ТИПОВОЙ ПРОЕКТ

416-3-29с.91

РАЙОННЫЙ ИНФОРМАЦИОННО-ВЫЧИСЛИТЕЛЬНЫЙ ЦЕНТР I ГРУППЫ В ЖЕЛЕЗОБЕТОННЫХ КОНСТРУКЦИЯХ ДЛЯ СЕЙСМИЧЕСКИХ РАЙОНОВ

АЛЬБОМ 6

ЗАДАНИЯ ЗАВОДУ- ИЗГОТОВИТЕЛЮ

gost.e-ecolog.ru

ТИПОВОЙ ПРОЕКТ

416-3-29с.91

РАЙОННЫЙ ИНФОРМАЦИОННО-ВЫЧИСЛИТЕЛЬНЫЙ ЦЕНТР I ГРУППЫ В ЖЕЛЕЗОБЕТОННЫХ КОНСТРУКЦИЯХ ДЛЯ СЕЙСМИЧЕСКИХ РАЙОНОВ

АЛЬБОМ 6

ЗАДАНИЯ ЗАВОДУ-ИЗГОТОВИТЕЛЮ

Разработан:

ВНИПИ Статинформ Госкомстата СССР — заместитель директора института А.С. Саркисянц; главный инженер проекта Б.Д. Андреев

Сантехниипроект — главный инженер института Л.А. Степанов; главный инженер проекта Б.С. Метрик

ВНИПИ Тяжпромэлектропроект, Свердловское отделение — главный инженер института Л.М. Циперович; главный инженер проекта А.И. Кузьмин

Утвержден и введен в действие Госкомстатом СССР приказ от 16.10.91 N 140

Лист	Наименование	стр.
	Титульный лист	1
	Содержание альбома	2
	Автоматизация санитарно-	
	технических систем 416-3-29с.91 АОВ	
АОВН-001	Щит влагомеров. Общий вид	5
АОВН-002	Щит влагомеров. Таблица соединений	8
АОВН-003	Щит влагомеров. Таблица подключения	10
	Силовое электрооборудование 416-3-29с.91 ЭМ	
ЭМ.ЗН1.1	Перечень комплектных устройств	12
ЭМ.ЗН1.2	Шкаф 1. Технические данные аппаратов	13
ЭМ.ЗН1.3	Шкаф 1. Общий вид	14
ЭМ.ЗН1.4	Шкаф 1. Перечень надписей	15
ЭМ.ЗН1.5	Шкаф 1. Схема соединений и подключения (начало)	16
ЭМ.ЗН1.5	Шкаф 1. Схема соединений и подключения (окончание)	17

При комплектовании задания заводу-изготовителю щитов автоматизации необходимо руководствоваться требованиями руководящего материала РМ4-183-81.

Принципиальные электрические схемы автоматизации, которые должны включаться в состав задания заводу-изготовителю щитов, приведены в альбоме 2 настоящего типового проекта.

Инв.№ подл. | Подпись и дата | Взам.инв.№

Альбом 6

Позиция	Наименование и техническая характеристика оборудования и материалов. Завод-изготовитель (для импортного оборудования - страна, фирма	Тип, марка оборудования. Обозначение документа и номер опросного листа	Единица измерения: Наименование	Единица измерения: Код	Код завода-изготовителя	Код оборудования материала	Цена единицы оборудования, тыс. руб.	Количество	Масса единицы оборудования, $м^3$
1	2	3	4	5	6	7	8	9	10
	I Щиты и пульты.								
1.	Щит регулирования приточной системы П1, состоящий из щита шкафного малогабаритного ЩШМ 600х400х250 УХЛ4 ЈР30 ОСТ 36.13-76	Привязка ТМП 904-02-33, 87 Альбом IV часть 1	шт.	796				1	
2.	Щит влагомеров, состоящий из щита шкафного малогабаритного ЩШМ-1000х600х350 УХЛ4 ЈР30 ОСТ 36.13-76	АОВН-001 АОВН-002 АОВН-003	шт.	796				1	

Инв. №			
ГИП	Метрик	[подпись]	09.91
Н.контр.	Митрофанова	[подпись]	09.91
Нач.отд.	Романов	[подпись]	09.91
Гл.спец.	Бронштейн	[подпись]	09.91
Рук.гр.	Евтеева	[подпись]	09.91
Инж.	Базрова	[подпись]	09.91

Привязан

416-3-29с.91 АОВ.С02

Спецификация щитов и пультов

Стадия	Лист	Листов
Р	1	2

САНТЕХНИИПРОЕКТ

Инв.№ подл. | Подп. и дата | Взам.инв.№

Копировал: [подпись] 25075-06 4 Формат А3

Альбом 6

Позиция	Наименование и техническая характеристика оборудования и материалов. Завод-изготовитель (для импортного оборудования - страна, фирма)	Тип, марка оборудования. Обозначение документа и номер опросного листа	Единица измерения: Наименование	Единица измерения: код	Код завода-изготовителя	Код оборудования, материала	Цена единицы оборудования, тыс. руб.	Количество	Масса единицы оборудования, кг
1	2	3	4	5	6	7	8	9	10
	2. Аппаратура и приборы, поставляемые комплектно со щитом								
1	Реле электромагнитное унифицированное ~ 220В защищенного исполнения с 4з + 4р контактами	ПЭ-37-44У3	шт	796				5	
2	Балансное реле ~ 220В	БРЭ-1	шт	796				1	
3	Резистор эмалированный, регулируемый 200 Ом	ПЭВР-20	шт	796				1	
4	Выключатель автоматический. Ток отсечки 1,3 Iн. Установка на панели. Ток расцепителя 0,6 А	А63-МУ3	шт	796				1	
5	То же, ток расцепителя 1,6А	А63-МУ3	шт	796				1	

Инв.№ подл. | Подпись и дата | Взам. инв.№

Привязан

Инв.№

Поз.	Обозначение	Наименование	кол.	Прим.
		Документация		
	416-3-29с.91 АОВН-002	Таблица соединений	4	
	416-3-29с.91 АОВН-003	Таблица подключения	3	
		Стандартные изделия		
1		Шкаф щита ЩШМ-1000Х		
		Х 600Х350 УХЛ4 ЈР30		
		ОСТ 36.13-76	1	
2		Угольник У3М600 ТК3-128-83	3	У6 ТМ3-26-83
3		Угольник УР15 ТК3-246-83	1	У1 ТМ3-143-83
4		Рейка РЗ-2-775 ОСТ16.0		
		684.423-82	1	У20 ТМ3-164-85
5		Кронштейн К100 ТК3-263-85	2	
		Прочие изделия		
6	РОВ2, РОВ3	Регулятор влажности		
		СПР-2-02-2	2	
7	РВ1	Регулятор температуры		
		ТМ8	1	
8	КВ1	Балансное реле БРЭ-1		У319
		~ 220В	1	ТМ3-13-83
9	SF1	Автомат ~ 220В Јн=0,6А		У350
		отсечка 1,3Јн АБ3-МУ3		ТМ3-13-83
10	К1.... К2	Реле ПЭ-37-44У3 ~ 220В		
		4з+4р	2	
11	R1	Резистор ПЭВР-20		У5
		200 Ом ± 10%		ТМ3-19-83
12	ХТ	Зажим ЗН23-4П25д/ДУ3	60	
13		Рамка 66х26	3	
14		Рамка 30х15	1	
		Материалы		
		Провод 380 ГОСТ 6323-79		
15		ПВ1.1	80	м
16		ПВ3.1	45	м
17		ПВ1. 1,5	5	м
18		Провод НВЗ 1х0,75		
		ГОСТ 17515-72	5	м

Привязан

Инв. №

Взам. инв. № | Подпись и дата | Инв. № подл.

ГИП	Метрик		03.91	416-3-29с.91 АОВН-001
Н.контр.	Митрофанова		03.91	Районный информационно-вычислительный центр группы с несущими кирпичными стенами для сейсмических районов
Нач.отд.	Романов		03.91	Стадия: Р; Лист: 1; Листов: 5
Гл.спец.	Бронштейн		03.91	
Рук.гр.	Евтеева		03.91	Щит влагомеров. Общий вид.
Инж.III к.	Широкорад		03.91	САНТЕХНИИПРОЕКТ
Инж.	Базрова		03.91	

Взам. инв. № | Подпись и дата | Инв. № подл.

416-3-29с.91 АОВН-001 Лист 2

Копировал: 25075-06 6

Формат А3

Альбом 6

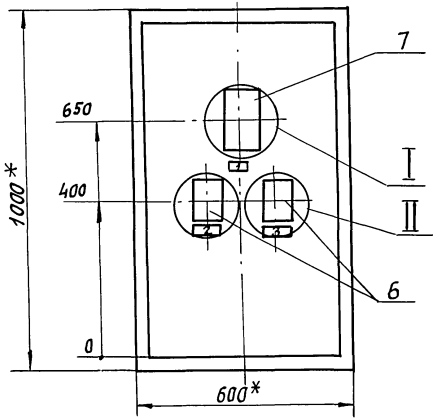

1 * Размеры для справок.
2. Покрытие – вариант 2 ОСТ 36.13-76.
3. По данному чертежу изготовить 1 щит.

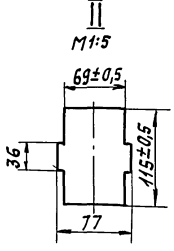

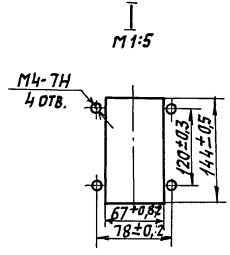

416-3-29с.91 АОВН-001	Лист 3

Копировал: Павл. 25075-06 7 формат А3

Инв.N подл. | Подпись и дата | Взам. инв.N

Вид на внутренние плоскости (развернуто)

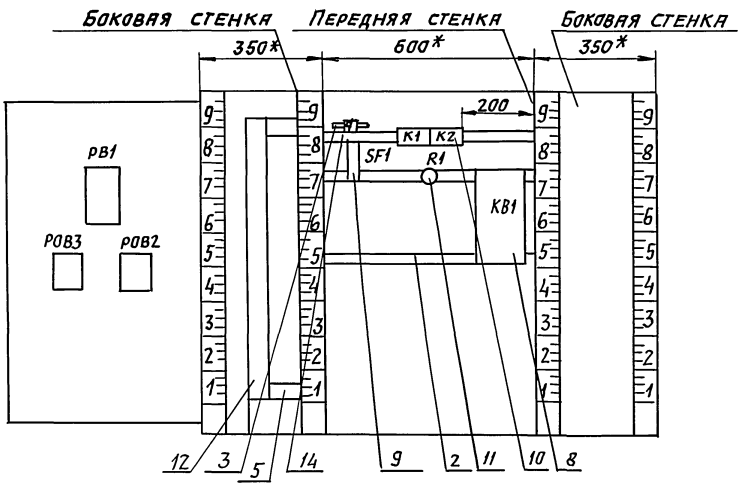



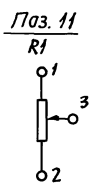

Альбом 6

Надписи на табло и в рамках

№ надписи	Текст надписи	кол.
	Рамка 66х26	
1.	Температура воздуха в	
	библиотеке магнитных	
	носителей	
2	Система П2	
	влажность воздуха	
	в помещении	1
3	Система П3	
	Влажность воздуха	
	в помещении	1
4	Ввод ~ 220В	1

№ надписи	Текст надписи	кол.

Альбом 6

Проводник	Откуда идет	Куда поступает	Данные проводника	Примечание
402	ХТ:38	К1:А		
403	ХТ:51	К1:84		
406	ХТ:39	К2:12		
409	К1:74	К2:А		
412	К2:74	КВ1:1		
414	К2:63	КВ1:3	ПВ1.1	
415	К2:53	КВ1:5		
416	ХТ:47	К2:64		
		К2:22		П
417	ХТ:46	К2:54		
421	ХТ:44	R1:1		
422	ХТ:42	ХТ:50		П
		КВ1:8		
423	ХТ:43	КВ1:9		
424	ХТ:45	КВ1:6		
		R1:2		
		R1:3		П
425	ХТ:49	КВ1:7		
Земля	Угольник для установки аппаратов: ⏚	Стойка щита: ⏚		
			ПВ1 1,5	
Земля	Рейка: ⏚	Стойка щита: ⏚		

Инв.№ подл. | Подпись и дата | Взам.инв.№

Проводник	Откуда идет	Куда поступает	Данные проводника	Примечание
		Дверь		
N	ХТ:35	РВ1:16		
		РОВ2:2		
		РОВ3:2		
401	ХТ:37	РВ1:14		
402	ХТ:38	РВ1:3		
403	ХТ:51	РВ1:5		
		РВ1:22		П
405	ХТ:40	РВ1:13		
			ПВ3.1	
406	ХТ:39	РВ1:21		
201	ХТ:27	РВ1:28		
202	ХТ:28	РВ1:20		
203	ХТ:29	РВ1:9		
П2-2	ХТ:2	РОВ2:8		
П2-4	ХТ:4	РОВ2:6		
П2-5	ХТ:5	РОВ2:4		
П3-2	ХТ:12	РОВ3:8		
П3-4	ХТ:14	РОВ3:6		
П3-5	ХТ:15	РОВ3:4		

Инв.№ подл. | Подпись и дата | Взам.инв.№

25075-06 10

Копировал: Kalm. Формат А3

Альбом 6

Провод	Откуда идет	Куда поступает	Данные проводника	
П2-7	ХТ: 22	РОВ2: 1		
		РОВ2: 11		П
П2-37	ХТ: 23	РОВ2: 12		
			ПВ3. 1	
П3-7	ХТ: 32	РОВ3: 1		
		РОВ3: 11		П
П3-37	ХТ: 33	РОВ3: 12		
Земля	РВ1:	Рейка: ⏚		
Земля	РОВ1: ⏚	Рейка: ⏚		
Земля	РОВ1р: ⏚	Рейка: ⏚	ПВ1. 1,5	
Земля	Рейка: ⏚	Стойка щита: ⏚		

416-3-29с.91 АОВН-002 | Лист 4

Проводник	Вывод	Вид контакта	Вывод	Проводник	Проводник	Вывод	Вид контакта	Вывод	Проводник
	Технические требования								
	Таблица подключения выполнена на основании схемы, приведенной на листе АОВ-6 (см. альбом 2) и таблицы соединений								
		К↑							
402	А	К	В	N*	401*	73п	з	74	412
407	11	Р	12	406	401	83	з	84	407
401*	73п	з	74	409					
401*	83п	з	84	403			R1		
					421	1		П2	424
		К2			* 424	3п			
409	А	К	В	N*					
401*	11п	Р	12	405			КВ1		
401*	21п	Р	П22	416	412	1		2	N*
	31	Р	32		414	3		4	
	41	Р	42		415	5		6	424*
415	53	з	54	417	425	7		8	422
414	63	з	П64	416*	423	9			

Привязан:

Гип	Метрик	[подпись]	09.91
Н.контр.	Митрофанова	[подпись]	09.91
Нач.отд.	Романов	[подпись]	09.91
Гл.спец.	Бронштейн	[подпись]	09.91
Рук.гр.	Евтеева	[подпись]	09.91
Инж.	Широкорад	[подпись]	09.91
Инж.	Базрова	[подпись]	09.91

416-3-29с.91 АОВН-003

Районный информационно-вычислительный центр I группы в железобетонных конструкциях для сейсмических районов

Стадия	Лист	Листов
Р	1	3

Щит влагомеров. Таблица подключения

САНТЕХНИИПРОЕКТ

25075-06 11

Копировал: [подпись] Формат А3

Взам. инв. N | Подпись и дата | Инв. N подл.

Проводник	Вывод	Вид контакта	Вывод	Проводник
		SF1		
	1		2	401
		XT		
	1		2	П2-2
	3		4	П2-4
П2-5	5		6	
	7		8	
	9		10	
	11		12	П3-2
	13		14	П3-4
П3-5	15		16	
	17		18	
	19		20	
	21		22	П2-7
П2-37	23		24	
	25		26	
201	27		28	202
203	29		30	
	31		32	П3-7
П3-37	33		34	
N*	35п		36	
401*	37		38	402
406	39		40	405
N*	41п		42	422
423	43		44	421
424	45		46	417
416	47		п48	N*
425	49		50	422

Проводник	Вывод	Вид контакта	Вывод	Проводник

Альбом 6

Наименование	Кол. НКУ	Кол. условных панелей	Обозначение чертежа общего вида	Примечание
Шкаф Ш1	1	2	Лист ЭМ.3Н1.3	

Инв.№ подл. | Подпись и дата | Взам. инв.№

Привязан

Инв.№

416-3-29 с. 91 - ЭМ.3Н1.1

Нач. отд.	Соколовский		09.91
Гл. спец.	Нужин		09.91
Н. контр.	Акимова		09.91
Зав. сект.	Кузьмин		09.91
Инж.	Малышева		09.91

Районный информационно-вычислительный центр I группы в железобетонных конструкциях для сейсмических районов

Перечень комплектных устройств

Стадия	Лист	Листов
Р		1

ТЯЖПРОМЭЛЕКТРОПРОЕКТ
Свердловское отделение

25075-06 13

Альбом 6

Формат	Зона	Поз.	Обозначение	Наименование	Кол.	Примеч.
				Документация		
			лист ЭМ.3Н1.3	Общий вид		
			лист ЭМ.3Н1.5	Схема соединений		
			лист ЭМ.3Н1.4	Перечень надписей		
				Сборочные единицы		
				Блоки:		
		1		Б5130-2874 УХЛ4	2	В6, В7
				Н1 1		
		2		Выключатель	1	QF1
				ВА51-25-3400100000УХЛ3		
				U ~ 380 В		
				Iр - 20 А Iн		

Привязан

Инв. №

Взам. инв. №

Подпись и дата

Инв. № подл.

416-3-29с.91 - ЭМ.3Н1.2

Нач. отд.	Соколовский		03.91	Районный информационно-вычислительный центр I группы в железобетонных конструкциях для сейсмических районов	Стадия	Лист	Листов
Гл. спец.	Нужсин		09.91		Р	1	2
Н. контр.	Акимова		09.91				
Зав. сект.	Кузьмин		09.91	Шкаф Ш1. Технические данные аппаратов	ТЯЖПРОМЭЛЕКТРОПРОЕКТ Свердловское отделение		
Вед. инж.	Шевнина		09.91				
Инж.	Малышева		09.91				

Формат	Зона	Поз.	Обозначение	Наименование	Кол.	Примеч.
		3		Выключатель	2	2QF1,
				ВА16-26-14001020УХЛ4		3QF1
				U ~ 380 В Iр - 6,3 А		
		4		Реле	7	В6К1, В7К1, ПЕ2К2, ПЗК1,
				РПУ2-МУ6420УЗБ U ~ 220В		ПЕ2К1 ПЕ1К1, ПЕ1К2
		5		Реле		
				РПУ2-МУ6004УЗБ U ~ 220 В	1	П2К1
				Н51 1		
		6		Переключатель	4	2SA1, 3SA1,
				УП5312-Ф105		ПЕ1SA1, ПЕ2SA1
				Рук. рев.		
		7		Переключатель	2	В6SA1,
				УП5312-С29		В7SA1
		8		Кнопка	4	В6SB1, В6SB2,
				КЕ011УЗ		В7SB1,
				Исполн. 2 черн.		В7SB2
		8		Арматура	8	2HL1, 2HL2,
				АМЕ32322 1У2		3HL1, 3HL2, ПЕ1HL1,
				U ~ 220 В		ПЕ1HL2, ПЕ2HL1, ПЕР HL2
				Блок зажимов	8	Х25...
				Б324-4П25-В/ВУЗ-10		Х31

Взам. инв. №

Подпись и дата

Инв. № подл.

416-3-29с.91-ЭМ.3Н1.2 Лист 2

Альбом 6

Вид спереди
Дверь не показана

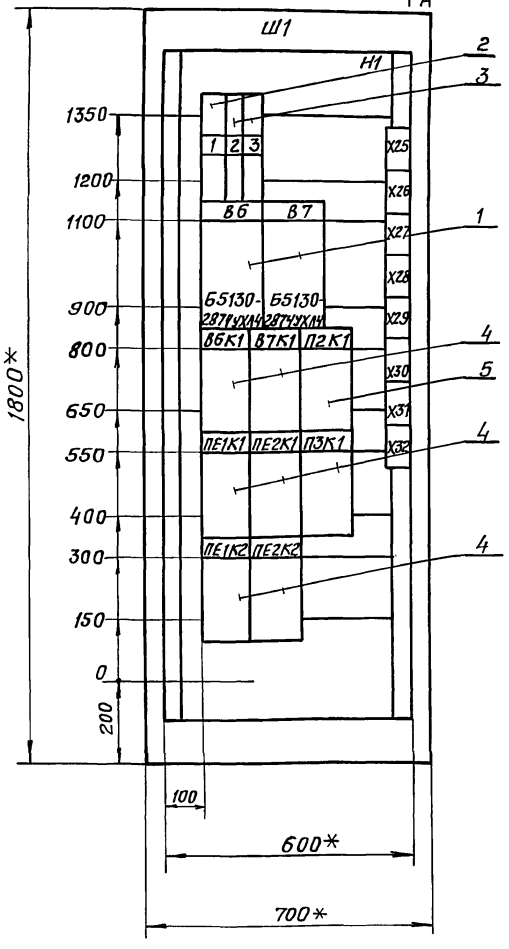

Дверь шкафа
Вид спереди м1:10

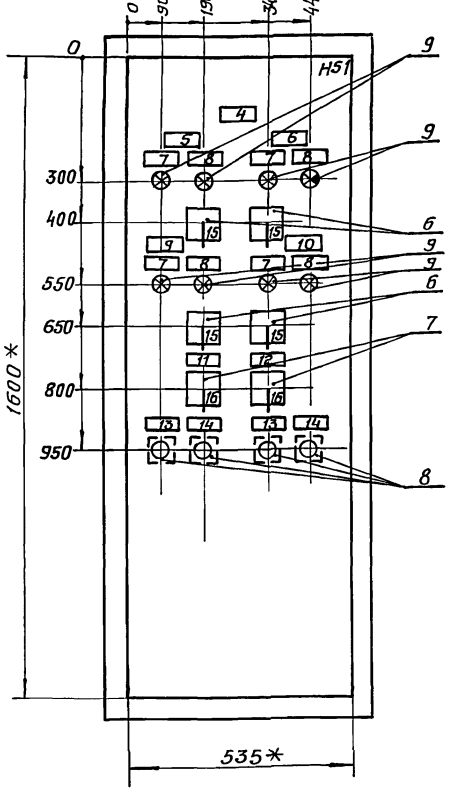

Вид А
м1:50

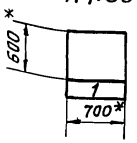

Секция	Масса

1. * Размеры для справок
2. Неуказанные предельные отклонения размеров по...
3. В контуре табличек и аппаратов указаны номера надписей по перечню надписей
4. Шкаф одностороннего обслуживания
5. Степень защищенности Iр41

Привязан

Инв. №

Нач. отд.	Соколовский		09.91
Гл. спец.	Нужин		09.91
Н. контр.	Акимова		09.91
Зав. сект.	Кузьмин		09.91
Вед. инж.	Выегловаа		09.91
Вед. инж.	Шевнина		09.91
Инж.	Малышева		09.91

416-3-29с.91-ЭМ.ЗН1.3

Районный информационно-вычислительный центр 1 группы в железобетонных конструкциях для сейсмических районов

Стадия	Лист	Листов
Р		1

Шкаф Ш1. Общий вид

ТЯЖПРОМЭЛЕКТРОПРОЕКТ Свердловское отделение

25075-06 15

Инв. № подл. | Подпись и дата | Взам. инв. №

Альбом 6

Панель	Надпись	Поз. обозначение	Место надписи	Текст	Кол.	Вид шрифта	Заготовка
				Панель			
1	1	QF1	Табличка	Ввод ~380 В	1		
	2	2QF1	—"—	2 - заслонка	1		
	3	3QF1	—"—	3 - заслонка	1		
			На аппарате	В6			
			—"—	В7			
			—"—	В6К1			
			—"—	В7К1			
			—"—	П2К1			
			—"—	ПЕ1К1			
			—"—	ПЕ2К1			
			—"—	П3К1			
			—"—	ПЕ1К2			
			—"—	ПЕ2К2			

Привязан

Взам. инв. №

Подпись и дата

Инв. № подл.

Нач. отд	Соколовский		09.91
Н. контр	Нужсин		09.91
Зав. сект	Кузьмин		09.91
Вед. инж	Выгалова		09.91
Вед. инж	Шевнина		09.91
Инж.	Малышева		09.91

416-3-29с. 91-ЭМ3. Н1.4

Районные информационно-вычислительный центр 1 группы в железобетонных конструкциях для сейсмических районов

Шкаф Ш1.

Перечень надписей

Стадия	Лист	Листов
Р	1	2

ТЯЖПРОМЭЛЕКТРОПРОЕКТ Свердловское отделение

Панель	Надпись	Поз. обозначение	Место надписи	Текст	Кол.	Вид шрифта	Заготовка
				Дверь			
	4		Табличка	Ш1			
	5		—"—	2 - заслонка	1		
	6		—"—	3 - заслонка	1		
	7	2HL1, 3HL1, ПЕ1HL1, ПЕ2HL1	—"—	Открыто	4		
	8	2HL2, 3HL2, ПЕ1HL2, ПЕ2HL2	—"—	Закрыто	4		
	9		—"—	ПЕ1 - заслонка	1		
	10		—"—	ПЕ2 - заслонка	1		
	11		—"—	В6 - вентилятор	1		
	12		—"—	В7 - вентилятор	1		
	13		—"—	авт.	2		
	14		—"—	ручн.	2		
	15	2SA1, 3SA1, ПЕ1SA1, ПЕ2SA1	На ключе	Откр. - Закр. - Откл. - АВт.	4		
	16	В6SA1, В7SA1	—"—	Ручн. - Откл. - АВт.	2		

Альбом 6

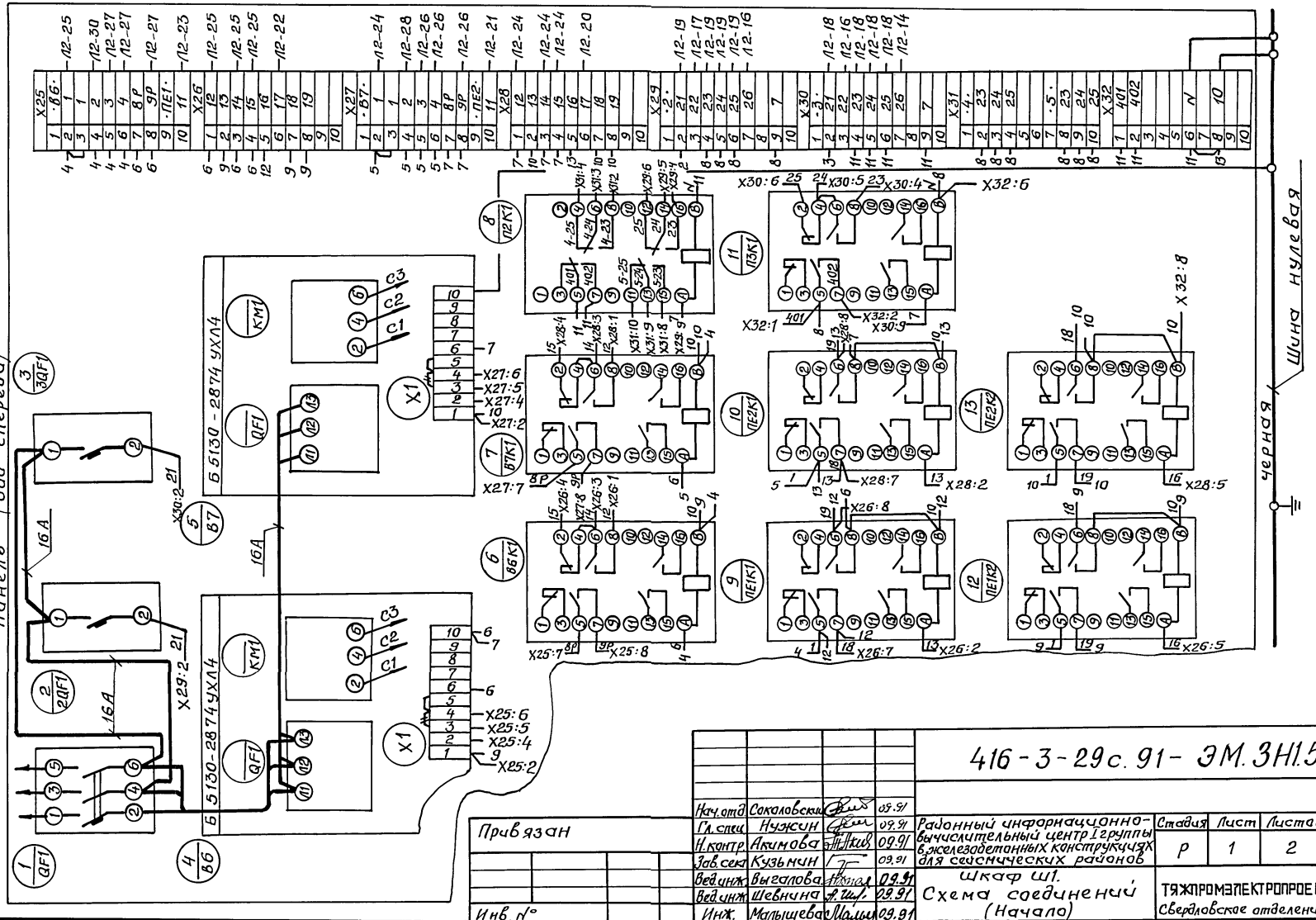

Нач.отд	Соколовский		09.91	416-3-29с.91-ЭМ.3Н1.5			
Гл.спец	Нужсин		09.91	Районный информационно-вычислительный центр I группы в железобетонных конструкциях для сейсмических районов	Стадия	Лист	Листов
Н.контр.	Акимова		09.91		Р	1	2
Зав.сект	Кузьмин		09.91				
Вед.инж	Выгалова		09.91	Шкаф Ш1. Схема соединений (Начало)	ТЯЖПРОМЭЛЕКТРОПРОЕКТ Свердловское отделение		
Вед.инж	Шевнина		09.91				
Инж.	Малышева		09.91				

Привязан

Инв №

Инв.№ подл | Подпись и дата | Взам.инв.№

25075-06 17

Альбом 8

Дверь шкафа (Вид со стороны монтажа)

Нач. отд	Соколовский		03.91	416-3-29с.91-ЭМ.3Н1.5	
Гл. спец	Нужин		03.91	Районный информационно-вычислительный центр 1 группы в железобетонных конструкциях для сейсмических районов	Стадия: Р; Лист: 2; Листов:
Н. контр	Акимова		09.91		
Зав. сект	Кузьмин		09.91		
Вед. инж	Выгалова		09.91	Шкаф Ш1. Схема соединений (Окончание)	ТЯЖПРОМЭЛЕКТРОПРОЕКТ Свердловское отделение
Вед. инж	Шевнина		09.91		
Инж.	Малышева		09.91		

Привязан

Инв. №

Подпись и дата

Взам. инв. №

Инв. №

gost.e-ecolog.ru