ТИПОВОЙ ПРОЕКТ

416-3-29с.91

РАЙОННЫЙ ИНФОРМАЦИОННО-ВЫЧИСЛИТЕЛЬНЫЙ ЦЕНТР I ГРУППЫ В ЖЕЛЕЗОБЕТОННЫХ КОНСТРУКЦИЯХ ДЛЯ СЕЙСМИЧЕСКИХ РАЙОНОВ

АЛЬБОМ IV

АПЖ1 — АВТОМАТИЧЕСКАЯ УСТАНОВКА ГАЗОВОГО ПОЖАРОТУШЕНИЯ. ТЕХНОЛОГИЧЕСКАЯ ЧАСТЬ стр. 3... 7

АПЖ2 — АВТОМАТИЧЕСКАЯ УСТАНОВКА ГАЗОВОГО ПОЖАРОТУШЕНИЯ И ПОЖАРНАЯ СИГНАЛИЗАЦИЯ. ЭЛЕКТРОТЕХНИЧЕСКАЯ ЧАСТЬ стр. 8... 23

АУС — ОХРАННАЯ СИГНАЛИЗАЦИЯ стр. 24... 29

gost.e-ecolog.ru

ТИПОВОЙ ПРОЕКТ

416-3-29с.91

РАЙОННЫЙ ИНФОРМАЦИОННО-ВЫЧИСЛИТЕЛЬНЫЙ ЦЕНТР I ГРУППЫ В ЖЕЛЕЗОБЕТОННЫХ КОНСТРУКЦИЯХ ДЛЯ СЕЙСМИЧЕСКИХ РАЙОНОВ

АЛЬБОМ IV

РАЗРАБОТАН:

ВНИПИстатинформ ГОСКОМСТАТА СССР	ЗАМЕСТИТЕЛЬ ДИРЕКТОРА ИНСТИТУТА	Ю.Г. ВАСИЛЬЕВ
	ГЛАВНЫЙ ИНЖЕНЕР ПРОЕКТА	Б.Д. АНДРЕЕВ
ПРОМСТРОЙПРОЕКТ	ГЛАВНЫЙ ИНЖЕНЕР ИНСТИТУТА	И.Б. ЛЬВОВСКИЙ
	ГЛАВНЫЙ ИНЖЕНЕР ПРОЕКТА	В.С. ВЕСНИК
САНТЕХНИИПРОЕКТ	ГЛАВНЫЙ ИНЖЕНЕР ИНСТИТУТА	А.Я. ШАРИПОВ
	ГЛАВНЫЙ ИНЖЕНЕР ПРОЕКТА	Б.С. МЕТРИК
НПО СПЕЦАВТОМАТИКА	ГЛАВНЫЙ ИНЖЕНЕР ИНСТИТУТА	В.М. НАРИМАНОВ
	ГЛАВНЫЙ ИНЖЕНЕР ПРОЕКТА	В.И. ВОЛКОВ
ВНИПИ ТЯЖПРОМЭЛЕКТРОПРОЕКТ СВЕРДЛОВСКОЕ ОТДЕЛЕНИЕ	ГЛАВНЫЙ ИНЖЕНЕР ИНСТИТУТА	Л.М. ЦИЛЕРОВИЧ
	ГЛАВНЫЙ ИНЖЕНЕР ПРОЕКТА	И.И. МОНАЩЕНКО
ГИПРОСВЯЗЬ	ГЛАВНЫЙ ИНЖЕНЕР ИНСТИТУТА	С.И. БЕЛОВ
	ГЛАВНЫЙ ИНЖЕНЕР ПРОЕКТА	Э.В. БАНДЮК
ГИПРОТОРГ	ГЛАВНЫЙ ИНЖЕНЕР ИНСТИТУТА	В.Г. ЛАЗАРЕВ
	ГЛАВНЫЙ ИНЖЕНЕР ПРОЕКТА	И.Л. ИВАНОВА

УТВЕРЖДЕН И ВВЕДЕН В ДЕЙСТВИЕ

ГОСКОМСТАТОМ СССР

ПРИКАЗ ОТ 16.10.91 № 140

ПЕРЕЧЕНЬ АЛЬБОМОВ

АЛЬБОМ 1	ПЗ	ПОЯСНИТЕЛЬНАЯ ЗАПИСКА
	ТХ1	ТЕХНОЛОГИЧЕСКИЕ РЕШЕНИЯ
	ТХ2	ТЕХНОЛОГИЧЕСКАЯ ЧАСТЬ БУФЕТА НА 16 МЕСТ
	АР	АРХИТЕКТУРНЫЕ РЕШЕНИЯ
	АИ	ИНТЕРЬЕРЫ
	КЖ	КОНСТРУКЦИИ ЖЕЛЕЗОБЕТОННЫЕ
	КМ	КОНСТРУКЦИИ МЕТАЛЛИЧЕСКИЕ
АЛЬБОМ 2	ВК	ВОДОПРОВОД И КАНАЛИЗАЦИЯ
	ОВ	ОТОПЛЕНИЕ. ВЕНТИЛЯЦИЯ И КОНДИЦИОНИРОВАНИЕ.
	АОВ	АВТОМАТИЗАЦИЯ САНИТАРНО - ТЕХНИЧЕСКИХ СИСТЕМ.
АЛЬБОМ 3	ЭМ	СИЛОВОЕ ЭЛЕКТРООБОРУДОВАНИЕ.
	ЭО	ЭЛЕКТРООСВЕЩЕНИЕ.
	СС	СВЯЗЬ.
АЛЬБОМ 4	АПЖ1	АВТОМАТИЧЕСКАЯ УСТАНОВКА ГАЗОВОГО ПОЖАРОТУШЕНИЯ. ТЕХНОЛОГИЧЕСКАЯ ЧАСТЬ.
	АПЖ2	АВТОМАТИЧЕСКАЯ УСТАНОВКА ГАЗОВОГО ПОЖАРОТУШЕНИЯ И ПОЖАРНАЯ СИГНАЛИЗАЦИЯ. ЭЛЕКТРОТЕХНИЧЕСКАЯ ЧАСТЬ
	АУС	ОХРАННАЯ СИГНАЛИЗАЦИЯ
АЛЬБОМ 5	КЖИ	СТРОИТЕЛЬНЫЕ ИЗДЕЛИЯ
АЛЬБОМ 6		ЗАДАНИЯ ЗАВОДУ - ИЗГОТОВИТЕЛЮ
АЛЬБОМ 7	СО	СПЕЦИФИКАЦИИ ОБОРУДОВАНИЯ
АЛЬБОМ 8	ЕМ	ВЕДОМОСТИ ПОТРЕБНОСТИ В МАТЕРИАЛАХ
АЛЬБОМ 9	С	СМЕТЫ

ПРИМЕНЕННЫЕ ТИПОВЫЕ МАТЕРИАЛЫ

ТПР 904-02 - 15.05. АВТОМАТИЗАЦИЯ. УПРАВЛЕНИЕ И СИЛОВОЕ ЭЛЕКТРООБОРУДОВАНИЕ ПРИТОЧНЫХ КАМЕР. УПРАВЛЕНИЕ И СИЛОВОЕ ЭЛЕКТРООБОРУДОВАНИЕ. АЛЬБОМЫ О И III.
(РАСПРОСТРАНЯЕТ АРЕНДНОЕ ПРОИЗВОДСТВЕННО-ПРОЕКТНОЕ ПРЕДПРИЯТИЕ УКРТИППРОЕКТ
252057, г. КИЕВ, ул. ЭЖЕНА ПОТЬЕ, 12)
ТПР 904-02 - 33.87. АВТОМАТИЗАЦИЯ, УПРАВЛЕНИЕ И СИЛОВОЕ ЭЛЕКТРООБОРУДОВАНИЕ ПРИТОЧНЫХ КАМЕР, ОСНАЩАЕМЫХ НАСОСАМИ ДЛЯ ЦИРКУЛЯЦИИ ТЕПЛОНОСИТЕЛЯ. АВТОМАТИЗЛЦИЯ. АЛЬБОМ IV ЧАСТЬ 1.
(РАСПРОСТРАНЯЕТ АРЕНДНОЕ ПРОИЗВОДСТВЕННО-ПРОЕКТНОЕ ПРЕДПРИЯТИЕ УКРТИППРОЕКТ.
252057, г. КИЕЕ, ул. ЭЖЕНА ПОТЬЕ,12)

Содержание альбома

Лист	Наименование	Стр.
	Титульный лист	1
	Содержание альбома	2
	Автоматическая установка газового пожа-	
	ротушения. Технологическая часть.	
	416.3-30с.91 АПЖ1.	
1	Общие данные (начало)	3
2	Общие данные (окончание)	4
3	План станции. Аксонометрическая схема	5
4	Принципиальная схема	6
5	Разводка трубопроводов на планах 1 и 2	
	этажей. Разрезы 1-1; 2-2	7
	Автоматическая установка газового пожа-	
	ротушения и пожарная сигнализация.	
	Электротехническая часть.	
	416.3-30с.91 АПЖ2	
1	Общие данные (начало)	8
2	Общие данные (окончание)	9
3	Расстановка оборудования и разводка	
	электросети на плане станции	10
4	Расстановка оборудования и разводка	
	электросети на плане 1 этажа	11
5	Расстановка оборудования и разводка	
	электросети на плане 2 этажа	12
6	Расстановка оборудования и разводка	
	электросети на плане 3 этажа	13
7	Схема электрическая соединений (начало)	14
8	Схема электрическая соединений (продолжение)	15
9	Схема электрическая соединений (окончание)	16
10	Схема подключения аппаратуры к концент-	
	ратору ППС-3	17
11	Схема электрическая подключений ШУ	18
12	Схема электрическая подключений ЯС	19
13	Посты управления	20
14	Схема электрическая принципиальная	
	управления и контроля (начало)	21
15	Схема электрическая принципиальная	
	управления и контроля (продолжение)	22
16	Схема электрическая принципиальная	
	управления и контроля (окончание)	23
	Охранная сигнализация 416.3-30с.91 АУС	
1	Общие данные (начало)	24
2	Общие данные (окончание)	25
3	Расстановка оборудования и разводка	
	электросети на плане 1 этажа	26
4	Расстановка оборудования и разводка	
	электросети на плане 2 этажа	27
5	Схема электрическая соединений	28
6	Схема подключения аппаратуры к	
	прибору „Рубин-6"	29

Инв.№ подл. | Подпись и дата | Взам.инв.№

Ведопость рабочих чертежей основного комплекта

Лист	Наименование	Примечание
1	Общие данные (начало)	
2	Общие данные (окончание)	
3	План станции. Аксонометрическая схема	
4	Принципиальная схема	
5	Разводка трубопроводов на планах	
	1 и 2 этажей	
	Разрезы 1-1; 2-2	

Условные обозначения и изображения

Наименование	Обозначение	
	на планах	на схемах и разрезах
Сигнализатор давления универсальный		
Стояк вверх	Ст. вв.	
Стояк снизу	Ст. сн.	
Стояк вниз	Ст. вн.	
Запорно-пусковое устройство с двумя пиропатронами		
Распределительное устройство батареи		
Распределительное устройство		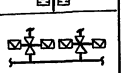

Типовой проект разработан в соответствии с действующими нормами и правилами и предусматривает мероприятия обеспечивающие пожарную безопасность при эксплуатации здания

Главный инженер проект В.Волков /Волков/

Ведопость ссылочных и прилагаемых документов

Обозначение	Наименование	Примечание
	Ссылочные документы	
Серия 5.905-1	Типовые узлы крепления трубопроводов автоматического пожаротушения	
ОСТ25.329-81	Установка пожаротушения автоматические и установки пожарной, охранной и охранно-пожарной сигнализации	
	Обозначения условные графические элементов установок	
	Прилагаемые документы	
АПЖ1. СО	Спецификация оборудования и материалов установки автоматического газового пожаротушения	
АПЖ 1. ВМ	Ведопость потребности в материалах установки автоматического газового пожаротушения	

Инв.№ подл. | Подпись и дата | Взам.инв.№

				Привязан		
Инв.№				416-3-29с.91-АПЖ1		
Нач.отд.	Волков			Районный информационно-вычислительный центр I группы в железобетонных конструкциях для сейсмических районов	Стадия: Р	Лист: 1	Листов: 5
Н.контр.	Вульфсон					
Гл.спец.	Вульфсон			Общие данные (начало)	СПКБ «Спецавтоматика»	
Ст.инж.	Конящина					

25075-04 5

1. Общая часть

1.1. Настоящий проект разработан на основании:

1). технологического задания на проектирование установки автоматического газового пожаротушения и пожарной сигнализации для разработки типового проекта здания районного информационно-вычислительного центра I группы в железобетонных конструкциях для сейсмических районов, утвержденного начальником хозяйственного управления Госкомстата СССР.

2). СНиП 2.04.09-84. Пожарная автоматика зданий и сооружений."

3). „Инструкции по проектированию зданий и помещений для электронно-вычислительных машин" СН 512-78.

2. Принятые проектные решения

2.1. Автоматическая установка газового пожаротушения с пожарной сигнализацией.

2.1.1. Автоматическая установка газового пожаротушения предназначена для обнаружения очага загорания, его тушения, подачи сигнала пожарной тревоги и включает в себя:

- станцию установки газового пожаротушения;
- сеть магистральных и распределительных трубопроводов с установленными на них насадками;
- сети пожарной сигнализации;
- технические средства для сигнализации и управления установкой газового пожаротушения.

2.1.2. Для установки газового пожаротушения приняты:

- огнетушащее вещество - хладон 114В2;
- норма расхода хладона 114В2 - 0,22 кг/м³;
- двухструйные насадки с диаметром выходного отверстия 2 мм;
- расчетное время тушения не более 120 с;
- пожарные извещатели типа ДИП-2, ИП-105, ИПРУХЛ2;
- 100% резервный запас огнетушащего вещества на пожаротушение, помимо расчетного рабочего запаса, который хранится в баллонах батарей станции установки газового пожаротушения. Резервный запас используется в случае повторного возгорания или в период зарядки баллонов основного запаса.

2.1.3. Виды пуска:

- автоматический - от извещателей;
- дистанционный - от кнопок, устанавливаемых у входов в защищаемые помещения;
- ручной, с помощью пусковых устройств оборудования, размещенного в станции установки газового пожаротушения.

Таблица основных показателей проекта

Наименование защищаемых помещений	Количество направлений	Защищаемый объем	Количество баллонов: основных	Количество баллонов: резервных	Средство пожаротушения	Распылитель: Насадок: Тип чертежа	Распылитель: Насадок: Ду, мм	Распылитель: Насадок: Количество	Трубопроводы Диаметр: 18×2 м	Трубопроводы Диаметр: 30×2,5 м	Трубопроводы Диаметр: 38×3 м
Районный информационно-вычислительный центр I группы в железобетонных конструкциях	2	397.0	3	3	Хладон 114В2		2	14	102.0	2.0	3.0
Зал ЭВМ		347.5	3	3	То же		2	12	66.0	—	—
Библиотека магнитных носителей		49.5	1	1	„		2	2	36.0	—	—

2.1.4. В качестве приемной станции пожарной сигнализации принят концентратор ППС-3.

2.2. Электропитание установок

2.2.1. Согласно ПУЭ („Правила устройства электроустановок") установки пожаротушения, по обеспечению надежности электроснабжения, являются потребителями электроэнергии первой категории. Поэтому проектом предусмотрено питание установки от 2-х независимых источников электроэнергии, напряжением 380/220 В переменного тока, частотой 50 Гц, с глухозаземленной нейтралью трансформатора, по двум изолированным одна от другой трассам.

2.2.2. Потребляемая мощность 4 кВт.

Прокладка трубопроводов через строительные конструкции должна производиться в гильзах. В качестве гильз могут использоваться обрезки труб, толстолистовая сталь, жесть или металлическая фольга.

Инв.№ подл. | Подпись и дата | Взам.инв.№

Привязан

Инв.№

Нач.отд.	Волков		11.91
Н.контр.	Вульфсон		
Гл.спец.	Вульфсон		
Ст.инж.	Конышина		

416-3-29с. 91-АПЖ1

Районный информационно-вычислительный центр I группы в железобетонных конструкциях для сейсмических районов

Стадия	Лист	Листов
Р	2	

Общие данные (окончание)

СПКБ „Спецавтоматика"

План станции

М1:50

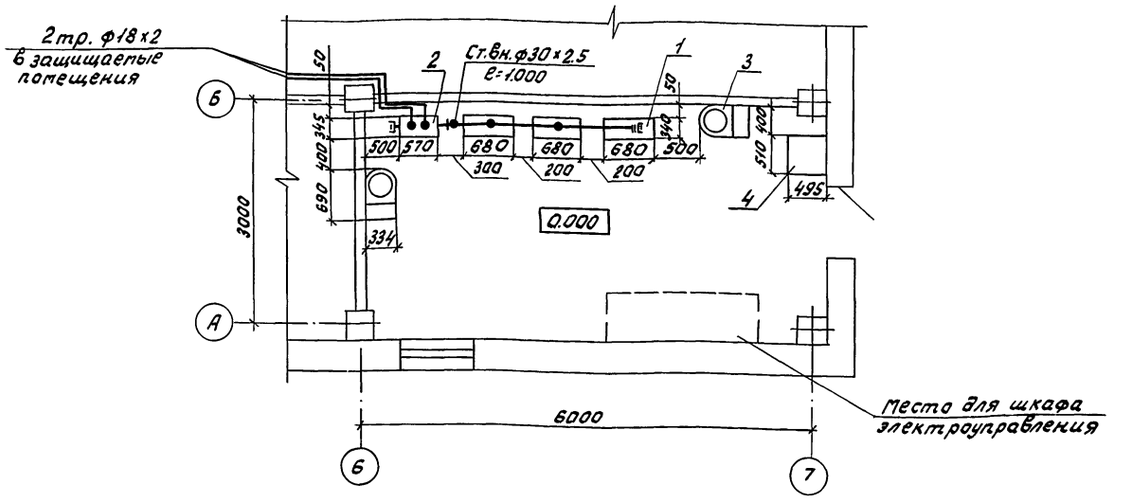

Аксонометрическая схема разводки магистральных трубопроводов

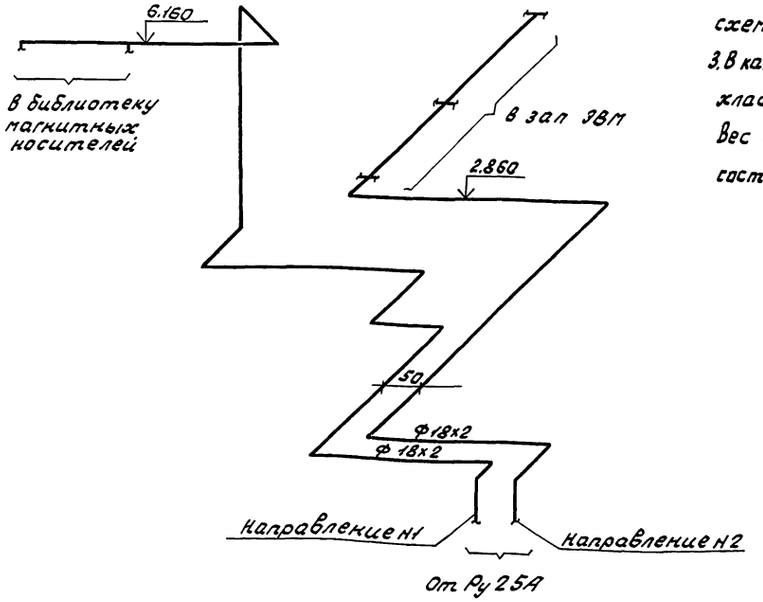

1. На панелях батарей нанести наименование секций краской масляной густотертой ГОСТ 8292-85.
2. СДУ установить согласно принципиальной схеме на высоте 1,4 м от уровня пола станции.
3. В каждый баллон батарей зарядить по 34 кг хладона 114В2.

Вес сжатого воздуха при t = 25°С и Р = 85 кг/см² составляет 2,6 кг.

Спецификация к плану станции

Поз.	Обозначение	Наименование	Кол.	Масса, ед.кг	Примечание
1	ТУ44-3-555-81	Батарея газового			
		пожаротушения			
		2-баллонная			
		Т-501.16.229	3	230	
2	ТУ44-3-684-84	Распределительное			
		устройство Ду 25			
		Т-501.16.209	1	37	
3	ТУ44-3-513-81	Баллон воздушный			
		переносной			
		Т-501.6.232	2	95	
4	ТУ 44-3-383-79	Весы контрольные			
		Т-309.16.58	1	38,5	
5	ТУ 25.09.026-75	Сигнализатор			
		давления уни-			
		версальный	2	0.08	см. схему
6		Установка СДУ	2		кл.оз 5
	ГОСТ 8734-75	Труба В20 ГОСТ 8733-74			
8		ф18х2	7		м
9		ф30х2,5	2		м
10		ф38х3	3		м

Инв.№ подл. | Подпись и дата | Взам. инв.№

				416-3-29с. 91-АПЖ1	
Привязан				Районный информационно-вычислительный центр I группы в железобетонных конструкциях для сейсмических районов	Стадия: Р; Лист: 3; Листов:
	Нач.отд.	Волков	11.91	План станции. Аксонометрическая схема	СПКБ "Спецавтоматика"
	Н.контр.	Вильфсон			
	Гл.спец.	Вильфсон			
Инв.№	Ст.инж.	Конящина			

Таблица распределения секций батарей между защищаемыми помещениями и надписи на шильдиках РУ

NN направлений	Наименование защищаемых помещений	NN секций с основным запасом хладона 114В2	NN секций с резервным запасом хладона 114В2
1	Библиотека магнитных носителей	1	2
2	Зал ЭВМ	1,3,5	2,4,6

Принципиальная схема

б/м

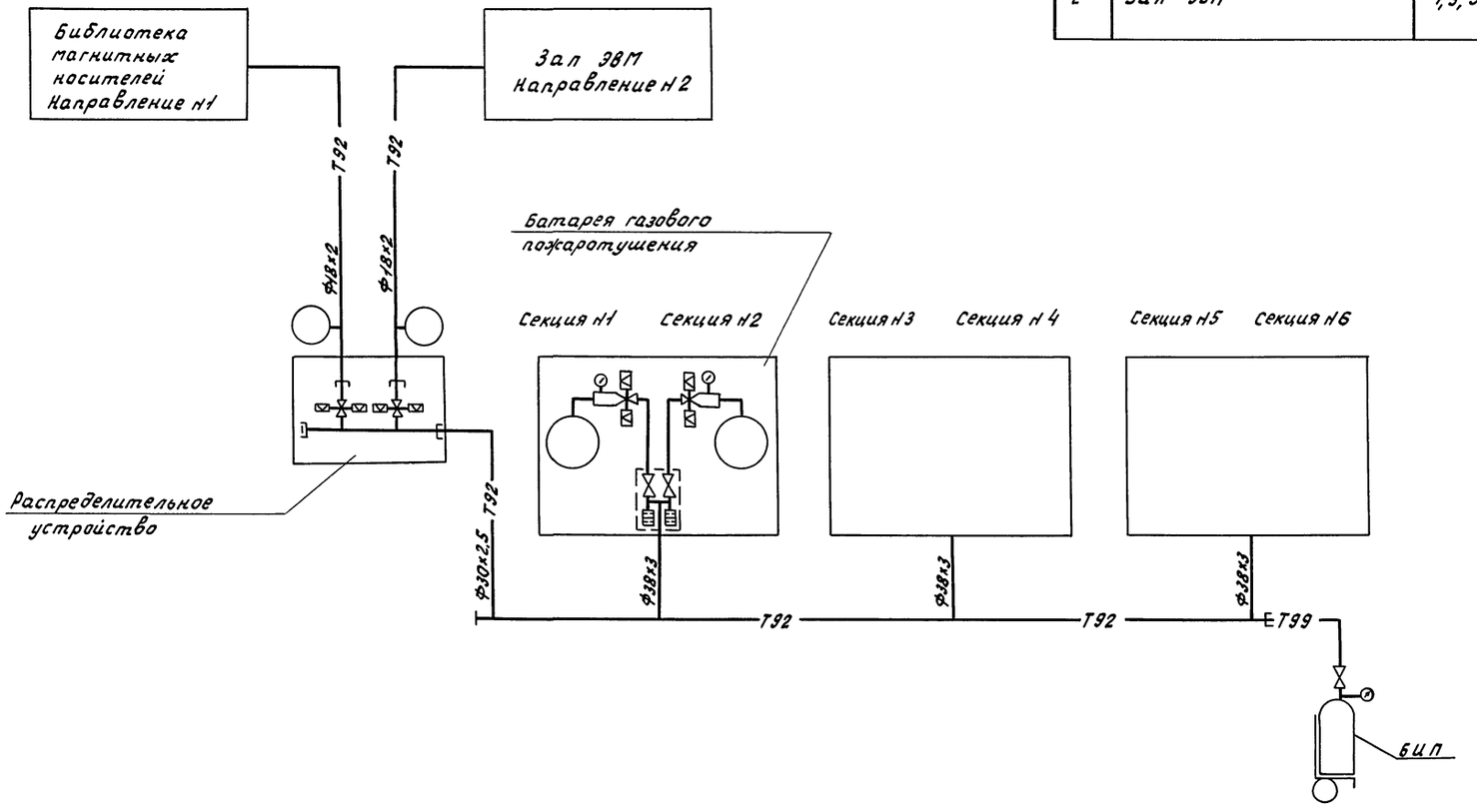

					416-3-29с.91-АПЖ1	
Привязан					Районный информационно-вычислительный центр I группы в железобетонных конструкциях для сейсмических районов	Стадия: Р; Лист: 4; Листов:
	Нач.отд.	Волков		11.91		
	Н.контр.	Вульфсон			Принципиальная схема	СПКБ „Спецавтоматика"
	Гл.спец.	Вульфсон				
Инв.№	Ст.инж.	Конящина				

Инв.№подл. | Подпись и дата | Взам.инв.№

План на отм. 3.300

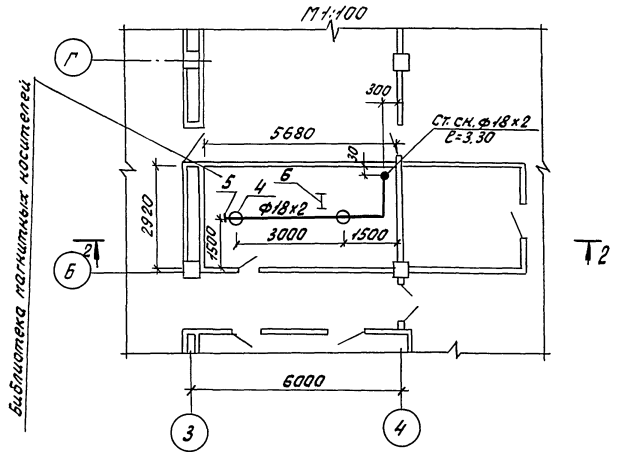

1-1

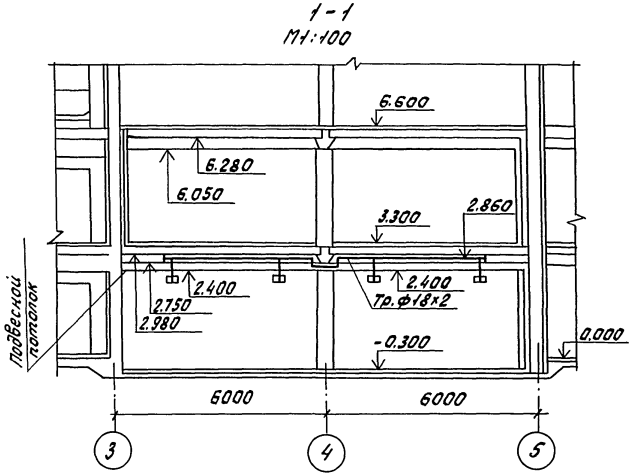

План на отм. -0.300

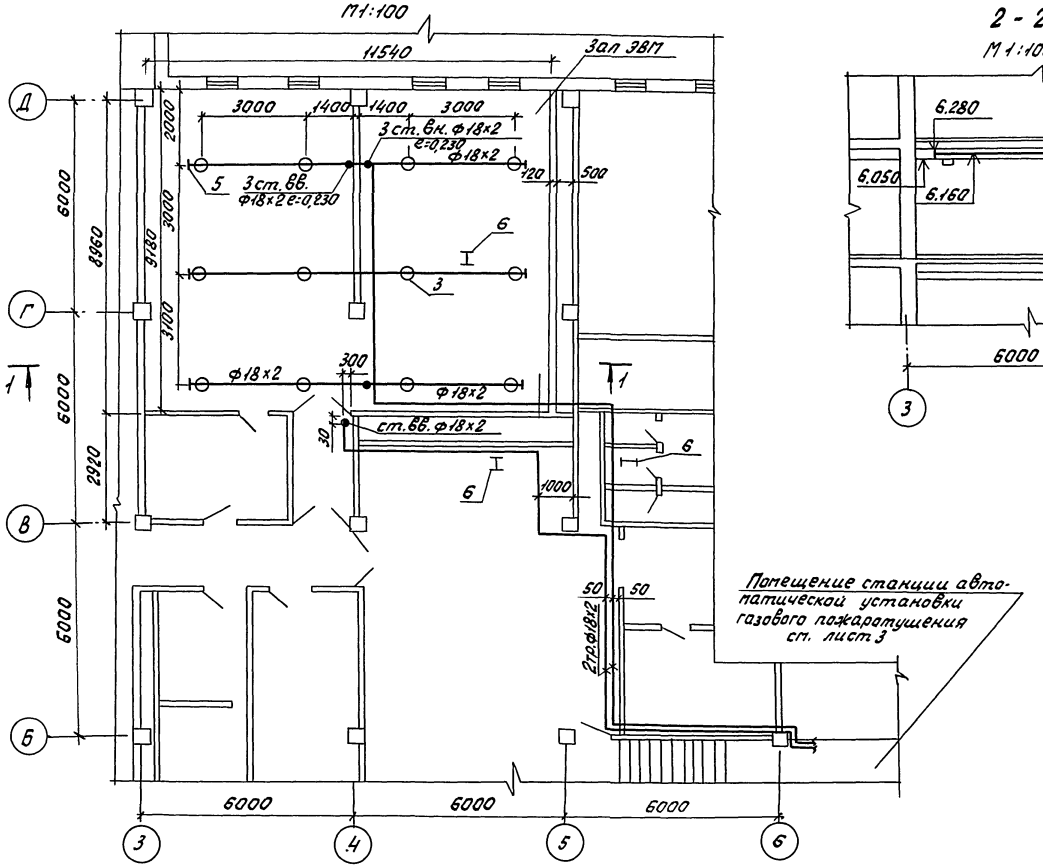

2-2

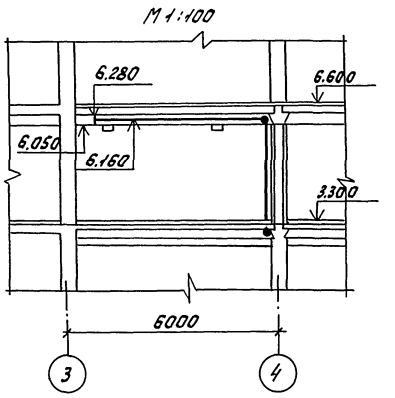

Поз.	Обозначение	Наименование	Кол.	Масса ед.кг	Примечание
1	ГОСТ 8734-75	Труба В20 ГОСТ 8733-74			
		18х2	102		м
3		Насадок с муфтой			
		и патрубком			
		под трубопровод			
		Ду 18мм для уста-			
		новки в подшив-			L патрубка
		ном потолке	12		=453мм
4		Насадок с муфтой			
		под трубопровод			
		Ду 18мм для уста-			
		новки в кабель-			
		ном подполье и			
		под перекрытием	2		
5		Заглушка	7		
6	АПЭ 1391.0	Подвеска для			Альбом
		крепления труб			серии
		к плитам перек-			№5.908-1
		рытия	25		

Максимальное расстояние между опорами и подвесками для трубопроводов наружный диаметр ф18 - 2,5м

				416-3-29с-91-АПЖС1	
Привязан				Районный информационно-вычислительный центр I группы в железобетонных конструкциях для сейсмических районов	Стадия: Р; Лист: 5; Листов:
Нач.отд.	Волков		11.91	Разводка трубопроводов на планах 1й 2 этажей разрезы 1-1; 2-2	СПКБ „Спецавтоматика"
Н.контр.	Вульфсон				
Гл.спец.	Вульфсон				
Ст.инж.	Коняшина				
Инв.№					

Инв.№подл. | Подпись и дата | Взам.инв.№

Ведомость рабочих чертежей основного комплекта

Лист	Наименование	Примечание
1	Общие данные (начало)	
2	Общие данные (окончание)	
3	Расстановка оборудования и разводка электросети на плане станции	
4	Расстановка оборудования и разводка электросети на плане 1 этажа	
5	Расстановка оборудования и разводка электросети на плане 2 этажа	
6	Расстановка оборудования и разводка электросети на плане 3 этажа	
7	Схема электрическая соединений (начало)	
8	Схема электрическая соединений (продолжение)	
9	Схема электрическая соединений (окончание)	
10	Схема подключения аппаратуры к концентратору ППС-3	
11	Схема электрическая подключений ШУ	
12	Схема электрическая подключений ЯС	
13	Пасты управления	
14	Схема электрическая принципиальная управления и контроля (начало)	
15	Схема электрическая принципиальная управления и контроля (продолжение)	
16	Схема электрическая принципиальная управления и контроля (окончание)	

Ведомость ссылочных и прилагаемых документов

Обозначение	Наименование	Примечание
	Ссылочные документы	
ГОСТ 28130-89	Пожарная техника	
	Огнетушители, установки	
	пожаротушения и пожарной	
	сигнализации	
	Обозначения условные и	
	графические	
РД 25953-90	Системы автоматические	
	пожаротушения, пожарной,	
	охранной и пожарно-охран-	
	ной сигнализации	
	Обозначения условные гра-	
	фические элементов схемы	
	Прилагаемые документы	
416-3-29с.91 АПЖ2.СО	Автоматическая установка	
	газового пожаротушения и	
	пожарной сигнализации	
	Спецификация оборудования	
416-3-29с.91 АПЖ2.ВП	Автоматическая установка	
	газового пожаротушения и	
	пожарной сигнализации.	
	Ведомость потребности в	
	материалах	

Типовой проект разработан в соответствии с действующими нормами и правилами и предусматривает мероприятия, обеспечивающие пожарную безопасность при эксплуатации здания.
Главный инженер проекта В.Волков /Волков/

Инв.№подл. | Подпись и дата | Взам.инв.№

					Привязан		
					416-3.29с. 91-АПЖ2		
Инв.№							
Нач.отд	Волков			11.91	Районный информационно-вычислительный центр 3 группы в железобетонных конструкциях для сейсмических районов	Стадия: Р	Лист: 1	Листов:
Н.конт.	Глотова							
Гл.спец.	Глотова							
Рук.гр.	Чернятин			11.91	Общие данные (начало)	СПКБ „Спецавтоматика"		
Инж.	Побережец			10.91				

Условные обозначения и изображения

Наименование	Обозначения	
	на плане	на схеме
Пиропатрон секции батарей (направлений) Цифра указывает номер секций (направления)	—	ET81(ET41)
Сигнализатор давления	—	HP
Световой указатель „Газ - не входить!" Цифра указывает номер направления		HLW1
Световой указатель „Газ - уходи!" Цифра указывает номер направления		HLP1
Сирена. Цифра - номер направления		HAP1
Выключатель конечный Цифра - номер направления		SQ1
Извещатель дымовой. Цифра в числителе - номер луча, в знаменателе номер по порядку		BTH1/1
Извещатель тепловой. Цифра в числителе - номер луча, в знаменателе номер по порядку		BTK14/4
Извещатель ручной цифра указывает номер луча		BTM4

Основные показатели автоматической установки газового пожаротушения

Номер направления	Наименование защищаемых помещений	Защищаемая площадь, м²	Вид защиты	Извещатель датчик		Приемная станция	
				Тип	Кол	Тип	Кол.
1	Библиотека магнитных носителей	15	Газовое пожаротушение	ДИП-2	2	ППС-3	1
2	Зал ЭВМ	196		ДИП-2	8		

Основные показатели автоматической установки пожарной сигнализации

Номер луча	Наименование защищаемых помещений	Защищаемая площадь, м²	Вид защиты	Извещатель датчик		Приемная станция	
				Тип	Кол.	Тип	Кол.
2	1 этаж	147	Пожарная сигнализация	ДИП-2	10	ППС-3	1
12		97			11		
3		104			12		
13		72			8		
4		93		ДИП-2 ИПРУХЛ2	6 1		
14		57		ИП-105	6		
6	2 этаж	61		ДИП-2	10		
16		124			11		
7		160			8		
17		79			8		
8		47			7		
18		71		ДИП-2 ИПРУХЛ2	10 1		
9	3 этаж	288		ДИП-2 ИПРУХЛ2	14 1		

Общие данные

1. Извещатели в защищаемых помещениях устанавливаются на потолке в верхней зоне каперой вниз.
2. В местах установки извещателей фоновая освещенность не должна превышать 10000 люкс.
3. Щитки SLB и световой указатель HLW устанавливаются у входа в защищаемые помещения не далее 0,7 м от края дверного проема.
4. Сирена HAP и световой указатель HLP устанавливаются в защищаемых помещениях у входов на высоте не менее двух метров от пола, не далее 0,7 м от края дверного проема.
5. Электропроводки, проходящие на высоте менее 2,5 м от уровня пола (проходы между этажами, соединения к щиткам дистанционного управления и т.д.) должны быть защищены от механических повреждений.

Инв.№ подл. | Подпись и дата | Взам. инв.№

						416-3-29с. 91-АПЖ2	
Привязан							
			Нач.отд.	Волков		Районный информационно-вычислительный центр 1 группы в железобетонных конструкциях для сейсмических районов	Стадия: Р; Лист: 2; Листов:
			Н.контр.	Глотова			
			Гл.спец.	Глотова			
			Рук.гр.	Червоткин	11.91	Общие данные (окончание)	СПКБ „Спецавтоматика"
Инв.№			Инж.	Козлова			

25075-04 11

План станции пожаротушения

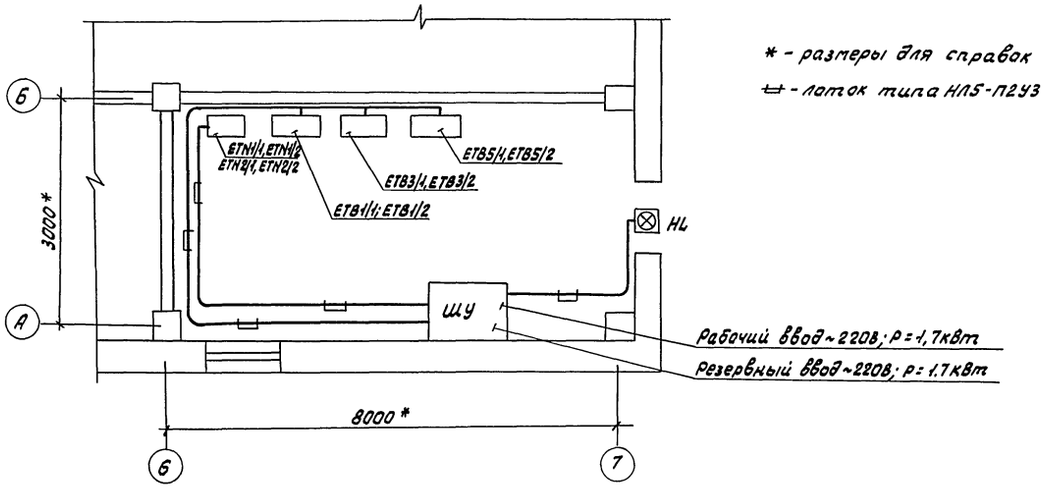

Узел Б

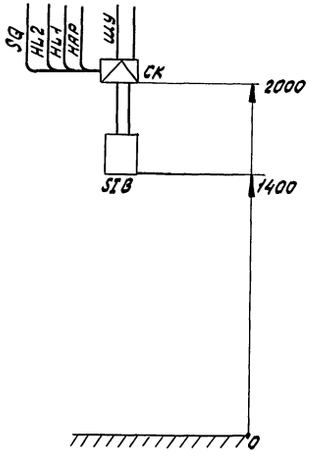

Узел А

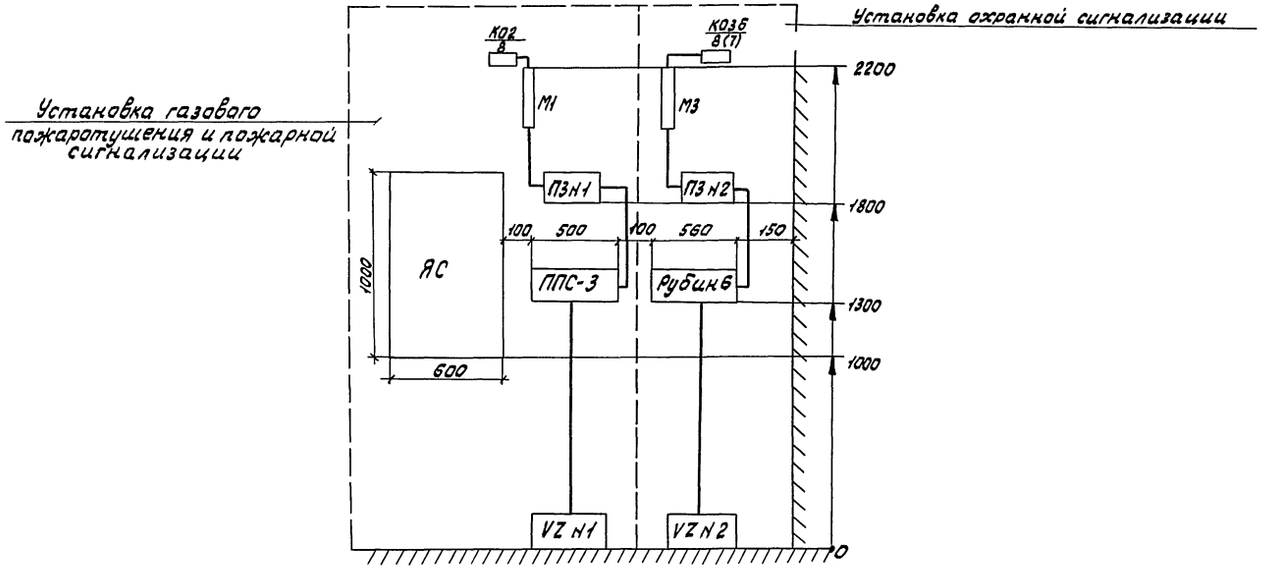

Узел В

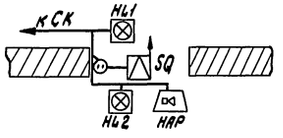

					416-3.29с. 91-АПЖ2
Привязан					Районный информационно-Высоко-путельный центр I группы в железобетонных конструкциях для сейсмических районов
	Нач.отд.	Волков		11.91	
	Н.контр.	Глотова			
	Гл.спец.	Глотова			Расстановка оборудования и разводка электросети на плаке станции
	Рук.гр.	Чеботкин		11.91	
Инв.№	Инж.	Побережец		11.91	

Стадия	Лист	Листов
Р	3	

СПКБ „Спецавтоматика"

Инв.№подл. | Подпись и дата | Взам.инв.№

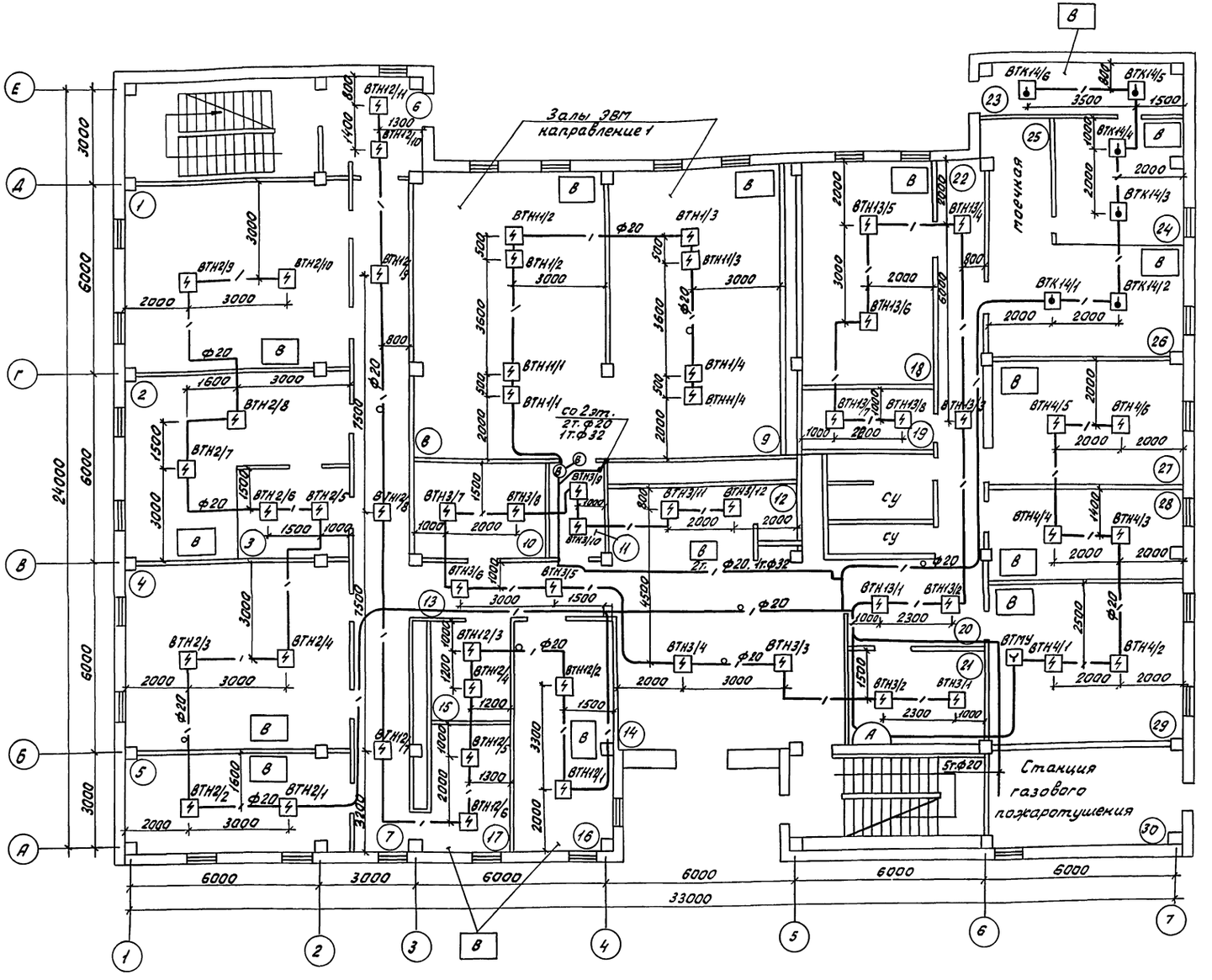

Экспликация к плану 1 этажа

№ пом.	Наименование помещений
1	Отдел технического обслуживания
2	Отдел технического обслуживания
3	Заведующий отделом
4	Отдел эксплуатации
5	Отдел эксплуатации ЭВМ
6	Коридор (оси Е÷Д; 2÷3)
7	Коридор (оси А÷Д; 2÷3)
8	Зал ЭВМ
9	Зал ЭВМ
10	ЗИП
11	Коридор (оси В; 4)
12	Гардероб
13	Коридор (оси В; 3÷4)
14	Вестибюль
15	Картотека отдела эксплуатации
16	Отдел кадров
17	Заведующий отделом эксплуатации
18	Тепловой пункт
19	МОП
20	Коридор (оси В; 5÷6)
21	Пультовая
22	Коридор (оси 6; В÷Д)
23	Подсобное помещение
24	Подсобное помещение
25	Моечная
26	Буфет
27	Электрощитовая
28	Бюро оперативной полиграфии
29	Бюро подготовки и выпуска статматериалов
30	Станция газового пожаротушения

Данный чертеж рассматривать совместно со схемой электрической соединений лист 8

					416-3.29с.91-АПЖ2		
Привязан	Нач.отд.	Волков		11.91	Районный информационно-вычислительный центр 2 группы в железобетонных конструкциях для сейсмических районов	Стадия: Р	Лист: 4	Листов:
	Н.контр.	Глотова						
	Гл.спец.	Глотова			Расстановка оборудования и разводка электросети на плане 1 этажа	СПКБ „Спецавтоматика"		
	Рук.гр.	Черботкин		11.91				
Инв.№	Инж.	Побережец		11.91				

Инв.№ подл. | Подпись и дата | Взам.инв.№

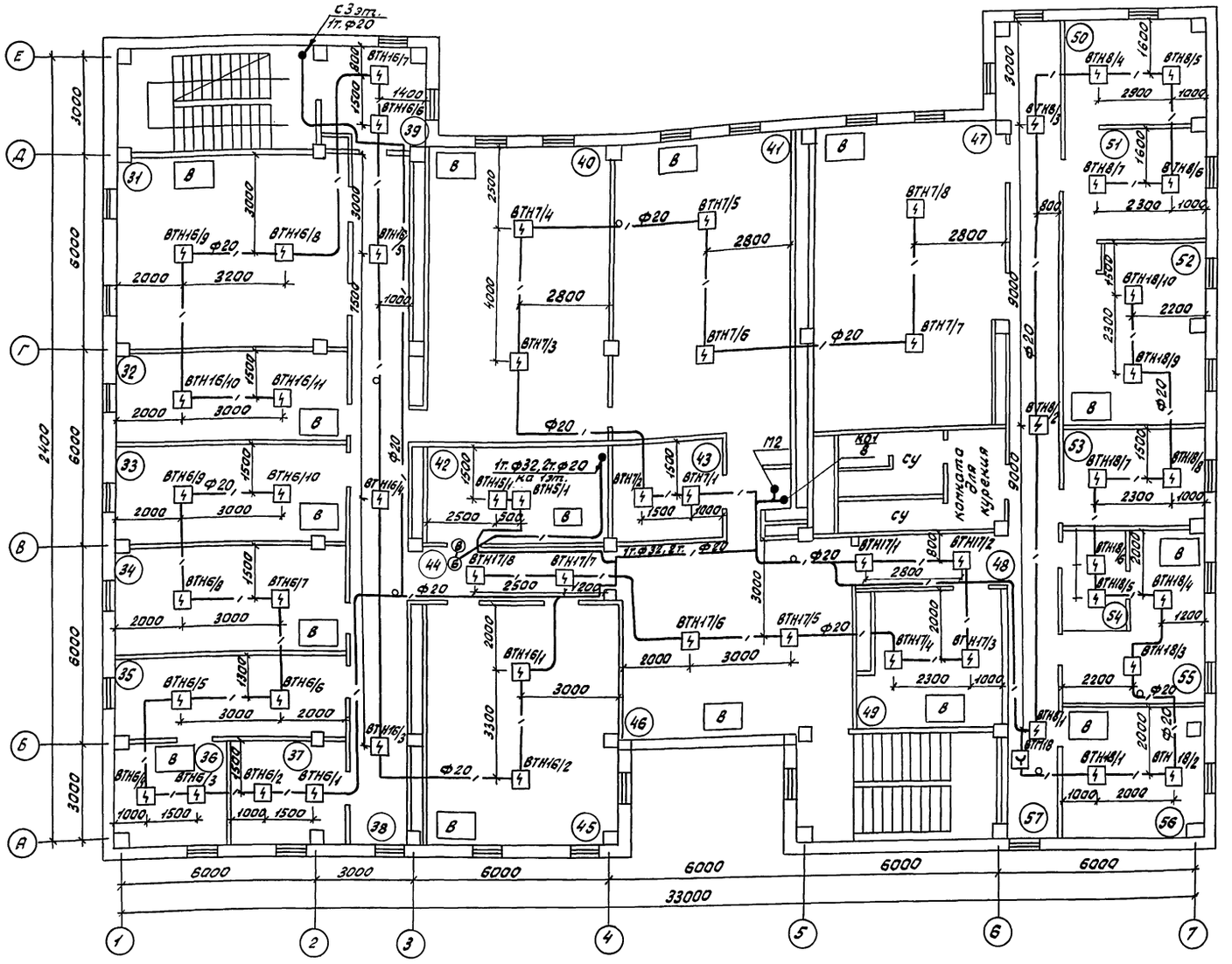

Экспликация к плану 2 этажа

Ном.	Наименование помещений
31	Отдел проектирования
32	Отдел проектирования
33	Отдел обслуживания микро ЭВМ
34	Отдел обслуживания микро ЭВМ
35	Производственное бюро по статистике
36	Зав. отделом статотчетности
37	Зав. отделом обслуживания микро ЭВМ
38	Коридор (оси А÷Д; 2÷3)
39	Коридор (оси Д÷Е; 2÷5)
40	Зал микро ЭВМ
41	Зал микро ЭВМ
42	Библиотека магнитных носителей
43	Картотека
44	Коридор (оси В; 3÷4)
45	Производственное бюро по статистике
46	Холл
47	Комната совещаний
48	Коридор (оси В; 5÷6)
49	Архив
50	Заместитель начальника ВЦ
51	Секретарь-машинистка
52	Кабинет начальника ВЦ
53	Экономист по планированию
54	Касса
55	Бухгалтерия
56	АХО
57	Коридор (оси А÷Е; 6)

Данный чертеж рассматривать совместно со схемой электрической соединений лист 8

					416-3.29с. 91-АПЖ 2	
Привязан					Районный информационно-вычислительный центр I группы в железобетонных конструкциях для сейсмических районов	Стадия: Р; Лист: 5; Листов:
	Нач.отд.	Волков		11.91		
	Н.контр.	Глотова				
	Гл.спец.	Глотова			Расстановка оборудования и разводка электросети на плане 2 этажа	СПКБ "Спецавтоматика"
	Рук.гр.	Черватюк		11.91		
Инв.№	Инж.	Поверечец		11.91		

Инв.№ подл. | Подпись и дата | Взам.инв.№

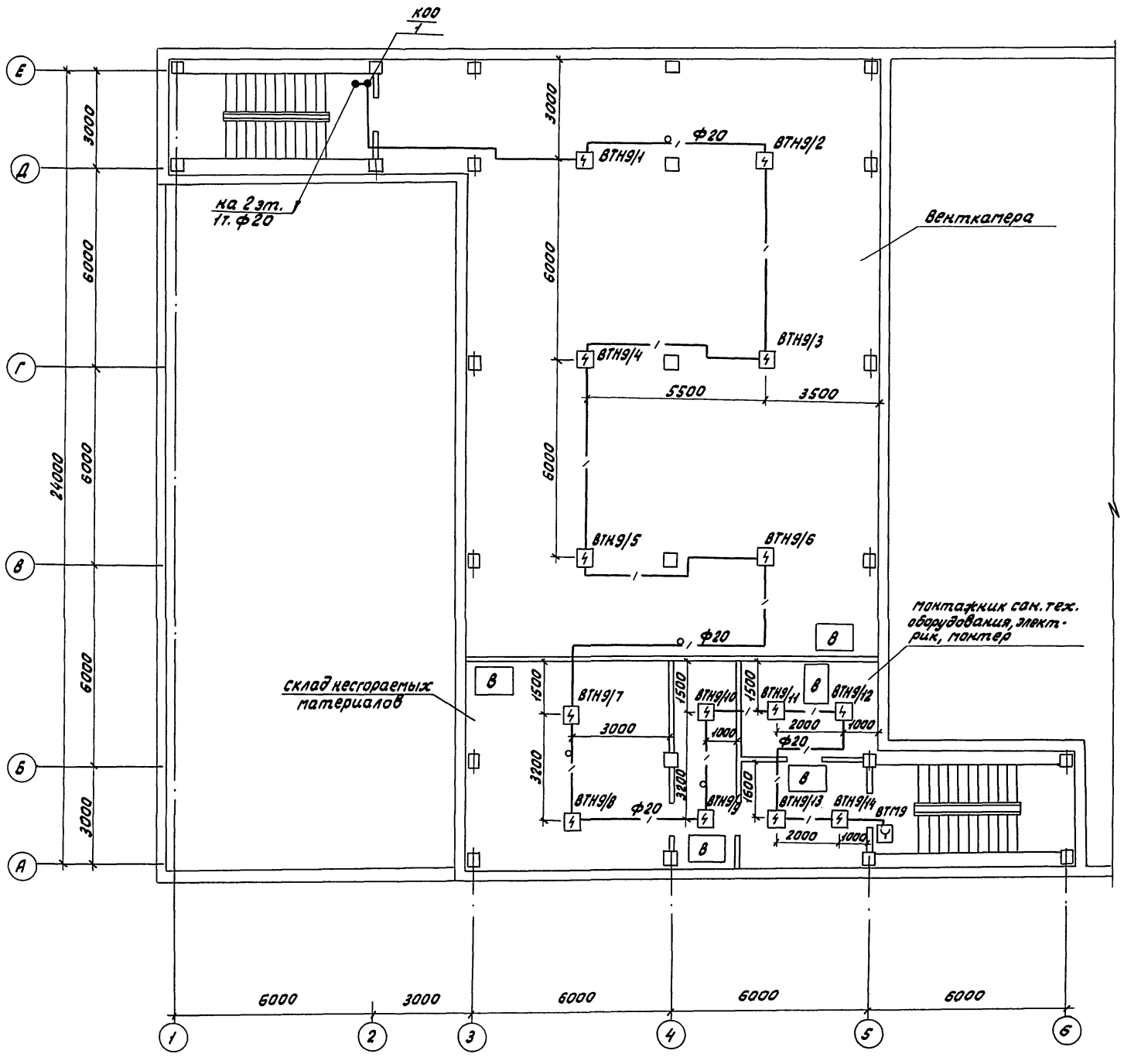

Данный чертеж рассматривать совместно со схемой электрической соединений лист 8

						416-3-29с.91-АПЖ2			
Привязан.			Нач.отд.	Волков		11.89	Районный информационно-вычислительный центр I группы в железобетонных конструкциях для сейсмических районов	Стадия: Р	Лист: 6	Листов:
			Н.контр.	Глотова						
			Гл.спец.	Глотова			Расстановка оборудования и разводка электросети на плане 3 этажа	СПКБ „Спецавтоматика"		
			Рук.гр.	Червоткин		11.89				
Инв.№			Инж.	Побережец		11.91				

Инв.№ подл. | Подпись и дата | Взам.инв.№

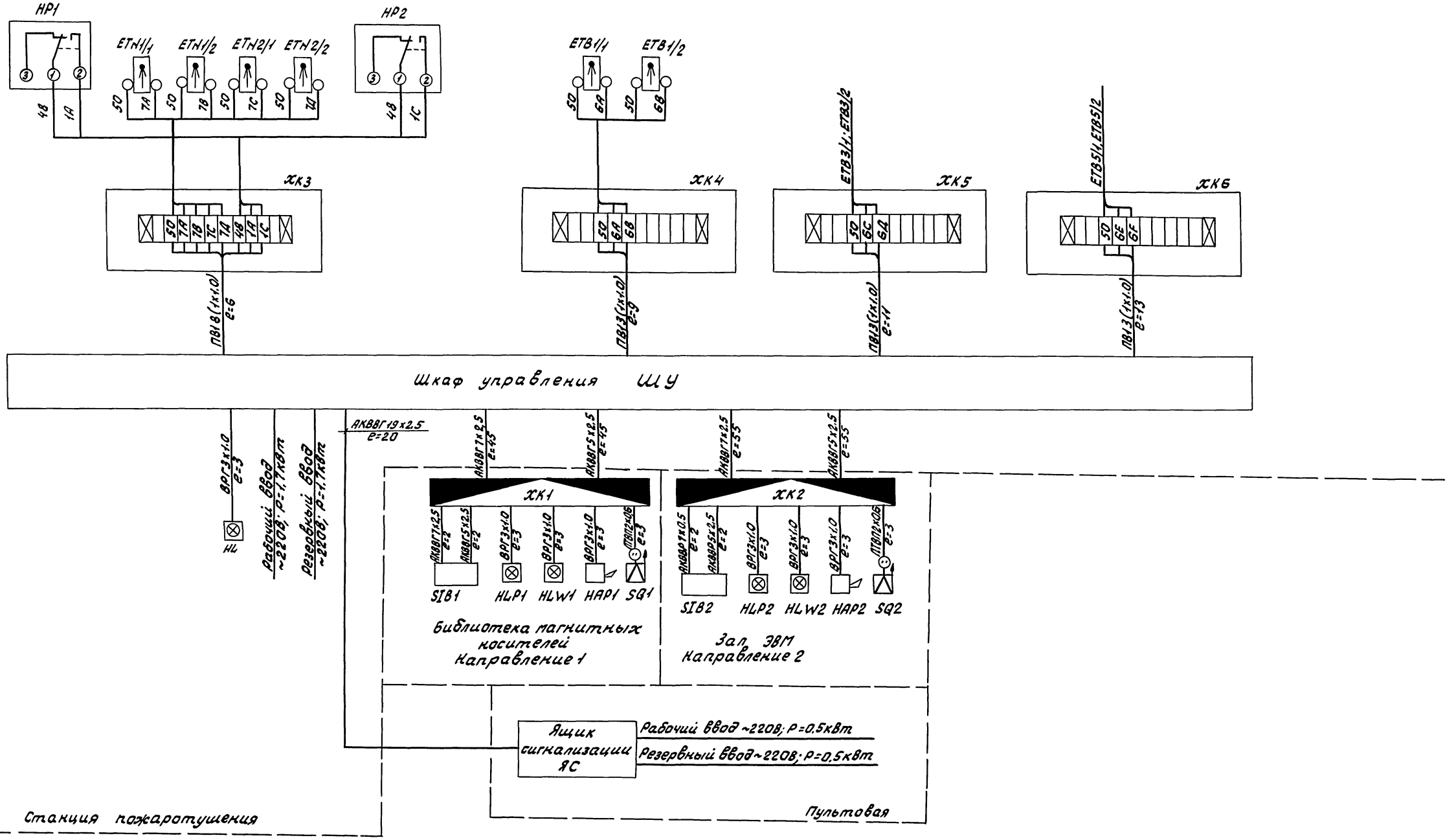

					416-3.29с.91-АПЖ2	
Привязан	Нач.отд.	Волков		11.91	Районный информационно-вычислительный центр I группы в железобетонных конструкциях для сейсмических районов	Стадия: Р; Лист: 7; Листов:
	Гл.спец.	Глотова				
	Н.контр.	Глотова				
	Рук.гр.	Черваткин		11.91	Схема электрическая соединений (начало)	СПКБ „Спецавтоматика"
	Инж.	Побережец		11.91		
Инв.№	Инж.	Козлова				

Инв.№подл. | Подпись и дата | Взам.инв.№

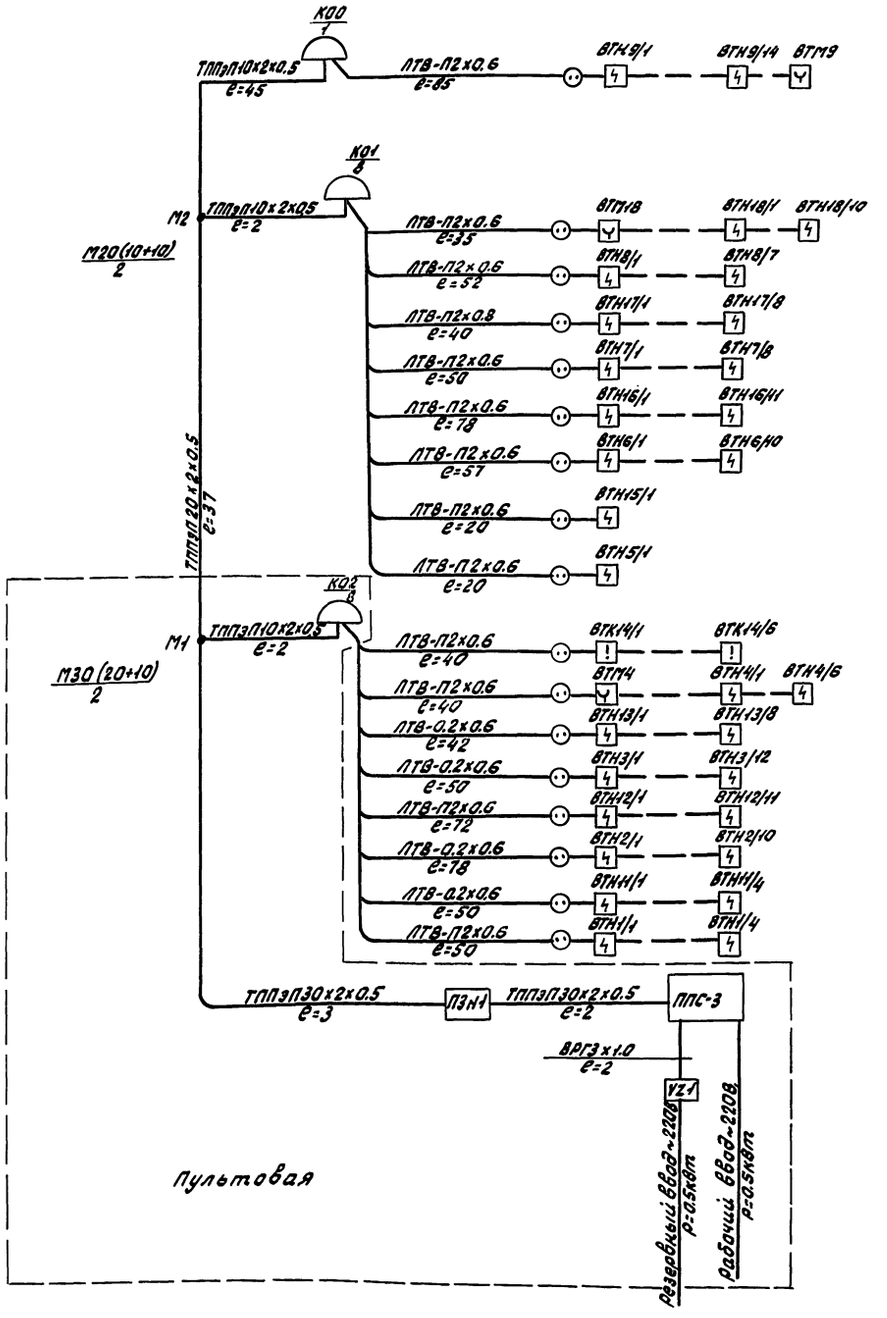

№№ луча	Наименование помещений	№ этажа
9	Помещения 3-го этажа	3 этаж
18	АХО, бухгалтерия, касса, экономист по планированию, начальник ВЦ	2 этаж
8	Коридор, заместитель начальника ВЦ, секретарь-машинистка	
17	Коридоры, холл, архив	
7	Картотека, залы микро ЭВМ, комната совещаний	
16	Отделы проектирования, коридоры, производственное бюро по статистике	
6	Заведующий отделом обслуживания микро ЭВМ, заведующий отделом статотчетности, производственное бюро по статистике	
15	Библиотека магнитных носителей	
5	Библиотека магнитных носителей	
14	Буфет, подсобные помещения	1 этаж
4	Станция газового пожаротушения, бюро ловителей, статистических материалов, электрощитовая, бюро оперативной полиграфии	
13	Коридоры, тепловой пункт, МОП	
3	Пультовая, вестибюль, коридор, ЗИП, гардероб	
12	Отдел кадров, картотека отдела эксплуатации, заведующий отделом эксплуатации, коридоры	
2	Отделы техобслуживания, заведующий отделом, отдел эксплуатации, отдел эксплуатации ЭВМ	
11	Залы ЭВМ	
1	Залы ЭВМ	

						416-3-29с.91-АПЖ2	
Привязан			Начальн.	Волков		Районный информационно-вычислительный центр I группы в железобетонных конструкциях для сейсмических районов	Стадия: Р; Лист: 8; Листов:
			Н.контр.	Глотова			
			Гл.спец.	Глотова			
			Рук.гр.	Чеботкин	11.91	Схема электрическая соединений (продолжение)	СПКБ „Спецавтоматика"
Инв.№			Инж.	Побережец	10.91		

Инв.№подл. | Подпись и дата | Взам.инв.№

Поз. обозначения	Наименование	Кол.	Примечание
VZ1	Выпрямитель стабилизированный		
	КВ-24-01ТУ25-7209.0005-88	1	
ППС-3	Концентратор сигнально-пуско-		
	вой пожарный ППК ПО 19-20-2	1	
ВТН1/1...ВТН1/4;	Извещатель пожарный дымовой		
ВТН11/1...ВТН11/4			
ВТН2/1...ВТН2/10	ДИП-2 ТУ25-7709.002-86		
ВТН12/1...ВТН12/4			
ВТН3/1...ВТН3/12;			
ВТН13/1...ВТН13/3;			
ВТН4/1...ВТН4/6;			
ВТН5/1; ВТН15/1,			
ВТН6/1...ВТН6/10			
ВТН16/1...ВТН16/11			
ВТН7/1...ВТН7/8;			
ВТН17/1...ВТН17/8;			
ВТН8/1...ВТН8/7;			
ВТН18/1...ВТН18/10			
ВТН9/1...ВТН9/14,		125	
ВТК14/1...	Извещатель пожарный тепловой		
ВТК14/6	ИП-105 12.МО.082.033ТУ	6	
ВТМ4, ВТМ18,	Извещатель пожарный ручной		
ВТМ9			
	ИПРУХЛ2 ЕУ2 402.004ТУ	3	
R1...R9	Резистор МЛТ-0.25-11 ком+-5%		
	ОЖО.467.180ТУ	9	
ШУ	Шкаф управления основной		
	на 5 направлений 6 баллонов		
	Ш 9703-3044А	1	
ЯС	Ящик сигнализации основной		
	на 5 направлений		
	Я 9702-3044а	1	

Поз. обозначения	Наименование	Кол.	Примечание
SIB1, SIB2	Щиток дистанционного		
	управления ПКУ15-21.231-40У3;		
	N4 ТУ16-526.33-83	2	
	Аппаратура устанавливаемая		
	по месту		
HLW1,	Световой указатель подъездов		Сделать надпись
HLW2	V=220В; 25Вт; СУП-М		„Газ- не входить!"
	ТУ36.101-82	2	
HLP1,	Световой указатель подъездов		Сделать надпись
HLP2	V=220В; 25Вт; СУП-М		„Газ-Уходи!"
	ТУ36.101-82	2	
HL	Световой указатель подъездов		Сделать надпись
	V=220В; 25Вт; СУП-М		„Станция пожаротушения"
	ТУ36.101-82	1	
HAP1, HAP2	Сирена сигнальная V=220В		
	40Вт, СС-1 ТУ25.05.1044-76	2	
SQ1, SQ2	Сигнализатор СМК-1		
	ТУ 25-04.3274-77	2	

				416-3-29с. 91-АПЖ2			
Привязан							
		Нач.отд.	Волков	11.91	Районный информационно-вычислительный центр I группы в железобетонных конструкциях для сейсмических районов	Стадия: Р	Лист: 9	Листов:
		Н.контр.	Глотова				
		Гл.спец.	Глотова				
		Рук.гр.	Червоткин	11.91	Схема электрическая соединений (окончание)	СПКБ „Спецавтоматика"	
Инв.№		Ин.ж.	Побережец	10.91			

25075-04 18

Инв.№ подл. | Подпись и дата | Взам.инв.№

ХТ1

Цепь	Конт.	
− Линия1	1	Луч1
− Линия11	2	
+ Линия1	3	
+ Линия11	4	Луч11
− Линия2	5	
− Линия12	6	Луч2
+ Линия2	7	
+ Линия12	8	Луч12
− Линия3	9	
− Линия13	10	Луч3
+ Линия3	11	
+ Линия13	12	Луч13
− Линия4	13	
− Линия14	14	Луч4
+ Линия4	15	
+ Линия14	16	Луч14
− Линия5	17	
− Линия15	18	Луч5
+ Линия5	19	
+ Линия15	20	Луч15

ХТ2

Цепь	Конт.	
− Линия6	1	Луч6
− Линия16	2	
+ Линия6	3	
+ Линия16	4	Луч16
− Линия7	5	
− Линия17	6	Луч7
+ Линия7	7	
+ Линия17	8	Луч17
− Линия8	9	
− Линия18	10	Луч8
+ Линия8	11	
+ Линия18	12	Луч18
− Линия9	13	
− Линия19	14	Луч9
+ Линия9	15	
+ Линия19	16	
− Линия10	17	
− Линия20	18	
+ Линия10	19	
+ Линия20	20	

к ПЗ

ХТ3

Цепь	Конт.
− АСПТ1	1
− АСПТ11	2
+ АСПТ1	3
+ АСПТ11	4
− АСПТ2	5
− АСПТ12	6
+ АСПТ2	7
+ АСПТ12	8
− АСПТ3	9
− АСПТ13	10
+ АСПТ3	11
+ АСПТ13	12
− АСПТ4	13
− АСПТ14	14
+ АСПТ4	15
+ АСПТ14	16
− АСПТ5	17
− АСПТ15	18
+ АСПТ5	19
+ АСПТ15	20

к ЯС

ХТ4

Цепь	Конт.
− АСПТ6	1
− АСПТ16	2
+ АСПТ6	3
+ АСПТ16	4
− АСПТ7	5
− АСПТ17	6
+ АСПТ7	7
+ АСПТ17	8
− АСПТ8	9
− АСПТ18	10
+ АСПТ8	11
+ АСПТ18	12
− АСПТ9	13
− АСПТ19	14
+ АСПТ9	15
+ АСПТ19	16
− АСПТ10	17
− АСПТ20	18
+ АСПТ10	19
+ АСПТ20	20

ХТ5

Цепь	Конт.	
Пожар	1	В схему отключения вентиляции
Не исправ.	2	
Пожар	3	
Не исправ.	4	
Пожар	5	
Не исправ.	6	
Оповещ.	7	
Оповещ.	8	
Оповещ.	9	
Оповещ.	10	
Оповещ.	11	
Оповещ.	12	
	13	
	14	
Резерв-24В	15	KVZ
Резерв+24В	16	
	17	
	18	
220В, 50Гц	19	Рабочий ввод
220В, 50Гц	20	Р=0,05 кВт

Распайка колодок ХТ1... ХТ5

1	2
3	4
5	6
7	8
9	10
11	12
13	14
15	16
17	18
19	20

Схема подключения пожарных извещателей в луч приборов

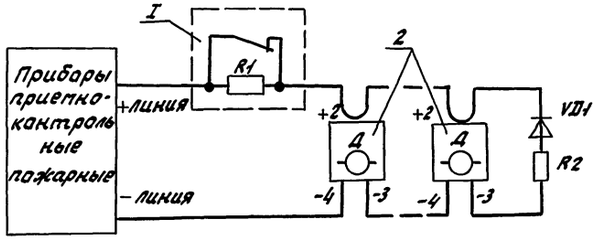

I- извещатель с нормально-замкнутыми контактами (ИП-105, ИПР)
2-извещатель ИП212-2 (ДИП-2)
R1-резистор МЛТ-0,25-11кОм ±5% -Д1 ОЖО.467.180ТУ.
R2-резистор МЛТ-0,25-4,3кОм ±5%-Д1 ОЖО.467.180ТУ
VD1-диод полупроводниковый КД521А ЭР3 362.035ТУ или любой кремниевый диод с обратным током не более 10мкА и с обратным напряжением не менее 50В.

Для отключения вентиляции в защищаемых помещениях и включения тревожной сигнализации можно использовать переключающие контакты реле К3 (типа РЭН18 РА0.450.015ТУ рх. 4.564.713п):

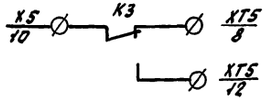

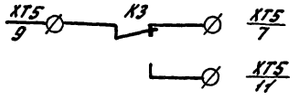

Инв.№ подл. | Подпись и дата | Взам. инв.№

Привязан				416-3-29с. 91-АПЖС2	
Нач.отд.	Волков		11.91	Районный информационно-вычислительный центр I группы железобетонных конструкциях для сейсмических районов	Стадия: Р; Лист: 10; Листов:
Н.контр.	Глотова				
Гл.спец.	Глотова			Схема подключения аппаратуры к концентратору	СПКБ „Спецавтоматика"
Рук.гр.	Чарботкин		11.91		
Инж.	Побережец		10.91		
Инв.№					

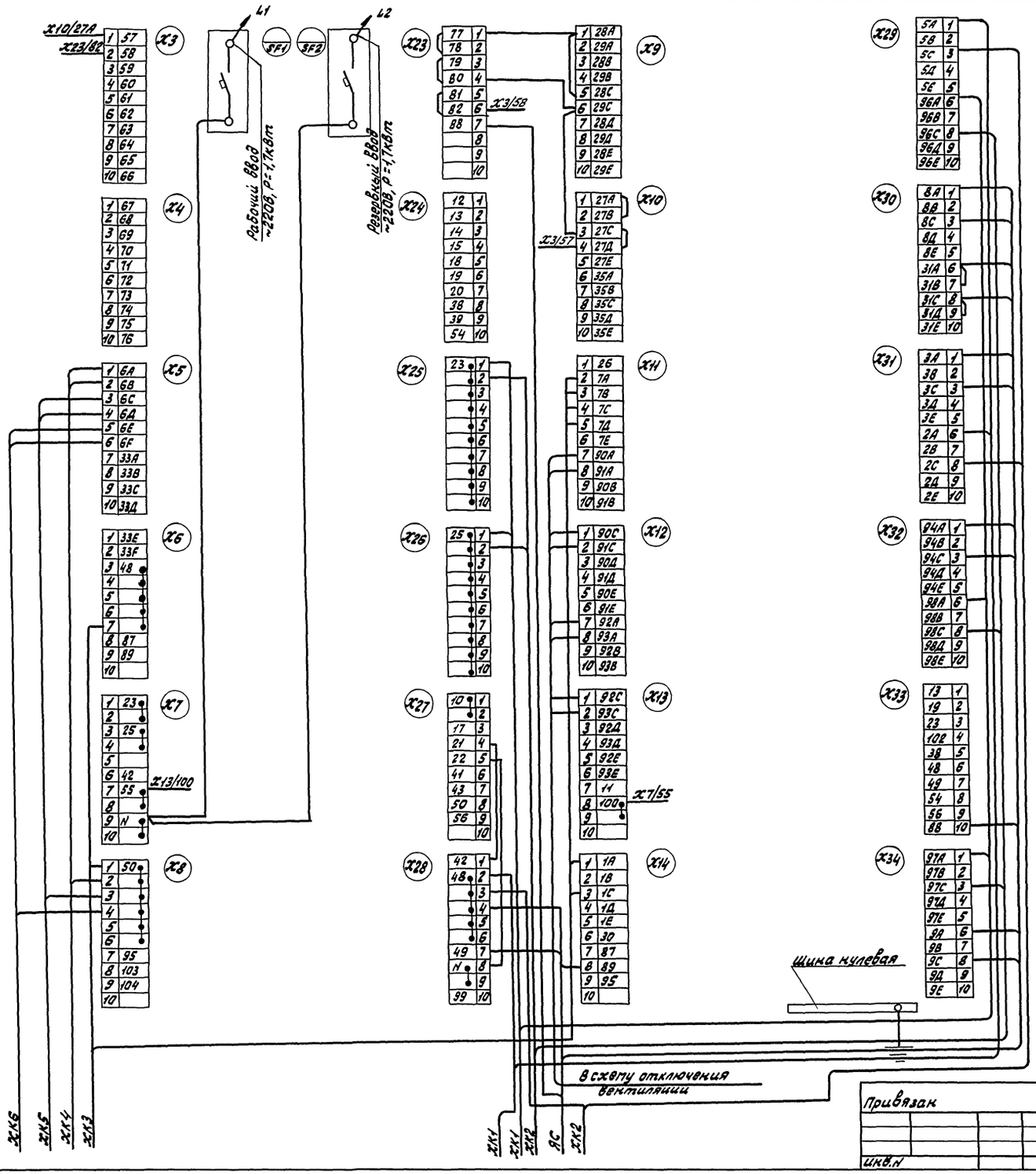

					416-3-29с. 91-АПЖС2		
Привязан							
Инв.№							
	Нач.отд	Волков		11.91	Районный информационно-Вычислительный центр 1 группы в железобетонных конструкциях для сейсмических районов	Стадия: Р	Лист: 11	Листов:
	Н.контр.	Глотова						
	Гл.спец.	Глотова						
	Рук.гр.	Черваткин		11.91	Схема электрическая подключений ШУ	СПКБ „Спецавтоматика"		
	Инж.	Побережец		11.91				
	Инж.	Козлова						

Инв.№ подл. | Подпись и дата | Взам. инв.№

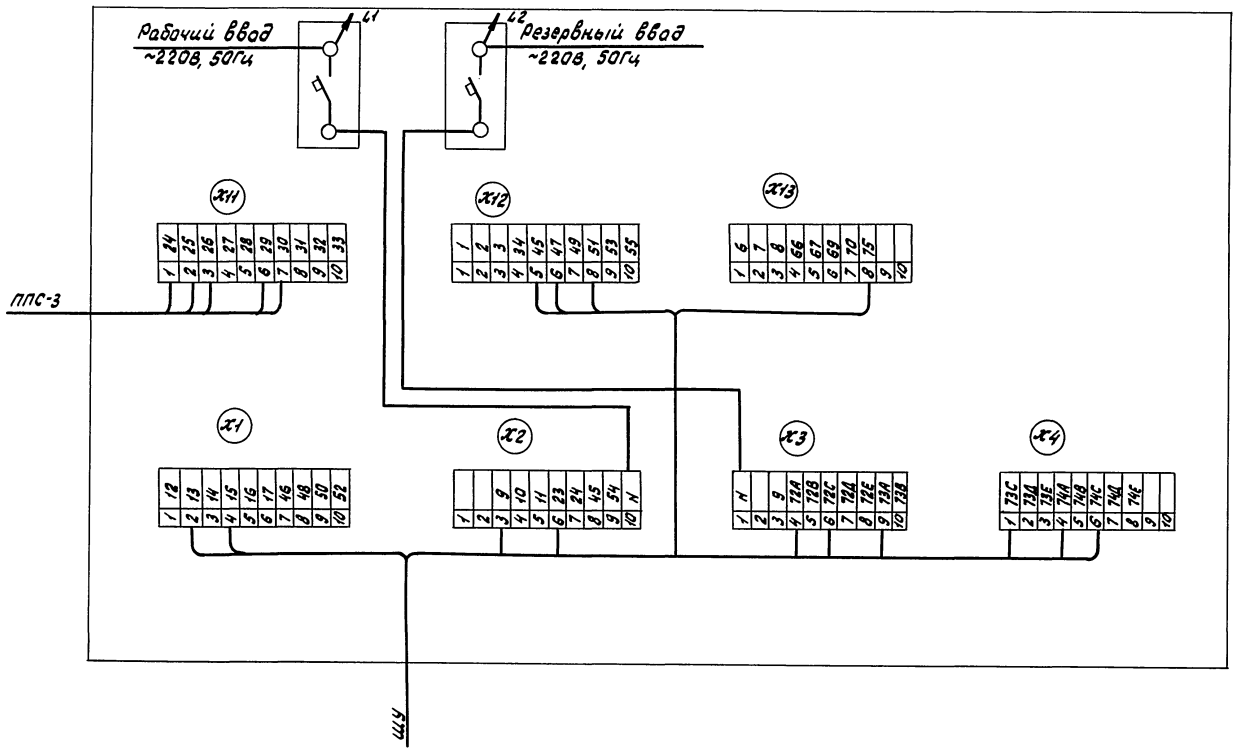

					41Б-3-29с.91-АПЖ2
Привязан	Нач.отд	Волков		11.91	Районный информационно-вычислительный центр 5 группы в железобетонных конструкциях для сейсмических районов
	Н.контр	Глотова			Стадия: Р; Лист: 12; Листов:
	Гл.спец.	Глотова			
	Рук.гр.	Черваткин		11.91	Схема электрическая подключений ЯС
	Инж.	Побережец		11.91	СПКБ „Спецавтоматика"
Инв.№	Инж.	Козлова			

Инв.№подл. | Подпись и дата | Взам.инв.№

Пост управления SIB1

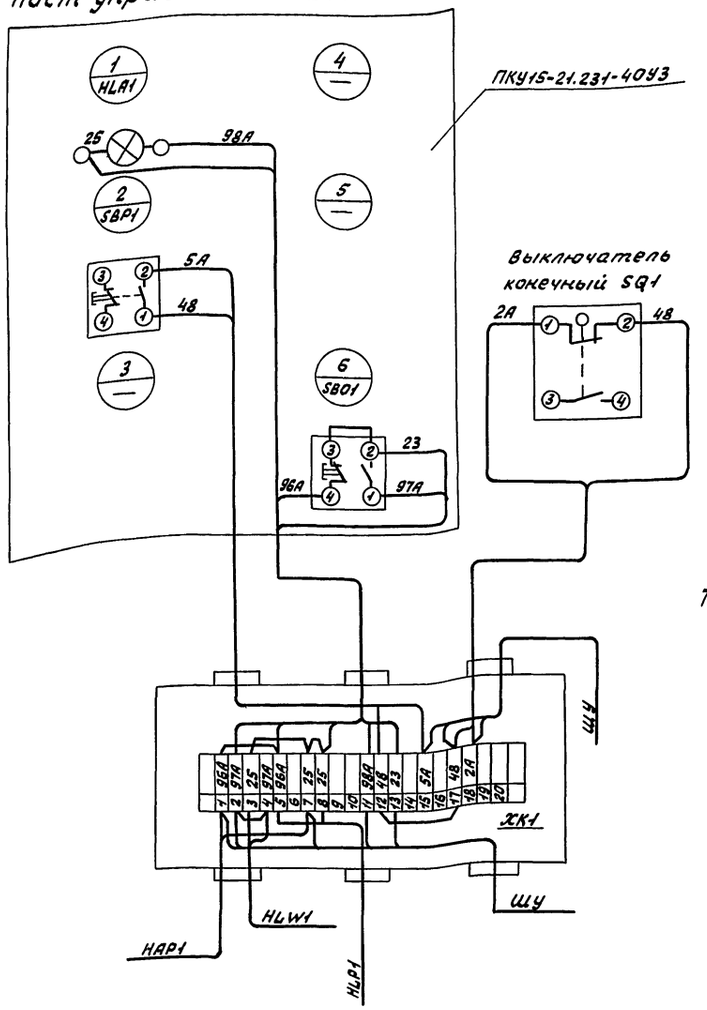

Таблица монтажных подсоединений постов управления

Обозначение на ПКУ	SIB1			SIB2	
	Обозначение по схеме	NN клемм	Маркировка проводов	Обозначение по схеме	Маркировка проводов
N1-"АСТМ", "220В" "Автоматика отключена"	HLA1	—	25	HLA2	25
		—	98A		98C
N2-"КЕ011", "Исп.2", "Ч" "Пуск"	SBP1	1	48	SBP2	48
		2	5A		5C
N3-Заглушка	—	—	—	—	—
N4-Заглушка	—	—	—	—	—
N5-Заглушка	—	—	—	—	—
N6-"ПЕ031", "Исп.1" "Опробование сигнализации"	SB01	1	97A	SB02	97C
		2	23		23
		3	—		—
		4	96A		96C

Таблица монтажных подсоединений внешней сигнализации

ХК1			ХК2	
Обозначение	NN клемм	Маркировка проводов	Обозначение	Маркировка проводов
HLW1	3	25	HLW2	25
	4	97A		97C
HAP1	5	96A	HAP2	96C
	8	25		25
HLP1	1	96A	HLP2	96C
	7	25		25
SQ1	17	48	SQ2	48
	18	2A		2C

1. При монтаже SIB использовать данный чертеж. Переключатель ПЕ031 переставить с 5 позиции на 6, ПЕ011-исключить.
2. Для кнопки „Пуск" предусмотреть толкатель красного цвета и закрыть скобой.

					416-3-29с.91-АПЖС2
Привязан		Нач.отд.	Волков		11.91
		Н.контр.	Глотова		
		Гл.спец.	Глотова		
		Рук.гр.	Червоткин		11.91
Инв.№		Инж.	Козлова		

Районный информационно-вычислительный центр Госгражданстроя для сейсмических районов

Посты управления

Стадия	Лист	Листов
Р	13	

СПКБ „Спецавтоматика"

Инв.№подл. | Подпись и дата | Взам.инв.№

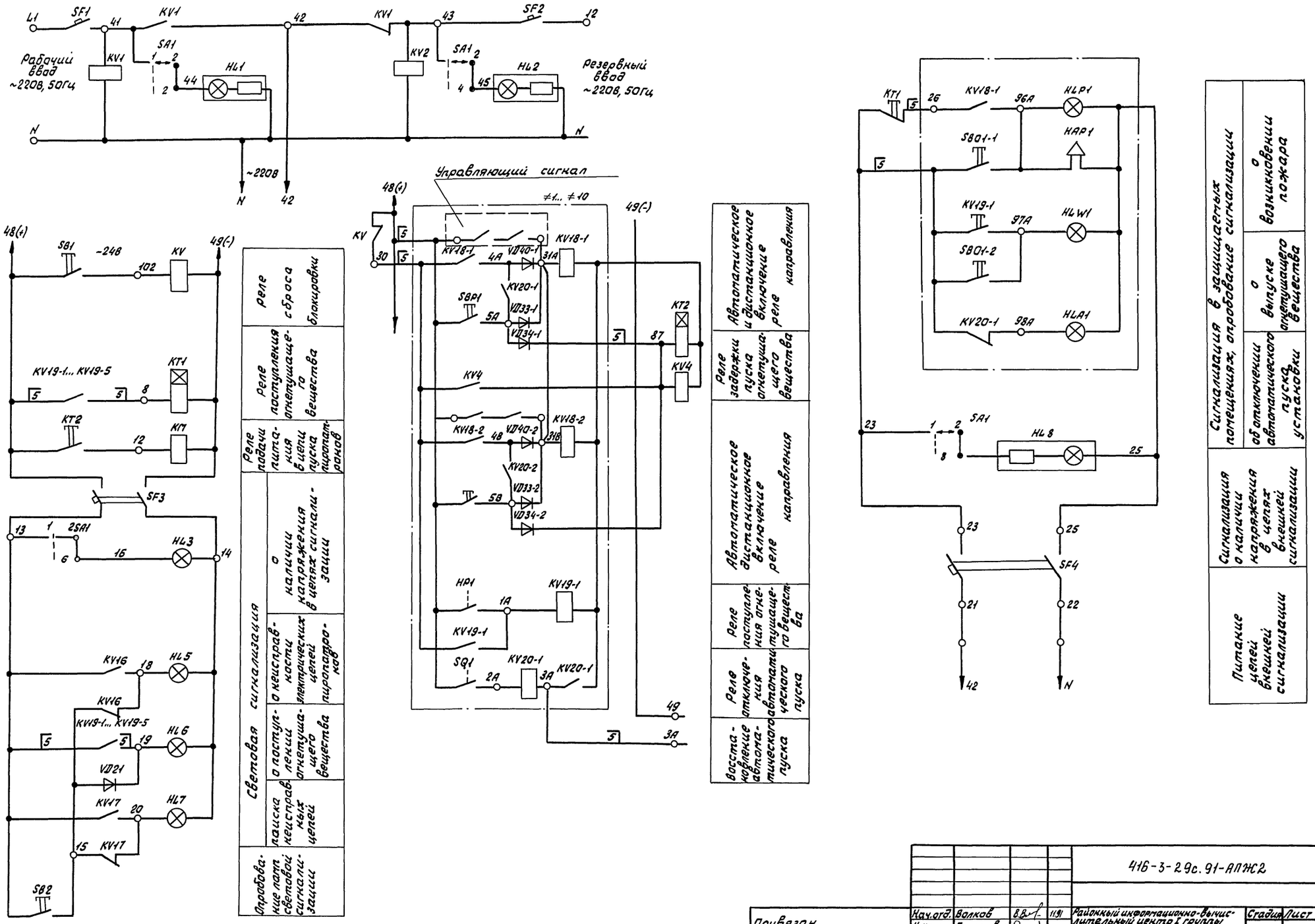

Привязан	Нач.отд.	Волков		11.91	Районный информационно-вычислительный центр I группы в железобетонных конструкциях для сейсмических районов	Стадия	Лист	Листов
	Н.контр.	Глотова				Р	14	
	Гл.спец.	Глотова						
	Рук.гр.	Черботкин		11.91	Схема электрическая принципиальная управления и контроля (начало)	СПКБ „Спецавтоматика"		
	Инж.	Побережец		11.91				
Инв.№	Инж.	Федосова		11.91				

416-3-29с.91-АПЖС2

25075-04 23

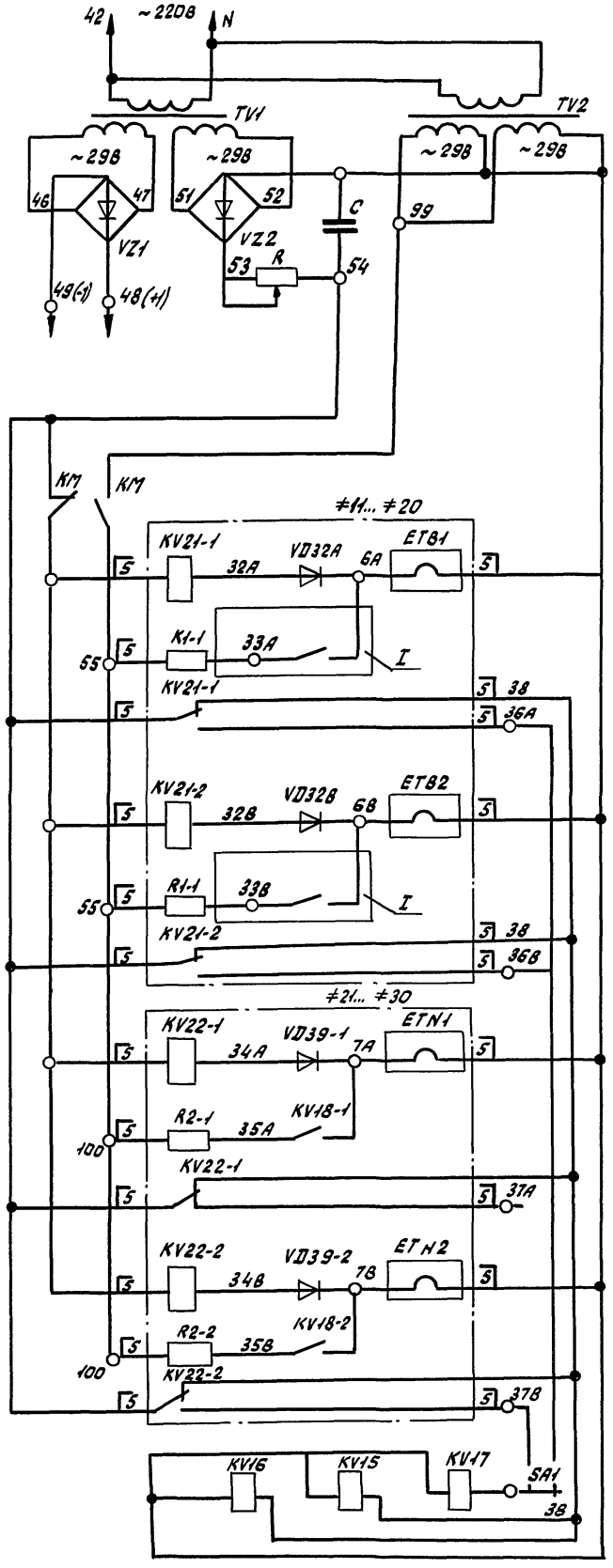

Электропитание цепей подрыва и контроля пиропатронов и цепей управлений

Контроль и подрыв пиропатронов

баллонов

направлений

Переключатель поиска промежуточного контроля

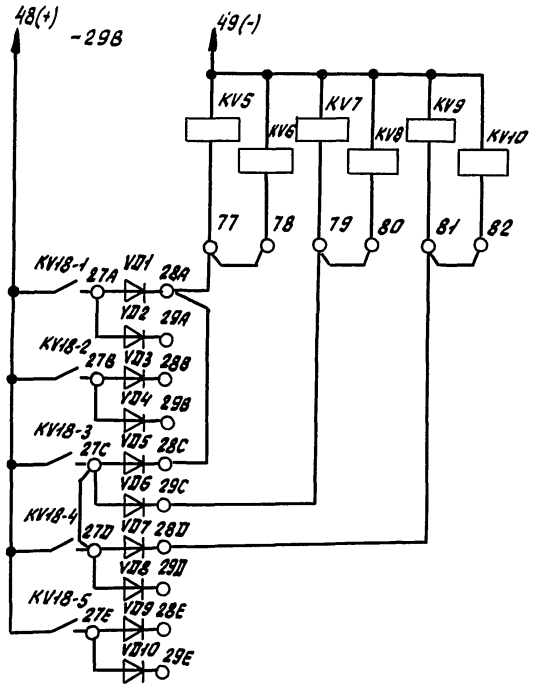

Включение промежуточных реле пуска баллонов с рабочим запасом огнетушащего вещества

Контакты используемые в других схемах

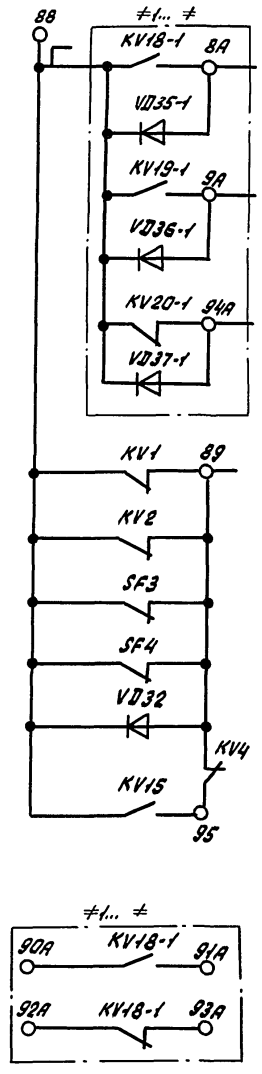

в схему сигнализации

в схему управления технологическим, электротехническим и др. оборудованием

Обозначение электрических цепей подрыва пиропатронов направлении и баллонов

Номер функциональной группы	Обозначение пиропатрона	Маркировка цепи	Обозначение контакта
11	ETB1/1	33A – 6A	KV5
12	ETB1/2	33B – 6B	KV6
13	ETB3/1	33C – 6C	KV7
14	ETB3/2	33D – 6D	KV8
15	ETB5/1	33E – 6E	KV9
16	ETB5/2	33F – 6F	KV10
21	ETN1/1	35A – 7A	KV18-1
22	ETN1/2	35B – 7B	KV18-2
23	ETN2/1	35C – 7C	KV18-3
24	ETN2/2	35D – 7D	KV18-4

Инв.№ подл. | Подпись и дата | Взам.инв.№

Привязан

Инв.№

Нач.отд.	Волков		11.91
Н.контр.	Глотова		
Гл.спец.	Глотова		
Рук.гр.	Черваткин		11.91
Инж.	Побережец		10.91
Инж.	Федосова		

416-3-29с.91-АПЖ2

Районный информационно-вычислительный центр I группы в железобетонных конструкциях для сейсмических районов

Схема электрическая принципиальная управления и контроля (продолжение)

Стадия	Лист	Листов
Р	15	

СПКБ „Спецавтоматика"

25075-04 24

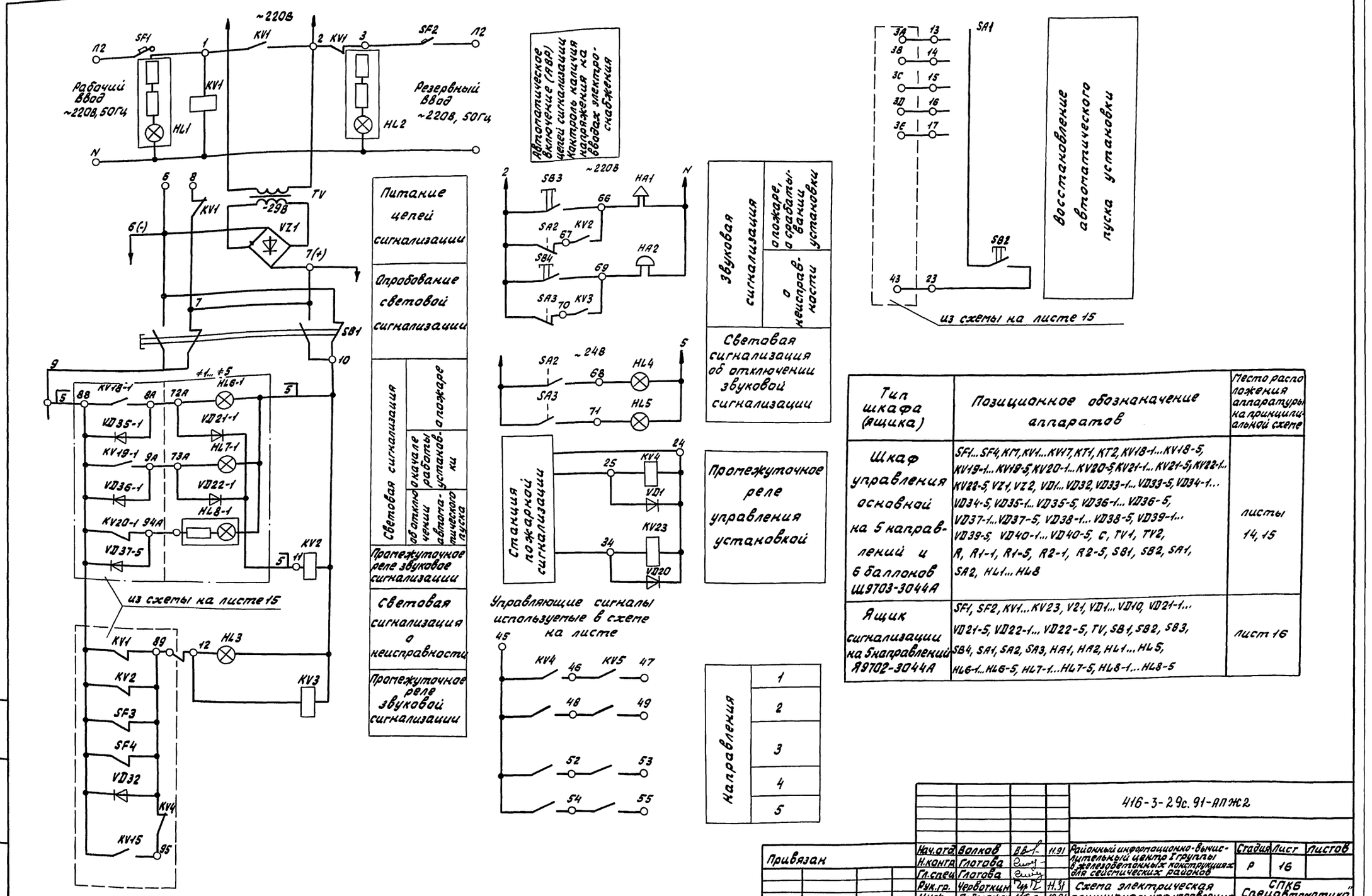

Тип шкафа (ящика)	Позиционное обозначение аппаратов	Место расположения аппаратуры на принципиальной схеме
Шкаф управления основной на 5 направлений и 6 баллонов Ш9703-3044А	SF1...SF4, KM, KV1...KV17, KT1, KT2, KV18-1...KV18-5, KV19-1...KV19-5, KV20-1...KV20-5, KV21-1...KV21-5, KV22-1...KV22-5, VZ1, VZ2, VD1...VD32, VD33-1...VD33-5, VD34-1...VD34-5, VD35-1...VD35-5, VD36-1...VD36-5, VD37-1...VD37-5, VD38-1...VD38-5, VD39-1...VD39-5, VD40-1...VD40-5, C, TV1, TV2, R, R1-1, R1-5, R2-1, R2-5, SB1, SB2, SA1, SA2, HL1...HL8	листы 14, 15
Ящик сигнализации на 5 направлений Я9702-3044А	SF1, SF2, KV1...KV23, V21, VD1...VD10, VD21-1...VD21-5, VD22-1...VD22-5, TV, SB1, SB2, SB3, SB4, SA1, SA2, SA3, HA1, HA2, HL1...HL5, HL6-1...HL6-5, HL7-1...HL7-5, HL8-1...HL8-5	лист 16

				416-3-29с.91-АПЖ2			
Привязан	Нач.отд.	Волков		11.91	Районный информационно-вычислительный центр I группы в железобетонных конструкциях для сейсмических районов	Стадия	Лист	Листов
	Н.контр.	Глотова				Р	16	
	Гл.спец.	Глотова						
	Рук.гр.	Червоткин		11.91	Схема электрическая принципиальная управления и контроля (окончание)	СПКБ „Спецавтоматика"		
	Инж.	Побережец		10.91				
Инв.№	Инж.	Федосова						

25075-04 25

Инв.№ подл. | Подпись и дата | Взам.инв.№

Ведомость рабочих чертежей основного комплекта

Лист	Наименование	Примечание
1	Общие данные (начало)	
2	Общие данные (окончание)	
3	Расстановка оборудования и разводка электросети на плане 1 этажа.	
4	Расстановка оборудования и разводка электросети на плане 2 этажа.	
5	Схема электрическая соединений	
6	Схема подключения аппаратуры к прибору „Рубин-6."	

Ведомость ссылочных и прилагаемых документов

Обозначение	Наименование	Примечание
	Ссылочные документы	
ОСТ 25-1241-86	Автоматическая установка пожаротушения, пожарной, охранной и охранно-пожарной сигнализации.	

Ведомость ссылочных и прилагаемых документов

Обозначение	Наименование	Примечание
	Ссылочные документы	
РД 25 953-90	Системы автоматические пожаротушения, пожарной, охранной и пожарно-охранной сигнализации.	
	Обозначения условные и графические	
	Прилагаемые документы	
416-3-29с.91 АУС.СО	Автоматическая установка охранной сигнализации.	
	Спецификация оборудования	
416-3-29с.91 АУС.ВМ	Автоматическая установка охранной сигнализации	
	Ведомость потребности материалов	

Типовой проект разработан в соответствии с действующими нормами и правилами и предусматривает мероприятия, обеспечивающие пожарную безопасность при эксплуатации здания.
Главный инженер проекта В.В. /Волков/

Инв.№ подл. | Подпись и дата | Взам.инв.№

Привязан

Инв.№

416-3.29с.91-АУС

					Районный информационно-вычислительный центр 1 группы в железобетонных конструкциях для сейсмических районов	Стадия	Лист	Листов
Нач.отд.	Волков			11.91		Р	1	
Гл.спец.	Глотова							
Н.контр.	Глотова							
Рук.гр.	Чеботкин			11.91	Общие данные (начало)	СПКБ „Спецавтоматика"		
Инж.	Побережец			10.91				

Условные обозначения и изображения

Наименование	Обозначение на плане	Обозначение на схеме
Сигнализатор СПК-1	ВОВ	ВОВ
Провод НВП	НВП	НВП
Фольга		Ф

Основные показатели автоматической установки охранной сигнализации

Номер шлейфа	Наименование защищаемых помещений	Защищаемая площадь, м²	Вид защиты	Извещатель, датчик: Тип	Кол.	Приемная станция: Тип	Кол
1	1 этаж	10	Охранная сигнализация	СПК-6	4	Рубин-6	1
2		30			15		
3		12			1		
4		12			1		
5		80			13		
6		95			16		
7		110			12		
8	2 этаж	18			7		

Указания к проекту

Установка охранной сигнализации предназначена для регистрации нарушения блокируемых конструкций здания.

Установка состоит из:

датчиков, реагирующих на открывание дверей и окон СПК-1;

алюминиевой фольги, сигнализирующей на разбитие стекла;

проводов НВП-0,2, предназначенных для блокировки деревянных конструкций дверей на пролом; прибора „Рубин-6" (ППКО ПО 10-4064-20-2);

соединительных линий между датчиками и прибором „Рубином-6"

Инв.№ подл. | Подпись и дата | Взам.инв.№

Привязан					416-3.29с.91-АУС	
	Нач.отд.	Волков		11.91	Районный информационно-вычислительный центр I группы в железобетонных конструкциях для сейсмических районов	Стадия: Р; Лист: 2; Листов:
	Н.контр.	Глогова				
	Гл.спец.	Глогова				
	Рук.гр.	Черноткин		11.91	Общие данные (окончание)	СПКБ „Спецавтоматика"
Инв.№	Инж.	Назлова				

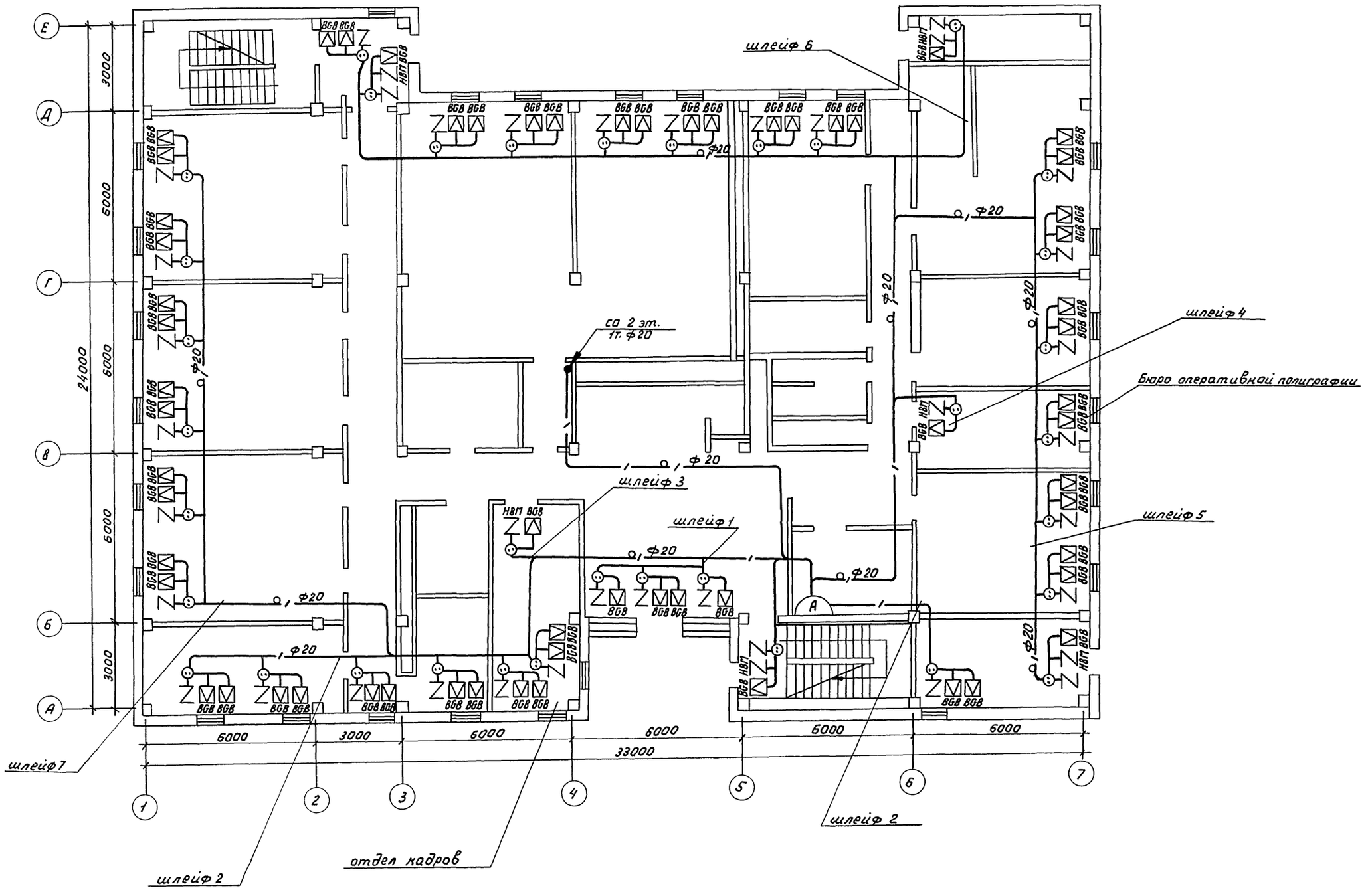

Данный чертеж рассматривать совместно со схемой электрической соединений лист 5

Инв.№ подл. | Подпись и дата | Взам.инв.№

Привязан				416-3.29с.91-АУС	
	Нач.отд	Волков		11.91	Районный информационно-вычислительный центр I группы в железобетонных конструкциях для сейсмических районов
	Н.контр.	Глотова			Стадия: Р; Лист: 3; Листов:
	Гл.спец.	Глотова			Расстановка оборудования и разводка электросети на плане 1 этажа
Инв.№	Рук.гр.	Черваткин		11.91	СПКБ „Спецавтоматика"
	Инж.	Побережец		11.91	

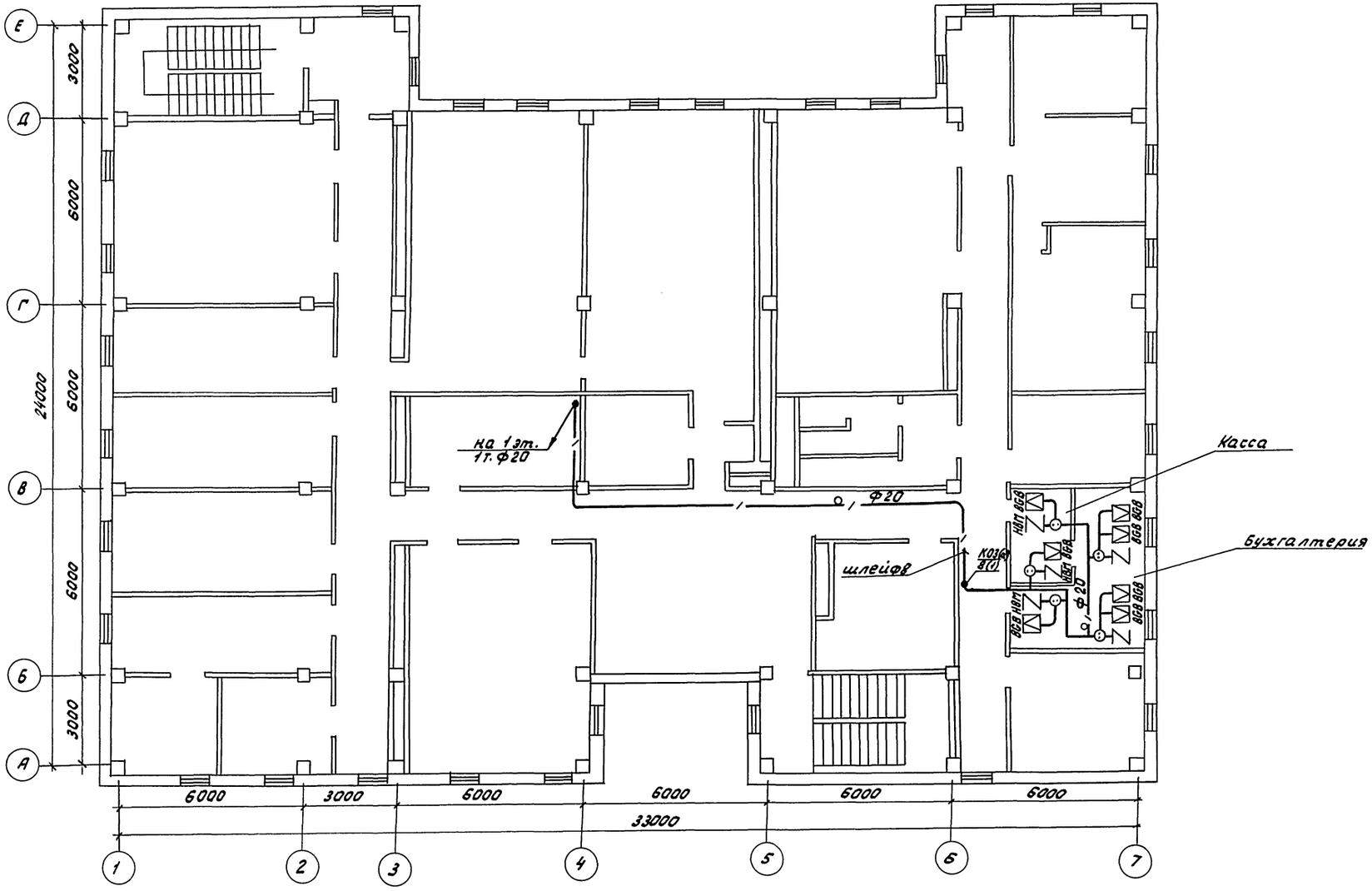

Данный чертеж рассматривать совместно со схемой электрической соединений лист 5

					416-3.29с.91-АУС
Привязан					Районный информационно-вычислительный центр I группы в железобетонных конструкциях для сейсмических районов
	Нач.отд.	Волков		11.91	Стадия: Р; Лист: 4; Листов:
	Н.контр.	Глотова			
	Гл.спец.	Глотова			
	Рук.гр.	Червоткин		11.91	Расстановка оборудования и разводка электросети на плане 2 этажа
Инв.№	Инж.	Побережец		11.91	СПКБ „Спецавтоматика"

Инв.№ подл. | Подпись и дата | Взам.инв.№

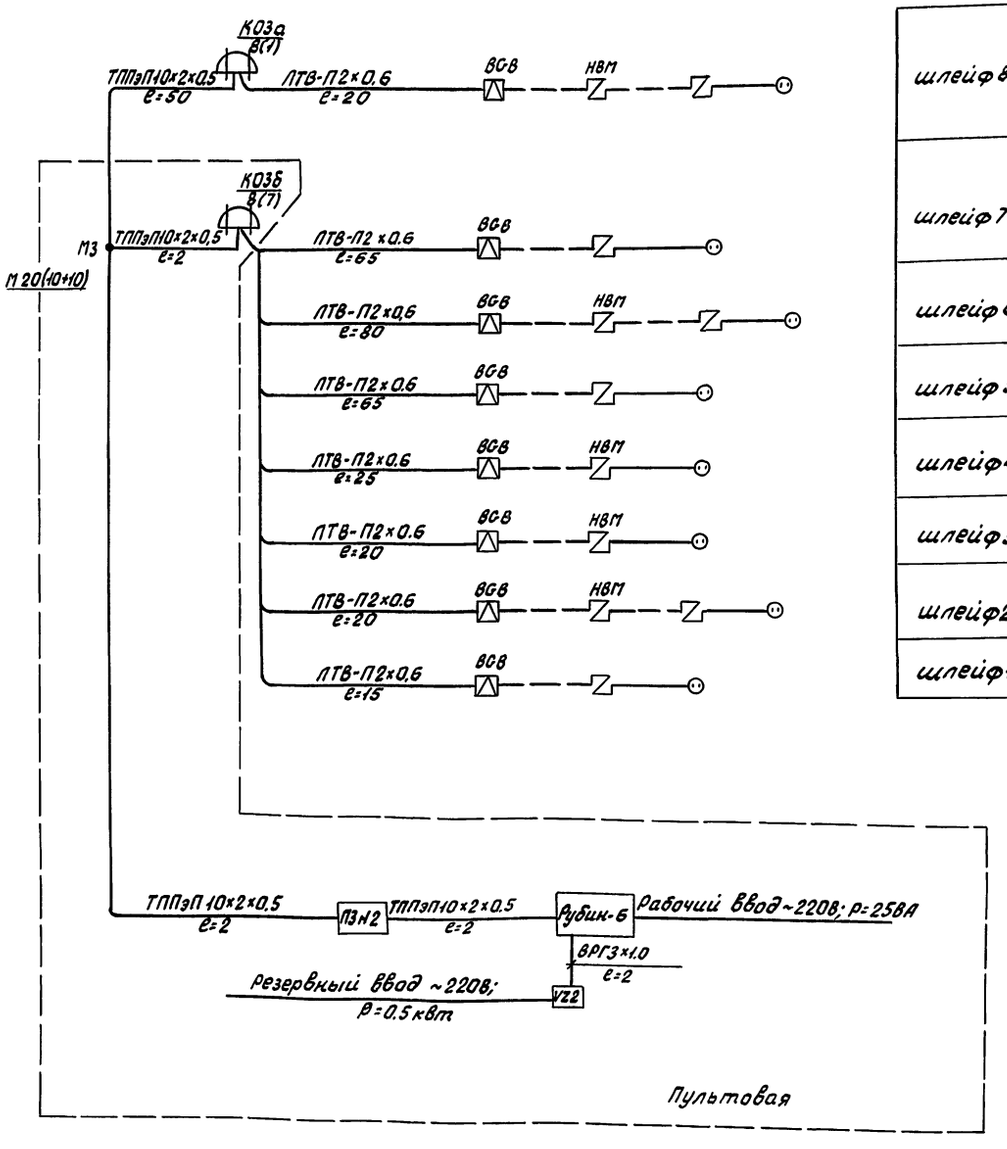

шлейф 8	касса бухгалтерия	2 этаж
шлейф 7	окна оси 6÷Д; 1	1 этаж
шлейф 6	окна, дверь оси Д÷Е; 2÷6	
шлейф 5	окна оси 7; А÷Д	
шлейф 4	бюро оперативной полиграфии	
шлейф 3	отдел кадров	
шлейф 2	окна, дверь оси А,Б; 1÷6	
шлейф 1	входная дверь оси Б; 4,5	

Поз. обозначение	Наименование	Кол.	Примечание
VZ2	Выпрямитель стабилизированный КВ-24-01 ТУ25-7209.0005-88	1	
Рубин-6	Прибор приемно-контрольный охранно-пожарный ППКОП010-4064-20-2 Ю22.403.001ТУ	1	
ВСВ	Сигнализатор СПК-1 ТУ25-04.3274-77	69	

Инв.№подл. | Подпись и дата | Взам.инв.№

					416-3.29с.91-АУС	
Привязан						
	Нач.отд.	Волков		11.91	Районный информационно-вычислительный центр 2 группы в железобетонных конструкциях для сейсмических районов	Стадия: Р; Лист: 5; Листов:
	Н.контр.	Глотова				
	Гл.спец.	Глотова		11.91	Схема электрическая соединений	СПКБ „Спецавтоматика"
	Рук.гр.	Чеботкин		11.91		
Инв.№	Инж.	Побережец		10.91		

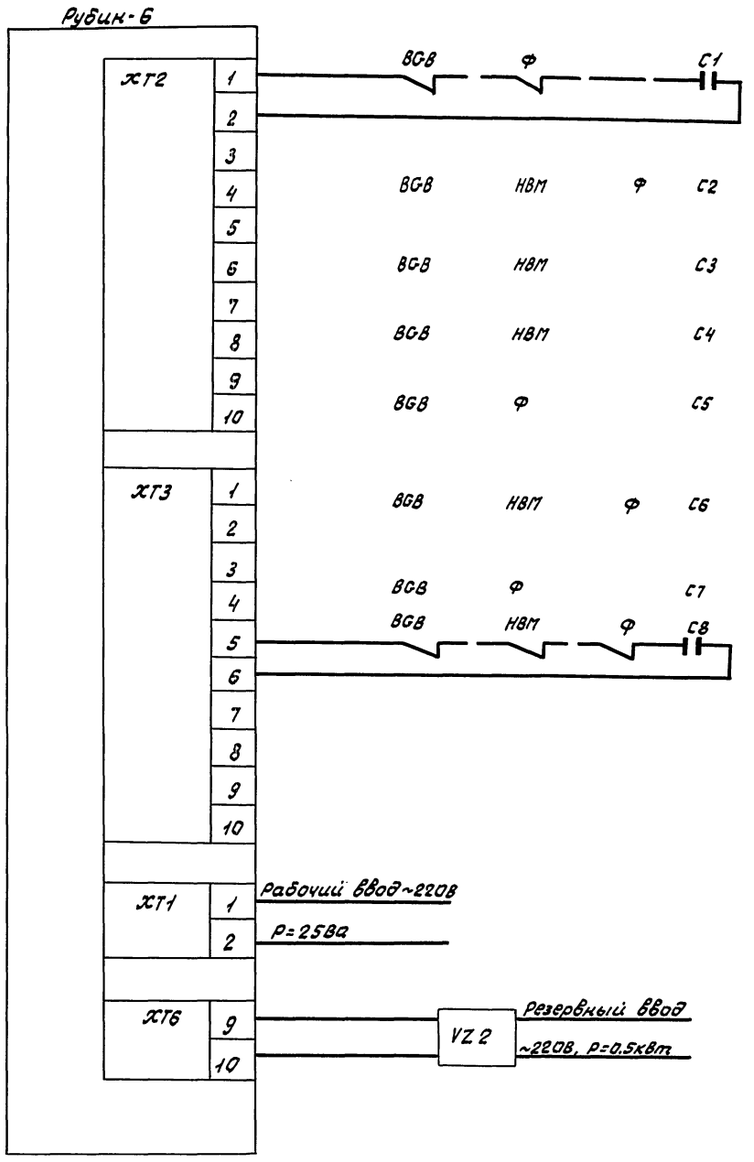

Номера шлейфов	Наименование помещений	
1	Входная дверь оси Б; 4, 5	1 этаж
2	Окна, дверь оси А,Б; 1÷Б	
3	Отдел кадров	
4	Бюро оперативной полиграфии	
5	Окна оси 7, А÷Д	
6	Окна, дверь оси 2÷6; Д÷Е	
7	Окна оси 1; Б÷Д	
8	Касса, бухгалтерия	2 этаж

					416-3-29с. 91-АУС	
Привязан					Районный информационно-вычислительный центр 2 группы в железобетонных конструкциях для сейсмических районов	Стадия: Р; Лист: 6; Листов:
	Нач.отд.	Волков		11.91		
	Гл.спец.	Глотова				
	Н.контр.	Глотова			Схема подключения аппаратуры к прибору Рубик 6	СПКБ „Спецавтоматика"
	Рук.гр.	Чеботкин		11.91		
Инв.№	Инж.	Побережец		11.91		

Подпись и дата | Взам.инв.№ | Инв.№подл.

gost.e-ecolog.ru