ТИПОВОЙ ПРОЕКТ
416-3-29с.91

РАЙОННЫЙ ИНФОРМАЦИОННО-ВЫЧИСЛИТЕЛЬНЫЙ ЦЕНТР I ГРУППЫ В ЖЕЛЕЗОБЕТОННЫХ КОНСТРУКЦИЯХ ДЛЯ СЕЙСМИЧЕСКИХ РАЙОНОВ

АЛЬБОМ 3

ЭМ Силовое электрооборудование стр. 4-24
ЭО Электроосвещение стр. 25-30
СС Связь стр. 31-33

gost.e-ecolog.ru

ТИПОВОЙ ПРОЕКТ
416-3-29 с.91
РАЙОННЫЙ ИНФОРМАЦИОННО-ВЫЧИСЛИТЕЛЬНЫЙ ЦЕНТР I ГРУППЫ
В ЖЕЛЕЗОБЕТОННЫХ КОНСТРУКЦИЯХ ДЛЯ СЕЙСМИЧЕСКИХ РАЙОНОВ
АЛЬБОМ 3

РАЗРАБОТАН:

ВНИПИ статинформ ГОСКОМСТАТА СССР	ЗАМЕСТИТЕЛЬ ДИРЕКТОРА ИНСТИТУТА	А.С. САРКИСЯНЦ
ПРОМСТРОЙПРОЕКТ	ГЛАВНЫЙ ИНЖЕНЕР ПРОЕКТА	Б.Д. АНДРЕЕВ
	ГЛАВНЫЙ ИНЖЕНЕР ИНСТИТУТА	И.Б. ЛЬВОВСКИЙ
	ГЛАВНЫЙ ИНЖЕНЕР ПРОЕКТА	В.С. ВЕСНИК
САНТЕХНИИПРОЕКТ	ГЛАВНЫЙ ИНЖЕНЕР ИНСТИТУТА	А.Я. ШАРИПОВ
	ГЛАВНЫЙ ИНЖЕНЕР ПРОЕКТА	Б.С. МЕТРИК
НПО СПЕЦАВТОМАТИКА	ГЛАВНЫЙ ИНЖЕНЕР ИНСТИТУТА	В.М. НАРИМАНОВ
	ГЛАВНЫЙ ИНЖЕНЕР ПРОЕКТА	В.И. ВОЛКОВ
ВНИПИ ТЯЖПРОМЭЛЕКТРОПРОЕКТ	ГЛАВНЫЙ ИНЖЕНЕР ОТДЕЛЕНИЯ	Л.М. ЦИПЕРОВИЧ
СВЕРДЛОВСКОЕ ОТДЕЛЕНИЕ ГИПРОСВЯЗЬ	ГЛАВНЫЙ ИНЖЕНЕР ПРОЕКТА	А.И. КУЗЬМИН
	ГЛАВНЫЙ ИНЖЕНЕР ИНСТИТУТА	С.И. БЕЛОВ
	ГЛАВНЫЙ ИНЖЕНЕР ПРОЕКТА	Э.В. БАНДЮК
ГИПРОТОРГ	ГЛАВНЫЙ ИНЖЕНЕР ИНСТИТУТА	В.Г. ЛАЗАРЕВ
	ГЛАВНЫЙ ИНЖЕНЕР ПРОЕКТА	И.Л. ИВАНОВА

УТВЕРЖДЕН И ВВЕДЕН
В ДЕЙСТВИЕ ГОСКОМСТАТОМ СССР
ПРИКАЗ ОТ 16.10.91 № 140

ПЕРЕЧЕНЬ АЛЬБОМОВ

АЛЬБОМ 1

ПЗ	ПОЯСНИТЕЛЬНАЯ ЗАПИСКА
ТХ 1	ТЕХНОЛОГИЧЕСКИЕ РЕШЕНИЯ
ТХ 2	ТЕХНОЛОГИЧЕСКАЯ ЧАСТЬ БУФЕТА НА 16 МЕСТ
АР	АРХИТЕКТУРНЫЕ РЕШЕНИЯ
АИ	ИНТЕРЬЕРЫ
КЖ	КОНСТРУКЦИИ ЖЕЛЕЗОБЕТОННЫЕ
КМ	КОНСТРУКЦИИ МЕТАЛЛИЧЕСКИЕ

АЛЬБОМ 2

ВК	ВОДОПРОВОД И КАНАЛИЗАЦИЯ
ОВ	ОТОПЛЕНИЕ, ВЕНТИЛЯЦИЯ И КОНДИЦИОНИРОВАНИЕ
АОВ	АВТОМАТИЗАЦИЯ САНИТАРНО-ТЕХНИЧЕСКИХ СИСТЕМ

АЛЬБОМ 3

ЭМ	СИЛОВОЕ ЭЛЕКТРООБОРУДОВАНИЕ
ЭО	ЭЛЕКТРООСВЕЩЕНИЕ
СО	СВЯЗЬ

АЛЬБОМ 4

АПЖ 1	АВТОМАТИЧЕСКАЯ УСТАНОВКА ГАЗОВОГО ПОЖАРОТУШЕНИЯ ТЕХНОЛОГИЧЕСКАЯ ЧАСТЬ
АПЖ 2	АВТОМАТИЧЕСКАЯ УСТАНОВКА ГАЗОВОГО ПОЖАРОТУШЕНИЯ И ПОЖАРНАЯ СИГНАЛИЗАЦИЯ. ЭЛЕКТРОТЕХНИЧЕСКАЯ ЧАСТЬ
АУС	ОХРАННАЯ СИГНАЛИЗАЦИЯ

АЛЬБОМ 5

КЖИ	СТРОИТЕЛЬНЫЕ ИЗДЕЛИЯ

АЛЬБОМ 6

ЗАДАНИЯ ЗАВОДАМ-ИЗГОТОВИТЕЛЯМ

АЛЬБОМ 7

СО	СПЕЦИФИКАЦИИ ОБОРУДОВАНИЯ

АЛЬБОМ 8

ВМ	ВЕДОМОСТИ ПОТРЕБНОСТИ В МАТЕРИАЛАХ

АЛЬБОМ 9

С	СМЕТЫ

ПРИМЕНЕННЫЕ ТИПОВЫЕ МАТЕРИАЛЫ

ТМП 904-02-15.85	АВТОМАТИЗАЦИЯ, УПРАВЛЕНИЕ И СИЛОВОЕ ЭЛЕКТРООБОРУДОВАНИЕ ПРИТОЧНЫХ КАМЕР. УПРАВЛЕНИЕ И СИЛОВОЕ ЭЛЕКТРООБОРУДОВАНИЕ. АЛЬБОМЫ О И III (Распространяет Арендное производственно-проектное предприятие УКРТИПРОЕКТ. 252057 г. Киев, ул. Эжена Потье, 12)
ТМП 904-02-33.87	АВТОМАТИЗАЦИЯ УПРАВЛЕНИЕ И СИЛОВОЕ ЭЛЕКТРООБОРУДОВАНИЕ ПРИТОЧНЫХ КАМЕР ОСНАЩАЕМЫХ НАСОСАМИ ДЛЯ ЦИРКУЛЯЦИИ ТЕПЛОНОСИТЕЛЯ. АВТОМАТИЗАЦИЯ. АЛЬБОМ IV. ЧАСТЬ 1 (Распространяет Арендное производственно-проектное предприятие УКРТИПРОЕКТ 252057, г. Киев, ул. Эжена Потье 12).

Альбом 3

Содержание альбома 3

№ № листов	Наименование и обозначение документов Наименование листа	Стр.
	Титульный лист	1
	Перечень альбомов	2
	Содержание альбома	3
	Силовое электрооборудование 416-3-29с.91-ЭМ	
1	Общие данные (начало)	4
2	Общие данные (продолжение)	5
3	Общие данные (окончание)	6
4	Распределительная сеть ~ 380 В. ВРЩ1	7
	Схема принципиальная (начало)	
5	Распределительная сеть ~ 380 В. ВРЩ1	8
	Схема принципиальная (продолжение)	
6	Распределительная сеть ~ 380 В. ВРЩ1	9
	Схема принципиальная (продолжение)	
7	Распределительная сеть ~ 380 В. ВРЩ1	10
	Схема принципиальная (окончание)	
8	Распределительная сеть ~ 380 В. ШР1; ШР2	11
	Схема принципиальная	
9	Распределительная сеть ~380 В. ШР3; П1Ш; Ш1	12
	Схема принципиальная	
10	≠ В6, В7 Вентиляторы. ≠ ПЕ1, ПЕ2, 2,3. Заслонки	13
	Схема принципиальная	
11	≠ 2... 5. Заслонки. Схема принципиальная	14
12	≠ В8. Вентилятор. Схема принципиальная	15
	Схема подключения	
13	Отключение вентиляции при пожаре. Схема	16
	принципиальная. Схема подключения	
14	Шкаф Ш1. Схема подключения	17
15	Шкаф П1Ш. Схема подключения	18
16	План на отм. 0.000 и -0.300. Расположение	19
	электрооборудования и прокладка кабелей	
17	План на отм. 3.300. Расположение электрообо-	20
	рудования и прокладка кабелей	
18	План на отм. 6.600. Расположение электрооборудо-	21
	вания и прокладка кабелей	
19	План заземления. Ведомость изделий МЭЗ	22
20	Спецификация и требования к листам 16, 17, 18	23
21	ВРЩ1. Опросный лист	24
	Электроосвещение 416-3-29с.91-ЭО	
1	Общие данные	25
	Планы расположения электрического оборудования	
	и прокладка электрических сетей:	
2	Отм. 0,000 и -0.300 (начало)	26
3	Отм. 0.000 и -0.300 (окончание)	27
4	Отм. 3,300 (начало)	28
5	Отм. 3.300 (окончание)	29
6	Отм. 6.600	30
	Связь 416-3-29с.91-СС	
1	Общие данные. Схема телефонной	31
	распределительной сети и сети	
	проводного вещания	
2	План расположения абонентских	32
	устройств и трассы прокладки	
	кабелей и проводов. I этаж	
3	План расположения абонентских устройств и	33
	трассы прокладки проводов. II этаж	

Инв. № подл. | Подпись и дата | Взам. инв. №

Альбом 3

Ведомость рабочих чертежей основного комплекта марки ЭМ

Лист	Наименование	Примечание
1	Общие данные (начало)	
2	Общие данные (продолжение)	
3	Общие данные (окончание)	
4	Распределительная сеть ~380 В. ВРЩ1.	
	Схема принципиальная. (начало)	
5	Распределительная сеть ~ 380 В. ВРЩ1	
	Схема принципиальная (продолжение)	
6	Распределительная сеть ~380 В. ВРЩ1	
	Схема принципиальная (продолжение)	
7	Распределительная сеть ~380 В. ВРЩ1	
	Схема принципиальная (окончание)	
8	Распределительная сеть ~380 В. ШР1, ШР2	
	Схема принципиальная	
9	Распределительная сеть ~380В. ШР3, ПШ, Ш1.	
	Схема принципиальная	
10	≠ В6, В7. Вентиляторы. ПЕ1, ПЕ2. Заслонки	
	Схема принципиальная	
11	≠ 2... 5. Заслонки. Схема принципиальная	
12	≠ В8 Вентилятор. Схема принципиальная.	
	Схема подключения	
13	Отключение вентиляции при пожаре. Схема	
	принципиальная. Схема подключения.	
14	Шкаф Ш1. Схема подключения	
15	Шкаф ПШ. Схема подключения	
16	План на отм. 0.000 и -0.300. Расположение	
	электрооборудования и прокладка кабелей	
17	План на отм. 3.300. Расположение	
	электрооборудования и прокладка кабелей	
18	План на отм. 6.600. Расположение	
	электрооборудования и прокладка кабелей	
19	План заземления. Ведомость изделий МЭЗ.	
20	Спецификация и требования к листам 16, 17, 18	
21	ВРЩ1. Опросный лист	

Ведомость ссылочных и прилагаемых документов

Лист	Обозначение	Наименование	Примечание
		Ссылочные документы	
	5.407-88	Установка конструкций	
		для прокладки кабелей	
	5.407-130	Прокладка проводов и кабелей	
		в полиэтиленовых трубах в	
		производственных помеще-	
		ниях	
		Прилагаемые документы	
	416-3-30с.91-ЭМ.СО	Спецификация оборудования	Альбом 7
	416-3-30с.91-ЭМ.ВМ	Ведомость потребности в	Альбом 8
		материалах	

Общие указания

В объем настоящего раздела входит рабочая документация силового электрооборудования.

Силовые электроприемники РИВЦ в отношении обеспечения надежности электроснабжения относятся:

цепи пожарной сигнализации к I категории;

электронные бухгалтерские машины, терминалы, устройства связи и сантехвентиляция ко II категории.

все остальные электроприемники к III категории.

Суммарная установленная мощность $P_{уст.}$ = 151 кВт

Расчетная активная мощность $P_{расч.}$ = 113 кВт

Расчетная реактивная мощность $Q_{расч.}$ = 66 кВАр

Расчетная нагрузка $I_{расч.}$ = 210 А

Годовой расход электроэнергии 350 МВтч

Для электроснабжения вычислительного центра предусмотрена установка вводного распределительного двухсекционного щита ВРЩ1 из панелей ВРУ1. Вводная панель щита ВРЩ1 типа ВРУ1-11-10 имеет два ввода, снабжена секционным переключателем и должна запитываться от двух независимых источников.

Электроснабжение устройств пожароохранной сигнализации выполняется с разных секций ВРЩ1а автоматическое включение резервного питания осуществляется в устройствах пожароохранной сигнализации

Типовой проект разработан в соответствии с действующими нормами и правилами и предусматривает мероприятия, обеспечивающие пожарную безопасность при эксплуатации здания

Главный инженер проекта А.И. Кузьмин

Инв.№ подл. | Подпись и дата | Взам. инв.№

Привязан:

Инв. №

416-3-29с.91-ЭМ

Нач. отд	Соколовский		09.91
Гл. спец.	Нужсин		09.91
Н. контр.	Акимова		09.91
Зав. сект.	Кузьмин		09.91
Ведущ. инж.	Выгалова		09.91

Районный информационно-вычислительный центр I группы в железобетонных конструкциях для сейсмических районов

Общие данные (начало)

Стадия	Лист	Листов
Р	1	21

ТЯЖПРОМЭЛЕКТРОПРОЕКТ Свердловское отделение

25075-03 5

Альбом 3

Вопросы внешнего электроснабжения и компенсации реактивной мощности решаются при привязке настоящего альбома к конкретному объекту.

В качестве распределительных устройств на напряжении 380/220 В приняты шкафы типа ШРС1 с предохранителями.

Электропитание вентиляционных систем предусмотрено от распределительных шкафов ШР1, ШР2. Подвод электроэнергии к этим шкафам осуществляется через магнитные пускатели, которые автоматически отключаются при срабатывании устройств системы пожарно-охранной сигнализации.

Для защиты и управления электроприемниками приточной вентиляционной системы предусмотрен щит в шкафном исполнении типа ЩУП3, а вытяжных систем – ящики управления Я5000.

Схема управления электродвигателями приточной вентиляционной системы П1. представлены в типовых проектных решениях 904-02-15.85 „Автоматизация, управление и силовое электрооборудование приточных камер."

В данном проекте типовые принципиальные схемы управления электродвигателями приточных систем не привязятся, прикладывается только задание на привязку типовой схемы, схема подключения щита управления

Щиты управления ЩУП3 заказываются по опросному листу на Ангарском электромеханическом заводе.

Для защиты обслуживающего персонала вычислительного центра от поражения электротоком при повреждении изоляции, предусматривается заземление и зануление с использованием арматуры фундаментов и железобетонных конструкций здания. После окончания строительно-монтажных работ, перед сдачей объекта в эксплуатацию, должно быть произведено измерение сопротивления заземляющего устройства, которое не должно превышать 4 Ом. В случае необходимости должны выполняться дополнительные меры по снижению сопротивления заземляющего контура.

Строительство информационно-вычислительного центра предусматривается, как правило, в городской застройке, поэтому мероприятия по молниезащите здания в данном проекте не разрабатывались (СН512-78, примечание к п. 525)

Указания по привязке проекта

1. Решить вопросы внешнего электроснабжения и выбрать питающие кабели. Марку и сечение питающих кабелей проставить на схеме распределительной сети ВРЩ1, лист 6.

2. В соответствии с Инструкцией по проектированию компенсации реактивной мощности в электросетях промышленных предприятий (М 788-930) определить необходимость компенсации реактивной мощности и в случае надобности произвести выбор типа, мощности и места установки компенсирующих устройств.

3. Привязать альбом III типовых проектных решений 904-02-15.85 „Автоматизация, управление и силовое электрооборудование приточных камер," применяемых в проекте для приточной вентиляционной камеры П1. Задание на привязку дано на листе 3. ТПР 904-02-15.85 заказываются предприятию Укртиппроект по адресу: 252057, Киев, улица Эжена Потье, 12 в объеме:

Альбом О – Рекомендации по применению

Альбом III – Приточная вентиляционная камера с одним вентилятором и секцией орошения.

4. На основании Инструкции по проектированию зданий и помещений для электронно-вычислительных машин (СН512-78) п. 5.25 уточнить необходимость устройства молниезащиты и в случае надобности предусмотреть на кровле здания молниеприемную сетку и токоотводы из стальной проволоки в соответствии с требованиями Инструкции по устройству молниезащиты зданий и сооружений (РД34.21.122-87). Количество заземлителей определить расчетом в зависимости от сопротивления грунта

Инв. № подл. | Подпись и дата | Взам. инв. №

					416-3-29с. 91-ЭМ		
Привязан			Нач. отд.	Соколовский		районный информационно-вычислительный центр I группы в железобетонных конструкциях для сейсмических районов	Стадия: Р; Лист: 2; Листов:
			Гл. спец.	Нужин			
			Н. контр.	Акимова		Общие данные (продолжение)	ТЯЖПРОМЭЛЕКТРОПРОЕКТ Свердловское отделение
			Зав. сект.	Кузьмин			
Инв. №			Вед. инж.	Выгалова			

25075-03 6

Задание

на привязку типовых проектных решений „Управление и силовое электрооборудование приточных камер типа 2ПК"

№ задания	Характеристика приточной венткамеры			Отметка выдающего задание					Указания по заполнению	Примечание
1	2			3	4	5	6	7	8	9
1	Обозначение венткамеры (по проекту „Отопление и вентиляция")			П1					Указать обозначение венткамеры	
2	Тип венткамеры			КТЦ 3-20					Указать тип венткамеры	
3	Номер технологической схемы (по разделу „Автоматизация")			4.1					Указать номер схемы	
4	Режим работы	4.1. Вентиляция		+					Принятое решение отметить знаком „+"	
		4.2. Вентиляция или дежурное отопление		—						
5	Механизмы. Мощность электродвигателя и электронагревателя кВт	5.1. Приточный вентилятор (рабочий)	Серия электродвигателя 4А	11					1. Проставить принятую величину мощности электроприемника в соответствии с табл. 4 Альбома О, раздела „Автоматизация." 2. Если какой-либо из электроприемников не предусматривается, то сделать отметку знаком „—"	
		5.2. Приточный вентилятор (резервный)	—	—						
		5.3. Насос	—	3						
		5.4. Электронагреватель клапана наружного воздуха		—						
6	Управление приточной венткамеры	6.1 Местное сблокированное со щита управления: опробование кнопками расположенными у механизмов		+					1. В п. 6.1 проставить знак „+" 2. Принятое решение в части дистанционного управления отметить знаком „+" 3. Если дистанционное управление по п.п. 6.2.1 или (и) 6.2.2 не предусматривается то - знаком „—"	
		6.2. Дистанционное	6.2.1. Из диспетчерского пункта	—						
			6.2.2 Из обслуживаемого помещения	—						
7	Блокировка вытяжных вентсистем с приточной венткамерой			—					В каждой из граф 3...7 указать обозначение вытяжных вентсистем, сблокированных с соответствующей приточной венткамерой	
8	Необходимость аварийного отключения приточной венткамеры, А	8.1. При падении давления воды в теплосети		—					1. Применение видов аварийного отключения отметить знаком „+" 2. Если аварийное отключение по п.п. 8.1 или (и) 8.2 не предусматривается, отметить знаком „—"	
		8.2. При пожаре		—						
9	Управление клапаном наружного воздуха предусматривается в проекте	9.1. Управление и силовое электрооборудование		+					Принятое решение отметить знаком „+"	
		9.2. Автоматизация		—						
10	Управление клапанами рециркуляционного воздуха предусматривается в проекте	10.1. Управление и силовое электрооборудование		—					1. В каждой из граф 3...7 п. 10.1 указать количество клапанов (0:1:2) 2. Если клапаны предусматриваются в разделе „Автоматизация" по п.п. 10.2 проставить знак „+"	
		10.2. Автоматизация		—						
11	Наличие ограничения расхода наружного воздуха			—					1. Если ограничение требуется поставить знак „+" 2. Если ограничение не требуется, то знак „—"	
12	Датчики	12.1. Температуры SK2	Тип ТУДЭ1-2	+					1. В графе 2 проставить тип датчика 2. Применение датчика отметить знаком „+" 3. Если датчик не предусматривается, отметить знаком „—"	
		12.2. Температуры SK3	ТУДЭ-4	+						
		12.3. Температуры SK6	ТУДЭ-4	+						
		12.4 Температуры SK7		—						
		12.5. Потока воздуха SD		—						
		12.6. Давления воды (после насоса) SP		—						
13	Схемы регулирования	13.1. Электрические		+					Принятое решение отметить знаком „+"	
		13.2. Пневматические								

1. Задание на проектирование электрической части к проекту автоматизации сантехнических систем типового проекта информационно-вычислительного центра выдано государственным проектным институтом „Сантехпроект".

2. Принципиальные схемы управления приточными вентиляторами рассматриваются совместно с данным заданием и методикой привязки типовых решений альбом „О" чертеж 904-02-15.85 ЭЗ4

Привязан

Инв. №

Взам. инв. №

Подпись и дата

Инв. № подл.

Нач. отд.	Соколовский		09.91
Гл. спец.	Нужин		09.91
Н. контр.	Акимова		09.91
Зав. сект.	Кузьмин		09.91
Вед. инж.	Быгалова		09.91

416-3-29 с. 91-ЭМ

Районный информационно-вычислительный центр I группы в железобетонных конструкциях для сейсмических районов

Стадия	Лист	Листов
Р	3	

Общие данные (окончание)

ТЯЖПРОМЭЛЕКТРОПРОЕКТ Свердловское отделение

Участок сети 2	Кабель, провод: обозначение	Марка	Количество, число жил и сечение	Длина, м	Труба: обозначение на плане	Длина, м	Обозначение	Руст или Рном, кВт	Iрасч. или Iном/Iпуск, А	Наименование, тип, обозначение чертежа принципиальной схемы
В О	1 ПС-7	АВВГ	2×2,5	35	ПС-7-50Н ПС-7-25	10 5	ЯС	0,5	1	Станция пожаротушения
С О	1 ПС-8	АВВГ	2×2,5	45	ПС-7-50Н ПС-8-32У	– 9	ШУ	1,7	5	Резервный ввод
	1 191-1	АВВГ	4×2,5	60	191-1-32У	45				
	2 XS1-1	АВВГ	4×2,5	10	XS1-1-25	8				
	2 XS2-1	АПВ	4 (1×2,5)	7			XS2	1	2	Розетка РШ-30-0-К-25/380 Станок сверлильный
С О О	2 XS3-1	АПВ	3 (1×2,5)	8			XS3	0,4	2,5	Розетка РШ-П-20-С-02-10/220
							XS1	2	4	Розетка РШ-30-0-К-25/380 Станок токарный
	1 291-1	АВВГ	4×2,5	30	291-1-40У	9				
	2 XS9-1	АВВГ	3×2,5	15	291-1-40 XS9-1-32У XS9-1-25	1 5/6				
	2 XS15-1	АВВГ	3×2,5	15	291-1-40 XS15-1-32У XS15-1-25	5 6				
	2 XS4-1	АППВ	3×2,5	2			XS4	0,4	2,5	Искра 1030
С О О	2 XS5-1	АППВ	3×2,5	2			XS5	0,4	2,5	Искра 1030
	2 XS6-1	АППВ	3×2,5	2			XS6	0,4	2,5	ЕС1841
	2 XS7-1	АППВ	3×2,5	2			XS7	0,4	2,5	ЕС1841
	2 XS8-1	АППВ	3×2,5	2			XS8	0,4	2,5	ЕС1841
							XS9	0,4	2,5	ЕС1841
	2 XS10-1	АППВ	3×2,5	2			XS10	0,4	2,5	Искра 1030
	2 XS11-1	АППВ	3×2,5	2			XS11	0,4	2,5	Искра 1030
	2 XS12-1	АППВ	3×2,5	2			XS12	0,4	2,5	ЕС1841
	2 XS13-1	АППВ	3×2,5	2			XS13	0,4	2,5	ЕС1841
	2 XS14-1	АППВ	3×2,5	2			XS14	0,4	2,5	ЕС1841
							XS15	0,4	2,5	ЕС1841
А О	1 ПС-1	АВВГ	2×2,5	35	ПС-1-50Н ПС-1-25	10 7	ПТЕ-3	0,05	0,2	Пожарноохранная сигнализация. Рабочий ввод
В О	1 ПС-2	АВВГ	2×2,5	35	ПС-1-50Н ПС-2-25	– 7	Рубин 6	0,05	0,2	
	1 1Щ01-1	АВВГ	3×10+1×6	15			1ЩО-1			Щиток рабочего освещения 1 го этажа
	1 2Щ02-1	АВВГ	3×10+1×6	15			2ЩО-2			Щиток рабочего освещения 2 го этажа
	1 ШР3-1	АВВГ	4×10	10	ШР3-1-40	2	ШР3	14,2	21	Шкаф ШР3
										Резерв

Распределительное устройство	Аппарат отходящей линии (ввода): обозначение; тип; Iном, А; расцепитель или плавкая вставка, А	Участок сети 1	Пусковой аппарат: обозначение; тип; Iном, А; расцепитель или плавкая вставка теплового реле, А	Участок сети 2
ВРЩ1п.1 ВРУ1-49-00УХЛ4 1 секция ~380/220В	НПН2 63 16			В О
	НПН2 63 16		1Я1 ЯРП-20У3	
	НПН2 63 16		2Я1 ЯРП-20У3	
		В О О	1ЯП1	С О О
			2ЯП2	
			2ЯП3	
		С О О	2ЯП4	А О
			2ЯП5	
			2ЯП6	
	НПН2 63 16			А О
	НПН2 63 40			
	НПН2 63 40			
	НПН2 63 40			
	НПН2 63 40			

Потребность кабелей и проводов
длина, м

Число и сечение жил, напряжение	Марка: АВВГ	АКВВГ	АППВ	АПВ	ВВГ
4×1,5					5
1×2,5				55	
2×2,5	380				
3×2,5	185		70		
4×2,5	280	35			
3×4+1×2,5	10				
3×10+1×6	55				
4×10	110				
3×25+1×6	40				

Потребность труб

Обозначение по стандарту	Диаметр по стандарту, мм	Длина, м
33×2,0 ГОСТ 10704-76	25	167
48×2,0 ГОСТ 10704-76	40	16
ПВХ-В-Р-ЭП ТУ6-19-215-83	32У	152
ПВХ-В-Р-ЭП ТУ6-19-215-83	40У	9
ПВХ-В-Р-ЭП ТУ6-19-215-83	50Н	20
ПВХ-В-Р-ЭП ТУ6-19-215-83	63Н	25

Привязан

Инв. №

Инв. № подл. | Подпись и дата | Взам. инв. №

Нач. отд.	Соколовский		05.91
Гл. спец.	Нужин		05.91
Н. контр.	Акимова		09.91
Зав. сект.	Кузьмин		09.91
Вед. инж.	Выгалова		09.91

416-3-29 с. 91-ЭМ

Районный информационно-вычислительный центр 1 группы в железобетонных конструкциях для сейсмических районов

Стадия	Лист	Листов
Р	4	

Распределительная сеть ~380 В ВРЩ1. Схема принципиальная (начало)

ТЯЖПРОМЭЛЕКТРОПРОЕКТ Свердловское отделение

Альбом 3

Распределительное устройство	Аппарат отходящей линии (ввода): обозначение; тип; Iном, А; расцепитель или плавкая вставка, А	Участок сети 1	Пусковой аппарат: обозначение; тип; Iном, А; расцепитель или плавкая вставка, А - уставка теплового реле, А	Участок сети 2	Участок сети	Кабель, провод: Обозначение	Марка	Количество, число жил и сечение	Длина, м	Труба: Обозначение на плане	Длина, м	Электроприемник: Обозначение	Руст или Pном, кВт	Iрасч. или Iном Iпуск, А	Наименование, тип, обозначение чертежа принципиальной схемы
	НПН2 63 40		1Я2 / ЯБПВУ-1МУ3		1	1Я2-1	АВВГ	4×10	50	1Я2-1-63Н 1Я2-1-40	25 5				
					2	XS19-1	АВВГ	4×2,5	20	XS19-1-25	12				
											г				
					2	XS23-1	АВВГ	3×2,5	20	XS23-1-25	10				
											д				
					2	XS27-1	АВВГ	3×2,5	40	XS27-1-32У XS27-1-25	20 10				
											е				
			г 1ЯП2		2	XS16-1	АПВ	4(1×2,5)	8			XS16	2	5	Розетка РШ-30-0-К-25/380
				А 0 0	2	XS17-1	АПВ	3(1×2,5)	6			XS17	0,8	4	Розетка РШ-п-20-с-02-10/220
			1ЯП3	А 0 0	2	XS18-1	АПВ	3(1×2,5)	6			XS18	0,8	4	Розетка РШ-п-20-с-02-10/220
												XS19	2	5	Розетка РШ-30-0-К-25/380
		В 0 0	д 1ЯП4		2	XS20-1	АППВ	3×2,5	2			XS20	0,8	4	Розетка РШ-п-20-с-02-10/220
					2	XS21-1	АППВ	3×2,5	2			XS21	0,8	4	То же
			1ЯП5		2	XS22-1	АППВ	3×2,5	2			XS22	0,8	4	—"—
												XS23	0,8	4	—"—
		С 0 0	е 1ЯП6		2	XS24-1	АППВ	3×2,5	3			XS24	0,8	4	—"—
					2	XS25-1	АППВ	3×2,5	3			XS25	0,8	4	—"—
			1ЯП7		2	XS26-1	АППВ	3×2,5	3			XS26	0,8	4	—"—
												XS27	0,8	4	—"—
	НПН2 63 40		КМ2 / ПМА-4110У3В		1	ШР2-1	АВВГ	3×10+1×6	10			ШР2	17,5	27	Шкаф ШР2
					2	ШР2-2	АВВГ	3×10+1×6	15	ШР2-2-40	2				
					2	ПС-6	АВВГ	2×2,5	35	ПС-1-50Н ПС-1-25	— —	ППС-3	—	—	Пожароохранная сигнализация
	ПН2 250				1	*									
ВРЩ1 п.2 / ВРУ-1-11-10УХЛ4 ввод ~380 В	ПЦ 250														Ввод ~380 В
	ПЦ 250														Ввод ~380 В
	ПН2 250														
					1	*									
ВРЩ1 п.3 / ВРУ1-49-00УХЛ4 2 секция ~380/220 В	НПН2 63 63		КМ1 / ПМА-4110У3В		1	ШР1-1	АВВГ	3×25+1×10	10			ШР1	36	56	Шкаф ШР1
					2	ШР1-2	АВВГ	3×25+1×10	30	ШР1-2-40У ШР1-2-40	6 2				
					2	ПС-5	АВВГ	2×2,5	35	ПС-7-50Н ПС-3-25	— —	ППС-3			Пожароохранная сигнализация

* - Соединение выполняется заводом изготовителем

□ - Заполняется при привязке проекта

Привязан

Инв. №

Нач. отд.	Соколовский		04.91
Гл. спец.	Нужин		04.91
Н. контр.	Акимова		04.91
Зав. сект.	Кузьмин		09.91
Вед. инж.	Выгалова		09.91

Районный информационно-вычислительный центр I группы в железобетонных конструкциях для сейсмических районов

Распределительная сеть ~380 В. ВРЩ1. Схема принципиальная (продолжение)

416-3-29с.91-ЭМ

Стадия	Лист	Листов
Р	5	

ТЯЖПРОМЭЛЕКТРОПРОЕКТ Свердловское отделение

25075-03 9

Инв. № подл.	Подпись и дата	Взам. инв. №

Альбом 3

Распределительное устройство	Аппарат отходящей линии (ввода): обозначение; тип; I ном, А; расцепитель или плавкая вставка, А	Участок сети 1	Пусковой аппарат: обозначение; тип; I ном, А; расцепитель или плавкая вставка, А-уставка теплового реле, А	Участок сети 2	Участок сети	Кабель, провод: Обозначение	Марка	Количество, число жил и сечение	Длина, м	Труба: Обозначение на плане	Длина, м	Электроприемник: Обозначение	Руст или Рном, кВт	Iрасч. или Iном, Iпуск, А	Наименование, тип, обозначение чертежа принципиальной схемы
	НПН2 63 40		1Я3 / ЯБПВУ-1МУ3		1	1Я3-1	АВВГ	4×10	50	1Я2-1-63Н 1Я3-1-40	— 6				
					2	XS31-1	АВВГ	4×2,5	15	XS31-1-25	12				
											ж				
					2	XS35-1	АВВГ	3×2,5	15	XS35-1-25	10				
											з				
					2	XS39-1	АВВГ	3×2,5	20	XS39-1-32У XS39-1-25	6 16				
			ж 1ЯП8								и	XS28	2	5	Розетка РШ-30-0-К-25/380
					2	XS28-1	АПВ	4 (1×2,5)	8						
												XS29	0,8	4	Розетка РШ-п-20-с-02-10/220
					2	XS29-1	АПВ	3 (1×2,5)	6						
			1ЯП9									XS30	0,8	4	Розетка РШ-п-20-с-02-10/220
					2	XS30-1	АПВ	3 (1×2,5)	6						
												XS31	2	5	Розетка РШ-30-0-К-25/380
			з 1ЯП10									XS32	0,8	4	Розетка РШ-п-20-с-02-10/220
					2	XS32-1	АППВ	3×2,5	2						
												XS33	0,8	4	То же
					2	XS33-1	АППВ	3×2,5	2						
			1ЯП11									XS34	0,8	4	—"—
					2	XS34-1	АППВ	3×2,5	2						
												XS35	0,8	4	—"—
			и 1ЯП12									XS36	0,8	4	—"—
					2	XS36-1	АППВ	3×2,5	2						
												XS37	0,8	4	—"—
					2	XS37-1	АППВ	3×2,5	2						
			1ЯП13									XS38	0,8	4	—"—
					3	XS38-1	АППВ	3×2,5	2						
												XS39	0,8	4	—"—
	НПН2 63 20					1ЩО1А-1	АВВГ	3×4+1×2,5	10			1ЩО-1А			Щиток аварийного освещения
	НПН2 63 16		1Я4 / ЯРП-20У3		1	1Я4-1	АВВГ	4×2,5	20	1Я4-1-32У	8				
					2	XS42-1	АВВГ	4×2,5	10	XS42-1-25	7				
											к	XS40	0,8	4	Розетка РШ-п-20-с-02-10/220
					2	XS40-1	АВВГ	2×2,5	7	XS40-1-25	4				
			к 1ЯП14									XS41	0,8	4	Розетка РШ-п-20-с-02-10/220
					2	XS41-1	АППВ	3×2,5	3						
												XS42	3,3	7	Розетка РШ-30-0-К-25/380 ЭР-420К
	НПН2 63 16			А О	1	ПС-3	АВВГ	2×2,5	38	ПС-7-50Н ПС-3-25	— 7	ППС-3	0,05	0,2	Пожароохранная сигнализация
				В О	1	ПС-4	АВВГ	2×2,5	35	ПС-7-50Н ПС-4-25	— 7	Рубин 6	0,05	0,2	Резервный ввод
		С О О			1	XS55-1	АВВГ	3×2,5	30	XS55-1-32У XS55-1-25	8 1	XS55			Розетка РШ-п-20-с-02-10/220 Телегр. аппар.
	НПН2 63 16		В8 Ш / Я5111-2474УХЛ4		1	В8-1	АВВГ	4×2,5	35	ШР1-2-40У В8-1-25	— 5	В8	1,1	2,3	Вентилятор ≠ В8
					2	В8-2	АВВГ	4×2,5	10	В8-2-25	4				
												В8 SB3	—	—	Кнопка управления
					2	КВ8-3	АКВВГ	4×2,5	35	В8-1-25 ПС-7-50Н КВ8-3-25 КП1-5-40У	— — 4 —				

Привязан

Инв. №

Нач. отд.	Соколовский		09.91
Гл. спец.	Нужин		09.91
Н. контр.	Акимова		09.91
Зав. сект.	Кузьмин		09.91
Вед. инж.	Выгалова		09.91

416-3-29с.91-ЭМ

Районный информационно-вычислительный центр I группы в железобетонных конструкциях для сейсмических районов

Распределительная сеть ~380 В. ВРЦ1. Схема принципиальная (продолжение)

Стадия	Лист	Листов
Р	6	

ТЯЖПРОМЭЛЕКТРОПРОЕКТ Свердловское отделение

25075-03 10

Инв. № подл.	Подпись и дата	Взам. инв. №

Альбом 3

Распределительное устройство	Аппарат отходящей линии (ввода): обозначение; тип; I ном, А; расцепитель или плавкая вставка, А	Участок сети 1	Пусковой аппарат: обозначение; тип; I ном, А; расцепитель или плавкая вставка, А – уставка теплового реле, А	Участок сети 2	Участок сети	Кабель, провод: Обозначение	Марка	Количество, число жил и сечение	Длина, м	Труба: Обозначение на плане	Длина, м	Электроприемник: Обозначение	Руст или Рном, кВт	Iрасч. или I ном, Iпуск, А	Наименование, тип, обозначение чертежа принципиальной схемы
	НПН2 63 63														Резерв
	НПН2 63 16		1Ш / Я5110-2074УХЛ4		1	1-1	АВВГ	4×2,5	35	1-1-32У 1-1-25	13 1	1	0,27	0,7	Насос ≠1
					2	1-2	ВВГ	4×1,5	5						
	НПН2 63 16		2Я2 / ЯРП-20У3		1	2Я2-1	АВВГ	4×2,5	35	2Я1-1-40У 2Я2-1-32У 2Я2-1-25	– 7 1				
					2	XS48-1	АВВГ	3×2,5	15	XS48-1-32У XS48-1-25	5 6				
			2ЯП18								л				
					2	XS54-1	АВВГ	3×2,5	15	XS54-1-32У XS54-1-25	6 6				
		В О О	л 2ЯП7								м	XS43	0,4	2,5	Розетка РШ-П-20-С-02-10/220 Искра 1030
					2	XS43-1	АППВ	3×2,5	2						
					2	XS44-1	АППВ	3×2,5	2			XS44	0,4	2,5	Искра 1030
			2ЯП8		2	XS45-1	АППВ	3×2,5	2			XS45	0,4	2,5	ЕС1841
					2	XS46-1	АППВ	3×2,5	2			XS46	0,4	2,5	ЕС1841
			2ЯП9		2	XS47-1	АППВ	3×2,5	2			XS47	0,4	2,5	ЕС1841
												XS48	0,4	2,5	ЕС1841
		С О О	м 2ЯП10		2	XS49-1	АППВ	3×2,5	2			XS49	0,4	2,5	Искра 1030
					2	XS50-1	АППВ	3×2,5	2			XS50	0,4	2,5	Искра 1030
			2ЯП11		2	XS51-1	АППВ	3×2,5	2			XS51	0,4	2,5	ЕС1841
					2	XS52-1	АППВ	3×2,5	2			XS52	0,4	2,5	ЕС1841
			2ЯП12		2	XS53-1	АППВ	3×2,5	2			XS53	0,4	2,5	ЕС1841
												XS54	0,4	2,5	ЕС1841
	НПН2 63 16			В О	1	ПС-9	АВВГ	2×2,5	35	ПС-1-50Н ПС-9-25	– 5	ЯС	0,5	1	Станция пожаротушения
				С О	1	ПС-10	АВВГ	2×2,5	45	ПС-1-50Н ПС-10-32У	– 10	ШУ	1,7	5	Рабочий ввод

Привязан

Инв. №

Нач. отд.	Соколовский		05.91
Гл. спец.	Нужсин		05.91
Н. контр.	Акимова		09.91
Зав. сект.	Кузьмин		09.91
Вед. инж.	Выгалова		09.91

Районный информационно-вычислительный центр I группы в железодетонных конструкциях для сейсмических районов

Распределительная сеть ~380 В ВРШ1. Схема принципиальная (окончание)

Стадия	Лист	Листов
Р	7	

ТЯЖПРОМЭЛЕКТРОПРОЕКТ Свердловское отделение

416-3-29с.91-ЭМ

25075-03 11

Альбом 3

Распределительное устройство	Аппарат отходящей линии (ввода): обозначение; тип; I ном, А; расцепитель или плавкая вставка, А	Пусковой аппарат: обозначение; тип; I ном, А; расцепитель или плавкая вставка, А; уставка теплового реле, А	Кабель, провод: Обозначение	Марка	Количество, число жил и сечение	Длина, м	Труба: Обозначение на плане	Длина, м	Электроприемник: Обозначение	Руст или Pном, кВт	Iрасч. или Iном, Iпуск, А	Наименование, тип, обозначение чертежа принципиальной схемы
ШР1 ШРС1-23У3 ~380/220В			1	ШР1-1	АВВГ	3×25+1×10	*					Ввод от ВРЩ1 п.3 L5
	НПН2 63 63	П1Ш ЩУП3-008-Ж0В03	1	П1Ш-1	АВВГ	3×10+1×6	10	Ш1-1-50 П1Ш-1-40	4	П1Ш	14	27	Приточная система П-1 L9
	НПН2 63 40	П2Ш Комплектно с механизмом	1	П2-1	АВВГ	3×10+1×6	10	П2-1-40У П2-1-40	5 2	П2	15,4	24	Кондиционер п.2
			2	П2-2	АВВГ	4×2,5	10	П2-1-40 П2-2-32У	5				Вентилятор осевой П2В
			2	П2-3	АВВГ	2×2,5	10	П2-3-40У П2-3-40	5 –	Ш1	—	—	Шкаф управления Ш1 L9
	НПН2 63 25		1	Ш1-1	АВВГ	3×4+1×2,5	15	Ш1-1-50 Ш1-1-40У	3 8	Ш1	5	12	Шкаф управления Ш1 L9
	НПН2 63 16	А 0	1	ЩВ-1	АВВГ	2×2,5	8	Ш1-1-50	–	ЩВ	0,5	2	Щит влагомеров
	НПН2 63 16	В3Ш Я5114-2074УХЛ4-22	1	В3-1	АВВГ	4×2,5	5	В1-1-25 В3-1-40	1 1	В3	0,27	0,81	Вентилятор ≠ В3
			2	В3-2	ВВГ	4×1,5	5	В3-1-40 В3-1-25	1 1				
			2	В4-1	ВВГ	4×1,5	6	В3-1-40 В4-1-25	3	В4	0,55	1,2	Вентилятор ≠ В4
	НПН2 63 16	В1Ш Я5110-2874УХЛ4	1	В1-1	АВВГ	4×2,5	15	В1-1-32У В1-1-25	6 3	В1	3	5,7	Вентилятор ≠ В1
			2	В1-2	ВВГ	4×1,5	6	В1-2-25	3				
			1	В2-1	АВВГ	4×2,5	5	В2-1-25	3	В2	0,55	1,2	Вентилятор ≠ В2
			2	В2-2	ВВГ	4×1,5	6	В2-2-25	4				
			2	В5-1	ВВГ	4×1,5	7	В5÷1-25	3	В5	0,55	1,2	Вентилятор ≠ В5
													Резерв
													Резерв
			1	ШР2-1	АВВГ	3×10+1×6	*						Ввод от ВРЩ1 п.1 L5
													Резерв
								П1-2-40У	–				
			1	П3-1	АВВГ	3×10+1×6	45	П3-1-40У П3-1-40	5 4	П3	15,4	24	Кондиционер П3
			2	П3-2	АВВГ	4×2,5	10	П3-1-40 П3-2-32У	5				Вентилятор осевой П3В
			2	П3-3	АВВГ	2×2,5	12	П3-1-40 П3-3-32У	5	Ш1	—	—	Шкаф управления Ш1 L9
													Резерв
			2	XS56-1	АППВ	3×2,5	2			XS56	1	3	Розетка РШ-П-20-С-02-10/220
			2	XS57-1	АППВ	3×2,5	2			XS57	1	3	Кондиционер ≠ П8
			2	XS58-1	АППВ	3×2,5	2			XS58	1	3	Кондиционер ≠ П7
			2	XS59-1	АППВ	3×2,5	2			XS59	1	3	Кондиционер ≠ П6
			2	XS60-1	АППВ	3×2,5	2			XS60	1	3	Кондиционер ≠ П5
			1	XS61-1	АВВГ	4×2,5	55	XS61-1-25 XS61-1-32У	27 8	XS61	1	3	Кондиционер ≠ П4
													Резерв

Потребность кабелей и проводов длина, м

Число и сечение жил, напряжение	Марка: АВВГ	АППВ	ВВГ	
4×1,5			30	
2×2,5	30			
3×2,5		10		
4×2,5	100			
3×4+1×2,5	15			
3×10+1×6	65			

Потребность труб

Обозначение по стандарту	Диаметр по стандарту, мм	Длина, м
33×2,0 ГОСТ 10704-76	25	47
48×2,0 ГОСТ 10704-76	40	11
60×2,0 ГОСТ 10704-76	50	3
ПВХ-В-Р-ЭП ТУБ-19-215-83	32У	29
ПВХ-В-Р-ЭП ТУБ-19-215-83	40У	23

* Кабель учтен на L5

Инв. № подл. | Подпись и дата | Взам. инв. №

Привязан

Инв. №

Нач. отд.	Соколовский		09.91
Гл. спец.	Нужин		09.91
Н. контр.	Акимова		09.91
Зав. сект.	Кузьмин		09.91
Вед. инж.	Выгалова		09.91

416-3-29с.91-ЭМ

Районный информационно-вычислительный центр I группы в железобетонных конструкциях для сейсмических районов

Распределительная сеть ~380 В ШР1, ШР2. Схема принципиальная

Стадия	Лист	Листов
Р	8	

ТЯЖПРОМЭЛЕКТРОПРОЕКТ Свердловское отделение

25075-03 12

Инв. № подл.	Подпись и дата	Взам. инв. №

Распределительное устройство	Аппарат отходящей линии (ввода): обозначение; тип; Iном, А; расцепитель или плавкая вставка, А	Пусковой аппарат: обозначение; тип; Iном, А; расцепитель или плавкая вставка, А-уставка теплового реле, А	Участок сети 1	Участок сети 2	Кабель, провод: Обозначение	Марка	Количество, число жил и сечение	Длина, м	Труба: Обозначение на плане	Длина, м	Электроприемник: Обозначение	Руст или Pном, кВт	Iрасч. или Iном Iпуск, А	Наименование, тип, обозначение чертежа принципиальной схемы
ШР3				1	ШР3-1	АВВГ	4×10	*						Ввод от ВРЩ1 п.1 Л4
ШРС1-20У3 ~380/220В	НПН2 63 16	6ШУ комплектно с механизмом	1	1	6-1	АВВГ	4×2,5	10	6-1-32У 6-1-25	5 1	6	2,2	4	Прилавок-витрина ≠ 6
			2	2	6-2	АВВГ	4×2,5	6	6-2-25	2				
	НПН2 63 25			1	7-1	АВВГ	4×6	15	7-1-32У 7-1-25	7 1	7	7	18	Кипятильник
	НПН2 63 16			1	10-1	АВВГ	4×2,5	14	10-1-32У 10-1-25	8 1	Х562	0,27	1	Розетка РШ-30-0-К-25/380 Шкаф холодильный
	НПН2 63 16		А О О	1	8-1	АВВГ	3×2,5	13	8-1-32У 8-1-25	7 1	8	4	12	Плита электрическая ≠ 8
			В О О	1	9-1	АВВГ	3×2,5	12	9-1-32У 9-1-25	6 1	9	1,05	2	Электросушитель ≠ 9
	НПН2 63 16													Резерв
				1	П1Ш-1	АВВГ	3×10+1×6	**						Ввод от ШР1 Л8
П1Ш ЩУП3-008-ЖО603 ~380/220В				1	П1-1	ВВГ	3×4+1×2,5	10	П1-1-25 П1-2-40У	4 6	П1М1	11	21	Вентилятор
				1	П1-2	АВВГ	4×2,5	45	П1-2-32У П1-2-25	18 6	П1М3	3	5,6	Насос
				1	КП1-3	АКВВГ	7×2,5	15	КП1-3-32У	10	П1У1	0,06	0,5	Заслонка
				1	КП1-4	АКВВГ	14×2,5	5			П1ШР	—		Щит регулирования П1ШР
				1	КП1-5	АКВВГ	4×2,5	50	П1-2-32У П1-2-25 КП1-5-32У КП1-5-40У	— — 5 6	П1 SB7	—	—	Кнопка управления насосом
	QF1 ВА51-25-3400100000УХЛ3 Iр = 20 А			1	Ш1-1	АВВГ	3×4+1×2,5	**						Ввод от ШР1 Л8
Б5130-2874УХЛ4				1	В6-1	ВВГ	4×1,5	10	В6-1-25	4	В6	2,2	4,1	Вентилятор ≠ В6
				1	КПЕ-1	АКВВГ	14×2,5	10	КПЕ1-1-25	4	ПЕ1	0,08	0,5	Заслонка ≠ ПЕ1
Б5130-2874УХЛ4				1	В7-1	ВВГ	4×1,5	10	В7-1-25	6	В7	2,2	4,1	Вентилятор ≠ В7
				1	КПЕ2-1	АКВВГ	14×2,5	10	КПЕ2-1-25	5	ПЕ2	0,08	0,5	Заслонка ≠ ПЕ2
	2QF1 ВА16-26-1400102ОУХЛ4 Iр = 6,3 А			1	К2-1	АКВВГ	7×2,5	10	П2-3-40У К2-1-25	— 2	2	0,08	0,5	Заслонка ≠ 2
		4SA1 УП5404-Л367		1	К4-1	АКВВГ	5×2,5	15	К4-1-40У К4-1-25	8 2	4	0,08	0,5	Заслонка ≠ 4
				2	К4-2	АКВВГ	4×2,5	5	К4-2-25	2				
		5SA1 УП5404-Л367		1	К5-1	АКВВГ	5×2,5	20	К4-1-40У К5-1-32У	— 7	5	0,08	0,5	Заслонка ≠ 5
					К5-2	АКВВГ	4×2,5	5	К5-2-25	2				
	3QF1 ВА16-26-1400102ОУХЛ4 Iр = 6,3 А			1	К3-1	АКВВГ	7×2,5	10	П2-3-40У К3-1-25	— 3	3	0,08	0,5	Заслонка ≠ 3
				1	ШВ-2	АВВГ	2×2,5	15	Ш1-1-40У Ш1-1-25	— —	ШВ	—	—	Щит влагомеров
				1	П2-3	АВВГ	2×2,5	10	П2-1-40 П2-3-40У	— 4	П2Ш	—	—	Кондиционер П2
				1	П3-3	АВВГ	2×2,5	10	П3-1-40 П3-3-32У	— 5	П3Ш	—	—	Кондиционер П3
				1	КС1-1	АВВГ	2×2,5	7	КС1-1-25	4	КС1	—	—	Коробка КС1 (КИП)
				1	КС2-1	АВВГ	2×2,5	8	КС2-1-25	4	КС2	—	—	Коробка КС2 (КИП)

Потребность кабелей и проводов: Число и сечение жил, напряжение	Марка: АВВГ	АКВВГ	ВВГ
4×1,5			20
2×2,5	50		
3×2,5	25		
4×2,5		75	
5×2,5		60	
7×2,5		35	
14×2,5		35	
3×4+1×2,5		25	
4×6	15		10

Потребность труб: Обозначение по стандарту	Диаметр по стандарту, мм	Длина, м
33×2,0 ГОСТ10704-76	25	55
ПВХ-В-Р-ЭП ТУ6-19-215-83	32У	78
ПВХ-В-Р-ЭП ТУ6-19-215-83	40У	24

* Кабель уложен на л. 6
** Кабель уложен на л. 8

Ш1

Привязан

Инв. №

Нач. отд.	Сокольский		
Гл. спец.	Нуянсин		
Н. контр.	Акимова		
Гл. инж. проекта	Кузьмин		
Зав. сект.	Гвездовский		
Нач. сект.	Бычковский		

416-3-29с.91-ЭМ

Распределительная сеть ~380 В. Схема принципиальная ШР3, П1Ш, Ш1

Рабочие чертежи автоматизированных систем управления технологическими процессами. Электрооборудование. Электроосвещение. Силовое электрооборудование. Заземление. Молниезащита. Автоматизация. Связь. Сигнализация. Диспетчеризация. Телемеханика. Автоматизированная система управления технологическими процессами. Автоматизированная система управления производством. Автоматизированная система управления предприятием. Автоматизированная система научных исследований. Автоматизированная система управления организацией. Автоматизированная система управления. Автоматизированная система. Автоматизированная. Автоматизация

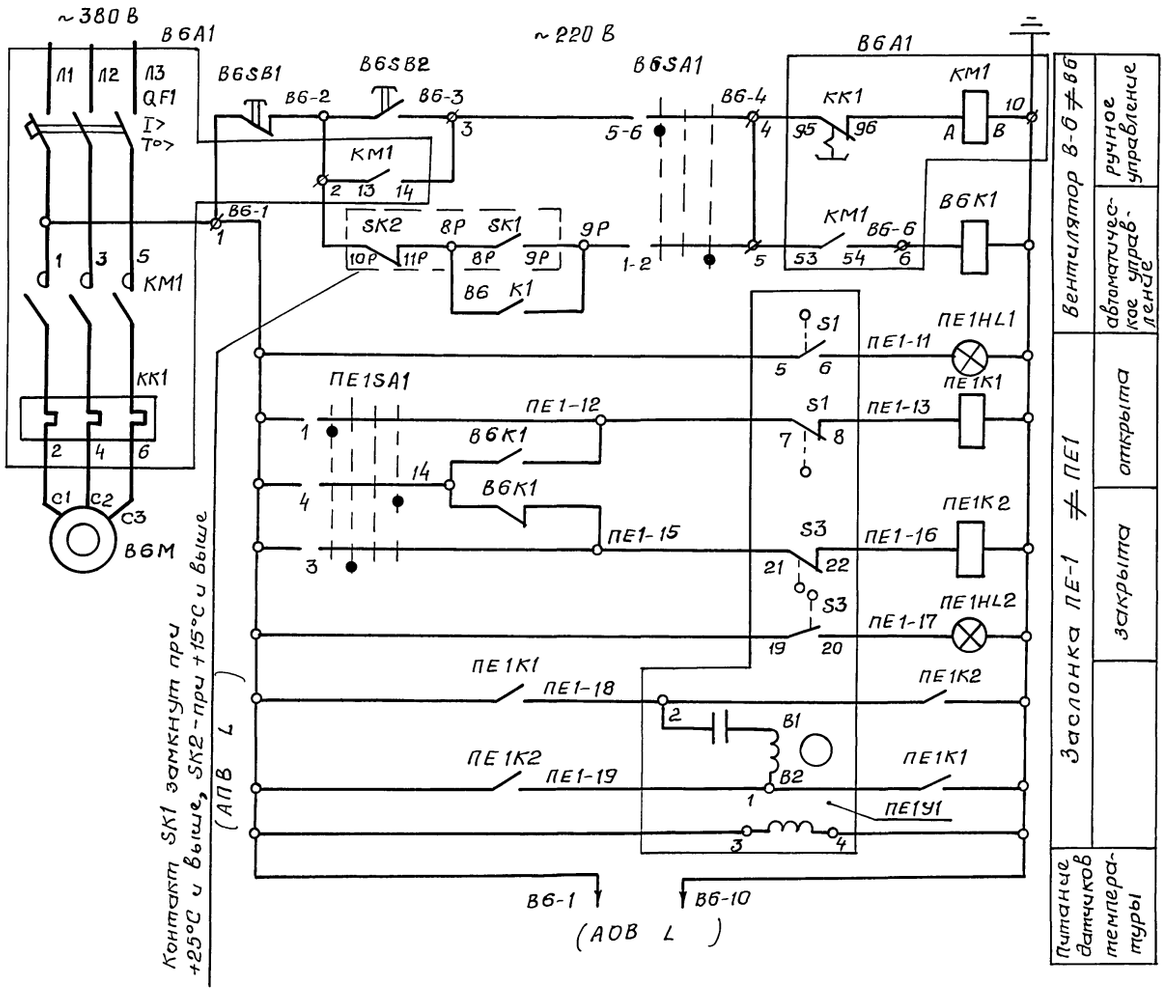

Поз. обозначение	Наименование	Кол.	Примечание
	У механизма		
ВБМ	Электродвигатель АИР100L6; 2,2кВт	1	
ПЕ1У1	Исполнительный механизм	1	
	МЭО - 100/25 - 0,25		
	Шкаф управления Ш1		
ВБА1	Блок управления	1	$I_н$ = 6А
	Б5130 - 2874 УХЛ4		
ПЕ1HL1,2	Арматура АМЕ32322ІУ2	2	~220В
ВБК1, ПЕ1К1,2	Реле РПУ2 - МУ6420УЗБ	3	~220В
ВБSА1	Переключатель УП5312-С29	1	
ПЕ1SА1	Переключатель УП5312-Ф105	1	
ВБSВ1,2	Кнопка КЕ011УЗ, исп. 2	2	

Схема управления и перечень элементов выполнены для приводов ВБ, ПЕ1, для приводов ВГ, ПЕ2, схема управления и перечень элементов аналогичны

ВБSА1

УП5312-С29 с фиксацией

N секции	N контакта	ручное	отключено	автоматич.	
I	1-2			X	
II	3-4			X	*
III	5-6	X			
IV	7-8	X			*

ПЕ1SА1

УП5312-Ф105 с фиксацией

№ секции	№ контакта	открыто	закрыто	отключено	автоматич.	
I	1	X				
	2		X			*
II	3		X			
	4				X	
III	5				X	*
	6		X			*
IV	7		X			*
	8	X				*

Путевые выключатели

Обозначение	Контакт	Открыто	Промежуточное положение	Закрыто
S1	5-6	X		
	7-8			X
S3	19-20			X
	21-22	X	X	

* — не используется

Взам. инв. № | Подпись и дата | Инв. № подл.

Привязан

Инв. №

Нач. отд	Соколовский		09.91
Гл. спец.	Нужин		09.91
Н. контр.	Акимова		09.91
Зав. сект.	Кузьмин		09.91
Вед. инж.	Выгалова		09.91

416-3-29с.91-ЭМ

Районный информационно-вычислительный центр I группы в железобетонных конструкциях для сейсмических районов

≠ВБ, ВГ. Вентиляторы. ≠ПЕ1, ПЕ2. Заслонки

Схема принципиальная

Стадия	Лист	Листов
Р	10	

ТЯЖПРОМЭЛЕКТРОПРОЕКТ Свердловское отделение

Альбом 3

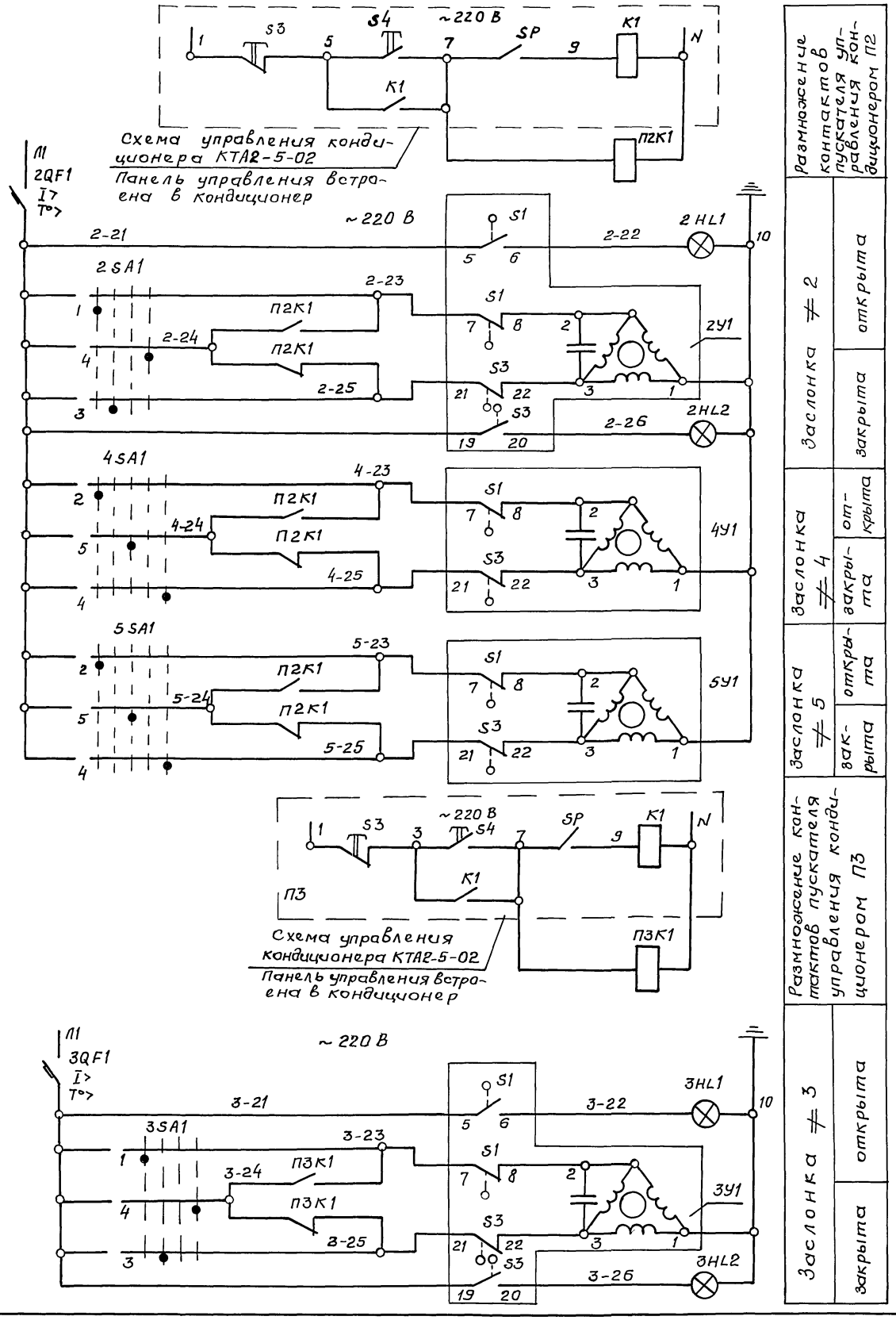

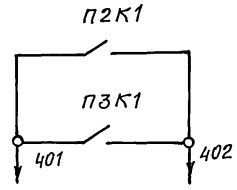

(АОВ L)

4SA1, 5SA1

УП5402-Л367 с фиксацией						
№ секции	№ контакта	открыта	откл.	автоматич.	откл.	закрыта
I	1				⊠	⊠
	2	⊠				
II	3	⊠	⊠			
	4					⊠
III	5			⊠		

* *

2SA1, 3SA1

УП5312-Ф105 с фиксацией					
№ секции	№ контакта	открыто	закрыто	отключено	автоматич.
I	1	⊠			
	2			⊠	*
II	3		⊠		
	4				⊠
III	5				⊠ *
	6		⊠		* *
IV	7			⊠	* *
	8	⊠			*

Путевые выключатели

Обозначение	Контакт	Открыто	Промежуточное положение	Закрыто
S1	5-6	⊠		
	7-8		⊠	⊠
S3	19-20			⊠
	21-22	⊠	⊠	

* — не используется

Поз. обозначение	Наименование	Кол.	Примечание
	У механизма		
2У1... 5У1	Исполнительный механизм МЭО-16/63-0,25	4	
4SA1, 5SA1	Переключатель УП5404-Л367	2	надпись № 56
	Шкаф управления Ш1		
2HL1,2 3HL1,2	Арматура АМЕ 323221У2	4	~220 В
П2К1	Реле РПУ2-М 96004 У3Б	1	~220 В
П3К1	Реле РПУ2-М 96420 У3Б	1	~220 В
2SA1 3SA1	Переключатель УП5312-Ф105	2	
2QF1, 3QF1	Выключатель ВА16-26-14001020УХЛ4	2	$I_р$ = 6,3 А

Привязан

Инв. №

Инв.№ подл. | Подпись и дата | Взам. инв.№

Нач. отд.	Соколовский		03.91
Гл. спец.	Нужин		03.91
Н. контр.	Акимова		09.91
Зав. сект.	Кузьмин		09.91
Вед. инж.	Выгалова		09.91

416-3-29с.91-ЭМ

Районный информационно-вычислительный центр I группы в железобетонных конструкциях для сейсмических районов

Стадия: Р | Лист: 11 | Листов:

≠ 2... 5. Заслонки.
Схема принципиальная

ТЯЖПРОМЭЛЕКТРОПРОЕКТ
Свердловское отделение

25075-03 15

Альбом 3

Схема принципиальная

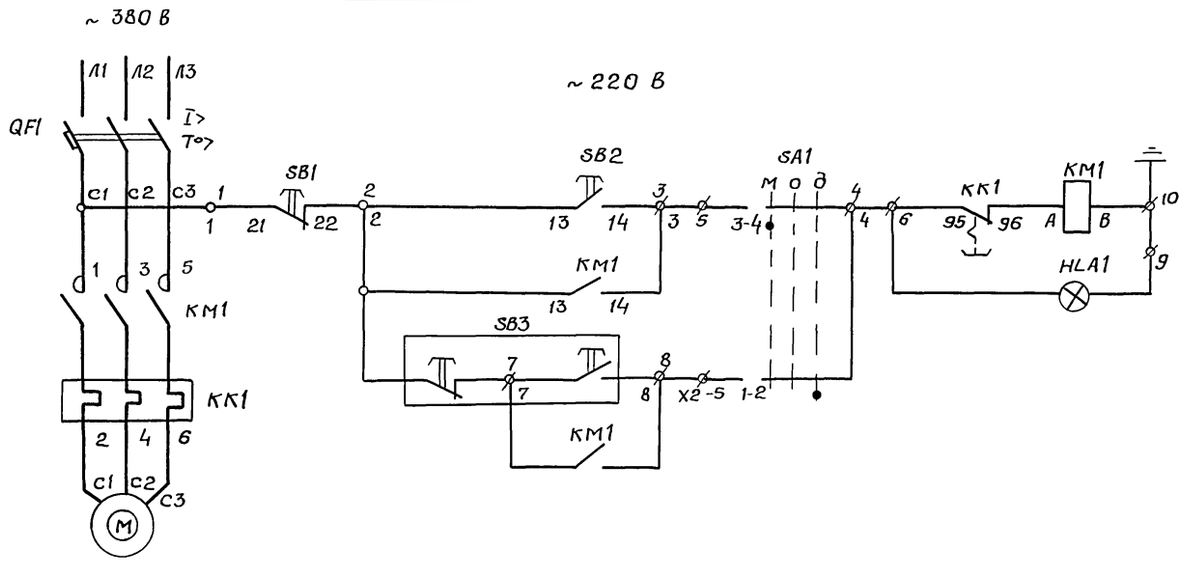

Схема подключения

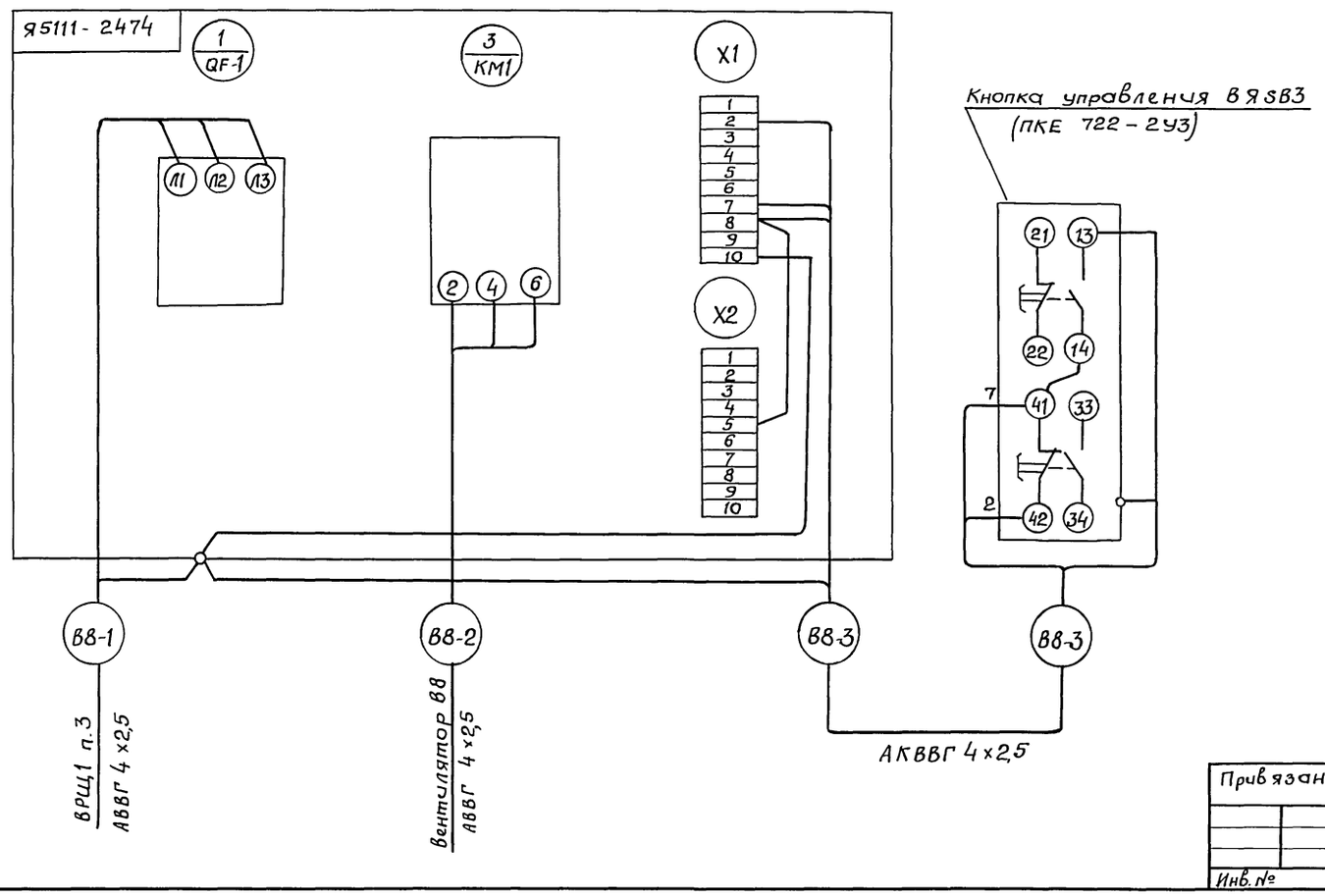

Поз. обозначение	Наименование	Кол.	Примечание
	У механизма		
М	Электродвигатель 4А71В2; 1,1 кВт	1	
QF1, КМ1	Ящик управления	1	Iн-2,5 А
КК1, HLA1, SA1, SB1,2	Я5111-2474 УХЛ4		
	В пультовой		
SB3	Кнопка управления ПКЕ 722-2У3	1	

Привязан

Инв. №

Нач. отд.	Соколовский		09.91	
Гл. спец.	Нужин		09.91	
Н. контр.	Акимова		09.91	
Зав. сект.	Кузьмин		09.91	
Вед. инж.	Выгалова		09.91	

416-3-29с. 91-ЭМ

Районный информационно-вычислительный центр I группы в железобетонных конструкциях для сейсмических районов

Стадия	Лист	Листов
Р	12	

≠ВВ. Вентилятор.
Схема принципиальная
Схема подключения

ТЯЖПРОМЭЛЕКТРОПРОЕКТ Свердловское отделение

Инв.№ подл. | Подпись и дата | Взам. инв.№

Альбом 3

Схема принципиальная

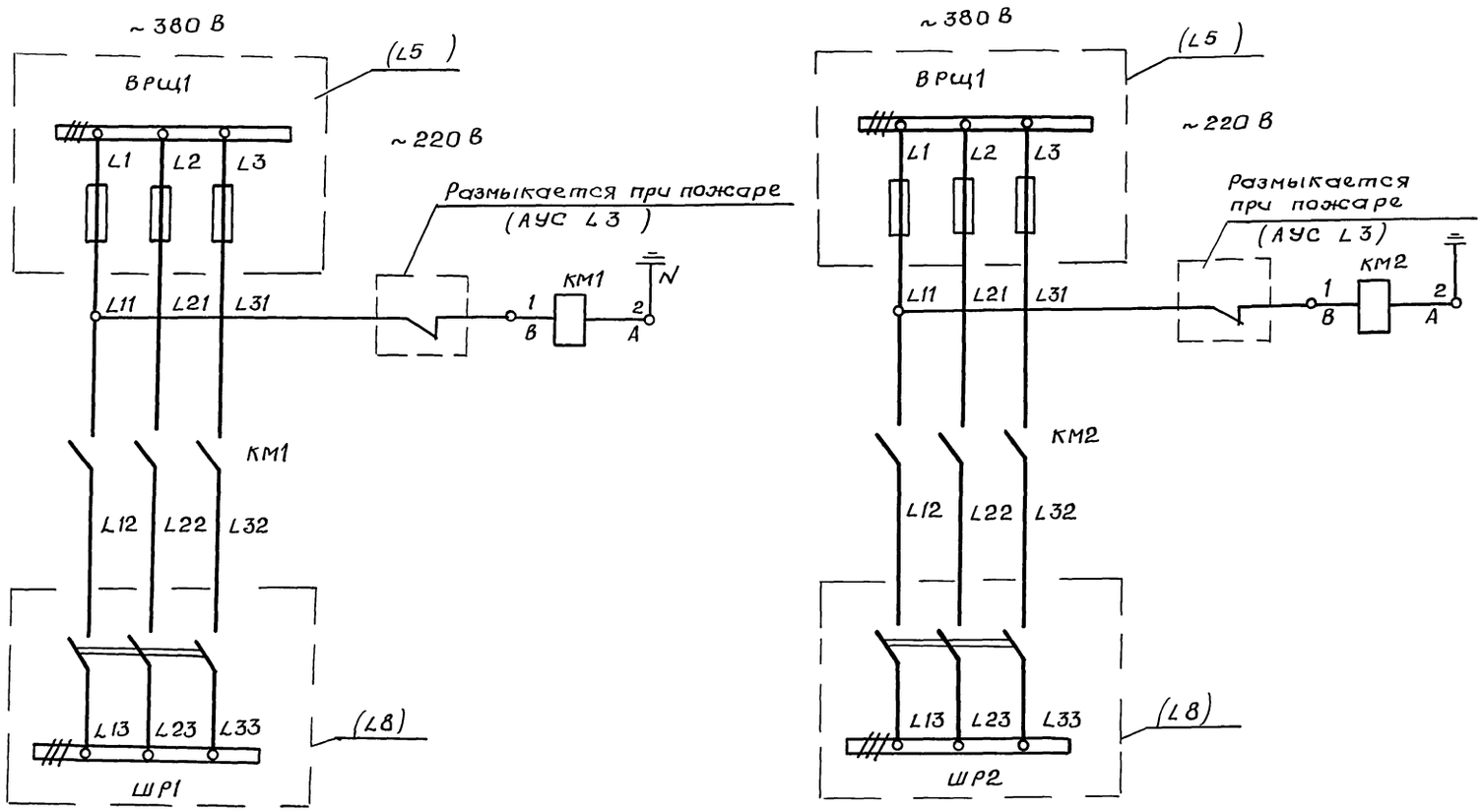

Поз. обозначение	Наименование	Кол.	Примечание
	В электропомещении		
КМ1, КМ2	Пускатель ПМА-4110У3В	2	~220 В

Схема подключения

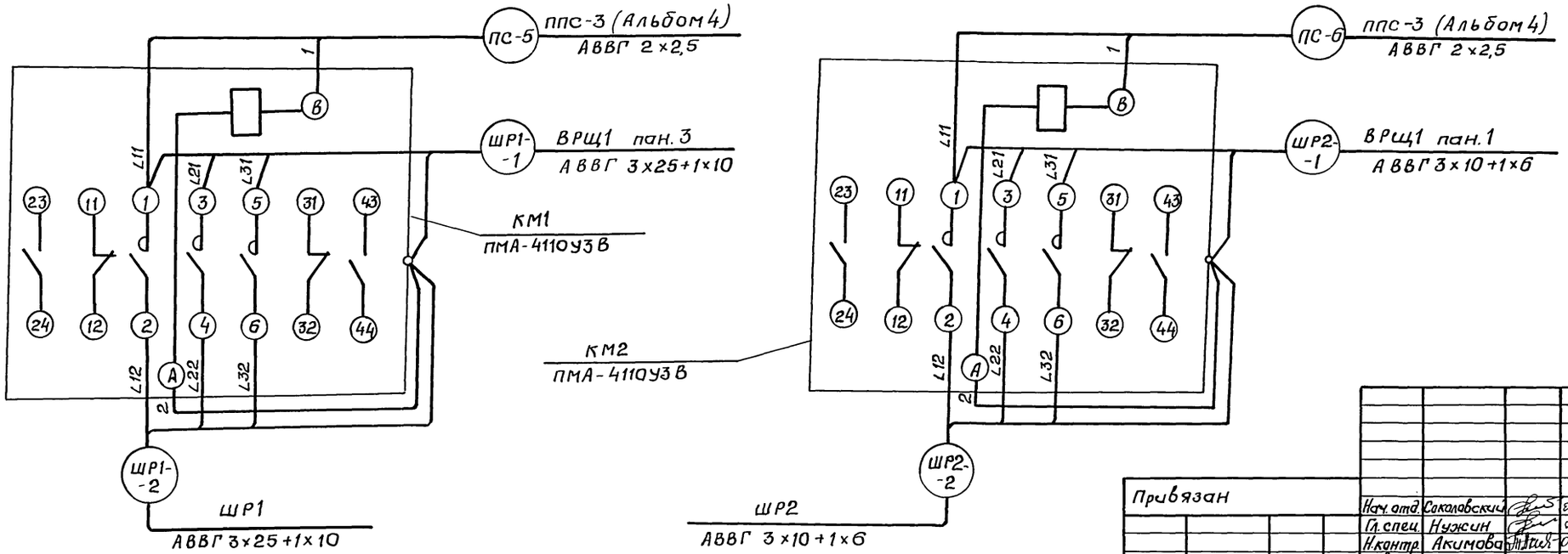

Привязан

Инв. №

Нач. отд.	Соколовский		05.91
Гл. спец.	Нужин		05.91
Н. контр.	Акимова		09.91
Зав. сект.	Кузьмин		08.91
Ведущ. инж.	Выгалова		09.91

416-3-29с.91-ЭМ

Районный информационно-вычислительный центр I группы в железобетонных конструкциях для сейсмических районов

Отключение вентиляции при пожаре.
Схема принципиальная.
Схема подключения

Стадия	Лист	Листов
Р	13	

ТЯЖПРОМЭЛЕКТРОПРОЕКТ
Свердловское отделение

Инв. № подл. | Подпись и дата | Взам. инв. №

Альбом 3

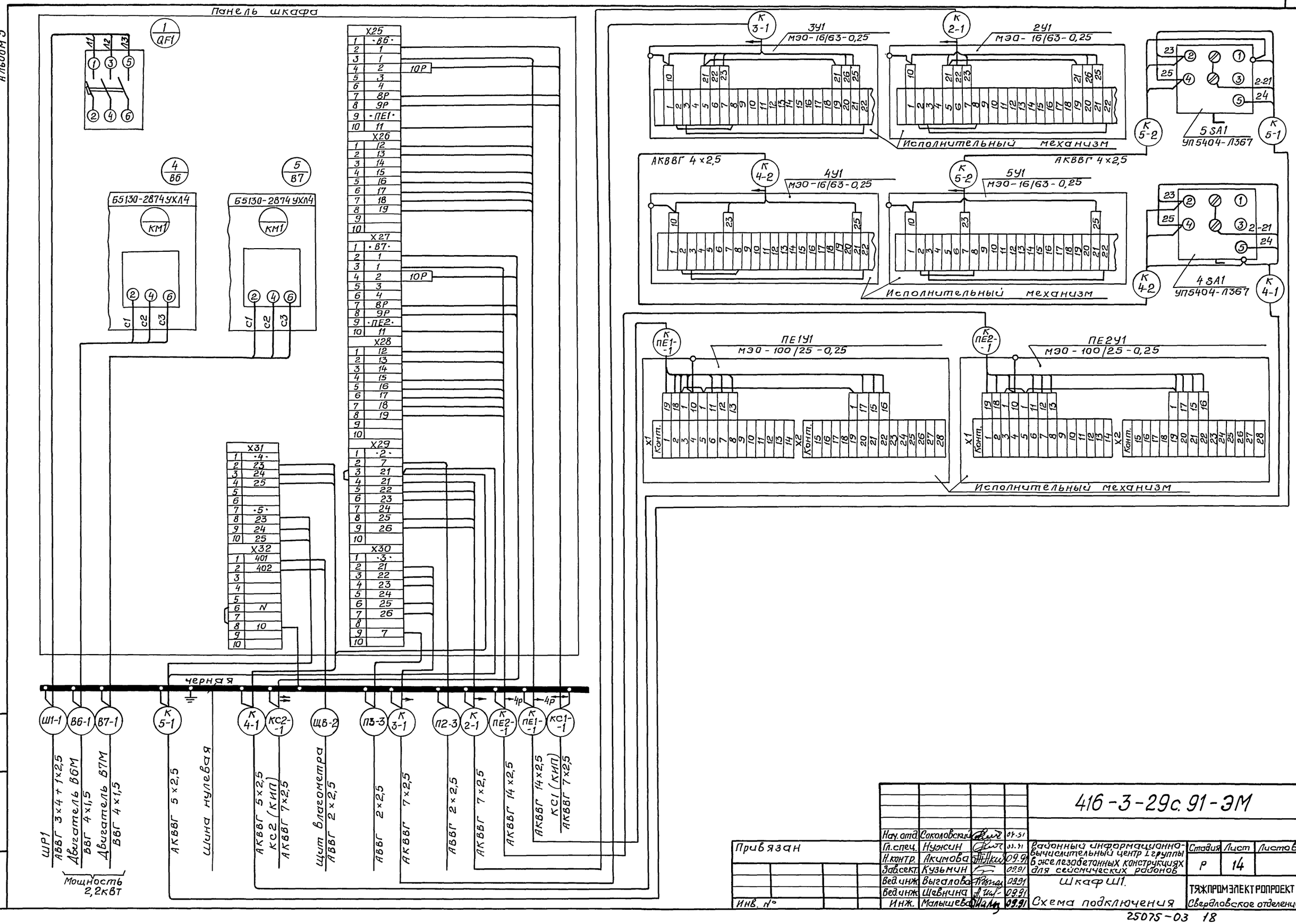

				416-3-29с.91-ЭМ			
		Нач.отд.	Соколовский	09.91			
Привязан		Гл.спец.	Нужин	09.91	Районный информационно-вычислительный центр I группы в железобетонных конструкциях для сейсмических районов	Стадия	Лист	Листов
		Н.контр.	Акимова	09.91		Р	14	
		Зав.сект.	Кузьмин	09.91				
		Вед.инж.	Выгалова	09.91	Шкаф Ш1.	ТЯЖПРОМЭЛЕКТРОПРОЕКТ		
		Вед.инж.	Шевнина	09.91				
Инв. №		Инж.	Малышева	09.91	Схема подключения	Свердловское отделение		

25075-03 18

Инв.№ подл. | Подпись и дата | Взам.инв.№

Альбом

Кнопка управления SB7
(ПКЕ 722-2У3)

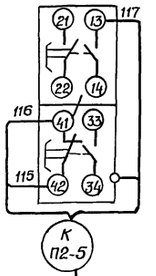

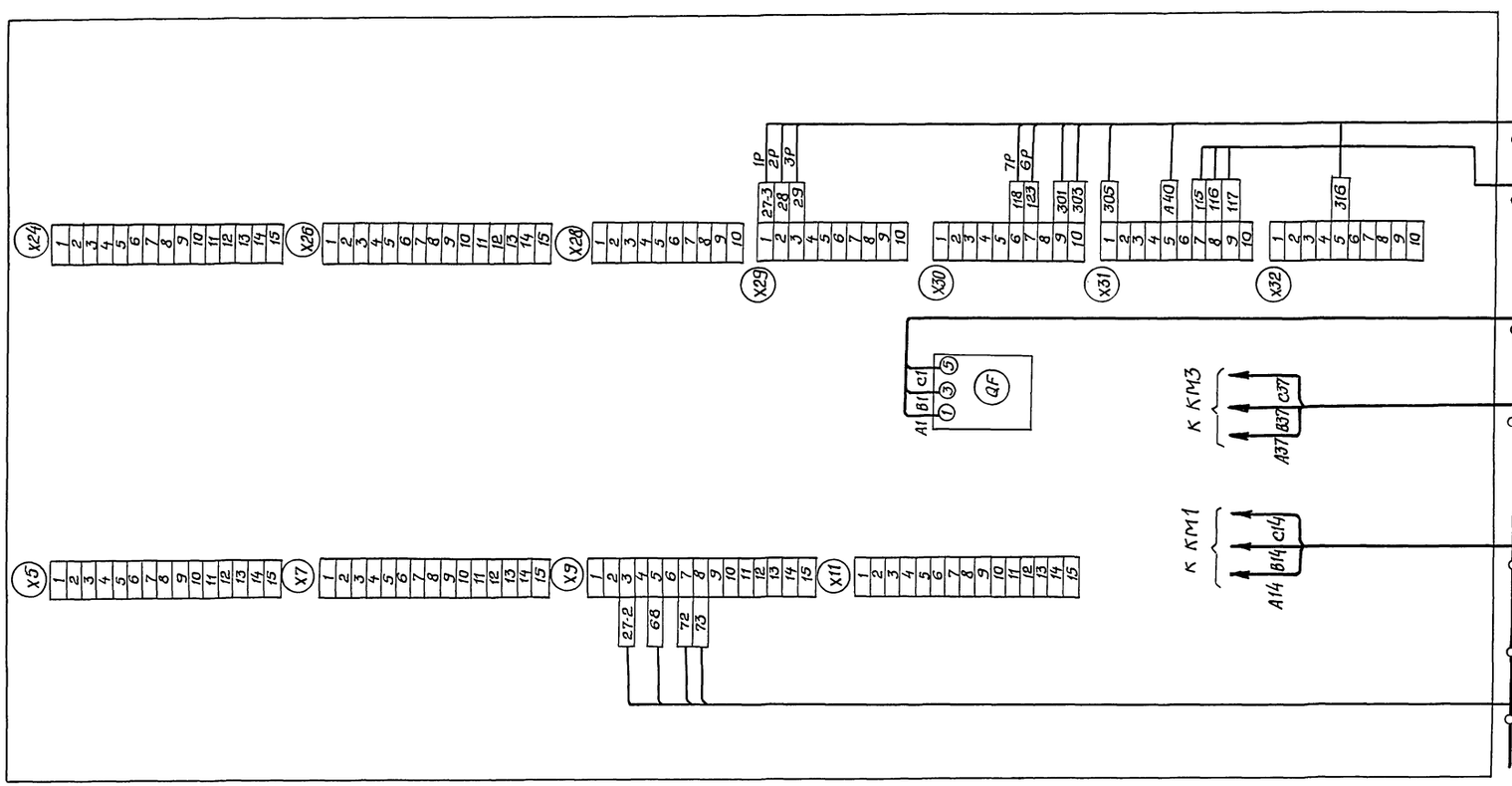

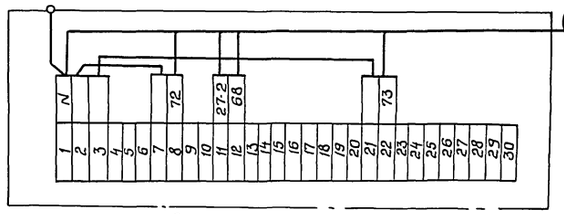

Заслонка П1 МВБ
(МЭО - 16/63 - 0,25)

Привязан	Нач. отд.	Соколовский		03.91	416-3-29с.91-ЭМ
	Гл. спец.	Нужин		05.91	Районный информационно-вычислительный центр I группы в железобетонных конструкциях для сейсмических районов
	Н. контр.	Акимова		09.91	Стадия: Р; Лист: 15; Листов:
	Завсект.	Кудымчин		09.91	Шкаф П1Ш. Схема подключения
	Вед. инж.	Шевнина		09.91	ТЯЖПРОМЭЛЕКТРОПРОЕКТ Свердловское отделение
Инв. №	Инж.	Наседкина		09.91	

Инв.№ подл. | Подпись и дата | Взам. инв.№

25075-03 19

План на отм. -0.300; 0.000

Отдел эксплуатации ЭВМ

Отдел технического обслуживания

Зал ЭВМ

Тепловой пункт

Отдел кадров

Заведующий отделом эксплуатации

Заведующий отделом

Гардероб

ЗИП

МОП

Буфет

Моечная

Подсобное помещение

Электрощитовая

Бюро оперативной полиграфии

Бюро подготовки и выпуска статматериалов

Станция пожаротушения

Пультовая

Вестибюль

Рубин-6

ППС-3

ЯС

ШУ

Картотека отдела эксплуатации

На отм. 3.300, см. л.

в подвесном потолке

Разрез 1-1

Привязан

Инв. №

Нач.отд.	Соколовский		09.91	416-3-29с.91-ЭМ
Гл.спец.	Рябишин		09.91	Районный информационно-вычислительный центр I группы в железобетонных конструкциях для сейсмических районов
Н.контр.	Акимова		09.91	
Зав.сект.	Кузьмин		09.91	
Вед.инж.	Выгалова		09.91	План на отм. 0.000; -0.300
Вед.инж.	Толмачева		09.91	Расположение электрооборудования и прокладка кабелей
Инж.	Шиляева		09.91	

Стадия Р | Лист 16 | Листов

ТЯЖПРОМЭЛЕКТРОПРОЕКТ
Свердловское отделение

Инв.№ подл. | Подпись и дата | Взам. инв.№

25075-03 20

План на отм. 3.300

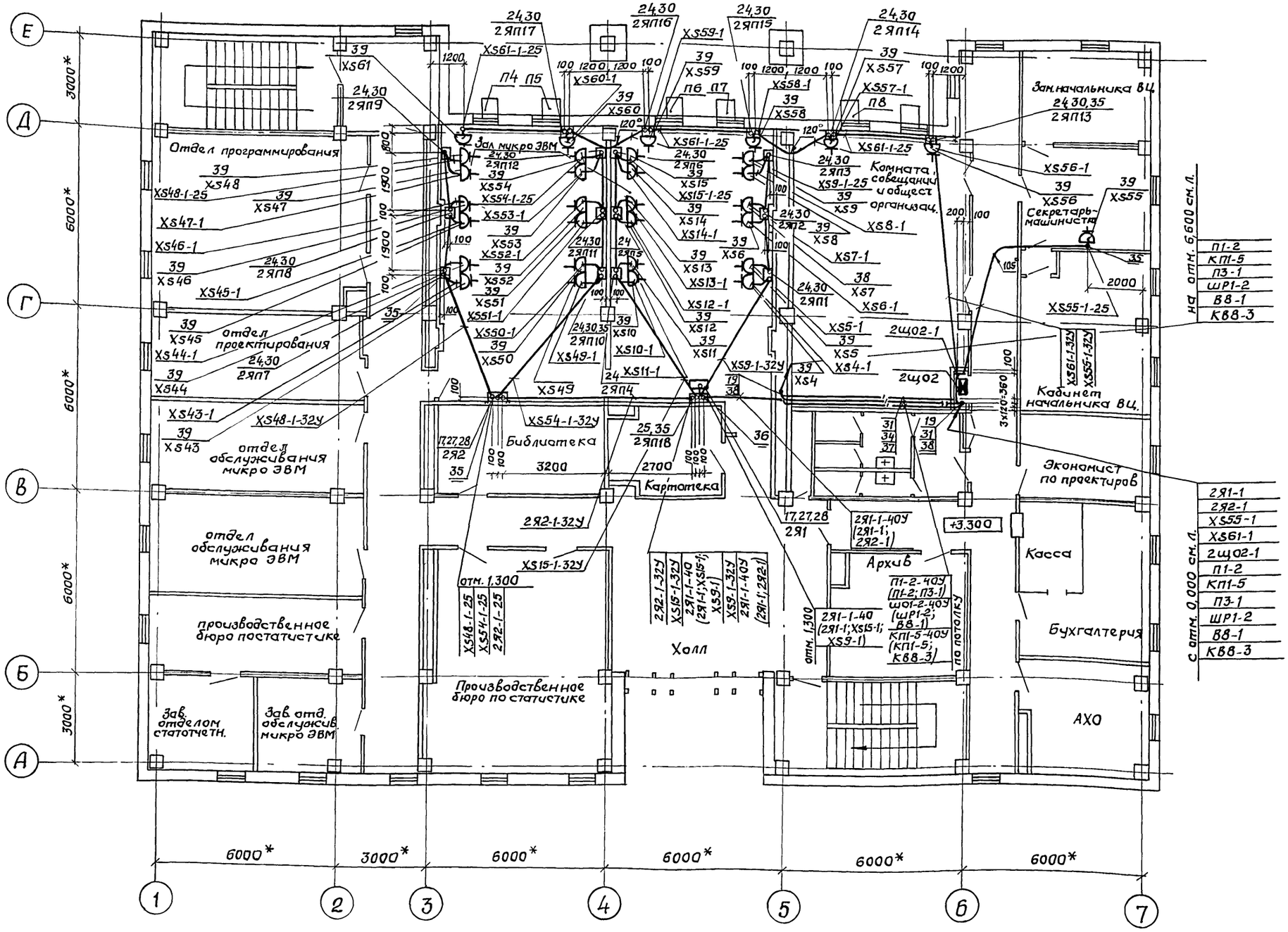

Привязан
Инв. №

				416-3-29с.91-ЭМ			
Нач.отд.	Соколовский		09.91				
Гл.спец.	Рябушин		09.91	Районный информационно-вычислительный центр I группы в железобетонных конструкциях для сейсмических районов	Стадия	Лист	Листов
Н.контр.	Акимова		09.91		Р	17	
Зав.сект.	Кузьмин		09.91				
Вед.инж.	Выгалова		09.91	План на отм. 3,300	ТЯЖПРОМЭЛЕКТРОПРОЕКТ Свердловское отделение		
Вед.инж.	Толмачева		09.91	Расположение электрооборудования и прокладка кабелей			
Инж.	Глазырина		09.91				

Инв.№ подл. | Подпись и дата | Взам.инв.№

Альбом 3

План на отм. 6,600

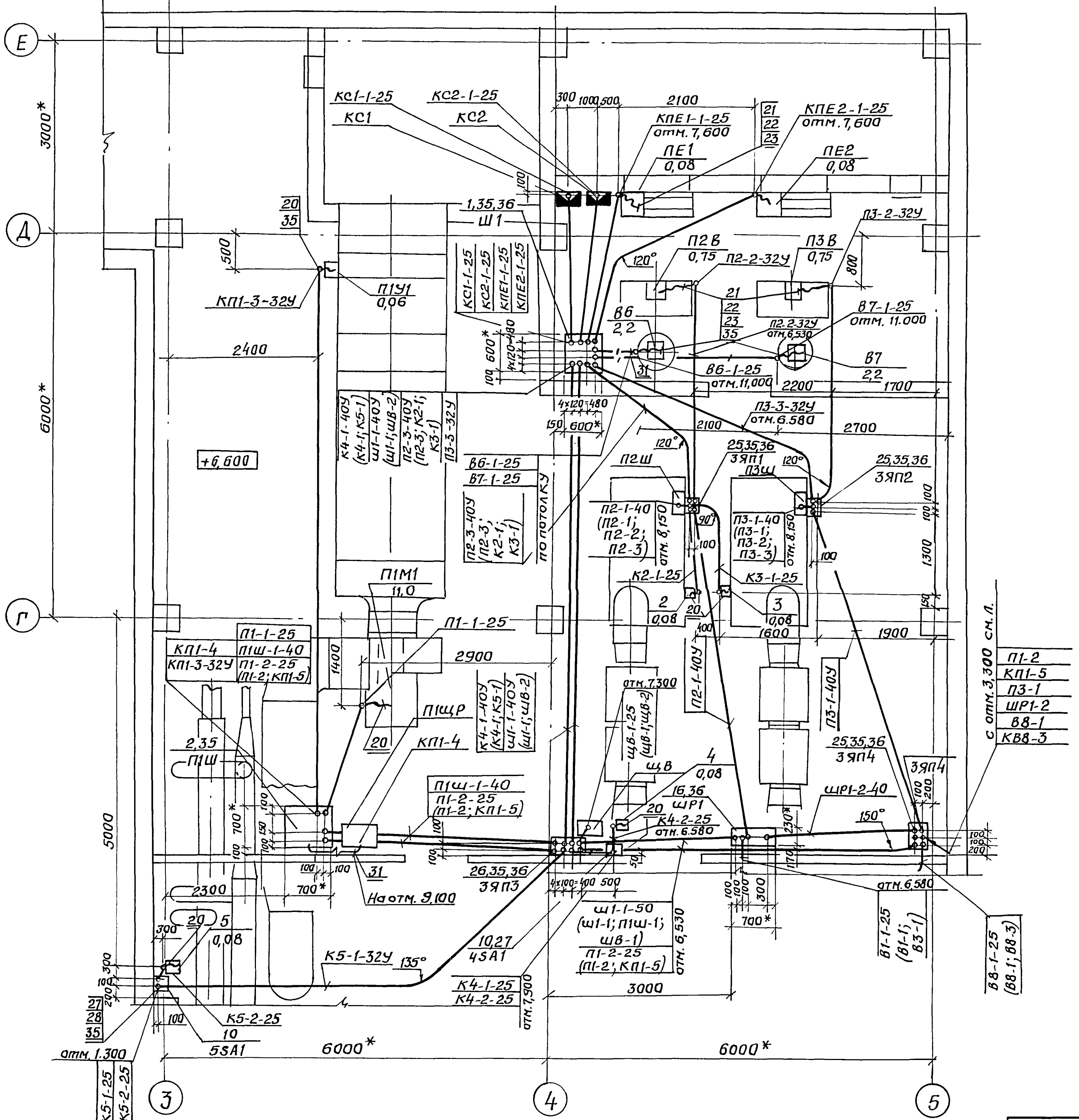

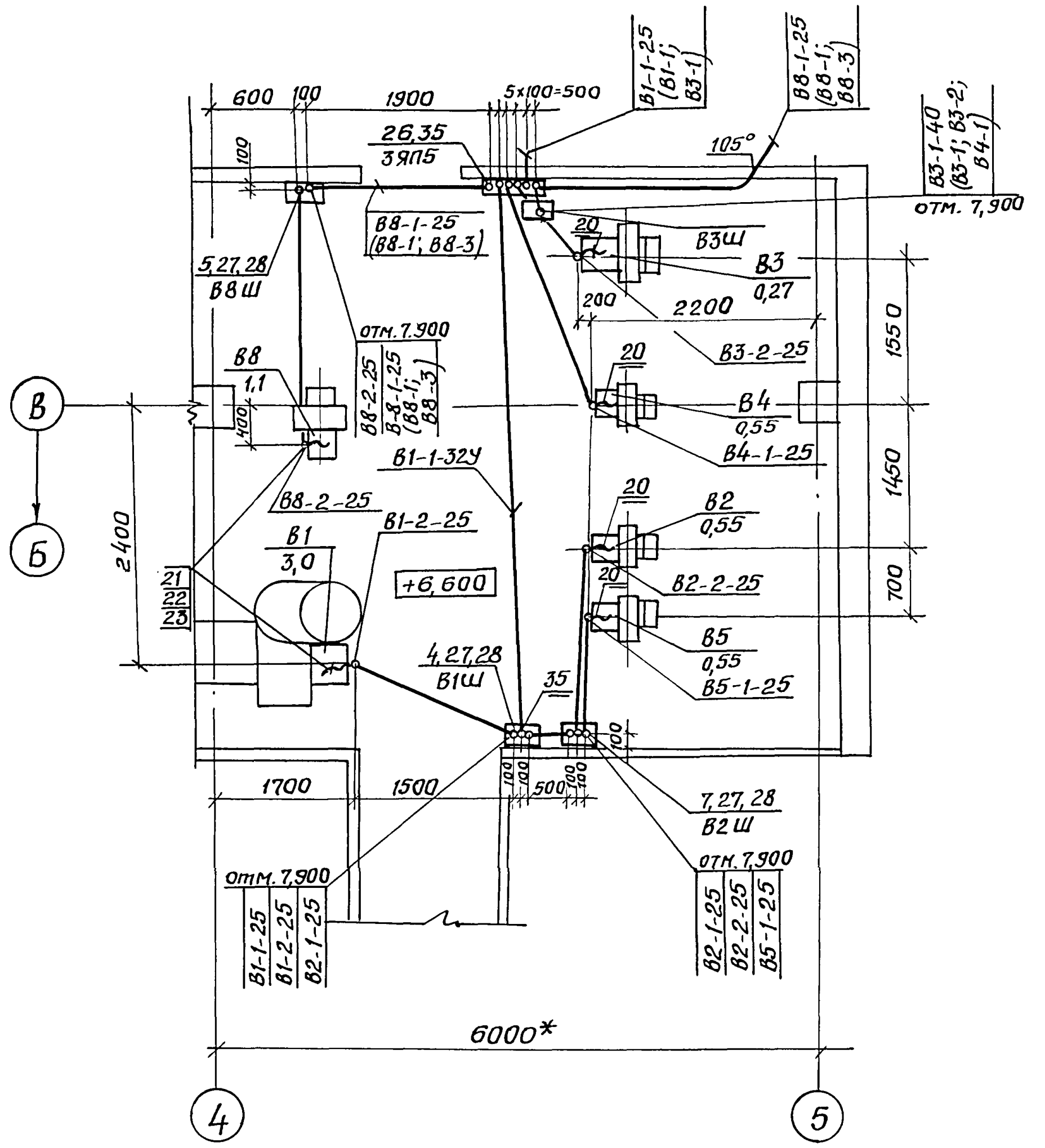

				416-3-29с.91-ЭМ
Нач. отд.	Соколовский		09.91	
Гл. спец.	Рябушин		09.91	Районный информационно-вычислительный центр I группы в железобетонных конструкциях для сейсмических районов
Н. контр.	Акимова		09.91	Стадия: Р; Лист: 18; Листов:
Зав. сект.	Кузьмин		09.91	
Вед. инж.	Выгалова		09.91	План на отм. 6.600. Расположение электрооборудования и прокладка кабелей
Вед. инж.	Толмачева		09.91	ТЯЖПРОМЭЛЕКТРОПРОЕКТ Свердловское отделение
Инж.	Глазырина		09.91	

Привязан

Инв. №

Инв. № подл. | Подпись и дата | Взам. инв. №

Альбом 3

План 1 этажа

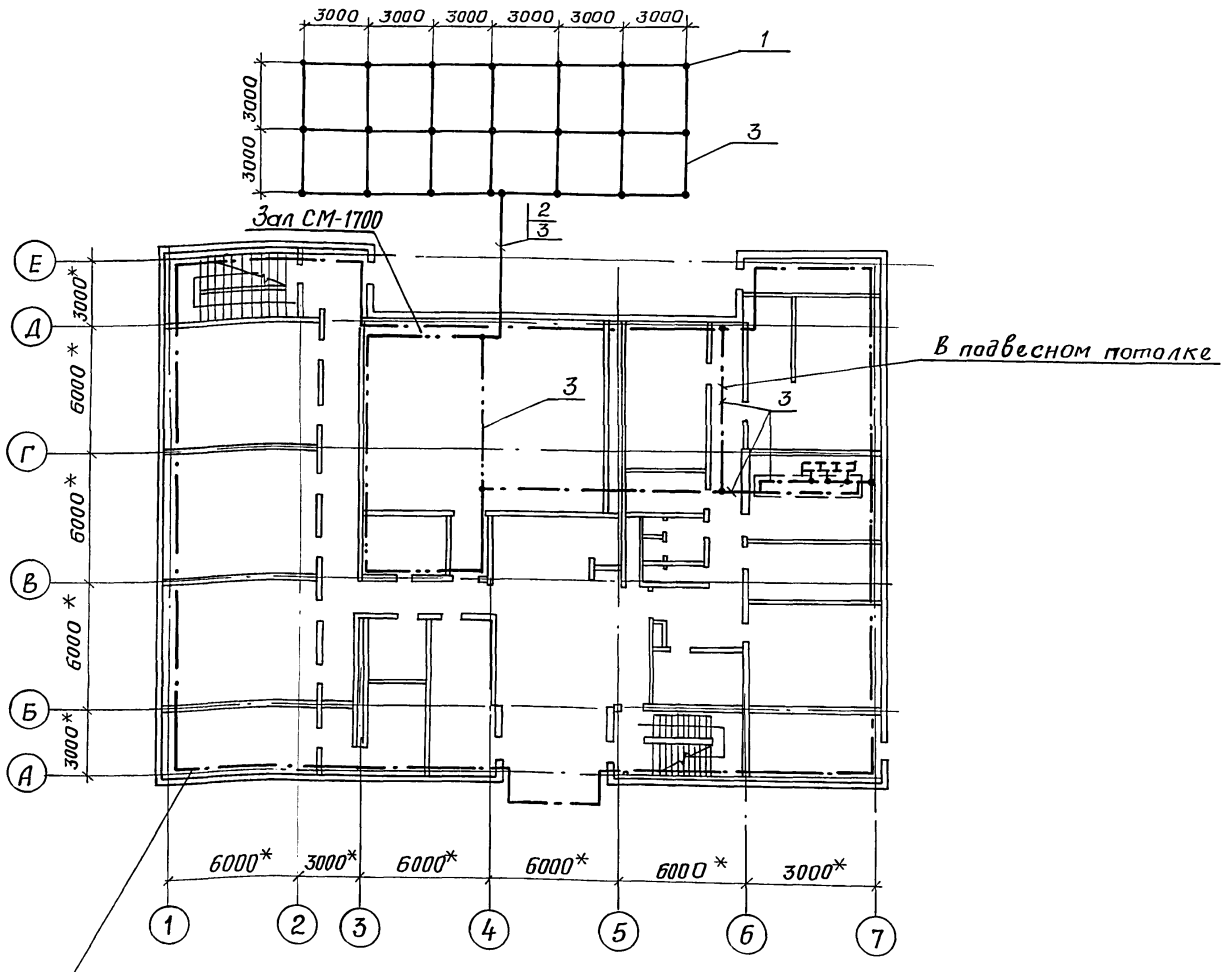

Условные обозначения

——·—— Защитное заземление не более 4 Ом

——··—— Технологическая заземление не более 10 Ом

Марка поз.	Обозначение	Наименование	Кол.	Масса ед, кг	Примечание
1		Круг	21		
		В-12 ГОСТ 2590-71			
		ВСт3кл2-II-ГОСТ 535-79			
		ℓ = 5000			
2		Труба	1		
		60×2,0 кл II ГОСТ 10704-76			
		Ст3-1 ГОСТ 10705-80			
		ℓ = 3000			
3		Полоса	330	0,94	м
		Б2 4×30 ГОСТ 103-76			
		ВСт3кл2-II-ГОСТ 535-79			

Ведомость изделий МЭЗ

Обозначение	Наименование	Кол.	Примечание
5.407-130.1.200-06	Колено	42	
5.407-130.1.210-04	Колено	12	
5.407-88.180-14	Настенная одиночная кабельная		
	конструкция высотой 800мм	7	
без чертежа	Шланг электромонтажный		
	ШЭМ 32У2		
	ℓ = 1200	10	

Привязан

Инв.№

Нач. отд	Соколовский		09.91	416-3-29с.91-ЭМ
Гл. спец.	Рябинин		09.91	Районный информационно-вычислительный центр I группы в железобетонных конструкциях для сейсмических районов
Н. контр.	Акимова		09.91	Стадия Р; Лист 19; Листов
Зав. сект.	Кузьмин		09.91	План заземления. Ведомость изделий МЭЗ
Вед. инж.	Выгалова		09.91	ТЯЖПРОМЭЛЕКТРОПРОЕКТ Свердловское отделение
Вед. инж.	Толмачева		09.91	
Техник	Султанова		09.91	

Инв.№ подл. | Подпись и дата | Взам. инв.№

Марка поз.	Обозначение	Наименование	Кол.	Масса ед.кг	Примечание
		Электрооборудование			
1		Шкаф управления Ш1	1		
2		Щит управления			
		ЩУП3-008-ЖОВОЗ	1		
		Ящик управления			
3		Я5110-2074 УХЛ4	1		
4		Я5110-2874 УХЛ4	1		
5		Я5111-2474 УХЛ4	1		
6		Я5114-2074 УХЛ4	1		
7		Я5114-2274 УХЛ4	1		
8		Пост управления			
		ПКЕ 722-2	2		
9		Пускатель магнитный			
		ПМА-4110 У3Р	2		
10		Универсальный			
		переключатель			
		УП 5404-Л367	2		
11		Розетка РШ30-0-К-25/380			
		ТУ16-526.372-80	8		
12		Вилка ВШ-30-0-К-25/380			
		ТУ16-526.372-80	8		
		Изделия заводов			
		НПО „Электромонтаж"			
		Вводно-распределительное устройство			
13		ВРУ1-11-10 УХЛ4	1		
14		ВРУ1-49-00 УХЛ4	2		
		Шкаф распределительный			
15		ШРС1-20У3	2		
16		ШРС1-23У3	1		
		Ящик с рубильником			
17		ЯРП-20У3	5		
18		ЯБПВУ-1МУ3	2		
19		Лоток НЛ40-П1,87У3	6		
20		Ввод гибкий К1085У3	12		
21		Шланг электромонтажный			
		ШЭМ 32У2	10	1,17	м
22		Муфта вводная МВ32У2	8		
23		Муфта трубная			
		МТ32У2	8		

Марка поз.	Обозначение	Наименование	Кол.	Масса ед.кг	Примечание
24		Коробка протяжная			
		У996У2	34		
		Ящик протяжной			
25		К654У2	7		
26		К656У2	3		
27		Профиль зетовый			
		К241У2	12		
28		Стойка К314УХЛ2	26		
		Сжим ответвительный			
29		У731МУ3	4		
30		У739МУ3	80		
31		Скоба К143У2	250		
32		Накладка НТ-1	50		
		Конструкции			
33	5.407-88.180-14	Настенная одиночная			поз.
		кабельная конструкция			33...
		высотой 300мм	7		..38
					изделия
		Детали			МЗЗ
34		Лист			
		Б-ПН-0-1,5 ГОСТ 19903-74			
		ВСт3-2-1-ПН ГОСТ 16523-70			
		ℓ = 3000	2		
35	5.407-130.1.200-06	Колено	44		
36	5.407-130.1.210-04	Колено	12		
		Профиль зетовый К241У2			
37		L = 230	8		
38		L = 400	12		
		Стандартные изделия			
39		Розетка			
		РШ-П-20-С-02-10/220			
		ГОСТ 7396-76	54		

1. Обозначения условные графические электрического оборудования и проводок на планах ГОСТ 21.614-88

2. Трубы проложить в подливке чистого пола, за исключением случаев, указанных на чертеже

3. Все концы труб, прокладываемые к напольным шкафам вывести на отм. 100мм, во всех остальных случаях, кроме указанных на чертеже, на 200мм над уровнем чистого пола

4. Все отверстия в стенах и перекрытиях после укладки труб должны быть уплотнены легкопробиваемым материалом

5. Высота установки электрооборудования принимается для шкафов управления - 1200мм до оси;
для ящиков с рубильниками и кнопок управления - 1300мм до оси;
для розеток - 800мм до оси

6.* - размеры для справок

Привязан

Инв. №

Взам. инв. №

Подпись и дата

Инв. № подл.

				416-3-29с.91-ЭМ
Нач. отд.	Соколовский		01.91	
Гл. спец.	Рябишин		01.91	Районный информационно-вычислительный центр I группы в железобетонных конструкциях для сейсмических районов
Н. контр.	Акимова		09.91	Стадия: Р; Лист: 20; Листов:
Зав. сект.	Кузьмин		09.91	
Вед. инж.	Выгалова		09.91	Спецификация и технические требования к листам 16, 17, 18
Вед. инж.	Толмачева		09.91	ТЯЖПРОМЭЛЕКТРОПРОЕКТ Свердловское отделение
Инж.	Глазырина		09.91	

Альбом 3

Схема межпанельных соединений

Схема ВРУ1

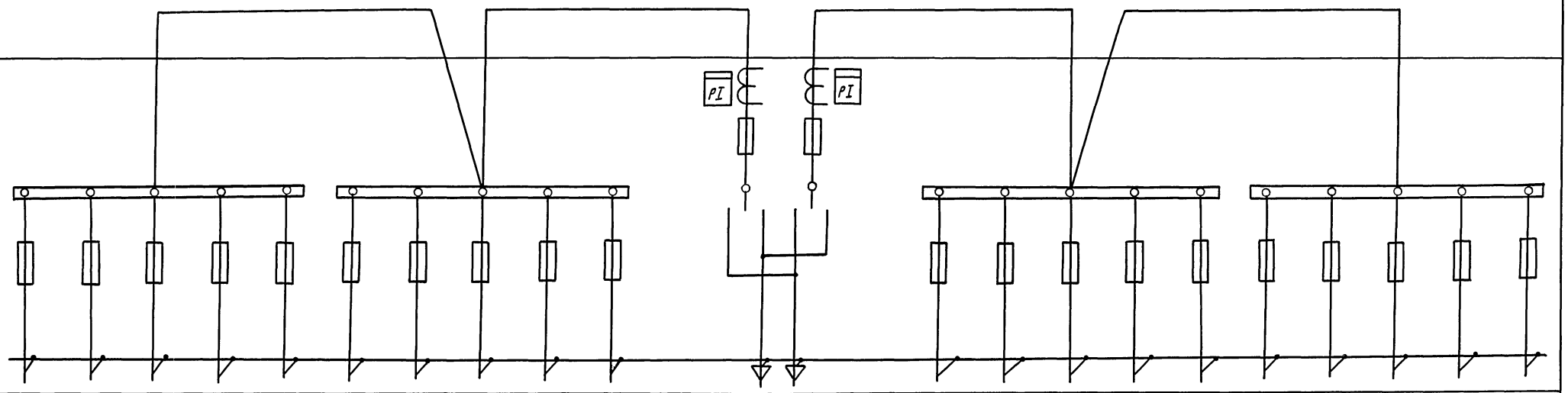

Тип панели	ВРУ1 - 49-00УХЛ4										ВРУ1-11-10УХЛ4		ВРУ1-49-00УХЛ4									
Номера групп	1	2	3	4	5	6	7	8	9	10	—	—	1	2	3	4	5	6	7	8	9	10
Номинальный ток: предохранитель	63	63	63	63	63	63	63	63	63	63	250	250	63	63	63	63	63	63	63	63	63	63
Номинальный ток: плавкой вставки	16	16	16	16	40	40	40	40	40	40	200	200	63	40	20	16	16	16	63	16	16	16
Номинальный ток: вводного аппарата	—	—	—	—	—	—	—	—	—	—	250	250										
Тип вводного аппарата	—	—	—	—	—	—	—	—	—	—	ПЦ-2	ПЦ-2										
Тип и технические данные счетчика	—	—	—	—	—	—	—	—	—	—	САЧУ-И672М 380/220 В 5А кл.2	САЧУ-И672М 380/220 В 5А кл.2										
Тип и технические данные трансформаторов тока	—	—	—	—	—	—	—	—	—	—	ТК-20 200/5 кл.0,5	ТК-20 200/5 кл.0,5										

Привязан

Инв.№

Нач.отд.	Соколовский		03.91
Гл.спец.	Нужин		03.91
Н.контр.	Акимова		09.91
Зав.сект.	Кузьмин		09.91
Вед.инж.	Выгалова		09.91

416-3-29с.91-ЭМ

Районный информационно-вычислительный центр I группы в железобетонных конструкциях для сейсмических районов

Опросный лист на панели ВРУ1

Стадия	Лист	Листов
Р	21	

ТЯЖПРОМЭЛЕКТРОПРОЕКТ Свердловское отделение

Инв.№ подл. | Подпись и дата | Взам.инв.№

Альбом 3

Ведомость рабочих чертежей основного комплекта ЭО

Лист	Наименование	Примечание
1	Общие данные	
	Планы расположения электрического оборудования	
	и прокладки электрических сетей:	
2	Отм. 0,000 и -0,300 (Начало)	
3	Отм. 0,000 и -0,300 (Окончание)	
4	Отм. 3,300 (Начало)	
5	Отм. 3,300 (Окончание)	
6	Отм. 6,600	

Ведомость прилагаемых документов

Обозначение	Наименование	Примечание
	Прилагаемые документы	
416-3-29с.91-ЭО.ВМ	Ведомость потребности в	
	материалах	
416-3-29с.91-ЭО.СО	Спецификация оборудования	

Эскиз

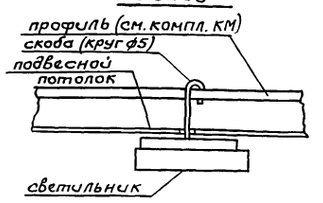

Общие указания

1. Напряжение сетей освещения: рабочего и эвакуационного - 380/220 В, лампы включаются на 220 В переносного - 36 В.
2. Схему и план питающей сети см. листы марки ЭМ.
3. Номера групп, указанные на планах, соответствуют номерам автоматов на групповых щитках.
4. В качестве понижающих трансформаторов приняты ящики типа ЯТП-0,25
5. Световые указатели установить на стенах на высоте 2,3 метра от пола
6. Светильники под подшивными потолками крепить к строительному уголку при помощи крюков из круга диаметром 5 согласно эскиза.
7. Вся групповая сеть, за исключением участков, отмеченных на планах, выполняется:

вдоль цифровых осей - в пустотах плит перекрытия проводом АПВ сечением 2,5 мм²;

в подготовке пола выше лежащего этажа - проводом АПВ сечением 2,5 мм² в винипластовых трубах;

стояки в лестничных клетках и в машзале ЭВМ - проводом АПВ в электросварных трубах;

в подшивных потолках и стояках - проводом АПВ сечением 2,5 мм² в винипластовых трубах;

в помещениях 3 этажа - кабелем АВВГ сечением 2,5мм² по полосе К202У2 и профилю К235У2;

спуски к выключателям и розеткам - проводом АППВ сечением 2,5мм скрыто;

по стенам - проводом АППВ сечением 2,5 мм² скрыто.

8. Ящики и щитки установить при помощи закрепов К350У3.
9. Все металлические части осветительной установки, нормально не находящиеся под напряжением, необходимо занулить; для зануления использовать рабочий нулевой провод сети освещения.
10. Показатели осветительной установки:

освещаемая площадь - 1392 м²
установленная мощность освещения:
рабочего - 35,8 кВт
эвакуационного - 8,0 кВт
числа светильников - 368 шт.
числа штепсельных розеток - 57 шт.

Типовой проект разработан в соответствии с действующими нормами и правилами и предусматривает мероприятия, обеспечивающие пожарную безопасность при эксплуатации здания

Главный инженер проекта А.И. Кузьмин

Инв.№ подл. | Подпись и дата | Взам.инв.№

Привязан

Инв.№

416-3-29с.91-ЭО

Нач.отд.	Голубев		09.91	Районный информационно-вычислительный центр I группы в железобетонных конструкциях для сейсмических районов	Стадия	Лист	Листов
					Р	1	
Н.контр.	Голубев		09.91	Общие данные	ТЯЖПРОМЭЛЕКТРОПРОЕКТ Свердловское отделение		
Вед.инж.	Карпенко		09.91				

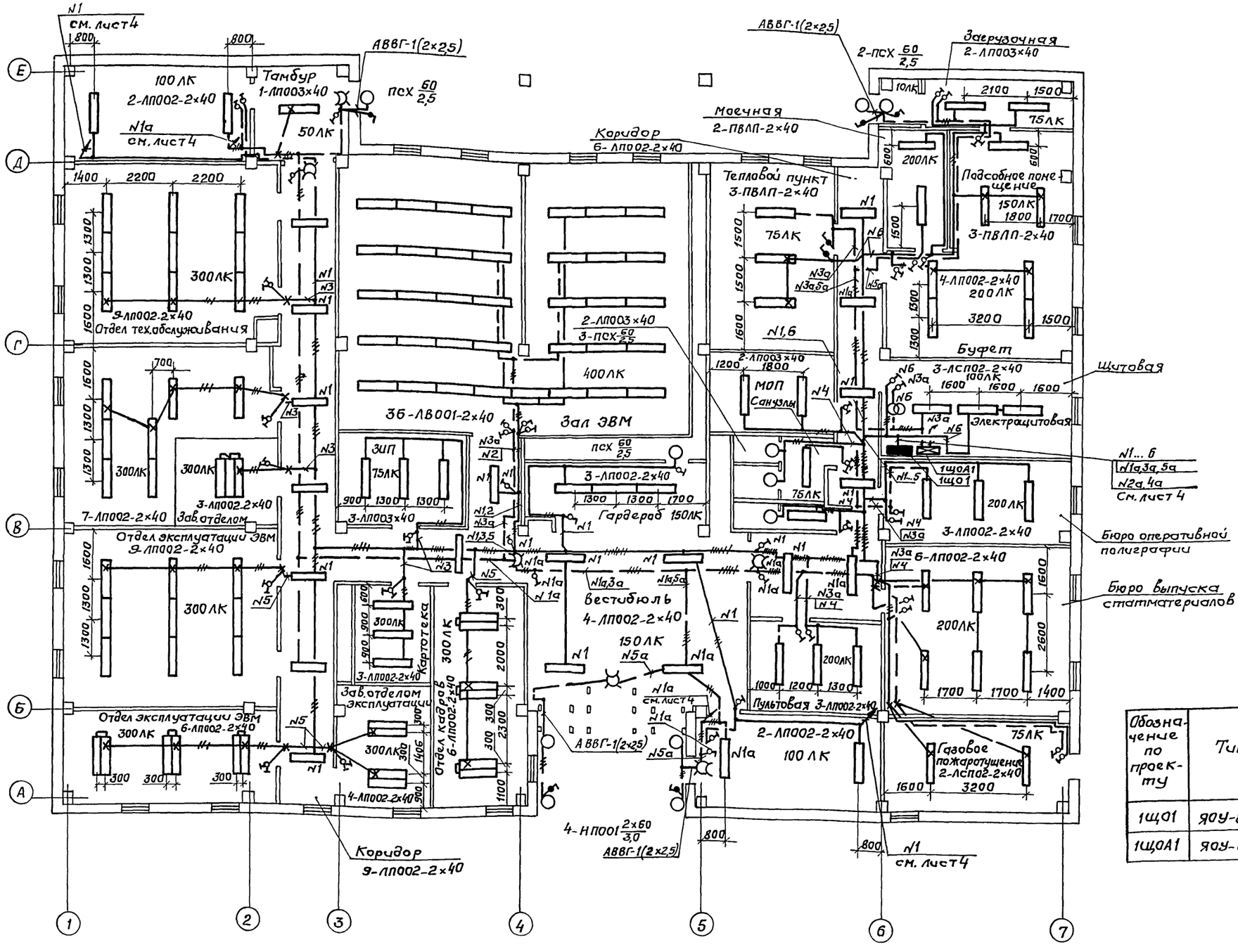

Обозначение по проекту	Тип	Установленная мощность, кВт	№ автомата группы: занятого, однополюсного	занятого, трехполюсного	резервного, однополюсного	резервного, трехполюсного	Ток, А: аппарата на вводе	Ток, А: расцепителя на линиях
1ЩО1	ЯОУ-8502У3	15,2	1...7,9	—	8,10,11,12	—	100	20
1ЩОА1	ЯОУ-8501У3	8,0	1а...5а	—	6а	—	63	20

Привязан

Инв.№

Нач.отд.	Голубев		03.91	
Н.контр.	Голубев		03.91	
Вед.инж.	Карпенко		03.91	

416-3-29с.91-90

Районный информационно-вычислительный центр I группы в железобетонных конструкциях для сейсмических районов

Отм. -0,300; 0,000 План расположения электрического оборудования и прокладки электрических сетей (начало)

Стадия	Лист	Листов
Р	2	

ТЯЖПРОМЭЛЕКТРОПРОЕКТ
Свердловское отделение

Инв.№ подл. | Подпись и дата | Взам. инв.№

Альбом 3

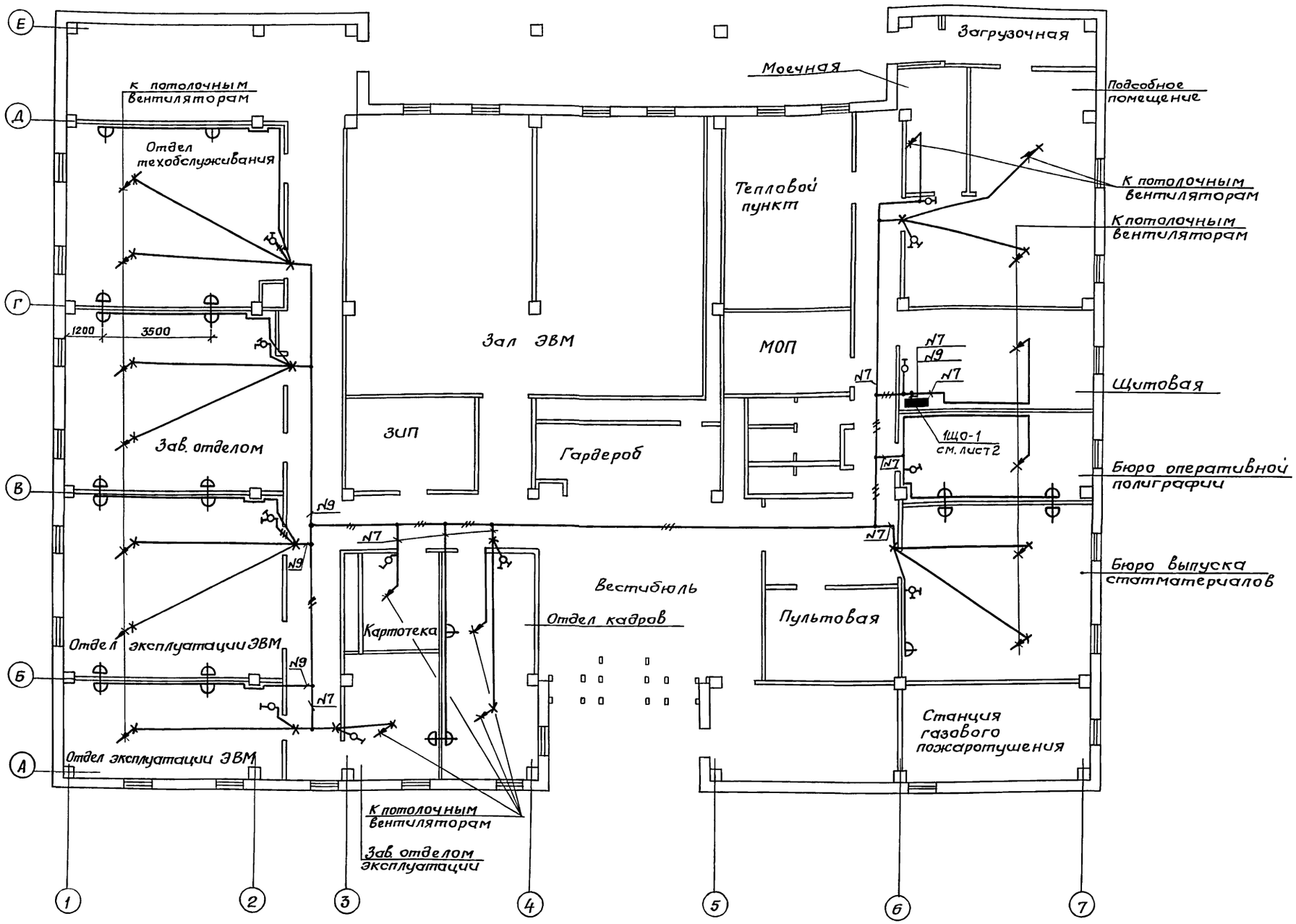

Инв.№ подл. | Подпись и дата | Взам. инв.№

Привязан

Инв.№

Нач.отд.	Голубев		09.91
Н.контр.	Голубев		09.91
Вед.инж.	Карпенко		09.91

416-3-29с.91-ЭО

Районный информационно-вычислительный центр 1 группы в железобетонных конструкциях для сейсмических районов

Стадия	Лист	Листов
Р	3	

Отм.-0300, 0.000. План расположения электрического оборудования и прокладки электрических сетей (Окончание)

ТЯЖПРОМЭЛЕКТРОПРОЕКТ Свердловское отделение

Альбом 3

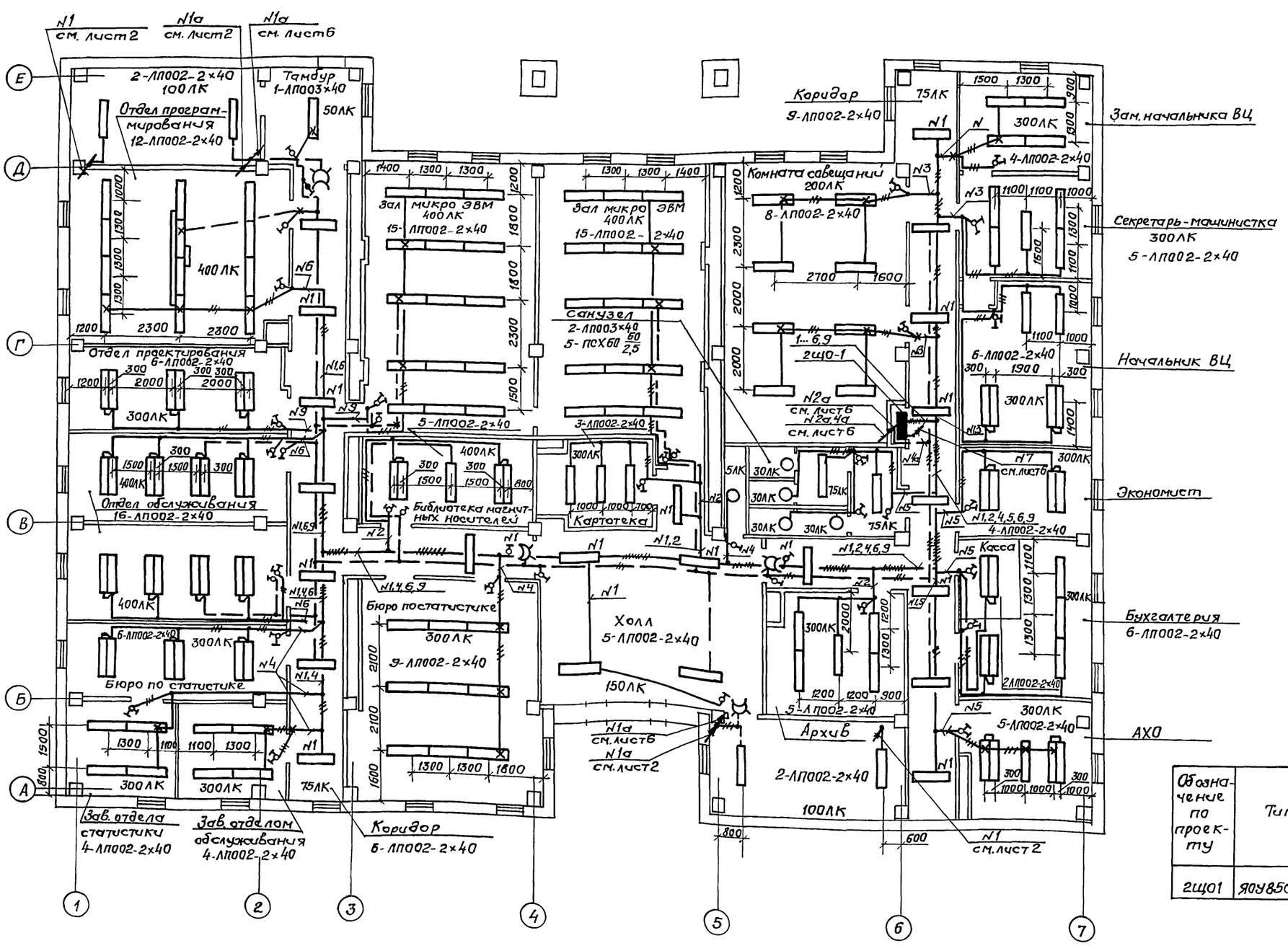

Таблица щитков

Обозначение по проекту	Тип	Установленная мощность, кВт	№ автомата группы				Ток, А	
			занятого		резервного			
			однополюсного	трехполюсного	однополюсного	трехполюсного	Аппарата на вводе	Расцепителя на линиях
2ЩО1	ЯОУ8502УЗ	20,6	1..10,12	—	11	—	100	20

Привязан

Инв. № подл. | Подпись и дата | Взам. инв. №

Инв. №

Нач. отд.	Голубев		09.91	
Н. контр.	Голубев		09.91	
Вед. инж.	Карпенко		09.91	

416-3-29с.91-90

Районный информационно-вычислительный центр 1 группы в железобетонных конструкциях для сейсмических районов

Стадия	Лист	Листов
Р	4	

Отм. 3.300. План расположения электрического оборудования и прокладки электрических сетей (Начало)

ТЯЖПРОМЭЛЕКТРОПРОЕКТ Свердловское отделение

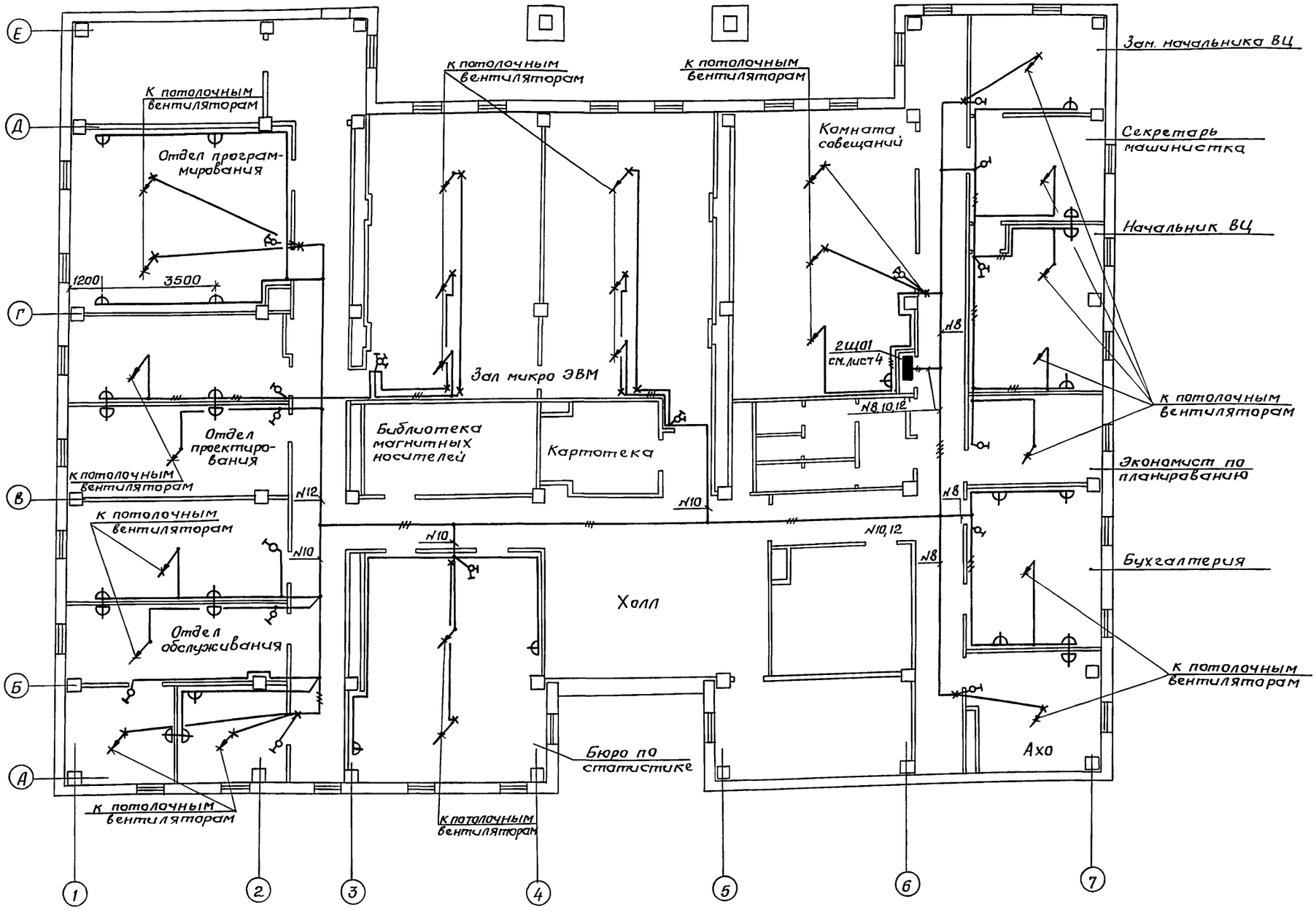

Привязан					416-3-29с.91-ЭО		
					Районный информационно-вычислительный центр I группы в железобетонных конструкциях для сейсмических районов	Стадия	Лист	Листов
						Р	5	
		Нач.отд	Голубев	09.91	Отм. 3.300. План расположения электрического оборудования и прокладки электрических сетей. (Окончание)	ТЯЖПРОМЭЛЕКТРОПРОЕКТ Свердловское отделение		
		Н.контр	Голубев	09.91				
Инв. №		Вед.инж	Карпенко	09.91				

25075-03 ЗD

Инв. № подл. | Подпись и дата | Взам. инв. №

Альбом 3

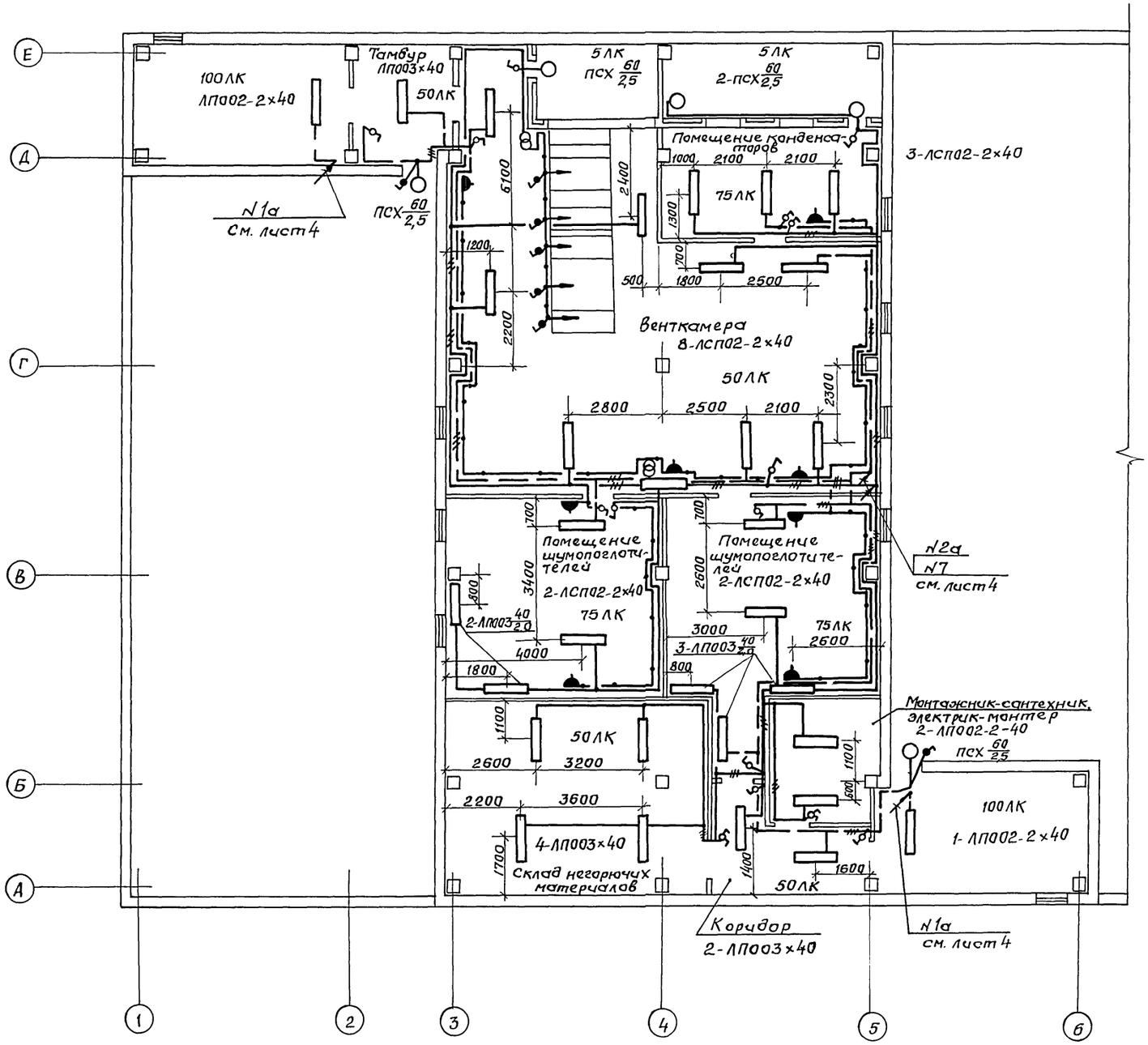

					416-3-29с.-91-30	
Привязан					Районный информационно-вычислительный центр I группы в железобетонных конструкциях для сейсмических районов	Стадия: Р; Лист: 6; Листов:
	Нач.отд.	Голубев		09.91	Отм. 6.600. План расположения электрического оборудования и прокладка электрических сетей	ТЯЖПРОМЭЛЕКТРОПРОЕКТ Свердловское отделение
	Н.контр.	Голубев		09.91		
Инв. №	Вед.инж.	Карпенко		09.91		

Инв. № подл. | Подпись и дата | Взам. инв. №

Альбом 3

Ведомость рабочих чертежей основного комплекта СС

Лист	Наименование	Примечание
1	Общие данные. Схема телефонной распределительной сети и сети проводного вещания.	
2	План расположения абонентских устройств и трассы прокладки кабелей и проводов I этаж.	
3	План расположения абонентских устройств и трассы прокладки проводов. II этаж.	

Ведомость ссылочных и прилагаемых документов

Обозначение	Наименование	Примечание
	Прилагаемые документы	
416-3-29с.91 СС.СО	Спецификация оборудования	

Общие указания

Настоящим разделом проекта предусматривается устройство в здании сети телефонной связи и домовой сети проводного вещания.

Распределительная телефонная сеть емкостью 30×2 выполняется кабелем марки ТПП эп. Присоединение к внешним сетям осуществляется при привязке проекта.

Домовая сеть проводного вещания выполняется проводом ПТПЖ 2×1,2 от абонентского трансформатора типа ТАМУ-10Т, устанавливаемого на стойке.

Место установки стойки проводного вещания, детали ее крепления на кровле здания и подключение ее к контуру молниезащиты здания даны в архитектурно-строительной части проекта (альбом 1).

Устройство вертикального стояка, шкафов слабых токов, подпольных протяжных коробок и прокладка труб предусматриваются также в архитектурно-строительной части проекта (альбом 1).

Розетки проводного вещания типа РПВ-I устанавливаются открыто на высоте 1,4м. в местах вывода труб каналов скрытой проводки.

Кабели и провода прокладываются в каналах скрытых проводок и в помещениях под плинтусом.

Все работы должны выполняться в соответствии с „Общей инструкцией по строительству линейных сооружений ГТС", „Правилами строительства и ремонта воздушных линий связи", части III, и IV, Министерства связи СССР.

Рабочие чертежи разработаны в соответствии с действующими нормами и правилами.

Главный инженер проекта [подпись] Э.В. Бандюк

Схема телефонной распределительной сети и сети проводного вещания.

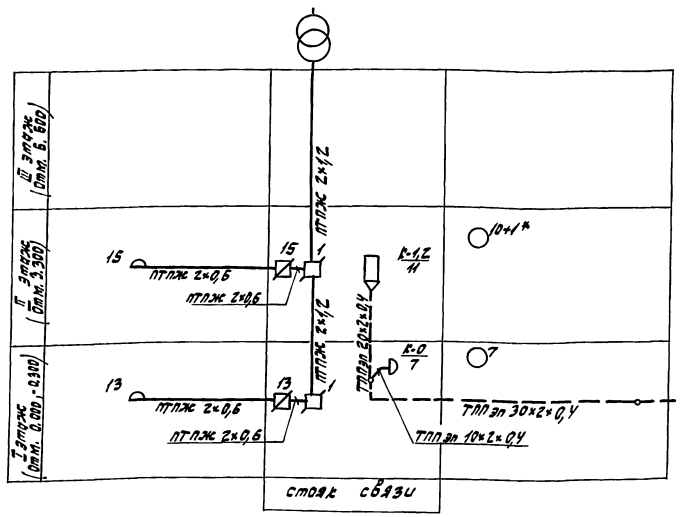

Примечание: 1* - одна дополнительная телефонная пара провода ТРП 1×2×0,4 предусмотрена для телетайпа.

				Привязан	
Инв.№				ТП 416-3-29с.91 СС	
Гип	Бандюк	[подпись]		Районный информационно-вычислительный центр I группы в железобетонных конструкциях для сейсмических районов	Стадия: Р; Лист: 1; Листов:
Нач.отд.	Жуков	[подпись]			
Гл.спец.	Колбасова	[подпись]			
Зав.сект.	Дружинина	[подпись]		Общие данные. Схема телефонной распределительной сети и сети проводного вещания.	Гипросвязь Москва
Инженер	Андрианова	[подпись]			
Н.контр.	Дружинина	[подпись]			

Копировал: [подпись] 25075-03 32 Формат А2

Инв.№ подл. | Подпись и дата | Взам.инв.№

Альбом 3

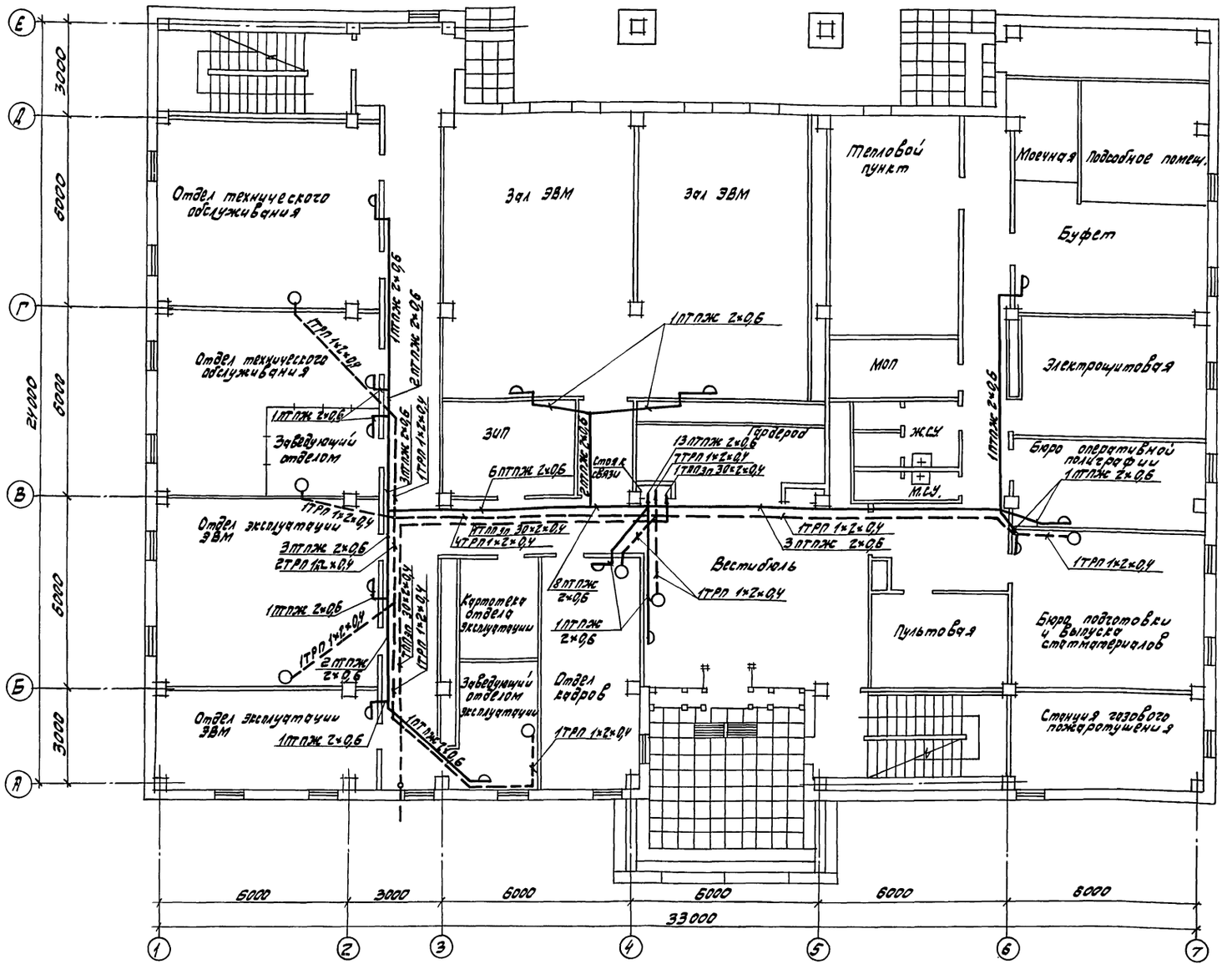

1. Трассы прокладки кабелей и проводов соответствуют каналам скрытой проводки, предусмотренным в альбоме 1.

2. Установка телефонных аппаратов и абонентская проводка к ним данным проектом не предусматривается и выполняется ГТС по заявке заказчика.

				ТП 416-3-29с. 91 СС			
Привязан	ГИП	Бандюк		Районный информационно-вычислительный центр I группы в железобетонных конструкциях для сейсмических районов.	Стадия	Лист	Листов
	Нач. отд.	Жуков			Р	2	3
	Гл. спец.	Колбасова					
	Зав. сект.	Дружинина		План расположения абонентских устройств и трассы прокладки кабелей и проводов I этаж.	Гипросвязь Москва		
	Инженер	Андрианова					
Инв. N	Н. контр.	Дружинина					

Копировал: 25075-03 33 Формат А2

Инв. N подл. | Подпись и дата | Взам. инв. N

Альбом 3

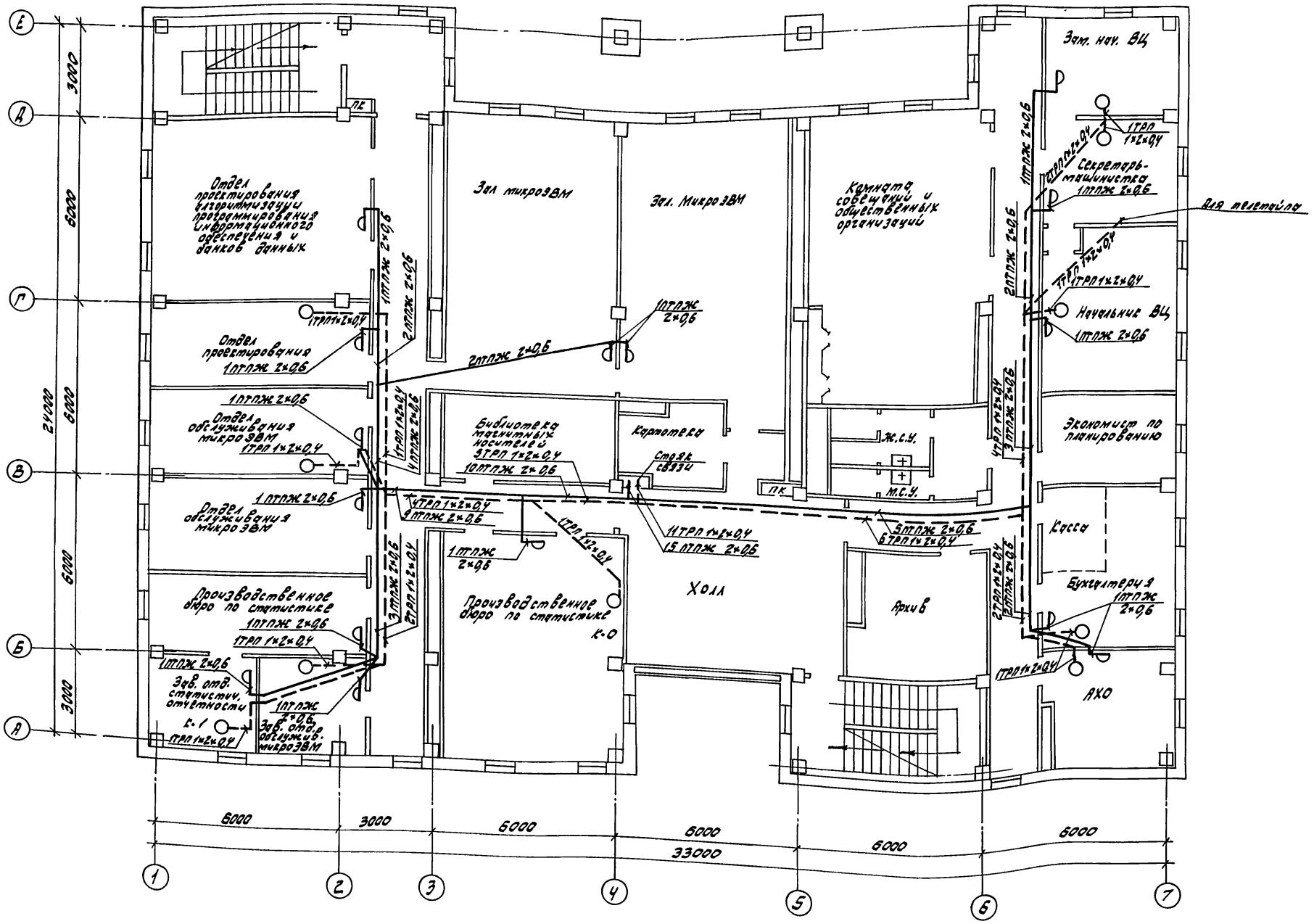

				ТП 416-3-29с.91		СС	
Привязан		Гип	Бандюк	Районный информационно-вычислительный центр I группы в железобетонных конструкциях для сейсмических районов	Стадия	Лист	Листов
		Нач. отд.	Жуков		Р	3	
		Гл. спец.	Колбасова				
		Зав. сект.	Дружинина	План расположения абонентских устройств и трассы прокладки кабелей и проводов II этаж.	Гипросвязь Москва		
		Инженер	Андрианова				
		Н. контр.	Дружинина				
Инв. №		25075-03					

Копировал: Формат А2

gost.e-ecolog.ru