ТИПОВОЙ ПРОЕКТ
416-3-29с.91

РАЙОННЫЙ
ИНФОРМАЦИОННО-ВЫЧИСЛИТЕЛЬНЫЙ ЦЕНТР I ГРУППЫ
В ЖЕЛЕЗОБЕТОННЫХ КОНСТРУКЦИЯХ
ДЛЯ СЕЙСМИЧЕСКИХ РАЙОНОВ

АЛЬБОМ I

ПЗ	Пояснительная записка	стр. 4...7
ТХ1	Технологические решения	стр. 8.9
ТХ2	Технологическая часть буфета на 16 мест	стр. 10
АР	Архитектурные решения	стр. 11...23
АИ	Интерьеры	стр. 24...27
КЖ	Конструкции железобетонные	стр. 28...54
КМ	Конструкции металлические	стр. 55...70

gost.e-ecolog.ru

ТИПОВОЙ ПРОЕКТ

416-3-29с.91

РАЙОННЫЙ ИНФОРМАЦИОННО-ВЫЧИСЛИТЕЛЬНЫЙ ЦЕНТР 1 ГРУППЫ В ЖЕЛЕЗОБЕТОННЫХ КОНСТРУКЦИЯХ ДЛЯ СЕЙСМИЧЕСКИХ РАЙОНОВ

АЛЬБОМ I

РАЗРАБОТАН:

ВНИПИстатинформ ГОСКОМСТАТА СССР	ЗАМЕСТИТЕЛЬ ДИРЕКТОРА ИНСТИТУТА	А.С. САРКИСЯНЦ
	ГЛАВНЫЙ ИНЖЕНЕР ПРОЕКТА	Б.Д. АНДРЕЕВ
ПРОМСТРОЙПРОЕКТ	ГЛАВНЫЙ ИНЖЕНЕР ИНСТИТУТА	И.Б. ЛЬВОВСКИЙ
	ГЛАВНЫЙ ИНЖЕНЕР ПРОЕКТА	В.С. ВЕСНИК
САНТЕХНИИПРОЕКТ	ГЛАВНЫЙ ИНЖЕНЕР ИНСТИТУТА	А.Я. ШАРИПОВ
	ГЛАВНЫЙ ИНЖЕНЕР ПРОЕКТА	Б.С. МЕТРИК
НПО СПЕЦАВТОМАТИКА	ГЛАВНЫЙ ИНЖЕНЕР ИНСТИТУТА	В.М. НАРИМАНОВ
	ГЛАВНЫЙ ИНЖЕНЕР ПРОЕКТА	В.И. ВОЛКОВ
ВНИПИ ТЯЖПРОМЭЛЕКТРОПРОЕКТ СВЕРДЛОВСКОЕ ОТДЕЛЕНИЕ	ГЛАВНЫЙ ИНЖЕНЕР ИНСТИТУТА	Л.М. ЦИПЕРОВИЧ
	ГЛАВНЫЙ ИНЖЕНЕР ПРОЕКТА	А.И. КУЗЬМИН
ГИПРОСВЯЗЬ	ГЛАВНЫЙ ИНЖЕНЕР ИНСТИТУТА	С.И. БЕЛОВ
	ГЛАВНЫЙ ИНЖЕНЕР ПРОЕКТА	Э.В. БАНДЮК
ГИПРОТОРГ	ГЛАВНЫЙ ИНЖЕНЕР ИНСТИТУТА	В.Г. ЛАЗАРЕВ
	ГЛАВНЫЙ ИНЖЕНЕР ПРОЕКТА	И.Л. ИВАНОВА

УТВЕРЖДЕН И ВВЕДЕН В ДЕЙСТВИЕ

ГОСКОМСТАТОМ СССР

ПРИКАЗ ОТ 16.10.91 № 140

ПЕРЕЧЕНЬ АЛЬБОМОВ

АЛЬБОМ 1	ПЗ	ПОЯСНИТЕЛЬНАЯ ЗАПИСКА
	ТХ1	ТЕХНОЛОГИЧЕСКИЕ РЕШЕНИЯ
	ТХ2	ТЕХНОЛОГИЧЕСКАЯ ЧАСТЬ БУФЕТА НА 16 МЕСТ
	АР	АРХИТЕКТУРНЫЕ РЕШЕНИЯ
	АИ	ИНТЕРЬЕРЫ
	КЖ	КОНСТРУКЦИИ ЖЕЛЕЗОБЕТОННЫЕ
	КМ	КОНСТРУКЦИИ МЕТАЛЛИЧЕСКИЕ
АЛЬБОМ 2	ВК	ВОДОПРОВОД И КАНАЛИЗАЦИЯ
	ОВ	ОТОПЛЕНИЕ, ВЕНТИЛЯЦИЯ И КОНДИЦИОНИРОВАНИЕ
	АОВ	АВТОМАТИЗАЦИЯ САНИТАРНО - ТЕХНИЧЕСКИХ СИСТЕМ
АЛЬБОМ 3	ЭМ	СИЛОВОЕ ЭЛЕКТРООБОРУДОВАНИЕ
	ЭО	ЭЛЕКТРООСВЕЩЕНИЕ
	СС	СВЯЗЬ
АЛЬБОМ 4	АПЖ	АВТОМАТИЧЕСКАЯ УСТАНОВКА ГАЗОВОГО ПОЖАРОТУШЕНИЯ И ПОЖАРНАЯ СИГНАЛИЗАЦИЯ
	АУС	ОХРАННАЯ СИГНАЛИЗАЦИЯ
АЛЬБОМ 5	КЖ.И	СТРОИТЕЛЬНЫЕ ИЗДЕЛИЯ
АЛЬБОМ 6		ЗАДАНИЯ ЗАВОДУ - ИЗГОТОВИТЕЛЮ
АЛЬБОМ 7	СО	СПЕЦИФИКАЦИИ ОБОРУДОВАНИЯ
АЛЬБОМ 8	ВМ	ВЕДОМОСТИ ПОТРЕБНОСТИ В МАТЕРИАЛАХ
АЛЬБОМ 9	С	СМЕТЫ

ПРИМЕНЁННЫЕ ТИПОВЫЕ МАТЕРИАЛЫ

ТПР 904-02 - 15.85. Автоматизация, управление и силовое электрооборудование приточных камер. управление и силовое электрооборудование. Альбомы О и III
(распространяет Арендное производственно-проектное предприятие УКРТИППРОЕКТ.
252057, г. Киев, ул. Эжена потье, 12)
ТПР 904 - 02 - 33.87. Автоматизация, управление и силовое электрооборудование приточных камер, оснащаемых насосами для циркуляции теплоносителя. Автоматизация. Альбом IУ часть 1.
(распространяет Арендное производственно-проектное предприятие УКРТИППРОЕКТ.
252057, г. Киев, ул. Эжена потье, 12)

Альбом 1

416-3-29с.91

Содержание альбома

NN листов	Наименование и обозначение документов Наименование листа	Стр.
	Титульный лист	
	Содержание альбома	3
	Пояснительная записка 416-3-29с.91-ПЗ	
1...4	Пояснительная записка	4...7
	Технологические решения 416-3-29с.91-ТХ1	
1	Общие данные. Фрагмент плана 1 этажа	8
2	Общие данные. Фрагмент плана 2 этажа	9
	Технологическая часть буфета на 12 мест 416-3-29с.91-ТХ2	
1	Расстановка и привязка технологического оборудования буфета. Монтажный план	10
	Архитектурные решения 416-3-29с.91-АР	
1	Общие данные (начало)	11
2	Общие данные (окончание)	12
3	План на отм. 0,000; -0,300. Фрагменты 1, 2	13
4	План на отм. 3,300. Фрагмент 3. Разрез 3-3	14
5	План на отм. 6,600. План кровли	15
6	Разрезы 1-1, 2-2, 4-4. Узлы 1...4	16
7	Фасады 1-7, А-Е	17
8	Фасады 7-1, Е-А	18
9	Фрагменты 4, 5	19
10	Планы полов 1...3 этажей. Экспликация полов. Узлы 5, 6	20
11	Схемы 1 и 2 подвесного потолка. Спецификация	21
12	Спецификации	22
13	Планы раскладки трубосети для слаботочных устройств.	23

NN листов	Наименование и обозначение документов Наименование листа	Стр.
	Интерьеры 416-3-29с.91-АИ	
1	Общие данные	24
2	Ведомость отделки помещений на отм. 0,000; 3,300 (начало)	25
3	Ведомость отделки помещений на отм. 3,300; 6,600	26
4	Схемы расположения и спецификации материалов гардеробного оборудования и встроенных шкафов	27
	Конструкции железобетонные 416-3-29с.91-КЖ	
1	Общие данные (начало)	28
2	Общие данные (окончание)	29
3	Схема расположения фундаментов. Фрагменты 1, 2	30
4	Фундамент монолитный Фм 1. Фрагменты 3, 4	31
5	Фундаменты монолитные Фм 2, Фм 3	32
6	Фундаменты монолитные Фм 4, Фм 5	33
7	Приямок монолитный Пям 1	34
8	Приямок монолитный Пям 2	35
9	Схемы расположения колонн и ригелей	36
10	Разрезы 1-1, 2-2. Узлы I ... IV	37
11	Спецификация к схемам расположения колонн и ригелей	38
12	Схемы расположения плит перекрытий	39
13	Спецификация к схемам расположения плит перекрытий	40
14	Участки монолитные Ум 1 ... Ум 5	41
15	Схема расположения выпусков из плит перекрытий	42
16	Схема расположения элементов лестницы N 1	43
17	Схема расположения элементов лестницы N 2	44
18	Схема расположения стеновых панелей по оси „А"	45
19	Схема расположения стеновых панелей по оси „Е"	46
20	Схема расположения стеновых панелей по оси „1" Разрезы 5-5, 6-6, 9-9	47
21	Схемы расположения стеновых панелей по осям „6", „7", „Б"	48
22	Схемы расположения стеновых панелей по осям „3", „5", „Д" Разрез 11-11. Узел I	49
23	Схемы расположения солнцезащитных элементов Узлы II ... VII	50
24	Спецификация к схемам расположения стеновых панелей и солнцезащитных элементов	51
25	Схема расположения панелей перегородок на отм. 0.000	52
26	Схема расположения панелей перегородок на отм. 3,300. Узел „А"	53
27	Схема расположения панелей перегородок на отм. 6,500. Узлы „Б", „В"	54

NN листов	Наименование и обозначение документов Наименование листа	Стр.
	Конструкции металлические 416-3-29с.91-КМ	
1	Общие данные	55
2	Технические спецификации материалов (начало)	56
3	Технические спецификации материалов (окончание)	57
4	Витражи. Схемы и разрезы	58
5	Витражи. Узлы 1 ... 3	59
6	Витражи. Узлы 4 ... 6	60
7	Витражи, перегородки. Схемы, разрезы	61
8	Воздухозабор. Схемы, разрезы. Узел 1	62
9	Ограждения на кровле, ограждения шахты, лестницы	63
	Схемы, разрезы. Узлы 1...3	
10	Ограждения на кровле, лестницы. Разрезы. Узлы 4...6	64
11	Подвесные потолки на отм. 2,400. Схема, разрезы	65
12	Подвесные потолки на отм. 5,700. Схема, разрезы	66
13	Подвесные потолки. Разрезы 6-6, 7-7. Узлы 1...5	67
14	Облицовка стен. Схема, разрезы	68
15	Подвесные потолки. Фрагмент 1. Облицовка стен	69
	Узлы 1...5	
16	Солнцезащитный элемент алюминиевый СЭА 1	70

Инв. № подл. | Подпись и дата | Взам. инв. №

Типовой проект районного информационно-вычислительного центра I группы в железобетонных конструкциях для сейсмических районов разработан по Плану типового проектирования Госстрой СССР на 1991г. (ТБ3.11.10).

В разработке принимали участие:

ВНИПИстатинформ Госкомстата СССР - ведущая организация-разработка технологической и общих частей проекта;

Промстройпроект - разработка архитектурно-строительной части проекта;

СантехНИИпроект - разработка санитарно-технической части проекта;

ВНИПИ Тяжпромэлектропроект (Свердловское отделение) - разработка электротехнической части проекта;

НПО Спецавтоматика - разработка систем пожаротушения, пожарной и охранной сигнализации;

Гипроторг - разработка технологической части буфета;

Гипросвязь - разработка раздела „Связь".

Районный информационно-вычислительный центр (РИВЦ) для сейсмических районов используется для размещения районных отделов государственной статистики и предназначен для обработки статистической и экономической информации на районном уровне.

Здание запроектирано для районов со следующими природными условиями:

- площадка строительства размещается в IV климатической зоне по СНиП 2.01.01-82;
- сейсмичность 8 баллов;
- грунты непросадочные, непучинистые с нормативными характеристиками по СН 227-82 п. 2.3;
- грунтовые воды отсутствуют;
- снеговая нагрузка - для II географического района по СНиП 2.01.07-85;
- ветровая нагрузка - для V географического района по СНиП 2.01.07-85, тип местности В;
- среднемесячная температура +35°С;
- температура наиболее холодных суток -15°С.

Технологические решения

Технология обработки информации осуществляется на базе системы типовых документов путем их привязки к задачам конкретных абонентов, комплекса технических средств (КТС) и программного обеспечения.

Основой комплекса технических средств являются четыре вычислительных комплекса ВК СМ 1700 с объемом оперативной памяти до 5 Мбайт и производительностью до 120 тыс. операций/с и микро-ЭВМ типа ЕС-1841-8шт. и Искра-1030-4шт.; для дистанционного приема-передачи информации предусмотрен телетайп.

Общая численность персонала - 113 человека

В здании РИВЦ предусмотрен буфет на 16 посадочных мест.

Технологический процесс в общем виде включает в себя:

прием входных данных от заказчиков, их регистрацию и предварительный контроль;

формирование исходных данных для ввода в микро-ЭВМ;

ввод, контроль и обработка данных в соответствии с заданным алгоритмом решения задач;

вывод результатов, их контроль, регистрацию, размножение (при необходимости) и выдачу заказчикам.

Оперативная информация может поступать на РИВЦ и передаваться абоненту по телетайпу.

При распределении времени загрузки ЭВМ для решения плановых и оперативных задач выделяется время для подготовки нормативно-справочной информации и отладки новых задач.

Архитектурно-строительные решения

Архитектурно-строительные решения отвечают требованиям, предъявляемым к зданиям общественного назначения (СНиП 2.08.02-89).

Основные конструкции каркаса (включая фундаменты) - по серии 1.020.1-2с/89. Ограждающие конструкции - серии 1.030.1-1.

Перекрытия из плит серии 1.041-1-3.

Сетка колонн - 6×6м и 6×3м

Здание запроектировано трехэтажным.

Размер здания в осях в плане 24×33м

Высота этажей - 3,3м

Приняты улучшенная отделка помещений, обеспечена эффективная солнцезащита залов ЭВМ, выполнена скрытая проводка коммуникаций.

Водопровод и канализация

Водопровод - хозяйственно-питьевой и противопожарный; напор на вводе - 20м.

Горячее водоснабжение - централизованное, от наружных сетей; напор на вводе - 8м.

Канализация бытовая и производственная - в городскую сеть. Канализация дождевая - самотечная, с внутренними водостоками.

Отопление, вентиляция и кондиционирование воздуха

Теплоснабжение - от наружных тепловых сетей:

$T_{под}$ = 150°С; $T_{об.}$ = 70°С. Напор на вводе - 15м.

Отопление - местными нагревательными приборами конвекторами типа „Универсал". $T_{под}$ = 105°С; $T_{об.}$ = 70°С; напор на вводе - 3,5м.

Вентиляция - приточно-вытяжная, с механическим побуждением.

Кондиционирование воздуха - автономными кондиционерами типа КТА2-5-02.

Электроснабжение и освещение

Электроснабжение - от городских сетей напряжением 380/220в.

Освещение - лампами накаливания и люминисцентное.

Слаботочные устройства

Устройство связи - радиофикация, телефонизация, телетайп.

Охранная сигнализация для окон и дверей по периметру первого этажа и основных помещений.

Противопожарные мероприятия

Здание оборудовано установкой автоматического газового пожаротушения для защиты залов ЭВМ и помещения библиотеки магнитных носителей и сетью пожарной сигнализации.

Инв.№ подл. | Подпись и дата | Взам. инв.№

Привязан

Инв.№

Ч16-3-29с.91-ПЗ

Н.контр.	Андреев		
Гл.спец.	Андреев		
Вед.инж.	Яковлев		

Пояснительная записка

Стадия	Лист	Листов
Р	1	Ч

ВНИПИстатинформ Госкомстата СССР

25075-01 5

Копировал Замотаева Формат А2

Альбом 1

Состав персонала

Наименование структурных подразделений и должностей	Количество	
	Всего	в т.ч. 2смена
Административно-управленческий персонал		
Начальник	1	
Заместитель начальника	1	
Секретарь-машинистка	1	
Ведущий экономист по планированию	1	
Экономист II категории	1	
Главный бухгалтер	1	
Бухгалтер II категории	1	
Ст. инспектор по кадрам	1	
Инспектор по кадрам (спецчасти)	1	
Комендант	1	
Экономист по материально-техническому снабжению	1	
Агент по снабжению	1	
Отдел проектирования, алгоритмизации, программирования, информационного обеспечения и банков данных	13	2
Отдел технического обслуживания ЭВМ СМ 1700	15	5
Отдел эксплуатации ЭВМ СМ 1700	22	11
Отдел эксплуатации и технического обслуживания микро-ЭВМ	24	8
Отдел статистической отчетности		
Начальник отдела	1	
Производственное бюро по статистике	13	
Бюро подготовки и выпуска статматериалов	6	2
Бюро оперативной полиграфии	2	
Вспомогательный персонал		
Монтажник внутренних сантехсистем и оборудования	1	1
Электромонтер по обслуживанию электрооборудования	1	1
Уборщик служебных помещений	3	3
Всего:	113	

Технико-экономические показатели

Наименование показателей	Единица измерения	Показатели	
		типового проекта	проекта-аналога
Проектная мощность	тыс. операций/с	500	420
Годовой выпуск товарной продукции в оптовых ценах	1млн.руб.	0,645	0,645
Себестоимость годового объема работ	тыс.руб.	441,5	429,1
Срок окупаемости капитальных вложений	год	7,72	6,78
Численность работающих	чел.	113	113
Производительность труда (годовой выпуск продукции на одного работающего)	руб.	5700	5700
Уровень механизации и автоматизации производственных процессов	процент	98	98
Площадь здания общая	м²	1894	1908
Объем строительный здания	м³	6589	7177
Сметная стоимость здания	тыс.руб.	1570,80	1463,96
в том числе:			
строительно-монтажных работ	тыс.руб.	426,05	401,09
оборудования	тыс.руб.	1144,75	1062,87
Сметная стоимость строительно-монтажных работ на 1 м² общей площади	руб.	224,94	210,21
Сметная стоимость общая на расчетный показатель	тыс.руб.	2435,35	2269,70
Трудозатраты построечные;	чел.-ч.	30416	32414
то же на 1 м² общей площади	чел.-ч.	16,06	16,98
Расход основных строительных материалов:			
а) цемент, приведенный к марке 400;	т	340,61	366,98
то же на 1 м² общей площади	кг	179,83	192,33
б) сталь, приведенная к классам А-I и Ст.3;	т	134,17	101,61
то же на 1 м² общей площади	кг	70,85	53,25
в) лесоматериалы, приведенные к круглому лесу	м³	82,19	68,45
то же на 1 м² общей площади	м³	0,04	0,04
г) кирпич;	тыс.шт.	30,57	15,51
то же на 1 м² общей площади	тыс.шт.	0,02	0,01

Примечания: 1 Расчетный показатель – 1 млн. руб. годового выпуска товарной продукции: всего 0,64.

2 Показатели проекта-аналога (типовой проект РИВЦ II группы 416-3-20.87), разработанного для несейсмических районов, приведены в сопоставимом виде.

3 Стоимостные показатели приведены в ценах 1991 г.

Эксплуатационные показатели

Расход тепла годовой	Гдж	1079,4
Расход тепла расчетный	Гкал/ч	0,301
Расход электроэнергии годовой	Мвт.ч	350
Мощность расчетная	кВт	113
Расход холодной воды	м³/сут.	3,32
	м³/год	846
Расход горячей воды	м³/сут.	1,30
	м³/год	331
Канализационные стоки	м³/сут.	2,81

Инв.№ подл. | Подпись и дата | Взам.инв.№

Привязан

Инв.№

25075-01 6

Основные положения по производству строительных и монтажных работ

1. Основные положения по производству строительных и монтажных работ по возведению зданий информационно-вычислительного центра разработаны на основании разделов настоящего типового проекта и в соответствии с требованиями СНиП 3.01.01-85 (приложение Ч, п.Ч).

2. Здание информационно-вычислительного центра запроектировано трехэтажным, размером в плане 24,0×33,0 м. Общая площадь здания составляет 1894 м^2. Строительный объем здания составляет 6589 м^3.

3 Продолжительность строительства здания (без учета монтажа оборудования) в соответствии со СНиП 1.04.03-85 (применительно к п. 2 гл.2 стр.488) составляет 9 месяцев. Общая продолжительность строительства с учетом монтажа оборудования составит 11 месяцев.

4 Объемы основных строительно-монтажных работ и последовательность их выполнения представлены в графике производства работ.

Методы производства основных строительно-монтажных работ

5 До начала основных строительно-монтажных работ должна быть осуществлена подготовка строительной площадки и выполнены следующие первоочередные подготовительные работы:

геодезическая разбивочная основа с закреплением основных осей;

вертикальная планировка площадки;

инженерные коммуникации и автодороги (на стройгенплане инженерные коммуникации условно не показаны);

временные здания, сооружения и коммуникации;

отвод поверхностных вод от котлована;

ограждение площадки строительства.

6. Разработку котлованов под фундаменты здания следует производить с помощью экскаватора типа ЭО-3322А с ковшом 0,5м^3 с частичной погрузкой в автосамосвалы, вывозкой лишнего грунта за пределы строительной площадки, а также во временный отвал для обратных засыпок.

7. Устройство монолитных фундаментов в осях здания Е-В следует выполнять с помощью башенного крана КБк-160.2 ($\ell_{стр.}$=25м), а в осях В-А с помощью башенного крана КБк-160.2 ($\ell_{стр.}$=20м). При бетонировании монолитных конструкций рекомендуется применять унифицированную разборно-переставную опалубку "Монолит-77". Бетонные и железобетонные работы необходимо выполнять в соответствии с требованиями СНиП 3.03.01-87 и ППР.

8 Обратную засыпку следует производить после окончания устройства фундаментов с помощью бульдозера типа Д3-42 с послойным трамбованием виброуплотняющими плитами типа СВТ-3МП и пневматическими трамбовками типа И-157.

Земляные работы необходимо выполнять в соответствии с требованиями СНиП 3.02.01-87 и ППР.

9 Монтаж конструкций надземной части здания производится теми же кранами в следующей технологической последовательности:

монтаж колонн с закреплением их в стаканах фундаментов;

монтаж ригелей, перегородок и лестниц 1-го этажа;

монтаж плит перекрытия на отм. 3.300;

Монтаж производится жесткими ячейками с обязательным раскреплением колонн ригелями и связями.

Последовательность монтажа конструкций 2-го и 3-го этажей та же.

Монтаж конструкций каждого последующего этажа следует производить после надежного закрепления всех элементов предыдущего этажа.

Монтаж стеновых панелей производится после монтажа конструкций каркаса здания.

Максимальная масса монтажного элемента составляет 5,7т.

Монтаж сборных конструкций следует производить в соответствии с требованиями СНиП 3.03.01-87 и ППР.

10 При производстве строительно-монтажных работ необходимо выполнять требования по технике безопасности СНиП III-Ч-80*.

11 При производстве земляных работ в зимнее время необходимо предусмотреть мероприятия по предупреждению промораживания грунта (рыхление и укрытие матами поверхности оснований и др.).

При среднесуточной температуре ниже 5°С и минимальной ниже 0°С бетонные работы следует выполнять используя метод электропрогрева бетона в сочетании с методом „термоса".

Перечень рекомендуемых приспособлений, монтажной оснастки и инвентаря

Наименование	Марка	Кол-во	Назначение
Лестница с площадкой навесная переставная	ВНИПИпромстальконструкция 17203Р	Ч	Монтаж ригелей и плит
Люлька самоподъемная с консольной балкой	ВНИПИпромстальконструкция 29800-15-07	Ч	Монтаж стеновых панелей
Подвесная люлька	ВНИПИпромстальконструкция 153114-17	Ч	Монтаж колонн
Подмости непрерывного подъема гидравлические			Для отделочных работ
Передвижные подмости	ЦНИИОМТП 3257.08	Ч	Окраска металлоконструкций. Монтаж подвесных потолков
Строп четырехветвевой	ЧСК1-8,0	2	Подъем элементов конструкций
Строп двухветвевой	2СК-8.0	2	"
Кольцевой универсальный строп	1СК-5.0	2	"
Траверса	ВНИПИпромстальконструкция	2	"
Бункер переносной	БПВ-1.0	Ч	Для подачи раствора и бетона

Перечень основных строительных машин и механизмов

Наименование	Марка	Кол-во	Назначение
Экскатор	ЭР-3322А	1	Разработка котлована
Бульдозер	Д3-42	1	Доработка грунта, обратная засыпка
Автомобильный кран	КС-3562Б	1	Погрузочно-разгрузочные работы
Башенный кран	КБк-160.2 $\ell_{стр.}$=25м Н подвеса стр.=21,2м	1	Возведение фундаментов и монтаж конструкций здания в осях Е-В
Башенный кран	КБк-160.2 $\ell_{стр.}$=20м Н подвеса стр.=26,8м	1	Возведение фундаментов и монтаж конструкций здания в осях В-А
Виброуплотняющая плита	СВТ-3МП	2	Уплотнение обратной засыпки
Пневматическая трамбовка	И-157	Ч	—" —
Вибратор глубинный	ИВ-47Б	2	Уплотнение бетона
Вибратор площадочный	ИВ-31А	2	—" —
Сварочный агрегат	АСБ-300-7	Ч	Сварочные работы
Компрессор	КС-9	1	Разные работы
Автосамосвал	ЗИЛ-ММЗ-555	По расчету	Для транспортных работ
Автомашина бортовая	КамАЗ-5320	—" —	—" —
Полуприцеп универсальный	ПС-0906	1	—" —
Подъемник	ТП-16-3	2	Для подачи материала
Седельный тягач	ЗИЛ-130В1	1	Для транспортных работ

Инв.№ подл. | Подпись и дата | Взам.инв.№

Альбом 1

Схема стройгенплана М 1:400

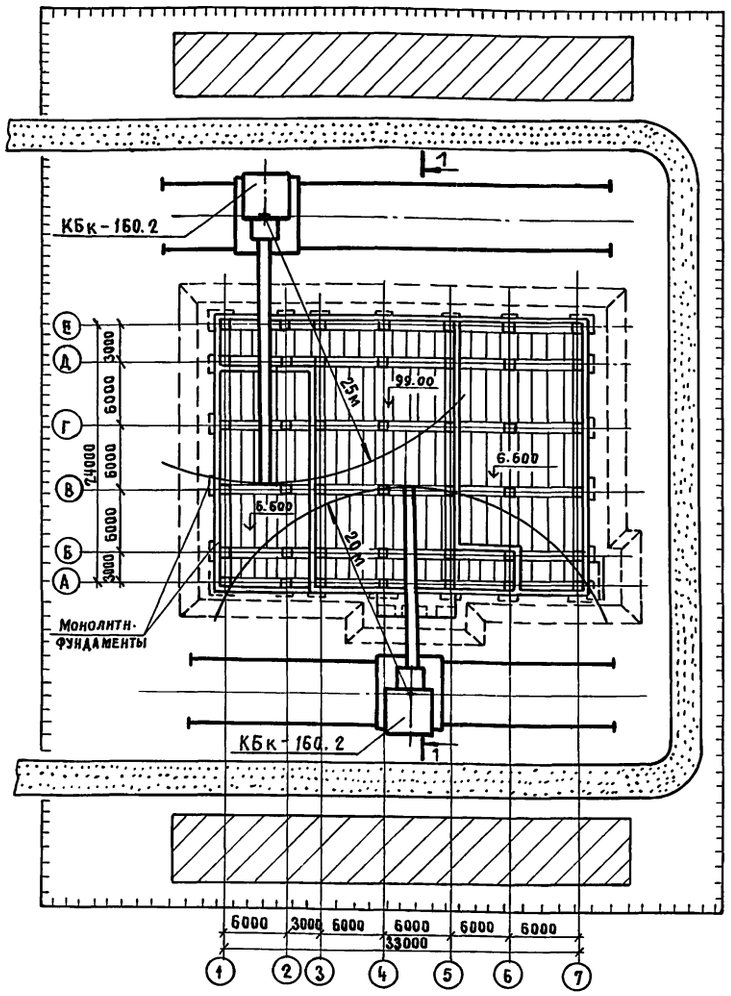

1-1

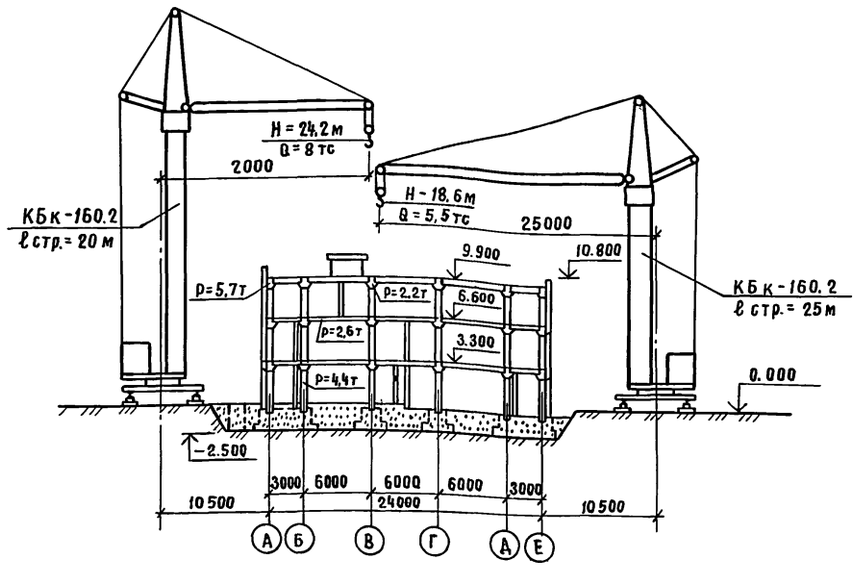

Схема генерального плана

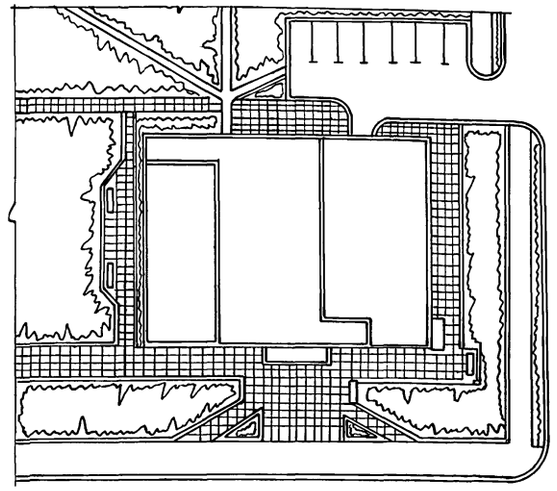

Условные обозначения

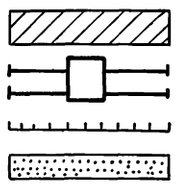

- Открытые складские помещения
- Пути башенных кранов
- Временное ограждение
- Автодорога

График производства работ

Наименование работ	Объем работ: ед. изм.	Объем работ: кол-во	Трудоемкость чел.дн.	Механизмы: наименование	Механизмы: кол.	Продолж. в днях	Кол-во смен	Кол-во рабочих	Месяцы строительства: 1	2	3	4	5	6	7	8	9	10	11
Подготовительные работы	—	—		—		22	1	6											
Земляные работы: разработка грунта	м³	2572	31	Экскаватор емк. 0,5м³	1	21	1,5	2											
обратная засыпка с уплотнением грунта	м³	2199	90	Бульдозер мощн. 59кВт	1	9	1,5	7											
Устройство монолитных фундаментов и приямков	м³	191	127	Башенный кран	2	9	1,5	10											
Устройство подготовки под полы 1 этажа	м²	661	43	—"—	2	3	1,5	10											
Монтаж сборного железобетонного каркаса	м³	350	445	—"—	2	25	1,5	12											
Монтаж перегородок	м²	1607	163	—"—	2	10	1,5	12											
Монтаж наружных стен	м²	1363	391	—"—	2	26	1,5	10											
Заполнение проемов	м²	277	62	—"—	2	4	1,5	10											
Стальные конструкции	т	7,3	194	—"—	2	13	1,5	10											
Устройство кровли	м²	817	170	—"—	2	11	1,5	10											
Устройство полов	м²	1648	325	Подъемник	1	24	1,5	9											
Устройство подвесных потолков	м²	450	128	—"—	1	10	1,5	9											
Отделочные работы	м²	6011	403	—"—	1	27	1,5	10											
Внутренние сантехнические работы	тыс руб.	30.18	916	—"—	1	44	1,5	14											
Электромонтажные работы, ППА, связь	тыс. руб	19,54	688	—"—	1	38	1,5	12											
Монтаж оборудования	тыс. руб.	1,19	310	—"—	1	44	1	7											
Прочие работы	руб.	4467	85	—"—	1	10	1,5	6											

Здание районного информационно-вычислительного центра I группы в железобетонных конструкциях для сейсмических районов разработано с учетом возможности его размещения в малоэтажной городской застройке как в строчном, так и в точечном исполнении.

При выборе земельного участка следует учитывать возможные внешние функциональные связи, необходимость свободного подъезда автомобильного транспорта и пожарных машин, наличие тротуаров, стоянок легкового транспорта и, при возможности, озеленения.

Одновременно следует избегать размещения РИВЦ на земельных участках, где могут возникать наведенные электрические поля внутри помещений, превышающие по уровню значения, приведенные в ГОСТ 16325-88, а также повышенные вибрации.

При осуществлении мероприятий по благоустройству и озеленению территории не рекомендуется высаживать растения, выделяющие при цветении хлопья и волокна.

Инв. № подл. | Подпись и дата | Взам. инв. №

Альбом 1

Ведомость основных комплектов рабочих чертежей

Обозначение	Наименование	Примечание
Ч16-3-29с.91-ТХ1	Технологические решения	Альбом 1
ТХ2	Технологическая часть буфета	То же
	на 16 посадочных мест	—"—
АР	Архитектурные решения	—"—
АИ	Интерьеры	—"—
КЖ	Конструкции железобетонные	—"—
КМ	Конструкции металлические	—"—
ВК	Водопровод и канализация	Альбом 2
ОВ	Отопление, вентиляция и кондиционирование	То же
АОВ	Автоматизация санитарно-технических систем	—"—
ЭМ	Силовое электрооборудование	Альбом 3
ЭО	Электроосвещение	—"—
СС	Связь	—"—
АПЖ1	Автоматическая установка газового пожаротушения. Технологическая часть	Альбом Ч
		То же
АПЖ2	Автоматическая установка газового пожаротушения. и пожарная сигнализация. Электротехническая часть	—"—
АУС	Охранная сигнализация	—"—

Ведомость ссылочных и прилагаемых документов

Обозначение	Наименование	Примечание
Ч16-3-29с.91-ТХ1.СО	Прилагаемые документы Спецификация оборудования по рабочим чертежам марки ТХ1	

Ведомость рабочих чертежей основного комплекта ТХ1

Лист	Наименование	Примечание
1	Общие данные. Фрагмент плана 1 этажа	
2	Фрагмент плана 2 этажа. Экспликация оборудования	

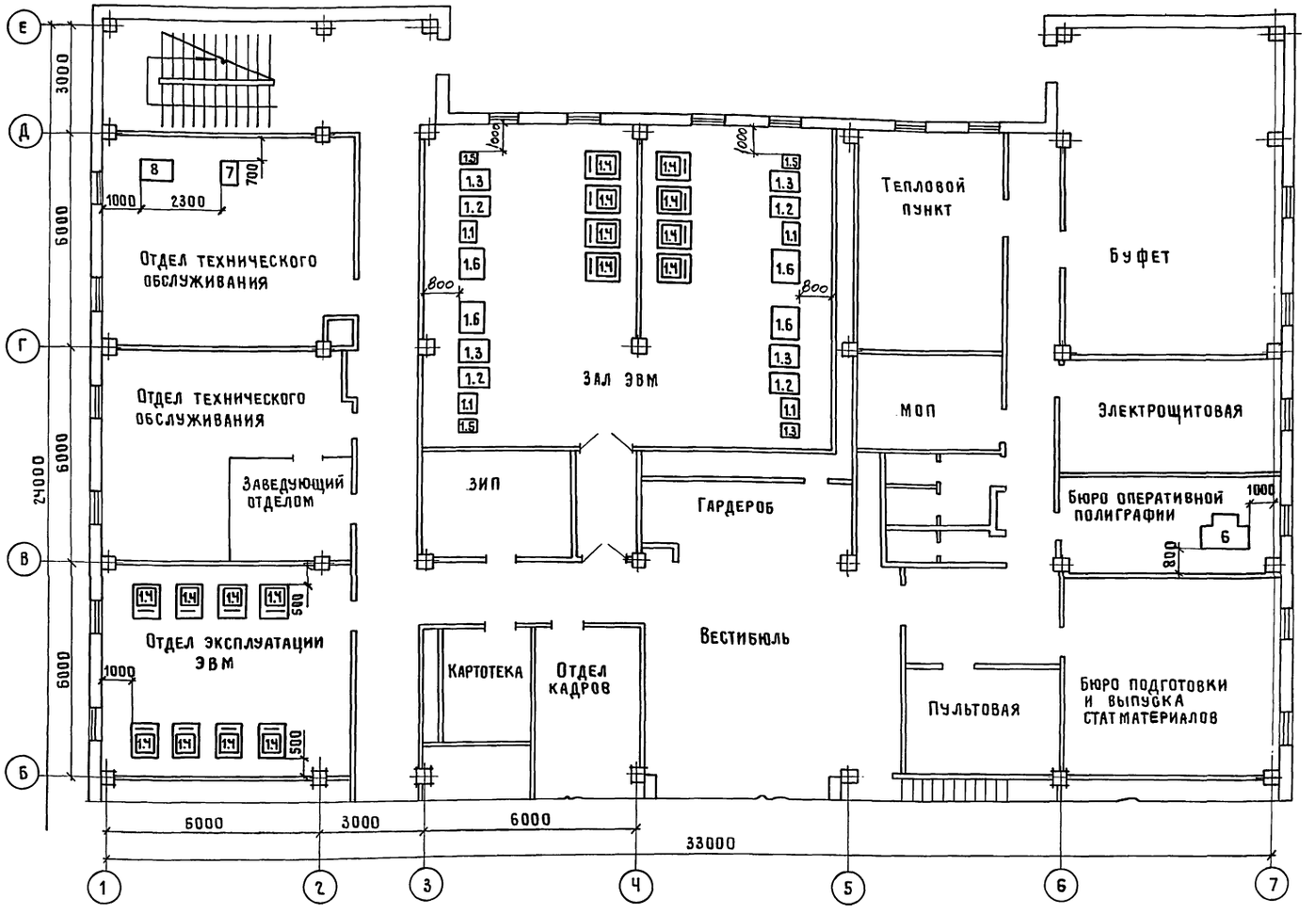

Типовой проект соответствует действующим нормам и правилам и обеспечивает безопасную эксплуатацию при соблюдении предусмотренных проектом мероприятий по пожарной безопасности.

Главный специалист Андреев Б.Д.

Привязан

Инв.№

Ч16-3-29с.91-ТХ1

Н.контр.	Андреев		
Гл.спец.	Андреев		
Зав.гр.	Яковлев		

Районный информационно-вычислительный центр Госкомстата СССР

Стадия	Лист	Листов
Р	1	2

Общие данные. Фрагмент плана 1 этажа.

ВНИПИстатинформ Госкомстата СССР

25075-01 9

Копировал Замотаева Формат А2

Инв.№ подл. | Подпись и дата | Взам.инв.№

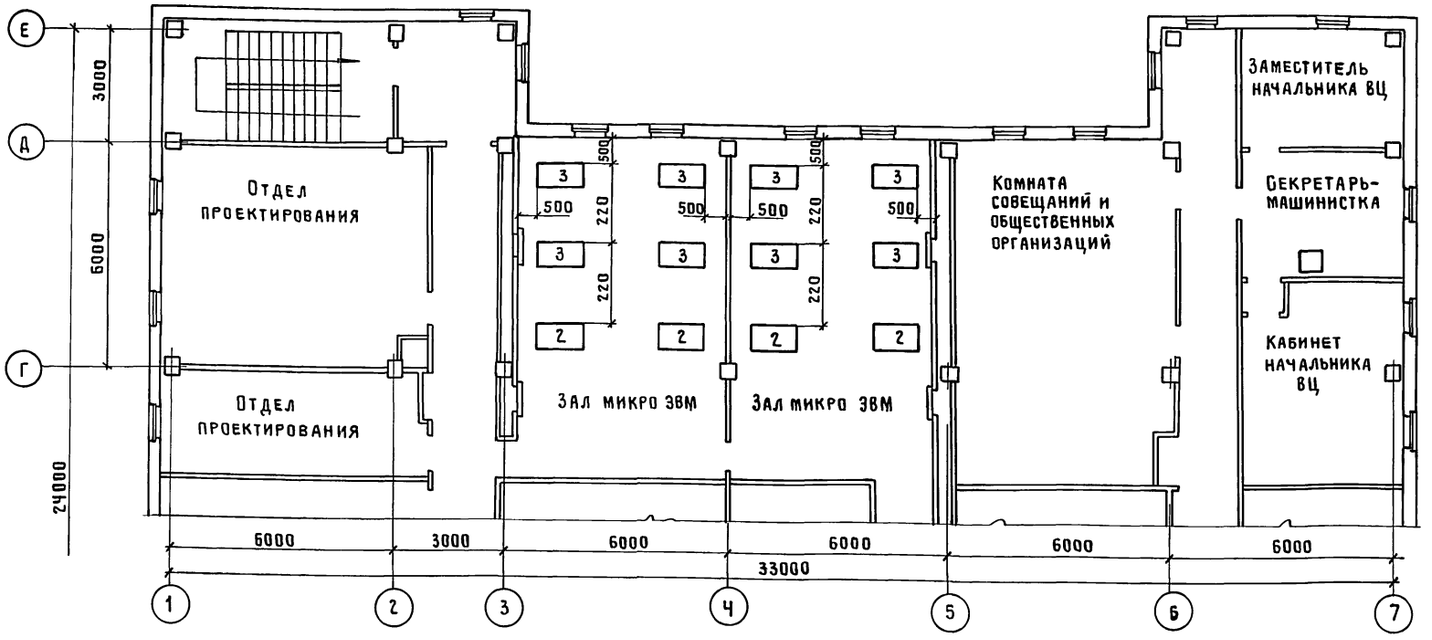

Экспликация оборудования

Номер позиции на плане	Наименование оборудования	Тип, марка	Масса единицы, кг	Габаритные размеры, мм	Потребляемая мощность кв. А	Количество, шт.	Напряжение, в
1.	Вычислительный комплекс:	СМ 1700.-03	1200		6,0	4	380/220
1.1.	Центральная стойка с процессором	СМ 2700.2400	250	600×400×1200		1	
1.2.	Стойка накопителей на магнитных дисках	СМ 5408	300	600×800×1200		1	
1.3.	Стойка накопителей на магнитной ленте	СМ 5309	200	600×800×1200		1	
1.4.	Видеотерминал алфавитно-цифровой	СМ 7238.01	150	725×800×800		16	
1.5.	Консольное печатающее устройство	СМ 6380	50	375×420×150		1	
1.6.	Устройство печати растровое	СМ 6334	250	900×720×1000		1	
2.	Электронная вычислительная машина	Искра-1030.11	47	1200×600×1200	0,73	4	220
3.	Электронная вычислительная машина	ЕС-1841.07	40	1200×600×1200	0,7	8	220
4.	Модем	2400 КН	6	323×323×115	0,02	2	220
5.	Телеграфный аппарат	Т-63	105	565×602×200	0,20	1	220
6.	Ротационная электрографическая копировально-множительная машина	ЭР-420К	750	1160×1240×1880	3,3	1	380/220
7.	Станок сверлильный настольный	2М112	120	360×670×700	0,5	1	380/220
8.	Станок токарный	16Т02П	35	695×520×300	1,0	1	380/220

Инв.№ подл. | Подпись и дата | Взам. инв.№

Привязан

Инв.№

Н.контр.	Андреев	
Гл.спец.	Андреев	
Зав.гр.	Яковлев	

4116-3-29с.91-ТХ1

Районный информационно-вычислительный центр 1 группы в железобетонных конструкциях для сейсмических районов

Стадия	Лист	Листов
Р	2	

Фрагмент плана 2 этажа
Экспликация оборудования

ВНИПИстатинформ Госкомстата СССР

25075-01 10

Копировал Замотаева Формат А2

Альбом 1

Ведомость рабочих чертежей основного комплекта ТХ 2

Лист	Наименование	Примечание
	Расстановка и привязка технологического оборудования буфета Монтажный план	

Ведомость ссылочных и прилагаемых документов

Обозначение	Наименование	Примечание
	Прилагаемые документы	
416-3-29 с. 91 ТХ2.СО	Спецификация технологического оборудования	

Типовой проект разработан в соответствии с действующими нормами и правилами и предусматривает мероприятия, обеспечивающие пожарную безопасность при эксплуатации здания.

Гл. инженер проекта Иванова

Расстановка и привязка технологического оборудования буфета

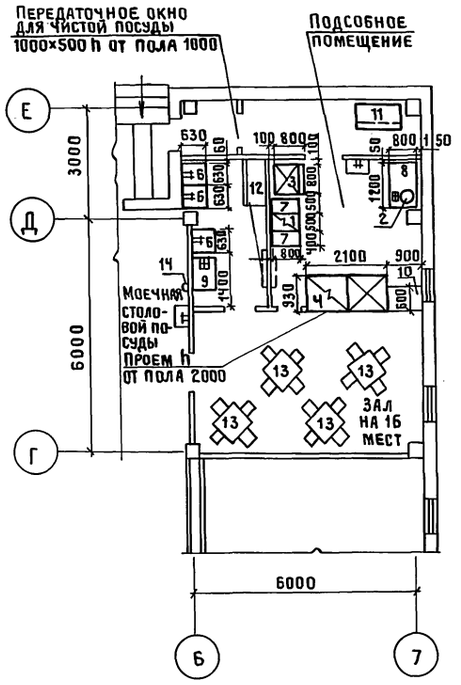

Монтажный план

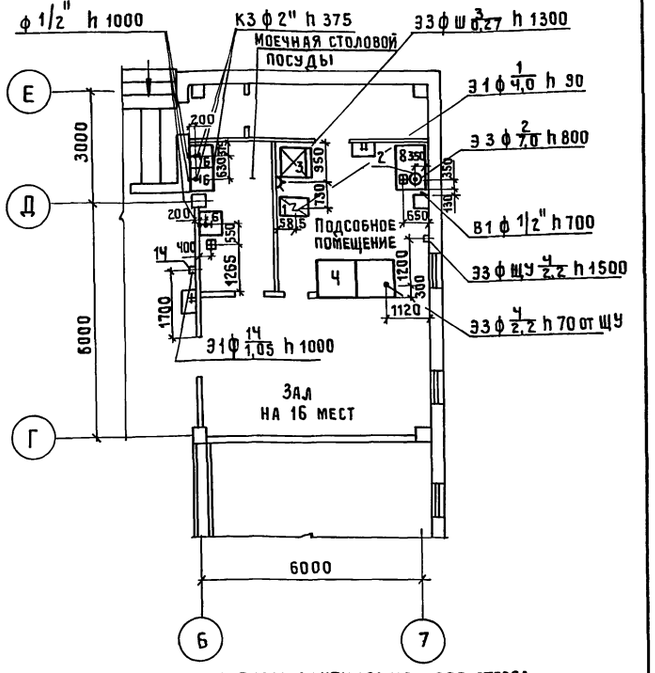

Привязка местного вентиляционного отсоса



Ассортимент продукции

Холодные блюда, закуски, бутерброды, сладкие блюда, молоко и молочнокислые продукты, горячие напитки, прохладительные напитки, хлебобулочные и кондитерские мучные изделия.

Количество блюд в день - 300.

Условные обозначения

- Э — подвод электроэнергии
- ф — фазность тока
- Ш — Штепсельная розетка
- Подвод горячей и холодной воды через смеситель
- В1 — Подвод холодной воды
- 15 — Диаметр трубопровода, мм
- К3 — Канализация
- Трап, 100
- h — Высота подводок от чистого пола, мм
- ЩУ — Щит управления
- N — Номер позиции
- W — Мощность тока, квт

Привязан			
Инв. №-			
		416-3-29 с. 91 ТХ2	
Нач. отд	Петрова	Районный информационно-вычислительный центр I группы в железобетонных конструкциях для сейсмических районов	Стадия: Р; Лист: 1; Листов: 1
ГИП	Иванова		
Рук. гр.	Бедрединова		
Инжен.	Зверева	Расстановка и привязка технологического оборудования буфета. Монтажный план.	ГИПРОТОРГ
Инжен.	Питерцева		
Н. контр.	Иванова		

25075-01 11

Копировал Замотаева Формат А2

Инв. № подл. | Подпись и дата | Взам. инв. №

Альбом 1

Ведомость рабочих чертежей основного комплекта АР

Лист	Наименование	Примечание
1	Общие данные (начало)	
2	Общие данные (окончание)	
3	План на отм. 0,000; -0,300, фрагменты 1, 2	
4	План на отм. 3,300. Фрагмент 3. Разрез 3-3	
5	План на отм. 6,600. План кровли	
6	Разрезы 1-1, 2-2, 4-4. Узлы 1... 4	
7	Фасады 1-7, А-Е	
8	Фасады 7-1, Е-А. Разрез 4-4	
9	Фрагменты 4, 5	
10	План полов 1... 3 этажей. Экспликация полов. Узлы 5, 6	
11	Схемы 1 и 2 подвесного потолка. Спецификация	
12	Спецификации	
13	Планы раскладки трубосети для слаботочных устройств.	

Ведомость спецификаций

Лист	Наименование	Примечание
11	Спецификация к схемам расположения плит подвесного потолка	
12	Спецификация элементов заполнения проемов Спецификация перемычек Спецификация закладных изделий металлических Спецификация элементов металлических, бетонных и железобетонных	

Общие указания

1. Наружные стены решены в сборных керамзитобетонных панелях, облицованных выше отметки 0,000 плиткой керамической фасадной (ГОСТ 13996-84) серого цвета, и блоках цокольных. Для защиты от воздействия солнечной радиации применены железобетонные вертикальные и алюминиевые горизонтальные солнцезащитные элементы, разработанные в составе данного проекта.
2. Класс здания - II, степень огнестойкости - II.
3. За условную отметку 0,000 принята отметка чистого пола 1 этажа, что соответствует абсолютной отметке [ ]
4. Все деревянные элементы, соприкасающиеся с кирпичной кладкой или бетоном, должны быть защищены от гниения пропиткой в водном растворе фтористого натрия.
5. Подвесные потолки выполнять после окончания всех разводок в зоне подвесных потолков.
6. Все перегородки приняты гипсобетонными по серии 1.231.9-7, за исключением отдельных участков, которые выполняются из обыкновенного глиняного кирпича марки 75 на растворе марки 25.
   Отверстия в перегородках вырезаются по месту. После прокладки коммуникаций зазоры между коммуникациями и конструкцией перегородки заделываются цементно-песчаным раствором на всю толщину перегородки.
7. Полы выполнять после окончания монтажа и опробования всех разводок.
8. После окончания монтажа вертикальных коммуникаций в коммуникационных шахтах выполнить перекрытия из рифленой стали $\delta = 6$мм по стальным балкам из швеллеров N8, опирающихся на плиты покрытия. Поверх рифленой стали выполнить стяжку из цементного раствора марки 100 толщиной 20 мм.
   Расход материалов на 1м² перекрытия шахты:
   швеллер N 8 – 15,0 кг
   рифленая сталь $\delta = 6$ мм – 47,1 кг
   цементный раствор – 0,02 м³
9. В залах ЭВМ окна и двери должны иметь уплотняющие прокладки
10. Указания по отделке и оборудованию интерьеров приведены в чертежах марки АИ.

Инв. № подл. | Подпись и дата | Взам. инв. №

Типовой проект разработан в соответствии с действующими нормами и правилами и предусматривает в части архитектурно-строительных решений, мероприятия, обеспечивающие взрывную, взрывопожарную и пожарную безопасность при эксплуатации здания.

Главный инженер проекта Весник В.С.

Привязан:

Инв. №

416-3-29 с. 91-АР

Нач. ОТЭП	Сергеев		
Н. контр.	Весник		
ГИП	Весник		
Зав. гр.	Добромыслова		
Арх. I кат	Смолинская		

Районный информационно-вычислительный центр I группы в железобетонных конструкциях для сейсмических районов

Стадия	Лист	Листов
Р	1	13

Общие данные (начало)

ПРОМСТРОЙПРОЕКТ

25075-01 12

Копировал Замалуева Формат А2

Альбом 1

Ведомость ссылочных и прилагаемых документов

Обозначение	Наименование	Примечание
	Ссылочные документы	
ГОСТ 948-84	Перемычки железобетонные для зданий с кирпичными стенами	
ГОСТ 6629-88	Двери деревянные внутренние для жилых и общественных зданий	
ГОСТ 87179-84	Ступени железобетонные и бетонные	
ГОСТ 9685-61	Заготовки древесных хвойных пород Плиты древесностружечные	
ГОСТ 11214-86	Окна и балконные двери деревянные с двойным остеклением для	
	жилых и общественных зданий	
ГОСТ 13448-82	Решетки вентиляционные пластмассовые	
ГОСТ 13996-84	Плитки керамические фасадные и ковры из них	
ГОСТ 17608-81	Плиты бетонные тротуарные	
ГОСТ 18124-75	Листы асбестоцементные плоские	
ГОСТ 24698-81	Двери деревянные наружные для жилых и общественных зданий	
ОСТ 21-26-84	Плиты звукопоглощающие гипсовые	
	литые-перфорированные	
1.045.9-1 выпуск 1-0	Непроходные подвесные потолки для общественных зданий, производственных и вспомогательных зданий промышленных предприятий	
1.255.1-1	Ступени железобетонные плоские длиной 150 и 210см. для наружных крылец общественных зданий	
1.400-15 выпуск 1	Унифицированные закладные изделия железобетонных конструкций для крепления технологических коммуникаций и устройств	

Ведомость ссылочных и прилагаемых документов

Обозначение	Наименование	Примечание
2.230-2 выпуск 3	Детали стен и перегородок общественных зданий	
2.236-2 выпуск 1	Детали примыкания оконных и дверных блоков в общественных зданиях.	
2.244-1 выпуск 3	Детали полов общественных зданий	
2.260-1 выпуск 5	Детали покрытий общественных зданий	
1.236-5 выпуск 1	Противожарные двери общественных зданий	
2.460-18 выпуск 1	Узлы покрытий одноэтажных производственных зданий с рулонными кровлями и железобетонными плитами	
ТУ 400-1-463-78	Плиты асбестоцементные подоконные	
	Прилагаемые документы	
Альбом 5	Строительные изделия	
Альбом 8	Ведомости потребности в материалах	

Привязан

Инв. №

Нач. ОТЭП	Сергеев		
Н. контр.	Весник		
ГИП	Весник		
Зав. гр.	Добромыслова		
Арх. 1 кат.	Смолинская		

416-3-29с.91-АР

Районный информационно-вычислительный центр I группы в железобетонных конструкциях для сейсмических районов

Стадия	Лист	Листов
Р	2	

Общие данные (окончание)

ПРОМСТРОЙПРОЕКТ

25075-01 13

Копировал Замалуева

Формат А2

Инв. № подл. | Подпись и дата | Взам. инв. №

Альбом 1

План на отм. 0.000, -0.300

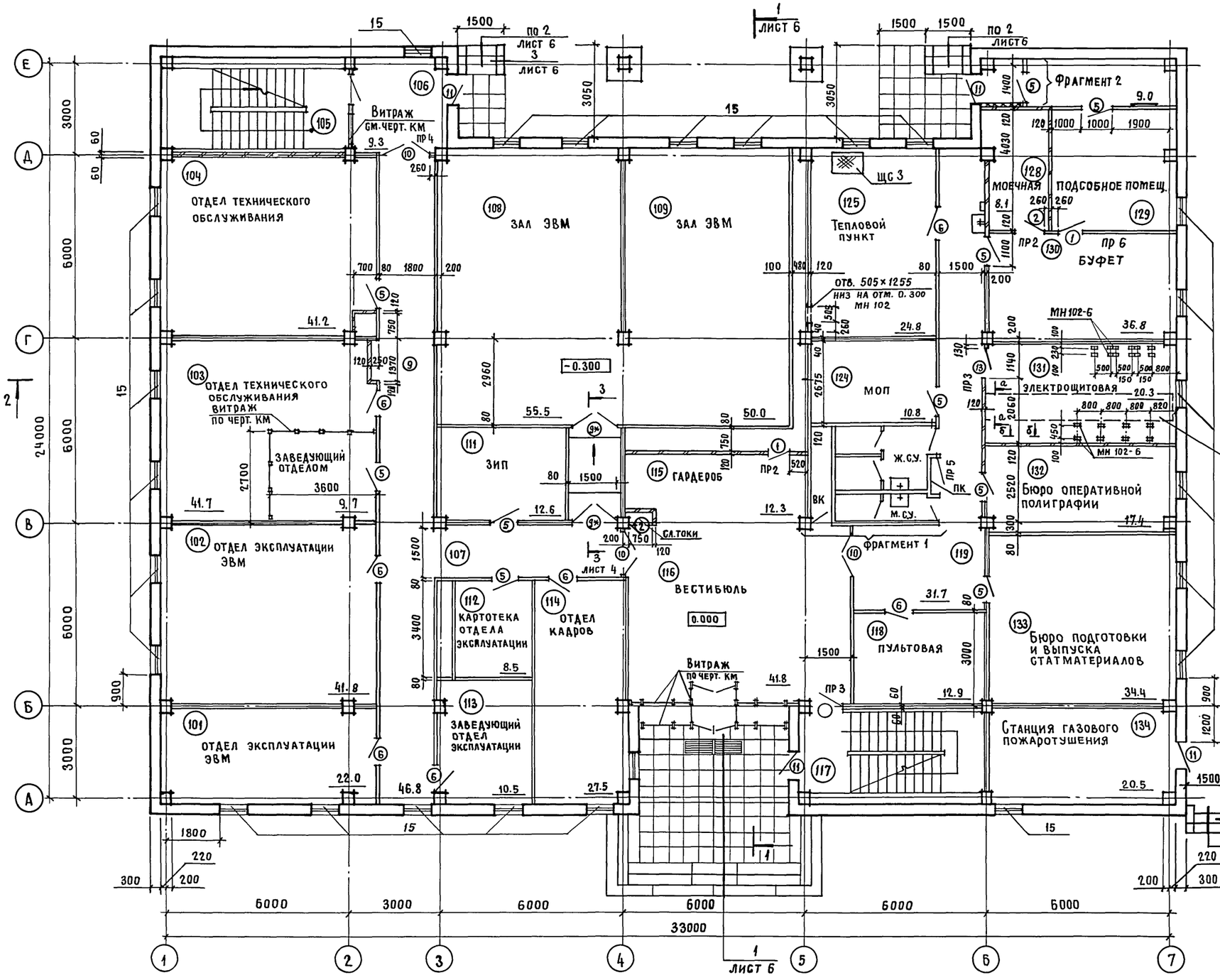

Привязан			
Инв. №			

Нач. ОТЭП	Сергеев		
Н. контр.	Весник		
ГИП	Весник		
Зав. гр.	Добромыслова		
Арх. 1 гр.	Смолинская		

416-3-29с.91-АР

Районный информационно-вычислительный центр 1 группы в железобетонных конструкциях для сейсмических районов

Стадия	Лист	Листов
Р	3	

План на отм. 0.000, -0.300
Фрагменты 1, 2

ПРОМСТРОЙПРОЕКТ

25075-01 14

Копировал Замалуева

Формат А2

Взам. инв. № | Подпись и дата | Инв. № подл.

Альбом 1

План на отм. 3.300

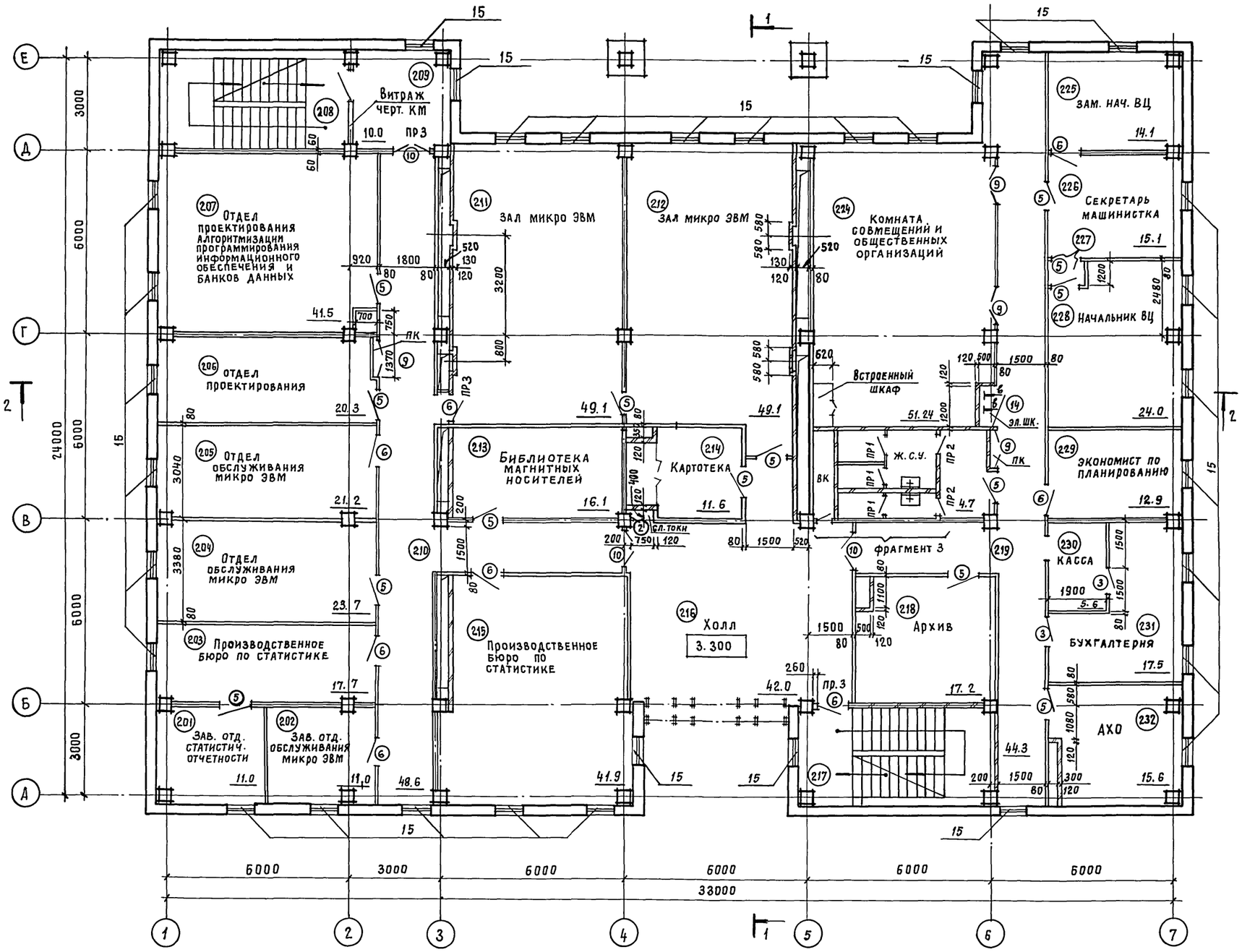

Фрагмент 3

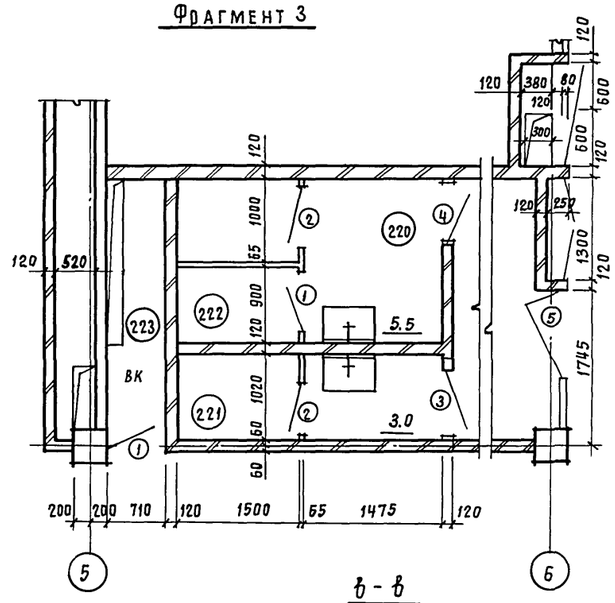

в - в

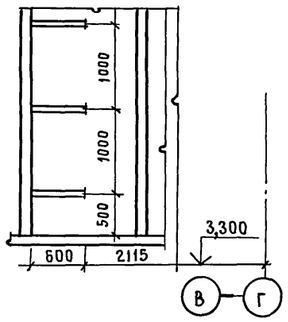

Разрез 3-3

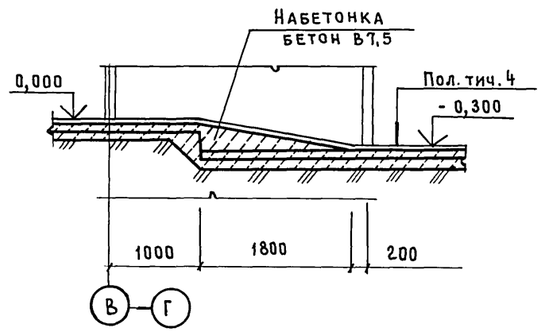

Привязан			416.-3-29с.91-АР	
Инв. №	Нач. ОТЭП	Сергеев	Районный информационно-вычислительный центр I группы в железобетонных конструкциях для сейсмических районов	Стадия: Р; Лист: 4; Листов:
	Н. контр.	Весник		
	ГИП	Весник	План на отм. 3.300 Фрагмент 3. Разрез 3-3	ПРОМСТРОЙПРОЕКТ
	Зав. гр.	Добромыслова		
	Арх. I кат	Смолинская		

25075-01 15

Копировал Замалуева Формат А2

Инв. № подл. | Подпись и дата | Взам. инв. №

Альбом 1

План на отм. 6.600

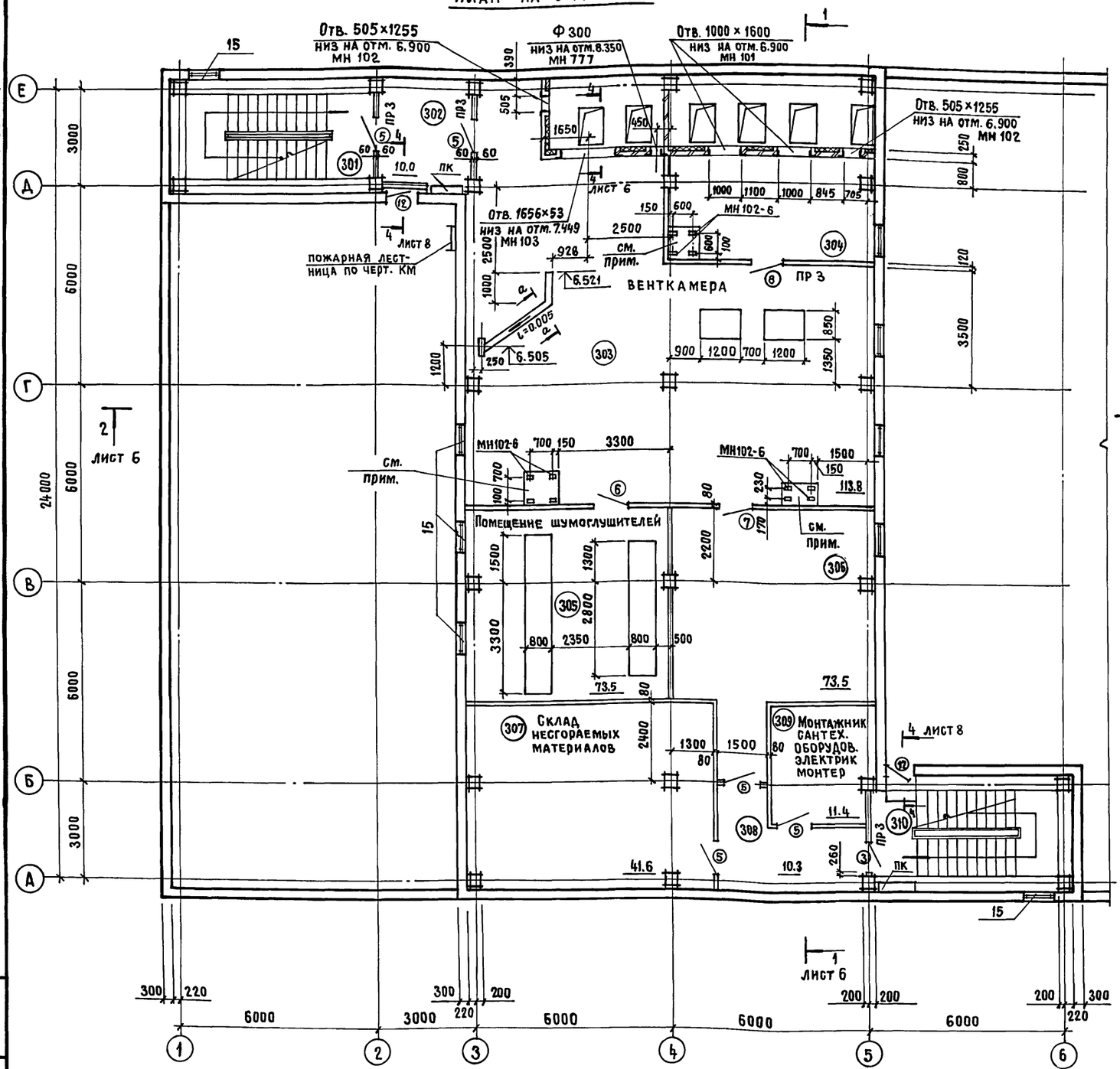

План кровли

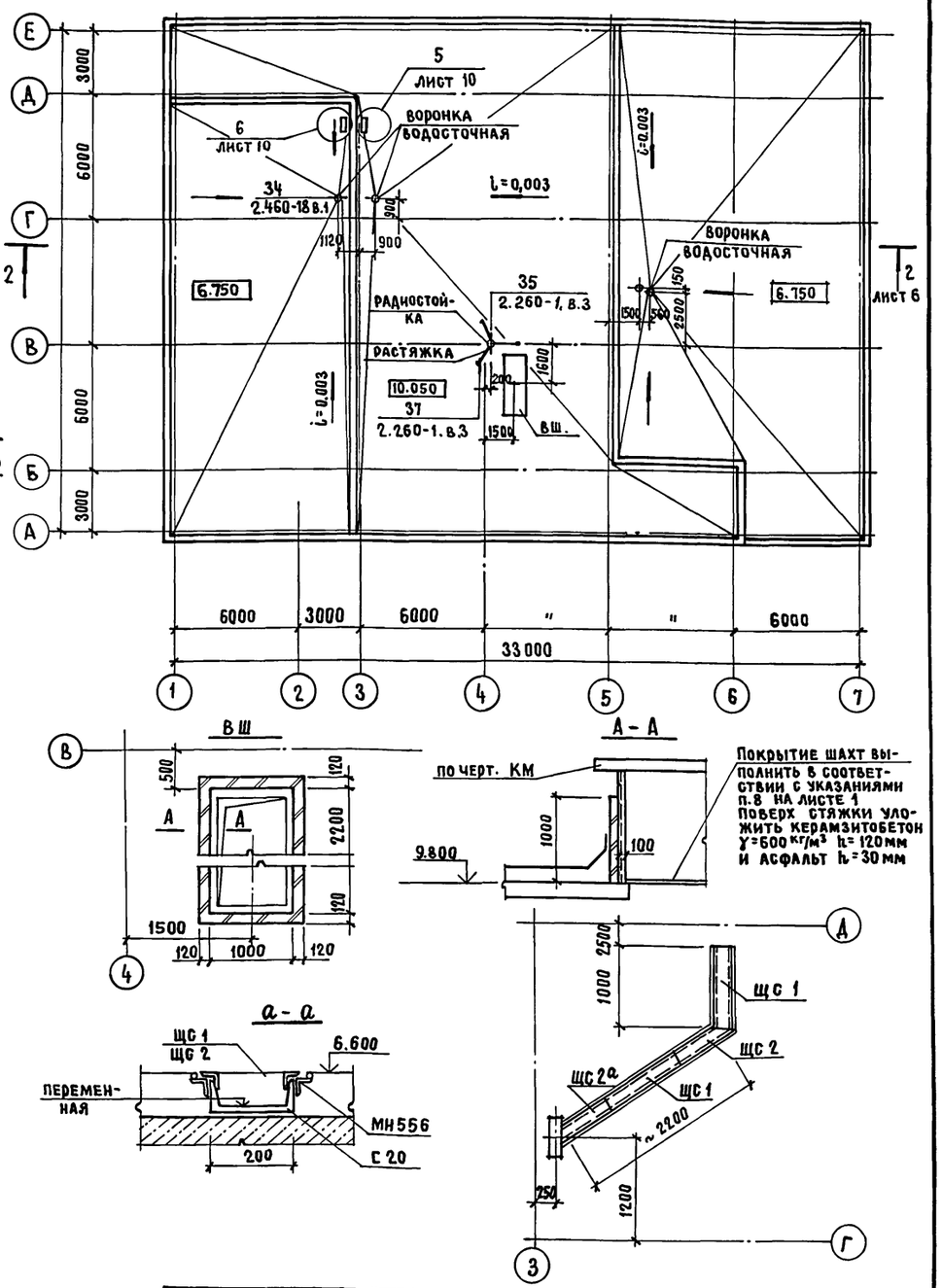

Набетонка h=100мм, бетон марки В15. Чистый пол и набетонку выполнять после прокладки труб электропроводки.

Привязан			
Инв. №	Нач. отэп	Сергеев	
	Н. контр.	Весник	
	ГИП	Весник	
	Зав. гр.	Добромыслова	
	Арх. 1 кат	Смолинская	

416-3-29с.91-АР

Районный информационно-вычислительный центр 1 группы в железобетонных конструкциях для сейсмических районов

Стадия	Лист	Листов
Р	5	

План на отм. 6.600
План кровли.

ПРОМСТРОЙПРОЕКТ

25075-01 16

Копировал Замалуева Формат А2

Инв. № подл. | Подпись и дата | Взам. инв. №

Альбом 1

Разрез 1-1

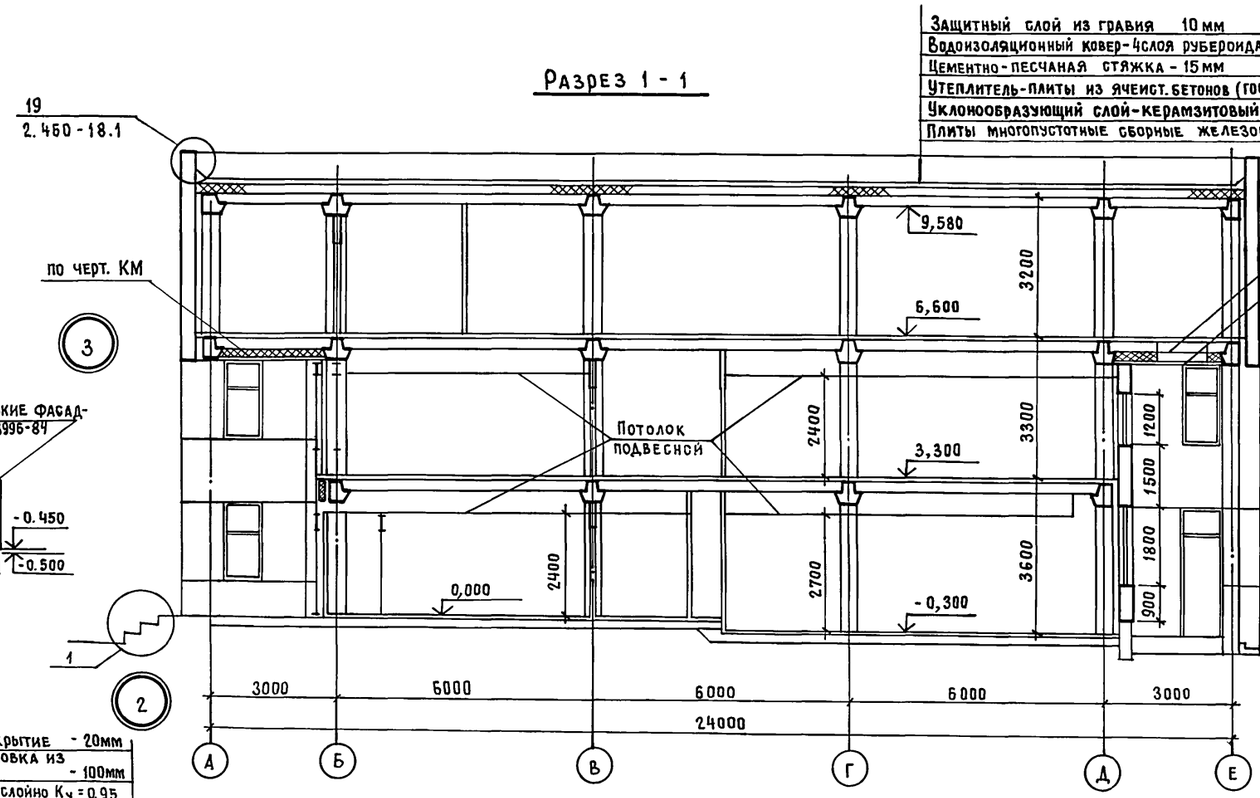

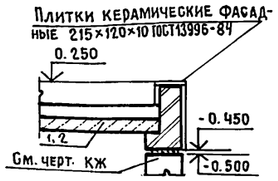

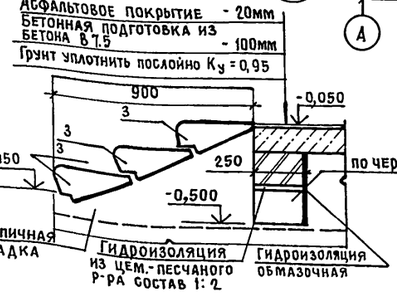

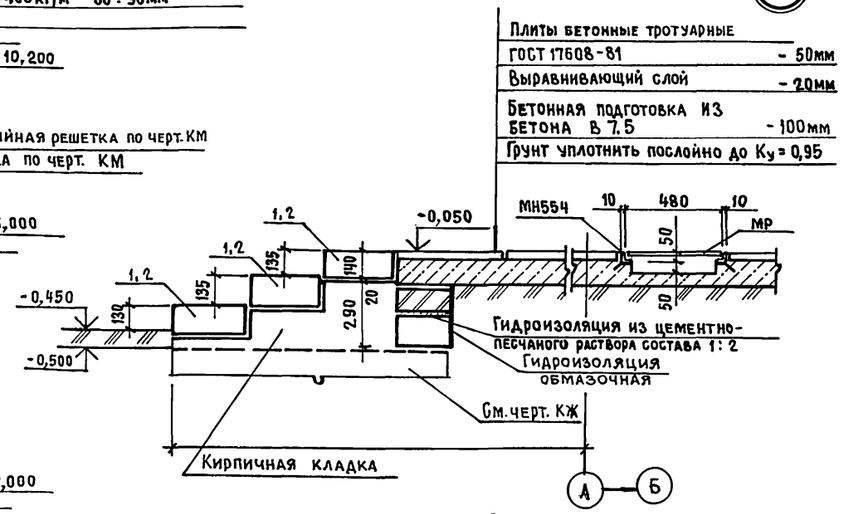

Разрез 4-4

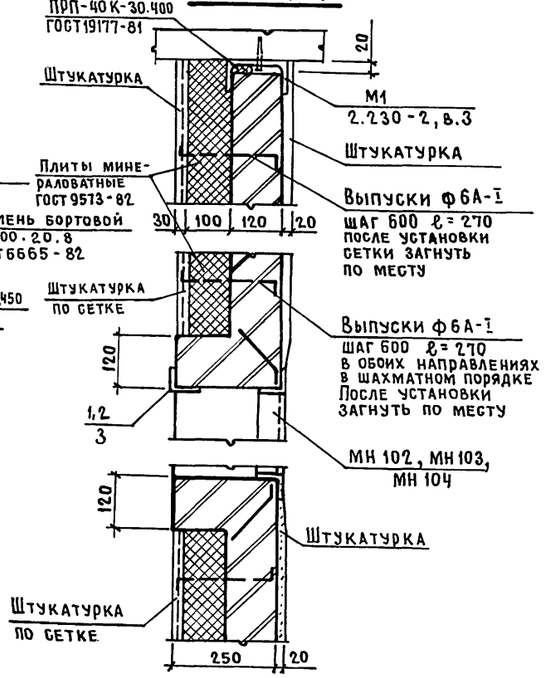

Разрез 2-2

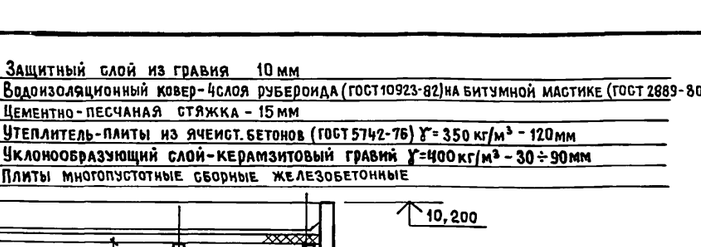

Привязан

Инв. №

Нач.ОТЭП	Сергеев		
Н.контр.	Весник		
ГИП	Весник		
Зав.гр.	Добромыслова		
Арх. I кат	Смолинская		
Арх. II кат	Стефанова		

416-3-29 с. 91-АР

Районный информационно-вычислительный центр I группы в железобетонных конструкциях для сейсмических районов

Стадия	Лист	Листов
Р	6	

Разрезы 1-1, 2-2, 4-4
Узлы 1...4

ПРОМСТРОЙПРОЕКТ

25075-01 17

Копировал Замалуева

Формат А2

Взам. инв. № | Подпись и дата | Инв. № подл.

Альбом 1

Фасад „1" - „7"

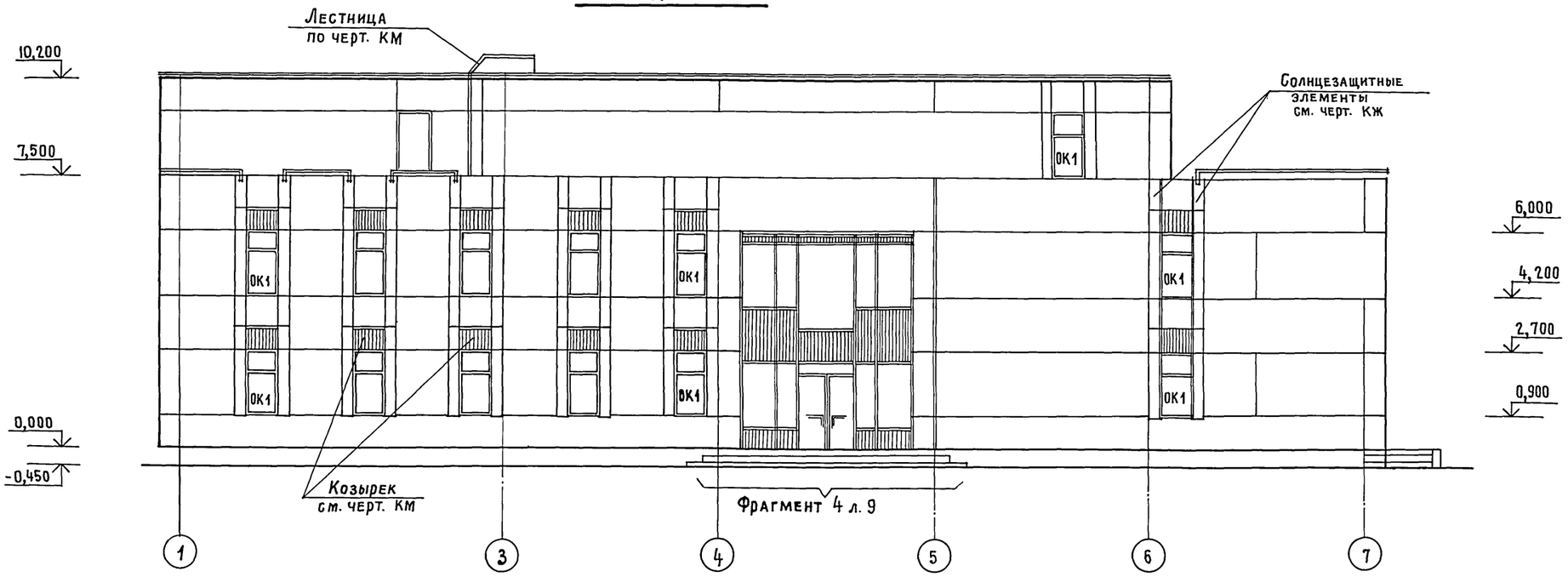

Фасад „А" - „Е"

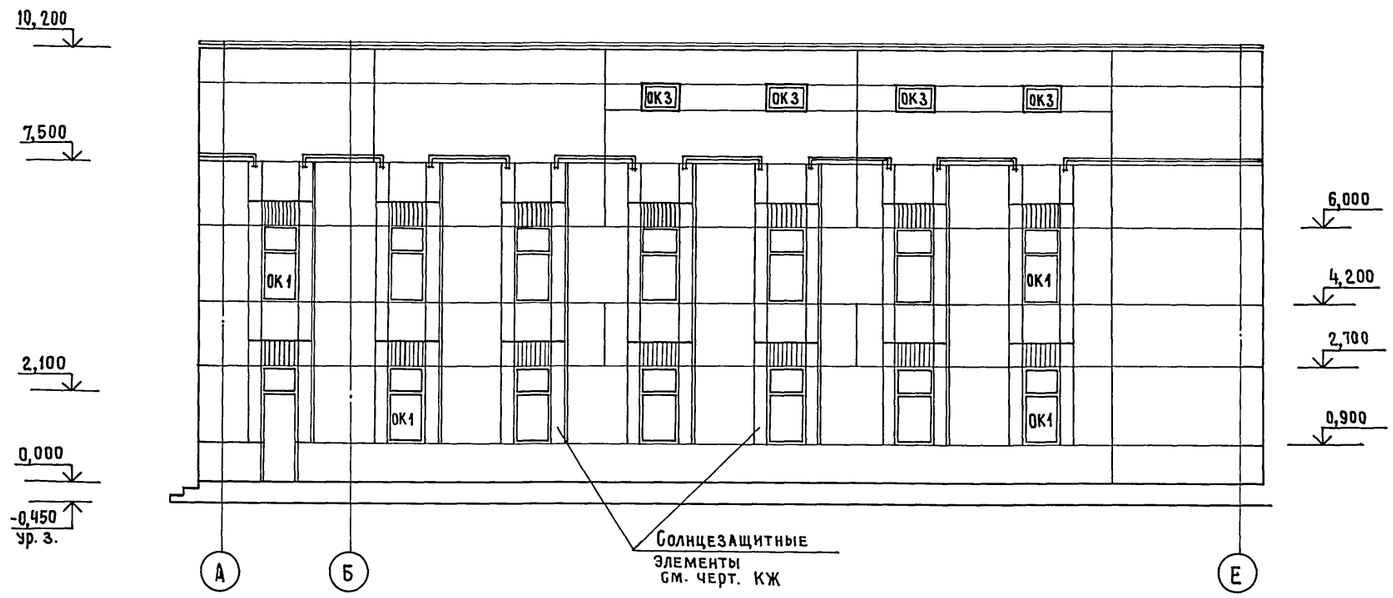

Привязан			
Инв. №			
Нач. ОТЭП	Сергеев		
Н. контр.	Весник		
ГИП	Весник		
Зав. гр.	Добромыслова		
Арх. 1 гр.	Смолинская		

416-3-29с. 91-АР

Районный информационно-вычислительный центр 1 группы в железобетонных конструкциях для сейсмических районов

Стадия	Лист	Листов
Р	7	

Фасады 1-7; А-Е

ПРОМСТРОМПРОЕКТ

Взам. инв. № | Подпись и дата | Инв. № подл.

25075-01 18

Копировал Замалуева

Формат А2

Альбом 1

Фасад „7"-„1"

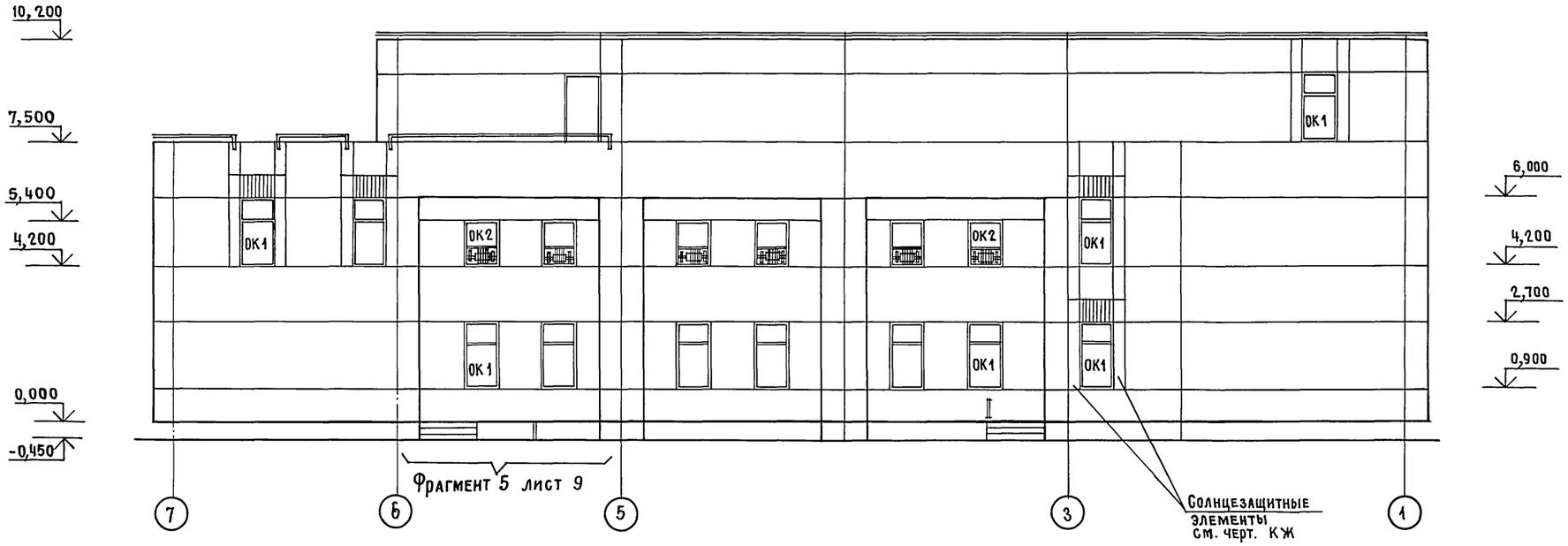

Фасад „Е"-„А"

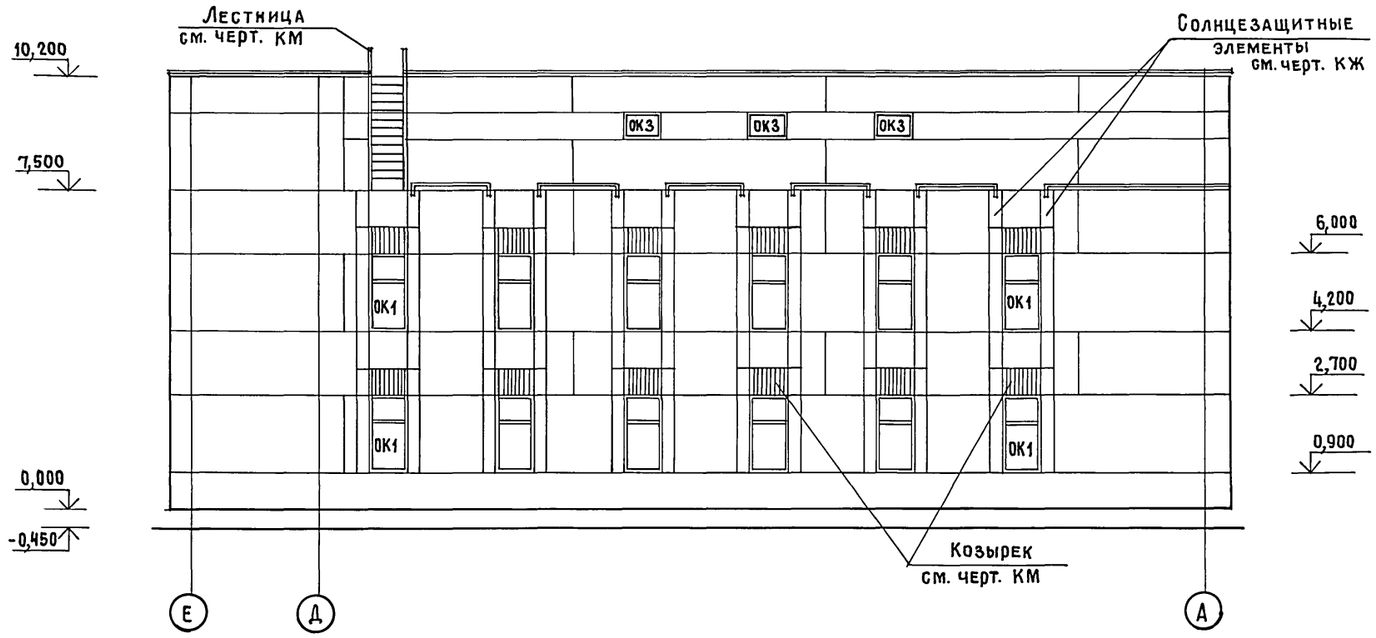

Разрез 4-4

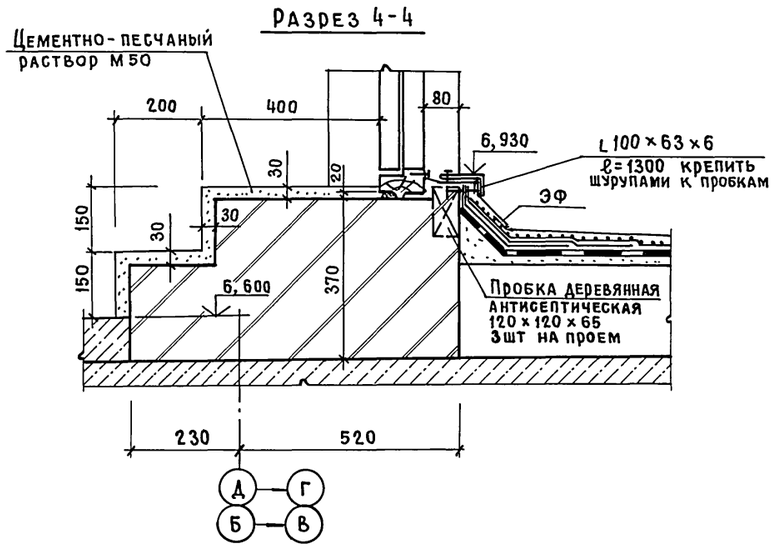

			416-3-29с.91-АР
Привязан			
Нач.ОТЭП	Сергеев		Районный информационно-вычислительный центр I группы в железобетонных конструкциях для сейсмических районов
Н.контр.	Весник		Стадия: Р; Лист: 8; Листов:
ГИП	Весник		Фасады „7"-„1", Е-А; Разрез 4-4
Зав. гр.	Добромыслова		ПРОМСТРОЙПРОЕКТ
Арх. I гр.	Смолинская		
Инв. №			

Взам. инв. № | Подпись и дата | Инв. № подл.

25075-01 19

Копировал Замалуева

Формат А2

Альбом 1

Фрагмент 4

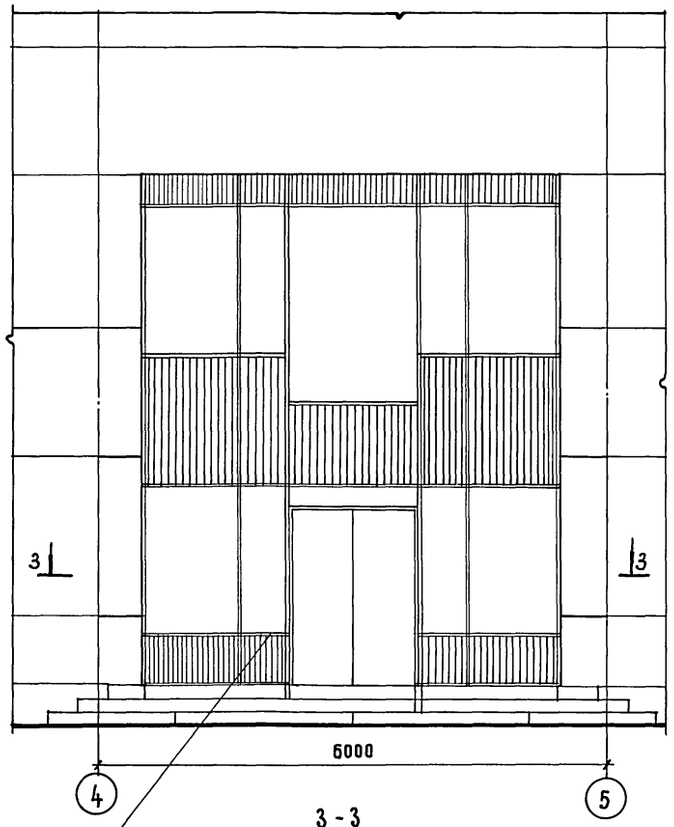

1 - 1

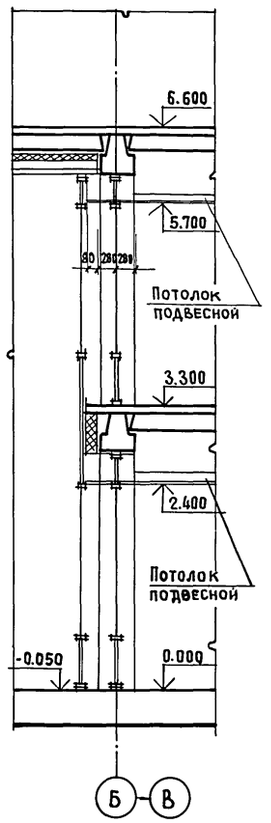

4 - 4

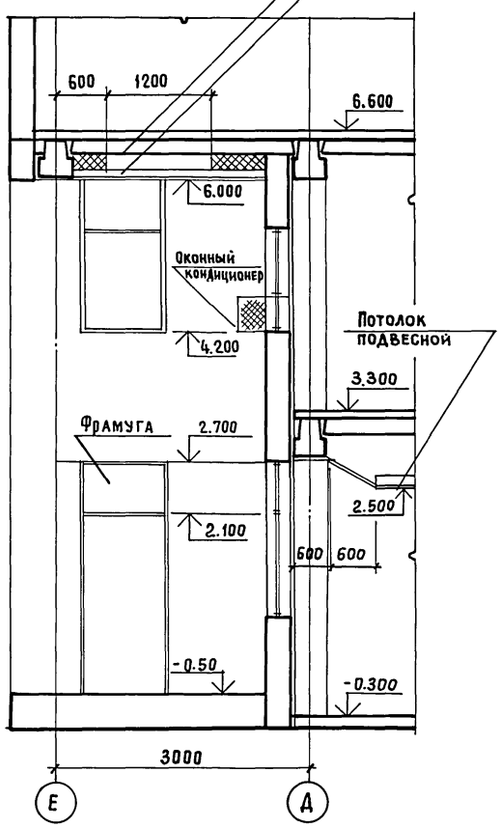

Фрагмент 5

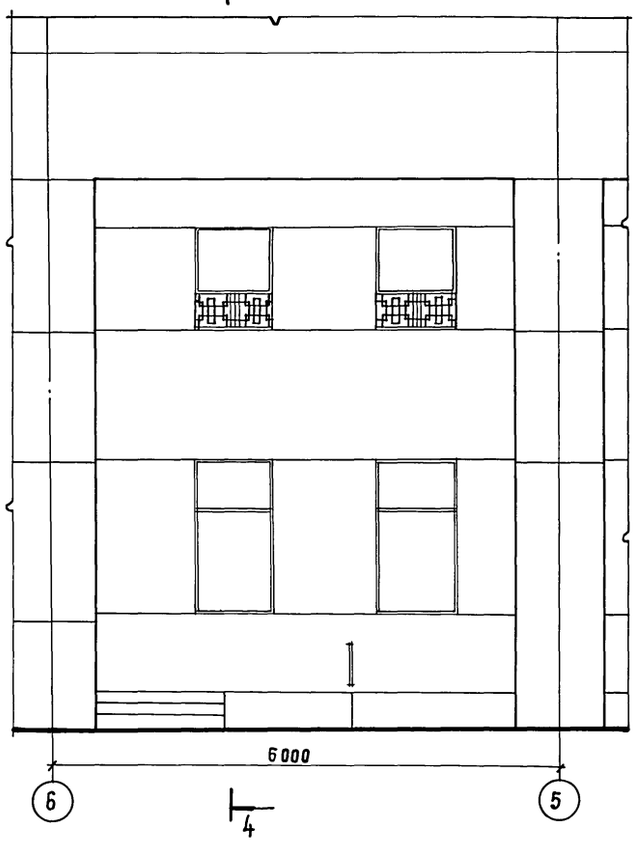

3 - 3

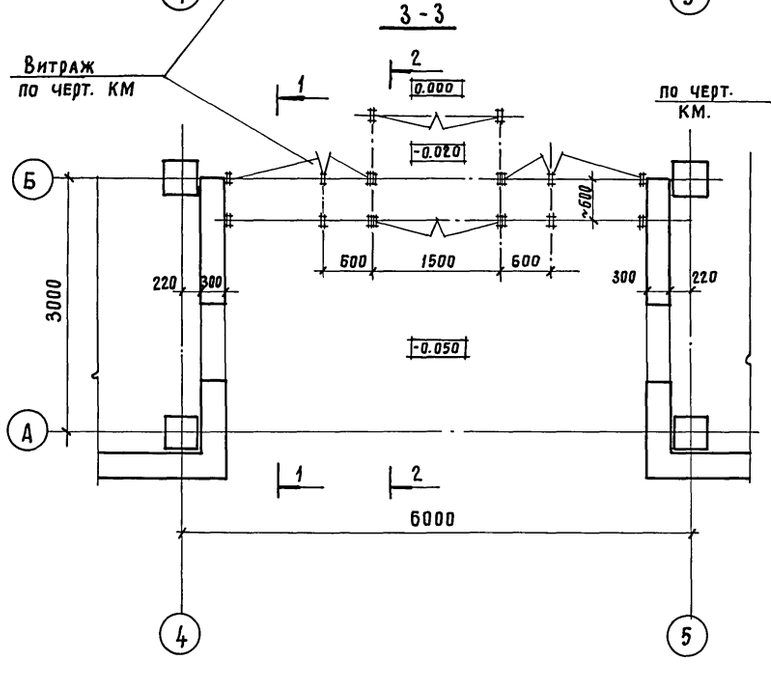

2 - 2

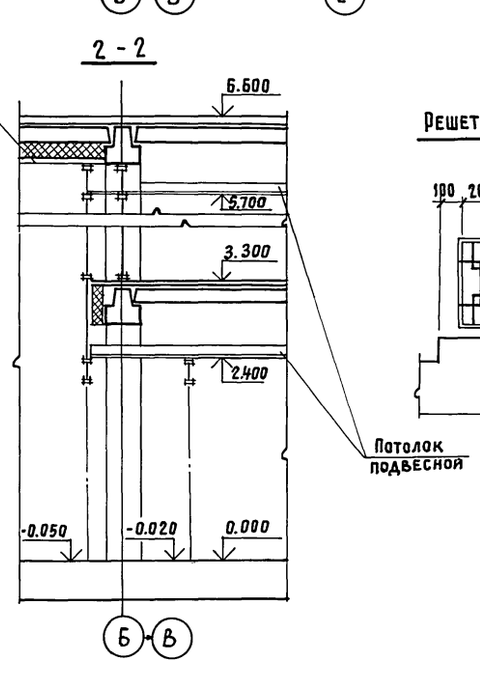

Решетка лестничного ограждения

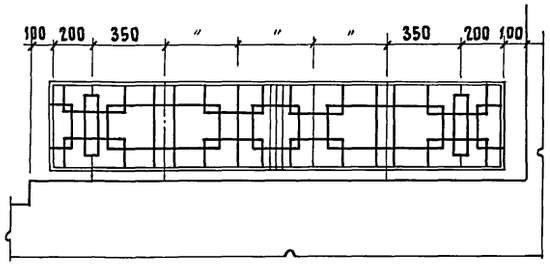

Решетка оконного кондиционера

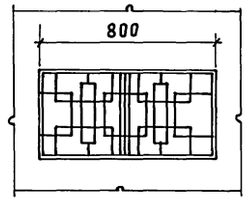

Привязан			
Инв. №			
Нач. ОТЭП	Сергеев		
Н. контр.	Весник		
ГИП	Весник		
Зав. гр	Добромыслова		
Арх. I кат	Смолинская		

416-3-29с. 91-АР

Районный информационно-вычислительный центр I группы в железобетонных конструкциях для сейсмических районов

Стадия	Лист	Листов
Р	9	

Фрагменты 4, 5

ПРОМСТРОЙПРОЕКТ

25075-01 20

Взам. инв. № | Подпись и дата | Инв. № подл.

Копировал Замалуева

Формат А2

Альбом 1

План полов 3 этажа

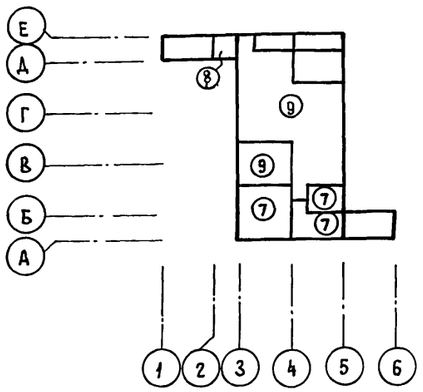

План полов 2 этажа

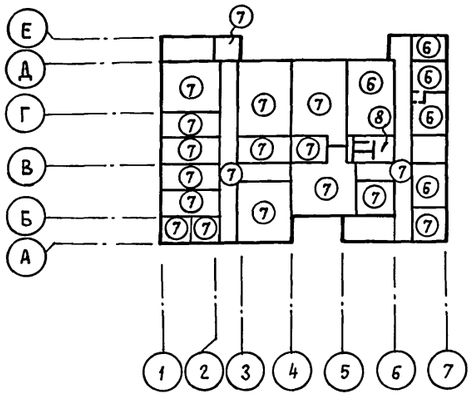

План полов 1 этажа

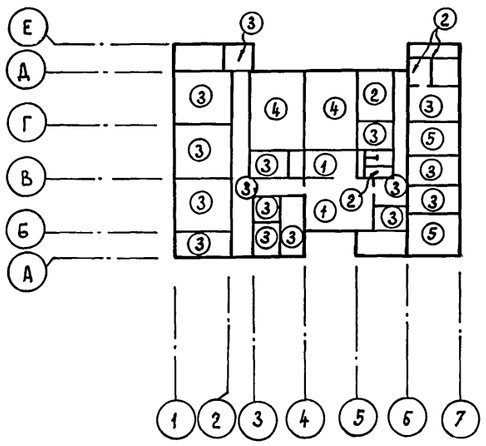

Наименование или номер помещения по проекту	Тип пола по проекту	Схема пола или номер узла по серии	Элементы полов и их толщина	Площадь пола, м²
220...222 302	8		Покрытие - плитка керамическая ГОСТ 6787-89 - 10мм Стяжка и заполнение швов см. технические требования - 15мм Гидроизоляция - 2 слоя гидроизола марки ГИ-1 ГОСТ 7415-74* на прослойке из битумной мастики - 5мм Стяжка - см. технические требования - 15мм Подстилающий слой - см. технические требования - 55мм Основание - жел. бет. плита	18,5
303, 305, 306	9	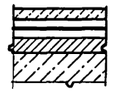	Покрытие - цементно-бетонное бетон В25 шлифованный - 25мм Стяжка - см. технические требования - 20мм Гидроизоляция - 2 слоя гидроизола марки ГИ-1 ГОСТ 7415-74* на прослойке из битумной мастики - 5мм Стяжка - см. технические требования - 15мм Подстилающий слой - см. технические требования - 35мм Основание - жел. бет. плита	261

3 - 3

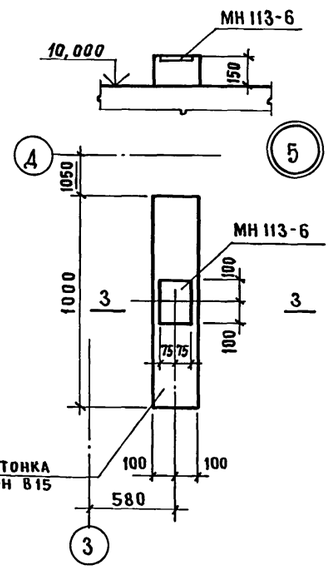

4 - 4

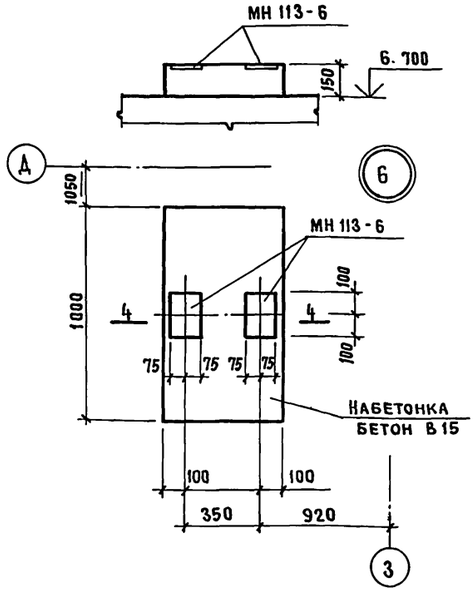

Технические требования

1. Основание - грунт уплотнить послойно до Ку не менее 0,95
   Поверхность грунта уплотнить щебнем слоем 40-60мм
2. Стяжка - цементно-песчаный раствор М150
3. Подстилающий слой - керамзитобетон γ = 1200 - 1300 кг/м³

Устройство полов производить после прокладки всех разводок

Экспликация полов

Наименование или номер помещения по проекту	Тип пола по проекту	Схема пола или номер узла по серии	Элементы полов и их толщина	Площадь пола, м²
116	1	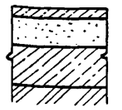	Покрытие - мозаично-бетонное (терраццо) бетон В25 с латунными прожилками - 20мм Стяжка - см. технические требования - 80мм Бетонная подготовка - бетон В 7,5 - 100мм Основание - см. технические требования	41,8
120...122, 125...129	2		Покрытие - плитка керамическая ГОСТ 6787-89 - 10мм Стяжка и заполнение швов - см. технические требования - 30мм Бетонная подготовка - бетон В 7,5 - 60мм Подстилающий слой бетон В15 - 100мм Основание - см. технические требования	63,0
101...104, 106, 107, 111...114, 115, 118, 119, 124, 130, 132, 133	3		Покрытие - линолеум поливинилхлоридный ГОСТ 7251-77 - 2мм На мастике марки КН-3 ГОСТ 24064-80 - 1мм Стяжка - см. технические требования - 35мм Бетонная подготовка - бетон В 7,5 - 62мм Подстилающий слой - бетон В15 - 100мм Основание - см. технические требования	409,3
108, 109	4		Покрытие - линолеум антистатический ГОСТ 16914-71 - 2мм На мастике марки КН-3 ГОСТ 24064-80 - 1мм Стяжка - см технические требования - 35мм Бетонная подготовка бетон В 7,5 - 62мм Подстилающий слой - бетон В15 - 100мм Основание - см. технические требования	106
131, 134	5	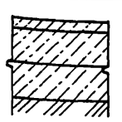	Покрытие - цементно-бетонное бетон В25 шлифованный - 25мм Бетонная подготовка бетон В 7,5 - 75мм Подстилающий слой - бетон В15 - 100мм Основание - см. технические требования	41
224...231	6		Покрытие - паркет ГОСТ 862.1-76 - 16мм На мастике марки КН-3 ГОСТ 24064-80 - 1мм Стяжка - см. технические требования - 20мм Подстилающий слой - см. технические требования - 38мм Звукоизоляционный слой - древесно-волокнистая изоляционная плита ГОСТ 4598-74* - 25мм Основание - жел. бет. плита	145
201...207, 209...216, 218, 219, 232, 307...309	7		Покрытие - линолеум поливинилхлоридный ГОСТ 7251-77 - 2мм На мастике марки КН-3 ГОСТ 24064-80 - 1мм Стяжка - см. технические требования - 15мм Подстилающий слой - бетон В 12,5 - 82мм Основание - жел. бет. плита	566

416-3-29с. 91-АР

Нач. ОТЭП	Сергеев	
Н. контр.	Весник	
ГИП	Весник	
Зав. гр.	Добромыслова	
Арх. I кат.	Смолинская	
Арх. II кат.	Стефанова	

Районный информационно-вычислительный центр I группы в железобетонных конструкциях для сейсмических районов

Стадия	Лист	Листов
Р	10	

Планы полов 1...3 этажей
Экспликация полов
Узлы 5, 6

ПРОМСТРОЙПРОЕКТ

Привязан

Инв. №

Инв. № подл. | Подпись и дата | Взам. инв. №

25075-01 21

Копировал Замалуева

Формат А2

Альбом 1

Схема 1
1 этаж

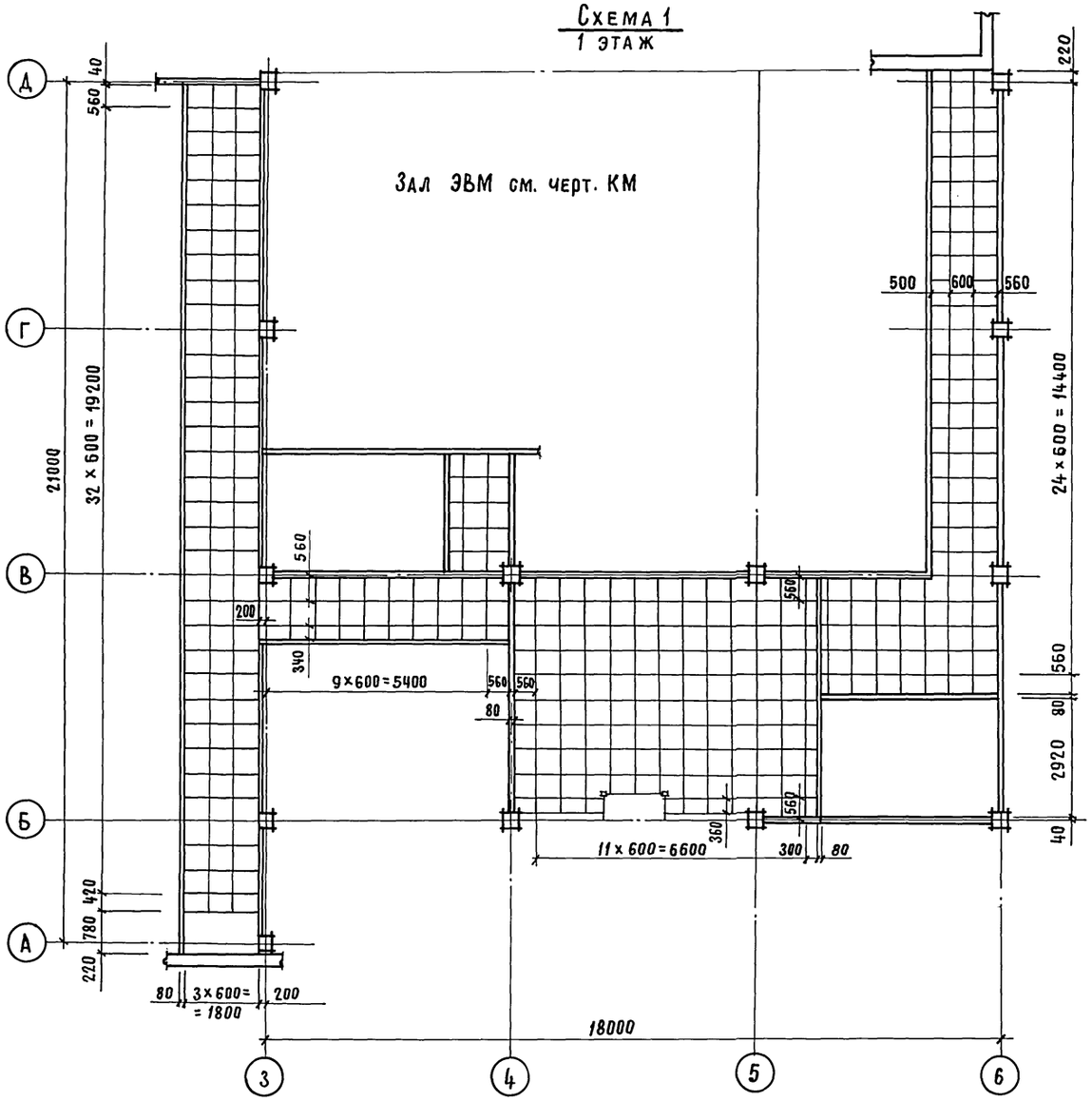

Схема 2
2 этаж

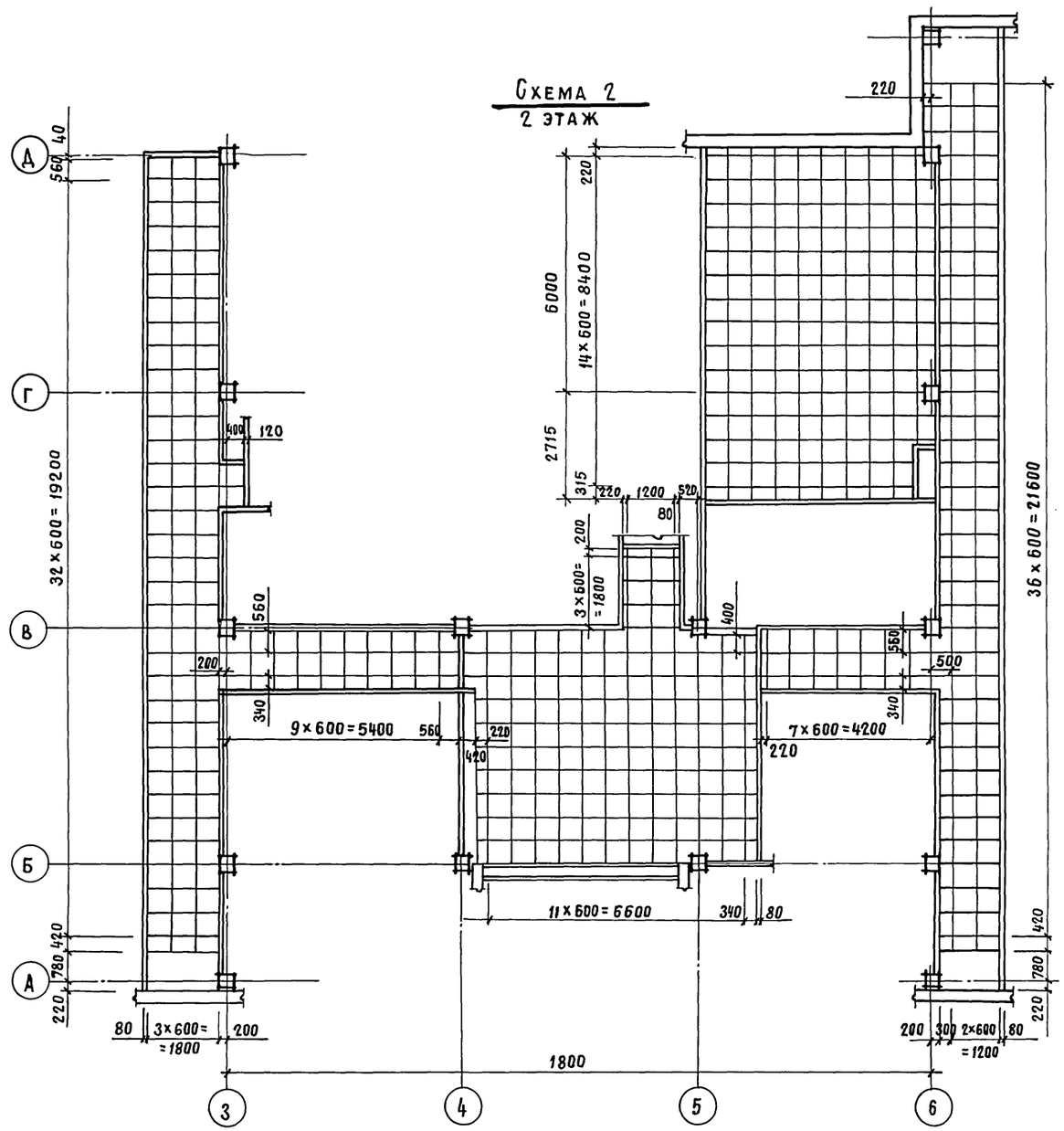

Спецификация к схемам расположения плит подвесного потолка

Марка поз.	Обозначение	Наименование	Кол.	Масса ед. кг	Примечание
		Схема 1			
1	ОСТ 21-26-84	Плиты звукопоглощающие гипсовые литые	361		
		Схема 2			
1	ОСТ 21-26-84	Плиты звукопоглощающие гипсовые литые	528		

Взам. инв. №
Подпись и дата
Инв. № подл.

Привязан

Инв. №

Нач. ОТЭП	Сергеев	
Н. контр.	Весник	
ГИП	Весник	
Зав. гр.	Добромыслова	
Арх. I кат.	Смолинская	
Арх. II кат	Стефанова	

416-3-29с.91-АР

Районный информационно-вычислительный центр I группы в железобетонных конструкциях для сейсмических районов

Стадия	Лист	Листов
Р	11	

Схемы 1 и 2 подвесного потолка. Спецификация.

ПРОМСТРОЙПРОЕКТ

25075-01 22

Копировал Замалуева

Формат А2

Альбом 1

Спецификация элементов заполнения проемов

Марка, поз	Обозначение	Наименование	Кол. на этаж 1эт	2эт	3эт	Всего	Масса ед, кг	Примечание
		Дверной блок						
1	ГОСТ 6629-88	ДГ 21-7	4	3	—	7		
2		ДГ 21-7л	4	1	—	5		
3		ДГ 21-8	1	2	—	3		
4		ДГ 21-8л	1	1	—	2		
5		ДГ 21-10	10	14	6	30		
6		ДГ 21-10л	7	8	1	16		
7		ДГ 21-12	1	—	1	2		
8		ДУ 21-10	—	—	1	1		
9		ДГ 21-13	1	4	—	5		
10		ДО 21-13	3	3	—	6		
9*		ДГ 21-13	2	—	—	2		см. примеч.
11	ГОСТ 24698-81	ДН 21-9	4	—	—	4		
12		ДН 16-9ПУ	—	—	2	2		
13	1.236-5 выпуск 1	ДП1.07	1	—	—	1		
14		ДП1.06	—	1	—	1		
ОК1	ГОСТ 11214-86	Окно ОС 18-9	26	26	2	54		
ОК2		ОС 12-9	—	6	—	6		
ОК3		ОС 6-9	—	—	7	7		
		Плиты подоконные						
15	ТУ 400-1-463-78	А09-15-15	26	32	9	67	7.1	

Спецификация перемычек

Марка, поз.	Обозначение	Наименование	Кол. на этаж 1эт	2эт	3эт	Всего	Масса ед, кг	Примечание
1	ГОСТ 948-84	1ПБ10-1	3	—	—	3	20,0	
2		1ПБ13-1	3			3	25,0	
3		2ПБ16-2	2		4	6	65,0	
5		3ПБ34-4	1		—	1	222,0	
6		4ПБ44-8	1	—	—	1	385,0	
4		1ПБ19-3	1			1	81,0	

Двери, помеченные знаком *) являются противопожарными с пределом огнестойкости 0,6 часа.
Для обеспечения требуемой огнестойкости двери с обеих сторон обшить кровельной сталью (ГОСТ 14918-80) внахлестку по асбестовому картону КАОН-1-5 (ГОСТ 2850-80)

Ведомость проемов дверей

Марка, поз.	Размер проема в мм
1, 2	710 × 2070
3, 4	810 × 2070
5, 6, 13	1010 × 2070
9	1310 × 2070

Ведомость перемычек

ПР1
ПР2
ПР3
ПР4
ПР5
ПР6

1 для ПР1
2 для ПР2
3 для ПР3
4 для ПР4
5 для ПР5
6 для ПР6

Спецификация закладных изделий металлических

Марка поз.	Обозначение	Наименование	Кол. на этаж 1эт	2эт	3эт	Всего	Масса ед, кг	Примечание
МН101	416-3-29 с.91-КЖ.И.046	Изделие закладное МН101	5,7	1,8	—	7,5	1,4	п.м.
МН102	- КЖ.И.047	МН102	1	—	2	3	15,6	
МН103	- КЖ.И.048	МН103	—	—	1	1	18,4	
МН104	- КЖ.И.049	МН104	—	—	2	2	22,2	
МН113-6	1.400-15.81.120-53	МН113-6				3	1,9	
МН102-6	1.400-15.81.110-05	МН102-6	20	—	12	32	0,7	
МН552	1.400-15.81.550-03	МН552	4,5			4,5	4,4	п.м
МН556	- 07	МН556	—	—	6,5		5,4	п.м
МН777	1.400-15.81.730-01	МН777	—	—	1		4,3	
1		Уголок $\frac{50\times50\times5\text{-}6\text{-ГОСТ }8509\text{-}72}{\text{Ст3сп3-1ГОСТ }535\text{-}79}$ ℓ=750			2	2	9,6	м.см.л.6
2		ℓ=1250			2	2	9,6	"
3		ℓ=1950			1	1	9,6	"

Спецификация элементов металлических бетонных и железобетонных

Марка поз.	Обозначение	Наименование	Кол. на этаж 1 эт.	2 эт.	3эт	Всего	Масса ед, кг	Примечание
1	1.255.1	Ступени СНК 15.3,5-6	7	—	—	7	175,0	
2		СНК 21.3,5-6	8	—	—	8	250,0	
3	ГОСТ 8717.0-84	ЛС 11	9	—	—	9	111,0	
ПК	1.272.5-9-01.00.05	Шкаф пожарного крана ПК	—	—	2	2	26,6	
ЩС1	416-3-29 с.91-КЖ.И.056		—	—	2	2	7,5	
ЩС2	- КЖ.И.056-01		—	—	2	2	8,9	
ЩС3	- КЖ.И.057		1	—	—	1	49,7	
МР	- КЖ.И.058	Решетки для вытирания ног МР	2	—	—	2	17,2	
	ГОСТ 17608-81	Плиты бетонные тротуарные	140			140		
Л-2	1.279.9-2	Люк для слаботочных устройств Л-2	12	13	—	25	8,57	
	ТУ6-19-215-83	Труба ПВХ ЭП 40 У	96,5	82,3		178,8		п.м.
		Труба ПВХ ЭП 20 У	36,9	47,3		84,2		"
	ГОСТ 3262-75*	Трубы водопроводные стальные Ф 40	—	—		9.3		"
		Ф 60				3.6		"
С20	ГОСТ 8240-89	С 20 ℓ=3300	—	—	1	1	60,7	

Привязан

Инв. №

Нач. ОТЭП	Сергеев	
Н.контр.	Весник	
ГИП	Весник	
Зав. гр.	Добромыслова	
Арх. 1 кат	Смолинская	

416-3-29 с. 91-АР

Районный информационно-вычислительный центр 1 группы в железобетонных конструкциях для сейсмических районов

Стадия	Лист	Листов
Р	12	

Спецификации

ПРОМСТРОЙПРОЕКТ

Инв. № подл. | Подпись и дата | Взам. инв. №

25075-01 23

Копировал Замалуева

Формат А2

Альбом 1

План на отм. 0.000, - 0.300

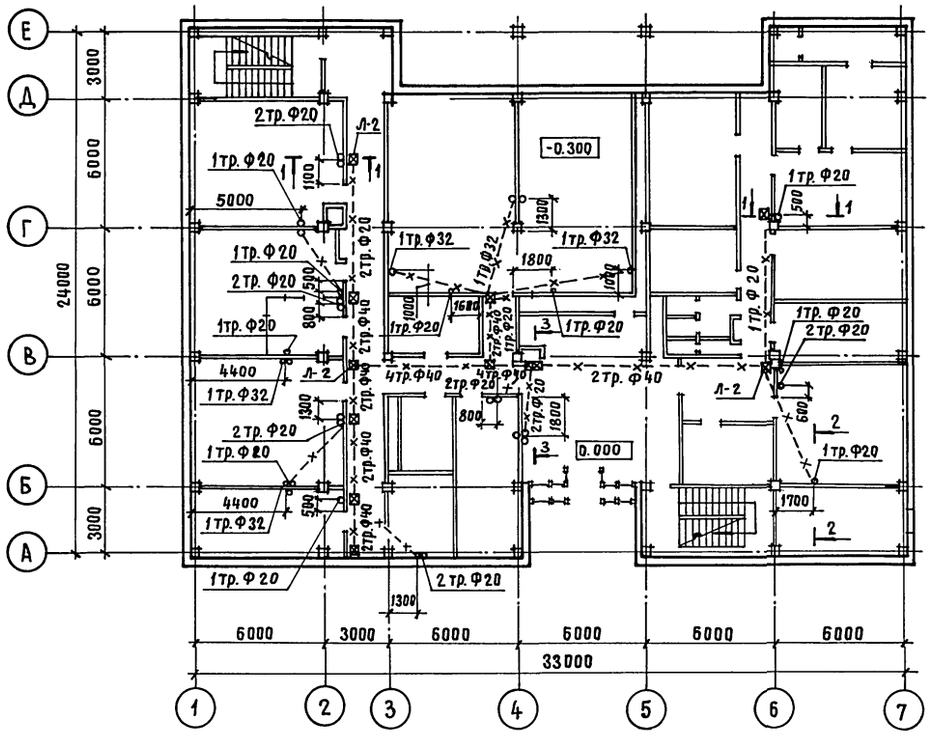

План на отм. 3.300

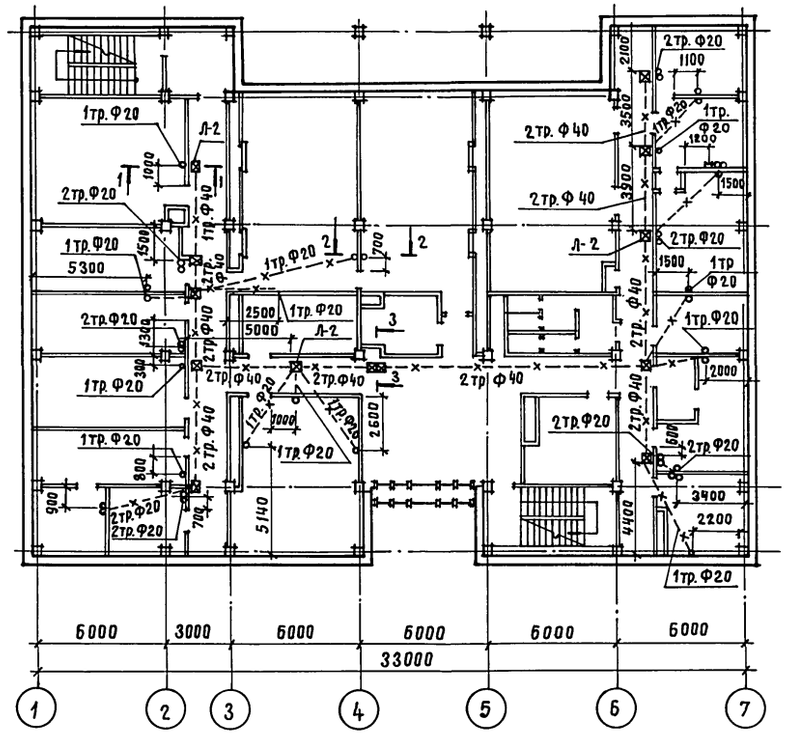

3 - 3

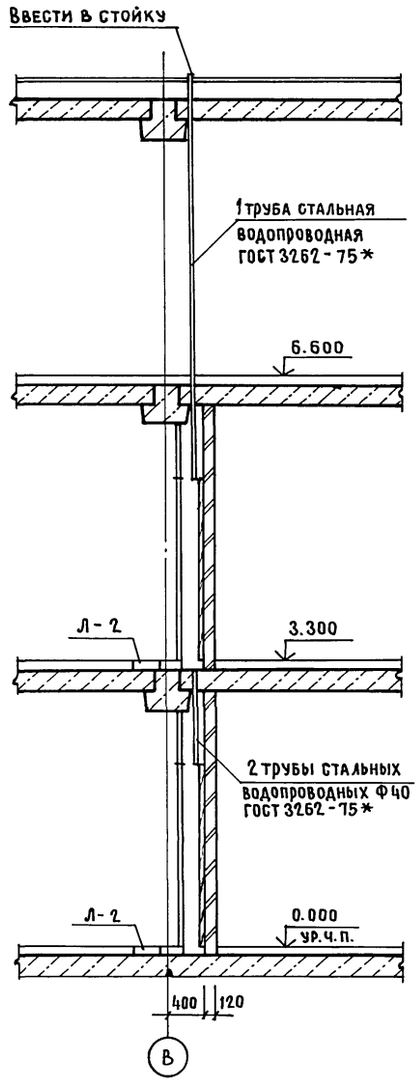

1 - 1

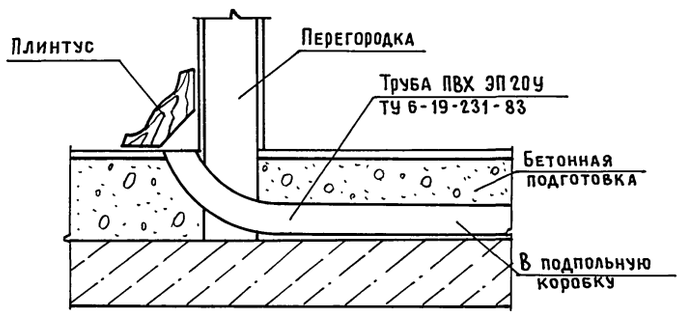

2 - 2

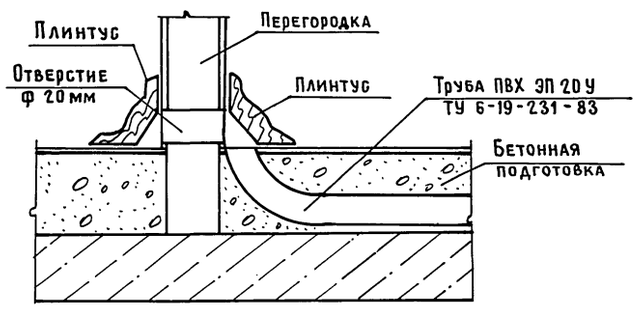

Привязан

Инв. №

Нач.ОТЭП	Сергеев		
Н.контр.	Весник		
ГИП	Весник		
Зав.гр.	Добромыслова		
Вед.арх.	Николаева		

416-3-29 с. 91-АР

Районный информационно-вычислительный центр I группы в железобетонных конструкциях для сейсмических районов

Планы раскладки трубосети для слаботочных устройств

Стадия	Лист	Листов
Р	13	

ПРОМСТРОЙПРОЕКТ

25075-01 24

Копировал Замалуева

Формат А2

Взам. инв. № | Подпись и дата | Инв. № подл.

Альбом 1

Ведомость рабочих чертежей основного комплекта АИ

лист	наименование	примечание
1	Общие данные	
2	Ведомость отделки помещений на отм. 0,000; 3.300 (начало)	
3	Ведомость отделки помещений на отм. 3.300; 6.600.	
4	Схемы расположения и спецификации материалов	
	гардеробного оборудования и встроенных шкафов	

Ведомость ссылочных и прилагаемых документов

обозначение	наименование	примечание
	Ссылочные документы	
1.271-4 вып. 6	вешалки для гардероба	
1.271-4 вып. 7	прилавки для гардероба	
1.272.5-6	встроенные шкафы	
	Прилагаемые документы	
Альбом 7	спецификация оборудования	
Альбом 9	ведомости потребности в материалах	

Ведомость отделочных и лакокрасочных материалов

Марка по проекту	наименование и обозначение материала	наименование и номера эталонов цвета	количество	примечание
	Лакокрасочный материал			
1.01	краски водно-дисперсионные	белый	1210	кв.м
1.02	марки ВД-ВА-27А	"слоновая кость" N 252	1540	кв.м
1.03	ГОСТ 19214-80*	светло-бежевый N 668	643	кв.м
1.04		бледно-бирюзовый N 429	900	кв.м
1.05		„белая ночь" N 858	710	кв.м
1.06	силикатная краска	белый	220	кв.м
1.07	ГОСТ 18958-73	светло-серый	420	кв.м

Типовой проект разработан в соответствии с действующими нормами и правилами и предусматривает в части архитектурно-строительных решений мероприятия, обеспечивающие взрывную, взрывопожарную и пожарную безопасность при эксплуатации здания.

гл. инженер проекта /Галкина/

Ведомость отделочных и лакокрасочных материалов (продолжение)

Марка по проекту	Наименование и обозначение материала	Наименование и номера эталонов цвета	кол.	примечание
	Облицовочный материал			
2.01	плитка керамическая глазурованная фасадная ПГЦ тип 10 ГОСТ 13996-84	темно-серый	73	кв.м
2.02	плитка керамическая	голубой	55	кв.м
2.03	глазурованная для внутренней облицовки стен тип 14 цветные ГОСТ 6141-82	светло-бежевый	55	кв.м.
2.04	плинтус деревянный тип 3 ГОСТ 8242-88	хв. п.	1025	м
2.05	линолеум поливинилхлоридный на тканевой подоснове ГОСТ 7251-77	" под паркет"	по чертежам АР	
2.06	плитка керамическая тип 4 150×150×10 ГОСТ 6787-80	синий	по чертежам АР	
2.07	паркет штучный ГОСТ 862.1-85	–	по чертежам АР	
2.08	терраццо-мозаичное бетонное покрытие	серый	по чертежам АР	
2.09	линолеум резиновый многослойный-релин антистатический ГОСТ 16914-71	синий	по чертежам АР	
2.10	цементно-бетонное покрытие бетон В 25 шлифованный	серый	по чертежам АР	
	Изделия			
3.01	1.271-4 вып. 6 вешалка консольная вг. 07.00.00.00		5	
	1.271-4 вып. 7 прилавок гардеробный			
3.02	пг. 02.00.00.00	фанеровка-	3	
3.03	пг. 01.00.00.00	-ясень	1	
3.04	1-272.5-6-02.01.00.01 встроенные шкафы ш-04	фанеровка – ясень	4	
3.05	1-272.5-6-06.01.00.01 встроенные шкафы ш-12	фанеровка – ясень	1	

1. Рабочие чертежи интерьеров типового проекта разработаны на основании рабочих чертежей архитектурно-строительной части и в соответствии указаниями СН 181-70 (указания по проектированию цветовой отделки интерьеров производственных зданий и промышленных предприятий) и СН и П 3.04.01-87 раздел 3 (изоляционные и отделочные покрытия).
2. В чертежах выполнено цветовое решение интерьеров, указаны материалы для отделки поверхностей строительных конструкций, а также дана расстановка гардеробного оборудования (барьер гардероба, вешалки) и встроенных шкафов.
3. Конструкции перегородок, полов и подвесных потолков разработаны в чертежах марки АР и КЖ. в чертежах марки АИ указывается только материал и цвет отделки.
4. Для окраски помещений венткамер приняты силикатные краски ГОСТ 18958-73, отделка поверхностей - „простая".
5. Для окраски бетонных поверхностей приняты водно-дисперсионные краски марки ВД-ВА-27А ГОСТ 19214-80*, отделка поверхностей „улучшенная".
6. Открытые воздуховоды и трубопроводы, проходящие под потолком, окрасить в белый цвет, а проходящие по стенам- в цвет стен.
7. Номер материала и цвет по проекту приведены в ведомости отделочных и лакокрасочных материалов на данном листе.

Привязан:

Инв. №

416-3-29 с.91-АИ

Нач.отэп.	Сергеев	
Н.контр.	Галкина	
ГАП	Галкина	
Зав. гр.	Строителева	
Арх.	Морозова	

Районный информационно-вычислительный центр Т группы в железобетонных конструкциях для сейсмических районов

Стадия	Лист	Листов
Р	1	4

Общие данные

ПРОИСТРОЙПРОЕКТ

25075-01 25

Инв. № подл. | Подпись и дата | Взам. инв. №

Копировал: Яковлева

Формат 22

Альбом 1

NN помещений по проекту	Потолок F кв.м.	Потолок вид отделки	Стены и перегородки F кв.м.	Стены и перегородки вид отделки	Низ стен и перегородок F кв.м.	Низ стен и перегородок вид отделки	Низ стен и перегородок высота мм	Колонны F кв.м.	Колонны вид отделки	Пол F кв.м.	Пол вид отделки	Плинтус F кв.м.	Плинтус вид отделки	Примечание
	помещения на отм. 0.000													
101	22	1.01	60	1.02	—	—	—	6	1.02	—	2.05	21 м.	2.04	
102	42	1.01	76	1.02	—	—	—	8	1.02	—	2.05	27 м	2.04	
103	42	1.01	76	1.02	—	—	—	8	1.02	—	2.05	27 м	2.04	
104	43	1.01	76	1.02	—	—	—	8	1.02	—	2.05	27 м	2.04	
105	68	1.01	170	1.04	—	—	—	12	1.04	—	2.06	8,6	2.01	
106	10	1.01	35	1.03	—	—	—	—	—	—	2.06	1.9	2.01	
107	—	—	138	1.03	—	—	—	—	—	—	2.05	58 м	2.04	
108	см. чертежи марки КМ													
109														
110	5	1.01	27	1.03	—	—	—	—	—	—	2.05	10 м	2.04	
111	13	1.01	45	1.05	—	—	—	—	—	—	2.05	15 м	2.04	
112	9	1.01	36	1.04	—	—	—	—	—	—	2.05	12 м	2.04	
113	10	1.01	45	1.04	—	—	—	4	1.04	—	2.05	14 м	2.04	
114	27	1.01	61	1.04	—	—	—	5	1.04	—	2.05	21 м	2.04	
115	13	—	36	1.03	—	—	—	2	1.03	—	2.08	1,8	2.01	гардеробное оборудование см. лист 4
116	—	—	53	1.03	—	—	—	—	—	—	2.08	3,0	2.01	
117	68	1.01	170	1.04	—	—	—	12	1.04	—	2.06	8,6	2.01	
118	13	1.01	45	1.02	—	—	—	—	—	—	2.05	15 м	2.04	
119	—	—	94	1.03	2	2.03	1500	—	—	—	2.05	39 м	2.04	2.03- в зоне умывальника
120	3	1.01	15	1.01	15	2.02	1500	—	—	—	2.06	1,5	2.01	
121	4	1.01	18	1.01	19	2.03	1500	—	—	—	2.06	3,5	2.01	
122	2	1.01	8	1.01	9	2.03	1500	—	—	—	2.06	1,2	2.01	
123	3	1.06	22	1.07	—	—	—	—	—	—	2.06	1,0	2.01	
124	11	1.01	45	1.05	—	—	—	—	—	—	2,05	14 м	2.04	
125	25	1.01	60	1.05	—	—	—	—	—	—	2.06	3.2	2.01	
126	2	1.01	16	1.03	—	—	—	2	1.03	—	2.06	0.9	2.01	
127	7	1.01	37	1.03	—	—	—	2	1.03	—	2.06	1.9	2.01	
128	10	1.01	15	1.04	25	2.02	1800	15	2.02 н 1800	—	2.06	1,9	2.01	колонны выше 2.02 – 1.04
129	17	1.01	48	1.05	—	—	—	4	1.05	—	2.05	16 м	2.04	
130	22	1.01	57	1.04	—	—	—	4	1.04	—	2.05	19 м	2.04	
131	21	1.01	55	1.05	—	—	—	—	—	—	2.10	2.8	2.01	
132	18	1.01	53	1.02	—	—	—	6	1.02	—	2.05	18 м	2.04	
133	34	1.01	69	1.02	—	—	—	4	1.02	—	2.05	23 м	2.04	
134	21	1.01	55	1.05	—	—	—	7	1.05	—	2.10	2,8	2.01	
	помещения на отм. 3.300													
201	11	1.01	39	1.02	—	—	—	4	1.02	—	2.05	13 м	2.04	
202	11	1.01	39	1.02	—	—	—	6	1.02	—	2.05	13м	2.04	
203	18	1.01	56	1.02	—	—	—	5	1.02	—	2.05	19 м	2.04	
204	24	1.01	62	1.02	—	—	—	4	1.02	—	2.05	21 м	2.04	
205	22	1.01	60	1.02	—	—	—	4	1.02	—	2.05	20 м	2.04	
206	20	1.01	57	1.02	—	—	—	4	1.02	—	2.05	19м	2.04	
207	42	1.01	78	1.02	—	—	—	8	1.02	—	2.05	38м	2.04	
208	см. помещение 105													
209	10	1.01	37	1.03	—	—	—	7	1.03	—	2.05	12 м	2.04	
210	—	—	139	1.05	—	—	—	5	1.05	—	2.05	58 м	2.04	
211	49	1.01	85	1.02	—	—	—	4	1.02	—	2.05	29м	2.04	
212	50	1.01	90	1.02	—	—	—	4	1.02	—	2.05	30 м	2.04	
213	16	1.01	51	1.02	—	—	—	—	—	—	2.05	17 м	2.04	
214	12	1.01	41	1.02	—	—	—	—	—	—	2.05	14м	2.04	схема встроенных шкафов см. лист 4

Взам. инв. №

Подпись и дата

Инв. № подл.

Привязан

Инв. №

Нач. ОТЭП	Сергеев	
Н. контр.	Галкина	
ГАП	Галкина	
Зав. гр.	Стрвителева	
Арх.	Морозова	

416-3-29 с.91 - АИ

Районный информационно-вычислительный центр I группы в железобетонных конструкциях для сейсмических районов

Стадия	Лист	Листов
Р	2	

Ведомость отделки помещений на отм. 0.000; 3.300 (начало)

ПРОМСТРОЙПРОЕКТ

25075 - 01 25

Копировал: Яковлева

Формат 22

Альбом 1

NN помещений по проекту	Потолок		Стены и перегородки		Низ стен и перегородок			Колонны		Пол		Плинтус		Примечание
	F кв.м	Вид отделки	F кв.м	Вид отделки	F кв.м	Вид отделки	Высота мм	F кв.м	Вид отделки	F кв.м	Вид отделки	F кв.м	Вид отделки	
215	42	1.01	80	1.02	–	–	–	9	1.02	–	2.05	27 м	2.04	
216	–	–	68	1.03	–	–	–	5	1.03	–	2.05	25 м	2.04	
217	см. помещение 117													
218	17	1.01	51	1.03	–	–	–	–	–	–	2.05	17 м	2.04	
219	–	–	144	1.05	–	–	–	8	1.05	–	2.05	61 м	2.04	
220	6	1.01	28	1.03	–	–	–	2	1.03	–	2.06	1.4	2.01	
221	3	1.01	16	1.01	15	2.02	1500	–	–	–	2.06	1.5	2.01	
222	6	1.01	26	1.01	25	2.03	1500	–	–	–	2.06	4.7	2.01	
223	2	1.06	22	1.07	–	–	–	–	–	–	2.06	1.2	2.01	
224	–	–	72	1.02	–	–	–	6	1.02	–	2.07	30 м	2.04	
225	14	1.01	45	1.02	–	–	–	5	1.02	–	2.07	15 м	2.04	
226	15	1.01	47	1.02	–	–	–	2	1.02	–	2.07	16 м	2.04	
227	2	1.01	17	1.02	–	–	–	–	–	–	2.07	5 м	2.04	
228	24	1.01	57	1.02	–	–	–	4	1.02	–	2.07	20 м	2.04	
229	13	1.01	44	1.04	–	–	–	2	1.04	–	2.07	15 м	2.04	
230	6	1.01	30	1.04	–	–	–	–	–	–	2.07	10 м	2.04	
231	18	1.01	56	1.04	–	–	–	2	1.04	–	2.07	19 м	2.04	
232	16	1.01	50	1.04	–	–	–	6	1.04	–	2.05	17 м	2.04	
	помещения на отм. 6.600													
301	см. помещение 105													
302	11	1.01	39	1.05	–	–	–	–	–	–	2.06	13 м	2.04	
303	117	1.06	150	1.07	–	–	–	–	12	1.07	2.05	8.3	2.01	
304	20	1.06	59	1.07	–	–	–	–	4	1.07	2.10	3.2	2.01	
305	35	1.06	55	1.07	–	–	–	–	5	1.07	2.10	3.6	2.01	
306	43	1.06	86	1.07	–	–	–	–	5	1.07	2.10	4.5	2.01	
307	42	1.01	75	1.04	–	–	–	–	10	1.05	2.05	26 м	2.04	
308	11	1.01	46	1.05	–	–	–	–	–	–	2.05	16 м	2.04	
309	12	1.01	41	1.04	–	–	–	–	3	1.04	2.05	14 м	2.04	
310	см. помещение 117													

1. Экспликацию помещений см. в чертежах марки АР.

Инв.№подл. | Подпись и дата | Взам.инв.№

				416-3-29с.91-АИ	
Привязан				Районный информационно-вычислительный центр I группы в железобетонных конструкциях для сейсмических районов	Стадия: Р; Лист: 3; Листов:
Инв.№	Нач.ОТЭМ	Сергеев		Ведомость отделки помещений на отм. 3.300; 6.600	ПРОМСТРОЙПРОЕКТ
	Н.контр.	Галкина			
	ГАП	Галкина			
	Зав.гр.	Строителева			
	Арх.	Морозова			

Копировал Чухрова 25075-01 27 Формат 22

Альбом 1

Схема расположения гардеробного оборудования

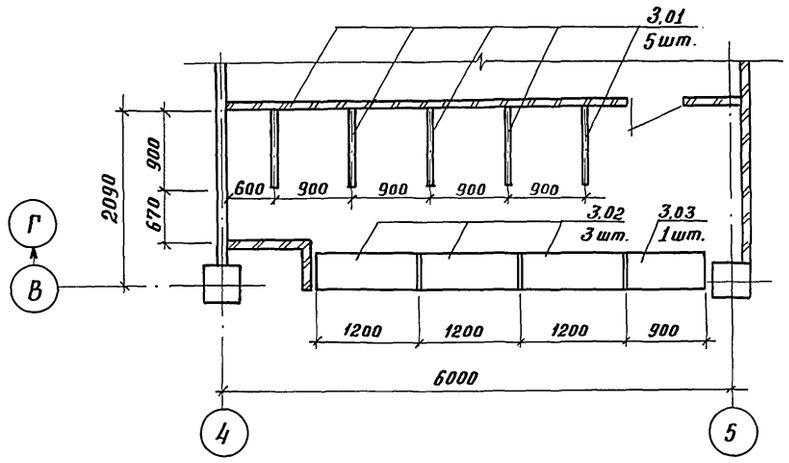

Спецификация гардеробного оборудования

Марка поз.	Обозначение	Наименование	Количество	Масса ед. кг	Примечание
3.01	1.271-4 вып. 6	вешалка консольная			
		вг.07.00.00.00	5		
	1.271-4 вып.7	прилавок гардеробный			
3.02		пг.02.00.00.00	3		
3.03		пг.01.00.00.00	1		

Спецификация к схемам 1,2

Марка поз.	Обозначение	Наименование	Количество	Масса ед. кг	Примечание
3.04	1.272.5-6-ф2.01.00.01	встроенные шкафы			
		ш-ф4	4		
3.05	1.272.5-6-06.01.00.01	встроенные шкафы			
		ш-12	1		

Схема 1

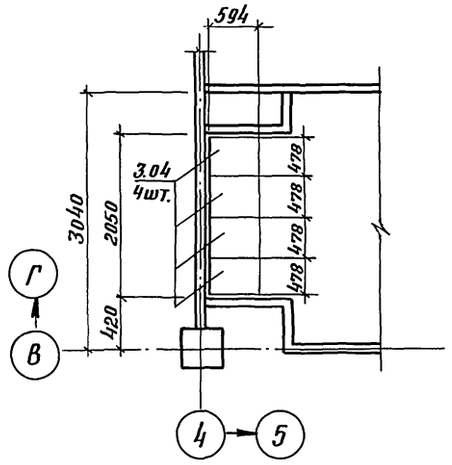

Схема 2

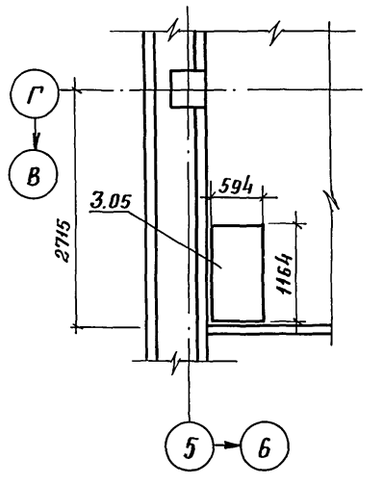

Привязан

Инв. №

Нач. ОТЭП	Сергеев		
Н. контр	Галкина		
ГАП	Галкина		
Зав. гр.	Строителев		
Арх.	Морозова		

416-3-29 с. 91-АИ

Районный информационно-вычислительный центр I группы в железобетонных конструкциях для сейсмических районов

Стадия	Лист	Листов
Р	4	

Схемы расположения и спецификации материалов гардеробного оборудования и встроенных шкафов.

ПРОМСТРОЙПРОЕКТ

25075-01 28

Копировал: Яковлева

Формат А2

Инв. № подл. | Подпись и дата | Взам. инв. №

Альбом 1

Ведомость рабочих чертежей основного комплекта марки КЖ

Лист	Наименование	Примечание
1	Общие данные (начало)	
2	Общие данные (окончание)	
3	Схема расположения фундаментов. Фрагменты 1,2	
4	Фундамент монолитный фм1. Фрагменты 3,4	
5	Фундаменты монолитные фм2, фм3	
6	Фундаменты монолитные фм4, фм5	
7	Приямок монолитный Пям1	
8	Приямок монолитный Пям2	
9	Схемы расположения колонн и ригелей	
10	Разрезы 1-1; 2-2. Узлы I...IV	
11	Спецификация к схемам расположения колонн и ригелей.	
12	Схемы расположения плит перекрытий	
13	Спецификация к схемам расположения плит перекрытий.	
14	Участки монолитные Ум1...Ум5	
15	Схемы расположения выпусков из плит перекрытий	
16	Схема расположения элементов лестницы №1	
17	Схема расположения элементов лестницы №2	
18	Схема расположения стеновых панелей по оси „А"	
19	Схема расположения стеновых панелей по оси „Е"	
20	Схема расположения стеновых панелей по оси „1". Разрезы 5-5; 6-6; 9-9.	
21	Схемы расположения стеновых панелей по осям „6"; „7"; „Б".	
22	Схемы расположения стеновых панелей по осям „3"; „5"; „А". Разрез 11-11. Узел I	
23	Схемы расположения солнцезащитных элементов Узлы II - VII	
24	Спецификация к схемам расположения стеновых панелей и солнцезащитных элементов	
25	Схема расположения панелей перегородок на отм. 0.000	
26	Схема расположения панелей перегородок на отм. 3.300. Узел „А".	
27	Схема расположения панелей перегородок на отм. 6.500 Узлы „Б"; „В".	

Ведомость спецификаций

Лист	Наименование	Примечание
3	Спецификация к схеме расположения фундаментов	
11	Спецификация к схемам расположения колонн и ригелей	
13	Спецификация к схемам расположения плит перекрытий	
15	Спецификация к схемам расположения выпусков из плит перекрытий	
16	Спецификация к схеме расположения элементов лестницы N 1	
17	Спецификация к схеме расположения элементов лестницы N2	
24	Спецификация к схемам расположения стеновых панелей и солнцезащитных элементов	
27	Спецификация к схемам расположения панелей перегородок	

Ведомость объемов сборных бетонных и железобетонных конструкций по рабочим чертежам основного комплекта марки АР и КЖ

№	Наименование группы элементов конструкции	Код	Кол. м³	Примечание
1	Колонны	582100	70.41	
2	Ригели	582500	89.38	
3	Плиты перекрытий	584200	194.00	
4	Перемычки	582800	0.84	
5	Панели стеновые наружные	583100	362.63	
6	Балки цокольные	582400	13.74	
7	Солнцезащитные элементы	583500	16.29	
8	Элементы лестниц	589100	11.20	
9	Перегородки	583300	85.88	Гипсобетонные
10	Прочие элементы	589400	2.06	
	Итого бетона и железобетона		846.43	

Материалы на изготовление сборных бетонных и железобетонных конструкций учтены в ведомости потребности в материалах и отдельно не учитываются.

Общие указания

1. Рабочая документация марки КЖ типового проекта районного информационно-вычислительного центра I группы для сейсмических районов разработана на основании чертежей архитектурно-строительных решений и заданий технологической, санитарно-технической и электротехнической частей.

2. Все железобетонные конструкции разработаны в соответствии со СНиП 2.03.01-84 "Бетонные и железобетонные конструкции. Нормы проектирования", с учетом требований СНиП II-7-81 „Строительство в сейсмических районах. Нормы проектирования".

3. Здание запроектировано для районов со следующими природными условиями:
- снеговая нагрузка для II географического района по СНиП 2.01.07-85;
- ветровая нагрузка для V географического района, тип местности В;
- сейсмичность 8 баллов;
- площадка строительства размещается в IV климатической зоне;
- расчетная температура наружного воздуха -15°С:
- инженерно-геологические условия по п. 2.3 СН 227-82.

4. Нормативные временные нагрузки на перекрытия приняты:
- в помещениях для вентоборудования и местах установки оборудования ВК - по фактическим нагрузкам от оборудования и 0,02 кН/м² (200 кгс/м²) на свободных от оборудования площадях венткамер (в среднем 500 кгс/м²);
- в залах для размещения ЭВМ - 0,1 кН/м² (1000 кгс/м²);
- в остальных помещениях - по СНиП 2.01.07-85 "Нагрузки и воздействия".

5. Конструкции здания приняты по сериям:
конструкции каркаса - 1.020.1-2с/89;
плиты перекрытий и покрытия - 1.041.1-3;
стеновые панели - 1.030.1-1;
лестницы - 1.050.1-2;
перегородки - 1.231.9-7;

6. Антикоррозионное покрытие закладных и соединительных изделий, выполненное в соответствии с требованиями СНиП 2.03.11-85 "Защита строительных конструкций от коррозии", цинковым (горячим, гальваническим цинкованием или металлизацией) и нарушенное в результате монтажной сварки, должно быть восстановлено оцинкованием металлизацией толщиной не менее 120 мкм.

Участки цокольных панелей и кирпичных стен, расположенные ниже уровня земли, и железобетонные приямки с наружной стороны должны быть защищены окрасочным покрытием из горячего битума БНК 40/90 по холодной грунтовке.

7. На стадии привязки проекта, при условии согласования с генподрядчиком, в монолитных железобетонных конструкциях, разработанных в настоящем проекте, рекомендуется переход с арматуры А-III (R_S = 3750 кгс/см²) на арматуру Ат-IVС (R_S = 5200 кгс/см²) с соответствующим уменьшением ее сечения (за исключением случаев конструктивного армирования).

Типовой проект разработан в соответствии с действующими нормами и правилами и предусматривает в части конструкций железобетонных мероприятия, обеспечивающие взрывную, взрывопожарную и пожарную безопасность при эксплуатации здания.

Главный инженер проекта Весник В.С.

Инв. № подл. | Подпись и дата | Взам. инв. №

Привязан

Инв. №

416-3-29с.91-КЖ

Нач.ОТЭП	Сергеев		
Н.контр.	Весник		
ГИП	Весник		
Зав.гр.	Минина		

Районный информационно-вычислительный центр I группы в железобетонных конструкциях для сейсмических районов

Стадия	Лист	Листов
Р	1	27

Общие данные (начало)

ПРОМСТРОЙПРОЕКТ

25075-01 29

Копировал: Яковлева

Формат А2

Альбом 1

Ведомость ссылочных и прилагаемых документов

Обозначение	Наименование	Примечание
	Ссылочные документы	
ГОСТ 8478-81	Сетки сварные для железобетонных конструкций	
ГОСТ 13579-78	Блоки бетонные для стен подвалов	
1.020-1/83	Конструкции каркаса межвидового применения для многоэтажных общественных зданий, производственных и вспомогательных зданий промышленных предприятий	
Выпуск 2-15	Колонны сечением 300×300 и 400×400 мм Арматурные и закладные изделия	
1.020.1-2с/89	Конструкции каркаса межвидового применения многоэтажных общественных зданий, производственных и вспомогательных зданий промышленных предприятий для строительства в районах сейсмичностью 7, 8 и 9 баллов.	
Выпуск 2-1 части 1, 2	Колонны сечением 400×400 мм для зданий с высотой этажа 3.3 м.	
Выпуск 2-2 часть 1	Колонны сечением 400×400 мм для зданий с высотой этажа 3.3м. Пространственные каркасы.	
Выпуск 2-11	Колонны сечением 400×400 мм для зданий с залными помещениями высотой 4,2; 4.8; 5.4; 6.0; 7.2 и 8.0 м.	
Выпуск 2-12	Колонны сечением 400×400 мм для зданий с залными помещениями высотой 4.2; 4.8; 5.4; 6.0; 7.2 и 8.0 м. Пространственные каркасы.	
Выпуск 2-13	Колонны сечением 400×400 мм Детали.	
Выпуск 2-14	Колонны сечением 400×400 мм Арматурные и закладные изделия.	
Выпуск 3-1	Ригели для опирания многопустотных плит перекрытия.	
Выпуск 3-3 часть 1	Ригели. Пространственные и плоские каркасы.	
Выпуск 3-4	Ригели. Арматурные и закладные изделия.	
Выпуск 6-1	Монтажные узлы.	
Выпуск 7-1	Изделия соединительные	

Обозначение	Наименование	Примечание
1.030.1-1	Стены наружные из однослойных панелей для каркасных общественных зданий, производственных и вспомогательных зданий промышленных предприятий.	
Выпуск 1-1 части I; II; III	Панели из легких и ячеистых бетонов.	
Выпуск 1-2 части I; II	Панели из легких и ячеистых бетонов. Пространственные каркасы.	
Выпуск 1-3	Панели из легких и ячеистых бетонов. Арматурные и закладные изделия.	
Выпуск 3-1	Монтажные узлы стен многоэтажных зданий с высотами этажей 2,8 (3,0); 3,3; 3,6 и 4,2 м.	
Выпуск 4-1	Изделия соединительные стальные	
1.041.1-3	Сборные железобетонные многопустотные плиты перекрытий многоэтажных общественных зданий, производственных и вспомогательных зданий промышленных предприятий.	
Выпуск 1	Плиты длиной 5650 мм с предварительно напрягаемой арматурой.	
Выпуск 5	Плиты длиной 2650 мм с арматурой из стали класса AIII, из тяжелого и легкого бетонов.	
Выпуск 6	Сантехнические плиты длиной 5650, 6850 и 8650 мм с предварительно напрягаемой арматурой	
1.050.1-2	Сборные железобетонные марши, площадки и проступи для многоэтажных общественных зданий, производственных и вспомогательных зданий промышленных предприятий.	
Выпуск 1	Лестничные марши, площадки и проступи.	
Выпуск 2	Ограждения лестниц. Рабочие чертежи.	
1.231.9-7 Выпуски 1,2	Панели перегородок гипсобетонные	

Обозначение	Наименование	Примечание
1.400-15	Унифицированные закладные изделия железобетонных конструкций для крепления технологических коммуникаций и устройств.	
Выпуск 1	Рабочие чертежи унифицированных закладных изделий	
1.410-3	Сетки сварные для армирования железобетонных конструкций	
Выпуск 1	Сетки с рабочей арматурой диаметром от 10 до 32 мм.	
1.494-24	Стаканы для крепления крышных вентиляторов, дефлекторов и зонтов	
Выпуск 1	Железобетонные стаканы с отверстиями ф400; 700; 1000; 1200; 1450 мм.	
2.230-2	Детали стен и перегородок общественных зданий.	
Выпуск 3	Крупнопанельные перегородки каркасно-панельных зданий	
	Прилагаемые документы	
Альбом 5	Строительные изделия	
Альбом 8	Ведомости потребности в материалах	

Привязан

Инв. №

Нач.ОТЭП	Сергеев	
Н.контр.	Весник	
ГИП	Весник	
Зав.гр.	Минина	

416-3-29с.91-КЖ

Районный информационно-вычислительный центр I группы в железобетонных конструкциях для сейсмических районов

Стадия	Лист	Листов
Р	2	

Общие данные (окончание)

ПРОМСТРОЙПРОЕКТ

Инв.№ подл. | Подпись и дата | Взам.инв.№

Копировал Чухрова

25075-01 30 Формат А2

Альбом 1

Схема расположения фундаментов

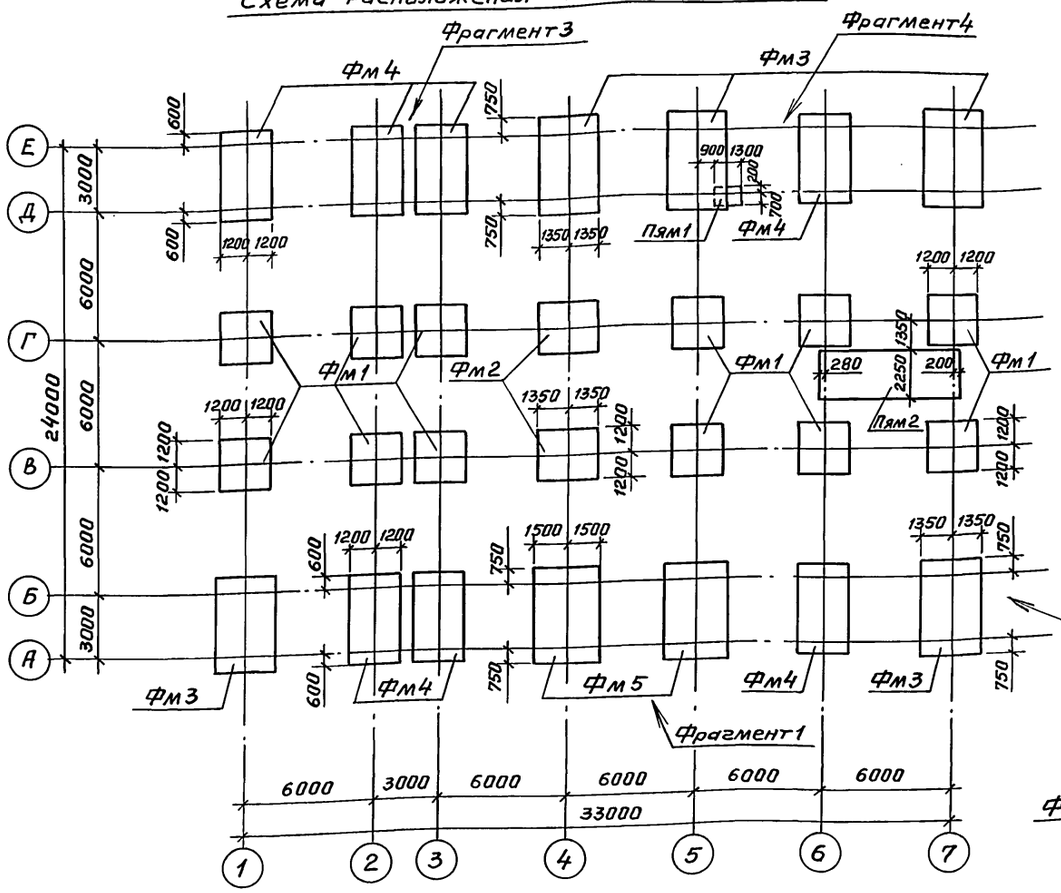

1. Сведения о грунтах помещены в общих указаниях на листе 1.
2. Под монолитными фундаментами предусмотреть бетонную подготовку толщиной 100 мм из бетона класса В 3,5 шире подошвы фундамента на 100 мм с каждой стороны.
3. Фундаментные блоки укладывать на цементном растворе марки 200.
4. Под фундаментными блоками предусмотреть песчаную подготовку толщиной 100 мм шире фундаментов на 100 мм в каждую сторону.
5. Отметка заложения всех фундаментов Фм – 2,000.

Спецификация к схеме расположения фундаментов

Марка, поз.	Обозначение	Наименование	Кол.	Масса ед., кг	Примечание
		Фундаменты монолитные			
Фм 1	416-3-29с.91-КЖ.лист 4	Фм 1	12		
Фм 2	лист 5	Фм 2	2		
Фм 3	лист 5	Фм 3	5		
Фм 4	лист 6	Фм 4	7		
Фм 5	лист 6	Фм 5	2		
		Бетонные блоки			
1	ГОСТ 13579-78	ФБС 12.4.6-Т	35	640	
2	ГОСТ 13579-78	ФБС 9.4.6-Т	18	470	
3	ГОСТ 13579-78	ФБС 12.4.3-Т	14	310	
4	ГОСТ 13579-78	ФБС 12.6.3-Т	9	460	
		Приямки монолитные			
Пям 1	416-3-29с.91-КЖлист 7	Пям 1	1		
Пям 2	лист 8	Пям 2	1		

Фрагмент 1

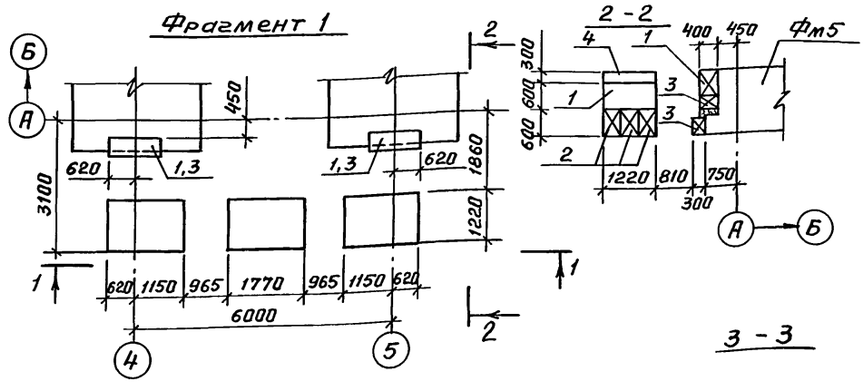

Фрагмент 2

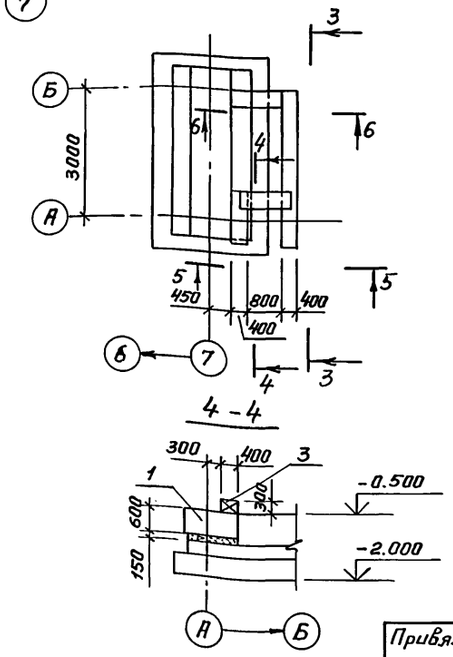

5-5

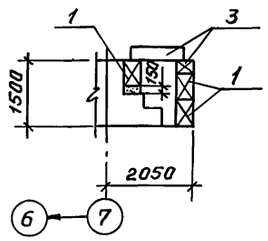

6-6

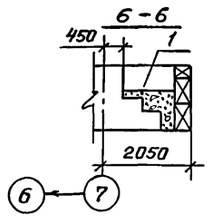

Привязан

Инв. №

Нач.ОТЭП	Сергеев	
Н.контр.	Весник	
ГИП	Весник	
Зав.гр.	Кирсанова	

416-3-29с.91-КЖ

Районный информационно-вычислительный центр I группы в железобетонных конструкциях для сейсмических районов

Стадия	Лист	Листов
Р	3	

Схема расположения фундаментов. Фрагменты 1, 2

ПРОМСТРОЙПРОЕКТ

Копировал Чухрова 25075-01 31 Формат А2

Инв.№ подл. | Подпись и дата | Взам.инв.№

Альбом 1

Фм 1

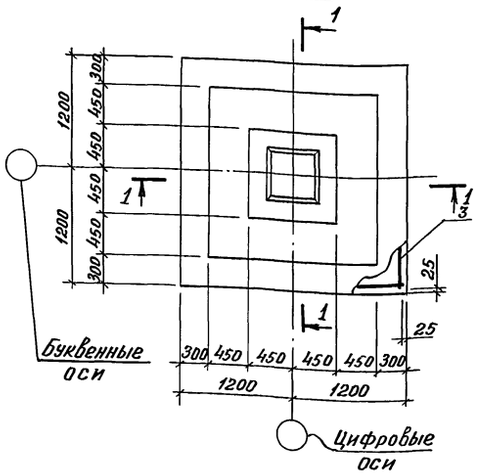

2 – 2

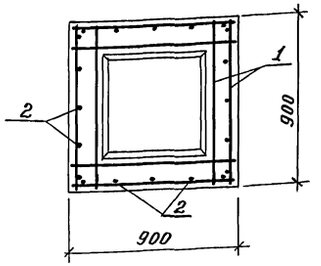

Фрагмент 3

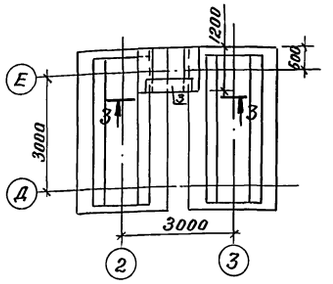

1 – 1

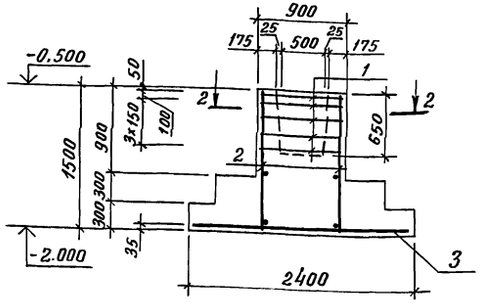

3 – 3

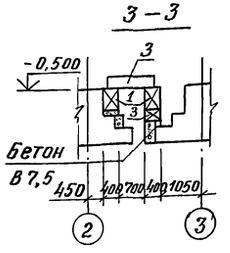

Фрагмент 4

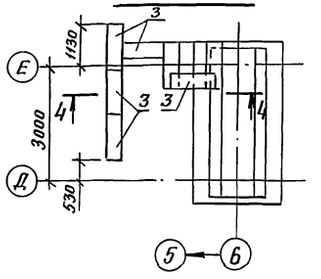

4 – 4

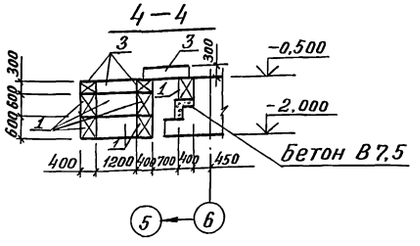

Спецификация к фундаменту монолитному фм1

Формат	Зона	Поз.	Обозначение	Наименование	Кол.	Примечание
				Сборочные единицы		
				Сетки арматурные		
А4		1	416-3-29с.91-кж.и.037	С 101	5	
		3	1.410-3 Вып.1	2С 14А-III 235×235	1	
А4		2	416-3-29с.91-кж.и.034	Каркас плоский Кр 102	4	
				Материалы		
				Бетон класса В15	3,3	м3

Ведомость расхода стали на элемент, кг

Марка элемента	Изделия арматурные								Всего	Общий расход
	Арматура класса									
	А-I			А-III						
	ГОСТ 5781-82*									
	Ф10		Итого	Ф8	Ф12	Ф14	Ф16	Итого		
Фм 1	21		21	2,8	—	62,5	46,0	111,3	133,3	133,3

Ведомость деталей

Поз	Эскиз
11	100 / 100

Схему расположения фундаментов см. на листе 3

Максимальные расчетные напряжения под подошвой фундаментов

Марка фундамента	Напряжение кН/м² (тс/м²)
фм 1	278,2 (28,4)
фм 2	274,4 (28,0)
фм 3	251,2 (25,6)
фм 4	213,8 (21,8)
фм 5	183,6 (18,7)

Нагрузки на фундаменты

Марка фундамента	Схема нагрузок	№ комбинации	N кН (тс)	Mx кН·м (тс·м)	Qx кН (тс)	My кН·м (тс·м)	Qy кН (тс)
Фм 1	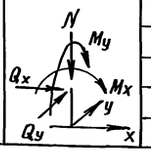	1	1638,6 (167,2)	—	—	-22,6 (-2,3)	-6,9 (-0,7)
		2	1187,8 (121,2)	243,3 (24,8)	119,6 (12,2)	—	—
		3	1428,8 (145,8)	—	—	-147,2 (-15)	-42,1 (-4,3)

1. Ось X совпадает с направлением буквенных осей
2. В таблице не даны нагрузки от стен, опирающихся непосредственно на фундамент
3. Нагрузки приложены на отм. – 0.500

Привязан

Инв. №

Инв. № подл. | Подпись и дата | Взам. инв. №

Нач. ОТЭП	Сергеев	
Н. контр.	Весник	
ГИП	Весник	
Зав. гр.	Кирсанова	

416-3-29с.91-кж

Районный информационно-вычислительный центр I группы в железобетонных конструкциях для сейсмических районов

Стадия	Лист	Листов
Р	4	

Фундамент монолитный фм1. Фрагменты 3,4

ПРОМСТРОЙПРОЕКТ

25075-01 32

Копировал: Яковлева

Формат А2

Альбом 1

Фм 2

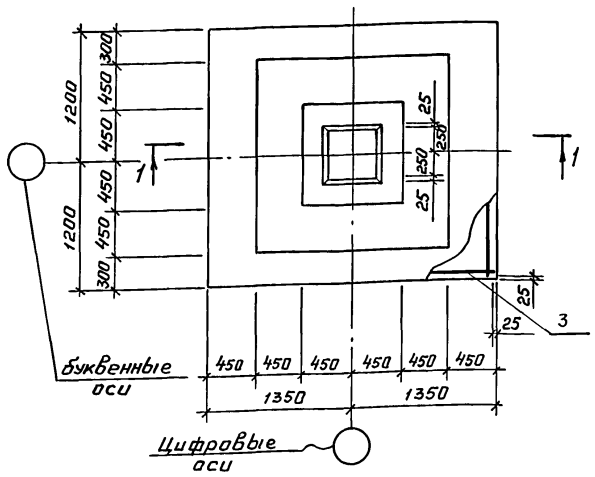

1 - 1

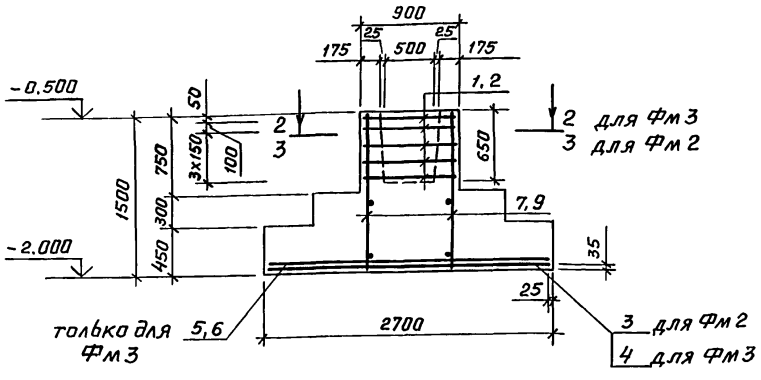

Фм 3

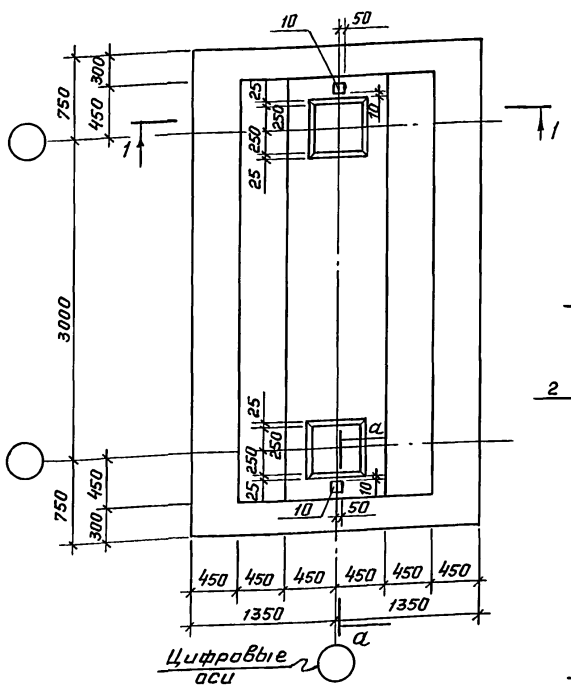

3 - 3

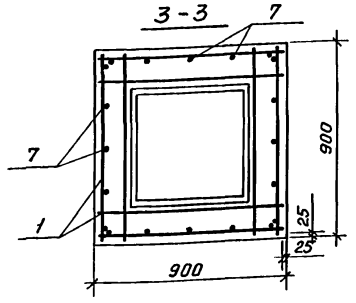

2 - 2

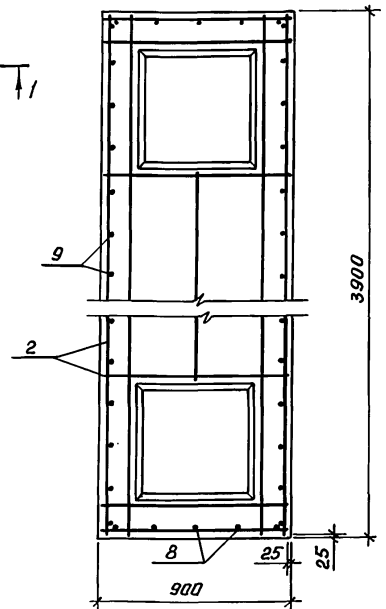

Схема раскладки сеток днища фундамента Фм3

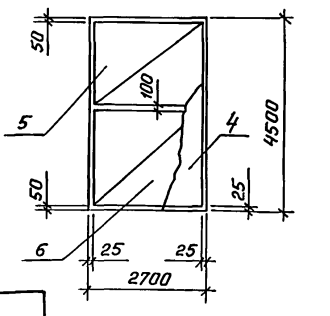

а - а

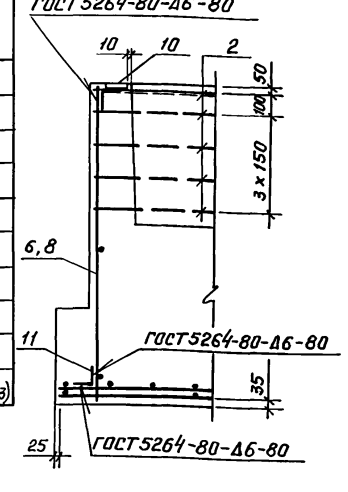

Спецификация к фундаментам монолитным Фм 2 и Фм 3

Формат	Зона	Поз.	Обозначение	Наименование	Количество на Фм2	Количество на Фм3	Примечание
				Сборочные единицы			
				Сетки арматурные			
А4		1	416-3-29с.91-КЖ.И.037	С 101	5	–	
А4		2	-КЖ.И.038	С 102	–	5	
		3	1.410-3 Вып.1	2С $\frac{14А-III}{14А-III}$ 235×265	1	–	
		4	1.410-3 Вып.1	1С $\frac{12А-III}{8А-III}$ 265×445	–	1	
		5	1.410-3 Вып.1	1С $\frac{12А-III}{8А-III}$ 205×265	–	1	
		6	1.410-3 Вып.1	1С $\frac{12А-III}{8А-III}$ 225×265	–	1	
				Каркасы плоские			
А4		7	416-3-29с.91-КЖ.И.034	КР 102	4	–	
А4		8	-КЖ.И.034-01	КР 103	–	2	
А4		9	-КЖ.И.034-02	КР 104	–	2	
				Изделия закладные			
А4		10	416-3-29с.91-КЖ.И.050	Мн 105	–	2	
				Детали			
Б4		11*		Ф12 А-I ГОСТ 5781-82 ℓ=200	–	2	0.18 кг
				Материалы			
				Бетон класса В 15	3.5	9	м³

* Поз. 11 - см. Ведомость деталей на листе 4.

Ведомость расхода стали на элемент, кг

Марка элемента	Изделия арматурные									Изделия закладные			Общий расход
	Арматура класса									Арматура класса	Прокат	Всего	
	А-I		А-III							А-I	Ст3кп2-I		
	ГОСТ 5781-82									ГОСТ 5781-82	ГОСТ 103-76		
	ф10	ф12	Итого	ф8	ф12	ф14	ф16	ф20	Итого	ф12	-6×100		
Фм 2	21.0	–	21.0	2.8	–	78.0	46.0	–	126.8	–	–	–	147.8
Фм 3	71.0	0.4	71.4	22.7	109.4	–	92.0	36.0	260.1	0.4	0.94	1.3	332.8

1. Схему расположения фундаментов см. на листе 3.
2. Расчетные напряжения под подошвой фундаментов см. таблицу на листе 4.

Нагрузки на фундаменты

Марка фундамента	Схема нагрузок	№комбинации	N1 кН (тс)	Mx1 кН.м (тс.м)	Qx1 кН (тс)	My1 кН.м (тс.м)	Qy1 кН (тс)	N2 кН (тс)	Mx2 кН.м (тс.м)	Qx2 кН (тс)	My2 кН.м (тс.м)	Qy2 кН (тс)
Фм 2	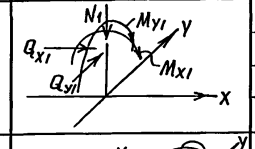	1	1742(178)	8.8(0.9)	4(0.41)	–	–	–	–	–	–	–
		2	1148(117)	241.3(25)	-117.6(-12)	–	–	–	–	–	–	–
		3	1111(113.4)	–	–	-157(-16)	-46.1(-4.7)	–	–	–	–	–
		4	961.4(98.1)	–	–	157(16)	46.1(4.7)	–	–	–	–	–
Фм 3	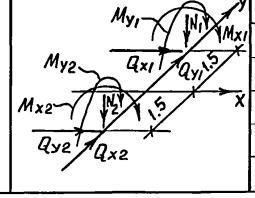	1	519.4(53)	187.4(19.1)	79.4(8.1)	–	–	–	–	–	–	–
		2	788.9(80.5)	–	–	163.8(16.7)	66.6(6.8)	–	–	–	–	–
		3	206.8(21.1)	–	–	225.6(-23)	-106.8(-10.9)	–	–	–	–	–
		4	–	–	–	–	–	1156.4(118)	9.8(1)	4.9(0.5)	–	–
		5	–	–	–	–	–	656.6(67)	211.9(21.6)	98(10)	–	–
		6	–	–	–	–	–	39.2(82.4)	–	–	-148.1(-15.1)	-42.1(-4.3)

1. Ось X совпадает с направлением буквенных осей.
2. В таблице не даны нагрузки от стен, опирающихся непосредственно на фундамент.
3. Нагрузки приложены на отм. -0.500.
4. Фундамент Фм3 рассчитан на все возможные сочетания нагрузок на две колонны.

Привязан

Инв.№

Инв.№подл. | Подпись и дата | Взам.инв.№

			416-3-29с.91-КЖ		
			Районный информационно-вычислительный центр I группы в железобетонных конструкциях для сейсмических районов	Стадия	Лист	Листов
				Р	5	
Нач.ОТЭП	Сергеев		Фундаменты монолитные Фм 2, Фм 3	ПРОМСТРОЙПРОЕКТ		
Н.контр.	Весник					
ГИП	Весник					
Зав.гр.	Кирсанова					

Копировал Чухрова

25075-01 33 Формат А2

Альбом 1

Фм4

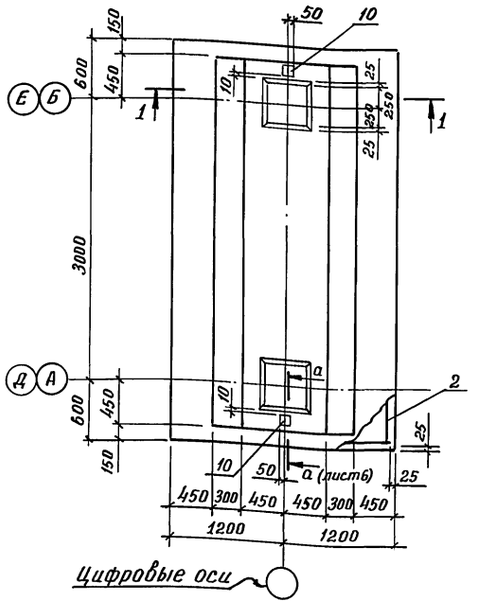

Фм5

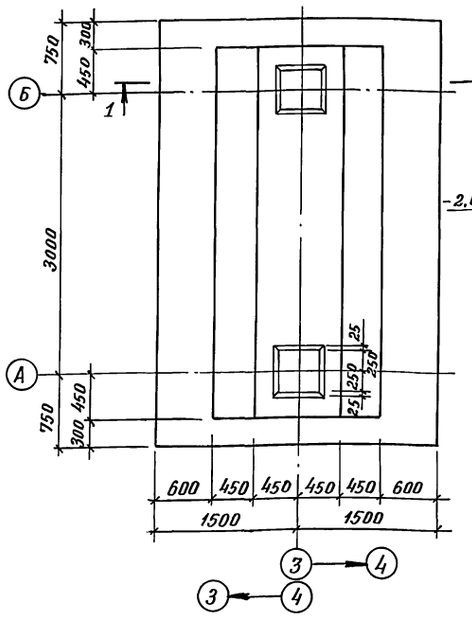

1 – 1

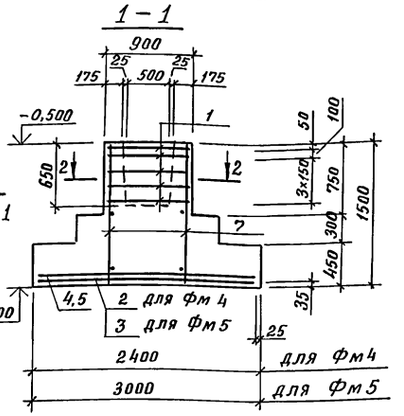

2 – 2

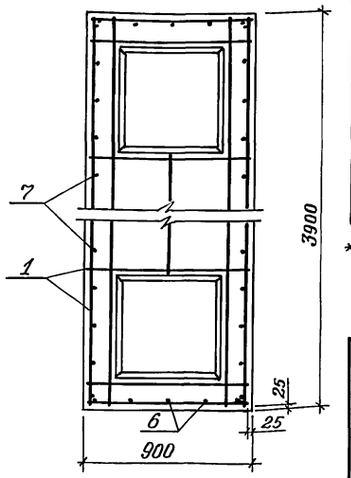

Схема раскладки сеток днища фундамента фм5

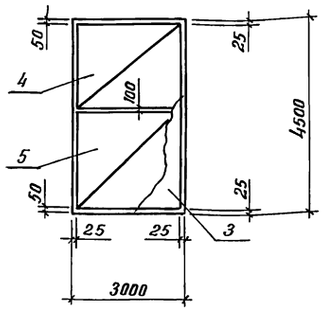

Спецификация к фундаментам монолитным фм4 и фм5

Формат	Зона	Поз.	Обозначение	Наименование	Количество на фм4	Количество на фм5	
				Сборочные единицы			
				Сетки арматурные			
А4		1	416-3-29с.91-КЖ.и.038	С 102	5	5	
		2	ГОСТ 23279-85	2С 14А-III / 12А-III 235×415	1	—	
		3	1.410-3 Вып.1	1С 12А-III / 8А-III 285×445	—	1	
		4	1.410-3 Вып.1	1С 12А-III / 8А-III 205×295	—	1	
		5	1.410-3 Вып.1	1С 12А-III / 8А-III 225×295	—	1	
				Каркасы плоские			
А4		6	416-3-29с.91-КЖ.и.034-01	Кр 103	2	2	
А4		7	-КЖ.и.034-02	Кр 104	2	2	
				Изделия закладные			
А4		10	416-3-29с.91-КЖ.и.050	Мн 105	2	—	
				Детали			
Б4		11*		Ф12А-I ГОСТ 5781-82* ℓ=200	2	—	0,18 кг
				Материалы			
				Бетон класса В 15	8,1	9,6	м3

* Поз. 11 – см. ведомость деталей на листе 4

Нагрузки на фундаменты

Марка фундамента	Схема нагрузок	Комбинации	N_1 кН (тс)	M_{x1} кН·м (тс·м)	Q_{x1} кН (тс)	M_{y1} кН·м (тс·м)	Q_{y1} кН (тс)	N_2 кН (тс)	M_{x2} кН·м (тс·м)	Q_{x2} кН (тс)	M_{y2} кН·м (тс·м)	Q_{y2} кН (тс)
Фм4	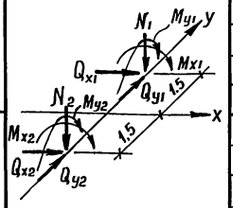	1	383,2(39,1)	-179,3(-18,3)	-72,5(-7,4)	–	–	–	–	–	–	–
		2	595(60,7)	–	–	14,5(14,8)	60,8(6,2)	–	–	–	–	–
		3	91,1(9,3)	–	–	-205,8(-21)	-91,1(-9,3)	–	–	–	–	–
		4	–	–	–	–	–	509,6(52)	-195(-19,9)	-82,3(-8,4)	–	–
		5	–	–	–	–	–	307,7(31,4)	174(17,8)	67,6(6,9)	–	–
		6	–	–	–	–	–	872(89)	–	–	-222(-22,7)	-103(-10,5)
Фм5		1	735(75)	19,6(2)	13,7(1,4)	–	–	–	–	–	–	–
		2	464,5(47,4)	-177,4(-18,1)	-80,4(-8,2)	–	–	–	–	–	–	–
		3	832(84,9)	–	–	240,1(24,5)	124(12,7)	–	–	–	–	–
		4	210,7(21,5)	–	–	-288(-29,4)	-151(-15,4)	–	–	–	–	–
		5	–	–	–	–	–	249(25,4)	-160,7(-16,4)	-67,6(-6,9)	–	–
		6	–	–	–	–	–	140,1(14,3)	154,8(15,8)	64,1(6,54)	–	–
		7	–	–	–	–	–	121,3(63,4)	–	–	-274,4(-28)	-141,1(-14,4)
		8	–	–	–	–	–	–	–	–	250(25,5)	134,3(13,7)

1. Ось X совпадает с направлением буквенных осей
2. В таблице не даны нагрузки от стен, опирающихся непосредственно на фундамент
3. Нагрузки приложены на отм. – 0.500
4. Фундаменты рассчитаны на все возможные сочетания нагрузок на две колонны

Ведомость расхода стали на элемент, кг

Марка элемента	Изделия арматурные									Изделия закладные			Общий расход
	Арматура класса									Арматура класса	прокат	Всего	
	A-I			A-III						A-I	Ст3кп2-I		
	ГОСТ 5781-82*									ГОСТ 5781-82	ГОСТ 103-76*		
	Ф10	Ф12	Итого	Ф8	Ф12	Ф14	Ф16	Ф20	Итого	Ф12	-6×100		
Фм4	71,0	0,4	71,4	7,4	43,8	60,2	92,0	36,0	239,4	0,4	0,94	1,3	312,1
Фм5	71,0	—	71,0	25,2	119,5	—	92,0	36,0	272,7	—	—	—	343,7

1. Схему расположения фундаментов см. на листе 3
2. Расчетные напряжения под подошвой фундаментов см. таблицу на листе 4

Привязан

Инв. №

Взам. инв. №

Подпись и дата

Инв. № подл.

			416-3-29с.91-КЖ
Нач. ОТЭП	Сергеев		Районный информационно-вычислительный центр I группы в железобетонных конструкциях для сейсмических районов
Н. контр.	Весник		Стадия: Р; Лист: 6; Листов:
ГИП	Весник		Фундаменты монолитные Фм4, Фм5
Зав. гр.	Кирсанова		ПРОМСТРОЙПРОЕКТ

25075-01 34

Копировал: Яковлева

Формат А2

Альбом 1

Пям 1

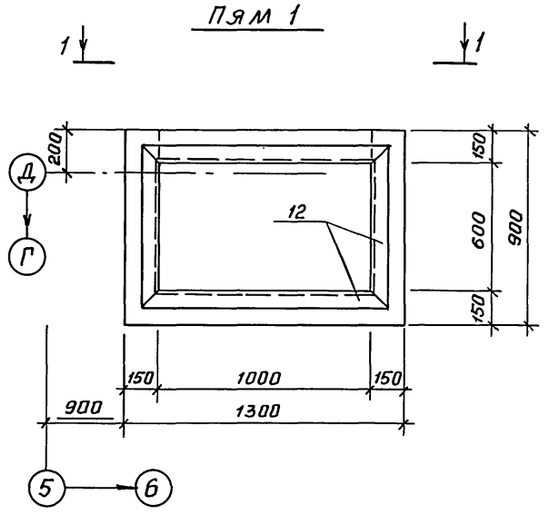

1 – 1

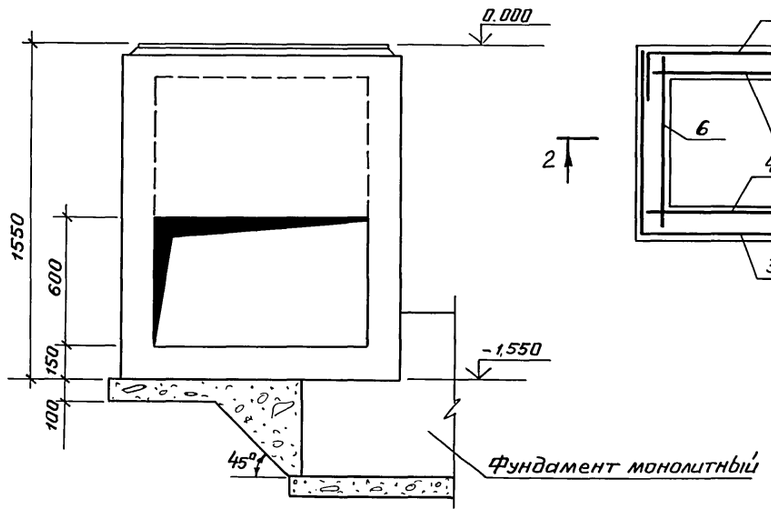

Схема армирования

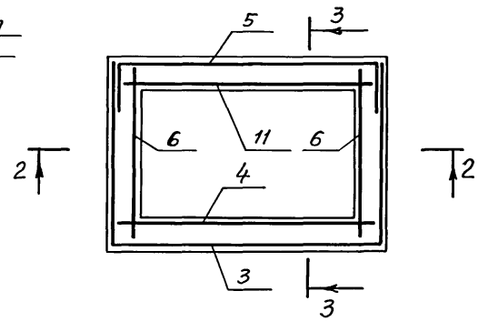

2 – 2

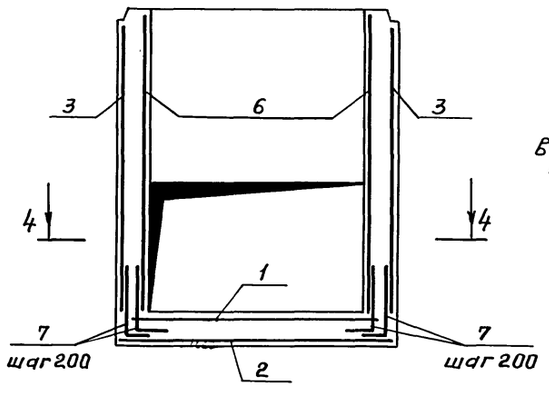

3 – 3

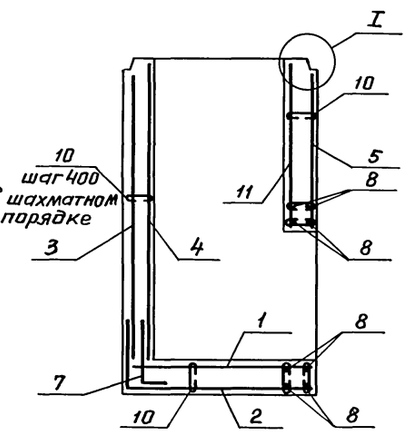

4 – 4

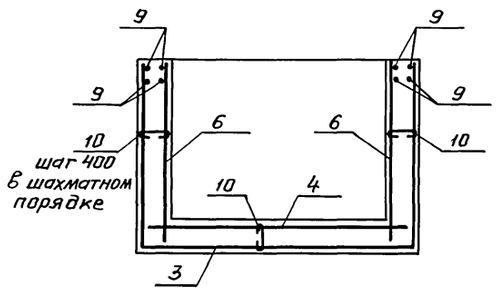

Спецификация к приямку монолитному Пям 1

Формат	Зона	Поз.	Обозначение	Наименование	Кол.	Примечание
				Сборочные единицы		
				Сетки арматурные		
		1	ГОСТ 8478-81	4Вр1 200/200 – 880×1280	1	
		2*	ГОСТ 8478-81	4Вр1 (×200)+100/200 1170×1270 35/135	1	
		3*	ГОСТ 8478-81	4Вр1 (×200)+100/200 1350×3000	1	
		4	ГОСТ 8478-81	4Вр1 200/200 – 1240×1340 20/170	1	
		5*	ГОСТ 8478-81	4Вр1 200/200 – 1850×730	1	
		6	ГОСТ 8478-81	4Вр1 200/(×200)+100 – 880×1380 140/40	2	
		11	ГОСТ 8478-81	4Вр1 (×200)+100/200 780×1240 40/120	1	
		12	1.400-15 Вып. 1	Изделие закладное МН 556	3,7	м
				Детали		
				фбА-III ГОСТ 5781-82*		
		7*		ℓ = 400	22	
Б4		8		ℓ = 1280	8	
Б4		9		ℓ = 1340	8	
		10*		фбА-I ГОСТ 5781-82* ℓ = 200	58	
				Материалы		
				Бетон класса В 15	0,9	м³

* Поз. 2, 3, 5, 7, 10 см. на данном листе.

1. Защитный слой арматуры принят 25 мм по боковым стенкам и 35 мм по нижней грани приямка.
2. Под приямком предусмотреть монолитную подготовку из бетона В 3,5 по уплотненному щебню основанию.

Ведомость расхода стали на элемент, кг

Марка элемента	Изделия арматурные							Изделия закладные						Общий расход
	Арматура класса						Всего	Арматура класса				Прокат	Всего	
	A-I		A-III		Вр-I			A-I		A-III		С 235		
	ГОСТ 5781-82				ГОСТ 6727-80			ГОСТ 5781-82				ГОСТ 8509-72		
	ф6		ф6		ф4			ф6		ф8		∠63×5		
Пям 1	2.6		6.6		13.9		23.1	0.8		1.2		17.8	19.8	42.9

Поз. 2

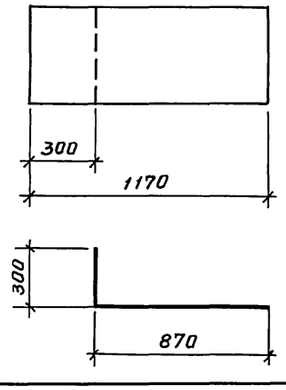

Поз. 3

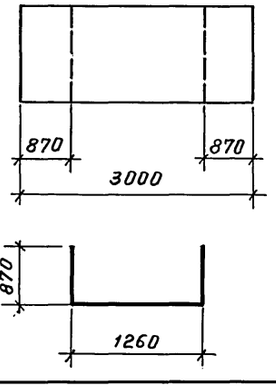

Поз. 5

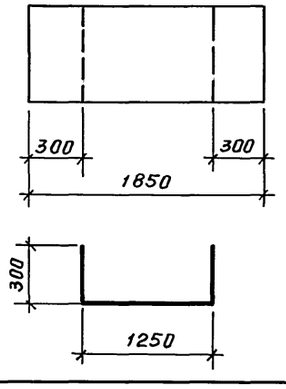

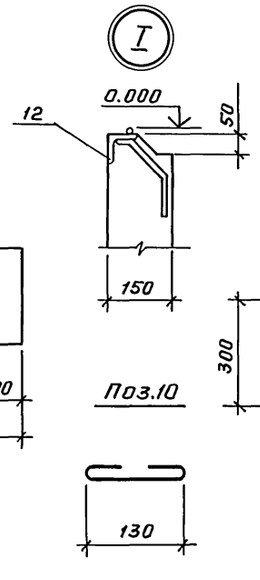

Поз. 7

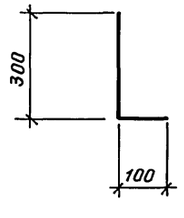

Привязан

Инв. №

				416-3-29с.91-КЖ	
Нач. ОТЭП	Сергеев			Районный информационно-вычислительный центр I группы в железобетонных конструкциях для сейсмических районов	Стадия: Р; Лист: 7; Листов:
Н. контр.	Весник				
ГИП	Весник			Приямок монолитный Пям 1	ПРОМСТРОЙПРОЕКТ
Зав. гр.	Кирсанова				

Копировал Чухрова

25075-01 35 Формат А2

Инв. № подл. | Подпись и дата | Взам. инв. №

Альбом 1

Пям 2

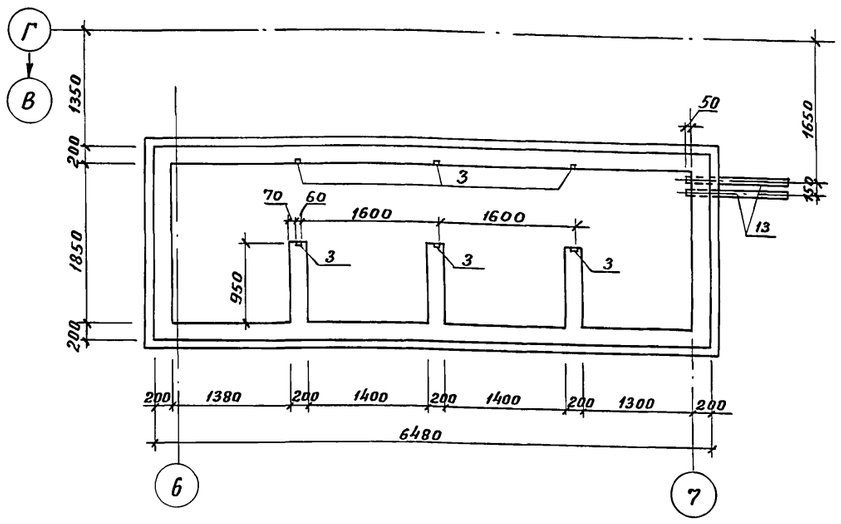

3 — 3

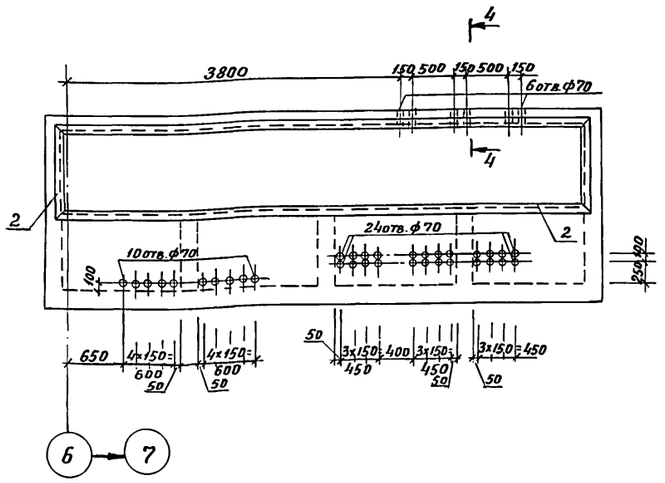

Схема армирования Пям 2

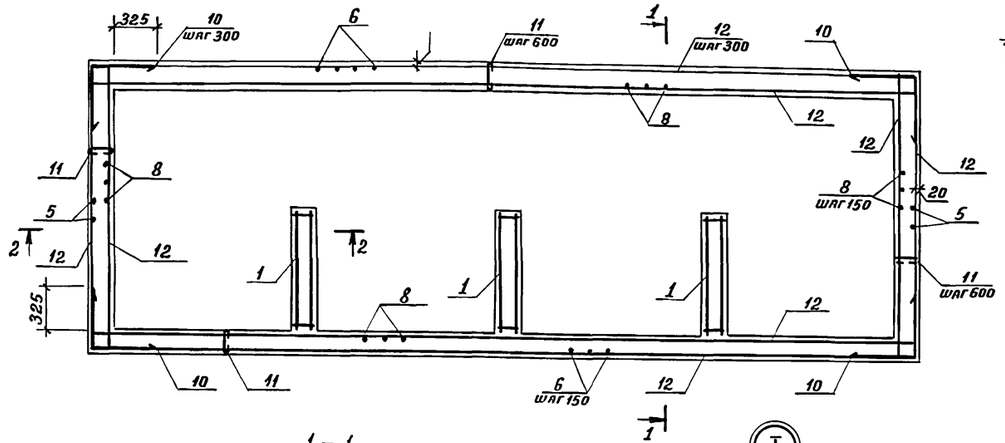

План раскладки щитов

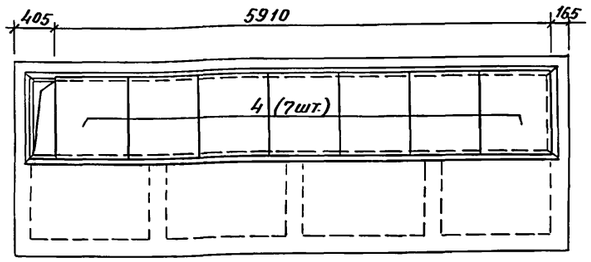

1 — 1

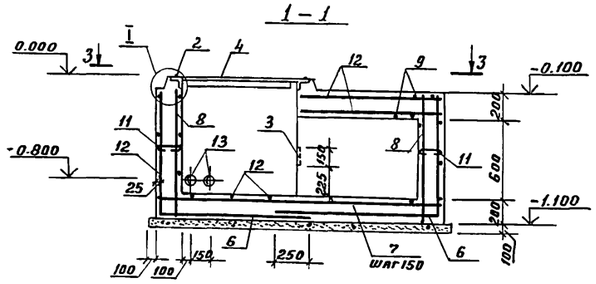

2 — 2

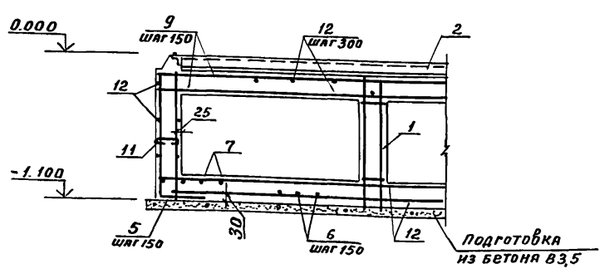

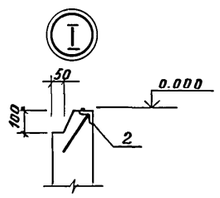

4 — 4

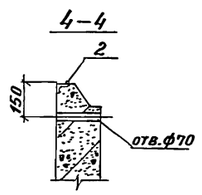

Спецификация к приямку монолитному Пям 2

Формат	Зона	Поз.	Обозначение	Наименование	Кол.	Примечание
				Сборочные единицы		
А4		1	416-3-29с.91-КЖ.И.032	Каркас пространств. КП105	3	
				Изделия закладные		
		2	1.400-15 вып.1 550-07	МН555	14,0	м
		3	1.400-15 вып.1 110-02	МН101-6	6	
А4		4	416-3-29с.91-КЖ.И.057-01	Щит стальной ЩС4	7	
				Детали		
Б4		5*		ФВА-III ГОСТ5781-82* ℓ=1470	31	0,58 кг
Б4		6*		ℓ=2220	83	0,88 кг
Б4		7		ℓ=2230	44	0,88 кг
Б4		8		ℓ=970	114	0,38 кг
Б4		9		ℓ=6460	16	2,6 кг
Б4		10*		ФВА-I ГОСТ5781-82* ℓ=1000	16	0,22 кг
Б4		11*		ℓ=260	68	0,06 кг
Б4		12		Ф48р-I ГОСТ6727-80 ℓ=1000	294,0	м
				Материалы		
				Бетон В15	7,0	м³
		13	ГОСТ1839-80	БНТ100 ℓ=1200	2	

Ведомость расхода стали на элемент, кг

Марка элемента	Изделия арматурные						Всего	Изделия закладные												Всего	Общий расход
	Арматура класса							Арматура класса				Прокат									
	Вр-I		A-I		A-III			A-I		A-III		С235									
	ГОСТ6727-80		ГОСТ5781-82*					ГОСТ5781-82*				ГОСТ103-76*			ГОСТ8509-86		ГОСТ8568-77				
	Ф4	Итого	Ф6	Итого	Ф8	Итого		Ф6	Итого	Ф8	Итого	-6×60	-8×40	Итого	∠50×5	∠63×5	Итого	Лист ромб δ6	Итого		
Пям 2	27,1	27,1	7,6	7,6	217,7	217,7	252,4	2,8	2,8	22,4	22,4	1,8	1,2	3,0	93,8	67,2	161,0	308,7	308,7	497,9	750,3

Ведомость деталей

Поз.	Эскиз
5	970, 500
6	970, 1250
10	500, 500
11	180

*) Поз. 5, 6, 10, 11 см. ведомость деталей на данном листе
1. Общие указания см. на листе 1
2. Сварные швы выполнять $h_ш$ = 4мм

Привязан

Инв. №

Нач. ОТЭП	Сергеев	
Н. контр.	Весник	
ГИП	Весник	
Зав. гр.	Минина	
Инж. I кат.	Сутроба	

416-3-29с.91-КЖ

Районный-информационно вычислительный центр I группы в железобетонных конструкциях для сейсмических районов

Стадия	Лист	Листов
Р	8	

Приямок монолитный Пям 2

ПРОМСТРОЙПРОЕКТ

25075-01 36

Копировал: Яковлева

Формат А2

Инв. № подл. | Подпись и дата | Взам. инв. №

Альбом 1

Схемы расположения колонн и ригелей

на отм. 6.600

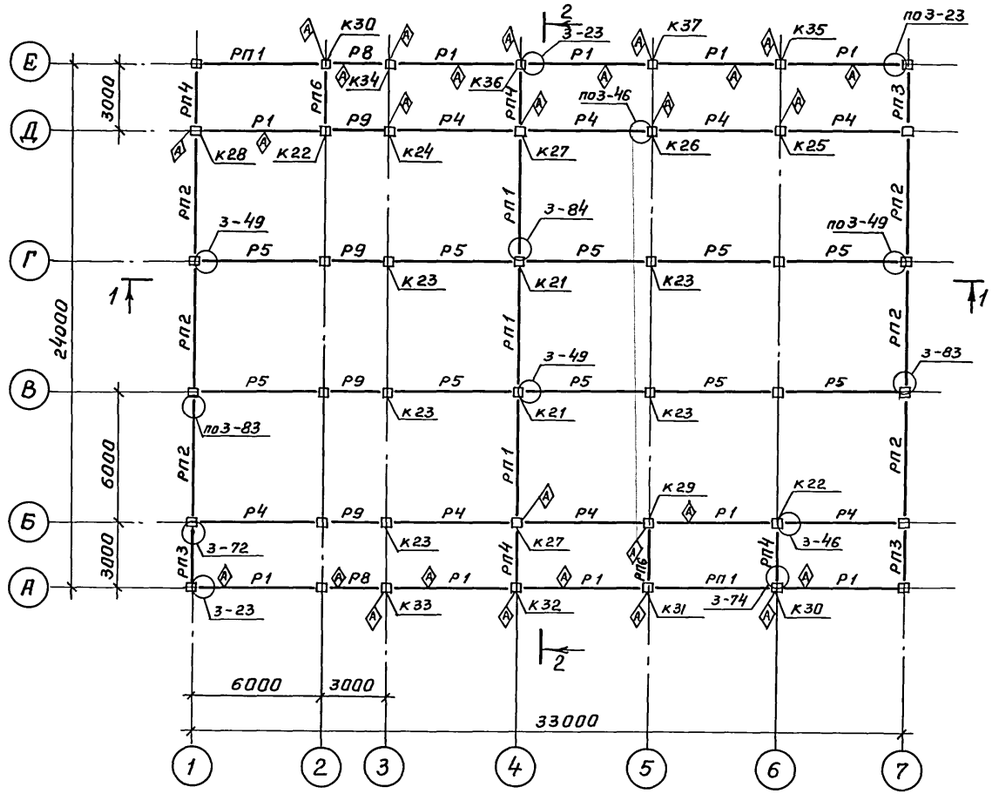

на отм. 9.800

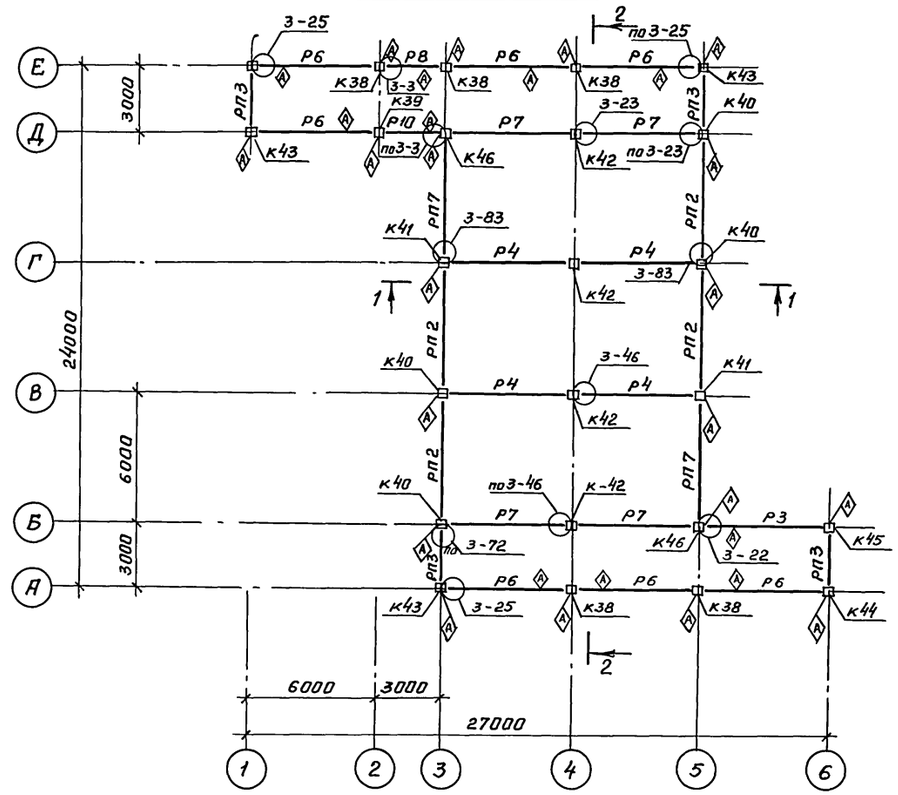

на отм. 3.200

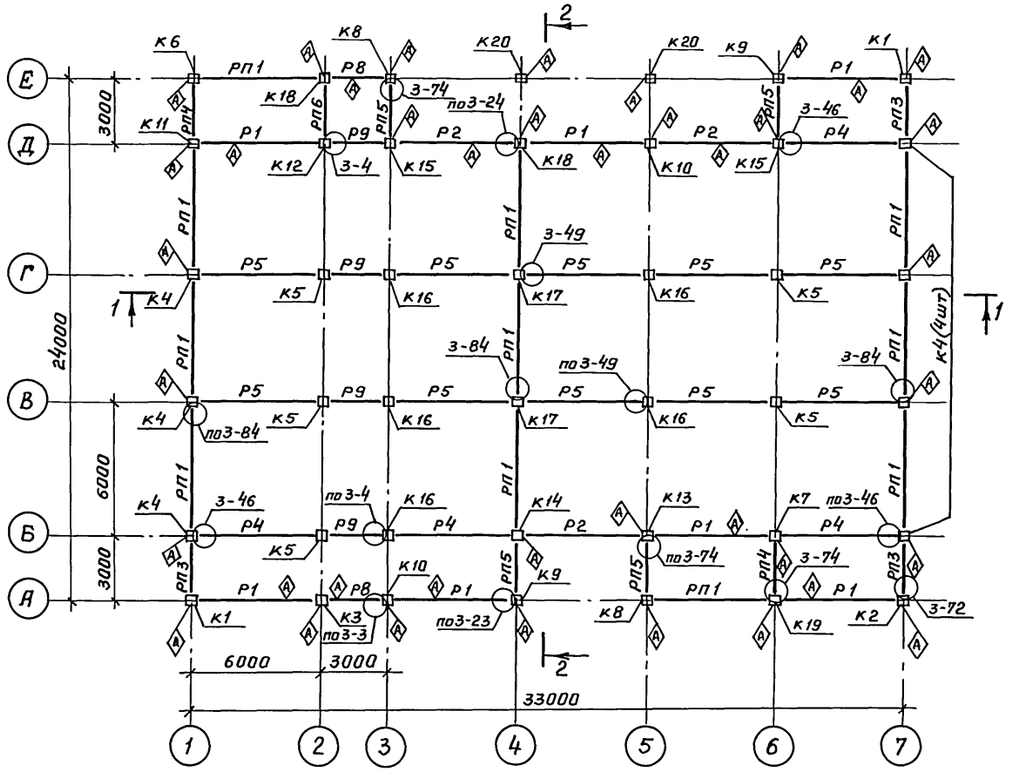

1. Разрезы 1-1; 2-2 см. на листе 10.
2. Спецификацию см. на листе 11.
3. Все монтажные узлы замаркированы по серии 1.020.1-2 с/89 вып. 6-1.

Привязан

Инв. №

				416-3-29 с. 91-КЖ.		
Нач. ОТЭП	Сергеев			Районный информационно-вычислительный центр I группы в железобетонных конструкциях для сейсмических районов	Стадия	Лист	Листов
					Р	9	
Н. контр.	Весник						
ГИП	Весник			Схемы расположения колонн и ригелей	ПРОМСТРОЙПРОЕКТ		
Зав. гр.	Минина						
Инж. Iкат.	Сумрова						

Копировал Чухрова 25075-01 37 Формат А2

Инв. № подл. | Подпись и дата | Взам. инв. №

Альбом 1

1 — 1

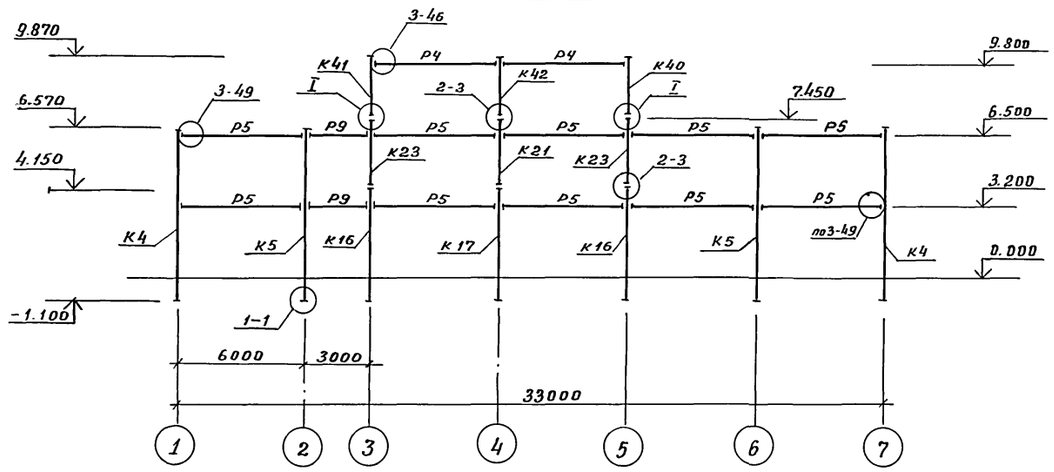

2 — 2

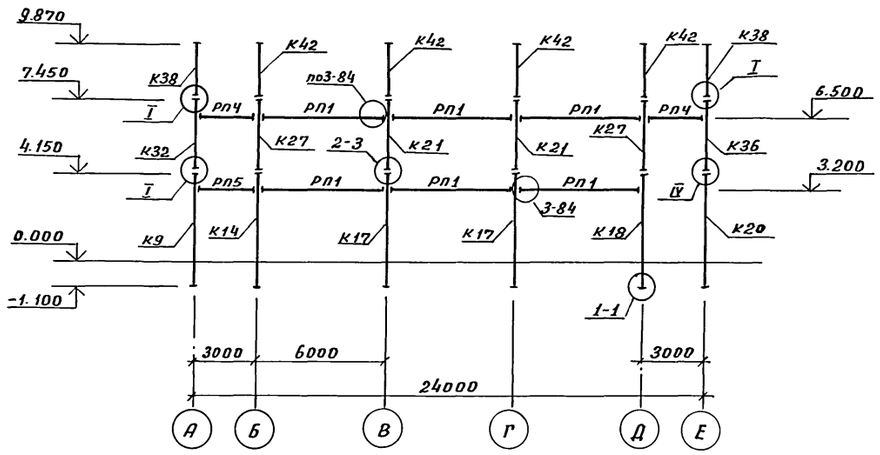

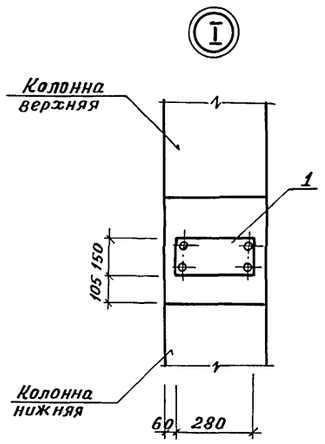

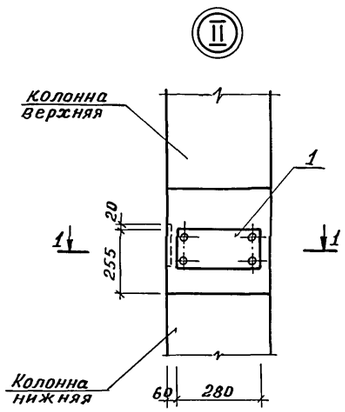

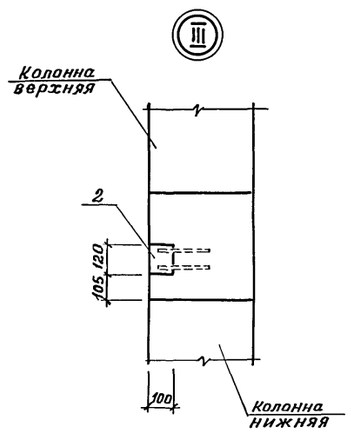

1 — 1

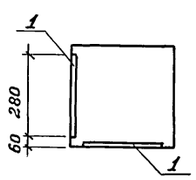

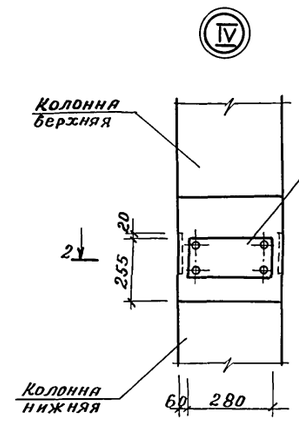

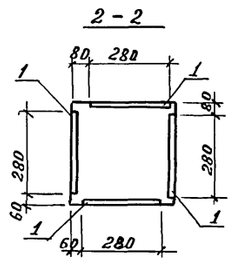

Спецификация к узлам расположенным на данном листе

Формат	Зона	Поз.	Обозначение	Наименование	Кол.	Примечание
				Узел I (24 шт.)		
				Сборочные единицы		
А4		1	416-3-29с.91-КЖ.И.044	Изделие закладное МН106	1	
				Остальное см. узел 2-3 по		
				серии 1.020.1-2с/89 6-1 К2		
				Узел II (9 шт.)		
				Сборочные единицы		
А4		1	416-3-29с.91-КЖ.И.044	Изделие закладное МН106	2	
				Остальное см. узел 2-3 по		
				серии 1.020.1-2с/89 6-1 К2		
				Узел III (2 шт.)		
				Сборочные единицы		
А4		2	1.020-1/83 2-15 27	Изделие закладное МН-35	1	
				Остальное см. узел 2-3 по		
				серии 1.020.1-2с/89 6-1 К2		
				Узел IV (2 шт.)		
				Сборочные единицы		
А4		1	416-3-29с.91-КЖ.И.044	Изделие закладное МН106	4	
				Остальное см. узел 2-3 по		
				серии 1.020.1-2с/89 6-1 К2		

1. Спецификацию см. на листе 11

Привязан

Инв. №

Нач.отэп	Сергеев	416-3-29с. 91 - КЖ	
Н.контр.	Весник		
ГИП	Весник	Районный информационно-вычислительный центр I группы в железобетонных конструкциях для сейсмических районов	Стадия Р; Лист 10; Листов
Зав.гр.	Минина	Разрезы 1-1; 2-2 Узлы I...IV	ПРОМСТРОЙПРОЕКТ
Инж.I кат.	Сумрова		

Инв. №подл. | Подпись и дата | Взам. инв. №

25075-01 38

Копировал: Яковлева

Формат А2

Альбом 1

Марка, поз.	Обозначение	Наименование	Кол-во на исполнение: отм. 3.200	отм. 6.500	отм. 9.800		Всего	Масса ед., кг	Примечание
		Колонны							
К1	416-3-29с.91-КЖ.И.001	5К633.77-5-С-1	2				2	3067	
К2	-КЖ.И.001-01	5К633.77-5-СН-1	1				1	3067	
К3	-КЖ.И.002	1К633.77-5-С-1	1				1	3067	
К4	-КЖ.И.003	4К633.77-5-С-1	7				7	3067	
К5	1.020.1-2с/89 2-1 К95	1К633.77-5-С	5				5	3067	
К6	416-3-29с.91-КЖ.И.004	5К633.110-5-С-1	1				1	4387	
К7	-КЖ.И.005	3КН33.53-5-С-1	1				1	2000	
К8	-КЖ.И.007	5КН33.53-5-С-1	2				2	2000	
К9	-КЖ.И.007-01	5КН33.53-5-СН-1	2				2	2000	
К10	-КЖ.И.008	1КН33.53-5-С-1	2				2	2000	
К11	-КЖ.И.008-01	4КН33.53-5-С-1	1				1	2000	
К12	1.020.1-2с/89 2-11 К43	3КН33.53-5-С	1				1	2000	
К13	416-3-29с.91-КЖ.И.009	3КН33.53-5-С-1	1				1	2000	
К14	-КЖ.И.009-01	2КН33.53-5-С-1	1				1	2000	
К15	-КЖ.И.009-02	3КН33.53-5-С-2	2				2	2000	
К16	1.020.1-2с/89 2-11 К41	1КН33.53-5-С	5				5	2000	
К17	1.020.1-2с/89 2-11 К42	2КН33.53-5-С	2				2	2000	
К18	416-3-29с.91-КЖ.И.008-02	3КН33.53-5-С-3	2				2	2000	
К19	-КЖ.И.006	3КН33.53-5-С-4	1				1	2000	
К20	-КЖ.И.013	1КН33.53-5-С-1Н	2				2	2000	
К21	1.020.1-2с/89 2-1 К22	2КС33.33-3-С		2			2	1319	
К22	1.020.1-2с/89 2-1 К25	3КС33.33-3-С		2			2	1319	
К23	1.020.1-2с/89 2-1 К21	1КС33.33-3-С		5			5	1319	
К24	416-3-29с.91-КЖ.И.010	1КС33.33-3-С-1		1			1	1319	
К25	-КЖ.И.010-01	1КС33.33-3-С-2		1			1	1319	
К26	-КЖ.И.010-02	1КС33.33-3-С-3		1			1	1319	
К27	-КЖ.И.011	2КС33.33-3-С-1		2			2	1319	
К28	-КЖ.И.011-01	4КС33.33-3-С-1		1			1	1319	
К29	-КЖ.И.011-02	4КС33.33-3-С-2		1			1	1319	
К30	-КЖ.И.011-03	4КС33.33-3-С-3		2			2	1319	
К31	-КЖ.И.011-04	4КС33.33-3-С-4		1			1	1319	
К32	-КЖ.И.011-05	4КС33.33-3-С-5		1			1	1319	
К33	-КЖ.И.010-03	1КС33.33-3-С-4		1			1	1319	
К34	-КЖ.И.010-04	1КС33.33-3-С-5		1			1	1319	
К35	-КЖ.И.010-05	1КС33.33-3-С-6		1			1	1319	
К36	-КЖ.И.011-06	4КС33.33-3-С-6		1			1	1319	
К37	-КЖ.И.010-06	1КС33.33-3-С-7		1			1	1319	
К38	-КЖ.И.012	1К833.24-1-С-1			5		5	967	
К39	-КЖ.И.012-01	1К833.24-1-С-2			1		1	967	
К40	-КЖ.И.012-02	3К833.24-1-С-1			4		4	967	
К41	-КЖ.И.012-03	3К833.24-1-С-2			2		2	967	
К42	1.020.1-2с/89 2-1 К1	1К833.24-1-С			4		4	967	
К43	416-3-29с.91-КЖ.И.012-05	5К833.24-1-С-1			3		3	967	
К44	-КЖ.И.012-06	5К833.24-1-С-2			1		1	967	
К45	-КЖ.И.012-07	5К833.24-1-С-3			1		1	967	
К46	416-3-29с.91-КЖ.И.012-04	3К833.24-1-С-3			2		2	967	
		Ригели							
Р1	1.020.1-2с/89 3-1 К7	1Р4.53-3-С	7	10			17	2000	
Р2	416-3-29с.91-КЖ.И.014	1Р4.53-4-С-1	3				3	2000	
Р3	-КЖ.И.014-01	1Р4.53-2-С-1			1		1	2000	
Р4	1.020.1-2с/89 3-1 К2	2Р4.53-6-С	4	8	4		16	2200	
Р5		2Р4.53-7-С	10	10			20	2200	
Р6	1.020.1-2с/89 3-1 К7	1Р4.53-2-С			7		7	2000	
Р7	1.020.1-2с/89 3-1 К2	2Р4.53-3-С			4		4	2200	
Р8	1.020.1-2с/89 3-1 К8	1Р4.23-3-С	2	2	1		5	750	
Р9	1.020.1-2с/89 3-1 К4	2Р4.23-4-С	4	4			8	850	
Р10	416-3-29с.91-КЖ.И.014-02	1Р4.23-3-С-1			1		1	750	
РП1	1.020.1-2с/89 3-1 К17	РП4.53-4-С	11	5			16	1800	
РП2		РП4.53-3-С		6	4		10	1800	
РП3	1.020.1-2с/89 3-1 К18	РП4.23-2-С	3	3	4		10	680	
РП4		РП4.23-4-С	2	4			6	680	
РП5	416-3-29с.91-КЖ.И.014-03	РП4.23-4-С-1	4				4	680	
РП6	-КЖ.И.014-04	1РП4.23-4-С-1	1	2			3	750	
РП7	-КЖ.И.014-05	РП4.53-3-С-1			2		2	1800	
		Изделия соединительные							
МС1	1.020.1-2с/89 7-1 К1	МС1	56		16		72		
МС23	1.020.1-2с/89 7-1 К17	МС23	240	258	132		630		
МС31	1.020.1-2с/89 7-1 К17	МС31	66	66	36		168		
		Детали							
		ф25 А-III ГОСТ 5781-82* ℓ=700	12	12			24	2.7	
		ℓ=1200	16	32	24		72	4.6	
		ℓ=1600			4		4	6.2	
		ф28 А-III ГОСТ 5781-82* ℓ=700	4	8	8		20	3.4	
		ℓ=1600	28	64	32		124	7.7	
		ф32 А-III ГОСТ 5781-82* ℓ=700	44	40			84	4.4	
		ℓ=1200	40	40			80	7.6	
		ℓ=1600	72	52	24		148	10.1	
		ф36 А-III ГОСТ 5781-82* ℓ=1600	40	40	28		108	12.8	
		Материалы							
		Бетон класса В25	14.7	12.0	6.7		33.4		м³

Инв. № подл. | Подпись и дата | Взам. инв. №

Привязан

Инв. №

Нач. ПЭП	Сергеев	
Н. контр.	Весник	
ГИП	Весник	
Зав. гр.	Минина	
Инж. 1 кат.	Сутрова	

416-3-29с.91-КЖ

Районный информационно-вычислительный центр I группы в железобетонных конструкциях для сейсмических районов

Стадия	Лист	Листов
Р	11	

Спецификация к схемам расположения колонн и ригелей

ПРОМСТРОЙПРОЕКТ

Копировал: Яковлева

Формат А2

Альбом 1

Схемы расположения плит перекрытий

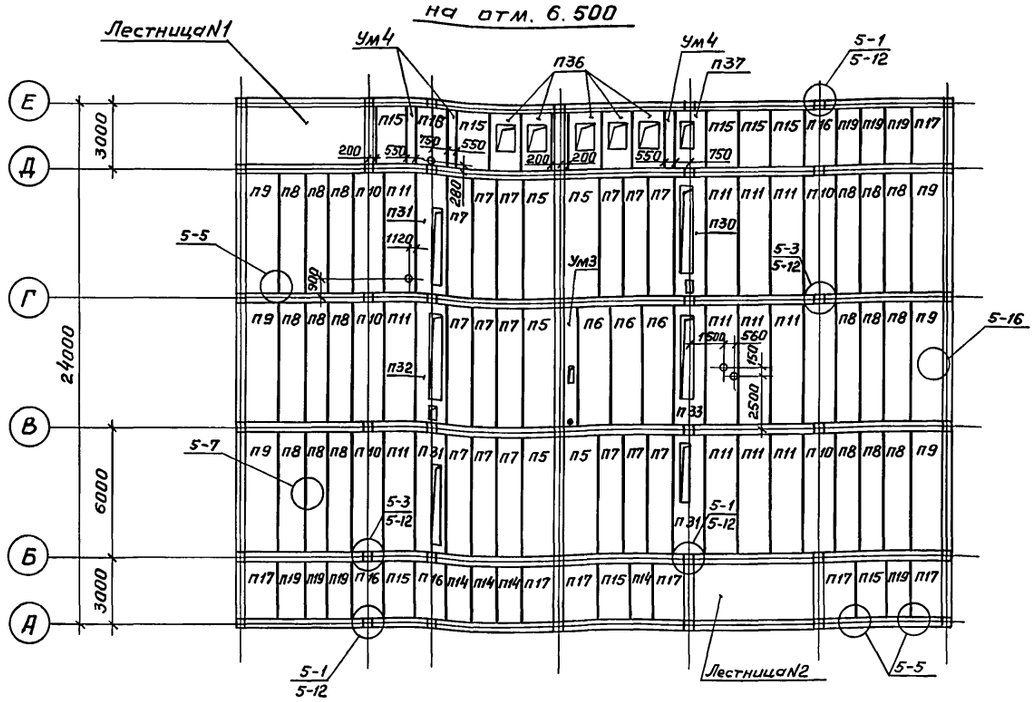
на отм. 6.500

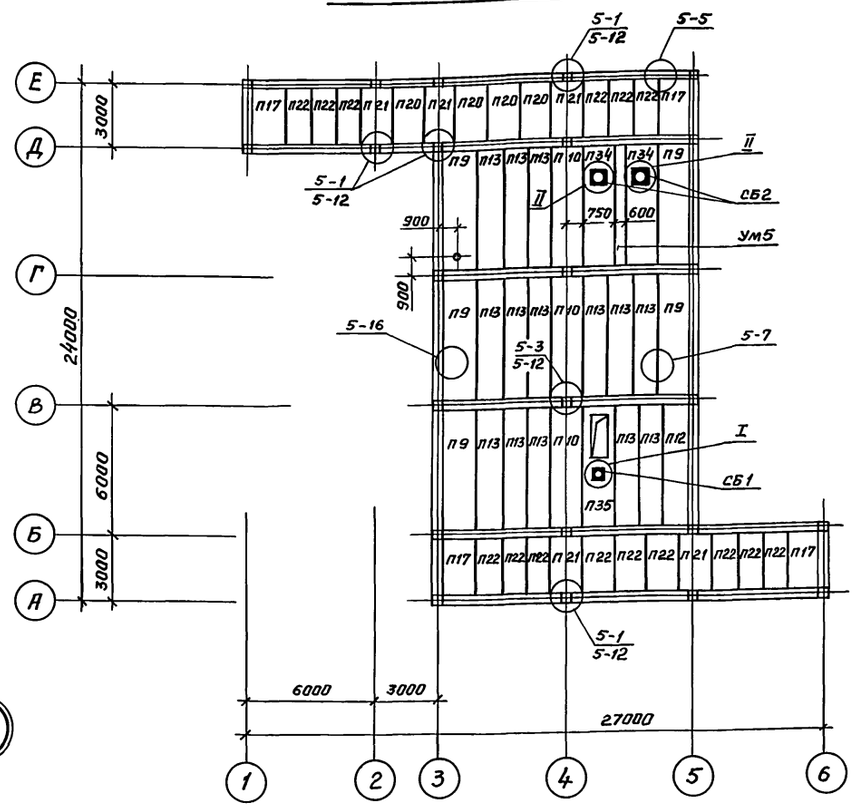
на отм. 9.800

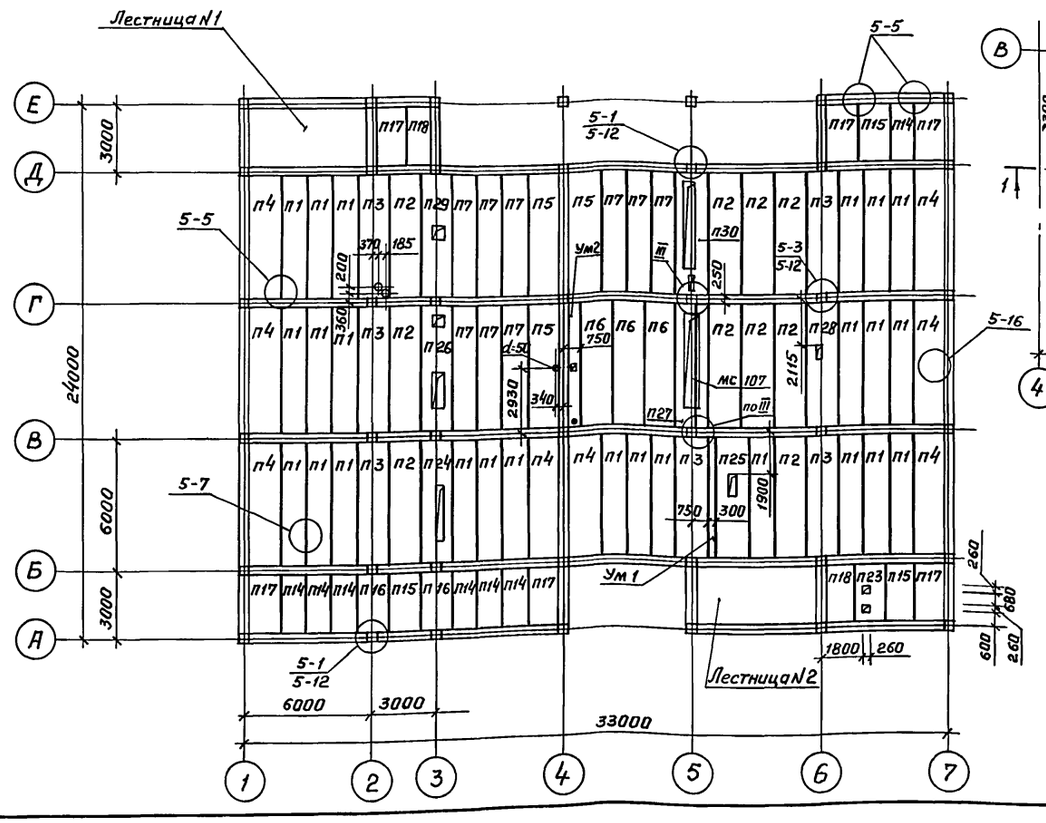
на отм. 3.200

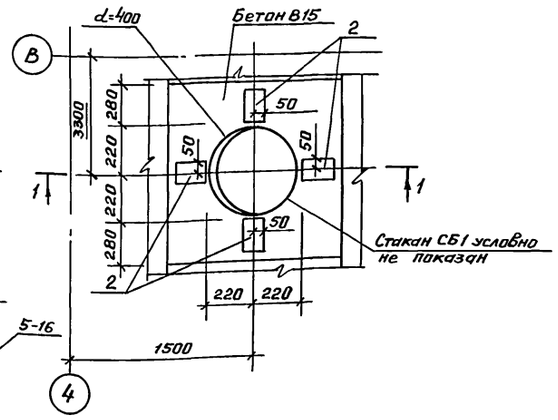

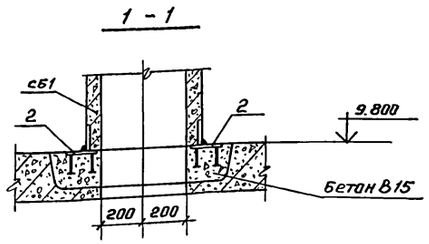
1 - 1

1. Узлы, замаркированные на схемах арабскими цифрами, приведены в серии 1.020.1-2с/89 вып. 6-1.
2. Швы между плитами перекрытий замоноличивать после закладки в них выпусков (лист 15).
3. Все круглые отверстия d=150 мм сверлить по месту.
4. Приварку закладных изделий стаканов к закладным изделиям МН 106-6 производить электродами типа Э42-7 по ГОСТ 9467-75. Сварные швы $h_ш$=6 мм, $e_ш$=90 мм.
5. Расход бетона В15 на узел I - 0.14 м³, узел II - 0.13 м³.
6. Узлы II, III см. лист 13.

Привязан

Инв. №

Нач.ОТЭП	Сергеев		
Н.контр.	Весник		
ГИП	Весник		
Зав.гр.	Минина		
Вед.инж.	Камай		

416-3-29с.91 - КЖ

Районный информационно-вычислительный центр I группы в железобетонных конструкциях для сейсмических районов

Стадия	Лист	Листов
Р	12	

Схемы расположения плит перекрытий

ПРОМСТРОЙПРОЕКТ

Инв. № подл. | Подпись и дата | Взам. инв. №

Копировал Чухрова 25075-01 40 Формат А2

Альбом 1

Спецификация к схемам расположения плит перекрытий

Марка поз.	Обозначение	Наименование	Количество на этаж: отм. 3.200	отм. 6.500	отм. 9.800	Всего	Масса, ед. кг	Примечание
		Плиты перекрытий						
П1	1.041.1-3 Вып. 1	ПК 56.12-10АтIVс	25			25	2000	
П2	Вып. 1	ПК56.15-11АтIVс	10			10	2600	
П3	Вып. 1	ПК 56.15-11АтIVс-2	6			6	2600	
П4	416-3-29с.91 -КЖ.И.015	ПК 56.15-9АтIVс-И	8			8	2600	
П5	416-3-29с.91-КЖ.И.015-01	ПК 56.15-15АтIVс-И	3	5		8	2600	
П6	1.041.1-3 Вып. 1	ПК 56.15-15АтIVс	3	3		6	2600	
П7	Вып. 1	ПК 56.12-14АтV	9	15		24	2000	
П8	Вып. 1	ПК 56.12-6АтIVс		18		18	2000	
П9	416-3-29с.91-КЖ.И.015-02	ПК 56.15-7АтIVс-И		6	5	11	2600	
П10	1.041.1-3 Вып. 1	ПК 56.15-7АтIVс-2		6	3	9	2600	
П11	Вып. 1	ПК 56.15-7АтIVс		12		12	2600	
П12	416-3-29с.91-КЖ.И.015-03	ПК 56.12-6АтIVс-И			1	1	2000	
П13	1.041.1-3 Вып. 1	ПК 56.12-4АтIVс			14	14	2000	
П14	1.041.1-3 Вып. 5	ПК 27.12-12А-III	7	4		11	900	
П15	Вып. 5	ПК 27.15-10А-III	3	8		11	1200	
П16	Вып. 5	ПК 27 15-10А-III-2	2	4		6	1200	
П17	416-3-29с.91-КЖ.И.015-04	ПК 27.15-10А-III-И	6	7	4	17	1200	
П18	-КЖ.И.015-05	ПК 27.12-12А-III-И	2			2	900	
П19	1.041.1-3 Вып. 5	ПК 27.12-8А-III		7		7	900	
П20	Вып. 5	ПК 27.15-8А III			7	7	1200	
П21	Вып. 5	ПК 27.15-6А-III-2			5	5	1200	
П22	Вып. 5	ПК 27.12-5А-III			12	12	900	
П23	1.041.1-3 Вып. 6	ПРС 26.15-11А-III	1			1	1520	
П24	416-3-29с.91-КЖ.И.016	ПРС 56.15-15АтIVс-1	1			1	2760	
П25	-КЖ.И.016-01	ПРС 56.15-15АтIVс-2	1			1	2850	
П26	-КЖ.И.016-02	ПРС 56.15-15АтIVс-3	1			1	2770	
П27	-КЖ.И.016-03	ПРС 56.15-15АтIVс-4	1			1	2470	
П28	-КЖ.И.016-04	ПРС 56.15-15АтIVс-5	1			1	2870	
П29	-КЖ.И.016-05	ПРС 56.15-15АтIVс-6	1			1	2870	
П30	-КЖ.И.016-06	ПРС 56.15-15АтIVс-7	1	1		2	2640	
П31	-КЖ.И.016-07	ПРС 56.15-15АтIVс-8		3		3	2710	
П32	-КЖ.И.016-08	ПРС 56.15-15АтIVс-9		1		1	2640	
П33	416-3-29с.91-КЖ.И.016-09	ПРС 56.15-15АтIVс-10		1		1	2640	
П34	-КЖ.И.016-10	ПРС 56.15-15АтIVс-11			1	1	2830	
П35	-КЖ.И.016-11	ПРС 56.15-15АтIVс-12			1	1	2770	
П36	-КЖ.И.016-12	ПРС 26.15-11А III-13		5		5	1460	
П37	-КЖ.И.016-13	ПРС 26.15-11А III-14		1		1	1340	
		Стакан бетонный						
СБ1	1.494-24 Вып. 1	СБ4А-1			1	1	150	
СБ2	Вып. 1	СБ7А-2			2	2		
		Участок монолитный						
Ум1	416-3-29с.91-КЖ лист 14	Ум1	1			1		
Ум2	лист 14	Ум2	1			1		
Ум3	лист 14	Ум3		1		1		
Ум4	лист 14	Ум4		3		3		
Ум5	лист 14	Ум5			1	1		
		Изделие стальное						
МС107	416-3-29с.91-КЖ.И	МС 108	1			1		
МС3	1.020.1-2с/89 Вып. 7-1	МС 3	120	136	70	326		
МС25	Вып. 7-1	МС 25	16	16	16	48		
Поз.1	Вып. 6-1	ф16А-III ГОСТ 5781-82* ℓ=600	20	26	8	54		
Поз.2	1.400-15 Вып. 1	МН 106-6			10	10		
Поз.3		Полоса Б×100 ГОСТ 103-76* / Ст3КП ГОСТ 535-88 ℓ=120			2	2	0.56кг	

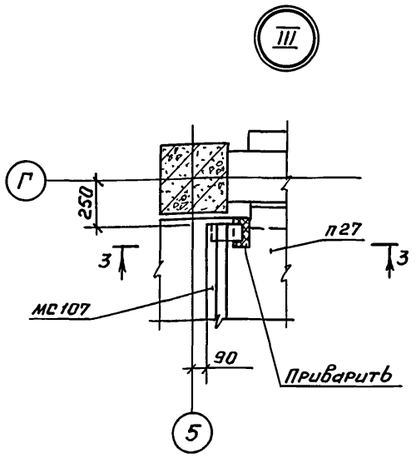

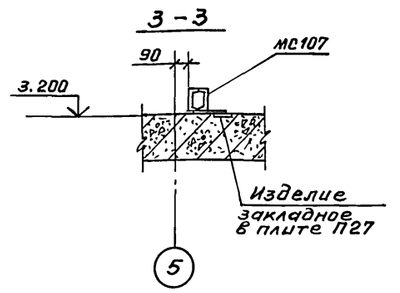

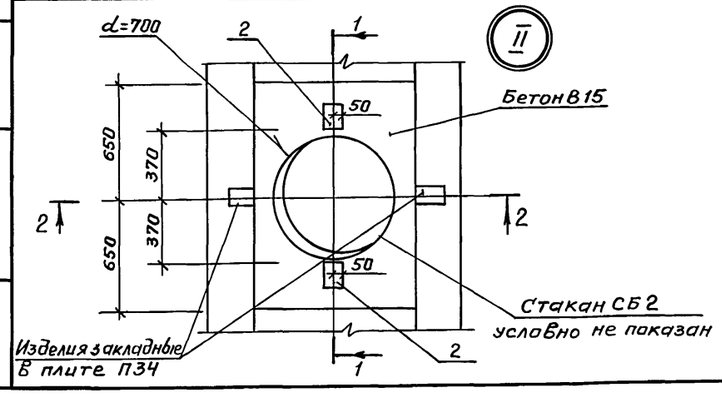

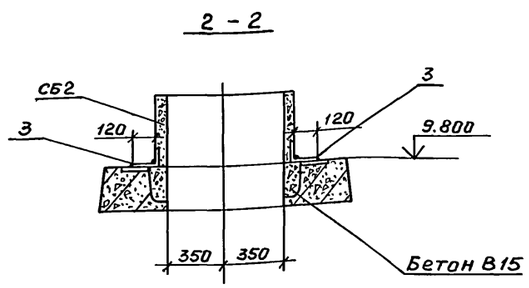

Данный лист см. совместно с листом 12.

Привязан

Инв. №

Взам. инв. №

Подпись и дата

Инв. № подл.

Нач. ОТЭП	Сергеев		
Н. контр.	Весник		
ГИП	Весник		
Зав. гр.	Минина		
Вед. инж.	Камай		

416-3-29с.91-КЖ

Районный информационно-вычислительный центр I группы в железобетонных конструкциях для сейсмических районов

Спецификация к схемам расположения плит перекрытий

Стадия	Лист	Листов
Р	13	

ПРОМСТРОЙПРОЕКТ

Копировал Чухрова

25075-01 41 Формат А2

Альбом 1

Спецификация к участкам монолитным

Формат	Зона	Поз.	Обозначение	Наименование	Колич.	Примеч.
				Ум 1		
				Сборочные единицы		
		4	1.020.1-2с/89 Вып.7-1	МС3	4	1.7 кг
				Детали		
БЧ		1		10А-III ГОСТ 5781-82* ℓ=5650	3	3.5 кг
БЧ		2		6А-I ℓ=5650	2	1.3 кг
БЧ		3*		6А-I ℓ=970	20	0.22 кг
				Материал		
				Бетон В 15	0.39	м³
				Ум 2		
				Сборочные единицы		
		4	1.020.1-2с/89 Вып.7-1	МС3	4	1.7 кг
				Детали		
БЧ		1		10А-III ГОСТ 5781-82* ℓ=5650	4	3.5 кг
БЧ		2		6А-I ℓ=5650	2	1.3 кг
БЧ		7*		6А-I ℓ=1590	20	0.35 кг
БЧ		8		10А-III ℓ=450	4	0.28 кг
				Материал		
				Бетон В 15	0.76	м³
				Ум 3		
				Сборочные единицы		
		4	1.020.1-2с/89 Вып.7-1	МС3	4	1.7 кг

Формат	Зона	Поз.	Обозначение	Наименование	Колич.	Примеч.
				Детали		
БЧ		1		10А-III ГОСТ 5781-82* ℓ=5650	4	3.5 кг
БЧ		2		6А-I ℓ=5650	2	1.3 кг
БЧ		7*		6А-I ℓ=1590	20	0.35 кг
БЧ		5		10А-III ℓ=640	4	0.39 кг
БЧ		8		10А-III ℓ=450	4	0.28 кг
				Материал		
				Бетон В 15	0.76	м³
				Ум 4		
				Сборочные единицы		
		4	1.020.1-2с/89 Вып.7-1	МС3	4	1.7 кг
				Детали		
БЧ		1		10А-III ГОСТ 5781-82* ℓ=2650	3	1.6 кг
БЧ		2		6А-I ℓ=2650	2	0.59 кг
БЧ		6*		6А-I ℓ=1480	10	0.33 кг
				Материал		
				Бетон В 15	0.33	м³
				Ум 5		
				Сборочные единицы		
		4	1.020.1-2с/89 Вып.7-1	МС3	4	1.7 кг
				Детали		
БЧ		1		10А-III ГОСТ 5781-82* ℓ=5650	4	3.5 кг
БЧ		2		6А-I ℓ=5650	2	1.3 кг
БЧ		7*		6А-I ℓ=1590	20	0.35 кг
				Материал		
				Бетон В 15	0.76	м³

* Поз. 3, 6, 7 см. Ведомость деталей.

Ведомость расхода стали на элемент, кг

Марка элемента	Изделия арматурные							Всего	Общий расход
	Арматура класса								
	A-I			A-III					
	ГОСТ 5781-82*			ГОСТ 5781-82*					
	ф6		Итого	ф8	ф10		Итого		
Ум 1	7.0		7.0	6.8	10.5		17.3	24.3	24.3
Ум 2	9.2		9.2	6.8	15.2		22.0	31.2	31.2
Ум 3	9.2		9.2	6.8	16.8		23.6	31.6	32.8
Ум 4	4.5		4.5	6.8	4.8		11.6	16.1	16.1
Ум 5	9.6		9.6	6.8	14.0		20.8	30.4	30.4

Ведомость деталей

Поз.	Эскиз
3	275, 485, 210
6	275, 740, 465
7	275, 795, 520

1. Схемы расположения монолитных участков см. лист 12.
2. Защитный слой до низа рабочей арматуры – 20 мм.
3. Временная нормативная равномерно распределенная нагрузка на участках Ум 1, Ум 4 – 1100 кг/м², Ум 2, Ум 3 – 1500 кг/м², Ум 5 – 400 кг/м².

Ум 1

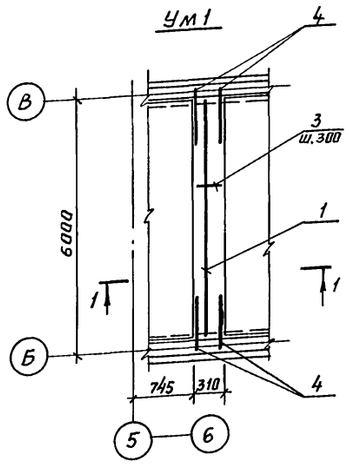

Ум 2

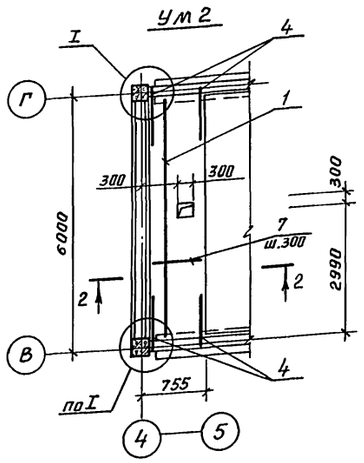

1 – 1

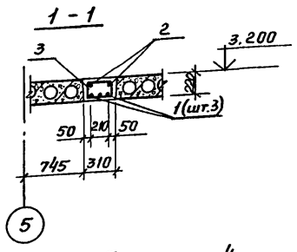

2 – 2

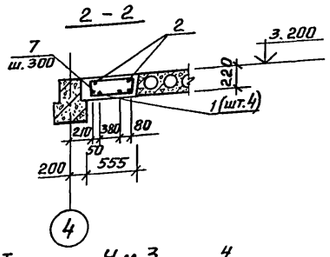

Ум 5

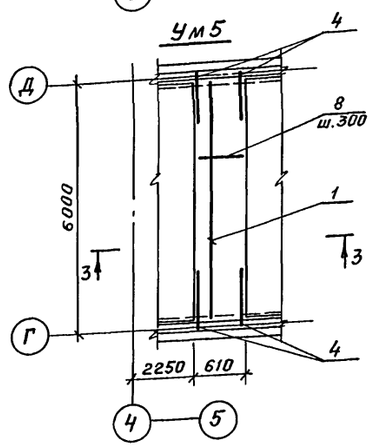

Ум 3

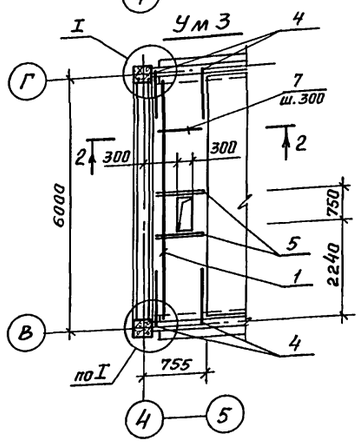

Ум 4

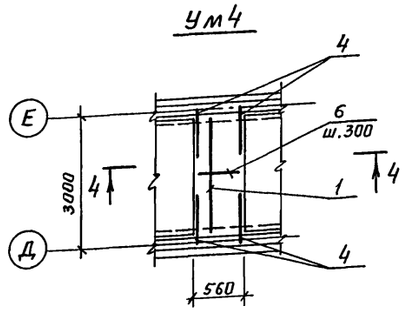

3 – 3

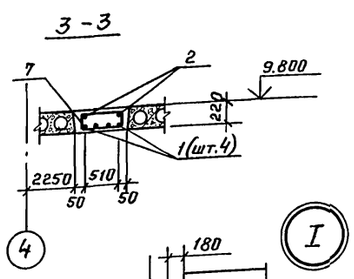

4 – 4

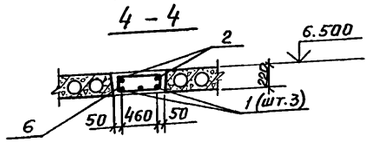

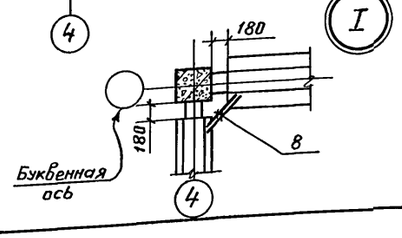

Привязан

Инв. №

Нач.отд.	Сергеев		
Н.контр.	Весник		
ГИП	Весник		
Зав.гр.	Минина		
Вед.инж.	Камай		

416-3-29с.91-КЖ

Районный информационно-вычислительный центр I группы в железобетонных конструкциях для сейсмических районов

Стадия	Лист	Листов
Р	14	

Участки монолитные Ум 1 ... Ум 5

ПРОМСТРОЙПРОЕКТ

Копировал Чухрова 25075-01 42 Формат А2

Инв. № подл. | Подпись и дата | Взам. инв. №

Альбом 1

Схемы расположения выпусков из плит перекрытий

НА ОТМ. 6.500

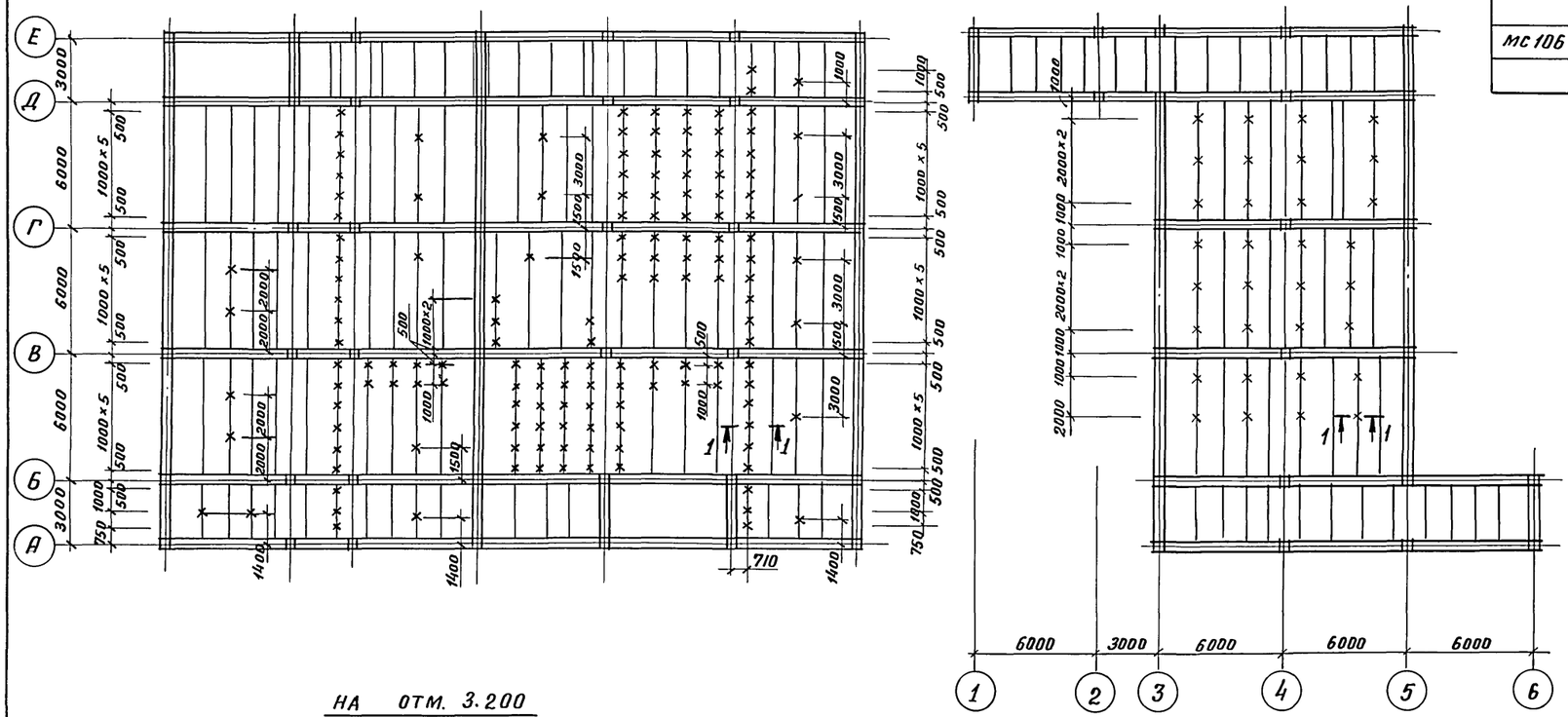

НА ОТМ. 3.200

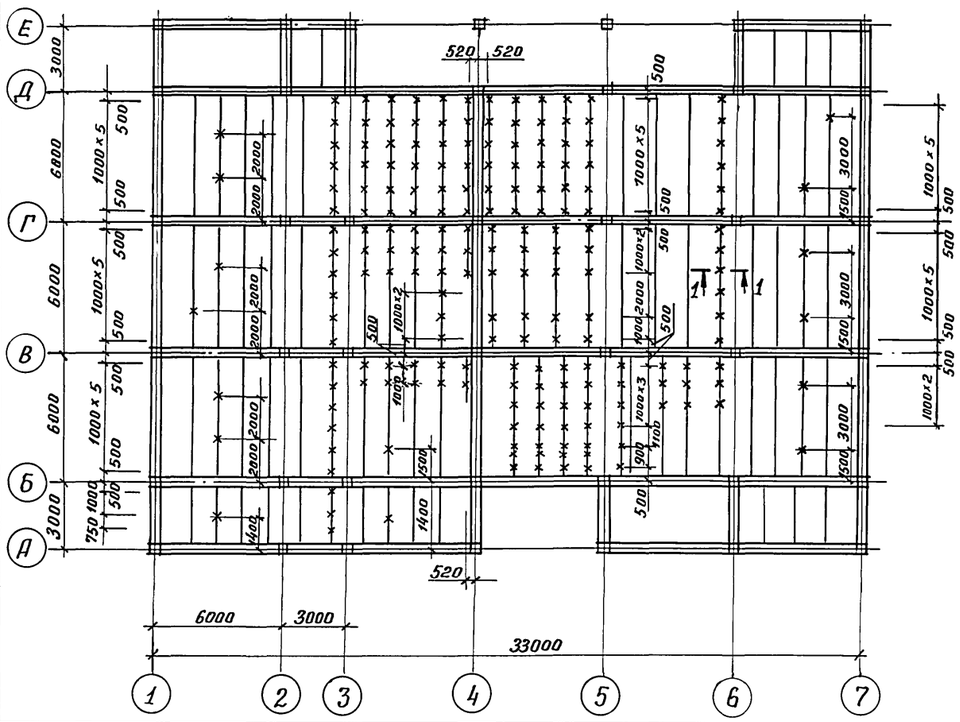

Спецификация к схемам расположения выпусков из плит перекрытий

Марка, поз.	Обозначение	Наименование	Кол-во на этаж				Масса, ед.кг	Примеч.
			отм. 3.200	отм. 6.500	отм. 9.800	Всего		
		Изделие соединительное						
МС 106	416-3-29с.91-КЖ.и.044	МС 106	199	150	32	381	1.5кг.	

1. Все выпуски, обозначенные „Х", соединительные изделия марки МС 106
2. Выпуски закладывать в швы между плитами или в специально просверленные отверстия d=20мм.

1—1

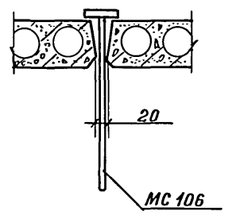

Привязан

Инв. №

Взам. инв. №

Подпись и дата

Инв. № подл.

Нач. ОТЭП	Сергеев		
Н. контр.	Весник		
ГИП	Весник		
Зав. гр.	Минина		
Вед. инж.	Камай		

416-3-29с. 91-КЖ

Районный информационно-вычислительный центр I группы в железобетонных конструкциях для сейсмических районов

Схемы расположения выпусков из плит перекрытий

Стадия	Лист	Листов
Р	15	

ПРОМСТРОЙПРОЕКТ

25075-01 43

Копировал: Яковлева

Формат А2

Альбом 1

Схема расположения элементов лестницы №1 (по 1-1)

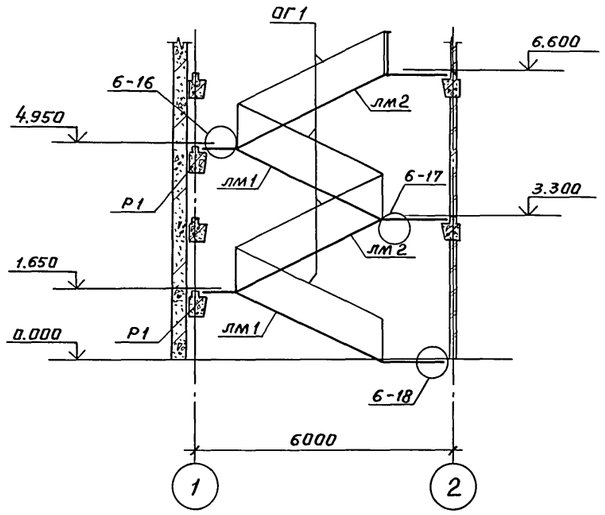

2 - 2

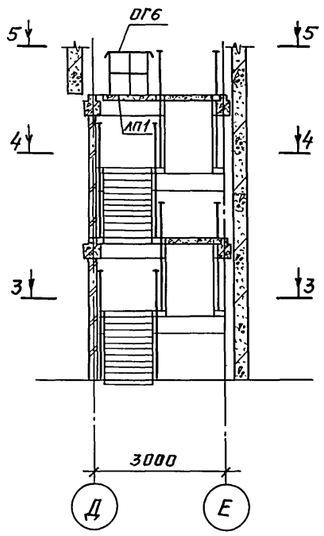

4 - 4

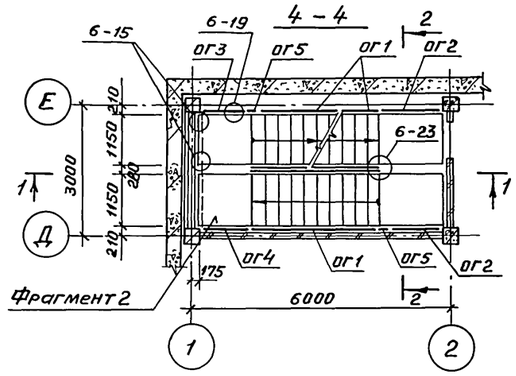

5 - 5

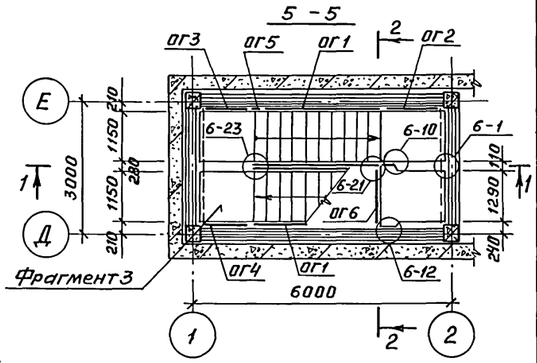

3 - 3

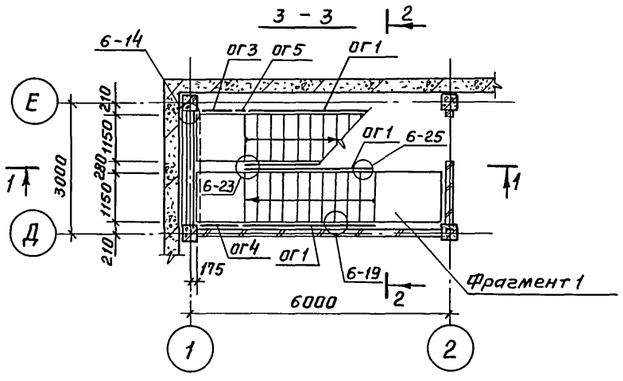

Фрагмент 2

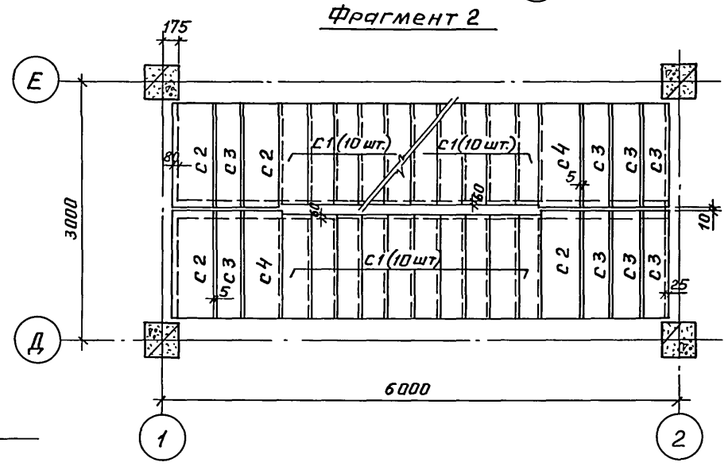

Фрагмент 1

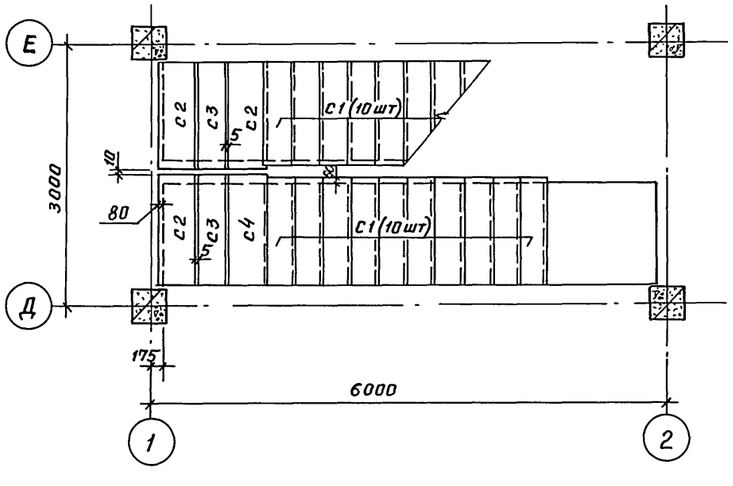

Фрагмент 3

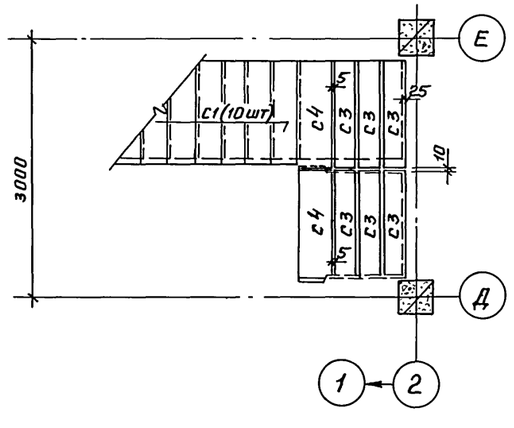

Спецификация к схеме расположения элементов лестницы №1

Марка, поз.	Обозначение	Наименование	Кол.	Масса ед., кг	Примечание
		Сборные железобетонные элементы			
		Марши лестничные			
лм1	1.050.1-2.1 05.0.00.0-01	лмп 57.11.17-5-1с	2	2400	
лм2	1.050.1-2.1 06.0.00.0-01	лмп 57.11.17-5-2с	2	2400	
лп1	1.050.1-2.1 17.0.00.0-05	Площадка лестничная ЛПП 1415 в-с	1	600	
		Проступи накладные			
с1	1.050.1-2.1 18.0.00.0-01	1лн 12.3	40	40	
с2	-07	2лн 12.5	7	60	
с3	-06	2лн 12.3	16	40	
с4	-15	2лн 12.5в	5	60	
Р1	1.020.1-2с/89 3-1к48	Ригель 1Р6-2.26-1-с	2	1450	
		Стальные элементы			
		Ограждение			
ог1	1.050.1-2 Вып. 2	ОМ 17-1	8	38.2	
ог2	1.050.1-2 Вып. 2	ОМВ 14-1	3	21.1	
ог3	1.050.1-2 Вып. 2	ОМН 18-1к	2	11.2	
ог4	1.050.1-2 Вып. 2	ОМН 18-1	2	14.2	
ог5	1.050.1-2 Вып. 2	ОМД-1	3	2.6	
ог6	1.050.1-2 Вып. 2	ОП 12-1	1	18.3	
		Изделия соединительные			
мс19	1.020.1-2с/89 7-1 к12	мс 19	2		
мс22	1.020.1-2с/89 7-1 к15	мс 22	4		
мс28	1.020.1-2с/89 7-1 к17	мс 28	1		
мс29	1.020.1-2с/897-1 к17	мс 29	8		
		Детали			
		ф10А-I ГОСТ 5781-82* ℓ=140	3	0.09	
		Полоса 10×100 ГОСТ 103-76* / ВСт3пс6-1 ТУ 14-1-3023-80 ℓ=10	40	0.08	
		ℓ=70	20	0.55	
		Уголок 100×100×12 ГОСТ 8509-86 / ВСт3пс6-1 ТУ 14-1-3023-80 ℓ=70	2	1.3	

1. Ригели перекрытий замаркированы на листе 9.
2. Все монтажные узлы замаркированы по серии 1.020.1-2с/89 Вып.6-1.

Взам.инв.№ | Подпись и дата | Инв.№ подл.

Привязан

Инв.№

Нач.ОТЭП	Сергеев		
Н.контр.	Весник		
ГИП	Весник		
Зав.гр.	Минина		
Инж.Iкат.	Сумрова		

416-3-29с.91-КЖ

Районный информационно-вычислительный центр I группы в железобетонных конструкциях для сейсмических районов

Стадия	Лист	Листов
Р	16	

Схема расположения элементов лестницы №1

ПРОМСТРОЙПРОЕКТ

Копировал Чухрова 25075-01 44 Формат А2

Альбом 1

Схема расположения элементов лестницы №2 (по 1-1)

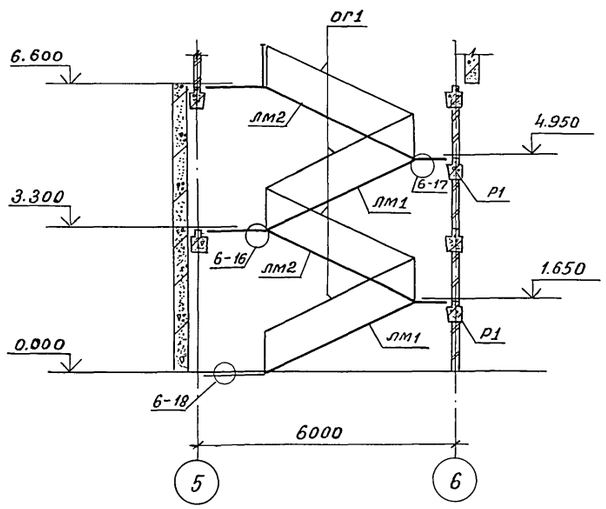

2 – 2

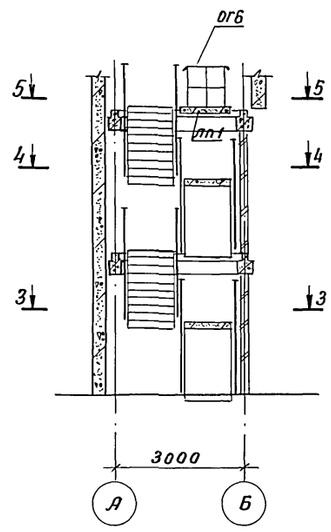

3 – 3

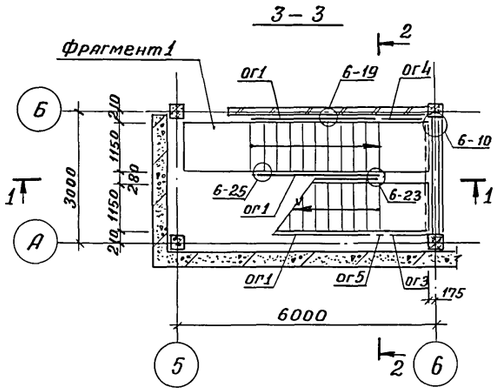

4 – 4

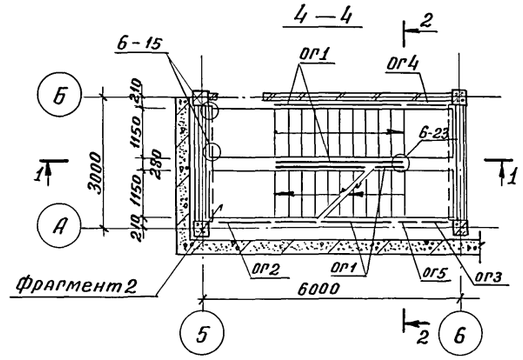

Фрагмент 1

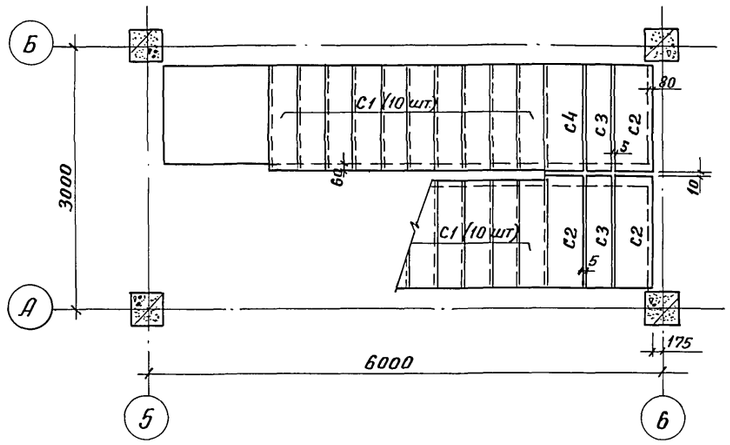

Фрагмент 2

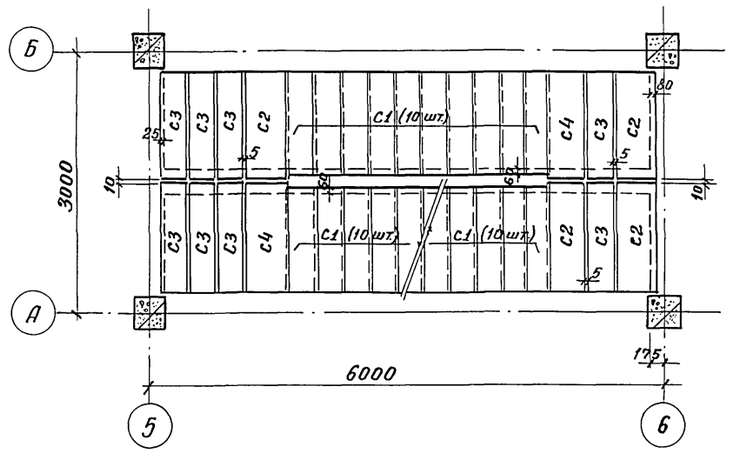

5 – 5

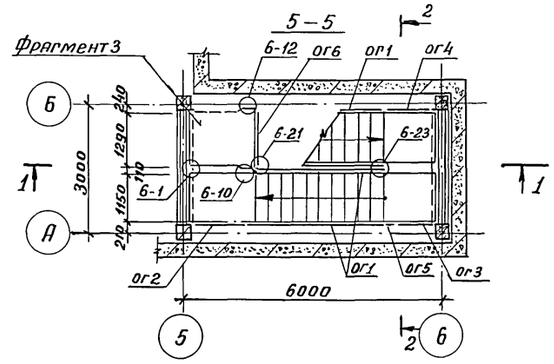

Фрагмент 3

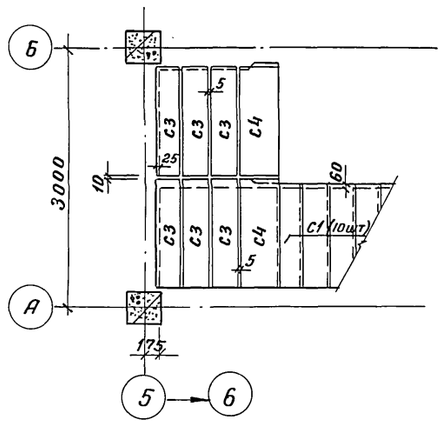

Спецификация к схеме расположения элементов лестницы № 2

Марка, поз.	Обозначение	Наименование	Кол.	Масса ед, кг.	Приме-чание
		Сборные железобетонные			
		элементы			
		Марши лестничные			
лм1	1.050.1-2.1 05.0.00.0-01	лмп57.11.17-5-1с	2	2400	
лм2	1.050.1-2.1 06.0.00.0-01	лмп57.11.17-5-2с	2	2400	
лп1	1.050.1-2.1 17.0.00.0-05	Площадка лестничная ЛПП14.15в-с	1	600	
		Проступи накладные			
с1	1.050.1-2.1 18.0.00.0-01	1лн 12.3	40	40	
с2	-07	2лн 12.5	7	60	
с3	-06	2лн 12.3	16	40	
с4	-15	2лн 12.5в	5	60	
р1	1.020.1-2с/89 3-1 к48	Ригель 1Р6-2,26-1-с	2	1450	
		Стальные элементы			
		Ограждение			
ог1	1.050.1-2 вып.2	ом17-1	8	38,2	
ог2	1.050.1-2 вып.2	ом8 14-1	2	21,1	
ог3	1.050.1-2 вып.2	омн 18-1к	2	11,2	
ог4	1.050.1-2 вып.2	омн 18-1	2	14,2	
ог5	1.050.1-2 вып.2	омд-1	2	2,6	
ог6	1.050.1-2 вып.2	оп 12-1	1	18,3	
		Изделия соединительные			
мс19	1.020.1-2с/89 7-1 к12	мс19	2		
мс22	1.020.1-2с/89 7-1 к15	мс22	4		
мс28	1.020.1-2с/89 7-1 к17	мс28	1		
мс29	1.020.1-2с/89 7-1 к17	мс29	8		
		Детали			
		ф10 А-I ГОСТ 5781-82* ℓ=140	3	0,09	
		Полоса 10×100 ГОСТ 103-76* / ВСт3пс6-1 ТУ14-1-3023-80 ℓ=10	37	0,08	
		ℓ=70	20	0,55	
		Уголок 100×100×12 ГОСТ 8509-86 / ВСт3пс6-1 ТУ14-1-3023-80 ℓ=70	2	1,3	

1. Ригели перекрытий замаркированы на листе 9
2. Все монтажные узлы замаркированы по серии 1.020.1-2с/89 вып. 6-1

Привязан:

Инв. №

Нач.ОТЭП	Сергеев	
Н.контр.	Весник	
ГИП	Весник	
Зав. гр.	Минина	
Инж. 1 кат.	Сумрова	

416-3-29с.91-КЖ

Районный информационно-вычислительный центр I группы в железобетонных конструкциях для сейсмических районов

Стадия	Лист	Листов
Р	17	

Схема расположения элементов лестницы №2

ПРОМСТРОЙПРОЕКТ

25075-01 45

Копировал: Яковлева Формат А2

Инв. № подл. | Подпись и дата | Взам. инв. №

Альбом 1

Схема расположения стеновых панелей по оси „А"

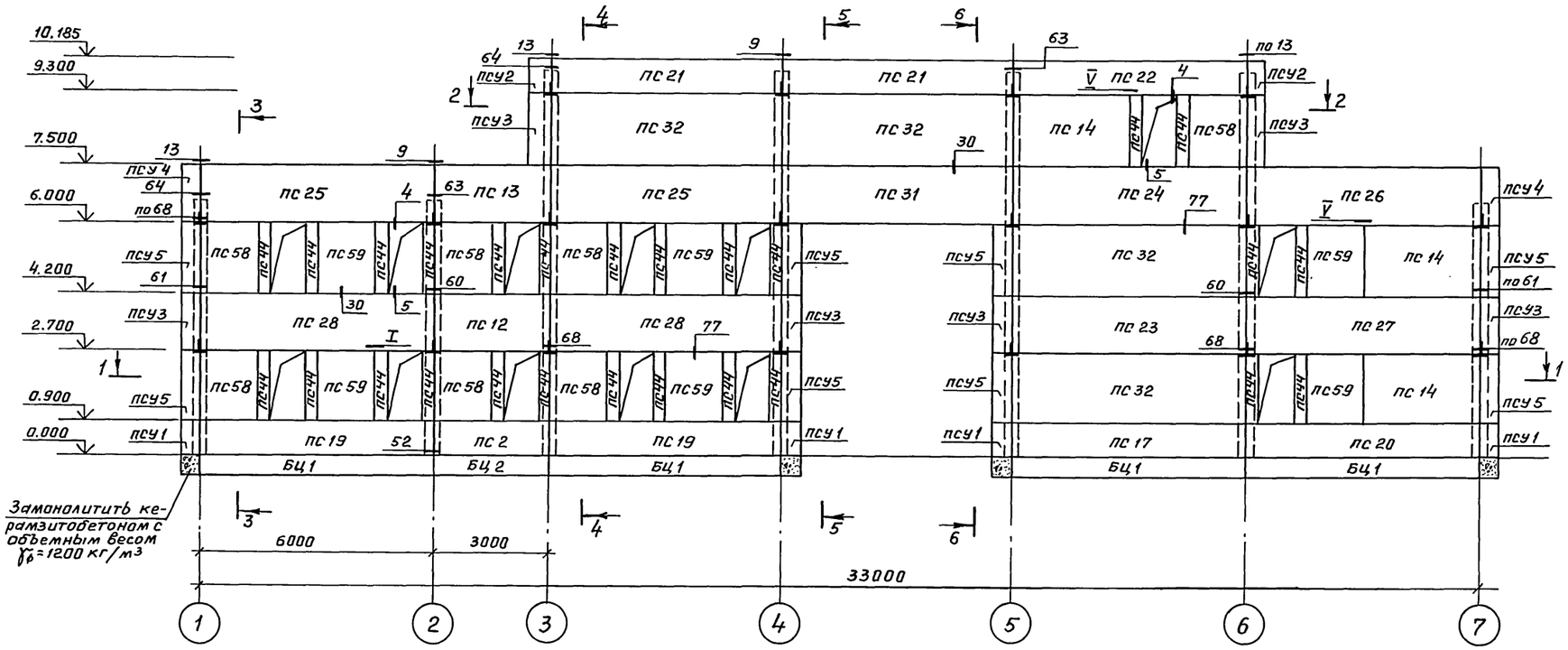

3 – 3

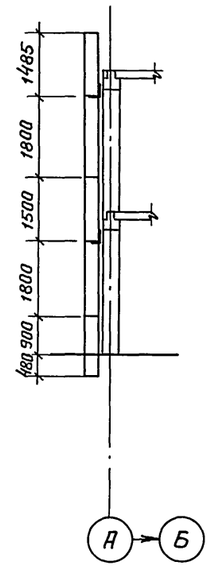

4 – 4

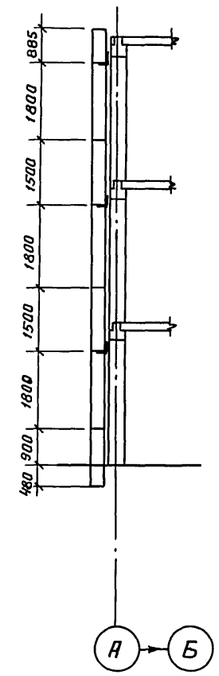

1 – 1

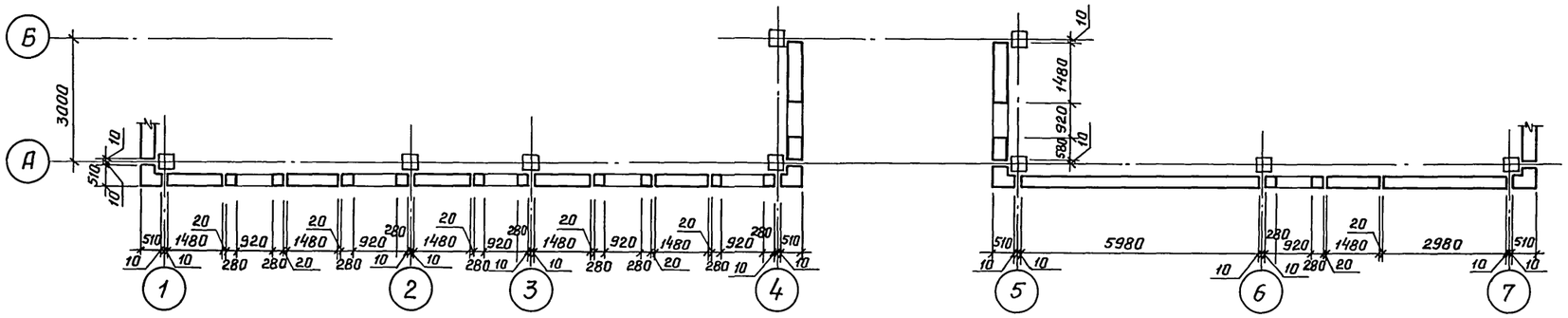

2 – 2

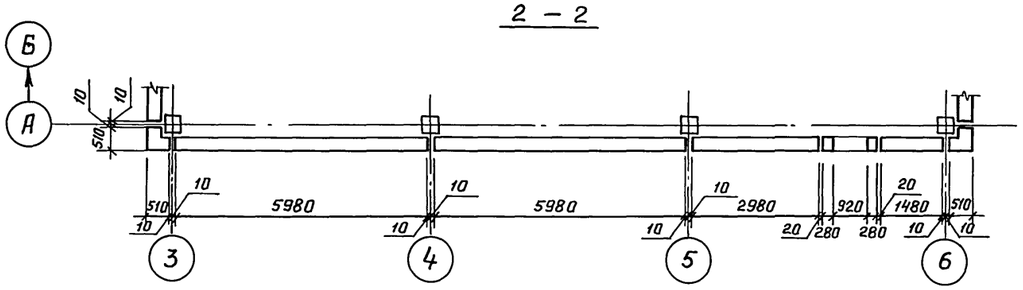

1. Технические условия и спецификацию см. на листе 24.
2. Разрезы 5-5 и 6-6 см. на листе 20.

				416-3-29с.91-КЖ			
Привязан				Районный информационно-выставочный центр I группы в железобетонных конструкциях для сейсмических районов	Стадия	Лист	Листов
	Нач.ОТЭП	Сергеев			Р	18	
	Н.контр.	Весник					
	ГИП	Весник		Схема расположения стеновых панелей по оси „А"	ПРОМСТРОЙПРОЕКТ		
	Зав.гр.	Минина					
Инв.№	Инж.Iкат.	Сумрова					

Копировал Чухрова 25075-01 46 Формат А2

Инв.№подл. | Подпись и дата | Взам.инв.№

Альбом 1

Схема расположения стеновых панелей по оси „Е"

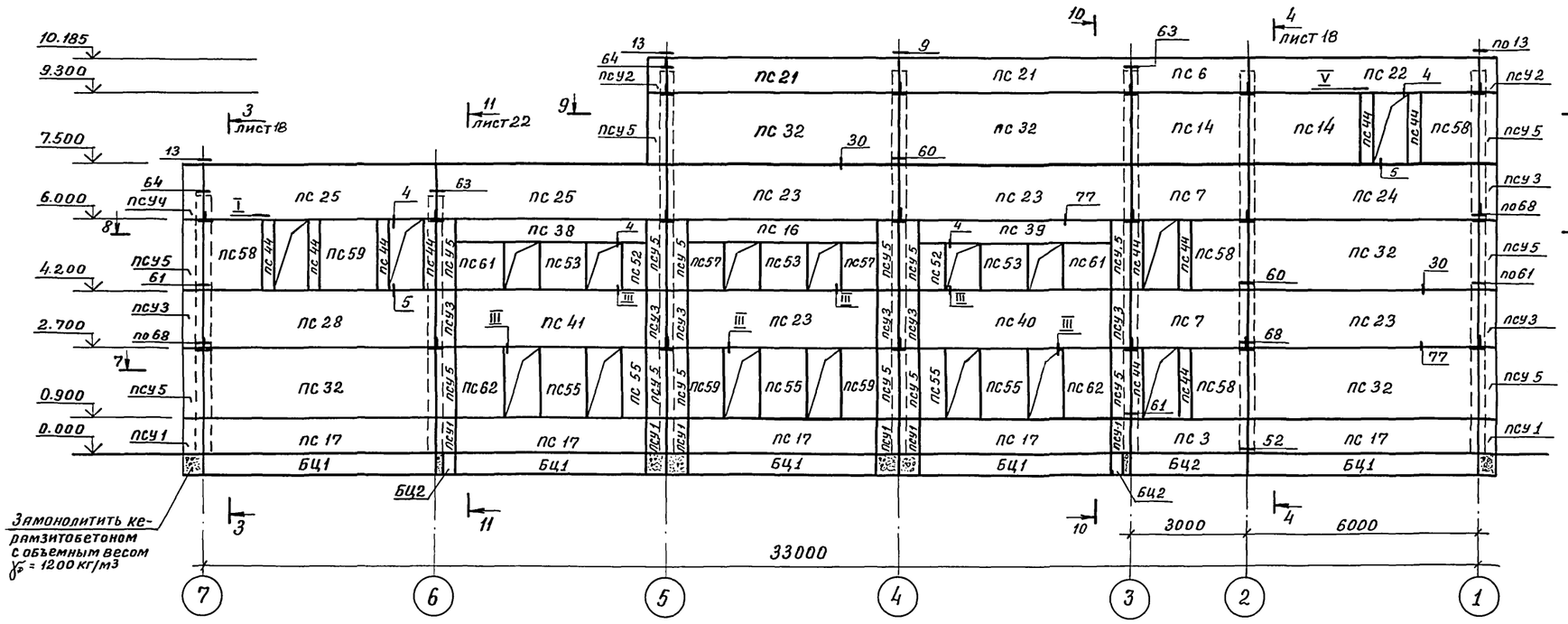

10 – 10

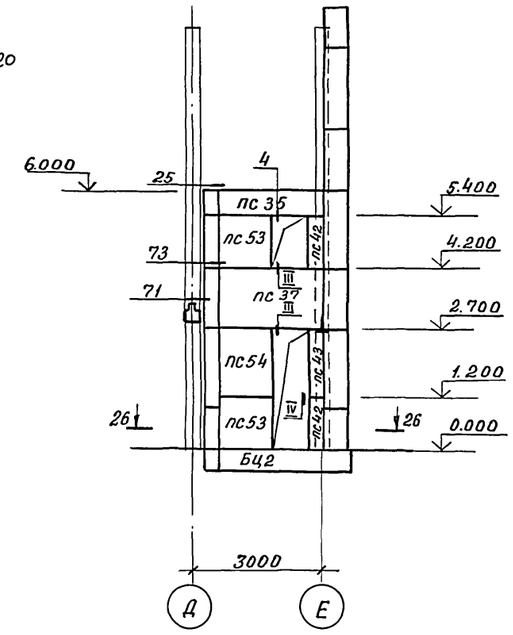

7 – 7

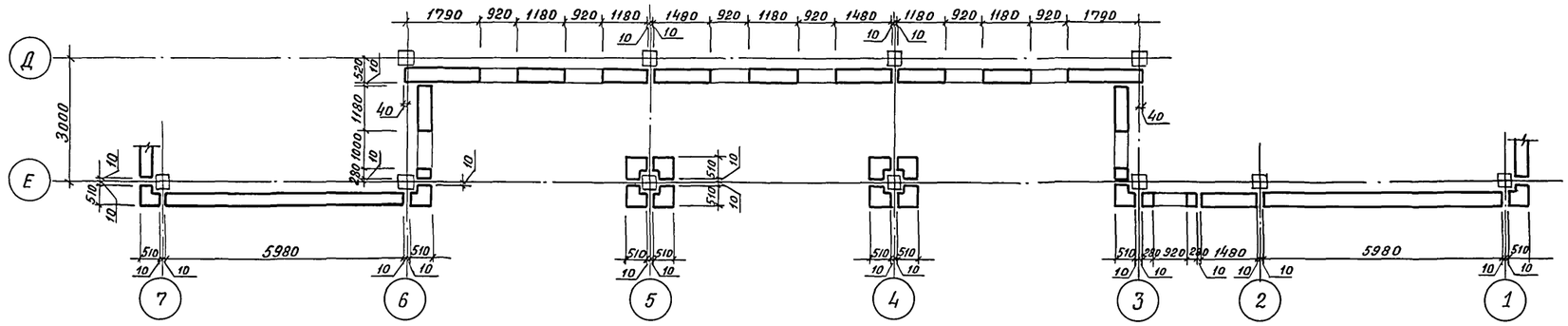

26 – 26

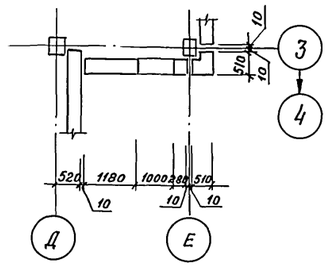

Технические условия и спецификацию см. на листе 24

8 – 8

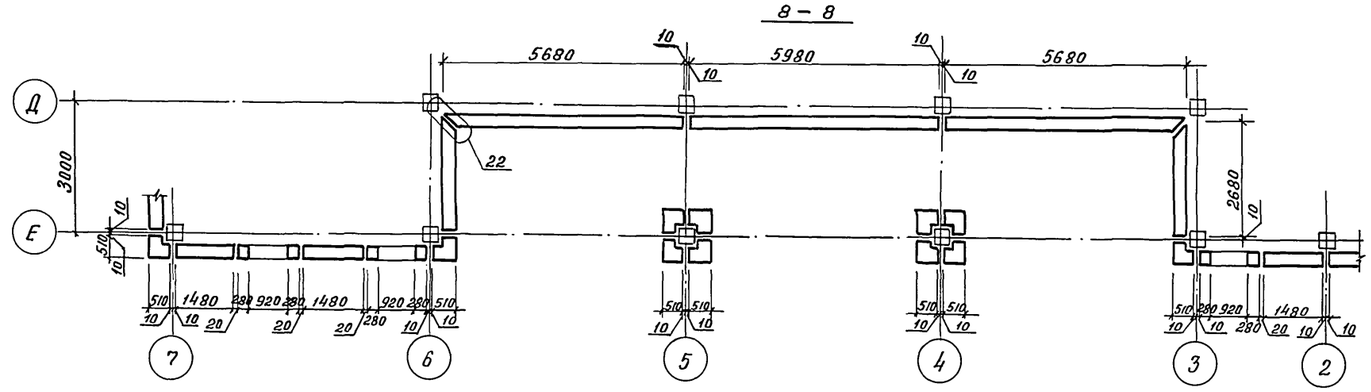

Привязан

Инв. №

Нач. ОТЭП	Сергеев		
Н. контр.	Весник		
ГИП	Весник		
Зав. гр.	Минина		
Инж. I кат	Сумрова		

416-3-29 с. 91 – КЖ

Районный информационно-вычислительный центр I группы в железобетонных конструкциях для сейсмических районов

Стадия	Лист	Листов
Р	19	

Схема расположения стеновых панелей по оси „Е"

ПРОМСТРОЙПРОЕКТ

25075-01 47

Копировал: Яковлева

Формат А2

Инв. № подл. | Подпись и дата | Взам. инв. №

Альбом 1

5 – 5

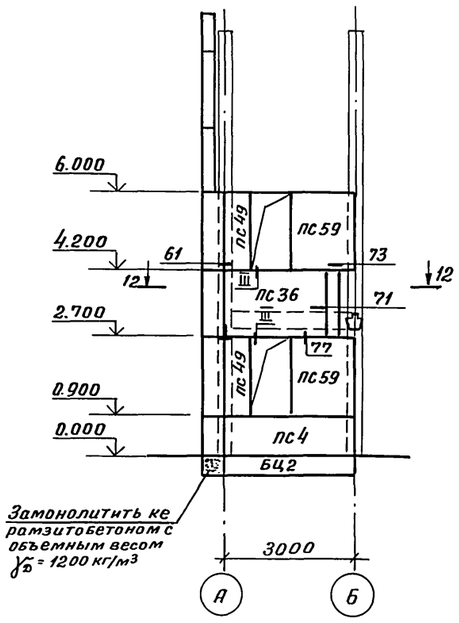

6 – 6

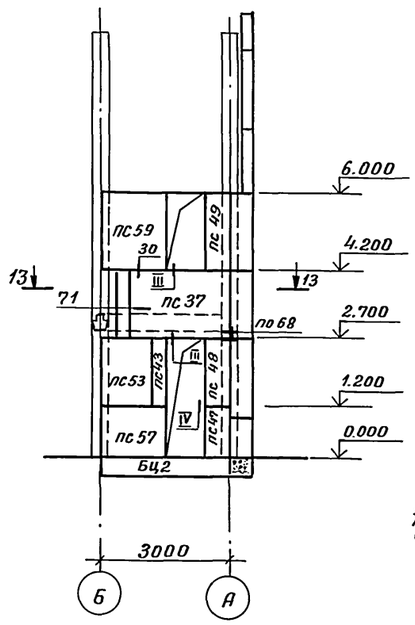

Схема расположения стеновых панелей по оси „1"

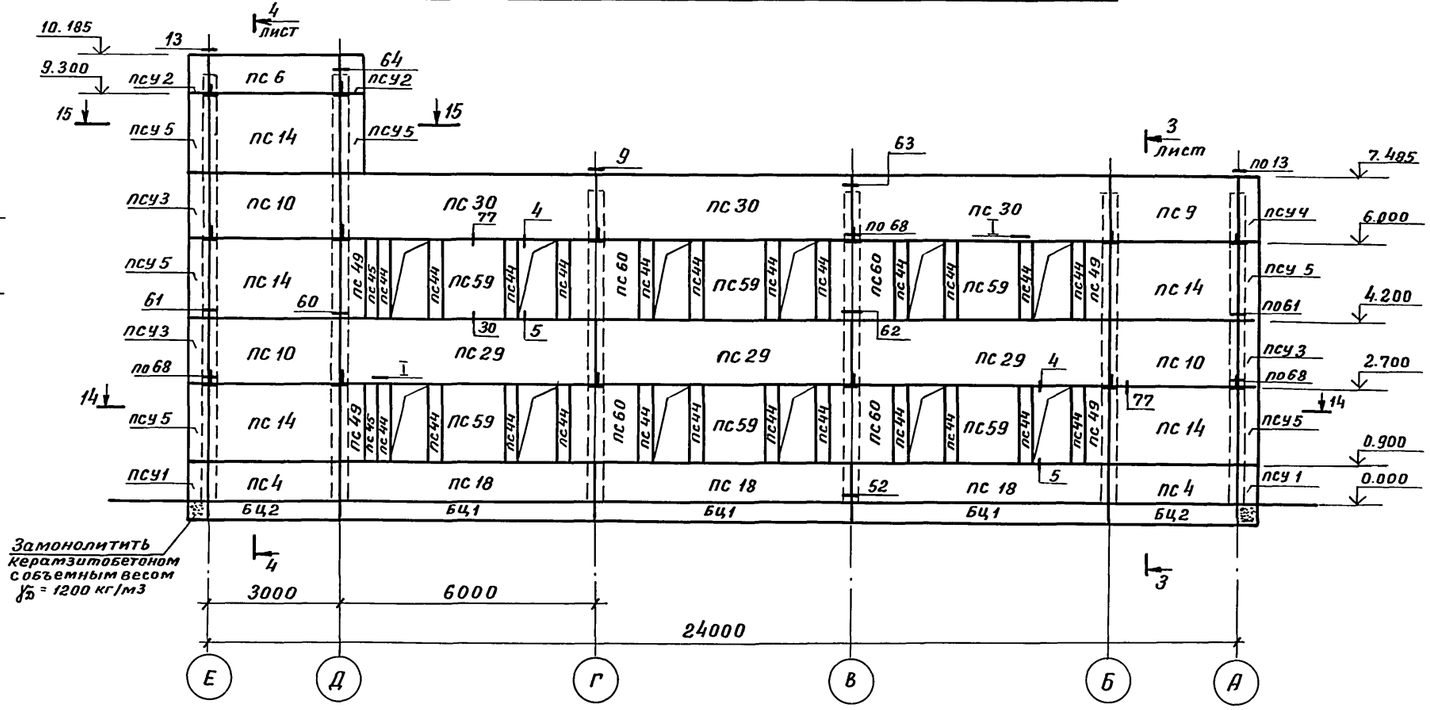

12 – 12

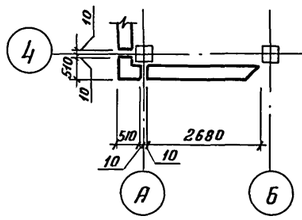

13 – 13

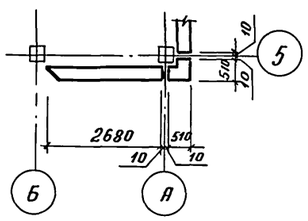

14 – 14

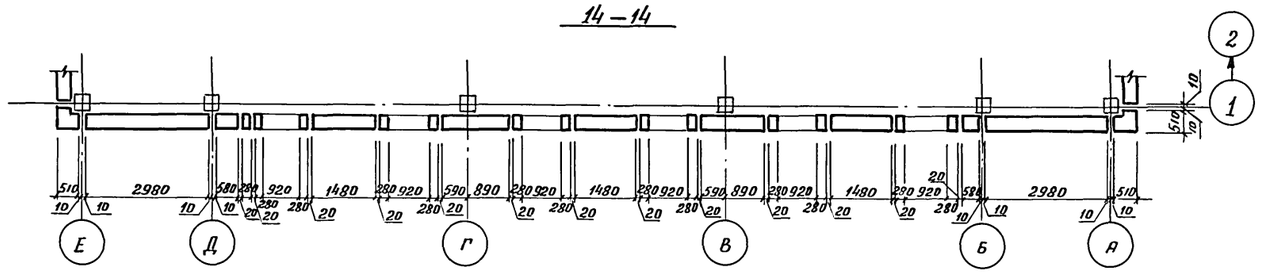

15 – 15

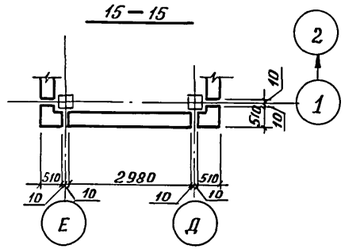

9 – 9

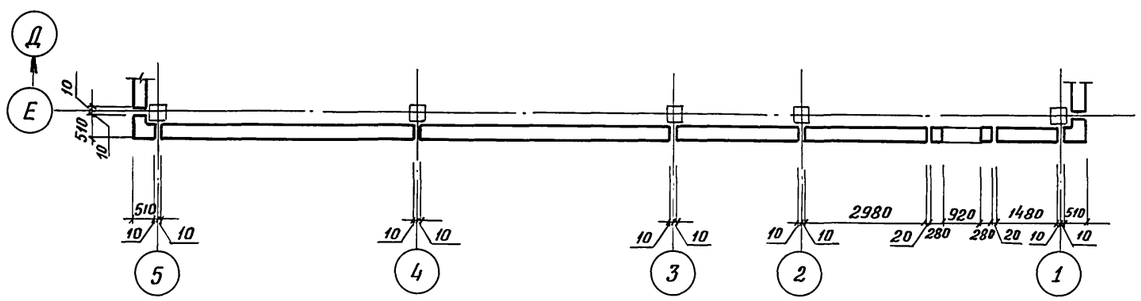

Технические условия и спецификацию см. на листе 24

Инв. № подл. | Подпись и дата | Взам. инв. №

Привязан			416-3-29с.91 - КЖ
	Нач. ОТЭП	Сергеев	Районный информационно-вычислительный центр I группы в железобетонных конструкциях для сейсмических районов
	Н. контр.	Весник	Схема расположения стеновых панелей по оси „1" Разрезы 5-5; 6-6; 9-9
	ГИП	Весник	
	Зав. гр.	Минина	
Инв. №	Инж. I кат.	Сумрова	

Стадия	Лист	Листов
Р	20	

ПРОМСТРОЙПРОЕКТ

25075-01 48

Копировал: Яковлева

Формат А2

Альбом 1

Схема расположения стеновых панелей по оси „7"

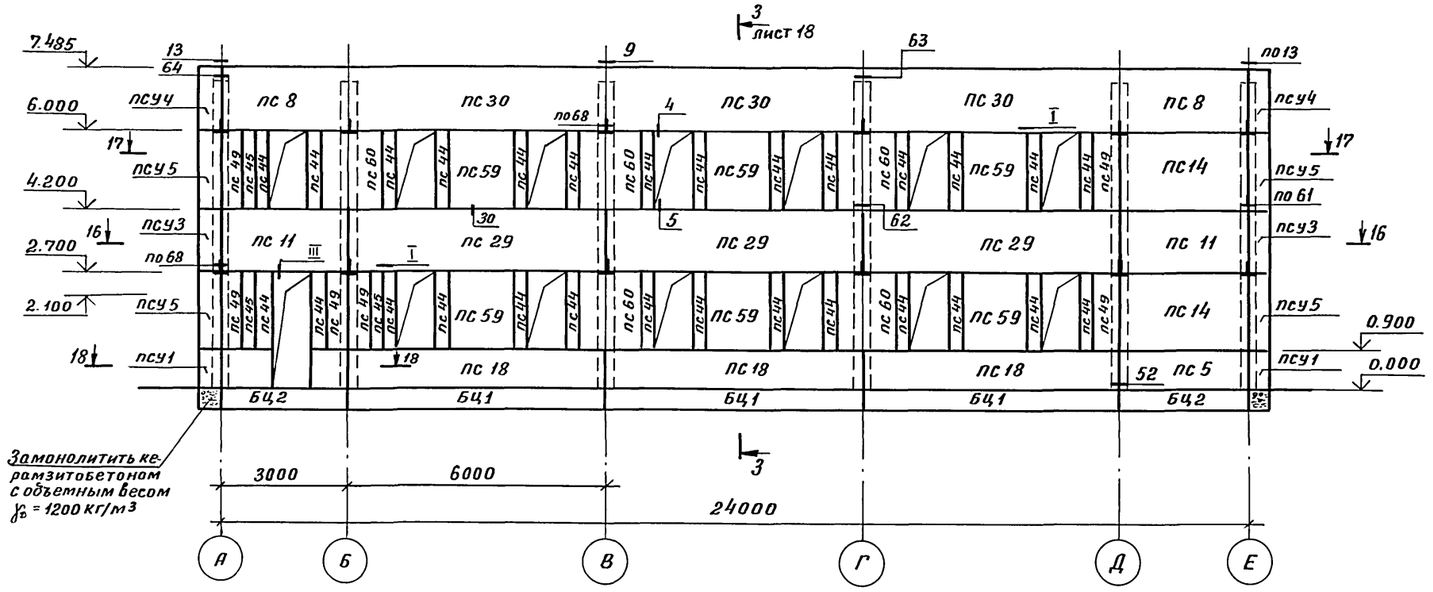

Схема расположения стеновых панелей по оси „Б"

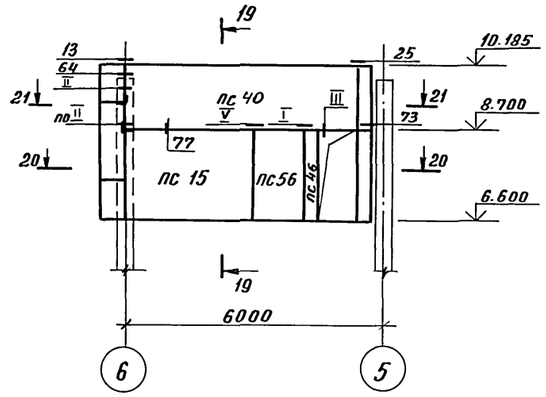

19 – 19

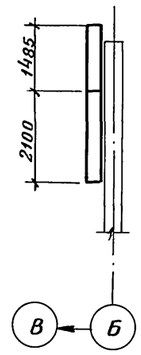

Схема расположения стеновых панелей по оси „6"

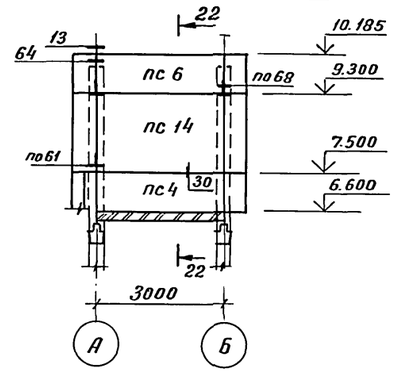

22 – 22

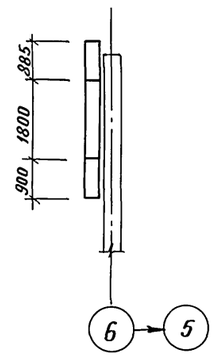

16 – 16

17 – 17

18 – 18

20 – 20

21 – 21

Технические условия и спецификацию см. на листе 24

Привязан

Инв. №

Нач. ОТЭП	Сергеев		
Н. контр.	Весник		
ГИП	Весник		
Зав. гр.	Минина		
Инж. I кат.	Сутрова		

416-3-29с.91-КЖ

Районный информационно-вычислительный центр I группы в железобетонных конструкциях для сейсмических районов

Стадия	Лист	Листов
Р	21	

Схемы расположения стеновых панелей по осям „6"; „7"; „Б"

ПРОМСТРОЙПРОЕКТ

25075-01 49

Копировал: Яковлева

Формат А2

Инв. № подл. | Подпись и дата | Взам. инв. №

Альбом 1

Схема расположения стеновых панелей по оси „5"

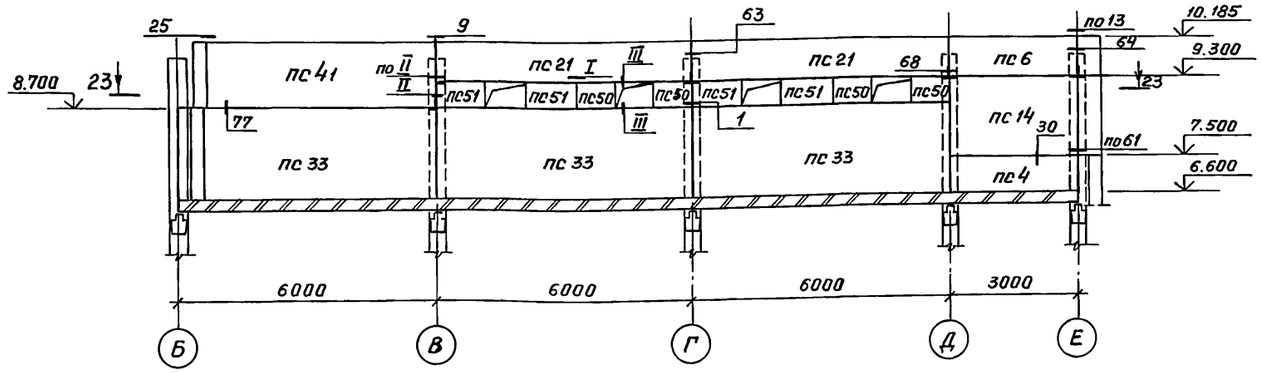

Схема расположения стеновых панелей по оси „Д"

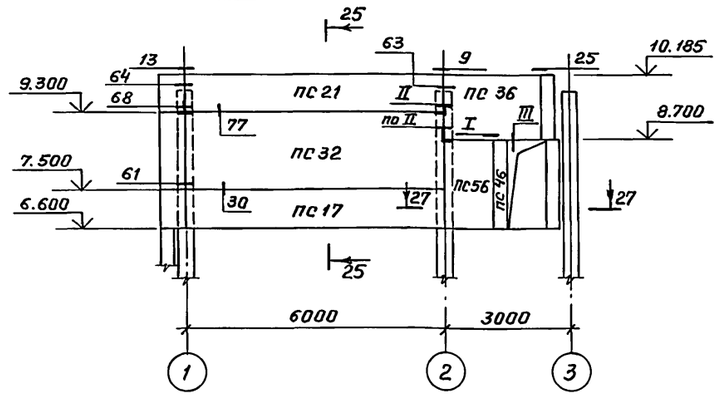

25 - 25

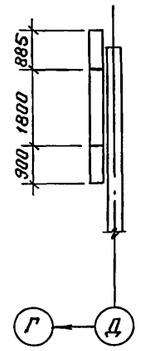

23 - 23

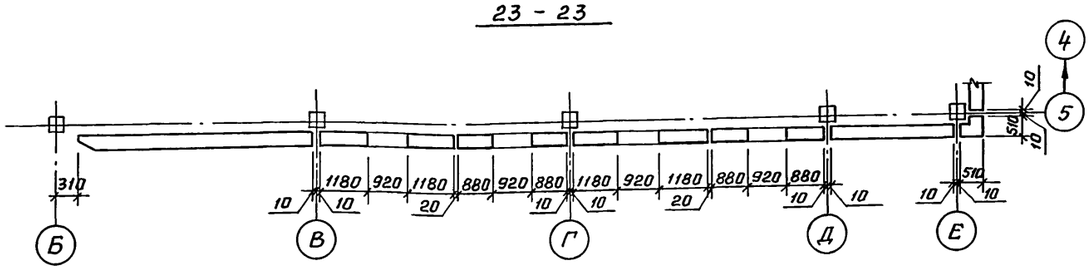

11 - 11

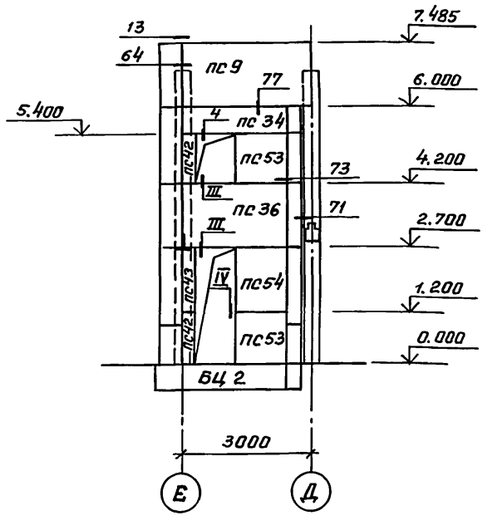

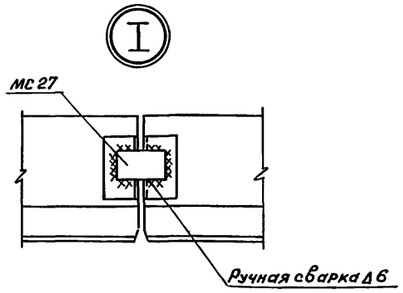

Схема расположения стеновых панелей по оси „3"

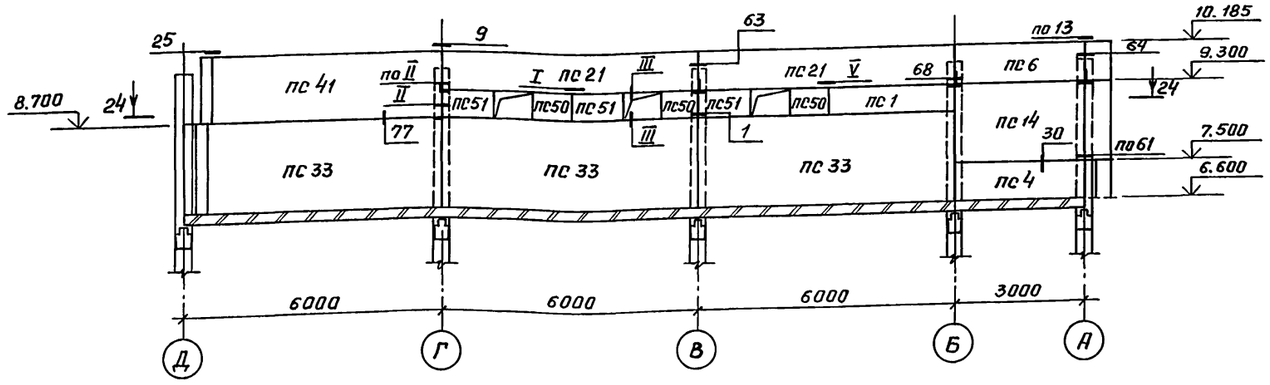

Технические условия и спецификацию см. на листе 24.

27 - 27

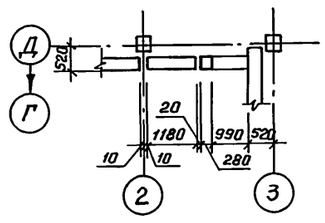

24 - 24

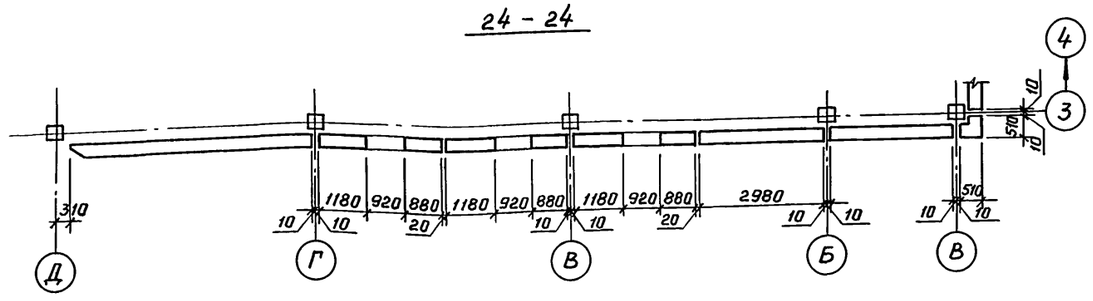

				416-3-29с.91-КЖ			
Привязан		Нач.ОТЭП	Сергеев	Районный информационно-вычислительный центр I группы в железобетонных конструкциях для сейсмических районов	Стадия	Лист	Листов
		Н.контр.	Весник		Р	22	
		ГИП	Весник	Схемы расположения стеновых панелей по осям „3", „5", „Д". Разрез 11-11. Узел I.	ПРОМСТРОЙПРОЕКТ		
		Зав.гр.	Минина				
Инв.№		Инж.I кат.	Сумрова				

Копировал Чухрова 25075-01 50 Формат А2

Инв.№ подл. | Подпись и дата | Взам.инв.№

Альбом 1

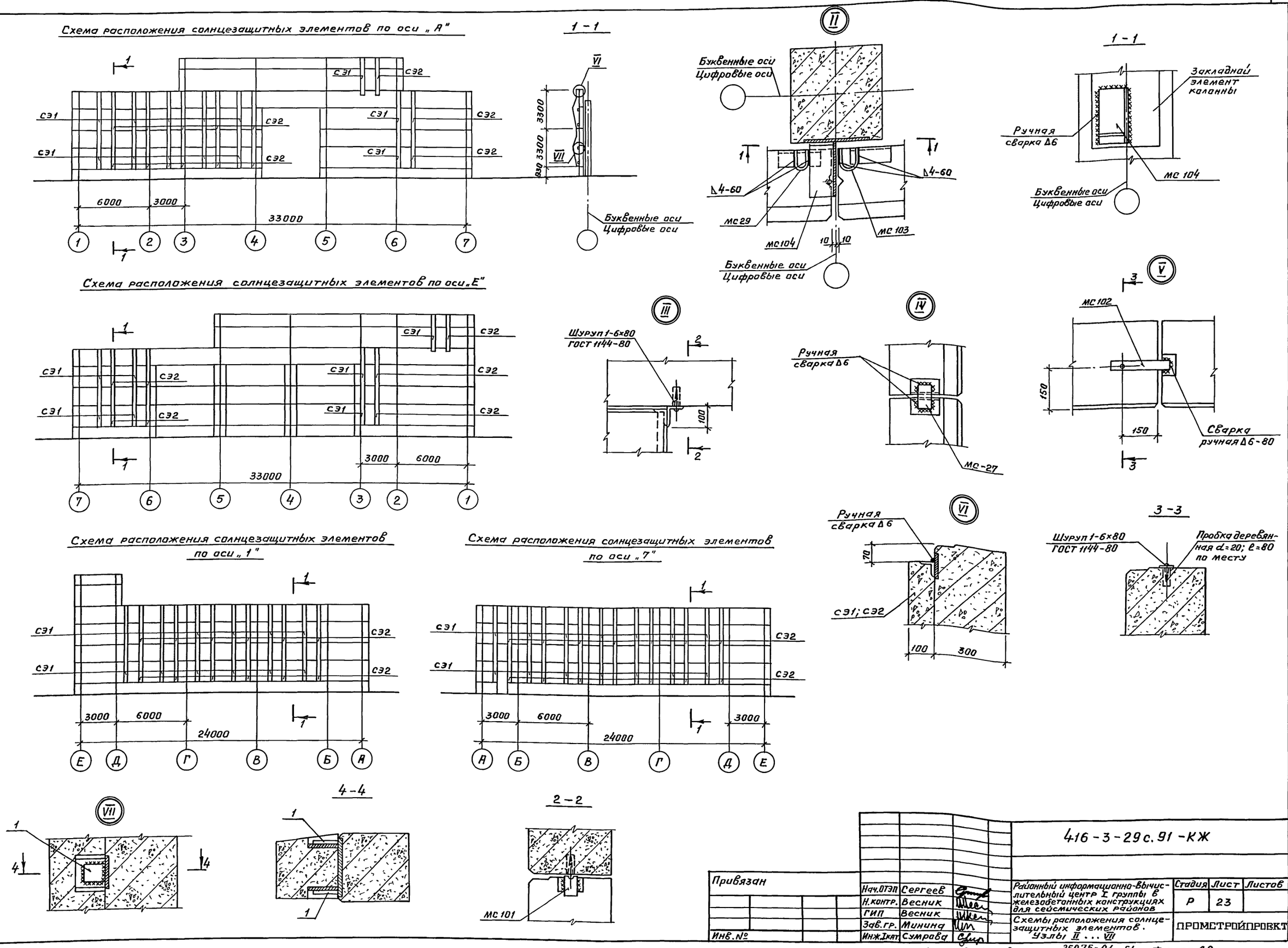

Привязан				416-3-29 с. 91 - КЖ			
		Нач.ОТЭП	Сергеев	Районный информационно-вычислительный центр I группы в железобетонных конструкциях для сейсмических районов	Стадия	Лист	Листов
		Н.контр.	Весник		Р	23	
		ГИП	Весник	Схемы расположения солнцезащитных элементов. Узлы II ... VII	ПРОМСТРОЙПРОЕКТ		
		Зав.гр.	Минина				
Инв.№		Инж.I кат.	Сумрова				

Копировал Чухрова 25075-01 51 Формат А2

Инв.№подл. | Подпись и дата | Взам.инв.№

Альбом 1

Марка, поз.	Обозначение	Наименование	Кол.	Масса ед., кг	Примечание
		Схемы расположения			
		стеновых панелей			
		Стеновые панели			
ПС1	416-3-29с.91-КЖ.И.017	ПС30.6.3.0-6.л-1	1	790	
ПС2	-КЖ.И.017-01	ПС30.9.3.0-6.л-5-н-1	1	1200	
ПС3	-КЖ.И.017-02	ПС30.9.3.0-6.л-4-н	1	1200	
ПС4	-КЖ.И.017-03	ПС30.9.3.0-6.л-6-н	6	1200	
ПС5	-КЖ.И.017-04	ПС30.9.3.0-6.л-5-н-2	1	1200	
ПС6	-КЖ.И.017-05	ПС30.9.3.0-6.л-17	5	1200	
ПС7	-КЖ.И.017-06	ПС30.15.3.0-6.л-8-н	2	2010	
ПС8	-КЖ.И.017-07	ПС30.15.3.0-6.л-24-н	2	2010	
ПС9	-КЖ.И.017-08	ПС30.15.3.0-6.л-17	2	2010	
ПС10	-КЖ.И.017-09	ПС30.15.3.0-6.л-16	3	2010	
ПС11	-КЖ.И.017-10	ПС30.15.3.0-6.л-6-н	2	2010	
ПС12	-КЖ.И.017-11	ПС30.15.3.0-6.л-5-н	1	2010	
ПС13	-КЖ.И.017-12	ПС30.15.3.0-6.л-23-н	1	2010	
ПС14	-КЖ.И.017-13	ПС30.18.3.0-6.л-1	15	2410	
ПС15	-КЖ.И.017-14	ПС30.21.3.0-6.л-1	1	2810	
ПС16	-КЖ.И.018	ПС60.6.3.0-6.л-15-н	1	1590	
ПС17	-КЖ.И.018-01	ПС60.9.3.0-6.л-1	7	2410	
ПС18	-КЖ.И.018-02	ПС60.9.3.0-6.л-6-н	6	2410	
ПС19	-КЖ.И.018-03	ПС60.9.3.0-6.л-4-н	2	2410	
ПС20	-КЖ.И.018-04	ПС60.9.3.0-6.л-5-н	1	2410	
ПС21	-КЖ.И.018-05	ПС60.9.3.0-6.л-17	9	2410	
ПС22	-КЖ.И.018-06	ПС60.9.3.0-6.л-27-н	2	2410	
ПС23	-КЖ.И.018-07	ПС60.15.3.0-6.л-16	5	4020	
ПС24	-КЖ.И.018-08	ПС60.15.3.0-6.л-16-н	2	4020	
ПС25	-КЖ.И.018-09	ПС60.15.3.0-6.л-10-н	4	4020	
ПС26	-КЖ.И.018-10	ПС60.15.3.0-6.л-11-н	1	4020	
ПС27	-КЖ.И.018-11	ПС60.15.3.0-6.л-19-н	1	4020	
ПС28	-КЖ.И.018-12	ПС60.15.3.0-6.л-20-н	3	4020	
ПС29	-КЖ.И.018-13	ПС60.15.3.0-6.л-21-н	6	4020	
ПС30	-КЖ.И.018-14	ПС60.15.3.0-6.л-24-н	6	4020	
ПС31	-КЖ.И.018-15	ПС60.15.3.0-6.л-16	1	4020	
ПС32	-КЖ.И.018-16	ПС60.18.3.0-6.л-1	10	4840	
ПС33	-КЖ.И.018-17	ПС60.21.3.0-6.л-1	6	5670	
ПС34	-КЖ.И.019	1ПС27.6.3.0-6.л-1-8-н	1	680	
ПС35	-КЖ.И.019-01	1ПС27.6.3.0-6.л-2-7-н	1	680	
ПС36	-КЖ.И.019-02	1ПС27.15.3.0-6.л-1-11-н	3	1730	
ПС37	-КЖ.И.019-03	1ПС27.15.3.0-6.л-2-13-н	2	1730	
ПС38	-КЖ.И.020	1ПС57.6.3.0-6.л-1-7-н	1	1490	
ПС39	-КЖ.И.020-01	1ПС57.6.3.0-6.л-2-8-н	1	1490	
ПС40	-КЖ.И.020-02	1ПС57.15.3.0-6.л-1-12-н	2	3750	
ПС41	-КЖ.И.020-03	1ПС57.15.3.0-6.л-2-11-н	3	3750	
ПС42	-КЖ.И.021	2ПС3.12.3.0-л-4	4	150	
ПС43	-КЖ.И.021-01	2ПС3.15.3.0-л-4	3	190	
ПС44	-КЖ.И.021-02	2ПС3.18.3.0-л-4-н	88	230	
ПС45	416-3-29с.91-КЖ.И.021-03	2ПС3.18.3.0-л-4	5	230	
ПС46	-КЖ.И.021-04	2ПС3.21.3.0-л-4	2	260	
ПС47	-КЖ.И.022	2ПС6.12.3.0-л-3-н	1	310	
ПС48	-КЖ.И.022-01	2ПС6.15.3.0-л-3	1	390	
ПС49	-КЖ.И.022-02	2ПС6.18.3.0-л-1	13	460	
ПС50	-КЖ.И.027	2ПС9.6.3.0-л-	7	200	
ПС51	-КЖ.И.027-01	2ПС12.6.3.0-л-	7	250	
ПС52	-КЖ.И.023	2ПС12.12.3.0-л-1	2	630	
ПС53	-КЖ.И.023-01	2ПС12.12.3.0-л-4	8	630	
ПС54	-КЖ.И.023-02	2ПС12.15.3.0-л-4	2	790	
ПС55	-КЖ.И.023-03	2ПС12.18.3.0-л-1	5	940	
ПС56	-КЖ.И.023-04	2ПС12.21.3.0-л-2-н	2	1110	
ПС57	-КЖ.И.024	2ПС15.12.3.0-л-3-н	3	790	
ПС58	-КЖ.И.024-01	2ПС15.18.3.0-л-2-н	11	1200	
ПС59	-КЖ.И.024-02	2ПС15.18.3.0-л-3-н	24	1200	
ПС60	-КЖ.И.024-03	2ПС15.18.3.0-л-1-н	9	1200	
ПС61	-КЖ.И.025	2ПС18,3.12.3,0-л-1-н	2	990	
ПС62	-КЖ.И.025-01	2ПС18,3.18.3,0-л-1-н	2	1480	
ПСУ1	-КЖ.И.026	3ПС51.90.30-л-1	16	290	
ПСУ2	-КЖ.И.026-01	3ПС51.90.30-л-2	6	290	
ПСУ3	-КЖ.И.026-02	3ПС51.150.30-л-1	17	490	
ПСУ4	-КЖ.И.026-03	3ПС51.150.30-л-2	3	490	
ПСУ5	-КЖ.И.026-04	3ПС51.180.30-л-1	38	580	
БЦ1	1.030.1-1.1-1 78-04	БЦ60.5.2.5-л	15	1040	
БЦ2	1.030.1-1.1-1 78	БЦ30.5.2.5-л	9	520	
		Изделия соединительные			
МС-1	1.030.1-1.4-1-270	МС-1	7		
МС-2	1.830.1-1.3-1 46	МС-2	184	0,28	
МС-6	1.030.1-1.3-1 46	МС-6	59		
МС-9	1.030.1-1.4-1-290	МС-9	4		
МС-11	1.030.1-1.3-1 46	МС-11	9		
МС-13	1.030.1-1.4-1-310	МС-13	4		
МС-27	1.030.1-1.3-1 46 40.8.060.110	Полоса $\frac{8\times40\ \text{ГОСТ}\ 103\text{-}76^*}{\text{Вст.3пс ГОСТ}\ 535\text{-}88}$ ℓ=110	88	0,28	
МС29	1.030.1-1.4-1-340	МС29	146		
МС30	1.030.1-1.4-1-350	МС30	111		
МС32	1.030.1-1.4-1-370	МС32	5		
		Полоса $\frac{6\times60\ \text{ГОСТ}\ 103\text{-}76^*}{\text{Вст.3пс ГОСТ}\ 535\text{-}88}$ ℓ=300	5	1,25	
		Полоса $\frac{6\times80\ \text{ГОСТ}\ 103\text{-}76^*}{\text{Вст.3пс ГОСТ}\ 535\text{-}88}$ ℓ=100	93	0,5	
		Полоса $\frac{5\times100\ \text{ГОСТ}\ 103\text{-}76^*}{\text{Вст.3пс ГОСТ}\ 535\text{-}88}$ ℓ=100	9	0,79	
		Полоса $\frac{5\times100\ \text{ГОСТ}\ 103\text{-}76^*}{\text{Вст.3пс ГОСТ}\ 535\text{-}88}$ ℓ=250	66	0,70	
РК6с	1.030.1-1.4-1-330-01	РК6с	61		
МС101	416-3-29с.91-КЖ.И.039	МС101	78		
МС102	-КЖ.И.040	МС102	6		
МС103	-КЖ.И.041	МС103	8		
МС104	-КЖ.И.042	МС104	8		
		Солнцезащитные элементы			
СЭ1	416-3-29с.91-КЖ.И.028	СЭ1	46	64	
СЭ2	-КЖ.И.028	СЭ2	46	64	

Привязан:

Инв. №

Взам. инв. № | Подпись и дата | Инв. № подл.

				416-3-29с.91-КЖС	
				Районный информационно-вычислительный центр I группы в железобетонных конструкциях для сейсмических районов	Стадия: Р; Лист: 24; Листов:
Нач.ОТЭП	Сергеев				
Н.контр.	Весник				
ГИП	Весник			Спецификация к схемам расположения стеновых панелей и солнцезащитных элементов	ПРОМСТРОЙПРОЕКТ
Зав.гр.	Минина				
Инж.I кат	Сумрова				

25075-01 52

Копировал: Яковлева

Формат А2

Альбом 1

План на отм. 0.000

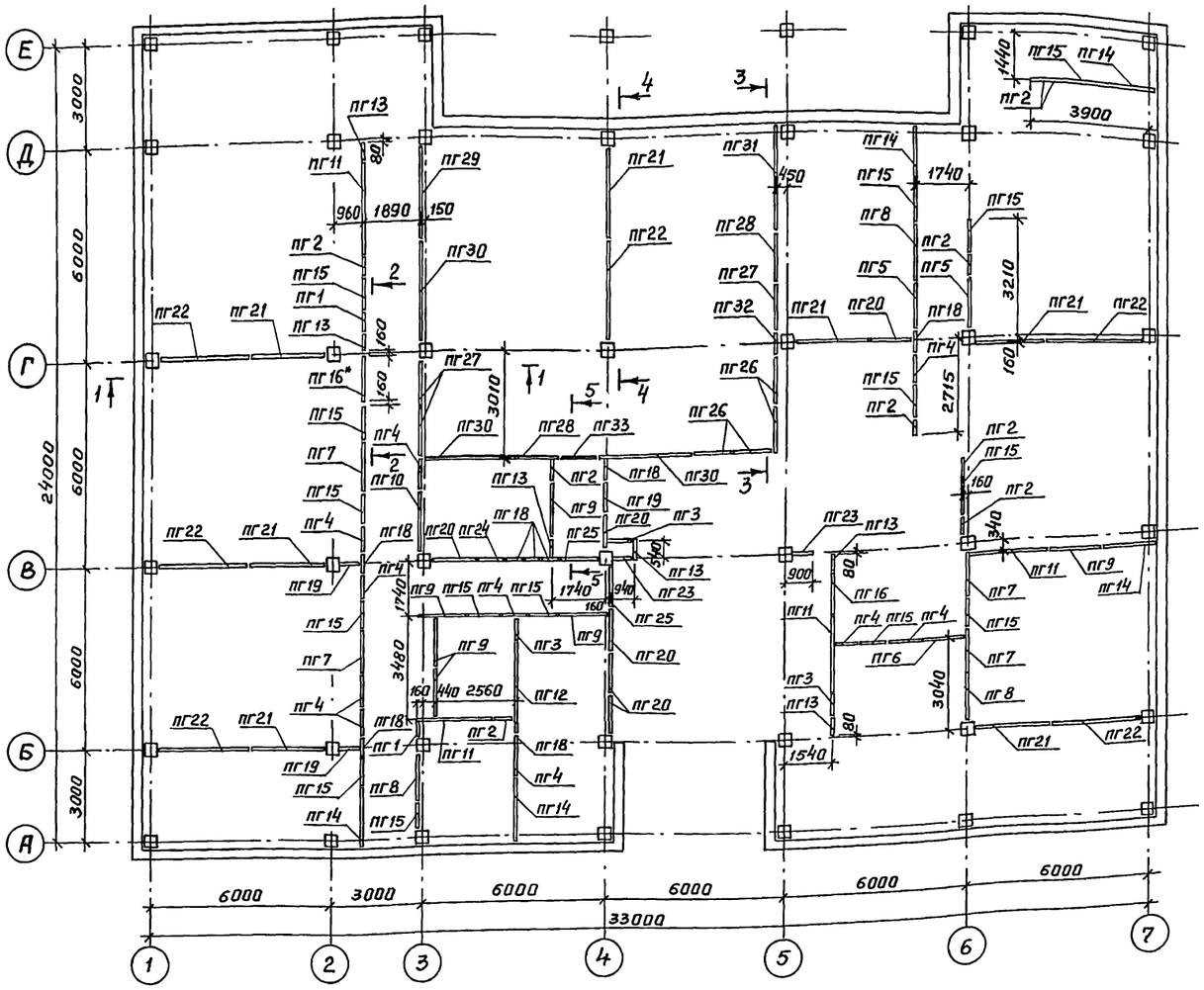

3 - 3

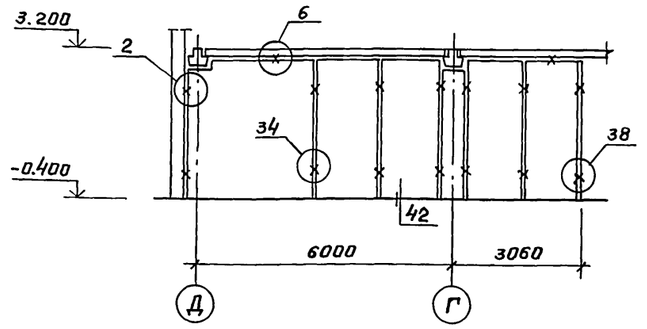

4 - 4

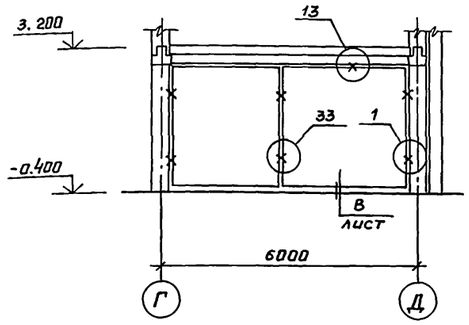

5 - 5

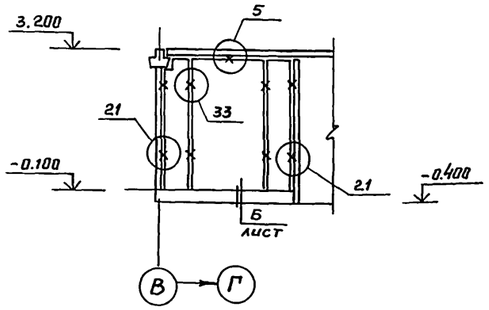

1 - 1

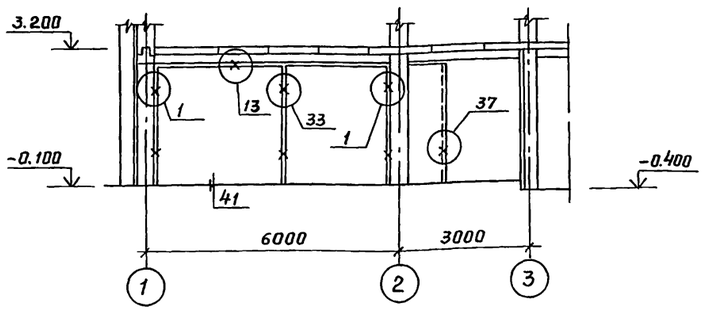

2 - 2

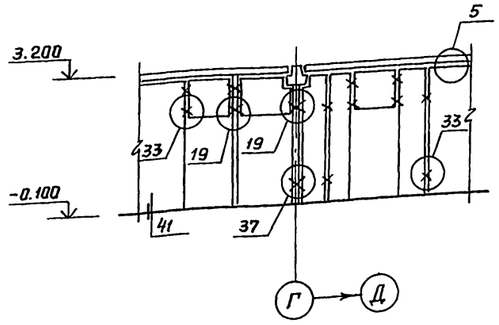

1. Установку и крепление панелей перегородок к основным строительным конструкциям и между собой выполнять в соответствии с указаниями пояснительной записки серии 2.230-2. Вып. 3.
2. Все узлы, замаркированные арабскими цифрами, приняты по серии 2.230-2 Вып. 3.
3. Спецификацию см. лист 27.

Привязан

Инв. №

416-3-29с.91-КЖ

Нач.ОТЭП	Сергеев		Районный информационно-вычислительный центр I группы в железобетонных конструкциях для сейсмических районов	Стадия	Лист	Листов
Н.контр.	Весник			Р	25	
ГИП	Весник		Схема расположения панелей перегородок на отм. 0.000	ПРОМСТРОЙПРОЕКТ		
Зав.гр.	Минина					
Инж.ПКАТ	Завражнова					

Копировал Чухрова 25075-01 53 Формат А2

Инв.№ подл. | Подпись и дата | Взам.инв.№

Альбом 1

План на отм. 3.300

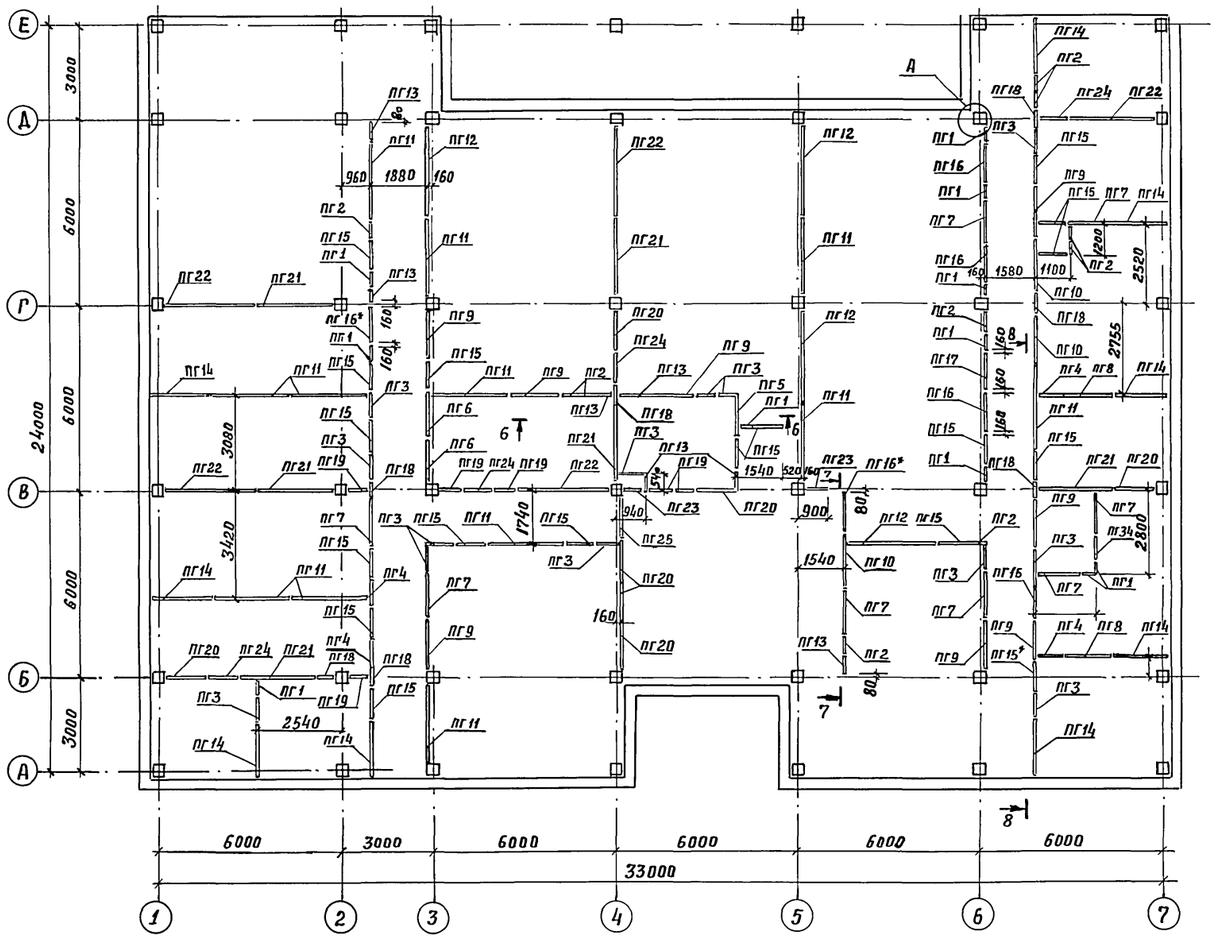

7-7

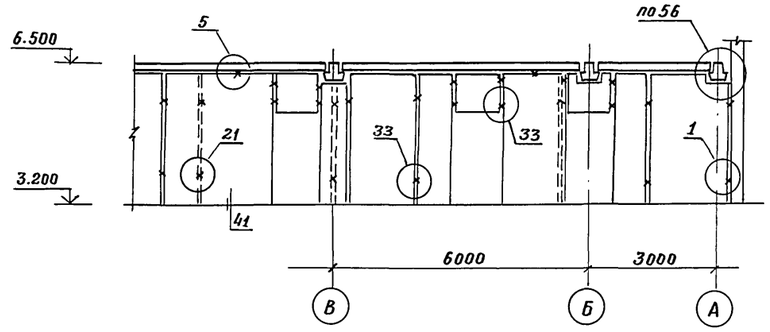

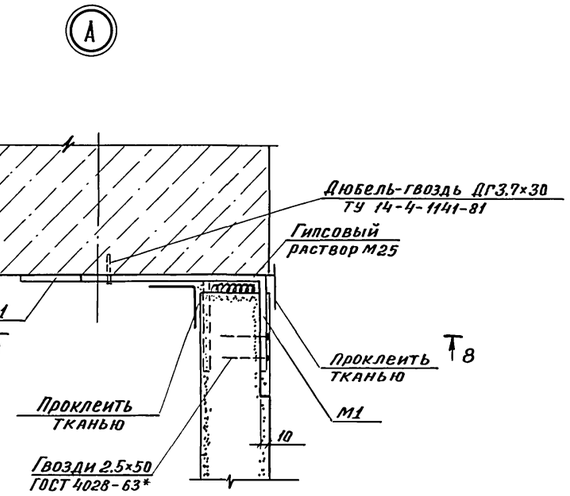

8-8

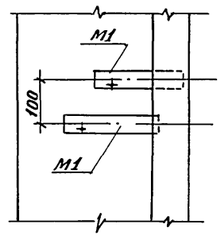

1. Общие указания см. лист 25
2. Спецификацию см. лист 27

6-6

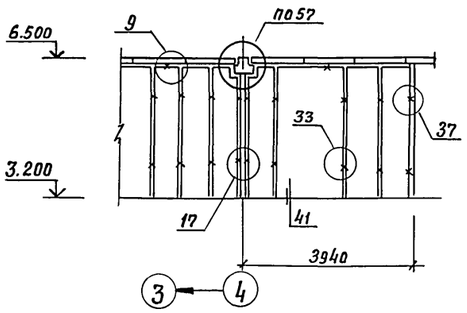

7-7

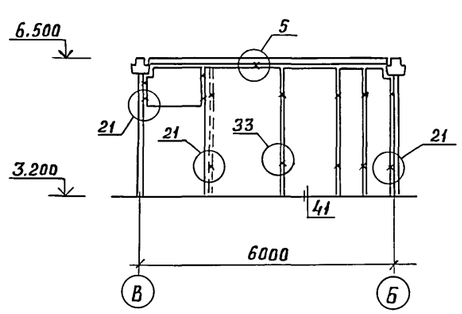

Привязан

Инв. №

			416-3-29 с.91-КЖ
Нач. ОТЭП	Сергеев		Районный информационно-вычислительный центр I группы в железобетонных конструкциях для сейсмических районов
Н. контр.	Весник		Стадия: Р; Лист: 26; Листов:
ГИП	Весник		Схема расположения панелей перегородок на отм. 3.300. Узел К
Зав. гр.	Минина		ПРОМСТРОЙПРОЕКТ
Инж. II кат	Завражнова		

25075-01 54

Копировал: Яковлева

Формат А2

Инв. № подл. | Подпись и дата | Взам. инв. №

Альбом

План на 6.500

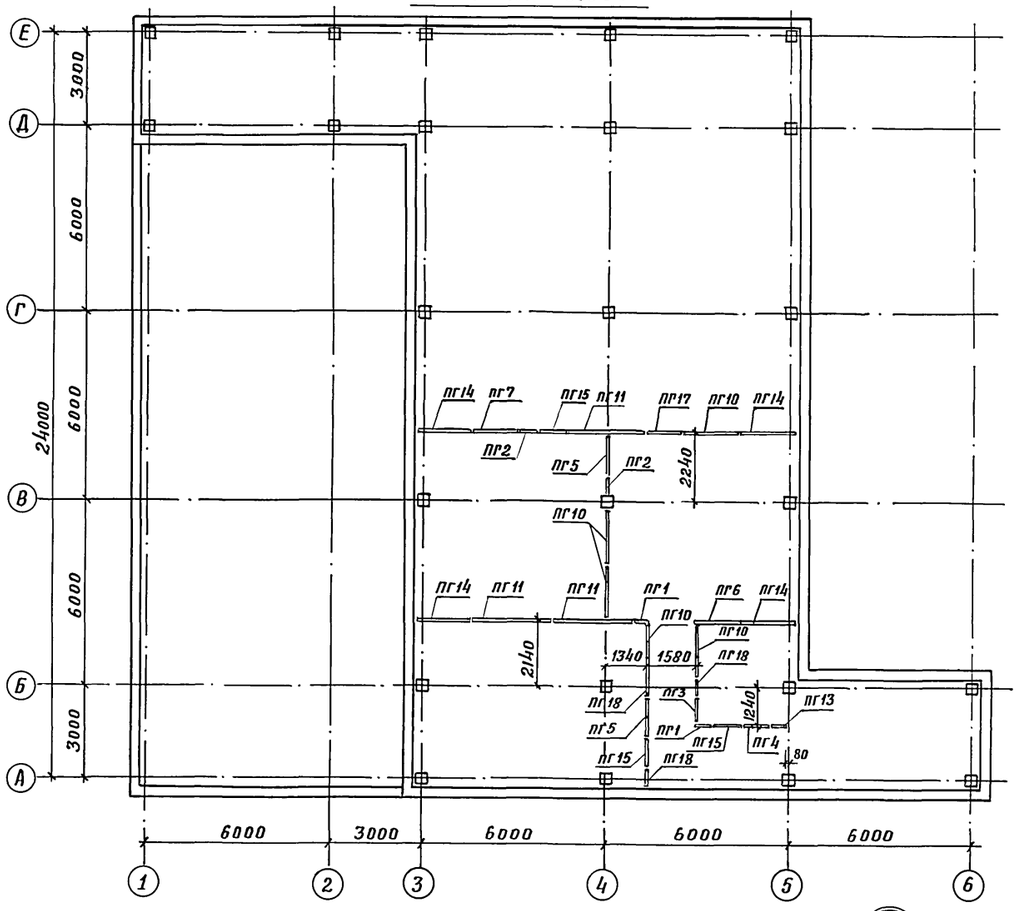

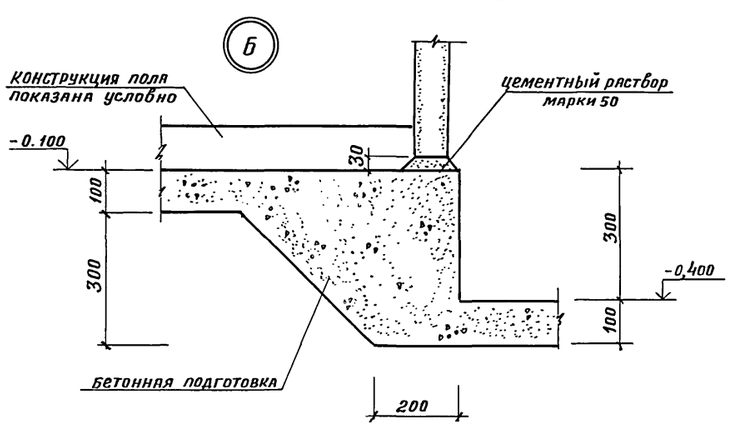

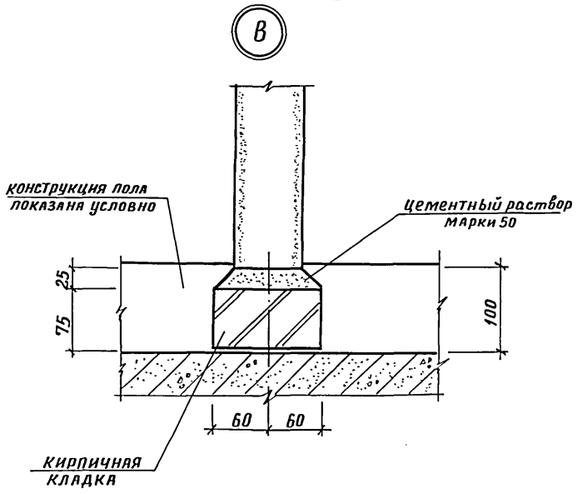

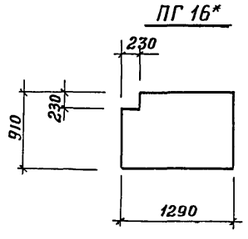

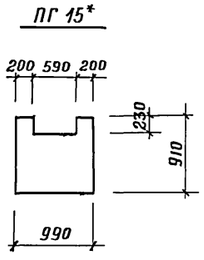

1. Общие указания см. лист 25
2. Панели ПГ15 и ПГ16 помеченные индексом* должны выполняться в соответствии с эскизом на данном листе.

Спецификация к схемам расположения панелей перегородок

Марка	Обозначение	Наименование	Количество 1эт.	2эт.	3эт	Всего	Масса ед.кг	Примеч.
		Панели перегородок						
ПГ1	Серия 1.231.9-7 Вып. 2	ПГ 4.7. 30. 8 - 5 Г	2	11	2	14	145	
ПГ2	Вып. 2	ПГ 5.7. 30. 8 - 5 Г	9	10	2	21	175	
ПГ3	Вып. 2	ПГ 8.2. 30. 8 - 5 Г	3	13	1	17	255	
ПГ4	Вып. 2	ПГ 9.2. 30. 8 - 5 Г	10	4	1	15	285	
ПГ5	Вып. 2	ПГ 13.2. 30. 8 - 5 Г	2	1	2	5	410	
ПГ6	Вып. 2	ПГ 14.2. 30. 8 - 5 Г	1	2	1	4	440	
ПГ7	Вып. 2	ПГ 14.6. 30. 8 - 5 Г	4	8	1	13	455	
ПГ8	Вып. 2	ПГ 15.6. 30. 8 - 5 Г	3	2	—	5	485	
ПГ9	Вып. 2	ПГ 16.6 - 30. 8 - 5 Г	6	7	—	13	515	
ПГ10	Вып. 2	ПГ 17.8 -30. 8 - 5 Г	1	3	5	9	555	
ПГ11	Вып. 2	ПГ 25.6 - 30. 8 - 5 Г	4	12	3	19	795	
ПГ12	Вып. 2	ПГ 29.8 - 30. 8 - 5 Г	1	4	—	5	930	
ПГ13	Вып. 2	ПГВ 5.7 - 30. 8 - 5Г-1	6	7	1	14	170	
ПГ14	Вып. 2	ПГВ 18.6. 30. 8 - 5Г-3	5	9	4	18	565	
ПГ15	Серия 1.231.9-7. Вып. 1	ПГ 10.9. 8 - 5 Г	15	17	3	35	94	
ПГ16	Вып. 1	ПГ 13.9. 8 - 5 Г	1	3	—	4	122	
ПГ17	Вып. 1	ПГ 12.6. 8 - 5 Г	—	1	1	2	76	
ПГ18	Серия 1.231.9-7, Вып. 2	ПГ 5.7. 28. 8 - 5 Г	7	6	—	13	165	
ПГ19	Вып. 2	ПГ 7.2. 28. 8 - 5 Г	3	6	—	9	210	
ПГ20	Вып. 2	ПГ 13.7. 28. 8 - 5 Г	6	7	—	13	390	
ПГ21	Вып. 2	ПГ 25.6. 28. 8 - 5 Г	7	5	—	12	735	
ПГ22	Вып. 2	ПГ 29.8. 28. 8 - 5 Г	6	5	—	11	855	
ПГ23	Вып. 2	ПГ 6.9.7.8. - 5 Г	2	2	—	4	45	
ПГ24	Вып. 2	ПГ 9.9.7.8 - 5 Г	1	4	—	5	65	
ПГ25	Вып. 2	ПГ 12.9.7 8 - 5 Г	1	1	—	3	85	
ПГ26	Вып. 2	ПГ 13.2. 33. 10 - 5 Г	4	—	—	4	560	
ПГ27	Вып. 2	ПГ 13.7. 33. 10 - 5 Г	3	—	—	3	580	
ПГ28	Вып. 2	ПГ 15.2. 33. 10 - 5 Г	2	—	—	2	650	
ПГ29	Вып. 2	ПГ 25.6. 33. 10 - 5 Г	1	—	—	1	1100	
ПГ30	Вып. 2	ПГ 29.8. 33. 10 - 5 Г	3	—	—	3	1280	
ПГ31	Вып. 2	ПГВ 29.8. 33. 10 - 5Г-2	1	—	—	1	1265	
ПГ32	Вып. 2	ПГ 5.7. 31. 10 - 5 Г	1	—	—	1	225	
ПГ33	Серия 1.231.9-7 Вып. 2	ПГ 13. 12. 10 - 5 Г	1	—	—	1	200	
ПГ34	Вып. 1	ПГ 8.9.8 - 5 Г	—	1	—	1	75	
ПГ15*	Вып. 1	ПГ 10.9.8 - 5 Г	—	1	—	1	94	
ПГ16*	Вып. 1	ПГ 13.9.8 - 5 Г	1	2	—	3	122	
М1	Серия 2.230-2. Вып. 3	Изделие монтажное М1	102	127	33	262	0,20	
М2	Вып. 3	М2	61	71	19	151	0,20	
М5	Вып. 3	М5	35	41	21	97	0,29	
М7	Вып. 3	М7	147	214	27	388	0,10	
М11	Вып. 3	М11	171	207	33	391	0,14	

Инв. № подл. | Подпись и дата | Взам. инв. №

Привязан

Инв. №

Нач. ОТЭП	Сергеев	
Н. контр.	Весник	
ГИП	Весник	
Зав. гр.	Минина	
Инж. II кат	Завражнова	

416 - 3 - 29 с. 91 - КЖ

Районный информационно-вычислительный центр I группы в железобетонных конструкциях для сейсмических районов

Схема расположения панелей перегородок на отм. 6.500. Узлы Б. В.

Стадия	Лист	Листов
Р	27	

Промстройпроект

25075-01 55

Копировал: Яковлева

Формат А2

Альбом 1

Ведомость рабочих чертежей основного комплекта марки КМ

Лист	Наименование	Примечание
1	Общие данные	
2	Технические спецификации материалов (начало)	
3	Технические спецификации материалов (окончание)	
4	Витражи. Схемы и разрезы.	
5	Витражи. Узлы 1 ... 3	
6	Витражи. Узлы 4 ... 6	
7	Перегородки. Схемы, разрезы.	
	Узлы 1 ... 4	
8	Воздухозабор. Схемы, разрезы. Узел 1	
9	Ограждения на кровле, ограждения шахты, лестницы	
	Схемы, разрезы. Узлы 1 ... 3	
10	Ограждения на кровле, лестницы. Разрезы	
	Узлы 4 ... 6	
11	Подвесные потолки на отм. 2.400. Схема,	
	разрезы	
12	Подвесные потолки на отм. 5.700. Схема,	
	разрезы	
13	Подвесные потолки. Разрезы 6-6, 7-7. Узлы 1...5	
14	Облицовка стен. Схема, разрезы	
15	Подвесные потолки. Фрагмент 1. Облицовка	
	стен. Узлы 1 ... 5.	
16	Солнцезащитный элемент алюминиевый СЭА 1	

Ведомость ссылочных документов

Обозначение	Наименование	Примечание
	Номенклатура изделий воронежского	
	завода строительных алюминиевых	
	конструкций имени Ф.Б. Якубовского	
	на 1984-1990 гг.	
1.045.9-1	Непроходные подвесные потолки для	
выпуски 1-0	общественных зданий, производствен-	
1-1	ных и вспомогательных зданий про-	
1-2	мышленных предприятий	
	Выпуск 1-0; 1-1; 1-2.	
	Потолки из гипсовых и цементно-	
	стружечных плит	
	Витражи и тамбуры из алюминиевых	
	сплавов для общественных зданий	
	Выпуск 1	
1.236.4-7/84	Витражи и витрины	
выпуски 1,2,3	Чертежи КМ	
	Выпуск 2	
	Двери. Чертежи КМ	
	Выпуск 3	
	Тамбуры. Чертежи КМ	
	Подвесные потолки из алюминиевых	
	сплавов	
	Выпуск 1	
1.245.4-5	Потолки подвесные (реечные	
выпуск 1	и панельные)	
	Рабочие чертежи	

Ведомость спецификаций

Лист	Наименование	Примеч.
2	Технические спецификации материалов (начало)	
3	Технические спецификации материалов (окончание)	
5, 7	Спецификации к схемам расположения элементов	
	витражей и перегородок	
8, 9	Спецификации к схемам расположения элементов	
	ограждения вентиляционных шахт и воздухозабора	
14	Техническая спецификация металла для солнце-	
	защитных элементов СЭА 1	

1. Проект стальных и алюминиевых конструкций марки КМ разработан на основании архитектурно-строительных чертежей марок АР и КЖ института Промстройпроект.
2. Проект стальных конструкций выполнен в соответствии со СН и П-11-23-81*, алюминиевых - СН и П 2.03.06-85.
3. При разработке всех конструкций максимально использованы типовые серии, действующие в настоящее время. Перечень использованных серий смотрите на данном листе. Изготовление, транспортировку монтаж и окраску конструкций производить в соответствии с указаниями этих серий.
4. Конструкции сварные. Сварку производить электродами Э-42 ГОСТ 9467-75.
5. В узлах даны решения соединения элементов конструкций. Количество и диаметр болтов, длина и толщина сварных швов определяются при разработке КМД на основании расчетных усилий, указанных в ведомостях элементов. Болты должны быть затянуты, нарезка разчеканена. Элементы для которых усилия не указаны, крепить на 2-х болтах или монтажной сварке, толщину сварных швов принимать по наименьшей толщине свариваемых элементов.
6. Все стальные элементы, имеющие контакт с алюминиевыми конструкциями, должны быть оцинкованы или плоскости контакта изолированы текстолитом, резиной или тиоколовой лентой. Болты, винты, гайки и другие крепёжные элементы должны быть оцинкованы или кадмированы.
7. Монтаж конструкций подвесных потолков вести в полной увязке с монтажом воздуховодов и установкой светильников и вентрешеток.
8. В качестве звукопоглощающего материала при облицовке стен из алюминиевых перфорированных реек приняты минераловатные плиты П 125 1000.1000.50. ГОСТ 9573-82, обернутые в пленку полиэтиленовую ГОСТ 10354-82 толщиной 0,03-0,05 мм.
9. Раскладка и спецификация гипсовых плит, расположение светильников и вентрешеток даны на листах марки АР.
10. Антикоррозионную защиту производить по СН и П 2.03.11-85 (Защита строительных конструкций от коррозии"), как для конструкций, применяющихся в зданиях с неагрессивной и слабоагрессивной степенями агрессивного воздействия среды. Окраска - лакокрасочными материалами I и II группы. Цвет окраски определяется в конкретном проекте. Все алюминиевые конструкции анодируются бесцветно.

Типовой проект разработан в соответствии с действующими нормами и правилами и предусматривает в части архитектурно-строительных решений мероприятия, обеспечивающие взрывную, взрывопожарную и пожарную безопасность при эксплуатации здания.

Главный инженер проекта Элькина М.Я.

Инв. № подл. | Подпись и дата | Взам. инв. №

Привязан

Инв. №

416-3-29 с. 91-КМ

Нач. отд.	Вчерашний		
Н. контр.	Элькина		
Гл. спец.	Элькина		
Инж. III к	Пирожкова		

Районный информационно-вычислительный центр I группы в железобетонных конструкциях, для сейсмических районов

Стадия	Лист	Листов
Р	1	16

Общие данные

ПРОМСТРОЙПРОЕКТ

25075-01 56

Копировал Замалуева Формат А2

Альбом 1

Техническая спецификация стали (начало)

Вид профиля и ГОСТ и ТУ	Марка металла и ГОСТ	Обозначение и размер профиля	NN по порядку	Код: Марка металла	Код: Профиля	Код: Размер профиля	Количество (шт.)	Длина (мм)	Масса металла по элементам конструкций (т): Потолки подвесные реечные	Потолки подвесные гипсовые	Облицовка стен	Витражи	Пожарные лестницы	Зонты на кровле	Ограждение на кровле	Воздухозабор	Перегородки		Общая масса (т)	Масса потребности в металле по кварталам (т) заполняется заготовителем: I	II	III	IV	Заполняется ВЦ
									Код элемента конструкций: 10	11	12	13	14	15	16	17	18	19						
1	2	3	4	5	6	7	8	9	10	11	12	13	14	15	16	17	18	19	20	21	22	23	24	25
Швеллеры стальные горячекатанные ГОСТ 8240-89	С235 ГОСТ 27772-88	С14	1	1145						0,06									0,06					
		С12	2	1145	2615								0,06						0,06					
		С8	3	1145	2613				0,02			0,04					0,02		0,08					
Всего профиля			4						0,02	0,06		0,04	0,06				0,02		0,20					
Уголки стальные горячекатанные равнополочные ГОСТ 8509-86	С245 ГОСТ 27772-88	L75×6	5	1293	2120							0,03	0,01						0,04					
	С235 ГОСТ 27772-88	L63×5	6	1145	2120									0,15		0,50	0,01		0,66					
		L40×4	7	1145	2120				0,30	1,7	0,44	0,07		0,12		0,05	0,01		2,69					
		L25×3	8	1145	2120				0,03							0,10			0,13					
Всего профиля			9						0,33	1,7	0,44	0,10	0,01	0,27		0,65	0,02		3,52					
Уголки стальные горячекатанные неравнополочные ГОСТ 8510-86	С245 ГОСТ 27772-88	L125×80×8	10	1293								0,02							0,02					
Прокат стальной горячекатанный круглый ГОСТ 2590-88	Вст3кп2 ГОСТ 535-88	ф 20	11										0,07						0,07					
		ф 8	12													0,08			0,08					
		ф 5	13							0,05									0,05					
Всего профиля			14							0,05			0,07			0,08			0,20					
Профили гнутые замкнутые сварные, квадратные и прямоугольные по ТУ 35-2287-80	С255 ГОСТ 27772-88	□ 80×80×3	15	1457	7888										1,10				1,10					
Трубы стальные электросварные прямошовные ГОСТ 10704-76	15 ГОСТ 10105-80	◎ 83×3	16		9430								0,16						0,16					
Полоса стальная горячекатанная ГОСТ 103-76	Вст3кп2 ГОСТ 535-88	− 50×4	17										0,02						0,02					
Прокат листовой холоднокатанный ГОСТ 19904-90	Ст3 ГОСТ 14918-80	t 0,8	18											0,04					0,04					

Спецификация унифицированных изделий для подвесных потолков из гипсовых литых плит

NN п/п	Обозначение	Наименование	Кол-во шт.	Обозначение профиля	Масса кг	Примеч.
1	1.045.9-1 выпуск 1-1	Профиль каркаса главный ПГ-2	90	1.045.9-1.2.00.00.12	425,0	
2		Распорка	145	1.045.9-1.2.00.00.13	75,0	
3		Накладка соединительная	90	1.045.9-1.2.00.00.15	8,0	
4		Профиль пристенный ПП-2	45	1.045.9-1.2.00.00.14	265,0	
5		Подвеска тип III	320	1.045.9-1.2.00.03.00	10,5	
				Всего:	783,5	

Площадь потолков из гипсовых литых плит - 340,0 м²

Привязан

Инв.№

Нач.отд	Вчерашний		
Н.контр.	Элькина		
Гл.спец.	Элькина		
Инж.ПК	Иванова		

416-3-29с.91-КМ

Районный информационно-вычислительный центр I группы в железобетонных конструкциях для сейсмических районов

Стадия	Лист	Листов
Р	2	

Технические спецификации материалов (начало)

ПРОМСТРОЙПРОЕКТ

25075-01 57

Копировал Замотаева Формат А2

Альбом

Техническая спецификация стали (окончание)

1	2	3	Ч	5	6	7	8	9	10	11	12	13	14	15	16	17	18	19	20	21	22	23	24	25
Прокат листовой горячекатанный ГОСТ 19903-74	С 235 ГОСТ 27772-88	t 6	19	1145	7115								0,02						0,02					
		t 5	20	1145	7115							0,03							0,03					
		t 4	21	1145	7115				0,10			0,17			0,20	0,04	0,02		0,53					
		t 2	22						0,05							0,23			0,28					
Всего профиля			23						0,15			0,20	0,02		0,20	0,27	0,02		0,86					
Солнцезащита, лист 16																			0,04					
Потолки подвесные гипсовые, лист 2			24							0,78									0,78					
Итого:			25						0,5	2,59	0,44	0,36	0,34	0,31	1,30	1,00	0,06		6,94					
В том числе по маркам	С 235		26						0,5	1,76	0,44	0,31	0,08	0,27	0,20	0,92	0,06		4,54					
	С 245		27									0,05	0,01						0,06					
	С 255		28												1,10				1,10					
	15		29										0,16						0,16					
	ВСт 3 кп 2		30							0,05			0,09			0,08			0,22					
	Ст 3		31											0,04					0,04					

Техническая спецификация алюминия

Вид профиля и ГОСТ и ТУ	Марка металла и ГОСТ	Обозначение и размер профиля	NN по порядку	Код: Марка металла	Код: Профиля	Код: Размер профиля	Количество (шт.)	Длина (мм)	Масса металла по элементам конструкций (кг): Потолки подвесные реечные	Облицовка стен	Витражи	Воздухозабор	Перегородки			Общая масса (кг)	Масса потребности в металле по кварталам (т) заполняется заказчиком: I	II	III	IV	Заполняется ВЦ
1	2	3	Ч	5	6	7	8	9	10	11	12	13	14	15	16	17	18	19	20	21	22
Номенклатура изделий ВЗСАК им. Ф. Б. Якубовского на 1984-1990 гг. Серия 1.236.Ч-7/84	АМг 2Н2 ГОСТ 13726-78	Элемент соединительн.	1						6,0	11,0						17,0					
	АД 31-Т5 ГОСТ 22233-83	Балка несущая																			
			2						30,0	55,0						85,0					
		А-081 (ПС885-169)	3								30,0	500,0				530,0					
Профили холодногнутые из алюминия и алюминиевых сплавов для ограждающих конст. ГОСТ 24767-81	АМг 2¹/₂Ч Н ГОСТ	СА16-122-0,6п	Ч						180,0	250,0						430,0					
		СА8-13-06	5						55,0	70,0						125,0					
Уголки прессованные из алюминия и алюминиевых сплавов равнополочные ГОСТ 13737-80	АД 31-Т5 ГОСТ 22233-83	N 410136 (∠50×3)	6						65,0	215,0			3,0			283,0					
Уголки прессованные из алюминия и алюминиевых сплавов неравнополочные ГОСТ 13738-80		N 411015 (∠55×25×2,5)	7						95,0		15,0		7,0			117,0					
		N 410716 (∠35×20×2)	8								10,0					10,0					
		N 410603 (∠25×20×2)	9						8,0		20,0					28,0					
Номенклатура изделий ВЗСАК им. Ф.Б. Якубовского на 1984-1990 гг. Серия 1.236.Ч-7/84		ПА-47/1	10								120,0					120,0					
		ПА-49/1	11								140,0					140,0					
		ПА-68	12								50,0					50,0					
		ПА-70	13								5,0					5,0					
		ПА-75/2	14								5,0					5,0					
		ПА-474	15								5,0					5,0					
Итого :			16						439,0	601,0	400,0	500,0	10,0			1950,0					
Перегородки лист 7			17										362			362					
Витражи лист 5			18								340,0					340,0					
Солнцезащита лист 16			19													710,0					
Всего:			20						439,0	601,0	740,0	500,0	372,0			3362,0					

Техническая спецификация резины

Обозначение и размер профиля	Вид профиля и ГОСТ и ТУ	NN по порядку	Масса резины (кг): Витражи	NN типовой серии, в которой резина разработана
1	2	3	Ч	5
ПР-65и	Профили из резиновой смеси НО68-1 ТУ38-105.1082-76	1	10,0	1.236.Ч-7/84
ПР-455		2	5,0	
ПР-11		3	3,0	

Спецификация унифицированных изделий для подвесных потолков и облицовки стен типа ЛАК 01,5-30п

NN п/п	Обозначение	Наименование по серии	Кол-во шт.	Обозначение профиля по ВЗСАК	Масса кг *	Примечание
1	Номенклатура изделий ВЗСАК им. Ф.Б. Якубовского и серия 1.245.1-5 в. 1	Профиль холодногнутый СА16-122-0,6п	640	ППР-1.00-03	430,0	
2		Вкладыш ВГ-150	675	ЛАК1.00.00.03	17,0	
3		Профиль холодногнутый СА8-13-0,6	640	ППН-1.00	125,0	
4		Балка несущая ЭН-30	120	ЛАК1.00.00.04	85,0	
5		Подвеска Кр-350	250		10,0	
		Всего:			667,0	

* Масса включена в техническую спецификацию

Площадь потолков из алюминиевой рейки типа ЛАК 01,5-30п - 110 м²

Площадь облицовки стен - 160 м²

Привязан

Инв. №

Инв. № подл. | Подпись и дата | Взам. инв. №

Нач. отд.	Вчерашний		
Н. контр.	Элькина		
Гл. спец.	Элькина		
Инж. III к.	Иванова		

Ч16-3-29с.91-КМ

Районный информационно-вычислительный центр Госгражданстроя в железобетонных конструкциях для сейсмических районов

Стадия	Лист	Листов
Р	3	

Технические спецификации материалов (окончание)

ПРОМСТРОЙПРОЕКТ

Копировал Замотаева Формат А2

Альбом 1

Витраж по оси Б, в осях Ч-5

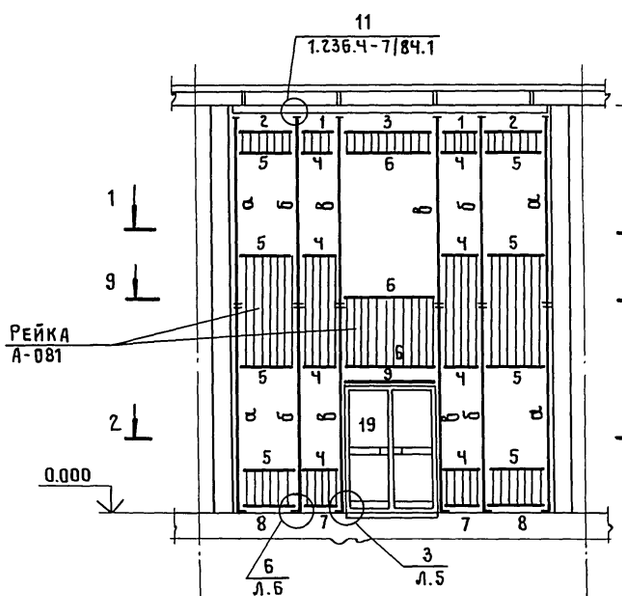

Ч-Ч

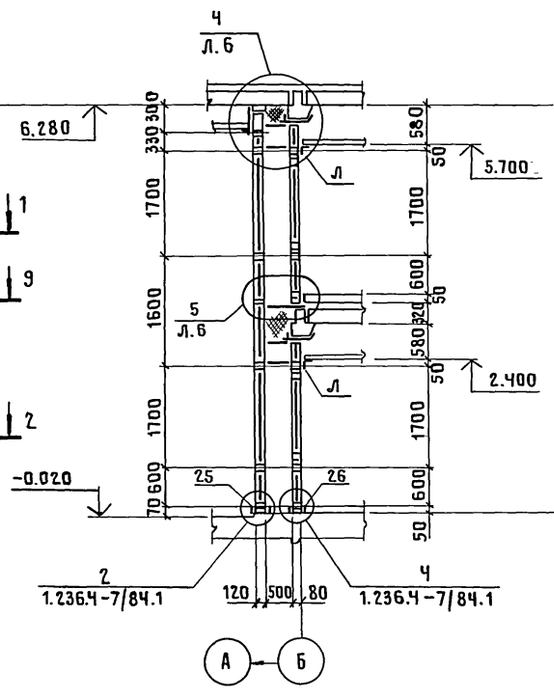

3-3

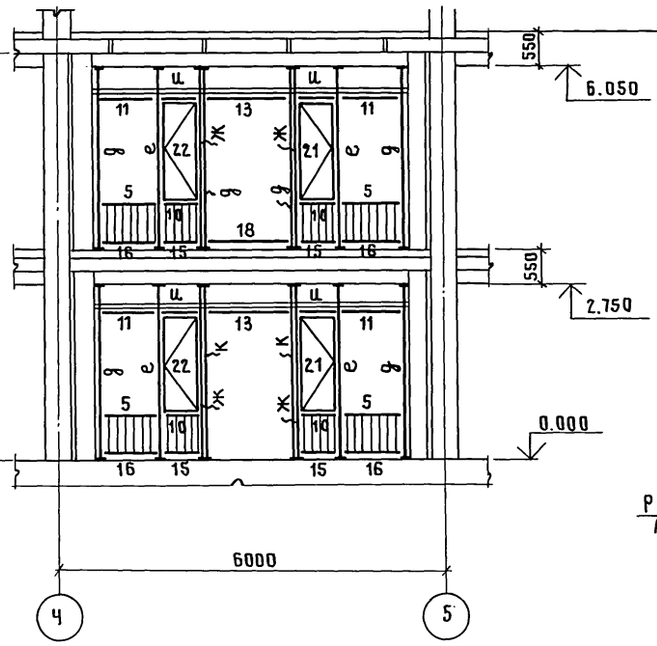

5-5

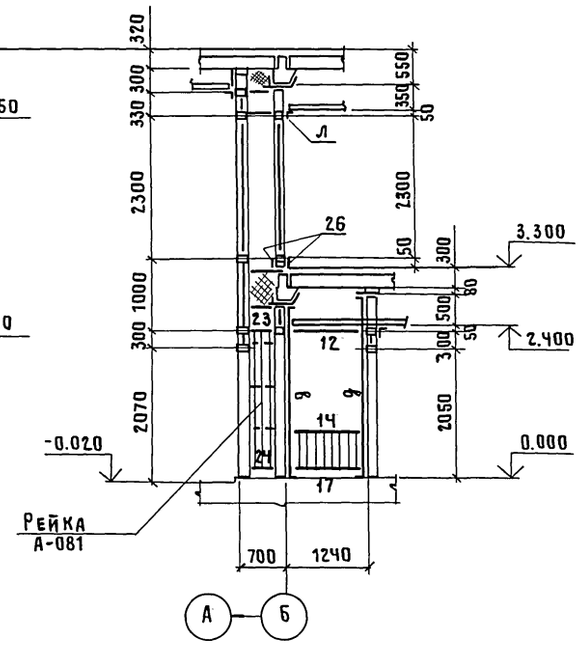

1-1

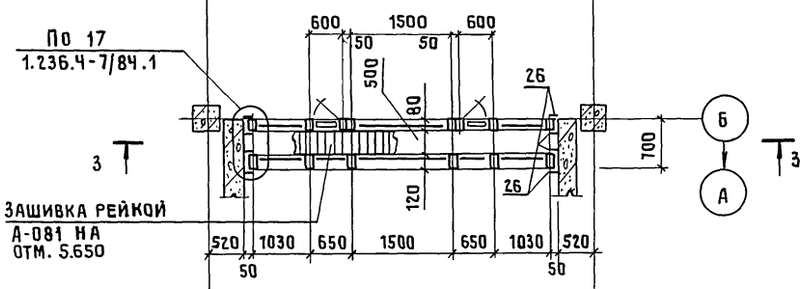

2-2

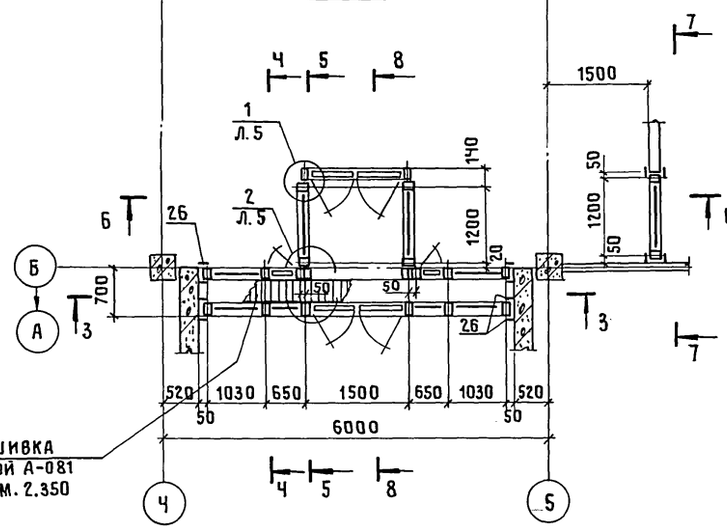

6-6

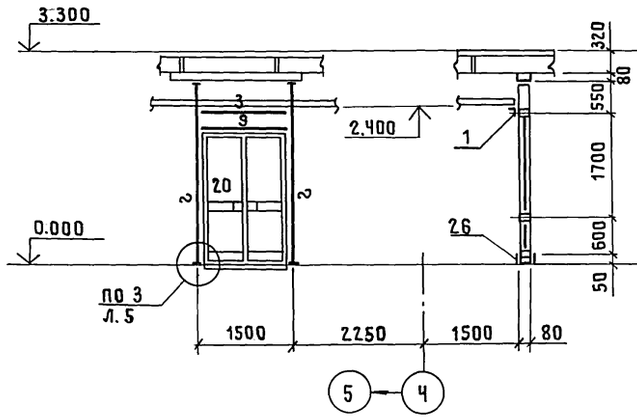

7-7

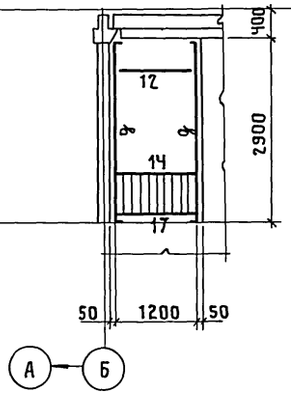

8-8

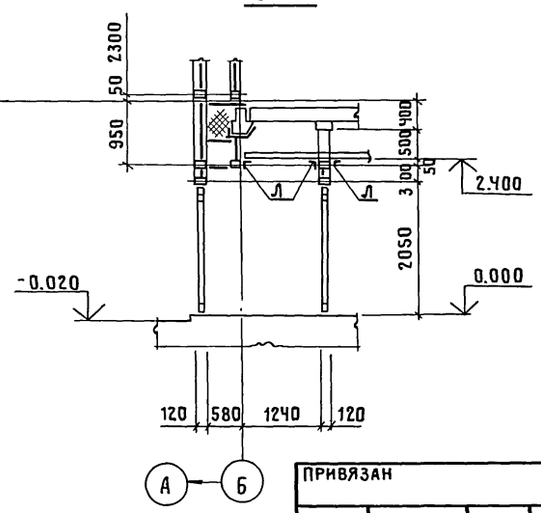

9-9

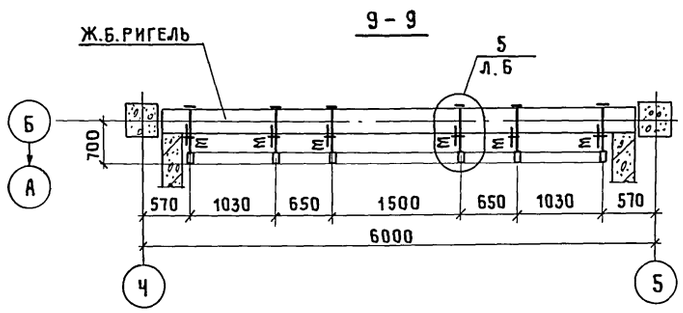

Ведомость элементов и спецификацию к схемам расположения элементов витражей см. на листе 5.

Привязан

Инв.№

				416-3-29с.91-КМ	
Нач.отд.	Вчерашний			Районный информационно-вычислительный центр Группы В железобетонных конструкциях для сейсмических районов	Стадия: Р; Лист: Ч; Листов:
Н.контр.	Элькина			Витражи. Схемы и разрезы	Промстройпроект
Гл.спец.	Элькина				
Инж.II к.	Харькова		4.12.91		

Инв.№ подл. | Подпись и дата | Взам.инв.№

Альбом 1

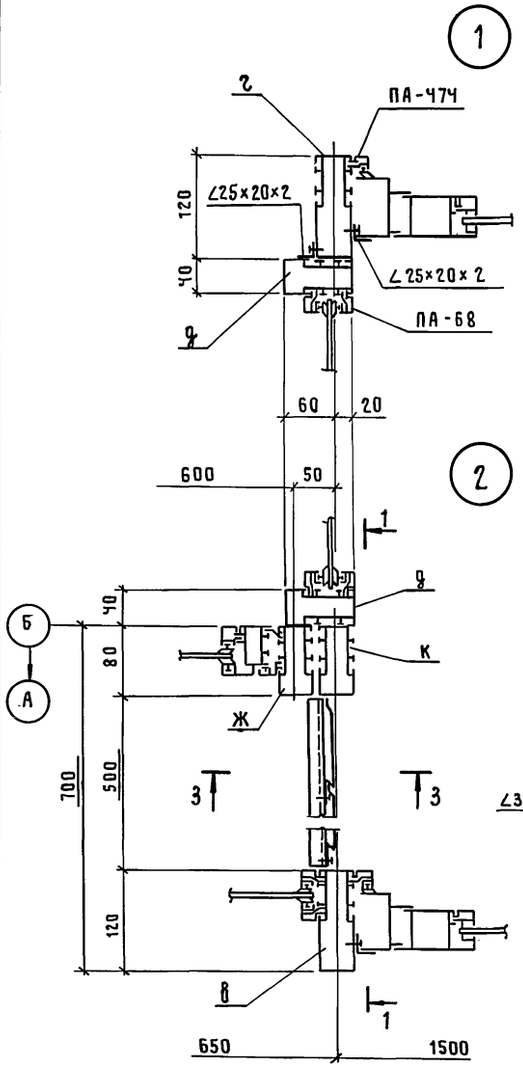

1 – 1 (повернуто)

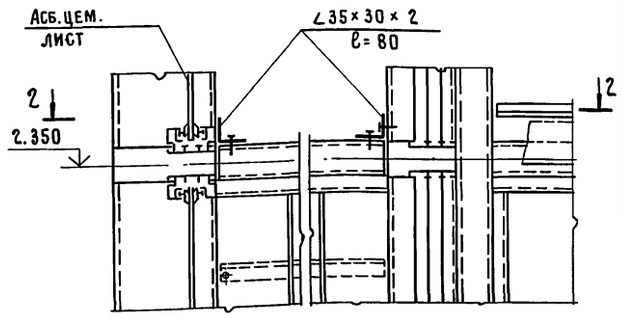

2 – 2

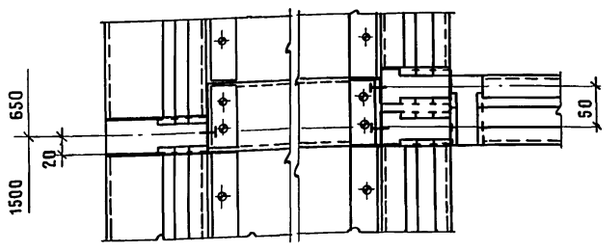

3 – 3

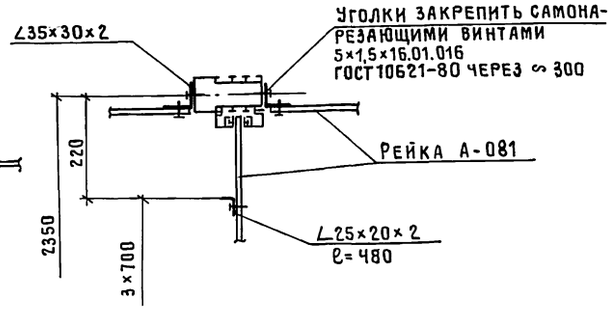

Ч – Ч

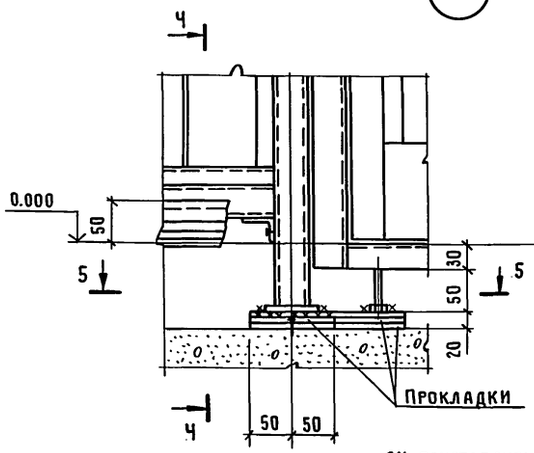

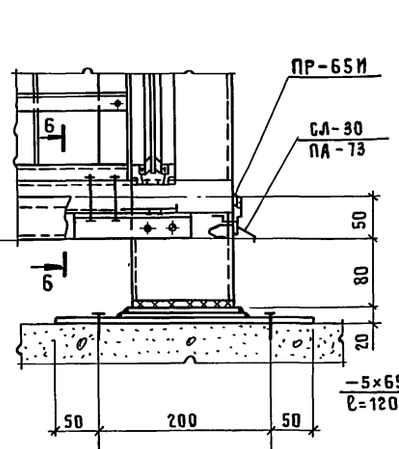

5 – 5

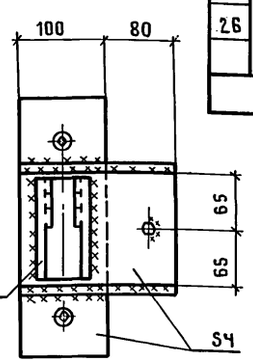

6 – 6

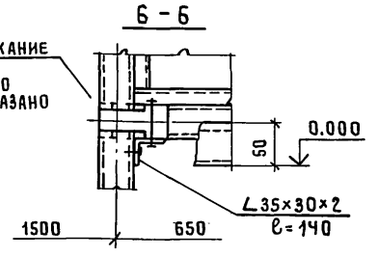

Спецификация к схемам расположения элементов витражей

Поз.	Обозначение	Наименование	Кол. шт.	Всего масса, кг: Общая	Алюм.
		Ригели			
1		РВОИ – 06,5	2	3,8	3,7
2		РВОИ – 10,5	2	6,3	6,1
3		РВОИ – 15	2	9,1	8,9
4		РСОИ – 06,5	8	15,0	14,3
5		РСОИ – 10,5	12	37,6	35,8
6		РСОИ – 15	3	13,6	13,0
7		РНОИ – 06,5	2	3,8	3,7
8		РНОИ – 10,5	2	6,2	6,1
9	*	РНОИ – 15	2	9,1	8,9
10	**	РВОЕ – 06	4	5,7	5,5
11	Номенклатура изделий и иллюстрированный каталог профилей, применяемых в конструкциях по номенклатуре ВЗСАК имени Ф.Б.Якубовского и товарных профилей	РСОЕ – 10,5	4	12,5	11,8
12		РВОЕ – 12	3	9,0	8,7
13		РСОЕ – 15	2	9,1	8,6
14		РСОЕ – 12	3	10,8	10,3
15		РНОЕ – 06	4	5,7	5,6
16		РНОЕ – 10,5	4	10,4	10,1
17		РНОЕ – 12	3	9,0	8,7
18		РНОЕ – 15	1	3,8	3,7
23		РВОЕ – 05	2	2,4	2,3
24		РНОЕ – 05	2	2,4	2,3
		Двери			
19		ДАО 21 – 15ПИ	1	46,6	40,8
20		ДАО 21 – 15ВИ	1	46,0	40,2
		Створки			
21		СОЕ 17 – 06П	2	14,1	14,0
22		СОЕ 17 – 06Л	2	14,1	14,0
		Слив			
25		СЛ – 30	2	3,4	3,1
		Нащельник			
26		НЛ – 30	30	41,1	37,5
		Всего:		350,5	327,7

* К поз. 9 закрепить элемент ПА-47Ч для установки двери.

** К поз.10 закрепить элемент ПА-70 для установки створки.

Ведомость элементов

Марка	Сечение: Эскиз	Поз.	Состав	Группа констр.	Марка металла	Примечания
а	120	1	ПА-47|1	Ч	АД31-Т5	
		2	ПА-68			
б	120	1	ПА-47|1			
		2	ПА-68			
в	120	1	ПА-47|1			
		2	ПА-68			Для двери
		3	ПА-47Ч			
		Ч	∠25×20×2			
г	120	1	ПА-47|1			
		2	ПА-68			
	120	1	ПА-47|1			Для двери
		2	ПА-47Ч			
		3	∠25×20×2			
д	80	1	ПА-49|1			
		2	ПА-68			
е	55 80	1	ПА-49|1			Для створки
		2	ПА-68			
		3	ПА-70			
	80	1	ПА-49|1			
		2	ПА-68			
ж	55 80	1	ПА-49|1			Для створки
		2	ПА-70			
	80	1	ПА-49			
		2	ПА-68			
и	80 55	1	ПА-49|1			Для створки
		2	ПА-70			
к	80	1	ПА-49|1			
л	L	1	L 55×25×2			
м		1	С 8		ВСт3кп2 ГОСТ 380-88	ℓ=680
		2	L 40×4			ℓ=320

Привязан

Инв.№

Инв.№ подл. | Подпись и дата | Взам.инв.№

Нач.отд.	Вчерашний		
Н.контр.	Элькина		
Гл.спец.	Элькина		
Инж.ПК	Харькова		4.12.91

4Ч6-3-29с.91-КМ

РАЙОННЫЙ ИНФОРМАЦИОННО-ВЫЧИСЛИТЕЛЬНЫЙ ЦЕНТР I ГРУППЫ В ЖЕЛЕЗОБЕТОННЫХ КОНСТРУКЦИЯХ ДЛЯ СЕЙСМИЧЕСКИХ РАЙОНОВ

Стадия	Лист	Листов
Р	5	

Витражи
Узлы 1...3.

ПРОМСТРОЙПРОЕКТ

25075-01 60

Копировал Замотаева Формат А2

Альбом 1

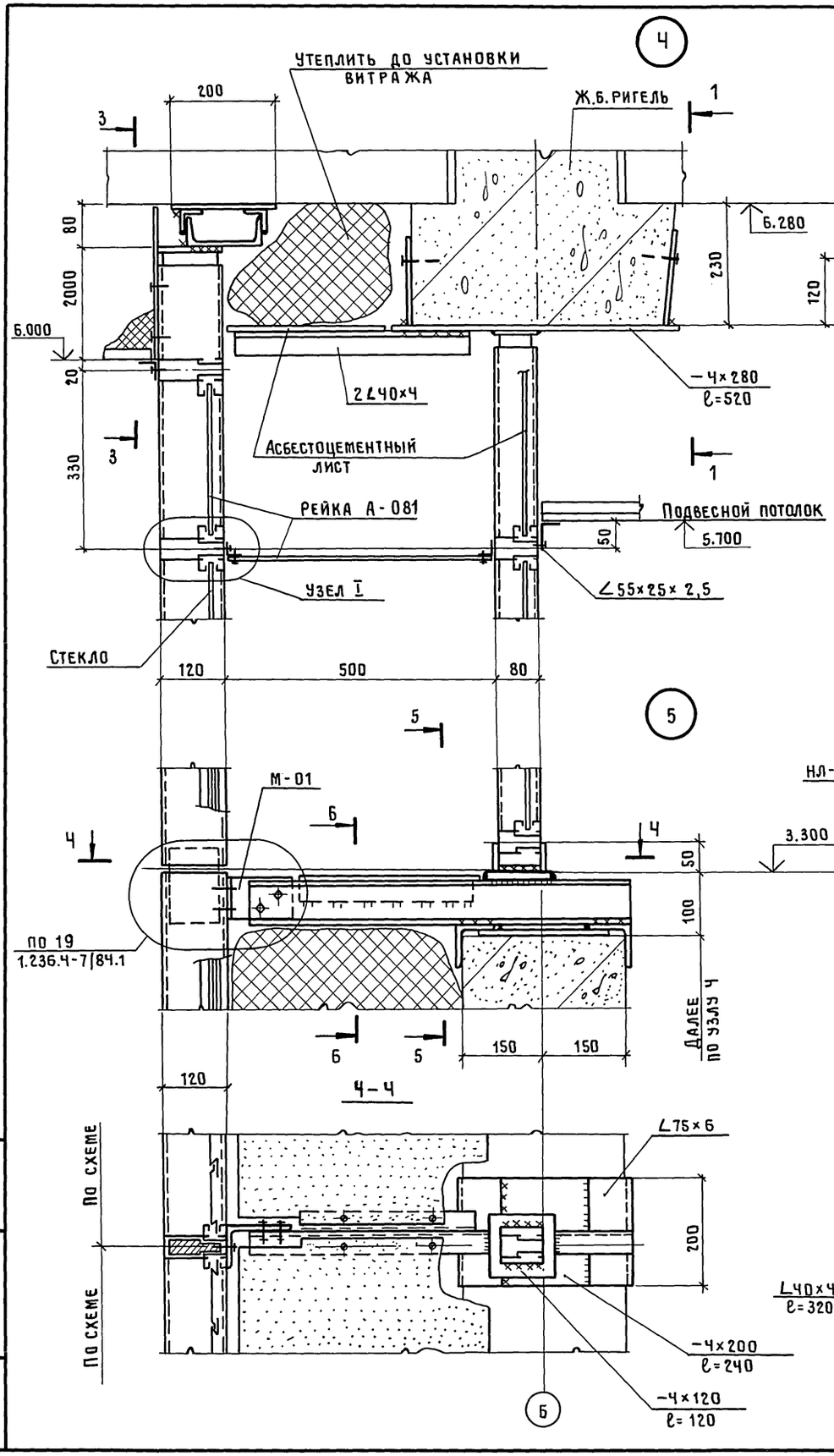

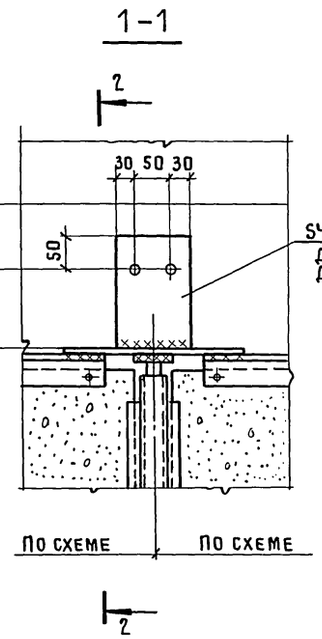



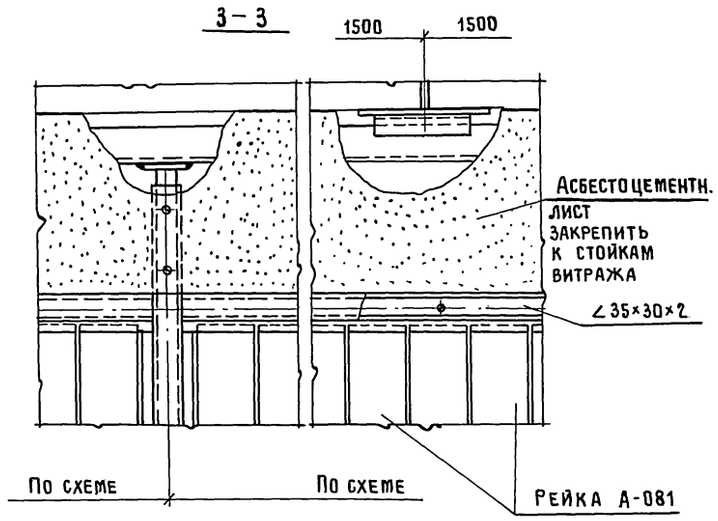

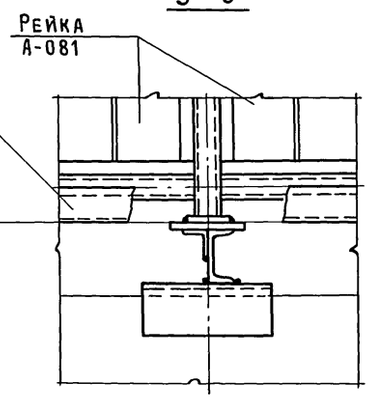

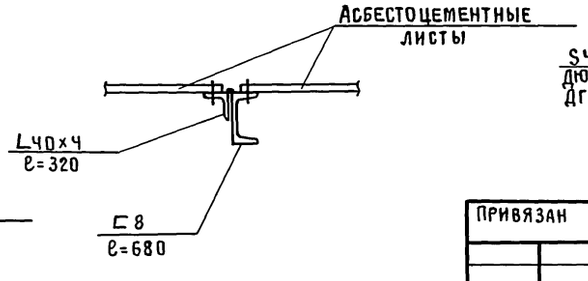

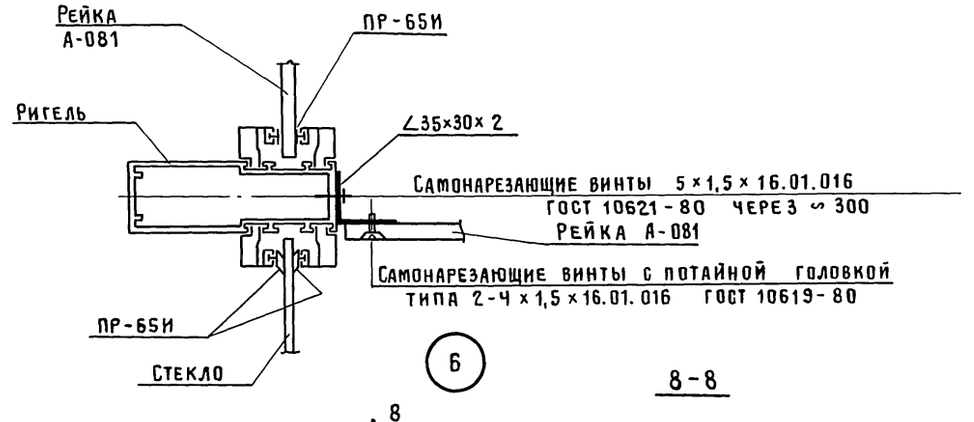

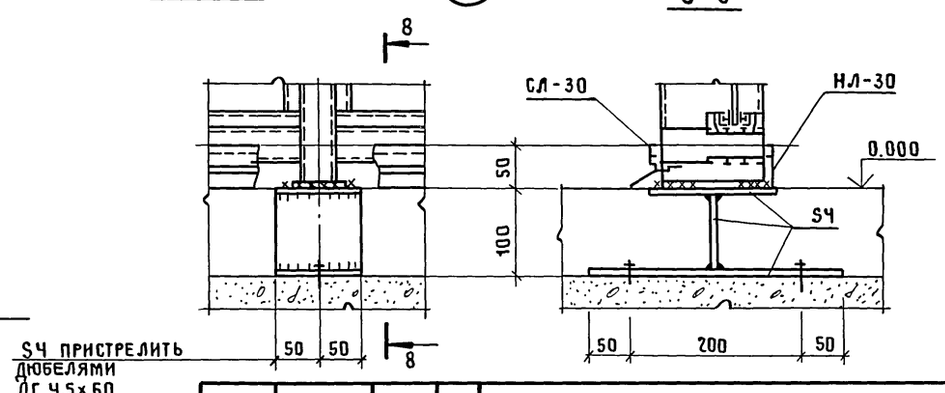

Привязан				416-3-29с.91-КМ	
		Нач.отд.	Вчерашний	Районный информационно-вычислительный центр I группы в железобетонных конструкциях для сейсмических районов	Стадия: Р; Лист: 6; Листов:
		Н.контр.	Элькина		
		Гл.спец.	Элькина	Витражи Узлы Ч...Б	ПРОМСТРОЙПРОЕКТ
Инв. №		Инж. II к	Харькова		

Инв. № подл. | Подпись и дата | Взам. инв. №

Копировал Замотаева Формат А2

Альбом

Схема расположения стоек перегородок

на отм. 0.000 на отм. 3.300

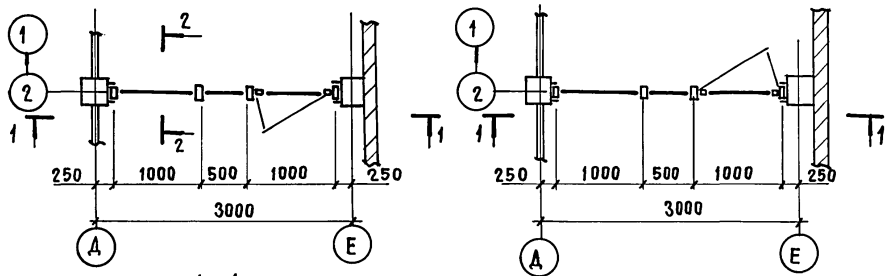

1 - 1

2 - 2

Схема расположения стоек перегородки на отм. 0.000

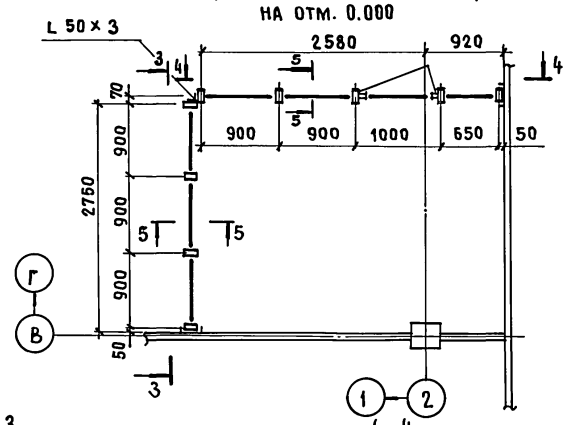

3 - 3

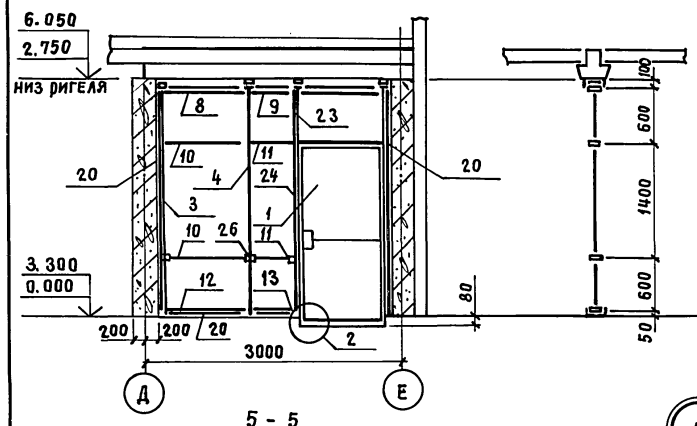

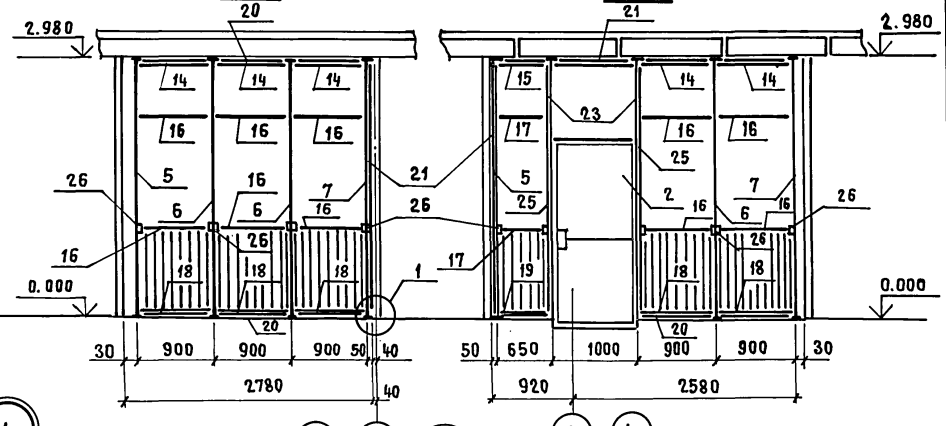

4 - 4

5 - 5

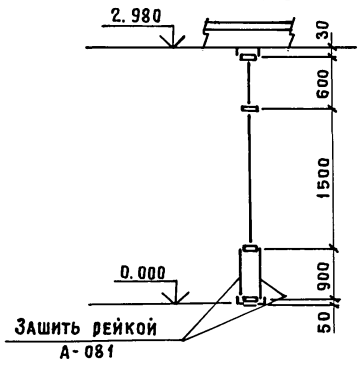

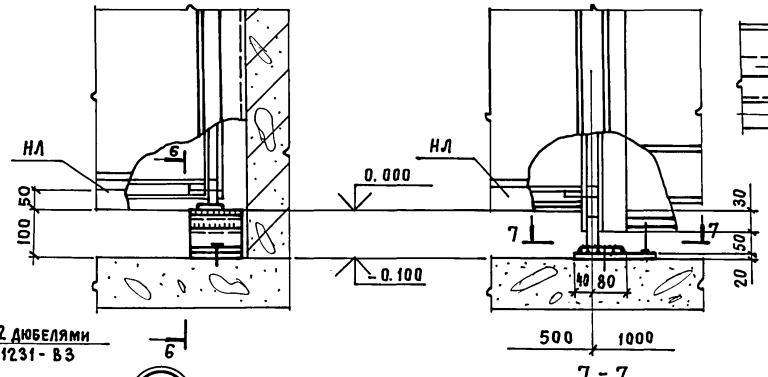

8 - 8

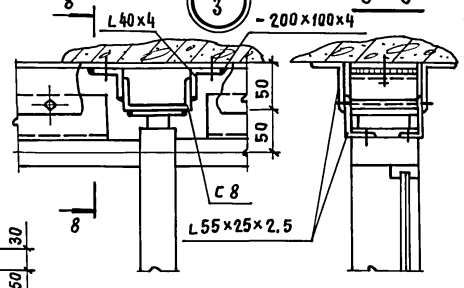

6 - 6

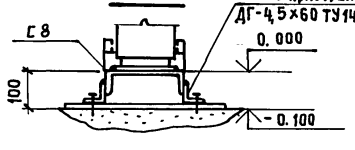

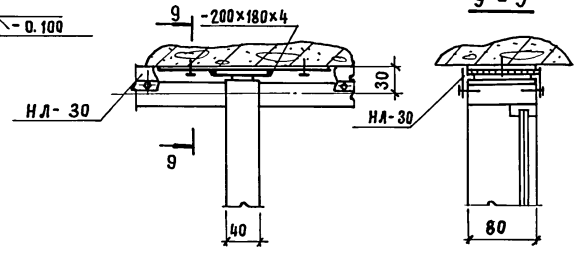

7 - 7

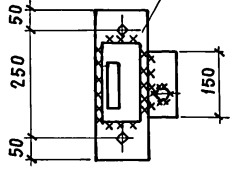

Спецификация к схеме расположения перегородок и витражей

Поз.	Обозначение	Наименование	Кол. шт.	Масса, кг Общая	Масса, кг Алюмин.	Примечание
		Блоки тамбурные				
1		ТАО- 27-10 ВИ	2	102.2	96.7	
2		ТАО- 30-10 ВИ	1	53.03	50.24	
		Стойки				
3		СВОЕ 27-03	2	16.08	14.64	
4		СВОЕ 27-33	2	19.2	17.8	
5		СВОЕ 30-03	2	17.6	16.2	
6		СВОЕ 30-33	3	31.6	29.4	
7		СВОЕ 30-30	2	8.8	8.1	
		Ригели				
8		РВОЕ-10	2	4.94	4.79	
9		РВОЕ-0.5	2	2.35	2.28	
10		РСОИ-10	4	11.9	11.29	
11		РСОИ-05	4	5.62	5.37	
12	Номенклатура изделий Воронежского завода строительных алюминиевых конструкций им. Ф.Б. Якубовского	РНОЕ-10	2	4.94	4.79	
13		РНОЕ-05	2	2.35	2.28	
14		РВОЕ-09	5	11.05	10.72	
15		РВОЕ-06,5	1	1.56	1.52	
16		РСОИ-09	10	26.62	25.25	
17		РСОИ-06.5	2	3.75	3,58	
18		РНОЕ-09	5	11.05	10.72	
19		РНОЕ-06.5	1	1.56	1.56	
		Нащельники				
20		НЛ-27	14	25.97	24.46	Резать по месту
21		НЛ-30	8	16.5	15.5	
		Штапики				
23		ШО-06	6	0,92	0,79	
24		ШО-20	2	1,07	0,93	
25		ШО-23	4	2.48	2.12	
26		9-02	20	1.44	1.36	
		Всего:		384,6	362,4	

Взам. инв. № | Подпись и дата | Инв. № подл.

Привязан

Инв. №

Нач. отд.	Вчерашний	
Н. контр.	Элькина	
Гл. спец.	Элькина	
Инж. III к.	Перельштейн	

416-3-29с. 91-КМ

Районный информационно-вычислительный центр I группы железобетонных конструкций для сейсмических районов

Стадия	Лист	Листов
Р	7	

Перегородки. Схемы, разрезы

ПРОМСТРОЙПРОЕКТ

25075-01 62

Копировал Замалуева Формат А2

Альбом 1

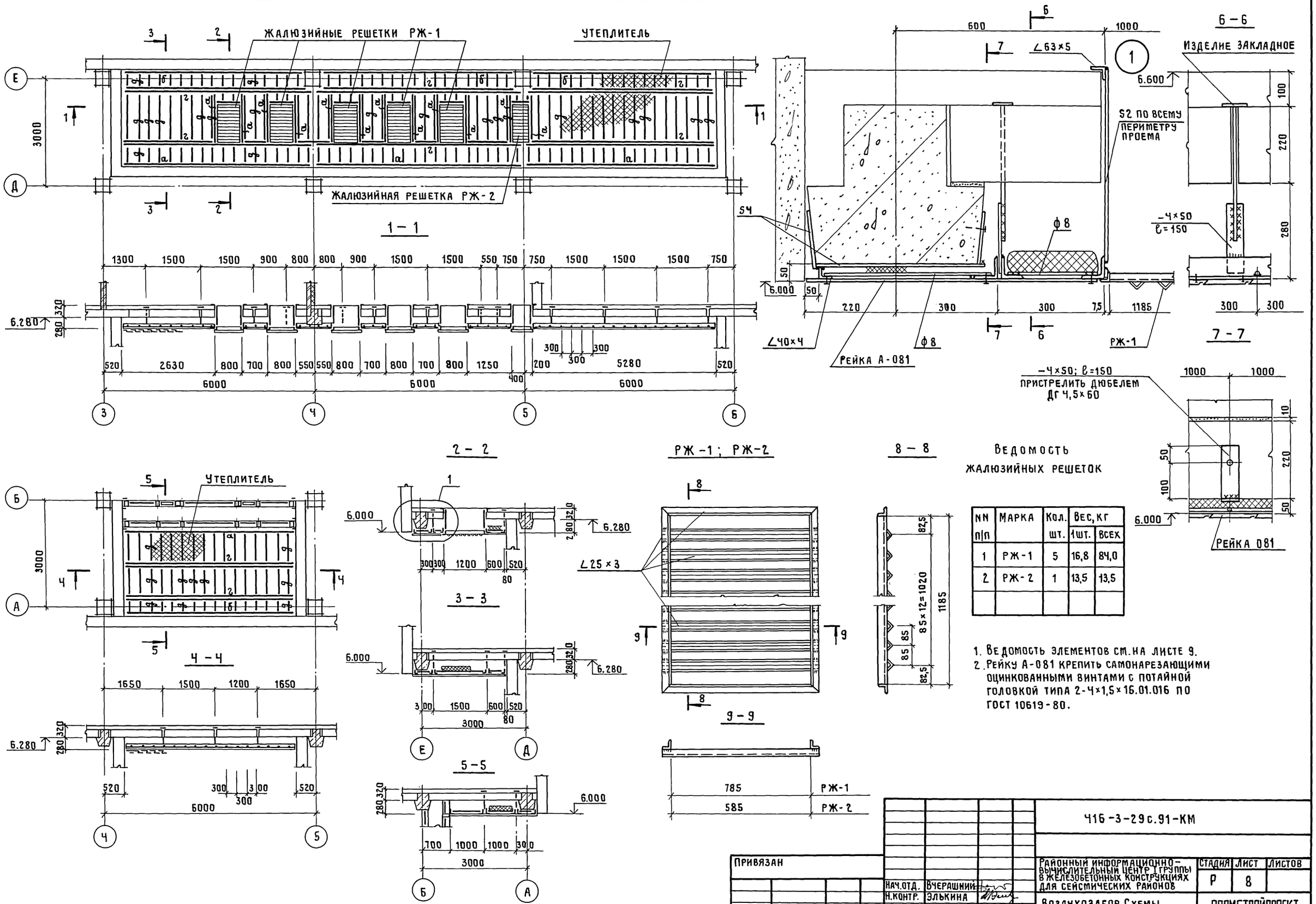

Ведомость жалюзийных решеток

NN п/п	Марка	Кол. шт.	Вес, кг 1шт.	Вес, кг всех
1	РЖ-1	5	16,8	84,0
2	РЖ-2	1	13,5	13,5

1. Ведомость элементов см. на листе 9.
2. Рейку А-081 крепить самонарезающими оцинкованными винтами с потайной головкой типа 2-4×1,5×16.01.016 по ГОСТ 10619-80.

Привязан			
Инв. №			
Нач.отд.	Вчерашний		
Н.контр.	Элькина		
Гл.спец.	Элькина		
Исполн.	Николаева		

416-3-29с.91-КМ

Районный информационно-вычислительный центр I группы в железобетонных конструкциях для сейсмических районов

Воздухозабор. Схемы, разрезы. Узел 1.

Стадия	Лист	Листов
Р	8	

ПРОМСТРОЙПРОЕКТ

25075-01 63

Копировал Замотаева Формат А2

Инв.№ подл. | Подпись и дата | Взам.инв.№

Альбом

Схема расположения ограждения, шахты, лестницы

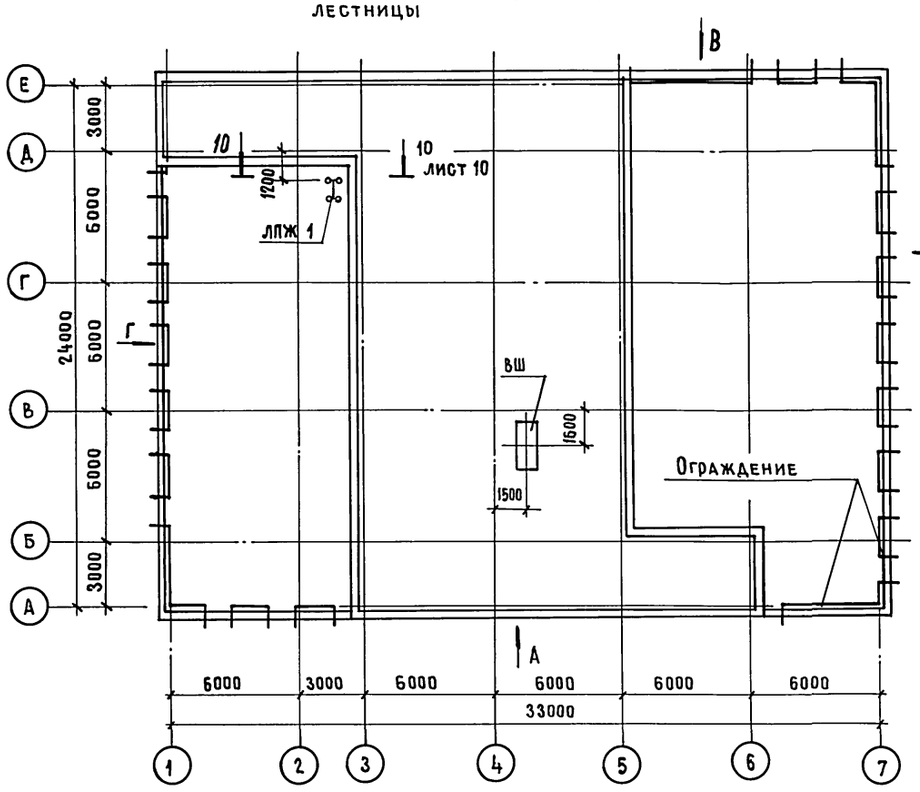

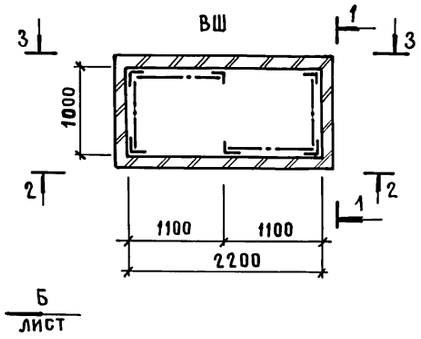

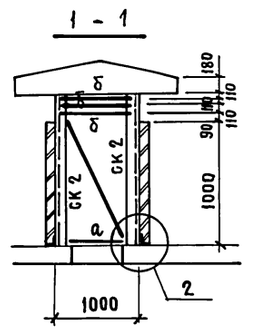

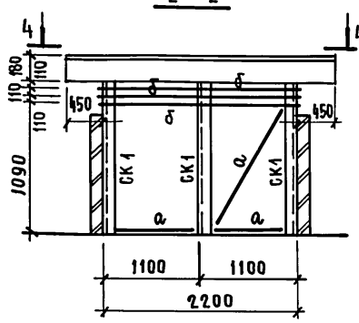

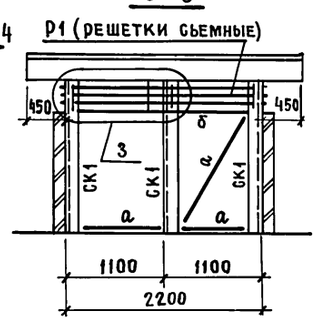

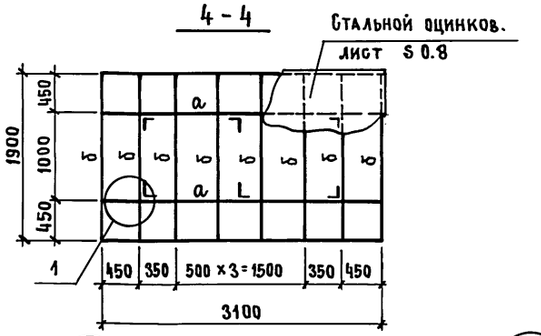

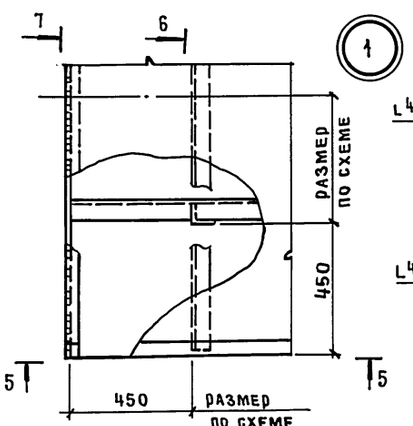

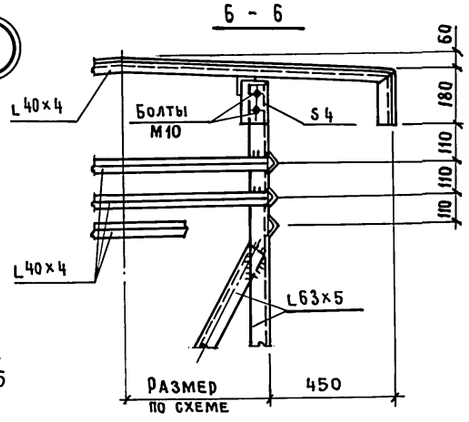

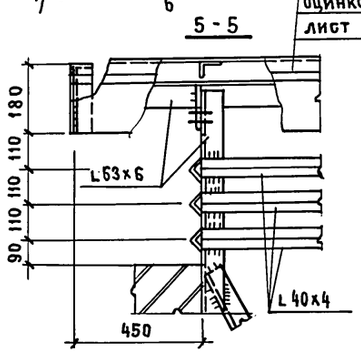

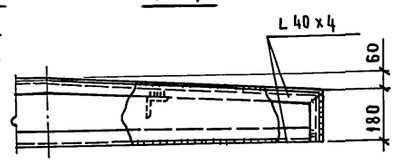

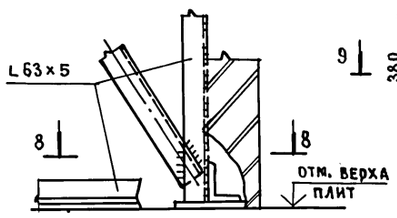

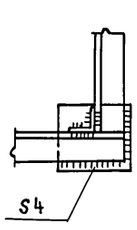

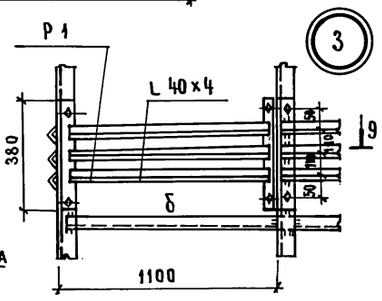

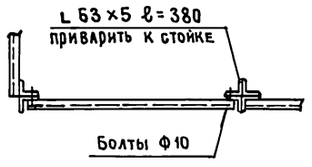

Ведомость элементов

Марка	Сечение: Эскиз	Поз.	Состав	Опорные усилия: M тсм	N тс	Q тс	Группа констр.	Марка металла	Примечания
ЛПЖ1	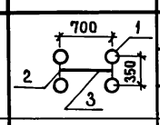	1	Ф 83×3				4	См. в технической спецификации стали на листе 2	
		2	- 50×4						Через 200мм
		3	Ф 20						
СК1	L		L 63×5						
а	L		L 63×5						
б	L		L 40×4						
в	C		C 12						
г	JL		JL 2 L 63×5						
д	Ф		Ф 8						

Спецификация к схемам расположения элементов ограждения и решеток шахты

Поз. марка	Обозначение	Наименование	Кол. шт.	Масса кг	Примечание
		Решетки			
Р1	лист 9	Р 1	2		
		Ограждения			
	лист 10	ОГ 1	14		
		ОГ 2	2		
		ОГ 3	1		
		ОГ 4	1		
		ОГ 5	1		
		ОГ 6	1		
		ОГ 7	2		

Привязан

Инв. №

Нач. отд.	Вчерашний	
Н. контр.	Элькина	
Гл. спец.	Элькина	
Исполн.	Николаева	

416-3-29 с. 91-КМ

Районный информационно-вычислительный центр I группы в железобетонных конструкциях для сейсмических районов

Ограждения на кровле, ограждения шахты, лестницы. Схемы, разрезы. Узлы 1... 3

Стадия	Лист	Листов
Р	9	

ПРОМСТРОЙПРОЕКТ

25075-01 64

Копировал Замалуева

Формат А2

Инв. № подл. | Подпись и дата | Взам. инв. №

Альбом

Вид А

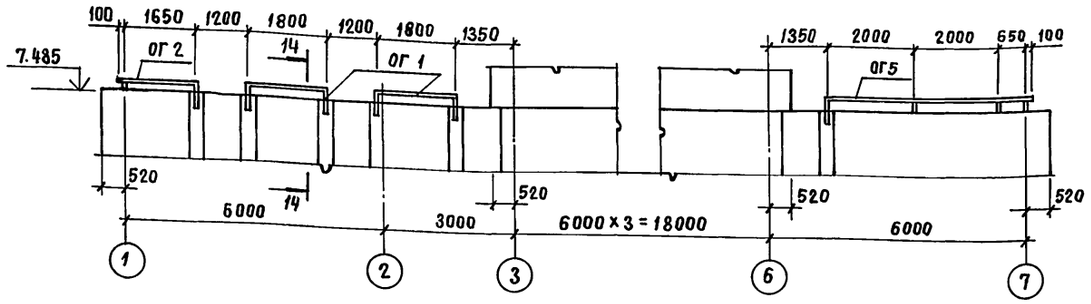

Вид В

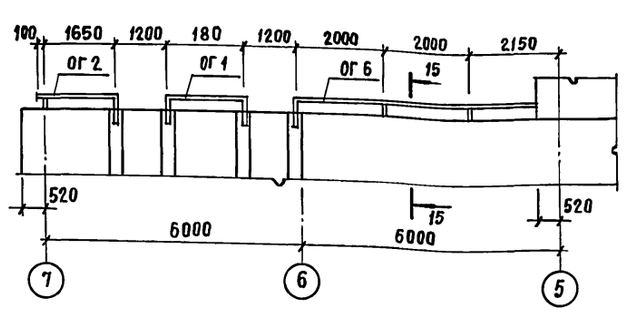

10 - 10

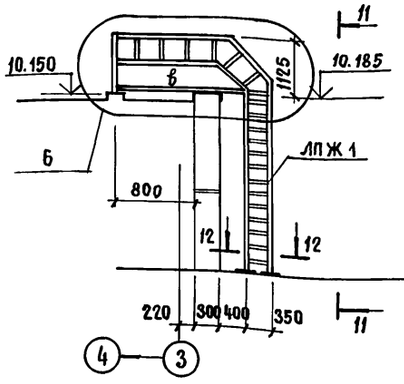

11 - 11

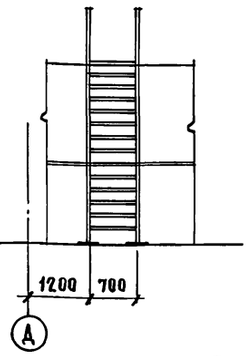

Вид Б

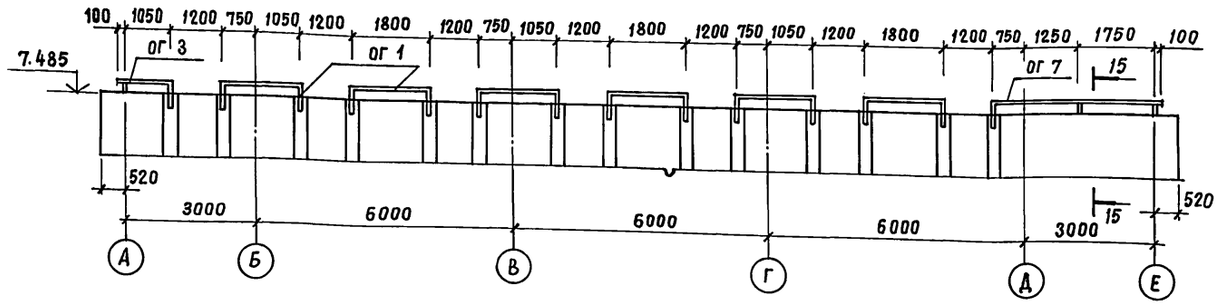

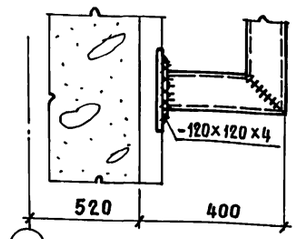

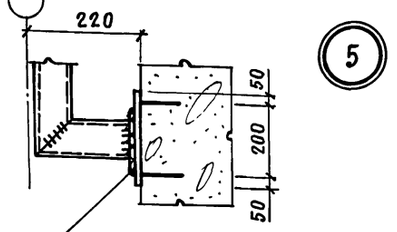

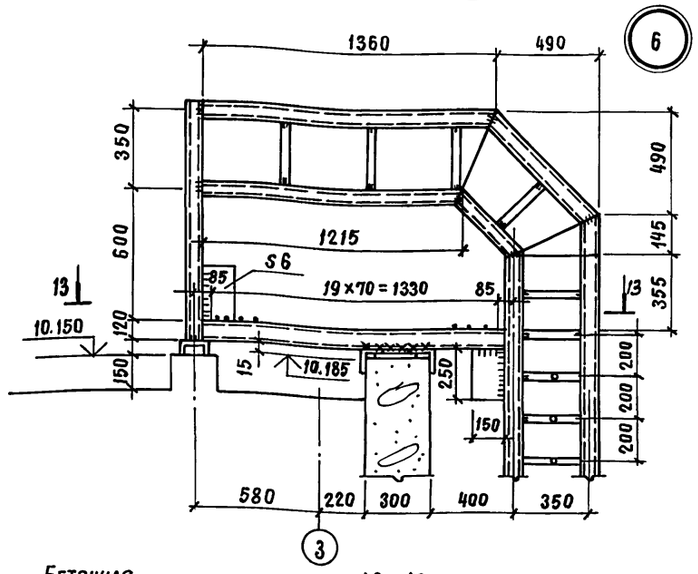

Вид Г

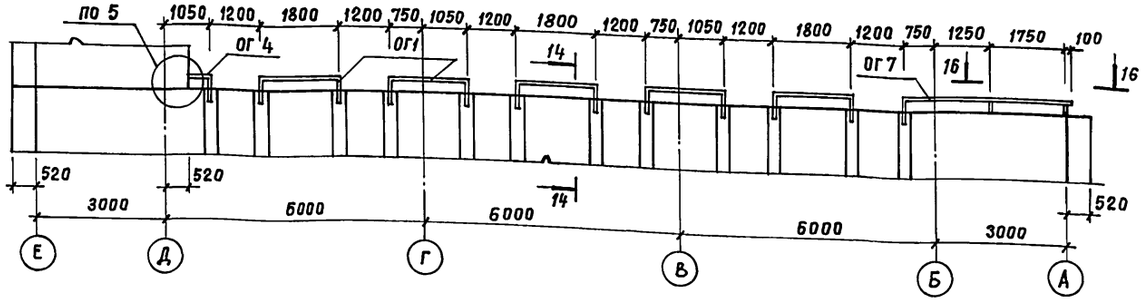

12 - 12

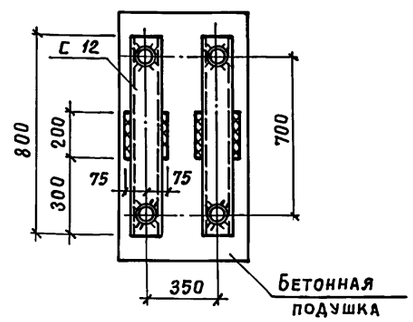

13 - 13

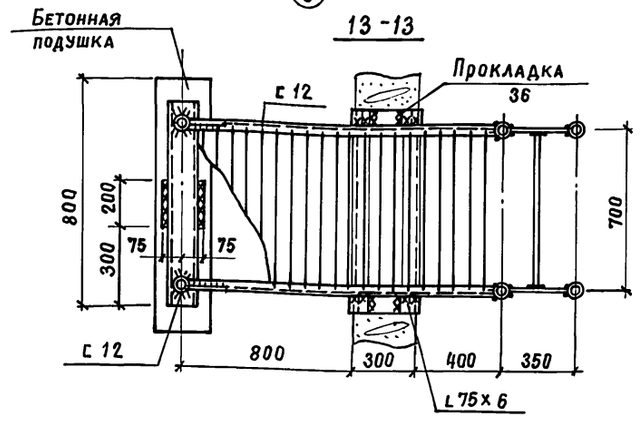

14 - 14

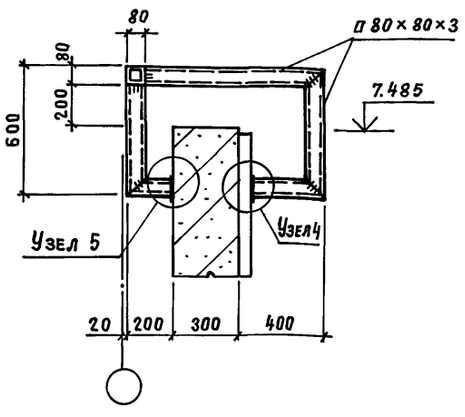

15 - 15

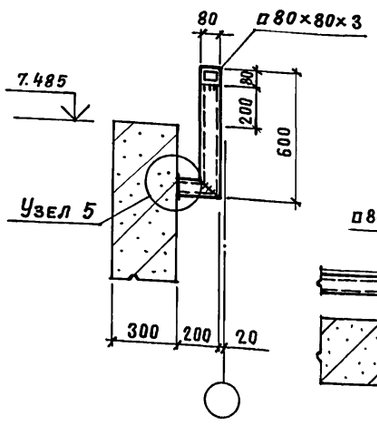

16 - 16

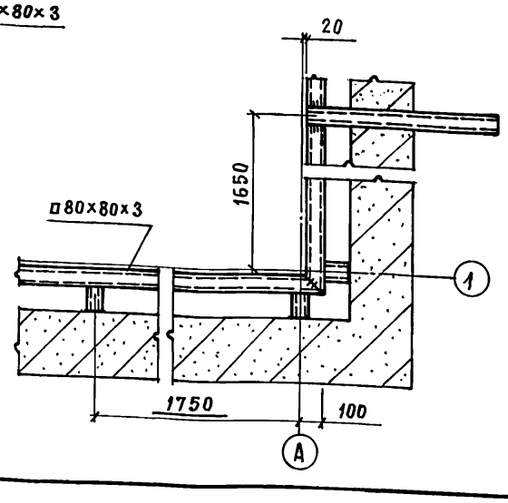

Инв. № подл. | Подпись и дата | Взам. инв. №

Привязан			
Инв. №			
Нач. отд.	Вчерашний		
Н. контр.	Элькина		
Гл. спец.	Элькина		
Исполнит	Николаева		

416-3-29с.91-КМ

Районный информационно-вычислительный центр I группы в железобетонных конструкциях для сейсмических районов

Стадия	Лист	Листов
Р	10	

Ограждения на кровле, лестницы. Разрезы. Узлы 4...6

ПРОМСТРОЙПРОЕКТ

25075-01 65

Копировал Замалуева

Формат А2

Альбом

Подвесной потолок типа ЛАК 01.5-30П из алюминиевой рейки СА16-122-0,6П и нащельника СА8-13-0,6

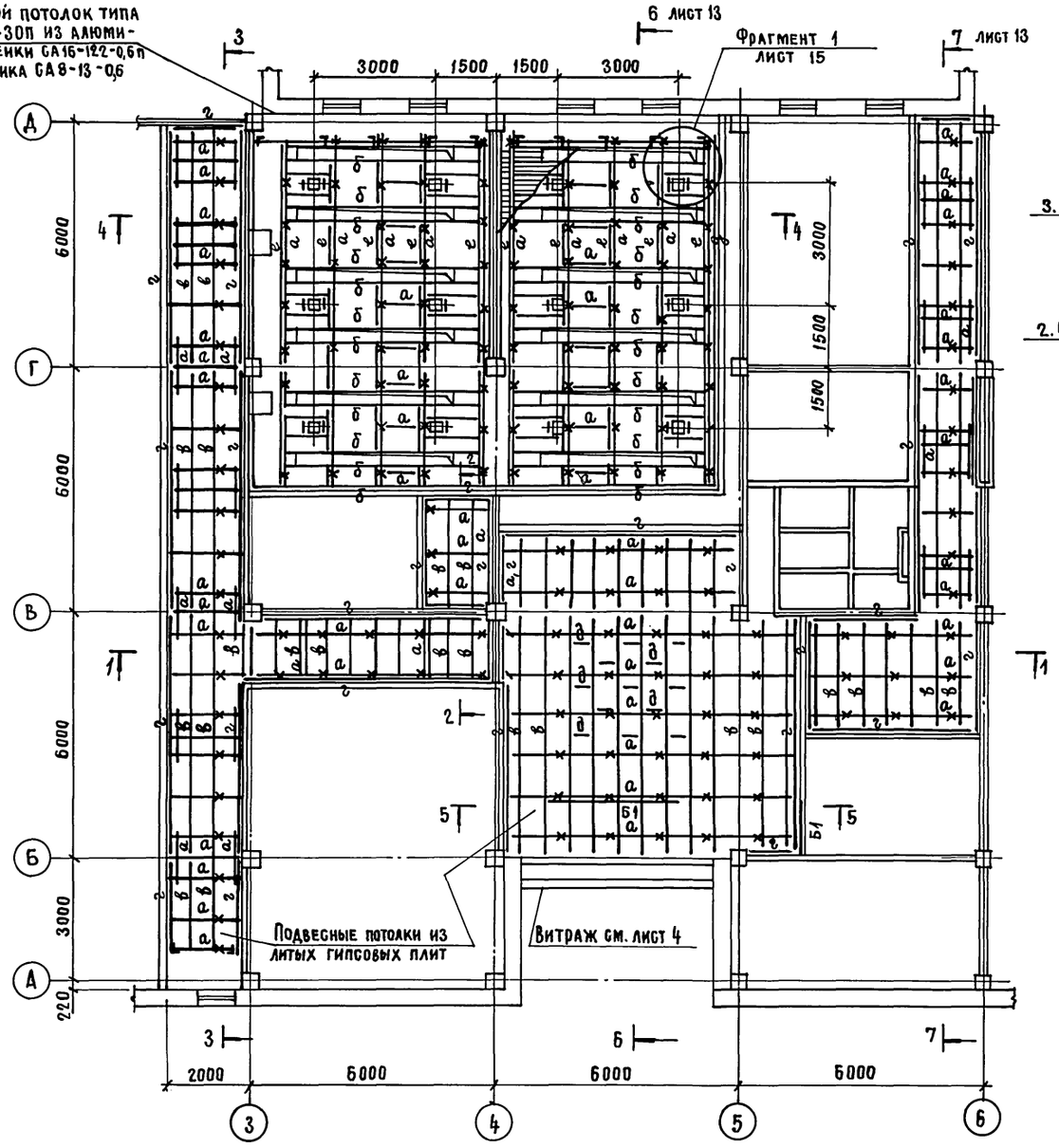

Ведомость элементов

Марка	Сечения: эскиз	Поз.	Состав	М тс.м.	Опорные усилия N тс	Опорные усилия Q тс	Группа конструкций	Марка металла	Примечание
б1	C		C 14			Сечения приняты конструктивно		Марку металла см. техническую спецификацию листы	
а	L		L 40×4						Несущий профиль
б	L		L 55×25×2,5						Пристенный элемент
в	Л		Сечение элементов приняты по серии 1.0459-1						Распорка
г	L								Несущий профиль ЭН-30
д	^								Подвеска Кр-350
е	F		Элемент принят по серии 1.245.4-5в.1						
и	Г								

2 - 2

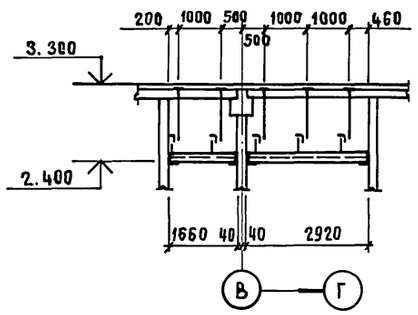

3 - 3

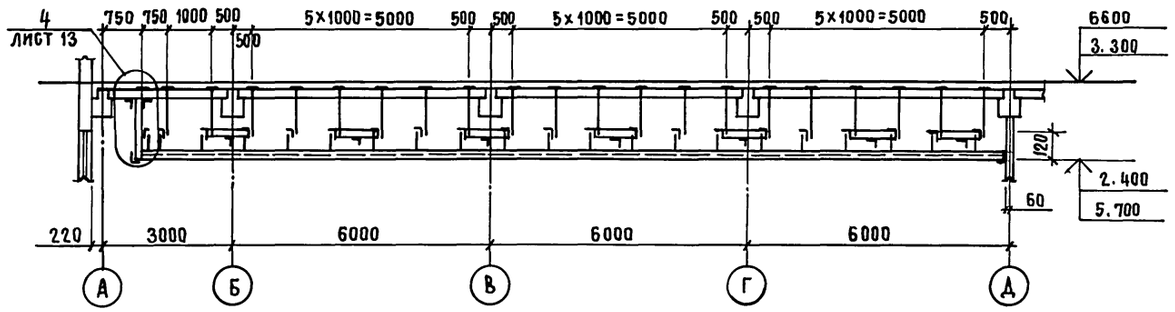

4 - 4

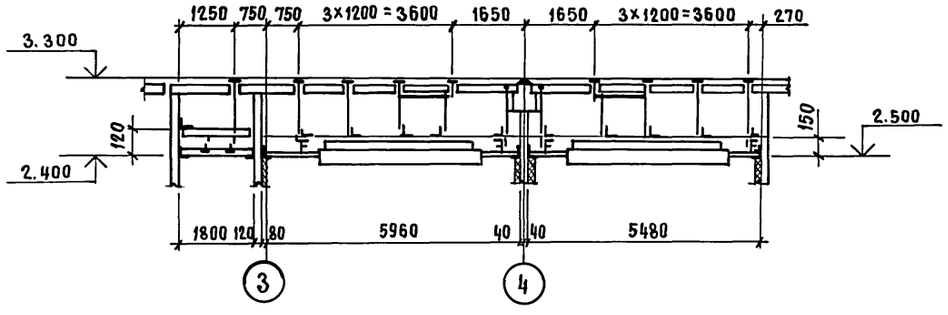

1 - 1

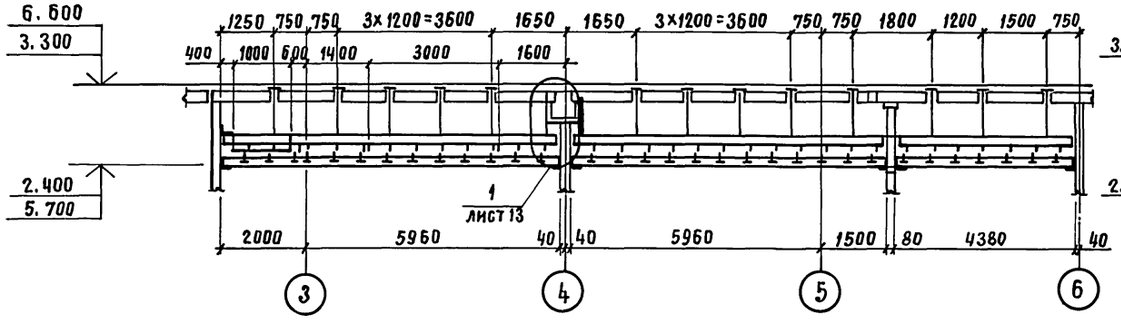

5 - 5

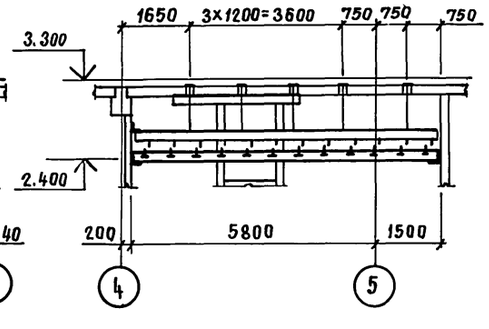

Привязан

Инв. №

416-3-23с.91-КМ			
Районный информационно-вычислительный центр I группы в железобетонных конструкциях для сейсмических районов	Стадия: Р	Лист: 11	Листов:
Подвесные потолки на отм. 2.400. Схема, разрезы	ПРОИСТРОЙПРОЕКТ		

Нач. отд.	Вчерашний	
Н. контр.	Элькина	
Гл. спец.	Элькина	
Инж. Ок	Пирожкова	

25075-01 66

Копировал Замалуева Формат А2

Инв. № подл. | Подпись и дата | Взам. инв. №

Альбом 1

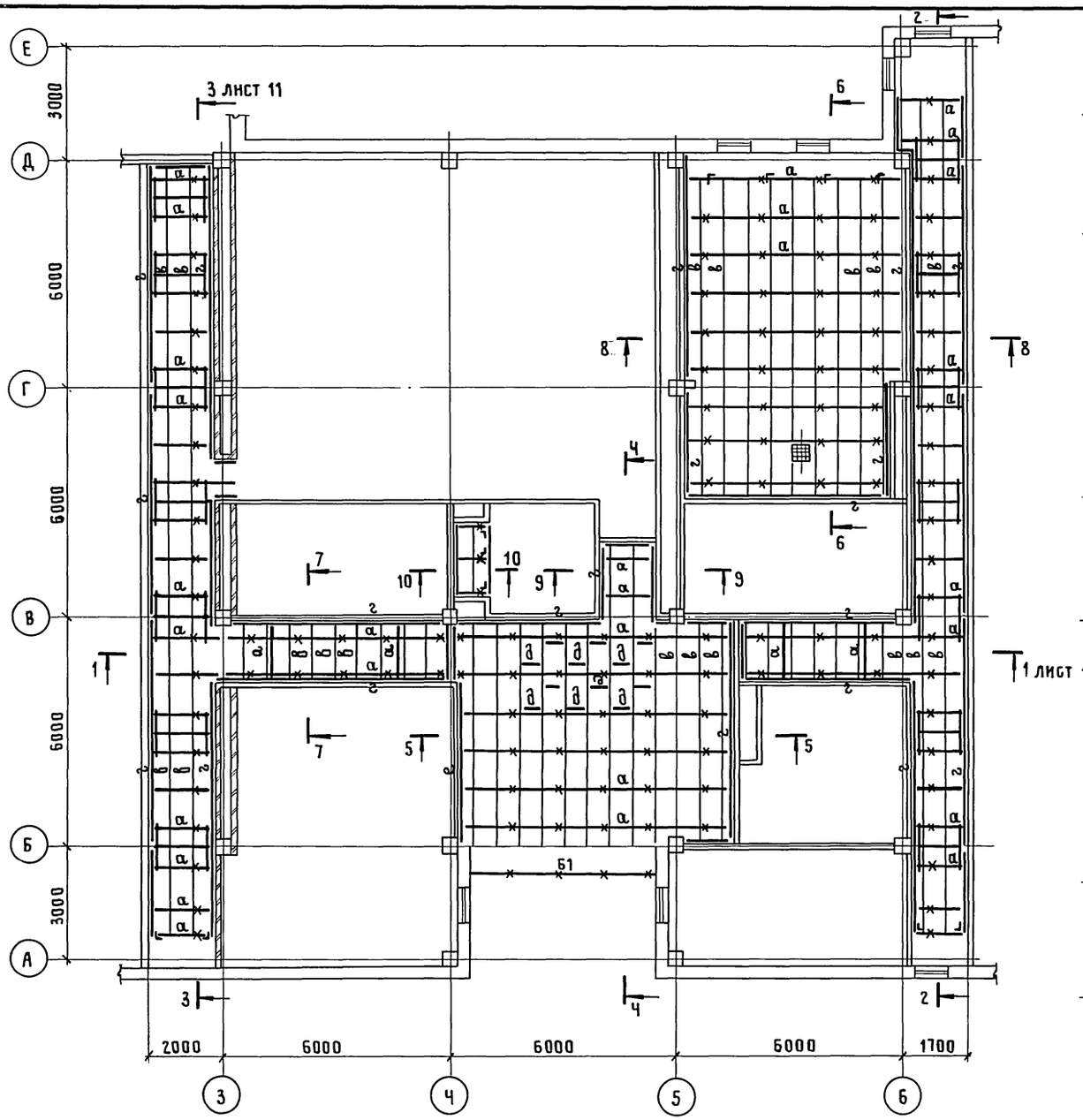

Ч – Ч

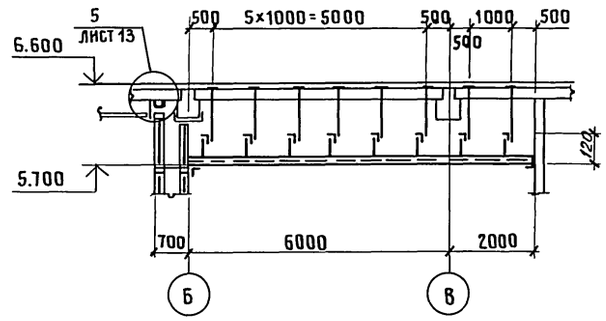

5 – 5

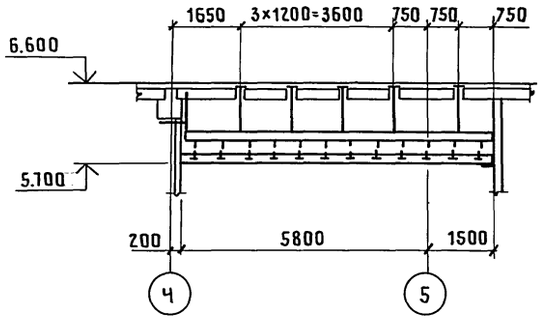

6 – 6

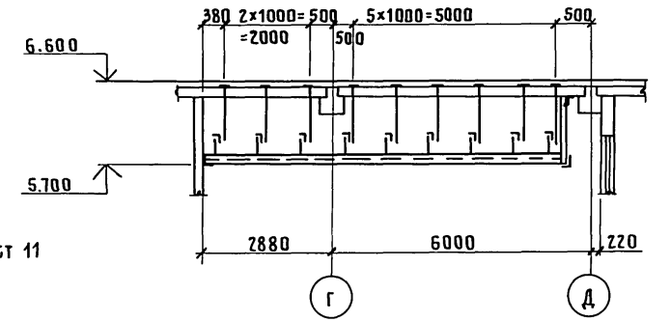

7 – 7

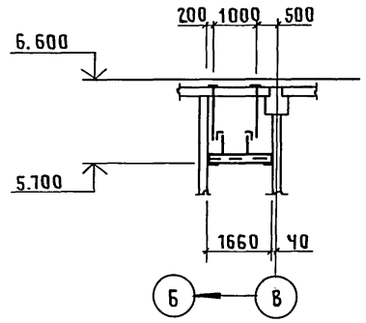

8 – 8

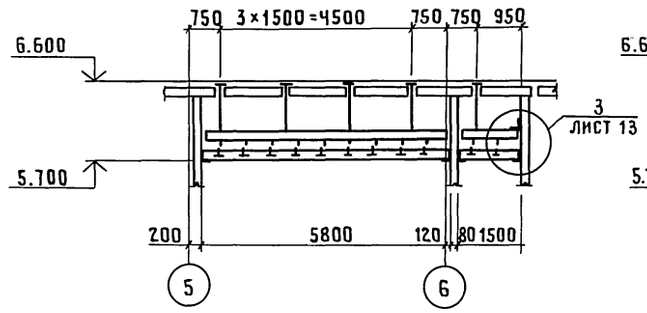

9 – 9

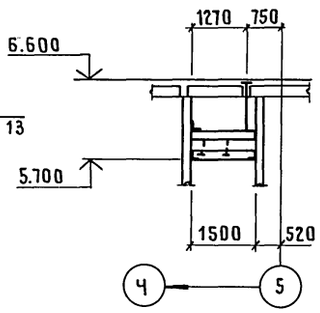

Ведомость элементов см. лист 11

2 – 2

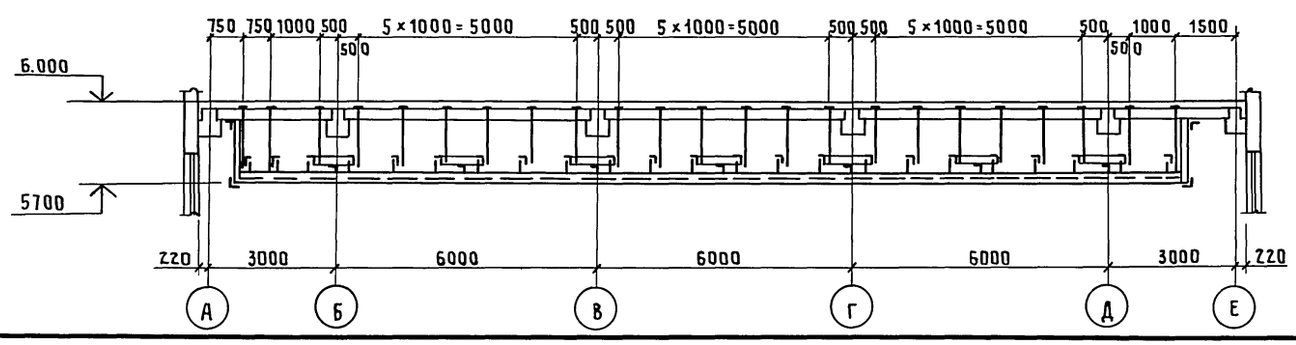

10 – 10

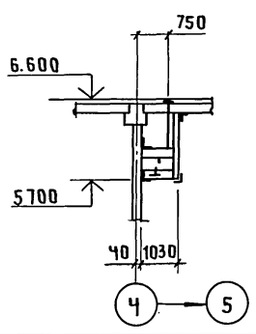

Нач.отд.	Вчерашний	
Н.контр.	Элькина	
Гл.спец.	Элькина	
Инж.III к	Пирожкова	

Привязан

Инв. №

416-3-29с.91-КМ

Районный информационно-вычислительный центр I группы в железобетонных конструкциях для сейсмических районов

Стадия	Лист	Листов
Р	12	

Подвесные потолки на отм. 5.700. Схема, разрезы

ПРОМСТРОЙПРОЕКТ

Инв.№ подл. | Подпись и дата | Взам. инв.№

25075-01 67

Копировал Замотаева Формат А2

Альбом 1

6 – 6

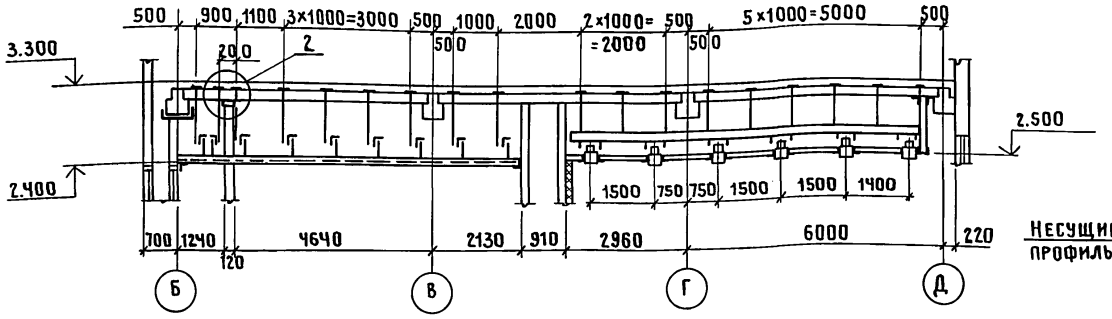

7 – 7

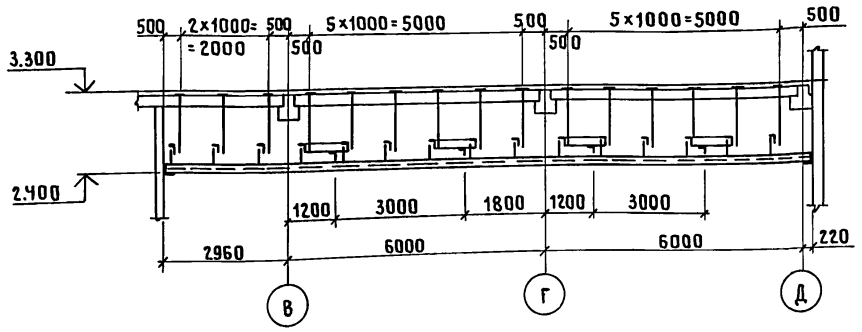

Ч

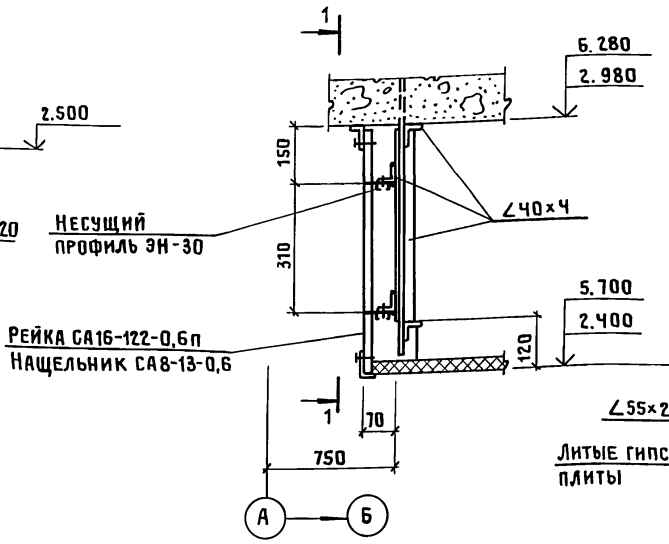

1 – 1

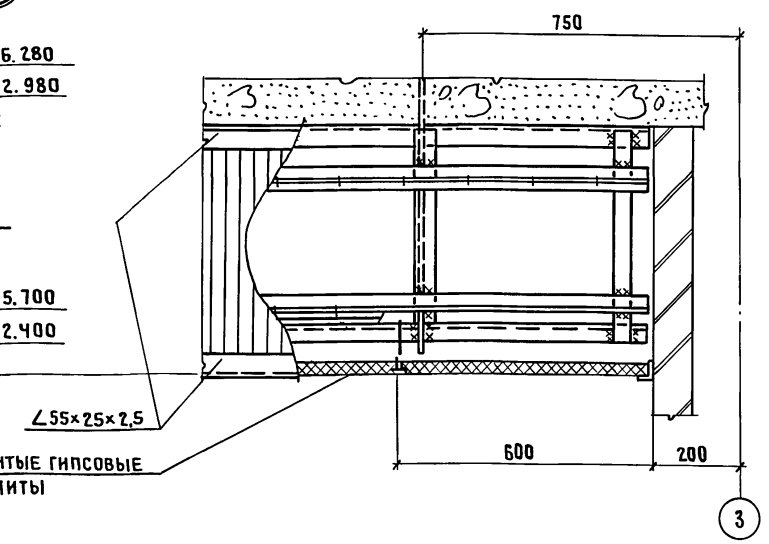

1

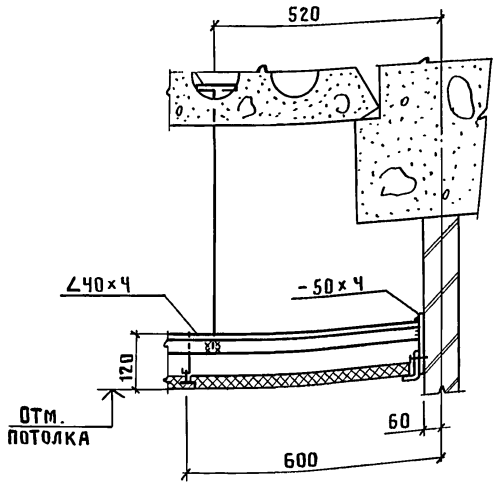

3

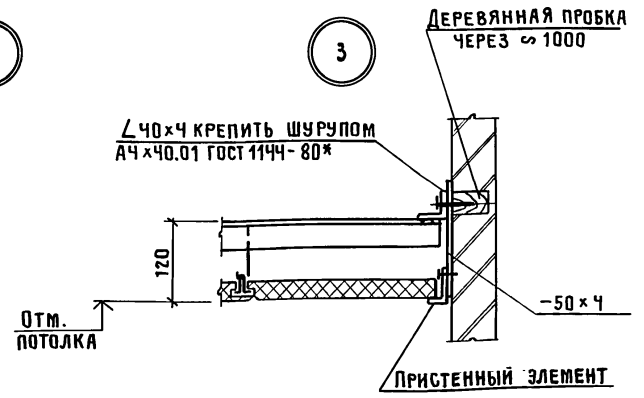

5

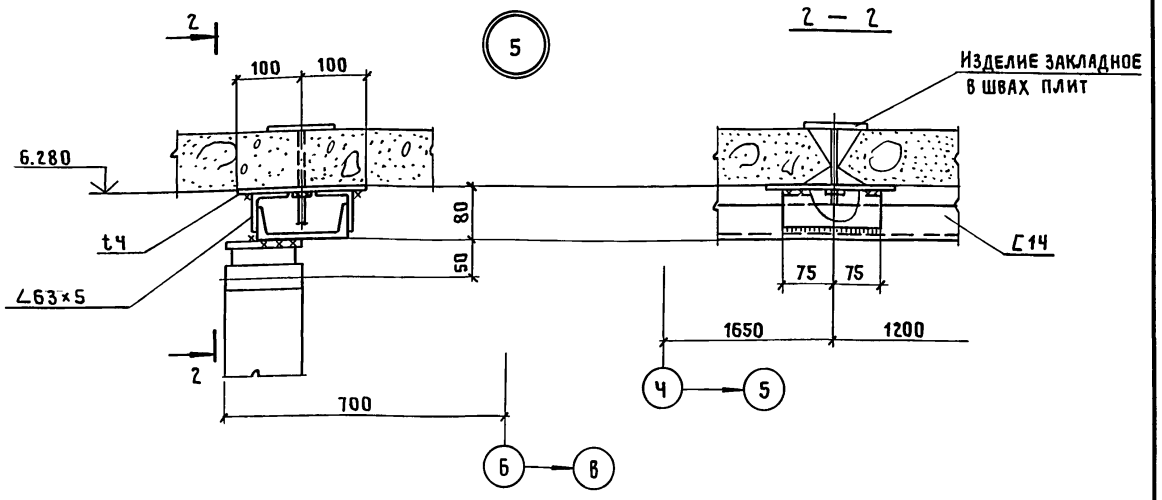

2 – 2

2

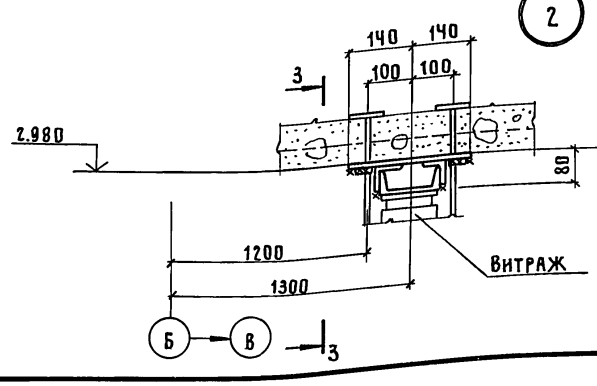

3 – 3

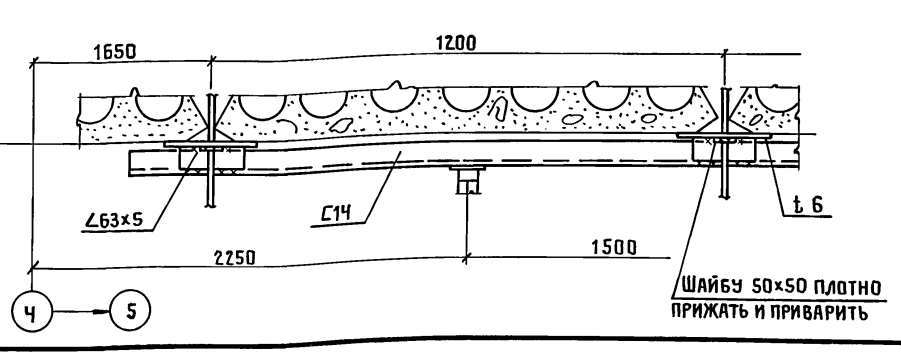

Привязан

Инв.№

Ч16-3-29с.91-КМ

Нач.отд.	Вчерашний			Районный информационно-вычислительный центр I группы в железобетонных конструкциях для сейсмических районов	Стадия	Лист	Листов
Н.контр.	Элькина				Р	13	
Гл.спец.	Элькина			Подвесные потолки Разрезы 6-6 ... 7-7 Узлы 1 ... 5	ПРОМСТРОЙПРОЕКТ		
Инж.мк	Пирожкова						

25075-01 68

Копировал Замотаева Формат А2

Инв.№подл | Подпись и дата | Взам.инв.№

Альбом 1

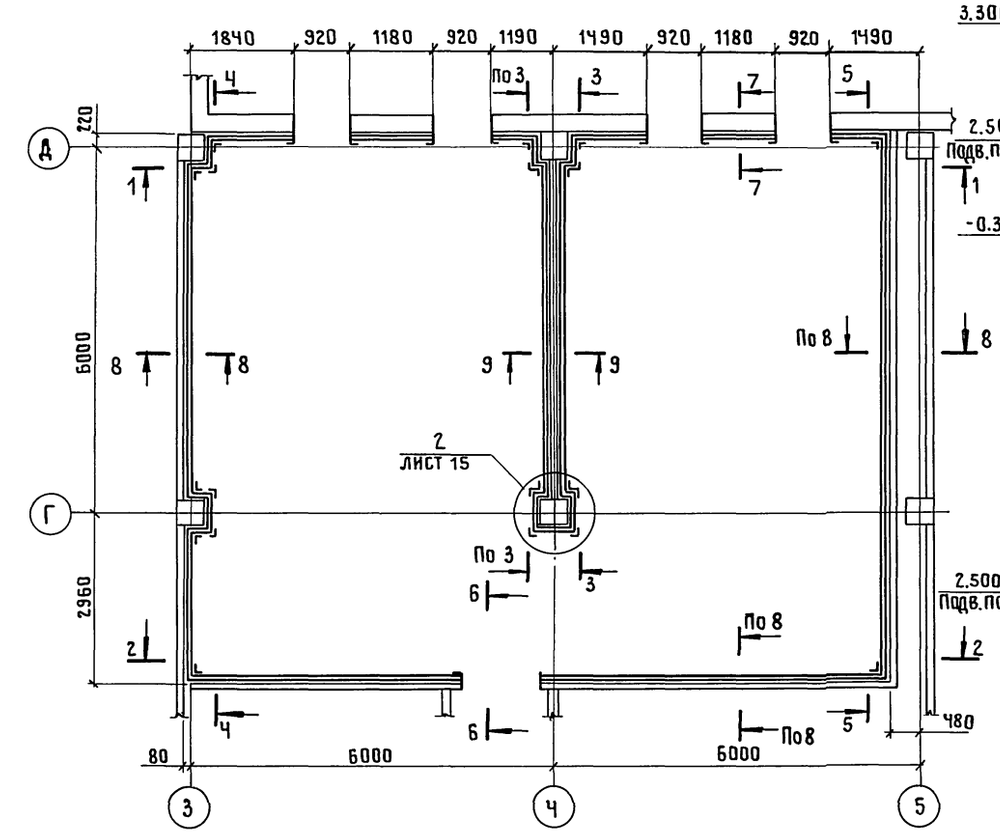

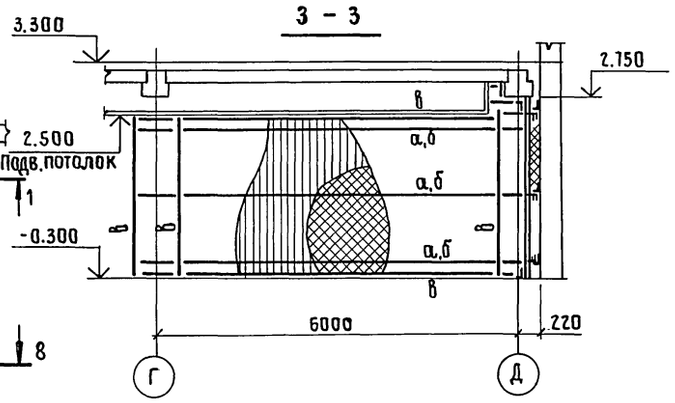

Ведомость элементов

Марка	Сечение: Эскиз	Поз.	Сечение: Состав	М тс.м	Опорные усилия: N тс	Опорные усилия: Q тс	Группа констр.	Марка металла	Примечан.
а	L		L40×4		Сечения приняты конструктивно		4	См. техническую спецификацию на листе 2	
б			Элемент принят по серии 1.245.4-58.1						Несущий профиль
в	L		L50×3						
г			2L50×3						

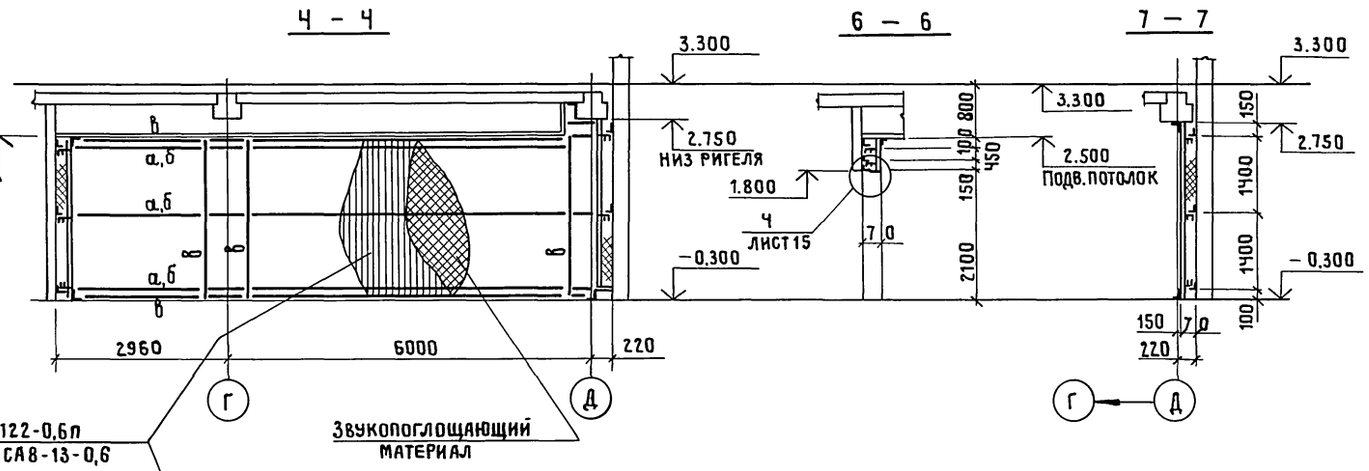

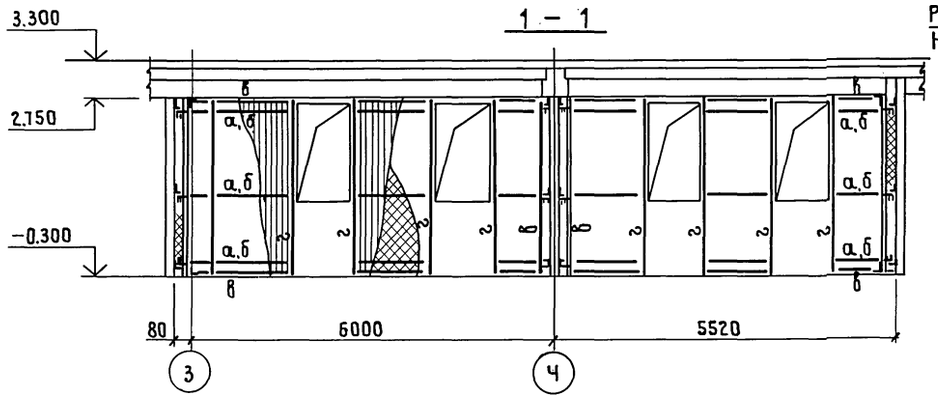

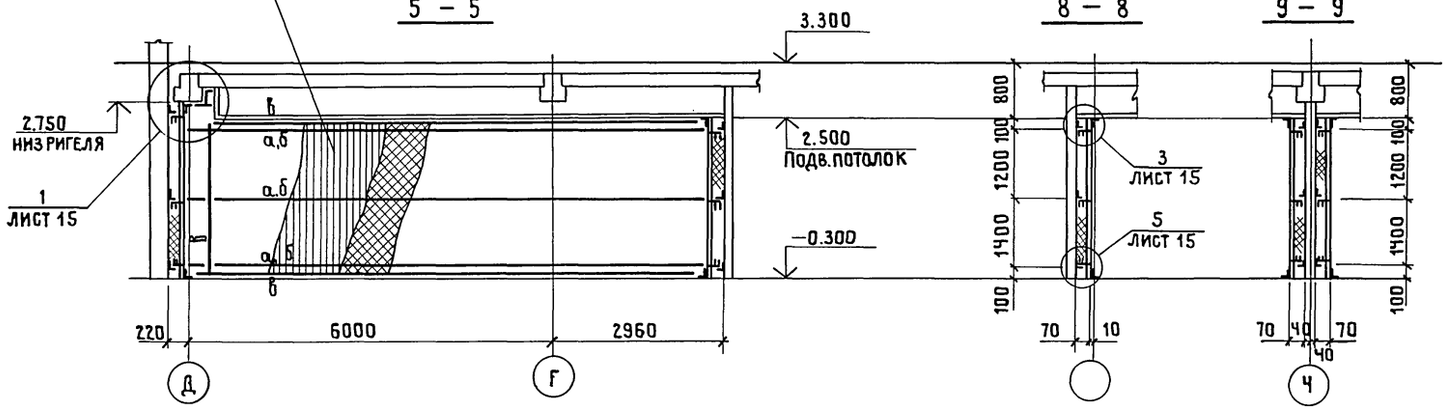

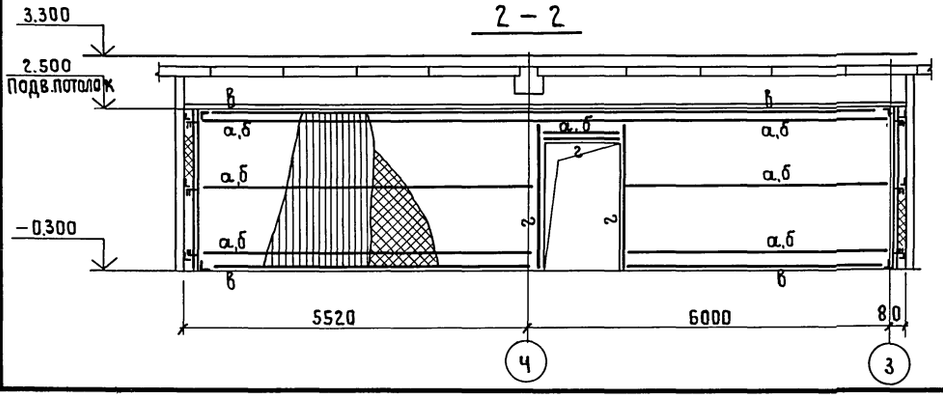

Конструкция облицовки принята по аналогии с конструкцией потолка типа ЛАК 01,5-30п.

Привязан				4Ч6-3-29с.91-КМ	
				Районный информационно-вычислительный центр Госстроя СССР в железобетонных конструкциях для сейсмических районов	Стадия: Р; Лист: 14; Листов:
Нач.отд.	Вчерашний			Облицовка стен. Схема, разрезы.	ПРОМСТРОЙПРОЕКТ
Н.контр.	Элькина				
Гл.спец.	Элькина				
Инж. ПК	Пирожкова				
Инв.№					

Инв.№ подл. | Подпись и дата | Взам.инв.№

25075-01 69

Копировал Замотаева Формат А2

Альбом 1

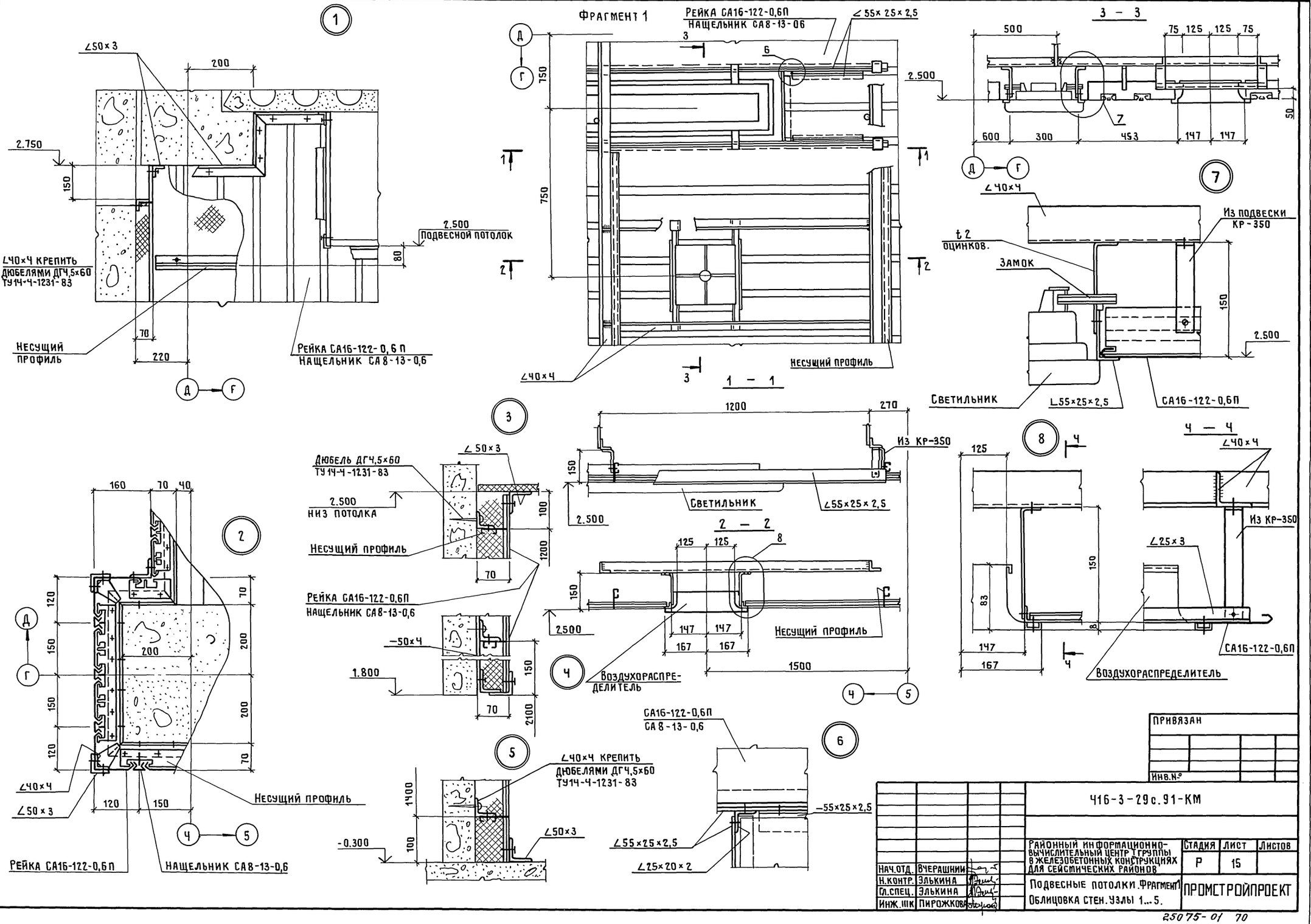

Привязан

Инв.№

Инв.№ подл. | Подпись и дата | Взам.инв.№

			416-3-29с.91-КМ
Нач.отд.	Вчерашний		Районный информационно-вычислительный центр 1 группы в железобетонных конструкциях для сейсмических районов
Н.контр.	Элькина		Стадия: Р; Лист: 15; Листов:
Гл.спец.	Элькина		Подвесные потолки. Фрагмент 1 Облицовка стен. Узлы 1...5.
Инж. III к	Пирожкова		ПРОМСТРОЙПРОЕКТ

25075-01 70

Копировал Замотаева Формат А2

Альбом

1

Техническая спецификация алюминия и стали

Вид профиля, ГОСТ или ТУ	Марка металла и ГОСТ	Обозначение и размер профиля	Масса, кг: 1 щит	Масса, кг: всех	Примечания
Иллюстрированный каталог профилей, применяемых в конструкциях по номенклатуре ВЗСАК имени Ф.Б.Якубовского и товарных профилей	АД31-Т5	А-1025 С 92×40×4	6,5	273	42 шт
		N 411015 L 55×25×2,5	1.0	42	
		А-081	7.0	294	
		— 2×120	1,4	60.6	
		— 2×90	0,14	5.8	
		— 4×90	0,8	33,6	
		Всего алюминия:	16.84	709	
Полоса стальная горячекатаная ГОСТ 103-76	С 235	— 4×90	0.8	33,6	
		— 4×50	0.14	5.9	
		Всего стали:	0,94	39.5	

1-1

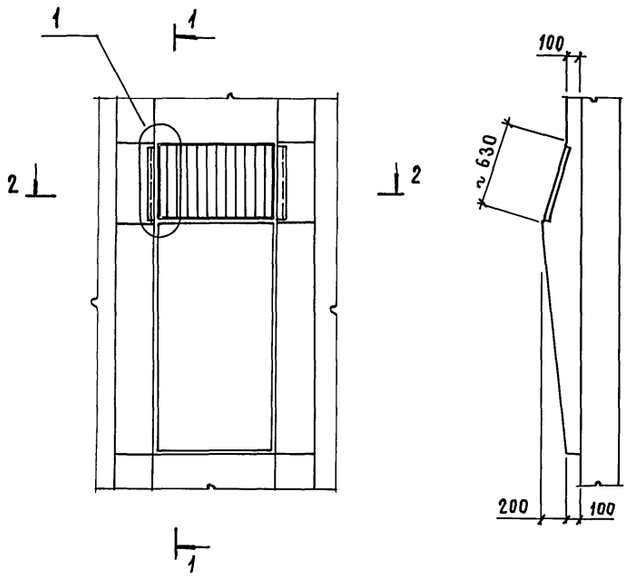

3-3

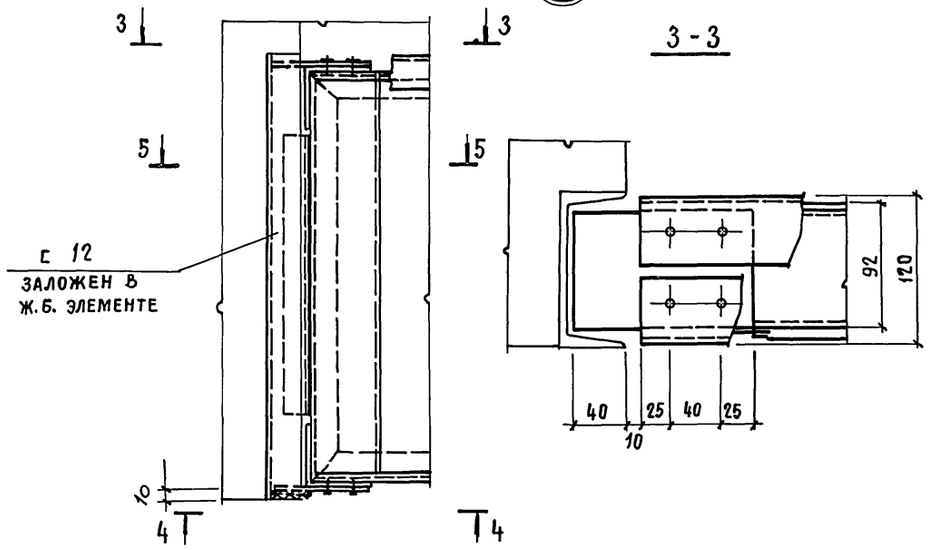

СЭА 1
(42 шт)

2-2

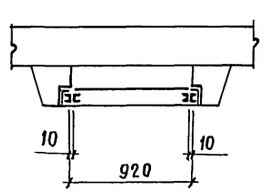

4-4

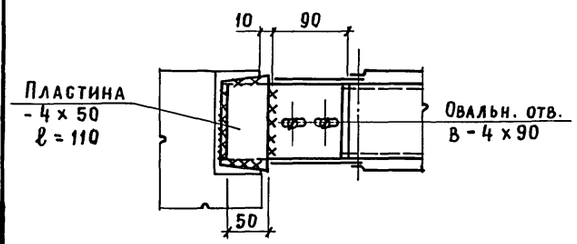

5-5

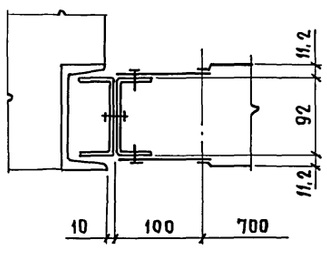

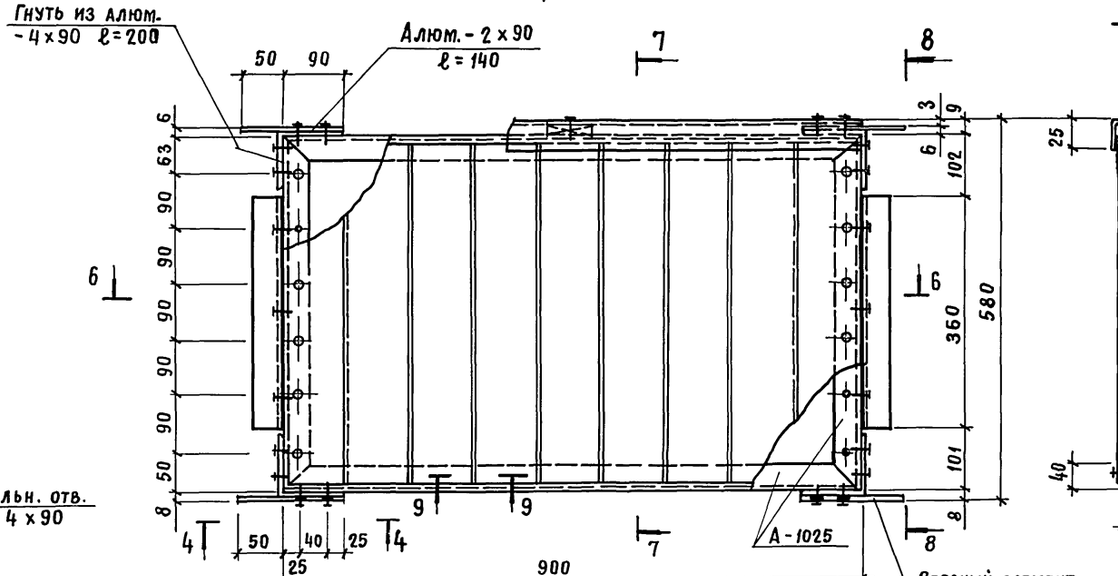

7-7

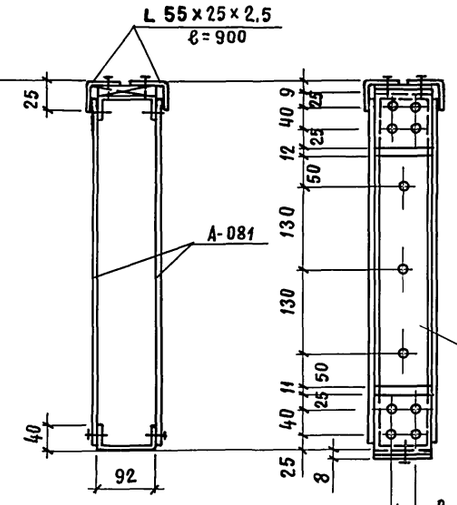

8-8

9-9

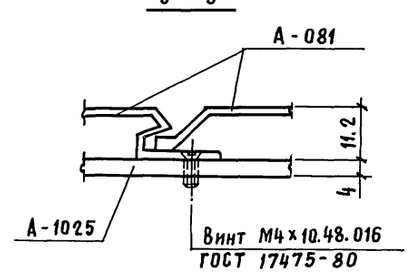

Винты М6×14.48.016 ГОСТ 17473-80
Гайки М6.5.016 ГОСТ 5915-70
Шайбы 6.01.019 ГОСТ 11371-78

6-6

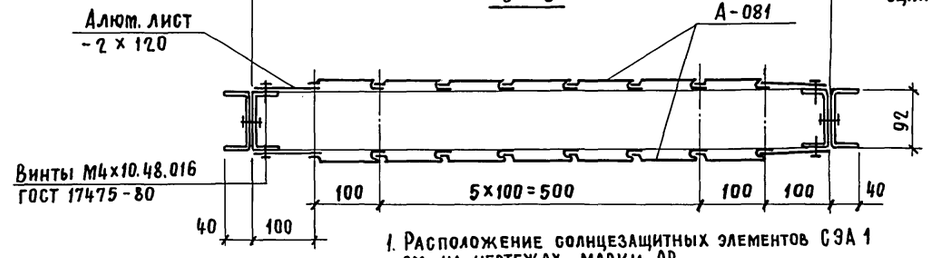

1. Расположение солнцезащитных элементов СЭА 1 см. на чертежах марки АР
2. СЭА 1 „задвинуть" в швеллера, заложенные в ж.б. элементе, и вварить нижний опорный элемент и пластину в швеллера (см. узел 1, разрез 4-4).

Привязан

Инв. №

Взам. инв. № | Подпись и дата | Инв. № подл.

416-3-29 с. 91-КМ

Нач. отд.	Вчерашний		
Н. контр.	Элькина		
Гл. спец.	Элькина		9.79
Инж. тех.	Харькова		

Районный информационно-вычислительный центр I группы в железобетонных конструкциях для сейсмических районов

Стадия	Лист	Листов
Р	16	

Солнцезащитный элемент алюминиевый СЭА 1

ПРОМСТРОЙПРОЕКТ

25075-01 (71)

Копировал Замалуева

Формат А2

gost.e-ecolog.ru