Типовой проект

414-4-31.96

Цех фруктовых консервов мощностью 1 муб в год для фермерских и крестьянских хозяйств

Альбом 4

КЖИ Строительные изделия стр. 2 - (20)

Ц 00461-04

				Привязан	
					Листов
Инв. №					

gost.e-ecolog.ru

Типовой проект
414-4-31.96
Цех фруктовых консервов мощностью 1 муб в год для фермерских и крестьянских хозяйств
Альбом 4

Перечень альбомов

Альбом 1	ПЗ	Пояснительная записка
	ТХ	Технология производства
	ТК	Технологические коммуникации
	ОВ	Отопление и вентиляция
	ВК	Внутренние водопровод и канализация
Альбом 2	АР	Архитектурные решения
	КЖ	Конструкции железобетонные
	КМ	Конструкции металлические
Альбом 3	ЭМ	Электрооборудование силовое
	ЭО	Электроосвещение внутреннее
	АТХ	Автоматизация технологии производства
	АОВ	Автоматизация отопления и вентиляции
	СС	Системы связи
	СС2	Пожарно-охранная сигнализация
Альбом 4	КЖИ	Строительные изделия
Альбом 5	СО	Спецификации оборудования
Альбом 6	ВМ	Ведомости потребности в материалах
Альбом 7	С	Сметы

Разработан:
Гипропромсельстроем

Главный инженер института А.В. Рубцов
Главный инженер проекта В.Г. Шатилов

Утвержден
Минсельхозпродом России сводное экспертное заключение от 06.03.1996 г. № 15
Введен в действие Гипропромсельстроем
приказ от 28.03.1996 г. № 11

				Привязан	
					Листов
Инв.№					

Альбом 4

Обозначение документа	Наименование	Стр.
-КЖ.И.ТТ	Технические требования	2
-КЖ.И1	Колонна 1К48-1М2-1	3
-КЖ.И2	Колонна 1К48-1М2-2	4
-КЖ.И3	Колонна 1К48-1М2-3	5
-КЖ.И4	Колонна 1К48-1М2-4	6
-КЖ.И5	Колонна 1К48-1М2-5	7
-КЖ.И6	Колонна 4К48-1М2-1	8
-КЖ.И7	Колонна 4К48-1М2-2	9
-КЖ.И8	Колонна 4К48-1М2-3	10
-КЖ.И9	Балка БСП6.1-2АIV-1	11
-КЖ.И10	Балка БСП6.1-7АIV-1	12
-КЖ.И11	Балка БСП6.1-7АIV-2	13
-КЖ.И12	Стеновая панель ПС60.12.2.0-5.Л-61А	
	ПС30.12.2.0-Л-I	14
-КЖ.И13	Стеновая панель ПСБ2.18.2.0-2.Л-I	15
-КЖ.И14	Плита 3ПГБ-3АтV-б, 3ПГБ-3АтV-г	
	3ПВ6-3АтV-4г, 3ПВ6-4АтV-7г	16
-КЖ.И15	Плита 3ПВБ-4АтV-7а, 3ПГБ-3АтV-а	17
-КЖ.И16	Изделие соединительное МС1-МС3	18
-КЖ.И17	Изделие соединительное МС4, МС5	18
-КЖ.И18	Изделие соединительное МС6	19
-КЖ.И19	Щит Щ1	19
-КЖ.И20	Элемент фасонный ЭФ1	20
-КЖ.И21	Элемент фасонный ЭФ2	(20)

Взам. инв.№ | Подп. и дата | Инв.№ подл.

Изм.	Кол.уч	Лист	№док	Подп.	Дата
ГИП		Шатилов			08.95
Нач.отд.		Зильбертов			08.95
Гл.спец.		Зильбертов			08.95
Нач.гр.		Куприенко			07.95
Н.контр.		Зильбертов			08.95

ТП 414-4-31.96 КЖ.И

Содержание

Стадия	Лист	Листов
РП		1

ГИПРОПРОМСЕЛЬСТРОЙ г. САРАТОВ

Копировал: Ясая

Альбом 4

1. Изготовление металлических закладных и соединительных изделий производить в соответствии с требованиями ГОСТ 10922-90„ Арматурные и закладные изделия сварные, соединения сварные арматуры и закладных изделий железобетонных конструкций. Общие и технические условия."

2. Изготовление металлических конструкций выполнять в соответствии с требованиями СНиП III-18-75 „Правила производства и приемки работ. Металлические конструкции."

3. Сварку производить электродами Э-42 по ГОСТ9467-75*, высоту катета неоговоренных сварных швов принять 6мм.

Взам. инв.№ | Подп. и дата | Инв.№ подл.

Изм.	Кол.уч	Лист	№док	Подп.	Дата
ГИП		Шатилов			08.95
Нач.отд.		Зильбертов			08.95
Гл.спец.		Зильбертов			08.95
Нач.гр.		Куприенко			07.95
Н.контр.		Зильбертов			08.95

ТП 414-4-31.96 КЖ.И.ТТ

Технические требования

Стадия	Лист	Листов
РП		1

ГИПРОПРОМСЕЛЬСТРОЙ г. САРАТОВ

Копировал: Ясая

Альбом 4

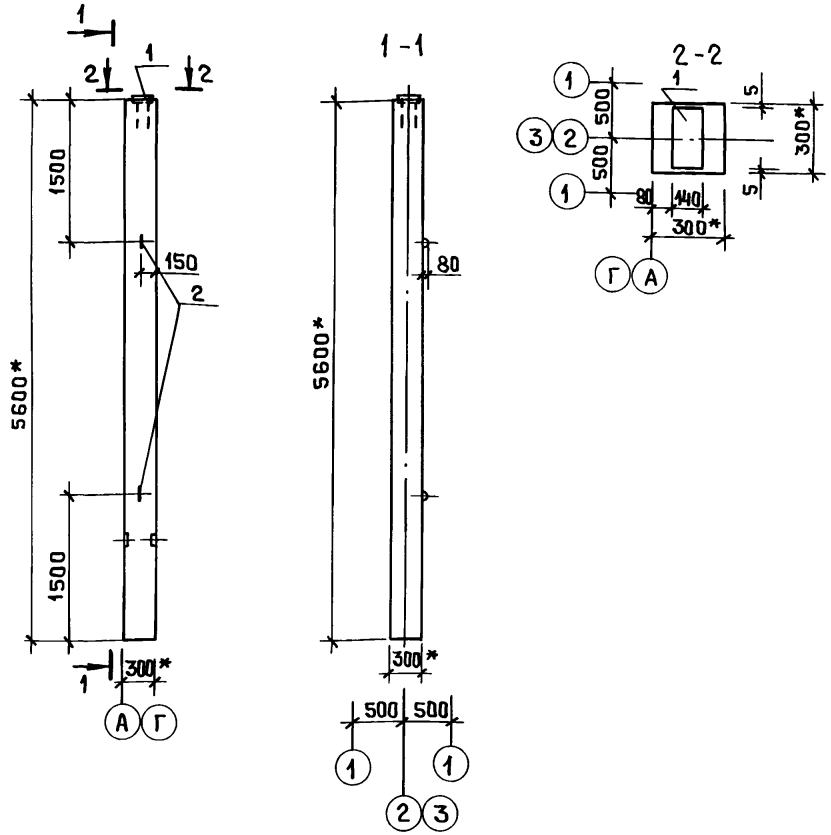

Поз.	Обозначение	Наименование	Кол.	Примеч.
		Сборочные единицы		
	1.423.1-3/88.1	Колонна 1К48-1М2		
		Дополнительные		
		сборочные единицы		
		Изделие закладное		
1	1.423.1-3/88.2	МН1	1	
2	1.423.1-3/88.2	М10-150	2	

Ведомость расхода стали, кг

Марка элемента	Изделия закладные											Всего
	Арматура класса							Прокат марки				
	AI			AIII				С245				
	ГОСТ 5781-82*							ГОСТ 19903-74*				
	⌀10		Итого	⌀12			Итого	-14			Итого	
1К48-1М2-1	0,86		0,86	1,44			1,44	4,5			4,5	6,8

Технические требования смотри документ 1.423.1-3/88.1-ТТ.

Узлы установки закладных изделий смотри документ 1.423.1-3/88.1 стр. 74 ÷ 84.

* Размеры для справок.

Изм.	Кол.уч.	Лист	№док.	Подп.	Дата
ГИП		Шатилов			08.95
Нач. отд.		Зильбертов			08.95
Гл. спец.		Зильбертов			08.95
Нач. гр.		Куприенко			07.95
Вед. инж.		Попова			07.95
Н. контр.		Зильбертов			06.95

Привязан

Инв. №

ТП 414-4-31.96 КЖ.И.1

Колонна 1К48-1М2-1

Стадия	Масса	Масштаб
РП		
Лист	Листов 1	

ГИПРОПРОМСЕЛЬСТРОЙ г. Саратов

Копировал: Ясаз 400461-04 4

Взам. инв. № | Подп. и дата | Инв. № подл.

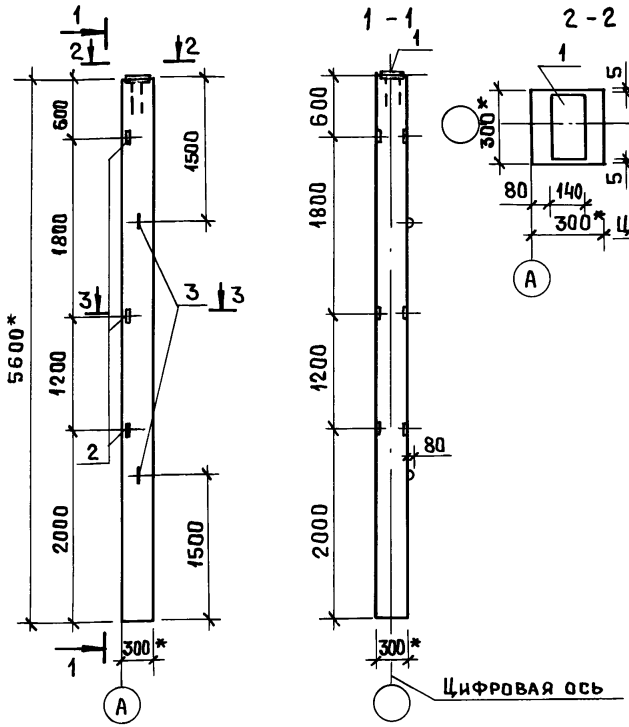

Поз.	Обозначение	Наименование	Кол.	Примеч.
		Сборочные единицы		
	1.423.1-3/88.1	Колонна 1К48-1М2		
		Дополнительные сборочные единицы		
		Изделие закладное		
1	1.423.1-3/88.2	МН1	1	
2	1.423.1-3/88.2	М1-13	3	
3	1.423.1-3/88.2	М10-150	2	

Ведомость расхода стали на дополнительные закладные изделия, кг

Марка элемента	Изделия закладные															Всего
	Арматура класса								Прокат марки							
	AI				AIII				С245				С235			
	ГОСТ 5781-82*								ГОСТ 19903-74*				ГОСТ 8509-93			
	ф10			Итого	ф12			Итого	-14			Итого	L53×5		Итого	
1К48-1М2-2	0,86			0,86	2,16			2,16	4,5			4,5	4,5		4,5	12,0

Технические требования смотри документ 1.423.1-3/88.1.ТТ.

Узлы установки закладных изделий смотри документ 1.423.1-3/88.1 стр. 74÷84.

* Размеры для справок.

Привязан

Инв. №

Изм.	Кол.уч.	Лист	№док.	Подп.	Дата
ГИП		Шатилов			07.95
Нач.отд.		Зильбертов			07.95
Гл.спец.		Зильбертов			07.95
Нач.гр.		Куприенко			07.95
Вед.инж.		Попова			07.95
Н.контр.		Зильбертов			07.95

ТП 414-4-31.96 КЖ.И 2

Колонна 1К48-1М2-2

Стадия	Масса	Масштаб
РП		
Лист	Листов 1	

ГИПРОПРОМСЕЛЬСТРОЙ г. Саратов

Инв.№ подл. | Подп. и дата | Взам. инв.№

Копировал: Ясая Ц00461-04 5

Альбом 4

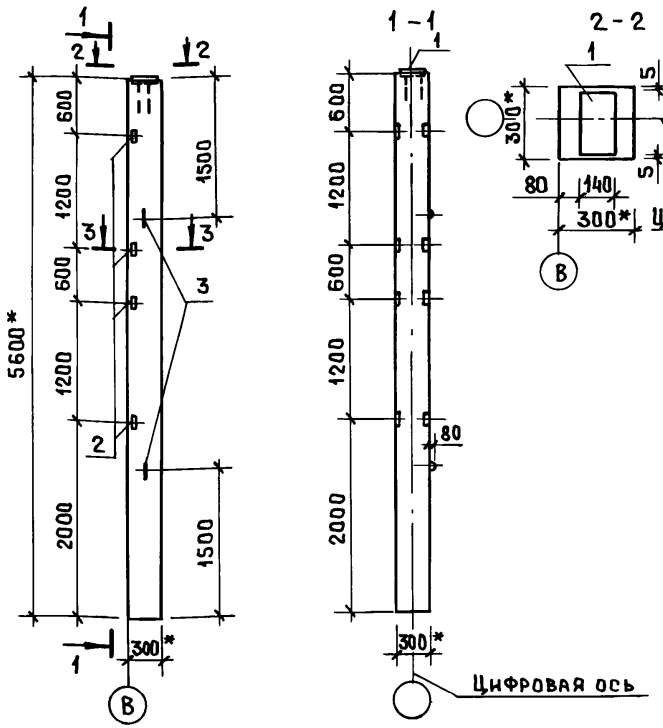

Поз.	Обозначение	Наименование	Кол.	Примеч.
		Сборочные единицы		
	1.423.1-3/88.1	Колонна 1К48-1М2		
		Дополнительные		
		сборочные единицы		
		Изделие закладное		
1	1.423.1-3/88.2	МН1	1	
2	1.423.1-3/88.2	М1-13	4	
3	1.423.1-3/88.2	М10-150	2	

Ведомость расхода стали на дополнительные закладные изделия, кг

Марка элемента	Изделия закладные															Всего
	Арматура класса								Прокат марки							
	AI				AIII				С245				С235			
	ГОСТ 5781-82*								ГОСТ 19903-74*				ГОСТ 8509-93			
	⌀10			Итого	⌀12			Итого	-14			Итого	L63×5		Итого	
1К48-1М2-3	0,86			0,86	2,4			2,4	4,5			4,5	6,0		6,0	13,76

Технические требования смотри документ 1.423.1-3/88.1.ТТ.

Узлы установки закладных изделий смотри документ 1.423.1-3/88.1 стр. 74-84.

* Размеры для справок.

Взам. инв. №

Подп. и дата

Инв. № подл.

Привязан

Инв. №

Изм.	Кол.уч.	Лист	№док.	Подп.	Дата
ГИП		Шатилов			08.95
Нач.отд.		Зильбертов			08.95
Гл.спец.		Зильбертов			08.95
Нач.гр.		Куприенко			08.95
Вед.инж.		Попова			08.95
Н.контр.		Зильбертов			08.95

ТП 414-4-31.96 КЖ.И 3

Колонна 1К48-1М2-3

Стадия	Масса	Масштаб
РП		
Лист	Листов 1	

ГИПРОПРОМСЕЛЬСТРОЙ
г. Саратов

Копировал: Ясаз Ц00461-04 6

Альбом 4

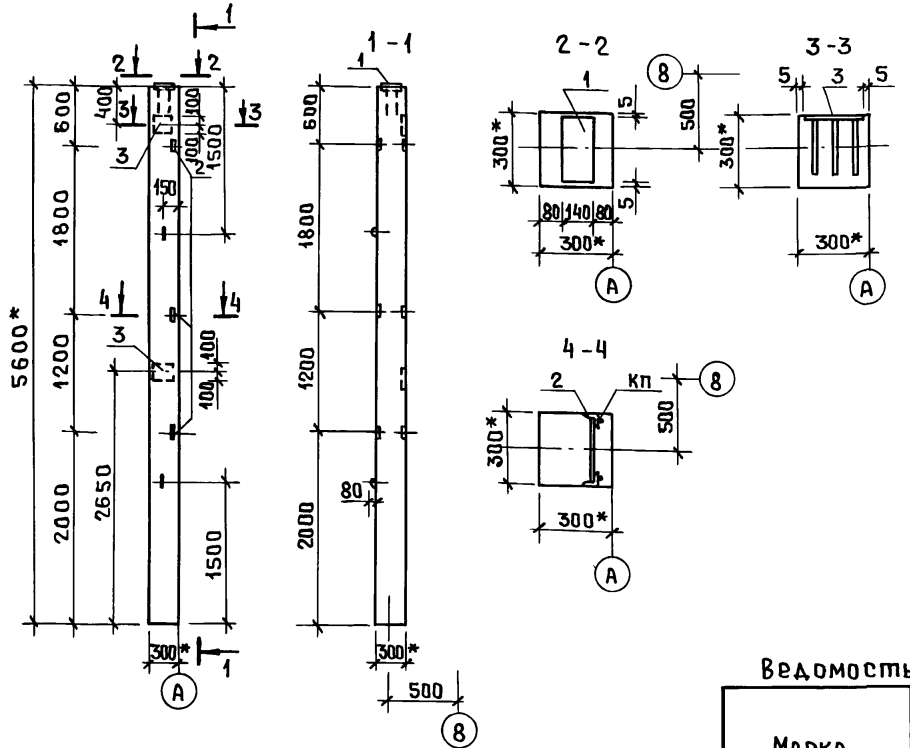

Поз.	Обозначение	Наименование	Кол.	Примеч.
		Сборочные единицы		
	1.423.1-3/88.1	Колонна 1К48-1М2		
		Дополнительные		
		сборочные единицы		
		Изделие закладное		
1	1.423.1-3/88.2	МН1	1	
2	1.423.1-3/88.2	М1-13	3	
3	1.423.1-3/88.2	М1-12	2	
4	1.423.1-3/88.2	М10-150	2	

Ведомость расхода стали на дополнительные закладные изделия, кг

Марка элемента	Изделия закладные															Всего
	Арматура класса								Прокат марки							
	AI				AIII				С245				С235			
	ГОСТ 5781-82*								ГОСТ 19903-74*				ГОСТ 8509-93			
	ф10			Итого	ф12			Итого	-10	-14		Итого	L63×5		Итого	
1К48-1М2-4	0,86			0,86	5,04			5,04	9,2	4,5		13,7	4,5		4,5	24,1

Технические требования смотри документ 1.423.1-3/88.1.ТТ.

Узлы установки закладных изделий смотри документ 1.423.1-3/88.1 стр. 74÷84.

* Размеры для справок.

Привязан

Инв.№

Изм.	Колуч	Лист	№док	Подп.	Дата
ГИП		Шатилов			08.95
Нач.отд.		Зильбертов			08.95
Гл.спец.		Зильбертов			08.95
Нач.гр.		Куприенко			08.95
Вед.инж.		Попова			08.95
Н.контр.		Зильбертов			08.95

ТП 414-4-31.96 КЖ.И4

Колонна 1К48-1М2-4

Стадия	Масса	Масштаб
РП		
Лист	Листов 1	

ГИПРОПРОМСЕЛЬСТРОЙ г. Саратов

Копировал: Ясав Ц00461-04 7

Взам.инв.№ | Подп. и дата | Инв.№подл.

Альбом 4

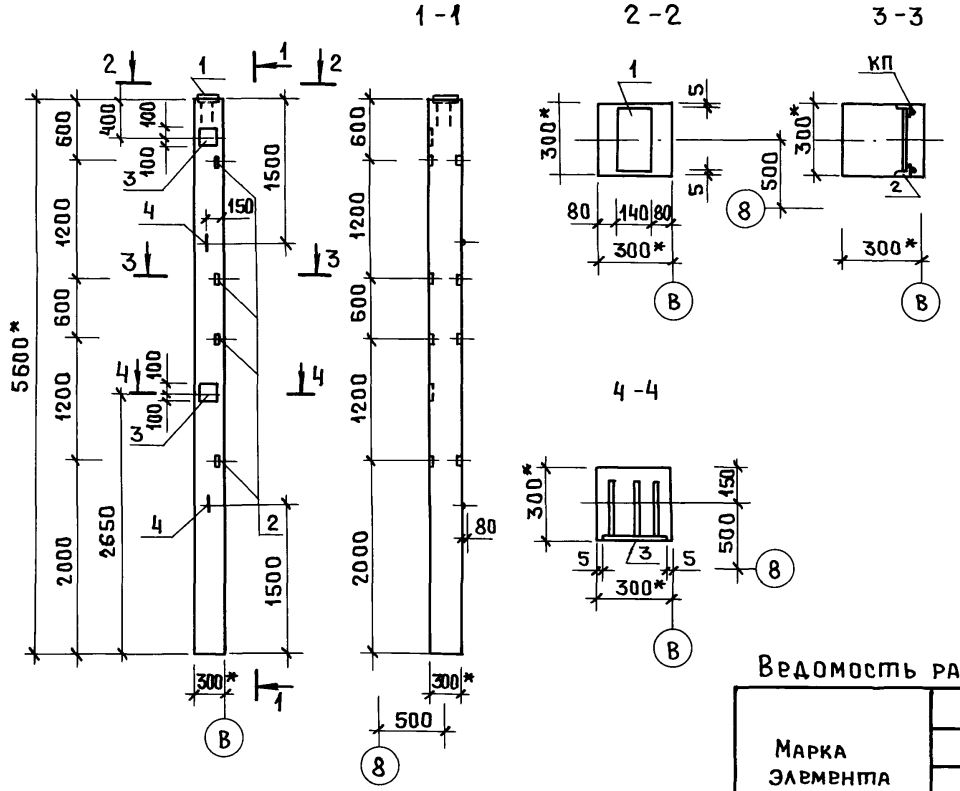

Поз.	Обозначение	Наименование	Кол.	Примеч.
		Сборочные единицы		
	1.423.1-3/88.1	Колонна 1К48-1М2		
		Дополнительные		
		сборочные единицы		
		Изделие закладное		
1	1.423.1-3/88.2	МН1	1	
2	1.423.1-3/88.2	М1-13	4	
3	1.423.1-3/88.2	М1-12	2	
4	1.423.1-3/88.2	М10-150	2	

Ведомость расхода стали на дополнительные закладные изделия, кг

Марка элемента	Изделия закладные															Всего
	Арматура класса								Прокат марки							
	AI				AIII				С245				С235			
	ГОСТ 5781-82*								ГОСТ 19903-74*				ГОСТ 8509-93			
	⌀10			Итого	⌀12			Итого	-10	-14		Итого	L63×5		Итого	
1К48-1М2-5	0,86			0,86	5,28			5,28	9,2	4,5		13,7	6,0		6,0	25,84

Технические требования смотри документ 1.423.1-3/88.1-ТТ.

Узлы установки закладных изделий смотри документ 1.423.1-3/88.1 стр. 74÷84.

* Размеры для справок.

Изм.	Колуч	Лист	№док	Подп.	Дата
ГИП		Шатилов			01.95
Нач.отд.		Зильбертов			01.95
Гл.спец.		Зильбертов			01.95
Нач.гр.		Куприенко			01.95
Вед.инж.		Попова			01.95
Н.контр.		Зильбертов			01.95

Привязан

Инв.№

ТП 414-4-31.96 КЖ.И5

Колонна 1К48-1М2-5

Стадия	Масса	Масштаб
РП		
Лист	Листов 1	

ГИПРОПРОМСЕЛЬСТРОЙ г. Саратов

Копировал: Ясая 400461-04 8

Взам.инв.№ | Подп. и дата | Инв.№подл

Альбом 4

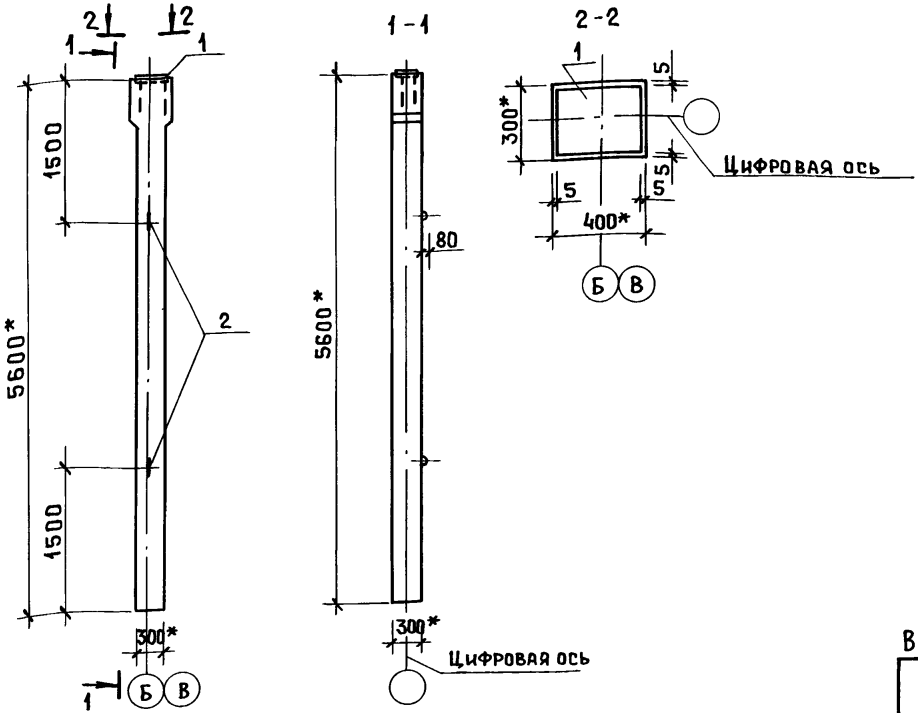

Поз.	Обозначение	Наименование	Кол.	Примеч.
		Сборочные единицы		
	1.423.1-3/88.1	Колонна 4К48-1М2		
		Дополнительные		
		сборочные единицы		
		Изделие закладное		
1	1.423.1-3/88.2	М2-4	1	
2	1.423.1-3/88.2	М10-150	2	

Ведомость расхода стали на дополнительные закладные изделия, кг

Марка элемента	Изделия закладные												Всего
	Арматура класса								Прокат марки				
	AI				AIII				С245				
	ГОСТ 5781-82*								ГОСТ 19903-74*				
	⌀10			Итого	⌀14			Итого	-14			Итого	
4К48-1М2-1	0,86			0,86	3,0			3,0	12,4			12,4	16,3

Технические требования смотри документ 1.423.1-3/88.1.ТТ.
Узлы установки закладных изделий смотри документ 1.423.1-3/88.1 стр. 74÷84.
* Размеры для справок.

Привязан

Инв.№

Изм.	Кол.уч.	Лист	№док	Подп.	Дата
ГИП		Шатилов			08.95
Нач.отд.		Зильбертов			08.95
Гл.спец.		Зильбертов			08.95
Нач.гр.		Куприенко			07.95
Вед.инж.		Попова			07.95
Н.контр.		Зильбертов			08.95

ТП 414-4-31.96 КЖ.И 6

Колонна 4К48-1М2-1

Стадия	Масса	Масштаб
РП		

Лист | Листов 1

ГИПРОПРОМСЕЛЬСТРОЙ г. Саратов

Инв.№подл. | Подп. и дата | Взам.инв.№

Копировал: Ясая Ц00461-04 9

Альбом 4

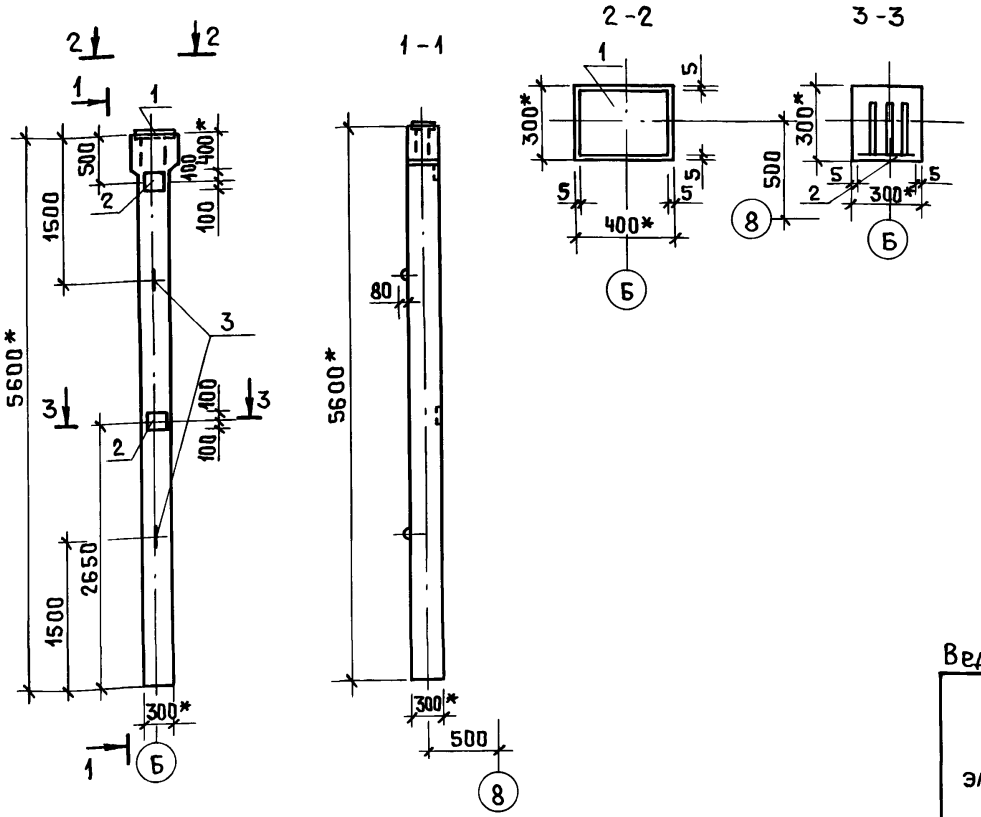

Поз.	Обозначение	Наименование	Кол.	Примеч.
		Сборочные единицы		
	1.423.1-3/88.1	Колонна 4К48-1М2-2		
		Дополнительные сборочные единицы		
		Изделие закладное		
1	1.423.1-3/88.2	М2-4	1	
2	1.423.1-3/88.2	М1-12	2	
3	1.423.1-3/88.2	М10-150	2	

Ведомость расхода стали на дополнительные закладные изделия, кг

Марка элемента	Изделия закладные												Всего
	Арматура класса								Прокат марки				
	AI				A III				С 245				
	ГОСТ 5781-82*								ГОСТ 19903-74*				
	ф10			Итого	ф12	ф14		Итого	-10	-14		Итого	
4К48-1М2-2	0,86			0,86	2,88	3,0		5,88	9,2	12,4		21,6	28,34

Технические требования смотри документ 1.423.1-3/88.1.ТТ.
Узлы установки закладных изделий смотри документ 1.423.1-3/88.1 стр. 74÷84.
* Размеры для справок.

Изм.	Кол.уч	Лист	№док	Подп.	Дата
ГИП		Шатилов			08.95
Нач.отд.		Зильбертов			08.95
Гл.спец.		Зильбертов			08.95
Нач. гр.		Куприенко			08.95
Вед. инж.		Попова			08.95
Н.контр.		Зильбертов			08.95

Привязан

Инв. №

ТП 414-4-31.96 КЖ.И7

Колонна 4К48-1М2-2

Стадия	Масса	Масштаб
РП		
Лист	Листов 1	

ГИПРОПРОМСЕЛЬСТРОЙ г. Саратов

Копировал: Ясав

Инв. № подл. | Подп. и дата | Взам. инв. №

Альбом 4

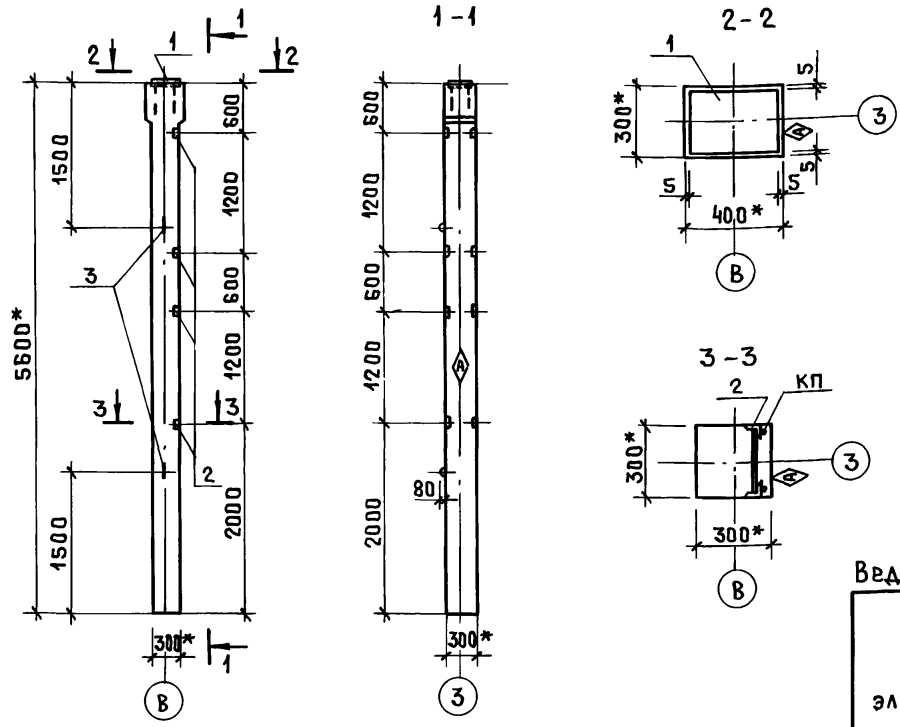

Поз.	Обозначение	Наименование	Кол.	Примеч.
		Сборочные единицы		
	1.423.1-3/88.1	Колонна 4К48-1М2		
		Дополнительные		
		сборочные единицы		
		Изделие закладное		
1	1.423.1-3/88.2	М2-4	1	
2	1.423.1-3/88.2	М1-13	4	
3	1.423.1-3/88.2	М10-150	2	

Ведомость расхода стали на дополнительные закладные изделия, кг

Марка элемента	Изделия закладные													Всего
	Арматура класса							Прокат марки						
	AI			AIII				С245			С235			
	ГОСТ 5781-82*							ГОСТ 19903-74*			ГОСТ 8509-93			
	ф10		Итого	ф12	ф14		Итого	-14		Итого	L63×5		Итого	
4К48-1М2-3	0,86		0,86	0,96	3,0		3,96	12,4		12,4	6,0		6,0	23,22

Технические требования смотри документ 1.423.1-3/88.1-ТТ.

Узлы установки закладных изделий смотри документ 1.423.1-3/88.1 стр. 74 ÷ 84.

*Размеры для справок.

Знак Ⓐ нанести несмываемой краской.

Взам. инв. №

Подп. и дата

Инв. № подл.

Привязан

Инв. №

Изм.	Кол.уч.	Лист	№док.	Подп.	Дата
ГИП		Шатилов			04.95
Нач.отд.		Зильбертов			04.95
Гл.спец.		Зильбертов			04.95
Нач.гр.		Куприенко			04.95
Вед.инж.		Попова			04.95
Н.контр.		Зильбертов			04.95

ТП 414-4-31.96 КЖ.И8

Колонна 4К48-1М2-3

Стадия	Масса	Масштаб
РП		
Лист	Листов 1	

ГИПРОПРОМСЕЛЬСТРОЙ г. Саратов

Копировал: Ясав Ц00461-04 11

Альбом 4

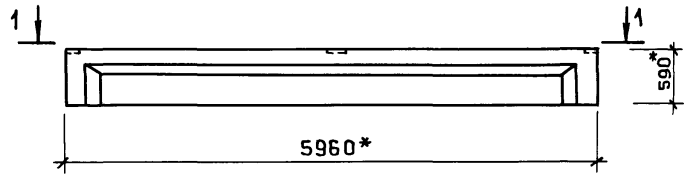

1-1

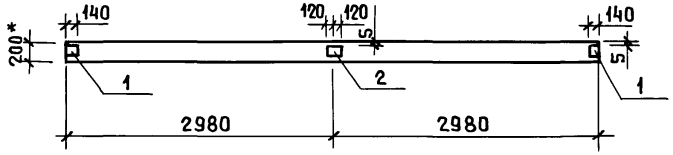

Поз.	Обозначение	Наименование	Кол.	Примеч.
		Сборочные единицы		
	1.462.1-10/93.1	Балка БСП6.1-2АIV		
		Дополнительные		
		сборочные единицы		
		Изделие закладное		
1	1.462.1-10/93.1	МУ1-3	2	
2	1.462.1-10/93.1	МУ1-22	1	

Ведомость расхода стали на дополнительные закладные изделия, кг

Марка элемента	Изделия закладные						Всего
	Арматура класса			Прокат марки			
	АIII			С235			
	ГОСТ5781-82*			ГОСТ19903-74*			
	⌀8		Итого	-6		Итого	
БСП6.1-2АIV-1	0,52		0,52	4,65		4,65	5,2

* Размеры для справок.

Изм.	Кол.уч	Лист	№док	Подп.	Дата
ГИП		Шатилов			08.95
Нач.отд.		Зильбертов			08.95
Гл.спец.		Зильбертов			08.95
Нач.гр.		Куприенко			07.95
Вед.инж.		Попова			07.95
Н.контр.		Зильбертов			08.95

Привязан

Инв.№

ТП 414-4-31.96 КЖ.И9

Балка БСП6.1-2АIV-1

Стадия	Масса	Масштаб
РП		

Лист | Листов 1

ГИПРОПРОМСЕЛЬСТРОЙ г. Саратов

Инв.№подл. | Подп. и дата | Взам.инв.№

Копировал: Ясая Ц00461-04 12

Альбом 4

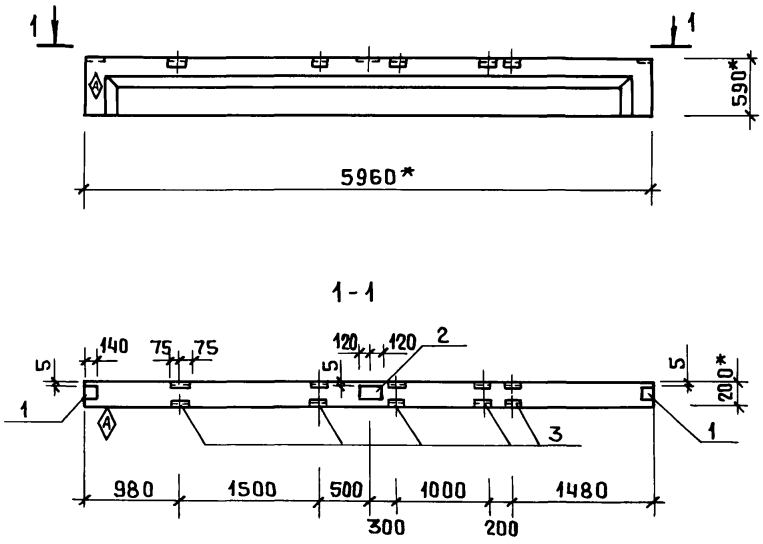

Поз.	Обозначение	Наименование	Кол.	Примеч.
		Сборочные единицы		
	1.462.1-10/93.1	Балка БСП6.1-7АIV		
		Дополнительные		
		сборочные единицы		
		Изделие закладное		
1	1.462.1-10/93.1	МУ1-3	2	
2	1.462.1-10/93.1	МУ1-22	1	
3	1.462.1-10/93.1	МУ3-16	5	

Ведомость расхода стали на дополнительные закладные изделия, кг

Марка элемента	Изделия закладные										Всего
	Арматура класса				Прокат марки						
	AIII				С235						
	ГОСТ 5781-82*				ГОСТ 19903-74*			ГОСТ 8509-93			
	⌀8	⌀10		Итого	-6		Итого	L75×6		Итого	
БСП6.1-7АIV-1	0,52	2,8		3,32	4,65		4,65	17,2		17,2	25,17

* Размеры для справок.

Привязан

Инв.№

Изм.	Кол.уч	Лист	№док	Подп.	Дата
ГИП		Шатилов			07.95
Нач.отд.		Зильбертов			07.95
Гл.спец.		Зильбертов			07.95
Нач.гр.		Куприенко			07.95
Вед.инж.		Попова			07.95
Н.контр.		Зильбертов			07.95

ТП 414-4-31.96 КЖ.И 10

Балка БСП6.1-7АIV-1

Стадия	Масса	Масштаб
РП		
Лист	Листов 1	

ГИПРОПРОМСЕЛЬСТРОЙ г. Саратов

Копировал: Заказ 400461-04 13

Инв.№ подл. | Подп. и дата | Взам.инв.№

Альбом 4

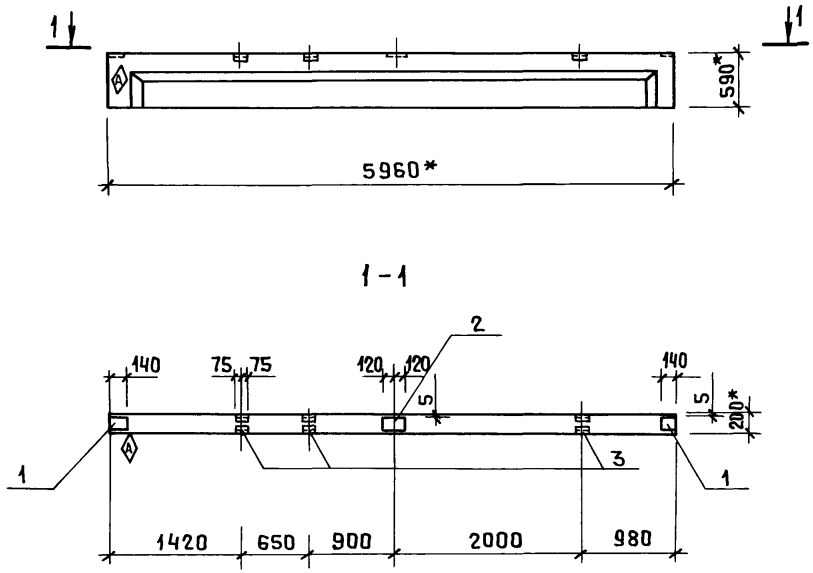

Поз.	Обозначение	Наименование	Кол.	Примеч.
		Сборочные единицы		
	1.462.1-10/93.1	Балка БСП6.1-7АIV		
		Дополнительные		
		сборочные единицы		
		Изделие закладное		
1	1.462.1-10/93.1	МУ1-3	2	
2	1.462.1-10/93.1	МУ1-22	1	
3	1.462.1-10/93.1	МУ3-16	3	

Ведомость расхода стали на дополнительные закладные изделия, кг

Марка элемента	Изделия закладные										Всего
	Арматура класса AIII ГОСТ 5781-82*				Прокат марки С235 ГОСТ 19903-74*			ГОСТ 8509-93			
	⌀8	⌀10		Итого	-6		Итого	L75×6		Итого	
БСП6.1-7АIV-2	0,52	1,68		2,2	4,65		4,65	10,32		10,32	17,17

* Размеры для справок.

Знак ◇А◇ нанести несмываемой краской.

Привязан

Инв. №

Изм.	Кол.уч	Лист	№док	Подп.	Дата
ГИП		Шатилов			08.95
Нач.отд.		Зильбертов			08.95
Гл.спец.		Зильбертов			08.95
Нач.гр.		Куприенко			08.95
Вед.инж.		Попова			08.95
Н.контр.		Зильбертов			08.95

ТП 414-4-31.96 КЖ.И11

Балка БСП6.1-7АIV-2

Стадия	Масса	Масштаб
РП		
Лист	Листов 1	

ГИПРОПРОМСЕЛЬСТРОЙ г. Саратов

Копировал: Ясад 400461-04 14

Инв.№ подл. | Подп. и дата | Взам. инв.№

Альбом 4

ПС60.12.2.0-5.Л-61А

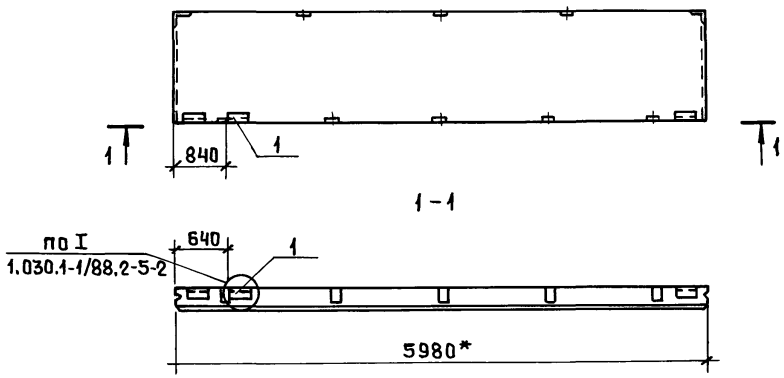

ПС30.12.2.0-Л-I

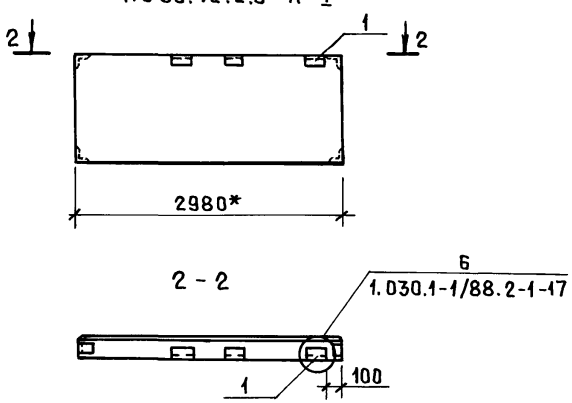

* Размеры для справок.

Поз.	Обозначение	Наименование	Кол.	Примеч.
		ПС60.12.2.0-5.Л-61А		
		Сборочные единицы		
	1.030.1-1/88.2-1-2,2-5	Стеновая панель ПС60.12.2.0-5.Л-61		
		Дополнительные		
		сборочные единицы		
1	1.030.1-1/88.1-8	Изделие закладное М1-20	1	
		ПС30.12.2.0-Л-I		
		Сборочные единицы		
	1.030.1-1/88.2-1-12	Стеновая панель ПС30.12.2.0-Л		
		Дополнительные		
		сборочные единицы		
1	1.030.1-1/88.1-8	Изделие закладное М1-20	1	

Ведомость расхода стали на дополнительные закладные изделия, кг

Марка элемента	Изделия закладные						Всего
	Арматура класса		Прокат марки				
	А III		С 235				
	ГОСТ5781-82*		ГОСТ8509-93		ГОСТ19903-74*		
	⌀10	Итого	L63×6	Итого	δ=8	Итого	
ПС60.12.2.0-5.Л-61А ПС30.12.2.0-Л-I	0,2	0,2	1,38	1,38	0,57	0,57	2,15

Изм.	Кол.уч	Лист	№док	Подп.	Дата
ГИП		Шатилов			08.95
Нач.отд.		Зильбертов			08.95
Гл.спец.		Зильбертов			08.95
Нач.гр.		Куприенко			08.95
Вед.инж.		Попова			08.95
Н.контр.		Зильбертов			08.95

Привязан

Инв.№

ТП 414-4-31.96 КЖ.И12

Стеновая панель ПС60.12.2.0-5.Л-61А ПС30.12.2.0-Л-I

Стадия	Масса	Масштаб
РП		

Лист | Листов 1

ГИПРОПРОМСЕЛЬСТРОЙ г.Саратов

Копировал: Ясав Ц00461-04 15

Инв.№подл. | Подп. и дата | Взам.инв.№

Альбом 4

ПСБ2.18.2.0-2.Л -I

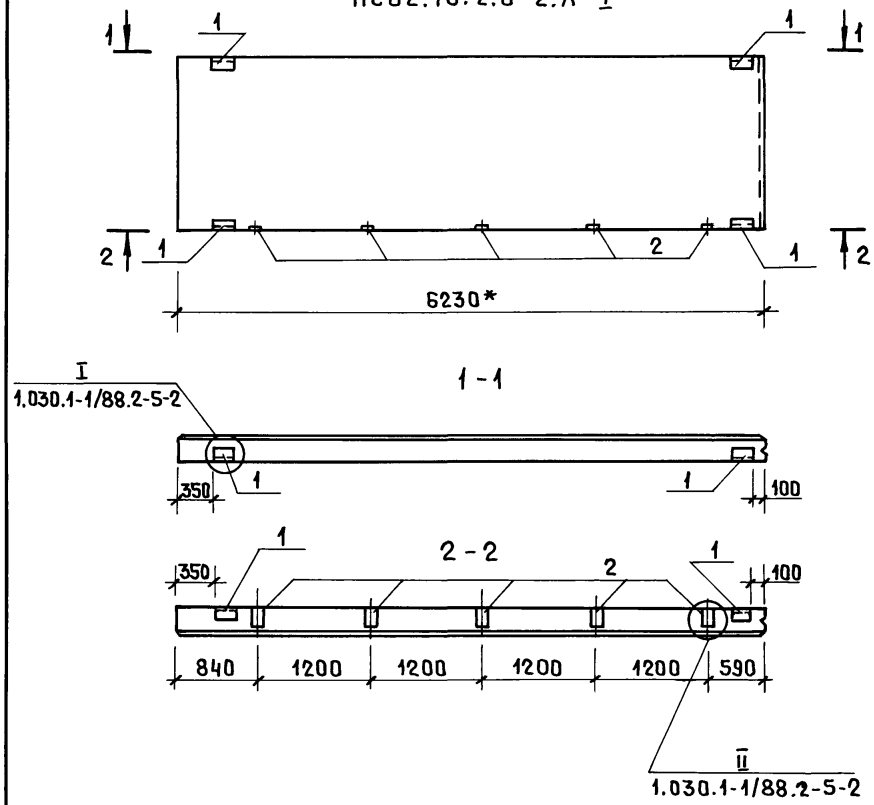

Поз.	Обозначение	Наименование	Кол.	Примеч.
		ПСБ2.18.2.0-2.Л-I		
		Сборочные единицы		
	1.030.1-1/88.2-1-7	Стеновая панель ПСБ2.18.2.0-2Л		
		Дополнительные		
		сборочные единицы		
1	1.030.1-1/88.1-8	Изделие закладное М1-20	4	
2	1.030.1-1/88.1-8	то же М3-20	5	

Ведомость расхода стали на дополнительные закладные изделия, кг

Марка элемента	Изделия закладные									Всего
	Арматура класса			Прокат марки						
	AIII			С235						
	ГОСТ 5781-82*			ГОСТ 19903-74*			ГОСТ 8509-93			
	⌀10		Итого	Б=8		Итого	L63×5		Итого	
ПСБ2.18.2.0-2.Л-I	2,7		2,7	7,28		7,28	5,52		5,52	15,5

* Размеры для справок

Изм.	Кол.уч	Лист	№док	Подп.	Дата	
ГИП		Шатилов			08.95	
Нач.отд.		Зильбертов			08.95	
Гл.спец.		Зильбертов			08.95	
Нач.гр.		Куприенко			07.95	
Вед.инж.		Попова			07.95	
Н.контр.		Зильбертов			08.95	

Привязан

Инв.№

ТП 414-4-31.96 КЖ.И13

Стеновая панель ПСБ2.18.2.0-2.Л-I

Стадия	Масса	Масштаб
РП		
Лист	Листов 1	

ГИПРОПРОМСЕЛЬСТРОЙ г. Саратов

Копировал: Ясая ЦОО461-04 16

Инв.№подл. | Подп. и дата | Взам.инв.№

Альбом 4

3ПГБ-3АтV-б, 3ПГБ-3АтV-г, 3ПВБ-3АтV-4г,
3ПВБ-4АтV-7г

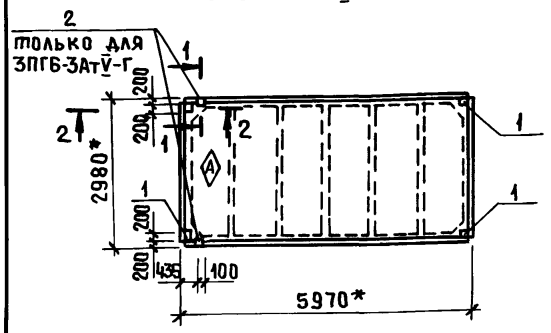

1-1

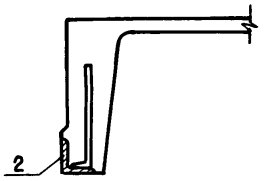

2-2

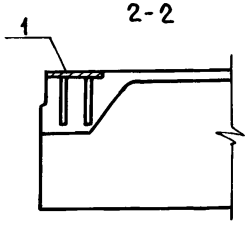

Поз.	Обозначение	Наименование	Кол.	Примеч.
		3ПГБ-3АтV-г, 3ПВБ-3АтV-4г, 3ПВБ-4АтV-7г		
		Сборочные единицы		
	1.465.1-21.94 вып.1	Плита 3ПГБ-3АтV, 3ПВБ-3АтV-4		
		3ПВБ-4АтV-7		
		Дополнительные сборочные		
		единицы		
1	1.465.1-21.94 вып.2	Изделие закладное МН6	4	
		3ПГБ-3АтV-г		
		Сборочные единицы		
	1.465.1-21.94 вып.1	Плита 3ПГБ-3АтV		
		Дополнительные		
		сборочные единицы		
1	1.465.1-21.94 вып.2	Изделие закладное МН6	4	
2	1.465.1-21.94 вып.2	то же МН7	2	

Знак Ⓐ нанести несмываемой краской.

* Размеры для справок

Ведомость расхода стали на дополнительные закладные изделия, кг

Марка элемента	Изделия закладные										Всего
	Арматура класса				Прокат марки						
	A III				C245						
	ГОСТ 5781-82*				ГОСТ 19903-74*			ГОСТ 8509-93			
	⌀10	⌀14		Итого	-6		Итого	L75×6		Итого	
3ПГБ-3АтV-г 3ПВБ-3АтV-4г 3ПВБ-4АтV-7г	1,44			1,44	3,76		3,76				5,2
3ПГБ-3АтV-б	2,04	0,16		2,2	3,76		3,76	1,38		1,38	7,34

Привязан

Инв. №

Изм.	Кол.уч.	Лист	№док.	Подп.	Дата
ГИП		Шатилов			08.95
Нач.отд.		Зильбертов			08.95
Гл.спец.		Зильбертов			08.95
Нач.гр.		Куприенко			07.95
Н.контр.		Зильбертов			08.95

ТП 414-4-31.96 КЖ.И14

Плита
3ПГБ-3АтV-б, 3ПГБ-3АтV-г,
3ПВБ-3АтV-4г, 3ПВБ-4АтV-7г

Стадия	Масса	Масштаб
РП		

Лист | Листов 1

ГИПРОПРОМСЕЛЬСТРОЙ
г. Саратов

Инв. № подл. | Подп. и дата | Взам. инв. №

Копировал: Ясая Ц00461-04 17

Альбом 4

3ПВ6-4АтV-7а, 3ПГ6-3АтV-а

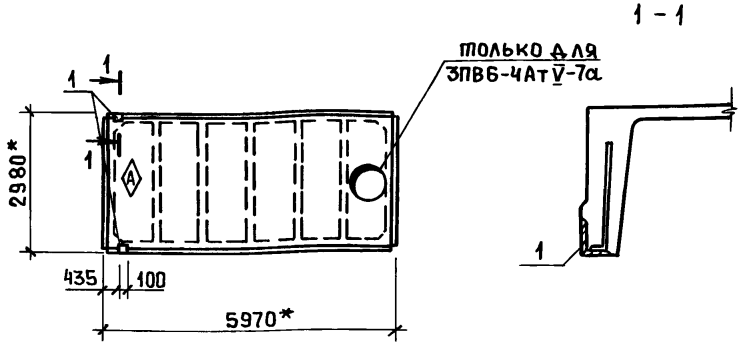

Поз.	Обозначение	Наименование	Кол.	Примеч.
		Сборочные единицы		
	1.465.1-21.94 вып.1	Плита 3ПВ6-4АтV-7,		
		3ПГ6-3АтV		
		Дополнительные		
		сборочные единицы		
1	1.465.1-21.94 вып.2	Изделие закладное МН7	2	

Знак ◇А нанесен несмываемой краской.

* Размеры для справок

Ведомость расхода стали на дополнительные закладные изделия, кг

Марка элемента	Изделия закладные							Всего
	Арматура класса				Прокат марки			
	А III				С 245			
	ГОСТ 5781-82*				ГОСТ 8509-93			
	⌀10	⌀14		Итого	L75×6		Итого	
3ПВ6-4АтV-7а 3ПГ6-3АтV-а	0,6	0,16		0,76	1,38		1,38	2,14

Привязан			
Инв.№			

Изм	Кол.уч	Лист	№док	Подп.	Дата
ГИП		Шатилов			08.95
Нач.отд.		Зильбертов			08.95
Гл.спец.		Зильбертов			08.95
Нач.гр.		Куприенко			07.95
Н.контр.		Зильбертов			08.95

ТП 414-4-31.96 КЖ.И 15

Плита 3ПВ6-4АтV-7а, 3ПГ6-3АтV-а

Стадия	Масса	Масштаб
РП		
Лист	Листов 1	

ГИПРОПРОМСЕЛЬСТРОЙ г. Саратов

Инв.№подл. | Подп. и дата | Взам.инв.№

Копировал: Ясая Ц00461-04 18

МС1

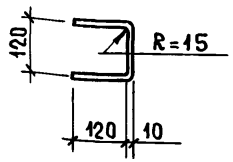

МС3

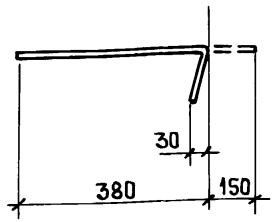

МС2

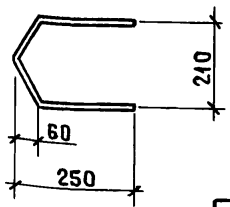

Марка изделия	Поз. дет.	Наименование	Кол.	Масса 1 дет., кг	Масса изделия, кг
МС1		⌀10 AIII ГОСТ5781-82*, ℓ=360	1	0,22	0,22
МС2		⌀10 AIII ГОСТ5781-82*, ℓ=530	1	0,33	0,33
МС3		⌀5 BpI ГОСТ6727-80*, ℓ=730	1	0,11	0,11

Технические требования см. КЖ.И.ТТ

Привязан

Инв.№

Взам.инв.№ | Подп. и дата | Инв.№ подл.

Изм.	Колуч	Лист	№док	Подп.	Дата
ГИП		Шатилов			08.95
Нач.отд.		Зильбертов			08.95
Гл.спец.		Зильбертов			08.95
Нач.гр.		Куприенко			07.95
Н.контр.		Зильбертов			08.95

ТП 414-4-31.96 КЖ.И 16

Изделие соединительное МС1 ÷ МС3

Стадия	Масса	Масштаб
РП		
Лист	Листов 1	

ГИПРОПРОМСЕЛЬСТРОЙ г. Саратов

Копировал: Ясав

МС4

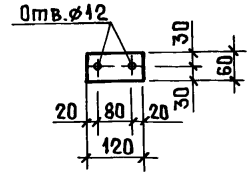

МС5

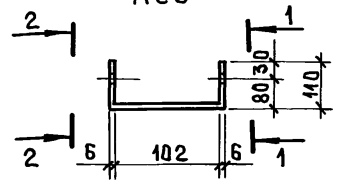

1-1 ; 2-2

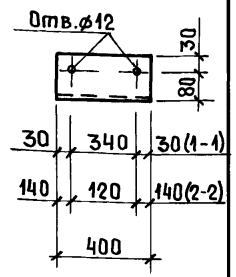

Марка изделия	Поз. дет	Наименование	Кол.	Масса 1 дет., кг	Масса изделия, кг
		Лист Б-Пн-Б ГОСТ19903-74* / С235 ГОСТ27772-88*			
МС4		60×120	1	0,34	
МС5		400×330	1	6,20	

Технические требования см. КЖ.И.ТТ

Привязан

Инв.№

Взам.инв.№ | Подп. и дата | Инв.№ подл.

Изм.	Колуч	Лист	№док	Подп.	Дата
ГИП		Шатилов			08.95
Нач.отд.		Зильбертов			08.95
Гл.спец.		Зильбертов			08.95
Нач.гр.		Куприенко			07.95
Н.контр.		Зильбертов			08.95

ТП 414-4-31.96 КЖ.И 17

Изделие соединительное МС4, МС5

Стадия	Масса	Масштаб
РП		
Лист	Листов 1	

ГИПРОПРОМСЕЛЬСТРОЙ г. Саратов

Копировал: Ясав

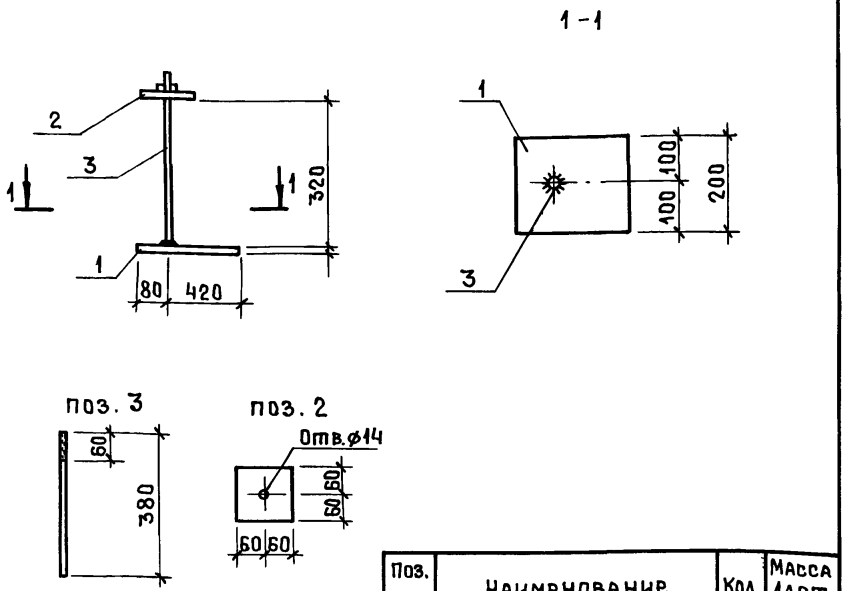

Поз. Дет.	Наименование	Кол.	Масса 1дет, кг
	Лист Б-Пн-8 ГОСТ19903-74*		
1	200×500	1	6,24
2	120×120	1	0,9
3	ø12AI, ℓ=380	1	0,3

Технические требования см. КЖ.И.ТТ.

Марка металла С235 ГОСТ27772-88*.

Арматура по ГОСТ 5781-82*.

Привязан

Инв.№

Взам.инв.№ | Подп. и дата | Инв.№подл.

Изм.	Кол.уч	Лист	№док	Подп.	Дата
ГИП		Шатилов			03.95
Нач.отд.		Зильбертов			03.95
Гл.спец.		Зильбертов			03.95
Нач.гр.		Куприенко			03.95
Н.контр.		Зильбертов			03.95

ТП 414-4-31.96 КЖ.И 18

Изделие соединительное МС 6

Стадия	Масса	Масштаб
РП	7,4кг	

Лист | Листов 1

ГИПРОПРОМСЕЛЬСТРОЙ г. САРАТОВ

Копировал: Ясаз

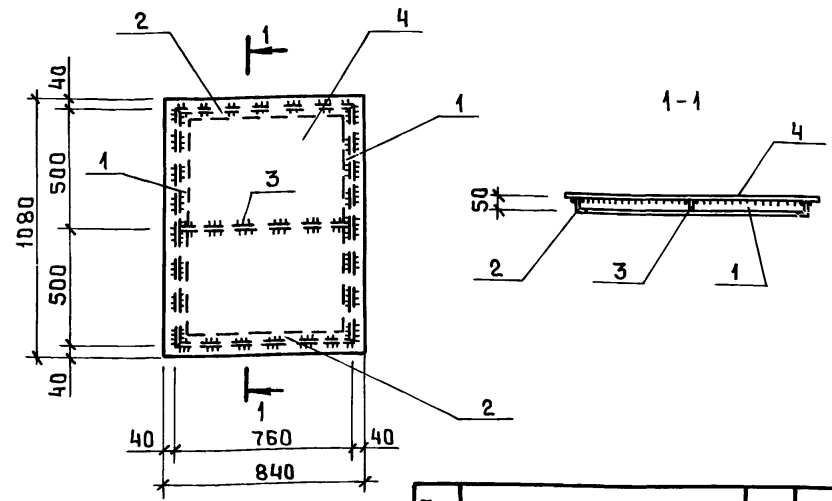

Поз. Дет.	Наименование	Кол.	Масса ед.,кг
	50×32×4 ГОСТ8510-86*		
1	ℓ=1000	2	2,5
2	ℓ=760	2	1,9
	Б-Пн-4 ГОСТ19903-74*		
3	40×752	1	0,9
4	Рифл. ст. б=4		
	ГОСТ 8568-77*	1	30,3

Технические требования см. КЖ.И.ТТ.

Марка металла С235 ГОСТ27772-88*

Привязан

Инв.№

Взам.инв.№ | Подп. и дата | Инв.№подл.

Изм.	Кол.уч	Лист	№док	Подп.	Дата
ГИП		Шатилов			03.95
Нач.отд.		Зильбертов			03.95
Гл.спец.		Зильбертов			03.95
Нач.гр.		Куприенко			03.95
Инж.Iкат.		Петрова			03.95
Н.контр.		Зильбертов			03.95

ТП 414-4-31.96 КЖ.И 19

Щит Щ1

Стадия	Масса	Масштаб
РП	40,0	

Лист | Листов 1

ГИПРОПРОМСЕЛЬСТРОЙ г. САРАТОВ

Копировал: Ясаз 400461-04 20

Альбом 4

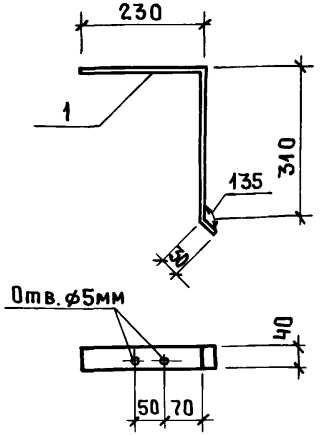

Марка изделия	Поз. дет.	Наименование	Кол.	Масса 1 дет., кг	Масса изделия кг
ЭФ1	1	Лист Б-ПН-4х40 ГОСТ19903-74* / С245 ГОСТ27772-88*, ℓ = 570	1	0,7	0,7

Технические требования см. КЖ.И.ТТ.

Привязан

Инв.№

Взам.инв.№ | Подп. и дата | Инв.№подл.

Изм.	Кол.уч	Лист	№док	Подп.	Дата
ГИП		Шатилов			08.95
Нач.отд.		Зильбертов			08.95
Гл.спец.		Зильбертов			08.95
..		..иенко			08.95
Н.контр.		Зильбертов			08.95

ТП 414-4-31.96 КЖ.И 20

Элемент фасонный ЭФ1

Стадия	Масса	Масштаб
РП		
Лист	Листов 1	

ГИПРОПРОМСЕЛЬСТРОЙ г. Саратов

Копировал: ясая

gost.e-ecolog.ru

Альбом 4

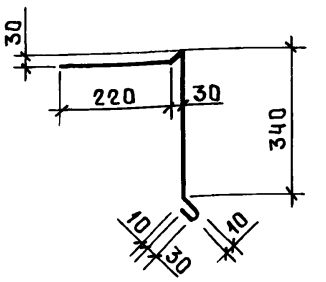

Марка изделия	Поз. дет.	Наименование	Кол.	Масса ед, кг	Масса изделия, кг
ЭФ2	1	ОЦ Б-ПН-0-0,7х680 ГОСТ19904-90 / Н-МТ-1 ГОСТ14918-80*, ℓ = 1420	1	5,2	5,2

Технические требования КЖ.И.ТТ.

Привязан

Инв.№

Взам.инв.№ | Подп. и дата | Инв.№подл.

Изм.	Кол.уч	Лист	№док	Подп.	Дата
ГИП		Шатилов			08.95
Нач.отд.		Зильбертов			08.95
Гл.спец.		Зильбертов			08.95
Нач.гр.		Куприенко			08.95
Н.контр.		Зильбертов			08.95

ТП 414-4-31.96 КЖ.И.21

Элемент фасонный ЭФ2

Стадия	Масса	Масштаб
РП		
Лист	Листов 1	

ГИПРОПРОМСЕЛЬСТРОЙ г. Саратов

Копировал: ясая 400461-04