ГОСУДАРСТВЕННАЯ КОРПОРАЦИЯ ПО АТОМНОЙ ЭНЕРГИИ

(РОСАТОМ)

САМОРЕГУЛИРУЕМАЯ ОРГАНИЗАЦИЯ
НЕКОММЕРЧЕСКОЕ ПАРТНЕРСТВО
«ОБЪЕДИНЕНИЕ ОРГАНИЗАЦИЙ ВЫПОЛНЯЮЩИХ АРХИТЕКТУРНО-СТРОИТЕЛЬНОЕ ПРОЕКТИРОВАНИЕ ОБЪЕКТОВ АТОМНОЙ ОТРАСЛИ «СОЮЗАТОМПРОЕКТ»

Утвержден
решением общего собрания
членов СРО НП «СОЮЗАТОМПРОЕКТ»
протокол № 8
от 14 февраля 2013 года

СТАНДАРТ ОРГАНИЗАЦИИ

Детали и элементы трубопроводов пара и горячей воды и технологических трубопроводов атомных станций из сталей перлитного класса на давление до 2,2 МПа (22 кгс/см²)

ТРОЙНИКИ ТОЧЁНЫЕ РАВНОПРОХОДНЫЕ

Конструкция и размеры

СТО 95 124–2013

Издание официальное

Москва
2013

gost.e-ecolog.ru

Предисловие

Цели и принципы стандартизации в Российской Федерации установлены Федеральным законом от 27 декабря 2002 г. № 184-ФЗ «О техническом регулировании», а правила применения стандартов организаций - ГОСТ Р 1.4-2004 «Стандартизация в Российской Федерации. Стандарты организаций. Общие положения»

Сведения о стандарте

1 РАЗРАБОТАН ООО «Центр технических компетенций атомной отрасли»

2 СОГЛАСОВАН с ОАО «Концерн Росэнергоатом», ОАО «Атомэнергопроект», ОАО «СПбАЭП», ОАО «НИАЭП», ЗАО «Энергомаш (Белгород) - БЗЭМ», ЗАО «Атомтрубопроводмонтаж»

3 ВНЕСЁН Советом СРО НП «СОЮЗАТОМПРОЕКТ»

4 УТВЕРЖДЕН И ВВЕДЕН В ДЕЙСТВИЕ Протоколом общего собрания СРО НП «Союзатомпроект» № 8 от 14 февраля 2013 г.

5 ВВЕДЕН ВПЕРВЫЕ

Настоящий стандарт не может быть полностью или частично воспроизведён, тиражирован и распространён в качестве официального издания без разрешения СРО НП «СОЮЗАТОМПРОЕКТ» и Госкорпорации «Росатом».

Техническое сопровождение стандарта осуществляет ЗАО «Институт «СЕВЗАПЭНЕРГОМОНТАЖПРОЕКТ»

Содержание

1 Область применения 1
2 Термины, определения и обозначения 1
3 Конструкция и размеры..... 1
4 Технические требования..... 4
5 Технические условия..... 4
Библиография 5

Введение

Настоящий стандарт создан с целью применения в составе комплекса (сборника) стандартов при проектировании, изготовлении, монтаже и ремонте трубопроводов низкого давления атомных станций из сталей перлитного класса во исполнение Федерального закона от 27.12.2002 г. «О техническом регулировании».

Продукция по настоящему стандарту аналогична выпускаемой по ОСТ 34-42-673-84 «Детали и сборочные единицы трубопроводов из бесшовных и электросварных труб из углеродистой стали на Рраб < 2,2 МПа (22 кгс/см²), t ≤ 350 °С для атомных станций. Тройники точёные равнопроходные. Конструкция и размеры».

Стандарт может применяться другими организациями в порядке и на условиях оговоренных ГОСТ Р 1.4–2004 (пункты 4.17 и 4.18).

СТАНДАРТ ОРГАНИЗАЦИИ

Детали и элементы трубопроводов пара и горячей воды и технологических трубопроводов атомных станций из сталей перлитного класса на давление до 2,2 МПа (22 кгс/см²)

ТРОЙНИКИ ТОЧЁНЫЕ РАВНОПРОХОДНЫЕ

Конструкция и размеры

1 Область применения

Настоящий стандарт распространяется на равнопроходные точёные тройники из сталей перлитного класса для трубопроводов атомных станций (АС), транспортирующих рабочие среды с расчетной температурой от минус 60 °С до 350 °С при рабочем давлении менее 2,2 МПа (22 кгс/см²), на которые распространяются требования правил технологических трубопроводов – ПБ 03-585 [1], утвержденных Госгортехнадзором России.

Настоящий стандарт может быть также применен при проектировании и изготовлении иных трубопроводов АС, за исключением трубопроводов, на которые распространяют своё действие правила ПН АЭ Г-7-008 [2] Госатомнадзора России.

2 Термины, определения и обозначения

2.1 В настоящем стандарте применены термины, определения и обозначения по СТО 95 112 [3].

3 Конструкция и размеры

3.1 Конструкция и размеры тройников должны соответствовать рисунку 1 и таблице 1.

Издание официальное

$\sqrt{Ra50(\sqrt{})}$

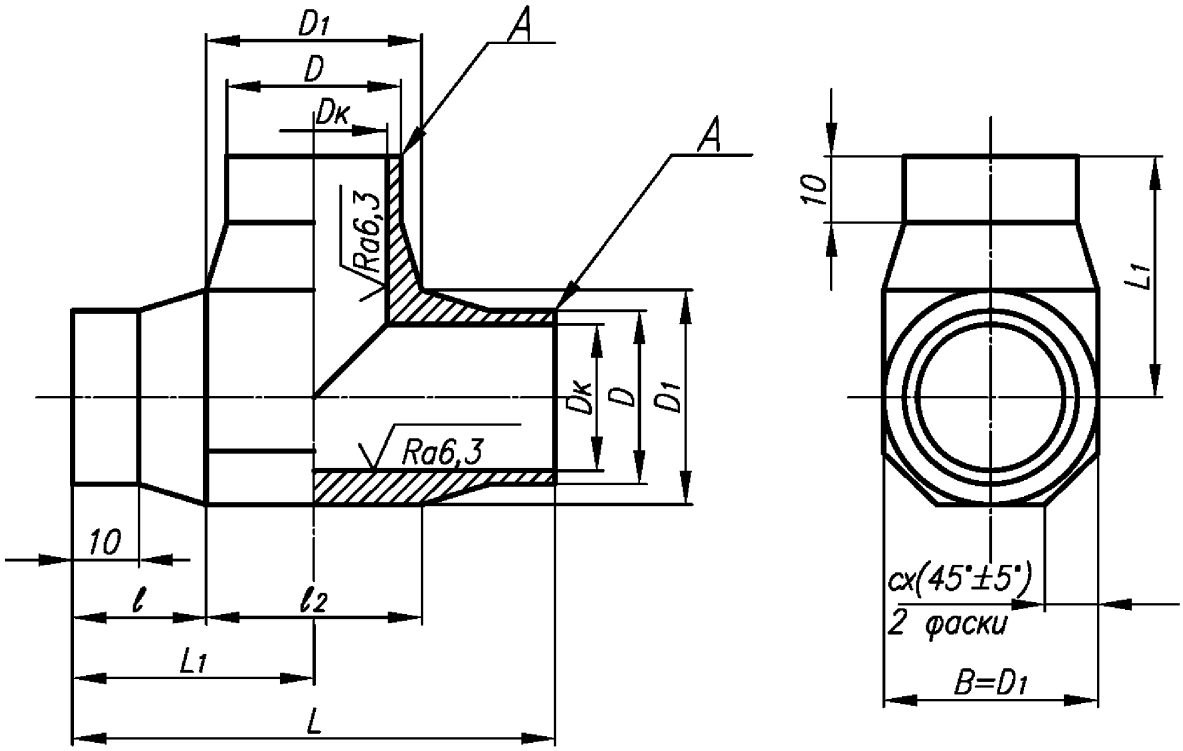

Рисунок 1

Таблица 1

Размеры в миллиметрах

Обозначение типоразмера тройника	PN	*DN*	Размеры присоединяемых труб $D_н \times S$	*D*		$D_1=B=l_2$		*L*	L_1	*l*	*c*	Масса*, кг
				Номин.	Пред. откл.	Номин.	Пред. откл.	±3	±1,5			
01	40	10	14×2,0	15	+0,4	20	+1,0	60	30	20,0	5	0,08
02		15	18×2,0	19		24				18,0		0,09
03		20	25×2,0	26		30		70	35	20,0	8	0,13
04		25	32×2,0	33	+0,6	38	+1,6	90	45	26,0		0,21
05		32	38×2,0	39		45		100	50	27,5	10	0,45
06		40	45×2,5	46		52		112	56	30,0	15	0,65
07		50	57×3,0	58		65		130	65	32,5	15	1,18
08		65	76×3,0	77		88		180	90	46,0	20	3,62
* Масса приведена для справок.												

Пример условного обозначения равнопроходного точёного тройника

Равнопроходный точёный тройник DN 25 (типоразмер 04) на номинальное давление PN 40 для технологических трубопроводов по ПБ 03-585 [1] из стали марки 20:

Тройник равнопроходный Т DN25–PN 40 04 СТО 95 124–2013;

то же, для прочих трубопроводов из стали 09Г2С:

Тройник равнопроходный DN25–PN 40–09Г2С 04 СТО 95 124–2013.

4 Технические требования

4.1 Материал – листовая сталь по СТО 95 113 [4] (разделы 5–7).

Допускается изготовление из поковок по СТО 95 113 [4] (раздел 9).

4.2 Рабочие параметры – по СТО 95 112 [3].

4.3 Типы и размеры разделки кромок *А* тройника под сварку с трубопроводом и размер *Dк* – по СТО 95 114 [5].

4.4 Неуказанные предельные отклонения размеров $\pm\frac{IT14}{2}$.

4.5 Маркировать: товарный знак предприятия-изготовителя и условное обозначение тройника по настоящему стандарту без наименования изделия (слова «Тройник»).

4.6 Остальные технические требования – по СТО 95 112 [3].

5 Технические условия

5.1 Технические условия по СТО 95 112 [3].

Библиография

[1] ПБ 03-585-03 — Правила устройства и безопасной эксплуатации технологических трубопроводов

[2] ПНАЭ Г-7-008-89 — Правила устройства и безопасной эксплуатации оборудования и трубопроводов атомных энергетических установок

[3] СТО 95 112–2013 — Детали и элементы трубопроводов пара и горячей воды и технологических трубопроводов атомных станций из сталей перлитного класса на давление до 2,2 МПа (22 кгс/см²). Технические условия

[4] СТО 95 113–2013 — Детали и элементы трубопроводов пара и горячей воды и технологических трубопроводов атомных станций из сталей перлитного класса на давление до 2,2 МПа (22 кгс/см²). Трубы и прокат. Сортамент

[5] СТО 95 114–2013 — Детали и элементы трубопроводов пара и горячей воды и технологических трубопроводов атомных станций из сталей перлитного класса на давление до 2,2 МПа (22 кгс/см²). Соединения сварные. Типы и размеры

ОКС 23.040.01

27.120.01

Ключевые слова: тройники точёные равнопроходные, конструкция, размеры

gost.e-ecolog.ru