ТИПОВОЙ ПРОЕКТ

416-3-14.87

ОБЛАСТНОЙ ВЫЧИСЛИТЕЛЬНЫЙ ЦЕНТР II ГРУППЫ

АЛЬБОМ III

АРХИТЕКТУРНЫЕ РЕШЕНИЯ. ИНТЕРЬЕРЫ

КОНСТРУКЦИИ ЖЕЛЕЗОБЕТОННЫЕ. КОНСТРУКЦИИ МЕТАЛЛИЧЕСКИЕ

ЧАСТЬ III

КОНСТРУКЦИИ МЕТАЛЛИЧЕСКИЕ

Ц 00610-05

gost.e-ecolog.ru

ТИПОВОЙ ПРОЕКТ
416-3-14.87
ОБЛАСТНОЙ ВЫЧИСЛИТЕЛЬНЫЙ ЦЕНТР II ГРУППЫ

АЛЬБОМ III

ЧАСТЬ III

СОСТАВ ПРОЕКТА

АЛЬБОМ I	ПОЯСНИТЕЛЬНАЯ ЗАПИСКА
АЛЬБОМ II	ТЕХНОЛОГИЧЕСКИЕ РЕШЕНИЯ ВЦ. ТЕХНОЛОГИЧЕСКАЯ ЧАСТЬ СТОЛОВОЙ НА 75 МЕСТ ХОЛОДИЛЬНАЯ ЧАСТЬ. АВТОМАТИЗАЦИЯ ХОЛОДИЛЬНОЙ УСТАНОВКИ
АЛЬБОМ III /Ч. I,II,III/	АРХИТЕКТУРНЫЕ РЕШЕНИЯ. ИНТЕРЬЕРЫ КОНСТРУКЦИИ ЖЕЛЕЗОБЕТОННЫЕ КОНСТРУКЦИИ МЕТАЛЛИЧЕСКИЕ
АЛЬБОМ IV	ИЗДЕЛИЯ ЖЕЛЕЗОБЕТОННЫЕ, СТАЛЬНЫЕ И ДЕРЕВЯННЫЕ
АЛЬБОМ V	ВНУТРЕННИЕ ВОДОПРОВОД И КАНАЛИЗАЦИЯ
АЛЬБОМ VI	ОТОПЛЕНИЕ ВЕНТИЛЯЦИЯ И КОНДИЦИОНИРОВАНИЕ ВОЗДУХА
АЛЬБОМ VII	АВТОМАТИЗАЦИЯ СИСТЕМ ОТОПЛЕНИЯ И ВЕНТИЛЯЦИИ АВТОМАТИЗАЦИЯ СИСТЕМ ВОДОСНАБЖЕНИЯ И КАНАЛИЗАЦИИ
АЛЬБОМ VIII	ЗАДАНИЯ ЗАВОДАМ-ИЗГОТОВИТЕЛЯМ
АЛЬБОМ IX	СИЛОВОЕ ЭЛЕКТРООБОРУДОВАНИЕ ЭЛЕКТРООСВЕЩЕНИЕ
АЛЬБОМ X	СВЯЗЬ И СЕТИ ПЕРЕДАЧИ ДАННЫХ
АЛЬБОМ XI	УСТАНОВКА АВТОМАТИЧЕСКОГО ГАЗОВОГО ПОЖАРОТУШЕНИЯ И ПОЖАРНАЯ СИГНАЛИЗАЦИЯ
АЛЬБОМ XII	ОХРАННАЯ СИГНАЛИЗАЦИЯ
АЛЬБОМ XIII	СПЕЦИФИКАЦИИ ОБОРУДОВАНИЯ
АЛЬБОМ XIV	СМЕТЫ
АЛЬБОМ XV	ВЕДОМОСТИ ПОТРЕБНОСТИ В МАТЕРИАЛАХ

ПРИМЕНЕННЫЕ ТИПОВЫЕ ПРОЕКТНЫЕ РЕШЕНИЯ.
ТПР 904-02-5. АВТОМАТИЗАЦИЯ, УПРАВЛЕНИЕ И СИЛОВОЕ ЭЛЕКТРООБОРУДОВАНИЕ ПРИТОЧНЫХ КАМЕР ТИПА 1ПК10-1ПК150. АЛЬБОМЫ 0;1;III
/РАСПРОСТРАНЯЕТ КИЕВСКИЙ ФИЛИАЛ ЦИТП/

РАЗРАБОТАН ГПИ ПРОМСТРОЙПРОЕКТ

/ГЛАВНЫЙ ИНЖЕНЕР ИНСТИТУТА В.И.КОРОЛЕВ

ГЛАВНЫЙ ИНЖЕНЕР ПРОЕКТА В.С.ВЕСНИК

УТВЕРЖДЕН И ВВЕДЕН В ДЕЙСТВИЕ ЦСУ СССР
ПРИКАЗ №157 от 30.03.87

40010-05 2

Альбом III, часть III

Ведомость рабочих чертежей основного комплекта

Лист	Наименование	Примечан.
1	Общие данные (начало).	
2	Общие данные (окончание).	
	Блок залов ЭВМ.	
3	1 этаж. Подвесные потолки.	
4	2 этаж. Подвесные потолки.	
5	3 этаж. Подвесные потолки.	
6	Подвесные потолки. Фрагмент 1. Узлы 1,2.	
7	Подвесные потолки. Фрагменты 2,3. Узлы 3,4.	
8	2 этаж. Облицовка стен в осях 2-5, Б-Д. Двери.	
9	3 этаж. Облицовка стен в осях 1-2, А-Б.	
10	3 этаж. Облицовка стен в осях 2-4, Б-Д. Двери.	
11	2-3 этажи. Облицовка стен в осях 1-2, Д-Е.	
12	Облицовка стен. Узлы 1... 5.	
13	Облицовка стен. Узлы 6...8.	
14	Облицовка стен. Двери. Тамбуры. Узлы 9...12.	
15	Облицовка стен. Двери. Тамбуры. Узлы 13... 16.	
16	Облицовка стен. Тамбуры. Узлы 17...20.	
17	Потолки. Облицовка стен. Решетки РВ1...РВ18.	
18	Алюминиевые перегородки. Схемы. Разрезы.	
19	Алюминиевые перегородки. Узлы 21... 23	
20	Лестницы. Схемы. Разрезы.	
21	Лестницы. Узлы 1... 6.	
22	Монорельсы. Схемы. Разрезы. Узел 5.	
23	Монорельсы. Узлы 1... 4.	
	Блок административно-производственный.	
24	Балки перекрытий и пути подвесного транспорта. Схемы. Разрезы.	
25	Балки перекрытий и пути подвесного транспорта. Разрезы. Узлы 1... 3.	
26	Козырьки. Схемы. Разрезы.	
27	Козырьки. Узлы 1... 7.	
28	Опоры под баки. Балки. Схемы. Разрезы.	
29	Опоры под баки. Балки. Узлы 1... 4.	
30	Опоры под баки. Балки. Узлы 5... 10.	
31	Тамбур. Схемы. Разрезы.	
32	Тамбур. Разрезы. Узлы 1... 5.	
33	Лестницы и площадка на кровле. Схемы и разрезы.	
34	Лестницы. Схемы. Разрезы. Узлы 1... 5.	
35	Балки для крепления окон. Узлы 6... 10.	
36	Подвесные потолки. 1 этаж.	
37	Подвесные потолки. 1 этаж. Разрезы.	
38	Подвесные потолки. 2 этаж.	
39	Подвесные потолки. 3 этаж.	
40	Подвесные потолки. 4 этаж.	
41	Подвесные потолки. Узлы 1... 4.	
42	Подвесные потолки. Узлы 5... 9. Фрагмент 1.	
43	Облицовка стен. 2,4 этажи. Схемы. Разрезы.	
44	Облицовка стен. Разрезы.	
45	Облицовка стен. Разрезы. Узел 1.	
	Общие чертежи	
46	Остекленные перегородки в стальном каркасе. Схемы. Узлы 1... 6.	
47	Остекленные перегородки в стальном каркасе. Схемы. Узлы 7... 10.	
48	Консольная перегородка на отм. 0,000. Узлы 11... 13.	
49	Вращающаяся крестовина.	
50	Ограждение вентиляционных шахт на кровле. Схемы. Разрезы.	
51	Ограждение вентшахт. Узлы 1... 3.	
	Блок залов ЭВМ	
52	Техническая спецификация (начало).	
53	Техническая спецификация (продолжение).	
54	Техническая спецификация (окончание).	
	Блок административно-производственный	
55	Техническая спецификация (начало).	
56	Техническая спецификация (продолжение).	
57	Техническая спецификация (продолжение).	
58	Техническая спецификация (окончание).	

Ведомость спецификаций

Лист	Наименование	Примечан.
17	Спецификация вентиляционных решеток.	
19	Спецификация к схемам расположения дверей и перегородок.	
32	Спецификация к схемам расположения тамбура и перегородок.	
49	Спецификация к вращающейся крестовине.	
50	Спецификация к схемам расположения элементов ограждения вентиляционных шахт.	
52...58	Технические спецификации материалов.	

Типовой проект разработан в соответствии с действующими нормами и правилами и предусматривает в части архитектурно-строительных решений мероприятия, обеспечивающие взрывную, взрывопожарную и пожарную безопасность при эксплуатации здания.

Главный инженер проекта Элькина М.П

Инв.№подл. | Подпись и дата | Взам.инв.№

Привязан

Инв. №

416-3-14.87-КМ

Областной вычислительный центр II группы

Нач. отд.	Никитин		
Н. контр.	Никитин		
ГИП	Элькина		
Рук. бр.	Титов		
Инж.	Пирожкова		

Общие данные (начало)

Стадия	Лист	Листов
Р	1	58

ПРОМСТРОЙПРОЕКТ

Копировал

Ц00610-05

Формат А2 3

Ведомость ссылочных и прилагаемых документов

Обозначение	Наименование	Примечание
	Ссылочные документы	
1-238.4-7/84	Витрины и тамбуры из алюминиевых сплавов для общественных зданий Выпуск 1 Витражи и витрины Чертежи КМ Выпуск 2 Двери. Чертежи КМ Выпуск 3 Тамбуры Чертежи КМ	
1.245.4-5	Подвесные потолки из алюминиевых сплавов Выпуск 1 Потолки подвесные (реечные и панельные) Чертежи КМ	
1.245-1	Унифицированные подвесные потолки Выпуск 3 Подвесные потолки из гипсовых литых плит Рабочие чертежи	
1.426.2-3	Стальные подкрановые балки Выпуск 2 Балки путей подвесного транспорта пролетом 3,4,6 м Чертежи КМ.	
	Номенклатура изделий Воронежского завода строительных алюминиевых конструкций имени Ф.Б. Якубовского на 1984-1990 гг.	
	Иллюстрированный каталог профилей, применяемых в конструкциях по номенклатуре ВЗСАК им. Ф.Б. Якубовского и товарных профилей на 1984-1990 гг.	

Обозначение	Наименование	Примечание
	Каталог прессованных алюминиевых унифицированных профилей для архитектурно-строительных конструкций ГПО „Мосметаллоконструкция"	

I. Проект стальных и алюминиевых конструкций марки КМ разработан на основании архитектурно-строительных чертежей марок АР и КЖ института Промстройпроект и сантехнических чертежей марки ОВ института Сантехпроект.

2. Проект стальных конструкций выполнен по СНиП-II-23-81, алюминиевых-СНиП 2.03.06-85

3. При разработке всех конструкций максимально использованы типовые серии, действующие в настоящее время. Перечень использованных серий смотрите на данном листе. Изготовление, транспортировку монтаж и окраску конструкций производить в соответствии с указаниями этих серий.

4. Конструкции сварные. Сварку производить электродами Э 42 ГОСТ 9467-75.

5. В узлах даны решения соединения элементов конструкций. Количество и диаметр болтов, длина и толщина сварных швов определяются при разработке КМД на основании расчетных усилий, указанных в ведомостях элементов. Болты должны быть затянуты, нарезка расчеканена. Элементы, для которых усилия не указаны, крепить на 2[x] болтах или монтажной сварке, толщину сварных швов принимать по наименьшей толщине свариемых элементов.

6. Все стальные элементы, имеющие контакт с алюминиевыми конструкциями, должны быть оцинкованы или плоскости контакта изолированы текстолитом, резиной или тиоколовой лентой. Болты, винты, гайки и другие крепежные элементы должны быть оцинкованы или кадмированы.

7. Монтаж конструкций подвесных потолков вести в полной увязке с монтажем воздуховодов и установкой светильников и вентрешеток.

8. В качестве звукопоглощающего материала для подвесных потолков и облицовки стен из алюминиевых перфорированных реек приняты минераловатные плиты П 125 1000.1000.50 ГОСТ 9573-82, обернутые в пленку полиэтиленовую ГОСТ 10354-82, толщиной 0,030-0,050 мм.

9. Раскладка и спецификации гипсовых и асбестоцементных плит, расположение светильников и вентрешеток даны на листах марки АР.

10. Антикоррозионную защиту производить по СНиП 2.03.11-85 ("Защита строительных конструкций от коррозий"), как для конструкций, применяющихся в зданиях с неагрессивной и слабоагрессивной степенями агресивного воздействия среды. Цвет окраски определяется в конкретном проекте. Все алюминиевые конструкции анодируются бесцветно.

Привязан

Инв. №

	416-3-14.78-КМ		
	Областной вычислительный центр II группы		
		Стадия	Лист	Листов
		Р	2	
Нач.отд	Никитин		
Н.контр.	Никитин		
ГИП	Элькина		
Рук.бр.	Титов		
Инж.	Пиражкова		
	Общие данные (окончание)	ПРОМСТРОЙПРОЕКТ	

Инв.№ подл. | Подпись и дата | Взам.инв.№

Копировал Формат А2

Ц00610-05 4

Подвесной потолок из асбестоцементных листов 1200×1200×8

Подвесной потолок из гипсовых плит

См. блок административно-производственный

2-2

3-3

4-4

5-5

6-6

7-7

8-8

1-1

9-9

1. Ведомость элементов смотрите на листе 4

Привязан

Инв. №

			416-3-14.87-КМ		
			Областной вычислительный центр II группы		
Нач. отд.	Никитин		Блок залов ЭВМ	Стадия: Р	Лист: 3	Листов:
Н. контр.	Никитин					
ГИП	Элькина		1 этаж. Подвесные потолки.	Промстройпроект		
Рук. бр.	Титов					
Ст. инж.	Тихонова					

Копировал

Формат А2

Инв. № подл. | Подпись и дата | Взам. инв. №

4 00610-05 5

Альбом III, часть III

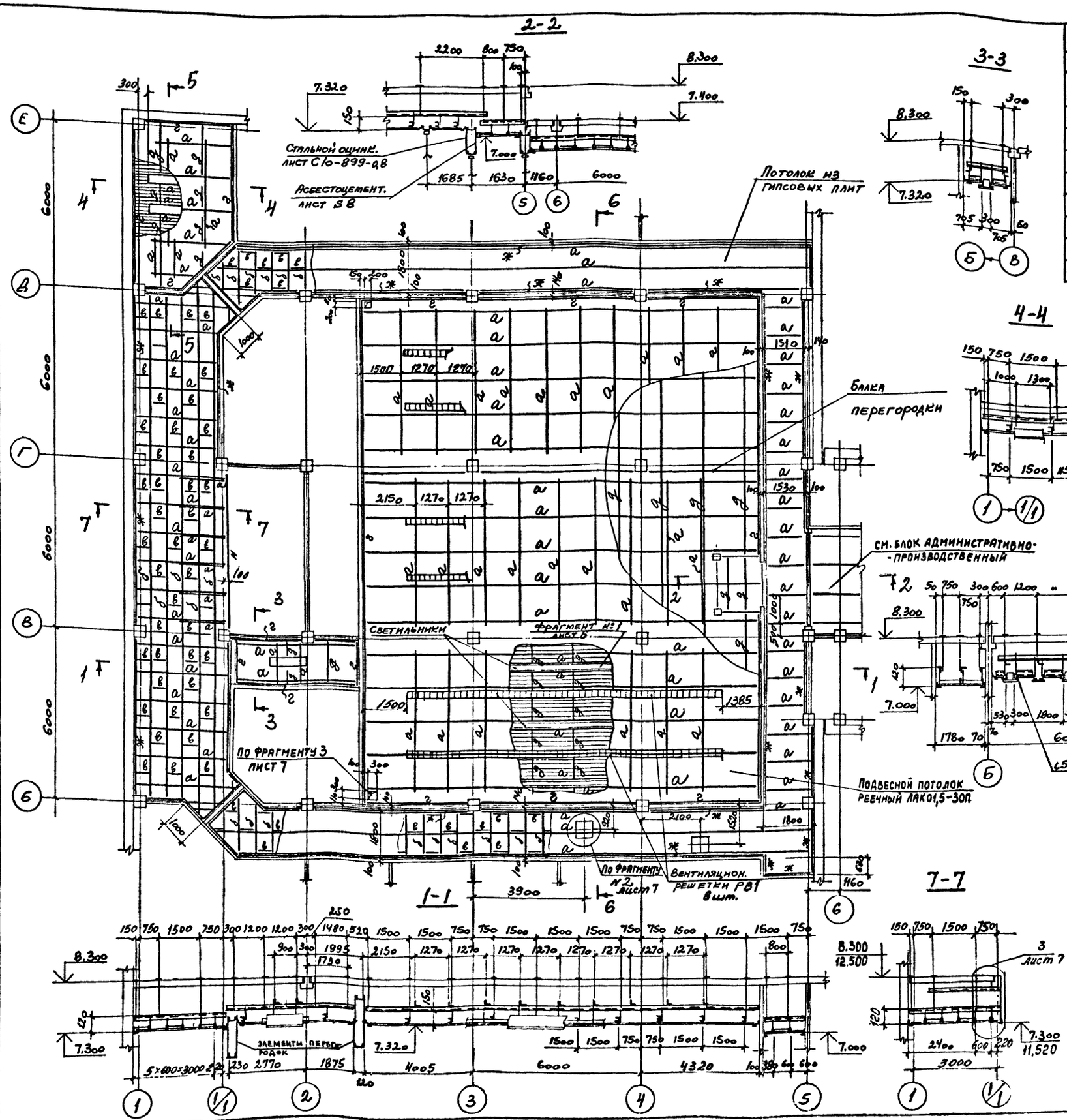

Ведомость элементов

Марка	Сечение: Эскиз	Поз.	Состав	М тс.м	Опорные усилия: N тс	Q тс	Группа конста	Марка металла	Примечания
а	Г		∠40×4				4	БСт3кп	несущий профиль
б	Л		Сечения элементов приняты по серии 1.245-1						распорка
в	<								пристенный элемент
ж	L							АМг-2 1/2 Н	то же
г	⌞		Сечения элементов приняты по серии 1.245.4-5 в.4					АД31Т5	несущий профиль
д	⌉								
и	L		ПА-358 (А-263)						Ваталов Воронежского з-да ВЗСАК им. Якубовского

1. Вентиляционные решетки смотрите на листе 17.

Нач. отд.	Никитин		
Н. контр.	Никитин		
ГИП	Элькина		
Рук. бр.	Титов		
Ст. инж.	Тихонова		

Привязан

Инв. №

416-3-14.87-КМ

Областной вычислительный центр II группы

Блок залов ЭВМ

2 этаж

Подвесные потолки.

Стадия	Лист	Листов
Р	4	

ПРОМСТРОЙПРОЕКТ

Копировал

Формат А2

400610-05 6

Инв. № подл. | Подпись и дата | Взам. инв. №

Подвесной потолок реечный лак 01,5-30п

Светильник

Потолок из гипсовых плит по фрагменту №3 лист 7

Подвесной потолок реечный лак 01,5-30п

Балка перегородки

Съемные участки см. фрагмент №2 лист 7

см. блок административно-производственный

Фрагмент №3 лист 7

Вентиляционные решетки РВ2 5шт. устанавливать по фрагменту №1 на листе 6

см. лист 4

1-1

2-2

4-4

5-5

3-3

1. Ведомость элементов смотрите на листе 4

Привязан

Инв. №

			416-3-14.87-КМ		
			Областной вычислительный центр II группы		
Нач. отд.	Никитин		Блок залов ЭВМ	Стадия: Р	Лист: 5	Листов:
Н. контр.	Никитин		3 этаж		
ГИП	Элькина		Подвесные потолки.	Промстройпроект	
Рук. бр.	Титов				
Ст. инж.	Тихонова				

Копировал

Формат А2

400610-05 7

Инв. № подл. | Подпись и дата | Взам. инв. №

Альбом III, часть III

Фрагмент №1

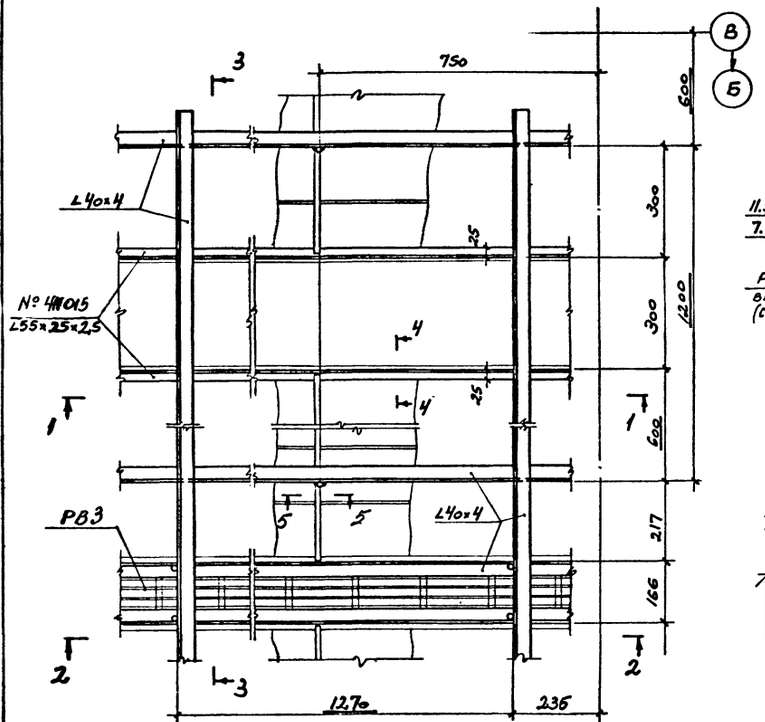

1-1

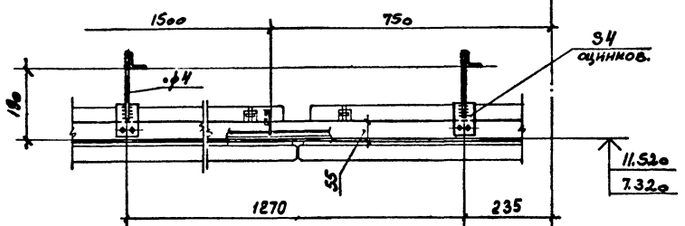

2-2

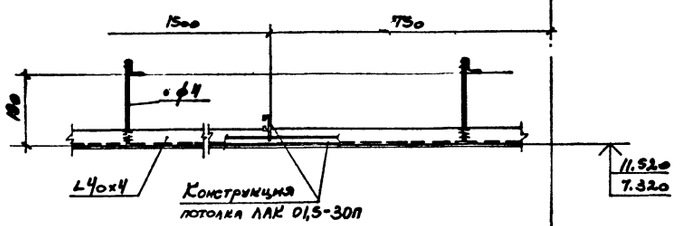

3-3

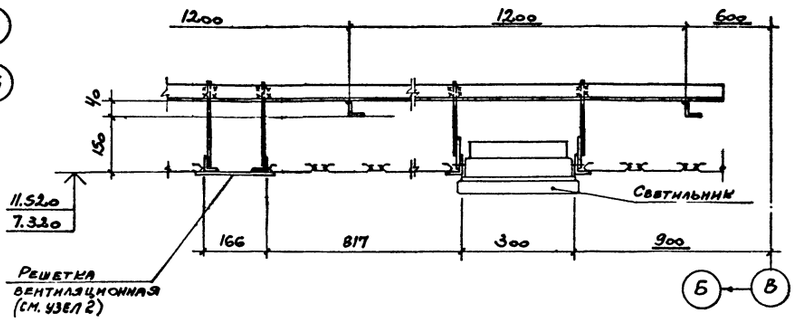

4-4

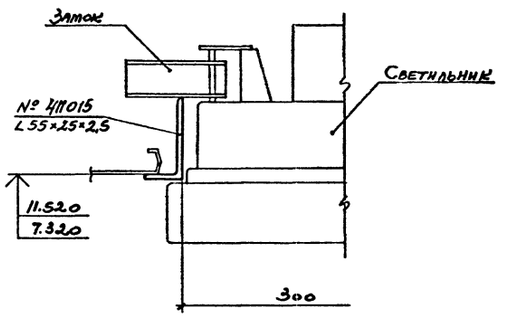

5-5

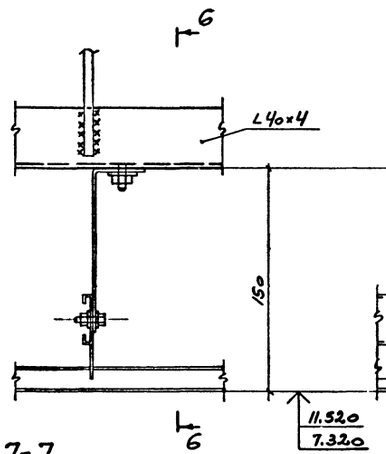

6-6

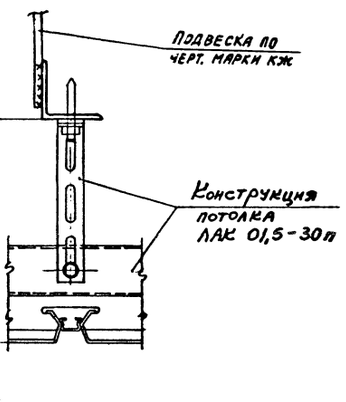

7-7

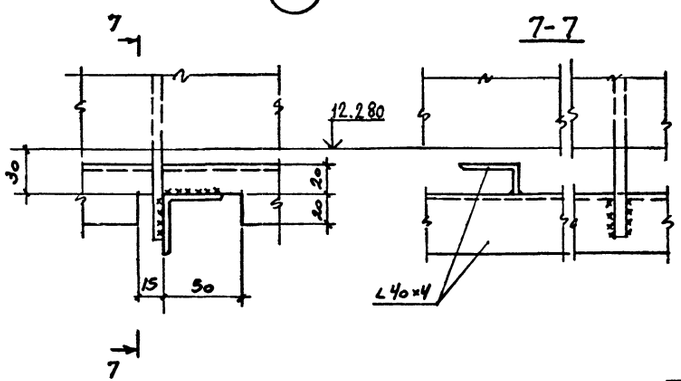

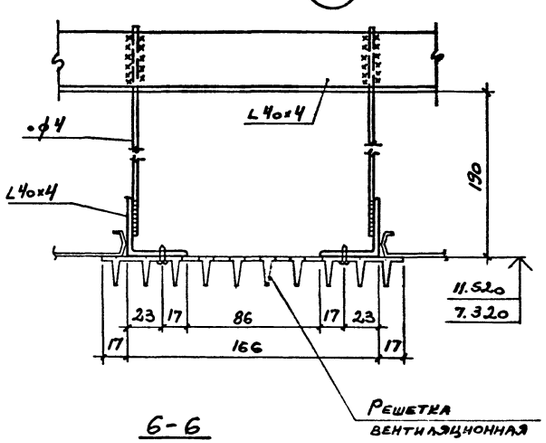

1

Привязан

Инв. №

			416-3-14.87-КМ		
			Областной вычислительный центр II группы		
			Блок залов ЭВМ	Стадия: Р	Лист: 6	Листов:
Нач.отд.	Никитин		Подвесные потолки. Фрагмент №1. Узлы 1, 2.	Промстройпроект	
Н.контр.	Никитин				
Гип	Элькина				
Рук.бр.	Титов				
Ст.инж.	Тихонова				

Копировал

Формат А2

Инв.№ подл. | Подпись и дата | Взам.инв.№

400610-05 8

Альбом III, часть III

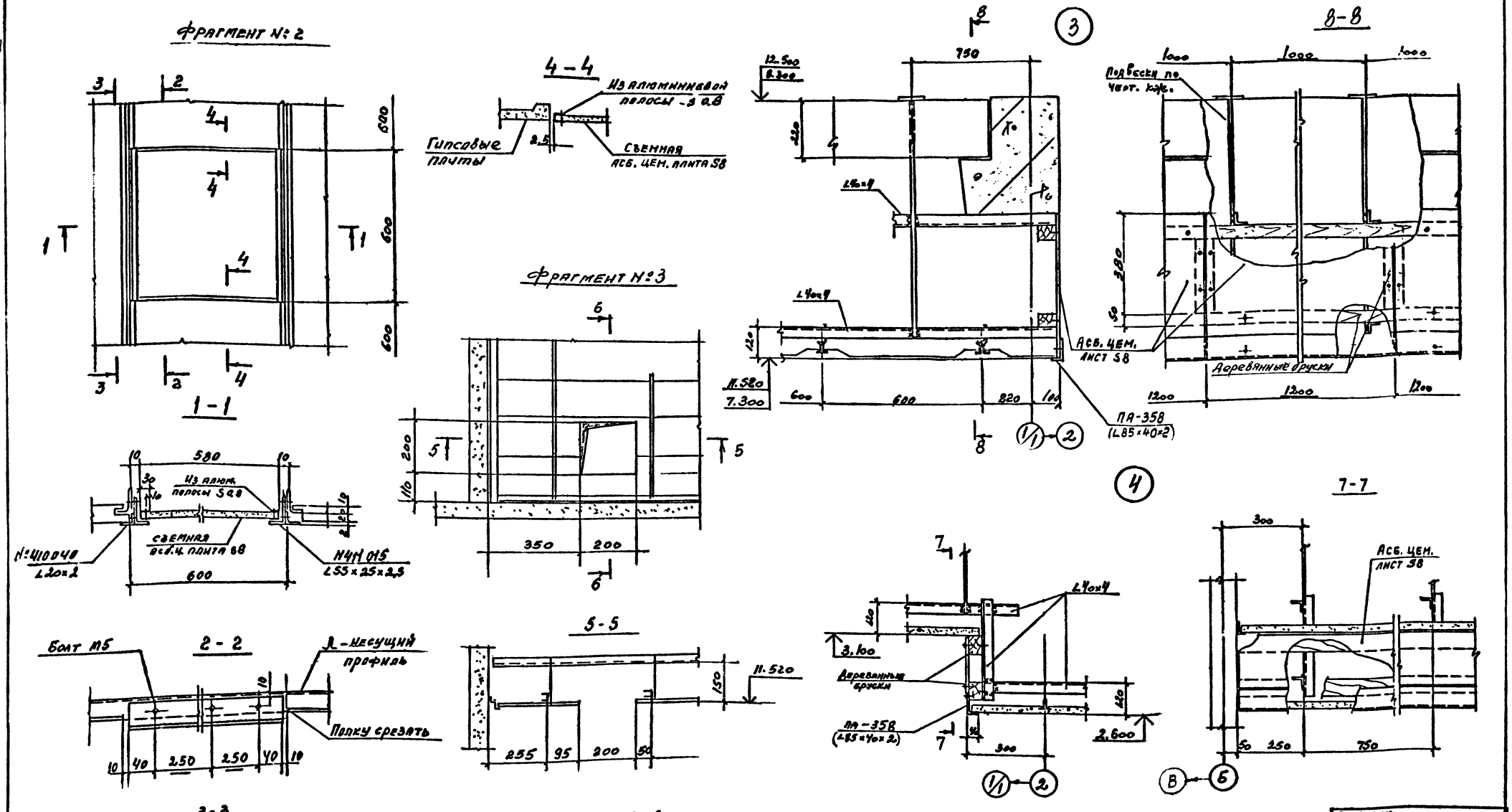

Нач. Сект.	Никитин		
Н. Контр.	Никитин		
ГИП	Элькина		
Рук. бр.	Титов		
Ст. инж.	Тихонова		

Привязан

Инв. №

416-3-14.87-КМ

Областной вычислительный центр II группы

Блок залов ЭВМ

Стадия	Лист	Листов
Р	7	

Подвесные потолки. Фрагменты 2,3. Узлы 3,4.

ПРОМСТРОЙПРОЕКТ

Копировал

Формат А4

Ц00610-05 9

Инв. № подл. | Подпись и дата | Взам. инв. №

Альбом III, часть III

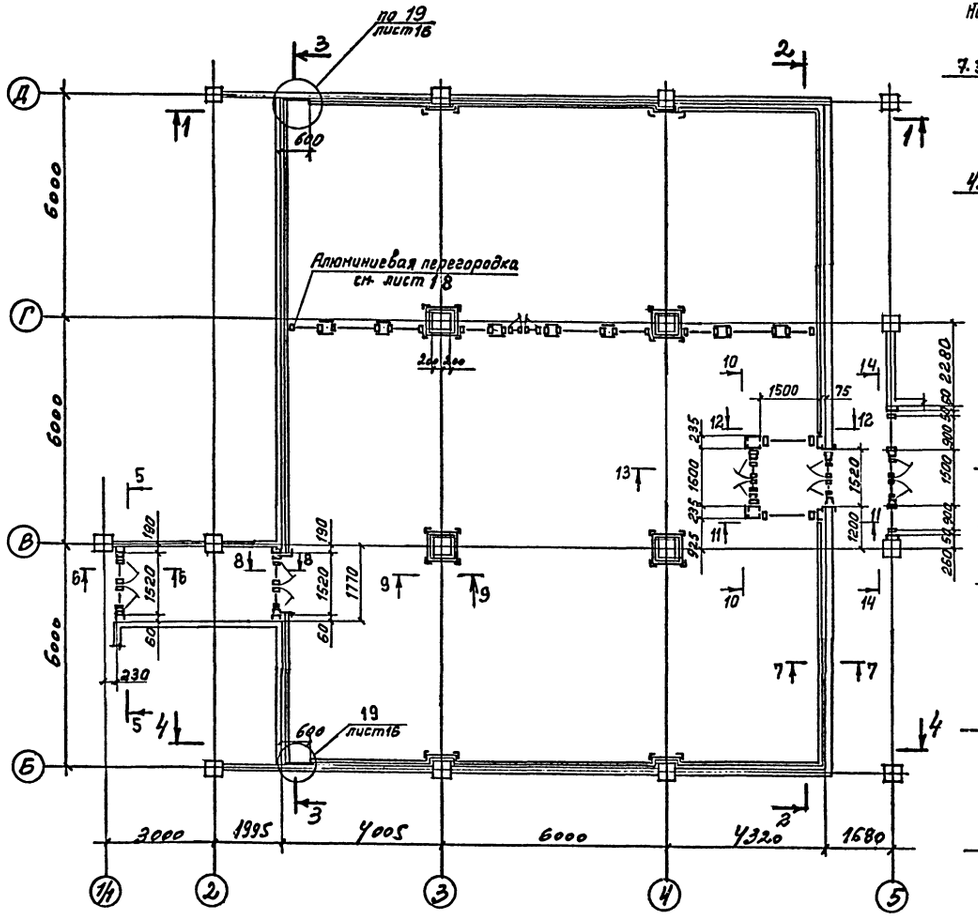

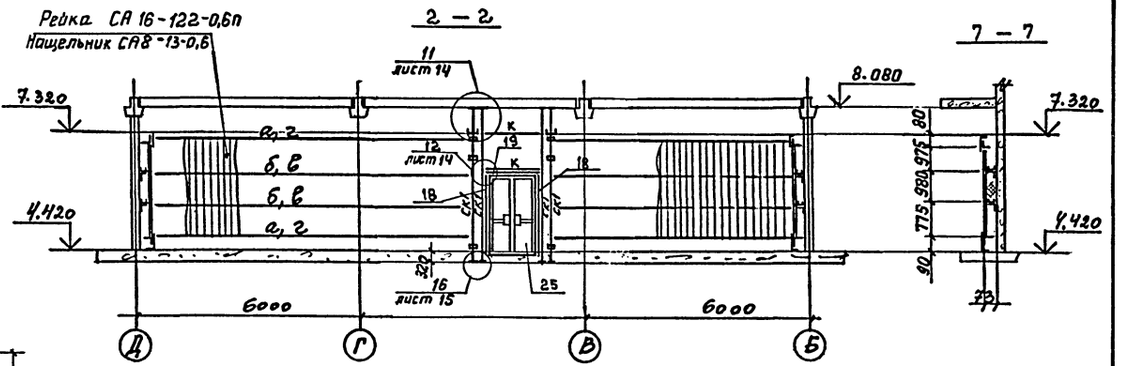

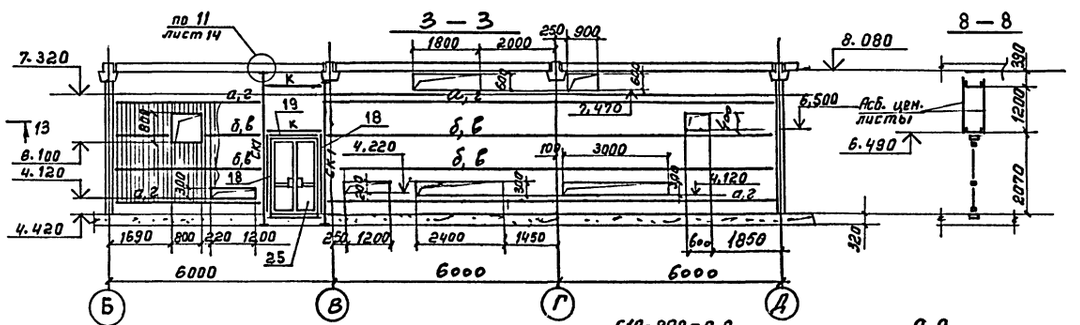

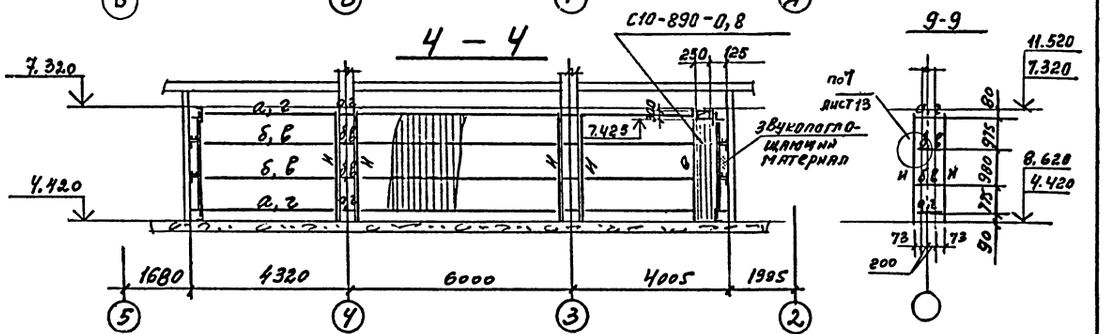

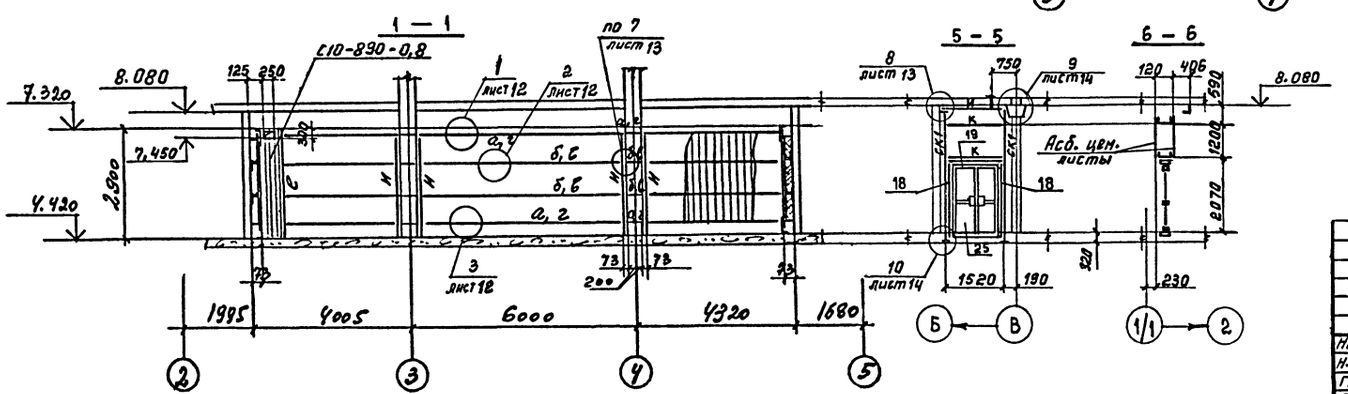

Ведомость элементов см. на листе 9;
Спецификацию к схемам расположения дверей и перегородок-на листе 19;
Разрезы 10-10 ... 14-14 на листе 18.

Привязан

Инв.№

Нач.отд.	Никитин		
Н.контр	Никитин		
ГИП	Элькина		
Рук.бр.	Титов		
Инж.	Пирожкова		

416-3-14.87-КМ

Областной вычислительный центр II группы

Блок залов ЭВМ

2 этаж.

Облицовка стен в осях 2-5; Б-Д. Двери.

Стадия	Лист	Листов
Р	8	

ПРОКСТРОЙПРОЕКТ

Копировал

Формат А2

4.006.10-05 10

Инв.№ подл. | Подпись и дата | Взам. инв. №

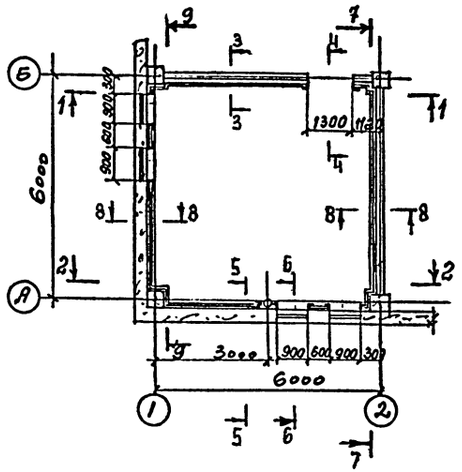

Ведомость элементов

Марка	Сечение: Эскиз	Поз.	Состав	М тс.м	Опорные усилия: N тс	Q тс	Группа констр.	Марка металла	Примечан.
а		1	∠ 63×40×5				4	ВСт3кп2	F=200 через 1500
		2	∠ 63×40×5						
б			∠ 40×4						
в			Несущий элемент					АД31-Т5	серия 1.245-6 вып.1
г			N411326 (∠100×12×2)						
д		1	∠ 63×40×5					ВСт3кп2	Оцинкован.
		2	N411015 (∠55×25×2,5)					АД31-Т5	
		3	∠ 40×4					ВСт3кп2	Оцинкован
е			2∠55×25×2,5 (N411015)					АД31-Т5	
И			∠ 56×5						Оцинкован
К			С12					ВСт3кп2	
СК1			С12						
СК2			2С12						

Спецификация к схемам расположения дверей и перегородок на листе 19;
Спецификации к схемам расположения решеток-на листе 17.

Привязан

Инв. №

		416-3-14.87-КМ	
		Областной вычислительный центр II группы	
Нач.отд	Никитин	Блок залов ЭВМ	Стадия: Р; Лист: 9; Листов:
Н.контр	Никитин	3 этаж. Облицовка стен в осях 1-2; А-Б.	ПРОМСТРОЙПРОЕКТ
ГИП	Элькина		
Рук.гр.	Титов		
Инж.	Пирожкова		

Копировал

Формат А2

4.00610-05 11

Инв.№ подл. | Подпись и дата | Взам.инв.№

Альбом III, часть III

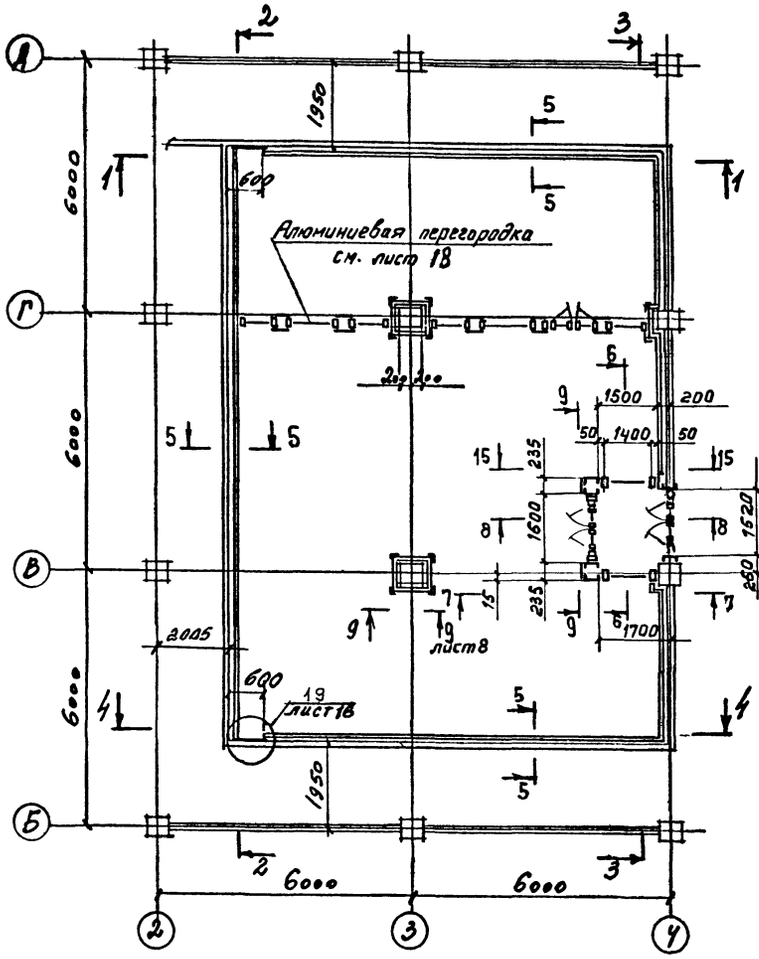

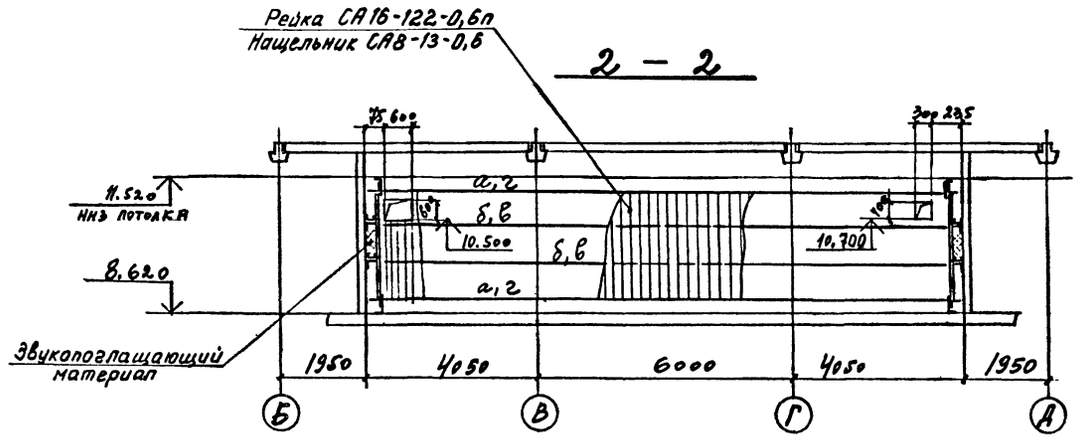

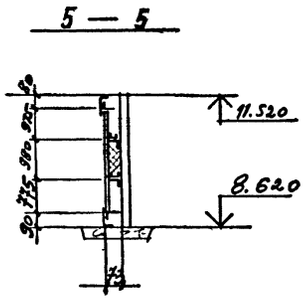

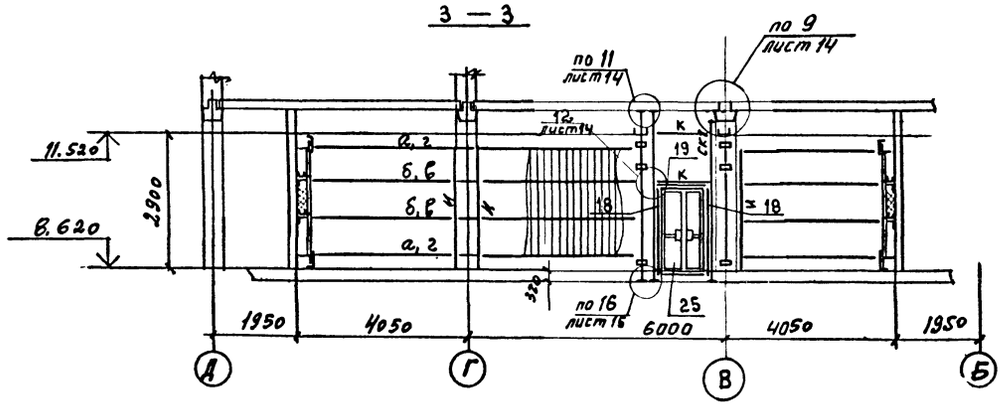

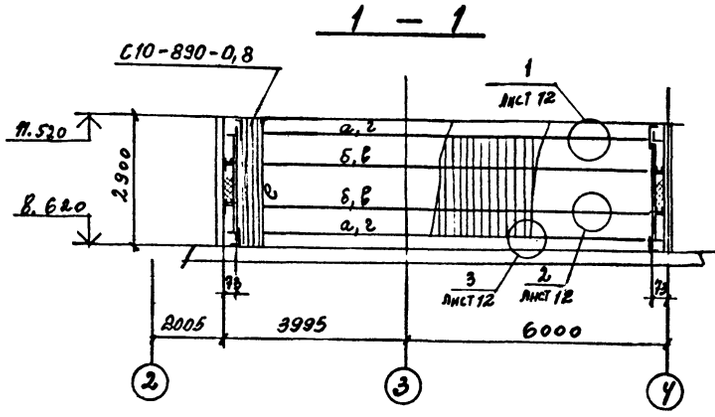

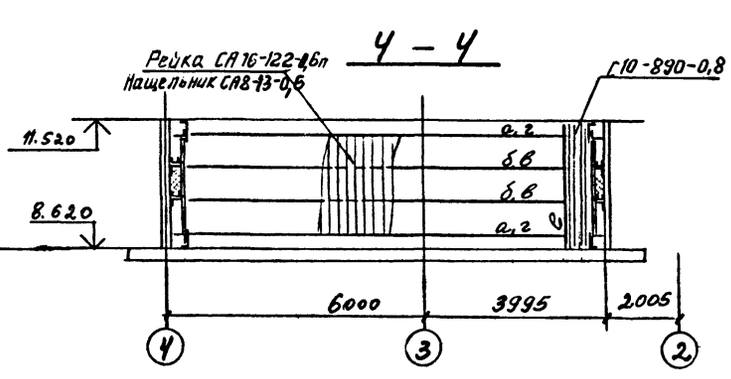

Ведомость элементов см. на листе 9;
Спецификацию к схемам расположения дверей и перегородок-на листе 19;
Спецификации к схемам расположения решеток-на листе 17;
Разрезы Б-Б ... 9-9; 15-15 см. на листе 18.

Привязан

Инв. №:

		416-3-14.87-КМ	
		Областной вычислительный центр II группы	
Нач. отд	Никитин	Блок залов ЭВМ	Стадия: Р; Лист: 10; Листов:
Н. контр	Никитин		
ГИП	Элькина	3 этаж. Отметка стен в осях 2-4; Б-Д. Двери.	ПРОМСТРОЙПРОЕКТ
Рук. бр.	Титов		
Инж.	Пирожков		

Копировал

формат А2

Ц00610-05 12

Инв. № подл. | Подпись и дата | Взам. инв. №

Альбом III, часть III

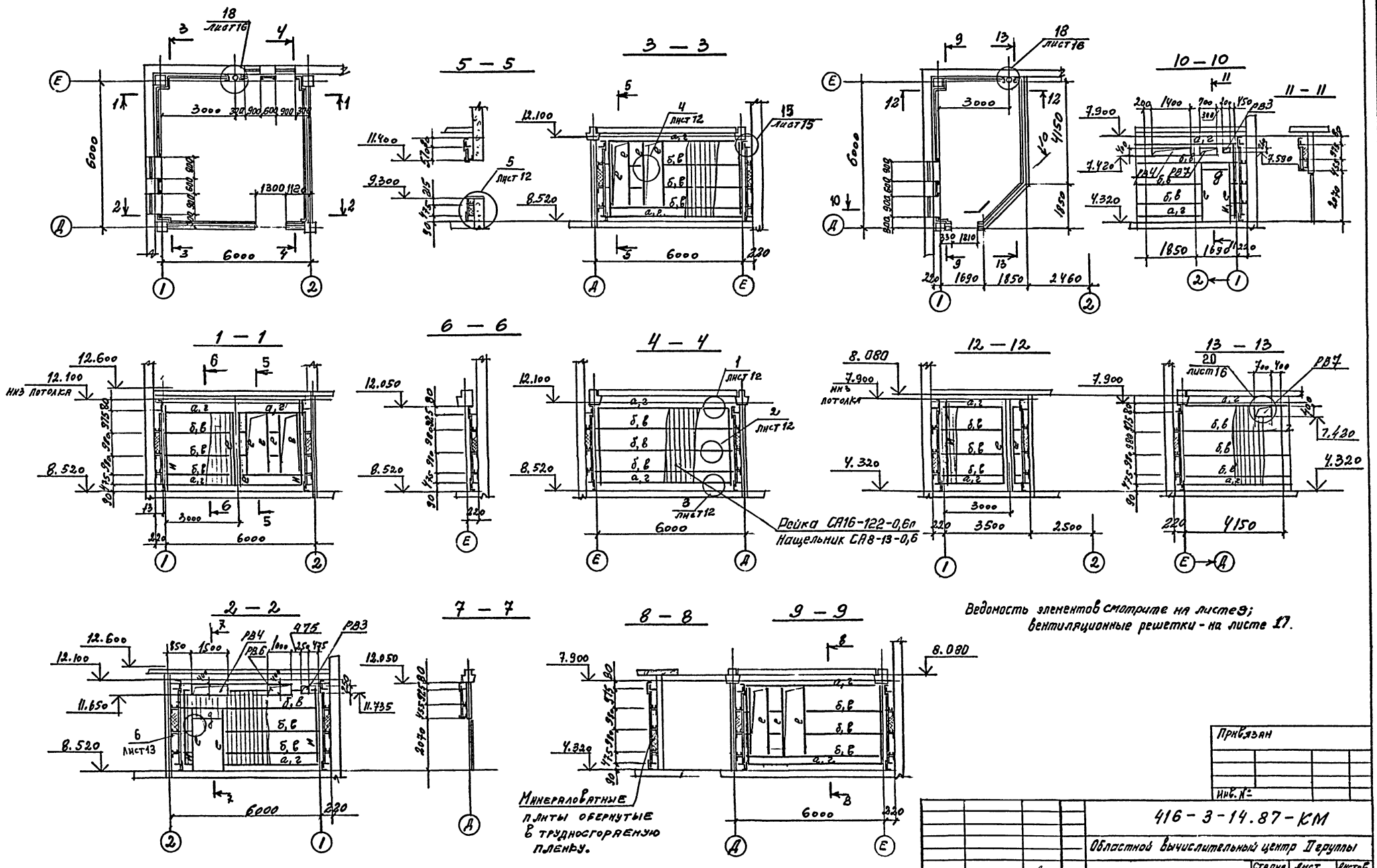

Ведомость элементов смотрите на листе 9; вентиляционные решетки - на листе 17.

Привязан

Инв. №

Нач. отд.	Никитин		
Н. контр.	Никитин		
ГИП	Элькина		
Рук. бр.	Титов		
Ст. инж.	Тихонова		

416-3-14.87-КМ

Областной вычислительный центр II группы

Блок залов ЭВМ

2, 3 этажи. Облицовка стен в осях 1-2, Д-Е.

Стадия	Лист	Листов
Р	11	

ПРОМСТРОЙПРОЕКТ

Ц00610-05 13

Копировал Формат А2

Инв. № подл. | Подпись и дата | Взам. инв. №

Альбом III, часть III

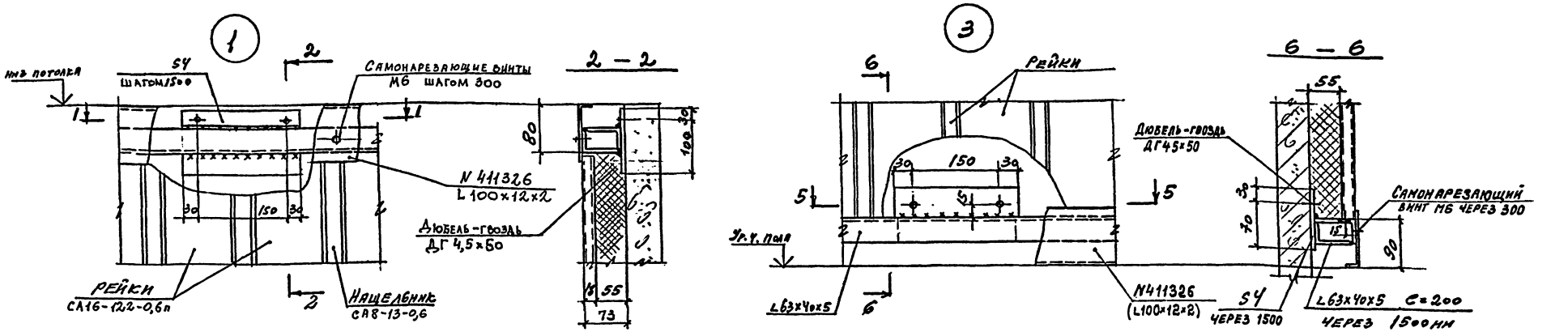

Привязан

Инв. №

Нач. отд.	Никитин		
Н. контр.	Никитин		
ГИП	Эдекина		
Рук. бр.	Титов		
Ст. инж.	Тихонова		

416-3-14.87-КМ

Областной вычислительный центр II группы

Блок залов ЭВМ

Стадия	Лист	Листов
Р	12	

Облицовка стен. Узлы 1...5.

ПРОМСТРОЙПРОЕКТ

Копировал

Формат А2

400610-05 14

Инв. № подл. | Подпись и дата | Взам. инв. №

Альбом III, часть III

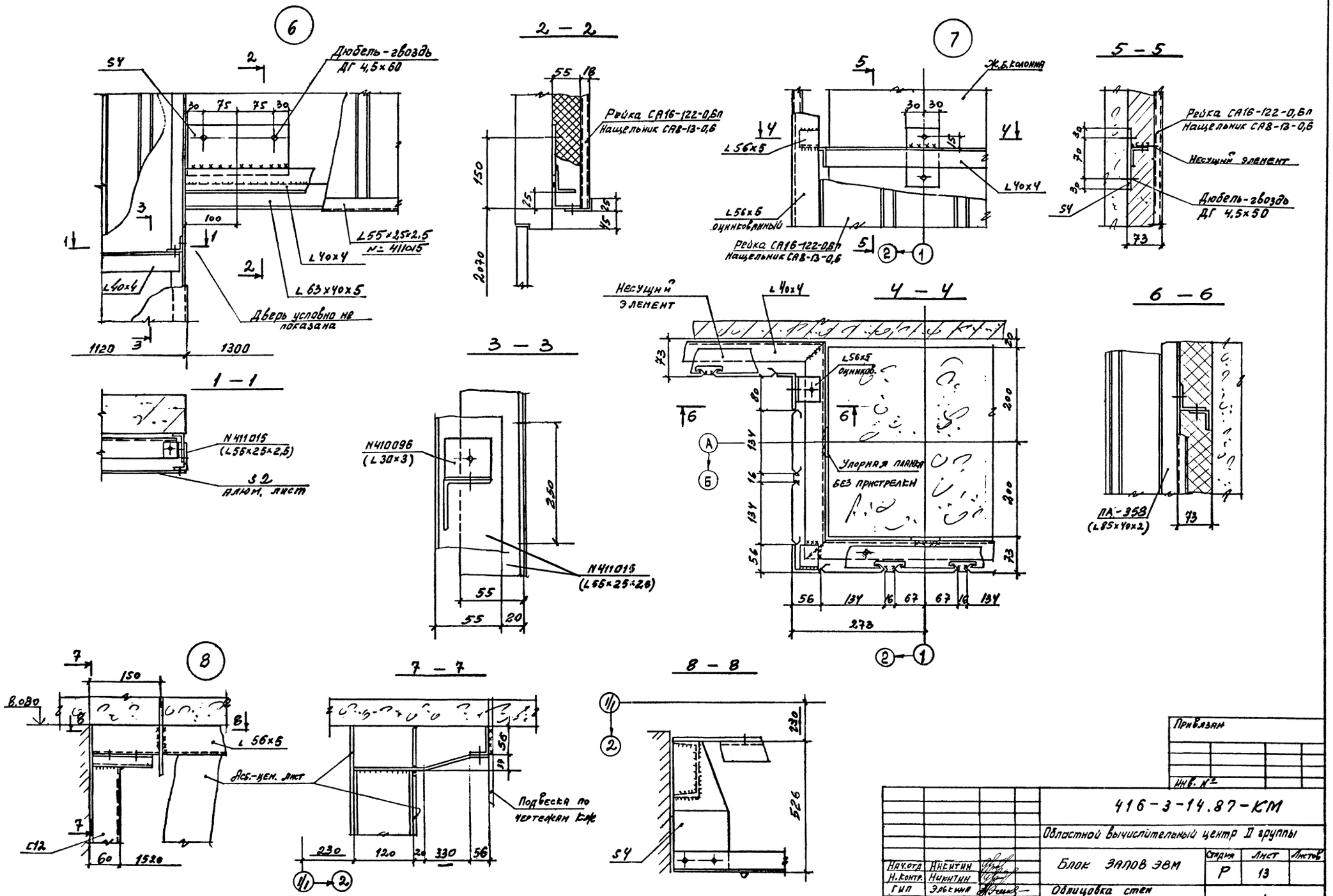

Инв. № подл. | Подпись и дата | Взам. инв. №

Привязан

Инв. №

Нач.отд.	Никитин		
Н.контр.	Никитин		
Гип	Элькина		
Рук.бр.	Титов		
ст.инж.	Тихонова		

416-3-14.87-КМ

Областной вычислительный центр II группы

Блок залов ЭВМ

Облицовка стен

Узлы 6...8.

Стадия	Лист	Листов
Р	13	

ПРОМСТРОЙПРОЕКТ

Копировал

Формат А2

Ц00610-05 15

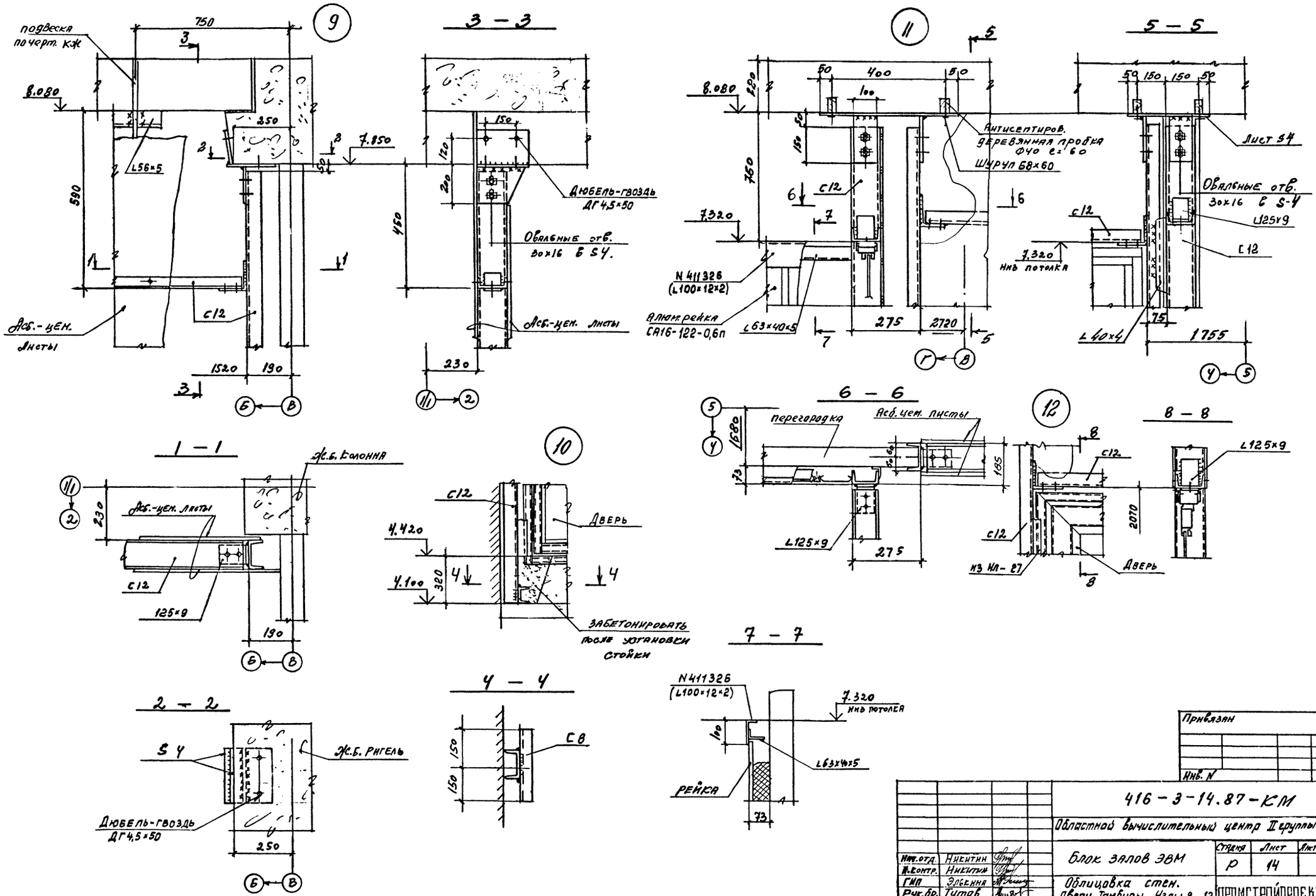

Привязан

Инв. N

				416-3-14.87-КМ	
				Областной вычислительный центр II группы	
Нач.отд.	Никитин			Блок залов ЭВМ	Стадия: Р; Лист: 14; Листов:
Н.контр.	Никитин				
ГИП	Элькина			Облицовка стен. Двери. Тамбуры. Узлы 9...12	ПРОМСТРОЙПРОЕКТ
Рук.бр.	Титов				
Ст.инж.	Тихонова				

Инв. N подл. | Подпись и дата | Взам.инв.N

Копировал Формат А2

Ц20610-05 16

Альбом III, ча

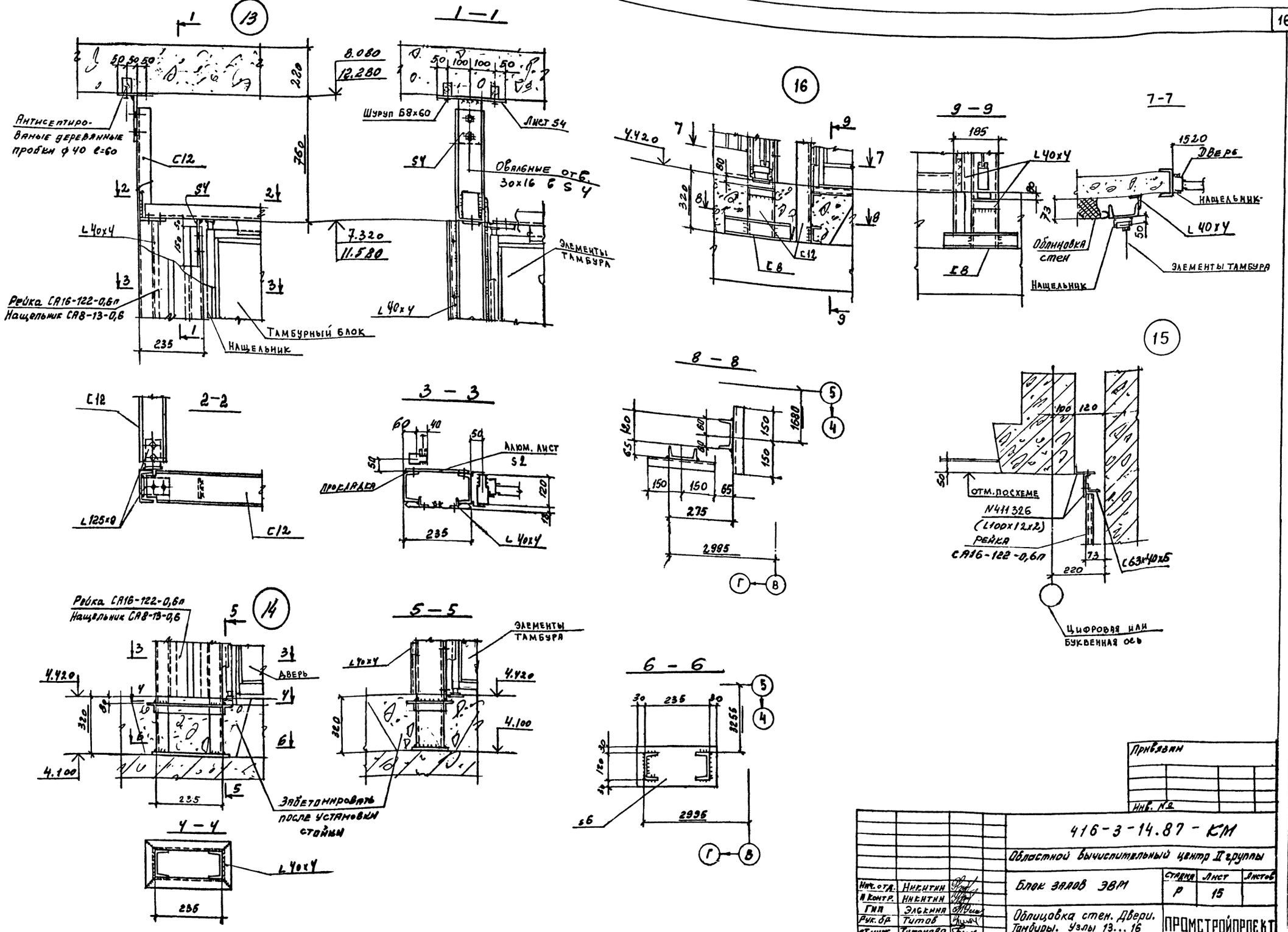

Инв. № подл. | Подпись и дата | Взам. инв. №

Привязан

Инв. №

				416-3-14.87 - КМ		
				Областной вычислительный центр II группы		
Нач. отд.	Никитин			Блок залов ЭВМ	Стадия	Лист	Листов
Н. контр.	Никитин				Р	15	
Гип	Элькина			Облицовка стен. Двери. Тамбуры. Узлы 13...16	ПРОМСТРОЙПРОЕКТ	
Рук. бр.	Титов					
Ст. инж.	Тихонова					

Копировал

Формат А2

Ц00610-05 17

17

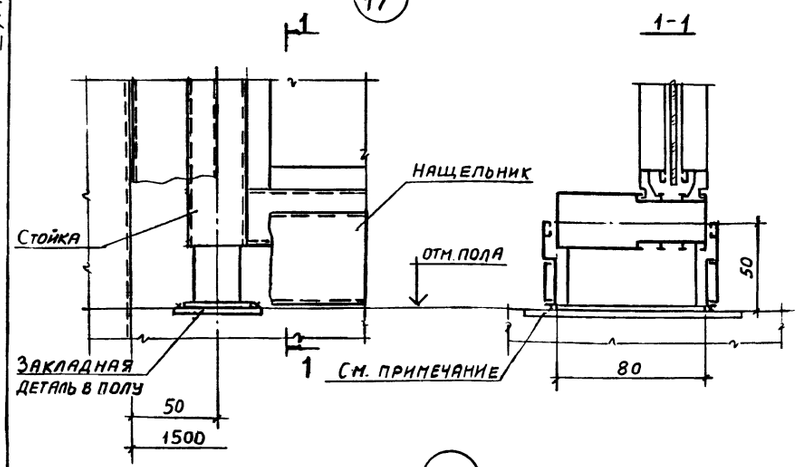

18

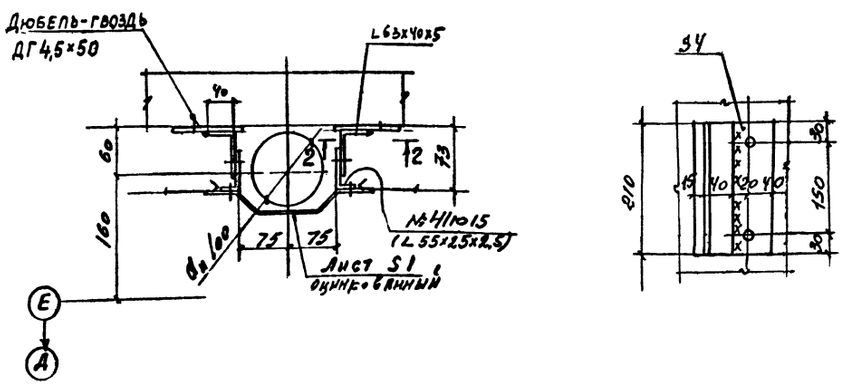

19

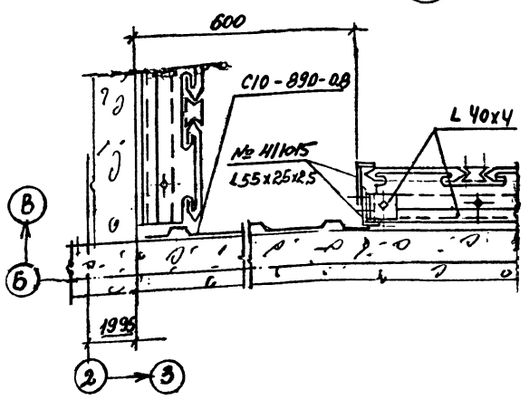

20

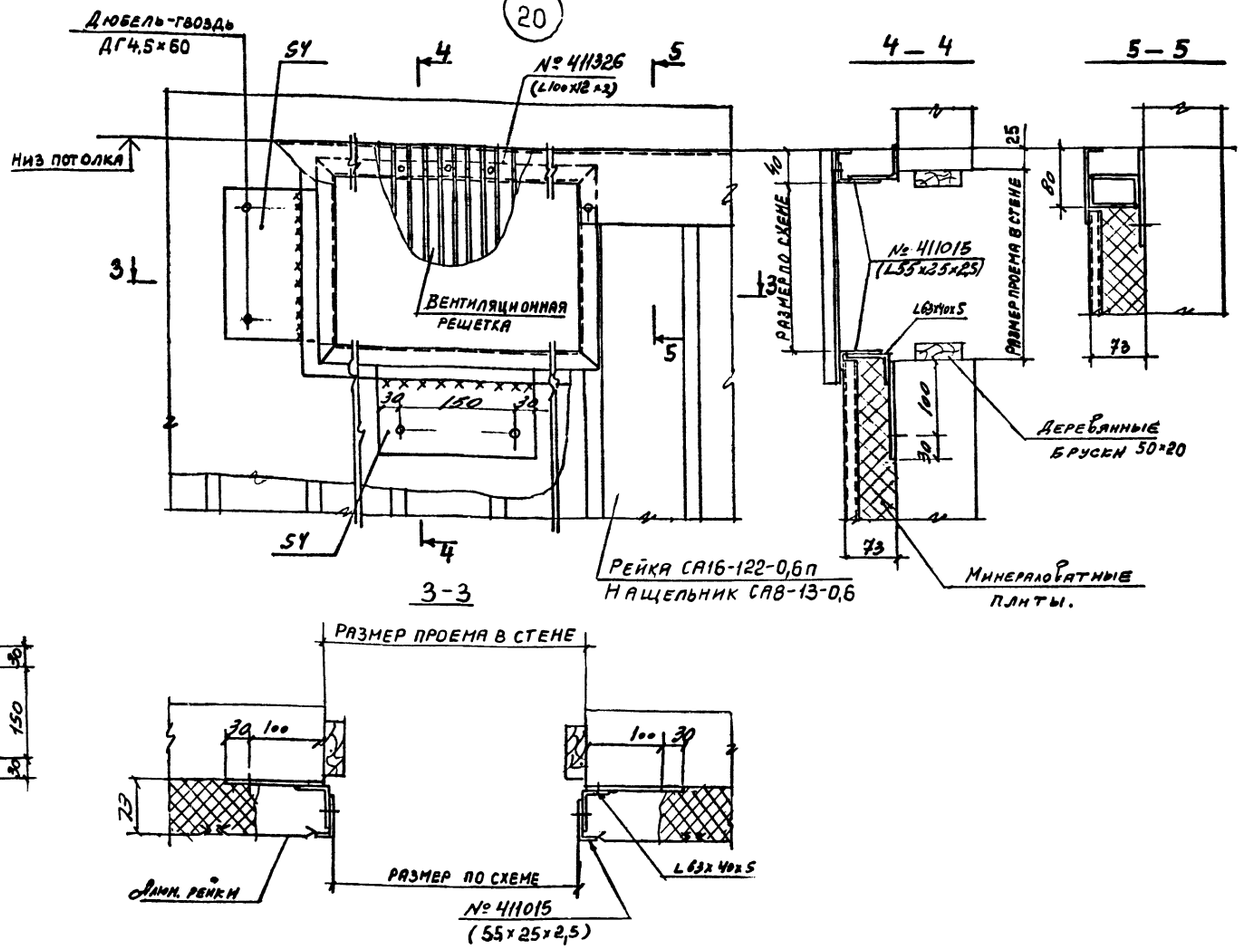

1. Монтаж элементов тамбура, дверей и перегородок производить по указаниям серии 1.236.4-7/84, выпуски 1 и 2.
2. Закладную деталь в полу пристрелить или крепить шурупами 6,8×60 к деревянным пробкам.

Привязан

Инв. №

			416-3-14.87-КМ	
			Областной вычислительный центр II группы	
Нач. отд	Никитин		Блок залов ЭВМ	Стадия: — / Лист: 16 / Листов: —
Н. контр	Никитин			
ГИП	Элькина		Облицовка стен. тамбуры. Узлы 17... 20.	ПРОМСТРОЙПРОЕКТ
Рук. бр.	Титов			
Ст. инж	Иванова			

Копировал

Формат А2

Ц 00610-05 18

Инв. № подл. | Подпись и дата | Взам. инв. №

РВ1

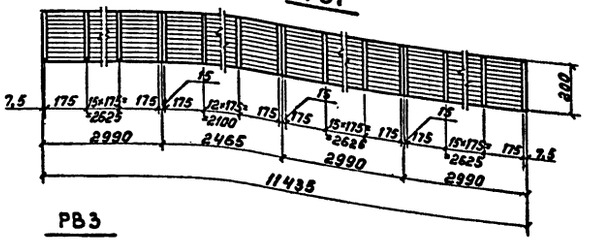

РВ2

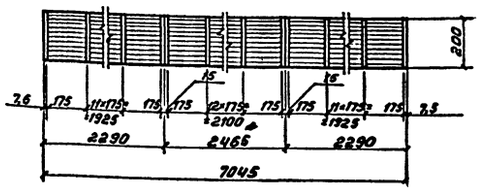

РВ5

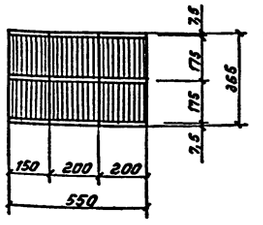

РВ3

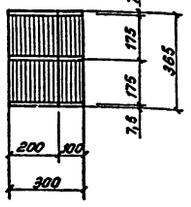

РВ4

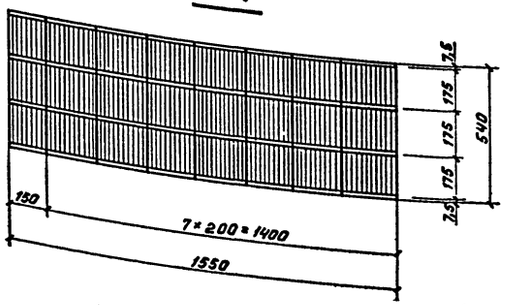

РВ6

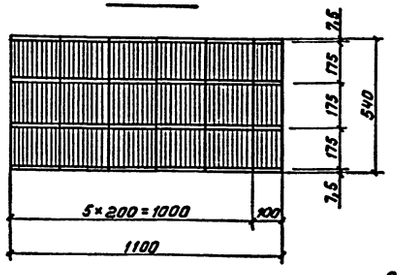

РВ8

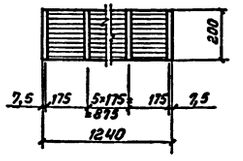

РВ7

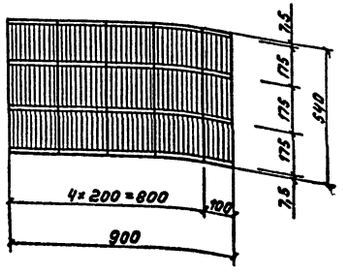

РВ13

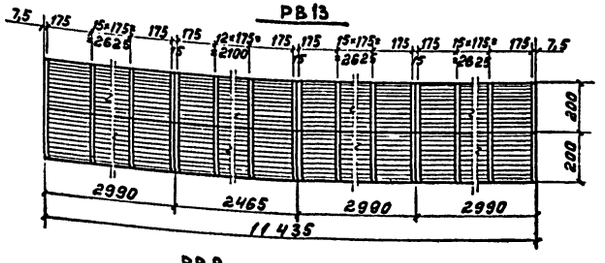

Средняя решетка

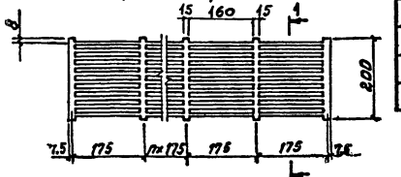

Крайняя решетка

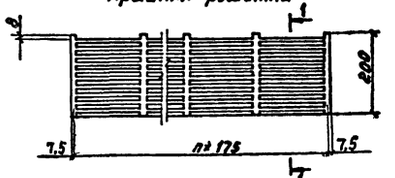

Рядовая решетка

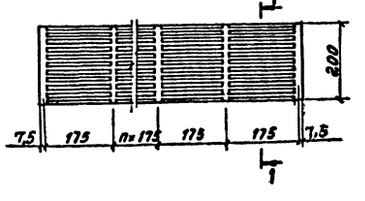

1 — 1

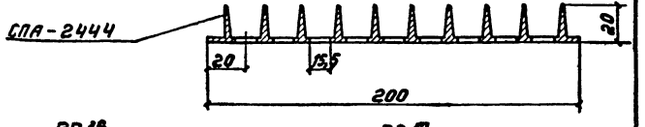

РВ9

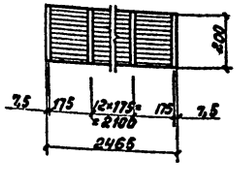

РВ10

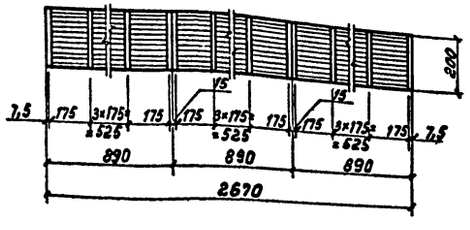

РВ12

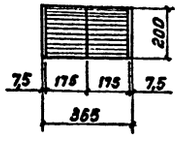

РВ15

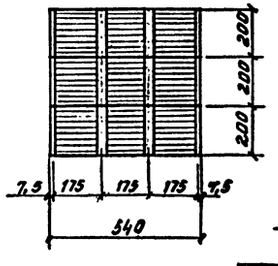

РВ16

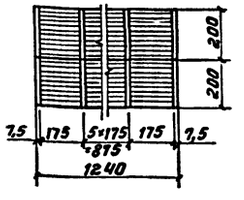

РВ17

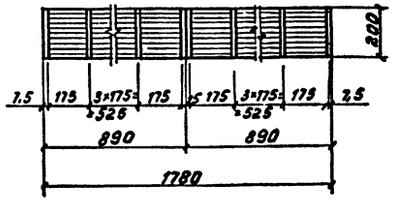

РВ11

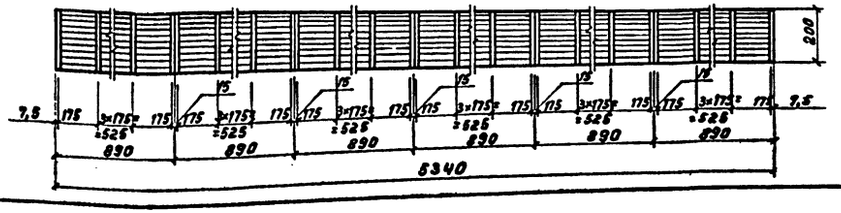

РВ14

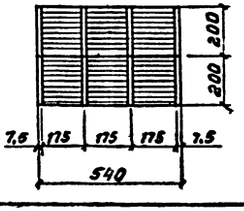

РВ18

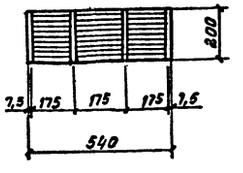

Спецификация вентиляционных решеток

NN п/п	Обозначение	Наименование	Кол-во шт.	Масса ед. кг	Примечания
		Потолки			
1		РВ1	6		Блок залов ЭВМ
2		РВ2	5		
3		РВ12	2		Блок административно-производственный
4		РВ13	1		
5		РВ18	1		
		Стены			
6		РВ3	2		
7	416-3-14.87-КМ лист 17	РВ4	2		Блок залов ЭВМ
8		РВ5	2		
9		РВ6	1		
10		РВ7	2		
11		РВ8	1		
12		РВ9	2		
13		РВ10	1		Блок административно-производственный
14		РВ11	5		
15		РВ14	1		Решетки занаркированы на чертежах марки АР — листы 22, 27
16		РВ-15	2		
17		РВ16	1		
18		РВ17	2		

Привязан

Инв. №

		416-3-14.87-КМ	
		Областной вычислительный центр II очереди	
Нач. отд	Никитин	Блок залов ЭВМ, Блок административно-производственный	Стадия: Р; Лист: 17; Листов:
Н. контр	Никитин		
ГИП	Элькина	Потолки. Облицовка стен. Решетки РВ1... РВ18	ПРОМСТРОЙПРОЕКТ
Рук. гр	Титов		
Инж.	Пирожкова		

Ц00610-05 19

Инв. N подл. | Подпись и дата | Взам. инв. №

Копировал

Формат А2

2 этаж

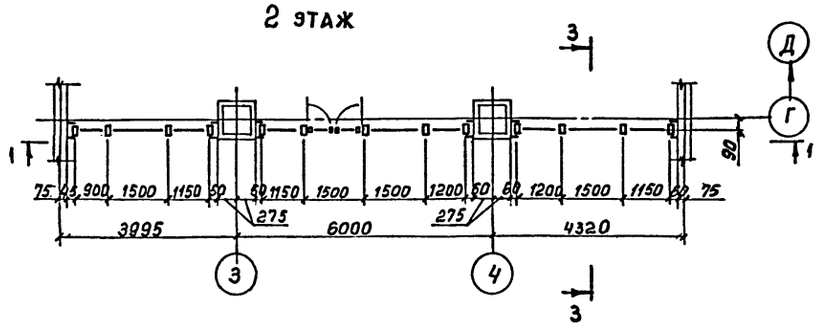

3 этаж

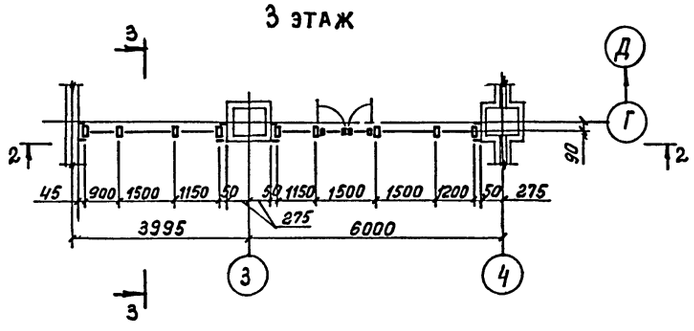

Ведомость элементов

Марка	Сечение: Эскиз	Поз.	Состав	М тс.м	Опорные усилия: N тс	Опорные усилия: Q тс	Группа капитр.	Марка металла	Примечан.
а	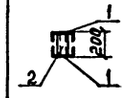	1	С12				4	ВСт3кп2	шаг ~ 750
		2	С12						
б	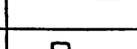		□60×30×3					Сталь 10	
в	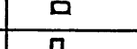		Б-042					1Д31-Т5	

1 — 1

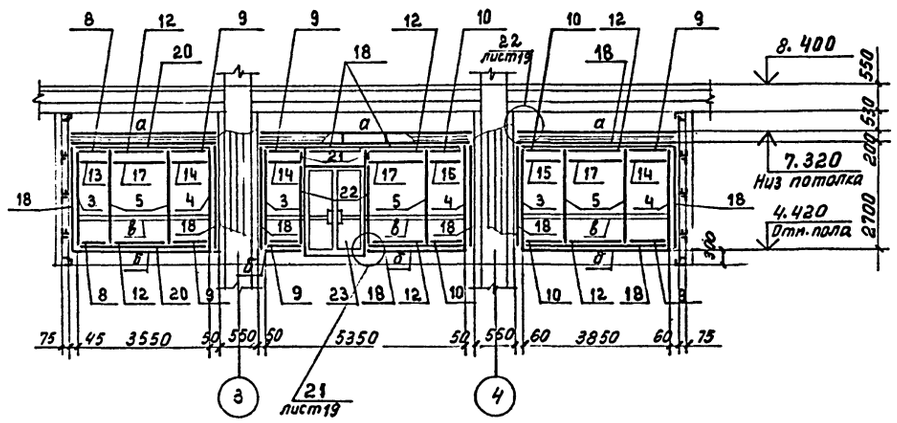

2 — 2

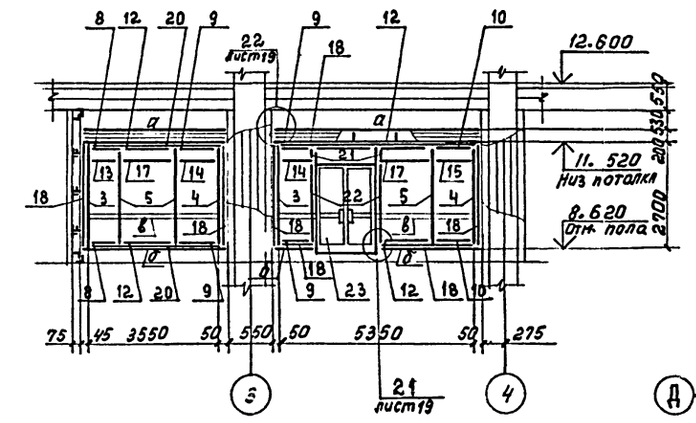

3 — 3

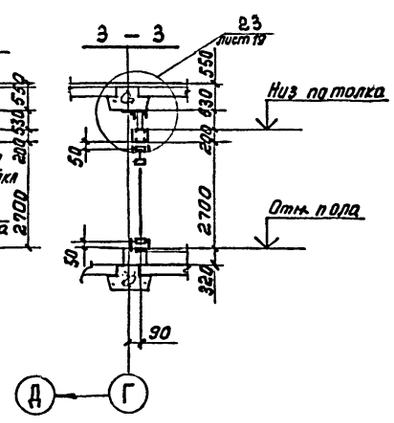

6 — 6

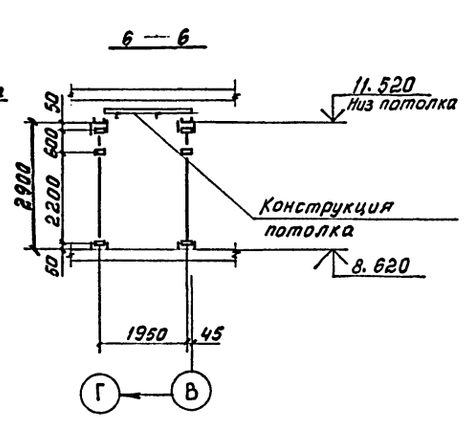

10 — 10

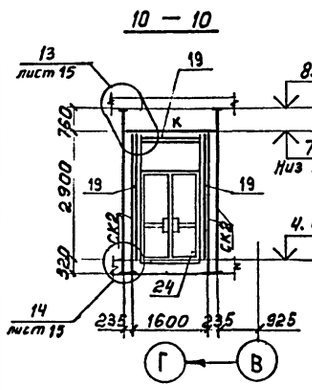

11 — 11

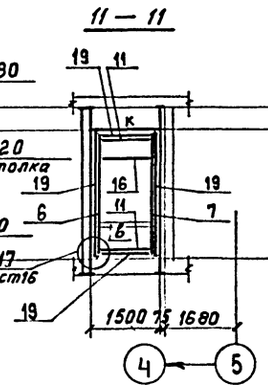

12 — 12

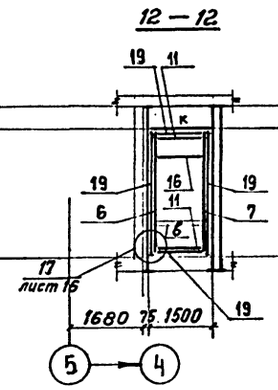

13 — 13

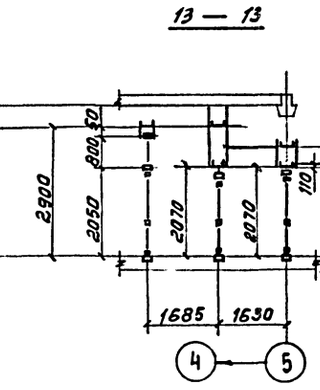

14 — 14

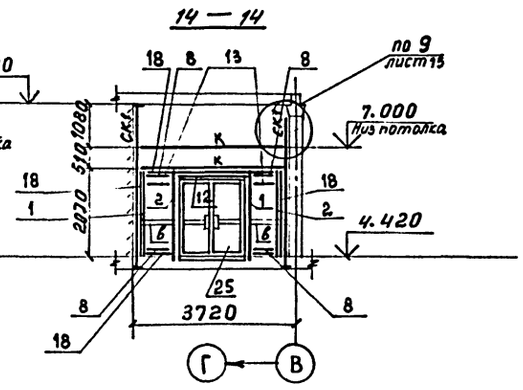

8 — 8

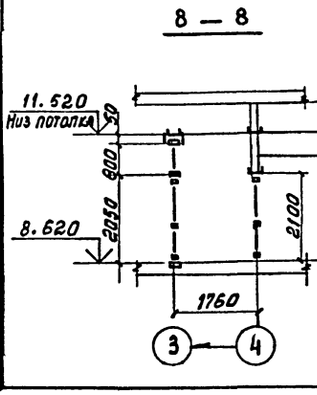

9 — 9

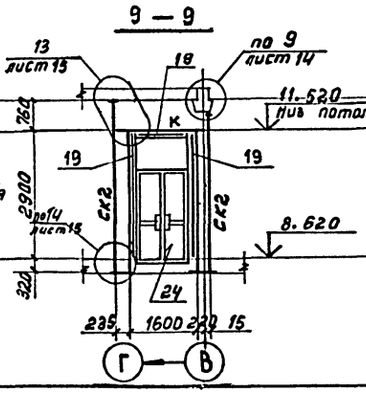

15 — 15

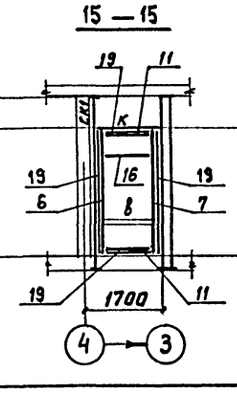

7 — 7

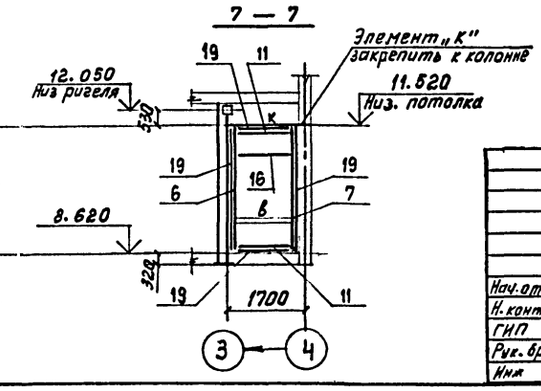

Привязан

Инв.№

Нач.отд	Никитин		
Н.контр	Никитин		
ГИП	Элькина		
Рук.бр.	Титов		
Инж	Пирожкова		

416-3-14.87-КМ

Областной вычислительный центр II группы

Блок залов ЭВМ

Стадия | Лист | Листов: — | 18 | —

Алюминиевые перегородки. Схемы. Разрезы.

ПРОМСТРОЙПРОЕКТ

Копировал Ц00610-05

Формат А2

20

Инв.№ подл. | Подпись и дата | Взам. инв.№

Спецификация к схемам расположения дверей и перегородок

Марка Поз.	Обозначение	Наименование	Кол. шт.	Всего масса, кг Общая	Всего масса, кг Алюминия	Примечание
		Стойки *				
1		СВОЕ 24-03	2	14,5	13,0	
2		СВОЕ 24-30	2	14,5	13,0	
3		СВОЕ 27-03	5	40,2	36,5	
4		СВОЕ 27-30	5	40,2	36,5	
5		СВОЕ 27-33	8	76,8	70,8	
6		СВОЕ 30-03	4	35,3	32,4	
7		СВОЕ 30-30	4	35,3	32,4	
		Ригели				
8		РВОЕ-09	8	17,6	17,1	
9		РВОЕ-11,5	10	28,5	27,7	
10	Номенклатура изделий Воронежского завода строительных алюминиевых конструкций им. Ф.Б. Якубовского на 1984г-1990гг.	РВОЕ-12	6	17,9	17,4	
11		РВОЕ-14	8	28,6	27,8	
12		РВОЕ-15	11	41,6	40,3	
13		РСОИ-09	4	10,6	10,1	
14		РСОИ-11,5	5	17,2	16,2	
15		РСОИ-12	3	10,8	10,2	
16		РСОИ-14	6	25,3	24,1	
17		РСОИ-15	5	22,7	21,5	
		Нащельники *				
18		НЛ-27	70	129,9	122,3	
19		НЛ-30	40	82,5	77,7	
20		НЛ-36	8	19,6	18,6	
		Штапики				
21		ШО-06	8	1,2	1,0	
22		ШО-20	8	4,2	3,6	
		Блоки дверные *				
23		ТАН 27-15ВИ	2	138,2	130,4	
24		ТАН 30-15ВИ	2	142,2	134,3	
25		ДАО 21-15ВИ	4	183,9	160,8	
		Итого:		1179,3	1095,7	

* Стойки, тамбурные блоки и нащельники требуемых размеров изготавливать из типовых изделий.

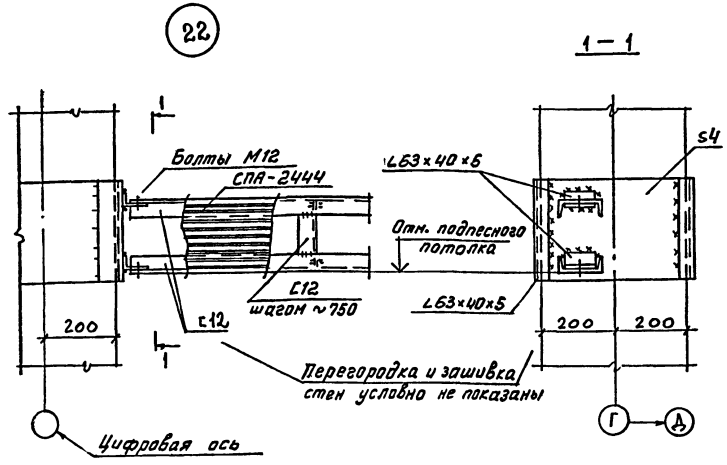

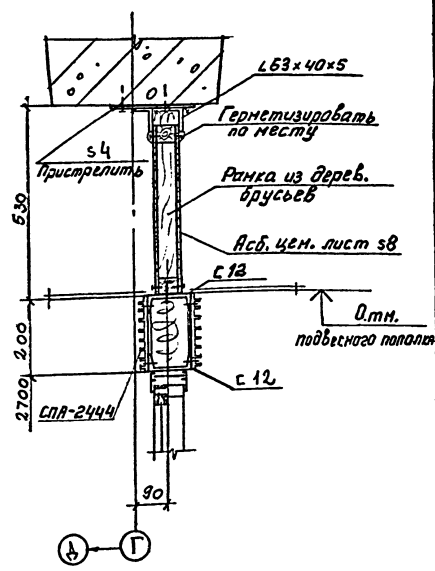

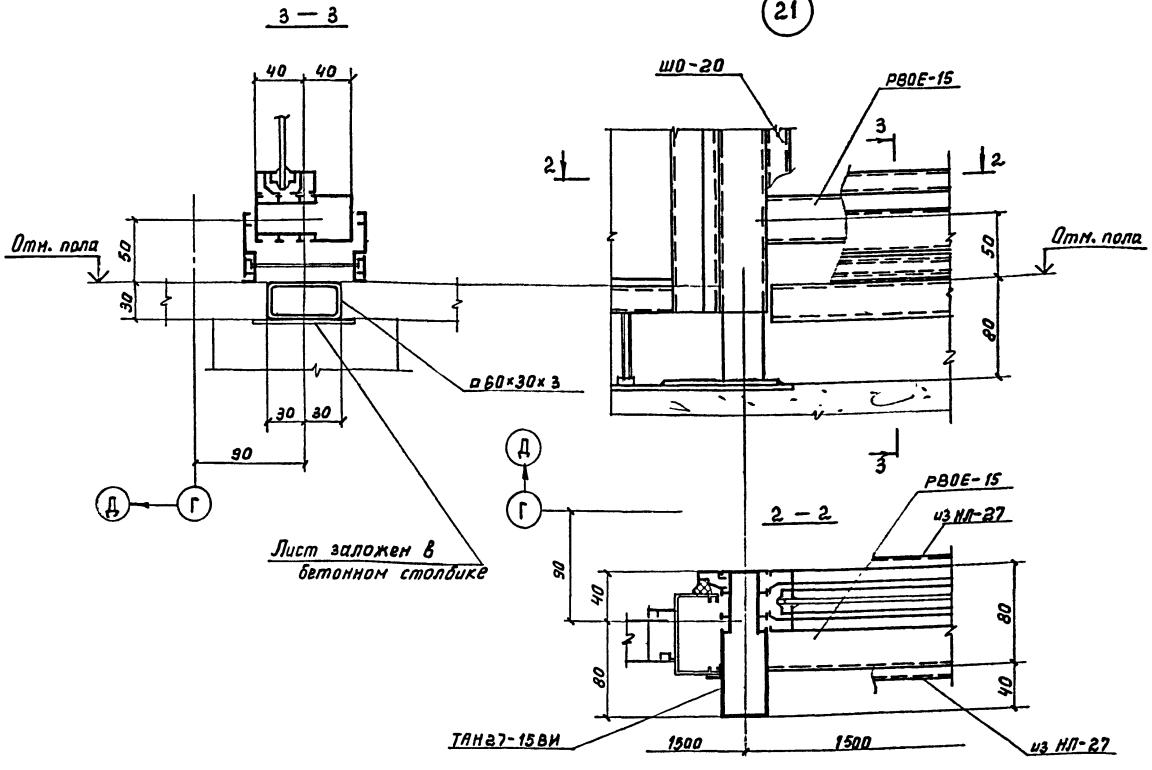

			416-3-14.87-КМ	
			Областной вычислительный центр II группы	
Привязан			Блок залов ЭВМ	Стадия: — Лист: 19 — Листов: —
	Нач. отд.	Никитин		
	Н. контр.	Никитин		
	ГИП	Элькина	Алюминиевые перегородки. Узлы 21...23.	ПРОМСТРОЙПРОЕКТ
	Рук. бр.	Титов		
Инв. №	Инж.	Пирожкова		

Копировал

Формат А2

Ц00610-05 21

Инв. № подл. | Подпись и дата | Взам. инв. №

Альбом III, часть III

Схема расположения лестниц на отм. 12.600, 16.400

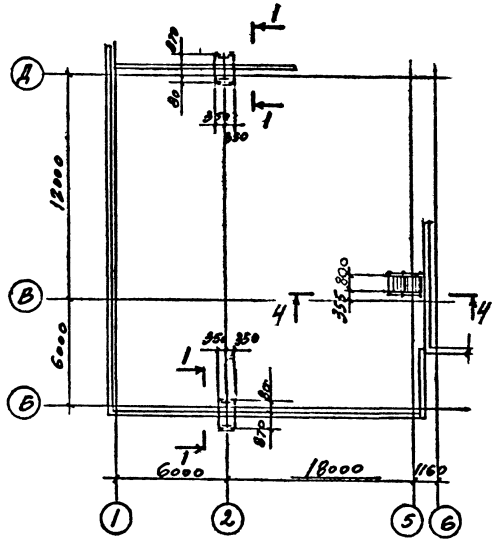

1-1

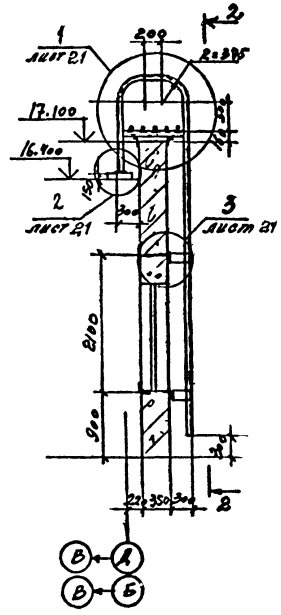

2-2

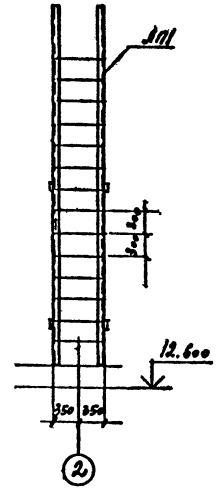

Схема расположения лестниц на отм. 12.600

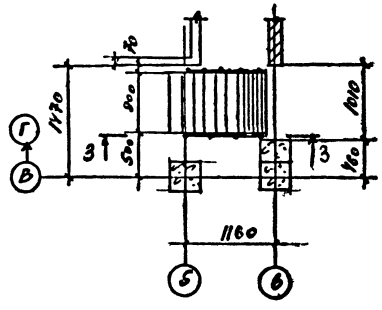

3-3

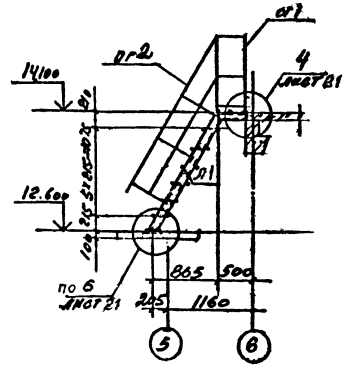

4-4

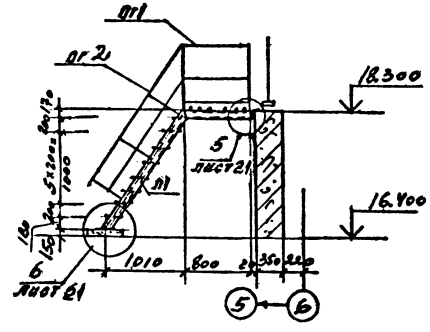

Ведомость элементов

Марка	Сечение: Эскиз	Сечение: поз.	Сечение: Состав	М т.м	Опорные усилия: R	Опорные усилия: Q т.с	Группа констр.	Марка металла	Примечания
Л1		1	L75x6					ВСт3пс6-1	
		2	•ф18						
Л1		1	[12						
		2	•ф18						
ОГ1		1	L50x5						
		2	L25x3						
		3	-140x4					ВСт3кп2	
ОГ2		1	L50x5						
		2	L25x3						

Привязан

Инв. №

Нач. отд.	Никитин		
Н. контр.	Никитин		
Гип	Элькина		
Рук. бр.	Титов		
Ст. инж.	Тихонова		

416-3-14.87-КМ

Областной вычислительный центр II группы

Блок залов ЭВМ

Стадия	Лист	Листов
Р	20	

Лестницы. Схемы. Разрезы.

ПРОМСТРОЙПРОЕКТ

Копировал

Формат А2

Ц00610-05 22

Инв. № подл. | Подпись и дата | Взам. инв. №

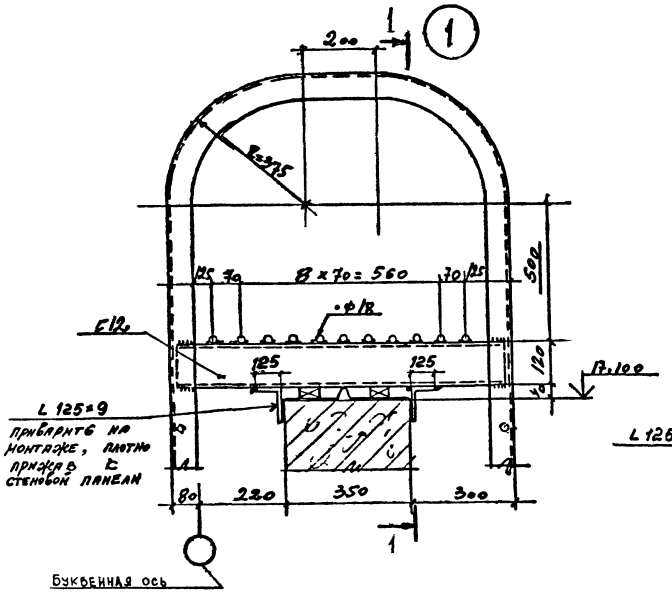

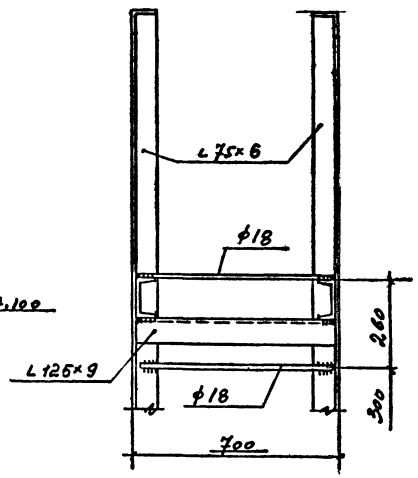

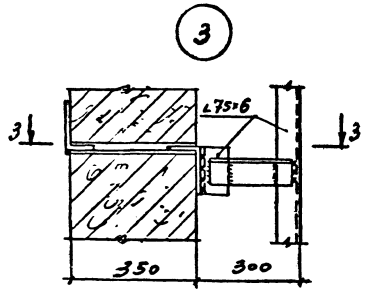

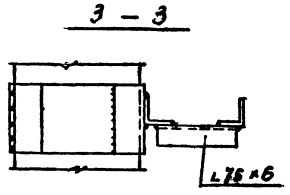

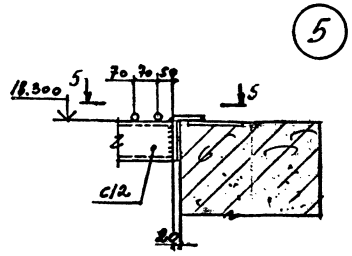

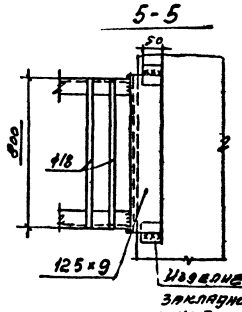

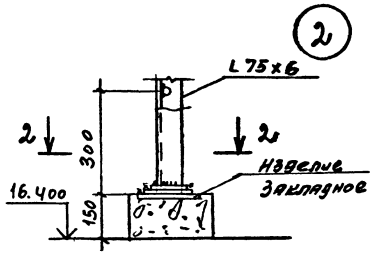

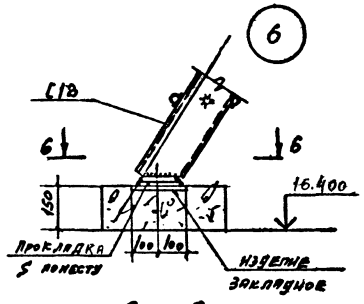

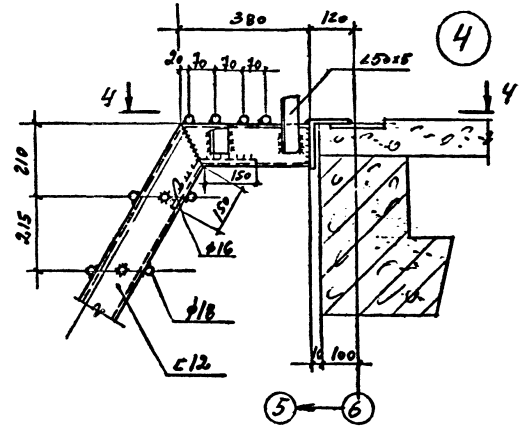

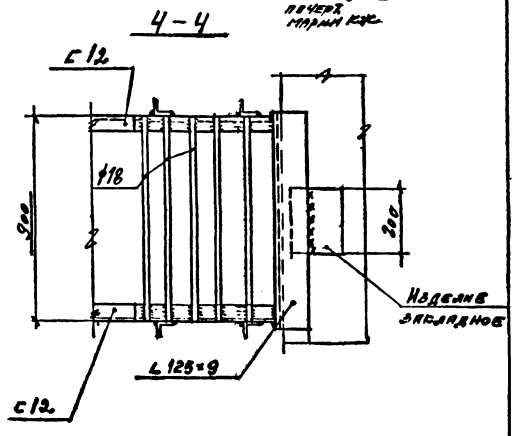

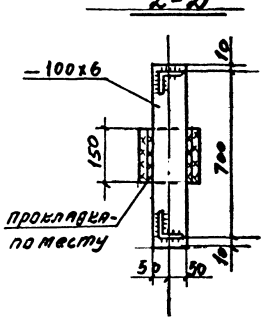

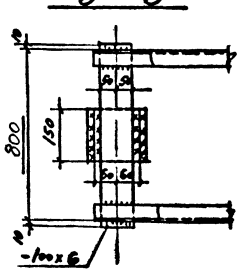

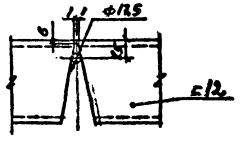

Привязан

Инв.№

				416-3-14.87-КМ		
				Областной вычислительный центр II группы		
Нач.отд	Никитин			Блок залов ЭВМ	Стадия	Лист	Листов
Н.контр	Никитин				Р	21	
ГИП	Элькина			Лестницы. Узлы 1...6.	ПРОМСТРОЙПРОЕКТ		
Рук.гр.	Титов						
Стинж	Тузовва						

Копировал

Формат А2

Инв.№ подл. | Подпись и дата | Взам.инв.№

Альбом III, часть III

Схемы расположения монорельсов

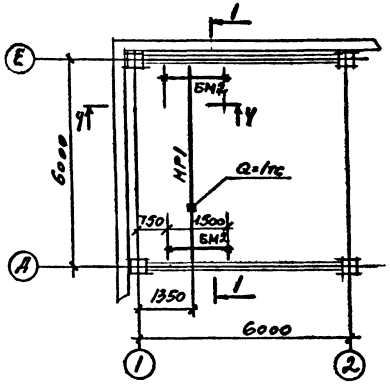

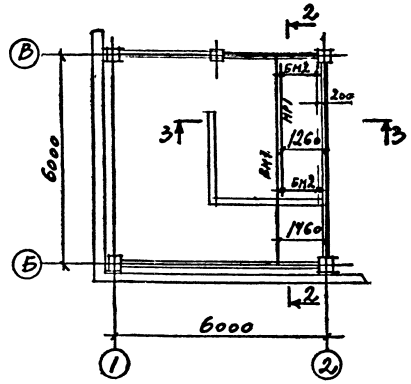

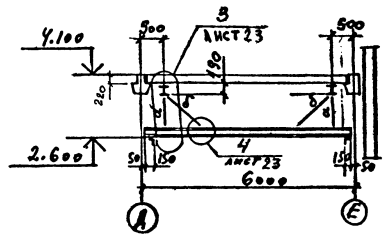

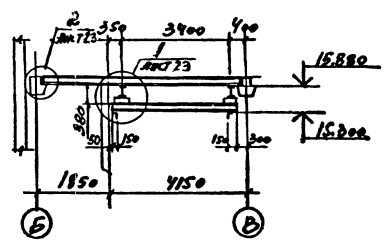

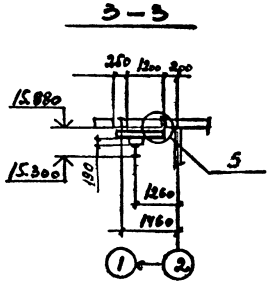

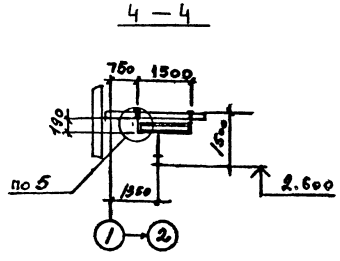

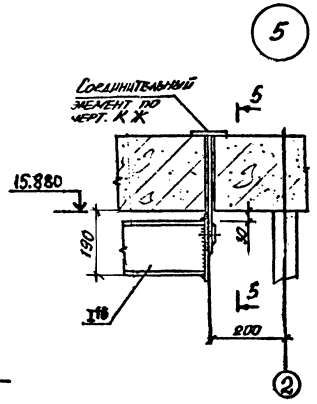

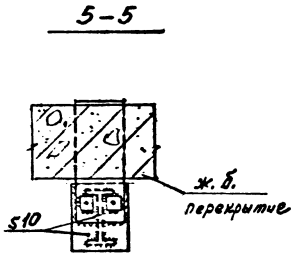

Ведомость элементов

Марка	Сечение: Эскиз	Сечение: Поз.	Сечение: Состав	М тсм	Опорные усилия: N тс	Опорные усилия: Q тс	Группа конструк.	Марка металла	Примечания
МР1	I		I 20			1,4	3	ВСт3сп5-1	
БМ1	I		I 20	2,3		2,3			
БМ2	I		I 16	1,2		2,3		ВСт3пс6-1	
а	2 1	1	2L 63x5				4	Вст3кп2	
		2	-80x6						через 300
б	L		L63x5						

Привязан

Инв. №

Нач.отд.	Никитин		
Н.контр.	Никитин		
Гл.инж.пр.	Элькина		
Рук.бр.	Титов		
Ст.инж.	Тихонова		

416-3-14.87-КМ

Областной вычислительный центр II группы

Блок залов ЭВМ

Стадия	Лист	Листов
Р	22	

Монорельсы. Схемы. Разрезы. Узел 5.

ПРОМСТРОЙПРОЕКТ

Копировал

Формат А2

400610-05 24

Инв. № подл. | Подпись и дата | Взам. инв. №

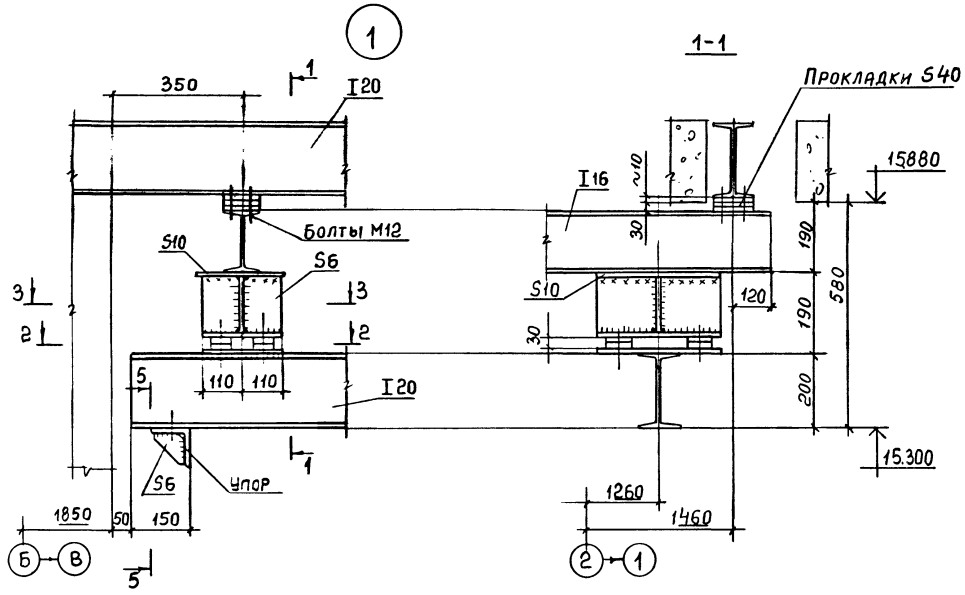

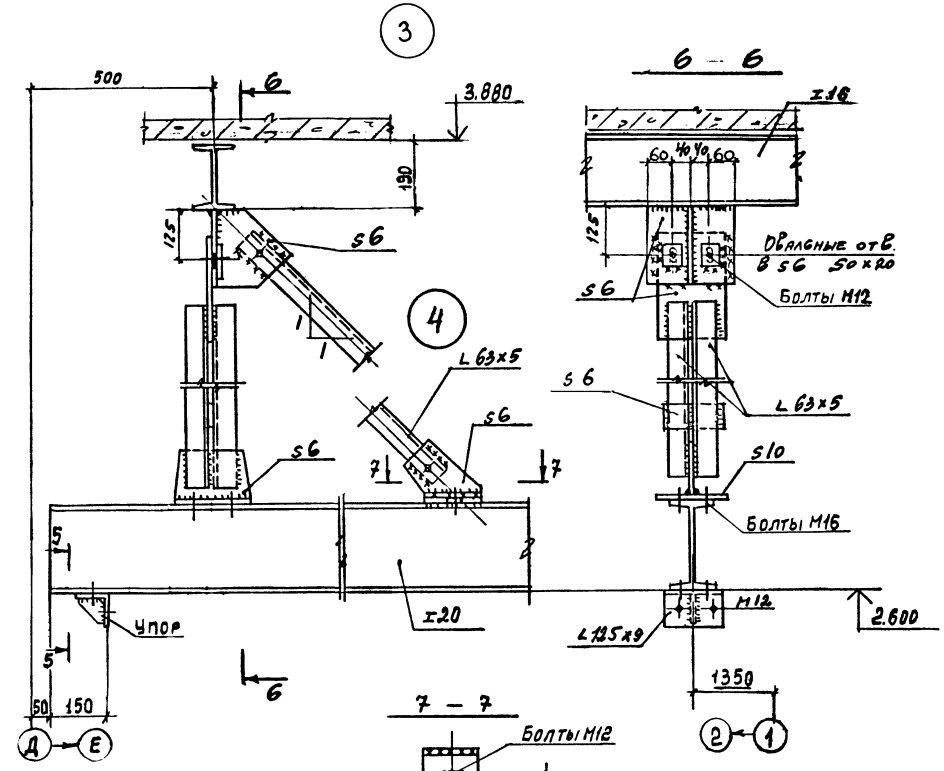

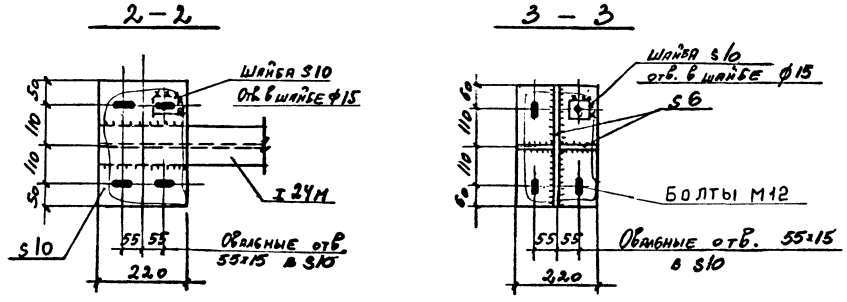



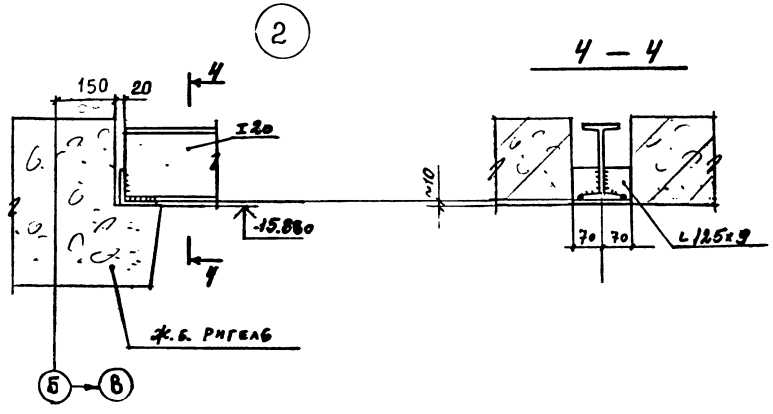

Инв.№подл. | Подпись и дата | Взамен инв.№

Привязан

Инв. №

				416-3-14.87-КМ	
				Областной вычислительный центр Госплана	
Нач.отд.	Никитин			Блок залов ЭВМ	Стадия: Р; Лист: 23; Листов:
Н.контр.	Никитин			Монорельсы. Узлы 1... 4.	ПРОМСТРОЙПРОЕКТ
Гл.инж.пр.	Элькина				
Рук.гр.	Титов				
Ст.инж.	Тихонова				

Копировал

Формат А2

Схемы расположения балок перекрытий и путей подвесного транспорта

на отм. 14.900

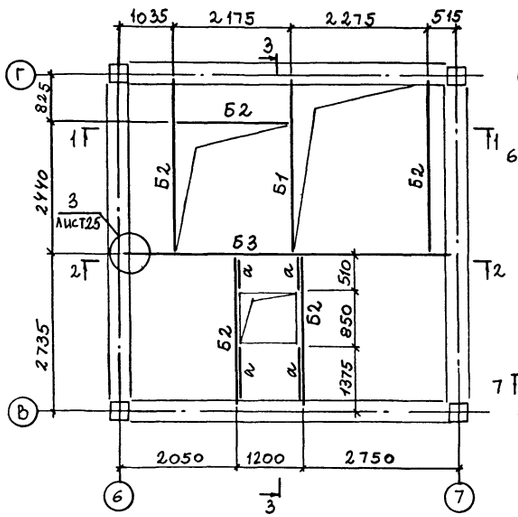

на отм. -0.100

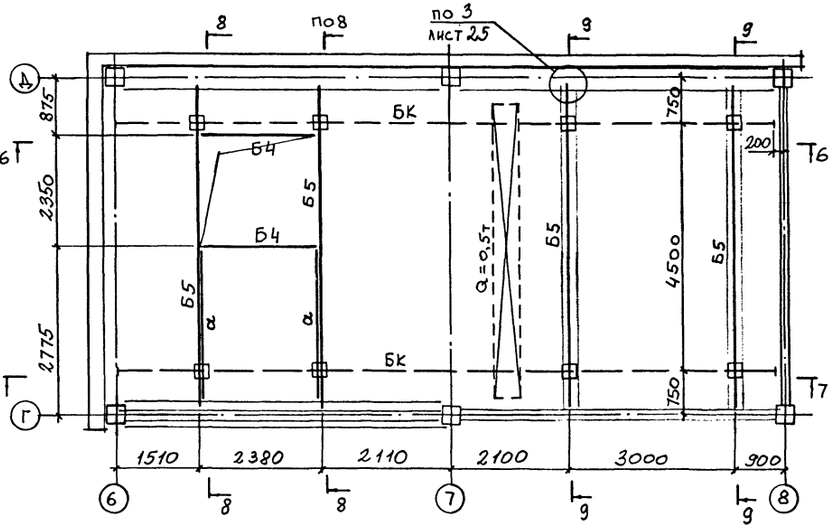

на отм. 10.700; 7.400; 4.100; -0.100

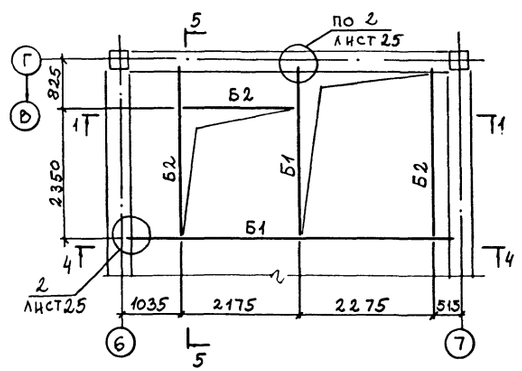

на отм. 18.200

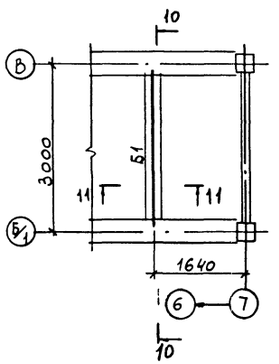

4—4

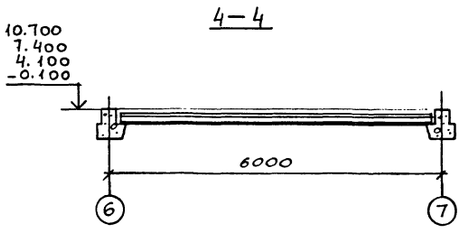

3—3

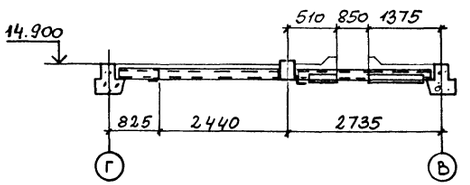

5—5

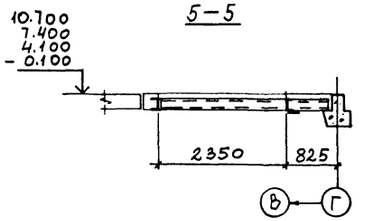

Разрезы 6-6 ... 11-11 на листе 25

1—1

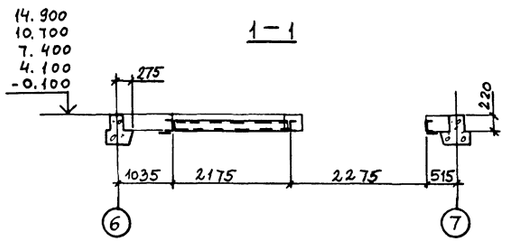

2—2

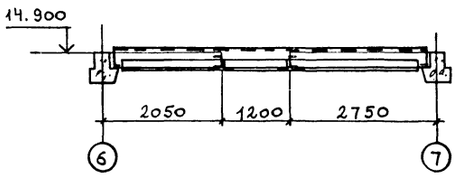

Ведомость элементов

Марка	Сечение: эскиз	Сечение: поз.	Сечение: состав	M тс.м	Опорные усилия: N тс	Опорные усилия: Q тс	Группа констр.	Марка металла	Примечание
БК	I		I 20				2		
Б1	[		[18			3,4		ВСт3сп5-1	
Б2	1, 2, 125	1	[18			3,4			
		2	S 10					ВСт3пс6-1	
Б3	1, 2, 10	1	2[24			6,5		ВСт3сп5	
		2	L 125×9					ВСт3сп5-1	
Б4	60, 3, 1, 2, 125	1	[18			3,4			
		2	S 10					ВСт3сп6-1	
		3	L 125×9					ВСт3сп5-1	
Б5	□		2[24			6,5		ВСт3сп5	
а	L		L 125×9					ВСт3сп5-1	

Привязан

Инв. №

Инв. № подл. | Подпись и дата | Взам. инв. №

		416-3-14.87-КМ	
		Обрастной вычислительный центр II группы	
Нач. отд	Никитин	Блок административно-производственный	Стадия: Р; Лист: 24; Листов:
Н. контр	Никитин	Балки перекрытий и пути подвесного транспорта. Схемы. Разрезы.	ПРОМСТРОЙПРОЕКТ
ГИП	Элькина		
Рук. бр	Титов		

Ц 00610-05 26

Копировал

Формат А2

6 — 6

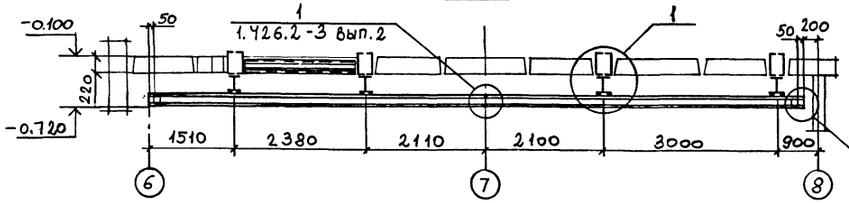

8 — 8

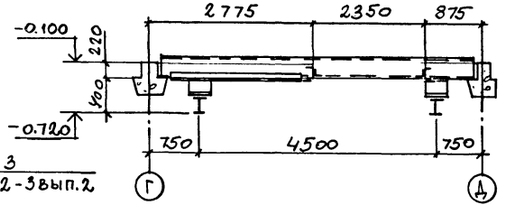

10 — 10

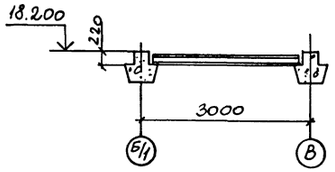

7 — 7

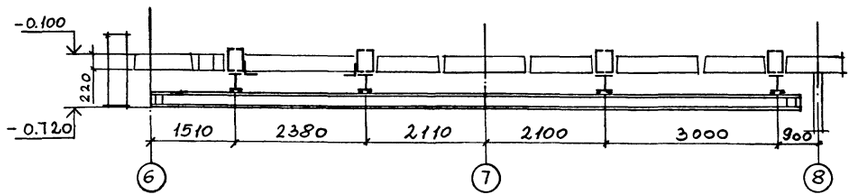

9 — 9

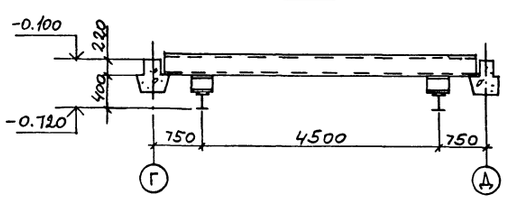

11 — 11

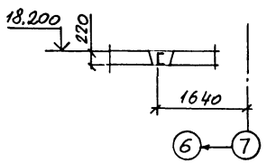

4 — 4

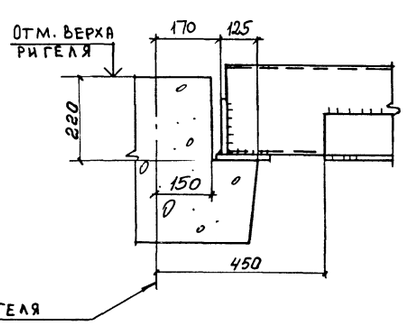

3

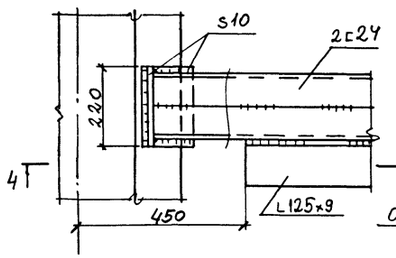

1

1 — 1

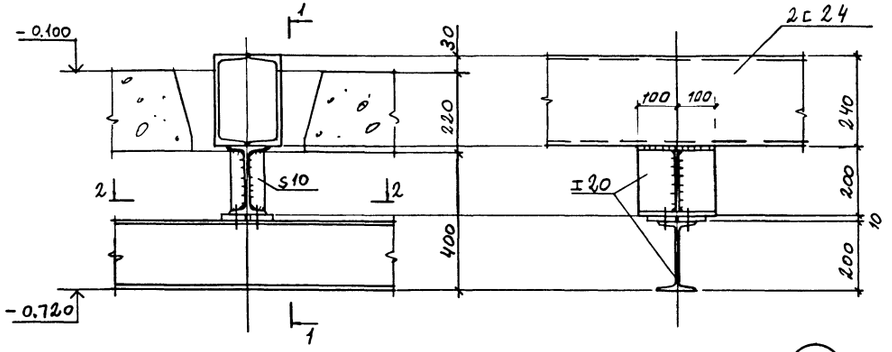

2 — 2

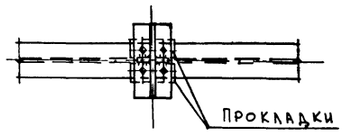

2

3 — 3

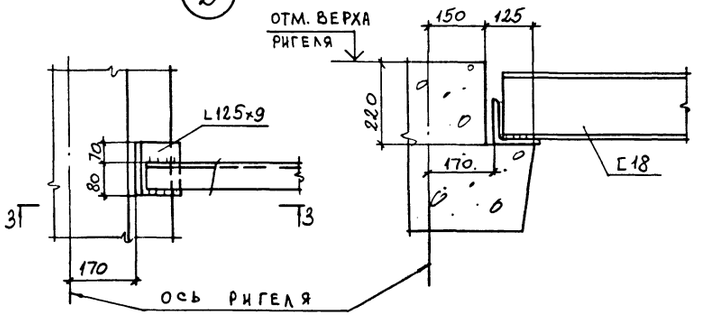

Привязан

Инв. №

			416-3-14.87-КМ		
			Областной вычислительный центр II группы		
			Блок административно-производственный	Стадия: Р	Лист: 25	Листов:
Нач. отд	Никитин		Балки перекрытий и пути подвесного транспорта. Разрезы. Узлы 1... 3.	ПРОМСТРОЙПРОЕКТ	
Н. контр	Никитин				
ГИП	Элькина				
Рук. бр	Титов				

Ц 00610-05 27

Копировал

Формат А2

Инв. № подл. | Подпись и дата | Взам. инв. №

Альбом III, часть III

Схемы расположения элементов козырьков

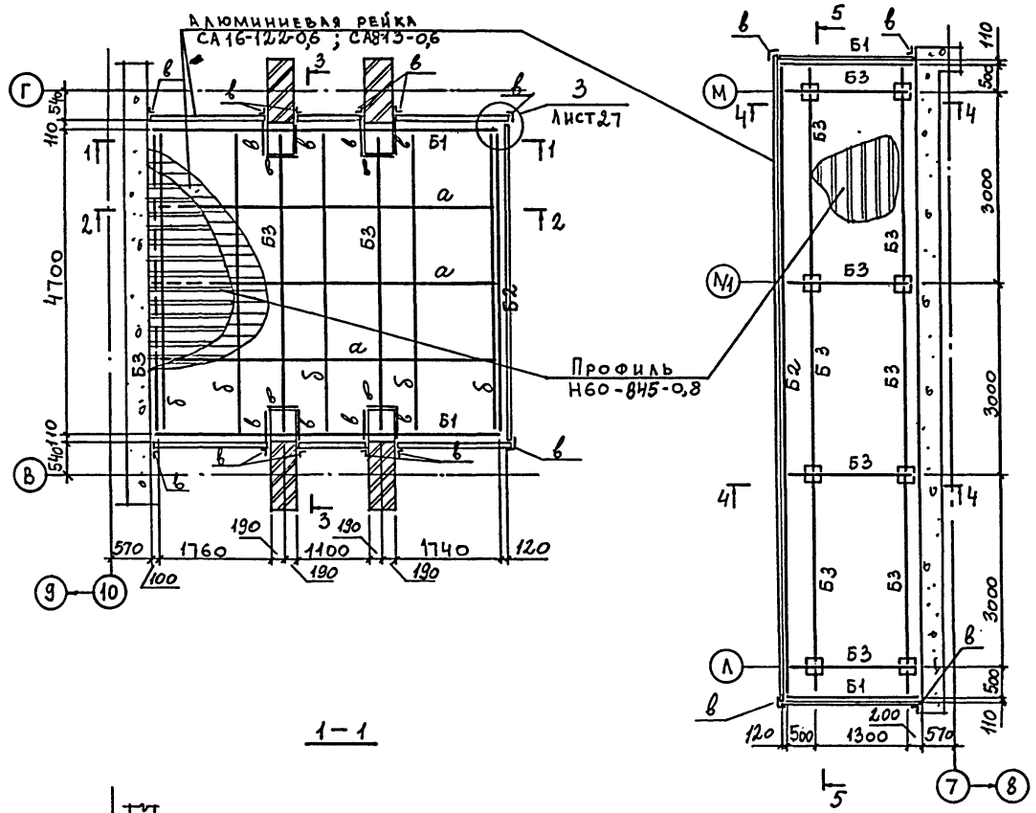

1—1

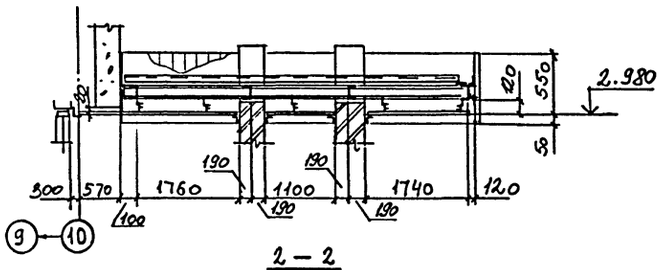

2—2

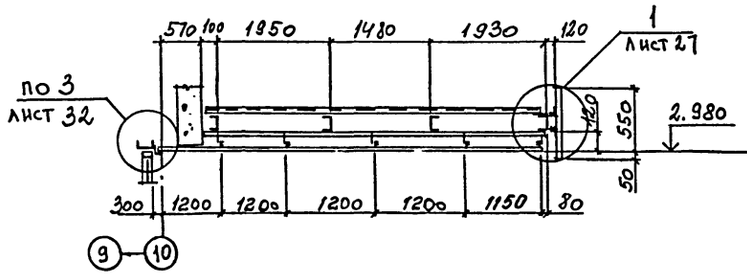

3—3

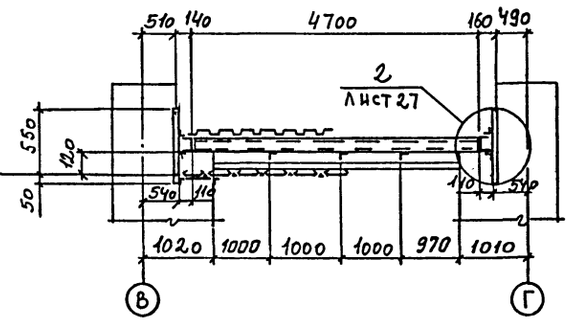

4—4

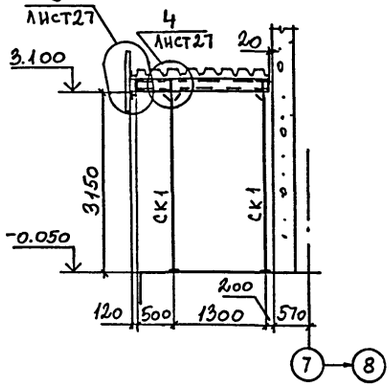

5—5

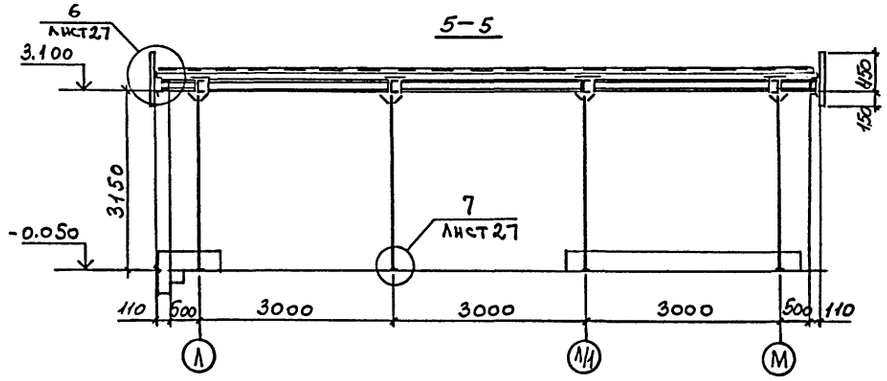

Ведомость элементов

Марка	Сечение: эскиз	Сечение: поз.	Сечение: состав	М тсм	Опорные усилия: N тс	Опорные усилия: Q тс	Группа констр.	Марка металла	Примечание
Б1		1	[18			3,2	4	ВСт3сп5-1	
		2	2L63×5					ВСт3кп2	
Б2		1	[18					ВСт3сп5-1	
		2	2L63×5					ВСт3кп2	
		3	-s6						
		4	-80×6						шаг вертикальных ребер ~1200мм
Б3	[		[18					ВСт3сп5-1	
а	Г		L63×5					ВСт3кп2	
б	F		Элемент принят по серии 1.245.4-2 В.4.9					АД31-Т5	Профиль несущий
в	L		L55×25×2,5						
СК1	▭		2[14		2,1			ВСт3кп2	

Привязан

Инв. №

Нач.отд	Никитин		
Н.контр	Никитин		
ГИП	Элькина		
Рук.бр	Титов		

416-3-14.87-КМ

Областной вычислительный центр II группы

Блок административно-производственный

Козырьки. Схемы. Разрезы.

Стадия	Лист	Листов
Р	26	

ПРОМСТРОЙПРОЕКТ

Инв. № подл. | Подпись и дата | Взам. инв. №

Ц00610-05 28

Копировал

Формат А2

1

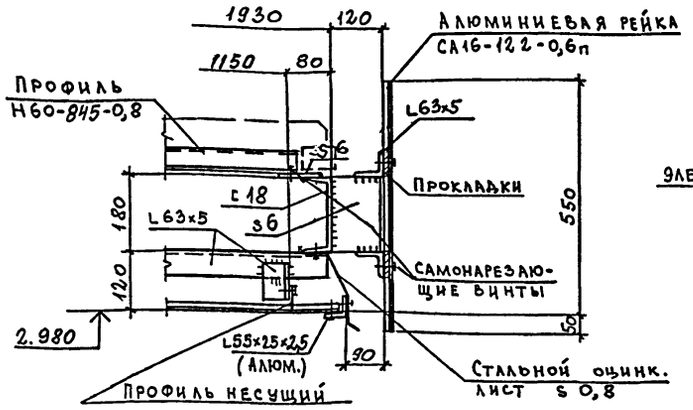

3

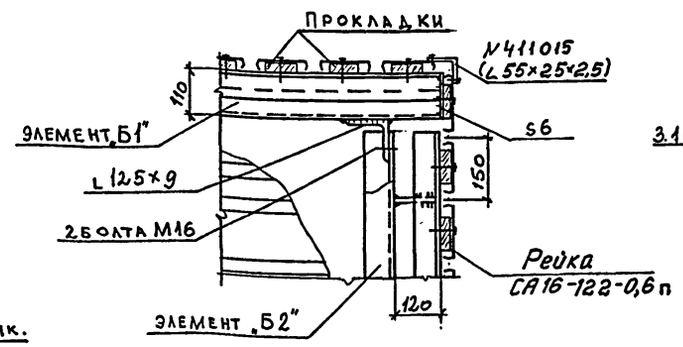

4

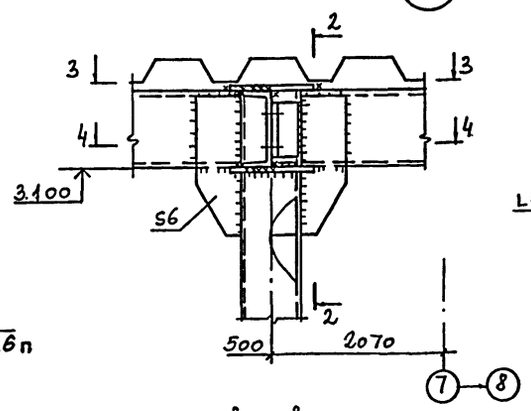

2—2

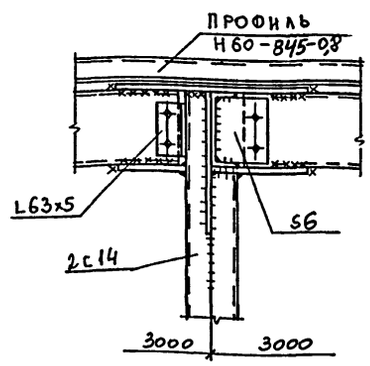

3 — 3

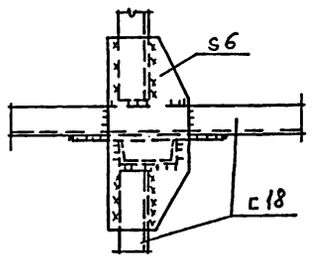

4 — 4

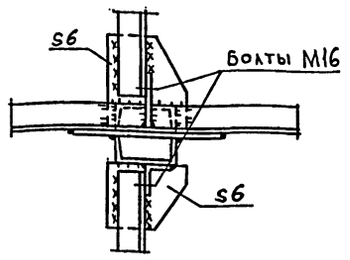

2

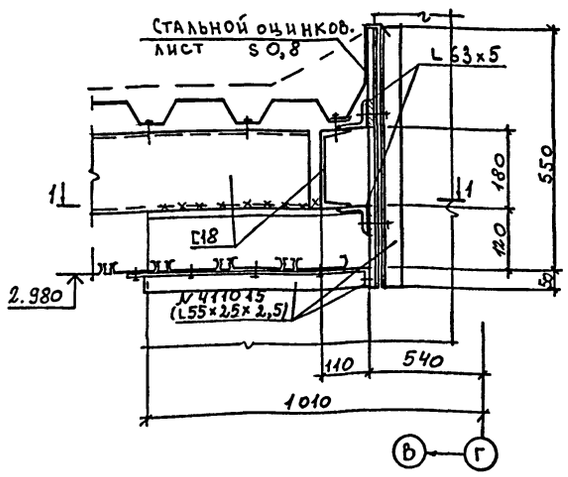

5

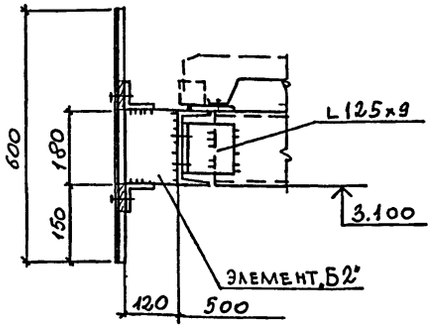

1 — 1

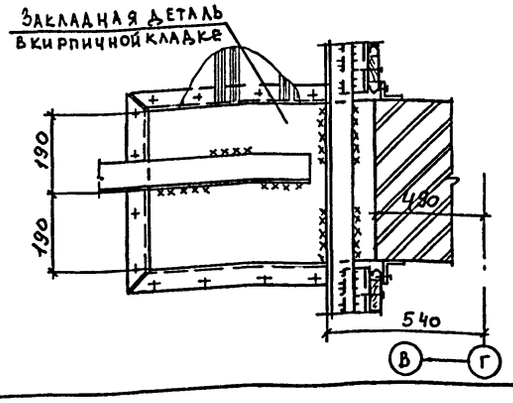

6

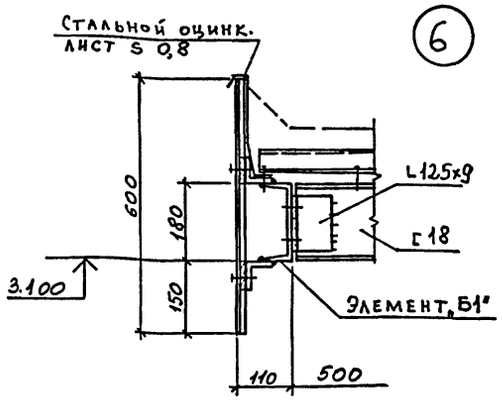

7

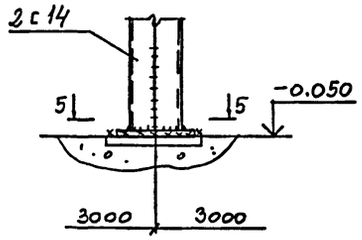

5 — 5

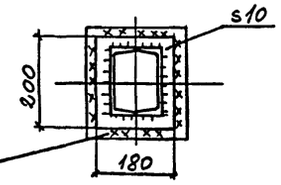

Закладная деталь
в полу

1. Высоту швов принимать по наименьше толщине свариваемых элементов.
2. Ведомость элементов на листе 26.
3. Н60-845-0,8 крепить самонарезающими винтами в каждой волне.

Привязан

Инв. №

				416-3-14.87-КМ		
				Областной вычислительный центр II группы		
Нач.отд	Никитин			Блок административно-производственный	Стадия	Лист	Листов
Н.контр	Никитин				Р	27	
ГИП	Элькина			Козырьки. Узлы 1...7	Проектстройпроект		
Рук.Бр	Титов						

Копировал

Формат А2

Инв.№ подл. | Подпись и дата | Взам. инв.№

Альбом III, часть III

Схема опор под питьевые баки на отм. −4.145 и −2.945

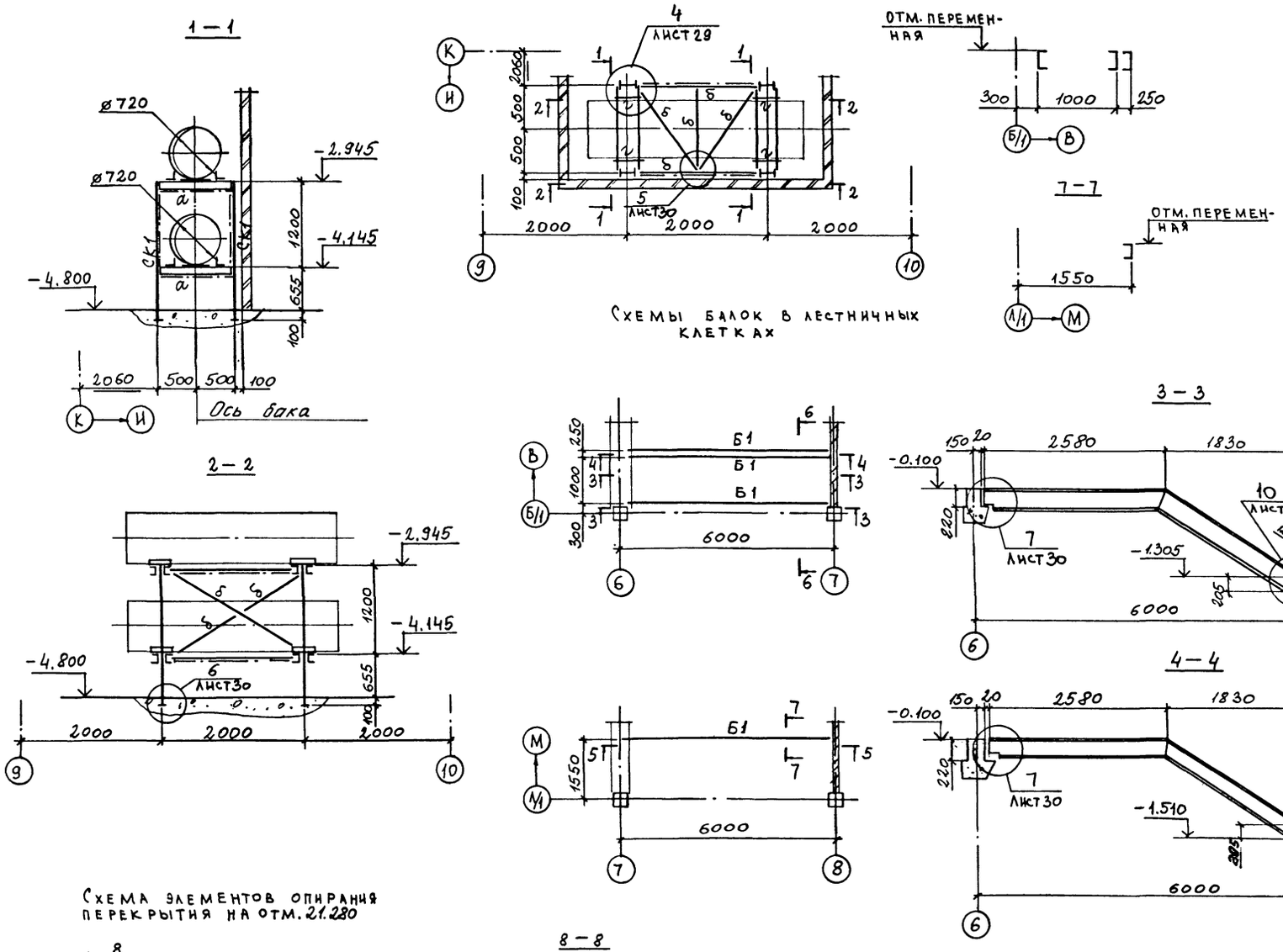

Схемы балок в лестничных клетках

Схема элементов опирания перекрытия на отм. 21.280

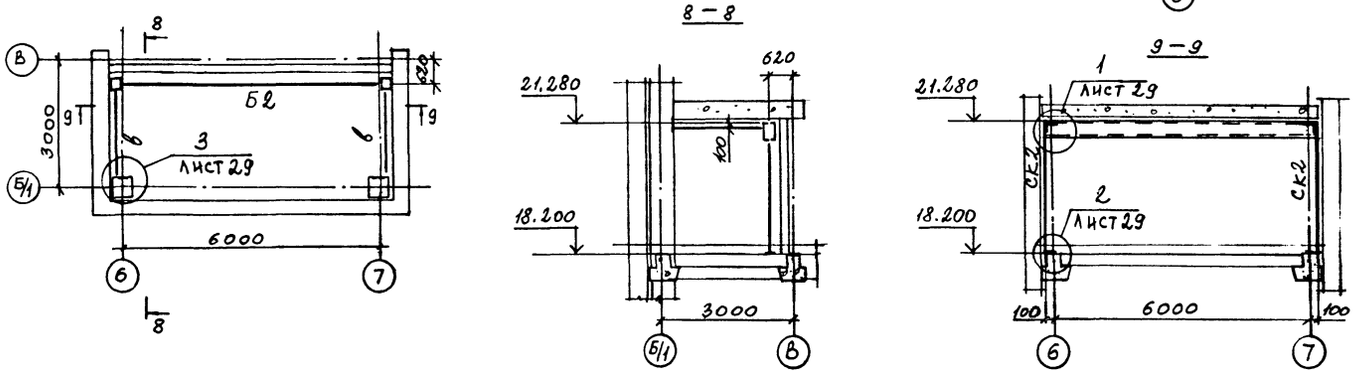

Ведомость элементов

Марка	Сечение: эскиз	Сечение: поз.	Сечение: состав	М тс.м	Опорные усилия: N тс	Опорные усилия: Q тс	Группа констр.	Марка металла	Примечание
Б1	[		[24			2,0	4	ВСт3сп5	
Б2	[]		2[24			4,8			
а	2, 1, 180	1	2 [14					ВСт3кп2	
		2	−S10					ВСт3пс6-1	см. узел 4 лист 29
б	L		L63×5					ВСт3кп2	
в	10		2L63×5						
г	L		L125×9					ВСт3сп5-1	
СК1	⊢⊣		I 18		1,0			ВСт3сп5-1	
СК2	[]		2 [18		4,9				

Привязан

Инв. №

Нач. отд	Никитин		
Н. контр	Никитин		
ГИП	Элькина		
Рук. бр	Титов		

416-3-14.87-КМ

Областной вычислительный центр II группы

Блок административно-производственный

Опоры под баки. Балки. Схемы. Разрезы

Стадия	Лист	Листов
Р	28	

ПРОМСТРОЙПРОЕКТ

Ц00610-05 30

Копировал

Формат А2

Инв. № подл. | Подпись и дата | Взам. инв. №

1

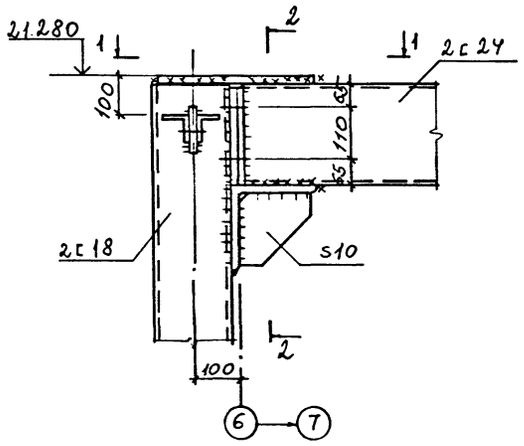

2 — 2

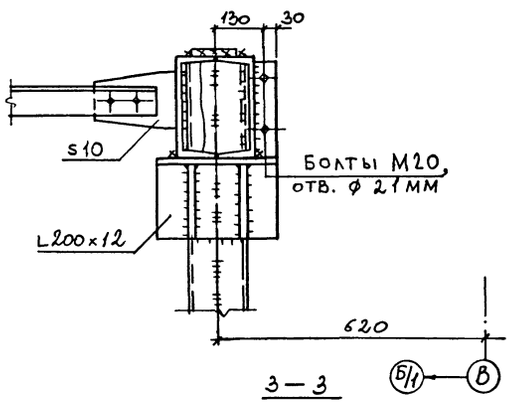

3

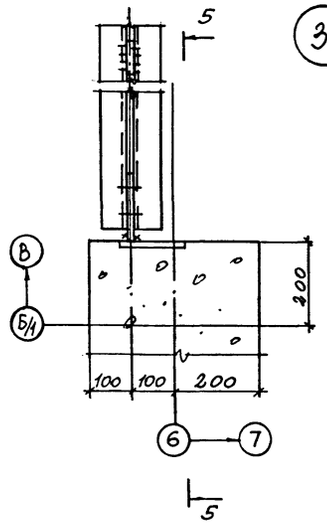

5 — 5

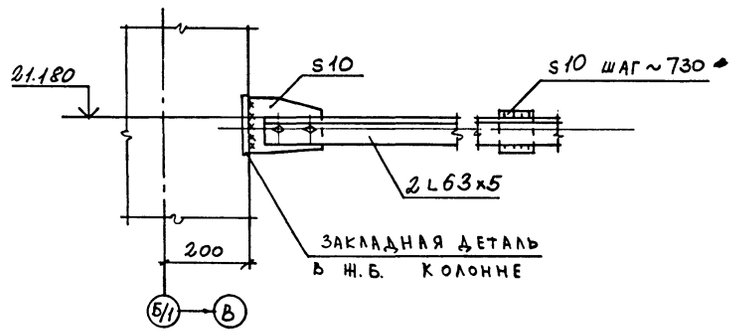

1 — 1

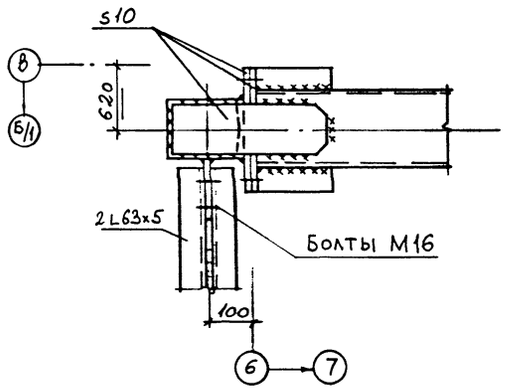

3 — 3

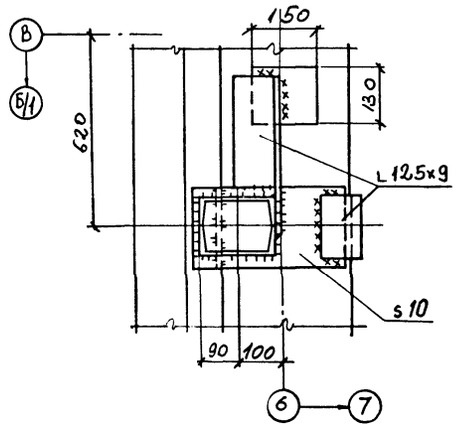

4

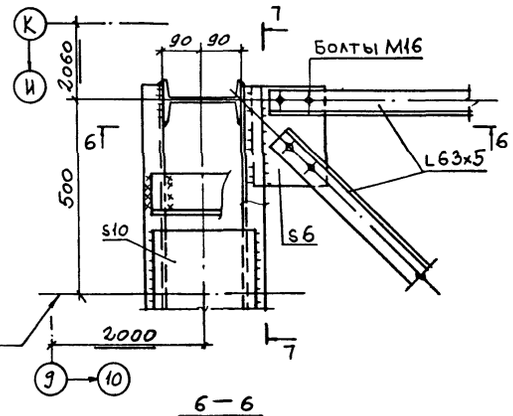

7 — 7

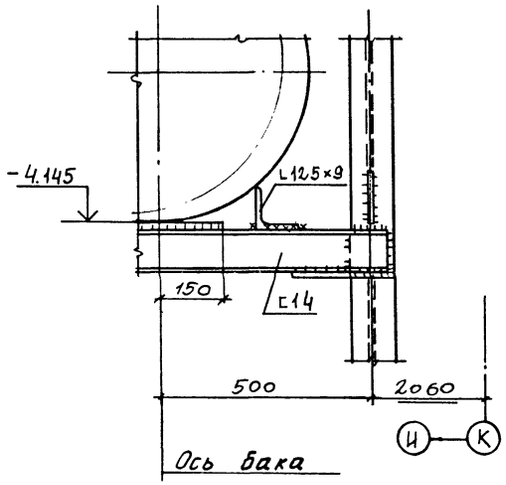

2

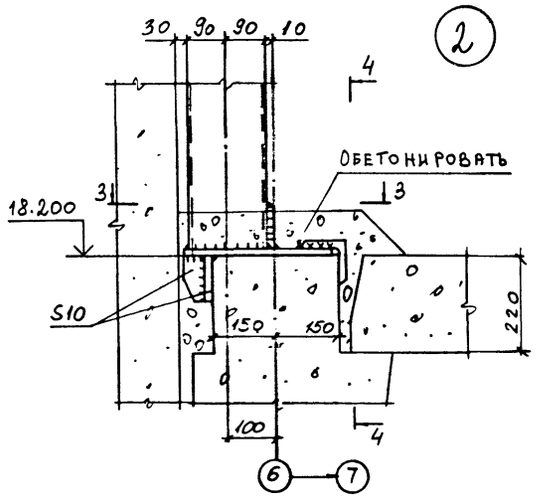

4 — 4

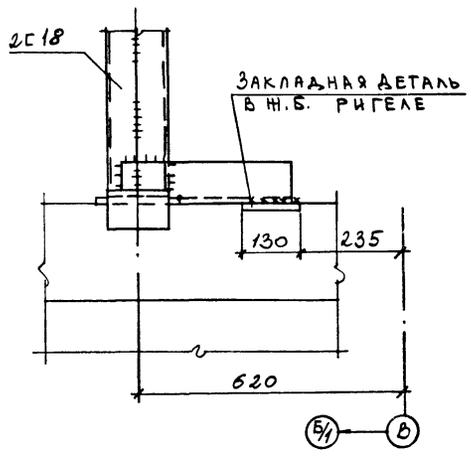

6 — 6

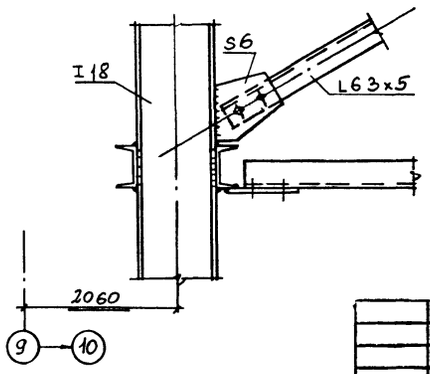

Привязан

Инв. №

			416-3-14.87-КМ		
			Областной вычислительный центр II группы		
Нач.отд	Никитин		Блок административно-производственный	Стадия	Лист	Листов
Н.контр	Никитин			Р	29	
ГИП	Элькина		Опоры под баки. Балки. Узлы 1...4.	ПРОМСТРОЙПРОЕКТ		
Рук.бр	Титов					

Ц00610-05 31

Копировал

Формат А2

Инв.№ подл. | Подпись и дата | Взам. инв.№

Альбом III, часть III

5

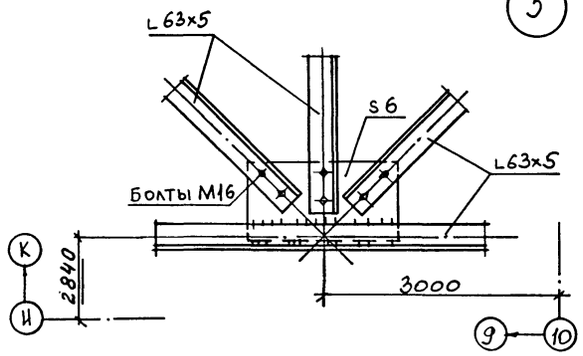

6

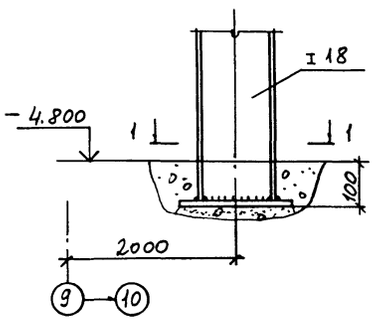

1 — 1

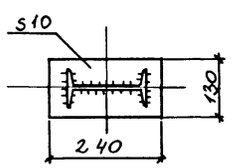

7

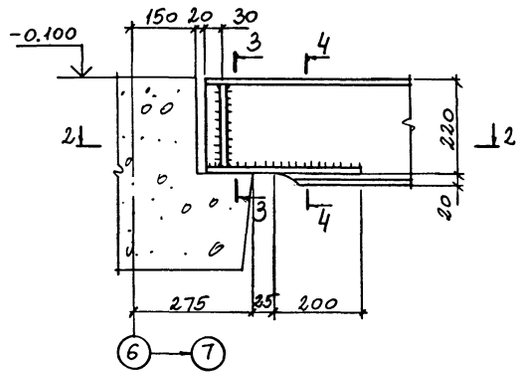

3 — 3

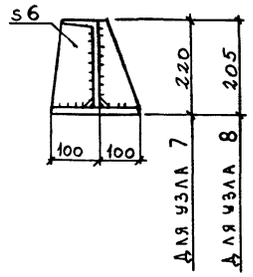

4 — 4

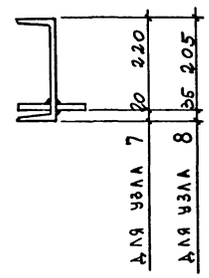

2 — 2

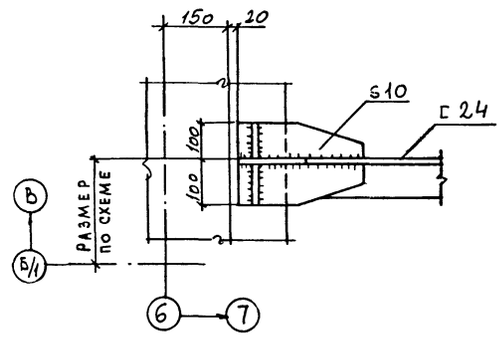

8

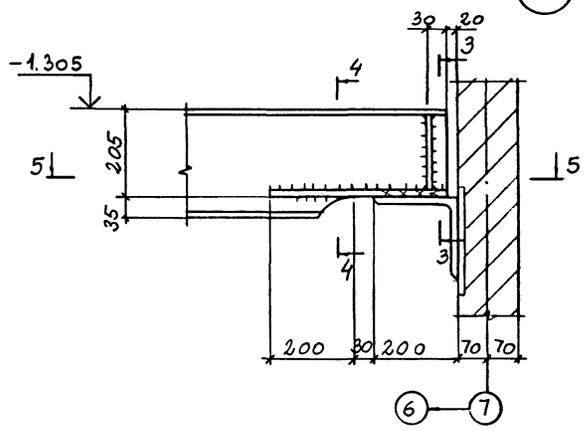

5 — 5

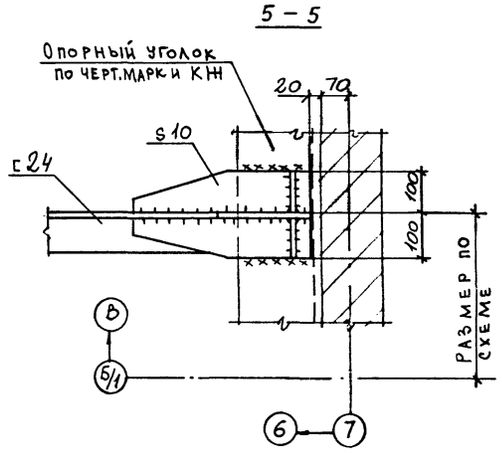

10

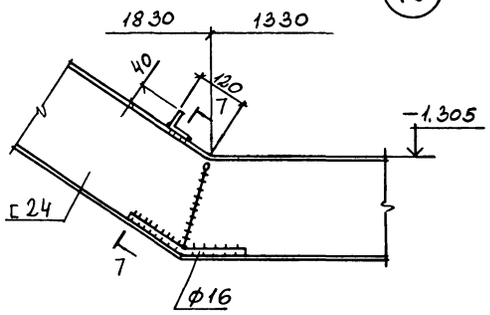

9

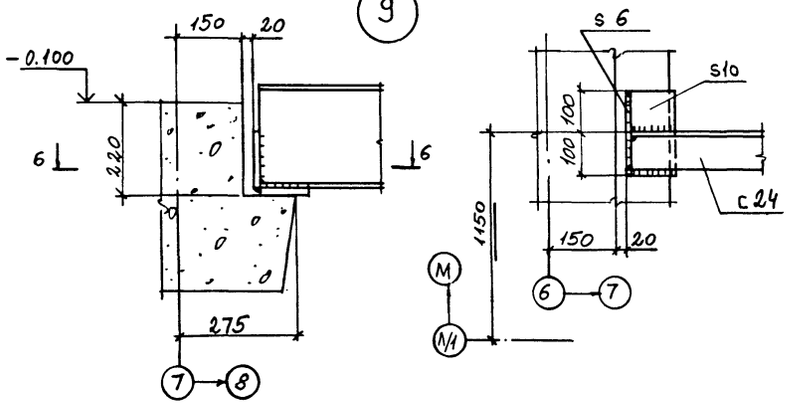

6 — 6

7 — 7

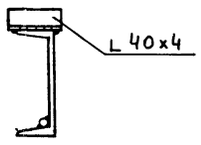

Привязан

Инв. №

416-3-14.87-КМ			
Областной вычислительный центр II группы			
Блок административно-производственный	Стадия	Лист	Листов
	Р	30	
Опоры под баки. Балки. Узлы 5... 10.	ПРОМСТРОЙПРОЕКТ		

Нач. отд	Никитин	
Н. контр	Никитин	
ГИП	Элькина	
Рук. бр	Титов	

Ц00610-05 32

Копировал

Формат А2

Инв. № подл. | Подпись и дата | Взам. инв. №

Альбом III, часть III

Схема расположения элементов тамбура на отм. 0.000

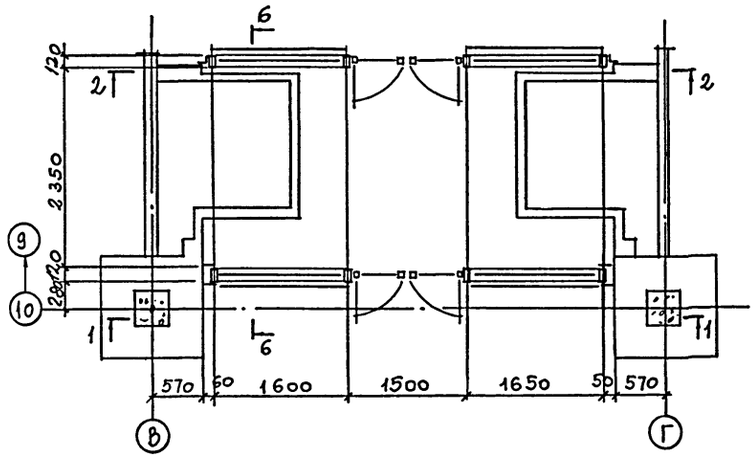

Схемы расположения элементов перегородок на отметках

4.200

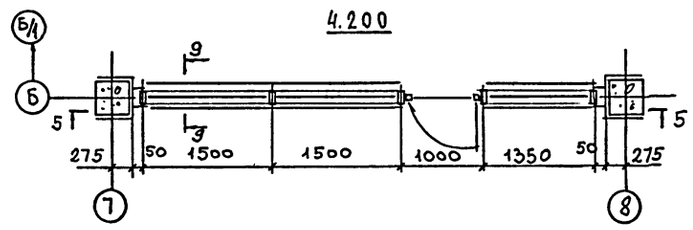

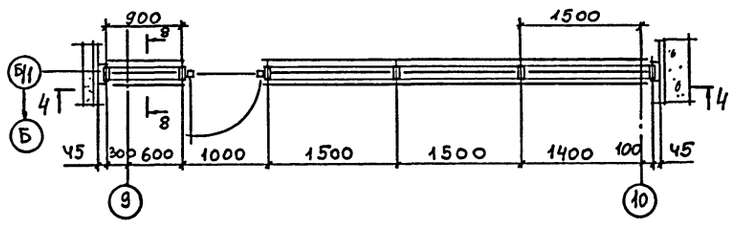

0.000

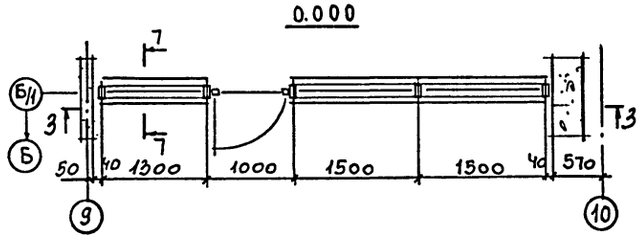

1-1

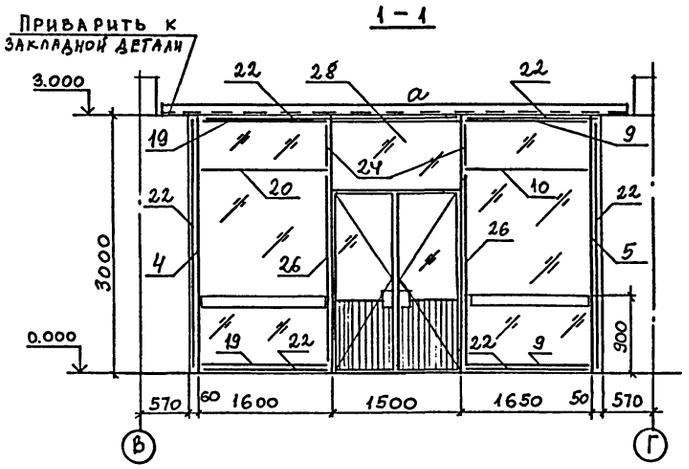

2-2

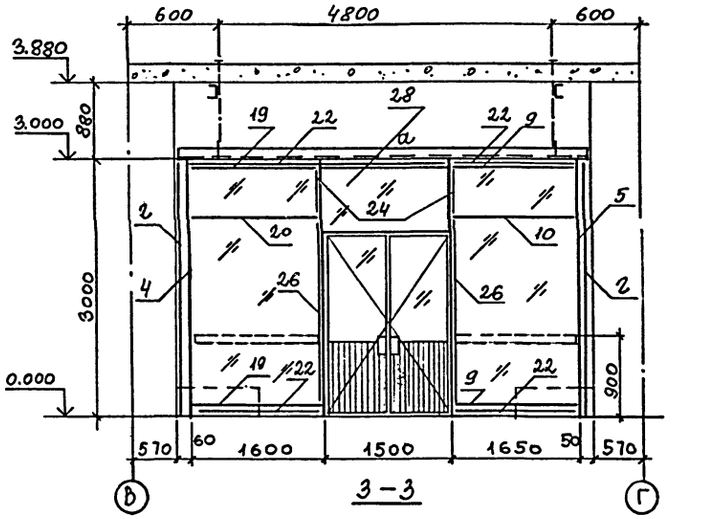

3-3

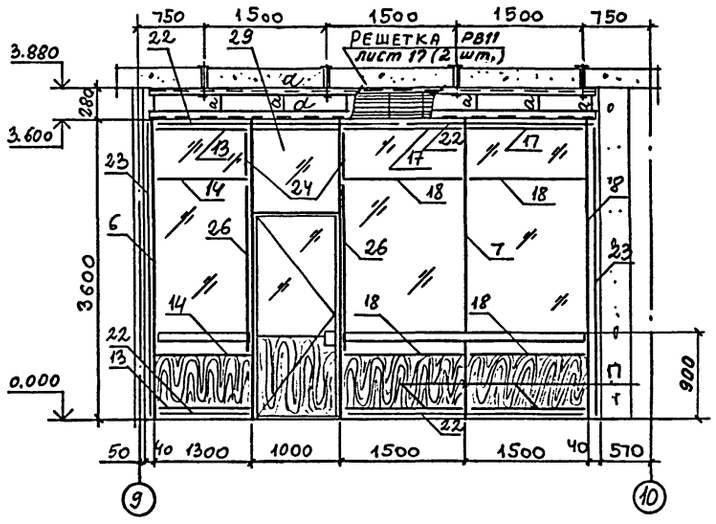

4-4

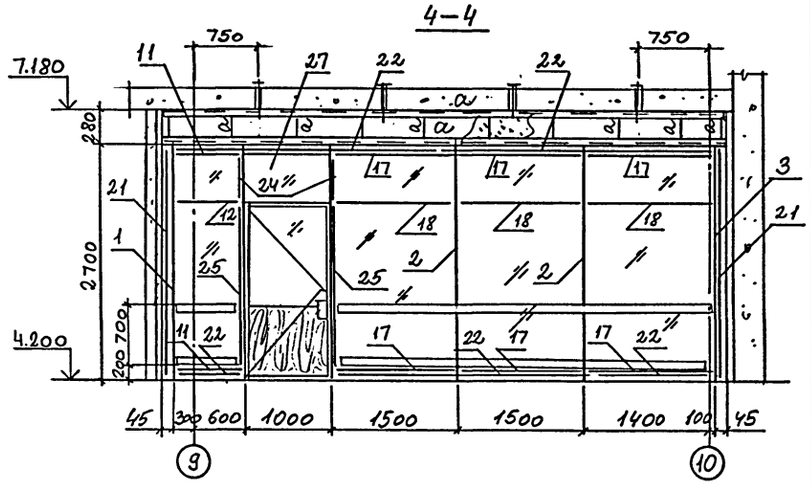

5-5

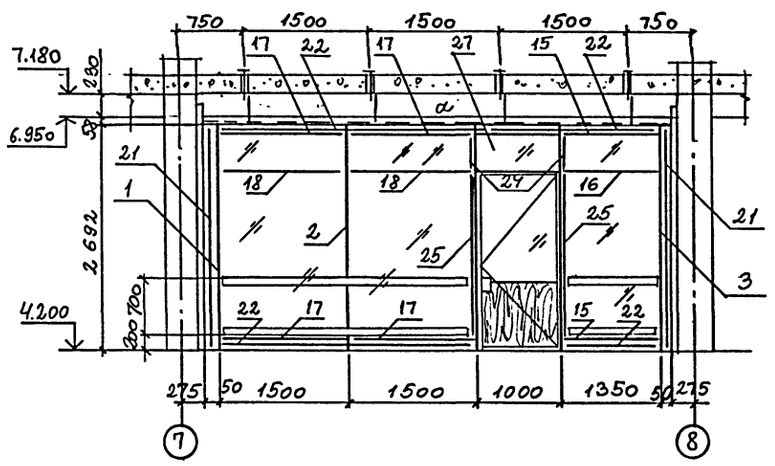

Спецификация к схемам расположения тамбура и перегородок и разрезы 6-6 ... 9-9 на листе 32.

Ведомость элементов

Марка	Сечение: Эскиз	Поз.	Сечение: Состав	М тс.м	Опорные усилия: N тс	Опорные усилия: Q тс	Группа констр.	Марка металла	Примечание
а	⊔		[14				4	ВСт3кп2	
б	⊥		⊥ 63×5						
в	▯		Б-042					АД31-Т5	
г	⊥		N411126 (L65×40×4)						

Привязан

Инв. №

			416-3-14.87-КМ	
			Областной вычислительный центр II группы	
Нач.отд	Никитин		Блок административно-производственный	Стадия: Р; Лист: 31; Листов:
Н.контр	Никитин			
ГИП	Элькина		Тамбур. Схемы. Разрезы.	ПРОМСТРОЙПРОЕКТ
Рук.бр	Титов			

Ц00610-05 33

Копировал

Формат А2

Инв.№ подл. | Подпись и дата | Взам.инв.№

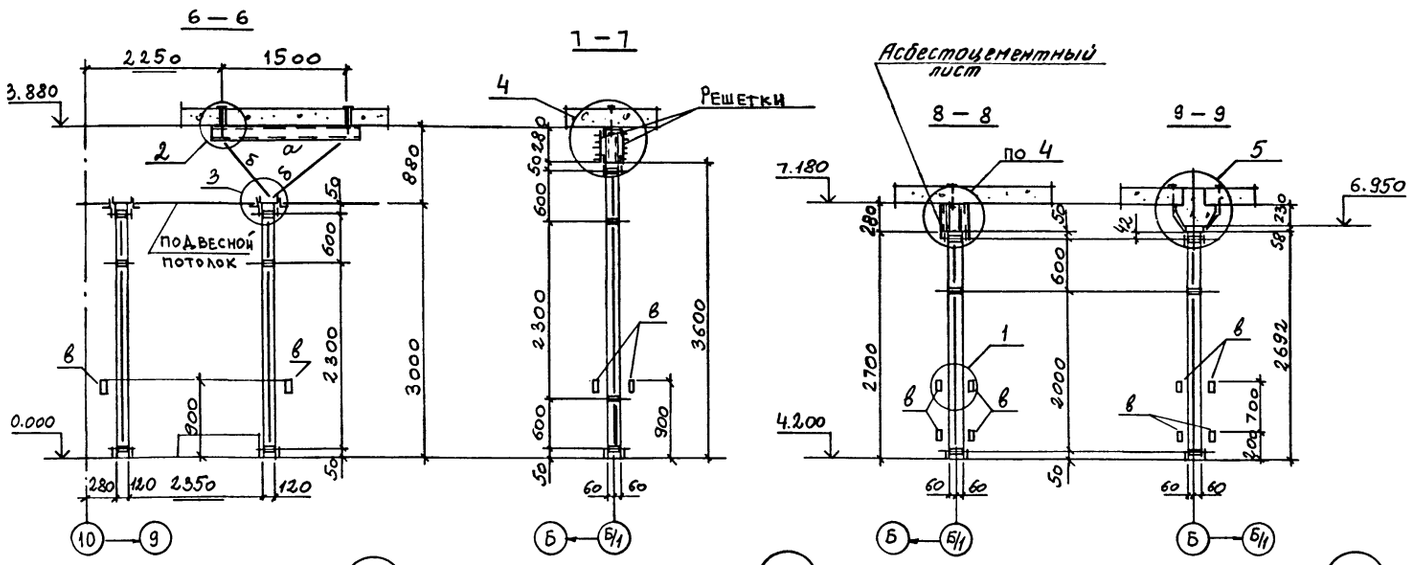

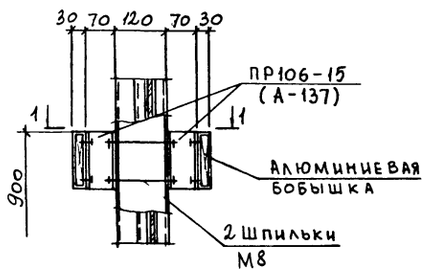

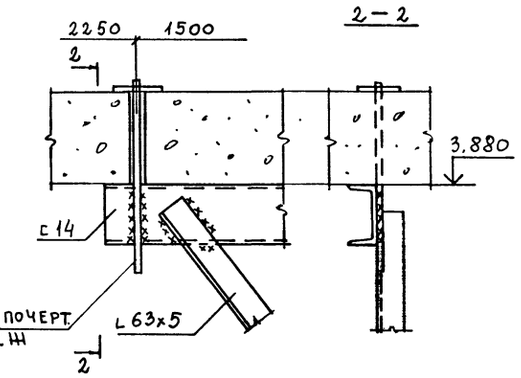

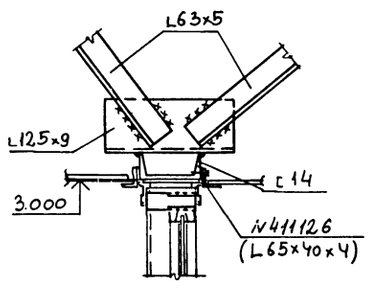

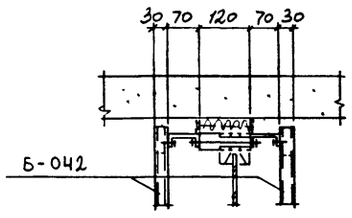

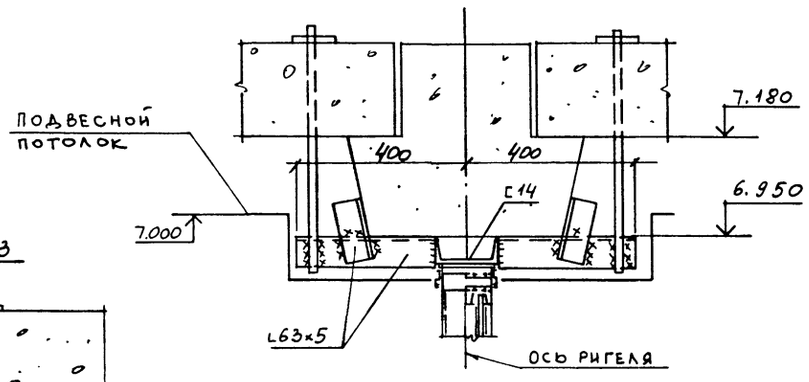

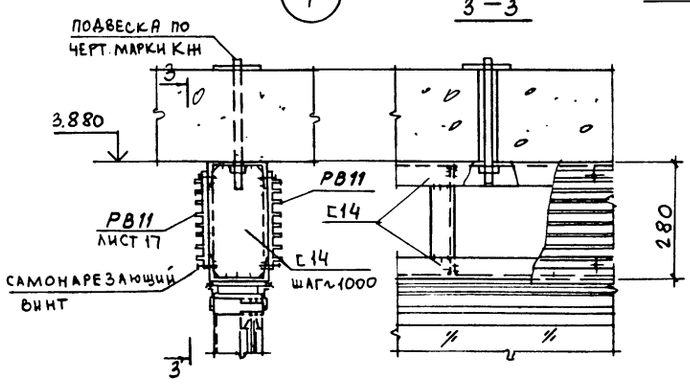

Спецификация к схемам расположения тамбура и перегородок

Марка поз.	Обозначение	Наименование	Кол. шт	Всего масса, кг: Общая	Алюминия	Примечание
	Номенклатура изделий Воронежского завода строительных алюминиевых конструкций им. Ф.Б. Якубовского на 1984-1990 гг.	Стойки				
1		СВОЛ 27-03	2	20,0	17,7	
2		СВОЛ 27-33	2	23,3	20,4	
3		СВОЛ 27-30	3	30,0	26,6	
4		СВОЛ 30-03	2	21,9	19,5	
5		СВОЛ 30-30	2	21,9	19,5	
6		СРОН 36-04	1	13,0	11,7	
7		СРОН 36-44	1	15,1	13,6	
8		СРОН 36-40	1	13,0	11,7	
		Ригели				
9		РВОИ-16,5	4	20,2	19,7	
10		РСОИ-16,5	2	10,1	9,6	
11		РВОИ-09	2	5,4	5,3	
12		РСОИ-09	1	2,7	2,6	
13		РВОИ-13	2	7,9	7,7	
14		РСОИ-13	2	7,9	7,5	
15		РВОИ-13,5	2	8,2	8,0	
16		РСОИ-13,5	1	4,1	3,9	
17		РВОИ-15	14	63,9	62,3	
18		РСОИ-15	9	41,0	38,9	
19		РВОИ-16	4	19,5	19,0	
20		РСОИ-16	2	9,8	9,3	
		Нащельники *				
21		НЛ-27	8	14,9	14,0	
22		НЛ-30	38	78,4	73,8	
23		НЛ-36	4	9,9	9,4	
		Штапики				
24		ШО-06	20	3,1	2,7	
25		ШО-20	8	4,3	3,8	
26		ШО-23	12	9,4	8,1	
		Блоки тамбурные				
27		ТАО 27-10ВИ	2	102,2	96,7	
28		ТАН 30-15ВИ	2	142,2	134,3	
29		ТАО 36-10ВИ	1	59,0	56,0	
		Всего		783	734	

* Нащельники требуемой длины резать по месту из НЛ-30

Привязан

Инв. №

Инв.№ подл. | Подпись и дата | Взам. инв.№

Нач. отд	Никитин		
Н. контр	Никитин		
ГИП	Элькина		
Рук. бр	Титов		

416-3-14.87-КМ

Областной вычислительный центр II группы

Блок административно-производственный

Тамбур. Разрезы. Узлы 1... 5.

Стадия	Лист	Листов
Р	32	

ПРОМСТРОЙПРОЕКТ

Ц 0061 0-05 34

Копировал

Формат А2

Схема расположения лестниц на кровле.

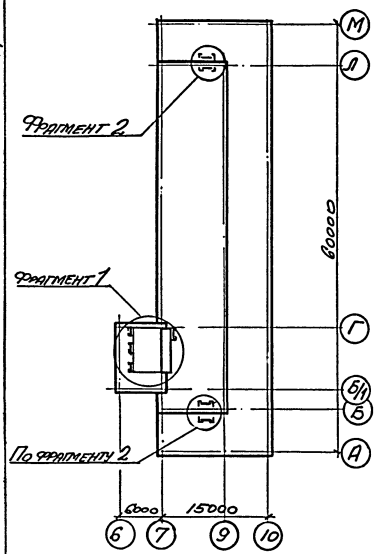

1-1

Фрагмент 1

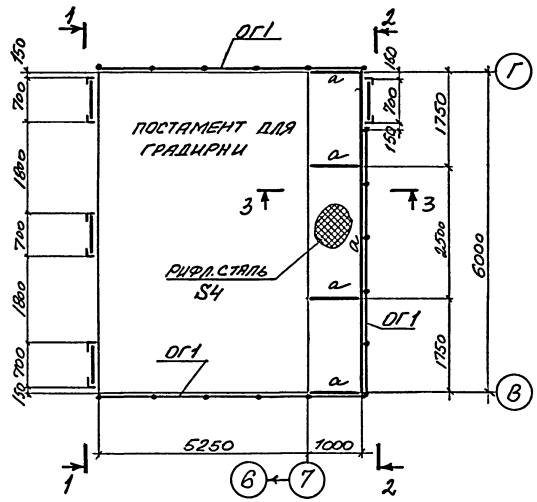

3-3

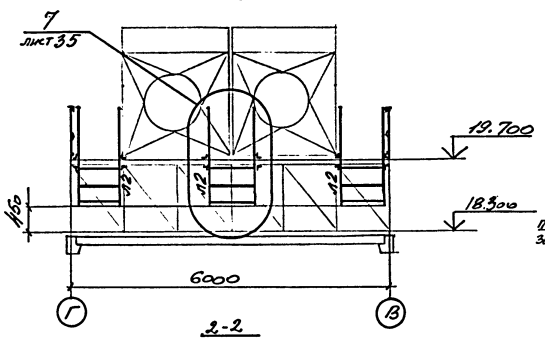

2-2

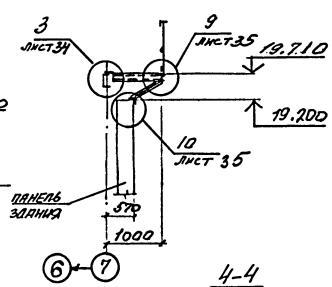

4-4

Фрагмент 2

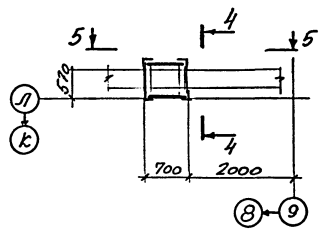

5-5

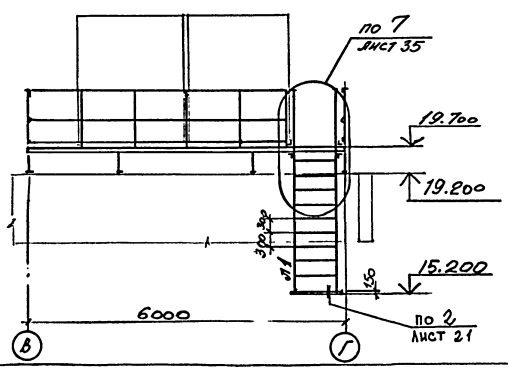

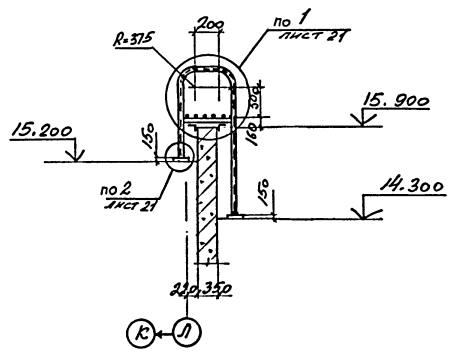

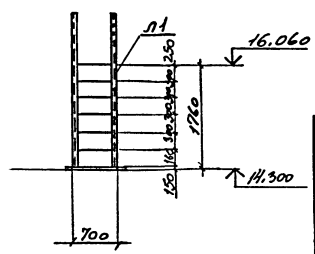

Ведомость элементов

Марка	Сечение: Эскиз	Поз.	Состав	N тн	Опорные усилия: R т.с	Q т.с	Группа констр.	Марка металла	Примечания
Б1	⌴		[14				4	Вст3кп2	
а	⊏		[12						
в	∟		L50×5						
СК1	┼		2L50×5						
Л1	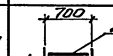	1	L75×6					Вст3пс6-4	
		2	⌀18					Вст3кп2	через 300
Л2	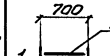	1	L50×5					Вст3кп2	
		2	⌀18						через 300
Л3	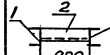	1	[18					Вст3сп5-1	
		2	S4 рифл.						
ОГ1	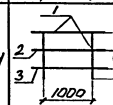	1	L50×5					Вст3кп2	
		2	L25×3						
		3	−140×4						
ОГ2	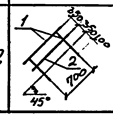	1	L50×5						
		2	L25×3						

Привязан

Инв. №

			416-3-14.87-КМ
			Областной вычислительный центр II группы
Нач. отд.	Никитин		Блок административно-производственный
Н. контр.	Никитин		Стадия: Р; Лист: 33; Листов:
ГИП	Элькина		Лестницы и площадка на кровле. Схемы и разрезы.
Рук. бр.	Титов		ПРОМСТРОЙПРОЕКТ
Ст. инж.	Ноцкевич		

Инв. № подл. | Подпись и дата | Взам. инв. №

Копировал

Ц00610-05 35 Формат А2

План расположения лестницы на отм. 15.000

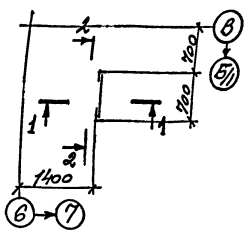

5-5

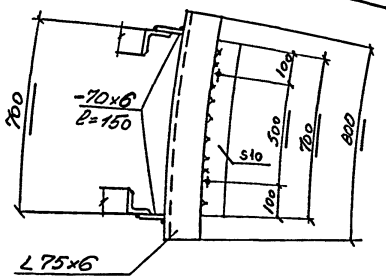

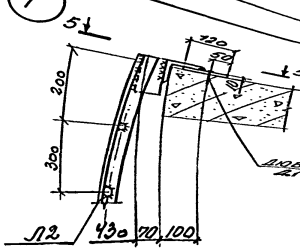

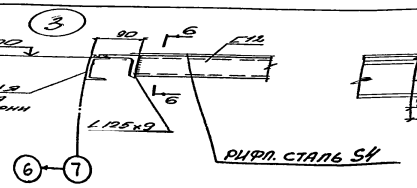

6-6

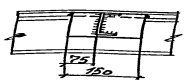

1-1

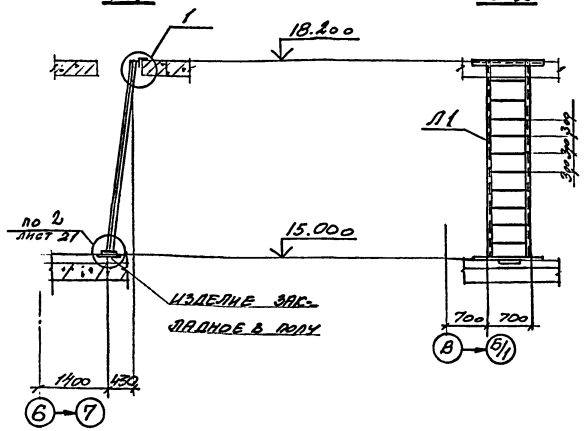

2-2

2

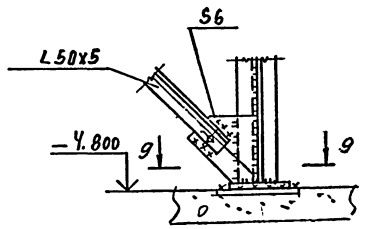

4

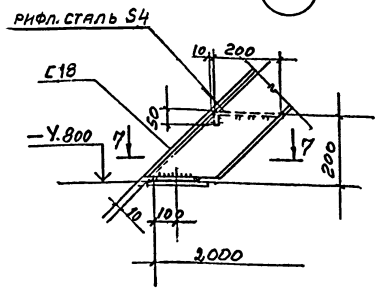

7-7

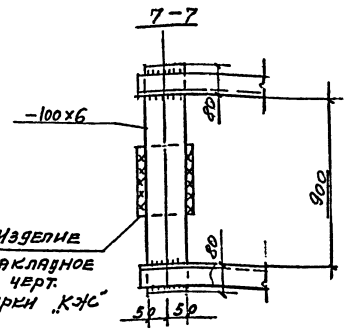

9-9

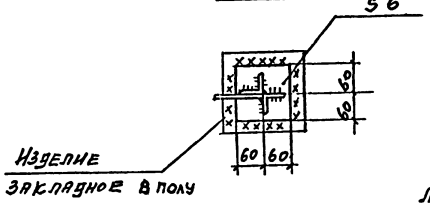

5

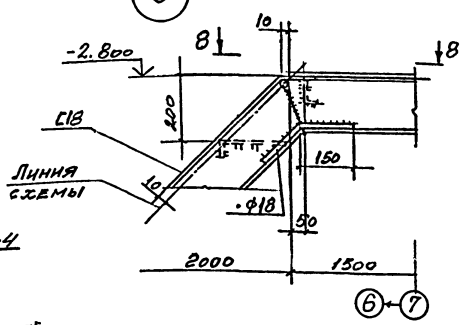

8-8

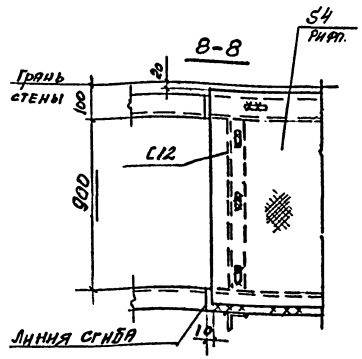

План расположения лестницы на отм. -4.800

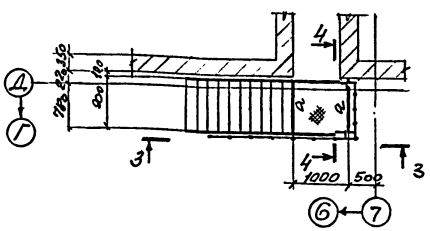

3-3

4-4

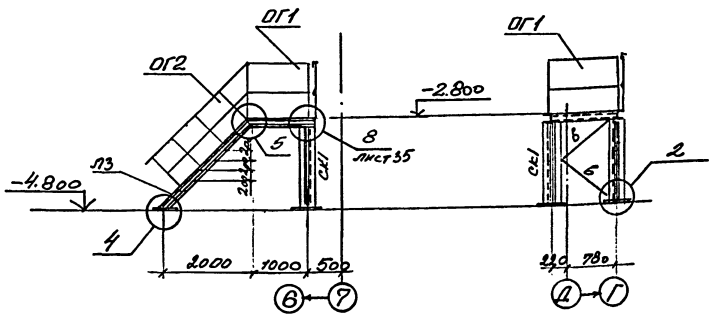

Ведомость элементов на листе 33

Привязан

Инв. №

				416-3-14.87-КМ		
				Областной вычислительный центр II группы		
Нач. отд	Никитин			Блок административно-производственный	Стадия	Лист	Листов
Н. контр	Никитин				Р	34	
ГИП	Элькина			Лестницы. Схемы. Разрезы. Узлы 1...5.	ПРОМСТРОЙПРОЕКТ		
Рук. бр	Титов						
Ст. инж	Нацкевич						

Инв. № подл. | Подпись и дата | Взам. инв. №

Копировал Ц00610-05 36 Формат А2

Схема расположения балок для крепления окон

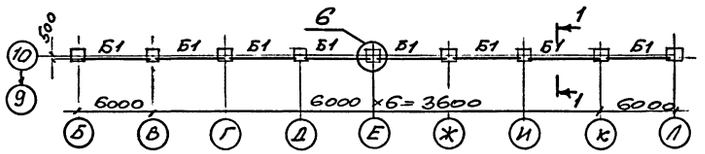

1-1

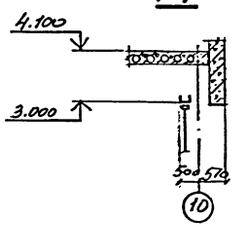

8

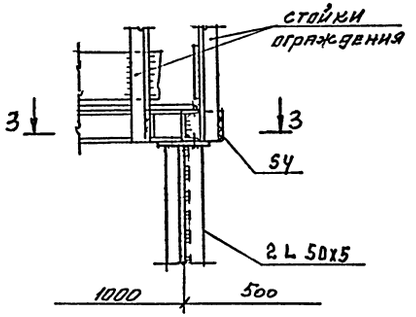

3-3

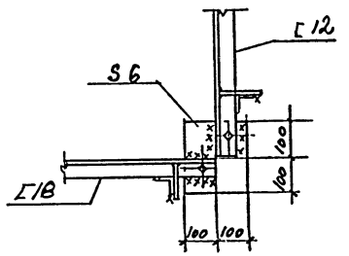

6-6

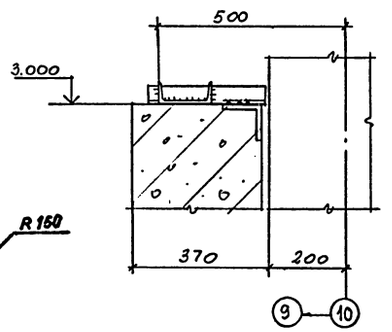

9

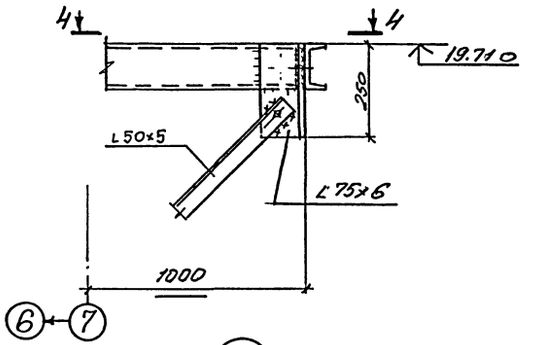

4-4

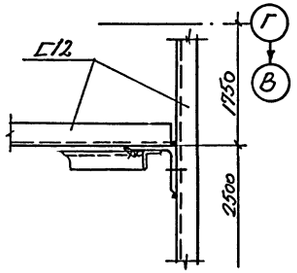

10

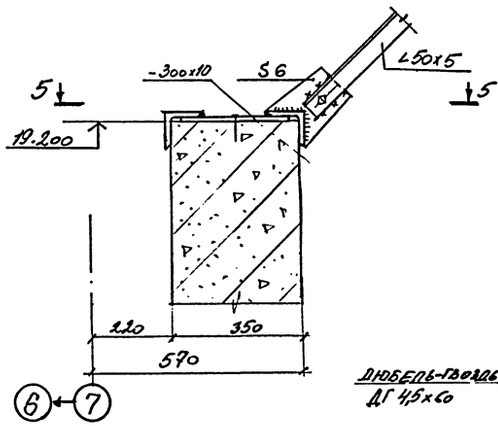

5-5

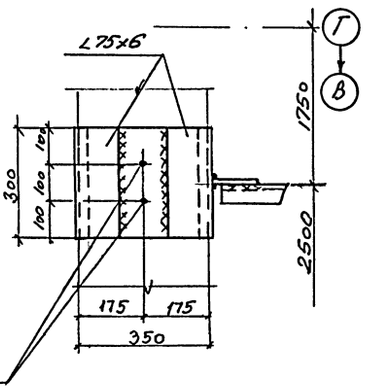

6

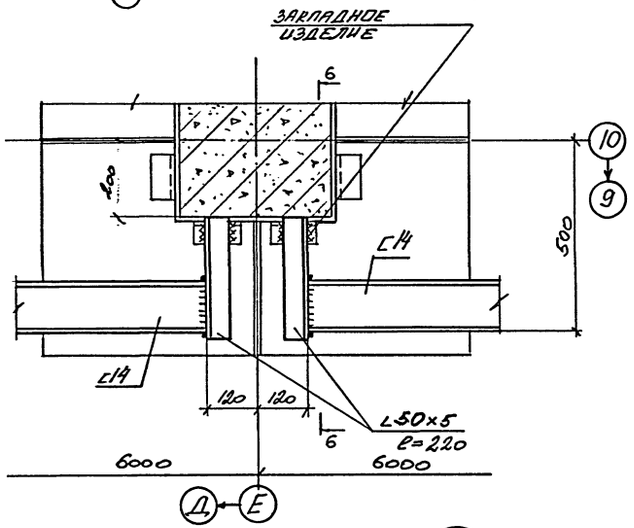

7

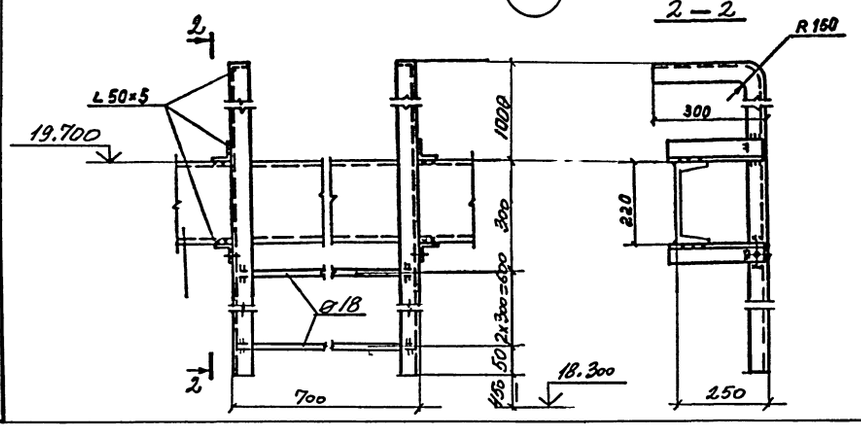

2-2

Ведомость элементов на листе 33

Привязан

Инв. №

				416-3-14.87-КМ	
				Областной вычислительный центр II группы	
				Блок административно-производственный	Стадия: Р; Лист: 35; Листов:
Нач.отд	Никитин			Балки для крепления окон. Узлы 6...10	ПРОМСТРОЙПРОЕКТ
Н.контр	Никитин				
ГИП	Злыкина				
Рук.бр.	Титов				
Ст.инж	Мацкевич				

Инв.№подл | Подпись и дата | Взам.инв.№

Копировал

Формат А2

Альбом III, часть III

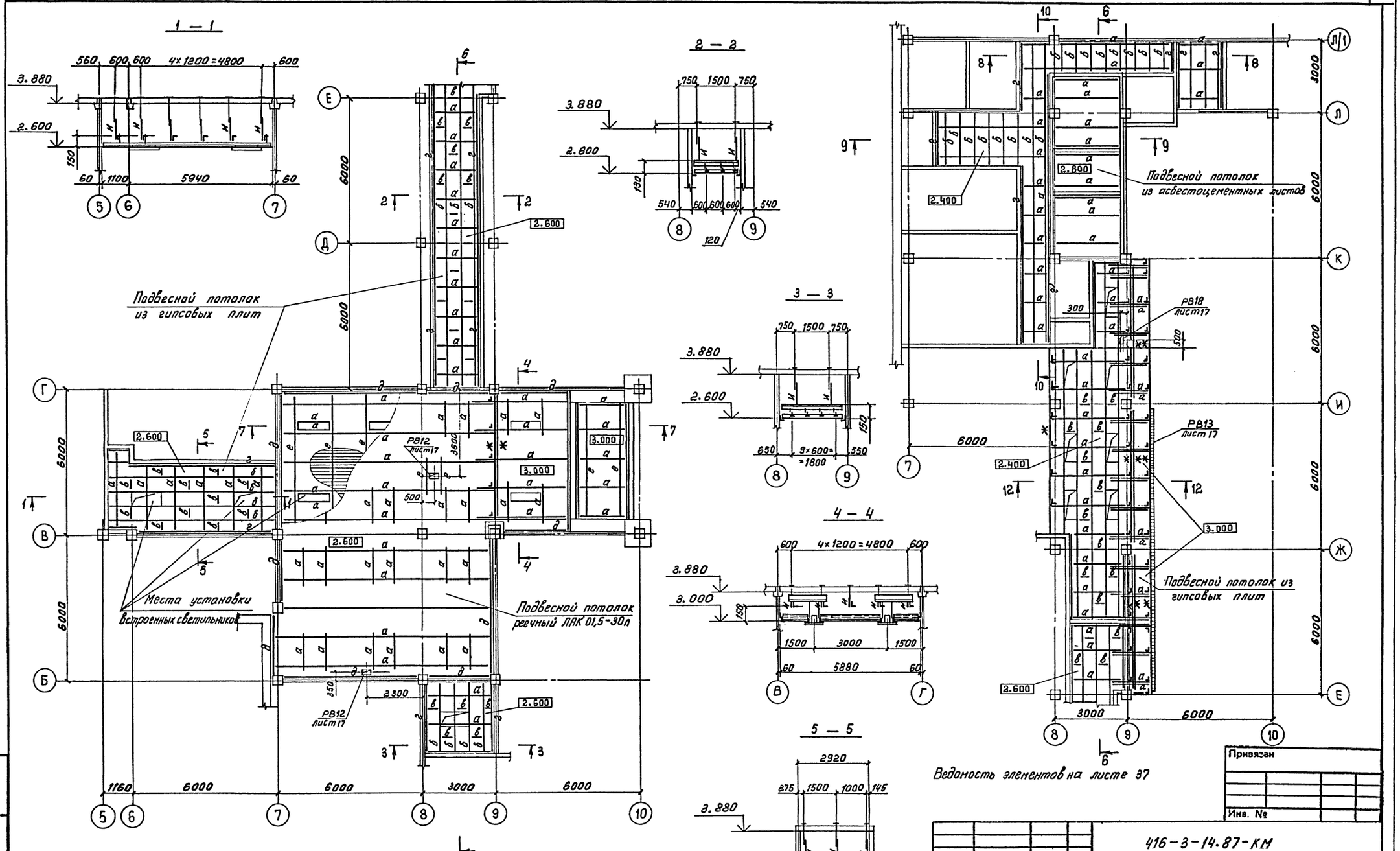

Привязан

Инв. №

				416-3-14.87-КМ		
				Областной вычислительный центр II группы		
Нач.отд	Никитин			Блок административно-производственный	Стадия	Лист	Листов
Н.контр	Никитин				Р	36	
ГИП	Элькина			Подвесные потолки 1 этаж.	ПРОМСТРОЙПРОЕКТ		
Рук.гр	Титов						
Инж.	Пирожкова						

Инв.№ подл. | Подпись и дата | Взам.инв.№

Ц00610-05 38

Копировал

Формат А2

Альбом III, часть III

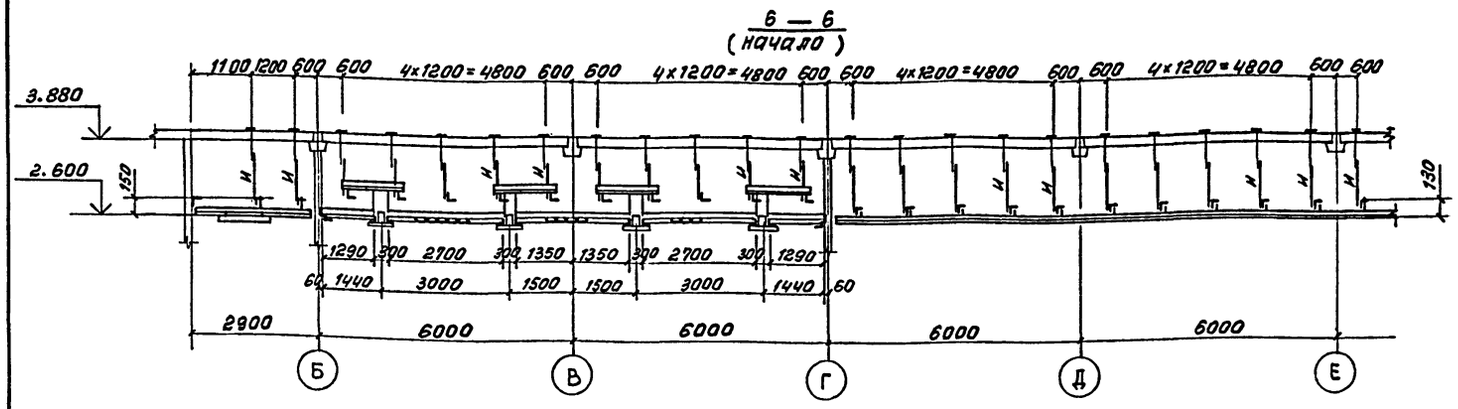

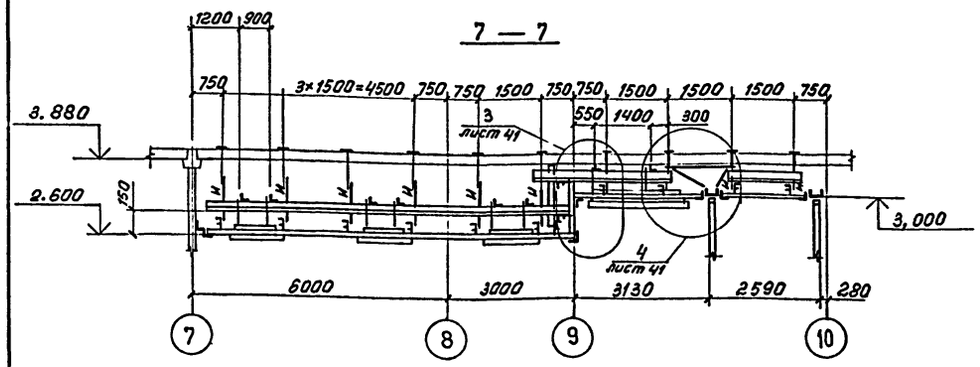

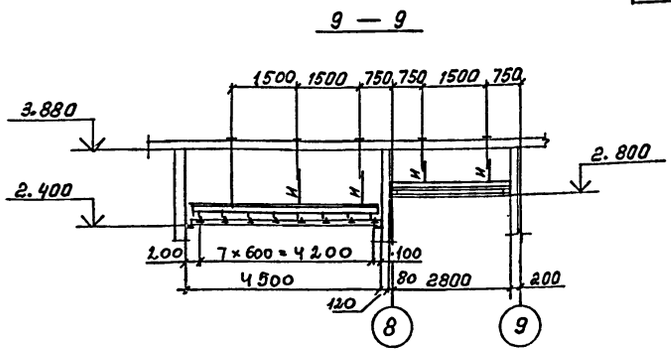

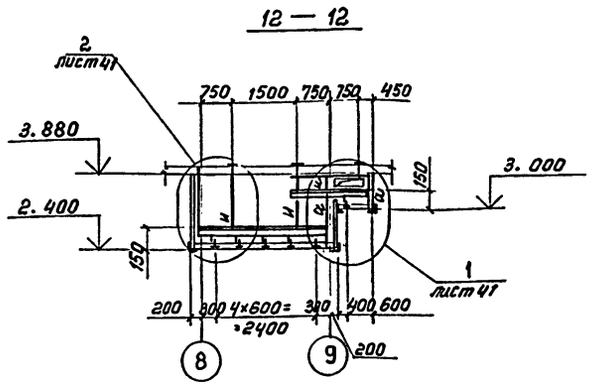

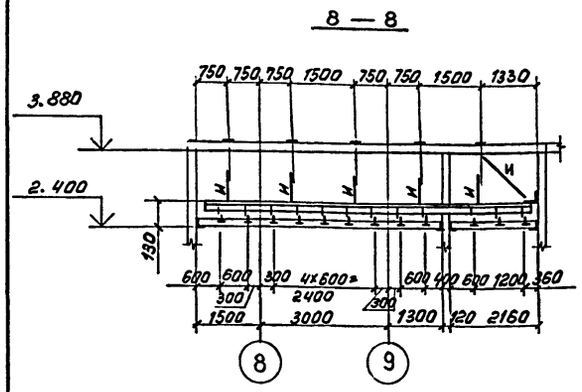

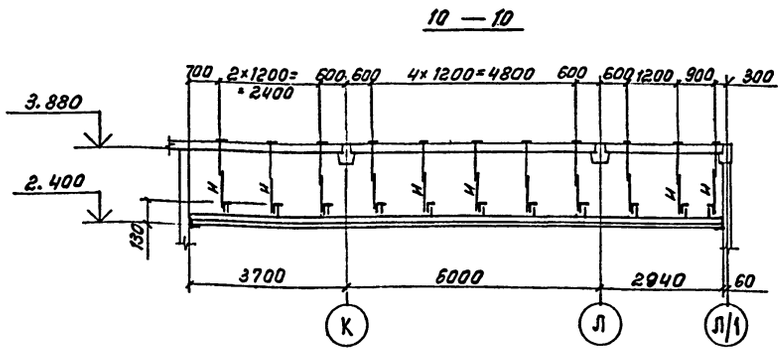

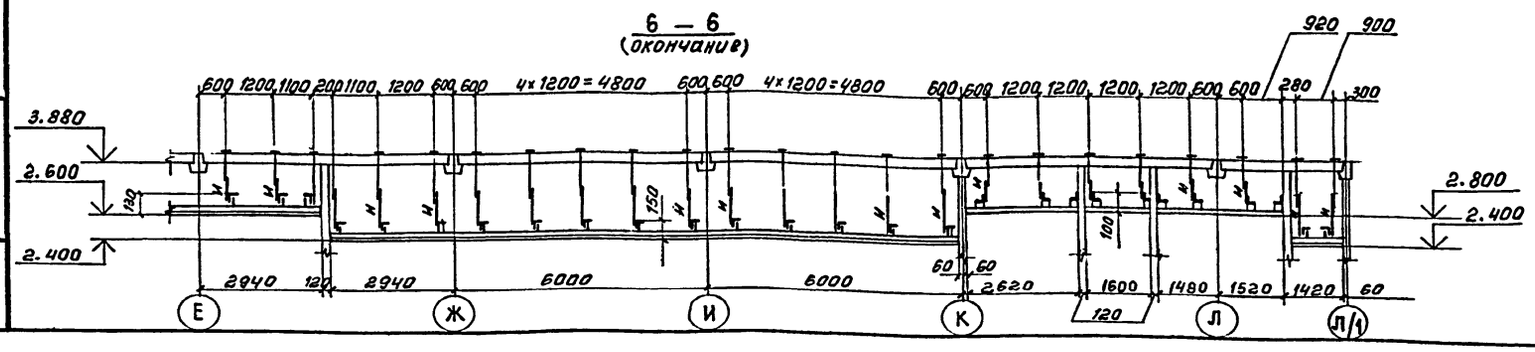

Ведомость элементов

Марка	Сечение: Эскиз	Сечение: Поз	Сечение: Состав	М тс·м	Опорные усилия: N тс	Опорные усилия: Q тс	Группа конструкций	Марка металла	Примечания
а	Г		L 40×4				4	ВСт3кп2	
б	⅃		Сечения элементов приняты по серии 1.245-1 в.3					БСт3кп	Несущий профиль
в	∧								Распорка
г	L								Пристенный элемент
д	⅃		Сечения элементов приняты по серии 1.245.4-2					АМг2½Н	Пристенный элемент
е	F							АД31Т5	Несущий элемент
ж	L		N411126 (L64×40×4)						
и	•		ф5					ВСт3кп2	

Привязан

Инв. №

Нач.отд	Никитин		
Н.контр	Никитин		
ГИП	Элькина		
Рук.бр	Титов		
Инж.	Пирожкова		

416-3-14.87-КМ

Областной вычислительный центр II группы

Блок административно-производственный

Подвесные потолки 1 этаж. Разрезы.

Стадия	Лист	Листов
Р	37	

ПРОМСТРОЙПРОЕКТ

Инв. № подл. | Подпись и дата | Взам. инв. №

Ц00610-05 39

Копировал

Формат А2

Альбом III, часть III

4 — 4

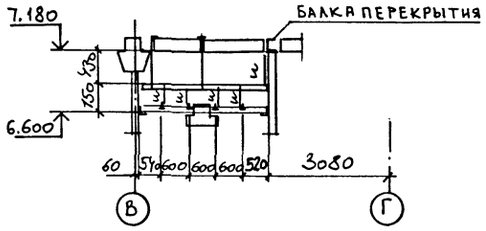

5 — 5

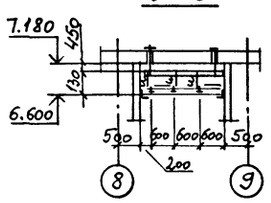

6 — 6

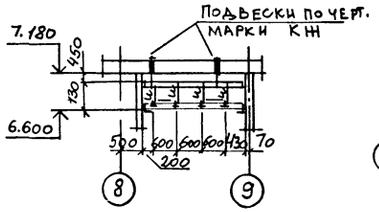

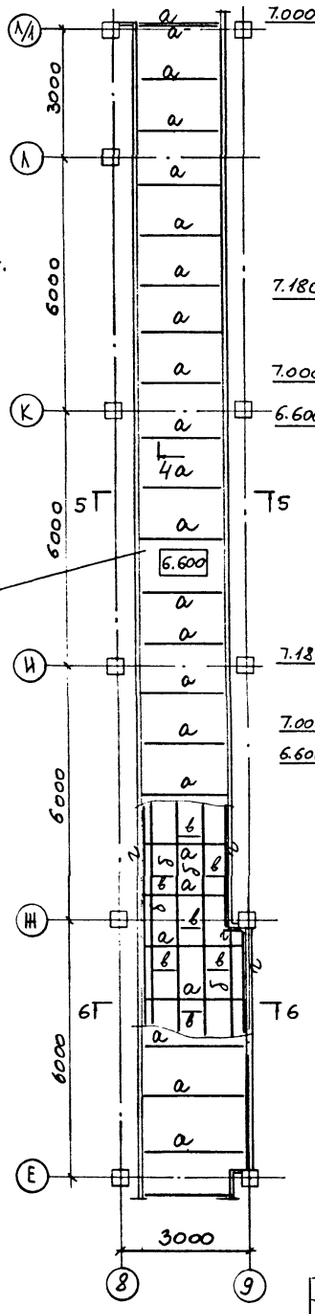

1 — 1

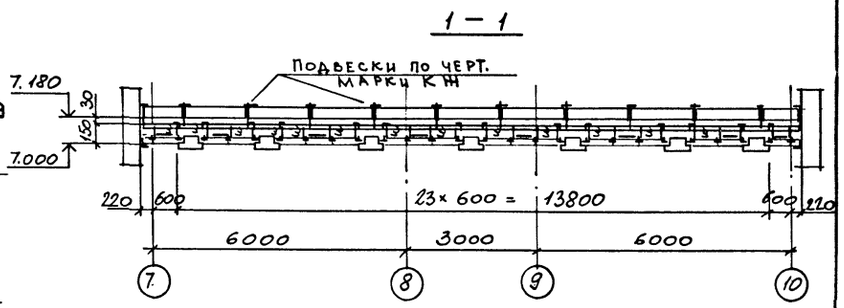

2 — 2

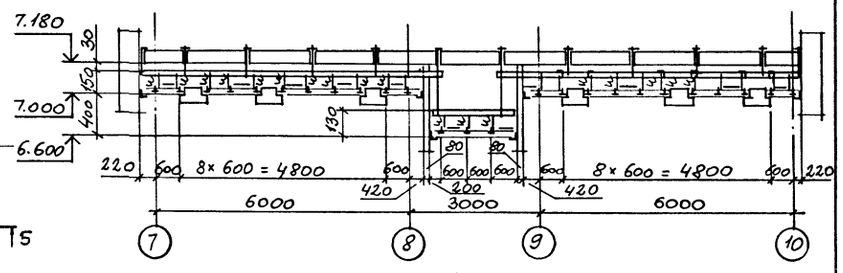

3 — 3

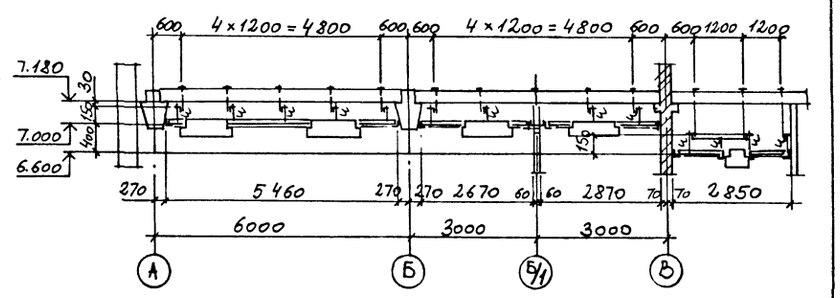

7 — 7

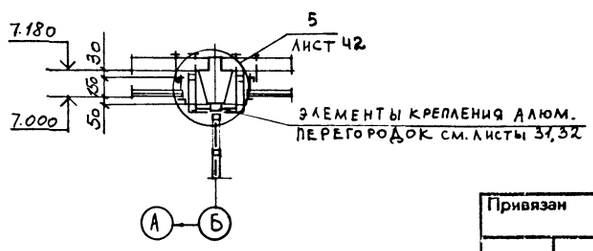

Ведомость элементов на листе 37

Привязан

Инв. №

416-3-14.87-КМ			
Областной вычислительный центр II группы			
Нач. отд	Никитин	Блок административно-производственный	Стадия: Р; Лист: 38; Листов:
Н. контр	Никитин		
ГИП	Элькина	Подвесные потолки. 2 этаж.	ПРОМСТРОЙПРОЕКТ
Рук. бр	Титов		

Инв. № подл. | Подпись и дата | Взам. инв. №

Q0060-05 40

Копировал

Формат А2

Альбом III, часть III

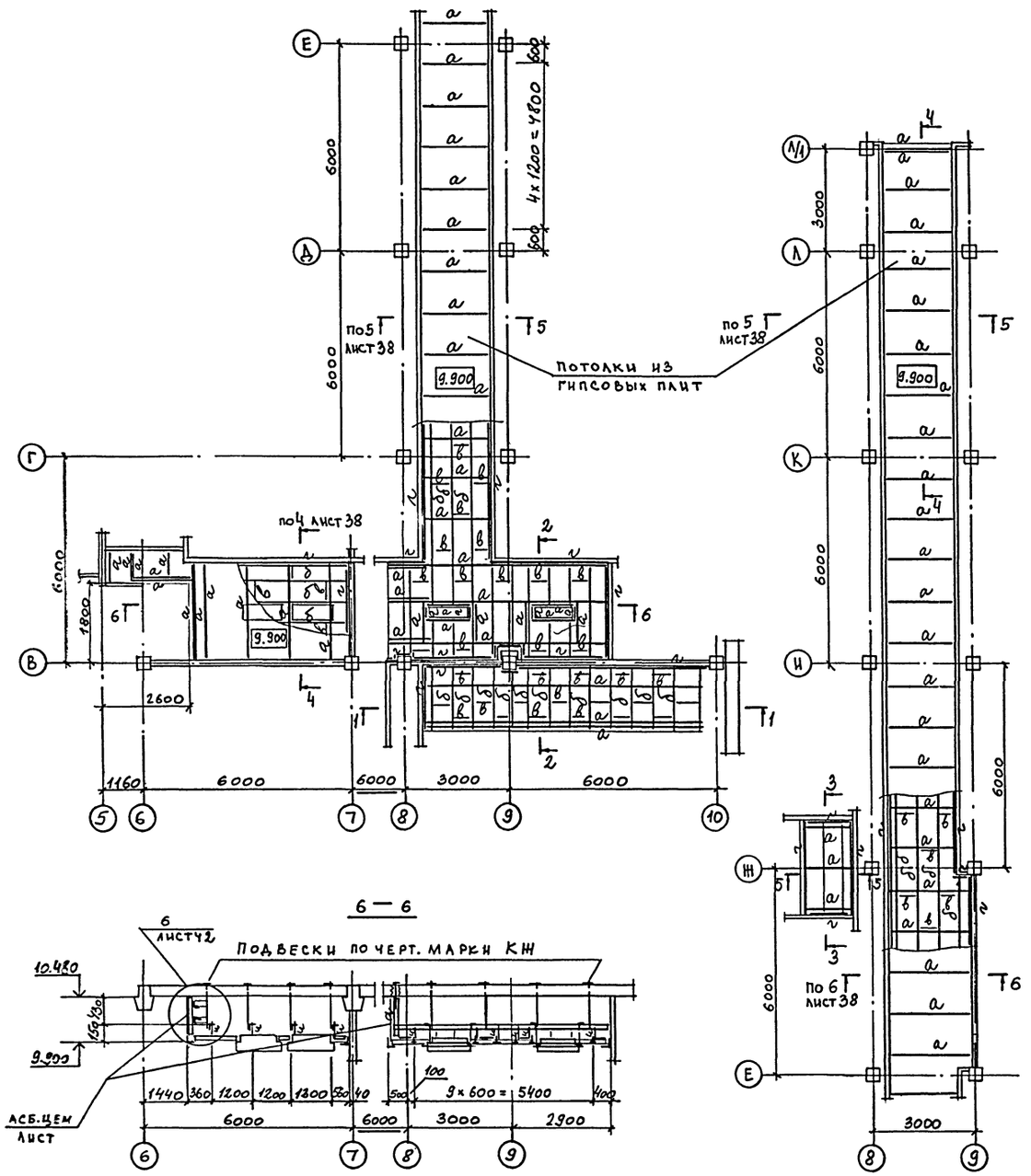

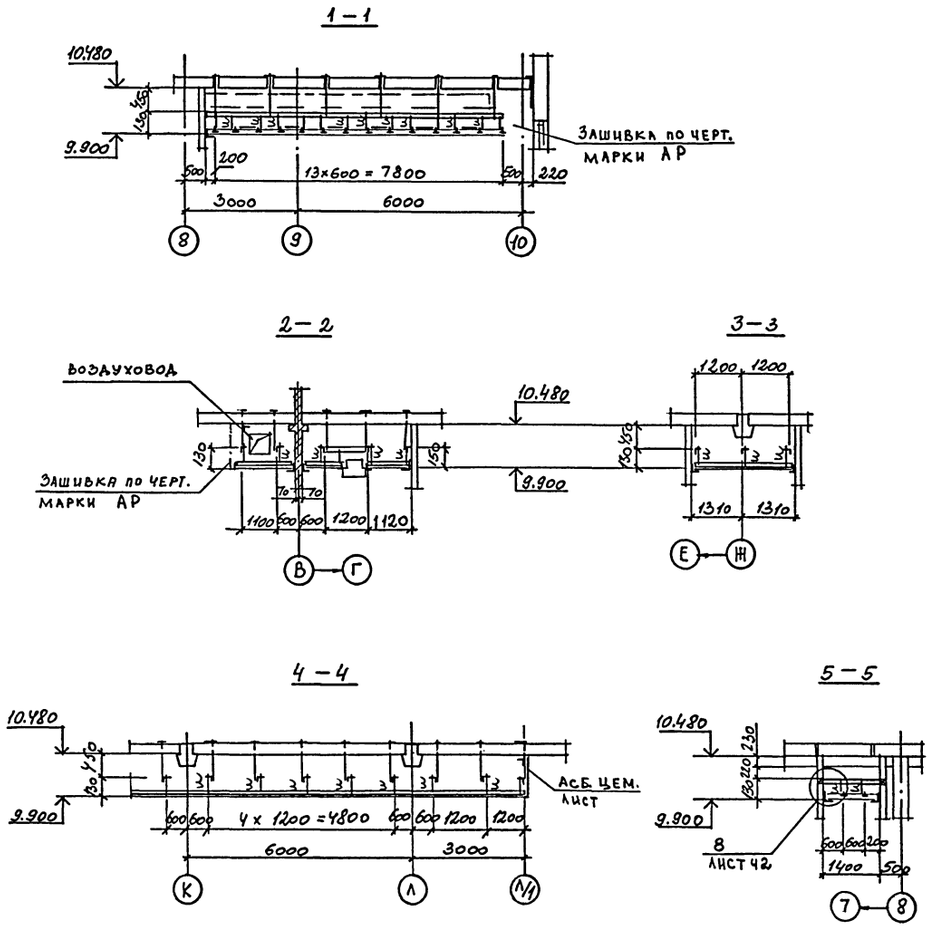

Ведомость элементов на листе 37.

Нач. отд	Никитин			416-3-14.87-КМ
Н. контр	Никитин			Областной вычислительный центр II группы
ГИП	Элькина			Блок административно-производственный
Рук. бр	Титов			Подвесные потолки 3 этаж.

Стадия	Лист	Листов
Р	39	

ПРОМСТРОЙПРОЕКТ

Привязан

Инв. №

Инв. № подл. | Подпись и дата | Взам. инв. №

Ц00610-05 41

Копировал

Формат А2

1—1

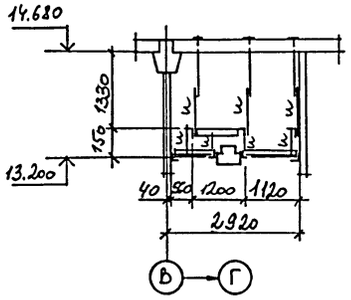

2—2

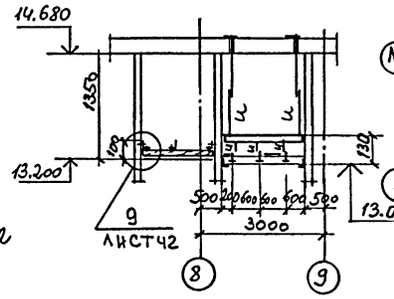

3—3

4—4

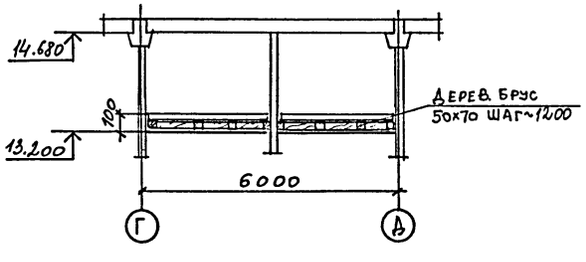

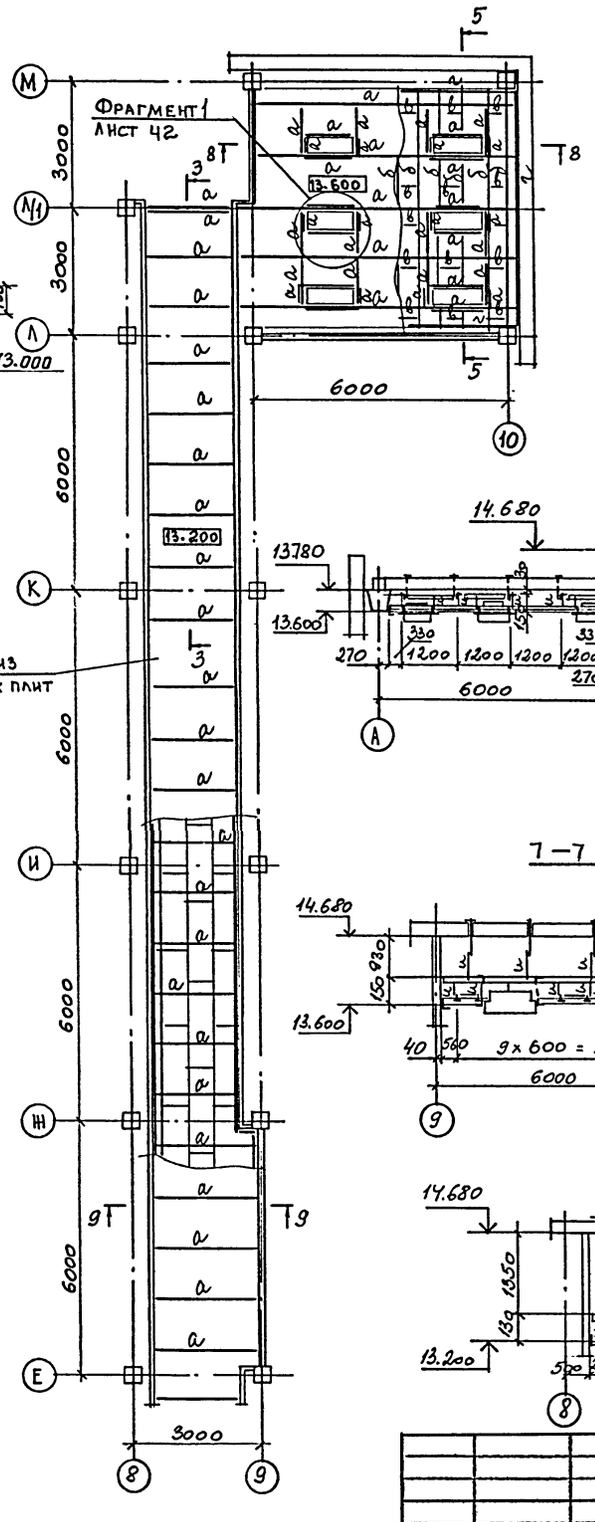

5—5

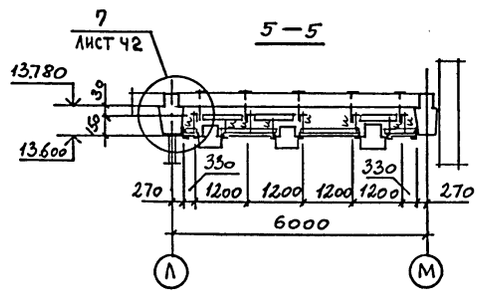

6—6

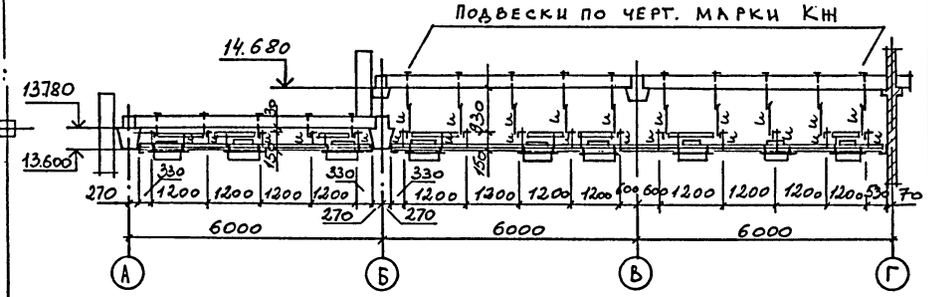

7—7

8—8

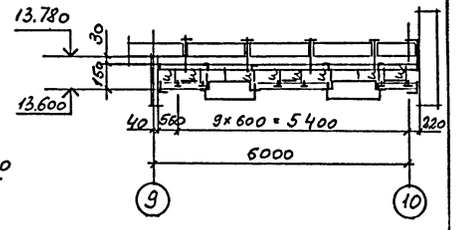

9—9

Потолок из гипсовых плит

Ведомость элементов на листе 37.

Привязан

Инв. №

			416-3-14.87-КМ		
			Областной вычислительный центр II группы		
Нач.отд	Никитин		Блок административно-производственный	Стадия	Лист	Листов
Н.контр	Никитин			Р	40	
ГИП	Элькина		Подвесные потолки 4 этаж.	ПРОМСТРОЙПРОЕКТ		
Рук.бр	Титов					

Инв.№ подл. | Подпись и дата | Взам. инв.№

Ц00610-05 42

Копировал

Формат А2

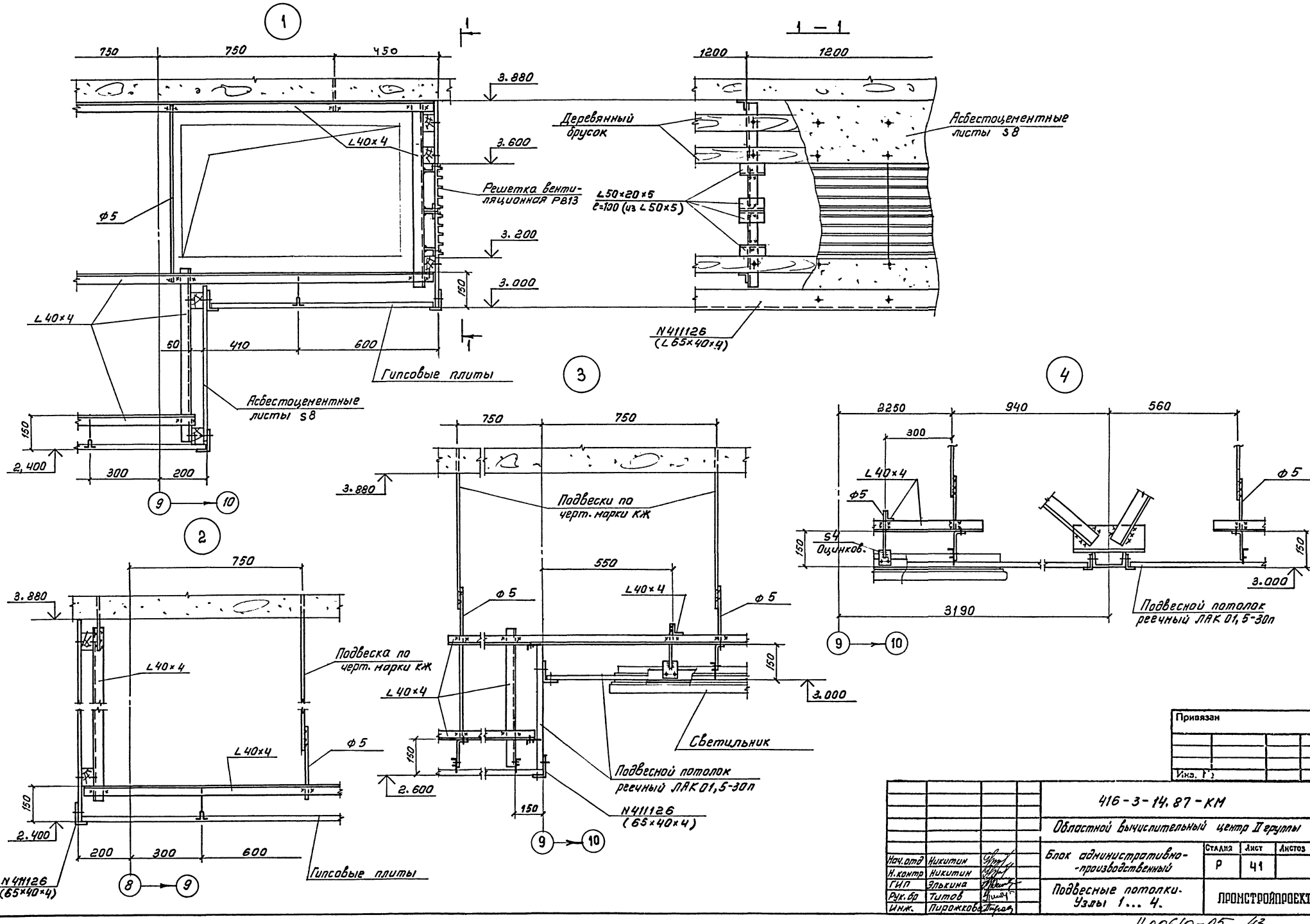

Инв.№ подл. | Подпись и дата | Взам.инв.№

Привязан

Инв. №

			416-3-14.87-КМ		
			Областной вычислительный центр II группы		
Нач.отд	Никитин		Блок административно-производственный	Стадия	Лист	Листов
Н.контр	Никитин			Р	41	
ГИП	Элькина		Подвесные потолки. Узлы 1... 4.	ПРОМСТРОЙПРОЕКТ	
Рук.гр	Титов				
Инж.	Пирожкова				

Ц00610-05 43

Копировал

Формат А2

5

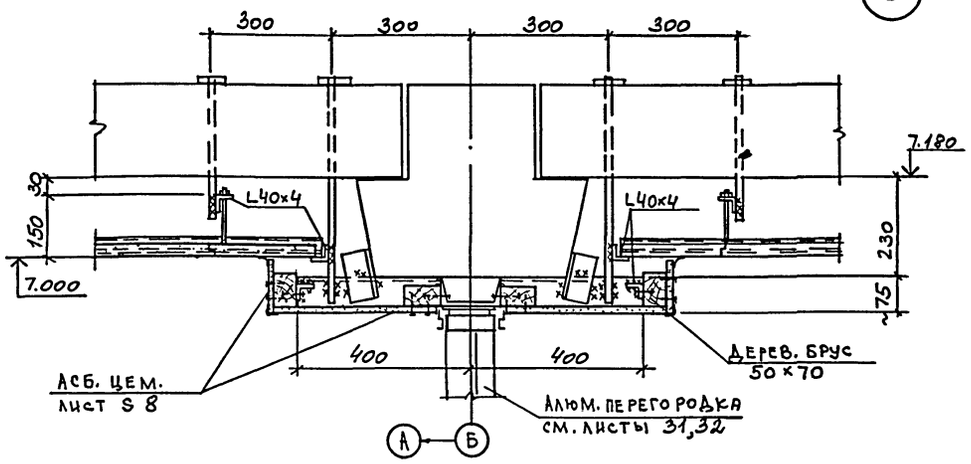

6

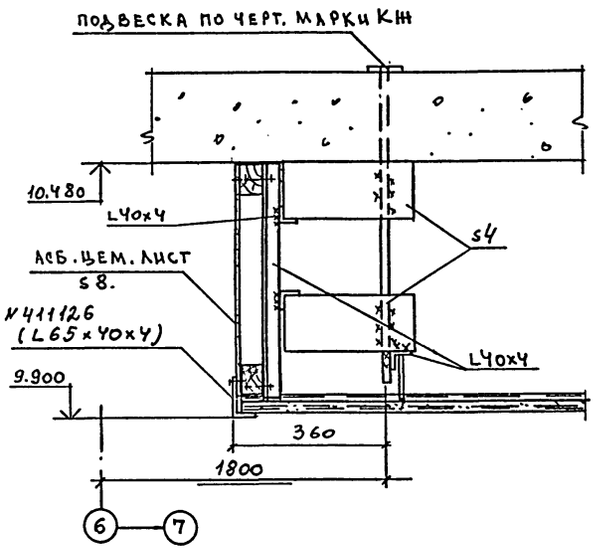

7

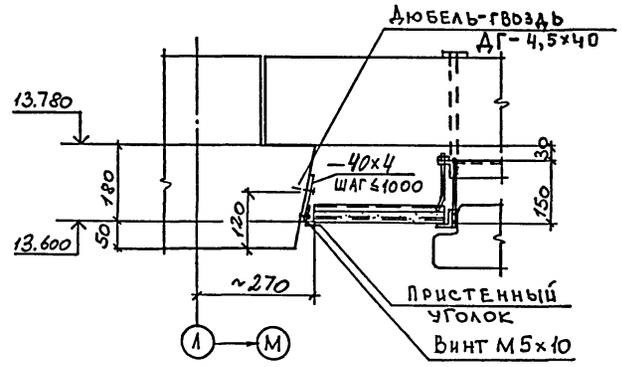

Фрагмент 1

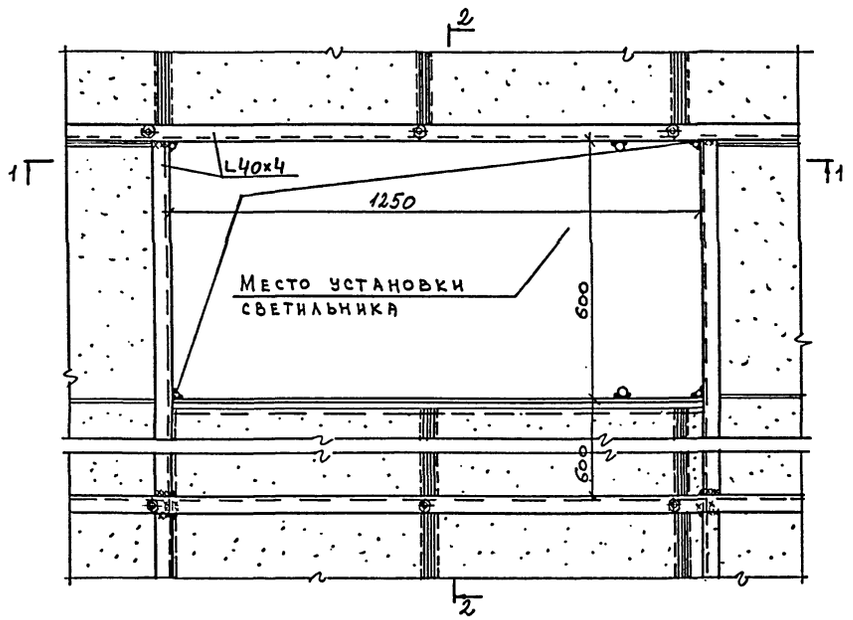

8

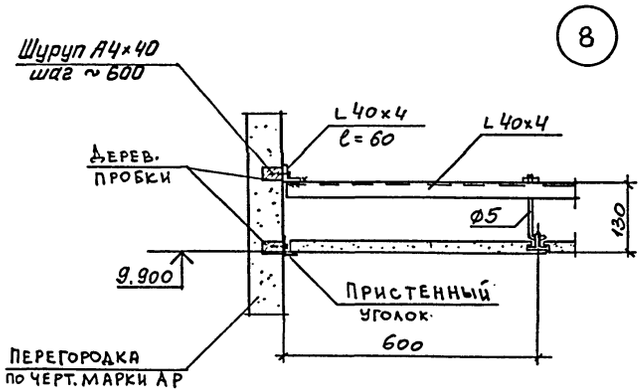

9

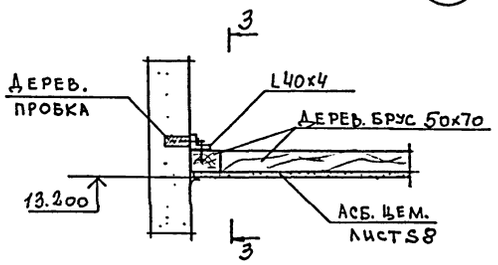

3—3

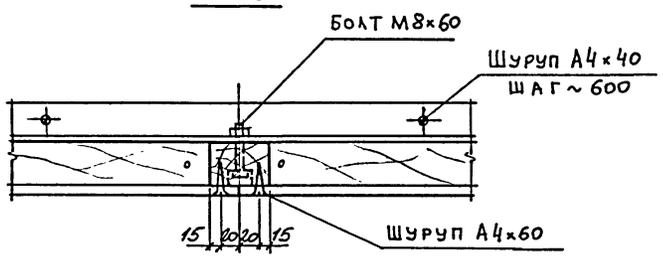

1—1

2—2

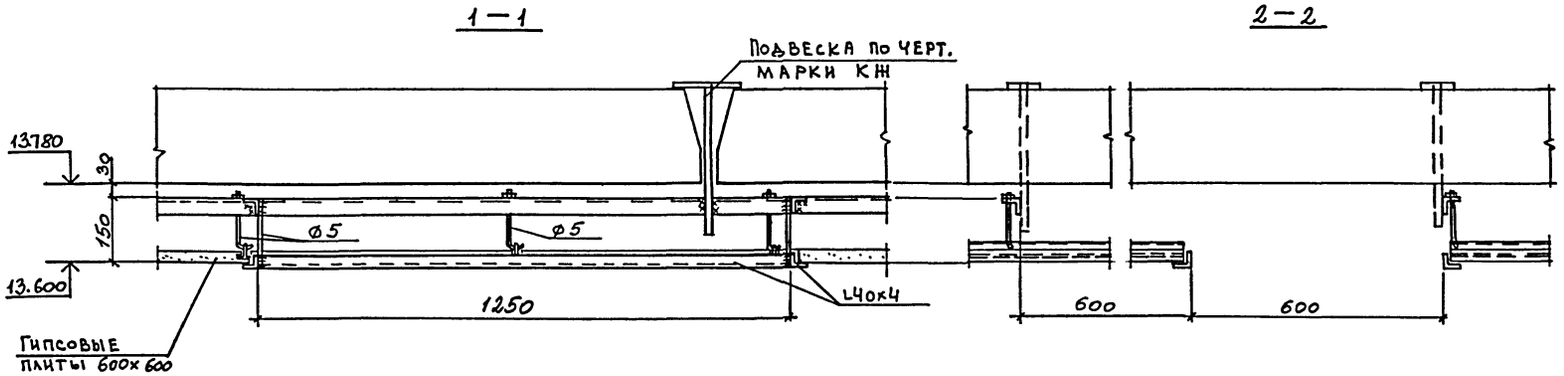

Привязан

Инв. №

			416-3-14.87-КМ		
			Областной вычислительный центр II группы		
Нач.отд	Никитин		Блок административно-производственный	Стадия	Лист	Листов
Н.контр	Никитин			Р	42	
ГИП	Элькина		Подвесные потолки. Узлы 5...9. Фрагмент 1.	Промстройпроект		
Рук.бр	Титов					

Инв.№ подл. | Подпись и дата | Взам.инв.№

400610-05 44

Копировал

Формат А2

Схемы расположения элементов облицовки стен

2 этаж

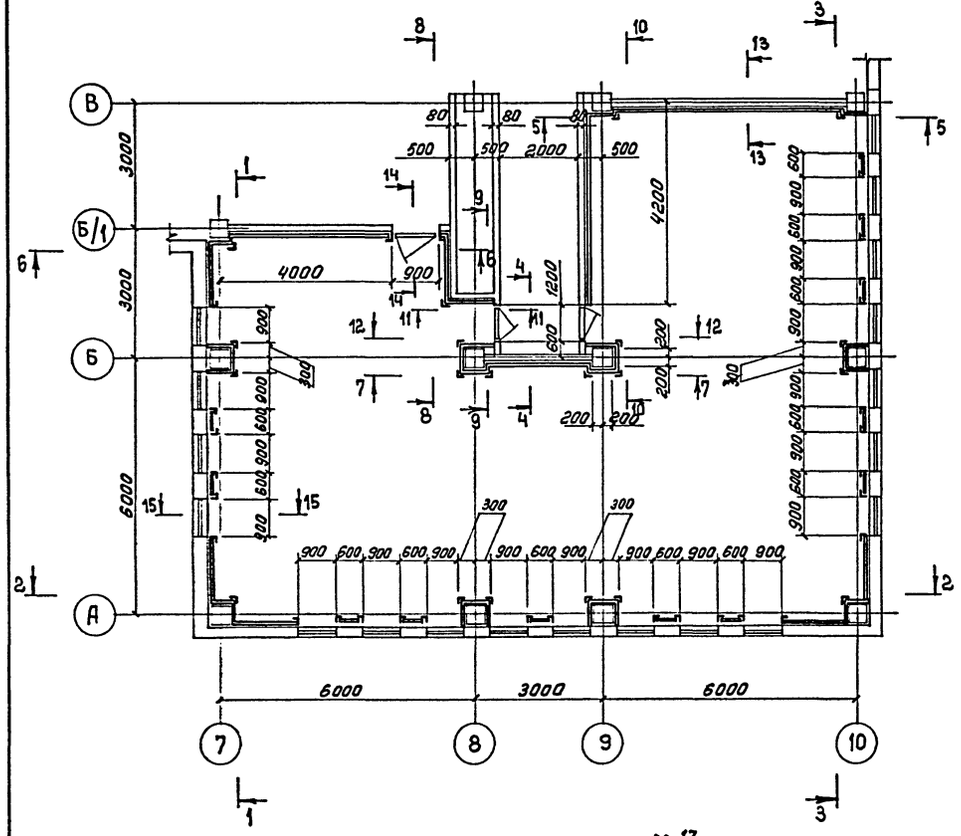

4 этаж

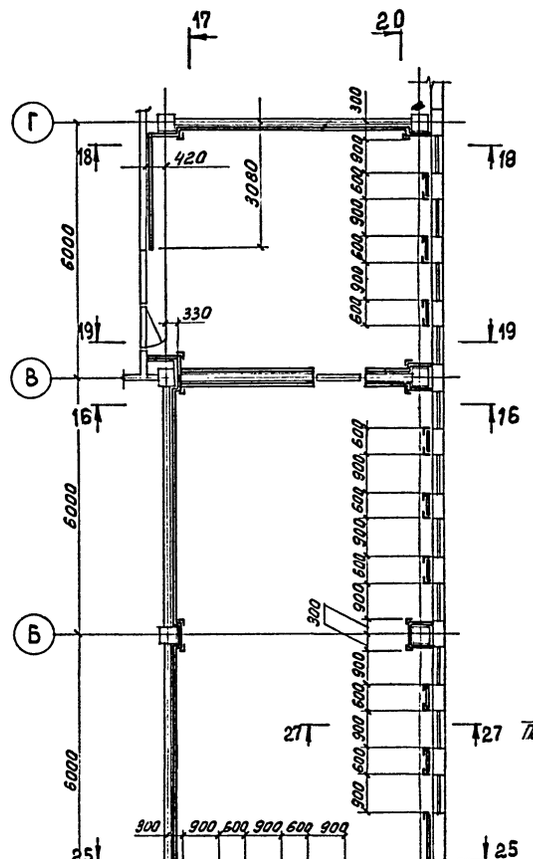

1 — 1

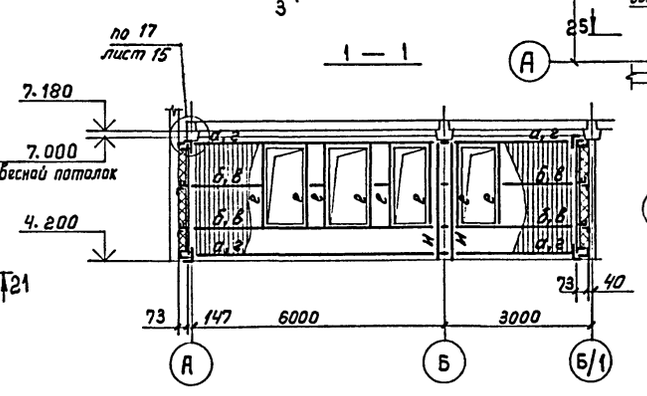

3 — 3

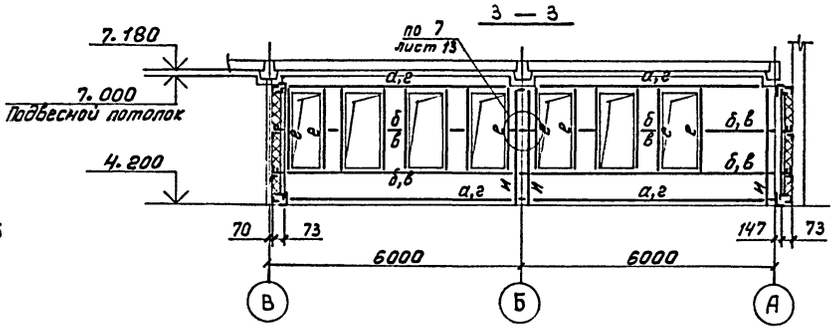

Ведомость элементов

Марка	Сечение: Эскиз	Поз	Сечение: Состав	М тс.м	Опорные усилия: N тс	Опорные усилия: Q тс	Группа констр.	Марка металла	Примечание
а	2 1	1	L 63×40×5				4	ВСт3кп2	ℓ=200 через 1500
		2	L 63×40×5						
б	Г		L 40×4						
в	⊢		Серия 1.245.1-5 вып.1						Несущий элемент
г	L		N411326 (L100×12×2)					АД31-Т5	
д	3 2 2,5 75 1	1	L 63×40×5					ВСт3кп2	Оцинкован.
		2	N411015 (L 55×25×2,5)					АД31-Т5	
		3	L 40×4					ВСт3кп2	Оцинкован.
е	1 75	1	N411015 (L 55×25×2,5)					АД31Т5	
и	L		L 56×5					ВСт3кп2	Оцинкован.
к	2 75 1	1	L 63×40×5					ВСт3кп2	
		2	N411015 (L 55×25×2,5)					АД31Т5	

4 этаж

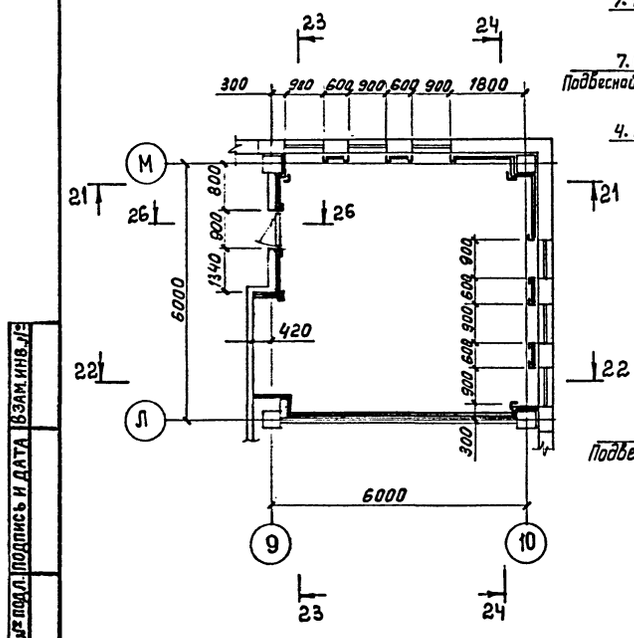

2 — 2

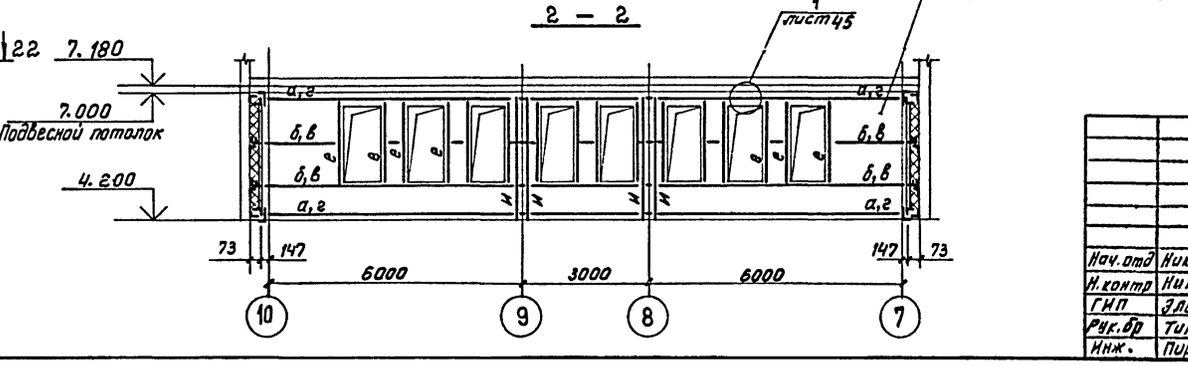

Привязан

Инв. №

				416-3-14.87-КМ	
				Областной вычислительный центр II группы	
Нач.отд	Никитин			Блок административно--производственный	Стадия: Р; Лист: 43; Листов:
Н.контр	Никитин				
ГИП	Элькина			Облицовка стен. 2, 4 этажи, Схемы. Разрезы.	ПРОМСТРОЙПРОЕКТ
Рук.бр	Титов				
Инж.	Пирожков				

Инв.№ подл. | Подпись и дата | Взам.инв.№

Ц00610-05 45

Копировал

Формат А2

Альбом III, часть III

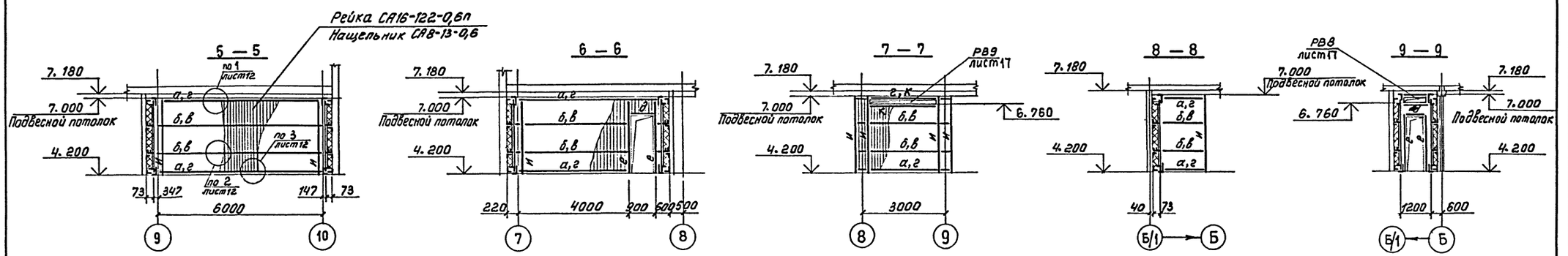

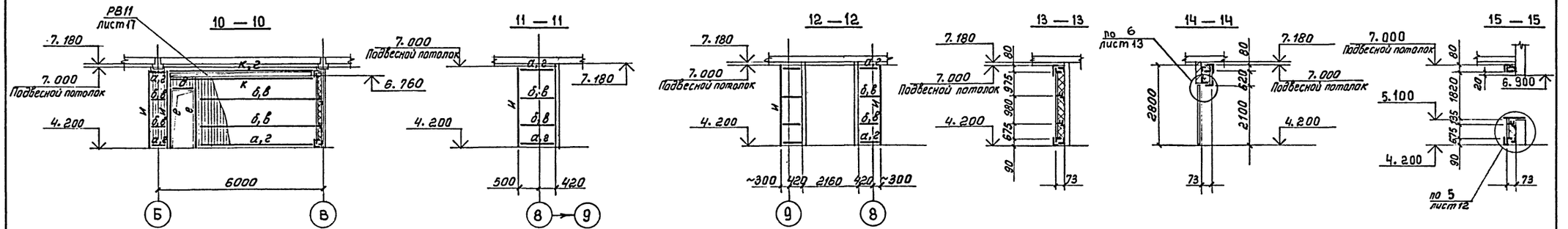

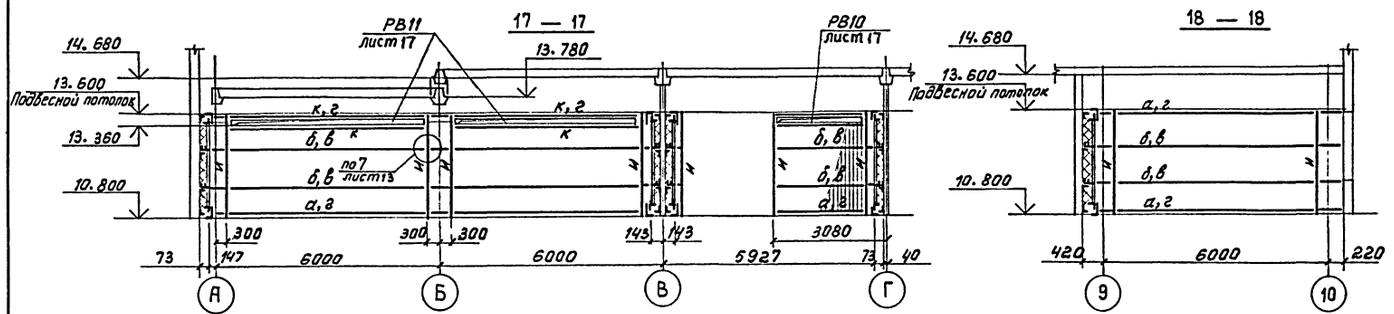

Ведомость элементов на листе 43.

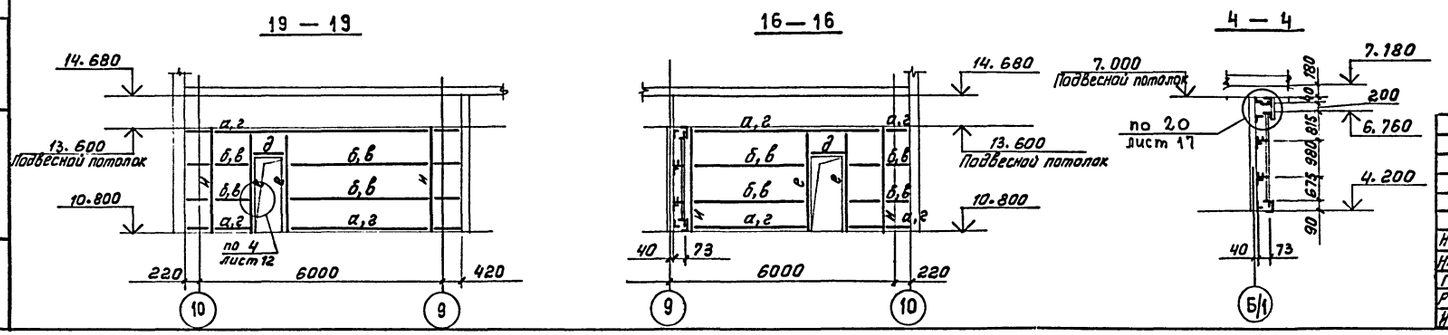

				416-3-14.87-КМ	
				Областной вычислительный центр II группы	
Нач.отд	Никитин			Блок административно-производственный	Стадия: Р; Лист: 44; Листов:
Н.контр	Никитин				
ГИП	Элькина			Облицовка стен. Разрезы.	ПРОМСТРОЙПРОЕКТ
Рук.бр	Титов				
Инж.	Пирожкова				

Привязан

Инв. №

Инв.№ подл. | Подпись и дата | Взам.инв.№

4006/0-05 46

Копировал

Формат А2

21 — 21

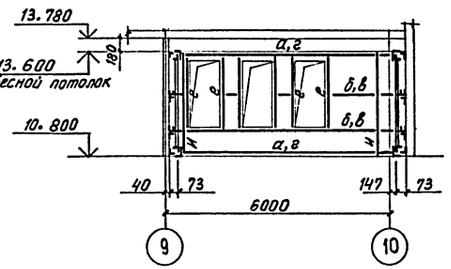

22 — 22

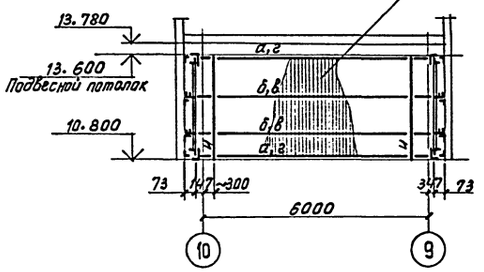

23 — 23

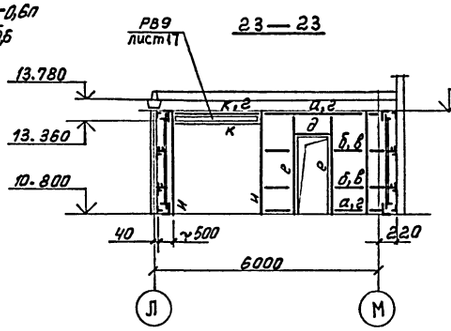

26 — 26

27 — 27

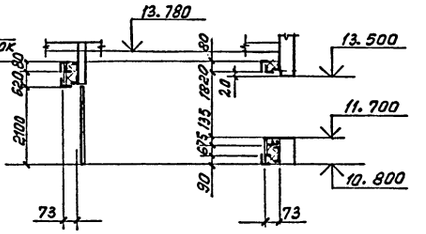

24 — 24

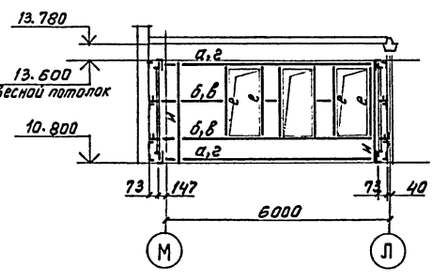

25 — 25

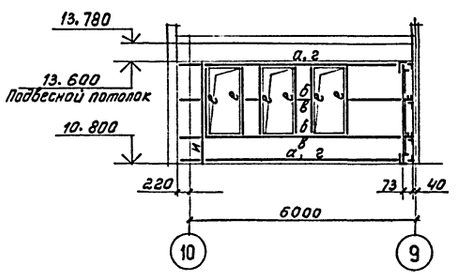

20 — 20

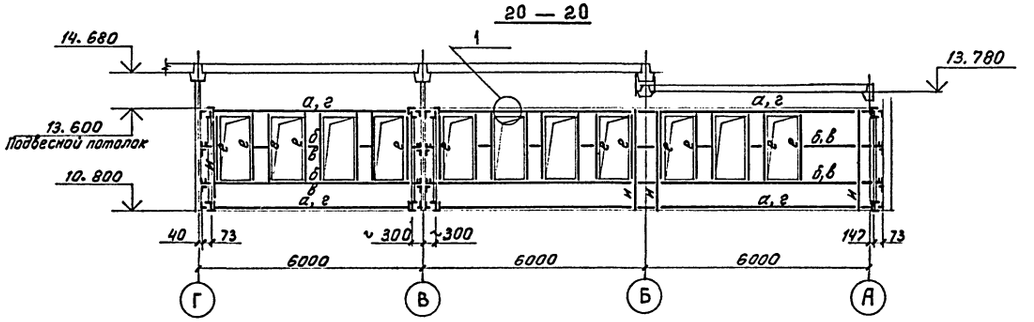

Ведомость элементов на листе 43.

1

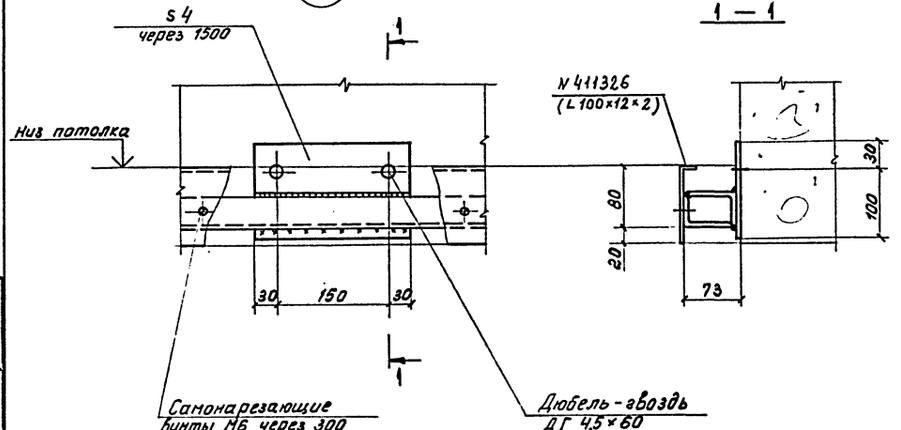

1 — 1

Привязан

Инв. №

			416-3-14.87-КМ		
			Областной вычислительный центр II группы		
Нач.отд	Никитин		Блок административно-производственный	Стадия	Лист	Листов
Н.контр	Никитин			Р	45	
ГИП	Эльмина		Облицовка стен. Разрезы. Узел 1.	ПРОМСТРОЙПРОЕКТ		
Рук.гр	Титов					
Инж.	Пирожкова					

Ц 00610-05 47

Копировал

Формат А2

Инв.№ подл. | Подпись и дата | Взам. инв.№

Ведомость элементов

Марка	Сечение: эскиз	Поз.	Состав	М тс.м	Опорные усилия: N тс	Опорные усилия: Q тс	Группа констр.	Марка металла	Примечание
а	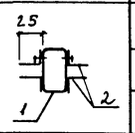	1	□ 60×30×3				4	Сталь 10	
		2	L 25×20×1,5					ВСт3кп2	
б	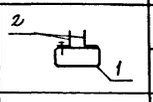	1	□ 60×30×3					Сталь 10	
		2	L 25×20×1,5						
в	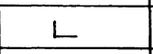		L 40×4					ВСт3кп2	
г	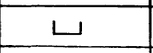		[8						
д	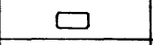		□ 60×30×3					Сталь 10	
СК1	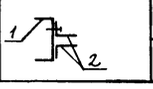	1	[8					ВСт3кп2	
		2	L 25×20×1,5						На высоту перегородки

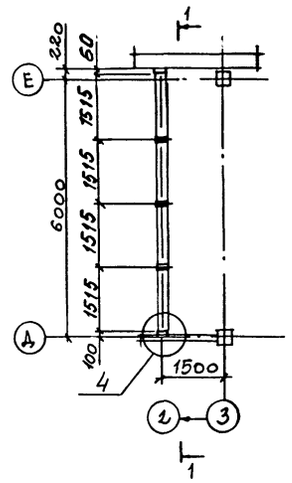

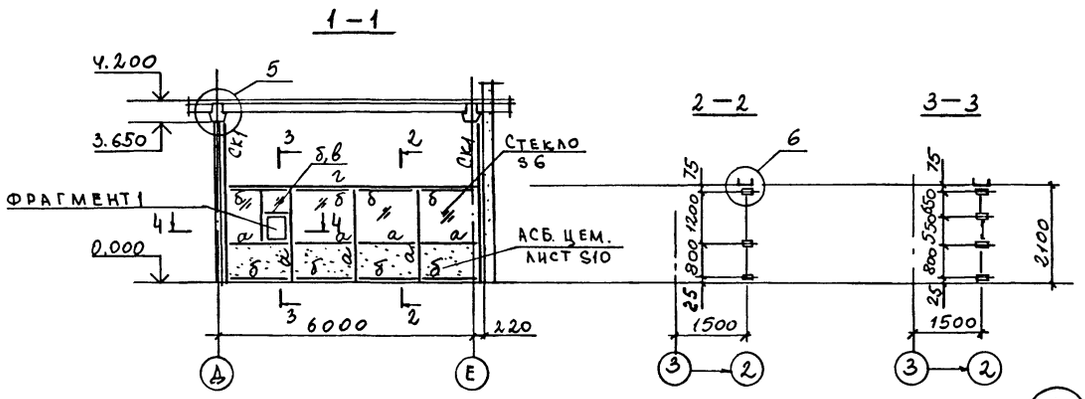

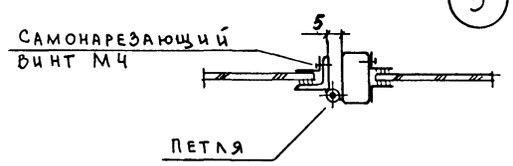

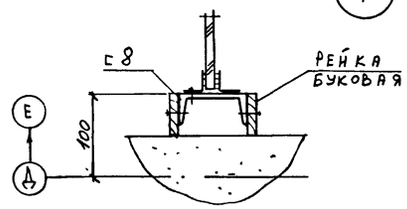

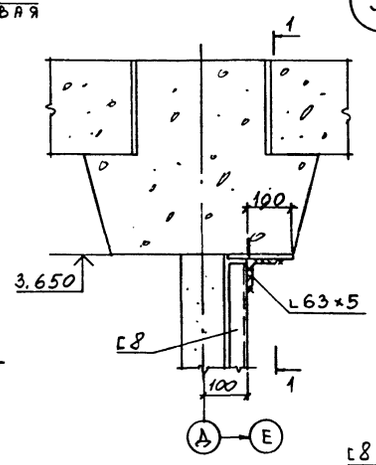

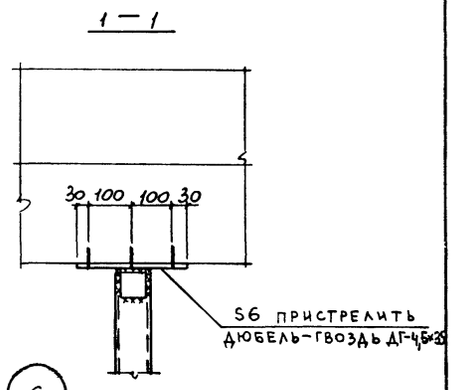

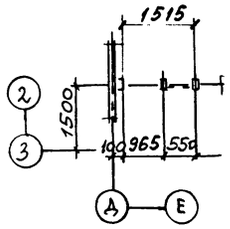

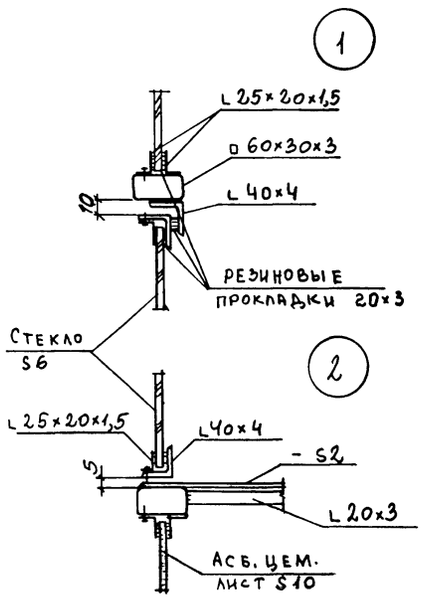

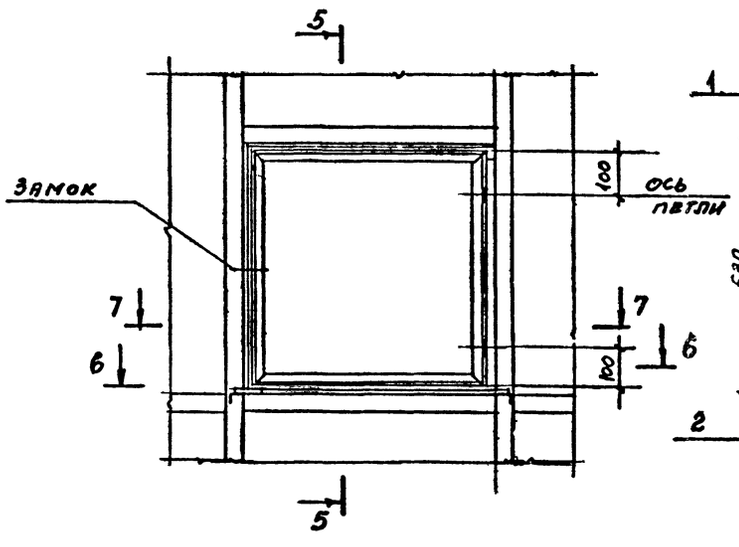

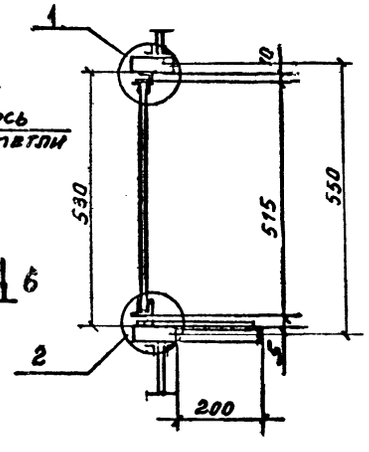

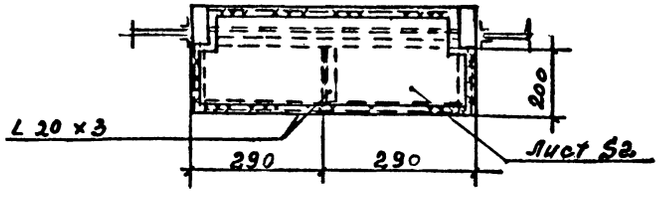

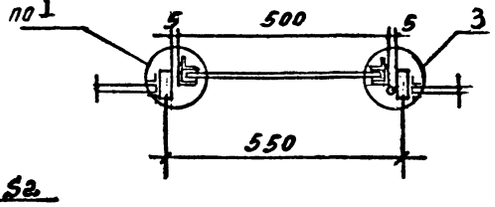

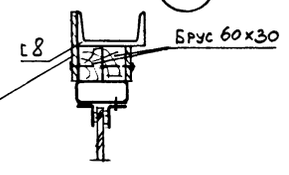

Привязан

Инв. №

Инв. № подл. | Подпись и дата | Взам. инв. №

			416-3-14.87-КМ		
			Областной вычислительный центр II группы		
Нач. отд	Никитин		Блок залов ЭВМ. Блок административно-производственный	Стадия	Лист	Листов
				Р	46	
У. контр	Никитин					
ГИП	Элькина		Остекленные перегородки в стальном каркасе. Схемы. Узлы 1...6.	ПРОМСТРОЙПРОЕКТ		
Рук. бр.	Титов					

Ц00610-05 48

Копировал:

Формат А2

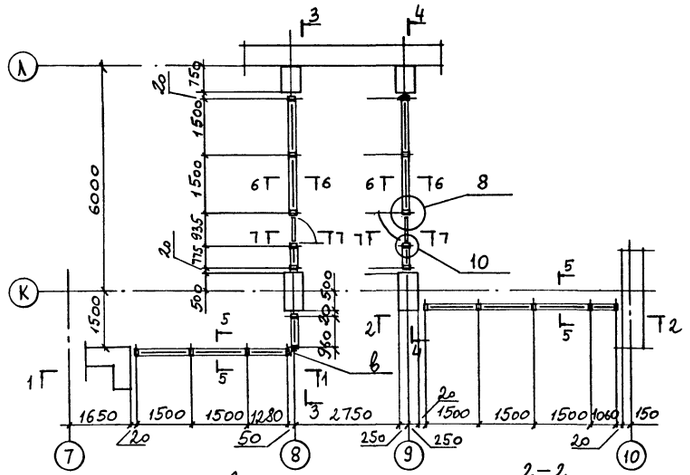

1 — 1

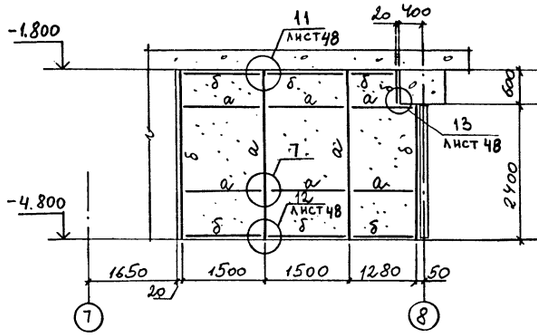

2 — 2

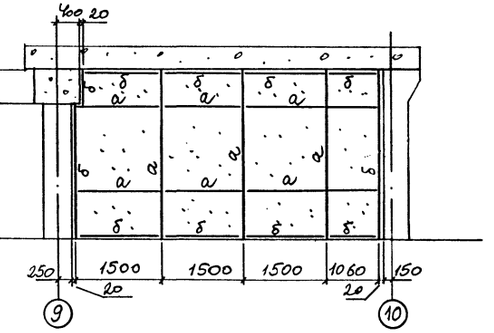

4 — 4

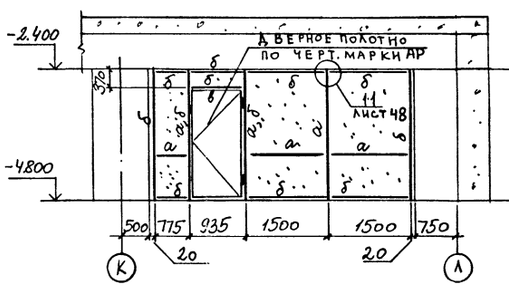

3 — 3

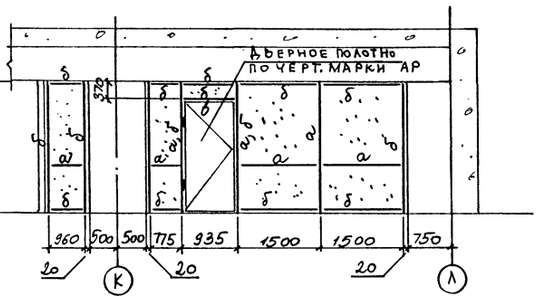

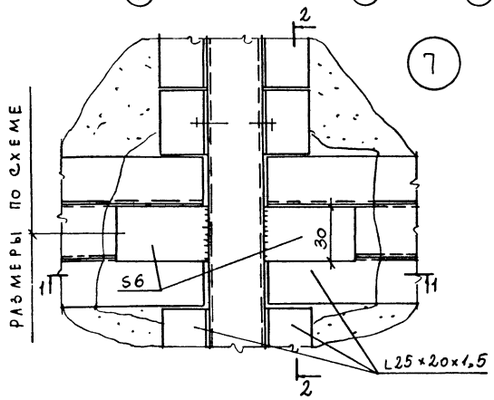

2 — 2

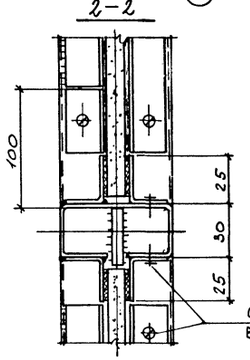

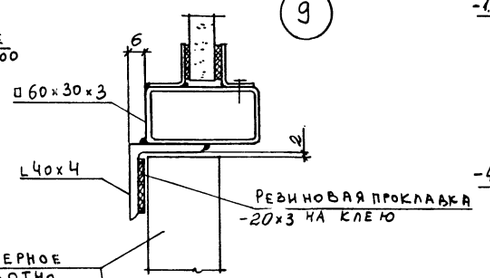

5 — 5 6 — 6 7 — 7

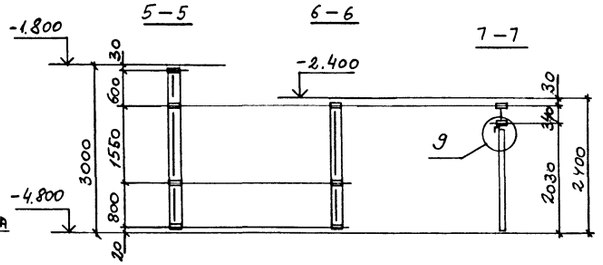

1 — 1

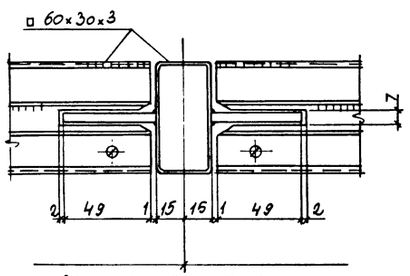

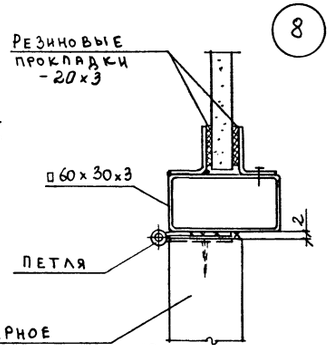

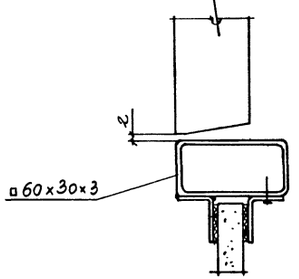

Ведомость элементов на листе 46

Привязан

Инв. №

Нач.отд	Никитин		
Н.контр	Никитин		
ГИП	Элькина		
Рук.бр	Титов		

416-3-14.87-КМ

Областной вычислительный центр II группы

Блок, залов ЭВМ
Блок административно-производственный

Стадия	Лист	Листов
Р	47	

Остекленные перегородки в стальном каркасе. Схемы. Узлы 7...10

ПРОМСТРОЙПРОЕКТ

Инв.№ подл. | Подпись и дата | Взам. инв.№

Копировал

Формат А2

Схема консольной перегородки на отм. 0.000

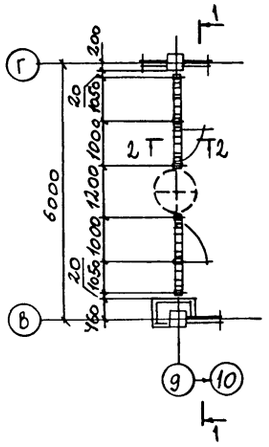

1 – 1

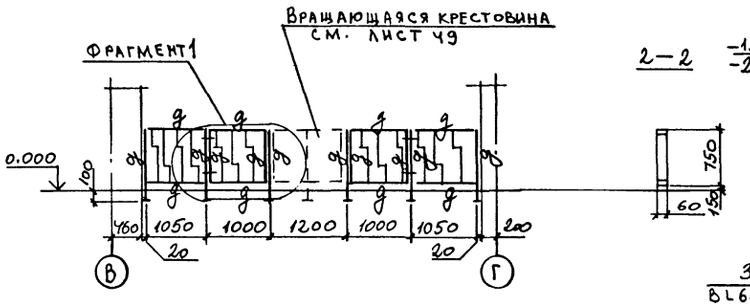

2 – 2

11

2 – 2

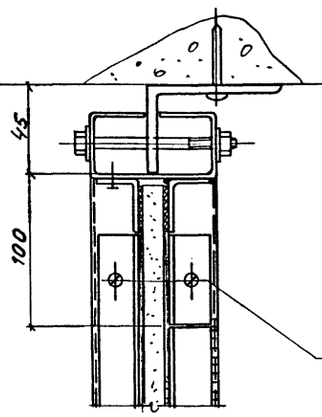

3 – 3

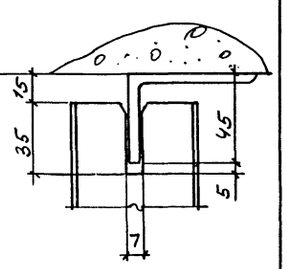

Самонарезающие винты М4 шагом 300

Фрагмент 1

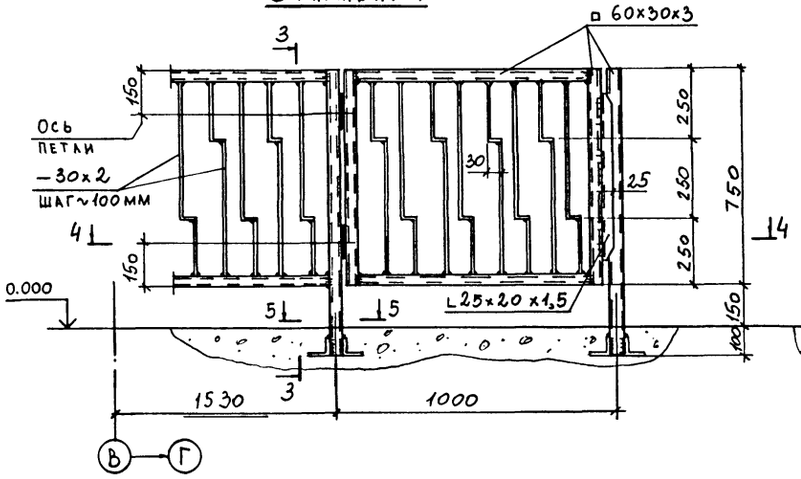

3 – 3

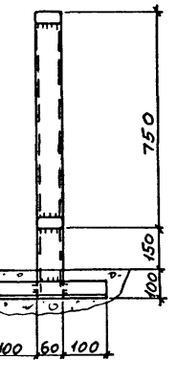

1 – 1

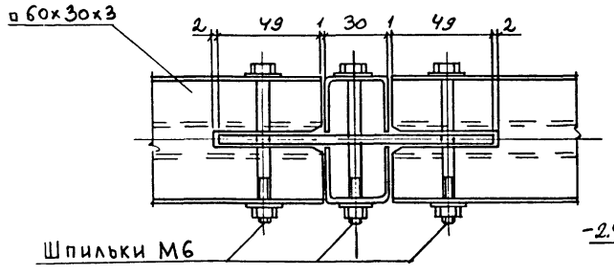

5 – 5

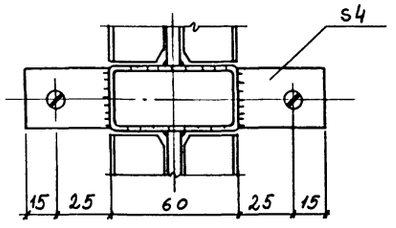

13

6 – 6

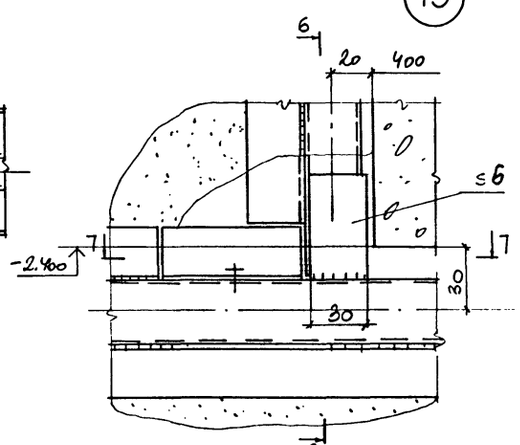

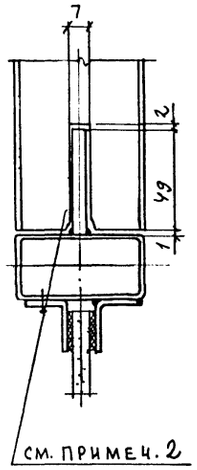

7 – 7

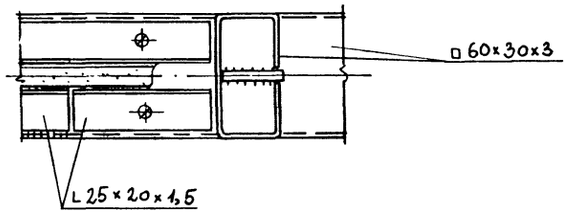

12

4 – 4

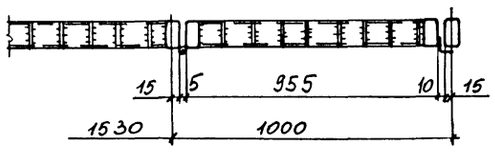

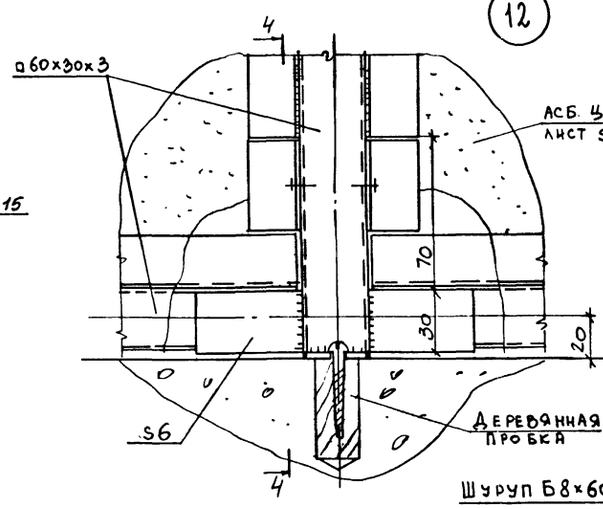

4 – 4

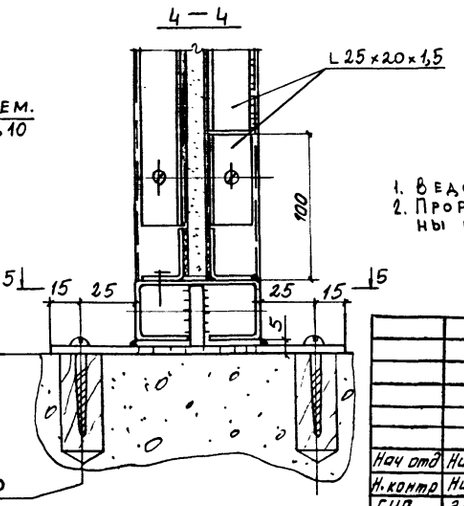

5 – 5

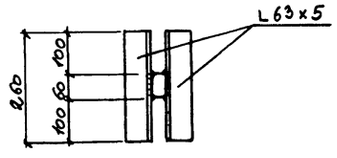

1. Ведомость элементов на листе 46
2. Прорези в ▫ 60×30×3 делать со стороны шва.

Привязан

Инв. №

				416-3-14.87-КМ		
				Областной вычислительный центр II группы		
Нач. отд	Никитин			Блок залов ЭВМ. Блок административно-производственный	Стадия	Лист	Листов
Н. контр	Никитин				Р	48	
ГИП	Элькина			Консольная перегородка на отм. 0,000. Узлы 11...13	ПРОМСТРОЙПРОЕКТ		
Рук. бр	Титов						

Инв. № подл. | Подпись и дата | Взам. инв. №

Ц 00610-05 50

Копировал

Формат А2

ВРАЩАЮЩАЯСЯ КРЕСТОВИНА

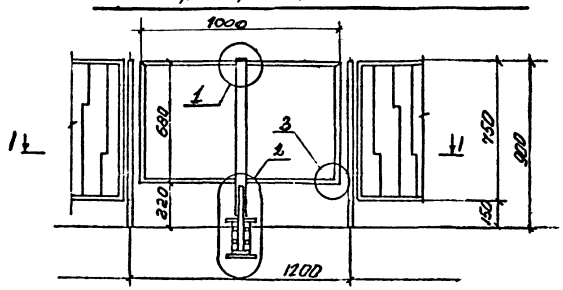

1-1

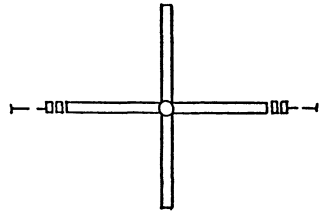

2-2

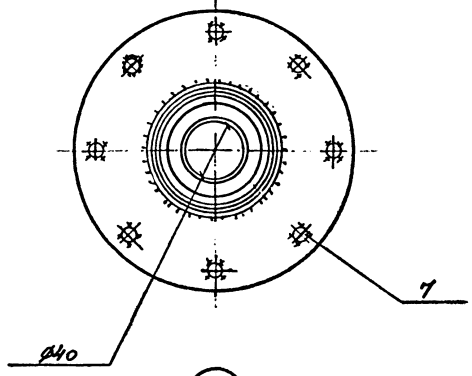

3

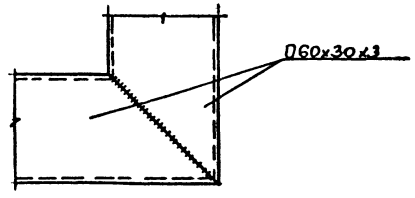

1

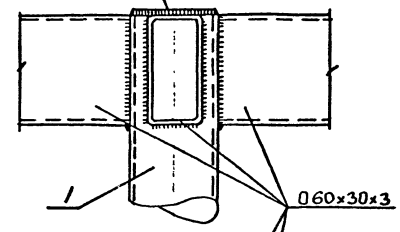

2

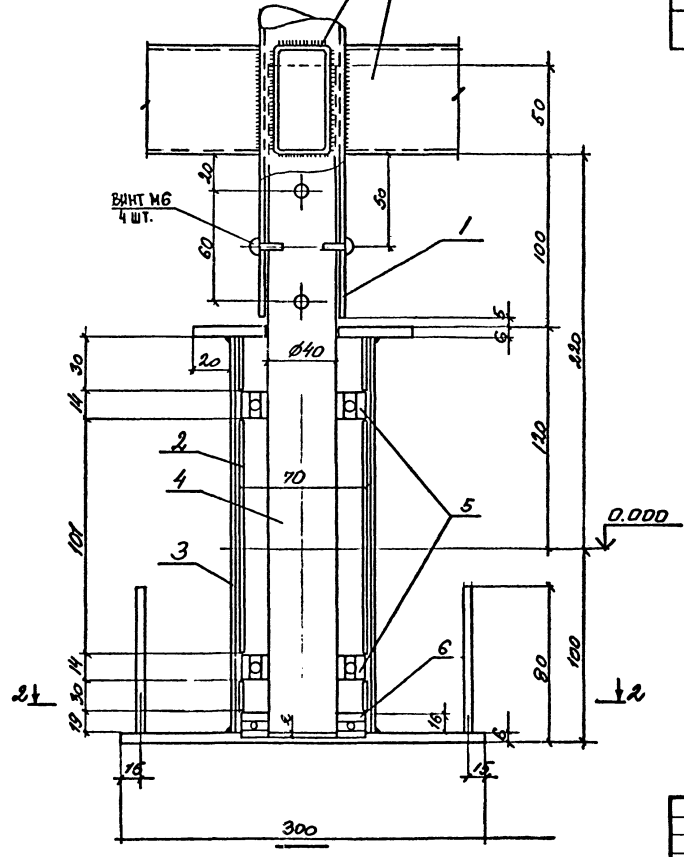

3-3

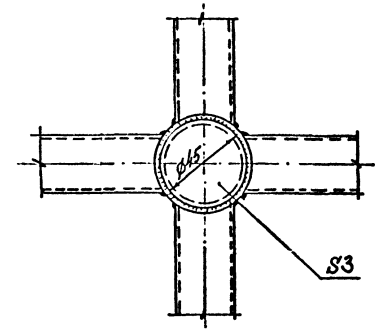

Спецификация к вращающейся крестовине

Марка, поз.	Обозначение	Наименование	Кол.	Масса ед., кг	Примеч.
1	416-3-14.87-КМ лист 49	Труба 48×3 ГОСТ 10704-76	1	2.58	ℓ=975
2		Труба 70×3 ГОСТ 10704-76	1	0,50	ℓ=101
3		Труба 83×4,5 ГОСТ 10704-76	1	1.91	ℓ=220
4		Сталь круглая ф40 ГОСТ 2590-71	1	3.63	ℓ=370
5		Подшипник 46108 ГОСТ 831-75	2		
6		Подшипник 8208 ГОСТ 6874-75	1		
7		⌀6 AIII ГОСТ 5781-75	8	0,01	ℓ=80
8		Труба 70×3 ГОСТ 10704-76	2	0,75	ℓ=30

Привязан

Инв. №

		416-3-14.87-КМ	
		Областной вычислительный центр II группы	
Нач. отд	Никитин	Блок залов ЭВМ. Блок административно-производственный	Стадия: Р; Лист: 49; Листов:
Н. контр	Никитин		
ГИП	Элькина	Вращающаяся крестовина	ПРОМСТРОЙПРОЕКТ
Рук. бр.	Титов		
Ст. инж.	Нацкевич		

Инв. № подл. | Подпись и дата | Взам. инв. №

Альбом III, часть III

Схема расположения ограждений вентиляционных шахт на кровле

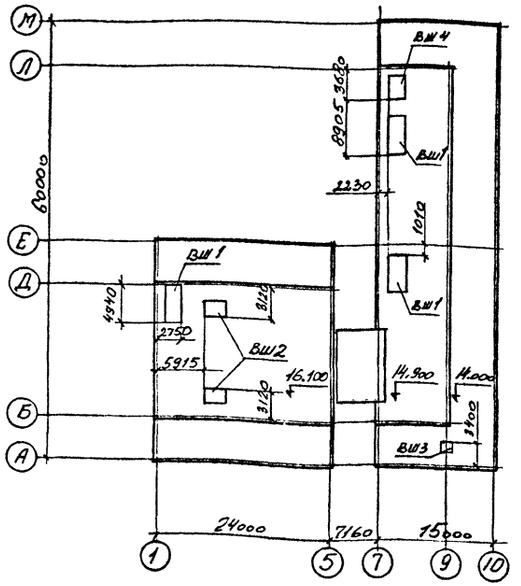

ВШ1

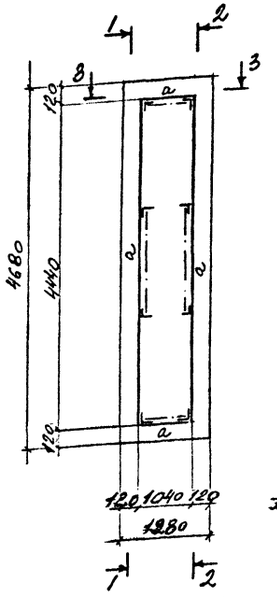

8-8 (повернут)

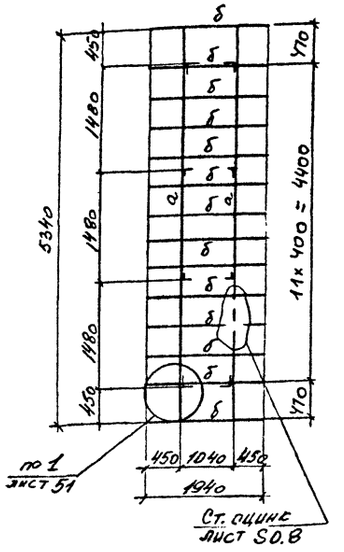

ВШ3

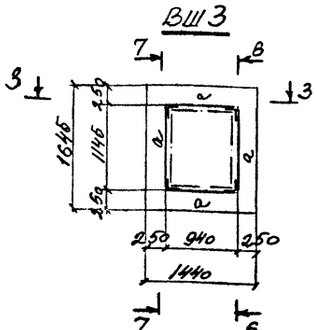

9-9 (повернут)

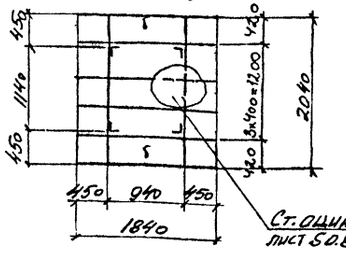

1-1

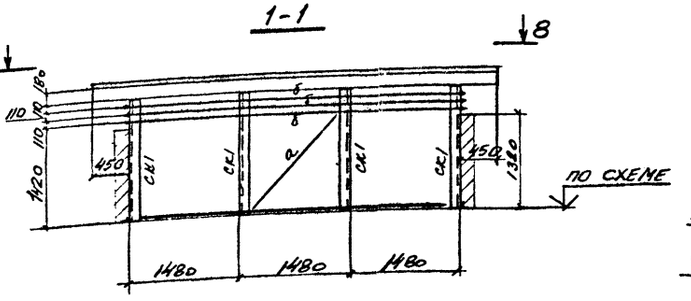

ВШ2

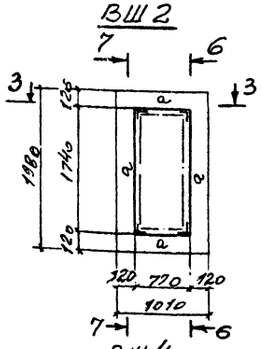

10-10 (повернут)

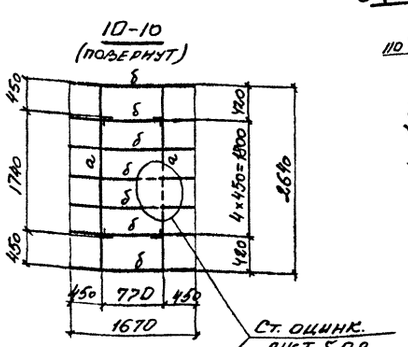

2-2

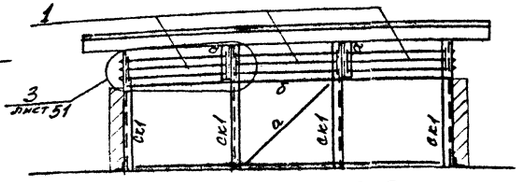

4-4

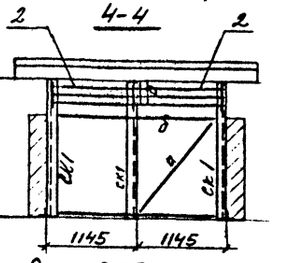

5-5

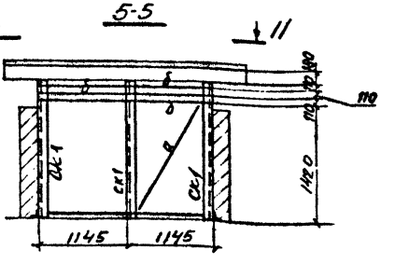

ВШ4

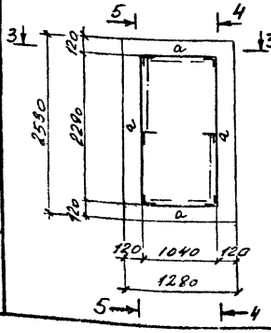

11-11 (повернут)

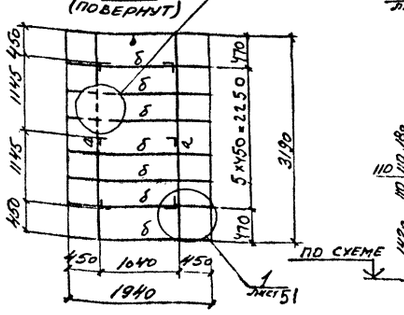

3-3

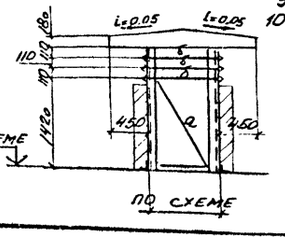

6-6

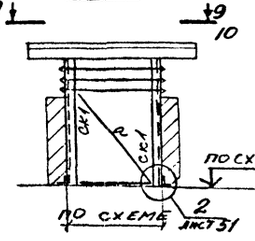

7-7

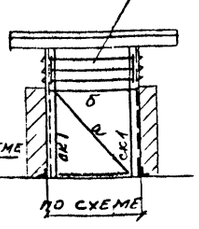

Ведомость элементов

Марка	Сечение: Эскиз	Сечение: Поз.	Сечение: Состав	М т.см	Опорные усилия: N тс	Опорные усилия: Q т.с	Группа конструк.	Марка металла	Примечания
а	Г		∠ 63×5				4	ВСт3кп2	
б	Г		∠ 40×4						
ск1	Г		∠ 63×5						

Спецификация к схемам расположения ограждений вентиляционных шахт

Поз.	Обозначение	Наименование	кол. шт.	Масса ед. кг	Примечания
		Решётки			
1	416-3-14.87-КМ лист 51	Р1	9		
2		Р2	3		
3		Р3	2		

Привязан

Инв. №

Нач. отд	Никитин		
Н. контр	Никитин		
ГИП	Элькина		
Рук. бр.	Титов		
Ст. инж.	Мещеряков		

416-3-14.87-КМ

Областной вычислительный центр II группы

Блок залов ЭВМ
Блок административно-производственный

Ограждение вентиляционных шахт на кровле. Схемы. Разрезы.

Стадия	Лист	Листов
Р	50	

ПРОМСТРОЙПРОЕКТ

Инв. № подл. | Подпись и дата | Взам. инв. №

400610-05 52

Копировал

Формат А2

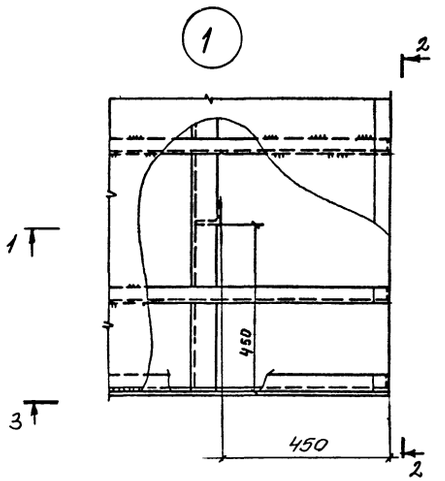

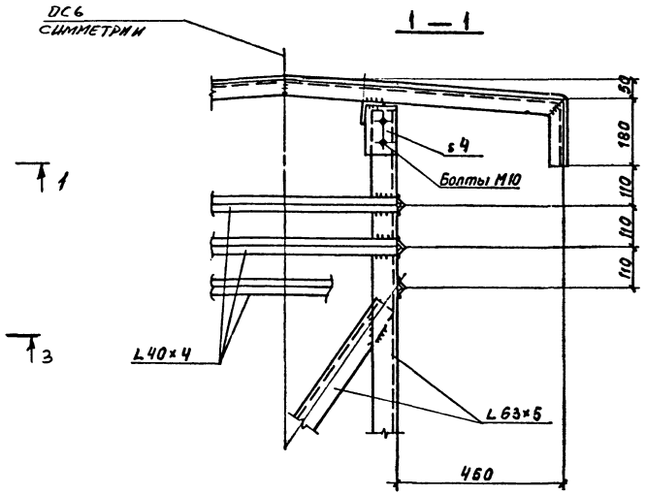

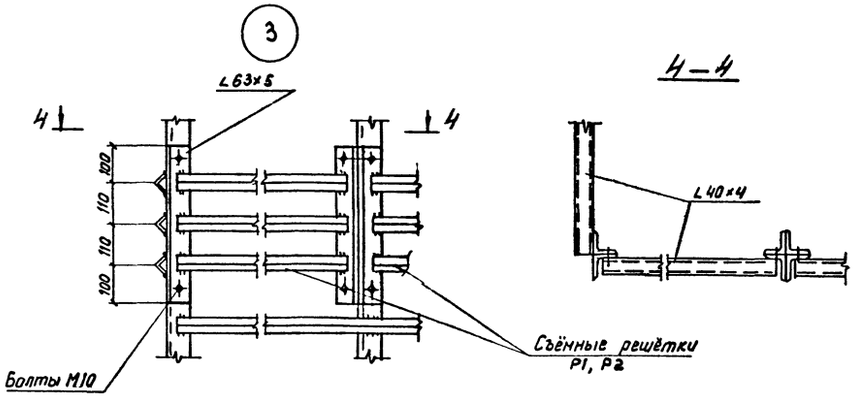

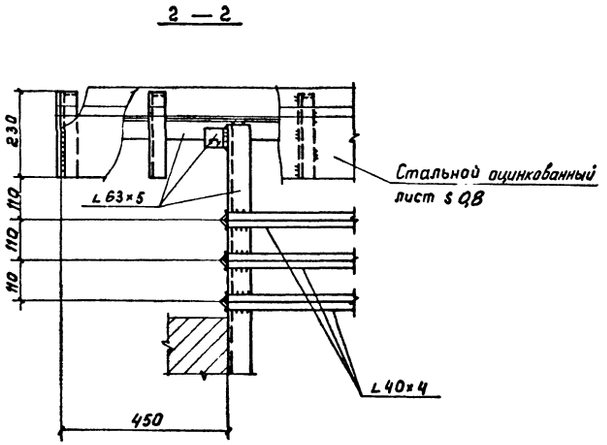

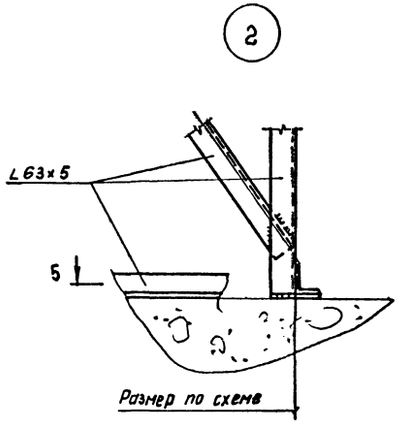

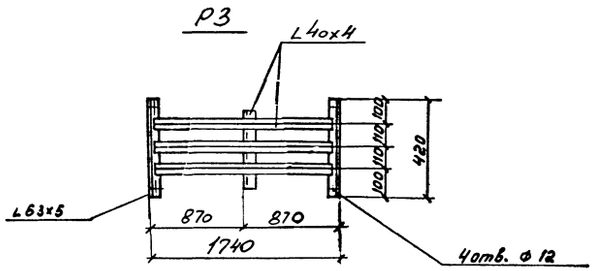

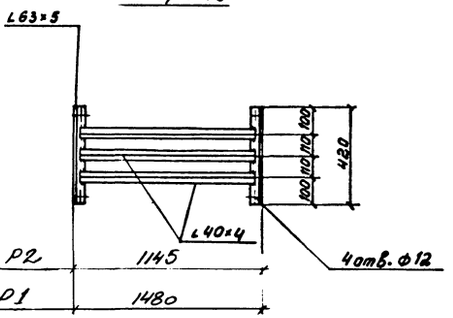

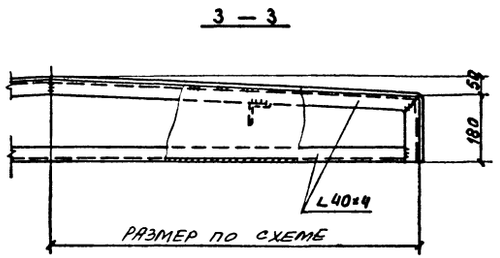

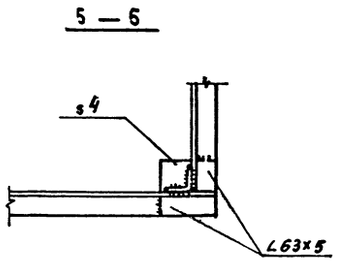

Инв. № подл. | Подпись и дата | Взам. инв. №

Привязан

Инв. №

			416-3-14.87-КМ		
			Областной вычислительный центр II группы		
Нач. отд	Никитин		Блок залов ЭВМ. Блок административно-производственный	Стадия	Лист	Листов
Н. контр	Никитин			Р	51	
ГИП	Элькина		Ограждение вентшахт. Узлы 1...3.	ПРОМСТРОЙПРОЕКТ		
Рук. бр.	Титов					
Ст. инж	Мацкевич					

Копировал

Формат А2

Альбом III, часть III

Вид профиля и ГОСТ и ТУ	Марка металла и ГОСТ	Обозначение и размер профиля	NN по порядку	Код: Марка металла	Код: Профиля	Код: Размер профиля	Количество (шт)	Длина (мм)	Масса металла по элементам конструкций (т): Монорельсовые пути и балки	Конструкций надшахтных зданий	Лестницы, площадки и ограждения зданий	Каркасы перегородок	Потолки подвесные гипсовые	Потолки подвесные реечные	Потолки подвесные асбестоцен	Облицовка стен	Общая масса (т)	Масса потребности в металле по кварталам (т) Заполняется изготовителем: I	II	III	IV	Заполняется ВЦ
									Код элемента конструкций													
1	2	3	4	5	6	7	8	9	526235	526441	526241 526244	526213	526212	526212	526212	527512						
Сталь горячекатаная. Балки двутавровые ГОСТ 8239-72*	ВСт3пс6-1 ТУ14-1-3023-80	I 16	1	1230	2404				0,10								0,10					
	ВСт3сп5-1 ТУ14-I-3023-80	I 20	2	1446	2407				0,35								0,35					
Всего профиля			3						0,45								0,45					
Сталь горячекатаная. Швеллеры ГОСТ 8240-72*	ВСт3кп2 ГОСТ 380-71*	C 8	4		2613							0,10				0,05	0,15					
		C 12	5		2615						0,15	1,32					1,47					
Всего профиля			6	1124							0,15	1,42				0,05	1,62					
Сталь прокатная, угловая равнополочная ГОСТ 8509-72*	ВСт3кп2 ГОСТ 380-71*	L 25×3	7	1124							0,02						0,02					
		L 40×4	8	1124						0,27		0,01	1,45	2,05	0,10	1,33	5,21					
		L 56×5	9	1124												0,48	0,48					
		L 50×5	10	1124							0,13						0,13					
		L 63×5	11	1124					0,05	0,39							0,44					
	ВСт3пс6-1 ТУ14-1-3023-80	L 75×6	12	1230							0,25						0,25					
	ВСт3сп5-I ТУ14-I-3023-80	L 125×9	13	1446					0,02		0,09	0,08					0,19					
Всего профиля			14		2120				0,07	0,66	0,49	0,09	1,45	2,05	0,10	1,81	6,72					
Сталь прокатная, угловая неравнополочная ГОСТ 8510-72*	ВСт3кп2 ГОСТ 380-71*	L 63×40×5	15	1124	2237											1,80	1,80					
Всего профиля																						
Трубы стальные прямоугольные ГОСТ 8645-68*	10 ГОСТ 1050-74	□ 60×30×3	16	3302	9600							0,11					0,11					
Сталь горячекатаная круглая ГОСТ 2590-71*	ВСт3кп2 ГОСТ 380-71*	Ф 18	17	1124	1111						0,18						0,18					
Проволока стальная оцинкованная ГОСТ 3617-71*	10 ГОСТ 1050-74	Ф 6	18	3302									0,02	0,02			0,04					
Сталь тонколистовая оцинкованная ГОСТ 14918-80*	БСт3кп ГОСТ 380-71*	s 0,5	19										0,11				0,11					
		s 0,8	20							0,13							0,13					
		s 1	21										0,84				0,84					
		s 2	22										0,02				0,02					
Всего профиля			23	1121	7220					0,13			0,97				1,10					
Сталь листовая горячекатаная ГОСТ 19903-74*	ВСт3кп2 ГОСТ 380-71*	s 4	24	1124										0,05		0,47	0,52					
		s 6	25	1124					0,06								0,06					
	ВСт3пс6-1 ТУ14-1-3023-80	s 10	26	1230					0,03								0,03					
Всего профиля			27		7110				0,09					0,05		0,47	0,61					
Полоса стальная горячекатаная ГОСТ 103-76	ВСт3кп2 ГОСТ 380-71	-100×6	28								0,02						0,02					
		-140×4	29								0,02						0,02					
Всего профиля			30	1124	1311						0,04						0,04					
Всего на листе			31						0,61	0,79	0,86	1,62	2,44	2,12	0,10	4,13	12,67					

Инв. № подл. | Подпись и дата | Взам. инв. №

Привязан

Инв. №

Нач. отд.	Никитин		
Н. контр.	Никитин		
ГИП	Элькина		
Рук. бр.	Титов		
Инж.	Пирожкова		

416-3-14.87-КМ

Областной вычислительный центр II группы

Блок залов ЭВМ

Техническая спецификация (начало)

Стадия	Лист	Листов
Р	52	

ПРОМСТРОЙПРОЕКТ

Копировал

Ц00610-05-54

формат А2

Альбом III, часть III

Вид профиля и ГОСТ и ТУ	Марка металла и ГОСТ	Обозначение и размер профиля	NN по порядку	Код: Марка металла	Код: Профиля	Код: Размер профиля	Количество (шт)	Длина (мм)	Масса металла по элементам конструкций (т): Монорельсовые пути и балки	Конструкции надшахтных зданий	Лестницы, площадки и ограждения зданий	Каркасы перегородок	Потолки подвесные гипсовые	Потолки подвесные реечные	Потолки подвесные асбестоцементные	Облицовка стен	Общая масса (т)	Масса потребности в металле по кварталам (т) Заполняется изготовителем: I	II	III	IV	Заполняется ВЦ
									Код элемента конструкций: 526235	526441	526241 526244	526213	526212	526212	526212	526213						
1	2	3	4	5	6	7	8	9														
Уголки стальные гнутые неравнополочные ГОСТ 19772-74*	ВСт3кп2 ГОСТ 380-71*	L 25×20×1,5	32	1124	7580							0,05					0,05					
Профили стальные оцинкованные гнутые ГОСТ 24045-86	БСт3кп* ГОСТ 380-71	С10-899-0,8	33		0824											0,06	0,06					
												0,05				0,06	0,11					
Всего на листе			34						0,61	0,79	0,86	1,67	2,44	2,12	0,10	4,19	12,78					
Всего по листам			35																			
В том числе по маркам	ВСт3кп2		36						0,11	0,66	0,52	1,48	1,45	2,1	0,1	4,13	10,55					
	БСт3кп		37							0,13			0,97			0,06	1,16					
	сталь 10		38									0,11	0,02	0,02			0,15					
	ВСт3сп5-1		39						0,37		0,09	0,08					0,54					
	ВСт3пс6-1		40						0,13		0,26						0,38					
Масса поставки элементов по кварталам (т) Заполняется заказчиком		I																				
		II																				
		III																				
		IV																				

* Коэффициенты приведения приняты по „Методическим указаниям по определению потребности в материалах, конструкциях и деталях в составе проектной документации на строительство" 1983г.

Наименование конструкций по номенклатуре прейскуранта 01-22	Позиции по прейскуранту	NN по порядку	Код конструкций	Масса конструкций (т): Всего стали повышенной и высокой прочности	По видам профилей стали: Балки и швеллеры	Широкополочные двутавры	Крупносортная сталь	Среднесортная сталь	Мелкосортная сталь	Толстолистовая сталь	Универсальная сталь	Тонколистовая сталь	Гнутые и гнутосварные профили	Трубы	Прочие	Всего	Количество (шт)	Серия типовых конструкций
1	2	3	4	5	6	7	8	9	10	11	12	13	14	15	16	17	18	19
Монорельсовые пути и балки		1	526235		0,45		0,07			0,09		1,10				0,61		
Конструкции надшахтных зданий		2	526441				0,39	0,27				0,13				0,79		
Лестницы площадки и ограждения зданий		3	526241 526244		0,15		0,51		0,20							0,86		
Каркасы перегородок		4	526213		1,42		0,08	0,01					0,05	0,11		1,67		
Потолки подвесные гипсовые		5	526212					1,45				0,97			0,02	2,44		1.245-1
Потолки подвесные реечные		6	526212					2,05		0,05					0,02	2,12		1.245.4-5
Потолки подвесные асбестоцементные		7	526212					0,10								0,10		
Облицовка стен		8	527512		0,05		0,48	3,13		0,47					0,06	4,19		
Натуральная масса (с учетом 2,7% на уточнение массы в чертежах КМД)		9			2,07		1,53	7,01	0,20	0,61		1,10	0,05	0,11	0,10	12,78		
Итого с учетом 3,7% на отходы при изготовлении стальных конструкций		10			2,15		1,58	7,28	0,21	0,63		1,14	0,05	0,11	0,10	13,25		
Итого с учетом коэффициентов приведения по массе эффективных видов проката и экономичных профилей к стали углеродистой с пределом текучести 0,02 МПа (2кг/мм²) *		11			2,15		1,58	7,28	0,21	0,63		1,14	0,05	0,11	0,10	13,25		

Взам.инв.№ | Подпись и дата | Инв.№подл.

Привязан

Инв. №

			416-3-14.87-КМ
			Областной вычислительный центр II группы
Нач.отд	Никитин		Блок залов ЭВМ
Н.контр	Никитин		Стадия: Р; Лист: 53; Листов:
ГИП	Элькина		Техническая спецификация (продолжение)
Рук.бр.	Титов		ПРОМСТРОЙПРОЕКТ
Инж.	Пирожкова		

Копировал 400610-05 55 Формат А2

Альбом III, часть III

Вид профиля и ГОСТ и ТУ	Марка металла и ГОСТ	Обозначение и размер профиля	NN по порядку	Код: Марка металла	Код: Профиля	Код: Размер профиля	Количество (шт)	Длина (мм)	Масса металла по элементам конструкций (кг): Декоративные элементы для гипсовых потолков	Потолки и подвесные реечные	Облицовка стен	Тамбуры и перегородки	Общая масса (кг)	Масса потребности в металле по кварталам. Заполняется изготовителем: I	II	III	IV	Заполняется ВЦ
	2	3	4	5	6	7	8	9	Код элемента конструкций: 527322	527161	527512	527181						
Иллюстрированный каталог профилей, применяемых в конструкциях по номенклатуре ВЗСАК им. Ф.Б. Якубовского и товарных профилей на 1984-1990 гг.	АД31-Т5 ГОСТ 4784-74*	Несущий элемент	1							90	140		230					
		Соединительный элемент s 3мм	2							10			10					
		ПА-358 (А-263)	3						10		16		26					
		Б-042	4									140	140					
		ПР 106-15 (А-137	5									14	14					
	Всего профиля		6						10	100	156	154	420					
Профили холодно-гнутые из алюминиевых сплавов для ограждающих строительных конструкций ГОСТ 24767-81	АМг 2¼ Н ГОСТ 4784-74*	СА16-122-06 п	7							850	900		1750					
		СА8-13-06	8							210	200		410					
		Соединительный элемент лента 0,6	9							55			55					
		Пристенный элемент лента 1,5	10							35			35					
	Всего профиля		11							1150	1100		2250					
Профиль по каталогу объединения „Мосметаллоконструкция"	АД31-Т5 ГОСТ 4784-74*	СПА-2444	12							240	75	135	450					
Уголки прессованные из алюминия и алюминиевых сплавов неравнополочные ГОСТ 13738-80	АД31-Т5 ГОСТ 4784-74*	N411015 (L 55×25×2,5)	13						5	260	165		430					
		N411326 (L 100×12×2)	14								310		310					
	Всего профиля		15						5	260	475		740					
Уголки прессованные из алюминия и алюминиевых сплавов равнополочные ГОСТ 13737-80	АД31-Т5 ГОСТ 4784-74*	N410040 (L 20×2)	16						5				5					
		N410096 (L 35×3)	17								2		2					
	Всего профиля		18						5		2		7					
Всего			19						20	1750	1808	289	3867					
Тамбур и перегородки 1.236.4-7/84	лист 19		20										1096					
Итого			21										4963					
Масса поставки элементов по кварталам (кг) Заполняется заказчиком		I																
		II																
		III																
		IV																

Спецификация унифицированных изделий для подвесных потолков из гипсовых литых плит

NN п/п	Обозначение	Наименование	Кол-во шт	Масса* т	Примечание
1	1.245-1 выпуск 3	Несущий профиль 1.245-1.3ПГЛ 01.00.01	200	0,52	
2		Распорка 1.245-1.3ПГЛ 01.00.02	400	0,11	
3		Стыковая накладка 1.245-1.3ПГЛ 01.00.03	280	0,02	
4		Пристенный уголок 1.245-1.3ПГЛ 01.00.04	96	0,32	
5		Подвеска 1.245-1.3ПГЛ 01.00.06	830	0,02	

Спецификация резины для остеклённых перегородок в стальном каркасе

Вид резины и ГОСТ и ТУ	Обозначение и размер профиля	NN п/п	Масса резины (кг)	Примечание
Профили из резиновой смеси НО-68-1 ТУ 38-105.1082-76	20 Профиль резиновый	1	10	По данному проекту

Привязан

Инв. №

Нач. отд	Никитин		
Н. контр	Никитин		
ГИП	Элькина		
Рук. бр.	Титов		
Инж.	Пирожкова		

416-3-14.87-КМ

Областной вычислительный центр II группы

Блок залов ЭВМ

Стадия	Лист	Листов
Р	54	

Техническая спецификация (окончание)

ПРОМСТРОЙПРОЕКТ

Инв. № подл. | Подпись и дата | Взам. инв. №

Копировал

Формат А2

Вид профиля и ГОСТ и ТУ	Марка металла и ГОСТ	Обозначение и размер профиля	NN по порядку	Код: Марка металла	Код: Профиля	Код: Размер профиля	Количество (шт)	Длина (мм)	Масса металла по элементам конструкций (т): Балки перекрытий, покрытий и подкрановые балки	Конструкции надшахтных зданий	Лестницы, площадки и ограждения зданий	Каркасы портальных отсеков	Подкрановые балки	Подкрановые балки	Подкрановые балки	Обшивка стен	Конструкции для газоотводящей балки для крепления оси	Общая масса (т)	Масса потребности в металле по кварталам (т) Заполняется изготовителем: I	II	III	IV	Заполняется ВЦ
									Код элемента конструкций: 526235	526441	526244	526213	526212	526212	526212	527512							
Сталь горячекатаная. Балки двутавровые. ГОСТ 8239-72*	ВСт3сп5-I ТУ14-1-3023-80	I 18	1	1446	2405				0,63									0,63					
Сталь горячекатаная. Швеллеры ГОСТ 8240-72*	ВСт3кп2 ГОСТ 380-71*	[12	2	1124	2615						0,11							0,11					
		[14	3	1124	2616				0,11								1,84	1,95					
	ВСт3сп5-I ТУ14-1-3023-80	[16	4	1446	2618						0,12							0,12					
		[18	5	1446	2621				1,06								1,18	2,24					
	ВСт3сп5 ГОСТ 380-71*	[24	6	1446	2627				2,35		0,62							2,97					
Всего профиля			7						3,52		0,85						3,02	7,39					
Сталь прокатная, угловая равнополочная ГОСТ 8509-72*	ВСт3кп2 ГОСТ 380-71*	∠ 25×3	8	1124							0,04							0,04					
		∠ 40×4	9	1124						0,4			3,31	0,39	0,1	0,63		4,83					
		∠ 50×5	10	1124							0,4							0,40					
		∠ 56×5	11	1124												0,38		0,38					
		∠ 63×5	12	1124					0,13	0,51		0,11	0,03				0,4	1,18					
	ВСт3пс6-1 ТУ14-1-3023-80	∠ 75×6	13	1230							0,08							0,08					
	ВСт3сп5-I ТУ14-1-3023-80	∠ 125×9	14	1446					0,47		0,13						0,06	0,66					
		∠ 200×12	15	1446					0,03									0,03					
Всего профиля			16		2120				0,63	0,91	0,65	0,11	3,34	0,39	0,1	1,01	0,46	7,60					
Сталь прокатная, угловая неравнополочная ГОСТ 8510-72*	ВСт3кп2 ГОСТ 380-71*	L 63×40×5	17	1124	2237											1,40		1,40					
Всего профиля			18													1,40		1,40					
Трубы стальные прямоугольные ГОСТ 8645-68*	10 ГОСТ 1050-74**	□ 60×30×3	19	3302	9600							0,48						0,48					
Сталь горячекатаная круглая. ГОСТ 2590-71*	ВСт3кп2 ГОСТ 380-71*	Ф 18	20	1124	1111						0,08							0,08					
Проволока стальная оцинкованная ГОСТ 3617-71*	10 ГОСТ 1050-74**	Ф 5	21	3302	1111								0,07	0,02	0,01			0,10					
Сталь тонколистовая оцинкованная ГОСТ 14918-80*	БСт3кп ГОСТ 380-71*	s 0,5	22	1121									0,20					0,20					
		s 0,8	23	1121						0,21							0,06	0,27					
		s 1	24	1121									1,62					1,62					
		s 2	25	1121									0,02					0,02					
Всего профиля			26	1121						0,21			1,84				0,06	2,11					
Сталь листовая горячекатаная ГОСТ 19903-74*	ВСт3кп2 ГОСТ 380-71*	s 2	27	1124	7210							0,03						0,03					
		s 4	28	1124	7110						0,09			0,02		0,35		0,46					
		s 6	29	1124	7110				0,05		0,04	0,01					0,11	0,21					
	ВСт3пс6-1 ТУ14-1-3023-80	s 10	30	1230	7110				0,64		0,11						0,03	0,78					
Всего профиля			31						0,69		0,24	0,04		0,02		0,35	0,14	1,48					
Всего на листе			32						5,47	1,12	1,82	0,63	5,25	0,43	0,11	2,76	3,68	21,27					

Инв. № подл. | Подпись и дата | Взам. инв. №

Привязан

Инв. №

		416-3-14.87-КМ	
		Областной вычислительный центр II группы	
		Блок административно-производственный	Стадия: Р; Лист: 55; Листов:
Нач. отд	Никитин	Техническая спецификация (начало)	ПРОМСТРОЙПРОЕКТ
Н. контр	Никитин		
ГИП	Элькина		
Рук. бр.	Титов		
Инж.	Пирожкова		

Копировал

Формат А2

Альбом III, часть III

Вид профиля и ГОСТ и ТУ	Марка металла и ГОСТ	Обозначение и размер профиля	N/N по порядку	Код: Марка металла	Код: Профиля	Код: Размер профиля	Количество (шт)	Длина (мм)	Масса металла по элементам конструкций (т): Балки перекрытий опоры под баки	Конструкции надшахтных зданий	Лестницы, площадки и ограждения зданий	Каркасы перегородок	Потолки подвесные гипсовые	Потолки подвесные реечные	Потолки подвесные асбестоцем	Облицовка стен	Конструкции для козырька балки для крепления окон	Общая масса (т)	Масса потребности в металле по кварталам (т) Заполняется изготовителем	Заполняется ВЦ
									Код элемента конструкций											
1	2	3	4	5	6	7	8	9	526235	526441	526244 526244	526213	526212	526212	526212	527512				
Полоса стальная горячекатаная ГОСТ 103-76	ВСт3кп2 ГОСТ 380-71*	-40×4	33	1124	1311								0,01					0,01		
Листы стальные с ромбическим и чечевичным рифлением ГОСТ 8568-77*	ВСт3кп2 ГОСТ 380-71*	S4	34	1124	7152						0,31							0,31		
Уголки стальные гнутые неравнополочные ГОСТ 19772-74	ВСт3кп2 ГОСТ 380-71*	L25×20×1,5	35	1124	7580							0,18						0,18		
Профили стальные оцинкованные гнутые ГОСТ 24045-86	БСт3кп* ГОСТ 380-71	Н60-845-0,8	36		0815												0,55	0,55		
Всего на листе			37								0,31	0,18	0,01				0,55	1,05		
Всего по листам			38						5,47	1,12	2,13	0,81	5,26	0,43	0,11	2,76	4,23	22,32		
В том числе по маркам	ВСт3кп2		39						0,29	0,91	1,07	0,33	3,35	0,41	0,1	2,76	2,35	11,57		
	ВСт3сп5		40						2,35		0,62							2,97		
	БСт3кп		41							0,21			1,84				0,61	2,66		
	Сталь 10		42									0,48	0,07	0,02	0,01			0,58		
	ВСт3сп5-1		43						2,19		0,25						1,24	3,68		
	ВСт3пс6-1		44						0,64		0,19						0,03	0,86		
Масса поставки элементов по кварталам (т) Заполняется заказчиком	I																			
	II																			
	III																			
	IV																			

Инв. № подл. | Подпись и дата | Взам. инв. №

Привязан

Инв. №

Нач. отд	Никитин		
Н. контр	Никитин		
ГИП	Элькина		
Рук. бр.	Титов		
Инж.	Пирожкова		

416-3-14.87-КМ

Областной вычислительный центр II группы

Блок административно-производственный

Техническая спецификация (продолжение)

Стадия	Лист	Листов
Р	56	

ПРОМСТРОЙПРОЕКТ

Копировал

Формат А2

Ц00610-05 58

Наименование конструкций по номенклатуре прейскуранта 01-22	Позиция по прейскуранту	№ по порядку	Код конструкций	Масса конструкций (т)													Количество (шт)	Серия типовых конструкций
				Всего стали повышенной и высокой прочности	По видам профилей стали											Всего		
					Балки и швеллеры	Широкополочные двутавры	Крупносортная сталь	Среднесортная сталь	Мелкосортная сталь	Толстолистовая сталь	Универсальная сталь	Тонколистовая сталь	Гнутые и сварные профили	Трубы	Прочие			
1	2	3	4	5	6	7	8	9	10	11	12	13	14	15	16	17	18	19
Балки перекрытий опоры под баки		1			4,15		0,63			0,69						5,47		
Конструкции надшахтных зданий		2	526441				0,51	0,4		0,21						1,12		
Лестницы, площадки и ограждения здания		3	526241 526244		0,85		0,61		0,12	0,55						2,13		
Каркасы перегородок		4	526213				0,11			0,01		0,03	0,18	0,48		0,81		
Потолки подвесные гипсовые		5	526212				0,03	3,31	0,01			1,84			0,07	5,26		1.245-1
Потолки подвесные реечные		6	526212					0,39		0,02					0,02	0,43		1.245.4-5.
Потолки подвесные асбестоцементные		7	526212					0,1							0,01	0,11		
Облицовка стен		8	527512				0,38	2,03		0,35						2,76		
Конструкции для козырька балки для крепления окон		9			3,02		0,46			0,14		0,06			0,55	4,23		
Натуральная масса (с учетом 3% на уточнение массы в чертежах КМД)		10			8,02		2,73	6,23	0,13	1,97		1,93	0,18	0,48	0,65	22,32		
Итого с учетом 3,7% на отходы при изготовлении стальных конструкций		11			8,31		2,83	6,48	0,13	2,04		2,01	0,18	0,49	0,67	23,14		
Итого с учетом коэффициентов приведения по массе эффективных видов проката и экономичных профилей к стали углеродистой с пределом текучести 0,02 МПа (23 кг/мм²)*		12			8,31		2,83	6,48	0,13	2,04		2,01	0,20	0,49	0,67	23,16		

* Коэффициенты приведения приняты по „Методическим указаниям по определению потребности в материалах, конструкциях и деталях в составе проектной документации на строительство" 1983г.

Инв. № подл. | Подпись и дата | Взам. инв. №

Привязан

Инв. №

			416-3-14.87-КМ
			Областной вычислительный центр II группы
Нач. отд	Никитин		Блок административно-производственный
Н. контр.	Никитин		Стадия: Р; Лист: 57; Листов:
ГИП	Элькина		Техническая спецификация (продолжение)
Рук. бр.	Титов		ПРОКСТРОЙПРОЕКТ
Инж.	Пирожкова		

Копировал

Альбом III, часть III

Вид профиля и ГОСТ и ТУ	Марка металла и ГОСТ	Обозначение и размер профиля	NN по порядку	Код: Марка металла	Код: Профиля	Код: Размер профиля	Количество (шт)	Длина (мм)	Масса металла по элементам конструкций (кг): Декоративные элементы для гипсовых потолк.	Потолки подвесные реечные	Облицовка стен	Реечная облицовка для козырька	Тамбуры и перегородки	Общая масса (кг)	Масса потребности в металле по кварталам. Заполняется изготовителем: I	II	III	IV	Заполняется ВЦ
									Код элемента конструкций										
1	2	3	4	5	6	7	8	9	527522	527161	527512	527161	527131						
Иллюстрированный каталог профилей, применяемых в конструкциях по номенклатуре ВЗСАК им. Ф. Б. Якубовского и товарных профилей на 1984-1990 гг	АД31-Т5 * ГОСТ 4784-74	Несущий элемент	1							30	75	10		115					
		Соединительный элемент s 3мм	2							5				5					
		Б-042	3										150	150					
		ПР 106-15 (А-137)	4										15	15					
	Всего профиля		5							35	75	10	165	285					
Профили холодно-гнутые из алюминиевых сплавов для ограждающих строительных конструкций ГОСТ 24767-81	АМг 2 1/4 Н * ГОСТ 4784-74	СА16-122-06(п)	6							260	650	100		1010					
		СА8-13-06	7							65	170	15		250					
		Пристенный элемент лента 1,5	8							15				15					
		Соединительный элемент лента 0,6	9							20				20					
	Всего профиля		10							360	820	115		1295					
Профиль по каталогу объединения „Мосметаллоконструкция"	АД31-Т5 * ГОСТ 4784-74	СПА-2444	11						30	5	70			105					
Уголки прессованные из алюминия и алюминиевых сплавов неравнополочные ГОСТ 13738-80	АД31-Т5 * ГОСТ 4784-74	N411015 (L55×25×2,5)	12								230	20		250					
		N411126 (L65×40×4)	13						80	40		18		138					
		N411326 (L100×12×2)	14								170			170					
	Всего профиля		15						80	40	400	38		558					
Уголки прессованные из алюминия и алюминиевых сплавов равнополочные ГОСТ 13737-80	АД31-Т5 * ГОСТ 4784-74	N410096 (L35×3)	16								5			5					
Всего			17						110	440	1370	328		2248					
Тамбур и перегородки 1.236.4-7/84	лист 32		18											734					
Итого			19											2982					
Масса поставки элементов по кварталам (кг)		I																	
		II																	
		III																	
Заполняется заказчиком		IV																	

Спецификация унифицированных изделий для подвесных потолков из гипсовых литых плит

NN п/п	Обозначение	Наименование	Кол-во шт	Масса* т	Примечание
1	1.245-1 выпуск 3	Несущий профиль 1.245-1.3ПГЛ 01.00.01	385	1,01	
2		Распорка 1.245-1.3ПГЛ 01.00.02	735	0,20	
3		Стыковая накладка 1.245-1.3ПГЛ 01.00.03	385	0,02	
4		Пристенный уголок 1.245-1.3ПГЛ 01.00.04	185	0,61	
5		Подвеска 1.245-1.3ПГЛ 01.00.06	1535	0,03	

*Масса внесена в техническую спецификацию стали.

Спецификация резины для остекленных перегородок в стальном каркасе

Вид резины и ГОСТ и ТУ	Обозначение и размер профиля	NN п/п	Масса резины (кг)	Примечание
Профили из резиновой смеси НО-68-1 ТУ 38-105.1082-76	20 Профиль резиновый	1	30	По данному проекту

Привязан

Инв. №

Нач. отд.	Никитин		
Н. контр.	Никитин		
ГИП	Элькина		
Рук. бр.	Титов		
Инж.	Пирожкова		

416-3-14.87-КМ

Областной вычислительный центр II группы

Блок административно-производственный

Техническая спецификация (окончание)

Стадия	Лист	Листов
Р	58	

ПРОМСТРОЙПРОЕКТ

Копировал Ц 00610-05 (60) формат А2

ИНВ. № подл. | Подпись и дата | Взам. инв. №

gost.e-ecolog.ru