ТИПОВОЙ ПРОЕКТ
416-3-14.87

# ОБЛАСТНОЙ ВЫЧИСЛИТЕЛЬНЫЙ ЦЕНТР II ГРУППЫ

## АЛЬБОМ III

АРХИТЕКТУРНЫЕ РЕШЕНИЯ. ИНТЕРЬЕРЫ.
КОНСТРУКЦИИ ЖЕЛЕЗОБЕТОННЫЕ. КОНСТРУКЦИИ МЕТАЛЛИЧЕСКИЕ

ЧАСТЬ II

КОНСТРУКЦИИ ЖЕЛЕЗОБЕТОННЫЕ.

Ц00610-04

gost.e-ecolog.ru

# ТИПОВОЙ ПРОЕКТ
# 416-3-14.87
# ОБЛАСТНОЙ ВЫЧИСЛИТЕЛЬНЫЙ ЦЕНТР II ГРУППЫ

## АЛЬБОМ III

## ЧАСТЬ II

## СОСТАВ ПРОЕКТА

| | |
|---|---|
| АЛЬБОМ I | ПОЯСНИТЕЛЬНАЯ ЗАПИСКА |
| АЛЬБОМ II | ТЕХНОЛОГИЧЕСКИЕ РЕШЕНИЯ ВЦ. ТЕХНОЛОГИЧЕСКАЯ ЧАСТЬ СТОЛОВОЙ НА 75 МЕСТ ХОЛОДИЛЬНАЯ ЧАСТЬ. АВТОМАТИЗАЦИЯ ХОЛОДИЛЬНОЙ УСТАНОВКИ |
| АЛЬБОМ III /Ч. I,II,III/ | АРХИТЕКТУРНЫЕ РЕШЕНИЯ ИНТЕРЬЕРЫ КОНСТРУКЦИИ ЖЕЛЕЗОБЕТОННЫЕ КОНСТРУКЦИИ МЕТАЛЛИЧЕСКИЕ |
| АЛЬБОМ IV | ИЗДЕЛИЯ ЖЕЛЕЗОБЕТОННЫЕ СТАЛЬНЫЕ И ДЕРЕВЯННЫЕ |
| АЛЬБОМ V | ВНУТРЕННИЕ ВОДОПРОВОД И КАНАЛИЗАЦИЯ |
| АЛЬБОМ VI | ОТОПЛЕНИЕ ВЕНТИЛЯЦИЯ И КОНДИЦИОНИРОВАНИЕ ВОЗДУХА |
| АЛЬБОМ VII | АВТОМАТИЗАЦИЯ СИСТЕМ ОТОПЛЕНИЯ И ВЕНТИЛЯЦИИ АВТОМАТИЗАЦИЯ СИСТЕМ ВОДОСНАБЖЕНИЯ И КАНАЛИЗАЦИИ |
| АЛЬБОМ VIII | ЗАДАНИЯ ЗАВОДАМ-ИЗГОТОВИТЕЛЯМ |
| АЛЬБОМ IX | СИЛОВОЕ ЭЛЕКТРООБОРУДОВАНИЕ ЭЛЕКТРООСВЕЩЕНИЕ |
| АЛЬБОМ X | СВЯЗЬ И СЕТИ ПЕРЕДАЧИ ДАННЫХ |
| АЛЬБОМ XI | УСТАНОВКА АВТОМАТИЧЕСКОГО ГАЗОВОГО ПОЖАРОТУШЕНИЯ И ПОЖАРНАЯ СИГНАЛИЗАЦИЯ |
| АЛЬБОМ XII | ОХРАННАЯ СИГНАЛИЗАЦИЯ |
| АЛЬБОМ XIII | СПЕЦИФИКАЦИИ ОБОРУДОВАНИЯ |
| АЛЬБОМ XIV | СМЕТЫ |
| АЛЬБОМ XV | ВЕДОМОСТИ ПОТРЕБНОСТИ В МАТЕРИАЛАХ |

ПРИМЕНЕННЫЕ ТИПОВЫЕ ПРОЕКТНЫЕ РЕШЕНИЯ.
ТПР 904-02-5. АВТОМАТИЗАЦИЯ, УПРАВЛЕНИЕ И СИЛОВОЕ ЭЛЕКТРООБОРУДОВАНИЕ ПРИТОЧНЫХ КАМЕР ТИПА 1ПК10-1ПК150. АЛЬБОМЫ 0; I; III
/РАСПРОСТРАНЯЕТ КИЕВСКИЙ ФИЛИАЛ ЦИТП/


РАЗРАБОТАН ГПИ ПРОМСТРОЙПРОЕКТ

/ГЛАВНЫЙ ИНЖЕНЕР ИНСТИТУТА В.И. КОРОЛЕВ

ГЛАВНЫЙ ИНЖЕНЕР ПРОЕКТА В.С. ВЕСНИК



УТВЕРЖДЕН И ВВЕДЕН В ДЕЙСТВИЕ ЦСУ СССР ПРИКАЗ №157 от 30.03.87



400610-04 2

Альбом III, часть II

| Лист | Наименование | Примечание |
|---|---|---|
| 1 | Общие данные (начало) | |
| 2 | Общие данные (продолжение) | |
| 3 | Общие данные (продолжение) | |
| 4 | Общие данные (окончание) | |
| | Блок залов ЭВМ | |
| 5 | Схема расположения фундаментов | |
| 6 | Фундаменты монолитные Фм1...Фм4 | |
| 7 | Фундаменты монолитные Фм5. Фм6 | |
| 8 | Фундамент монолитный Фм7. Плита фундаментная Пм1 | |
| 9 | Схемы расположения колонн, ригелей и диафрагм жесткости на отм. 4,100 и 8,300 | |
| 10 | Схемы расположения колонн, ригелей и диафрагм жесткости на отм. 12,500 и 16,100. Разрезы 1-1...3-3 | |
| 11 | Спецификация к схемам расположения колонн, ригелей и диафрагм жесткости к листам 9,10 | |
| 12 | Схемы расположения плит перекрытия на отм. 4,100... 12,500 | |
| 13 | Схема расположения плит перекрытия на отм. 16,100 Спецификация к схемам расположения плит | |
| 14 | Схемы расположения выпусков из перекрытий на отм. 4,100... 16,100 | |
| 15 | Участки монолитные Ум1... Ум5 | |
| 16 | Участки монолитные Ум6... Ум11 | |
| 17 | Участки монолитные Ум12, Ум14, Ум15. | |
| 18 | Развертки стен шахты лифта. Опорные подушки ОП-1; ОП-2 Ведомость расхода стали | |
| 19 | Спецификация к участкам монолитным Ум1... Ум11. | |
| 20 | Спецификация к участкам монолитным Ум12... Ум15; ОП-1, ОП-2 | |

| Лист | Наименование | Примечание |
|---|---|---|
| 21 | Схема расположения элементов лестницы N1. | |
| 22 | Схема расположения элементов шахты лифта | |
| 23 | Схемы расположения стеновых панелей по осям „А", „Е", „1" | |
| 24 | Схема расположения стеновых панелей по осям „Б"; „Д" Узел I | |
| 25 | Спецификация к схемам расположения стеновых панелей | |
| 26 | Схемы расположения солнцезащитных элементов по осям „А"; „1"; „5" | |
| 27 | Схемы расположения панелей перегородок | |
| 28 | Спецификация к схемам расположения панелей перегородок. Разрезы с 1-1 по 5-5 | |
| | Блок административно-производственный | |
| 29 | Схема расположения фундаментов | |
| 30 | Фундаменты монолитные Фм8... Фм10, Фм13, Фм16 | |
| 31 | Фундаменты монолитные Фм11, Фм12 | |
| 32 | Фундаменты монолитные Фм14 | |
| 33 | Фундаменты монолитные Фм15, Фм17... Фм20 | |
| 34 | Схема расположения элементов подвала в осях 6... 10 и в осях 7-8. | |
| 35 | Плита подготовки пола ППм1 Плита фундаментная Пм2. | |
| 36 | Приямок монолитный ПЯм1. Монолитные участки Ум43...Ум45. | |
| 37 | Схемы расположения элементов конструкций подвала. | |
| 38 | Фрагменты 1 и 2 | |
| 39 | Плита монолитная Пм1. | |
| 40 | Фундамент ФЛ1-1. | |
| 41 | Участок монолитный Ум1. | |
| 42 | Участок монолитный Ум1. Разрезы 1-1... 4-4. | |

| Лист | Наименование | Примечание |
|---|---|---|
| 43 | Участок монолитный Ум2. | |
| 44 | Участок монолитный Ум2. Схема армирования | |
| 45 | Монолитный резервуар РЕм1. Монолитный приямок ПЯм2. | |
| 46 | Схемы расположения колонн, ригелей и диафрагм жесткости на отм. -0,100; 4,100; 7,400 Разрез 1-1. | |
| 47 | Схемы расположения колонн, ригелей и диафрагм жесткости на отм. 10,700; 14,000 Разрез 2-2 | |
| 48 | Схемы расположения колонн, ригелей и диафрагм жесткости на отм. 14,900; 18,200; 21,400. Разрезы 3-3...5-5 | |
| 49 | Разрезы 6-6... 10-10 | |
| 50 | Спецификация к схемам расположения колонн, ригелей и диафрагм жесткости. Разрезы 11-11, 12-12. | |
| 51 | Спецификация к схемам расположения колонн, ригелей и диафрагм жесткости (продолжение) Разрезы 13-13, 14-14. | |
| 52 | Спецификация к схемам расположения колонн, ригелей и диафрагм жесткости (продолжение) Разрезы 15-15, 16-16 | |
| 53 | Схемы расположения плит перекрытий на отм. С-0.100 по 7,400. | |
| 54 | Схемы расположения плит перекрытий на отм. с 10,700 по 21,400. | |
| 55 | Узлы 1...3. Разрезы 1-1... 11-11. | |
| 56 | Спецификация к схемам расположения плит перекрытия. | |
| 57 | Участки монолитные Ум16... Ум19. | |
| 58 | Участки монолитные Ум20... Ум24. | |
| 59 | Спецификация к участкам монолитным Ум16... Ум24. | |
| 60 | Схемы расположения выпусков из перекрытий на отм. 4,100... 10,700. | |

Типовой проект разработан в соответствии с действующими нормами и правилами и предусматривает в части конструкций железобетонных мероприятия обеспечивающие взрывную, взрыво-пожарную и пожарную безопасность при эксплуатации здания

Главный инженер проекта /Весник/

Инв. № подл. | Подпись и дата | Взам. инв. №

Привязан

Инв. №

ТП416-3-14.87-КЖ

Областной вычислительный центр II группы

| | | | Стадия | Лист | Листов |
|---|---|---|---|---|---|
| Нач. отд. | Заслонко | | Р | 1 | 80 |
| Н. контр. | Заслонко | | | | |
| ГАП | Яковлев | | | | |
| ГИП | Весник | | | | |
| Рук. бр. | Минина | | | | |
| Инж. | Бобровникова | | | | |

Общие данные

ПРОМСТРОЙПРОЕКТ

Ц 00610-04 3

Копировал Ермолина

Формат А2

Альбом III, часть II

| Лист | Наименование | Примечание |
|---|---|---|
| 61 | Схема расположения выпусков из перекрытий на отм. 14,000; 14,900. Спецификация. | |
| 62 | Устройство отверстий в плитах перекрытий П19, П23... П44 | |
| 63 | Схемы расположения элементов шахты лифта. Разрезы 1-1 ... 3-3. | |
| 64 | Схемы расположения элементов шахты лифта Разрезы 4-4 ... 11-11. | |
| 65 | Развертка стен шахт лифтов Разрезы 12-12 ... 28-28. | |
| 66 | Схема расположения элементов лестницы N1. | |
| 67 | Фрагменты к схеме расположения элементов лестницы N1. | |
| 68 | Схема расположения элементов лестницы N2. | |
| 69 | Разрезы 5-5... 7-7 и фрагменты к схеме расположения элементов лестницы N2. | |
| 70 | Схема расположения стеновых панелей по оси 7. | |
| 71 | Схема расположения стеновых панелей по оси 10. | |
| 72 | Схема расположения стеновых панелей по осям А и М. | |
| 73 | Схемы расположения стеновых панелей по осям Г; Б/1; Б; Л; 9. | |
| 74 | Схемы расположения стеновых панелей по осям Б; 7; в осях Б/1... Г. Узлы XIV.... XV/ | |
| 75 | Спецификация к схемам расположения стеновых панелей. | |
| 76 | Схемы расположения панелей перегородок. | |
| 77 | Спецификация к схемам расположения панелей перегородок. | |
| 78 | Узлы II ... XIII | |
| 79 | Узлы XVII ... XXII | |
| 80 | Узлы XXIII ... XXVII | |
| | | |
| | | |

| Лист | Наименование | Примечание |
|---|---|---|
| | | |
| | | |
| | | |

Альбом III, часть III

## Ведомость ссылочных и прилагаемых документов

| Обозначение | Наименование | Примечание |
|---|---|---|
| | Ссылочные документы | |
| ГОСТ 8478-81 | Сетки сварные для железобетонных конструкций | |
| ГОСТ 8717-81 | Ступени железобетонные и бетонные | |
| ГОСТ 13579-78 | Блоки бетонные для стен подвалов | |
| 1.020-1/83 | Конструкции каркаса межвидового применения для многоэтажных общественных зданий, производственных и вспомогательных зданий промышленных предприятий. | |
| Выпуск 1-1 | Фундаменты сборные железобетонные для колонн сечением 300×300 и 400×400 мм | |
| Выпуск 2-5 | Колонны сечением 400×400 для зданий с высотой этажа 3,3 м | |
| Выпуск 2-6 | Колонны сечением 400×400 мм для зданий с высотой этажа 3,3 м. Пространственные каркасы | |
| Выпуск 2-7 | Колонны сечением 400×400 мм для зданий с высотами этажей 3,6 и 3,6 (4,8) м | |
| Выпуск 2-8 | Колонны сечением 400×400 мм для зданий с высотами этажей 3,6 и 3,6 (4,8) м Пространственные каркасы | |
| Выпуск 2-9 | Колонны сечением 400×400 мм для зданий с высотой этажа 4,2 м | |
| Выпуск 2-10 | Колонны сечением 400×400 мм для зданий с высотой этажа 4,2 м. Пространственные каркасы | |
| Выпуск 2-13 | Колонны сечением 400×400 мм для зданий с высотами этажей 5,4; 6,0 и 6,0 (7,2) м | |
| Выпуск 2-14 | Колонны сечением 400×400 мм для зданий с высотами этажей 5,4; 6,0 и 6,0 (7,2) м Пространственные каркасы | |
| Выпуск 2-15 | Колонны сечением 300×300, 400×400 мм Арматурные и закладные изделия | |
| Выпуск 3-1 | Ригели высотой 450 мм, пролетам 3,0; 6,0 и 7,2 для опирания многопустотных плит перекрытия | |
| Выпуск 3-2 | Ригели высотой 450 мм пролетом 3,0 6,0 и 7,2 для опирания многопустотных плит перекрытия. Пространственные каркасы | |
| Выпуск 3-3 | Ригели высотой 450 мм, пролетом 3,0 6,0 и 7,2 м для опирания многопустотных плит перекрытия. Арматурные и закладные изделия | |
| Выпуск 4-1 | Диафрагмы жесткости | |
| Выпуск 4-2 | Диафрагмы жесткости. Арматурные и закладные изделия | |
| Выпуск 6-1 | Монтажные узлы | |
| Выпуск 7-1 | Изделия соединительные | |
| 1.030.1-1 | Стены наружные из однослойных панелей для каркасных общественных зданий, производственных и вспомогательных зданий промышленных предприятий | |

| Обозначение | Наименование | Примечание |
|---|---|---|
| Выпуск 1-1, части I, II, III | Панели из легких и ячеистых бетонов | |
| Выпуск 1-2 части I и II | Панели из легких и ячеистых бетонов | |
| Выпуск 1-3 | Панели из легких и ячеистых бетонов Арматурные и закладные изделия | |
| Выпуск 2-1 | Карнизные панели | |
| Выпуск 3-1 | Монтажные узлы стен многоэтажных зданий с высотами этажей 2,8 (3,0); 3,3; 3,6 и 4,2 м | |
| Выпуск 4-1 | Изделия соединительные стальные | |
| 1-041.1-2 | Сборные железобетонные многопустотные плиты перекрытий многоэтажных общественных зданий, производственных и вспомогательных зданий промышленных предприятий | |
| Выпуск 1 | Плиты длиной 5650 мм с предварительно напрягаемой арматурой из стали классов Ат IV С и Ат V из тяжелого и легкого бетонов | |
| Выпуск 5 | Плиты длиной 2650 мм с арматурой из стали класса А-III из тяжелого и легкого бетонов | |
| Выпуск 6 | Сантехнические плиты длиной 5650, 6850 и 8650 мм с предварительно напрягаемой арматурой из стали классов А-IV и Ат-V и длиной 2650 мм с арматурой из стали класса А-III из тяжелого и легкого бетонов | |
| 1.050.1-2 | Сборные железобетонные марши, площадки и проступи для многоэтажных общественных зданий, производственных и вспомогательных зданий промышленных предприятий | |
| Выпуск 1 | Лестничные марши, площадки и проступи | |
| Выпуск 2 | Ограждения лестниц | |
| 1.038.1-1. Выпуски 1, 2 | Перемычки железобетонные для зданий с кирпичными стенами | |
| 1.141-1 | Панели перекрытий железобетонные многопустотные | |
| Выпуск 60 | Панели с круглыми пустотами длиной 4180, 2980, 2680, 2380 мм, шириной 1790, 1490, 1190 и 990 мм, армированные стержнями из класса А-III и Вр I | |
| 1.231.9-7 | Панели перегородок гипсобетонные | |
| Выпуск 1 | Панели перегородок гипсобетонные для общественных зданий со стенами из кирпича с высотами этажей 3,3; 3,6 и 4,2 м | |
| Выпуск 2 | Панели перегородок гипсобетонные для общественных зданий с высотами этажей 3,3; 3,6 и 4,2 м конструкциях каркаса серии 1.020-1/83 | |
| 1289-1-2 | Шахты лифтов из железобетонных панелей для общественных зданий | |
| Выпуск 0 | Материалы для проектирования. Указания по монтажу | |
| Выпуск 1 | Панели шахт лифтов и плиты перекрытий | |
| 1.400-15 | Унифицированные закладные изделия железобетонных конструкций для крепления технологических коммуникаций и устройств | |

| Обозначение | Наименование | Примечание |
|---|---|---|
| Выпуск 1 | Рабочие чертежи унифицированных закладных изделий | |
| 1410-3 | Сетки сварные для армирования железобетонных конструкций | |
| Выпуск 1 | Сетки с рабочей арматурой диаметром от 10 до 32 мм | |
| 2.230-2 | Детали стен и перегородок общественных зданий | |
| Выпуск 3 | Крупно панельные перегородки каркасно-панельных зданий | |
| У-01-01/80 | Унифицированные сборно-монолитные конструкции заглубленных помещений с перекрытием балочного типа | |
| Выпуск 0-1 | Материалы для проектирования. помещений в сухих грунтах | |
| Выпуск 1 | Сборные железобетонные изделия | |
| Выпуск 2 | Арматурные изделия сборных железобетонных изделий | |
| Выпуск 3 | Арматурные изделия монолитных железобетонных фундаментов и колонн в сухих грунтах | |
| Выпуск 5 | Арматурные изделия монолитных частей перекрытий стен | |
| ТДК-И-I-10 часть II | Типовые сооружения систем и устройств внутреннего оборудования сооружений гражданской обороны | |
| Раздел II. Альбом 2 | Аварийные выходы, воздухозаборные и воздуховыбросные и газовыхлопные устройства | |
| Раздел III. Альбом 3 | Установка дверей, противовзрывных устройств. Герметизирующие устройства и компенсация вводов | |
| 03.005-6 Выпуск 2. | Унифицированные объемно-планировочные и конструктивные решения входов подходных галерей, тамбуров и шлюзов в убежищах II-V классов | |
| 03.005-5 | Конструкции ввода и пропуска коммуникаций в убежищах гражданской обороны | |
| Выпуск 1 | Узлы установки конструкций ввода и пропуска коммуникаций (КПК) | |
| Выпуск 2. Альбом 3 | Конструкция пропуска коммуникаций КПК 3 | |
| Выпуск 2. Альбом 5 | Конструкция пропуска коммуникаций КПК 5 | |
| | Прилагаемые документы | |
| Альбом IV | Изделия сборные железобетонные | |
| Альбом XV | Ведомости потребности в материалах | |

Привязан

Инв. №

Взам. инв. №

Подпись и дата

Инв. № подл.

ТП 416-3-14.87-КЖ

Областной вычислительный центр II группы

| | | | Стадия | Лист | Листов |
|---|---|---|---|---|---|
| Нач. ОТЭП | Заслонко | | Р | 3 | |
| Н. контр. | Заслонко | | | | |
| ГАП | Яковлев | | | | |
| ГИП | Весник | | | | |
| Рук. бр. | Минина | | | | |
| Чертежн. | Бийгереева | | | | |

Общие данные (продолжение)

ПРОМСТРОЙПРОЕКТ

400610-04 5

Копировал Замалуева

Формат А2

Альбом III, часть II

# Ведомость спецификаций

| Лист | Наименование | Примечание |
|---|---|---|
| | Блок залов ЭВМ | |
| 5 | Спецификация к схеме расположения фундаментов | |
| 11 | Спецификация к схемам расположения колонн, ригелей и диафрагм жесткости к листам 9.10 | |
| 13 | Спецификация к схемам расположения панелей перекрытий к листам 12.13 | |
| 14 | Спецификация к схемам расположения выпусков из перекрытий | |
| 21 | Спецификация к схемам расположения элементов лестницы | |
| 22 | Спецификация к схемам расположения элементов шахты лифта | |
| 25 | Спецификация к схемам расположения стеновых панелей | |
| 26 | Спецификация к схемам расположения солнцезащитных элементов | |
| 28 | Спецификация к схемам расположения панелей перегородок | |

| Лист | Наименование | Примечание |
|---|---|---|
| | Блок административно-производственный | |
| 34 | Спецификация к схеме расположения элементов подвала | |
| 37 | Спецификация к схеме расположения конструкций подвала | |
| 50 | Спецификация к схемам расположения колонн, ригелей и диафрагм жесткости | |
| 51 | Спецификация к схемам расположения колонн, ригелей и диафрагм жесткости (продолжение) | |
| 52 | Спецификация к схемам расположения колонн, ригелей и диафрагм жесткости (продолжение) | |
| 56 | Спецификация к схемам расположения плит перекрытия | |
| 57 | Спецификация к схемам расположения выпусков из перекрытий | |
| 63 | Спецификация к схемам расположения элементов шахты лифта | |
| 64 | Спецификация к схемам расположения элементов шахты лифта (продолжение) | |

| Лист | Наименование | Примечание |
|---|---|---|
| 66 | Спецификация к схеме расположения элементов лестницы N 1 | |
| 68 | Спецификация к схеме расположения элементов лестницы N 2 | |
| 75 | Спецификация к схемам расположения стеновых панелей | |
| 77 | Спецификация к схемам расположения панелей перегородок | |

## Ведомость объемов сборных бетонных и железобетонных конструкций

| № строки | Наименование группы элементов конструкций | Код | Количество м³ | | | | Примечание |
|---|---|---|---|---|---|---|---|
| | | | Блок залов ЭВМ | Блок административно-производственный | | Всего | |
| 1 | Блоки фундаментов | 581100 | 15.1 | 124.1 | | 139.2 | |
| 2 | Фундаменты стаканного типа и башмаки | 581200 | 27.6 | 21.0 | — | 48.6 | |
| 3 | Колонны | 581100 | 96.0 | 158.9 | | 254.9 | |
| 4 | Ригели и прогоны | 582500 | 93.8 | 149.6 | | 243.4 | |
| 5 | Перемычки | 582800 | 2.8 | 2.7 | | 5.5 | |
| 6 | Панели стеновые наружные | 583100 | 390.0 | 574.9 | | 964.9 | |
| 7 | Панели стеновые внутренние | 583200 | 56.6 | — | — | 56.6 | |
| 8 | Перегородки | 583300 | 140.6 | 173.3 | — | 313,9 | |
| 9 | Плиты перекрытий | 584200 | 260.4 | 372.7 | | 633.1 | |
| 10 | Блоки для тоннелей | 586500 | — | 20.2 | | 20.2 | |
| 11 | Элементы лестниц | 589100 | 12.3 | 28.2 | | 40.5 | |
| 12 | Детали лифтовых шахт | 589600 | 14.0 | 47.2 | — | 61.2 | |

Материалы на изготовление сборных бетонных и железобетонных конструкций учтены в ведомости потребности в материалах и отдельно не учитываются

Привязан

Инв. №

Взам. инв. №

Подпись и дата

Инв. № подл.

ТП 416-3-14.87-КЖ

Областной вычислительный центр II группы

| | | | Стадия | Лист | Листов |
|---|---|---|---|---|---|
| Нач. отэп | Заслонко | | Р | 4 | |
| Н. контр. | Заслонко | | | | |
| ГИП | Весник | | | | |
| Рук. бр. | Минина | | | | |
| Ст. инж. | Камай | | | | |
| Техник | Бийгереева | | | | |

Общие данные (окончание)

ПРОМСТРОЙПРОЕКТ

Ц00610-04 6

Копировал Замалуева

Формат А2

Альбом III, часть II

## Схема расположения фундаментов

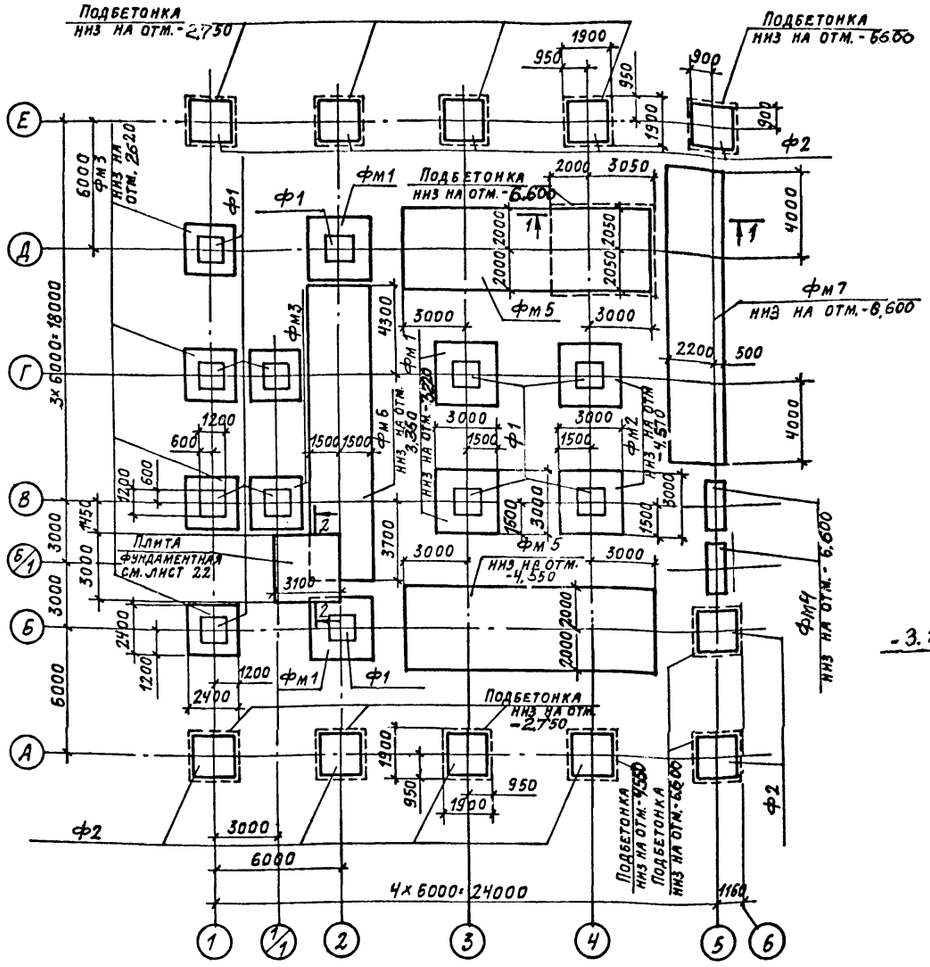


## Деталь установки сборного фундамента на монолитный фундамент и подбетонку

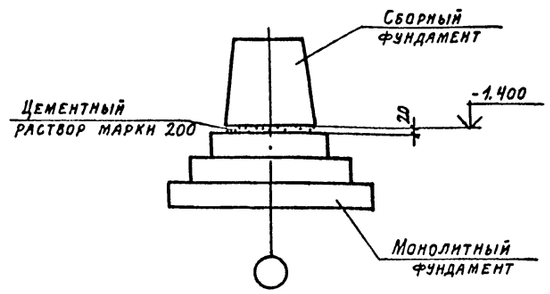


## 2-2

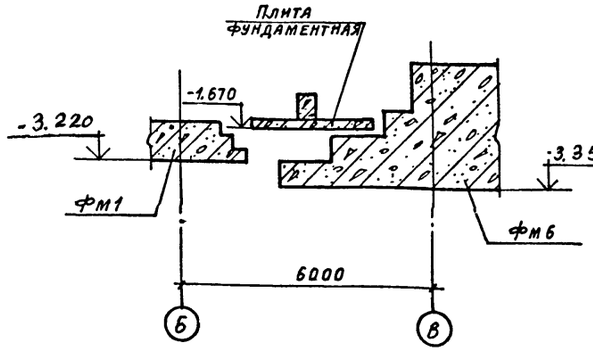


## 1-1

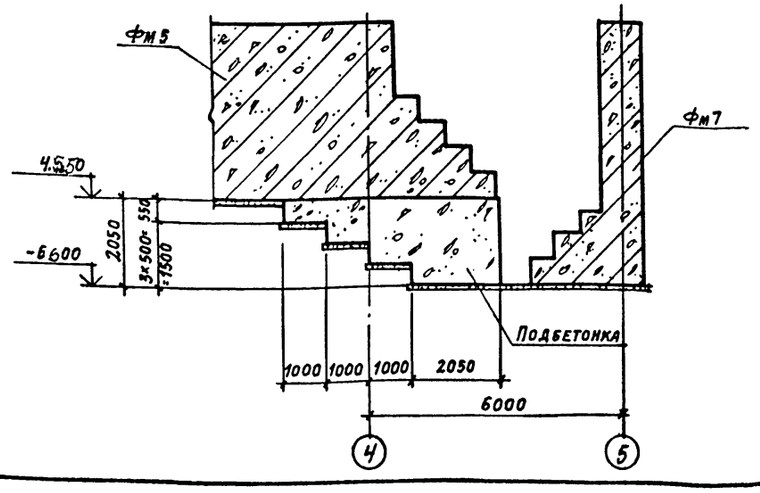


## Спецификация к схеме расположения фундаментов

| Марка поз. | Обозначение | Наименование | Кол. | Масса ед., кг | Примечание |
|---|---|---|---|---|---|
| | | Фундаменты сборные | | | |
| Ф1 | 1.020-1/83 вып.1-1 | Фундамент 2Ф12.9-2 | 12 | 2100 | |
| Ф2 | 1.020-1/83 вып. 1-1 | " 2Ф18.9-3 | 11 | 4000 | |
| | | | | | |
| | | | | | |
| | | Фундаменты монолитные | | | |
| Фм1 | ТП416-3-14.87-КЖ, лист 6 | Фундамент Фм1 | 4 | | |
| Фм2 | лист 6 | " Фм2 | 2 | | |
| Фм3 | лист 6 | " Фм3 | 6 | | |
| Фм4 | лист 6 | " Фм4 | 2 | | |
| Фм5 | лист 7 | " Фм5 | 2 | | |
| Фм6 | лист 7 | " Фм6 | 1 | | |
| Фм7 | лист 8 | " Фм7 | 1 | | |

1. Сведения о грунтах помещены в общих указаниях (см. лист 2.)
2. Подбетонку под фундаментами выполнять из бетона В15.
3. Под монолитными фундаментами предусмотреть бетонную подготовку толщиной 100 мм из бетона В3,5.

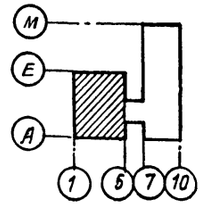


Привязан:

Инв. №

Инв.№ подл. | Подпись и дата | Взам. инв.№

| | | |
|---|---|---|
| Нач. отп | Баслонко | |
| Н. контр. | Баслонко | |
| ГИП | Весник | |
| ГАП | Яковлев | |
| Рук. бр. | Минина | |
| Инженер | Никифорова | |

ТП416-3-14.87-КЖ

Областной вычислительный центр II группы

Блок залов ЭВМ

| Стадия | Лист | Листов |
|---|---|---|
| Р | 5 | |

Схема расположения фундаментов

Промстройпроект

Копировал Грашова

Формат А2

4006/0-04 7

1-1

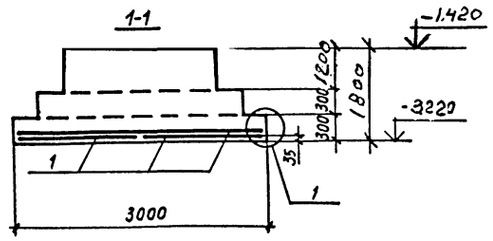


3-3

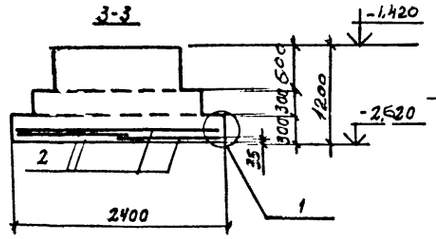


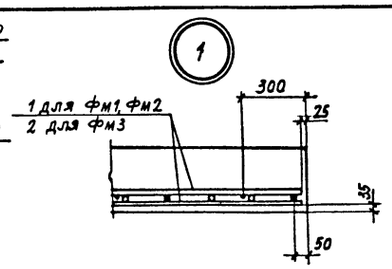


фм1

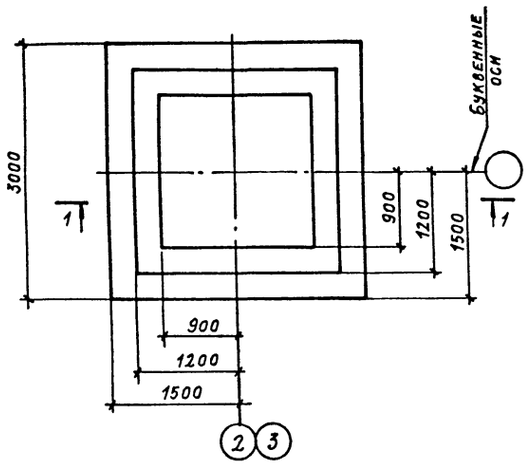


фм3

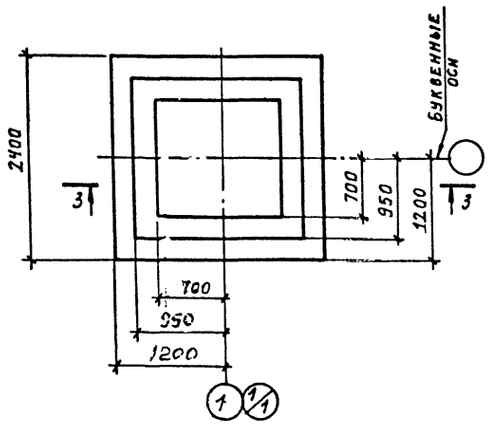


Расчетная схема фм1...фм4

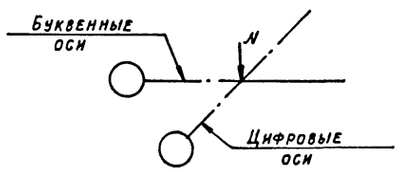


2-2

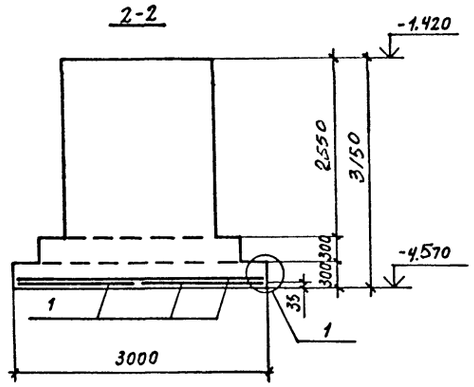


4-4

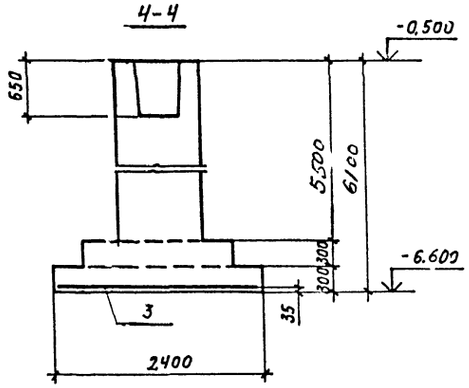


Таблица расчетных нагрузок фм1...фм4

| Наименов. фундаментов | N, т |
|---|---|
| фм1 фм2 | 247.5 |
| фм3 | 139.6 |
| фм4 | 110,0 |

Схема раскладки сеток подошвы фм1, фм3

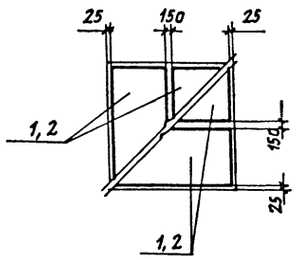


фм2

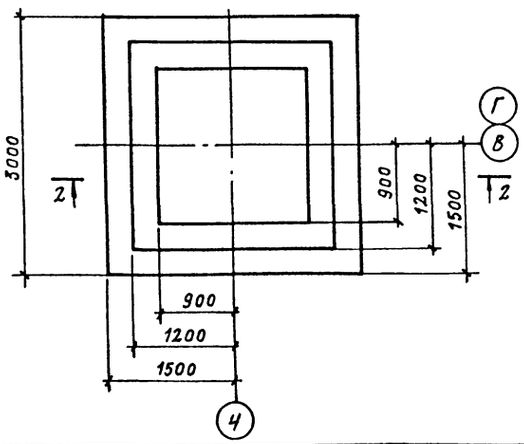


фм4

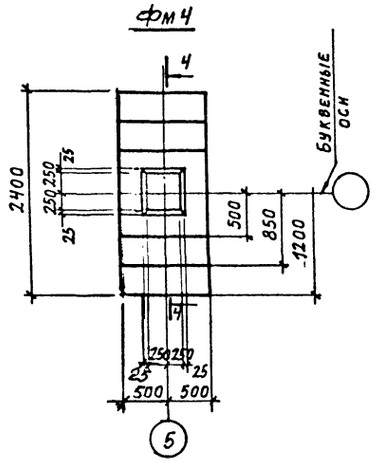


## Спецификация к фундаментам

| Формат | Зона | Поз. | Обозначение | Наименование | Кол. | Примечание |
|---|---|---|---|---|---|---|
| | | | | **фм1** | | |
| | | | | Сборочные единицы | | |
| | | 1 | 1.410-3 вып. 1 | Сетка арматурная 1с $\frac{10AIII}{6AIII}$ 145×295 | 4 | |
| | | | | Материалы | | |
| | | | | Бетон В15 | 7,7 | м³ |
| | | | | **фм2** | | |
| | | | | Сборочные единицы | | |
| | | 1 | 1.410-3 вып. 1 | Сетка арматурная 1с $\frac{10AIII}{6AIII}$ 145×295 | 4 | |
| | | | | Материалы | | |
| | | | | Бетон В15 | 12,4 | м³ |
| | | | | **фм3** | | |
| | | | | Сборочные единицы | | |
| | | 2 | 1.410-3 вып. 1 | Сетка арматурная 1с $\frac{10AIII}{6AIII}$ 125×139 | 4 | |
| | | | | Материалы | | |
| | | | | Бетон В15 | 3,6 | м³ |
| | | | | **фм4** | | |
| | | | | Сборочные единицы | | |
| | | 3 | 1.410-3 вып. 1 | Сетка арматурная 1с $\frac{10AIII}{6AIII}$ 85×235 | 1 | |
| | | | | Материалы | | |
| | | | | Бетон В15 | 6,3 | м³ |

Ведомость расхода стали на элемент, кг

| Марка элемента | Изделия арматурные | | | | | | Всего | Общий расход |
|---|---|---|---|---|---|---|---|---|
| | Арматура класса A-III ГОСТ 5781-82 | | | | | | | |
| | ф6 | | | ф10 | | | | |
| фм1, фм2 | 6,4 | | | 58,2 | | | 64,6 | 64,6 |
| фм3 | 4,4 | | | 40,6 | | | 45,0 | 45,0 |
| фм4 | 0,15 | | | 7,25 | | | 7,4 | 7,4 |

Схему расположения фундаментов см. на листе 5.

Привязан

Инв. №

Инв.№ подл. | Подпись и дата | Взам. инв.№

| | | | |
|---|---|---|---|
| | | ТП 416-3-14.87-КЖ | |
| | | Областной вычислительный центр II группы | |
| Нач. ОТП | Заслонко | Блок залов ЭВМ | Стадия: Р; Лист: 6; Листов: |
| Н. контр. | Заслонко | | |
| ГИП | Весник | Фундаменты монолитные фм1... фм4 | Промстройпроект |
| Рук. бр. | Минина | | |
| Инженер | Никифорова | | |

Копировал Громова

Формат А2

Альбом III, часть II

1-1

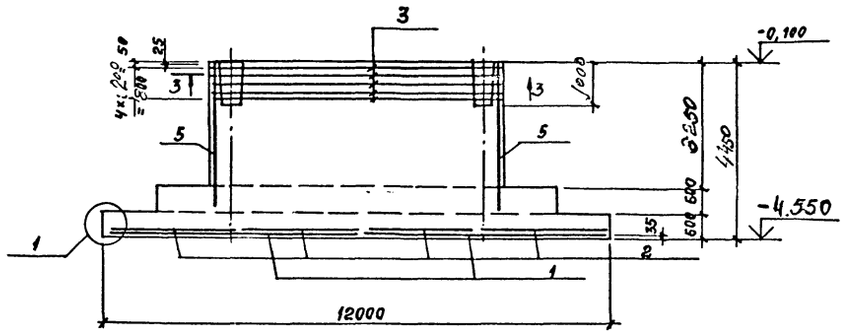


4-4

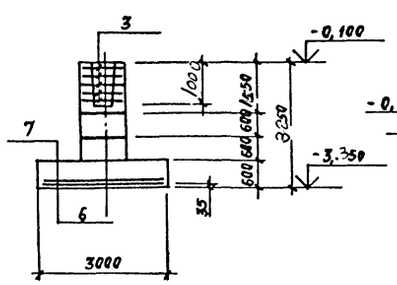


Расчетная схема
Фм 5, Фм 6

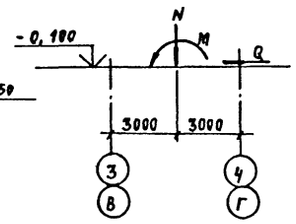


Таблица расчетная нагрузок Фм 5, Фм 6

| Наименование фундаментов | N, т | M, тм | Q, т |
|---|---|---|---|
| Фм 5 | 417 | -175 +155 | -4,6 +3,1 |
| Фм 6 | 407 | 212,7 | 5,9 |

Фм 5

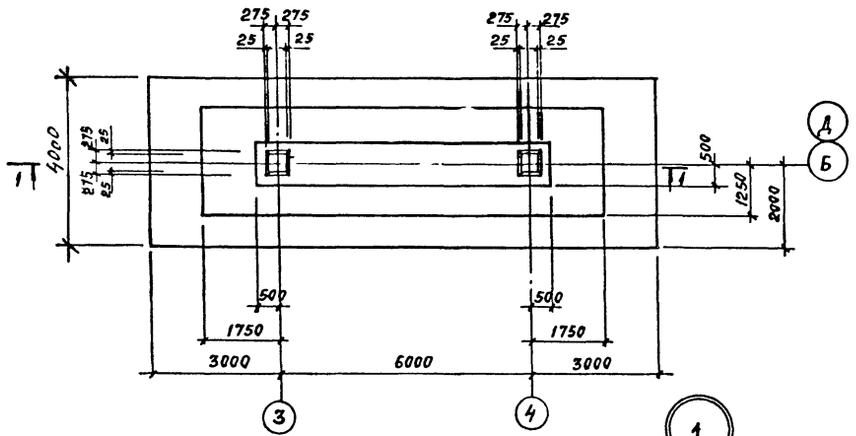


Фм 6

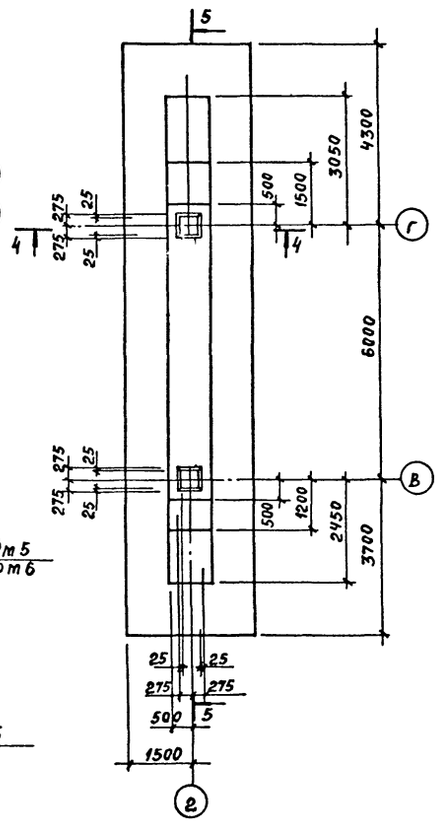


Схема раскладки сеток подошвы Фм 5

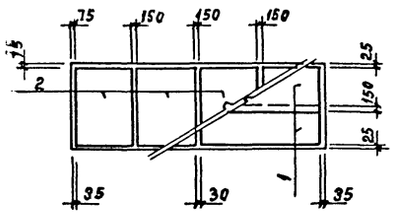


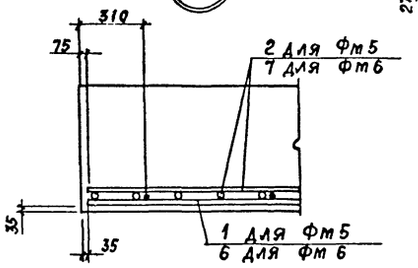


Схема раскладки сеток подошвы Фм 6

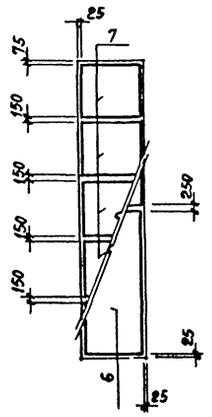


3-3

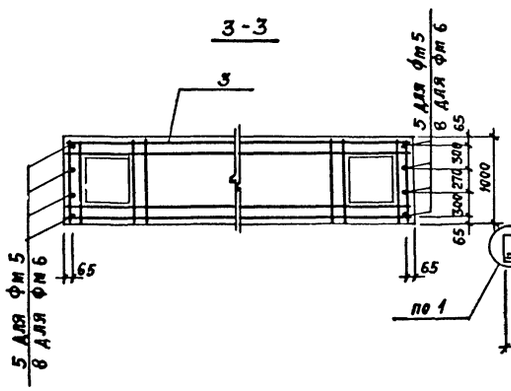


5-5

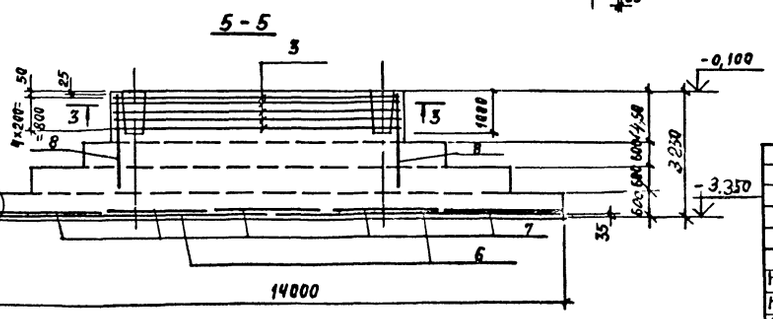


Спецификация к фундаментам

| Формат | Зона | Поз. | Обозначение | Наименование | Кол | Примечание |
|---|---|---|---|---|---|---|
| | | | | Фм 5 | | |
| | | | | Сборочные единицы | | |
| | | 1 | 1.410-3 вып.1 | Сетка арматурная 1С 16АIII/10АIII 205×595 | 2 | |
| | | 2 | 1.410-3 вып.1 | 1С 10АIII/6АIII 285×385 | 4 | |
| А4 | | 3 | ТП 416-3-14.87-КЖ.И.105 | С101 | 5 | |
| | | | | Детали | | |
| Б4 | | 5 | | 16АIII ГОСТ 5781-82 ℓ=3930 | 8 | 5,4 кг |
| | | | | Материалы | | |
| | | | | Бетон В15 | 38,0 | м³ |
| | | | | Фм 6 | | |
| | | | | Сборочные единицы | | |
| А4 | | 3 | ТП 416-3-14.87-КЖ.И.105 | Сетка арматурная С101 | 5 | |
| | | 6 | 1.410-3 вып.1 | 1С 14АIII/8АIII 295×685 | 2 | |
| | | 7 | 1.410-3 вып.1 | 1С 14АIII/8АIII 265×295 | 5 | |
| | | | | Детали | | |
| Б4 | | 8 | | 14А-III ГОСТ 5781-82 ℓ=1600 | 8 | 1,9 кг |
| | | | | Материалы | | |
| | | | | Бетон В15 | 45,5 | м³ |

Ведомость расхода стали на элемент, кг

| Марка элемента | Изделия арматурные | | | | | | | | | | | Всего | Общий расход |
|---|---|---|---|---|---|---|---|---|---|---|---|---|---|
| | Арматура класса | | | | | | | | | | | | |
| | А-I | | | | А-III | | | | | | | | |
| | ГОСТ 5781-82 | | | | | | | | | | | | |
| | Ф8 | Ф12 | | Итого | Ф6 | Ф8 | Ф10 | Ф14 | Ф16 | Ф18 | Итого | | |
| Фм 5 | 14,7 | 192,0 | | 206,7 | 31,6 | | 167,8 | | 43,2 | 261,5 | 504,2 | 710,9 | 710,9 |
| Фм 6 | 14,7 | 192,0 | | 206,7 | — | 53,0 | | 512,9 | — | — | 565,9 | 772,6 | 772,6 |

Схему расположения фундаментов см. на листе 5.

Привязан:

Инв. №

ТП 416-3-14.87-КЖ

Областной вычислительный центр II группы

| | | | | | |
|---|---|---|---|---|---|
| Нач.отп | Заслонко | | Блок залов ЭВМ | Стадия | Лист | Листов |
| Н.контр. | Заслонко | | | Р | 7 | |
| ГИП | Весник | | Фундаменты монолитные Фм 5, Фм 6 | Промстройпроект | | |
| Рук.бр | Минина | | | | | |
| Инженер | Никифорова | | | | | |

Инв. № подл. | Подпись и дата | Взам. инв. №

400610-04 9

Копировал Замалуева

Формат А2

Альбом V, часть I

## Спецификация к фундаменту и плите

| Формат | Зона | Поз. | Обозначение | Наименование | Кол. | Примечание |
|---|---|---|---|---|---|---|
| | | | | Фм 7 | | |
| | | | | Сборочные единицы | | |
| | | 1 | 1.410-3 вып. 1 | Сетка арматурная 16 $\frac{16AIII}{10AIII}$ 265×685 | 2 | |
| | | 2 | 1.410-3 вып. 1 | 16 $\frac{16AIII}{10AIII}$ 265×265 | 5 | |
| А4 | | 3 | ТП 416-3-14.87-КЖ.И.105 | С 101 | 5 | |
| А4 | | 4 | -КЖ.И..109 | С 105 | 1 | |
| | | | | Детали | | |
| Б4 | | 5 | | 16AIII ГОСТ 5781-82 ℓ=5000 | 8 | 7,7 кг |
| | | | | Материалы | | |
| | | | | Бетон В15 | 74,0 | м³ |
| | | | | | | |
| | | | | Пм 1 | | |
| | | | | Сборочные единицы | | |
| | | 6 | 1.410-3 вып. 1 | Сетка арматурная 16 $\frac{16AIII}{10AIII}$ 285×205 | 2 | см. п. 3 |
| | | 7 | 1.410-3 вып. 1 | 16 $\frac{16AIII}{8AIII}$ 145×295 | 4 | |
| | | 8 | 1.400-15 вып. 1 | Изделие закладное МН124-1 | 1 | |
| | | | | Детали | | |
| Б4 | | 9 | | 10 AIII ГОСТ 5781-82 ℓ=720 | 2 | 0,45 кг |
| | | | | Материалы | | |
| | | | | Бетон В15 | 2,0 | м³ |

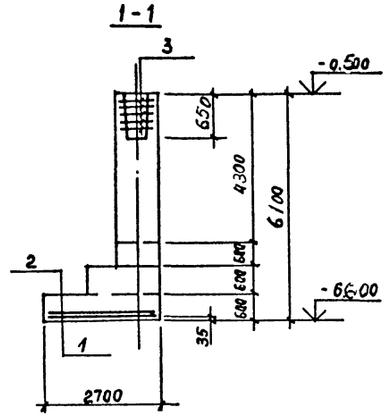


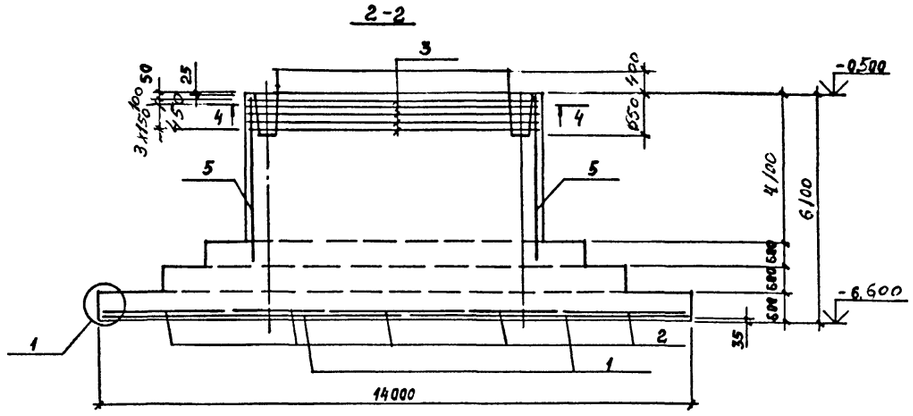


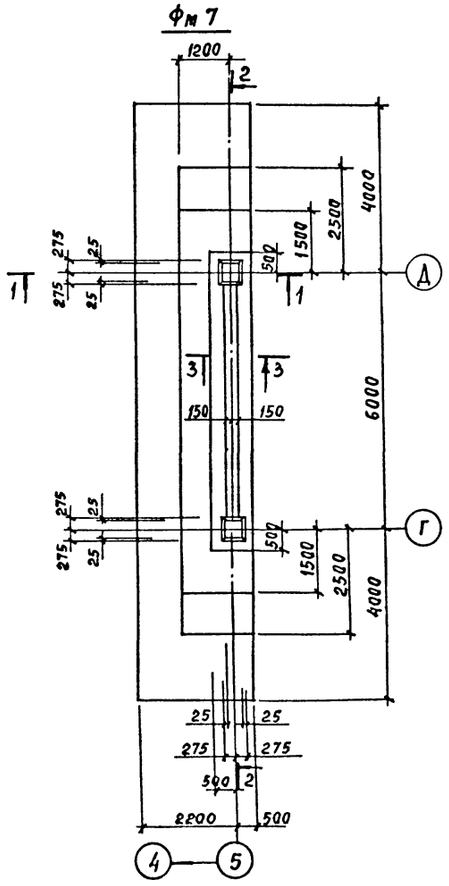


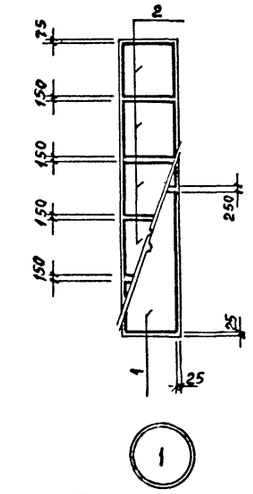


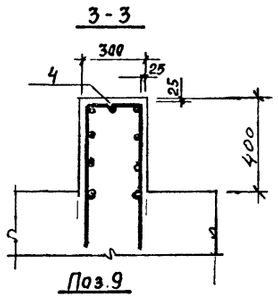


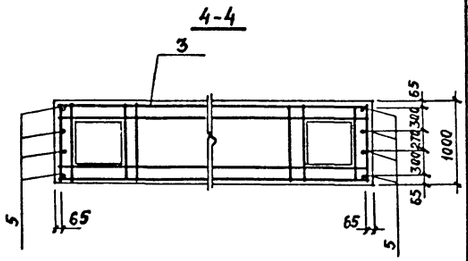


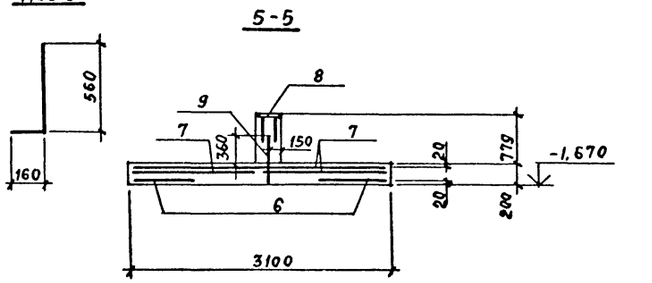


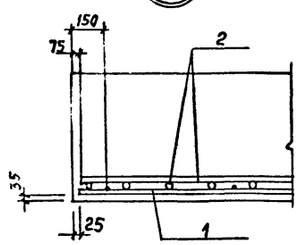


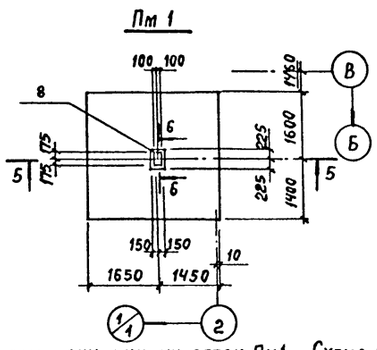


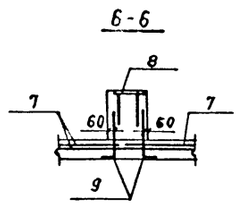


Расчетная схема Фм 7

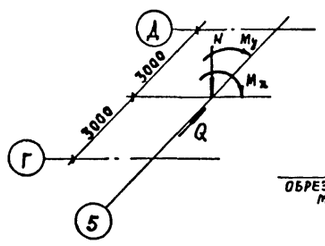


Таблица расчетных нагрузок Фм 7

| N, т | My, тм | Mx тм | Q, т |
|---|---|---|---|
| 305 | 93,5 | 260 | 4,7 |

Схема раскладки нижних сеток Пм1

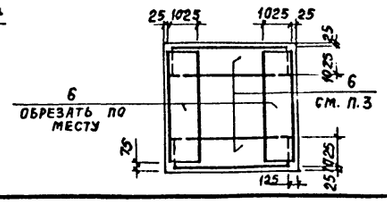


Схема раскладки верхних сеток Пм1

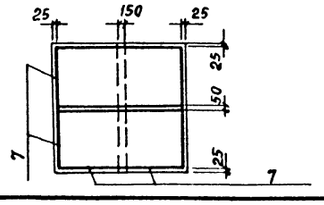


## Ведомость расхода стали на элемент, кг

| Марка элемента | Изделия арматурные | | | | | | | | Изделия закладные | | | | | Общий расход |
|---|---|---|---|---|---|---|---|---|---|---|---|---|---|---|
| | Арматура класса | | | | | | | Всего | Арматура класса | | Прокат марки | | Всего | |
| | AI | | | AIII | | | | | AIII | | Вст3кп2 | | | |
| | ГОСТ 5781-82 | | | | | | | | ГОСТ 5781-82 | | ГОСТ 103-76 | | | |
| | Ф8 | Ф12 | Итого | Ф8 | Ф10 | Ф16 | Итого | | Ф10 | | -250×8 | | | |
| Фм 7 | 44,7 | 192,0 | 206,7 | — | 80,2 | 656,7 | 736,9 | 943,4 | — | | — | | — | 943,4 |
| Пм 1 | — | — | — | 11,6 | 14,9 | 245,8 | 272,3 | 272,3 | 0,9 | | 4,7 | | 5,6 | 277,9 |

1. Схему расположения фундаментов см. на листе 5.
2. Плита фундаментная Пм1 рассчитана как свободно опертая по контуру, нагруженная отпором основания $q = 10\ т/м^2$.
3. Поз. 6 - сетка 16 $\frac{16AIII}{10AIII}$ 285×205, разрезанная пополам /285 × 1025/.
4. Армирование плиты Пм1 принято в соответствии с рекомендациями серии 1.489-1 вып. 0

Привязан

Инв. №

| | | | |
|---|---|---|---|
| Нач. ОТП | Заслонко | | |
| Н. контр. | Заслонко | | |
| ГИП | Весник | | |
| Рукер. | Минина | | |
| Инженер | Никифорова | | |

ТП 416-3-14.87-КЖ

Областной вычислительный центр II группы

Блок злов ЭВМ

| Стадия | Лист | Листов |
|---|---|---|
| Р | 8 | |

Фундамент монолитный Фм 7, плита фундаментная Пм 1

Промстройпроект

Взам. инв. № | Подпись и дата | Инв. № подл.

Ц 00610-04 10

Копировал Замалуева

Формат А2

## Схема расположения колонн, ригелей и диафрагм жесткости на отм. 4.100

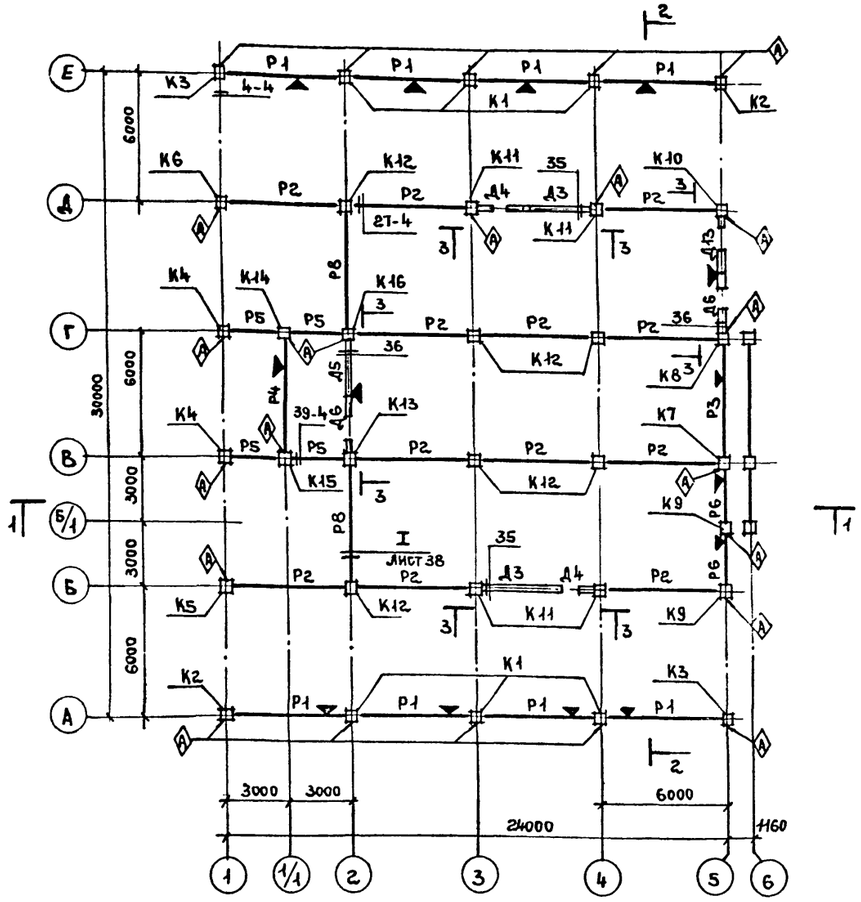


## Схема расположения ригелей и диафрагм жесткости на отм. 8.300

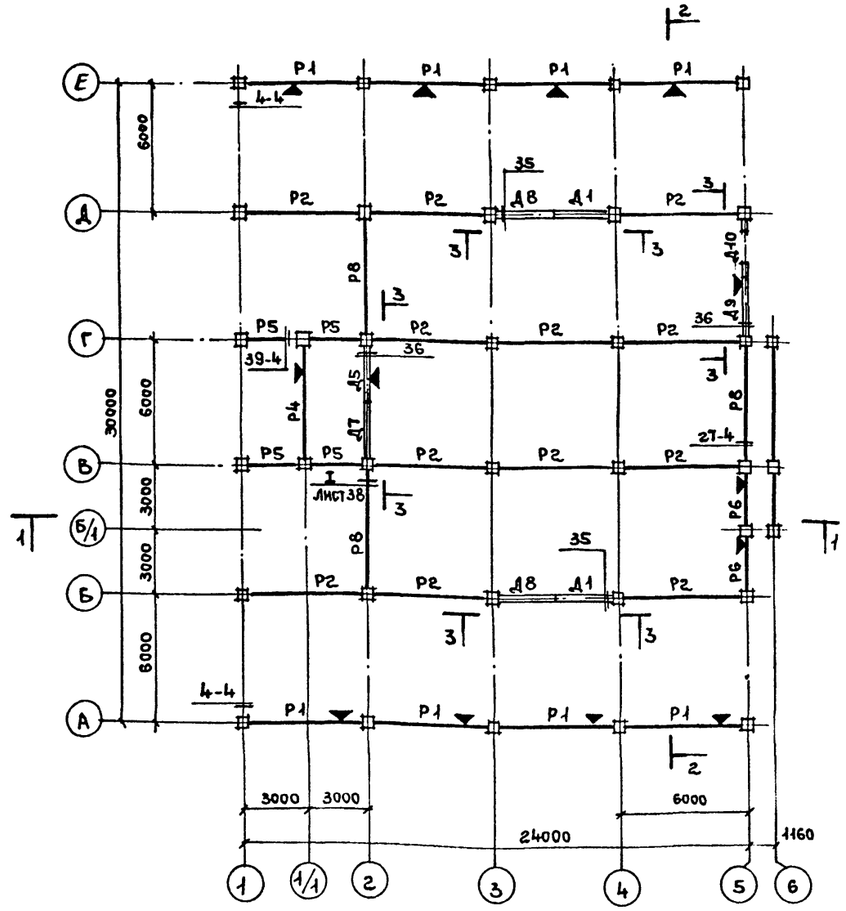


## Разрез 4-4

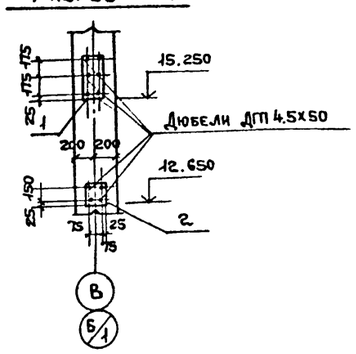


1. При монтаже однополочные ригели и диафрагмы устанавливать в сторону знака ▼
2. Узлы, замаркированные арабскими цифрами, см. серию 1.020-1/83 вып.6-1.
3. При монтаже колонны без дополнительных закладных устанавливать консолями в сторону буквенных осей, колонны с дополнительными закладными устанавливать знаком Ⓐ в сторону, указанную на чертеже.
4. Все конструкции показаны в уровне верха ригелей и диафрагм жесткости.
5. Дополнительные ригели лестничной клетки замаркированы на листе 21.

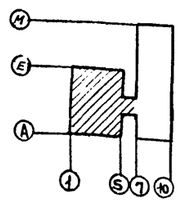


Привязан

Инв. №

ТП 416-3-14.87-КЖ

Областной вычислительный центр II группы

| | | | | |
|---|---|---|---|---|
| Нач. отп. | Заслонко | | | |
| Н. контр. | Заслонко | | | |
| ГИП | Весник | | | |
| Рук. бр. | Минина | | | |
| Ст. инж. | Камал | | | |

Блок залов ЭВМ

| Стадия | Лист | Листов |
|---|---|---|
| Р | 9 | |

Схемы расположения колонн, ригелей и диафрагм жесткости на отм. 4.100 и 8.300

ПРОМСТРОЙПРОЕКТ

Инв. № подл. | Подпись и дата | Взам. инв. №

400610-04 11

Копировал Ермолина

Формат А2

Альбом III, часть II

## Схема расположения колонн и ригелей на отм. 16.100

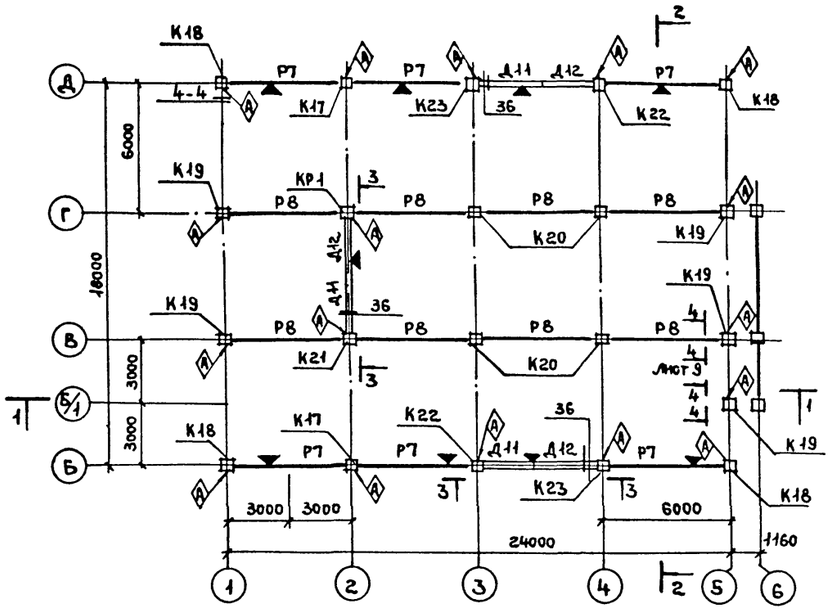


## Разрез 1-1

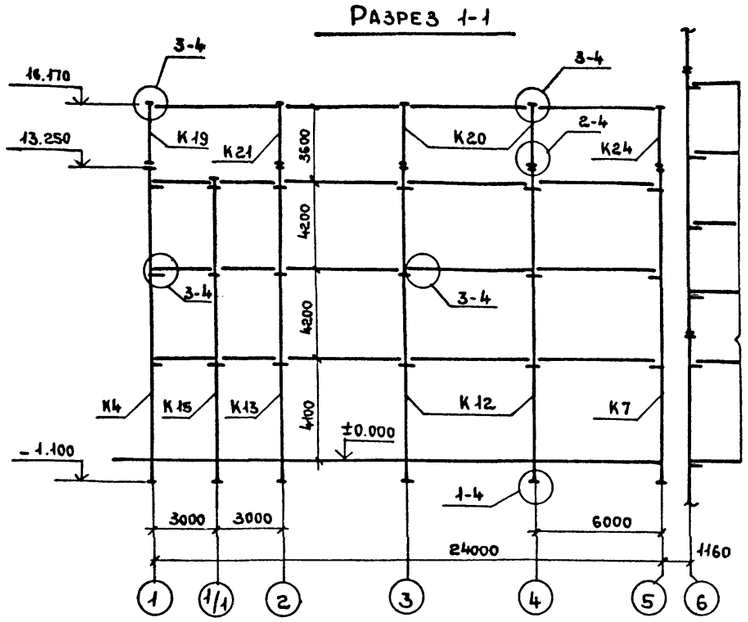


## Вид 3-3

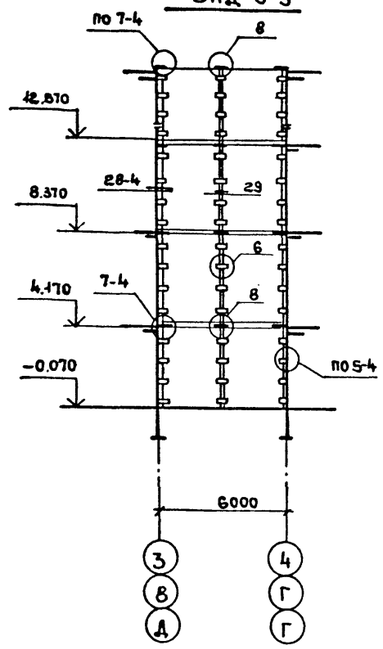


## Схема расположения ригелей и диафрагм жесткости на отм. 12.500

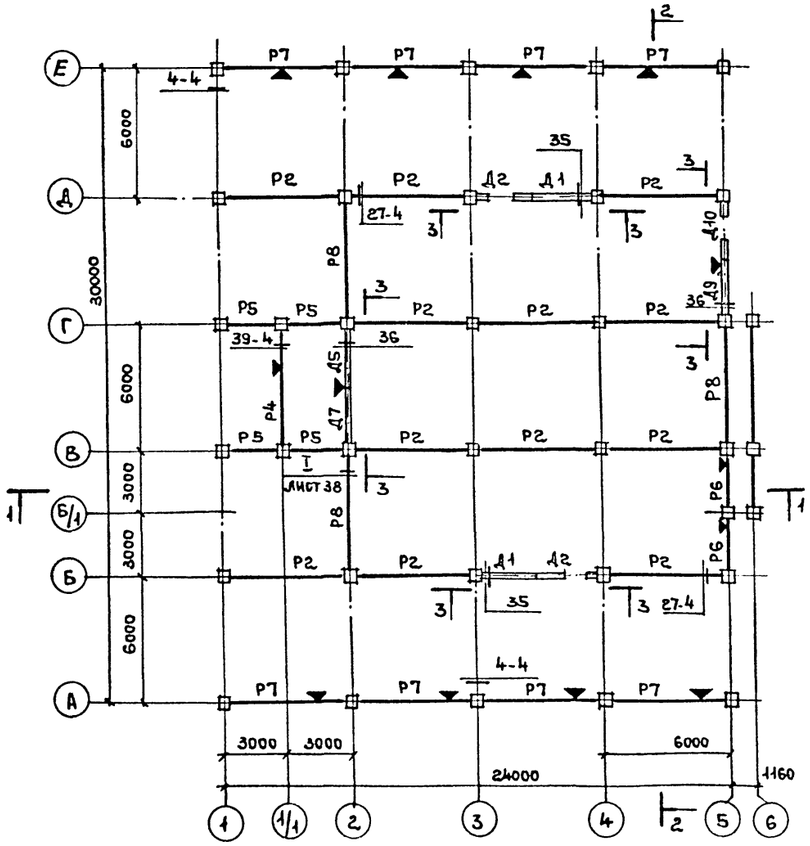


## Разрез 2-2

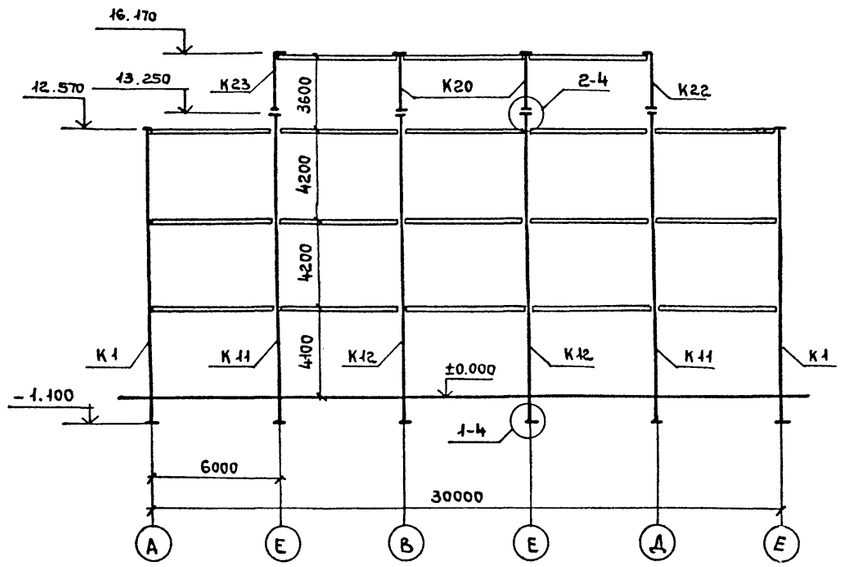


1. При монтаже однополочные ригели и диафрагмы жесткости устанавливать полкой в сторону знака ▼.
2. Узлы замаркированные арабскими цифрами см. серию 1.020-1/83 вып. 6-1.
3. При монтаже колонны без дополнительных закладных устанавливать консолями в сторону буквенных осей; колонны с дополнительными закладными устанавливать знаком Ⓐ в сторону, указанную на чертеже.
4. Все конструкции показаны в уровне верха ригелей и диафрагм жесткости.

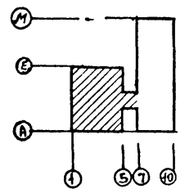

Привязан

Инв. №

| | | | |
|---|---|---|---|
| Нач. отд | Заслонко | | |
| Н. контр. | Заслонко | | |
| ГИП | Весник | | |
| Рук. бр | Минина | | |
| Ст. инж. | Камай | | |

ТП 416-3-14.87-КЖ

Областной вычислительный центр II группы

Блок залов ЭВМ

| Стадия | Лист | Листов |
|---|---|---|
| Р | 10 | |

Схемы расположения колонн, ригелей и диафрагм жесткости на отм. 12.500 и 16.100. Разрезы 1-1, 2-2

ПРОМСТРОЙПРОЕКТ

Инв. № подл. | Подпись и дата | Взам. инв. №

4006/0-04 12

Копировал Ермолина Формат А2

Альбом III, часть II

# Спецификация к схемам расположения колонн, ригелей и диафрагм жесткости к листам 9,10.

| Марка поз. | Обозначение | Наименование | Кол-во на этаж: Отм.4.100 | Отм.8.300 | Отм.12.500 | Отм.16.100 | | Всего | Масса ед., кг | Примечание |
|---|---|---|---|---|---|---|---|---|---|---|
| | | **Колонны** | | | | | | | | |
| К1 | -КЖ.К.001 | 3КБД4.42-2.7-1 | 6 | | | | | 6 | 5600 | |
| К2 | -КЖ.К.002 | 3КБО4.42 2.7-1 | 2 | | | | | 2 | 5530 | |
| К3 | -КЖ.К.002-02 | 3КБО4.42-2.7-2 | 2 | | | | | 2 | 5530 | |
| К4 | -КЖ.К.003 | 3КНО4.42-2.6-1 | 2 | | | | | 2 | 5800 | |
| К5 | -КЖ.К.003-01 | 3КНО4.42-26-2 | 1 | | | | | 1 | 5800 | |
| К6 | -КЖ.К.003-02 | 3КНО4.42-2.6-3 | 1 | | | | | 1 | 5800 | |
| К7 | -КЖ.К.004 | 3КНО4.42-2.6-4 | 1 | | | | | 1 | 5800 | |
| К8 | -КЖ.К.005 | 3КНО4.42-2.6-5 | 1 | | | | | 1 | 5800 | |
| К9 | -КЖ.К.004-01 | 3КНО4.42-2.6-6 | 2 | | | | | 2 | 5800 | |
| К10 | -КЖ.К.005-01 | 3КНО4.42-2.6-7 | 1 | | | | | 1 | 5800 | |
| К11 | -КЖ.К.005-02 | 3КНО4.42-2.6-8 | 4 | | | | | 4 | 5880 | |
| К12 | -КЖ.К.006 | 3КНД4.42-2.6-1 | 6 | | | | | 6 | 5880 | |
| К13 | -КЖ.К.006-01 | 3КНД4.42-2.6-2 | 1 | | | | | 1 | 5880 | |
| К14 | -КЖ.К-001-01 | 3КБД4.42-2.7-2 | 1 | | | | | 1 | 5600 | |
| К15 | -КЖ.К.001-02 | 3КБД4.42-2.7-3 | 1 | | | | | 1 | 5600 | |
| К16 | -КЖ.К.006-02 | 3КНД4.42-2.6-3 | 1 | | | | | 1 | 5880 | |
| К17 | -КЖ.К-008 | 1КВД4.36-1.1-1 | | | | 2 | | 2 | 1230 | |
| К18 | -КЖ.К.007 | 1КВО4.36-1.1-1 | | | | 4 | | 4 | 1200 | |
| К19 | -КЖ.К.007-01 | 1КВО4.36-1.1-2 | | | | 5 | | 5 | 1200 | |
| К20 | 1.020-1/83. 2-7 01 | 1КВД4.36-1.1 | | | | 4 | | 4 | 1230 | |
| К21 | -КЖ.К.009 | 1КВД4.36-1-1-2 | | | | 2 | | 2 | 1230 | |
| К22 | -КЖ.К.007-02 | 1КВО4.36-1.1-3 | | | | 2 | | 2 | 1230 | |
| К23 | -КЖ.К.007-03 | 1КВО4.36-1.1-4 | | | | 2 | | 2 | 1200 | |
| | | **Ригели** | | | | | | | | |
| Р1 | 1.020-1/83 вып. 3-1 | РОП4.56-60 | 8 | 8 | | | | 16 | 2350 | |
| Р2 | 1.020-1/83 вып. 3-1 | РДП4.56-110АтV | 12 | 12 | 12 | | | 36 | 2550 | |
| Р3 | | РОП4.56-40-1 | 1 | | | | | 1 | 2350 | |
| Р4 | 1.020-1/83 вып. 3-1 | РДП 4.56-45 | 1 | 1 | 1 | | | 3 | 1890 | |
| Р5 | 1.020-1/83 вып. 3-1 | РДП 4.26-60 | 4 | 4 | 4 | | | 12 | 1100 | |
| Р6 | | РОП 4.26-40-1 | 2 | 2 | 2 | | | 6 | 1050 | |
| Р7 | 1.020-1/83 вып. 3-1 | РОП 4.56-40 | | | 8 | 6 | | 14 | 2350 | |
| Р8 | 1.020-1/83 вып. 3-1 | РДП 4.56-50АтV | 2 | 3 | 3 | 8 | | 15 | 2550 | |

| Марка поз. | Обозначение | Наименование | Кол-во на этаж: Отм.4.100 | Отм.8.300 | Отм.12.500 | Отм.16.100 | | Всего | Масса ед., кг | Примечание |
|---|---|---|---|---|---|---|---|---|---|---|
| | | **Диафрагмы жесткости** | | | | | | | | |
| Д1 | 1.020-1/83 вып. 4-1 | 2Д30.42 | | 2 | 2 | | | 4 | 5340 | |
| Д2 | 1.020-1/83 вып. 4-1 | 2ДП26.42 | | | 2 | | | 2 | 3600 | |
| Д3 | 1.020-1/83 вып. 4-1 | 2Д24.42 | 2 | 1 | | | | 3 | 4280 | |
| Д4 | 1.020-1/83 вып. 4-1 | 2ДП32.42 | 2 | 2 | | | | 4 | 4000 | |
| Д5 | 1.020-1/83 вып. 4-1 | 1Д30.42 | 1 | 1 | 1 | | | 3 | 4850 | |
| Д6 | 1.020-1/83 вып. 4-1 | 1ДП26-42 | 2 | | | | | 2 | 3170 | |
| Д7 | 1.020-1/83 вып. 4-1 | 1Д26.42 | | 1 | 1 | | | 2 | 4180 | |
| Д8 | 1.020-1/83 вып. 4-1 | 2Д26.42 | | 2 | | | | 2 | 4590 | |
| Д9 | 1.020-1/83 вып. 4-1 | 1Д24.42 | | 1 | 1 | | | 2 | 3880 | |
| Д10 | -КЖИ. | 1ДП32.42-1 | | 1 | 1 | | | 2 | 3975 | |
| Д11 | 1.020-1/83 вып. 4-1 | 1Д26.36 | | | | 3 | | 3 | 3630 | |
| Д12 | 1.020-1/83 вып. 4-1 | 1Д30.36 | | | | 3 | | 3 | 4230 | |
| Д13 | 1.020-1/83 вып. 4-1 | 1ДП30..42 | 1 | | | | | 1 | 3830 | |
| | | **Изделия соединительные** | | | | | | | | |
| МС2 | 1.020-1/83 вып. 7-1 | МС2 | | | | 84 | | 84 | 0,26 | |
| МС5 | 1.020-1/83 вып. 7-1 | МС5 | 36 | 36 | 36 | 27 | | 135 | 1,32 | |
| МС6 | 1.020-1/83 6-1 084 | МС6 | 32 | 32 | 32 | 24 | | 120 | 0,10 | |
| МС7 | 1.020-1/83 6-1 084 | МС7 | 16 | 16 | 16 | 12 | | 60 | 2,26 | |
| МС8 | 1.020-1/83 вып. 7-1 | МС8 | 16 | 16 | 16 | 12 | | 60 | 0,06 | |
| МС10 | 1.020-1/83 вып. 7-1 | МС10 | 8 | 8 | 8 | 6 | | 30 | 1,37 | |
| МС28 | 1.020-1/83 вып. 7-1 | МС28 | 12 | 12 | 12 | | | 36 | 12,66 | |
| | | Полоса Б1 6х200 ГОСТ 103-76 / ВСт3кп2 ГОСТ535-79 | | | | | | | | |
| поз.1 | -КЖ, лист 9 | в=200 | | | | 2 | | | 1,9 | |
| поз.2 | -КЖ, лист 9 | в=400 | | | | 2 | | | 3,8 | |

Взам. инв. №

Подпись и дата

Инв. № подл.

Привязан

Инв. №

| | | | |
|---|---|---|---|
| Нач. отд | Заслонко | | |
| Н. контр. | Заслонко | | |
| ГИП | Весник | | |
| Рук. бр | Минина | | |
| Ст. инж | Камай | | |

ТП 416-3-14.87-КЖ

Областной вычислительный центр II группы

Блок залов ЭВМ

| Стадия | Лист | Листов |
|---|---|---|
| Р | 11 | |

Спецификация к схемам расположения колонн, ригелей и диафрагм жесткости к листам 9,10

Промстройпроект

Ц00610-04 13

Копировал Ермолина

Формат А2

Альбом III, часть II

## Схема расположения плит перекрытия на отм. 4.100

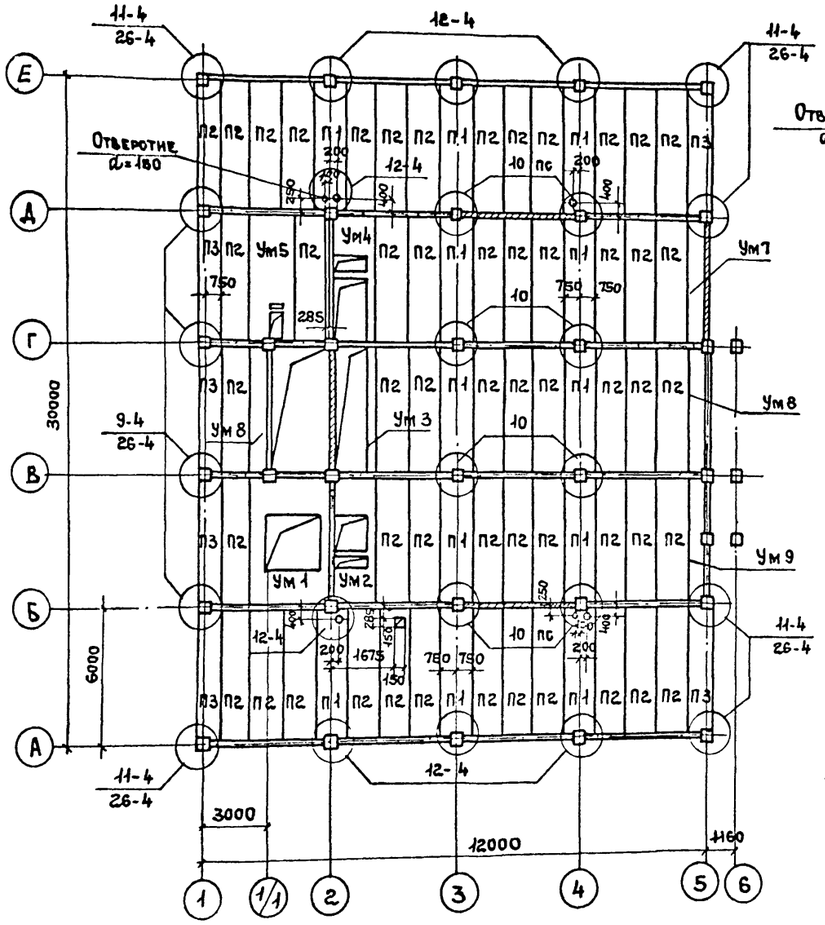


## Схема расположения плит перекрытия на отм. 8.300

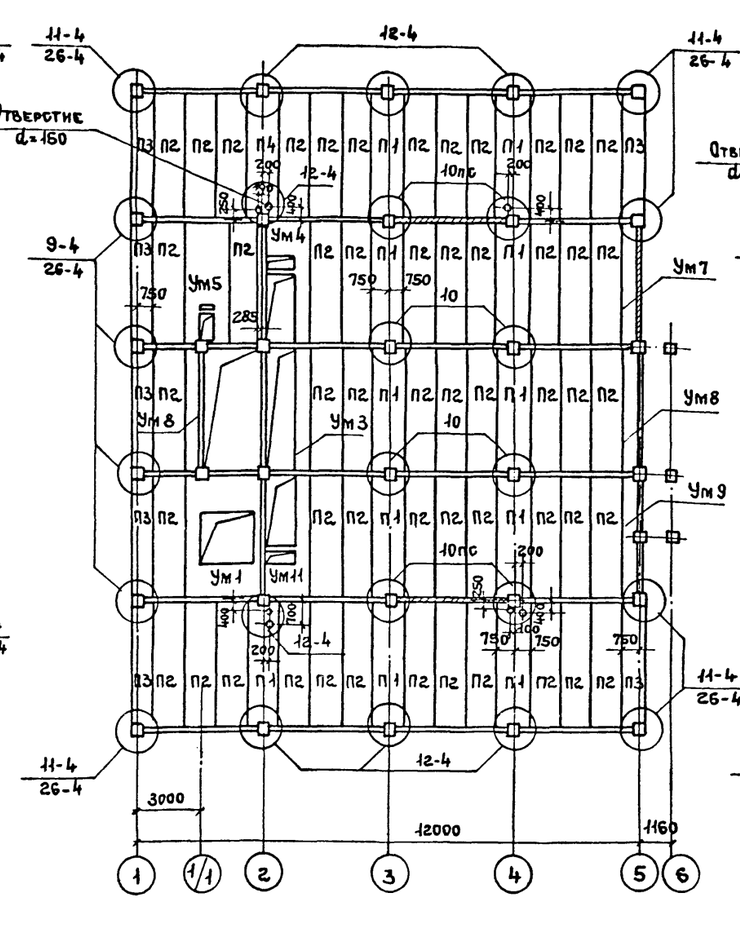


## Схема расположения плит перекрытия на отм. 12.500

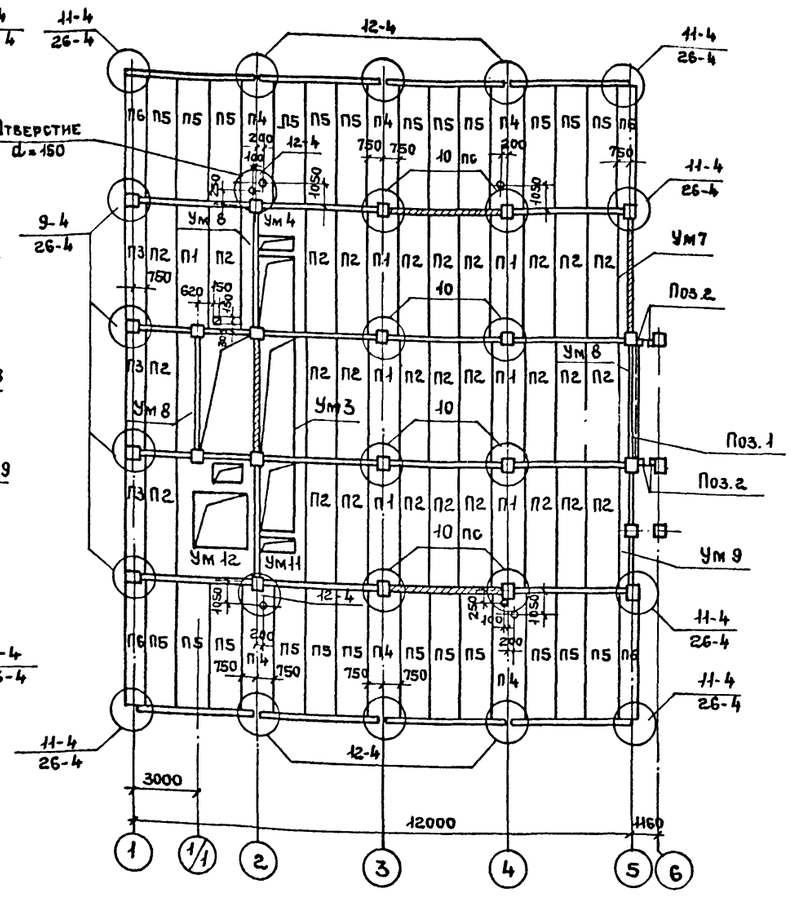


1. При монтаже плит перекрытия заложить под них арматуру и замонолитить полки ригеля в зоне колонн в соответствии с документами 1.020-1/83.6-1049 и 1.020-1/836-1.050
2. Швы между плитами перекрытий замоноличивать после закладки в них выпусков (см. лист 14), а также монтажа стальных балок по чертежам марки КМ. (см. узлы 30...34 серия 1.020-1/83 вып. 6-1)
3. Отверстия в плитах размером 150мм и менее сверлить по месту. Все круглые отверстия d=150мм
4. Все узлы, замаркированные на схемах, приведены в серии 1.020-1/83 выпуск 6-1.
5. Спецификацию к схемам см. на листе 13.
6. Отверстия для подвода электропитания к светильникам выполняются по чертежам марки 30.

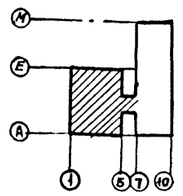


Привязан

Инв. №

ТП 416-3-14.87-КМ

Областной вычислительный центр II группы

| | | | |
|---|---|---|---|
| Блок залов ЭВМ | Стадия | Лист | Листов |
| | Р | 12 | |
| Схемы расположения плит перекрытия на отм. 4,100... 12,500 | ПРОМСТРОЙПРОЕКТ | | |

| | | |
|---|---|---|
| Нач. отп | Заслонко | |
| Н. контр | Заслонко | |
| ГИП | Весник | |
| ГАП | Яковлев | |
| Рук. БР | Минина | |
| Инженер | Александрова | |

Взам. инв. № | Подпись и дата | Инв. № подл.

40610-04 14

Копировал Ермолина Формат А2

Альбом III, часть II

## Схема расположения плит перекрытия на отм. 16.100

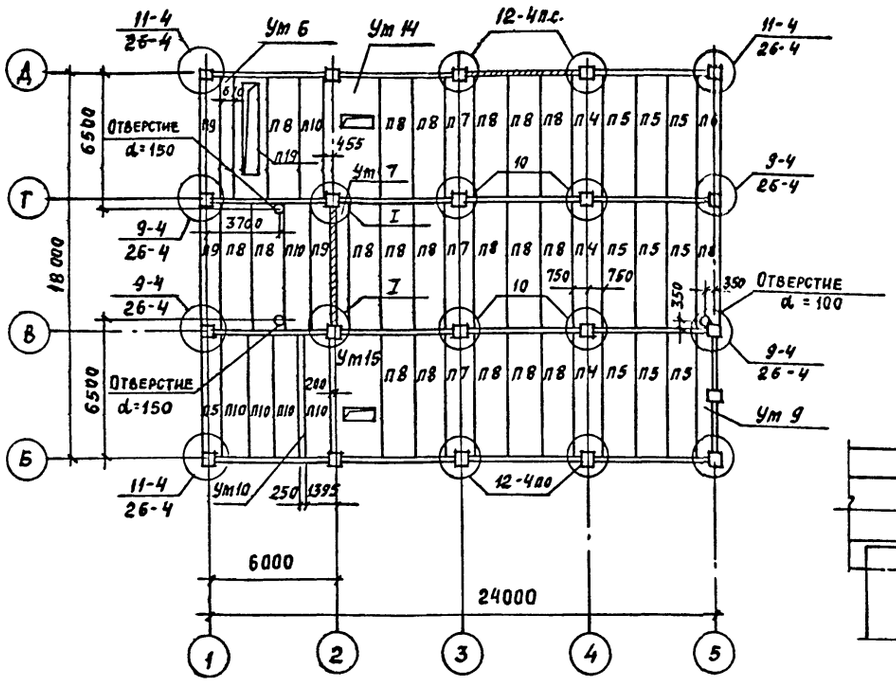


## Разрез 1-1

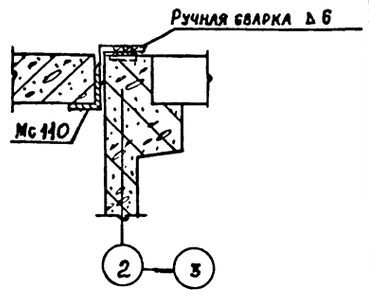


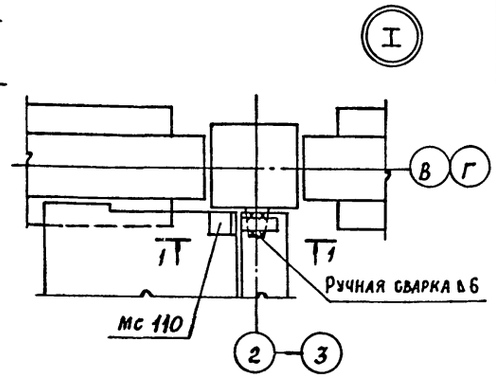


## Спецификация к схемам расположения плит перекрытий к листам 12, 13

| Марка поз. | Обозначение | Наименование | Количество на этаж: отм. 4.100 | отм. 8.300 | отм. 12.500 | отм. 16.100 | | Всего | Масса ед. кг | Примечание |
|---|---|---|---|---|---|---|---|---|---|---|
| | | Плиты перекрытий | | | | | | | | |
| П1 | 1.041.1-2 вып. 1 | ПК 56.15-16 АтIV ст-3 | 12 | 12 | 7 | — | | 31 | 2600 | |
| П2 | 1.041.1-2 вып. 1 | ПК 56.15-16 АтIV ст | 52 | 52 | 28 | — | | 132 | 2600 | |
| П3 | 1.041.1-2 вып. 1 | ПК 56.9-16 АтIV ст | 7 | 7 | 3 | — | | 17 | 1700 | |
| П4 | 1.041.1-2 вып. 1 | ПК 56.15-10 АтIV ст-3 | — | — | 6 | 3 | | 9 | 2600 | |
| П5 | 1.041.1-2 вып. 1 | ПК 56.15-10 АтIV ст | — | — | 24 | 9 | | 33 | 2600 | |
| П6 | 1.041.1-2 вып. 1 | ПК 56.9-10 АтIV ст | — | — | 4 | 2 | | 6 | 1700 | |
| П7 | 1.041.1-2 вып. 1 | ПК 56.15-6 АтIV ст-3 | — | — | — | 3 | | 3 | 2600 | |
| П8 | 1.041.1-2 вып. 1 | ПК 56.15-6 АтIV ст | — | — | — | 19 | | 19 | 2600 | |
| П9 | 1.041.1-2 вып. 1 | ПК 56.9-6 АтIV ст | — | — | — | 4 | | 4 | 1700 | |
| П10 | 1.041.1-2 вып. 1 | ПК 56.12-6 АтIV ст | — | — | — | 6 | | 6 | 2000 | |
| П19* | 1.041.1-2 вып. 6 и л. 86 | ПРС 56.15-6 АIV т | — | — | — | 1 | | 1 | 2890 | |
| | | | | | | | | | | |

* Устройство отверстий в плите 19 см. на листе 62.

Продолжение

| Марка поз. | Обозначение | Наименование | Количество на этаж: отм. 4.100 | отм. 8.300 | отм. 12.500 | отм. 16.100 | | Всего | Масса ед. кг | Примечание |
|---|---|---|---|---|---|---|---|---|---|---|
| | | Участки монолитные | | | | | | | | |
| Ут 1 | ТП 416-3-14.87 КЖ, лист 15 | Ут 1 | 1 | 1 | | | | 2 | | |
| Ут 2 | лист 15 | Ут 2 | 1 | | | | | 1 | | |
| Ут 3 | лист 15 | Ут 3 | 1 | 1 | 1 | | | 3 | | |
| Ут 4 | лист 15 | Ут 4 | 1 | 1 | 1 | | | 3 | | |
| Ут 5 | лист 15 | Ут 5 | 1 | 1 | | | | 2 | | |
| Ут 6 | лист 16 | Ут 6 | | | | 1 | | 1 | | |
| Ут 7 | лист 16 | Ут 7 | 1 | 1 | 1 | 1 | | 4 | | |
| Ут 8 | лист 16 | Ут 8 | 2 | 2 | 3 | | | 7 | | |
| Ут 9 | лист 16 | Ут 9 | 1 | 1 | 1 | 1 | | 4 | | |
| Ут 10 | лист 16 | Ут 10 | | | | 1 | | 1 | | |
| Ут 11 | лист 16 | Ут 11 | | 1 | 1 | | | 2 | | |
| Ут 12 | лист 17 | Ут 12 | | | 1 | | | 1 | | |
| Ут 14 | лист 17 | Ут 14 | | | | 1 | | 1 | | |
| Ут 15 | лист 17 | Ут 15 | | | | 1 | | 1 | | |
| | | | | | | | | | | |
| | | | | | | | | | | |
| | | | | | | | | | | |
| | | Изделия соединит. | | | | | | | | |
| Мс-12 | 1.020-1/83 вып. 6-1 | Мс-12 | 4 | 4 | 4 | 4 | | 16 | 1,91 | |
| Мс-13 | 1.020-1/83 вып. 6-1 | Мс-13 | 16 | 16 | 16 | 8 | | 56 | 0,73 | |
| Мс-16 | 1.020-1/83 вып. 7-1 | Мс-16 | 6 | 6 | 6 | 3 | | 21 | 0,54 | |
| Мс-17 | 1.020-1/83 вып. 6-1 | Мс-17 | 6 | 6 | 6 | 3 | | 21 | 0,54 | |
| Мс-18 | 1.020-1/83 вып. 6-1 | Мс-18 | 16 | 16 | 16 | 8 | | 52 | 0,41 | |
| Мс-20 | 1.020-1/83 вып. 7-1 | Мс-20 | 16 | 16 | 16 | 8 | | 52 | 0,41 | |
| Мс-26 | 1.020-1/83 вып. 7-1 | Мс-26 | 14 | 14 | 14 | 10 | | 60 | — | |
| Мс-110 | ТП 416-3-14.87-КЖ.И.132 | Мс-110 | | | | 2 | | 2 | 4,6 | |
| | | | | | | | | | | |
| | | | | | | | | | | |
| | | | | | | | | | | |
| | | | | | | | | | | |
| | | | | | | | | | | |

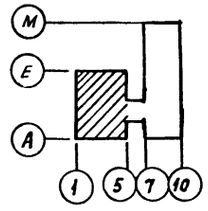


Технические требования см. на листе 12.

Привязан:

Инв. №

Взам. инв. №

Подпись и дата

Инв. № подл.

| | | | |
|---|---|---|---|
| | | ТП 416-3-14.87-КЖ | |
| | | Областной вычислительный центр II группы | |
| Нач. отп | Заслонко | Блок залов ЭВМ | Стадия: Р; Лист: 13; Листов: |
| Н. контр. | Заслонко | | |
| ГИП | Весник | | |
| ГАП | Яковлев | Схема расположения плит перекрытия на отм. 16.100. Спецификация к схемам расположения плит. | Промстройпроект |
| Рук. бр | Минина | | |
| Инж. | Александрова | | |

400610-04 15

Копировал Замалуева

Формат А2

# Схемы расположения выпусков из перекрытий

Отм. 4.100

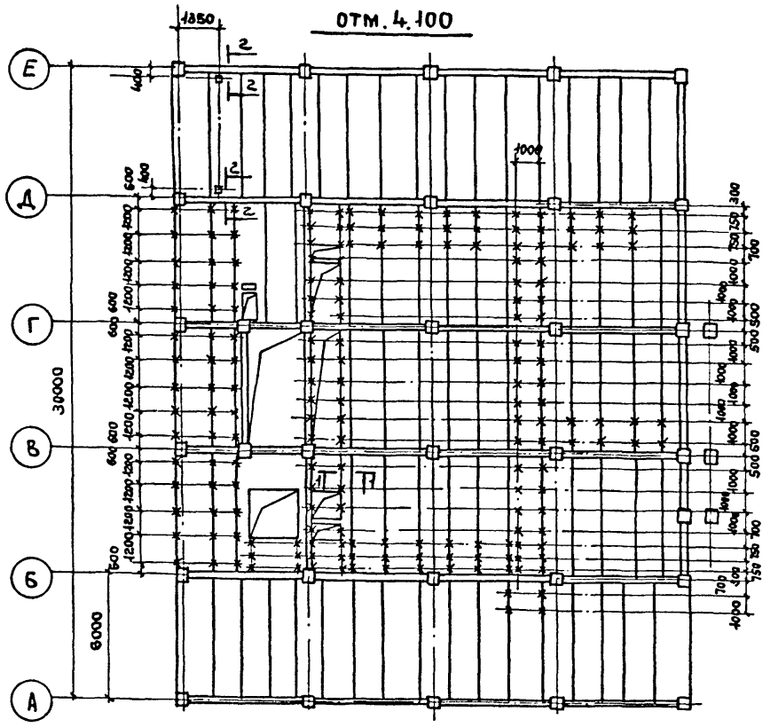


Отм. 8.300

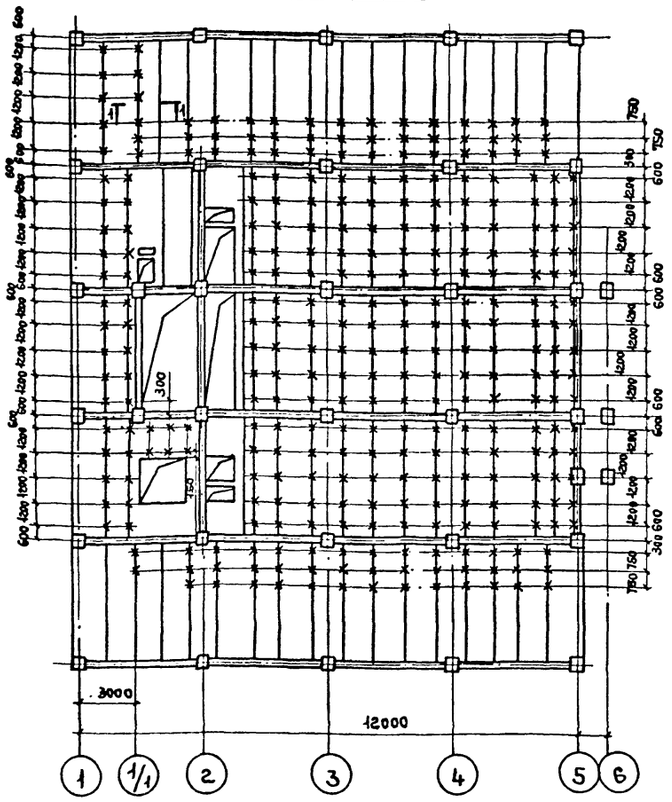


Отм. 12.500

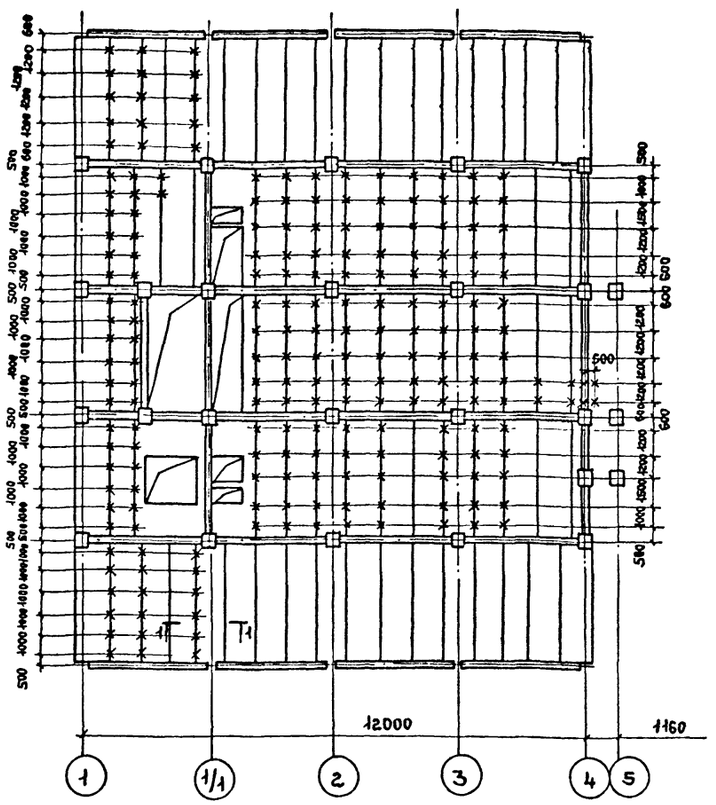


Отм. 16.100

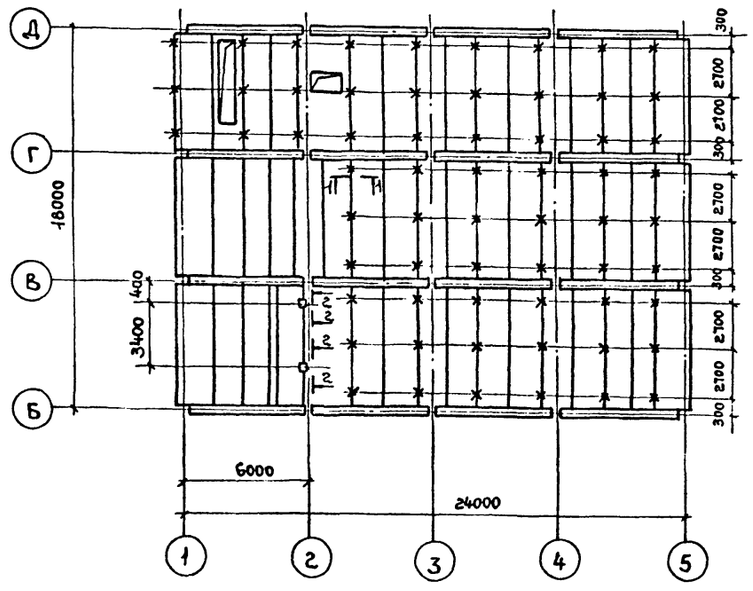


1-1

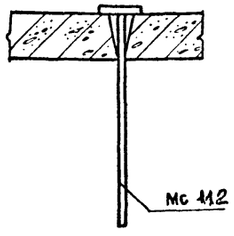


2-2

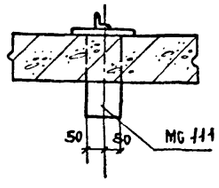


1. Все выпуски, обозначенные „Х"- соединительные изделия марки МС 112
2. Выпуски закладывать в швы между плитами или в специально просверленные отверстия.

Спецификация к схемам расположения выпусков из перекрытий

| Марка поз | Обозначение | Наименование | Кол-во на этаж: отм. 4.100 | отм. 8.300 | отм. 12.500 | отм. 16.100 | | Всего | Масса ед. кг | Примечание |
|---|---|---|---|---|---|---|---|---|---|---|
| | | Изделия соединительные | | | | | | | | |
| МС 111 | ТП416-3-14.87-КЖ.И.133 | МС 111 | 2 | | | 2 | | 4 | | |
| МС 112 | -КЖ.И.134 | МС 112 | 33 | 207 | 209 | 63 | | 362 | | |

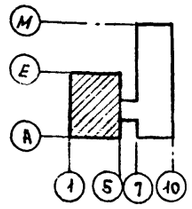


Привязан:

Инв. №

| | | | |
|---|---|---|---|
| Нач. ОТП | Заслонко | | |
| Н. контр. | Заслонко | | |
| ГИП | Весник | | |
| ГАП | Яковлев | | |
| Рук. БР | Минина | | |
| Инженер | Александрова | | |
| Техник | Михайлова | | |

ТП 416-3-14.87-КЖ

Областной вычислительный центр II группы

Блок залов ЭВМ

| Стадия | Лист | Листов |
|---|---|---|
| Р | 14 | |

Схемы расположения выпусков из перекрытий на отм. 4.100 ÷ 16.100

Промстройпроект

40610-04 16

Копировал Ермолина Формат А2

Инв. № подл. | Подпись и дата | Взам. инв. №

Альбом III, часть II

## Ум 1

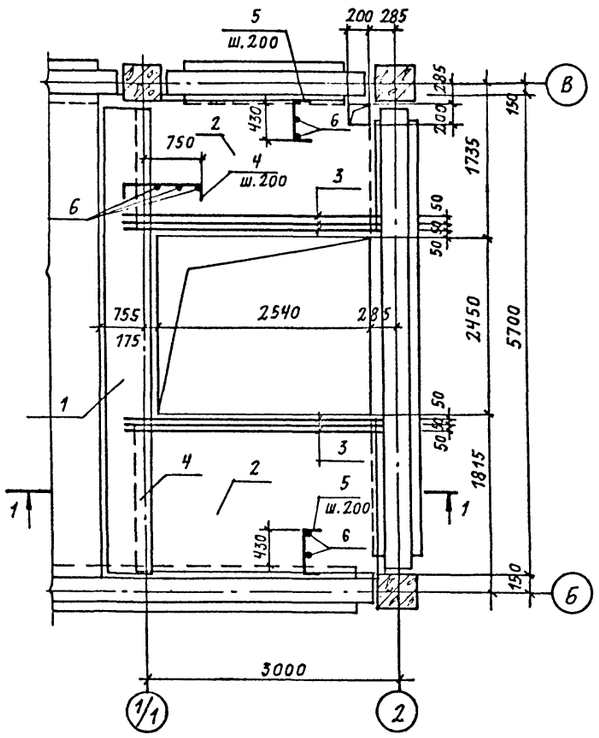


## Разрез 1-1

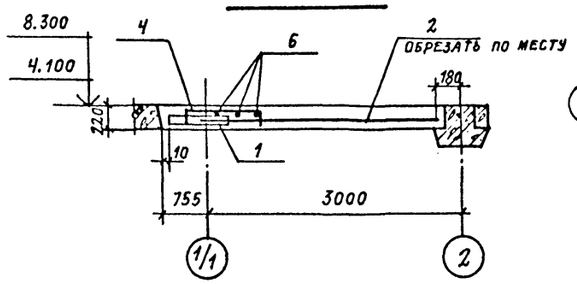


## Разрез 2-2

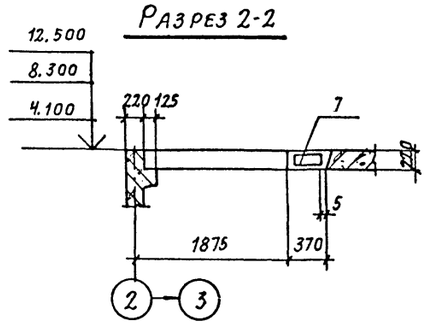


## Ум 3

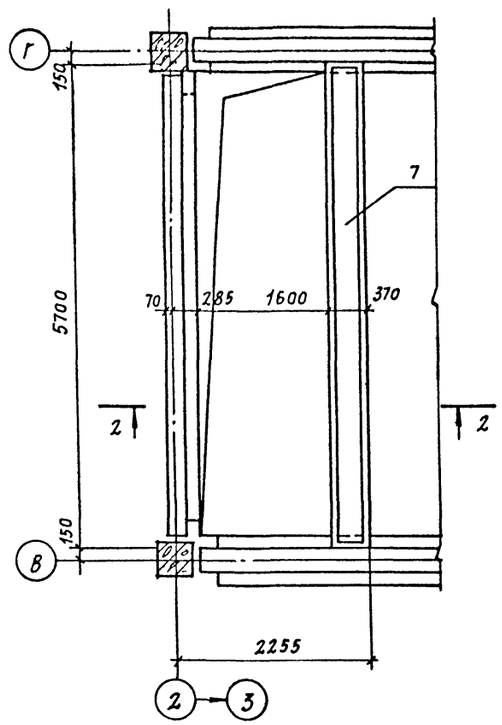


## Разрез 5-5

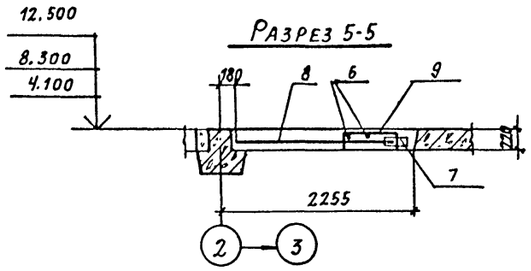


## Ум 4

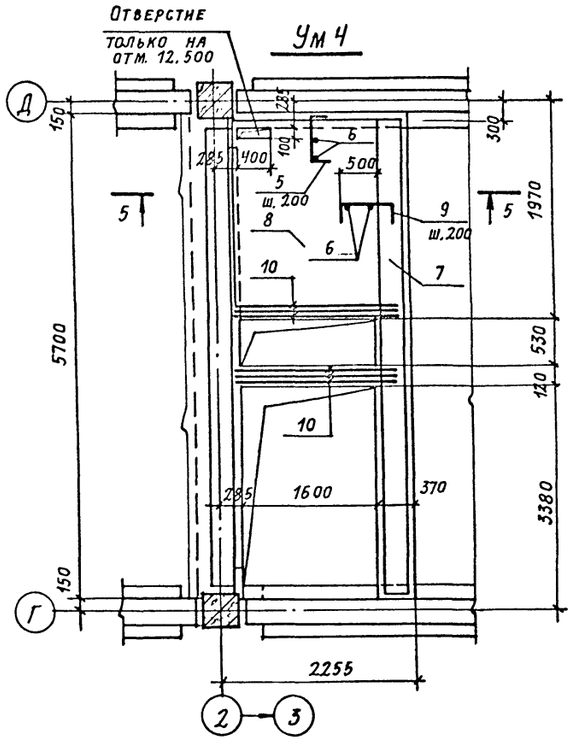


## Ум 2

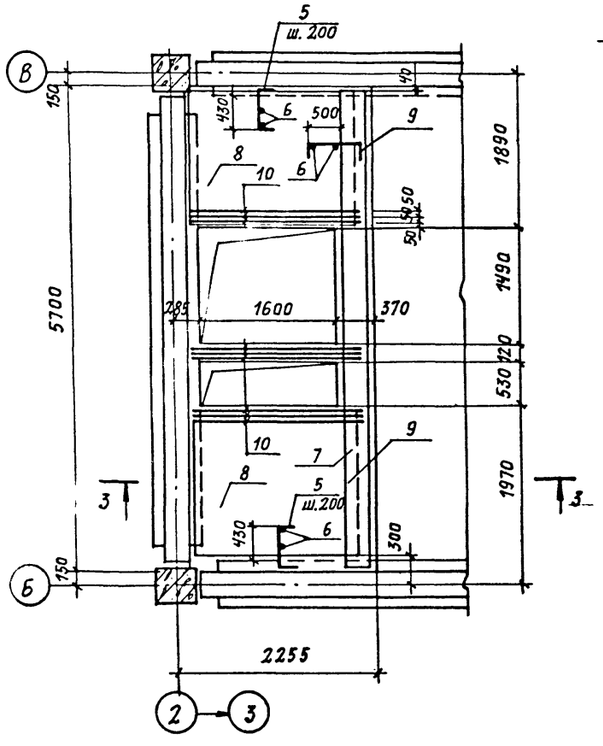


## Разрез 3-3

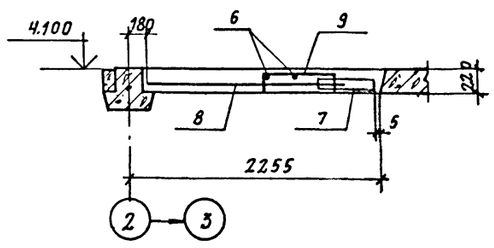


## Разрез 4-4

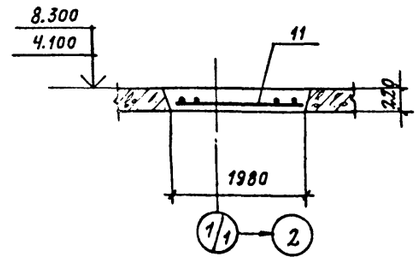


## Ум 5

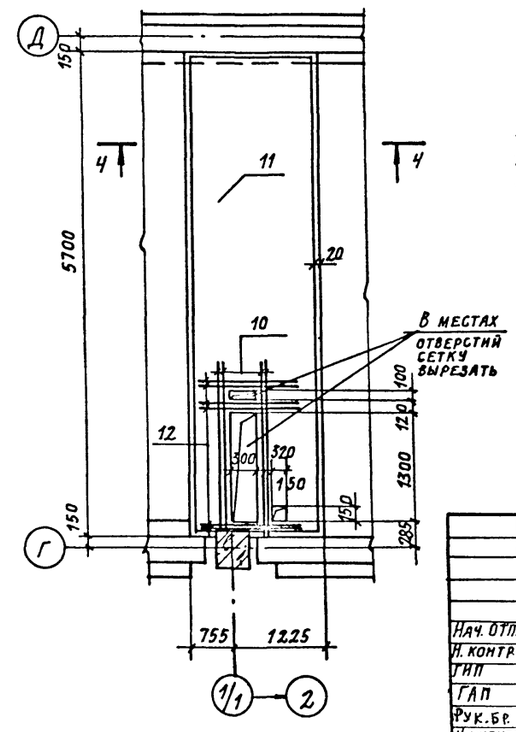


1. Схему расположения монолитных участков см. на листе 12.
2. Защитный слой бетона до рабочей арматуры 15мм.
3. Временная нормативная равномерно распределенная нагрузка на перекрытиях 1000 кгс/м².
4. Спецификацию к монолитным участкам см. лист 19.
5. Ведомость расхода стали см. лист 18.
6. До замоноличивания участков заложить выпуски (МС112) по листу 14
7. Привязка пространственных каркасов дана по концам стержней.

Привязка

Инв. №

| | | | | | |
|---|---|---|---|---|---|
| | | | | ТП416-3-14.87-КЖ | |
| | | | | Областной вычислительный центр II группы | |
| Нач. отд. | Заслонко | | | Блок залов ЭВМ | Стадия: Р; Лист: 15; Листов: |
| Н. контр. | Заслонко | | | | |
| ГИП | Весник | | | Участки монолитные Ум 1 ... Ум 5 | Промстройпроект |
| ГАП | Яковлев | | | | |
| Рук. бр. | Минина | | | | |
| Инженер | Александрова | | | | |

Взам. инв. № | Подпись и дата | Инв. № подл.

Копировал Громова

Формат А2

4006/0-04 17

Альбом III, часть II

## Ум 6

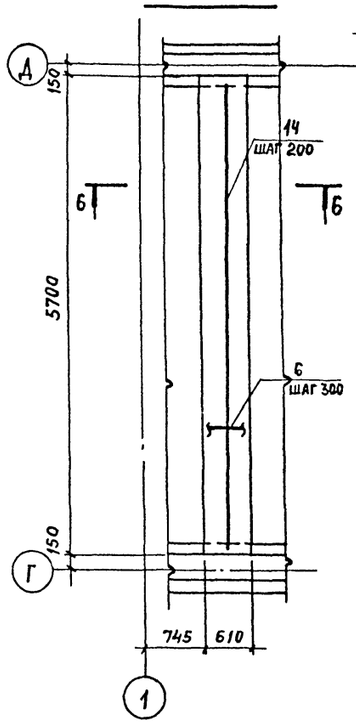


## Разрез 6-6

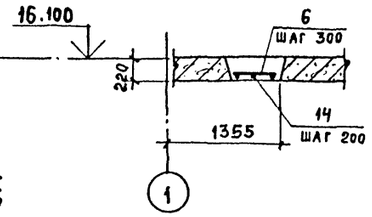


## Разрез 7-7

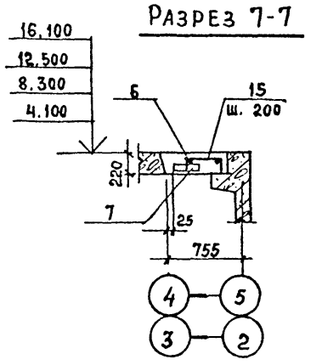


## Ум 7

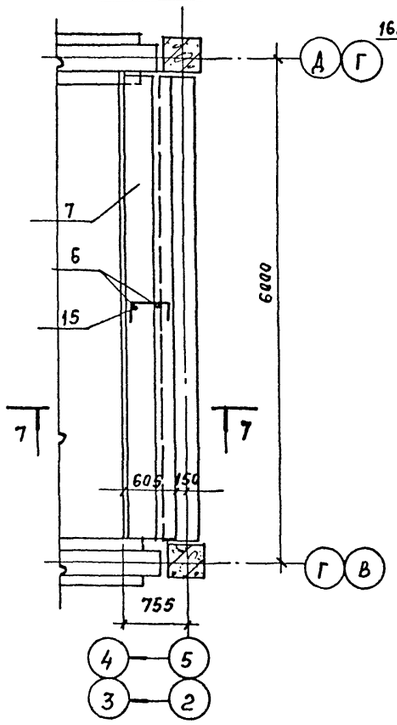


## Разрез 9-9

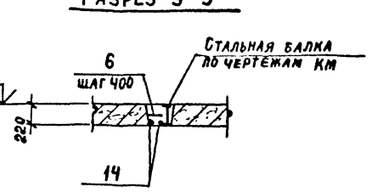


## Разрез 10-10

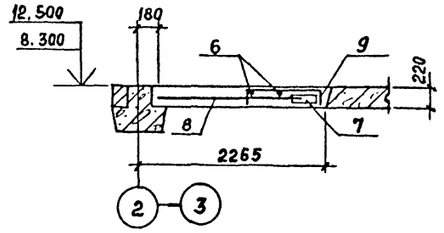


## Ум 10

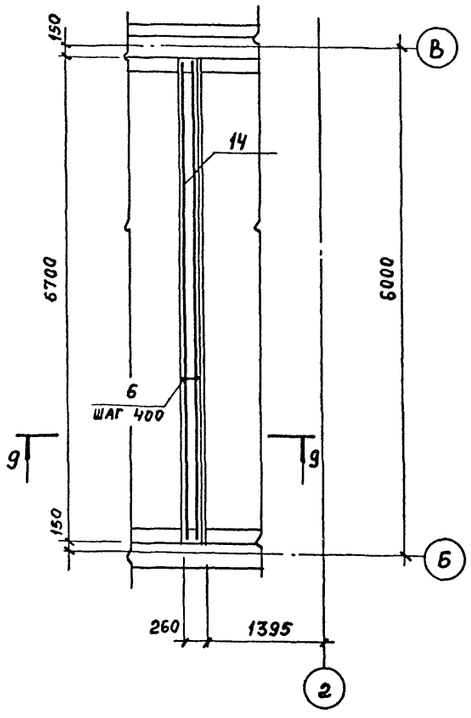


## Ум 11

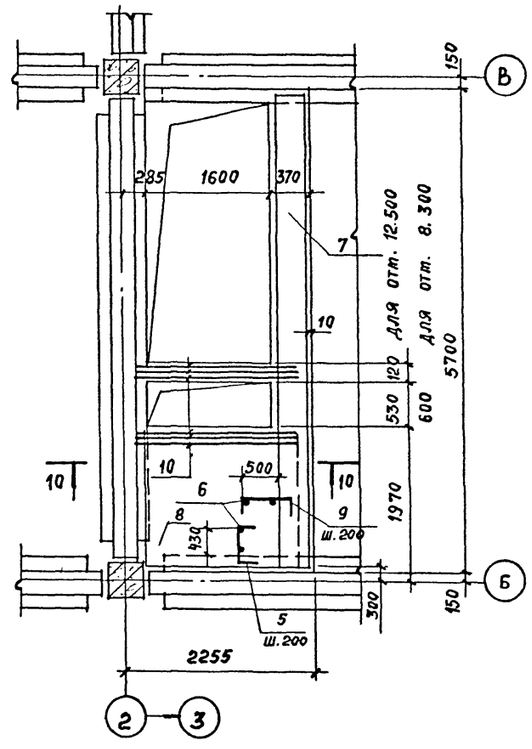


## Ум 8

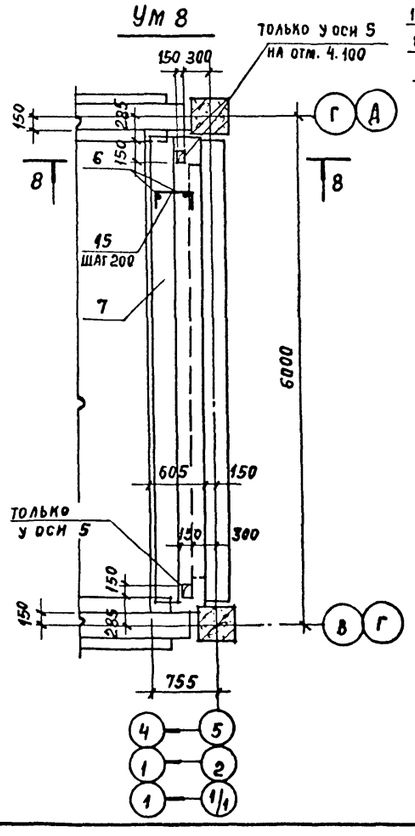


## Разрез 8-8

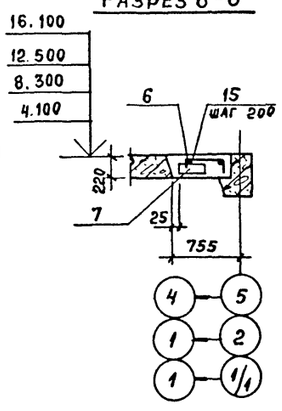


## Ум 9

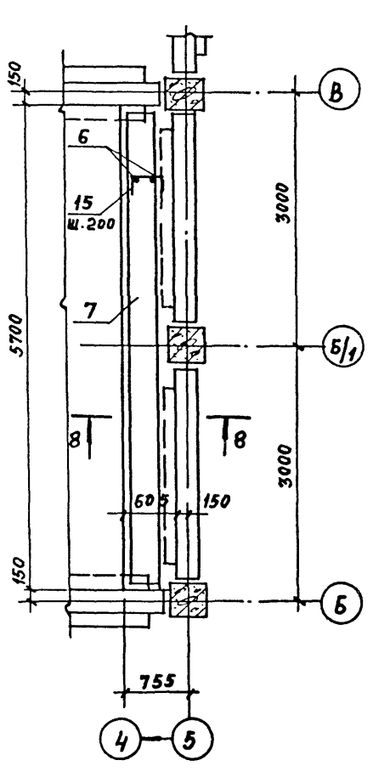


1. Схему расположения монолитных участков см. на листе 12.
2. Защитный слой бетона до рабочей арматуры 15мм.
3. Временная нормативная равномерно распределенная нагрузка на перекрытиях 1000 кгс/м².
4. Спецификацию к монолитным участкам см. лист 19.
5. Ведомость расхода стали см. лист 18.
6. До замоноличивания участков заложить выпуски (Мс 112) по листу 14.
7. Привязка пространственных каркасов дана по концам стержней.

Привязан:

Инв. №

| | | | |
|---|---|---|---|
| Нач. отп | Заслонко | | |
| Н. контр. | Заслонко | | |
| ГИП | Весник | | |
| ГАП | Яковлев | | |
| Рук. гр. | Минина | | |
| Инженер | Александрова | | |

ТП 416-3-14.87-КМ

Областной вычислительный центр II группы

Блок залов ЭВМ

| Стадия | Лист | Листов |
|---|---|---|
| Р | 16 | |

Участки монолитные Ум 6 ... Ум 11

ПРОМСТРОЙПРОЕКТ

Инв. № подл. | Подпись и дата | Взам. инв. №

Ц00610-04 18

Копировал Замалуева

Формат А2

Альбом IV часть II

## Разрез 11-11

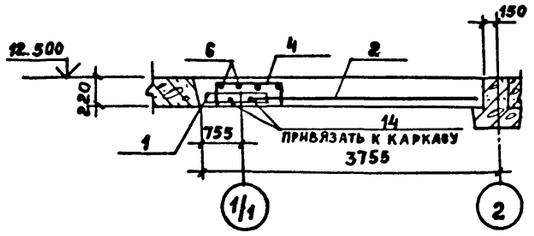


## Разрез 12-12

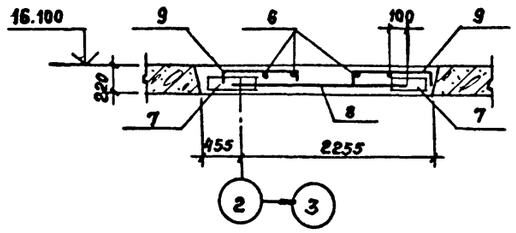


## Разрез 13-13

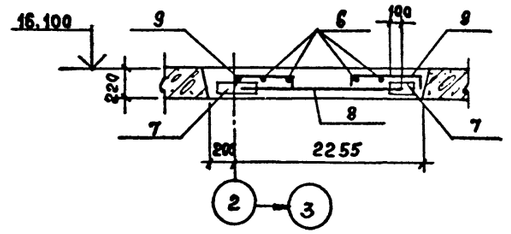


## Ум 12

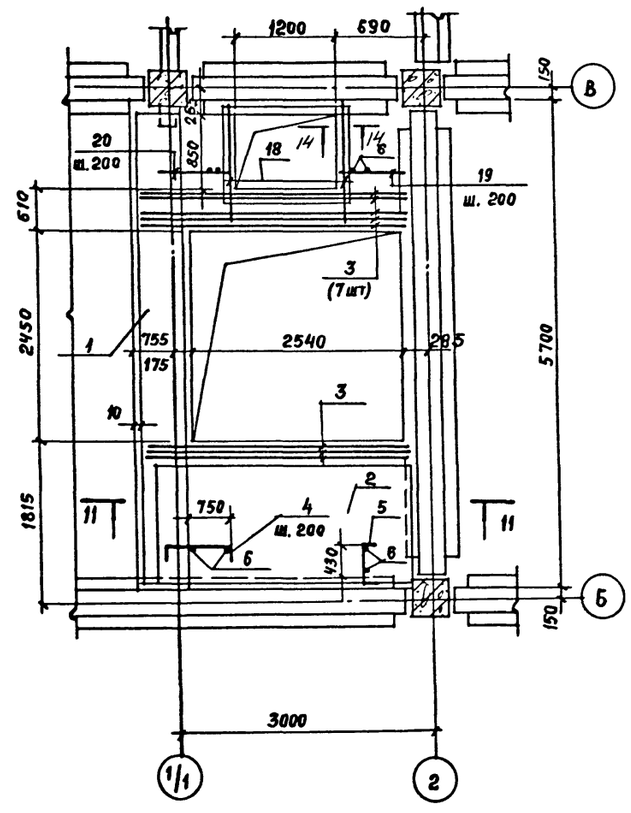


## Ум 14

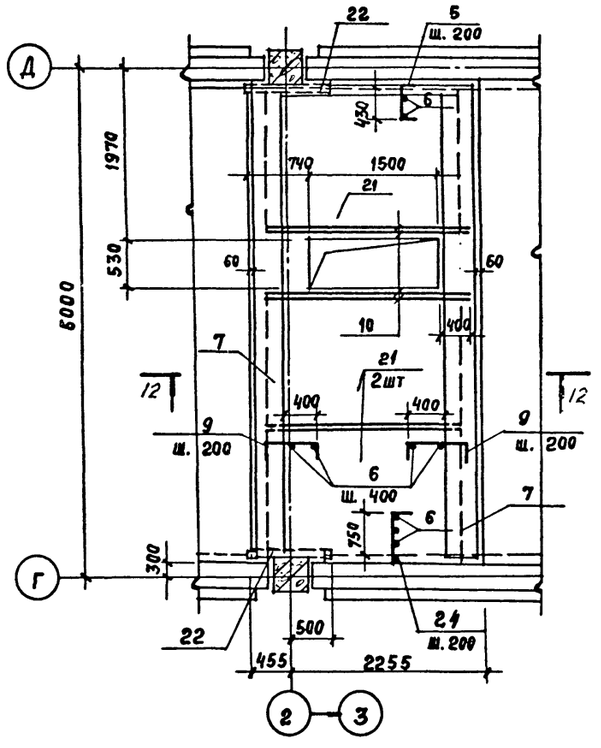


## Ум 15

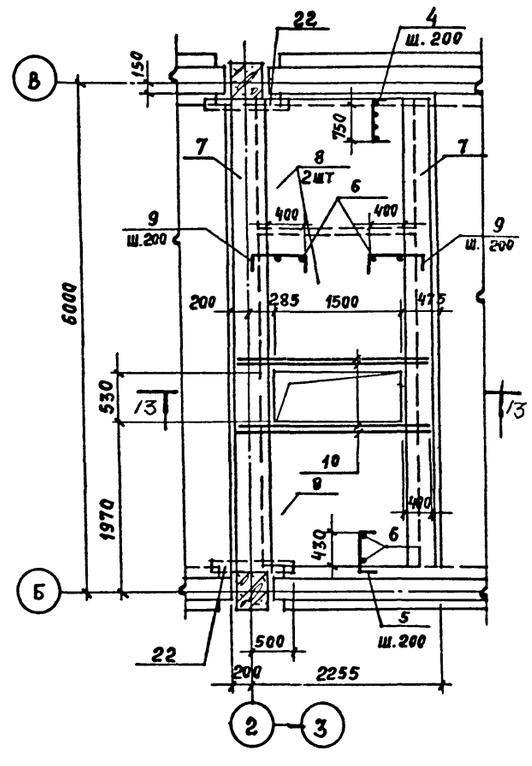


## Разрез 14-14

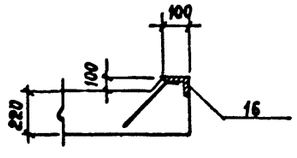


1. Схему расположения монолитных участков см. на листах 12, 13
2. Защитный слой бетона до рабочей арматуры - 15 мм
3. Расчетная равномерно распределенная нагрузка без учета собственного веса плиты на Ум 14, Ум 15 - 350 кгс/м², на Ум 12 - 920 кгс/м²
4. Спецификацию к монолитным участкам см. лист 20.
5. Ведомость расхода стали см. лист 18.
6. До замоноличивания участков заложить выпуски (МС 112) по листу 14
7. Привязка пространственных каркасов дана по концам стержней

Привязан:

Инв. №

| | | | | | |
|---|---|---|---|---|---|
| | | | | ТП 416-3-14.87-КН | |
| | | | | Областной вычислительный центр II группы | |
| Нач. ОТП | Заслонко | | | Блок залов ЭВМ | Стадия: Р; Лист: 17; Листов: |
| Н. контр. | Заслонко | | | | |
| ГИП | Весник | | | | |
| ГАП | Яковлев | | | Участки монолитные Ум 12, Ум 14, Ум 15 | Промстройпроект |
| Рук. бр | Минина | | | | |
| Инж. | Александрова | | | | |

Инв. № подл. | Подпись и дата | Взам. инв. №

Копировал Замалуева Формат А2

4006/0-04 19

Альбом III, часть II

## Развертка стен шахты лифта

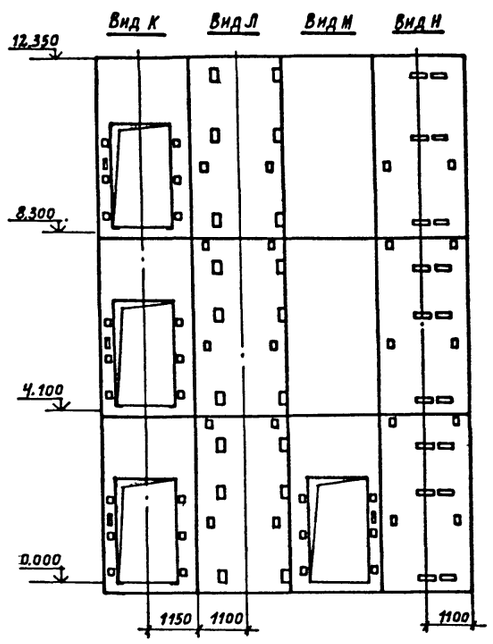


## Ведомость расхода стали на элемент, кг

| Марка элемента | Изделия арматурные | | | | | | | | | | Изделия закладные | | | | | | Общий расход |
|---|---|---|---|---|---|---|---|---|---|---|---|---|---|---|---|---|---|
| | Арматура класса | | | | | | | | | Всего | Арматура класса | | Прокат марки | | | Всего | |
| | A-I | | | | A-III | | | Bp I | | | A-III | | Вст3кп2 | | | | |
| | ГОСТ 5781-82 | | | Итого | ГОСТ 5781-82 | | Итого | ГОСТ 6727-80 | | | ГОСТ 5781-82 | | ГОСТ 103-76 | ГОСТ 82-70 | ГОСТ 8509-72* | | |
| | ф6 | ф8 | ф10 | | ф8 | ф12 | | ф4 | | | ф10 | | -8×40 | -8×250 | ∟50×5 | | |
| Ум 1 | 5,4 | 74,8 | 28,0 | 108,2 | | 85,2 | 85,2 | 12,0 | | 205,4 | | | | | | | 205,4 |
| Ум 2 | 3,4 | 40,2 | 14,0 | 57,6 | | 52,8 | 52,8 | 5,4 | | 115,8 | | | | | | | 115,8 |
| Ум 3 | | 21,4 | 14,0 | 35,4 | | 34,8 | 34,8 | | | 70,2 | | | | | | | 70,2 |
| Ум 4 | 1,7 | 30,8 | 14,0 | 46,5 | | 46,8 | 46,8 | 3,6 | | 96,9 | | | | | | | 96,9 |
| Ум 5 | 11,6 | | | 11,6 | | 114,0 | 114,0 | | | 125,6 | | | | | | | 125,6 |
| Ум 6 | 2,7 | | | 2,7 | | 20,0 | 20,0 | | | 22,7 | | | | | | | 22,7 |
| Ум 7 | 2,5 | 30,1 | 14,0 | 46,6 | | 34,8 | 34,8 | | | 81,4 | | | | | | | 81,4 |
| Ум 8 | 2,5 | 30,1 | 14,0 | 46,6 | | 34,8 | 34,8 | | | 81,4 | | | | | | | 81,4 |
| Ум 9 | 2,5 | 30,1 | 14,0 | 46,6 | | 34,8 | 34,8 | | | 81,4 | | | | | | | 81,4 |
| Ум 10 | 0,1 | | | 0,1 | | 10,0 | 10,0 | | | 10,1 | | | | | | | 10,1 |
| Ум 11 | 1,8 | 31,3 | 14,0 | 47,1 | | 46,8 | 46,8 | 3,6 | | 97,5 | | | | | | | 97,5 |
| Ум 12 | 4,0 | 49,8 | 28,0 | 81,8 | 12,0 | 108,0 | 120,0 | 6,0 | | 202,6 | | | | | 15,9 | 15,9 | 223,8 |
| | | | | | | | | | | | | | | | | | |
| Ум 14 | 6,6 | 75,8 | 28,0 | 110,4 | | 77,6 | 188,0 | 11,4 | | 309,8 | | | | | 7,6 | 7,6 | 317,4 |
| Ум 15 | 6,2 | 66,0 | 28,0 | 100,2 | | 77,6 | 177,8 | 10,8 | | 188,6 | | | | | 7,6 | 7,6 | 196,2 |
| | | | | | | | | | | | | | | | | | |
| | | | | | | | | | | | | | | | | | |
| ОП-1 | | | | | | | | | | | 0,6 | | 0,8 | 7,8 | | 9,2 | 9,2 |
| ОП-2 | | | | | | | | | | | 0,6 | | 0,8 | 7,8 | | 9,2 | 9,2 |
| | | | | | | | | | | | | | | | | | |

### ОП-1

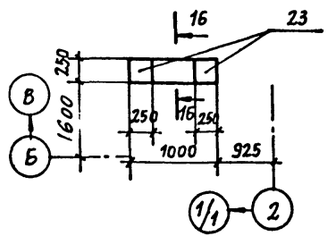


### Разрез 16-16

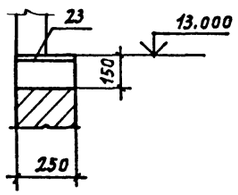


### ОП-2

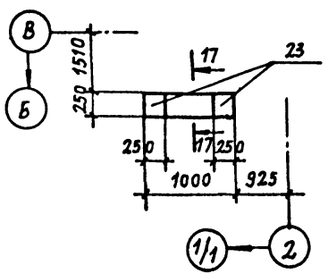


### Разрез 17-17

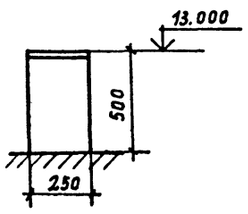


1. Схему расположения опорных подушек и стеновых панелей шахты лифта см. лист 22
2. Спецификацию к ОП1 и ОП2 см. лист 20

Привязан

Инв. №

Инв. № подл. | Подпись и дата | Взам. инв. №

| | | | |
|---|---|---|---|
| | | ТП 416-3-14.87-КН | |
| | | Областной вычислительный центр II группы | |
| Нач. отд. | Заслонко | Блок залов ЭВМ | Стадия: Р; Лист: 18; Листов: |
| Н. контр. | Заслонко | | |
| ГИП | Весник | | |
| ГАП | Яковлев | Развертка стен шахты лифта. Опорные подушки ОП1, ОП2. Ведомость расхода стали. | ПРОМСТРОЙПРОЕКТ |
| Рук. бр | Минина | | |
| Инженер | Александрова | | |

Копировал Грошова

Формат А2

Ц 00610-04 20

Альбом III, часть II

| Формат | Зона | Поз. | Обозначение | Наименование | Кол. | Примечание |
|---|---|---|---|---|---|---|
| | | | | **Ум 1** | | |
| | | | | **Сборочные единицы** | | |
| | | | | Каркасы пространственные | | |
| А3 | | 1 | ТП 416-3-14.87-КЖ.И.070 | КП 104 | 1 | |
| | | | | Сетка арматурная | | |
| Б4 | | 2 | | С $\frac{4Вр1-200}{4Вр1-200}$ 1660х2760 — $\frac{115х178}{30}$ ГОСТ 8478-81 | 2 | |
| | | | | **Детали** | | |
| Б4 | | 3 | | 12А-III ГОСТ 5781-82 ℓ=2950 | 6 | 2,6кг |
| Б4 | | 4* | | 8А-I ГОСТ 5781-82 ℓ=1420 | 18 | 0,6кг |
| Б4 | | 5* | | ℓ=950 | 38 | 0,4кг |
| Б4 | | 6 | | 6А-I ГОСТ 5781-82 | 24,2 | п.м. |
| | | | | **Материалы** | | |
| | | | | Бетон В25 | 3,3 | м³ |
| | | | | **Ум 2** | | |
| | | | | **Сборочные единицы** | | |
| | | | | Каркас пространственный | | |
| А3 | | 7 | ТП 416-3-14.87-КЖ.И 070 | КП 105 | 1 | |
| | | | | Сетка арматурная | | |
| Б4 | | 8 | | С $\frac{4Вр1-200}{4Вр1-200}$ 1660х1800 — $\frac{100х100}{30}$ ГОСТ 8478-81 | 2 | |
| | | | | **Детали** | | |
| Б4 | | 5* | | 8А-I ГОСТ 5781-82 ℓ=950 | 22 | 0,4кг |
| Б4 | | 6 | | 6А-I ГОСТ 5781-82 | 15,5 | п.м. |
| Б4 | | 9* | | 8А-I ГОСТ 5781-82 ℓ=1270 | 20 | 0,5кг |
| Б4 | | 10 | | 12А-III ГОСТ 5781-82 ℓ=2300 | 9 | 2,0кг |
| | | | | **Материалы** | | |
| | | | | Бетон В25 | 2,1 | м³ |
| | | | | **Ум 3** | | |
| | | | | **Сборочные единицы** | | |
| | | | | Каркас пространственный | | |
| А3 | | 7 | ТП 416-3-14.87-КЖ.И.070 | КП 105 | 1 | |
| | | | | **Материалы** | | |
| | | | | Бетон В25 | 0,6 | м³ |
| | | | | **Ум 4** | | |
| | | | | **Сборочные единицы** | | |
| | | | | Каркас пространственный | | |
| А3 | | 7 | ТП416-3-14.87-КЖ.И.070 | КП 105 | 1 | |
| | | | | Сетка арматурная | | |
| Б4 | | 8 | | С $\frac{4Вр1-200}{4Вр1-200}$ 1660х1800 $\frac{100х100}{30}$ ГОСТ 8478-81 | 1 | |
| Б4 | | 5* | | 8А-I ГОСТ 5781-82 ℓ=950 | 11 | 0,4кг |
| Б4 | | 6 | | 6А-I ГОСТ 5781-82 | 7,6 | п.м. |
| Б4 | | 9* | | 8А-I ГОСТ 5781-82 ℓ=1270 | 10 | 0,5кг |
| Б4 | | 10 | | 12А-III ГОСТ 5781-82 ℓ=2300 | 6 | 2,0кг |
| | | | | **Материалы** | | |
| | | | | Бетон В25 | 1,3 | м³ |
| | | | | **Ум 5** | | |
| | | | | Сетка арматурная | | |
| А4 | | 11 | ТП 416-3-14.87-КЖ.И 107 | С 103 | 1 | |
| | | | | **Детали** | | |
| Б4 | | 10 | | 12А-III ГОСТ 5781-82 ℓ=2300 | 4 | 2,0кг |
| Б4 | | 12 | | ℓ=1100 | 6 | 1,0кг |
| | | | | **Материалы** | | |
| | | | | Бетон В25 | 1,8 | м³ |
| | | | | **Ум 6** | | |
| | | | | **Детали** | | |
| Б4 | | 6 | | 6А-I ГОСТ 5781-82 | 12,2 | п.м |
| Б4 | | 14 | | 12А-III ГОСТ 5781-82 ℓ=5680 | 4 | 5,0кг |
| | | | | **Материалы** | | |
| | | | | Бетон В25 | 0,8 | м³ |
| | | | | **Ум 7** | | |
| | | | | **Сборочные единицы** | | |
| | | | | Каркас пространственный | | |
| А3 | | 7 | ТП 416-3-14.87-КЖ.И.070 | КП 105 | 1 | |
| | | | | **Детали** | | |
| Б4 | | 6 | | 6А-I ГОСТ 5781-82 | 11,4 | п.м |
| Б4 | | 15* | | 8А-I ГОСТ 5781-82 ℓ=850 | 29 | 0,3кг |
| | | | | **Материалы** | | |
| | | | | Бетон В25 | 0,8 | м³ |
| | | | | **Ум 8** | | |
| | | | | **Сборочные единицы** | | |
| | | | | Каркас пространственный | | |
| А3 | | 7 | ТП 416-3-14..87-КЖ.И.070 | КП 105 | 1 | |
| | | | | **Детали** | | |
| Б4 | | 6 | | 6А-I ГОСТ 5781-82 | 11,4 | п.м |
| Б4 | | 15* | | 8А-I ГОСТ 5781-82 ℓ=850 | 29 | 0,3кг |
| | | | | **Материалы** | | |
| | | | | Бетон В25 | 0,8 | м³ |
| | | | | **Ум 9** | | |
| | | | | **Сборочные единицы** | | |
| | | | | Каркас пространственный | | |
| А3 | | 7 | ТП 416-3-14.87-КЖ.И.070 | КП 105 | 1 | |
| | | | | **Детали** | | |
| Б4 | | 6 | | 6А-I ГОСТ 5781-82 | 11,4 | п.м |
| Б4 | | 14 | | 12А-III ГОСТ 5781-82 ℓ=5680 | 2 | 5,0кг |
| | | | | **Материалы** | | |
| | | | | Бетон В25 | 0,3 | м³ |
| | | | | **Ум 11** | | |
| | | | | **Сборочные единицы** | | |
| А3 | | 7 | ТП 416-3-14.87-КЖ.И.070 | КП 105 | 1 | |
| | | | | Сетка арматурная | | |
| | | 8 | | С $\frac{4Вр1-200}{4Вр1-200}$ 1660х1800 — $\frac{100х100}{30}$ ГОСТ 8478-81 | 1 | |
| | | | | **Детали** | | |
| Б4 | | 5* | | 8А-I ГОСТ 5781-82 ℓ=950 | 11 | 0,4кг |
| Б4 | | 6 | | 6А-I ГОСТ 5781-82 | 8,2 | п.м. |
| Б4 | | 9* | | 8А-I ГОСТ 5781-82 ℓ=1270 | 11 | 0,5кг |
| Б4 | | 10 | | 12А-III ГОСТ 5781-82 ℓ=2300 | 6 | 2,0кг |
| | | | | **Материалы** | | |
| | | | | Бетон В25 | 1,5 | м³ |

* Позиции 4, 5, 9, 15 - см. ведомость деталей на листе 20.

Взам. инв. №

Подпись и дата

Инв. № подл.

Привязан

Инв. №

| | | | |
|---|---|---|---|
| | | ТП 416-3-14.87-КЖ | |
| | | Областной вычислительный центр II группы | |
| Нач. отд. | Заслонко | Блок залов ЭВМ | Стадия: Р; Лист: 19; Листов: |
| Н. контр. | Заслонко | | |
| ГИП | Весник | | |
| ГАП | Яковлев | Спецификация к участкам монолитным Ум 1... Ум 11. | Промстройпроект |
| Рук. бр | Минина | | |
| Инж. | Александрова | | |

Ц 00610-04 21

Копировал Ермолина Формат А2

Альбом III, часть III

| Формат | Зона | Поз. | Обозначение | Наименование | Кол. | Примечание |
|---|---|---|---|---|---|---|
| | | | | **Ум 12** | | |
| | | | | Сборочные единицы | | |
| | | | | Каркас пространственный | | |
| А3 | | 1 | ТП416-3-14.87-КЖ.И.070 | КП 104 | 1 | |
| | | | | Сетка арматурная | | |
| Б.Ч. | | 2 | | С $\frac{4ВР1-200}{4ВР1-200}$ 1660×2750 $\frac{100\times100}{30}$ ГОСТ 8478-81 | 1 | |
| | | | | **Детали** | | |
| Б.Ч. | | 3 | | 12А-III ГОСТ 5781-82 ℓ=2950 | 8 | 2,6кг |
| Б.Ч. | | 4* | | 8А-I ГОСТ 5781-82 ℓ=1420 | 9 | 0,6кг |
| Б.Ч. | | 5* | | ℓ=950 | 19 | 0,4кг |
| Б.Ч. | | 6 | | 6А-I ГОСТ 5781-82 | 18,2 | п.м |
| Б.Ч. | | 14 | | 12А-III ГОСТ 5781-82 ℓ=5680 | 2 | 5,0кг |
| Б.Ч. | | 18 | | ℓ=1300 | 2 | 1,2кг |
| Б.Ч. | | 19 | | 8А-III ГОСТ 5781-82 ℓ=480 | 5 | 0,2кг |
| Б.Ч. | | 20 | | ℓ=950 | 5 | 0,4кг |
| | | | | Изделие закладное | | |
| | | 16 | 1.400-15 вып.1 | МН 553 | 4,2 | п.м |
| | | | | **Материалы** | | |
| | | | | Бетон В25 | 2,9 | м³ |
| | | | | **Ум 13** | | |
| | | | | Сборочные единицы | | |
| | | | | Каркас пространственный | | |
| А3 | | 13 | ТП416-3-14.87-КЖ.И.070 | КП 106 | 1 | |
| | | | | **Детали** | | |
| Б.Ч. | | 6 | | 6А-I ГОСТ 5781-82 | 28,5 | п.м. |
| Б.Ч. | | 15* | | 8А-I ГОСТ 5781-82 ℓ=850 | 30 | 0,3кг |
| Б.Ч. | | 19 | | 8А-III ГОСТ 5781-82 ℓ=480 | 30 | 0,2кг |
| | | | | **Материалы** | | |
| | | | | Бетон В25 | 1,2 | м³ |

| Формат | Зона | Поз. | Обозначение | Наименование | Кол. | Примечание |
|---|---|---|---|---|---|---|
| | | | | **Ум 14** | | |
| | | | | Сборочные единицы | | |
| | | | | Каркас пространственный | | |
| А3 | | 7 | ТП416-3-14.87-КЖ.И.070 | КП 105 | 2 | |
| | | | | Сетка арматурная | | |
| Б.Ч. | | 21 | | С $\frac{4ВР1-200}{4ВР1-200}$ 1660×2100 $\frac{150\times150}{30}$ ГОСТ 8478-81 | 3 | |
| | | | | **Детали** | | |
| Б.Ч. | | 4* | | 8А-I ГОСТ 5781-82 ℓ=1420 | 15 | 0,6кг |
| Б.Ч. | | 5* | | 8А-I ГОСТ 5781-82 ℓ=950 | 15 | 0,4кг |
| Б.Ч. | | 6 | | 6А-I ГОСТ 5781-82 | 29,6 | п.м |
| Б.Ч. | | 9* | | 8А-I ГОСТ 5781-82 ℓ=1270 | 36 | 0,5кг |
| Б.Ч. | | 10 | | 12А-III ГОСТ 5781-82 ℓ=2300 | 4 | 2,0кг |
| Б.Ч. | | 22 | | Уголок 50×50×5 ГОСТ 8509-72* Вст3кп2 ГОСТ 535-79 | 2 | 3,8кг |
| | | | | ℓ=1000 | | |
| | | | | **Материалы** | | |
| | | | | Бетон В25 | 1,2 | м³ |
| | | | | **Ум 15** | | |
| | | | | Сборочные единицы | | |
| | | | | Каркас пространственный | | |
| А3 | | 7 | ТП416-3-14.87-КЖ.И.070 | КП 105 | 2 | |
| | | | | Сетка арматурная | | |
| Б.Ч. | | 8 | | С $\frac{4ВР1-200}{4ВР1-200}$ 1660×1800 $\frac{100\times100}{30}$ ГОСТ 8478-81 | 3 | |
| | | | | **Детали** | | |
| Б.Ч. | | 5* | | 8А-I ГОСТ 5781-82 ℓ=950 | 13 | 0,4кг |
| Б.Ч. | | 6 | | 6А-I ГОСТ 5781-82 | 28,1 | п.м |
| Б.Ч. | | 9* | | 8А-I ГОСТ 5781-82 ℓ=1270 | 36 | 0,5кг |
| Б.Ч. | | 10 | | 12А-III ГОСТ 5781-82 ℓ=2300 | 4 | 2,0кг |
| Б.Ч. | | 22 | | Уголок 50×50×5 ГОСТ 8509-72* Вст3кп2 ГОСТ 535-79 | 2 | 3,8кг |
| | | | | ℓ=1000 | | |
| | | | | **Материалы** | | |
| | | | | Бетон В25 | 2,9 | м³ |

| Формат | Зона | Поз. | Обозначение | Наименование | Кол. | Примечание |
|---|---|---|---|---|---|---|
| | | | | **ОП 1** | | |
| | | | | Сборочные единицы | | |
| | | | | Изделие закладное | | |
| | | 23 | 1.400-15 вып.1 | МН 122-6 | 2 | 4,6кг |
| | | | | **Материалы** | | |
| | | | | Бетон В25 | 0,04 | м³ |
| | | | | **ОП 2** | | |
| | | | | Сборочные единицы | | |
| | | | | Изделие закладное | | |
| | | 23 | 1.400-15 вып.1 | МН 122-6 | 2 | 4,6кг |
| | | | | **Материалы** | | |
| | | | | Бетон В25 | 0,1 | м³ |

* Позиции 4,5,9,15 см. ведомость деталей

Ведомость деталей

| Поз. | Эскиз |
|---|---|
| 4 | 1000; 210, 210 |
| 5 | 550; 200, 200 |
| 9 | 850; 210, 210 |
| 15 | 430; 210, 210 |

Привязан

Инв. № подл. | Подпись и дата | Взам. инв. №

| | | | |
|---|---|---|---|
| Нач. ОТП | Заслонко | | ТП416-3-14.87-КЖ |
| Н. контр. | Заслонко | | Областной вычислительный центр II группы |
| ГИП | Весник | | Блок залов ЭВМ — Стадия: Р; Лист: 20; Листов: |
| ГАП | Яковлев | | Спецификация к участкам монолитным Ум 12...Ум 15; ОП 1, ОП 2 — Промстройпроект |
| Рук. гр. | Минина | | |
| Инж. | Александрова | | |

Ц 00610-04 22

Копировал Ермолина Формат А2

Альбом III, часть II

## Схема расположения элементов лестницы №1 (вид по 1-1)

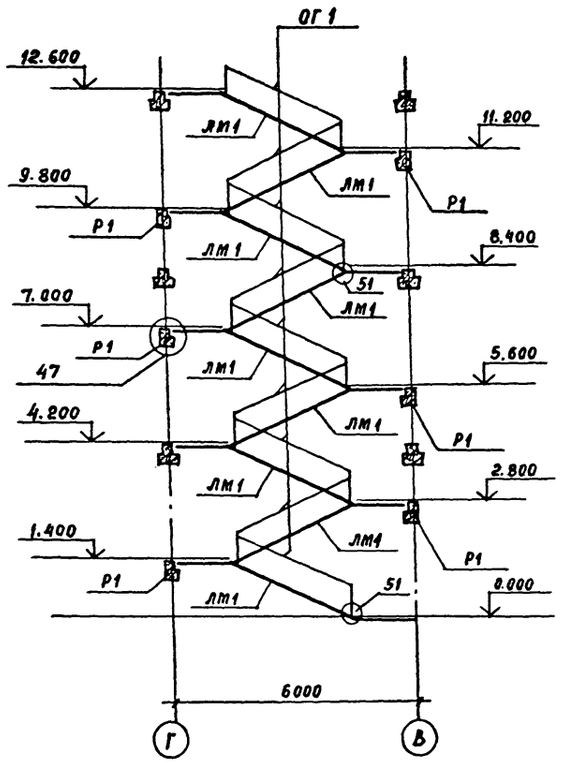


## 2-2

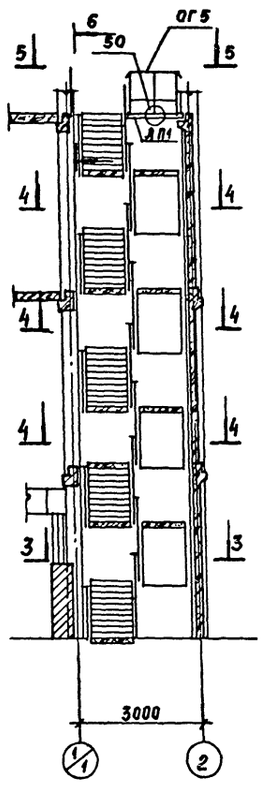


## Фрагмент 1

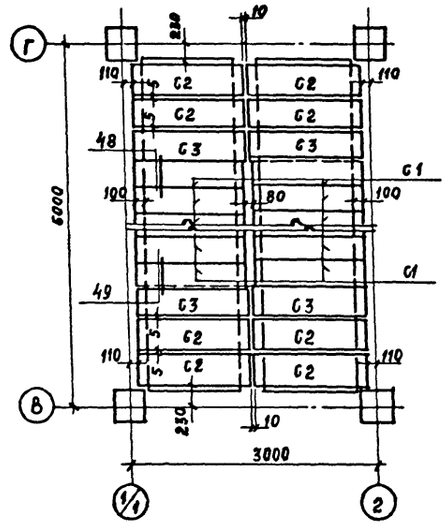


## Фрагмент 2

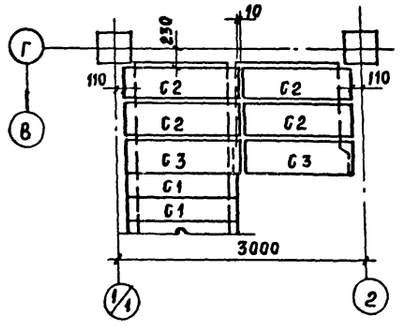


## Спецификация к схеме расположения элементов лестницы № 1

| Марка поз. | Обозначение | Наименование | Кол. | Масса ед., кг | Примечание |
|---|---|---|---|---|---|
| | | Сборные железобетонные элементы | | | |
| ЛМ1 | 1.050.1-2 вып. 1 | Лестничный марш ЛМП57.11.14-5 | 9 | 2200 | |
| ЛП1 | 1.050.1-2 вып. 1 | Лестничная площадка ЛПП 14.15В | 1 | 590 | |
| С1 | 1.050.1-2 вып. 2 | Проступь 1ЛН 13.3 | 81 | 50 | |
| С2 | 1.050.1-2 вып. 2 | 2ЛН 14.5 | 36 | 70 | |
| С3 | 1.050.1-2 вып. 2 | 2ЛН 14.5В | 18 | 70 | |
| Р1 | 1.020-1/83 вып. 3-1 | Ригель РЛП4.26-60 | 6 | 840 | |
| | | Стальные элементы | | | |
| ОГ1 | 1.050.1-2 вып. 2 | Ограждение ОМ 14-1 | 14 | 36,6 | |
| ОГ2 | 1.050.1-2 вып. 2 | ОМВ 14-1 | 7 | 21,1 | |
| ОГ3 | 1.050.1-2 вып. 2 | ОМН14-1 | 5 | 15,5 | |
| ОГ4 | 1.050.1-2 вып. 2 | ОМД-1 | 5 | 2,6 | |
| ОГ5 | 1.050.1-2 вып. 2 | ОП12-1 | 1 | 18,3 | |
| | | Изделия соединительные | | | |
| МС-28 | 1.020-1/83 вып. 7-1 | МС-28 | 12 | 12,7 | |
| МС-32 | 1.020-1/83 вып. 7-1 | МС-32 | 1 | 0,9 | |
| МС-33 | 1.020-1/83 вып. 7-1 | МС-33 | 12 | 0,2 | |
| МС-34 | 1.020-1/83 вып. 7-1 | МС-34 | 101 | 0,5 | |
| поз.1 | | Полоса 6-1 4×40 ГОСТ 103-76 ВСт3кп ГОСТ 535-79* | | | |
| | | $\ell$ = 100 | 20 | 0,1 | |

## 3-3

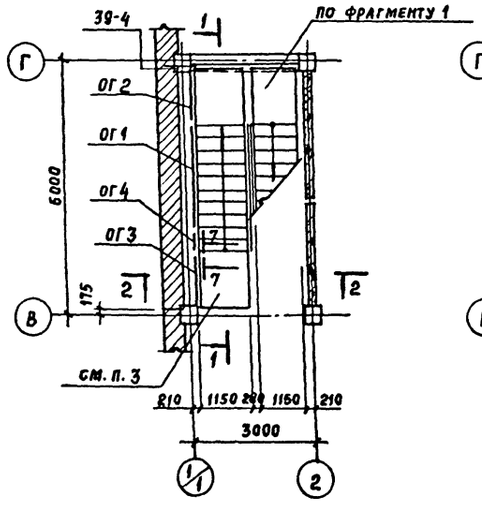


## 4-4

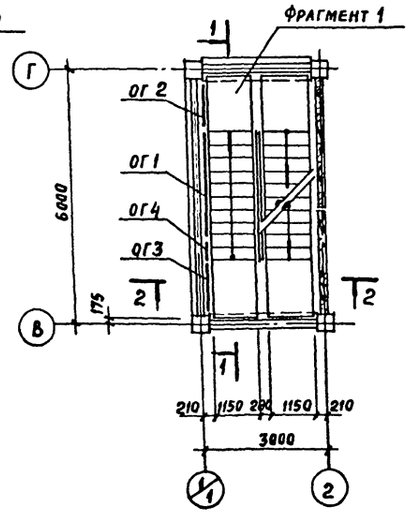


## 5-5

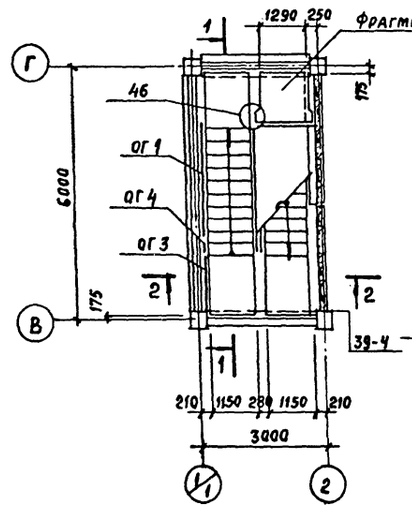


## 7-7

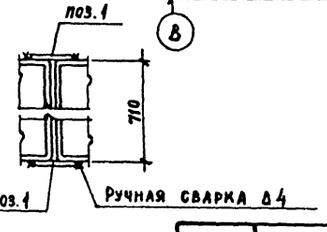


## 6-6

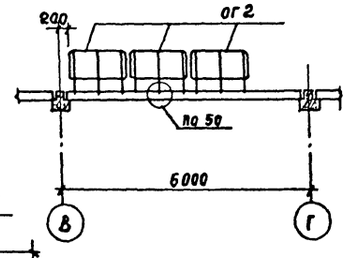


1. Ригели перекрытий замаркированы на листах 9, 10.
2. Все монтажные узлы замаркированы по серии 1.020-1/83 вып. 6-1.
3. На отметке 0.000 в месте лестничного марша проступи не укладывать.

Привязан:

Инв №

| | | | |
|---|---|---|---|
| | | ТП 416-3-14.87-КЖ | |
| | | Областной вычислительный центр II группы | |
| Нач. ОТП | Заслонко | Блок залов ЭВМ | Стадия Р; Лист 21; Листов |
| Н. контр. | Заслонко | | |
| ГИП | Весник | | |
| ГАП | Яковлев | Схема расположения элементов лестницы №1 | Промстройпроект |
| Рук. бр. | Минина | | |
| Инженер | Никифорова | | |

Инв. № подл. | Подпись и дата | Взам. инв. №

40610-04 23

Копировал Замалуева

Формат А2

Альбом III, часть II

## Схема расположения элементов шахты лифта

1-1

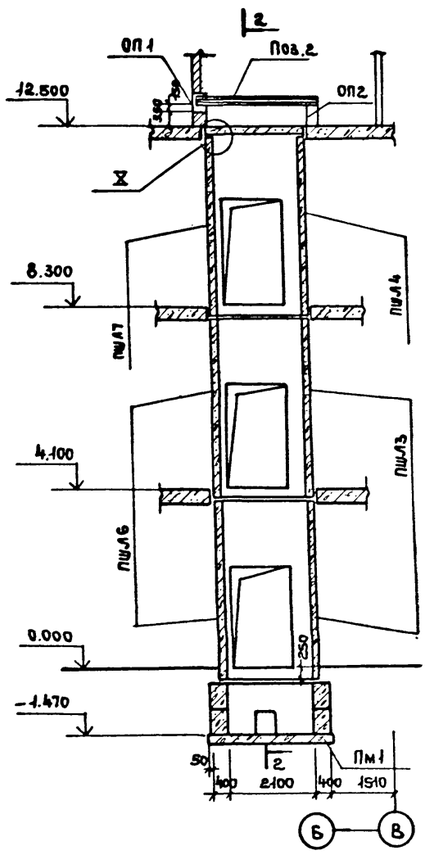


2-2

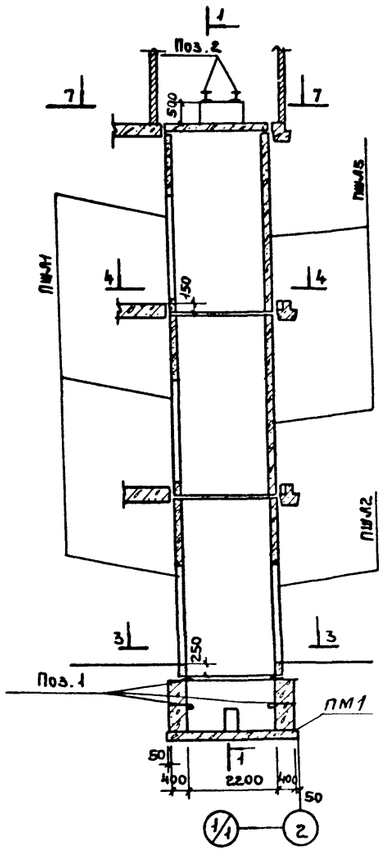


5-5 6-6

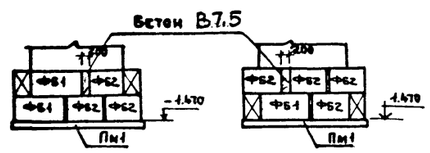


7-7

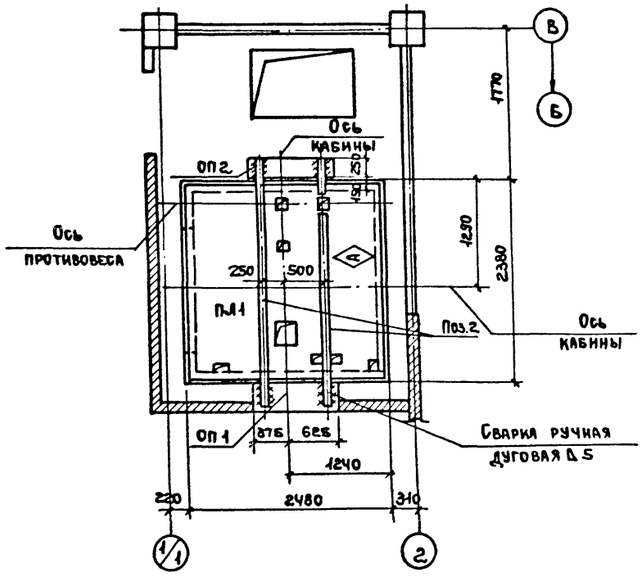


3-3

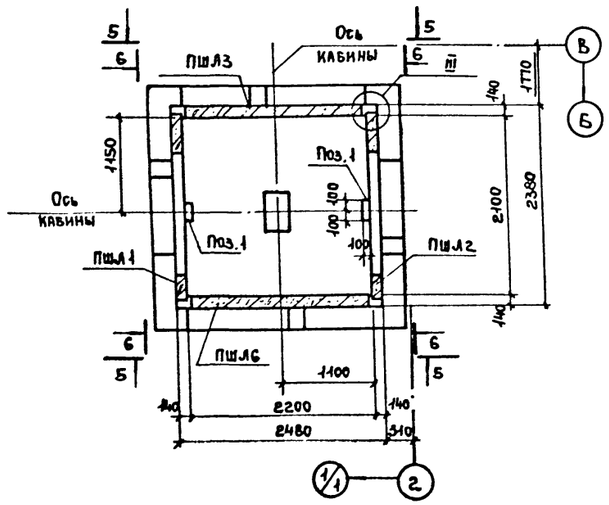


4-4

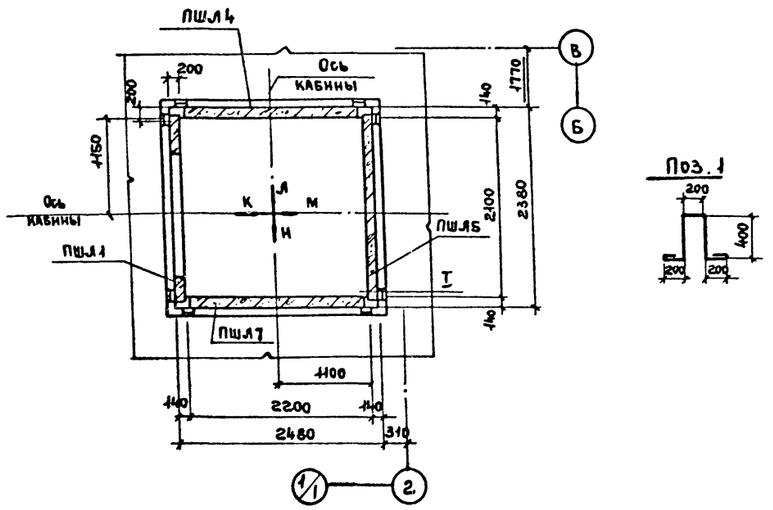


Поз.1




## Спецификация к схеме расположения элементов шахты лифта

| Марка, поз. | Обозначение | Наименование | Кол. | Масса ед., кг | Примечание |
|---|---|---|---|---|---|
| | | Сборные железобетонные элементы | | | |
| | | Панель шахты | | | |
| ПШЛ1 | 1.289.1-2 Вып.1 | Лифта ПШЛ 100Гр-42-1 | 3 | 1900 | |
| ПШЛ2 | 1.289.1-2 Вып.1 | " ПШЛ 100Гр-42-5 | 1 | 1900 | |
| ПШЛ3 | 1.289.1-2 Вып.1 | " ПШЛ 100Гр-42-2 | 2 | 3160 | |
| ПШЛ4 | 1.289.1-2 Вып.1 | " ПШЛ 100Гр-42-6 | 1 | 3160 | |
| ПШЛ5 | 1.289.1-2 Вып.1 | " ПШЛ 50Б-42-3 | 2 | 3160 | |
| ПШЛ6 | 1.289.1-2 Вып.1 | " ПШЛ 100Гр-42-4 | 2 | 3160 | |
| ПШЛ7 | 1.289.1-2 Вып.1 | " ПШЛ 100Гр-42-7 | 1 | 3160 | |
| ПЛ1 | 1.289.1-2 Вып.1 | Плита перекрытия ПЛ 100Гр-24,252м | 1 | 2130 | |
| ФБ1 | ГОСТ 13579-78 | Фундаментный блок ФБС 12.4.6-Т | 6 | 640 | |
| ФБ2 | ГОСТ 13579-78 | " ФБС 9.4.6-Т | 14 | 470 | |
| | | Монолитные железобетонные элементы | | | |
| Пм1 | ТП 416-3-14.87-КЖ, лист 8 | Плита монолитная Пм1 | 1 | | |
| ОП1 | -КЖ, лист 18 | Опорная подушка ОП1 | 1 | | |
| ОП2 | -КЖ, лист 18 | " ОП2 | 1 | | |
| | | Стальные элементы | | | |
| | | Изделия соединительные | | | |
| МС1 | 1.289.1-2 Вып.0 | МС1 | 16 | 1,18 | |
| МС2 | 1.289.1-2 Вып.0 | МС2 | 16 | 0,79 | |
| МС3 | 1.289.1-2 Вып.0 | МС3 | 12 | 2,86 | |
| Поз.1 | | 1ГАI ГОСТ 5781-82 в=1600 | 4 | 2,5 | |
| Поз.2 | | Двутавр 10 ГОСТ 8239-72 / Ст3кп ГОСТ 535-79 в=2200 | 2 | 58,8 | |
| | | Арматурная сталь | | | |
| | | 8AI ГОСТ 5781-82 | 1512 кг | | см. техн. требов. пункт 1 |
| | | 6AI ГОСТ 5781-82 | 82,0 кг | | |

1. Арматурная сталь принята по узлу III серии 1.289.1-2 вып.0.
2. При монтаже элементов шахты лифта руководствоваться техническими требованиями серии АТ-605-003.
3. Плита ПЛ1 устанавливается после монтажа оборудования в шахте лифта. Плита устанавливается значком Ⓐ вверх
4. Все узлы приняты по серии 1.289.1-2 вып.0.

Привязан

Инв. №

| | | | |
|---|---|---|---|
| | | ТП 416-3-14.87-КЖ | |
| | | Областной вычислительный центр II группы | |
| Нач.отд | Заслонко | Блок залов ЭВМ | Стадия: Р; Лист: 22; Листов: |
| Н.контр. | Заслонко | | |
| ГИП | Весник | | |
| ГАП | Яковлев | Схема расположения элементов шахты лифта | Промстройпроект |
| Рук.бр. | Минина | | |
| Инженер | Никифорова | | |

Инв. № подл. | Подпись и дата | Взам. инв. №

Ц 00610-04 24

Копировал Ермолина Формат А2

Альбом III, часть II

## Схема расположения стеновых панелей по оси „А" 2-2

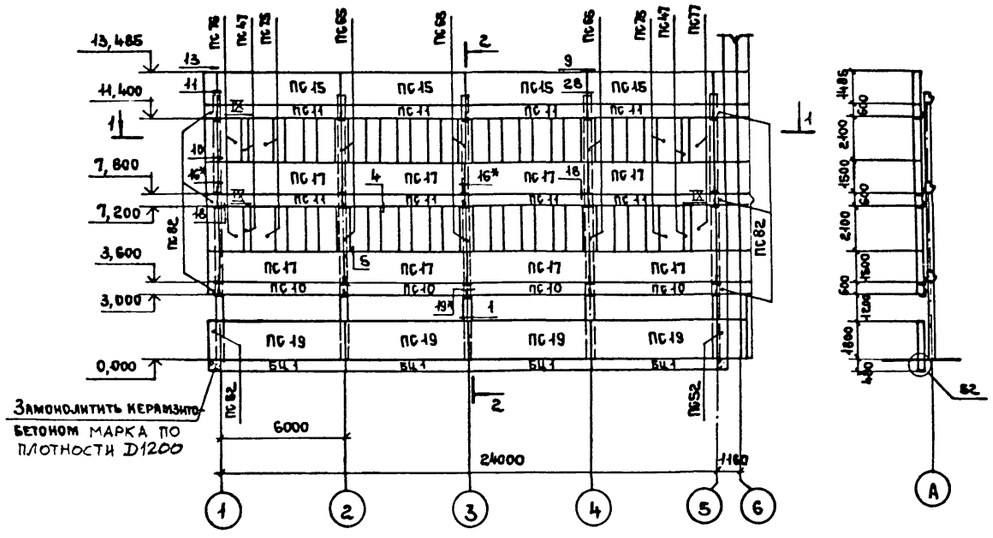


## 1-1

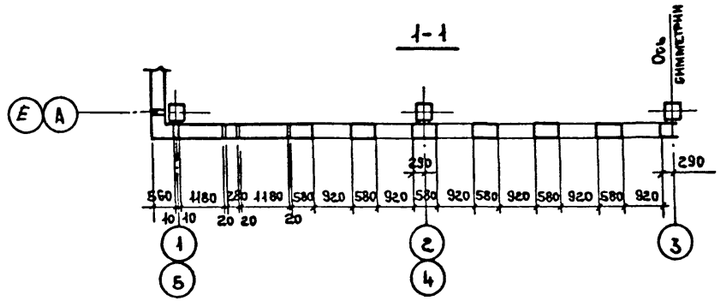


## Схема расположения стеновых панелей по оси „Е"

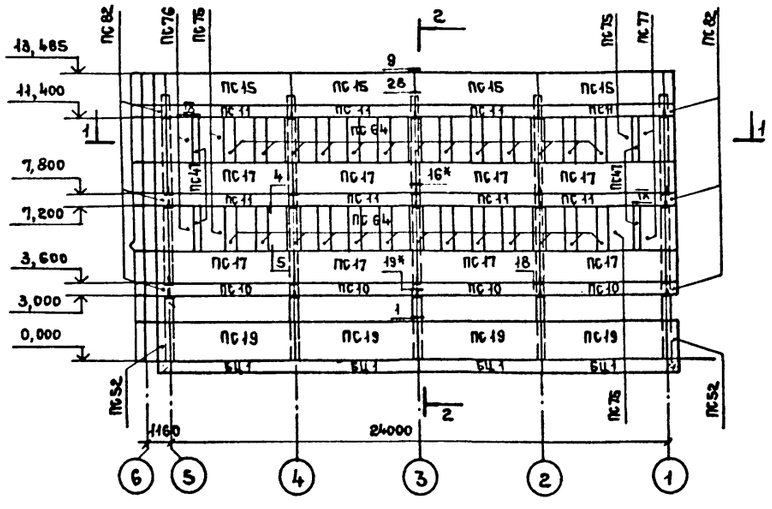


## Схема расположения стеновых панелей по оси „1" 3-3

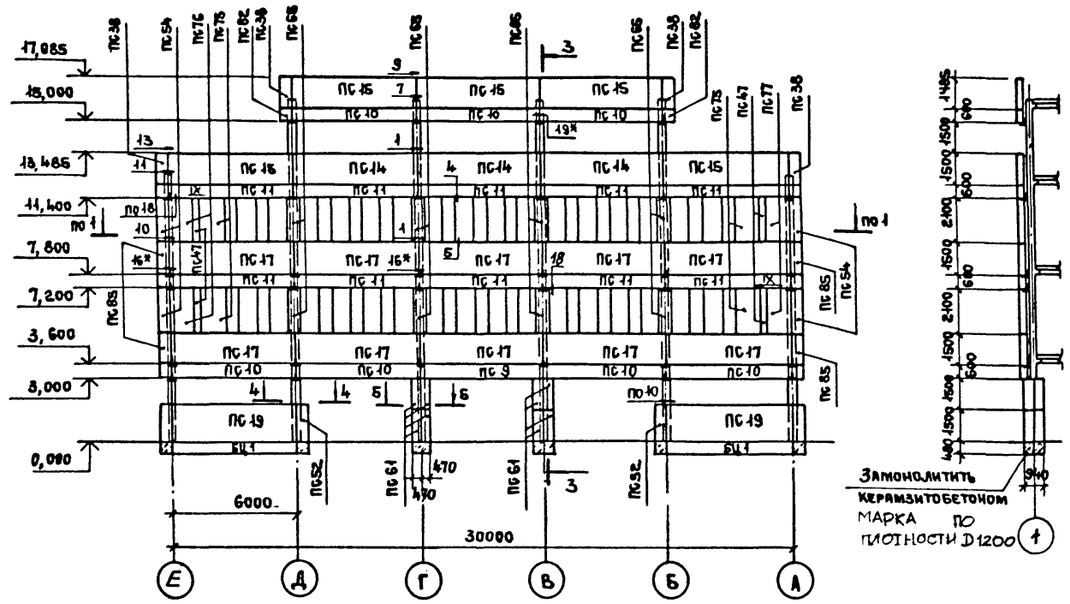


## 4-4

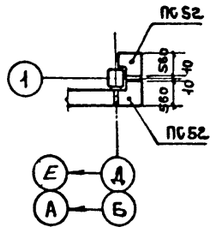


## 5-5

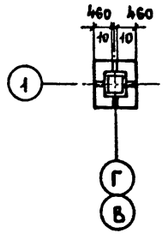


1. Узлы замаркированы по серии 1.030.1-1, вып. 3-1.
2. Узлы 16* и 19* отличаются от узлов 16 и 19 заменой марки опорной консоли РК7с на РК8с-Н.
3. Незамаркированные панели – ПС66.
4. Узлы, замаркированные римскими цифрами см. на листе 85.
5. Спецификацию см. на листе 25.

| | | | | | | |
|---|---|---|---|---|---|---|
| | | | | ТП416-3-14.87-КН | | |
| | | | | Областной вычислительный центр II группы | | |
| Привязан: | | | | Блок залов ЭВМ | Стадия | Лист | Листов |
| | | | | | Р | 23 | |
| | | | | Схемы расположения стеновых панелей по осям „А", „Е", „1" | ПРОМСТРОЙПРОЕКТ | | |
| Инв. № | | | | | | | |
| Нач. отд. | Заслонко | | | | | | |
| Н. контр. | Заслонко | | | | | | |
| ГИП | Весник | | | | | | |
| ГАП | Яковлев | | | | | | |
| Рук. БР | Минина | | | | | | |
| Ст. инж. | Симонова | | | | | | |

Инв. № подл. | Подпись и дата | Взам. инв. №

40610-04 25

Копировал Ермолина Формат А2

Альбом III, часть II

## Схема расположения стеновых панелей по оси „Б"

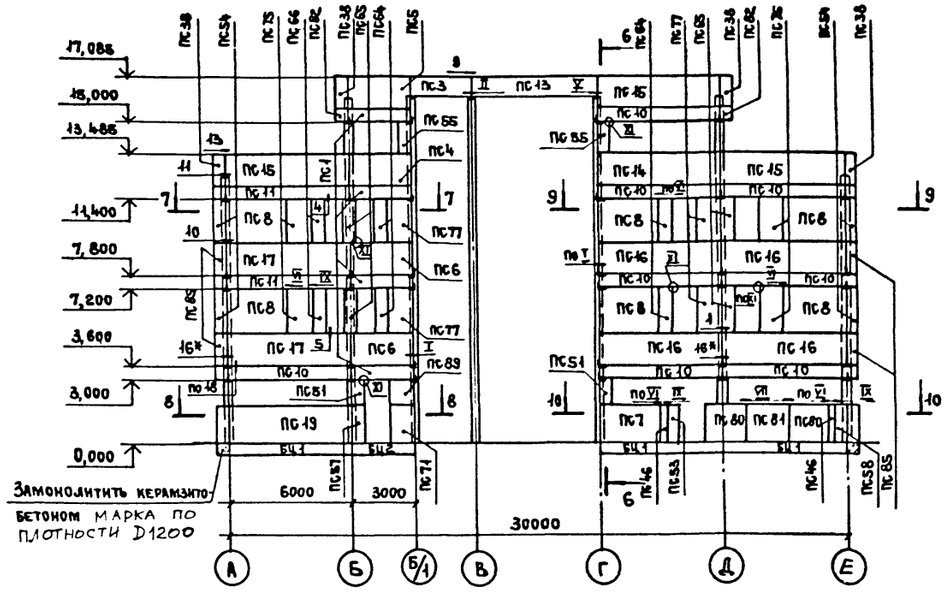


## 6-6

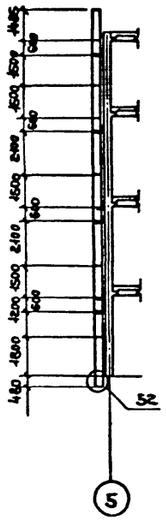


## Схема расположения стеновых панелей по оси „Б"

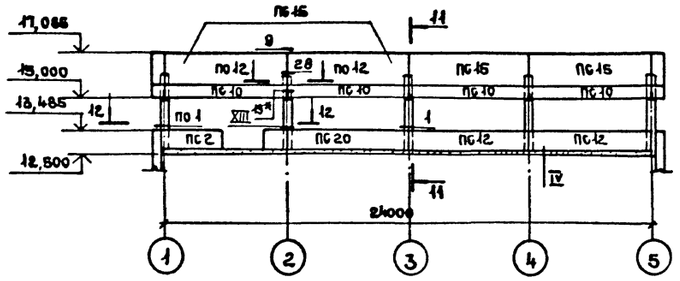


## 11-11

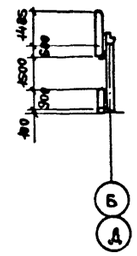


## Схема расположения стеновых панелей по оси „Д"

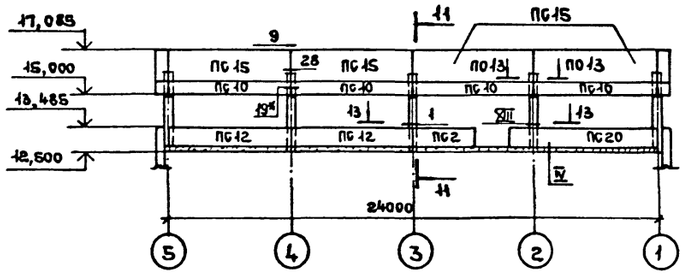


## 14-14

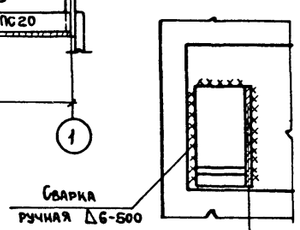


## 7-7

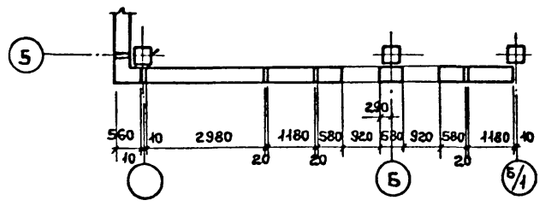


## 9-9

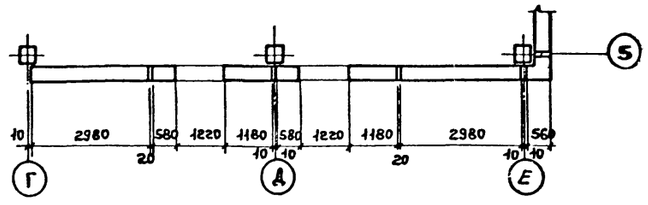


## 12-12

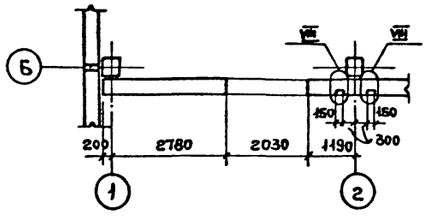


## I

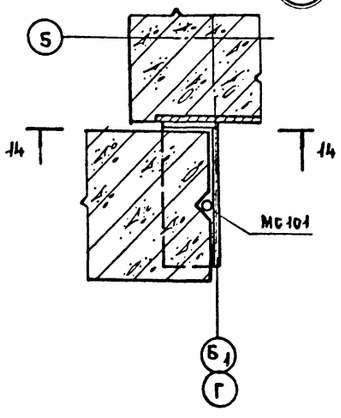


## 8-8

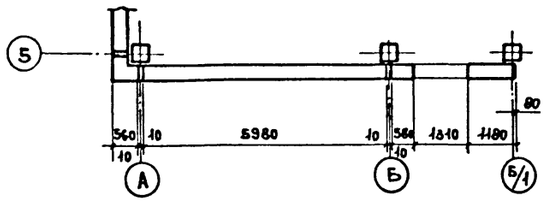


## 10-10

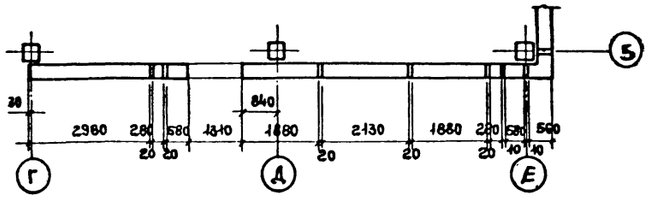


## 13-13

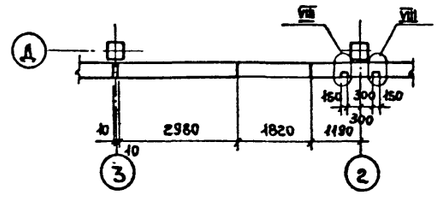


1. Узлы замаркированы по серии 1.030.1-1, вып.3-1.
2. Узлы 16* и 19* отличаются от узлов 16 и 19 заменой марки опорной консоли РК7с на РК8в-Н.
3. Узлы, замаркированные римскими цифрами см. на листе 85.
4. Спецификацию см. на листе 25.

| | | | | | | |
|---|---|---|---|---|---|---|
| | | | | ТП 416-3-14.87-КЖ | | |
| | | | | Областной вычислительный центр II группы | | |
| Привязан | | Нач.отд. | Заслонко | Блок залов ЭВМ | Стадия | Лист | Листов |
| | | Н. контр. | Заслонко | | Р | 24 | |
| | | ГИП | Весник | | | | |
| | | ГАП | Яковлев | Схемы расположения стеновых панелей по осям „5"; „Б"; „Д" Узел I. | Промстройпроект | |
| Инв. № | | Рук. бр. | Минина | | | |
| | | Ст. инж. | Симонова | | | |

Инв. № подл. | Подпись и дата | Взам. инв. №

Ц 00610-04 26

Копировал Ермолина Формат А2

# Спецификация к схемам расположения стеновых панелей по осям "А"; "Б"; "Д"; Е/1"; "1"; "5"

Альбом III, часть II

| Марка, поз. | Обозначение | Наименование | Кол | Масса ед, кг | Примечание |
|---|---|---|---|---|---|
| | | Стеновые панели | | | |
| ПС1 | ТП416-3-14.87-КЖ.И.039 | ПС30.6.3,5-6.л-16 | 4 | 790 | |
| ПС2 | КЖ.И.039-01 | ПС30.9.3,5-6.л.-1 | 2 | 1200 | |
| ПС3 | КЖ.И.039-02 | ПС30.9.3,5-6.л-16 | 1 | 1200 | |
| ПС4 | КЖ.И.039-04 | ПС30.15.3,5-6.л-1 | 1 | 1980 | |
| ПС5 | КЖ.И.039-05 | ПС30.15.3,5-6.л-2 | 1 | 1980 | |
| ПС6 | КЖ.И.039-06 | ПС30.15.3,5-6.л-16 | 2 | 1980 | |
| ПС7 | КЖ.И.039-12 | ПС30.18.3,5-6.л-1 | 1 | 2370 | 1* |
| ПС8 | КЖ.И.039-14 | ПС30.21.3,5-6.л-1 | 6 | 2760 | |
| ПС9 | КЖ.И.040 | ПС60.6.3,5-6.л-1 | 1 | 1600 | |
| ПС10 | КЖ.И.040-01 | ПС60.6.3,5-6.л-16 | 31 | 1600 | |
| ПС11 | КЖ.И.040-02 | ПС60.6.3,5-6.л-20-Н | 28 | 1600 | |
| ПС12 | КЖ.И.040-03 | ПС60.9.3,5-6.л-1 | 4 | 2390 | |
| ПС13 | КЖ.И.040-04 | ПС60.9.3,5-6.л-16 | 1 | 2390 | |
| ПС14 | КЖ.И.040-05 | ПС60.15.3,5-6.л-1 | 4 | 3960 | |
| ПС15 | КЖ.И.040-07 | ПС60.16.3.5-6.л-2 | 24 | 3960 | |
| ПС16 | КЖ.И.040-08 | ПС60.15.3.5-6.л-16 | 4 | 3960 | |
| ПС17 | КЖ.И.040-09 | ПС60.15.3,5-6.л-20-Н | 28 | 3960 | |
| ПС19 | КЖ.И.040-14 | ПС60.18.3,5-6.л-1 | 11 | 4760 | 11* |
| ПС20 | КЖ.И.044 | ПС72.9.3,5-6.л-1 | 2 | 2880 | |
| ПС46 | КЖ.И.046-04 | 2ПС3.18.3,5-л-4 | 2 | 240 | 2* |
| ПС47 | КЖ.И.046-05 | 2ПС3.21.3,5-л-4 | 12 | 270 | |
| ПС51 | КЖ.И.048 | 2ПС6.12.3,5-л-1 | 2 | 310 | 2* |
| ПС52 | КЖ.И.054-06 | 3ПС56.180.35-л-1 | 8 | 600 | 8* |
| ПС53 | КЖ.И.048-07 | 2ПС6.18.3,5-л-4 | 1 | 470 | 1* |
| ПС54 | КЖ.И.054-08 | 3ПС56.210.35-л-1 | 8 | 700 | |
| ПС55 | КЖ.И.048-04 | 2ПС6.15.3,5-л-1 | 2 | 390 | |
| ПС57 | КЖ.И.048-05 | 2ПС6.18.3,5-л-2 | 1 | 470 | 1* |
| ПС58 | КЖ.И.048-06 | 2ПС6.18.3,5-л-3 | 1 | 470 | 1* |
| ПС61 | КЖ.И.051 | 3ПС46.150.25-л-1 | 16 | 320 | 16* |
| ПС64 | КЖ.И.048-10 | 2ПС6.21.3,5-л-4 | 24 | 550 | |
| ПС65 | КЖ.И.048-08 | 2ПС6.21.3,5-л-1-Н | 18 | 550 | |
| ПС66 | КЖ.И.048-11 | 2ПС6.21.3,5-л-4-Н | 48 | 550 | |
| ПС71 | КЖ.И.051-02 | 2ПС12.18.3,5-л-3 | 1 | 940 | 1* |
| ПС89 | КЖ.И.051 | 2ПС12.12.3,5-л-3 | 1 | 630 | 1* |
| ПС75 | КЖ.И.051-06 | 2ПС12.21.3,5-л-4 | 16 | 1100 | |
| ПС76 | КЖ.И.051-04 | 2ПС12.21.3,5-л-2 | 6 | 1100 | |
| ПС77 | КЖ.И.051-05 | 2ПС12.21.3,5-л-3 | 10 | 1100 | |
| ПС80 | 1.030.1-1, вып.1-1 | 2ПС19.18.3,5-л | 2 | 1360 | 2* |
| ПС81 | 1.030.1-1, вып.1-1 | 2ПС21,3.18.3,5-л | 1 | 1670 | 1* |
| ПС82 | ТП416-3-14.87-КЖ.И.054 | 3ПС56.60.35-л-1 | 16 | 200 | |
| ПС85 | КЖ.И.054-04 | 3ПС56.150.35-л-1 | 8 | 500 | |
| ПС38 | КЖ.И.054-05 | 3ПС56.150.35-л-2 | 8 | 500 | |
| | | | | | |
| | | | | | |
| БЦ1 | 1.030.1-1, вып.1-1 | БЦ 60.5.3,5-л | 13 | 1470 | |
| БЦ2 | 1.030.1-1, вып.1-1 | БЦ 30.5.3,5-л | 1 | 730 | |
| | | | | | |
| | | | | | |
| | | Соединительные изделия | | | |
| МС-1 | 1.030.1-1, вып.4-1 | МС-1 | 180 | 0,26 | |
| МС-2 | 1.030.1-1, вып.3-1 | Полоса Б-1.6х70 ГОСТ 103-76 / Вст.3 пс ГОСТ 535-79* | | | |
| | | в = 80 | 244 | 0,25 | |
| МС-2 | 1.030.1-1, вып.3-1 | 6А-I ГОСТ 5781-82, в=150 | 164 | 0,03 | |
| МС-3 | 1.030.1-1, вып.4-1 | МС-3 | 46 | 0,52 | |
| МС-5 | 1.030.1-1, вып.3-1 | Полоса Б 10х360 ГОСТ 82-70* / Вст 3 пс ГОСТ 14637-79 | | | |
| | | в=360 | 4 | 10,2 | |
| МС-6 | 1.030.1-1, вып. 3-1 | 12А-I ГОСТ 5781-82, в = 300 | 33 | 0,27 | |
| МС-7 | 1.030.1-1, вып. 3-1 | Полоса Б-1 6х60 ГОСТ 103-76 / Вст.3 пс ГОСТ 535-79* | | | |
| | | в=60 | 16 | 0,17 | |
| МС-8 | 1.030.1-1, вып.4-1 | МС-8 | 172 | 0,15 | |
| МС-27 | | Полоса Б-1 8х40 ГОСТ 103-76 / Вст.3 по ГОСТ 535-79* | | | |
| | | в = 110 | 42 | 0,28 | |
| РКВс-Н | ТП416-3-14.87-КЖ.И.125-01 | РКВс-Н | 114 | 19,8 | |
| МС-101 | -КЖ.И.125 | МС-101 | 12 | 14,8 | |
| МС-102 | -КЖ.И.126 | МС-102 | 1 | 20,9 | |
| МС-103 | -КЖ.И.126-01 | МС-103 | 2 | 10,5 | |
| МС-105 | -КЖ.И.128 | МС-105 | 10 | 0,74 | |
| МС-106 | -КЖ.И.128-01 | МС-106 | 2 | 1,1 | |
| МС-107 | -КЖ.И.129 | МС-107 | 8 | 1,1 | |
| МС-108 | -КЖ.И.130 | МС-108 | 24 | 0,46 | |
| | | | | | |

1. Панели 2ПС6.21.3,5-л-1-Н и 2ПС6.21.3,5-л-4-Н выполнять с наружным фактурным слоем из цементного раствора. Панели, помеченные индексом* в примечании к спецификации, выполнять с отделкой из плиток керамических фасадных по ГОСТ 13996-77, глазурованных, темного тона. Количество панелей с этой отделкой указано в примечании. Все остальные панели выполнять с отделкой из плит бетонных фасадных по ГОСТ 6927-74 белого цвета.
2. Панели выполнять из керамзитобетона марки D1000 по средней плотности.
3. Расход керамзитобетона В7,5 D1200 на замоноличивание цокольной части - 1,7 м³.
4. Места установки панелей с отделкой из плиток керамических темного тона смотреть на листах 47...50, где участки стен из этих панелей заштрихованы.

Инв. № подл. | Подпись и дата | Взам. инв. №

Привязан:

Инв. №

| | | |
|---|---|---|
| Нач. отд. | Заслонко | |
| Н. контр. | Заслонко | |
| ГИП | Весник | |
| ГАП | Яковлев | |
| Рук. бр | Минина | |
| Ст. инж. | Симонова | |

ТП 416-3-14.87-КЖ

Областной вычислительный центр II группы

Блок залов ЭВМ | Стадия: Р | Лист: 25 | Листов:

Спецификация к схемам расположения стеновых панелей

ПРОМСТРОЙПРОЕКТ

Ц00610-04 27

Копировал Ермолина Формат А2

Альбом III, часть II

## Схема расположения солнцезащитных элементов по оси „А"

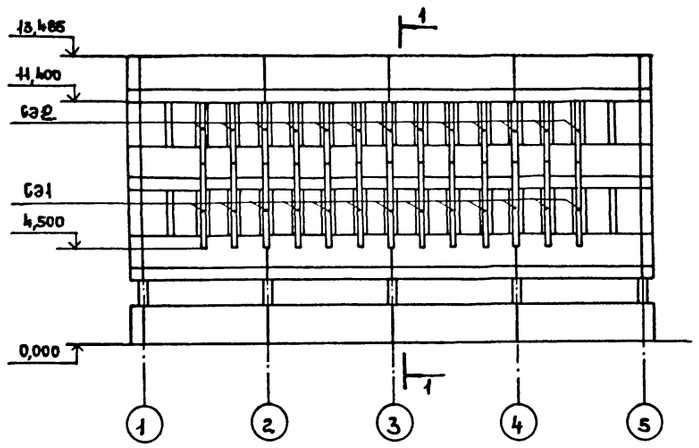


1-1

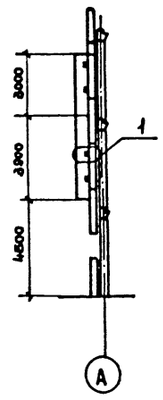


## Схема расположения солнцезащитных элементов по оси „1"

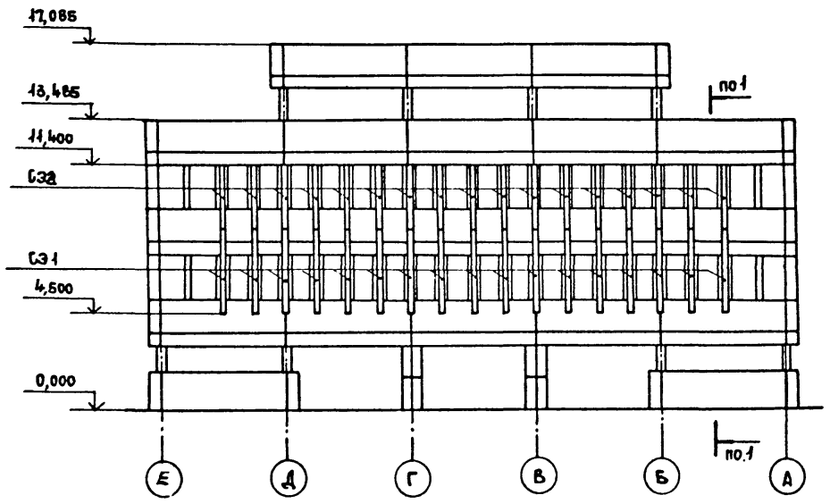


## Схема расположения солнцезащитных элементов по оси „5"

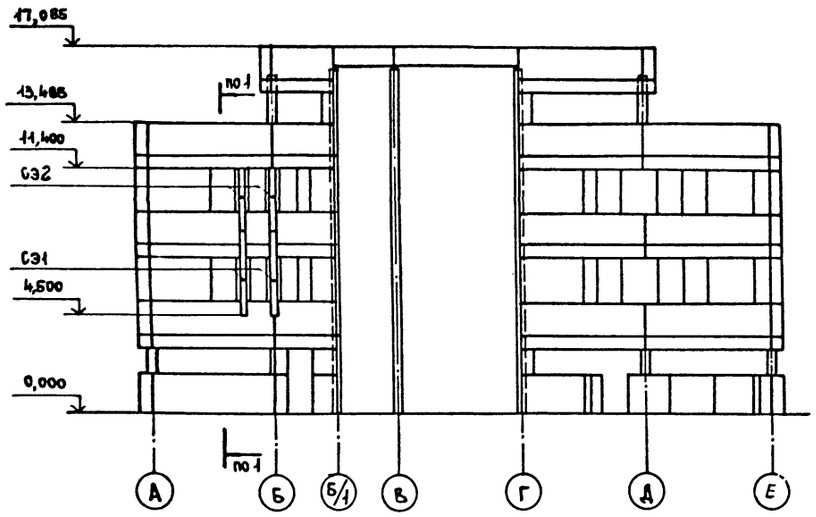


## Спецификация к схемам расположения солнцезащитных элементов по осям „А", „1", „5"

| Марка, поз. | Обозначение | Наименование | Кол. | Масса ед. кг | Примечание |
|---|---|---|---|---|---|
| | | Солнцезащитные элементы | | | |
| СЭ1 | ТП 416-3-14.87-КЖ.И | СЭ1 | 32 | 810 | |
| СЭ2 | -КЖ.И-01 | СЭ2 | 32 | 620 | |
| | | | | | |
| | | Соединительные изделия | | | |
| поз. 1 | | Полоса $\frac{Б-1\ 8\times80\ ГОСТ\ 103-76}{Вст.3\ пс\ ГОСТ\ 535-79*}$ | | | |
| | | $\ell$=100 | 256 | 0,50 | |

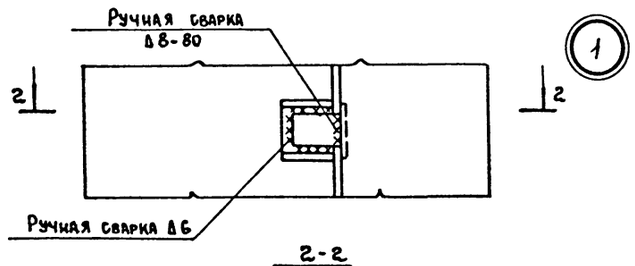


2-2

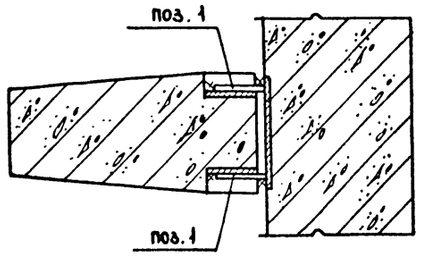


| | | | | |
|---|---|---|---|---|
| Привязан | | Нач. ОТП | Заслонко | |
| | | Н. контр. | Заслонко | |
| | | ГИП | Весник | |
| | | ГАП | Яковлев | |
| | | Рук. бр | Минина | |
| Инв. № | | Ст. инж. | Симонова | |

ТП 416-3-14.87-КЖ.И

Областной вычислительный центр II группы

Блок залов ЭВМ

| Стадия | Лист | Листов |
|---|---|---|
| Р | 26 | |

Схемы расположения солнцезащитных элементов по осям „А", „1", „5"

ПРОМСТРОЙПРОЕКТ

Инв. № подл. | Подпись и дата | Взам. инв. №

400610-04 28

Копировал Ермолина Формат А2

Альбом III, часть II

# Схемы расположения сборных гипсобетонных перегородок

## На отм. -0.100

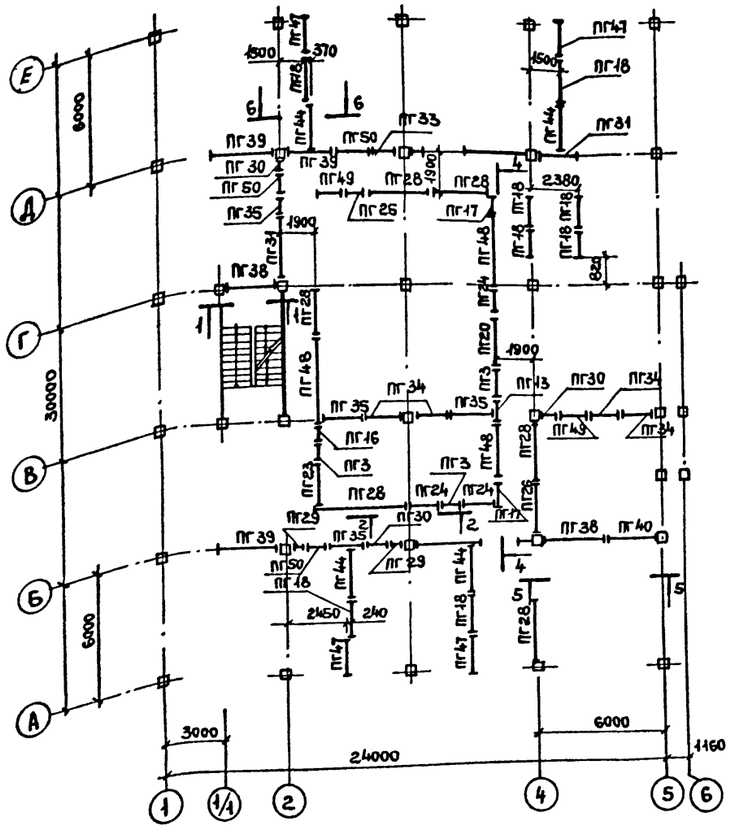


## На отм. 4.100

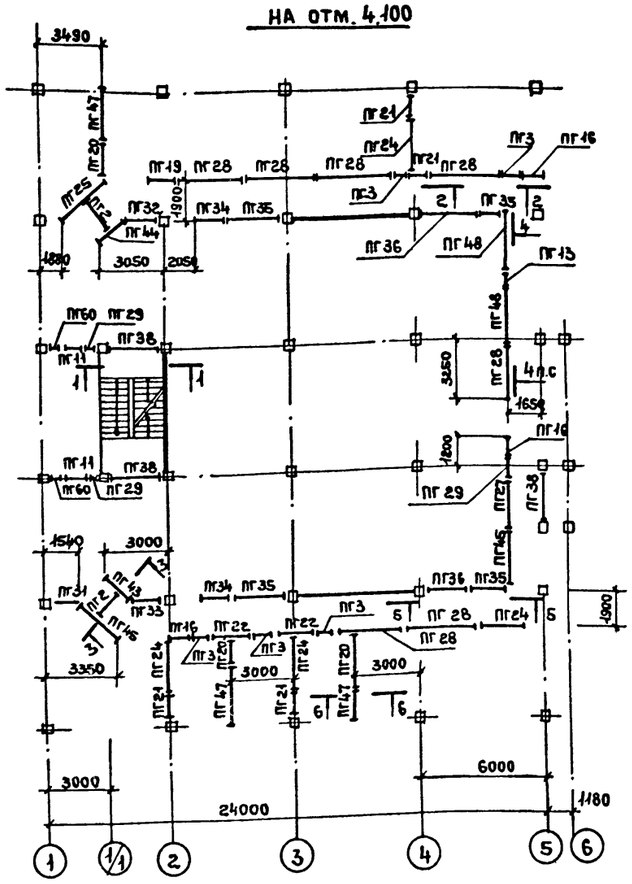


## На отм. 8.300

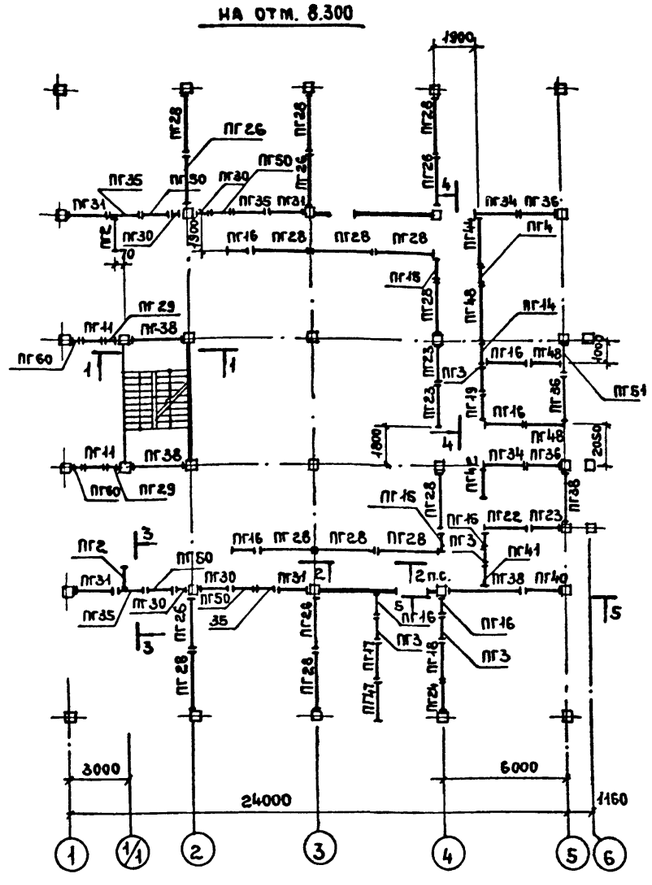


## На отм. 12.500

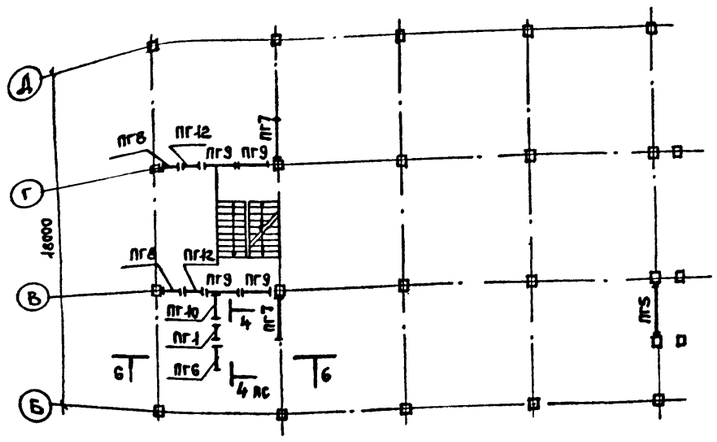


## 6-6

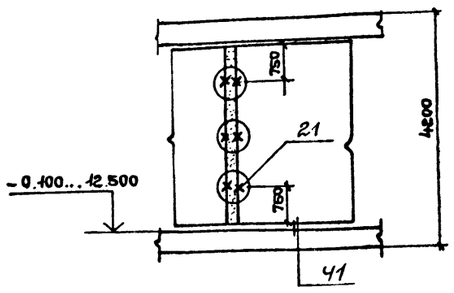


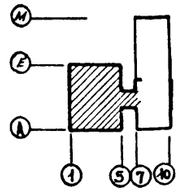


1. Панели перегородок длиною до 1.5м имеют одно крепление к перекрытию от 1,5 до 4м – два крепления, свыше 4м – не менее трех креплений. При установке перегородок поперек плит перекрытий крепление их производится в швы между плитами (шагом 1.5м)
2. Панель перегородки, устанавливаемая между вертикальными конструкциями здания (колоннами, диафрагмами жесткости и т.д.) к перекрытию не крепится
3. Панели-вставки над дверными проемами устанавливаются после монтажа дверных блоков.
4. Все узлы замаркированы по серии 2.230-2 выпуск 3.
5. Спецификацию к схемам и разрезы 1-1...5-5 см. лист 28

Привязан

Инв. №

| | | | |
|---|---|---|---|
| ТП 416-3-14.87-КЖ | | | |
| Областной вычислительный центр II группы | | | |
| Блок залов ЭВМ | Стадия | Лист | Листов |
| | Р | 27 | |
| Схемы расположения панелей перегородок | ПРОМСТРОЙПРОЕКТ | | |
| Нач. отд. Заслонко | | | |
| Н. контр. Заслонко | | | |
| ГИП Весник | | | |
| Рук. бр. Минина | | | |
| Техник Бийгереева | | | |

Инв. № подл. | Подпись и дата | Взам. инв. №

Ц 00610-04 29

Копировал Ермолина

Формат А2

Альбом III, часть II

1-1

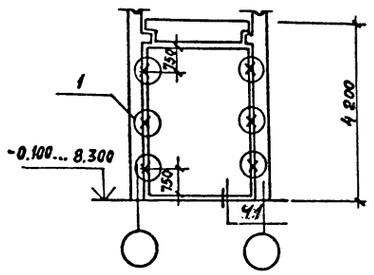


2-2

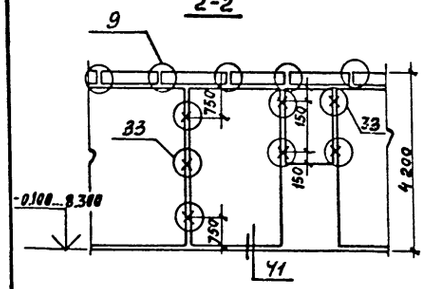


3-3

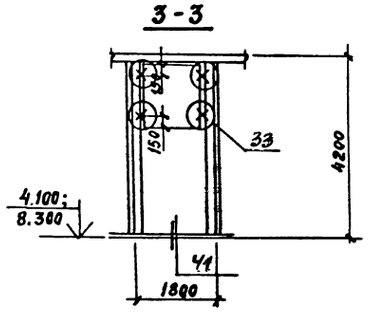


| Марка поз. | Обозначение | Наименование | Кол. на этаж на отм -0.100 | на отм 4.100 | на отм 8.300 | на отм 12.500 | Всего | Масса ед, кг | Примечание |
|---|---|---|---|---|---|---|---|---|---|
| ПГ 1 | 1.231.9-7 в.1 | ПГ 10.12.10-5г | | | | 1 | 1 | 150 | |
| ПГ 2 | 1.231.9-7 в.1 | ПГ 15.15.10-5г | | 2 | 2 | | 4 | 290 | |
| ПГ 3 | 1.231.9-7 в.1 | ПГ 12.18.10-5г | 3 | 5 | 4 | | 12 | 280 | |
| ПГ 4 | 1.231.9-7 в.1 | ПГ 13.18.10-5г | | | 1 | | 1 | 300 | |
| ПГ 5 | 1.231.9-7 в.2 | ПГ 25.6.33.10-5г | | | | 5 | 5 | 1100 | |
| ПГ 6 | 1.231.9-7 в.2 | ПГ 26.6.33.10-5г | | | | 1 | 1 | 1145 | |
| ПГ 7 | 1.231.9-7 в.2 | ПГ 29.8.33.10-5г | | | | 2 | 2 | 1280 | |
| ПГ 8 | 1.231.9-7 в.2 | ПГ 5,7.31.10-5г | | | | 2 | 2 | 225 | |
| ПГ 9 | 1.231.9-7 в.2 | ПГ 20,3.31.10-5г | | | | 4 | 4 | 815 | |
| ПГ 10 | 1.231.9-7 в.2 | ПГВ4,7.33.10-5г-1 | | | | 1 | 1 | 190 | |
| ПГ 11 | 1.231.9-7 в.2 | ПГ 14,9.13.10-5г | | 2 | 2 | | 4 | 240 | |
| ПГ 12 | 1.231.9-7 в.2 | ПГ 8,9.10.10-5г | | | | 2 | 2 | 105 | |
| ПГ 13 | 1.231.9-7 в.2 | ПГ 5,7.39.10-5г | 1 | 1 | | | 2 | 280 | |
| ПГ 14 | 1.231.9-7 в.2 | ПГ 7,2.39.10-5г | | | 1 | | 1 | 360 | |
| ПГ 15 | 1.231.9-7 в.2 | ПГ 8,2.39.10-5г | | | 3 | | 3 | 410 | |
| ПГ 16 | 1.231.9-7 в.2 | ПГ 9,2.39.10-5г | 1 | 3 | 6 | | 10 | 460 | |
| ПГ 17 | 1.231.9-7 в.2 | ПГ 13,2.39.10-5г | 2 | | 1 | | 3 | 665 | |
| ПГ 18 | 1.231.9-7 в.2 | ПГ 13,7.39.10-5г | 8 | | 1 | | 9 | 690 | |
| ПГ 19 | 1.231.9-7 в.2 | ПГ 15.2.39.10-5г | | 1 | 1 | | 2 | 765 | |
| ПГ 20 | 1.231.9-7 в.2 | ПГ 15.6.39.10-5г | 1 | 3 | | | 4 | 785 | |
| ПГ 21 | 1.231.9-7 в.2 | ПГ 17.8.39.10-5г | | 4 | | | 4 | 895 | |
| ПГ 22 | 1.231.9-7 в.2 | ПГ 18.6.39.10-5г | | 2 | 1 | | 3 | 945 | |
| ПГ 23 | 1.231.9-7 в.2 | ПГ 19.8.39.10-5г | 1 | | 3 | | 4 | 1005 | |
| ПГ 24 | 1.231.9-7 в.2 | ПГ 20.3.39.10-5г | 3 | 4 | 1 | | 8 | 1030 | |
| ПГ 25 | 1.231.9-7 в.2 | ПГ 22.9.39.10-5г | 1 | 1 | | | 2 | 1165 | |
| ПГ 26 | 1.231.9-7 в.2 | ПГ 25,6.39.10-5г | 1 | | 5 | | 6 | 1290 | |
| ПГ 27 | 1.231.9-7 в.2 | ПГ 26,6.39.10-5г | | 1 | | | 1 | 1350 | |
| ПГ 28 | 1.231.9-7 в.2 | ПГ 29.8.39.10-5г | 6 | 7 | 13 | | 26 | 1510 | |
| ПГ 29 | 1.231.9-7 в.2 | ПГ 5,7.37.10-5г | 2 | 3 | 2 | | 7 | 265 | |
| ПГ 30 | 1.231.9-7 в.2 | ПГ 9,2.37.10-5г | 2 | | 4 | | 6 | 435 | |
| ПГ 31 | 1.231.9-7 в.2 | ПГ 13,2.37.10-5г | 2 | 1 | 4 | | 7 | 625 | |
| ПГ 32 | 1.231.9-7 в.2 | ПГ 14,2.37.10-5г | | 1 | | | 1 | 670 | |
| ПГ 33 | 1.231.9-7 в.2 | ПГ 15,6.37.10-5г | 1 | 1 | | | 2 | 740 | |
| ПГ 34 | 1.231.9-7 в.2 | ПГ 17,8.37.10.5г | 4 | 2 | 2 | | 8 | 845 | |
| ПГ 35 | 1.231.9-7 в.2 | ПГ 19,8.37.10-5г | 4 | 4 | 4 | | 12 | 945 | |
| ПГ 36 | 1.231.9-7 в.2 | ПГ 20,3.37.10-5г | | 2 | 3 | | 5 | 970 | |
| ПГ 37 | | | | | | | | | |
| ПГ 38 | 1.231.9-7 в.2 | ПГ 25,6.37.10-5г | 2 | 3 | 4 | | 9 | 1225 | |
| ПГ 39 | 1.231.9-7 в.2 | ПГ 26,6.37.10-5г | 3 | | | | 3 | 1275 | |
| ПГ 40 | 1.231.9-7 в.2 | ПГ 29,8.37.10-5г-1 | 1 | | 1 | | 2 | 1425 | |
| ПГ 41 | 1.231.9-7 в.2 | ПГ 8 8,2.39.10-5г-1 | | | 1 | | 1 | 400 | |
| ПГ 42 | 1.231.9-7 в.2 | ПГВ 15,6.39.10-5г-1 | | | 1 | | 1 | 780 | |
| ПГ 43 | 1.231.9-7 в.2 | ПГВ 16, 6.39.10-5г-1 | | 1 | | | 1 | 830 | |
| ПГ 44 | 1.231.9-7 в.2 | ПГВ 20,3.39.10-5г-1 | 4 | 1 | 1 | | 6 | 1025 | |
| ПГ 45 | 1.231.9-7 в.2 | ПГВ25,6,39.10-5г-1 | | 1 | | | 1 | 1285 | |
| ПГ 46 | 1.231.9-7 в.2 | ПГВ29,8,39.10-5г-1 | | 1 | | | 1 | 1505 | |
| ПГ 47 | 1.231.9-7 в.2 | ПГВ 26,6.39.10-5г-3 | 4 | 3 | 1 | | 8 | 1335 | |
| ПГ 48 | 1.231.9-7 в.2 | ПГВ 29,8.39.10-5г-3 | 3 | 2 | 1 | | 6 | 1500 | |
| ПГ 49 | 1.231.9-7 в.2 | ПГ 9,9.15.10-5г | 2 | | | | 2 | 195 | |
| ПГ 50 | 1.231.9-7 в.2 | ПГ 12,9.16.10-5г | 4 | | 4 | | 8 | 255 | |
| ПГ 51 | 1.231.9-7 в.2 | ПГ 16,6.37.10-5г | | | 1 | | 1 | 785 | |
| ПГ 60 | 1.231.9-7 в.2 | ПГ 4.7.37.10-5г | | 2 | 2 | | 4 | 215 | |
| Изделия соединительные | | | | | | | | | |
| М 1 | 2.230-2 вып.3 | М 1 | 153 | 130 | 195 | 35 | 513 | | |
| М 5 | 2.230-2 вып.3 | М 5 | 7 | 22 | 22 | | 51 | | |
| М 11 | 2.230-2 вып.3 | М 11 | 260 | 286 | 258 | 42 | 846 | | |

4-4

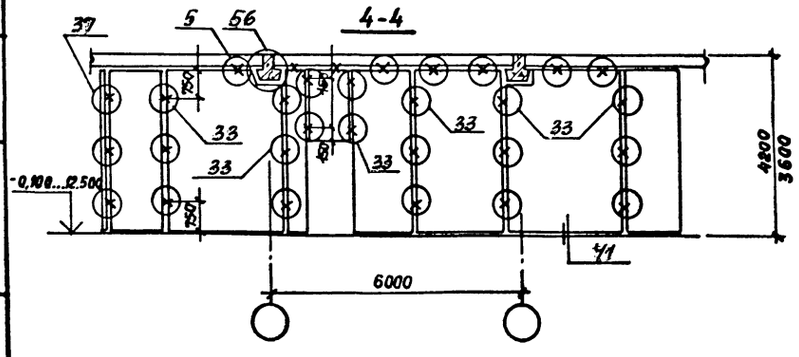


5-5

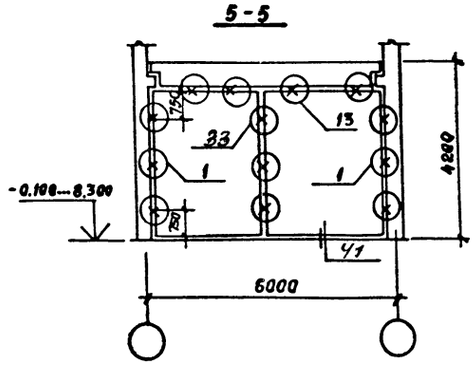


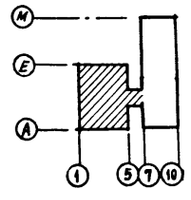


Привязан

Инв. №

Взам. инв. №

Подпись и дата

Инв. № подл.

ТП 416-3-14.87-КИ

Областной вычислительный центр II группы

| | | | | |
|---|---|---|---|---|
| Нач. отд. | Заслонко | Блок залов ЭВМ | Стадия | Лист | Листов |
| Н. контр. | Заслонко | | Р | 28 | |
| ГИП | Весник | Спецификация к схемам расположения панелей перегородок Разрезы 1-1 ... 5-5. | Промстройпроект | | |
| Рук. бр | Минина | | | | |
| Техник | Бингереева | | | | |

40610-04 30

Копировал Замалуева

Формат А2

## Схема расположения фундаментов

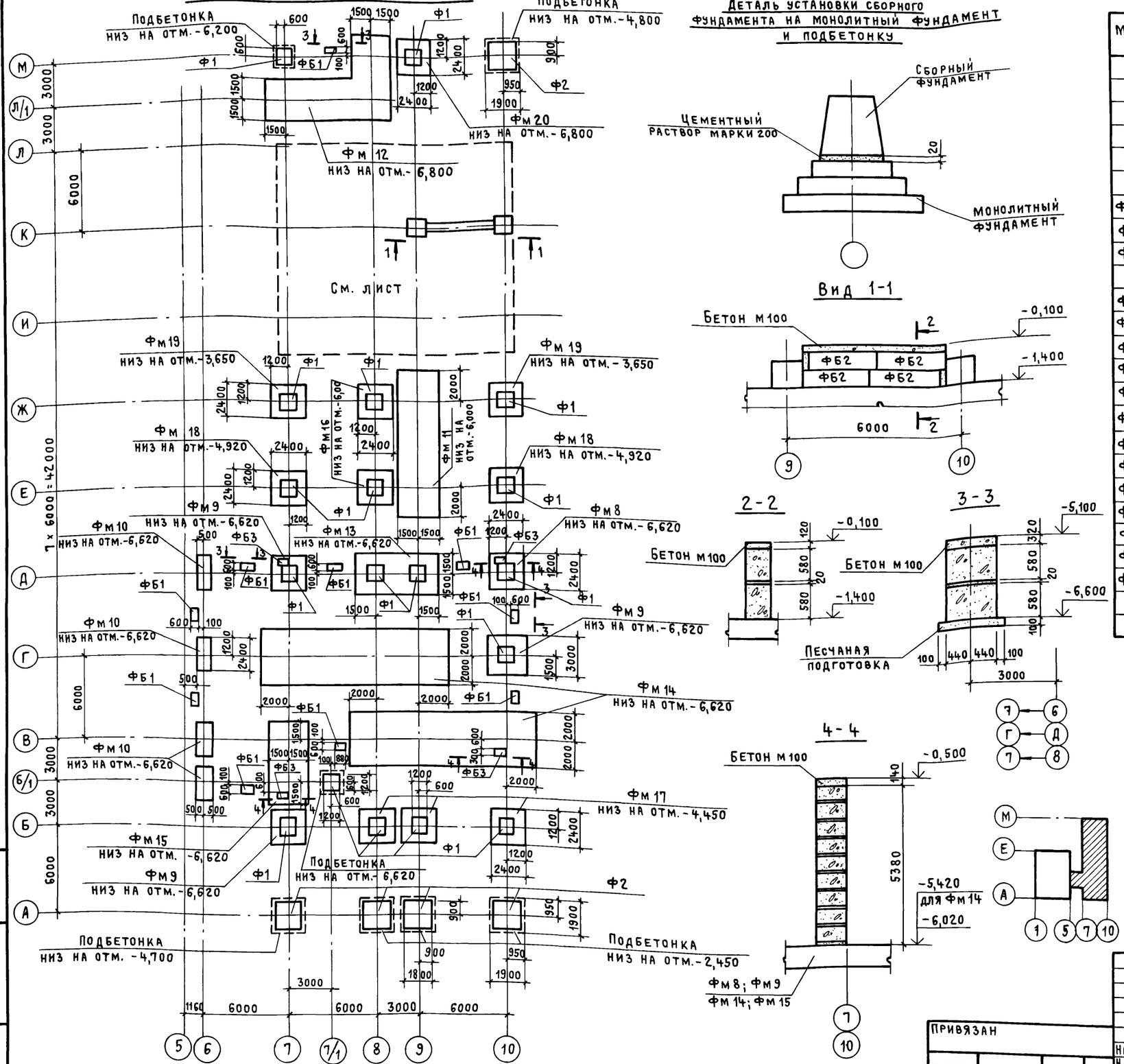


## Деталь установки сборного фундамента на монолитный фундамент и подбетонку




## Вид 1-1




## 2-2




## 3-3




## 4-4




## Спецификация к схеме расположения фундаментов

| Марка поз. | Обозначение | Наименование | Кол. | Масса ед., кг | Примечание |
|---|---|---|---|---|---|
| | | Фундаменты сборные | | | |
| Ф1 | 1.020-1/83 вып. 1-1 | Фундамент 2Ф12.9-2 | 18 | 2100 | |
| Ф2 | 1.020-1/83 вып. 1-1 | 2Ф18.9-3 | 5 | 4000 | |
| | | Блоки бетонные стен подвала | | | |
| ФБ1 | ГОСТ 13579-78 | Блок ФБС 9.6.6-Т | 20 | 700 | |
| ФБ2 | ГОСТ 13579-78 | Блок ФБС 24.4.6-Т | 4 | 1300 | |
| ФБ3 | ГОСТ 13579-78 | Блок ФБС 9.3.6-Т | 36 | 350 | |
| | | Фундаменты монолитные | | | |
| Фм 8 | лист 30 | Фундамент Фм 8 | 1 | | |
| Фм 9 | лист 30 | Фм 9 | 3 | | |
| Фм 10 | лист 30 | Фм 10 | 4 | | |
| Фм 11 | лист 31 | Фм 11 | 1 | | |
| Фм 12 | лист 31 | Ф 12 | 1 | | |
| Фм 13 | лист 30 | Фм 13 | 1 | | |
| Фм 14 | лист 32 | Фм 14 | 2 | | |
| Фм 15 | лист 33 | Фм 15 | 1 | | |
| Фм 16 | лист 30 | Фм 16 | 2 | | |
| Фм 17 | лист 33 | Ф 17 | 3 | | |
| Фм 18 | лист 33 | Фм 18 | 2 | | |
| Фм 19 | лист 33 | Фм 19 | 2 | | |
| Фм 20 | лист 33 | Фм 20 | 1 | | |

1. Сведения о грунтах помещены в общих указаниях (см. лист 2).
2. Подбетонку под фундаментами выполнять из бетона марки 200.
3. Под монолитными фундаментами предусмотреть бетонную подготовку толщиной 100мм из бетона марки 50.




Инв.№ подл. | Подпись и дата | Взам.инв.№

Привязан

Инв.№

| | | |
|---|---|---|
| Нач.отэп | Заслонко | |
| Н.контр. | Заслонко | |
| ГИП | Весник | |
| Рук.бр. | Минина | |
| Техник | Бийгереева | |

ТП 416-3-14.87-КЖ

Областной вычислительный центр II группы

| Блок административно-производственный | Стадия | Лист | Листов |
|---|---|---|---|
| | Р | 29 | |
| Схема расположения фундаментов | ПРОМСТРОЙПРОЕКТ | | |

Ц00610-04 31

Копировал Куц

Формат А2

Альбом III, часть II

1 - 1

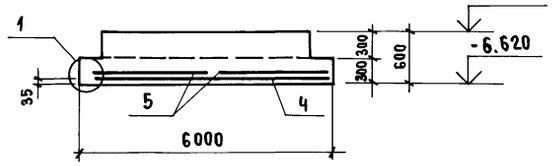


Фм 13

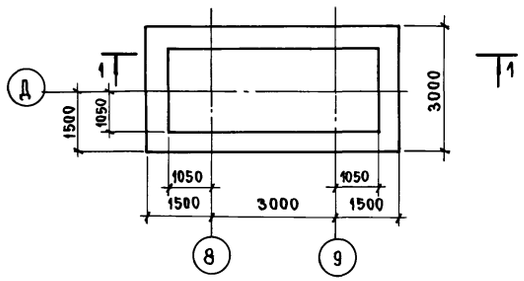


2 - 2

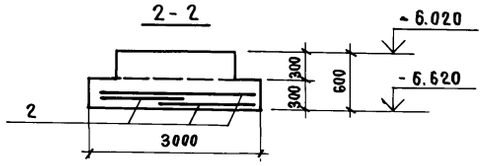


Фм 9

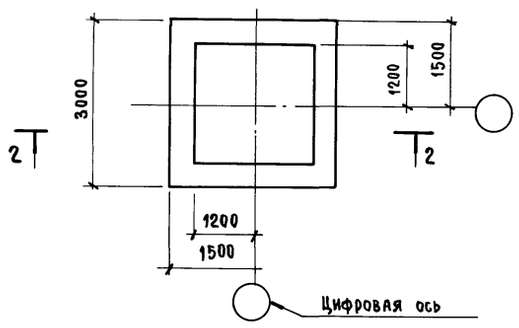


3 - 3

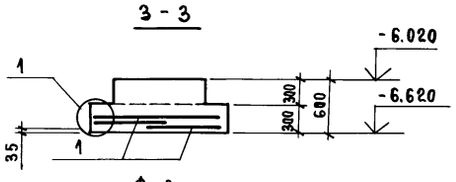


Фм 8

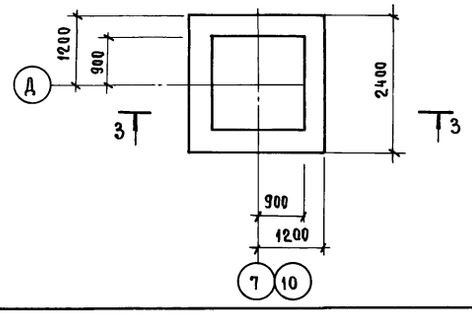


4 - 4

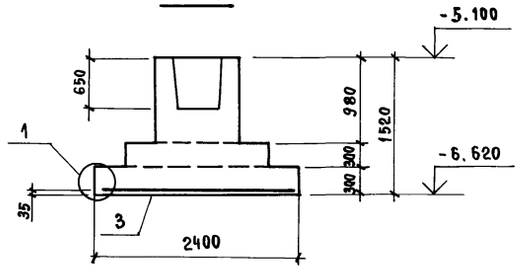


Фм 10

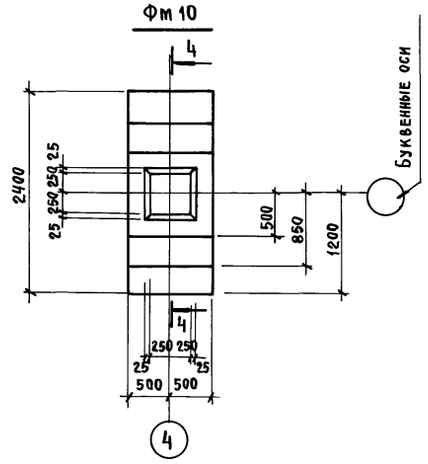


Схема раскладки сеток подошвы

Фм 13

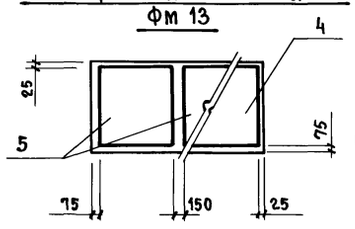


Схема раскладки сеток подошвы

Фм 8 ; Фм 9; Фм 16

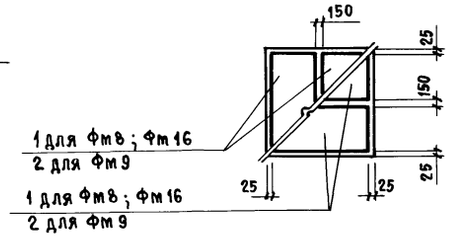


Расчетная схема Фм 13

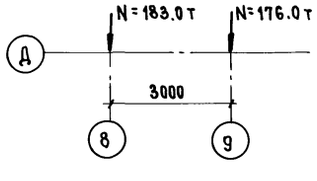


1

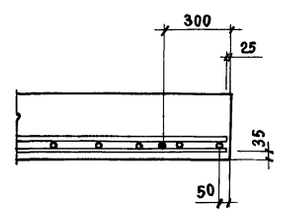


5 - 5

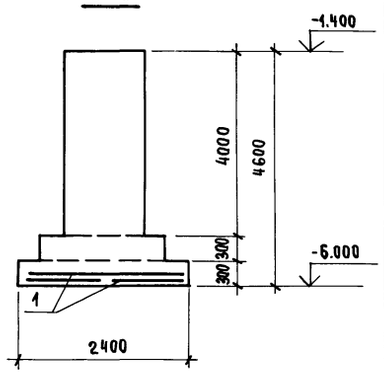


Фм 16

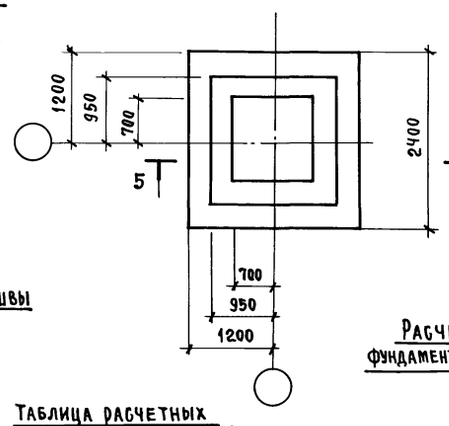


Спецификация к фундаментам

| Формат | Зона | Поз. | Обозначение | Наименование | Кол. | Примечание |
|---|---|---|---|---|---|---|
| | | | | Фм 8 | | |
| | | | | Сборочные единицы | | |
| | | 1 | 1.410-3 вып.1 | Сетка арматурная 1Г 10АIII/6АIII 125×235 | 4 | |
| | | | | Материалы | | |
| | | | | Бетон В15 | 2.0 | м³ |
| | | | | Фм 9 | | |
| | | | | Сборочные единицы | | |
| | | 2 | 1.410-3 вып.1 | Сетка арматурная 1Г 10АIII/6АIII 145×295 | 4 | |
| | | | | Материалы | | |
| | | | | Бетон В15 | 3.2 | м³ |
| | | | | Фм 10 | | |
| | | | | Сборочные единицы | | |
| | | 3 | 1.410-3 вып.1 | Сетка арматурная 1Г 18АIII/6АIII 85×235 | 1 | |
| | | | | Материалы | | |
| | | | | Бетон В15 | 1.7 | м³ |
| | | | | Фм 13 | | |
| | | | | Сборочные единицы | | |
| | | 4 | 1.410-3 вып.1 | Сетка арматурная 1Г 16АIII/10АIII 285×595 | 1 | |
| | | 5 | 1.410-3 вып.1 | 1Г 16АIII/10АIII 285×295 | 2 | |
| | | | | Материалы | | |
| | | | | Бетон В15 | 8.6 | м³ |
| | | | | Фм 16 | | |
| | | | | Сборочные единицы | | |
| | | 1 | 1.410-3 вып.1 | Сетка арматурная 1Г 10АIII/6АIII 125×235 | 4 | |
| | | | | Материалы | | |
| | | | | Бетон В15 | 4.0 | м³ |

Ведомость расхода стали на элемент, кг

| Марка элемента | Арматурные изделия | | | | | Всего | Общий расход |
|---|---|---|---|---|---|---|---|
| | Арматура класса | | | | | | |
| | A-III | | | | | | |
| | ГОСТ 5781-82 | | | | | | |
| | Ф6 | Ф10 | Ф16 | Ф18 | | | |
| Фм 8, Фм 16 | 1.1 | 10.2 | | | | 11.3 | 11.3 |
| Фм 9 | 6.4 | 58.4 | | | | 64.8 | 64.8 |
| Фм 10 | 0.8 | | | 123.5 | | 24.3 | 24.3 |
| Фм 13 | | 35.2 | 280.4 | | | 315.6 | 315.6 |

Таблица расчетных нагрузок Фм 8...Фм 10; Фм 16

| Наименов. фундаментов | N, т |
|---|---|
| Фм 8 | 157.0 |
| Фм 9 | 183.0 |
| Фм 10 | 139.0 |
| Фм 16 | 146.0 |

Расчетная схема фундаментов Фм 8... Фм 10; Фм 16

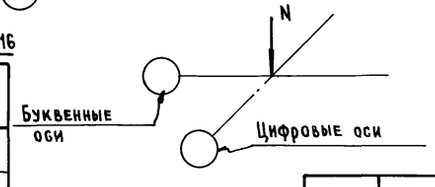


Взам. инв. № | Подпись и дата | Инв. № подл.

Привязан

Инв. №

| | | |
|---|---|---|
| Нач. ОТЭП | Заслонко | |
| Н. контр. | Заслонко | |
| ГАП | Яковлев | |
| ГИП | Весник | |
| Рук. бр. | Минина | |
| Техник | Бийгереева | |

ТП 416-3-14.87-КЖ

Областной вычислительный центр II группы

Блок административно-производственный

| Стадия | Лист | Листов |
|---|---|---|
| Р | 30 | |

Фундаменты монолитные Фм 8 ... Фм 10; Фм 13; Фм 16.

ПРОМСТРОЙПРОЕКТ

40610-04 32

Копировал Замалуева

Формат А2

Альбом III, часть II

1-1

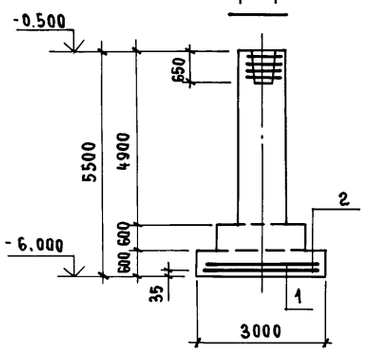


3-3

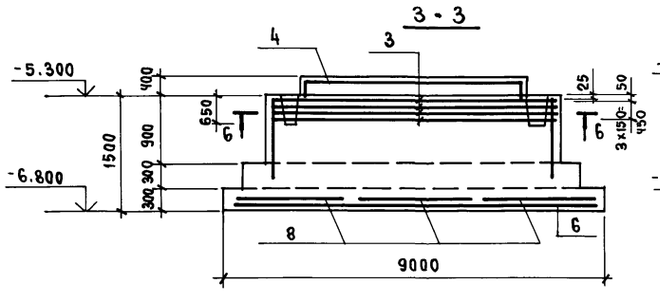


5-5

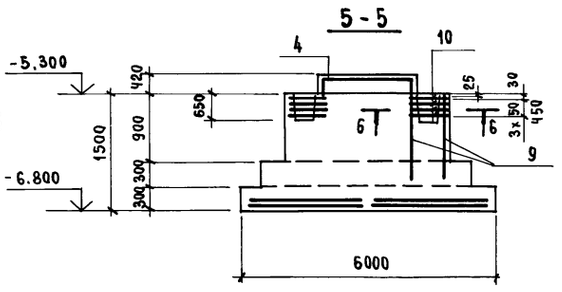


Фм 11

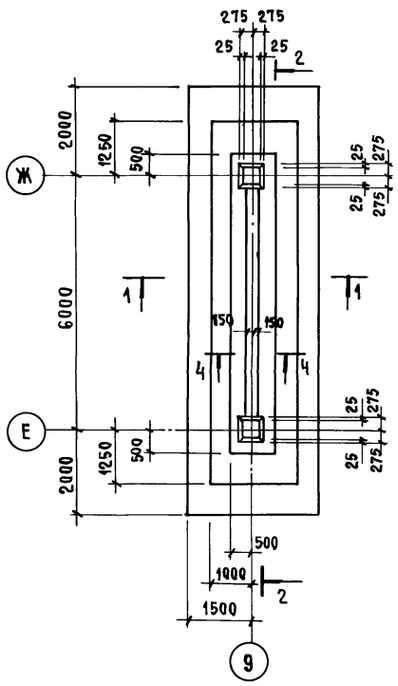


Фм 12

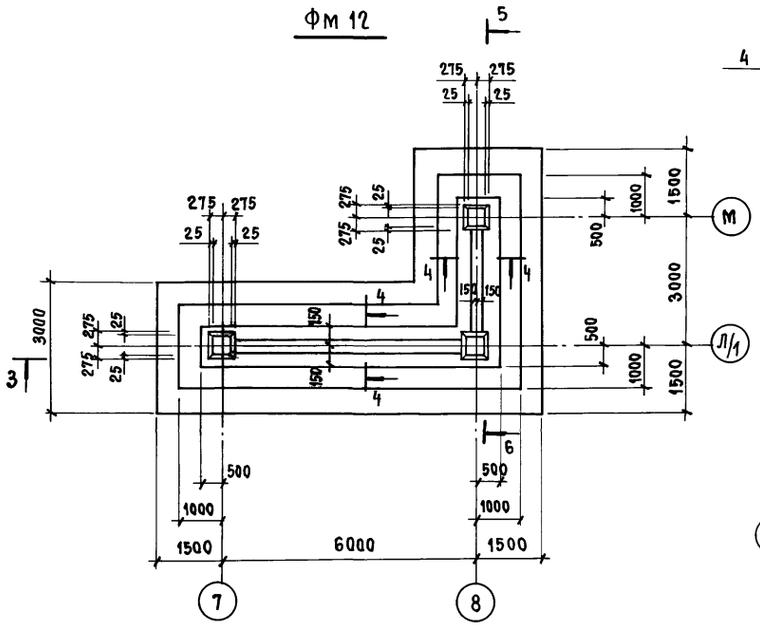


4-4

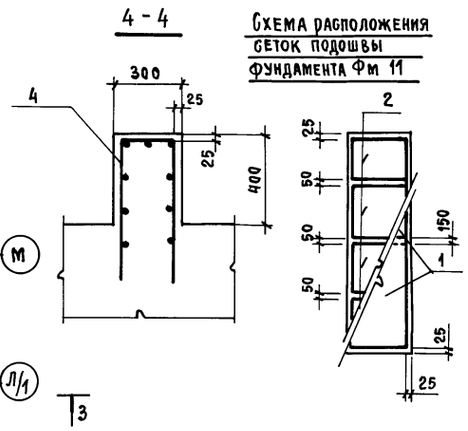


Схема расположения сеток подошвы фундамента Фм 11

Расчетная схема Фм 11

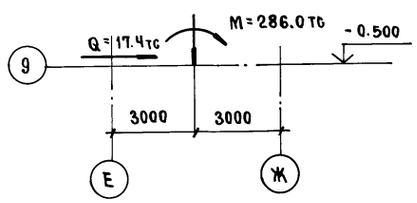


Схема расположения сеток подошвы фундамента Фм 12

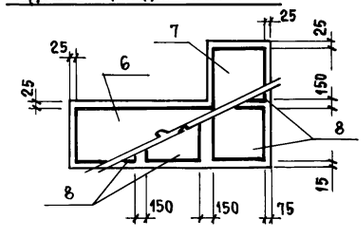


Расчетная схема Фм 12

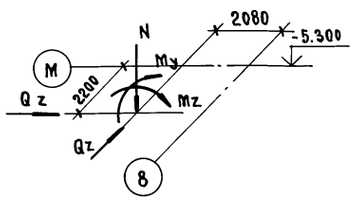


N = 279.0тс
My = 9.3тсм
Mz = 184.0тсм
Qy = 2.2тс
Qz = 9.9тс

2-2

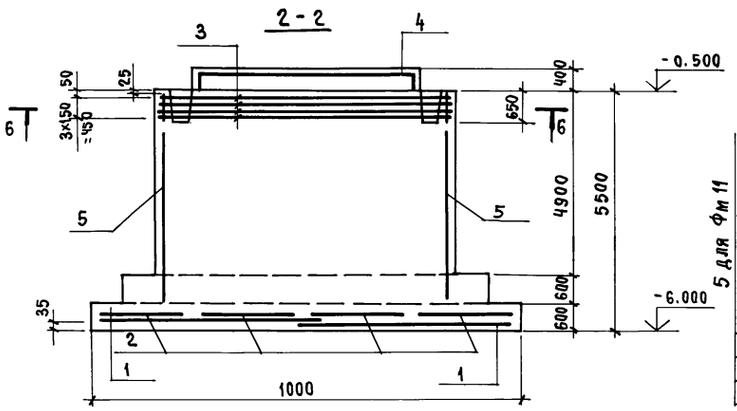


Б-Б

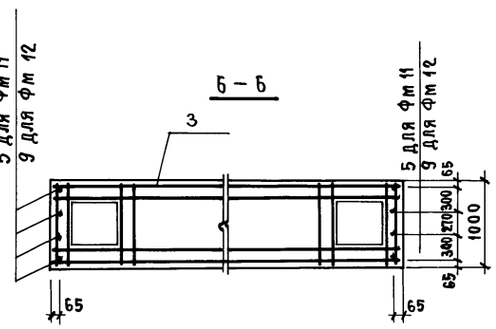


7-7

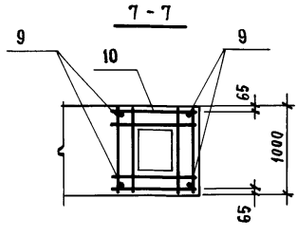


## Спецификация к фундаментам

| Формат | Зона | Поз. | Обозначение | Наименование | Кол. | Примечание |
|---|---|---|---|---|---|---|
| | | | | **Фм 11** | | |
| | | | | Сборочные единицы | | |
| | | 1 | 1.410-3 вып.1 | Сетка арматурная 1С 18АIII/10АIII 2.85×5.05 | 2 | |
| | | 2 | 1.410-3 вып.1 | 1С 18АIII/10АIII 2.45×2.95 | 4 | |
| А4 | | 3 | ТП 416-3-14.87-КЖ.И.105 | С 101 | 4 | |
| А4 | | 4 | -КЖ.И.109-01 | С 105 | 5.5 | п.м. |
| | | | | Детали | | |
| Б4 | | 5 | | Ф 16А-III ГОСТ 5781 ℓ=4200 | 8 | |
| | | | | Материалы | | |
| | | | | Бетон В15 | 58.0 | м³ |
| | | | | **Фм 12** | | |
| | | | | Сборочные единицы | | |
| А4 | | 3 | ТП 416-3-14.87-КЖ.И.105 | Сетка арматурная С 101 | 4 | |
| А4 | | 4 | -КЖ.И.109-01 | С 105 | 8.0 | п.м. |
| А4 | | 6 | 1.410-3 вып.1 | 1С 16АIII/10АIII 2.85×8.95 | 1 | |
| | | 7 | 1.410-3 вып.1 | 1С 16АIII/10АIII 2.85×5.95 | 1 | |
| | | 8 | 1.410-3 вып.1 | 1С 16АIII/10АIII 2.85×2.95 | 4 | |
| А4 | | 10 | ТП 416-3-14.87-КЖ.И111 | С 107 | 4 | |
| | | | | Детали | | |
| | | 9 | | Ф 16А-III ГОСТ 5781-82 ℓ=1100 | 12 | |
| | | | | Материалы | | |
| | | | | Бетон В15 | 43.2 | м³ |

Ведомость расхода стали на элемент, кг

| Марка элемента | Изделия арматурные | | | | | | | Всего | Примечание |
|---|---|---|---|---|---|---|---|---|---|
| | Арматура класса | | | | | | | | |
| | А-I | | А-III | | | | | | |
| | ГОСТ 5781-82 | | | | | | | | |
| | Ф8 | Итого | Ф10 | Ф12 | Ф16 | Ф18 | Итого | | |
| Фм 11 | 56.0 | 56.0 | 62.0 | 192.0 | 662.1 | | 916.1 | 972.1 | 972.1 |
| Фм 12 | 40.0 | 40.0 | 79.2 | 307.2 | 20.1 | 631.8 | 1038.3 | 1078.3 | 1078.3 |

| | | | |
|---|---|---|---|
| Нач.отд | Заслонко | | ТП 416-3-14.87-КЖ |
| Н.контр. | Заслонко | | Областной вычислительный центр II группы |
| ГАП | Яковлев | | Блок административно-производственный — Стадия: Р; Лист: 31; Листов: |
| ГИП | Весник | | Фундаменты монолитные Фм 11; Фм 12 — ПРОМСТРОЙПРОЕКТ |
| Рук.бр. | Минина | | |
| Техник | Бийгереева | | |

Взам.инв.№ | Подпись и дата | Инв.№ подл.

40060-04 33

Копировал Замалуева

Формат А2

Альбом III, часть II

## 1 - 1

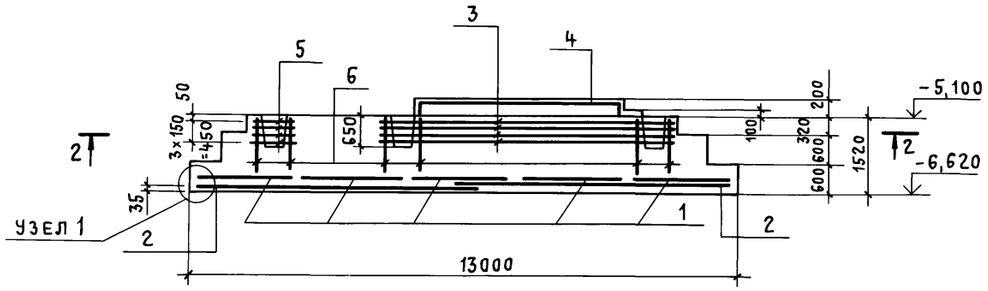


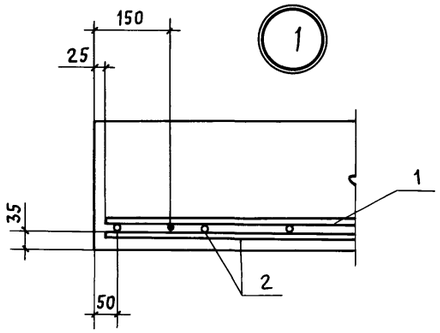


## Фм 14

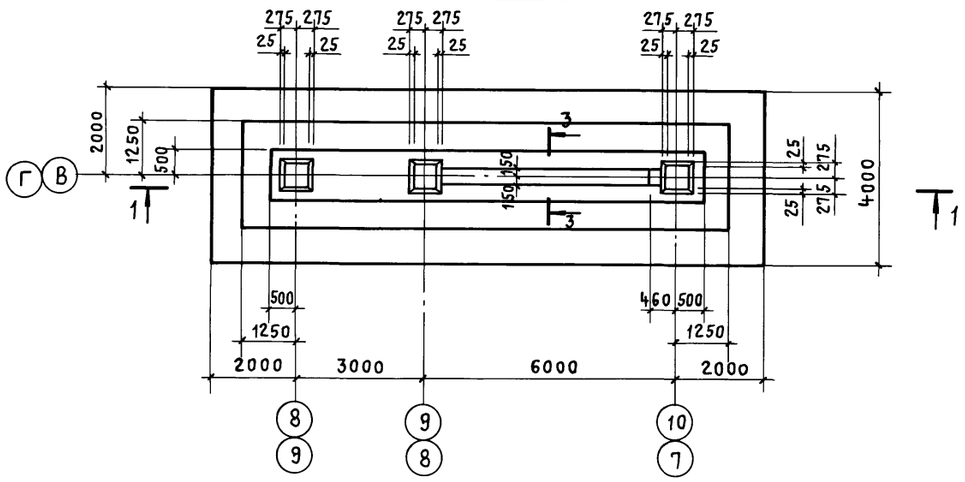


## 3 - 3

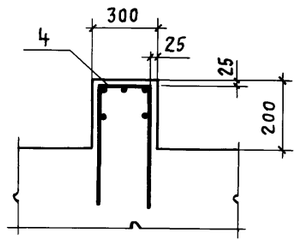


## Схема раскладки сеток подошвы Фм 14

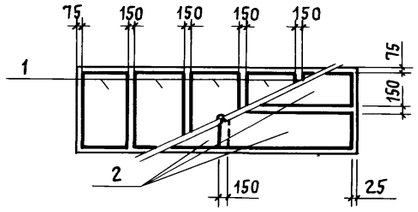


## 2 - 2

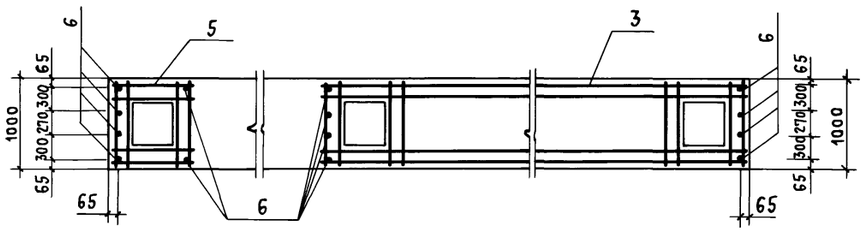


## Расчетная схема фундамента

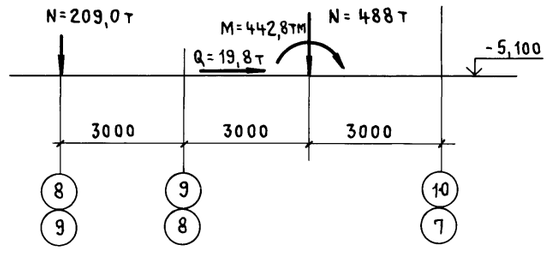


## Спецификация к фундаменту

| Формат | Зона | Поз. | Обозначение | Наименование | Кол. | Примечание |
|---|---|---|---|---|---|---|
| | | | | Сборочные единицы | | |
| | | 1 | 1.410-3 вып.1 | Сетка арматурная 1С $\frac{18AIII}{10AIII}$ 245х295 | 5 | |
| | | 2 | 1.410-3 вып.1 | 1С $\frac{18AIII}{10AIII}$ 185х655 | 4 | |
| А4 | | 3 | ТП 416-3-14.87-КЖ.И.105 | С 101 | 4 | |
| А4 | | 4 | -КЖ.И.109 | С 104 | 5,5 | п м |
| А4 | | 5 | -КЖ.И.111 | С 107 | 4 | |
| | | | | Детали | | |
| БЧ | | 6 | | ф 16 AIII ГОСТ 5781-82 ℓ=800 | 14 | |
| | | | | | | |
| | | | | Материалы | | |
| | | | | Бетон В 15 | 51,8 | м³ |

## Ведомость расхода стали на элемент, кг

| Марка элемента | Изделия арматурные | | | | | | | | | Всего | Общий расход |
|---|---|---|---|---|---|---|---|---|---|---|---|
| | Арматура класса | | | | | | | | | | |
| | А-I | | А-III | | | | | | | | |
| | ГОСТ 5781-82 | | | | | | | | | | |
| | ф 8 | | Итого | ф 10 | ф 12 | ф 16 | ф 18 | | Итого | | |
| Фм 14 | 51,9 | | 51,9 | 76,4 | 192,0 | 17,7 | 775,6 | | 1061,7 | 1113,6 | 1113,6 |

Привязан

Инв. №

| | | | |
|---|---|---|---|
| Нач.отэп | Заслонко | | |
| Н.контр. | Заслонко | | |
| ГАП | Яковлев | | |
| ГИП | Весник | | |
| Рук. бр. | Минина | | |
| Техник | Бийгереева | | |

ТП 416-3-14.87-КЖ

Областной вычислительный центр II группы

Блок административно-производственный

| Стадия | Лист | Листов |
|---|---|---|
| Р | 32 | |

Фундамент монолитный Фм 14

Промстройпроект

Инв.№ подл. | Подпись и дата | Взам.инв.№

40610-04 34

Копировал Куц

Формат А2

Альбом III, часть II

## 1-1 для Фм 17

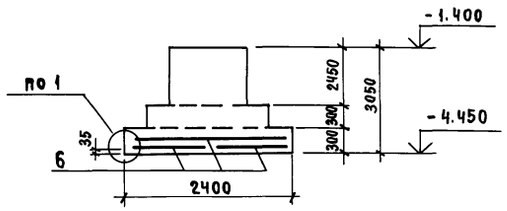


## 1-1 для Фм 18

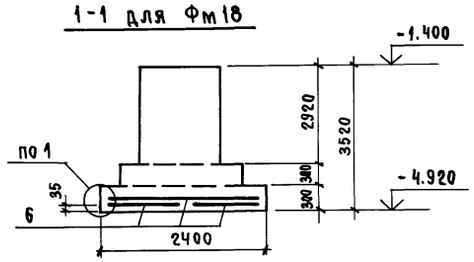


## 1-1 для Фм 19

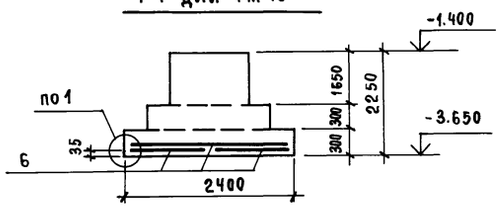


## 1-1 для Фм 20

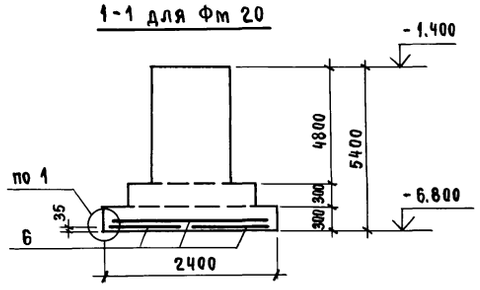


## Фм 17; Фм 18; Фм 19; Фм 20

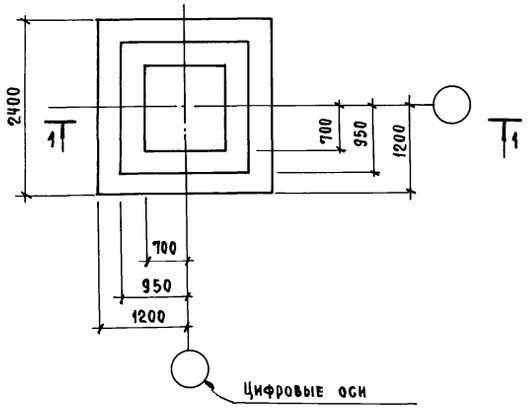


## 3-3

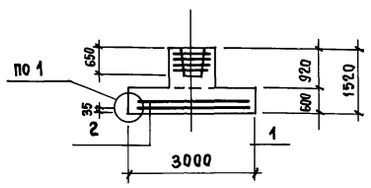


## 4-4

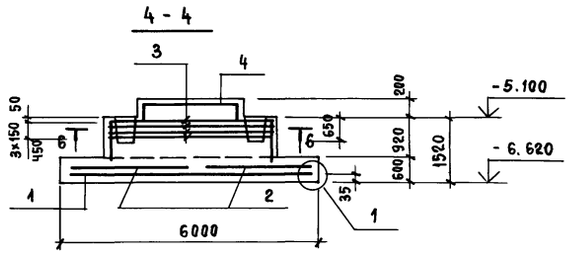


## Фм 15

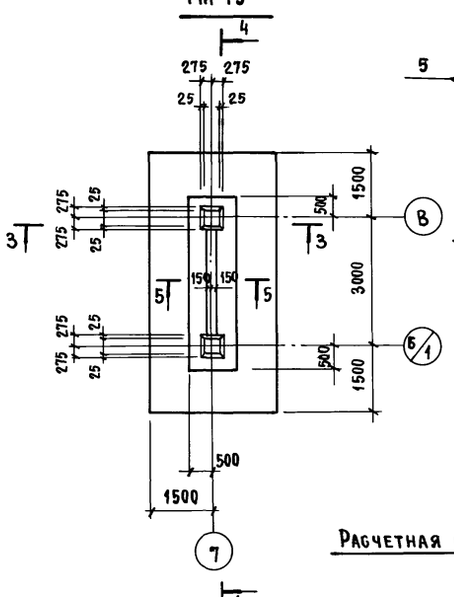


## Схема раскладки сеток подошвы Фм 16

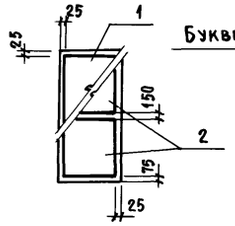


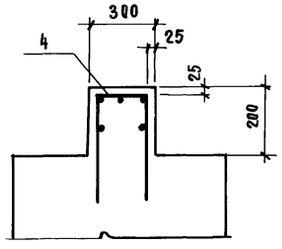


## 6-6

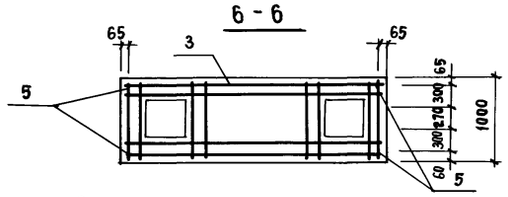


## Схема раскладки сеток подошвы фундаментов Фм 17... Фм 20

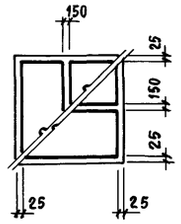


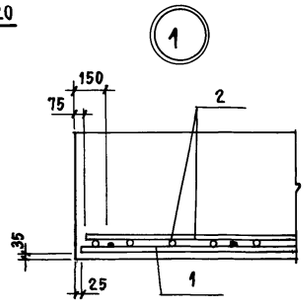


## Расчетная схема Фм 17... Фм 20

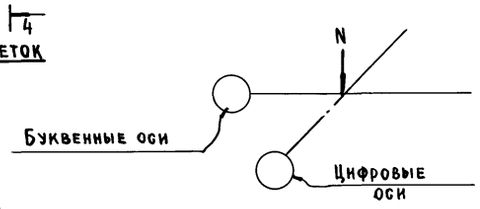


## Таблица расчетных нагрузок Фм 17... Фм 20

| Наименов. фундаментов | N, т |
|---|---|
| Фм 17<br>Фм 18<br>Фм 19 | 152 |
| Фм 20 | 105 |

## Таблица расчетных нагрузок Фм 15

| Усилия | Загружения | |
|---|---|---|
| | 1 | 2 |
| N, т | 317.0 | 317.0 |
| My, тм | -98.2 | -2.5 |
| Mz, тм | 0.3 | 0.3 |
| Qy, т | 2.2 | 9.2 |
| Qz, т | — | — |

## Расчетная схема Фм 15

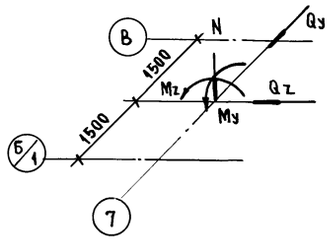


## Спецификация к фундаментам

| Формат | Зона | Поз. | Обозначение | Наименование | Кол. | Примечание |
|---|---|---|---|---|---|---|
| | | | | **Фм 15** | | |
| | | | | **Сборочные единицы** | | |
| | | 1 | 1.410-3 вып.1 | Сетка арматурная 1С $\frac{16AIII}{10AIII}$ 285×595 | 1 | |
| | | 2 | 1.410-3 вып.1 | 1С $\frac{16AIII}{10AIII}$ 285×295 | 2 | |
| А4 | | 3 | ТП 416-3-14.87-КЖ.И. 106 | С 102 | 4 | |
| А4 | | 4 | -КЖ.И. 109 | С 104 | 2.5 | п.м. |
| | | | | **Детали** | | |
| Б4 | | 5 | | ф16А-III ГОСТ 5781-82 ℓ=1400 | 8 | |
| | | | | **Материалы** | | |
| | | | | Бетон В15 | 14.3 | м³ |
| | | | | | | |
| | | | | **Фм 17, Фм 18, Фм 19, Фм 20** | | |
| | | | | **Сборочные единицы** | | |
| | | 6 | 1.410-3 вып.1 | Сетка арматурная 1С $\frac{10AIII}{6AIII}$ 125×235 | 4 | |
| | | | **Переменные данные для исполнений** | | | |
| | | | | **Фм 17** | | |
| | | | | **Материалы** | | |
| | | | | Бетон В15 | 7.6 | м³ |
| | | | | **Фм 18** | | |
| | | | | **Материалы** | | |
| | | | | Бетон В15 | 8.5 | м³ |
| | | | | **Фм 19** | | |
| | | | | **Материалы** | | |
| | | | | Бетон В15 | 6.0 | м³ |
| | | | | **Фм 20** | | |
| | | | | **Материалы** | | |
| | | | | Бетон В15 | 12.2 | м³ |

## Ведомость расхода стали на элемент, кг

| Марка элемента | Изделия арматурные | | | | | | | | | Всего | Общий расход |
|---|---|---|---|---|---|---|---|---|---|---|---|
| | Арматура класса | | | | | | | | | | |
| | А-I | | | А-III | | | | | | | |
| | ГОСТ 5781-82 | | | | | | | | | | |
| | Ф8 | | Итого | Ф6 | Ф10 | Ф12 | Ф16 | | Итого | | |
| Фм 15 | 16.5 | | 16.5 | | 36.9 | 192.0 | 310.9 | | 539.8 | 555.3 | 555.3 |
| Фм 17, Фм 18, Фм 19, Фм 20 | | | | 4.4 | 40.6 | | | | 45.0 | 45.0 | 45.0 |

Схему расположения фундаментов см. на листе 29

Взам. инв. № | Подпись и дата | Инв. № подл.

| | | | |
|---|---|---|---|
| Привязан | | | ТП 416-3-14.87-КЖ |
| | | | Областной вычислительный центр II группы. |
| Инв. № | Нач. отэп | Заблонко | Блок административно-производственный. |
| | Н. контр. | Заблонко | Стадия: Р; Лист: 33; Листов: |
| | ГАП | Яковлев | |
| | ГИП | Весник | Фундаменты монолитные Фм 15, Фм 17... Фм 20. |
| | Рук. бр. | Минина | ПРОМСТРОЙПРОЕКТ |
| | Техник | Бийгереева | |

Ц 00610-04 35

Копировал Замалуева Формат А2

## Схема расположения элементов подвала в осях 6-10

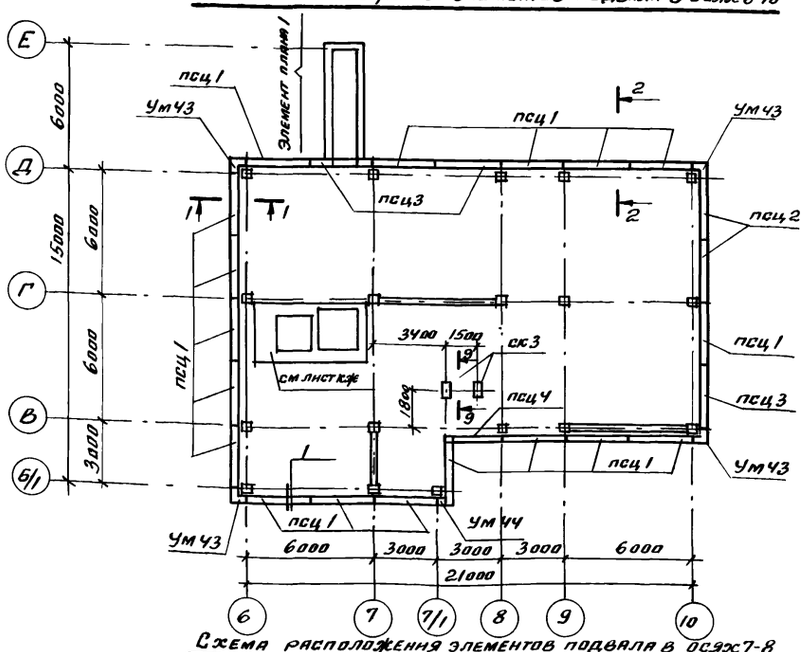


## Схема расположения элементов подвала в осях 7-8

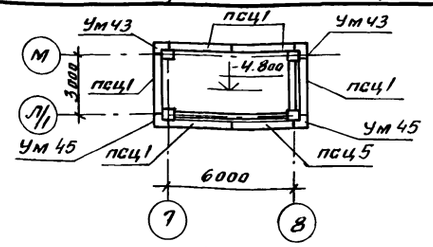


## Элемент плана №1

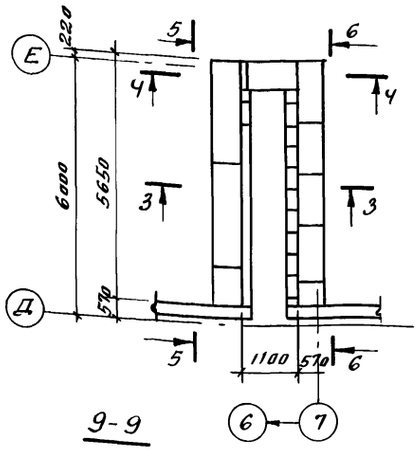


## 1-1

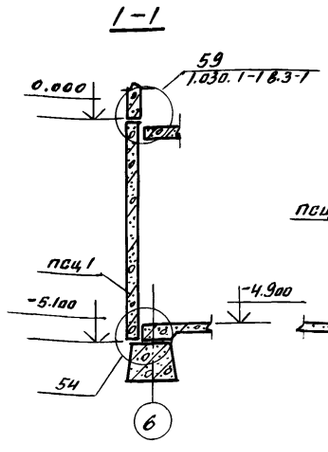


## 2-2

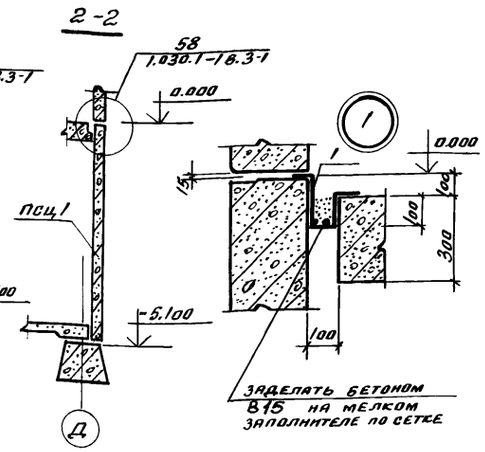





## 6-6

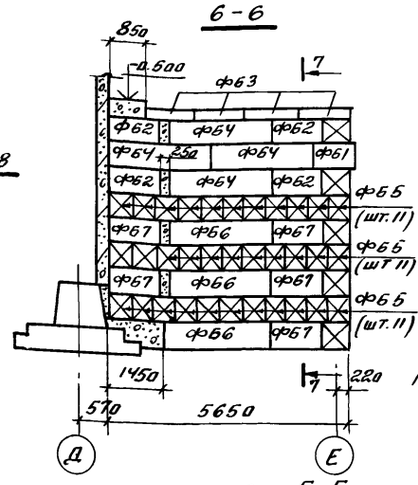


## 7-7

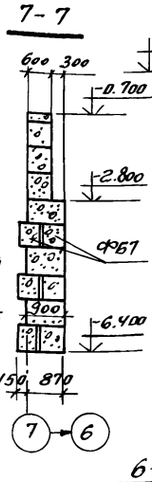


## 4-4

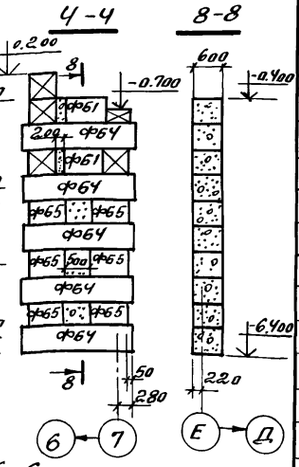


## 8-8




## 3-3

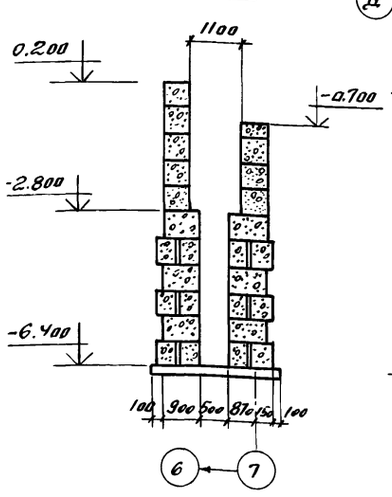


## 5-5

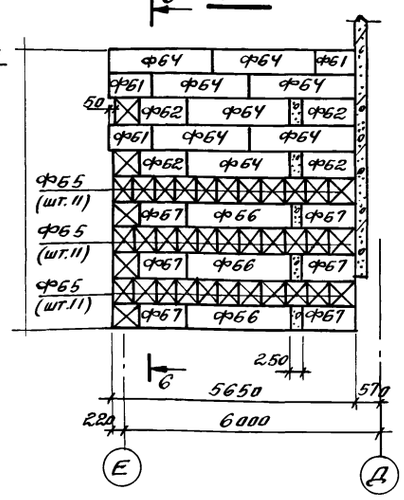


## 6-6

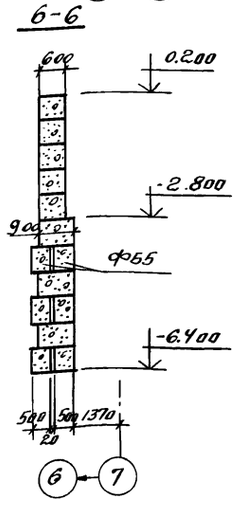


## 9-9

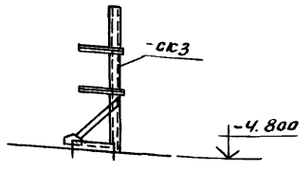


## Спецификация к схеме расположения элементов подвала

| Марка поз. | Обозначение | Наименование | | Масса ед, кг | Примечание |
|---|---|---|---|---|---|
| | | **Сборные железобетонные элементы** | | | |
| | | Панели стеновые цокольные | | | |
| псц1 | ТП 416-3-14.87-КЖ.И.066 | ПСЦ 30.51 3,5-П | 23 | | |
| псц2 | -КЖ.И.067 | ПСЦ 30.51. 3,5-П-1 | 2 | | |
| псц3 | -КЖ.И.068 | ПСЦ 30.51. 3.5-П-2 | 3 | | |
| псц4 | -КЖ.И.068-01 | ПСЦ 27.51. 3.5-П | 1 | | |
| псц5 | -КЖ.И.068-01 | ПСЦ 30.51. 3.5-П-3 | 1 | | |
| фб1 | ГОСТ 13579-78 | Фундаментный блок ФБС 9.6.6-Т | 6 | 700 | |
| фб2 | " | " ФБС 12.6.6-Т | 8 | 960 | |
| фб3 | " | " ФБС 12.6.3-Т | 4 | 460 | |
| фб4 | " | " ФБС 24.6.6-Т | 17 | 1960 | |
| фб5 | " | " ФБС 9.5.6-Т | 66 | 590 | |
| фб6 | " | " ФБС 24.5.6-Т | 12 | 1630 | |
| фб7 | " | " ФБС 12.5.6-Т | 22 | 790 | |
| | | **Монолитные железобетонные элементы** | | | |
| ппм1 | ТП 416-3-14.87-КЖ лист 36 | Плита подготовки пола ППМ1 | 1 | | |
| Ум43 | лист 36 | Участок монолитный Ум43 | 6 | | |
| Ум44 | лист 36 | Ум44 | 1 | | |
| Ум45 | лист 36 | - Ум45 | 2 | | |
| | | **Стальные элементы** | | | |
| СК3 | ТП 416-3-14.87-КЖ.И.153 | Стойка СК3 | 2 | | |
| 1 | -КЖ.И.108 | Сетка арматурная С108 | 2 | | |

Привязан

Инв. №

| | | | |
|---|---|---|---|
| НачОТЭП | Заслонко | | |
| Н.контр | Заслонко | | |
| ГАП | Яковлев | | |
| Гип | Весник | | |
| Рук.гр | Минина | | |
| Техник | Бигеева | | |

ТП 416-3-14.87-КЖ

Областной вычислительный центр II группы

Блок административно-производственный

| Стадия | Лист | Листов |
|---|---|---|
| Р | 34 | |

Схема расположения элементов подвалов в осях 6÷10 и в осях 7÷8

ПРОМСТРОЙПРОЕКТ

Копировал

Формат А2

Инв.№ подл. | Подпись и дата | Взам.инв.№

4006/0-04 36

Альбом III часть II

## Схема армирования плиты подготовки пола ППм1

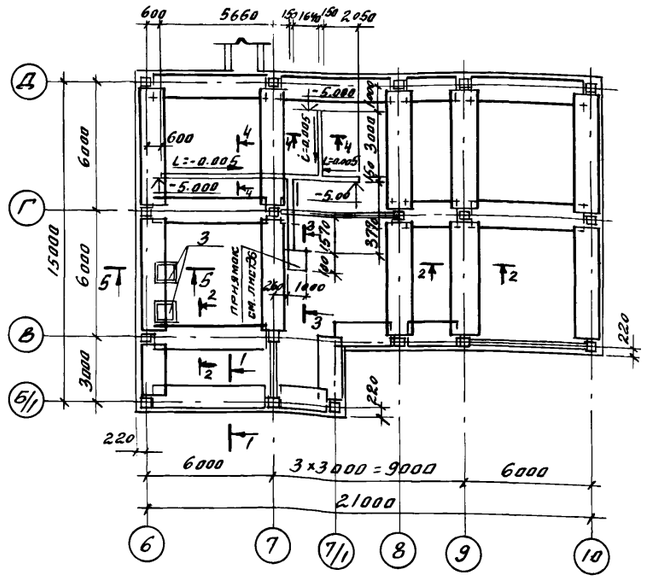


## 1-1

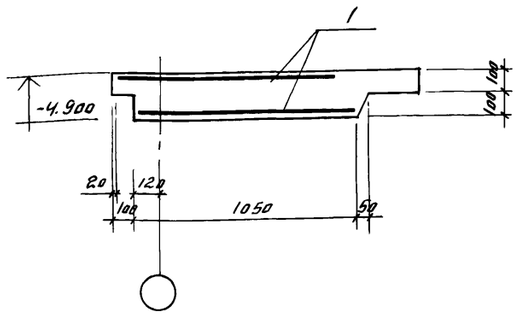


## 2-2

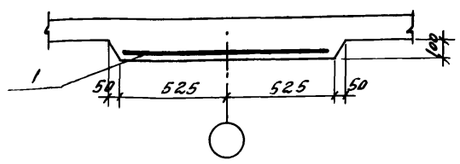


## 3-3

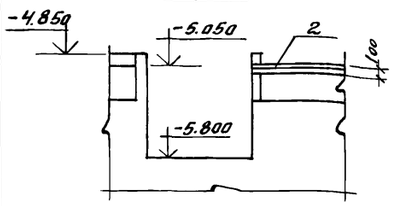


## 4-4

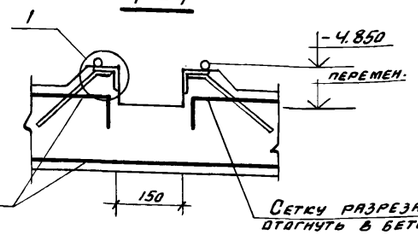


Сетку разрезать отогнуть в бетон

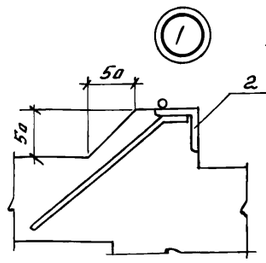


## 5-5

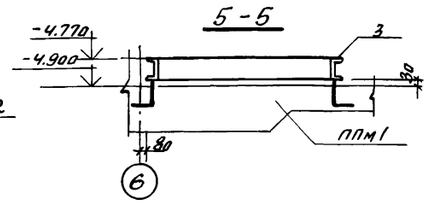


## Спецификация к плитам ППм1 и Пм2

| Формат | Зона | Поз | Обозначение | Наименование | Кол. | Примечание |
|---|---|---|---|---|---|---|
| | | | | **ППм1** | | |
| | | | | **Сборочные единицы** | | |
| | | | | Сетка сварная | | |
| БЧ | | 1 | | С $\frac{5Bpl-100}{5Bpl-100}$ Ic4Ч ГОСТ 8478-81 | 185 апм | |
| А4 | | 2 | ТП 416-3-14.87-КЖ.И.145 | Изделие закладное МН2 | 33 апм | |
| А4 | | 3 | -КЖ.И.144 | Изделие закладное МН1 | 2 | |
| | | | | **Материал** | | |
| | | | | Бетон В15 | 41,3 м³ | |
| | | | | **Пм2** | | |
| | | | | **Сборочные единицы** | | |
| | | 4 | 1.410-3 вып1 | Сетка арматурная Ic $\frac{12AIII}{8AIII}$-265×205 | 1 | |
| | | 5 | 1.410-3 вып1 | Ic $\frac{12AIII}{8AIII}$-165×205 | 2 | |
| | | 6 | 1.410-3 вып1 | Ic $\frac{12AIII}{8AIII}$-285×145 | 1 | |
| | | 7 | 1.410-3 вып1 | Ic $\frac{12AIII}{8AIII}$-285×145 | 1 | |
| | | 8 | 1.410-15 вып1 | Изделие закладное МН105-3 | 8 | |
| | | 9 | 1.410-15 вып1 | МН139-3 | 1 | |
| | | 10 | 1.410-15 вып1 | МН143-3 | 1 | |
| | | | | **Детали** | | |
| | | | | Двутавр 20 ГОСТ 8239-72* / Вст3кп2 ГОСТ 535-79 | | |
| БЧ | | 11 | | С=2750 | 2 | 57,8 |
| БЧ | | 12 | | С=3200 | 4 | 67,2 |
| | | | | **Материалы** | | |
| | | | | Бетон В15 | 4,5 | м³ |

## Ведомость расхода стали на элемент, кг

| Марка элемента | Изделия арматурные | | | | Изделия закладные | | | | | | | | | | Общий расход |
|---|---|---|---|---|---|---|---|---|---|---|---|---|---|---|---|
| | Арматура класса | | | Итого | Арматура класса | | | | Прокат марки | | | | | Всего | |
| | Bpl ГОСТ 6727-80 | AIII ГОСТ 5781-82 | | | AI | AIII | | | Вст3кп2 | | | | | | |
| | | | | | ГОСТ 5781-82 | | | | ГОСТ 103-76 | | | ГОСТ 82-70* | ГОСТ 8239-72* | | |
| | ф5 | ф8 | ф12 | | ф6 | ф8 | ф10 | Итого | -6×100 | -8×200 | -8-500 | I 20 | С 10 | 45×5 | Итого | | |
| ППм1 | 640,0 | | | 640,0 | 8,8 | 2,2 | | 11.0 | | | | | 77,2 | 125,0 | 202,2 | 213,2 | 853,2 |
| Пм2 | | 14,7 | 104,9 | 119,6 | | 3,0 | 0,8 | 3,8 | 4.0 | 3,8 | 7,9 | 384,3 | | | 400,0 | 403,8 | 523,4 |

## Пм2

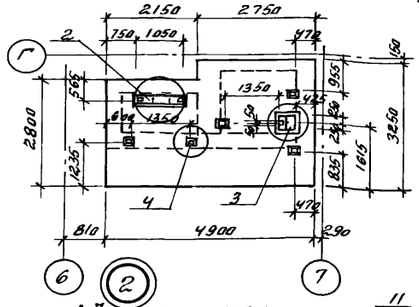


## Схема раскладки нижних сеток Пм2

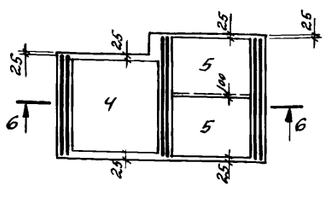


## Схема раскладки верхних сеток Пм2

Сетки обрезать по месту

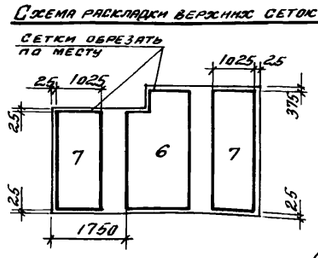


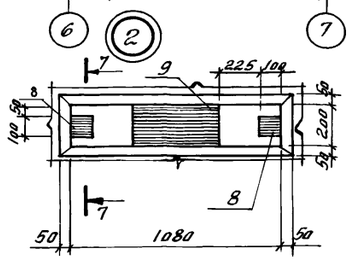


## 6-6

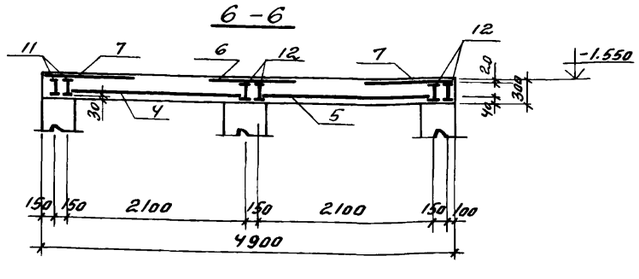


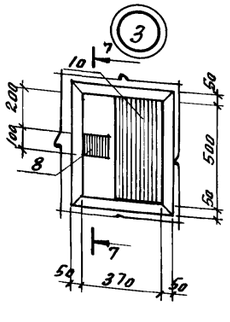


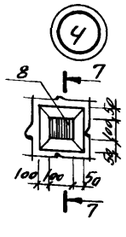


## 7-7

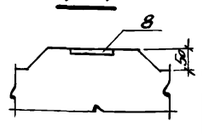


Сетку Ic $\frac{12AIII}{8AIII}$ 285×205 разрезать пополам вдоль

Привязан

Инв. №

ТП 416-3-14.87-КЖ

Областной вычислительный центр II группы

| | | | | | |
|---|---|---|---|---|---|
| Нач.ОТЭП | Заслонко | | Блок административно-производственный | Стадия | Лист | Листов |
| Н.контр. | Заслонко | | | Р | 35 | |
| ГАП | Яковлев | | Плита подготовки пола ППм1 / Плита фундаментная Пм2 | ПРОМСТРОЙПРОЕКТ | | |
| ГИП | Весник | | | | | |
| Рук.гр. | Минина | | | | | |
| Технолог | Онигереева | | | | | |

Инв.№ подл. | Подпись и дата | Взам.инв.№

Копировал

Формат А2

4.00610-04 37

Альбом III, часть II

УМ43

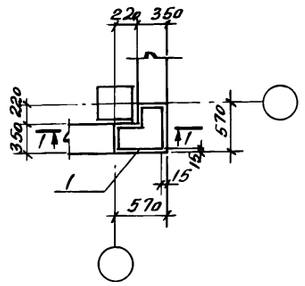


УМ44

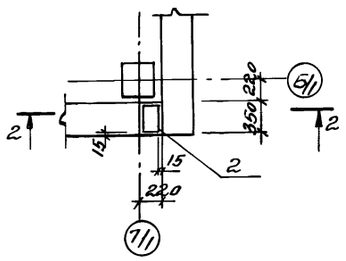


2-2

ПЭМ1

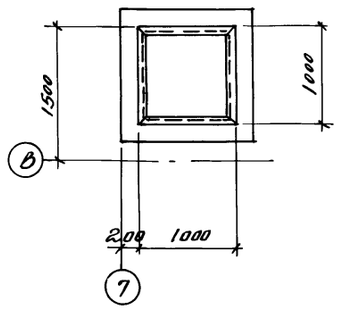


Развертка поз7

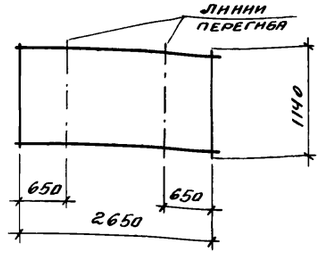


УМ45

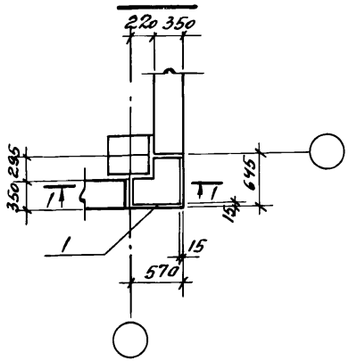


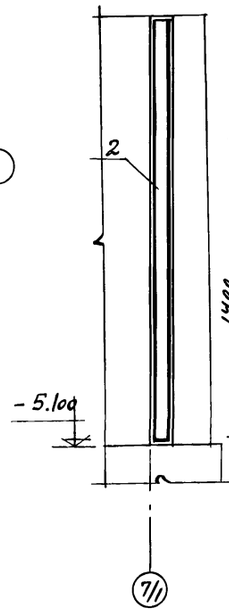


ПЭМ1 (армирование)

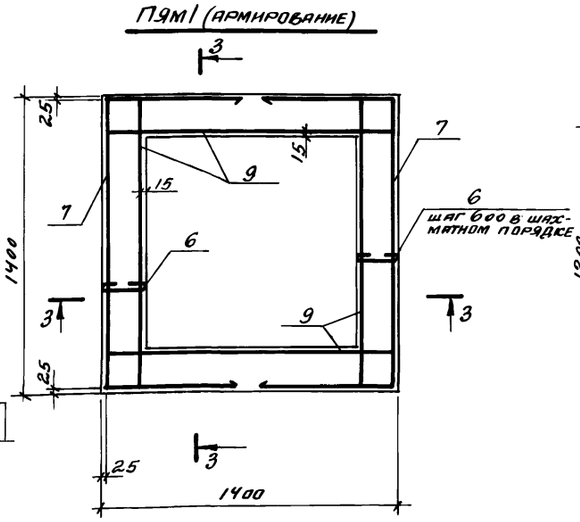


3-3

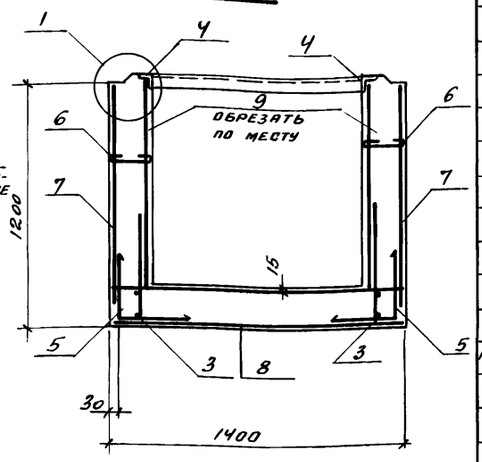


1-1

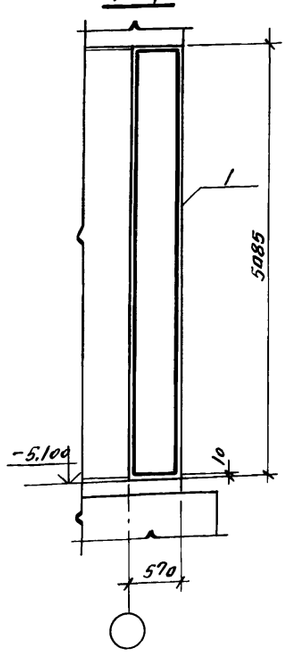


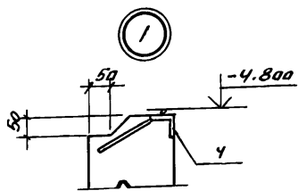


Поз.5

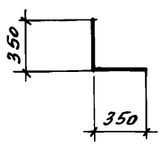


Поз.6

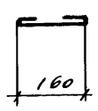


Поз.7 (см. развертку)

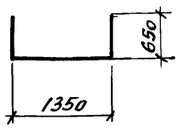


| Формат | Зона | Поз. | Обозначение | Наименование | Кол | Примечание |
|---|---|---|---|---|---|---|
| | | | | **УМ43** | | |
| | | | | **Сборочные единицы** | | |
| А4 | | 1 | ТП416-3-14.87-КЖ.И.074 | Каркас пространств 110 | 1 | |
| | | | | **Материалы** | | |
| | | | | Бетон В15 | 1.5м³ | |
| | | | | **УМ44** | | |
| | | | | **Сборочные единицы** | | |
| А4 | | 2 | ТП416-3-14.87-КЖ.И.075 | Каркас пространств 112 | 1 | |
| | | | | **Материалы** | | |
| | | | | Бетон В15 | 0.4м³ | |
| | | | | **УМ45** | | |
| | | | | **Сборочные единицы** | | |
| А4 | | 1 | ТП416-3-14.87-КЖ.И.074 | Каркас пространств 110 | 1 | |
| | | | | **Материалы** | | |
| | | | | Бетон В15 | | |
| | | | | **ПЭМ1** | | |
| | | | | **Сборочные единицы** | | |
| | | 7* | | $\square\frac{5Bp1\text{-}100}{5Bp1\text{-}100}$ 1040×2650 $\frac{25}{20}$ ГОСТ 8478-81 | 2 | |
| | | 8 | | $\square\frac{4Bp\text{-}I(\text{x}200)+100}{4Bp\text{-}I(\text{x}200)+100}$ 1340×340 $\frac{20}{20}$ ГОСТ 8478-81 | 2 | |
| | | 9 | | $\square\frac{4Bp\text{-}I(\text{x}200)+100}{4Bp\text{-}I(\text{x}200)+100}$ 1140×340 $\frac{20}{20}$ ГОСТ 8478-81 | 4 | |
| А4 | | 3 | ТП416-3-14.87-КЖ.И.087 | Каркас плоский 102 | 5,6м | |
| | | 4 | 1.400-15 Вып.1 | Изделие закладное МН 556 | 4.3м | |
| | | | | **Детали** | | |
| | | 5* | | 6А-III ГОСТ 5781-82 $\ell$=7100 | 30 | |
| | | 6* | | 6А-I ГОСТ 5781-82 $\ell$=240 | 16 | |
| | | | | **Материалы** | | |
| | | | | Бетон В15 | 1,35м³ | |

* поз. 5.6.7 см. эскизы на данном листе.

Ведомость расхода стали на элемент, кг

| Марка элемента | Изделия арматурные | | | | | | | | | Изделия закладные | | | | | | Общий расход |
|---|---|---|---|---|---|---|---|---|---|---|---|---|---|---|---|---|
| | Арматура класса | | | | | | | | Всего | Арматура класса | | | Прокат марки | | Всего | |
| | A-I | | | A-III | | Bp1 | | | | A-I | A-III | | Вст3кп2 | | | |
| | ГОСТ 5781-82 | | | ГОСТ 5781-82 | | ГОСТ 8478-81 | | | | ГОСТ 5781-82 | ГОСТ 5781-82 | | ГОСТ 8509-72 | | | |
| | ф6 | ∅2 | Итого ф6 | ∅2 | | ∅4 | ∅5 | Итого | | ∅6 | ∅8 | | L63×5 | | | |
| УМ43 | 9,7 | | 9,7 | | 36,7 | | | | 46.4 | | | | | | | 46.4 |
| УМ44; УМ45 | 5,0 | | 5,0 | | 18,6 | | | | 23.6 | | | | | | | 23,6 |
| ПЭМ1 | 0,8 | 24,6 | 25,4 | 4.8 | | 10,5 | 15,9 | 26,4 | 56,6 | 0,9 | | 1.4 | | 21.6 | 23.9 | 80,5 |

Привязан

Инв. №

| | | | |
|---|---|---|---|
| Нач.отэп | Заслонко | | ТП416-3-14.87-КЖ |
| Н.контр. | Заслонко | | Областной вычислительный центр II группы |
| Гип | Яковлев | | Блок административно-производственный |
| Гип | Весник | | Пристройка монолитный ПЭМ1 Монолитные участки УМ43... УМ45 |
| Рук.бр | Минина | | |
| Инж. | Бобровников | | |

| Стадия | Лист | Листов |
|---|---|---|
| Р | 36 | |

ПРОМСТРОЙПРОЕКТ

Копировал

Формат А2

Инв.№ подл. | Подпись и дата | Взам.инв.№

Ц 20610-04 38

Альбом III часть II

## Схема расположения фундаментов, колонн, стеновых панелей и монолитных участков (Схема 1)

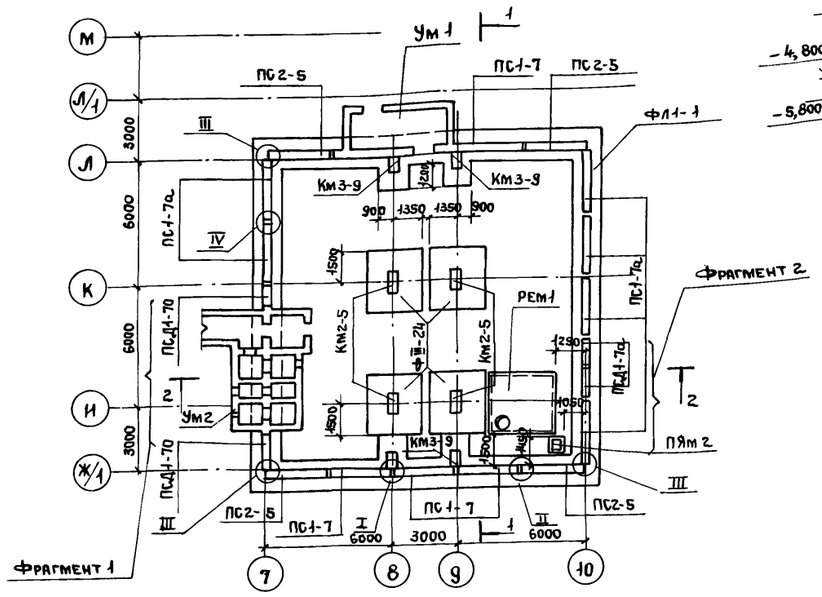


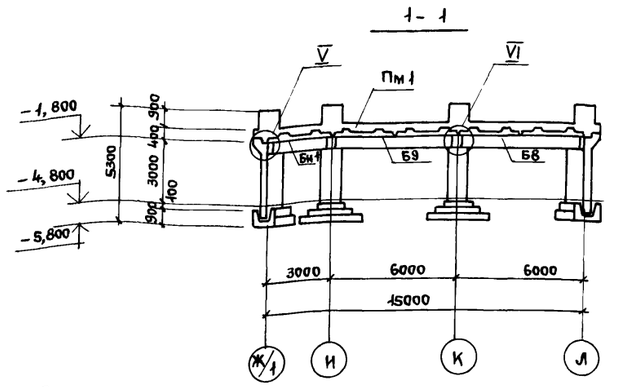


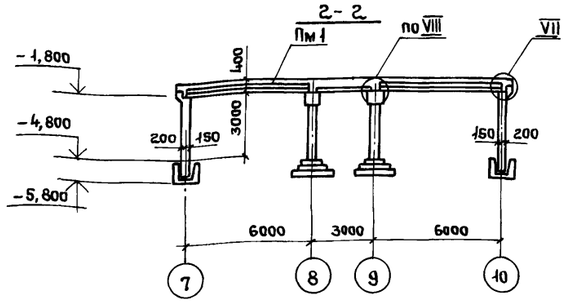


## Схема расположения плит покрытия (Схема 2)

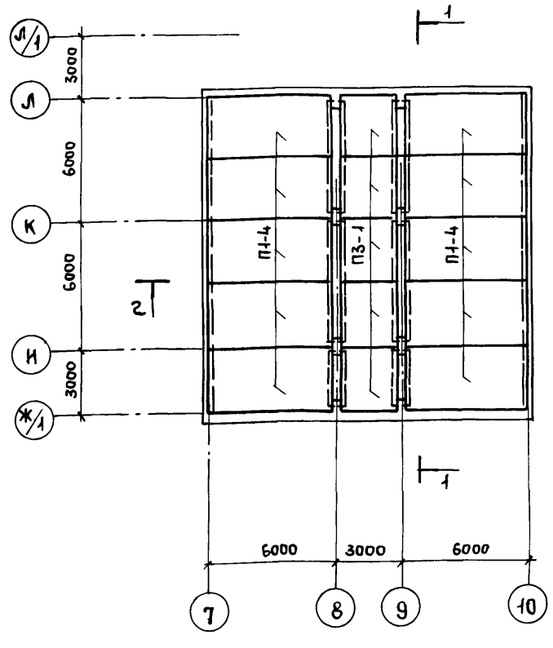


1. Сведения о грунтах смотрите в общих указаниях на листах 1...4.
2. Под фундаментами устанавливается бетонная подготовка из бетона марки В 3,5 толщиной 100 мм.
3. Колонны у торцевых стен бетонируются после монтажа стеновых панелей.
4. Все узлы, замаркированные на схемах, смотрите в серии У-01-01/80 вып. 0-1.
5. Фрагменты 1, 2 см. лист 38.

## Спецификация к схеме расположения конструкций подвала

| Марка поз. | Обозначение | Наименование | Кол. | Масса ед. кг | Примеч. |
|---|---|---|---|---|---|
| | | Схема 1 | | | |
| | | Фундаменты монолитные | | | |
| ФIII-2А | У-01-01/80 вып. 0-1 | ФIII-2А | 4 | | |
| ФЛ1-1 | ТП 416-3-14.87-КЖ, лист 40 | ФЛ1-1 | 1 | | |
| | | Колонны монолитные | | | |
| Км2-5 | У-01-01/80 вып. 0-1 | Км 2-5 | 4 | | |
| Км3-9 | У-01-01/80 вып. 0-1 | Км 3-9 | 4 | | |
| | | Балки | | | |
| Б8 | У-01-01/80 вып. 1 | Б8 | 2 | | |
| Б9 | У-01-01/80 вып. 1 | Б9 | 2 | | |
| Бн1 | ТП 416-3-14.87-КЖ.И.058 | Бн1 | 2 | | |
| | | Панели стеновые | | | |
| ПС1-7 | У-01-01/80 вып. 1 | ПС1-7 | 4 | | |
| ПС1-7а | У-01-01/80 вып. 1 | ПС1-7а | 6 | | |
| ПС2-5 | У-01-01/80 вып. 1 | ПС2-5 | 3 | | |
| ПСД1-7а | У-01-01/80 вып. 1 | ПСД1-7а | 4 | | |
| | | Участки монолитные | | | |
| Ум1 | ТП 416-3-14.87-КЖ, лист 41 | Ум1 | 1 | | |
| Ум2 | лист 43 | Ум2 | 1 | | |
| РЕм1 | лист 45 | Резервуар монолитный РЕм1 | 1 | | |
| ПЯм2 | лист 45 | Приямок монолитный ПЯм2 | 1 | | |
| | | Пространственные каркасы | | | |
| 13 | У-01-01/80 вып. 0-1 | КП 101 | 3 | | |
| 10 | У-01-01/80 вып. 0-1 | КП 99 | 4 | | |
| 12 | У-01-01/80 вып. 0-1 | КП 100 | 6 | | |
| 11 | У-01-01/80 вып. 0-1 | Сетка С 115 | 4 | | |
| | | Схема 2 | | | |
| П1-4 | У-01-01/80 вып. 1 | Плита перекрытия П1-4 | 10 | | |
| П3-1 | У-01-01/80 вып. 1 | П3-1 | 5 | | |
| Пм1 | ТП 416-3-14.87-КЖ, лист 39 | Плита монолитная Пм1 | 1 | | |

Взам. инв. №
Подпись и дата
Инв. № подл.

Привязан

Инв. №

| | | |
|---|---|---|
| Нач. ОТЭП | Заслонко | |
| Н. контр. | Заслонко | |
| ГИП | Весник | |
| Рук. бр. | Минина | |
| Ст. инж. | Камай | |

ТП 416-3-14.87-КЖ

Областной вычислительный центр II группы

| Блок административно-производственный | Стадия | Лист | Листов |
|---|---|---|---|
| | Р | 37 | |
| Схемы расположения элементов конструкций подвала | ПРОМСТРОЙПРОЕКТ | | |

400610-04 39

Копировал Ермолина

Формат А2

Альбом III, часть II

## Фрагмент 1

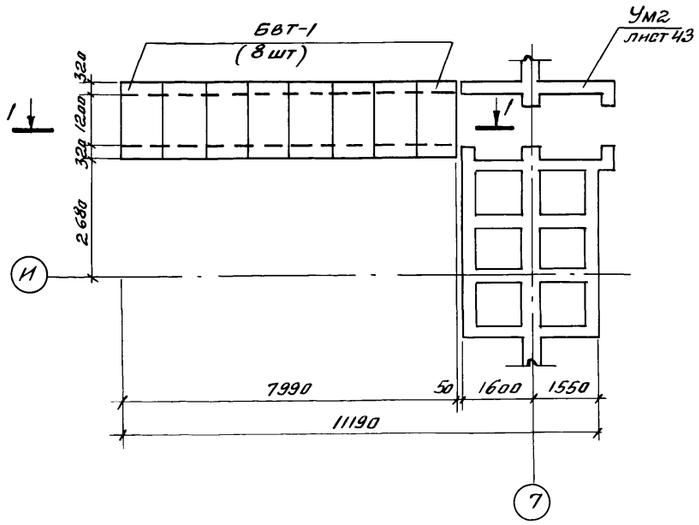


## Разрез 1-1

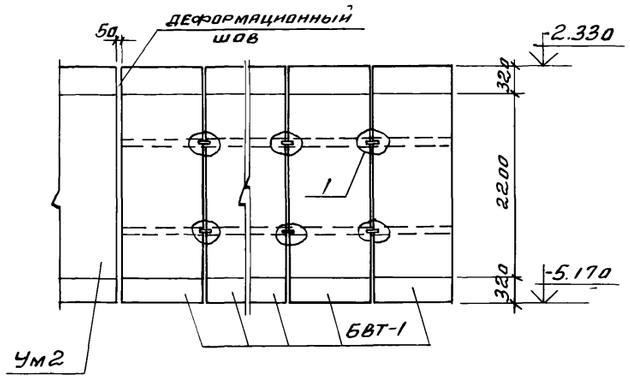


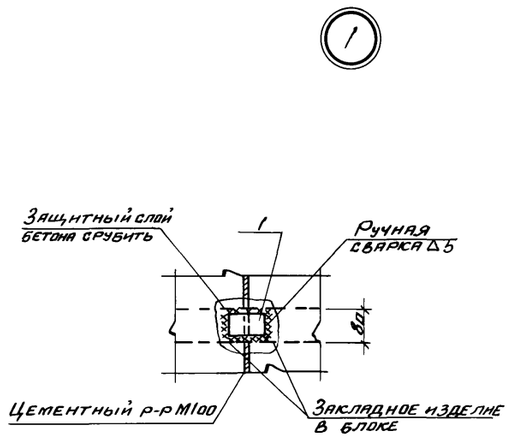


## Фрагмент 2

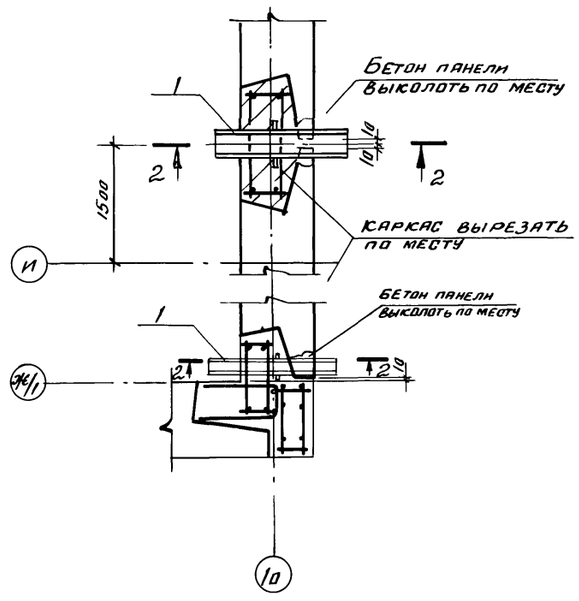


## 2-2

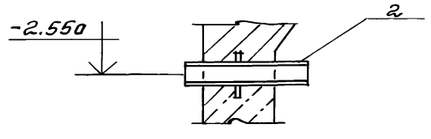


| Марка поз | Обозначение | Наименование | Кол. | Масса кг | Примечание |
|---|---|---|---|---|---|
| | | Фрагмент 1 | | | |
| БВТ-1 | 03.005-6 вып. 2 | Блок БВТс-III-1.2х2.20 | 8 | 6400 | |
| | | | | | |
| | | Изделия соединительные | | | |
| 1 | | Полоса $\frac{Б16х60\ ГОСТ\ 103-76}{ВСт3кп2\ ГОСТ\ 535-79}$ | | | |
| | | $\ell = 100$ | 28 | 0.3 | |
| | | | | | |
| | | Фрагмент 2 | | | |
| 2 | 03.005-5 вып. 2 А.5 | КПС-1 $Д_1 = 108$ $t = 350$ | 2 | | |

Схемы расположения элементов конструкций подвала см. лист 37

Привязан

Инв. №

| | | | |
|---|---|---|---|
| | | ТП 416-3-14.87-КЖ | |
| | | Областной вычислительный центр II группы | |
| Нач. ОТЭП | Заслонко | Блок административно-производственный | Стадия: Р; Лист: 38; Листов: |
| Н. контр. | Заслонко | | |
| ГИП | Весник | | |
| Рук. БР | Минина | Фрагменты 1 и 2 | ПРОМСТРОЙПРОЕКТ |
| Ст. инж. | Камай | | |
| Инж. | Бобровникова | | |

Инв. № подл. | Подпись и дата | Взам. инв. №

Ц00610-04 40

Копировал

Формат А2

Альбом III, часть II

## Схема расположения нижней арматуры Пм 1

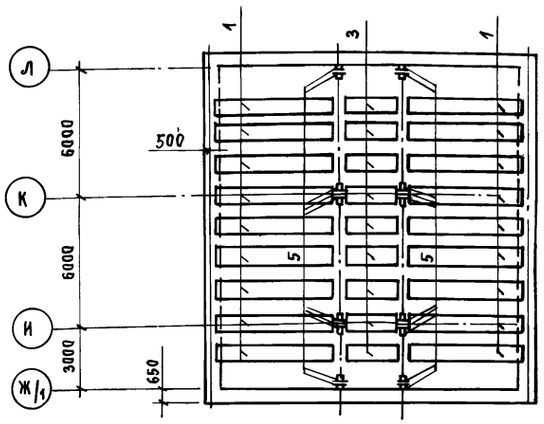


## 1 - 1

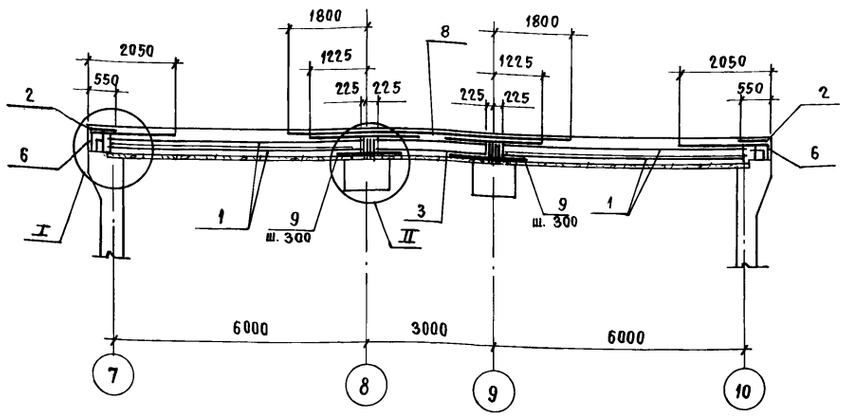


## Схема расположения верхней арматуры Пм 1

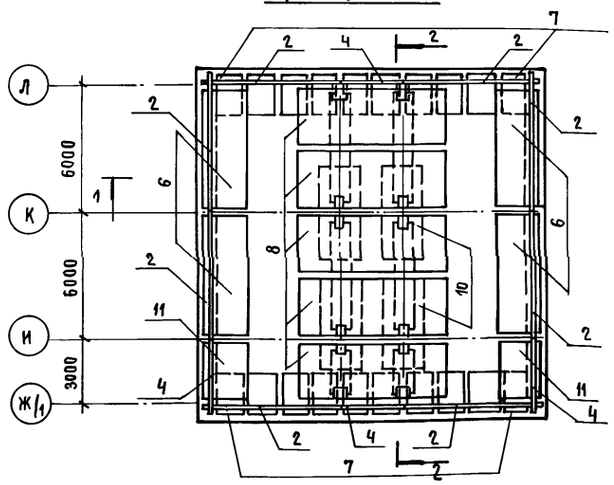


## 2 - 2

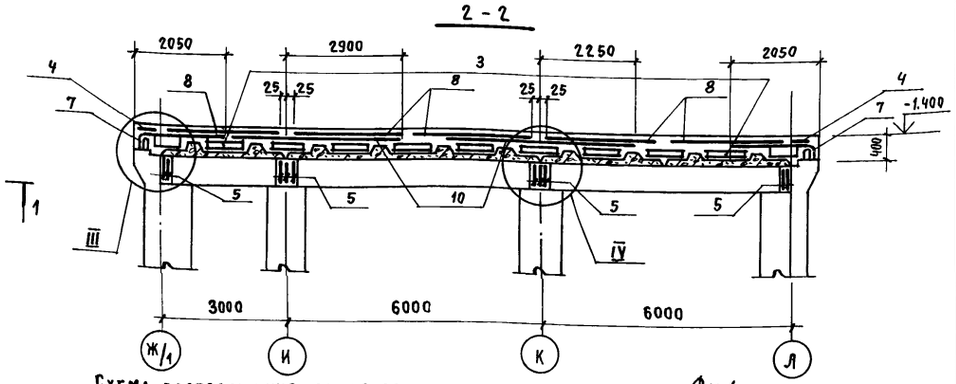


## Схема расположения выпусков арматуры из плиты покрытия

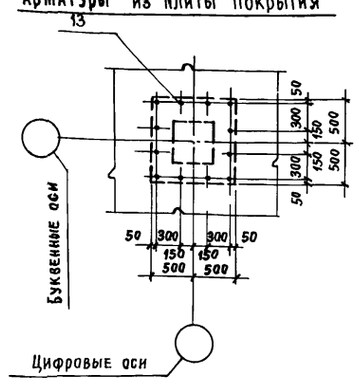


## Фм 1

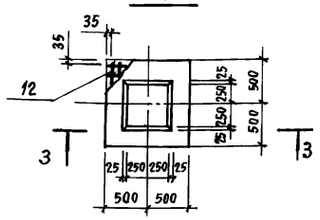


## 3 - 3

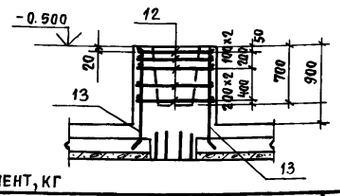


## Схема расположения фундаментов Фм 1

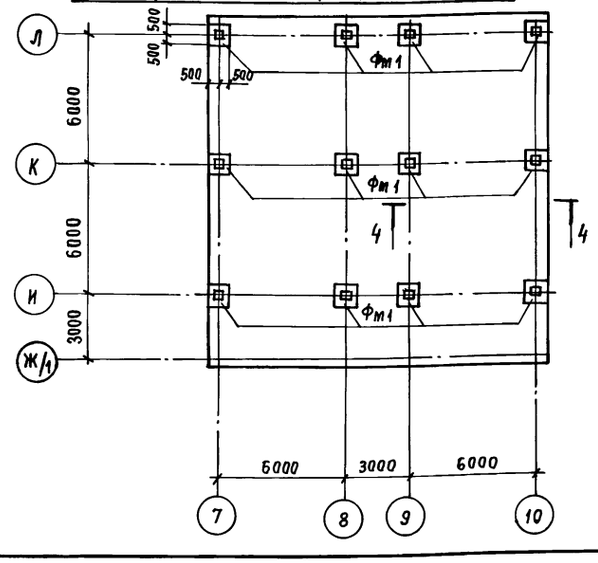


## Ведомость расхода стали на элемент, кг

| Марка элемента | Изделия арматурные | | | | | | | | | | | | | Общий расход |
|---|---|---|---|---|---|---|---|---|---|---|---|---|---|---|
| | Арматура класса | | | | | | | | | | | | | |
| | A-I ГОСТ 5781-82 | | | | | | | A-III ГОСТ 5781-82 | | | | | | |
| | ф6 | ф8 | ф10 | ф12 | | | Итого | ф6 | ф12 | ф16 | ф25 | | Итого | |
| Пм 1 | 192.8 | 66.0 | 666.0 | 471.5 | | | 1396.3 | 164.6 | 144.9 | 112.0 | 6328.0 | | 6749.5 | 8145.8 |
| Фм 1 | | 192.0 | | | | | 192.0 | | 144.0 | | | | 144.0 | 336.0 |

| Формат | Зона | Поз | Обозначение | Наименование | Кол. | Примеч. |
|---|---|---|---|---|---|---|
| | | | | Пм 1 | | |
| | | | | Сборочные единицы | | |
| | | | | Каркасы пространственные | | |
| | | 1 | У-01-01/80 вып. 5 | КП109 | 18 | |
| | | 3 | У-01-01/80 вып. 5 | КП103 | 9 | |
| | | 7 | У-01-01/80 вып. 5 | КП106 | 4 | |
| | | | | Сетки арматурные | | |
| | | 2 | У-01-01/80 вып. 5 | С113 | 8 | |
| | | 4 | У-01-01/80 вып. 5 | С114 | 4 | |
| | | 5 | У-01-01/80 вып. 5 | С112 | 20 | |
| | | 6 | У-01-01/80 вып. 5 | С96 | 4 | |
| | | 8 | У-01-01/80 вып. 5 | С99 | 5 | |
| | | 10 | У-01-01/80 вып. 5 | С106 | 4 | |
| | | 11* | У-01-01/80 вып. 5 | С96 | 1 | |
| | | | | Детали | | |
| БЧ | | 9 | | 12А-III ГОСТ 5781-82 ℓ=1600 | 102 | 1,4 кг |
| | | | | Материалы | | |
| | | | | Бетон В25 | 77.7 | м³ |
| | | | | | | |
| | | | | Фундамент монолитный Фм (12 шт) | | |
| | | | | Сборочные единицы | | |
| А4 | | 12 | ТП 416-3-14.87-КЖ.И.118 | Сетка арматурная С119 | 5 | |
| | | | | Детали | | |
| БЧ | | 13 | | 12А-III ГОСТ 5781-82 ℓ=1150 | 12 | 1.0 кг |
| | | | | Материалы | | |
| | | | | Бетон В25 | 0,74 | м³ |

* Сетку С96 разрезать пополам поперек.

1. Все узлы, замаркированные на схемах, см. серию У-01-01 (80 вып. 0-1)
2. Поверхность сборных плит перед укладкой монолитного бетона должна быть тщательно очищена.

Привязан

Инв. №

| | | | |
|---|---|---|---|
| Нач. отэп | Заслонко | | ТП 416-3-14.87-КЖ |
| Н. контр. | Заслонко | | Областной вычислительный центр II группы. |
| ГИП | Весник | | Блок административно-производственный — Стадия: Р; Лист: 39; Листов: |
| Ст. инж. | Камай | | Плита монолитная Пм 1 — ПРОМСТРОЙПРОЕКТ |
| Техник | Бийгереева | | |

Взам. инв. № | Подпись и дата | Инв. № подл.

Ц00610-04 41

Копировал Замалуева

Формат А2

Альбом III, часть II

## План Фл1-1

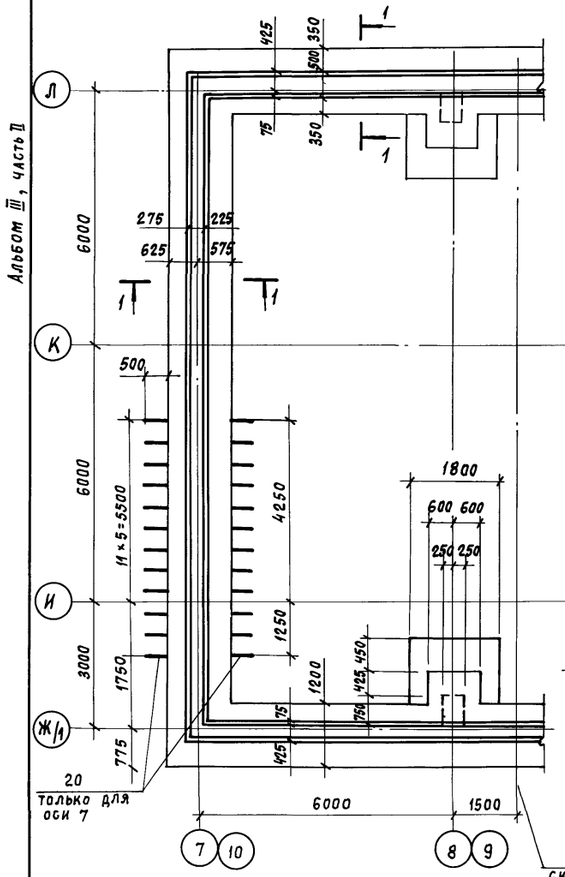


## Раскладка нижних сеток

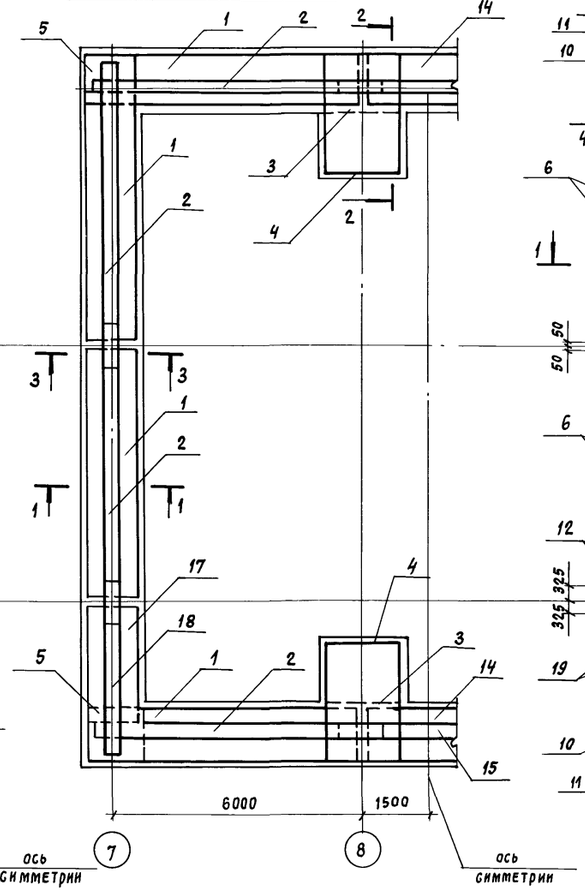


## Раскладка пространственных каркасов верхних сеток

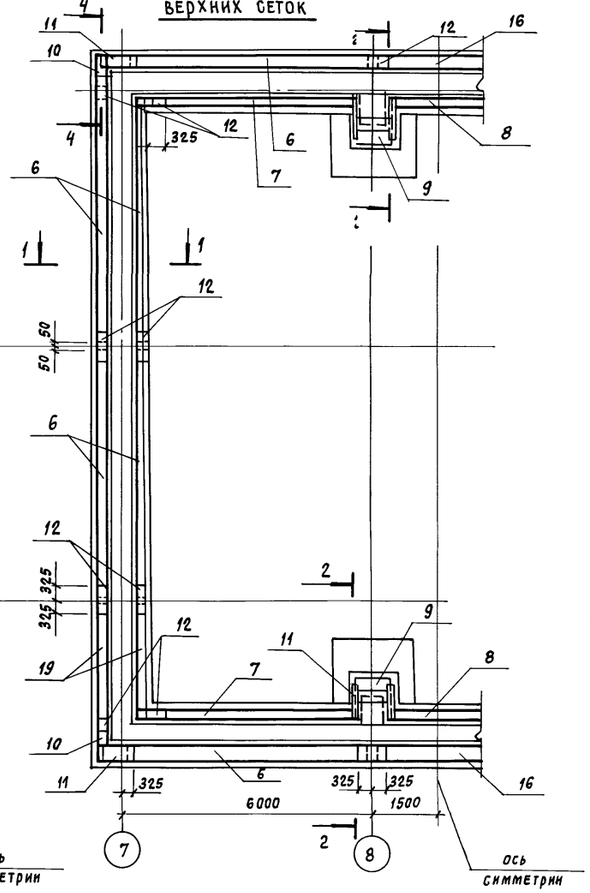


## Фрагмент плана № 1

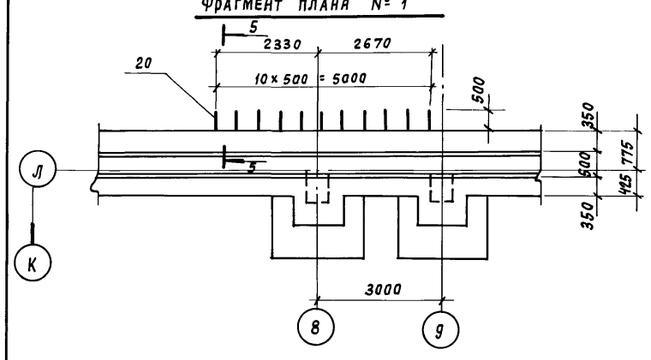


## Поз. 20

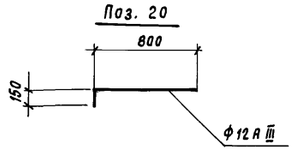


## 5-5

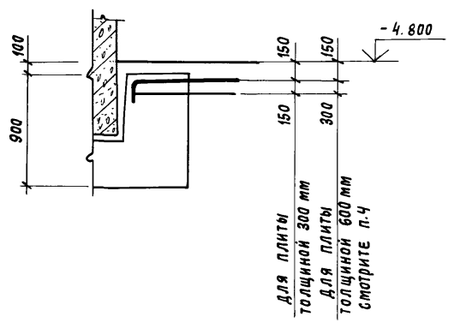


| Формат | Зона | Поз. | Обозначение | Наименование | Кол. | Примеч. |
|---|---|---|---|---|---|---|
| | | | | **Сборочные единицы** | | |
| | | | | Каркасы пространственные | | |
| | | 6 | У-01-01/80 вып.3 | КП 1 | 12 | |
| | | 7 | У-01-01/80 вып.3 | КП 3 | 4 | |
| | | 8 | У-01-01/80 вып.3 | КП 5 | 2 | |
| | | 9 | У-01-01/80 вып.3 | КП 8 | 4 | |
| | | 10 | У-01-01/80 вып.3 | КП 7 | 4 | |
| | | 16 | У-01-01/80 вып.3 | КП 6 | 2 | |
| А4 | | 19 | ТП416-3-14.87-КЖ.И.077 | КП 116 | 4 | |
| | | | | **Сетки арматурные** | | |
| | | 1 | У-01-01/80 вып.3 | С 18 | 8 | |
| | | 2 | У-01-01/80 вып.3 | С 40 | 8 | |
| | | 3 | 1.410-3 вып.1 | 1С 12А-III/6А-III 125×175 | 4 | |
| | | 4 | 1.410-3 вып.1 | 1С 12А-III/6А-III 165×235 | 4 | |
| | | 5 | У-01-01/80 вып3 | С 11 | 4 | |
| | | 11 | У-01-01/80 вып.3 | С 6 | 12 | |
| | | 12 | У-01-01/80 вып.3 | С 5 | 12 | |
| | | 14 | У-01-01/80 вып.3 | С 20 | 2 | |
| | | 15 | У-01-01/80 вып.3 | С 41 | 2 | |
| | | 17* | У-01-01/80 вып.3 | С 18 | 1 | |
| | | 18* | У-01-01/80 вып.3 | С 40 | 1 | |
| | | | | **Детали** | | |
| | | 20 | лист 40 | 12А-III ГОСТ 5781-82 ℓ=950 | 55 | 0,8 кг |
| | | | | Материалы | | |
| | | | | Бетон В15 | 48.6 | м³ |

* Разрезать сетки С18 и С40 пополам поперек.

1. Фундамент разработан в соответствии с серией У-01-01/80 вып. 0-1
2. До бетонирования фундамента должны быть установлены каркасы колонн по чертежам серии У-01-01/80 (см. документ У-01-01/80.01-54 ОБ).
3. Разрезы 1-1 по 4-4 см. серию У-01-01/80 вып. 0.-1
4. При установке поз.8 толщину плит монолитных участков примыкающих к фундаменту см. листы 41, 43.

## Ведомость расхода стали на элемент, кг

| Марка элемента | Изделия арматурные | | | | | | | | | | | | Всего | Общий расход |
|---|---|---|---|---|---|---|---|---|---|---|---|---|---|---|
| | Арматура класса | | | | | | | | | | | | | |
| | А-I ГОСТ 5781-82 | | | | | А-III ГОСТ 5781-82 | | | | | | | | |
| | Ф6 | Ф8 | Ф10 | | Итого | Ф10 | Ф12 | Ф14 | Ф25 | Ф6 | | Итого | | |
| ФЛ1-1 | 236,6 | 18,0 | 34.6 | | 289.2 | 434.7 | 870.7 | 48.3 | 820.0 | 9,2 | | 2183,0 | 2472,2 | 2472,2 |

Привязан

Инв №

| | | | |
|---|---|---|---|
| Нач.ОТЭП | Заслонко | | |
| Н. контр. | Заслонко | | |
| ГИП | Весник | | |
| Рук. бр. | Минина | | |
| Ст. инж. | Камай | | |

ТП 416-3-14.87-КЖ

Областной вычислительный центр II группы

Блок административно-производственный

| Стадия | Лист | Листов |
|---|---|---|
| Р | 40 | |

Фундамент ФЛ1-1

ПРОМСТРОЙПРОЕКТ

Взам.инв.№ | Подпись и дата | Инв.№ подл.

400610-04 42

Копировал Замалуева

Формат А2

Альбом III, часть II

## Ум 1

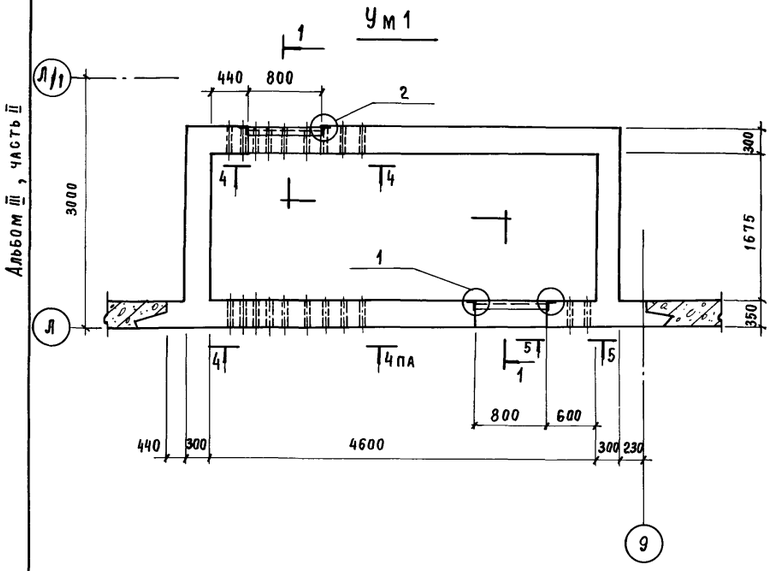


## 1 - 1

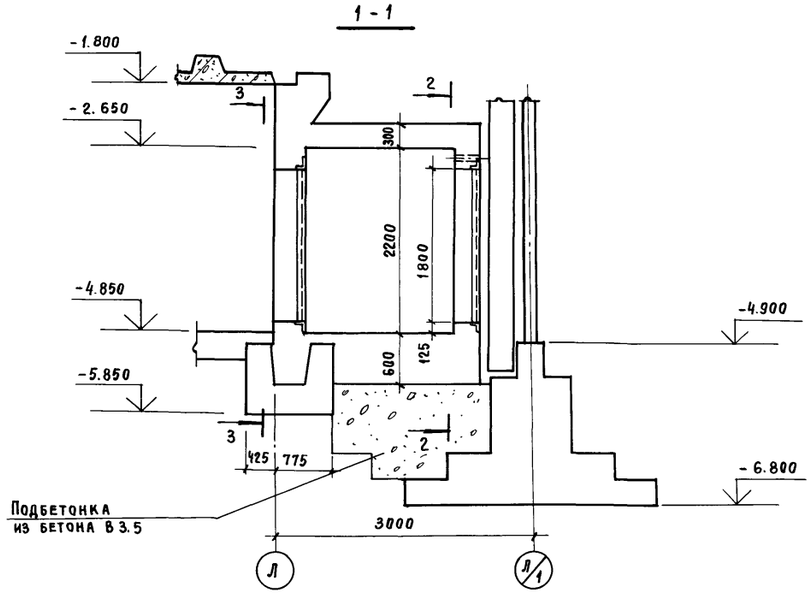


## 2 - 2

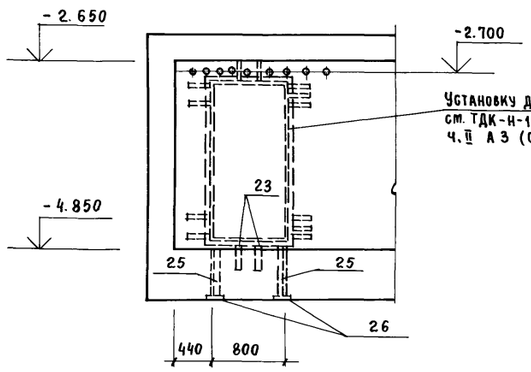


## 3 - 3

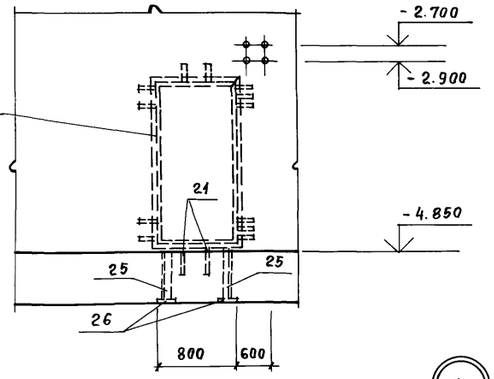


Установку дверной коробки
см. ТДК-Н-1-72
ч. II А 3 (С-2)

## Ведомость деталей

| Поз. | Эскиз |
|---|---|
| 19 | 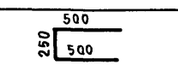  |
| 21 | 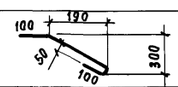  |
| 22 | 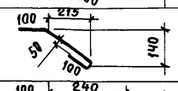  |
| 23 | 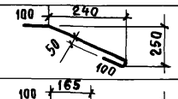  |
| 24 | 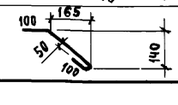  |

## 4 - 4

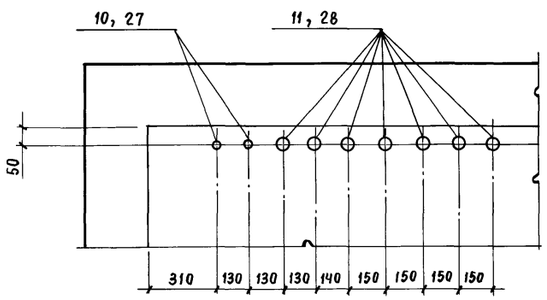


## 5 - 5

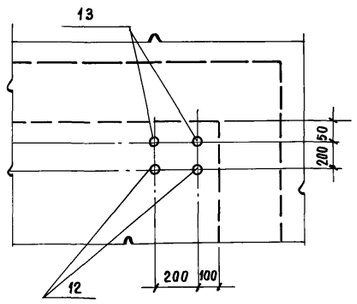


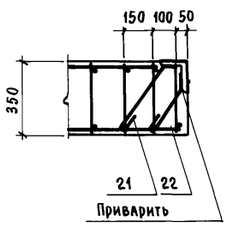


1

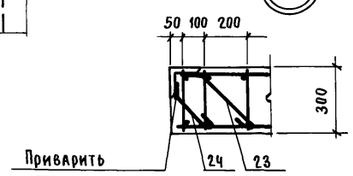


2

Разбивку анкеров для крепления дверных проемов см. ТДК-Н-1-72 ч. II А 3 (С-2)

## Спецификация к монолитному участку Ум 1

| Формат | Зона | Поз. | Обозначение | Наименование | Кол. | Примечание |
|---|---|---|---|---|---|---|
| | | | | Сборочные единицы | | |
| | | | | Каркасы плоские | | |
| | | 1 | У-01-01/80 вып. 2 | КР 7 | 34 | |
| | | 2 | У-01-01/80 вып. 5 | КР 68 | 4 | |
| | | 3 | 03.005-6 вып. 2 | К 69 | 60 | |
| А4 | | 4 | ТП 416-3-14.87-КЖ.И.098 | КР 118 | 9.2 | п.м. |
| А4 | | 5 | -КЖ.И.100 | КР 119 | 6 | |
| | | | | Сетки арматурные | | |
| А4 | | 6 | ТП 416-3-14.87-КЖ.И.116 | С 117 | 1 | |
| А4 | | 7 | -КЖ.И.119 | С 120 | 1 | |
| А4 | | 8 | -КЖ.И.120 | С 121 | 1 | |
| | | | | Изделия закладные | | |
| | | 27 | 03.005-5 вып. 2, А.5 | КПК-5 $Д_1$=45 t=350 | 2 | |
| | | 28 | 03.005-5 вып. 2, А.5 | КПК-5 Д=50 t=350 | 7 | |
| | | 10 | 03.005-5 вып. 2, А.1 | КПК-1 $Д_1$=45 t=300 | 2 | |
| | | 11 | 03.005-5 вып. 2, А.1 | КПК-1 $Д_1$=50 t=300 | 7 | |
| | | 12 | 03.005-5 вып. 2, А.5 | КПК-5 $Д_1$=26.8 t=350 | 2 | |
| | | 13 | 03.005-5 вып. 2, А.5 | КПК-5 $Д_1$=33.5 t=350 | 2 | |
| | | 14 | ТДК-Н-1-71 ч.II А.5 | Коробка в сборе Ду-1-7.02.00.000 | 2 | |
| | | | | Детали | | |
| | | | | 12 А-III ГОСТ 5781-82 | | |
| Бч | | 15 | | ℓ=1000 | 20 | 0.9 кг |
| Бч | | 16 | | ℓ=750 | 96 | 0.7 кг |
| Бч | | 17 | | ℓ=1 п.м. | 317.8 | 0.9 кг |
| Бч | | 18 | | ℓ=1700 | 8 | 1.5 кг |
| | | 19* | | ℓ=1250 | 6 | 1.1 кг |
| Бч | | 20 | | 10 А-I ГОСТ 5781-82 ℓ=1 п.м. | 186.6 | 0.6 кг |
| | | 21* | | Полоса Б-2.5×50 ГОСТ 103-76* / ВСт3кп2 ГОСТ 535-79* ℓ=590 | 28 | 1.2 кг |
| | | 22* | | ℓ=490 | 24 | 1.0 кг |
| | | 23* | | ℓ=580 | 28 | 1.1 кг |
| | | 24* | | ℓ=450 | 24 | 0.9 кг |
| Бч | | 25 | | Уголок 80×80×7-Б ГОСТ 8509-72* / ВСт3кп2 ГОСТ 535-79* ℓ=670 | 8 | 5.7 кг |
| Бч | | 26 | | Полоса Б-2.12×100 ГОСТ 103-76* / ВСт3кп2 ГОСТ 535-79* ℓ=100 | 8 | 0.9 кг |
| | | | | Материалы | | |
| | | | | Бетон В25 | 21.4 | м³ |

Взам. инв. № | Подпись и дата | Инв. № подл.

Привязан

Инв. №

| | | |
|---|---|---|
| Нач. ОТЭП | Заслонко | |
| Н. контр. | Заслонко | |
| ГИП | Весник | |
| Рук. Бр. | Минина | |
| Ст. инж. | Камай | |

ТП 416-3-14.87-КЖ

Областной вычислительный центр II группы

Блок административно-производственный.

| Стадия | Лист | Листов |
|---|---|---|
| Р | 41 | |

Участок монолитный
Ум 1

ПРОМСТРОЙПРОЕКТ

Ц00610-04 43

Копировал Замалуева

Формат А2

Альбом III, часть II

## Схема армирования Ум 1

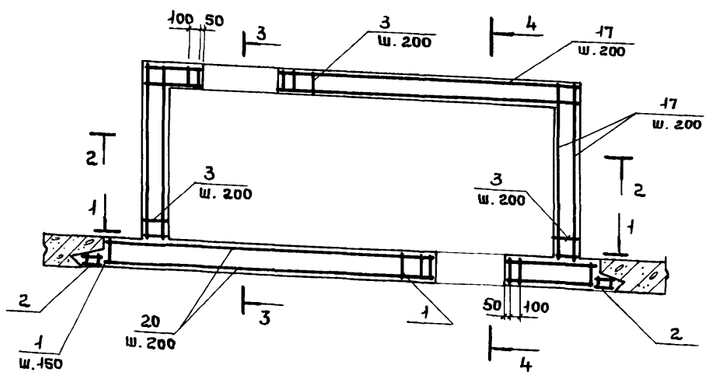


## 3-3

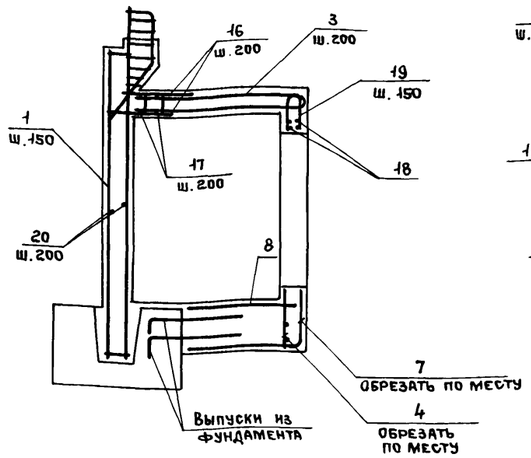


## 4-4

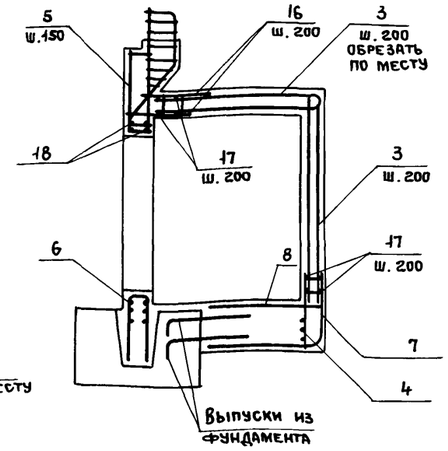


## 1-1

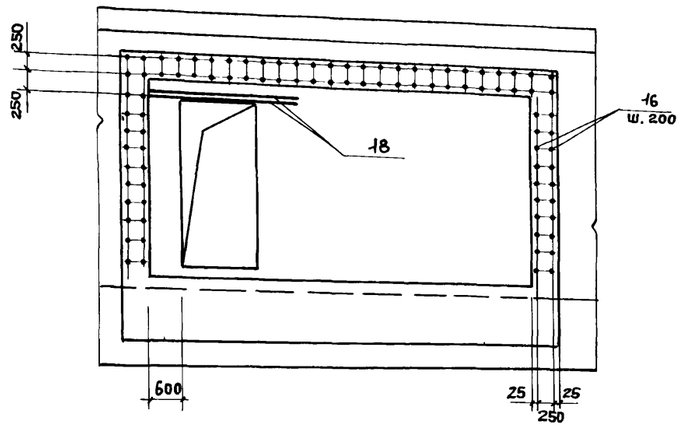


## 2-2

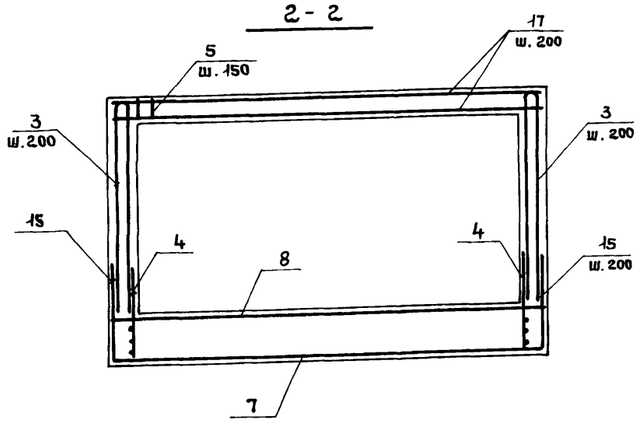


## Ведомость расхода стали на элемент, кг

| Марка элемента | Изделия арматурные | | | | | | | | | | | | | | | | | | Всего | Изделия закладные | | | | | | |
|---|---|---|---|---|---|---|---|---|---|---|---|---|---|---|---|---|---|---|---|---|---|---|---|---|---|---|
| | Арматура класса | | | | | | | | | | | | | | | | | | | Арматура класса | | | | | | |
| | А-I | | | | | А-III | | | | | | | | | | Вр I | | | | А-I | | А-III | | | |
| | ГОСТ 5781-82 | | | | | ГОСТ 5781-82 | | | | | | | | | | ГОСТ 6727-80 | | | | ГОСТ 5781-82 | | ГОСТ 5781-82 | | | |
| | ф6 | ф8 | ф10 | | Итого | ф8 | ф10 | ф12 | ф14 | ф16 | ф20 | ф22 | ф25 | | Итого | ф4 | | Итого | | ф6 | Итого | ф8 | ф12 | ф20 | Итого |
| Ум 1 | 1,9 | 11,0 | 112,0 | | 124,9 | 128,8 | 108,0 | 782,7 | 180,0 | 45,6 | 197,1 | 630,0 | 581,7 | | 2653,1 | | | | 2778,0 | | | | | | |
| Ум 2 | 50,8 | 11,7 | 115,2 | | 177,7 | 107,7 | 97,2 | 1470,9 | 135,0 | 45,6 | 647,7 | | 459,0 | | 2933,1 | | | | 3110,8 | | | | 146,0 | 22,4 | 168,4 |
| Рем 1 | 9,2 | 274,5 | | | 283,7 | | | | | 4,4 | | | | | 4,4 | | | | 288,1 | | | | | | |
| Пям 2 | | | | | | | | | 4,8 | | | | | | 4,8 | 2,7 | | 2,7 | 7,5 | 0,51 | 0,51 | 0,72 | | | 0,7 |
| | | | | | | | | | | | | | | | | | | | | | | | | | |

| Изделия закладные | | | | | | | | | | | | | | | | | | | | Всего | Общий расход |
|---|---|---|---|---|---|---|---|---|---|---|---|---|---|---|---|---|---|---|---|---|---|
| Прокат марки | | | | | | | | | | | | | | | | | | | | | |
| Ст3кп2 | ВСт3сп | | | | | | | | | | ГОСТ 3262-75* Труба 15 | ВСт2сп | | | | | | | | ВСт3кп2 | ВСт3кп2 | | |
| ГОСТ 103-76* | ГОСТ 19903-74* | | | | | | | | | | | ГОСТ 8732-78 | | | | | | ГОСТ 3262-75* | | ГОСТ 8509-72* | | ГОСТ 7798-70* | | | |
| -12х100 | -5х60 | -6х100 | -6х150 | -6х130 | -10х190 | -6х260 | -6х320 | -6х450 | -6х130 | -6х530 | Итого | | Труба 159х4,5 | Труба 219х6 | Труба 426х10 | Труба 50х3,5 | Труба 45х3,5 | Труба 89х3,5 | Труба 20 | Труба 25 | Итого | L80х7 | L63х5 | Итого | м12х70 | Итого | | |
| 7,2 | 110,0 | | 9,0 | 3,2 | 23,6 | 25,2 | | 84,8 | 3,2 | | 266,2 | | | | | 18,2 | 4,6 | | 2,2 | 3,0 | 28,0 | 45,6 | | 45,6 | 2,4 | 2,4 | 342,2 | 3120,2 |
| 7,2 | 110,0 | 54,6 | | 1,4 | | 4,4 | 6,0 | | | 19,5 | 203,1 | 1,7 | 20,6 | 37,8 | 184,8 | | | | | | 244,9 | 45,6 | | 45,6 | | | 662,0 | 3772,8 |
| | | | | 1,4 | | | | | | | 1,4 | | | | | | | 3,7 | | | | | | | | | 293,2 |
| | | | | | | | | | | | | | | | | | | | | | | | 11,1 | 11,1 | | | | 19,8 |
| | | | | | | | | | | | | | | | | | | | | | | | | | | | | |

1. В каркасах поз. 3 стержни большего диаметра ориентировать внутрь помещения.
2. Защитный слой бетона до рабочей арматуры 25мм.

Привязан

Инв. №

| | | |
|---|---|---|
| Нач.отэп | Заслонко | |
| Н.контр. | Заслонко | |
| ГИП | Весник | |
| Рук.бр. | Минина | |
| Ст.инж | Камай | |

ТП 416-3-14.87-КЖ

Областной вычислительный центр II группы

Блок административно-производственный

| Стадия | Лист | Листов |
|---|---|---|
| Р | 42 | |

Участок монолитный Ум 1. Разрезы 1-1...4-4

ПРОМСТРОЙПРОЕКТ

Инв. № подл. | Подпись и дата | Взам. инв. №

400610-04 44

Копировал Ермолина

Формат А2

Альбом III, часть II

## Ум 2

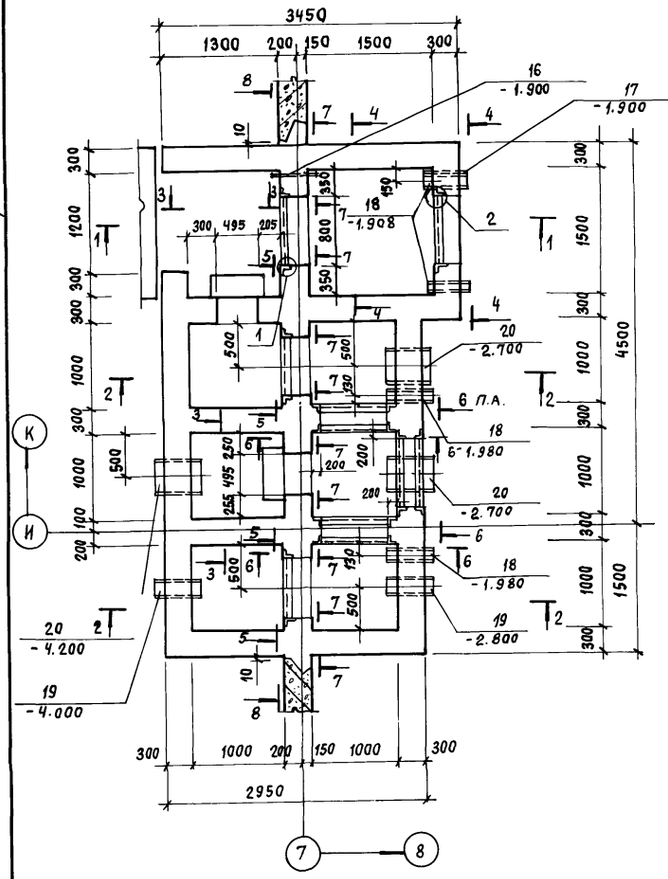


## 2 - 2

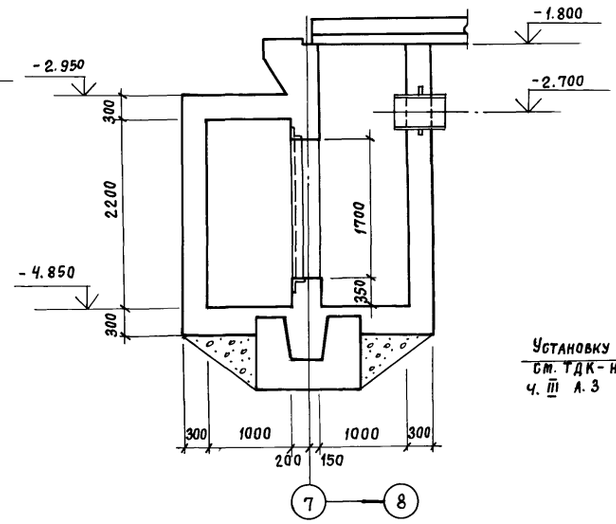


## 3 - 3

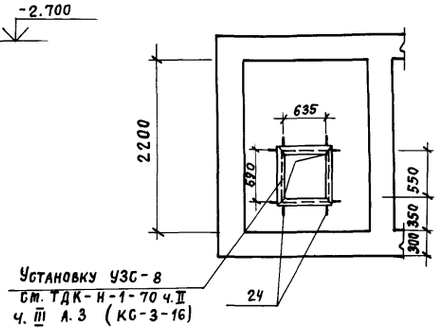


## 4 - 4

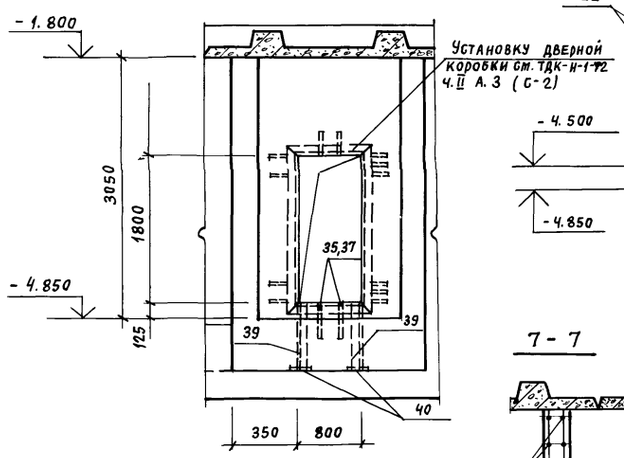


## 5 - 5

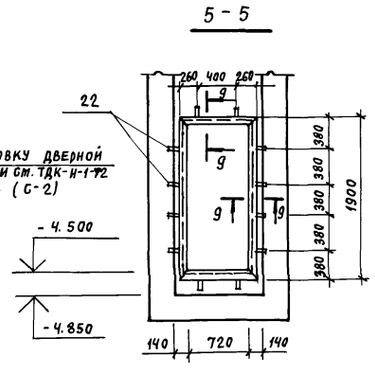


## 1 - 1

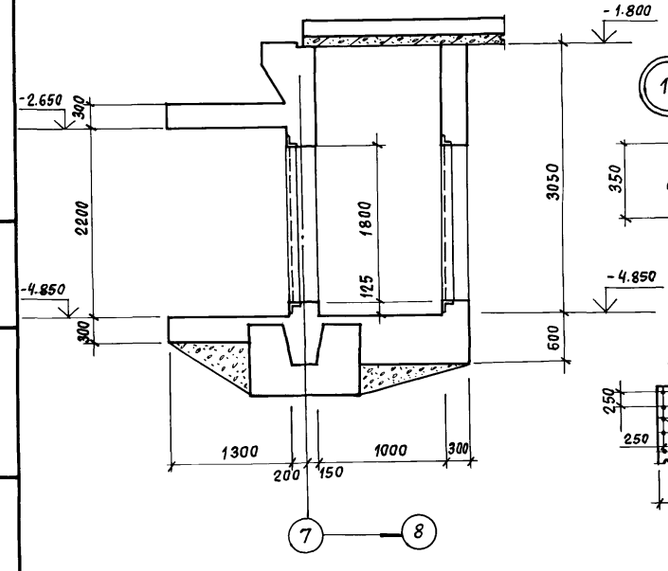


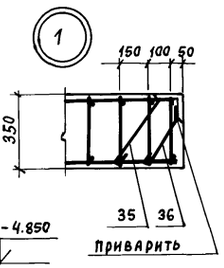


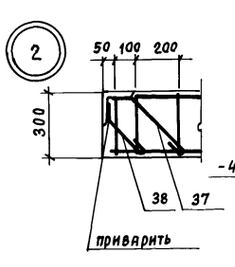


## 8 - 8

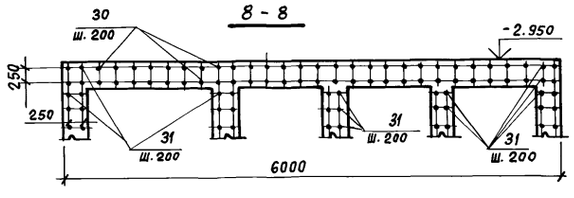


## 7 - 7

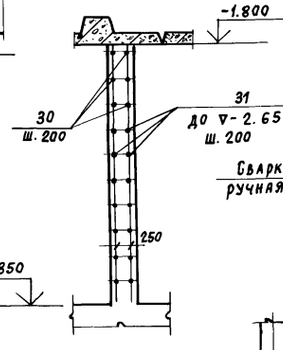


## 9 - 9

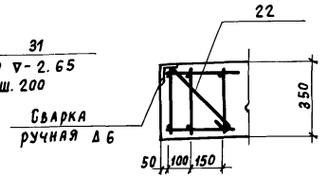


## 6 - 6

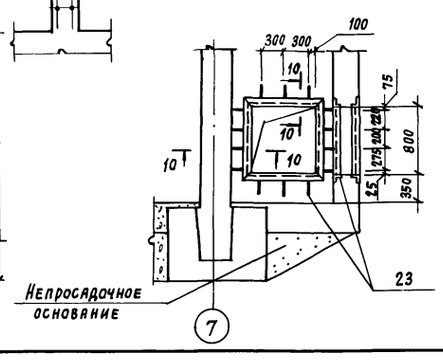


## Спецификация к монолитному участку Ум 2

| Формат | Зона | Поз. | Обозначение | Наименование | Кол. | Примеч. |
|---|---|---|---|---|---|---|
| | | | | Сборочные единицы | | |
| | | | | Каркасы плоские | | |
| | | 1 | У-01-01/80 вып. 2 | КР 7 | 23 | |
| | | 2 | У-01-01/80 вып. 5 | КР 68 | 4 | |
| | | 3 | 03.005-6 вып. 2 | К 17 | 54 | |
| А4 | | 4 | ТП 416-3-14.87-КЖ.И.095 | КР 117 | 8.1 | п.м. |
| А4 | | 5 | КЖ.И.098 | КР 118 | 4.3 | п.м. |
| А4 | | 6 | КЖ.И.100 | КР 119 | 16 | |
| А4 | | 7 | КЖ.И.099 | КР 120 | 61 | |
| А4 | | 8 | КЖ.И.101 | КР 121 | 5 | |
| | | | | Сетки арматурные | | |
| А4 | | 10 | ТП 416-3-14.87-КЖ.И.114 | С 113 | 1 | |
| А4 | | 11 | КЖ.И.114-01 | С 114 | 1 | |
| А4 | | 12 | КЖ.И.115 | С 115 | 2 | |
| А4 | | 13 | КЖ.И.115.-01 | С 116 | 2 | |
| А4 | | 14 | КЖ.И.116 | С 117 | 1 | |
| А4 | | 15 | КЖ.И.117 | С 118 | 3 | |
| | | | | Изделия закладные | | |
| | | 16 | 03.005-5 вып. 2 А.5 | КПК-5 $Д_1$=21.3 t=350 | 1 | |
| | | 17 | 03.005-5 вып. 2 А.5 | КПК-5 $Д_1$=21.3 t=300 | 1 | |
| | | 18 | 03.005-5 вып. 2 А.5 | КПК-5 $Д_1$=159 t=300 | 2 | |
| | | 19 | 03.005-5 вып. 2 А.5 | КПК-5 $Д_1$=219 t=300 | 2 | |
| | | 20 | 03.005-5 вып. 2 А.5 | КПК-5 $Д_1$=426 t=300 | 3 | |

1. Сечение 10-10 см. лист 44
2. Разбивку анкеров для крепления дверных проемов см. ТДК-н-1-72 ч. II л. 3 (с-2)
3. Дверь устанавливается одновременно с монтажом Арматуры стен до бетонирования.

Привязан

Инв. №

| | | | |
|---|---|---|---|
| | | ТП 416-3-14.87-КЖ | |
| | | Областной вычислительный центр II группы | |
| | | Блок административно-производственный | Стадия: Р; Лист: 43; Листов: |
| | | Участок монолитный Ум 2 | Промстройпроект |
| Нач.отэп | Заслонко | | |
| Н. контр. | Заслонка | | |
| ГИП | Весник | | |
| Рук. бр. | Минина | | |
| Ст. инж. | Камай | | |

Инв. № подл. | Подпись и дата | Взам. инв. №

Ц00610-04 45

Копировал Замалуева

Формат А2

Альбом III, часть II

## Схема армирования Ум2

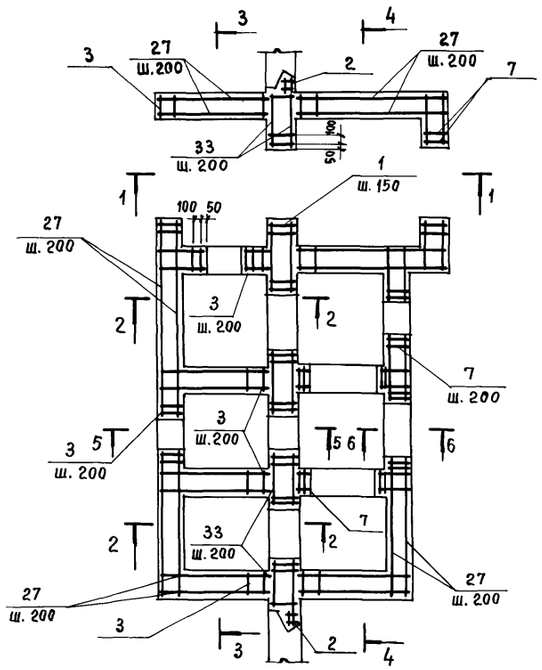


## 1 - 1

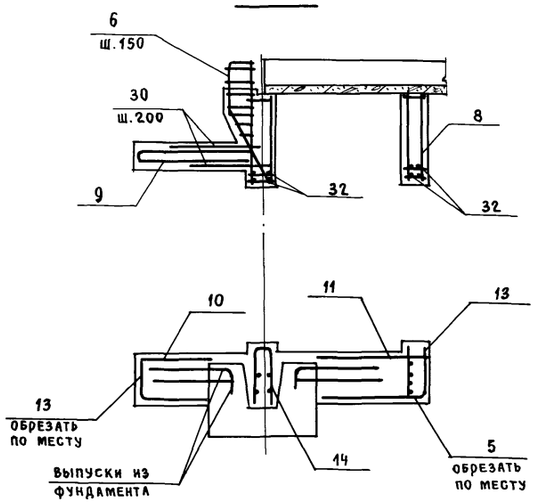


## 10 - 10

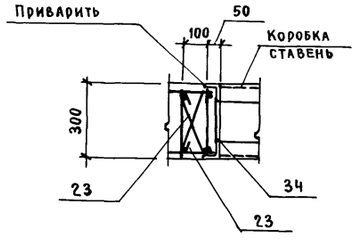


## 2 - 2

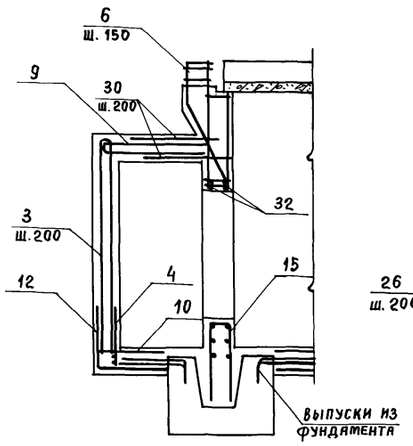


## 3 - 3

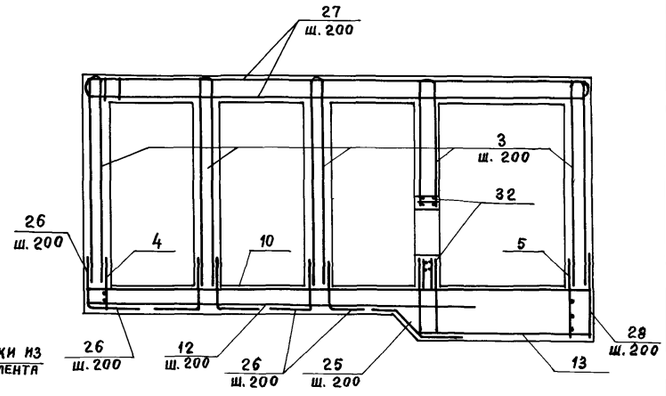


## 5 - 5

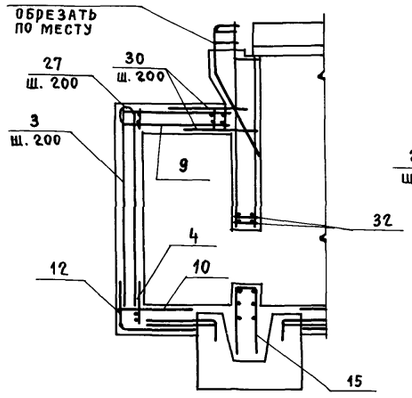


## 4 - 4

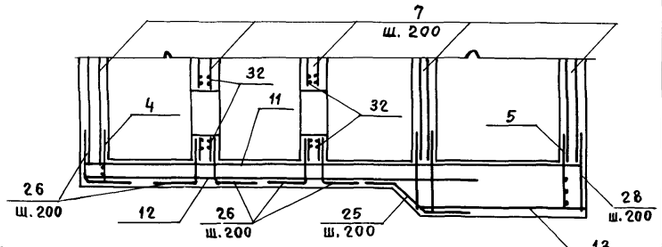


## 6 - 6

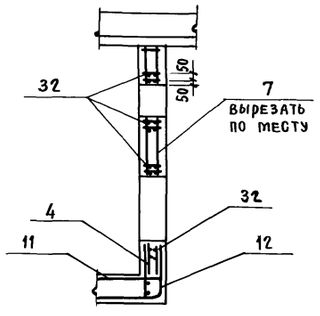


## Ведомость деталей

| Поз. | Эскиз |
|---|---|
| 22 | 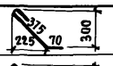 |
| 23 |  |
| 24 | 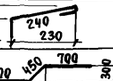 |
| 25 | 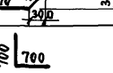 |
| 26 | 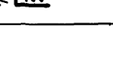 |

## (продолжение)

| | |
|---|---|
| 35 | 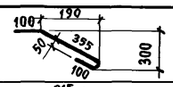 |
| 36 |  |
| 37 | 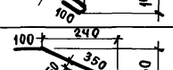 |
| 38 | 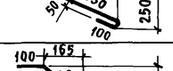 |

## Спецификация к монолитному участку Ум2 (продолжение)

| Формат | Зона | Поз. | Обозначение | Наименование | Кол. | Примечание |
|---|---|---|---|---|---|---|
| | | | | **Детали** | | |
| | | | | 12А-III ГОСТ 5781-82 | | |
| | | 22* | | ℓ = 525 | 24 | 0,5 кг |
| | | 23* | | ℓ = 415 | 84 | 0,4 кг |
| | | | | 20А-III ГОСТ 5781-82 | | |
| | | 24* | | ℓ = 570 | 16 | 1,4 кг |
| | | | | 12А-III ГОСТ 5781-82 | | |
| | | 25* | | ℓ = 1850 | 14 | 1,6 кг |
| | | 26* | | ℓ = 1400 | 65 | 1,2 кг |
| БЧ | | 27 | | ℓ = 1 п.м. | 435,3 | 0,9 кг |
| БЧ | | 28 | | ℓ = 1000 | 16 | 0,9 кг |
| БЧ | | 30 | | ℓ = 750 | 80 | 0,7 кг |
| БЧ | | 31 | | ℓ = 1220 | 70 | 1,1 кг |
| БЧ | | 32 | | ℓ = 1520 | 36 | 1,5 кг |
| | | | | 10А-III ГОСТ 5781-82 | | |
| БЧ | | 33 | | ℓ = 1 п.м. | 192.0 | 0,6 кг |
| БЧ | | 34 | | Полоса Б-2 6×100 ГОСТ 103-76* / ВСт3кп2 ГОСТ 535-79* ℓ=270 | 42 | 1,3 кг |
| | | 35* | | Полоса Б-2 5×50 ГОСТ 103-76* / ВСт3кп2 ГОСТ 535-79* ℓ=590 | 28 | 1,2 кг |
| | | 36* | | ℓ=490 | 24 | 1,0 кг |
| | | 37* | | ℓ=580 | 28 | 1,1 кг |
| | | 38* | | ℓ=450 | 24 | 0,9 кг |
| БЧ | | 39 | | Уголок 80×80×7-Б ГОСТ 8509-72* / ВСт3кп2 ГОСТ 535-79* ℓ=670 | 8 | 5,7 кг |
| БЧ | | 40 | | Полоса Б-2 12×100 ГОСТ 103-76* / ВСт3кп2 ГОСТ 535-79* ℓ=100 | 8 | 0,9 кг |
| | | | | **Материалы** | | |
| | | | | Бетон В25 | 32.4 | м³ |

* Позиции 22 ... 26, 35 ... 38 см. ведомость деталей

1. Ведомость расхода стали см. лист 42.
2. Защитный слой бетона до рабочей арматуры 25 мм.
3. В каркасах поз. 3 стержни большего диаметра ориентировать внутрь помещения.
4. В углах арматуру поз. 27 приварить к стержням каркаов (поз. 3,7)
5. Коробки масляного фильтра и УЗС устанавливать одновременно с монтажом арматуры до бетонирования.
6. Позиции 16 ... 20 (КПК) устанавливать по серии 03.005-5 вып.1

Привязан

Инв. №

| | | | |
|---|---|---|---|
| Нач. ОТЭП | Заслонко | | |
| Н. контр. | Заслонко | | |
| ГИП | Весник | | |
| Рук. бр. | Минина | | |
| Ст. инж. | Камай | | |

ТП 416-3-14.87-КЖ

Областной вычислительный центр II группы

Блок административно-производственный

| Стадия | Лист | Листов |
|---|---|---|
| Р | 44 | |

Участок монолитный Ум2
Схема армирования

ПРОМСТРОЙПРОЕКТ

Взам. инв. № | Подпись и дата | Инв. № подл.

Ц00610-04 46

Копировал Замалуева

Формат А2

## РЕм 1

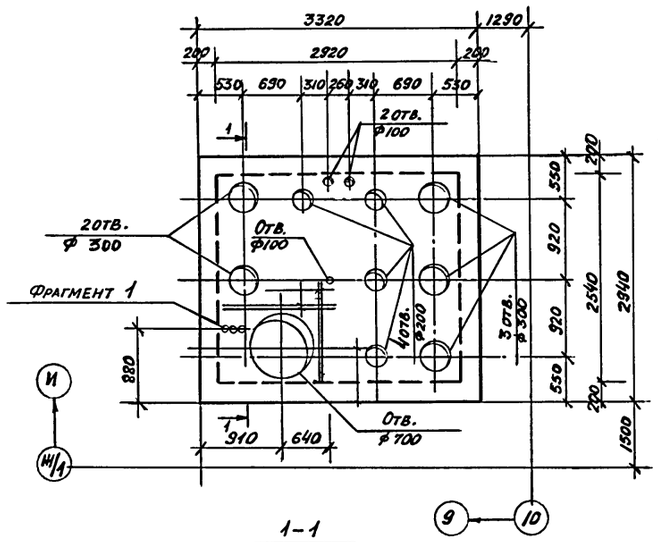


## РЕм 1 (схема армирования стенок)

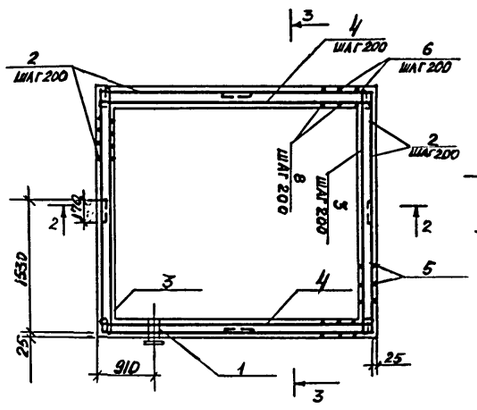


## 2-2

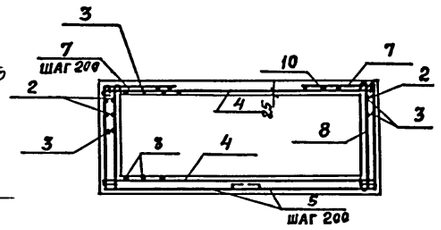


## 1-1

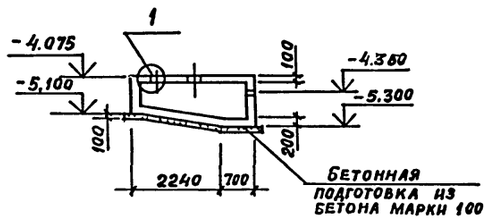


## 3-3

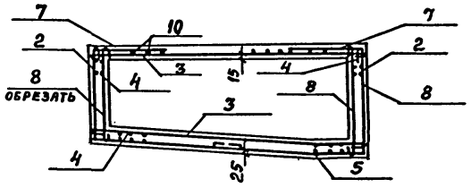


## 4-4

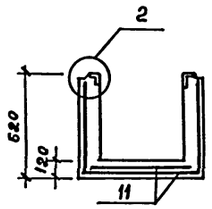


## ПЯм 2

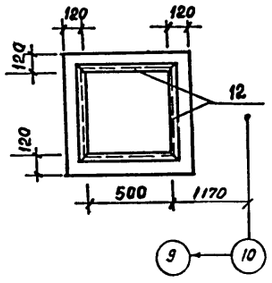


## ПЯм (армирование)

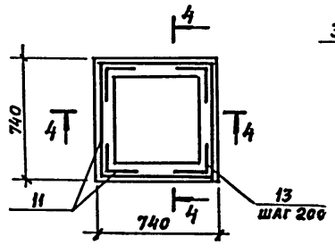


## Фрагмент 1

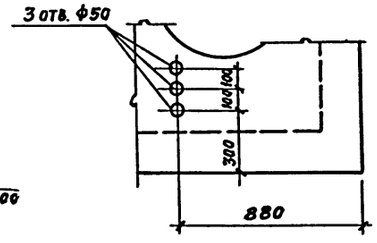


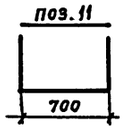


## Ведомость деталей

| поз. | Эскиз |
|---|---|
| 2 | 1720, 1530 |
| 5 | 1720, 1180 |
| 6 | 1530, 1180 |
| 7 | 900, 80, 80 |
| 13 | 300, 300 |

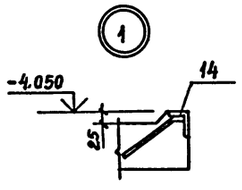


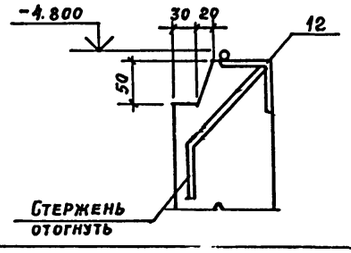


## Развертка поз.11

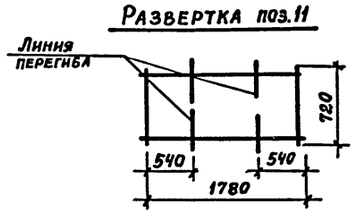


## Спецификация резервуара РЕм 1 и приямка ПЯм 2

| Формат | Зона | Поз. | Обозначение | Наименование | Кол. | Примечан. |
|---|---|---|---|---|---|---|
| | | | | РЕМ 1 | | |
| | | | | Изделие закладное | | |
| | | 1 | 03.005-5 вып.2 А.5 | КПК 5 $Д_1$=89 t=200 | 1 | |
| | | 14 | 1.400-15 вып. 1 | МН 777 | 5 | |
| | | | | Детали | | |
| | | | | 8 А-I ГОСТ 5781-82 | | |
| | | 2* | | $\ell$=3350 | 26 | 1,32 |
| Б4 | | 3 | | $\ell$=3010 | 48 | 1,18 |
| Б4 | | 4 | | $\ell$=3390 | 43 | 1,33 |
| | | 5* | | $\ell$=3000 | 30 | 1,19 |
| | | 6* | | $\ell$=2810 | 34 | 1,11 |
| | | 7* | | $\ell$=1060 | 46 | 0,42 |
| Б4 | | 8 | | $\ell$=1280 | 64 | 0,5 |
| Б4 | | 9 | | 12 А-III ГОСТ 5781-82 $\ell$=1250 | 4 | 1,1 кг |
| Б4 | | 10 | | 6 А-I ГОСТ 5781-82 $\ell$=1 п.м. | 46,1 | 0,2 |
| | | | | | | |
| | | | | Материалы | | |
| | | | | Бетон В 25 | 5,0 | м³ |
| | | | | | | |
| | | | | ПЯм 2 | | |
| | | | | Сборочные единицы | | |
| | | 11** | | С $\frac{4Вр1-200}{4Вр1-200}$ 1440×1780 ГОСТ 8478-81 | 2 | |
| | | 12 | 1.400-15 Вып. 1 | Изделие закладное МН 555 | 2,3 | м |
| | | | | Детали | | |
| | | 13* | | 8 А-III ГОСТ 5781-82 $\ell$=600 | 24 | 0,2 |
| | | | | Материалы | | |
| | | | | Бетон В 25 | 0,21 | м³ |

** Сетку С $\frac{4Вр1-200}{4Вр1-200}$ 1440 х 1780 разрезать пополам вдоль

* Позиции 2, 5, 6, 7, 13 см. ведомость деталей.

1. Монолитный резервуар РЕм 1 изготавливать из бетона марки В6 по водонепроницаемости.
2. На стенки монолитного резервуара наносится слой цементнопесчаного раствора толщиной 25мм с последующим железнением (см. СН301-65)
3. Защитный слой бетона до рабочей арматуры - 25 мм.
4. Ведомость расхода стали см. лист 42

Привязан

Инв. №

Инв. № подл. | Подпись и дата | Взам. инв. №

| | | | | |
|---|---|---|---|---|
| | | | | ТП 416-3-14.87-КН. |
| | | | | Областной вычислительный центр II группы |
| Нач. отд. | Заслонко | | | Блок административно-производственный |
| Н. контр. | Заслонко | | | Стадия: Р; Лист: 45; Листов: |
| ГИП | Весник | | | |
| Рук. Бр | Минина | | | Монолитный резервуар РЕм 1 Монолитный приямок ПЯм 2 |
| Ст. инж. | Камай | | | ПРОМСТРОЙПРОЕКТ |
| Инж. | Бобровникова | | | |

Формат А2

Альбом III, часть II

## Схема расположения колонн, ригелей и диафрагм жесткости на отм. 4,100

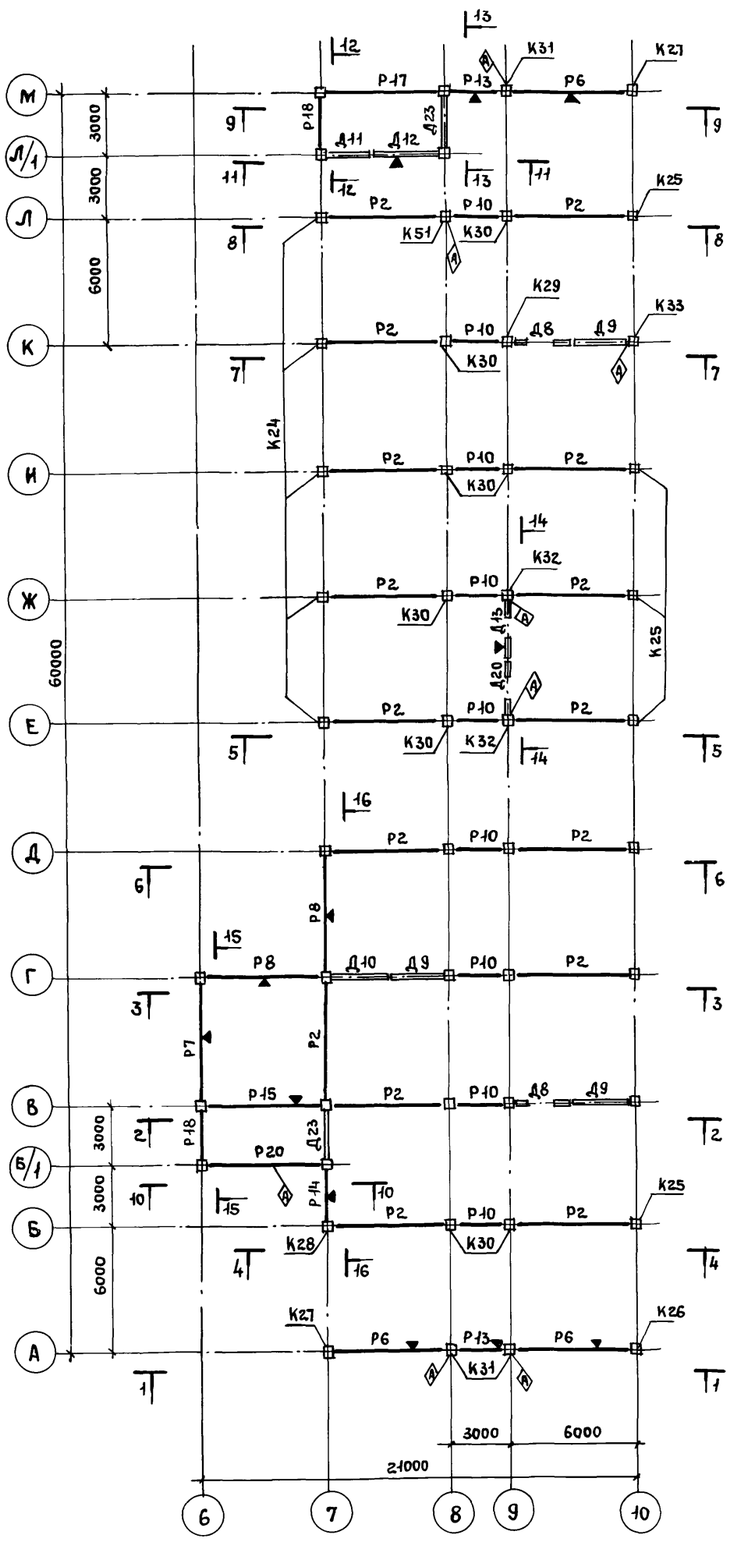


## Схема расположения колонн, ригелей и диафрагм жесткости на отм. 7,400

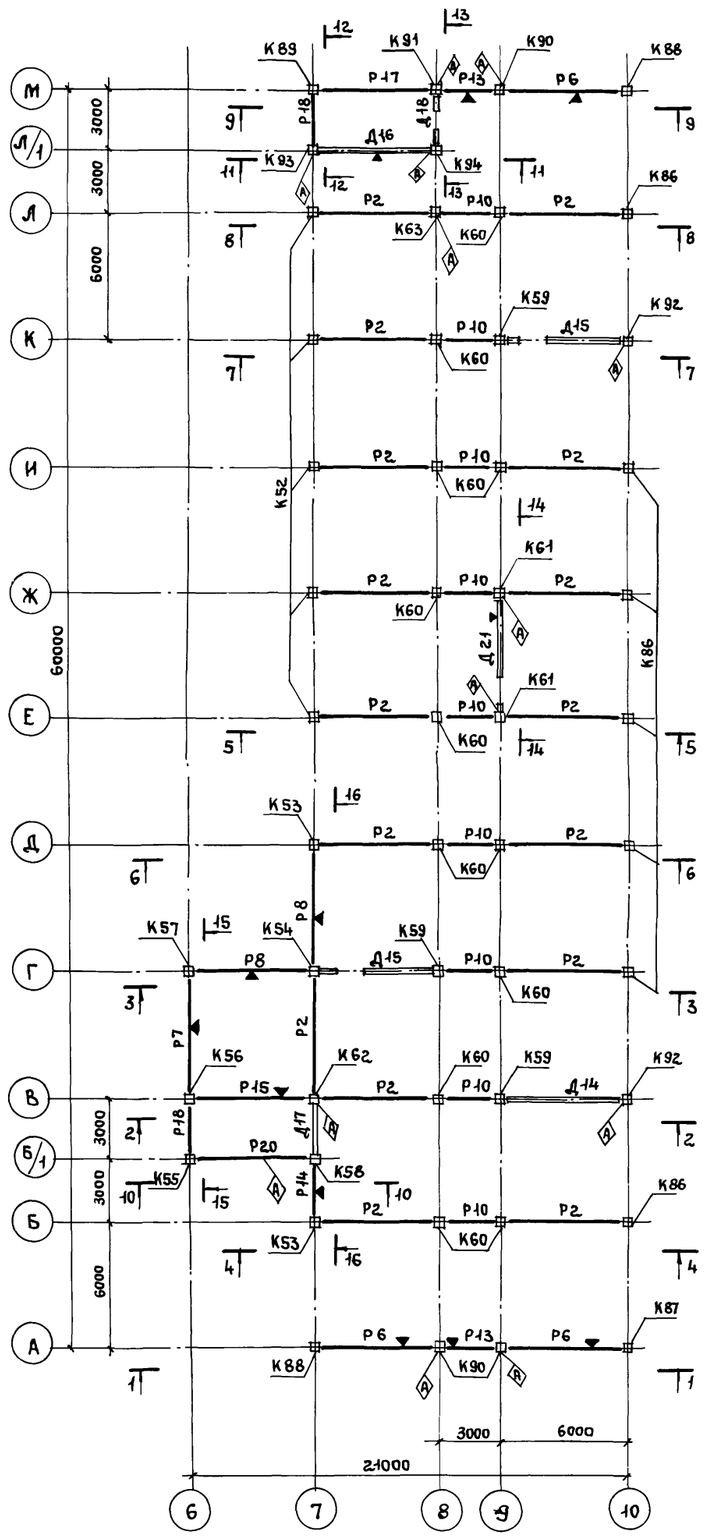


## Схема расположения колонн, ригелей, диафрагм жесткости на отм. -0,100

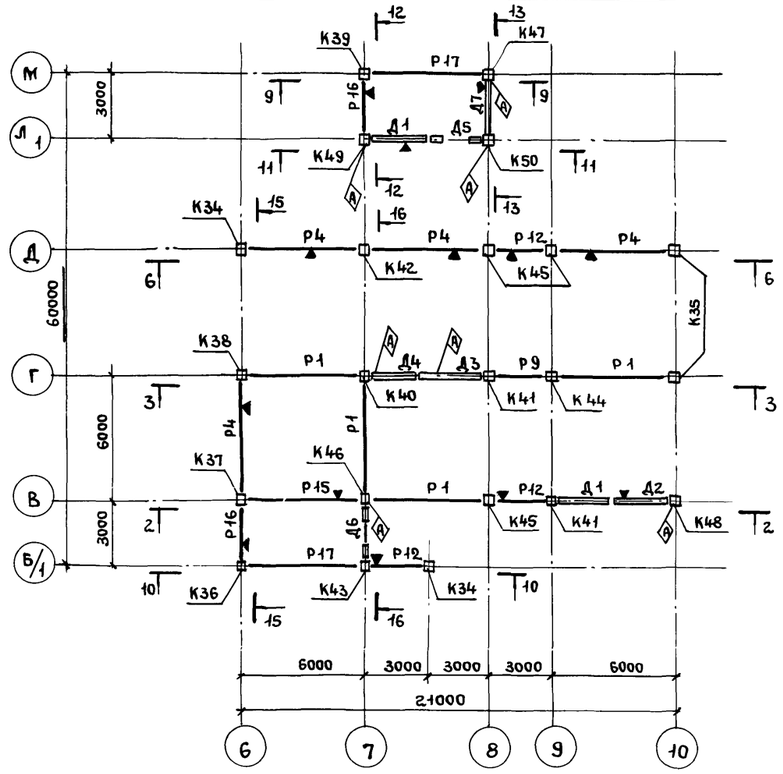


## 1-1

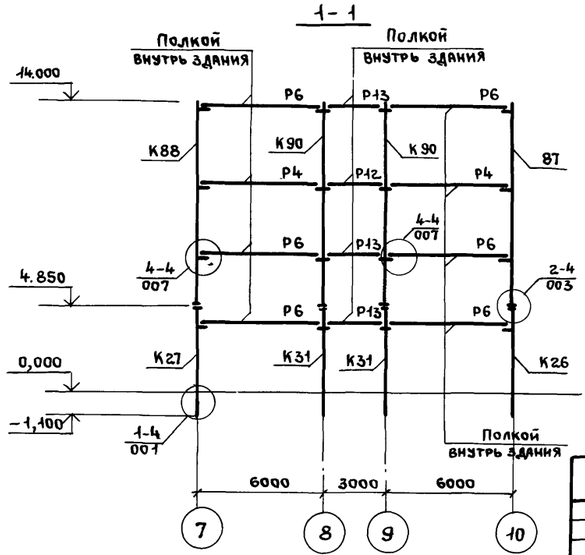


Техническое описание см. на листе 50

Привязан

Инв. №

| | | | |
|---|---|---|---|
| Нач. ОТЭП | Заслонко | | |
| Н. контр. | Заслонко | | |
| ГИП | Весник | | |
| ГАП | Яковлев | | |
| Рук. бр. инж. | Кондратьева | | |
| Рук. бр. арх. | Суслин | | |
| Ст. инж. | Никифорова | | |
| Инженер | Сумрова | | |

ТП 416-3-14.87-КЖ

Областной вычислительный центр II группы

Блок административно-производственный

| Стадия | Лист | Листов |
|---|---|---|
| Р | 46 | |

Схемы расположения колонн, ригелей и диафрагм жесткости на отм. -0,100; 4,100; 7,400. Разрез 1-1

ПРОМСТРОЙПРОЕКТ

Взам. инв. № | Подпись и дата | Инв. № подл.

4006/0-04 48

Копировал Ермолина

Формат А2

Альбом III, часть II

## Схема расположения колонн, ригелей и диафрагм жесткости на отм. 10,700

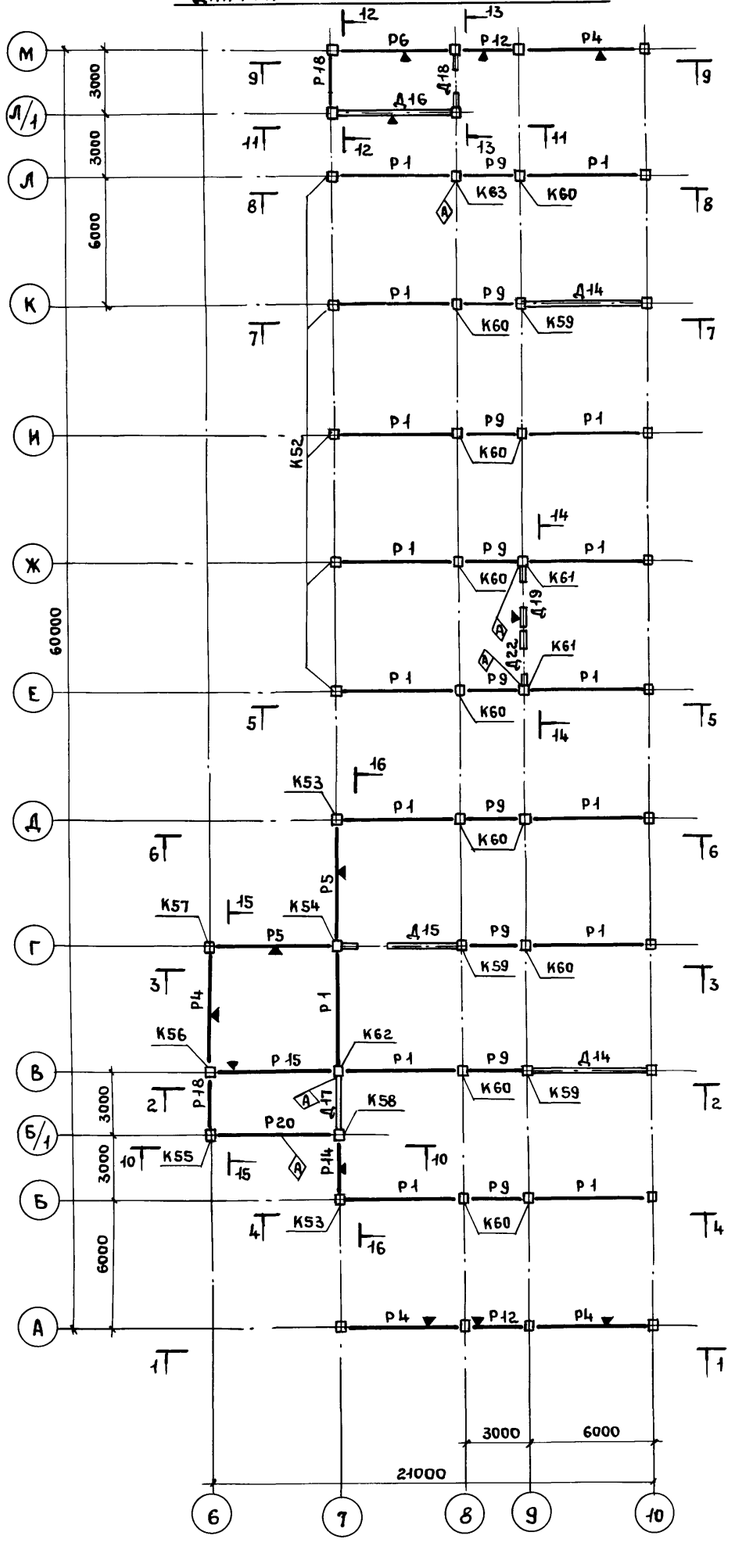


## Схема расположения колонн, ригелей и диафрагм жесткости на отм. 14,000

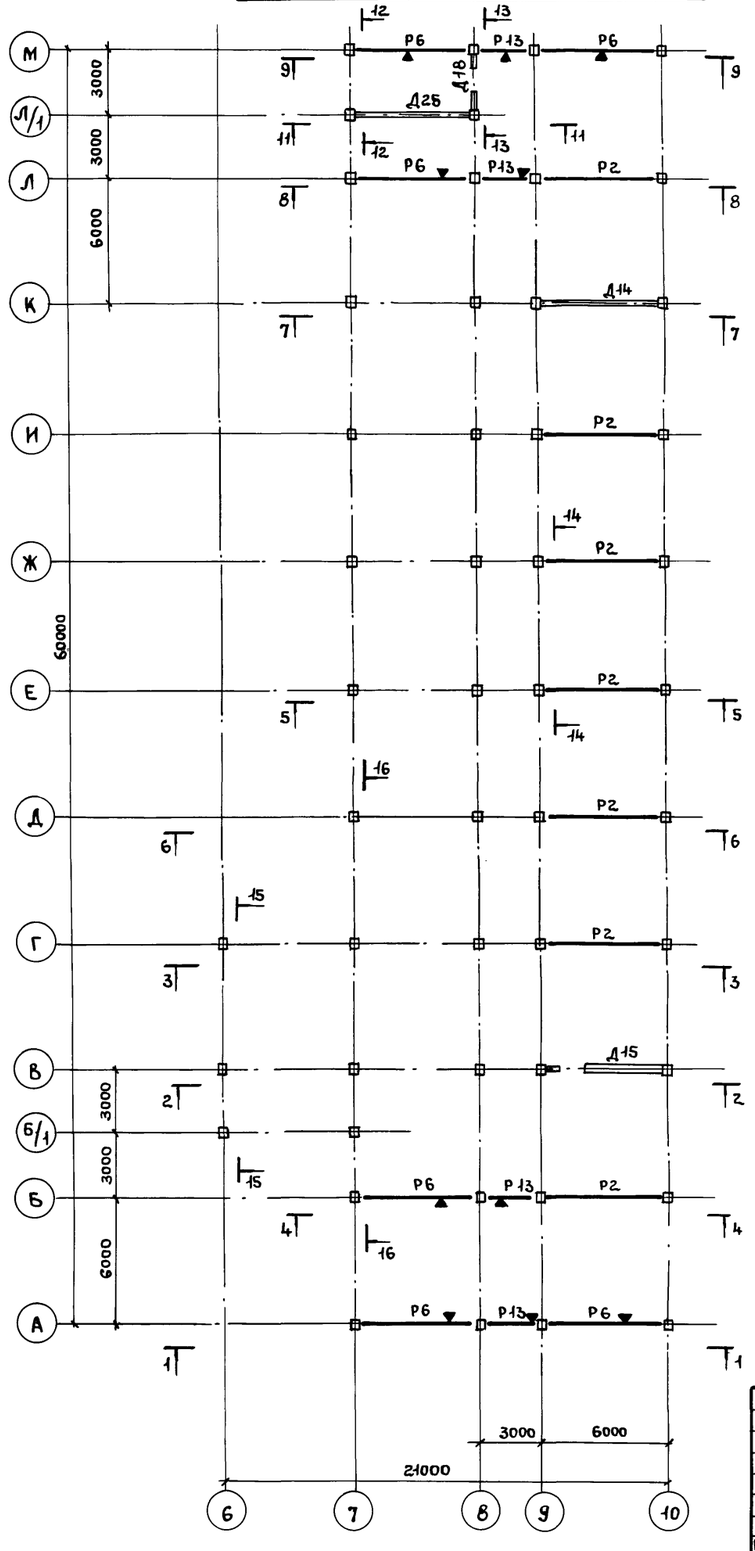


## 2-2

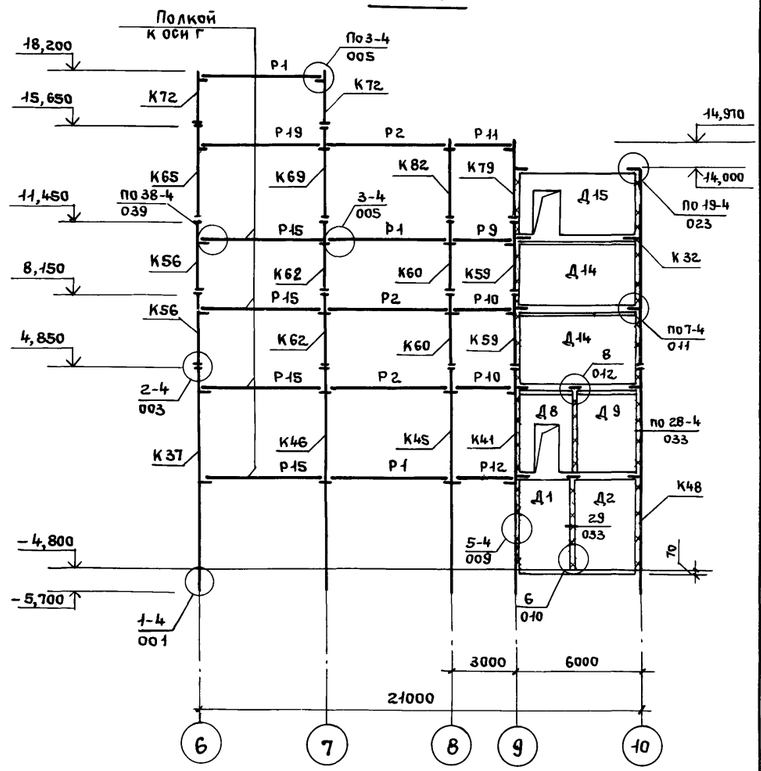


Технические описание см. на листе 50.

Привязан

Инв. №

| | | | |
|---|---|---|---|
| Нач. отэп | Заслонко | | |
| Н. контр. | Заслонко | | |
| ГИП | Весник | | |
| ГАП | Яковлев | | |
| Рук. бр. инж | Кондратьева | | |
| Рук. бр. арх | Суслин | | |
| Ст. инж. | Никифорова | | |
| Инж. | Сумрова | | |

ТП 416-3-14.87-КЖ

Областной вычислительный центр II группы

Блок административно-производственный

| Стадия | Лист | Листов |
|---|---|---|
| Р | 47 | |

Схемы расположения колонн, ригелей и диафрагм жесткости на отм. 10,700; 14,000. Разрез 2-2.

ПРОМСТРОЙПРОЕКТ

Взам. инв. № | Подпись и дата | Инв. № подл.

Ц 00610-04 49

Копировал Ермолина

Формат А2

Альбом III, часть II

## Схема расположения колонн, ригелей и диафрагм жесткости на отм. 14.900

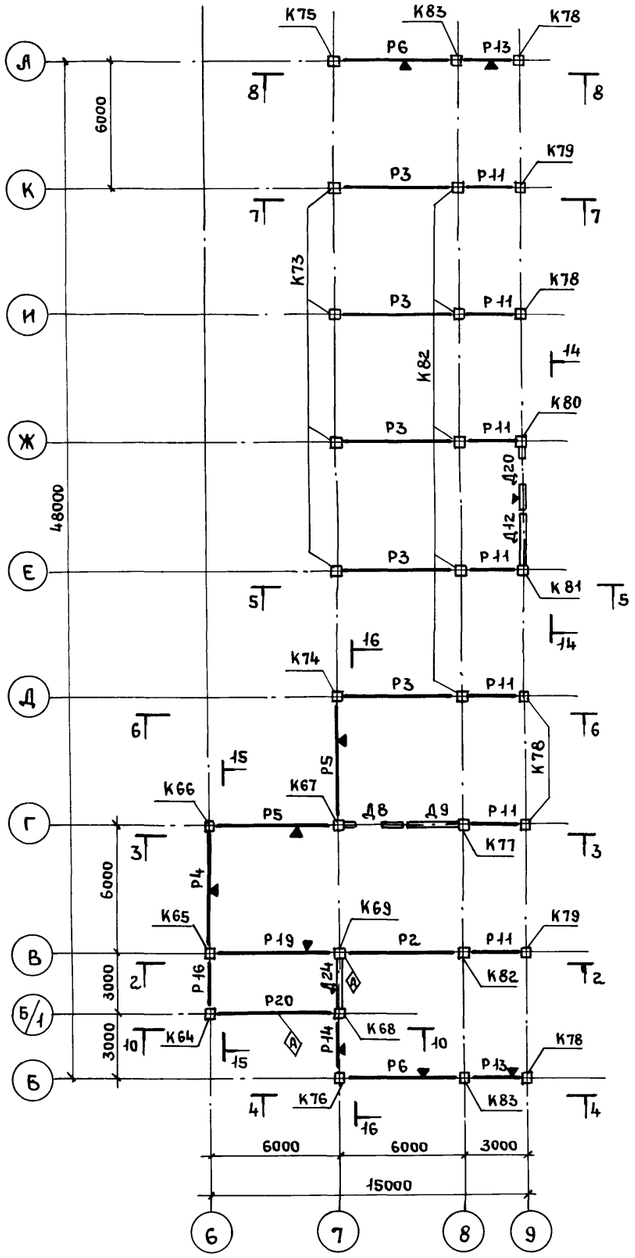


## Схема расположения колонн и ригелей на отм. 18,200

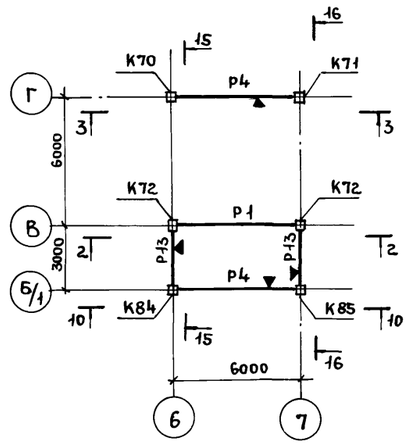


## 4 - 4

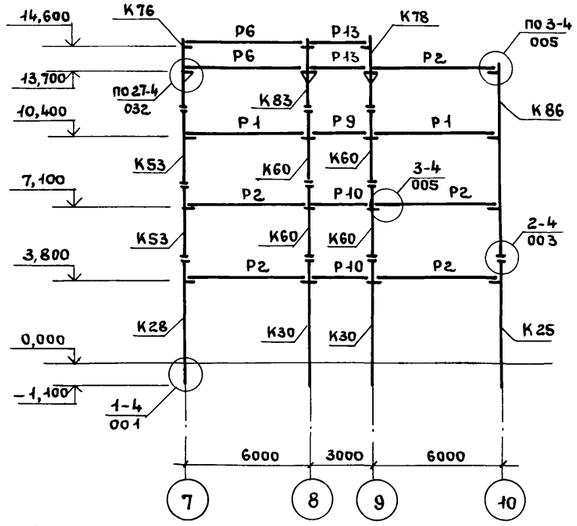


## 5 - 5

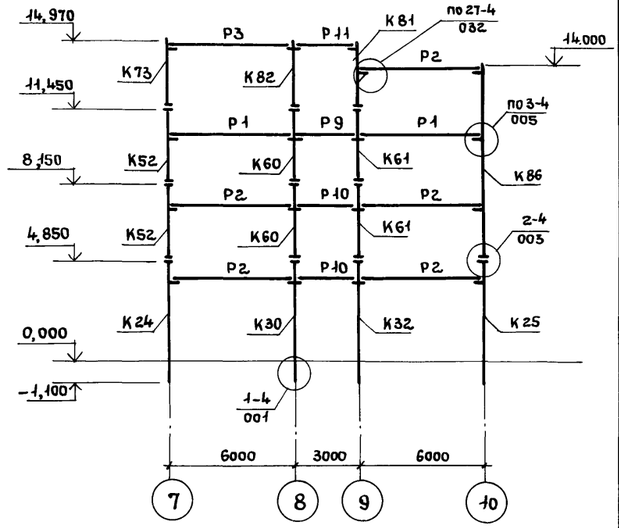


## 3 - 3

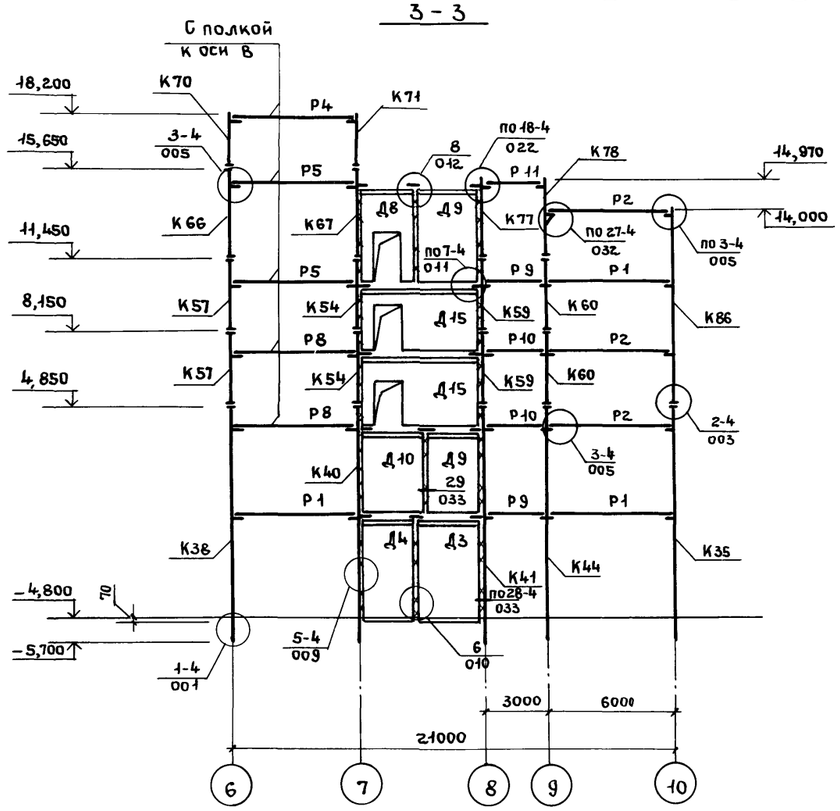


## Схема расположения ригелей на отм. 21,400

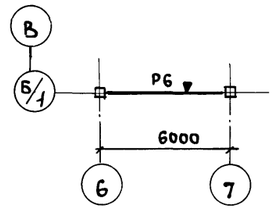


Техническое описание см. на листе 50

Привязан

Инв. №

| | | | |
|---|---|---|---|
| Нач. ОТЭП | Заслонко | | |
| Н. контр. | Заслонко | | |
| ГИП | Весник | | |
| ГАП | Яковлев | | |
| Рук. бриж | Кондратьева | | |
| Рук. бр. арх | Суслин | | |
| Ст. инж. | Никифорова | | |
| Инж. | Сумрова | | |

**ТП 416-3-14.87-КЖ**

Областной вычислительный центр II группы

Блок административно-производственный

| Стадия | Лист | Листов |
|---|---|---|
| Р | 48 | |

Схемы расположения колонн, ригелей и диафрагм жесткости на отм. 14,900; 18,200; 21,400. Разрезы 3-3 ... 5-5.

ПРОМСТРОЙПРОЕКТ

Инв. № подл. | Подпись и дата | Взам. инв. №

Ц00610-04 50

Копировал Ермолина

Формат А2

Альбом III, часть II

## 6 - 6

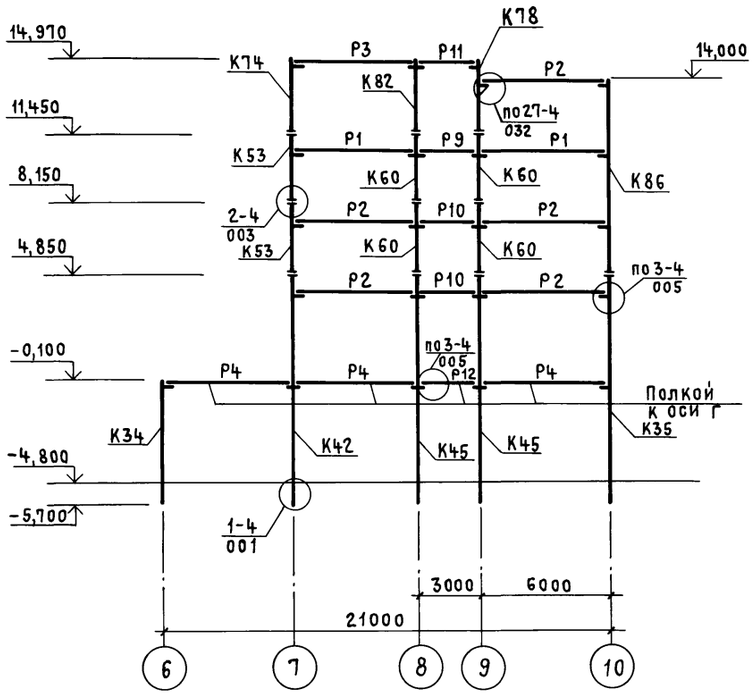


## 7 - 7

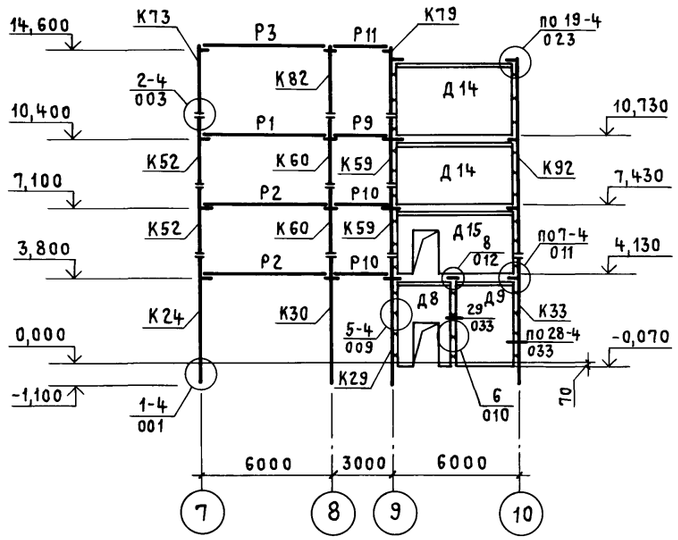


## 8 - 8

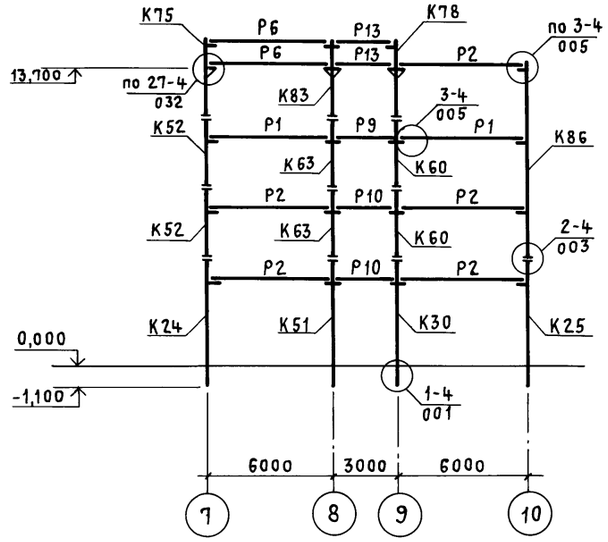


## 9 - 9

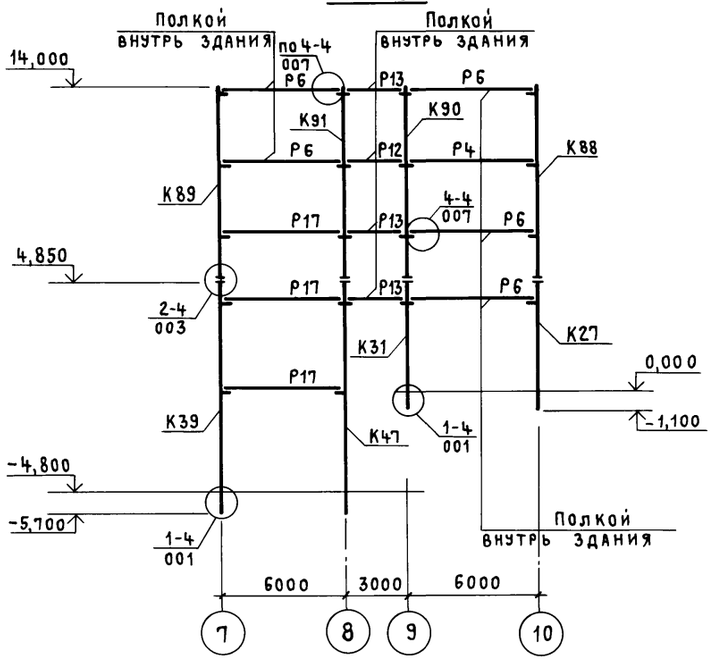


## 10 - 10

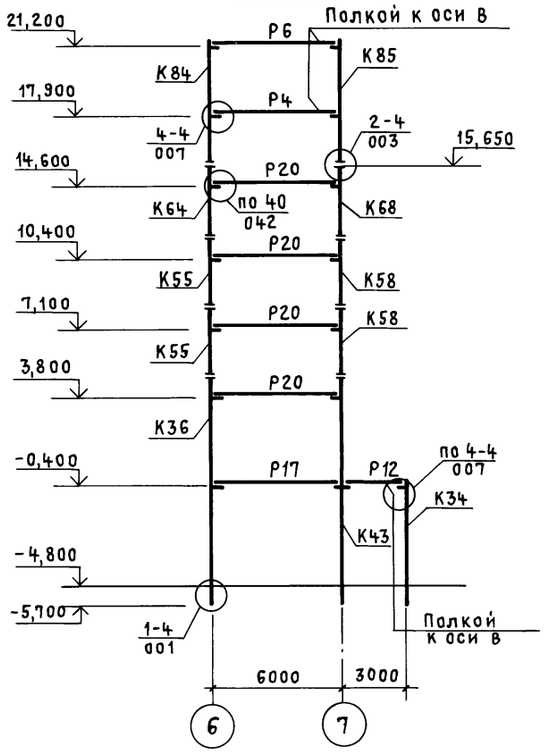


Техническое описание см. на листе 50

Привязан

Инв. №

| | | | |
|---|---|---|---|
| Нач. отэп | Заслонко | | |
| Н. контр. | Заслонко | | |
| ГИП | Весник | | |
| ГАП | Яковлев | | |
| Рук. бр. инж. | Кондратьева | | |
| Рук. бр. арх. | Суслин | | |
| Ст. инж. | Никифорова | | |
| Инженер | Сумрова | | |

ТП 416-3-14.87-КЖ

Областной вычислительный центр II группы

Блок административно-производственный

| Стадия | Лист | Листов |
|---|---|---|
| Р | 49 | |

Разрезы 6-6 ... 10-10

ПРОМСТРОЙПРОЕКТ

Инв. № подл. | Подпись и дата | Взам. инв. №

400610-04 5Т

Копировал Куц

Формат А2

Альбом III, часть II

## Спецификация к схемам расположения колонн, ригелей и диафрагм жесткости

| Марка, поз. | Обозначение | Наименование | Количество на исполнение: отм. -0,100 | отм. 4,100 | отм. 7,400 | отм. 10,700 | отм. 14,000 | отм. 14,900 | отм. 18,200 | отм. 21,400 | Всего | Масса ед., кг | Примечание |
|---|---|---|---|---|---|---|---|---|---|---|---|---|---|
| | | Колонны | | | | | | | | | | | |
| К 24 | ТП 416-3-14.87-КЖ.И.011 | 1КНО 4.42-1.1-1 | | 5 | | | | | | | 5 | 2400 | |
| К 25 | -01 | 1КНО 4.42-1.1-2 | | 5 | | | | | | | 5 | 2400 | |
| К 26 | -02 | 1КНО 4.42-1.1-3 | | 1 | | | | | | | 1 | 2400 | |
| К 27 | -03 | 1КНО 4.42-1.1-4 | | 2 | | | | | | | 2 | 2400 | |
| К 28 | -04 | 1КНО 4.42-1.1-5 | | 1 | | | | | | | 1 | 2400 | |
| К 29 | -05 | 1КНО 4.42-1.1-6 | | 1 | | | | | | | 1 | 2400 | |
| К 30 | 1.020-1/83.2-9 06-03 | 1КНД 4.42-1.2 | | 8 | | | | | | | 8 | 2425 | |
| К 31 | ТП 416-3-14.87-КЖ.И.012 | 1КНД 4.42-1.2-1 | | 3 | | | | | | | 3 | 2425 | |
| К 32 | -01 | 1КНД 4.42-1.2-2 | | 2 | | | | | | | 2 | 2425 | |
| К 33 | ТП 416-3-14.87-КЖ.И.013 | 1КН 4.42-1-1 | | 1 | | | | | | | 1 | 2375 | |
| К 34 | ТП 416-3-14.87-КЖ.И.025 | 1КБО 4.48-1 | 2 | | | | | | | | 2 | 2250 | |
| К 35 | ТП 416-3-14.87-КЖ.И.026 | 2КНО 4.42 (48)-1 | 2 | | | | | | | | 2 | 4250 | |
| К 36 | -01 | 2КНО 4.42 (48)-2 | 1 | | | | | | | | 1 | 4250 | |
| К 37 | -02 | 2КНО 4.42 (48)-3 | 1 | | | | | | | | 1 | 4250 | |
| К 38 | -03 | 2КНО 4.42 (48)-4 | 1 | | | | | | | | 1 | 4250 | |
| К 39 | -04 | 2КНО 4.42 (48)-5 | 1 | | | | | | | | 1 | 4250 | |
| К 40 | -05 | 2КНО 4.42 (48)-6 | 1 | | | | | | | | 1 | 4250 | |
| К 41 | -06 | 2КНО 4.42 (48)-7 | 2 | | | | | | | | 2 | 4250 | |
| К 42 | ТП 416-3-14.87-КЖ.И.027 | 2КНО(Д) 4.42 (48)-1 | 1 | | | | | | | | 1 | 4275 | |
| К 43 | -01 | 2КНО(Д) 4.42 (48)-2 | 1 | | | | | | | | 1 | 4275 | |
| К 44 | ТП 416-3-14.87-КЖ.И 028 | 2КНД 4.42 (48)-1 | 1 | | | | | | | | 1 | 4300 | |
| К 45 | -01 | 2КНД 4.42 (48)-2 | 3 | | | | | | | | 3 | 4300 | |
| К 46 | -02 | 2КНД 4.42 (48)-3 | 1 | | | | | | | | 1 | 4300 | |
| К 47 | ТП 416-3-14.87-КЖ.И 029 | 2КНД(о) 4.42 (48)-1 | 1 | | | | | | | | 1 | 4275 | |
| К 48 | ТП 416-3-14.87-КЖ.И.030 | 2КН 4.42 (48)-1 | 1 | | | | | | | | 1 | 4225 | |
| К 49 | -01 | 2КН 4.42 (48)-2 | 1 | | | | | | | | 1 | 4225 | |
| К 50 | -02 | 2КН 4.42 (48)-3 | 1 | | | | | | | | 1 | 4225 | |
| К 51 | ТП 416-3-14.87-КЖ.И.012-02 | 1КНД 4.42-1.2-3 | | 1 | | | | | | | 1 | 2425 | |
| К 52 | ТП 416-3-14.87-КЖ.И 014 | 1КСО 4.33-2.1-1 | | | 5 | 5 | | | | | 10 | 1350 | |
| К 53 | -01 | 1КСО 4.33-2.1-2 | | | 2 | 2 | | | | | 4 | 1350 | |
| К 54 | -02 | 1КСО 4.33-1.1-1 | | | 1 | 1 | | | | | 2 | 1350 | |
| К 55 | -03 | 1КСО 4.33-1.1-2 | | | 1 | 1 | | | | | 2 | 1350 | |
| К 56 | -04 | 1КСО 4.33-1.1-3 | | | 1 | 1 | | | | | 2 | 1350 | |
| К 57 | -05 | 1КСО 4.33-1.1-4 | | | 1 | 1 | | | | | 2 | 1350 | |
| К 58 | -06 | 1КСО 4.33-1.1-5 | | | 1 | 1 | | | | | 2 | 1350 | |
| К 59 | -07 | 1КСО 4.33-1-6 | | | 3 | 3 | | | | | 6 | 1350 | |
| К 60 | 1.020-1/83.2-5 04-02 | 1КСД 4.33-2.1 | | | 12 | 12 | | | | | 24 | 1375 | |
| К 61 | ТП 416-3-14.87-КЖ.И 015 | 1КСД 4.33-2.1-1 | | | 2 | 2 | | | | | 4 | 1375 | |
| К 62 | -01 | 1КСД 4.33-2.1-2 | | | 1 | 1 | | | | | 2 | 1375 | |
| К 63 | -02 | 1КСД 4.33-2.1-3 | | | 1 | 1 | | | | | 2 | 1375 | |
| К 64 | ТП 416-3-14.87-КЖ.И.016 | 1КСО 4.42-1.1-1 | | | | | | 1 | | | 1 | 1700 | |
| К 65 | -01 | 1КСО 4.42-1.1-2 | | | | | | 1 | | | 1 | 1700 | |
| К 66 | -02 | 1КСО 4.42-1.1-3 | | | | | | 1 | | | 1 | 1700 | |
| К 67 | -03 | 1КСО 4.42-1.1-4 | | | | | | 1 | | | 1 | 1700 | |
| К 68 | -04 | 1КСО 4.42-1.1-5 | | | | | | 1 | | | 1 | 1700 | |
| К 69 | ТП 416-3-14.87-КЖ.И 017 | 1КСД 4.42-2.1-1 | | | | | | 1 | | | 1 | 1725 | |

Взам. инв. № | Подпись и дата | Инв. № подл.

### 11 - 11

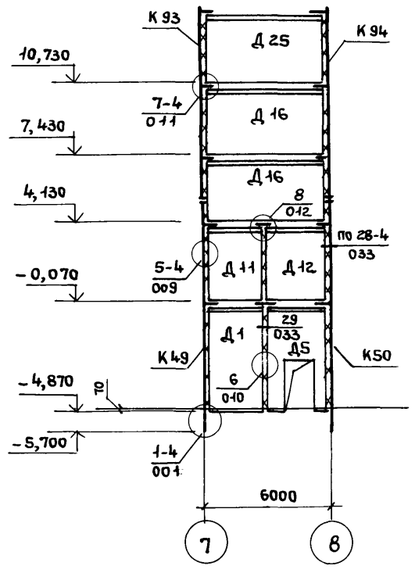


### 12 - 12

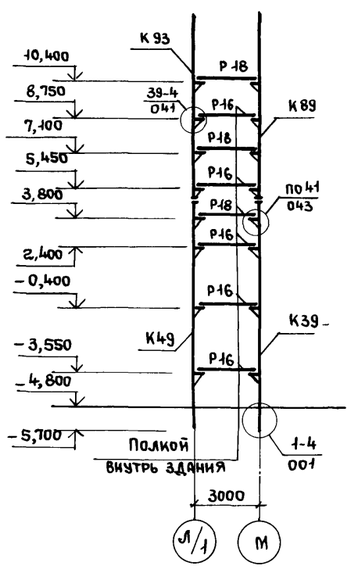


1. Монтаж конструкций каркаса производить в соответствии СН и П III-16-80 „Бетонные и железобетонные конструкции, сборные. Правила производства и приемки работ", проектом производства работ, а также согласно указаниям, приведенным в серии 1.020-1/83 вып. 0-8 „Указания по монтажу каркаса" и вып. 0-1 „Указания по применению изделий для зданий с перекрытиями из многопустотных плит".
2. Монтаж колонн выше расположенного яруса производится после полной сборки и омоноличивания ниже расположенных этажей.
3. Монтаж сборных колонн, диафрагм жесткости и ригелей со значком Ⓐ вести в соответствии с расположением этого значка
4. При монтаже однополочные ригели и диафрагмы жесткости устанавливать полкой в сторону значка ▼
5. Все узлы приняты по серии 1.020-1/83 вып. 6-1
6. Бетон для замоноличивания стыков колонны с фундаментом принять марки В25
7. Условные обозначения:
   - ⊢ — железобетонная колонна
   - ⊢ — металлический столик

Привязан

Инв. №

| | | | |
|---|---|---|---|
| Нач. ОТЭП | Заслонко | | |
| Н. контр. | Заслонко | | |
| ГИП | Весник | | |
| ГАП | Яковлев | | |
| Рук. бр. инж. | Кондратьева | | |
| Рук. бр. арх. | Суслин | | |
| Ст. инж. | Никифорова | | |
| Инженер | Сумрова | | |

ТП 416-3-14.87-КЖ

Областной вычислительный центр II группы

Блок административно-производственный

| Стадия | Лист | Листов |
|---|---|---|
| Р | 50 | |

Спецификация к схемам расположения колонн, ригелей и диафрагм жесткости. Разрезы 11-11, 12-12

ПРОМСТРОЙПРОЕКТ

40060-04 52

Копировал Ермолина

Формат А2

Альбом III, часть II

## Спецификация к схемам расположения колонн, ригелей и диафрагм жесткости (продолжение)

| Марка, поз. | Обозначение | Наименование | Количество на исполнение: отм. -0,100 | отм. 4,100 | отм. 7,400 | отм. 10,700 | отм. 14,000 | отм. 14,900 | отм. 18,200 | отм. 21,400 | Всего | Масса ед., кг | Примечание |
|---|---|---|---|---|---|---|---|---|---|---|---|---|---|
| | | **Колонны** | | | | | | | | | | | |
| К 70 | ТП 416-3-14.87-КЖ.И.018 | 1КВ0 4.33-1.1-1 | | | | | | | 1 | | 1 | 1050 | |
| К 71 | -01 | 1КВ0 4.33-1.1-2 | | | | | | | 1 | | 1 | 1050 | |
| К 72 | -02 | 1КВ0 4.33-1.1-3 | | | | | | | 2 | | 2 | 1050 | |
| К 73 | ТП 416-3-14.87-КЖ.И.019 | 1КВ0 4.42-1.1-1 | | | | | | 4 | | | 4 | 1425 | |
| К 74 | -01 | 1КВ0 4.42-1.1-2 | | | | | | 1 | | | 1 | 1425 | |
| К 75 | -02 | 1КВ0 4.42-1.1-3 | | | | | | 1 | | | 1 | 1425 | |
| К 76 | -03 | 1КВ0 4.42-1.1-4 | | | | | | 1 | | | 1 | 1425 | |
| К 77 | -04 | 1КВ0 4.42-1.1-5 | | | | | | 1 | | | 1 | 1425 | |
| К 78 | -05 | 1КВ0 4.42-1.1-6 | | | | | | 5 | | | 5 | 1425 | |
| К 79 | -06 | 1КВ0 4.42-1.1-7 | | | | | | 2 | | | 2 | 1425 | |
| К 80 | -07 | 1КВ0 4.42-1.1-8 | | | | | | 1 | | | 1 | 1425 | |
| К 81 | -08 | 1КВ0 4.42-1.1-9 | | | | | | 1 | | | 1 | 1425 | |
| К 82 | 1.020-1/83.2-9 01 | 1КВД 4.42-1.1 | | | | | | 6 | | | 6 | 1450 | |
| К 83 | ТП 416-3-14.87-КЖ.И.020 | 1КВД 4.42-1.1-1 | | | | | | 2 | | | 2 | 1450 | |
| К 84 | ТП 416-3-14.87-КЖ.И.021 | 2КВ0 4.33-2.1-1 | | | | | | | 1 | | 1 | 2375 | |
| К 85 | -01 | 2КВ0 4.33-2.1-2 | | | | | | | 1 | | 1 | 2375 | |
| К 86 | ТП 416-3-14.87-КЖ.И.022 | 3КВ0 4.33-2.1-1 | | | 7 | | | | | | 7 | 3725 | |
| К 87 | -01 | 3КВ0 4.33-2.1-2 | | | 1 | | | | | | 1 | 3725 | |
| К 88 | -02 | 3КВ0 4.33-2.1-3 | | | 2 | | | | | | 2 | 3725 | |
| К 89 | -03 | 3КВ0 4.33-2.1-4 | | | 1 | | | | | | 1 | 3725 | |
| К 90 | ТП 416-3-14.87-КЖ.И.023 | 3КВД 4.33-1.1-1 | | | 3 | | | | | | 3 | 4175 | |
| К 91 | -01 | 3КВД 4.33-1.1-2 | | | 1 | | | | | | 1 | 4175 | |
| К 92 | ТП 416-3-14.87-КЖ.И.024 | 3КВ 4.33-1-1 | | | 2 | | | | | | 2 | 3650 | |
| К 93 | -01 | 3КВ 4.33-1-2 | | | 1 | | | | | | 1 | 3650 | |
| К 94 | -02 | 3КВ 4.33-1-3 | | | 1 | | | | | | 1 | 3650 | |
| | | **Ригели** | | | | | | | | | | | |
| Р1 | 1.020-1/83.3-1 01-05 | РДП 4.56-110АтV | 4 | | | 16 | | | 1 | | 21 | 2550 | |
| Р2 | 1.020-1/83.3-1 01-03 | РДП 4.56-70АтV | | 16 | 16 | | 7 | 1 | | | 40 | 2550 | |
| Р3 | 1.020-1/83.3-1 01-01 | РДП 4.56-50АтV | | | | | | 5 | | | 5 | 2550 | |
| Р4 | 1.020-1/83.3-1 05-03 | РОП 4.56-60 | 4 | | | 4 | | 1 | 2 | | 11 | 2350 | |
| Р5 | ТП 416-3-14.87-КЖ.И 038 | РОП 4.56-60-1 | | | | 2 | | 2 | | | 4 | 2350 | |
| Р6 | 1.020-1/83.3-1 05-01 | РОП 4.56-40 | | 3 | 3 | 1 | 6 | 2 | | 1 | 16 | 2350 | |
| Р7 | ТП 416-3-14.87-КЖ.И.038-01 | РОП 4.56-40-1 | | 1 | 1 | | | | | | 2 | 2350 | |
| Р8 | -02 | РОП 4.56-40-2 | | 2 | 2 | | | | | | 4 | 2350 | |
| Р9 | 1.020-1/83.3-1 11-03 | РДП 4.26-110 | 1 | | | 9 | | | | | 10 | 1110 | |
| Р10 | 1.020-1/83.3-1 11-02 | РДП 4.26-90 | | 9 | 9 | | | | | | 18 | 1110 | |
| Р11 | 1.020-1/83.3-1 11-01 | РДП 4.26-60 | | | | | | 7 | | | 7 | 1110 | |
| Р12 | 1.020-1/83.3-1 12-01 | РОП 4.26-60 | 3 | | | 2 | | | | | 5 | 1050 | |
| Р13 | 1.020-1/83.3-1 12 | РОП 4.26-40 | | 2 | 2 | | 4 | 2 | 2 | | 12 | 1050 | |
| Р14 | ТП 416-3-14.87-КЖ.И.032 | РОП 4.26-40-1 | | 1 | 1 | 1 | | 1 | | | 4 | 1050 | |
| Р15 | 1.020-1/83.3-1 06-01 | РЛП 4.56-45 | 1 | 1 | 1 | 1 | | | | | 4 | 1890 | |

Инв. № подл. | Подпись и дата | Взам. инв. №

### 13-13

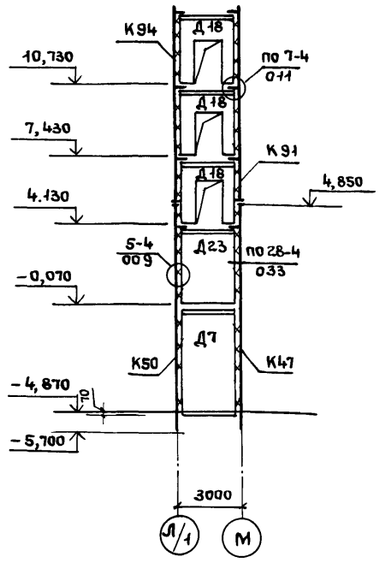


### 14-14

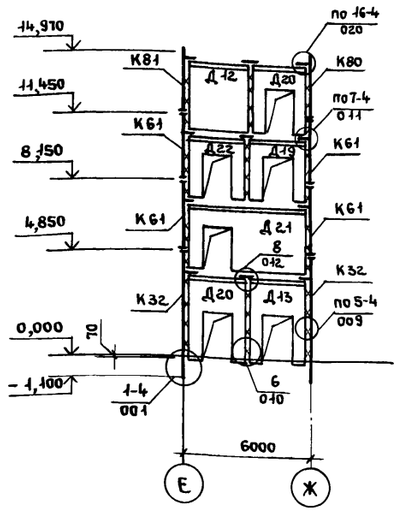


Техническое описание см. на листе 50.

Привязан

Инв. №

| | | | |
|---|---|---|---|
| | | ТП 416-3-14.87-КЖ | |
| Нач. ОТЭП | Заслонко | Областной вычислительный центр II группы | |
| Н. контр. | Заслонко | | |
| ГИП | Весник | Блок административно-производственный | Стадия Р; Лист 51; Листов |
| ГАП | Яковлев | | |
| Рук. бриг. | Кондратьева | Спецификация к схемам расположения колонн, ригелей и диафрагм жесткости. Разрезы 13-13, 14-14. | ПРОМСТРОЙПРОЕКТ |
| Рук. бр. арх. | Суслин | | |
| Ст. инж. | Никифорова | | |
| Инженер | Сумрова | | |

4006/0-04 53

Копировал Ермолина Формат А2

Альбом III, часть II

## Спецификация к схемам расположения колонн, ригелей и диафрагм жесткости (продолжение)

| Марка, поз. | Обозначение | Наименование | Количество на исполнение: отм. -0,100 | отм. 4,100 | отм. 7,400 | отм. 10,700 | отм. 14,000 | отм. 14,900 | отм. 18,200 | отм. 21,400 | Всего | Масса ед., кг | Примечание |
|---|---|---|---|---|---|---|---|---|---|---|---|---|---|
| | | **Ригели** | | | | | | | | | | | |
| Р16 | 1.020-1/83.3-1 13 | РЛП 4.26-45 | 4 | 2 | 2 | 2 | | 2 | | | 12 | 840 | |
| Р17 | 1.020-1/83.3-1 17 | Р3.56 | 2 | 1 | 1 | | | | | | 4 | 750 | |
| Р18 | 1.020-1/83.3-1 17-02 | Р3.26 | | 2 | 2 | 2 | | | | | 6 | 350 | |
| Р19 | ТП416-3-14.87-КЖ.И-032-01 | РЛП 4.56-45-1 | | | | | | 1 | | | 1 | 1890 | |
| Р20 | -02 | Р3.56-1 | | 1 | 1 | 1 | | 1 | | | 4 | 750 | |
| | | | | | | | | | | | | | |
| | | **Диафрагмы жесткости** | | | | | | | | | | | |
| Д1 | 1.020-1/83.4-1 27-01 | 1Д24.48 | 2 | | | | | | | | 2 | 4380 | |
| Д2 | 1.020-1/83.4-1 29-01 | 1Д32.48 | 1 | | | | | | | | 1 | 5800 | |
| Д3 | ТП416-3-14.87-КЖ.И. 033 | 2Д32.48-1 | 1 | | | | | | | | 1 | 6330 | |
| Д4 | -01 | 2Д24.48-1 | 1 | | | | | | | | 1 | 4780 | |
| Д5 | 1.020-1/83.4-1 36-01 | 1ДП32.48 | 1 | | | | | | | | 1 | 4140 | |
| Д6 | ТП416-3-14.87-КЖ.И. 037 | 2ДП26.48-1 | 1 | | | | | | | | 1 | 5000 | |
| Д7 | ТП416-3-14.87-КЖ.И. 036СБ | 1Д26.48-1 | 1 | | | | | | | | 1 | 4675 | |
| Д8 | 1.020-1/83.4-1 33 | 2ДП26.42 | | 2 | | | | 1 | | | 3 | 3600 | |
| Д9 | 1.020-1/83.4-1 26 | 2Д30.42 | | 3 | | | | 1 | | | 4 | 5340 | |
| Д10 | 1.020-1/83.4-1 25 | 2Д26.42 | | 1 | | | | | | | 1 | 4590 | |
| Д11 | 1.020-1/83.4-1 25-01 | 1Д26.42 | | 1 | | | | | | | 1 | 4180 | |
| Д12 | 1.020-1/83.4-1 26-01 | 1Д30.42 | | 1 | | | | 1 | | | 2 | 4850 | |
| Д13 | 1.020-1/83.4-1 34-01 | 1ДП30.42 | | 1 | | | | | | | 1 | 3830 | |
| Д14 | 1.020-1/83.4-1 11 | 2Д56.33 | | | 1 | 2 | 1 | | | | 4 | 8230 | |
| Д15 | 1.020-1/83.4-1 18 | 2ДПК56.33 | | | 2 | 1 | 1 | | | | 4 | 7230 | |
| Д16 | 1.020-1/83.4-1 11-01 | 1Д56.33 | | | 1 | 1 | | | | | 2 | 7300 | |
| Д17 | 1.020-1/83.4-1 09 | 2Д26.33 | | | 1 | 1 | | | | | 2 | 3150 | |
| Д18 | 1.020-1/83.4-1 13 | 2ДП26.33 | | | 1 | 1 | 1 | | | | 3 | 2930 | |
| Д19 | 1.020-1/83.4-1 14-01 | 1ДП30.33 | | | | 1 | | | | | 1 | 2880 | |
| Д20 | 1.020-1/83.4-1 33-01 | 1ДП26.42 | | 1 | | | | 1 | | | 2 | 3170 | |
| Д21 | 1.020-1/83.4-1 19 | 1ДПК56.33 | | | 1 | | | | | | 1 | 6300 | |
| Д22 | 1.020-1/83.4-1 13-01 | 1ДП26.33 | | | | 1 | | | | | 1 | 2380 | |
| Д23 | ТП416-3-14.87-КЖ.И. 034 | 2Д26.42-1 | | 2 | | | | | | | 2 | 4590 | |
| Д24 | -01 | 2Д26.42-2 | | | | | | 1 | | | 1 | 4590 | |
| Д25 | ТП416-3-14.87-КЖ.И. 035 | 2Д56.33-1 | | | | | 1 | | | | 1 | 8230 | |
| | | | | | | | | | | | | | |
| | | **Изделия соединительные** | | | | | | | | | | | |
| МС-2 | 1.020-1/83.7-1 020 | МС-2 | | | 200 | 124 | | 124 | 24 | | 472 | 0,26 | |
| МС-5 | 1.020-1/83.6-1 084 | МС-5 | 53 | 61 | 42 | 43 | 24 | 26 | | | 249 | 1,32 | |
| МС-6 | 1.020-1/83.7-1 040СБ-01 | МС-6 | 50 | 56 | 42 | 42 | 24 | 24 | | | 238 | 0,10 | |
| МС-7 | 1.020-1/83.6-1 084 | МС-7 | 15 | 16 | | 3 | | 8 | | | 42 | 2,26 | |
| МС-8 | 1.020-1/83.7-1 040СБ-02 | МС-8 | 15 | 16 | | 3 | | 8 | | | 42 | 0,16 | |
| МС-10 | 1.020-1/83.7-1 030-02 | МС-10 | 10 | 14 | 14 | 14 | 8 | 6 | | | 66 | 1,37 | |
| МС-28 | 1.020-1/83.7-1 090СБ-01 | МС-28 | 12 | 12 | 12 | 12 | 14 | 10 | 4 | | 76 | 12,66 | |
| МС-29 | 1.020-1/83.6-1 084 | МС-29 | | 4 | 4 | 4 | | | | | 12 | 3,85 | |

Инв.№ подл. | Подпись и дата | Взам. инв.№

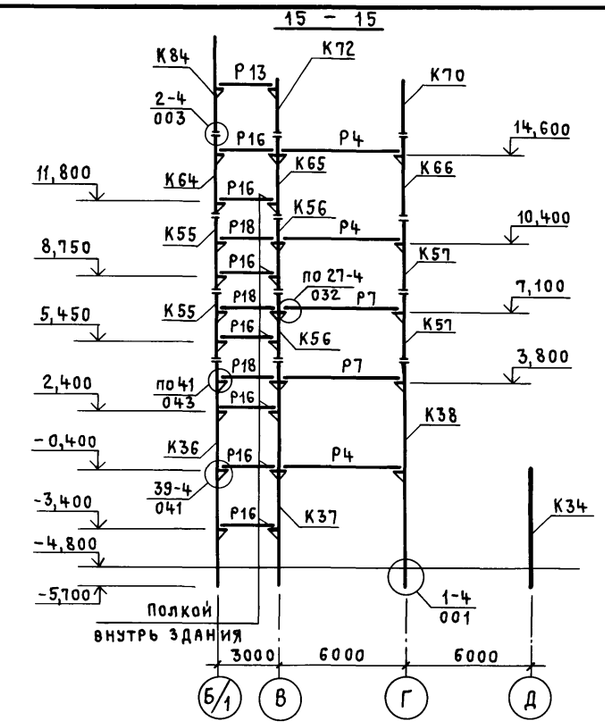


Привязан

Инв.№

Техническое описание см. на листе 50

| | | | |
|---|---|---|---|
| Нач.отэп | Заслонко | | ТП 416-3-14.87-КЖ |
| Н. контр. | Заслонко | | Областной вычислительный центр II группы |
| ГИП | Весник | | Блок административно-производственный |
| ГАП | Яковлев | | Стадия: Р; Лист: 52; Листов: |
| Рук.бр.инж. | Кондратьева | | Спецификация к схемам расположения колонн, ригелей и диафрагм жесткости. Разрезы 15-15; 16-16 |
| Рук.бр.арх. | Суслин | | Промстройпроект |
| Ст. инж. | Никифорова | | |
| Инженер | Сумрова | | |

Ц00610-04 54

Копировал Куц

Формат А2

Альбом III, часть II

## Схема расположения плит перекрытия на отм. 7,400

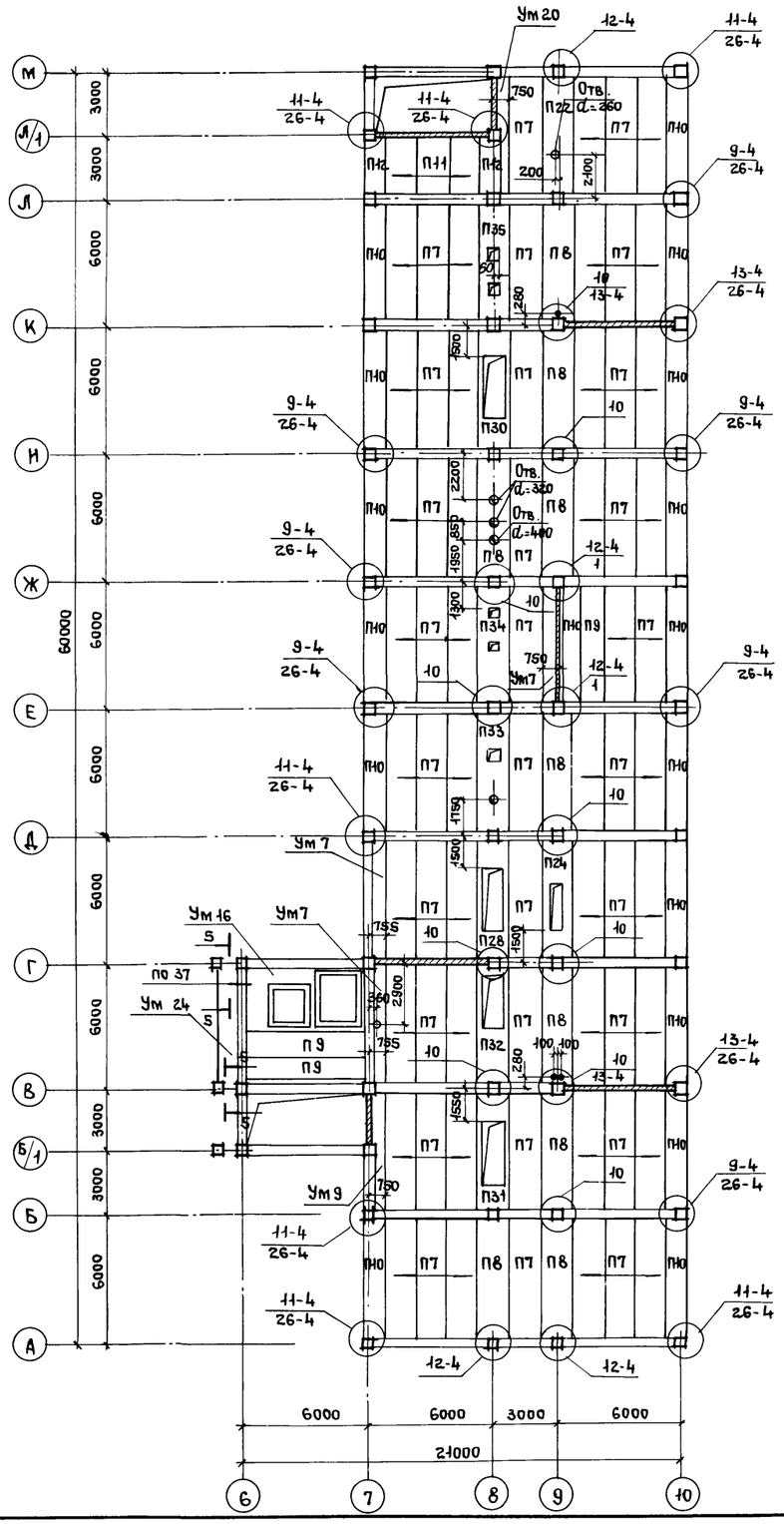


## Схема расположения плит перекрытия на отм. 4,100

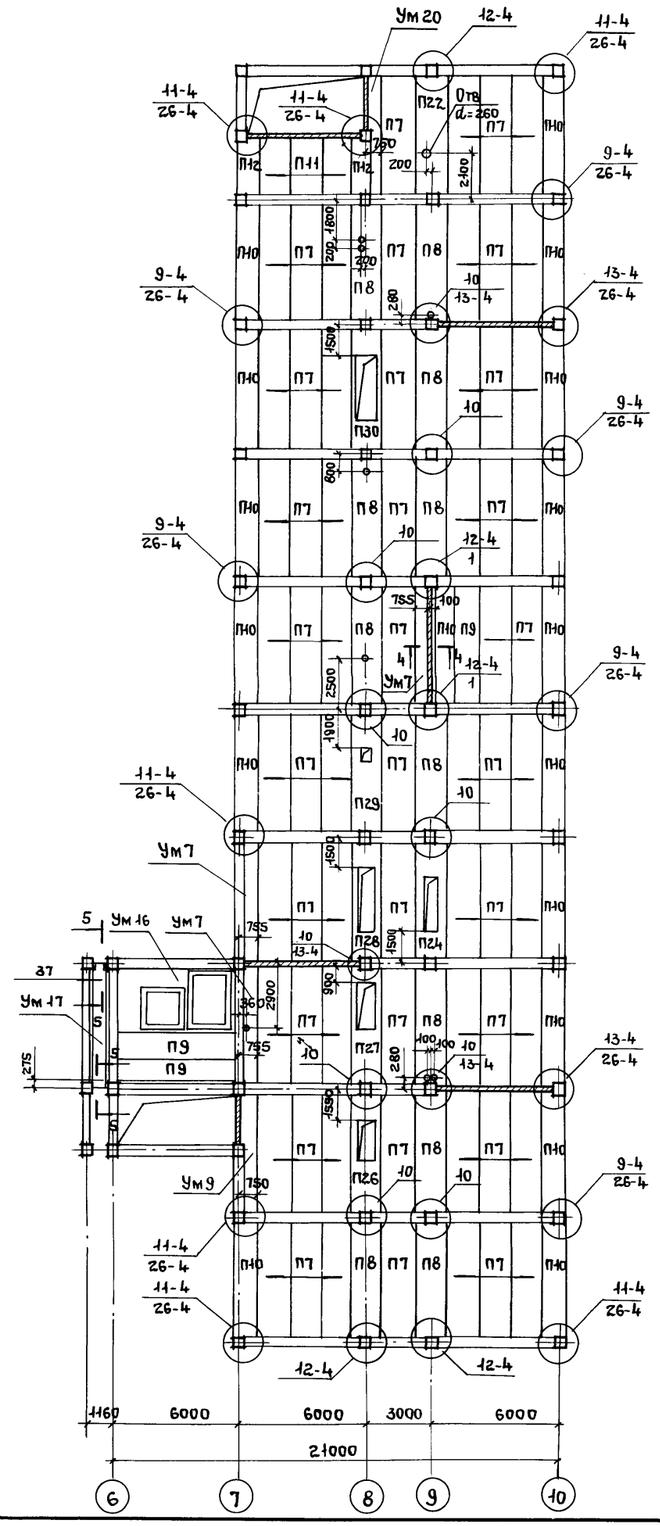


## Схема расположения плит перекрытия на отм. −0,100

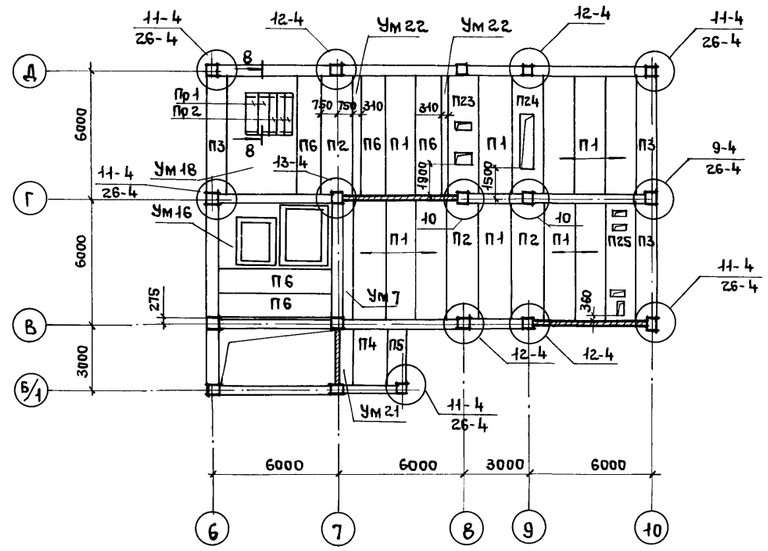


1. При монтаже плит перекрытия заложить под них арматуру и замонолитить полки ригеля в зоне колонн. В соответствии с документами 1.020-1/83.6-1.049 и 1.020-1/83.6-1-050.
2. Швы между плитами перекрытий замоноличивать после закладки в них выпусков (см. листы 60,61), а также монтажа стальных балок по чертежам марки КМ (см. узлы 30...34 серия 1.020-1/83 вып. 6-1).
3. Отверстия в плитах размером 150мм и менее вырезать по месту. Все круглые отверстия d=150мм
4. Все узлы, замаркированные на схемах, приведены в серии 1.020-1/83 вып. 6-1.
5. Спецификацию к схемам см. на листе 56.
6. Отверстия для подвода электропитания к светильникам выполняются по чертежам марки ЭО.

Привязан

Инв. №

| | | | |
|---|---|---|---|
| | | ТП416-3-14.87-КЖ | |
| | | Областной вычислительный центр II группы | |
| Нач. отэп | Заслонко | Блок административно-производственный | Стадия: Р; Лист: 53; Листов: |
| Н. контр. | Заслонко | | |
| ГИП | Весник | | |
| ГАП | Яковлев | | |
| Рук. бр. | Минина | Схемы расположения плит перекрытий на отм. с −0,100 по 7,400 | ПРОМСТРОЙПРОЕКТ |
| Ст. инж. | Камай | | |

Инв. № подл. | Подпись и дата | Взам. инв. №

40010-04 53

Копировал Ермолина

Формат А2

Альбом III, часть II

## Схема расположения плит покрытия на отм. 14.000 ; 14,900

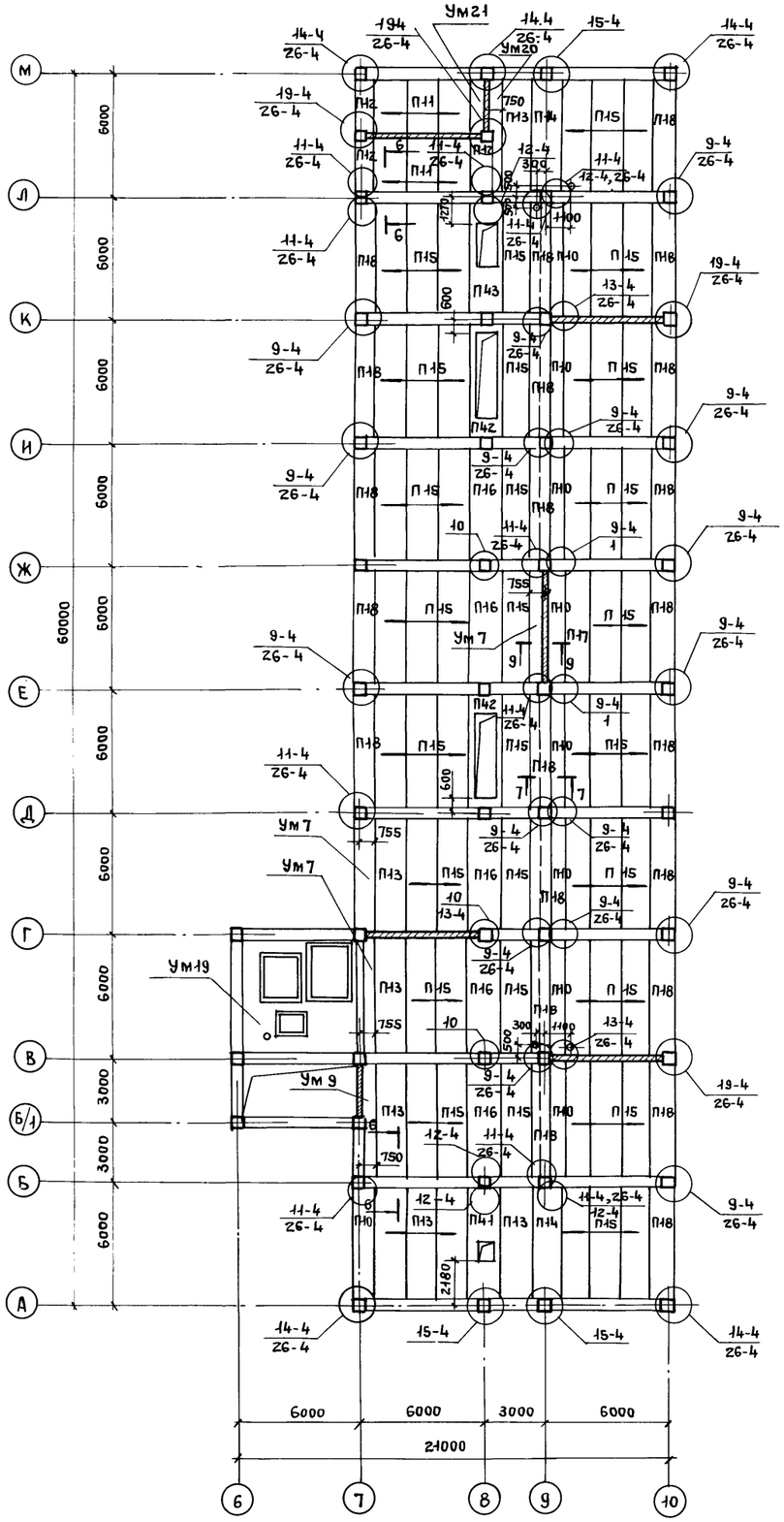


## Схема расположения плит перекрытия на отм. 10,700

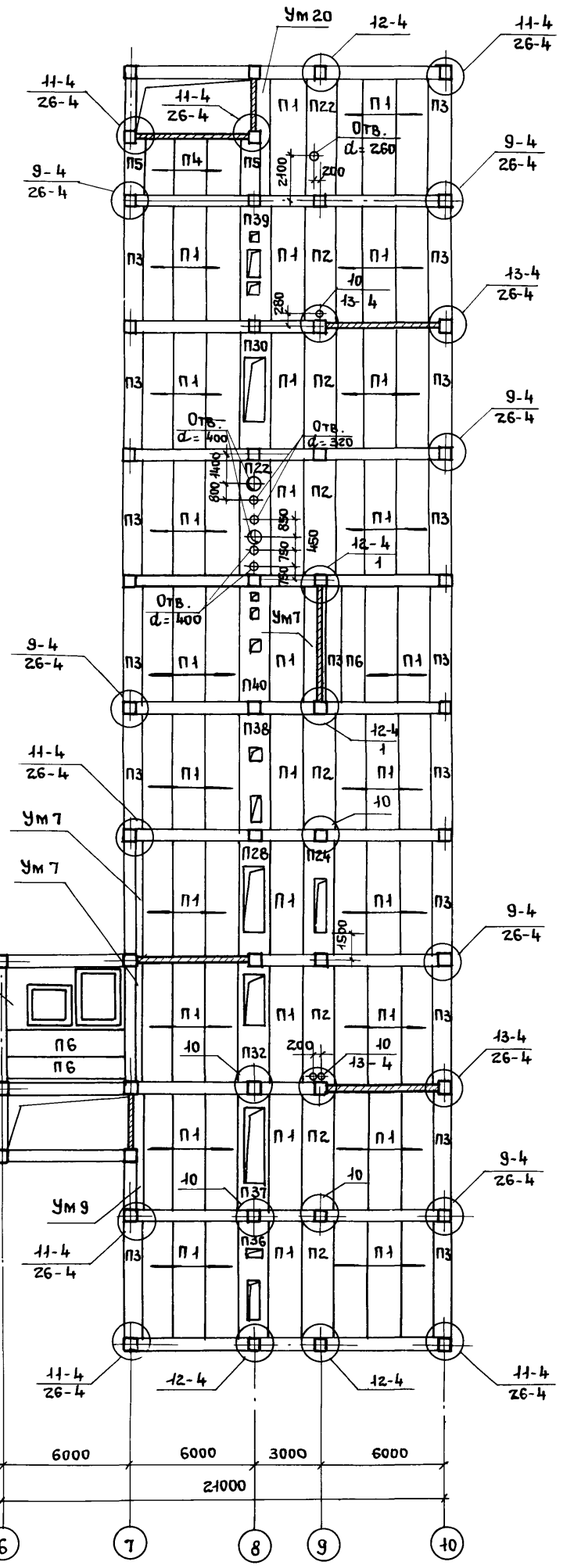


## Схема расположения плит перекрытия на отм. 18,200

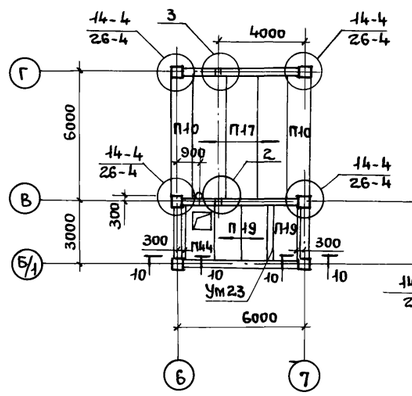


## Схема расположения плит покрытия на отм. 21,400

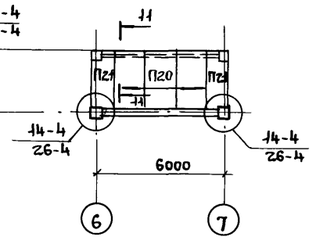


1. Спецификацию к схемам и разрезы см. листы 55, 56
2. Технические требования смотри на листе 53.
3. Плиты с отверстиями при укладке ориентировать в соответствии с расположением отверстий на схемах перекрытий.

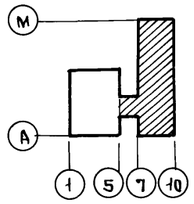


Привязан

Инв. №

| | | | |
|---|---|---|---|
| Нач. отэп | Заслонко | | |
| Н. контр. | Заслонко | | |
| ГИП | Весник | | |
| ГАП | Яковлев | | |
| Рук. бр. | Минина | | |
| Ст. инж | Камай | | |

ТП416-3-14.87-КЖ

Областной вычислительный центр II группы

Блок административно-производственный

| Стадия | Лист | Листов |
|---|---|---|
| Р | 54 | |

Схемы расположения плит перекрытий на отм. с 10,700 по 21,400

ПРОМСТРОЙПРОЕКТ

Взам. инв. № | Подпись и дата | Инв. № подл.

Ц 00610-04 56

Копировал Ермолина

Формат А2

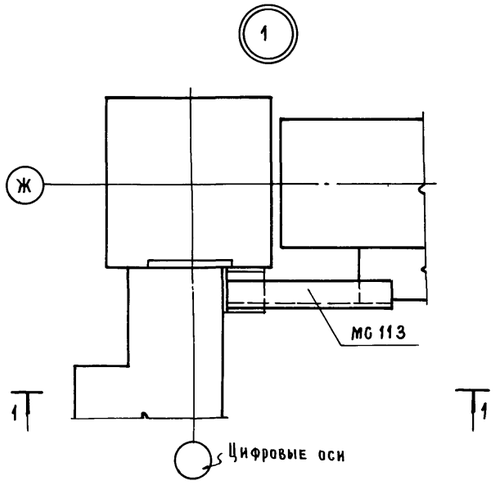


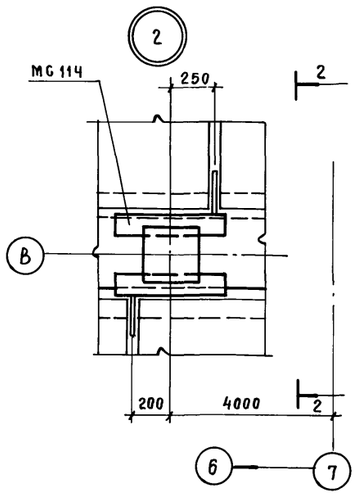


4 - 4

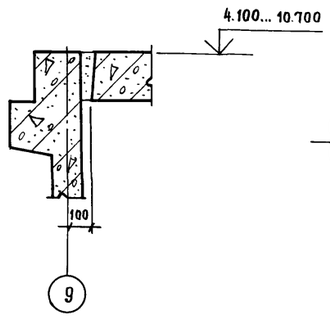


5 - 5

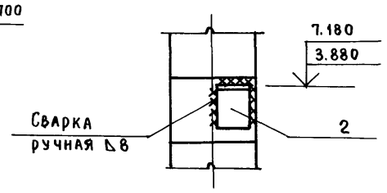


6 - 6

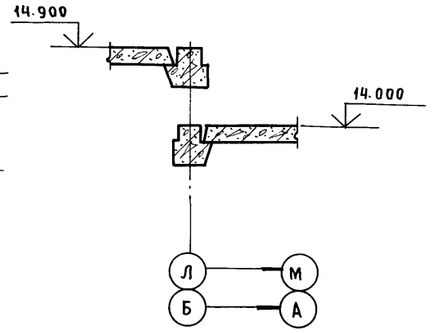


1 - 1

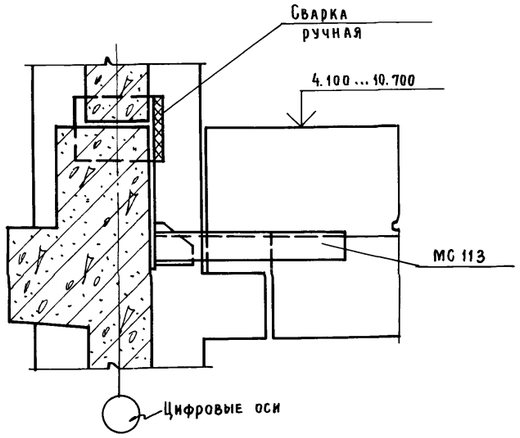


2 - 2

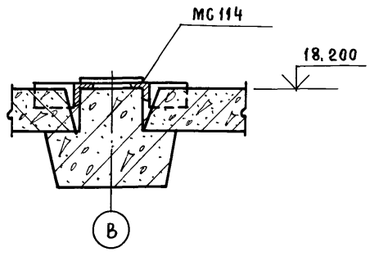


7 - 7

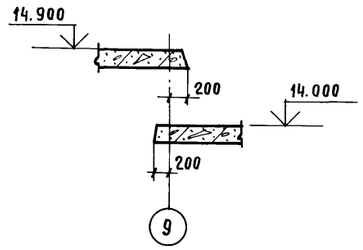


8 - 8

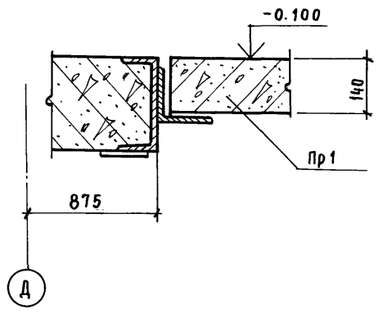


9 - 9

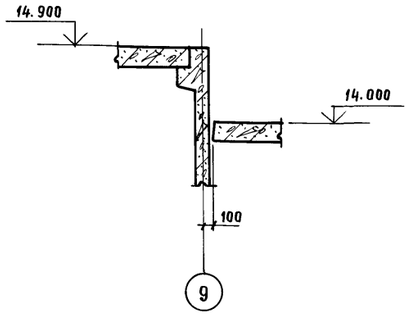


10 - 10

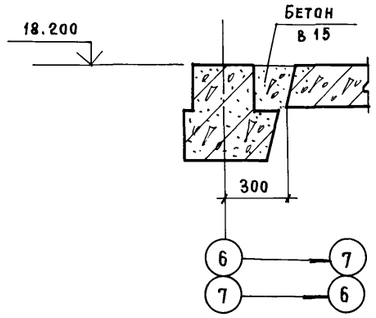


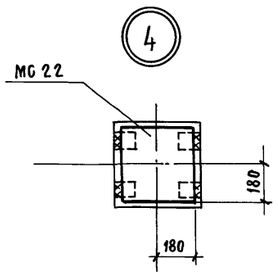


1. Все неоговоренные монтажные швы - сварка ручная Δ 10.
2. Замоноличивание полок ригелей производить бетоном класса В15, заделку швов между плитами цементным раствором марки 200.

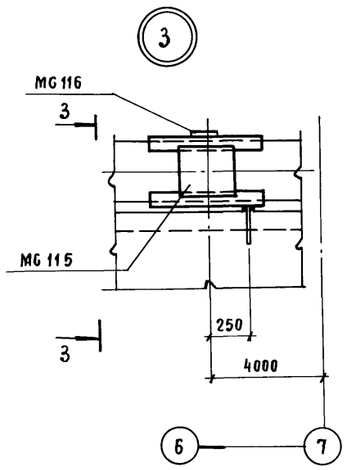


3 - 3

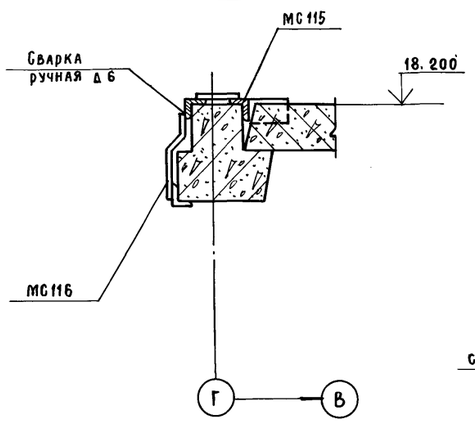


11 - 11

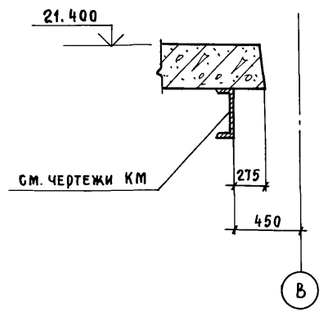


Привязан

Инв. №

| | | | |
|---|---|---|---|
| | | ТП 416-3-14.87-КЖ | |
| | | Областной вычислительный центр II группы | |
| | | Блок административно-производственный | Стадия: Р; Лист: 55; Листов: |
| Нач. ОТЭП | Заслонко | Узлы 1...3. Разрезы 1-1 ... 11-11. | ПРОМСТРОЙПРОЕКТ |
| Н. контр. | Заслонко | | |
| ГИП | Весник | | |
| Рук. бр. | Минина | | |
| Ст. инж. | Камай | | |

Инв. № подл. | Подпись и дата | Взам. инв. №

40610-04 57

Копировал Замалуева

Формат А2

Альбом III, часть II

# Спецификация к схемам расположения плит перекрытий

| Марка поз. | Обозначение | Наименование | Количество на этаж: отм. -0,100 | отм. 4,100 | отм. 7,400 | отм. 10,700 | отм. 14,000 | отм. 14,900 | отм. 18,200 | отм. 21,500 | Всего | Масса ед. кг | Примечание |
|---|---|---|---|---|---|---|---|---|---|---|---|---|---|
| | Плиты перекрытий | | | | | | | | | | | | |
| П1 | 1.041.1-2 вып.1 | ПК 56.15-16Ат IVСт | 11 | | | 66 | | | | | 77 | | |
| П2 | 1.041.1-2 вып.1 | ПК 56.15-16Ат IVСт-3 | 3 | | | 9 | | | | | 12 | | |
| П3 | 1.041.1-2 вып.1 | ПК 56.9-16Ат IVСт | 3 | | | 17 | | | | | 20 | | |
| П4 | 1.041.1-2 вып.5 | ПК 27.15-16А IIIт | 1 | | | 3 | | | | | 4 | | |
| П5 | 1.041.1-2 вып.5 | ПК 27.9-16А IIIт-1 | 1 | | | 2 | | | | | 3 | | |
| П6 | 1.041.1-2 вып.1 | ПК 56.12-14Ат Vт | 5 | | | 3 | | | | | 8 | | |
| П7 | 1.041.1-2 вып.1 | ПК 56.15-10Ат IVСт | | 66 | | | | | 3 | | 69 | | |
| П8 | 1.041.1-2 вып.1 | ПК 56.15-10Ат IVСт-3 | | 12 | 10 | | | | | | 22 | | |
| П9 | 1.041.1-2 вып.1 | ПК 56.12-10Ат IVСт | | 3 | | | | | | | 3 | | |
| П10 | 1.041.1-2 вып.1 | ПК56.9-10Ат IVСт | | 17 | | | 10 | | 2 | | 29 | | |
| П11 | 1.041.1-2 вып.5 | ПК 27.15-10А IIIт | | 3 | | | | | | | 3 | | |
| П12 | 1.041.1-2 вып.5 | ПК 27.9-10А IIIт-1 | | 2 | 2 | | 3 | | | | 7 | | |
| П13 | 1.041.1-2 вып.1 | ПК 56.15-8Ат IVСт | | | | | 8 | 3 | | | 11 | | |
| П14 | 1.041.1-2 вып.1 | ПК 56.15-8Ат IVСт-3 | | | | | 3 | | | | 3 | | |
| П15 | 1.041.1-2 вып.1 | ПК 56.15-6Ат IVСт | | | | | 22 | 29 | | | 51 | | |
| П16 | 1.041.1-2 вып.1 | ПК 56.15-6Ат IVСт-3 | | | | | | 5 | | | 5 | | |
| П17 | 1.041.1-2 вып.1 | ПК 56.12-6Ат IVСт | | | | | 8 | | | | 8 | | |
| П18 | 1.041.1-2 вып.1 | ПК 56.9-6Ат IVСт | | | | | 10 | 12 | | | 22 | | |
| П19 | 1.041.1-2 вып.5 | ПК 27.12-12А IIIт | | | | | | | 3 | | 3 | | |
| П20 | 1.041.1-2 вып.5 | ПК 27.15-6А IIIт | | | | | | | | 3 | 3 | | |
| П21 | 1.041.1-2 вып.5 | ПК 27.9-6А IIIт | | | | | | | | 2 | 2 | | |
| | | | | | | | | | | | | | |
| П22 | 1.041.1-2 вып.6 | ПРС 56.15-16А IVт | | 1 | 1 | 2 | | | | | 4 | | |
| П23* | 1.041.1-2 вып.6 | ПРС 56.15-16А IVт | 1 | | | | | | | | 1 | | |
| П24* | 1.041.1-2 вып.6 | ПРС 56.15-16А IVт | 1 | 1 | 1 | 1 | | | | | 4 | | |
| П25* | 1.041.1-2 вып.6 | ПРС 56.15-16А IVт | 1 | | | | | | | | 1 | | |
| П26* | 1.041.1-2 вып.6 | ПРС 56.15-10А IVт | | 1 | | | | | | | 1 | | |
| П27* | 1.041.1-2 вып.6 | ПРС 56.15-10А IVт | | 1 | | | | | | | 1 | | |
| П28* | 1.041.1-2 вып.6 | ПРС 56.15-16А IVт | | 1 | 1 | 1 | | | | | 3 | | |
| П29* | 1.041.1-2 вып.6 | ПРС 56.15-10А IVт | | 1 | | | | | | | 1 | | |
| П30* | 1.041.1-2 вып.6 | ПРС 56.15-16А IVт | | 1 | 1 | 1 | | | | | 3 | | |
| П31* | 1.041.1-2 вып.6 | ПРС 56.15-16А IVт | | | 1 | | | | | | 1 | | |
| П32* | 1.041.1-2 вып.6 | ПРС 56.15-16А IVт | | | 1 | 1 | | | | | 2 | | |
| П33* | 1.041.1-2 вып.6 | ПРС 56.15-10А IVт | | | 1 | | | | | | 1 | | |
| П34* | 1.041.1-2 вып.6 | ПРС 56.15-16А IVт | | | 1 | | | | | | 1 | | |
| П35* | 1.041.1-2 вып.6 | ПРС 56.15-10А IVт | | | 1 | | | | | | 1 | | |
| П36* | 1.041.1-2 вып.6 | ПРС 56.15-10А IVт | | | | 1 | | | | | 1 | | |
| П37* | 1.041.1-2 вып.6 | ПРС 56.15-10А IVт | | | | 1 | | | | | 1 | | |
| П38* | 1.041.1-2 вып.6 | ПРС 56.15-16А IVт | | | | 1 | | | | | 1 | | |
| П39* | 1.041.1-2 вып.6 | ПРС 56.15-16А IVт | | | | 1 | | | | | 1 | | |
| П40* | 1.041.1-2 вып.6 | ПРС 56.15-16А IVт | | | | 1 | | | | | 1 | | |
| П41* | 1.041.1-2 вып.6 | ПРС 56.15-10А IVт | | | | | 1 | | | | 1 | | |
| П42* | 1.041.1-2 вып.6 | ПРС 56.15-6А IVт | | | | | 2 | | | | 2 | | |
| П43* | 1.041.1-2 вып.6 | ПРС 56.15-6А IVт | | | | | 1 | | | | 1 | | |
| П44* | 1.041.1-2 вып.6 | ПРС 56.15-6А IVт | | | | | | | 1 | | 1 | | |
| | | | | | | | | | | | | | |
| | | | | | | | | | | | | | |
| | | | | | | | | | | | | | |
| ПР1 | 1.038.1-1 | 5ПП23-10 | 2 | | | | | | | | 2 | 416 | |
| ПР2 | 1.038.1-1 | 2ПП23-7 | 3 | | | | | | | | 3 | 310 | |
| | | Монолитные участки | | | | | | | | | | | |
| Ум24 | ТП416-3-14.87-КЖ, лист 58 | Ум24 | | | 1 | | | | | | | | |
| Ум7 | лист 16 | Ум7 | 1 | 3 | 3 | 3 | 3 | | | | 13 | | |
| Ум9 | лист 16 | Ум9 | | 1 | 1 | 1 | 1 | | | | 4 | | |
| Ум16 | лист 57 | Ум16 | 1 | 1 | 1 | 1 | | | | | 4 | | |
| Ум17 | лист 57 | Ум17 | | 1 | 1 | | | | | | 2 | | |
| Ум18 | лист 57 | Ум18 | 1 | | | | | | | | 1 | | |
| Ум19 | лист 57 | Ум19 | | | | | 1 | | | | 1 | | |
| Ум20 | лист 58 | Ум20 | | 1 | 1 | 1 | 1 | | | | 4 | | |
| Ум21 | лист 58 | Ум21 | 1 | | | | | | | | 1 | | |
| Ум22 | лист 58 | Ум22 | 2 | | | | | | | | 2 | | |
| Ум23 | лист 58 | Ум23 | | | | | | | 1 | | 1 | | |
| | | Изделия стальные | | | | | | | | | | | |
| МС-12 | 1.020-1/83 вып. 6-1 | МС-12 | 1 | 12 | 12 | 12 | 9 | 7 | | | 53 | | |
| МС-13 | 1.020-1/83 вып. 6-1 | МС-13 | 4 | 32 | 32 | 32 | 14 | | | | 114 | | |
| МС-16 | 1.020-1/83 вып. 7-1 | МС-16 | 5 | 6 | 6 | 6 | 6 | 8 | 4 | 2 | 43 | | |
| МС-17 | 1.020-1/83 вып. 6-1 | МС-17 | 5 | 6 | 6 | 6 | 6 | 8 | 4 | 2 | 43 | | |
| МС-18 | 1.020-1/83 вып. 6-1 | МС-18 | 10 | 10 | 10 | 10 | 8 | 16 | | | 64 | | |
| МС-20 | 1.020-1/83 вып. 7-1 | МС-20 | 12 | 20 | 20 | 20 | 10 | 24 | | | 106 | | |
| МС-26 | 1.020-1/83 вып. 7-1 | МС-26 | 7 | 32 | 32 | 32 | 24 | 43 | 4 | 2 | 176 | | |
| МС-10 | 1.020-1/83 вып. 7-1 | МС-10 | 1 | 5 | 5 | 5 | 1 | 4 | | | 21 | | |
| МС-22 | 1.020-1/83 вып. 7-1 | МС-22 | | | | | 10 | | 4 | 2 | 16 | 11,7 | |
| МС 113 | | | | 2 | 2 | 2 | 2 | | | | 8 | | |
| МС 114 | | | | | | | | | 1 | | 1 | | |
| МС 115 | | | | | | | | | 1 | | 1 | | |
| МС 116 | | | | | | | | | 1 | | 1 | | |
| Поз. 1 | 1.020-1/83 вып. 6-1 | | | | | | | | | | | | по узлу 37 |
| Поз. 2 | | 200х12 ГОСТ 8509-72. Уголок Ст3кп ГОСТ 535-79 ℓ = 150 | | 4 | 4 | | | | | | 8 | 5,6 | |

Взам. инв. №

Подпись и дата

Инв. № подл.

| | | | |
|---|---|---|---|
| Привязан | | | ТП 416-3-14.87-КЖ |
| | | | Областной вычислительный центр II группы |
| Инв. № | Нач. отд. Заслонко | | Блок административно-производственный — Стадия: Р; Лист: 56; Листов: |
| | Н. контр. Заслонко | | |
| | ГИП Весник | | Спецификация к схемам расположения плит перекрытия. — Промстройпроект |
| | Рук. бр. Минина | | |
| | Ст. инж Камай | | |



Копировал Ермолина Формат А2

Альбом III, часть II

## Ум 16

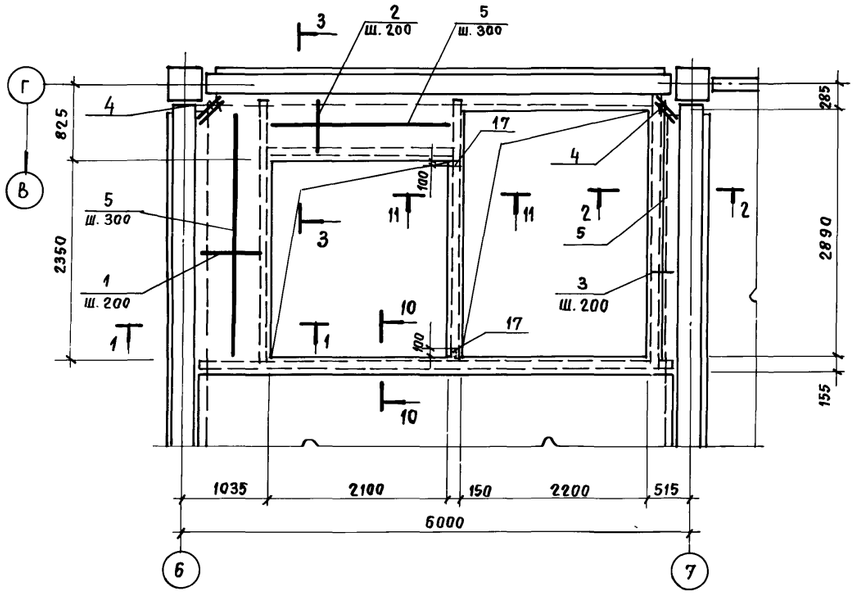


## Ум 17

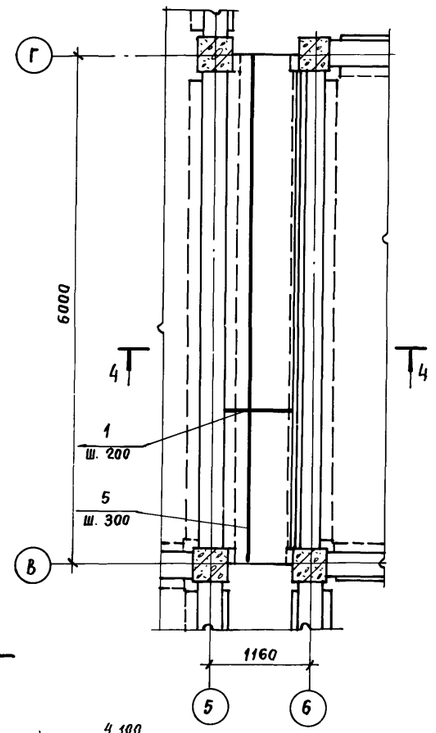


## Ум 18

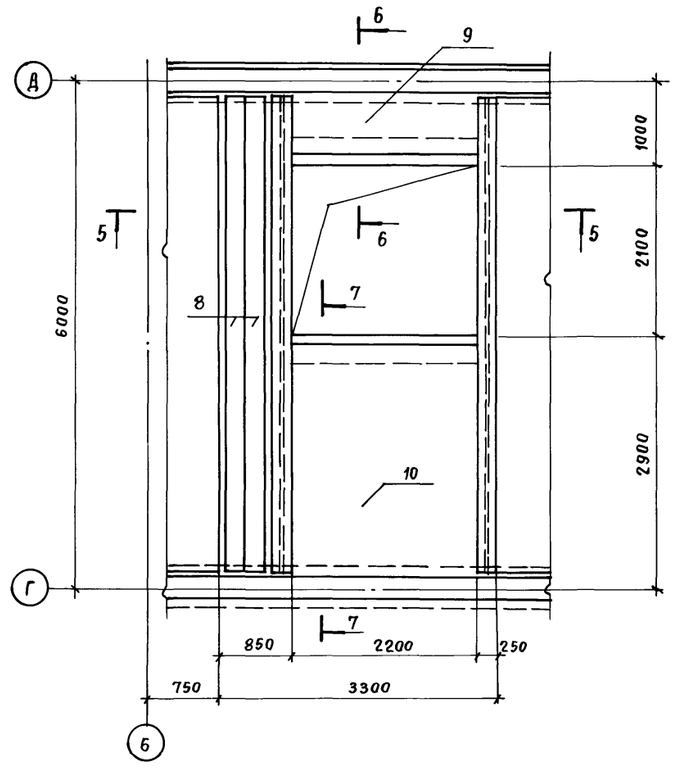


## 1 - 1

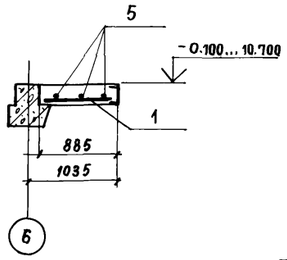


## 2 - 2

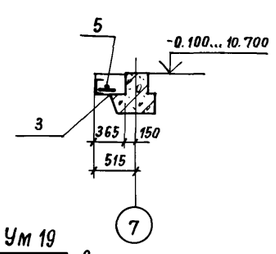


## 3 - 3

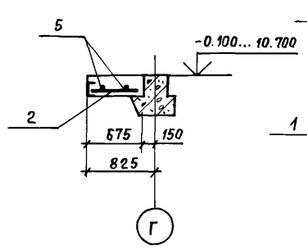


## 4 - 4

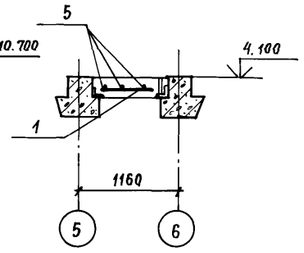


## 5 - 5

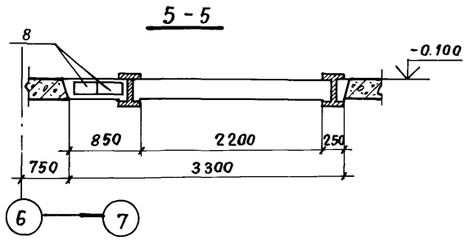


## 6 - 6

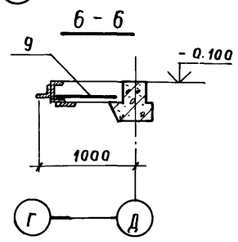


## 7 - 7

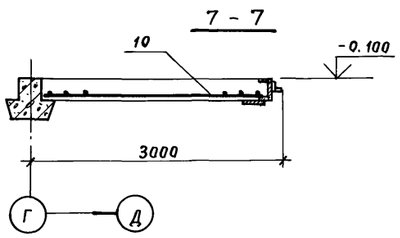


## Ум 19

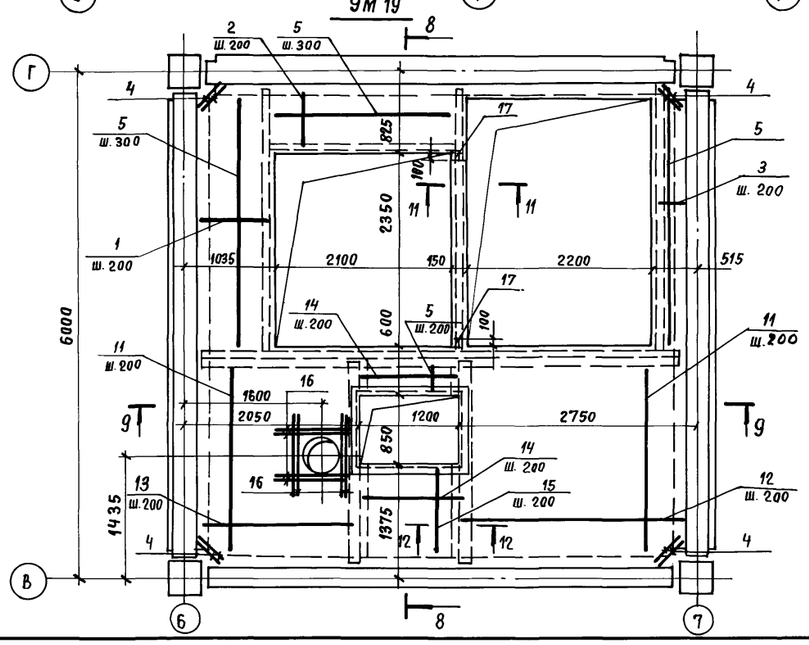


## 8 - 8

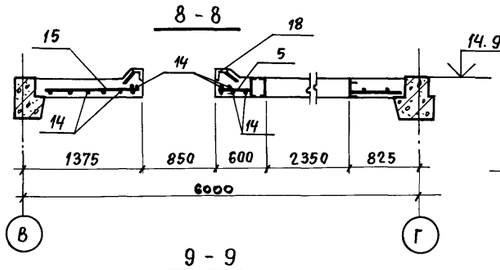


## 10 - 10

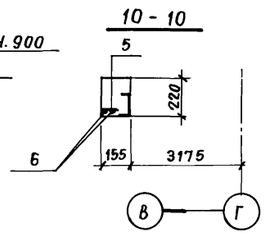


## 9 - 9

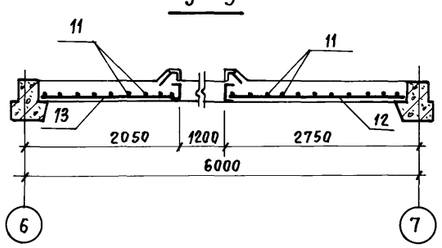


## 11 - 11

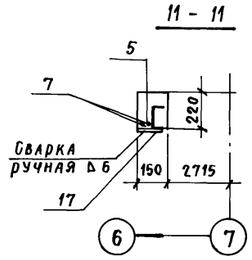


## 12 - 12

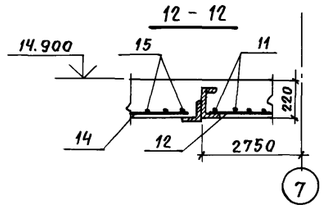


Данный лист см. совместно с листом 58

Привязан

Инв. №

| | | | |
|---|---|---|---|
| Нач. ОТЭП | Заслонко | | |
| Н. контр. | Заслонко | | |
| ГИП | Весник | | |
| Рук. бр. | Минина | | |
| Ст. инж. | Камай | | |

ТП 416-3-14.87-КЖ

Областной вычислительный центр II группы

Блок административно-производственный

| Стадия | Лист | Листов |
|---|---|---|
| Р | 57 | |

Участки монолитные Ум 16 ... Ум 19

ПРОМСТРОЙПРОЕКТ

Ц 00610-04 59

Копировал Замалуева

Формат А2

Инв. № подл. | Подпись и дата | Взам. инв. №

Альбом III часть II

## Ум 20

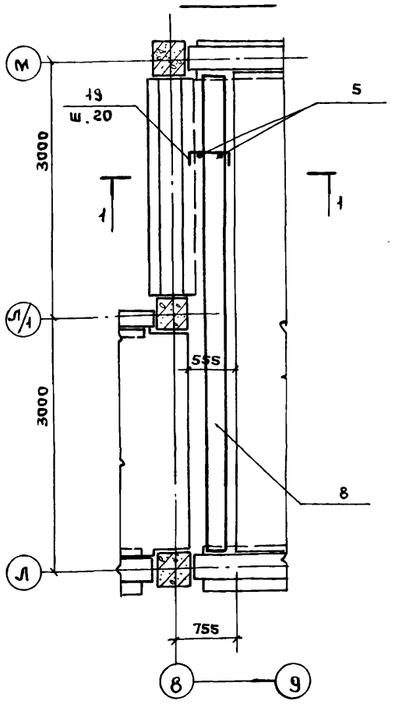


## Ум 21

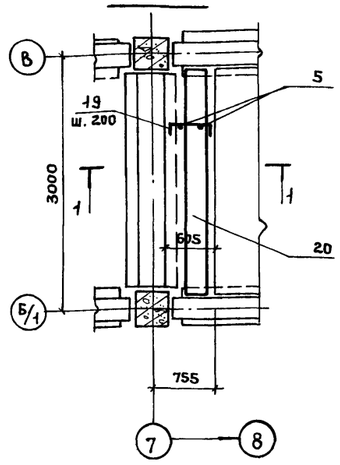


## Ум 22

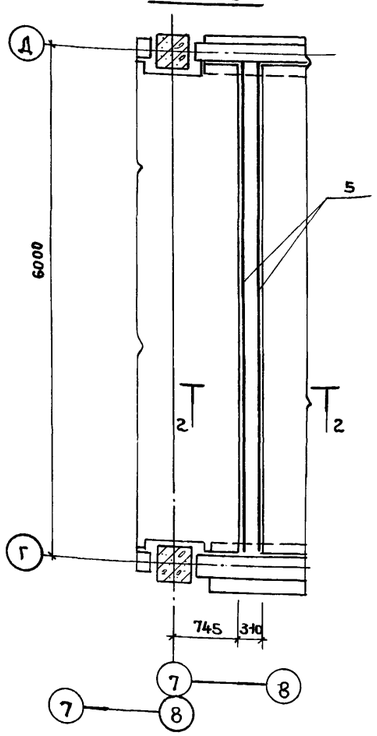


## Ум 23

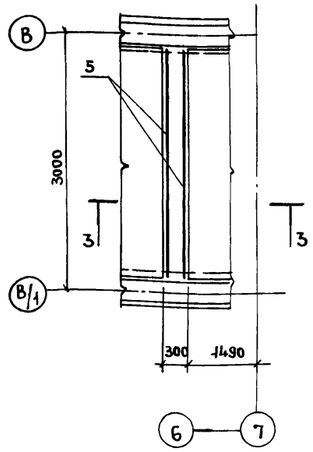


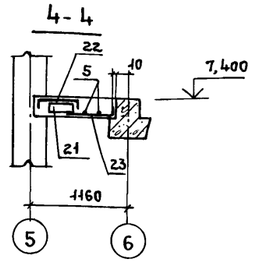


## Ум 24

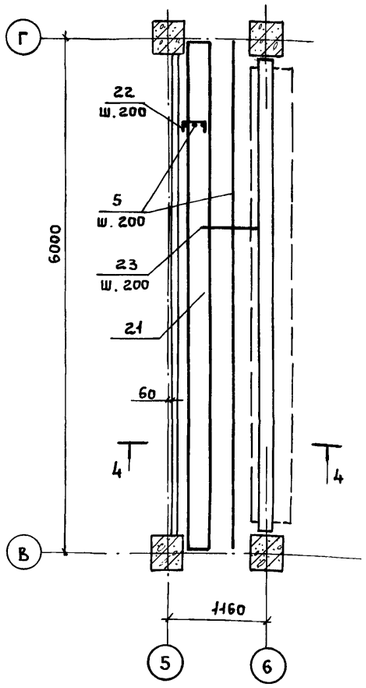


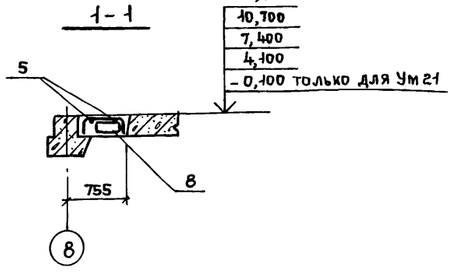


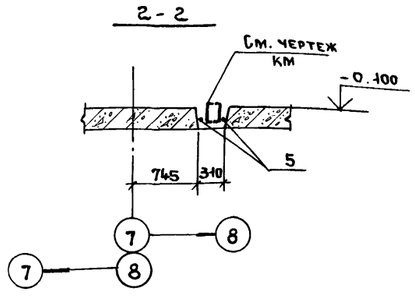


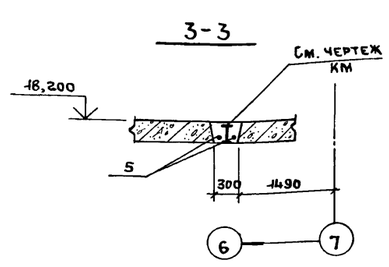


1. Схемы расположения монолитных участков см. листы 45,46.
2. Защитный слой бетона до рабочей арматуры 15мм.
3. Временная нормативная равномерно распределенная нагрузка на монолитном участке Ум 16, Ум 19 - 500 кг/см²; Ум 18 - 1000 кг/см²; Ум 23 - 200 кг/см²; Ум 17, Ум 20, Ум 22, Ум 24 - 400 кг/м²
4. Спецификацию к монолитным участкам см. лист 59.
5. Стальные балки см. листы марки КМ
6. До замоноличивания участков заложить выпуски (мс 112, мс 117 по листам 60, 61)

### Ведомость расхода стали на элемент, кг

| Марка элемента | Изделия арматурные | | | | | | | | | | Изделия закладные | | | | | | Общий расход |
|---|---|---|---|---|---|---|---|---|---|---|---|---|---|---|---|---|---|
| | Арматура класса | | | | | | | | | | Арматура класса | Прокат марки | | | | | |
| | A-I | | | Итого | A-III | | Итого | Вр-I | Итого | Всего | A-I | | | | Итого | Всего | |
| | ГОСТ 5781-82 | | | | ГОСТ 5781-82 | | | ГОСТ 6727-80 | | | ГОСТ 5781-82 | ГОСТ 8509-72 | ГОСТ 103-76 | | | | |
| | ф6 | ф8 | ф10 | | ф8 | ф12 | | ф5 | | | ф6 | L 50х5 | -100х100 | | | | |
| Ум 16 | 5,0 | | | 5,0 | 12,5 | 11,1 | 23,6 | | | 28,6 | | | 16 | | 1,6 | 1,6 | 30,2 |
| Ум 17 | 6,7 | | | 6,7 | 9,9 | | 9,9 | | | 16,6 | | | | | | | 16,6 |
| Ум 18 | 0,8 | 13,5 | 28,0 | 42,3 | 4,8 | 67,6 | 72,4 | 32,2 | 32,2 | 146,9 | | | | | | | 146,9 |
| Ум 19 | 5,0 | | | 5,0 | 57,5 | 17,8 | 75,3 | | | 80,3 | 1,6 | 15,8 | 1,6 | | 19,0 | 19,0 | 99,3 |
| Ум 20 | 2,5 | 30,1 | 14,0 | 46,6 | | | | | | 46,6 | | | | | | | 46,6 |
| Ум 21 | 1,2 | 17,3 | 6,8 | 25,3 | | 17,2 | 17,2 | | | 42,5 | | | | | | | 42,5 |
| Ум 22 | 20 | | | 2,0 | | | | | | 5,0 | | | | | | | 2,5 |
| Ум 23 | 1,2 | | | 1,2 | | | | | | | | | | | | | 1,2 |
| Ум 24 | 6,7 | 22,2 | 7,4 | 36,3 | 6,2 | 10,6 | 16,8 | | | | | | | | | | 53,1 |

### Ведомость деталей

| Поз. | Эскиз |
|---|---|
| 19 | 430 (210 + 210) |
| 22 | 380 (210 + 210) |
| 23 | 660 (210) |

Привязан

Инв. №

Взам. инв. № | Подпись и дата | Инв. № подл.

| | | | |
|---|---|---|---|
| Нач. отд. | Заслонко | | |
| Н. контр. | Заслонко | | |
| ГИП | Весник | | |
| Рук. пр. | Минина | | |
| Ст. инж. | Камай | | |
| Инж. | Бобровникова | | |

ТП 416-3-14.87-КЖ

Областной вычислительный центр II группы

Блок административно производственный | Стадия: Р | Лист: 58 | Листов:

Участки монолитные Ум 20 ... Ум 24

ПРОМСТРОЙПРОЕКТ

Ц 00610-04 60

Формат А2

Альбом III, часть II

4.100

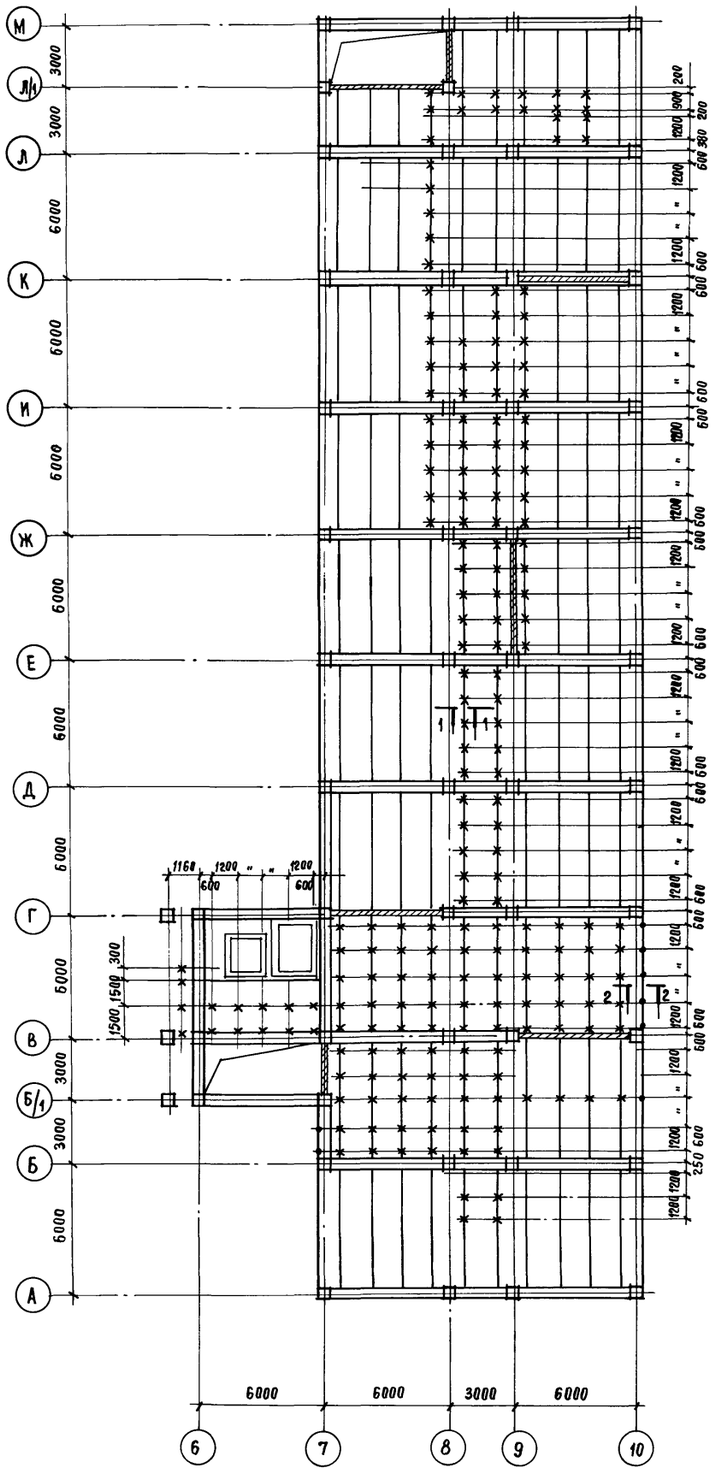


7.400

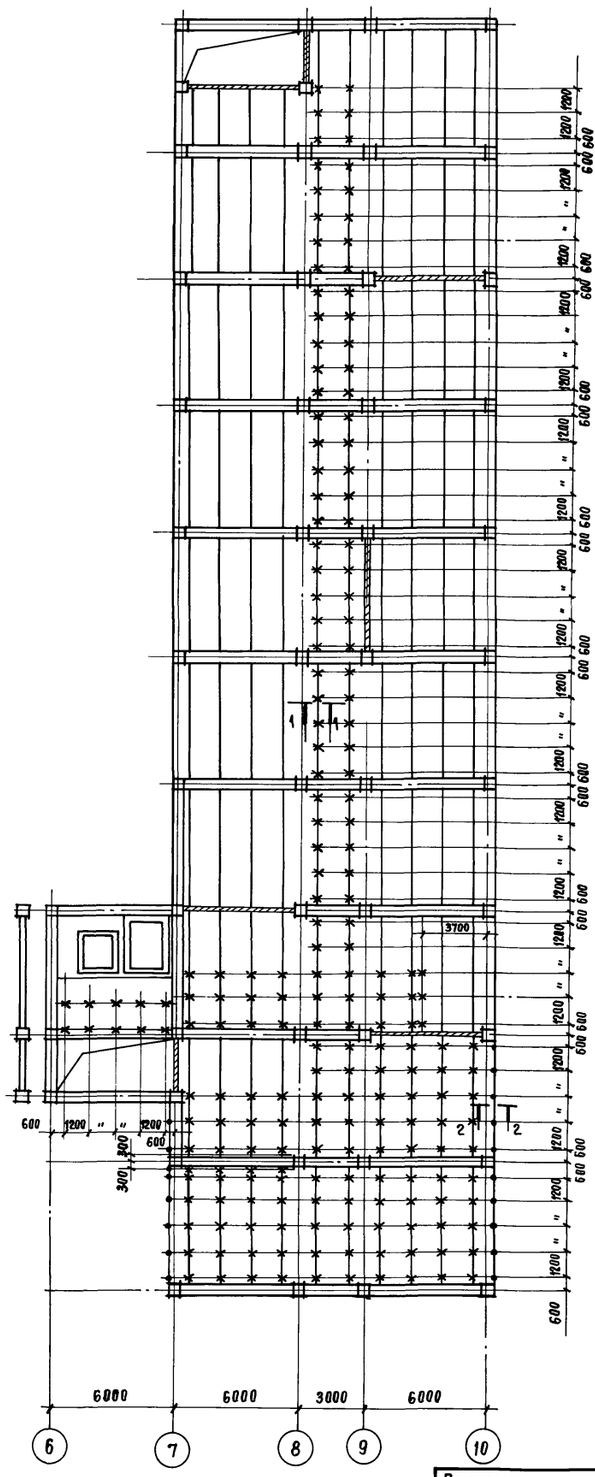


10.700

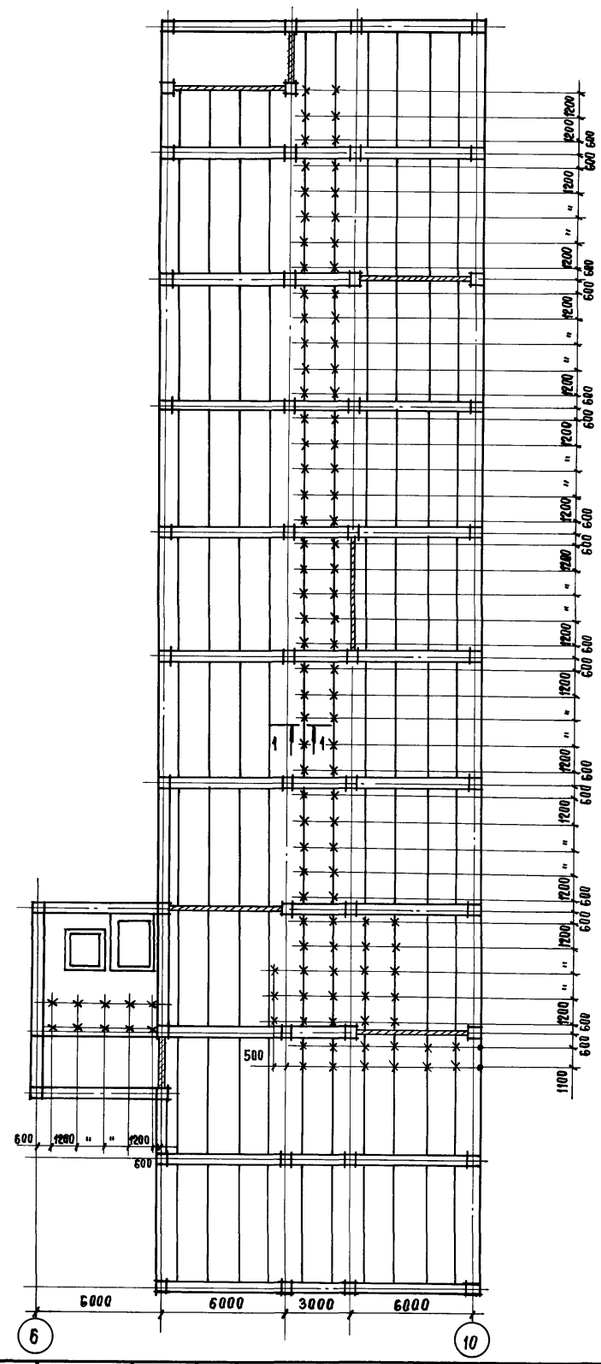


| | | | |
|---|---|---|---|
| Привязан | | | |
| Инв. № | | | |

| | | |
|---|---|---|
| Нач. ОТЭП | Заслонко | |
| Н. контр. | Заслонко | |
| ГИП | Весник | |
| ГАП | Яковлев | |
| Рук. бр. | Минина | |
| Ст. инж. | Камай | |
| Инжен. | Бобровникова | |

ТП 416-3-14.87-КЖ

Областной вычислительный центр II группы

Блок административно-производственный

| Стадия | Лист | Листов |
|---|---|---|
| Р | 60 | |

Схемы расположения выпусков из перекрытий на отм. 4.100..., 10.700.

ПРОМСТРОЙПРОЕКТ

Инв. № подл. | Подпись и дата | Взам. инв. №

Ц00610-04 61

Копировал Замалуева

Формат А2

Альбом III, часть II

| Формат | Зона | Поз. | Обозначение | Наименование | Кол. | Примечание |
|---|---|---|---|---|---|---|
| | | | | **Ум 16** | | |
| | | | | **Детали** | | |
| | | | | ГОСТ 5781-82 | | |
| БЧ | | 1 | | 8А-III ℓ = 870 | 16 | 0.34 кг |
| БЧ | | 2 | | ℓ = 660 | 11 | 0,26 |
| БЧ | | 3 | | ℓ = 350 | 16 | 0,14 |
| БЧ | | 4 | | 12А-III ℓ = 300 | 4 | 0,27 кг |
| БЧ | | 5 | | 6А-I | 22,3 | п.м. |
| БЧ | | 6 | | 12А-III ℓ = 5650 | 2 | 5.0 кг |
| БЧ | | 7 | | 8А-III ℓ = 2400 | 2 | 0,95 кг |
| БЧ | | 17 | | Полоса Б-1 10×100 ГОСТ 103-76* / ВСт3кп2 ГОСТ 535-79* | | |
| | | | | ℓ = 100 | 2 | 0.8 кг |
| | | | | **Материалы** | | |
| | | | | Бетон В25 | 4.7 | м³ |
| | | | | **Ум 17** | | |
| | | | | **Детали** | | |
| БЧ | | 1 | | 8А-III ГОСТ 5781-82 ℓ=870 | 29 | 0,34 кг |
| БЧ | | 5 | | 6А-I | 30 | п.м. |
| | | | | **Материал** | | |
| | | | | Бетон В25 | 1.14 | м³ |
| | | | | **Ум 18** | | |
| | | | | **Сборочные единицы** | | |
| | | | | Каркас пространственный | | |
| АЧ | | 8 | ТП 416-3-14.87-КЖ.И.070-01 | КП 105 | 2 | |
| | | | | Сетки арматурные | | |
| БЧ | | 9 | | С $\frac{5Вр1-100}{5Вр1-100}$ 2350×700 | 1 | |
| | | | | ГОСТ 8478-81 | | |
| БЧ | | 10 | | С $\frac{5Вр1-100}{5Вр1-100}$ 2350×2700 | 1 | |
| | | | | **Материал** | | |
| | | | | Бетон В25 | 2.7 | м³ |

| Формат | Зона | Поз. | Обозначение | Наименование | Кол. | Примечание |
|---|---|---|---|---|---|---|
| | | | | **Ум 19** | | |
| | | | | **Детали** | | |
| | | | | ГОСТ 5781-82 | | |
| БЧ | | 1 | | 8А-III ℓ = 870 | 16 | 0,34 кг |
| БЧ | | 2 | | ℓ = 660 | 11 | 0,26 |
| БЧ | | 3 | | ℓ = 350 | 16 | 0,14 |
| БЧ | | 4 | | 12А-III ℓ = 300 | 4 | 0,27 |
| БЧ | | 5 | | 6А-I | 22.3 | п.м. |
| БЧ | | 7 | | 8А-III ℓ = 2400 | 2 | 0.9 кг |
| БЧ | | 11 | | 8А-III ℓ = 2350 | 23 | 0.9 кг |
| БЧ | | 12 | | ℓ = 2580 | 12 | 1.0 кг |
| БЧ | | 13 | | ℓ = 1880 | 12 | 0,74 кг |
| БЧ | | 14 | | ℓ = 1180 | 13 | 0.47 кг |
| БЧ | | 15 | | ℓ = 1100 | 6 | 0,43 |
| БЧ | | 16 | | 12А-III ℓ = 950 | 8 | 0,84 |
| БЧ | | 17 | | Полоса Б-1 10×100 ГОСТ 103-76* / ВСт3кп2 ГОСТ 535-79* | | |
| | | | | ℓ = 100 | 2 | 0,8 кг |
| | | | | Изделие закладное | | |
| АЧ | | 18 | | МН2 | | 4.11 кг |
| | | | | **Материал** | | |
| | | | | Бетон В25 | 4.5 | м³ |
| | | | | **Ум 20** | | |
| | | | | **Сборочные единицы** | | |
| | | | | Каркас пространственный | | |
| АЧ | | 8 | ТП 416-3-14.87-КЖ.И.070-01 | КП 105 | 1 | |
| | | | | **Детали** | | |
| БЧ | | 5 | | 6А-I ГОСТ 5781-82 | 11.4 | п.м. |
| | | 19* | | 8А-I ГОСТ5781-82 ℓ=870 | 29 | 0,3 кг |
| | | | | **Материалы** | | |
| | | | | Бетон В25 | 0,8 | м³ |
| | | | | **Ум 21** | | |
| | | | | **Сборочные единицы** | | |
| | | | | Каркас пространственный | | |
| АЧ | | 20 | ТП 416-3-14.87-КЖ.И.078 | КП 114 | 1 | |
| | | | | **Детали** | | |
| БЧ | | 5 | | 6А-I ГОСТ 5781-82 | 5,4 | п.м |
| | | 19* | | 8А-I ℓ = 850 | 14 | 0,3 кг |
| | | | | **Материалы** | | |
| | | | | Бетон В25 | 0,4 | м³ |

| Формат | Зона | Поз. | Обозначение | Наименование | Кол. | Примечание |
|---|---|---|---|---|---|---|
| | | | | **Ум 22** | | |
| | | | | **Детали** | | |
| БЧ | | 5 | | 6А-I ГОСТ 5781-82 | 22.5 | п.м. |
| | | | | **Материал** | | |
| | | | | Бетон В25 | 0.4 | м³ |
| | | | | **Ум 23** | | |
| | | | | **Детали** | | |
| БЧ | | 5 | | 6А-I ГОСТ 5781-82 | 5.2 | п.м. |
| | | | | **Материал** | | |
| | | | | Бетон В25 | 0,2 | м³ |
| | | | | **Ум 24** | | |
| | | | | Сборочные единицы | | |
| | | | | Каркас пространственный | | |
| БЧ | | 21 | ТП 416-3-14.87-КЖ.И. | КП 106 | 1 | |
| | | | | **Детали** | | |
| | | | | ГОСТ 5781-82 | | |
| БЧ | | 5 | | 6А-I | 30.0 | п.м. |
| | | 22* | | 8А-I ℓ=820 | 31 | 0.32 кг |
| | | 23* | | 8А-III ℓ=890 | 31 | 0.35 кг |
| | | | | **Материал** | | |
| | | | | Бетон В25 | 1.07 | м³ |

* Поз. 19, 22, 23 см. ведомость деталей на листе 58.

Взам. инв. №

Подпись и дата

Инв. № подл.

Привязан

Инв. №

| | | | |
|---|---|---|---|
| | | ТП 416-3-14.87-КЖ | |
| | | Областной вычислительный центр II группы | |
| Нач. ОТЭП | Заслонко | Блок административно-производственный | Стадия: Р; Лист: 59; Листов: |
| Н. контр. | Заслонко | | |
| ГИП | Весник | | |
| Рук. бр. | Минина | Спецификация к участкам монолитным Ум 16... Ум 24. | ПРОМСТРОЙПРОЕКТ |
| Ст. инж. | Камай | | |
| Инж. | Бобровникова | | |

400610-04 62

Копировал Замалуева

Формат А2

Альбом III, часть II

14.000, 14.900

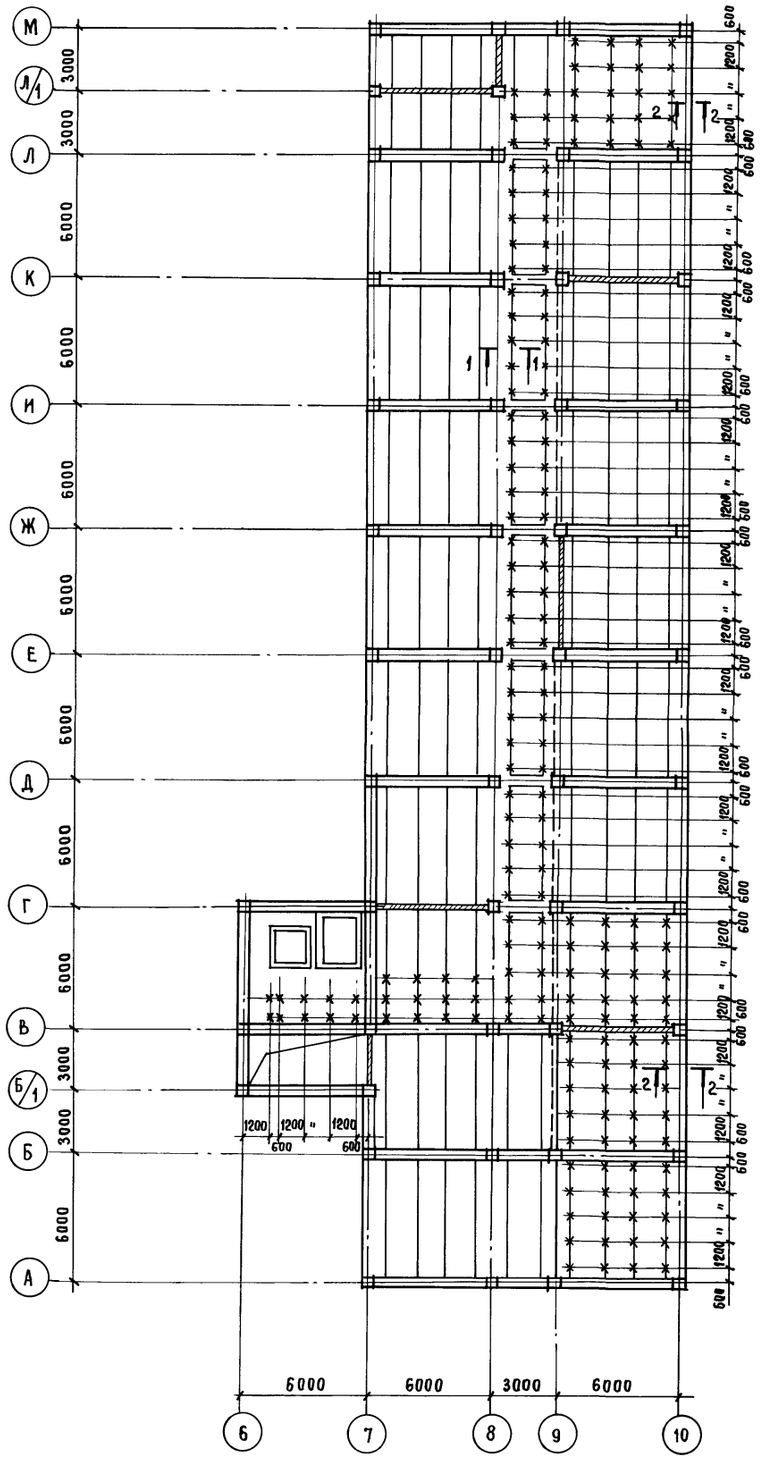


2 - 2

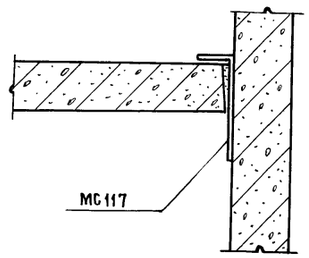


1 - 1

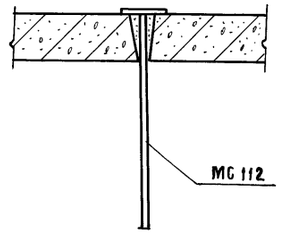


Спецификация к схемам расположения выпусков из перекрытий

| Марка поз. | Обозначение | Наименование | Количество на этаж: отм. 4.100 | отм. 7.400 | отм. 10.700 | отм. 14.000 14.900 | | Всего | Масса ед, кг | Примечание |
|---|---|---|---|---|---|---|---|---|---|---|
| | | Изделия соединительные | | | | | | | | |
| МС112 | ТП416-3-14.87-КЖ.И.134 | МС112 | 203 | 211 | 89 | 178 | | 669 | | |
| МС117 | КЖ.И.138 | МС117 | 8 | 17 | 2 | 20 | | 47 | | |
| | | | | | | | | | | |

1. Все выпуски, обозначенные „Х" - соединительные изделия марки МС112.
2. Выпуски закладывать в швы между плитами или в специально просверленные отверстия.

Привязан

Инв. №

| | | | |
|---|---|---|---|
| Нач.ОТЭП | Заслонко | | |
| Н. контр. | Заслонко | | |
| ГИП | Весник | | |
| ГАП | Яковлев | | |
| Рук. бр. | Минина | | |
| Ст. инж. | Камай | | |
| Инж. | Бобровникова | | |

ТП 416-3-14.87-КЖ

Областной вычислительный центр II группы

Блок административно-производственный

| Стадия | Лист | Листов |
|---|---|---|
| Р | 61 | |

Схема расположения выпусков из перекрытий на отм. 14.000; 14.900. Спецификация.

ПРОМСТРОЙПРОЕКТ

Инв. № подл. | Подпись и дата | Взам. инв. №

Ц00610-04 63

Копировал Замалуева

Формат А2

Альбом III, часть II

Рис. 1

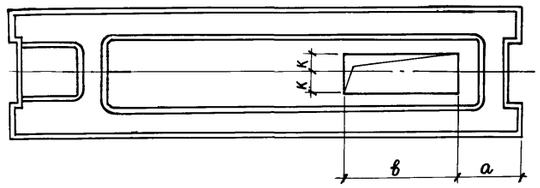


Рис. 2

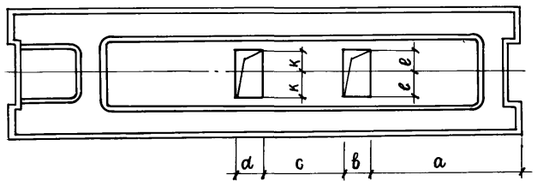


Рис. 3

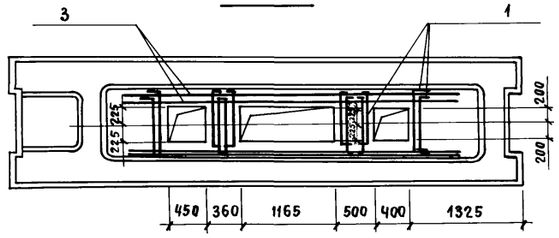


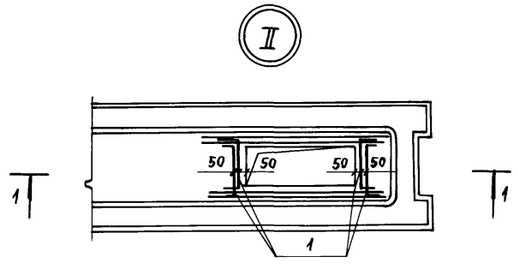


Рис. 4

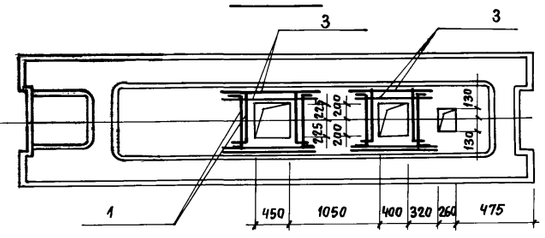


Рис. 5

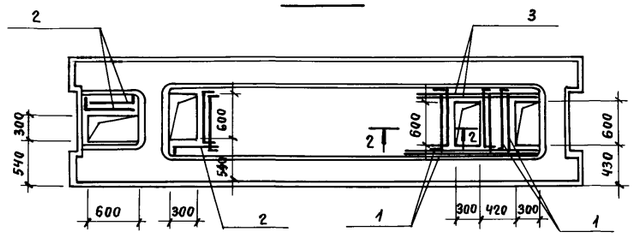


Рис. 6

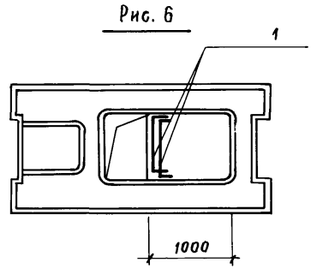


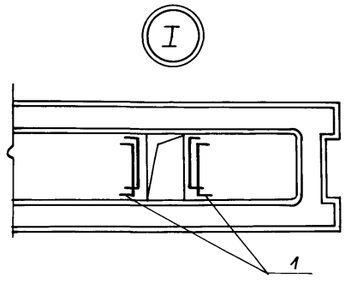


| Условная марка | Марка по серии 1.041.1-2 вып. 6 | Рис | a | b | c | d | K | e | N узлов | Расход материалов: Арматура ГОСТ 5781-82 кг | Расход материалов: Бетон М200 (м³) |
|---|---|---|---|---|---|---|---|---|---|---|---|
| П23 | | 2 | 1925 | 300 | 1200 | 500 | 400 | 400 | I | 4,0 | 0,57 |
| П24 | | 1 | 2000 | 2500 | — | — | 300 | — | II | 6,7 | 0,42 |
| П25 | | 5 | см. чертеж | | | | | | | 4,9 | 0,56 |
| П26 | | 1 | 1325 | 1900 | — | — | 400 | — | I | 2,0 | 0,42 |
| П27 | | 1 | 725 | 2100 | — | — | 400 | — | I | 2,0 | 0,39 |
| П28 | | 1 | 1325 | 3160 | — | — | 400 | — | I | 2,0 | 0,25 |
| П29 | | 1 | 1725 | 700 | — | — | 200 | — | II | 5,5 | 0,63 |
| П30 | | 1 | 1325 | 3000 | — | — | 400 | — | I | 2,0 | 0,27 |
| П31 | | 1 | 1325 | 2950 | — | — | 400 | — | I | 2,0 | 0,28 |
| П32 | | 1 | 425 | 2410 | — | — | 400 | — | I | 2,0 | 0,35 |
| П33 | | 2 | 1725 | 600 | 1575 | 350 | 175 | 300 | II | 7,1 | 0,61 |
| П34 | | 2 | 1125 | 400 | 1075 | 450 | 225 | 225 | II | 6,9 | 0,62 |
| П35 | | 7 | см. чертеж | | | | | | | 5,2 | 0,02 |
| П36 | | 2 | 1535 | 260 | 1050 | 1805 | 225 | 330 | II | 8,9 | 0,51 |
| П37 | | 1 | 725 | 3600 | — | — | 400 | — | I | 2,0 | 0,19 |
| П38 | | 2 | 1725 | 600 | 2050 | 1100 | 225 | 300 | II | 8,2 | 0,54 |
| П39 | | 3 | см. чертеж | | | | | | | 11,3 | 0,53 |
| П40 | | 4 | см. чертеж | | | | | | | 6,9 | 0,61 |
| П41 | | 1 | 1875 | 900 | — | — | 350 | — | I | 2,0 | 0,27 |
| П42 | | 1 | 425 | 4200 | — | — | 400 | — | I | 2,0 | 0,11 |
| П43 | | 1 | 1095 | 2050 | — | — | 400 | — | I | 2,0 | 0,40 |
| П44 | | 6 | см. чертеж | | | | | | | 6,9 | 0,10 |
| П19 | | 1 | 415 | 4200 | — | — | 400 | — | — | — | — |

Рис. 7

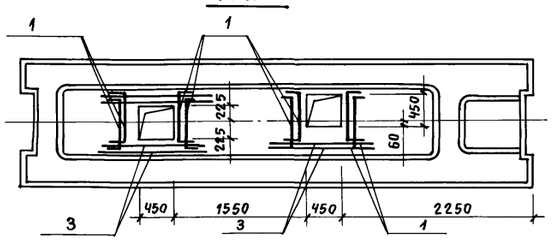


2 - 2

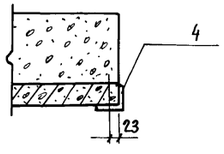


1 - 1

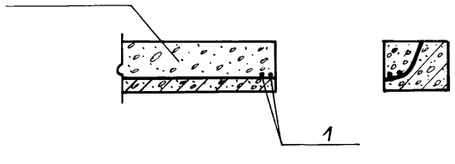


Поз. 1 (Ф8А-III ГОСТ 5781-82 ℓ=1250)

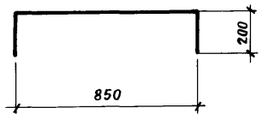


Поз. 2 (Ф8А-III ГОСТ 5781-82 ℓ=переменно)

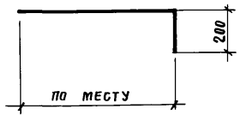


Поз. 4 (L 50×5 ГОСТ 8510-72 ℓ=2200)

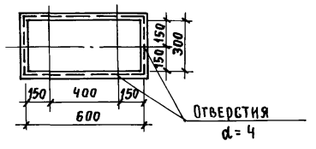


Привязан

Инв. №

| | | | |
|---|---|---|---|
| Нач. ОТЭП | Заслонко | | |
| Н. контр. | Заслонко | | |
| ГИП | Весник | | |
| Рук. бр. | Минина | | |
| Ст. инж. | Камай | | |
| Инж. | Бобровникова | | |

ТП 416-3-14.87-КЖ

Областной вычислительный центр II группы

Блок административно производственный

| Стадия | Лист | Листов |
|---|---|---|
| Р | 62 | |

Устройство отверстий в плитах перекрытий П19, П23 ... П44.

ПРОМСТРОЙПРОЕКТ

Взам. инв. № | Подпись и дата | Инв. № подл.

400610-04 64

Копировал Замалуева

Формат А2

Альбом III, часть II

## Схема расположения элементов шахты лифта

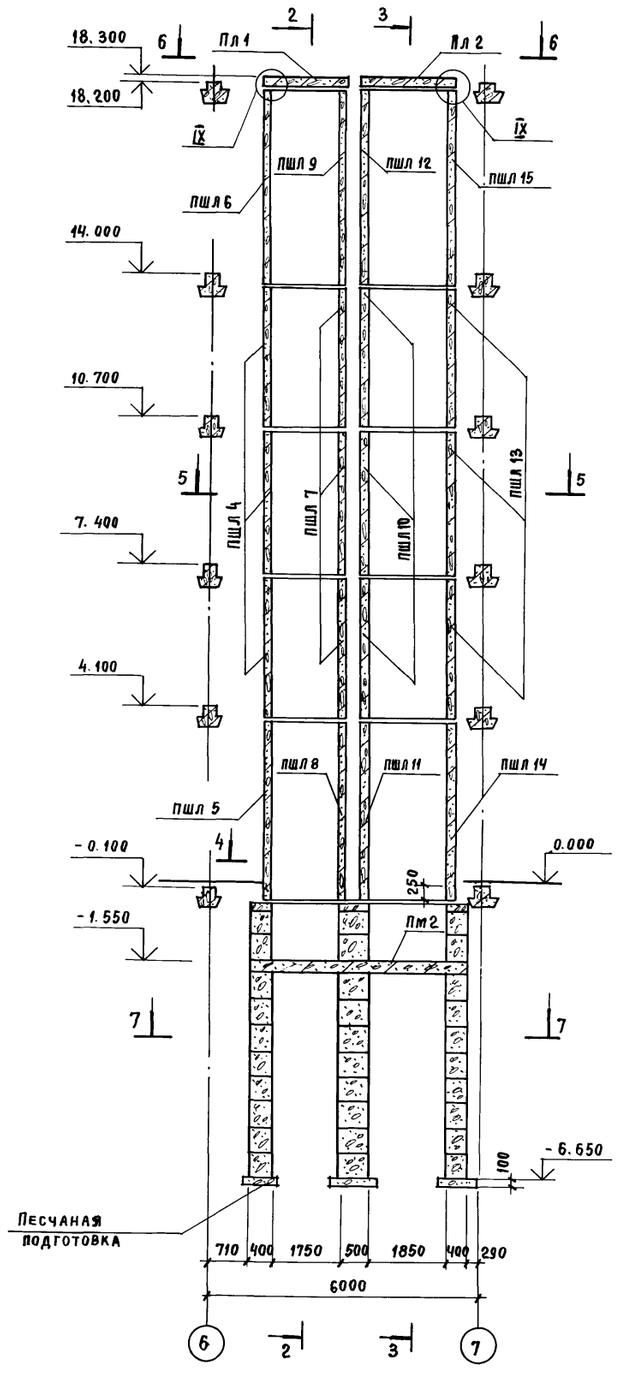


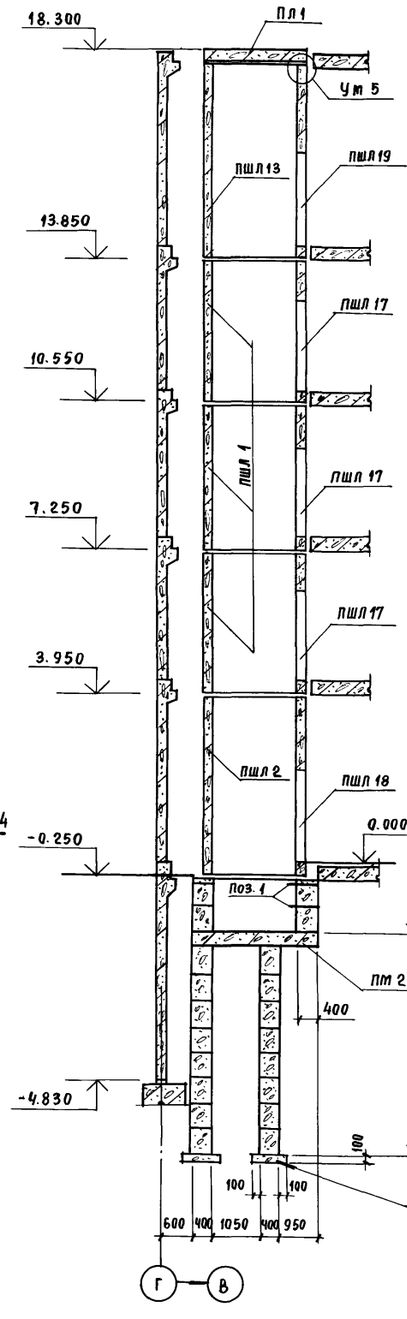


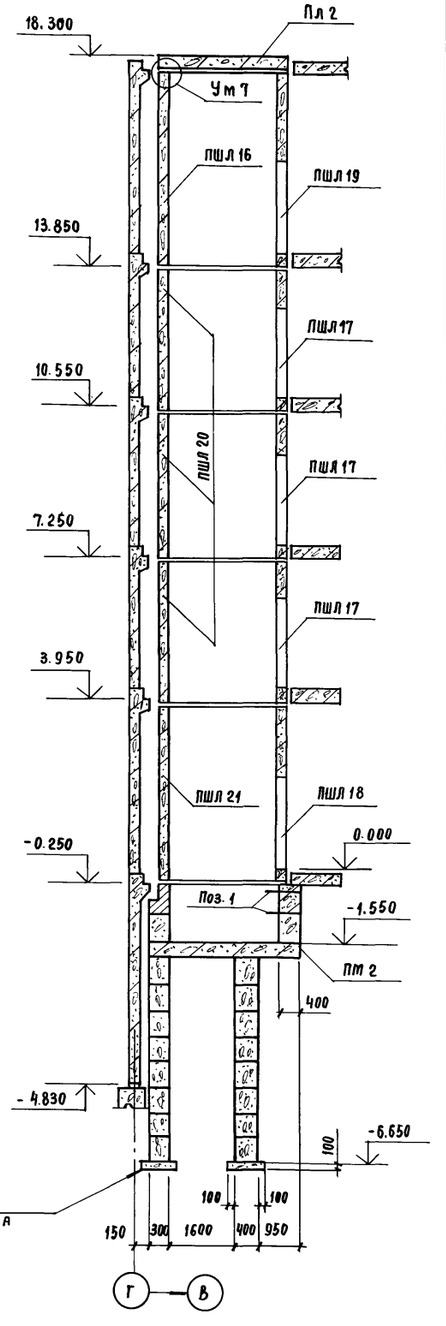


## Спецификация к схемам расположения элементов шахты лифта

| Марка поз. | Обозначение | Наименование | Кол. | Масса ед, кг | Примечание |
|---|---|---|---|---|---|
| | | Сборные жел. бет. элементы | | | |
| | | Панели шахты лифта | | | |
| ПШЛ 1 | ТП 416-3-14.87-КЖ.И. 059 | ПШЛ1 | 3 | 2460 | |
| ПШЛ 2 | -01 | ПШЛ2 | 1 | 2250 | |
| ПШЛ 3 | -02 | ПШЛ3 | 1 | 2250 | |
| ПШЛ 4 | ТП 416-3-14.87-КЖ.И. 060 | ПШЛ4 | 3 | 2460 | |
| ПШЛ 5 | -01 | ПШЛ5 | 1 | 2250 | |
| ПШЛ 6 | -02 | ПШЛ6 | 1 | 2460 | |
| ПШЛ 7 | -03 | ПШЛ 7 | 3 | 2460 | |
| ПШЛ 8 | -04 | ПШЛ 8 | 1 | 2250 | |
| ПШЛ 9 | -05 | ПШЛ 9 | 1 | 2250 | |
| ПШЛ 10 | ТП 416-3-14.87-КЖ.И. 061 | ПШЛ10 | 3 | 2880 | |
| ПШЛ 11 | -01 | ПШЛ11 | 1 | 3670 | |
| ПШЛ 12 | -02 | ПШЛ12 | 1 | 3670 | |
| ПШЛ 13 | ТП 416-3-14.87-КЖ.И. 062 | ПШЛ13 | 3 | 2880 | |
| ПШЛ 14 | -01 | ПШЛ14 | 1 | 3670 | |
| ПШЛ 15 | -02 | ПШЛ15 | 1 | 3670 | |
| ПШЛ 16 | ТП 416-3-14.87-КЖ.И. 064 | ПШЛ16 | 1 | 3670 | |
| ПШЛ 17 | ТП 416-3-14.87-КЖ.И. 063 | ПШЛ17 | 6 | 3900 | |
| ПШЛ 18 | -01 | ПШЛ18 | 2 | 1150 | |
| ПШЛ 19 | -02 | ПШЛ19 | 2 | 1150 | |
| ПШЛ 20 | 1.289.1-2.1 09 | ПШЛ 50-33 ПЛ-3 | 3 | 2250 | |
| ПШЛ 21 | 1.289.1-2.1 09-02 | ПШЛ 50-42 ПЛ-3 | 1 | 2870 | |
| | | | | | |
| ПЛ 1 | ТП 416-3-14.87-КЖ.И. 065 | Плита перекрытия ПЛ1 | 1 | | |
| ПЛ 2 | ТП 416-3-14.87-КЖ.И. 065 | ПЛ2 | 1 | | |
| | | | | | |
| | | Монолитные железо- | | | |
| | | бетонные элементы | | | |
| ПМ 2 | ТП 416-3-14.87-КЖ. лист 35 | Плита монолитная ПМ2 | 1 | | |
| Ум 5 | 1.289.1-2.0 27-04 | Участок монолитный Ум 5 | 1 | | |
| Ум 7 | 1.289.1-2.0 27-06 | Ум 7 | 1 | | |
| | | | | | |

1. Технические требования и продолжение спецификации см. на листе 64.
2. Разрезы 4-4... 7-7 см. на листе 64.

Привязан

Инв. №

| | | |
|---|---|---|
| | ТП 416-3-14.87-КЖ | |
| | Областной вычислительный центр II группы. | |
| Блок административно-производственный | Стадия: Р | Лист: 63 / Листов: |
| Схемы расположения элементов шахты лифта. Разрезы 1-1... 3-3 | ПРОМСТРОЙПРОЕКТ | |

| | | |
|---|---|---|
| Нач.ОТЭП | Заслонко | |
| Н. контр. | Заслонко | |
| ГИП | Весник | |
| ГАП | Яковлев | |
| Рук.бр. | Минина | |
| Техник | Бийгреева | |

Взам. инв. № | Подпись и дата | Инв. № подл.

Копировал Замалуева

Формат А2

Альбом III, часть II

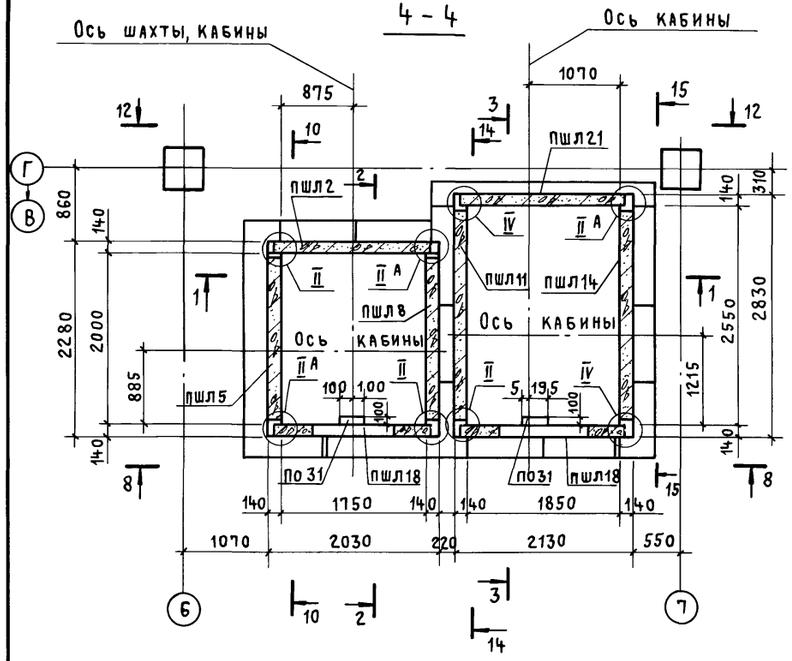


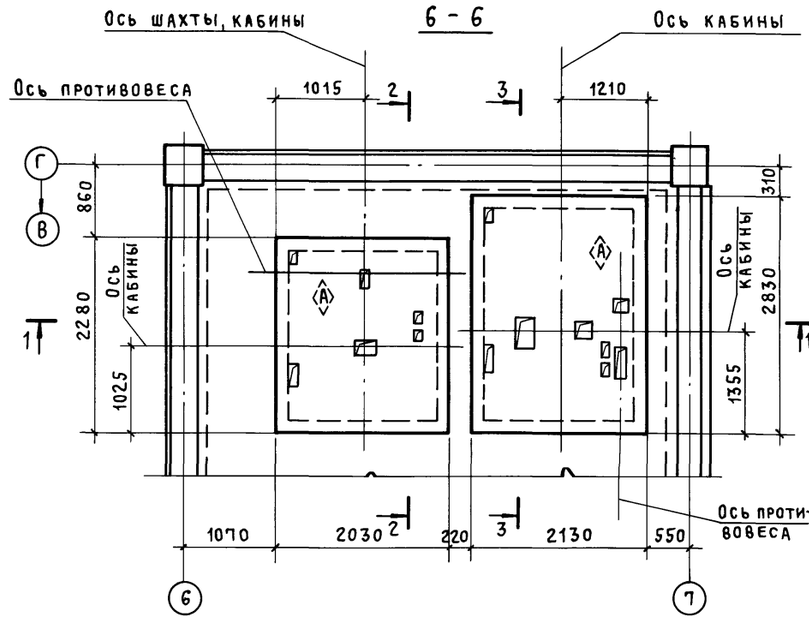


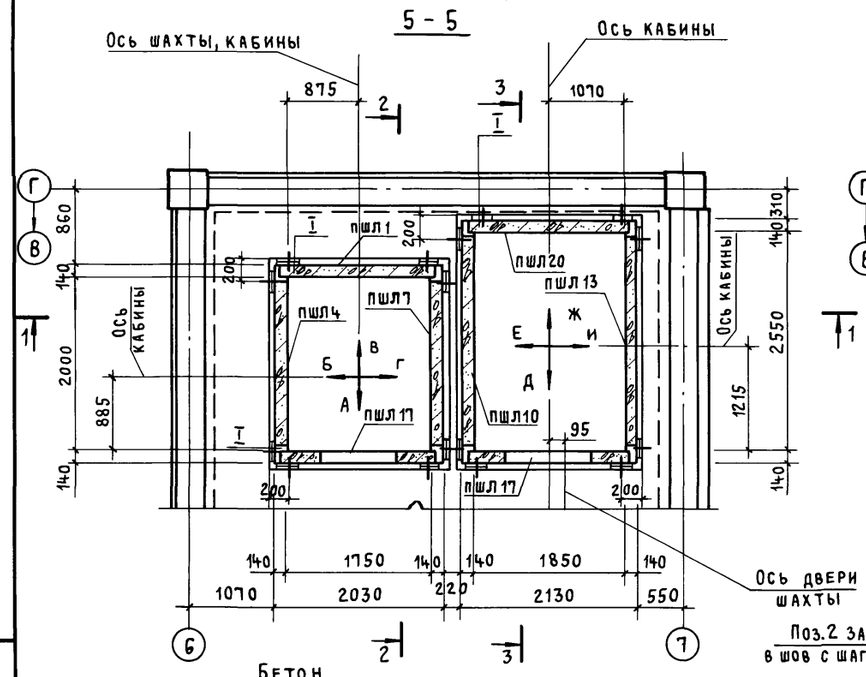


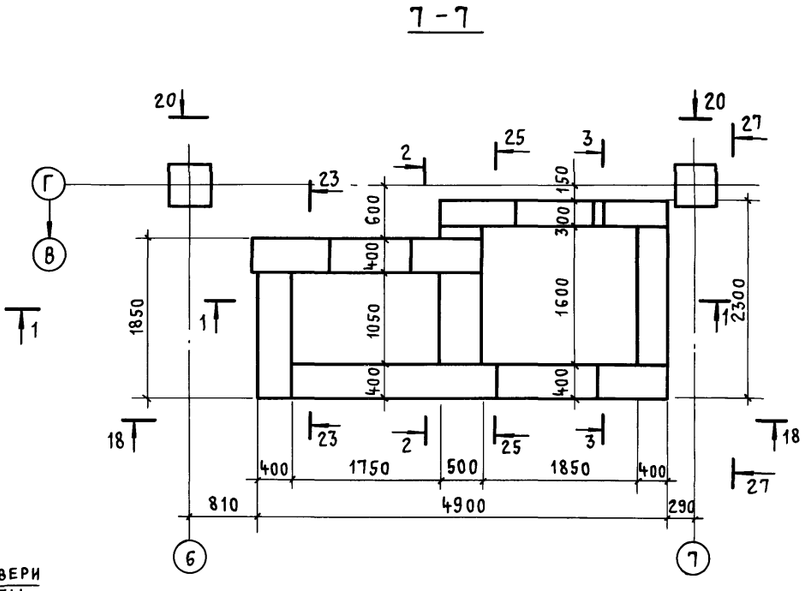


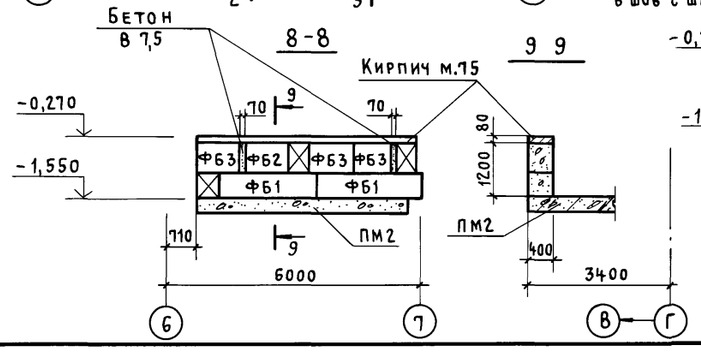


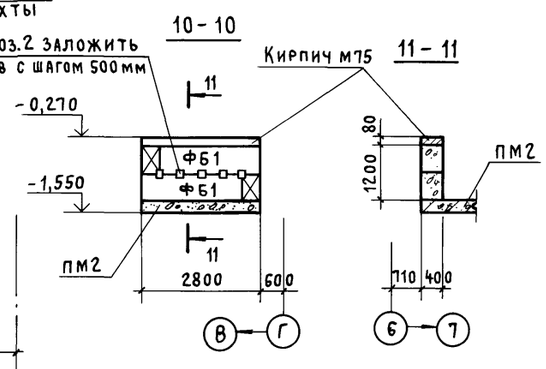


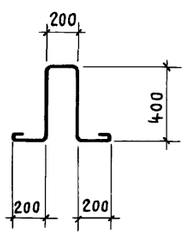


Спецификация к схемам расположения элементов шахты лифта
продолжение

| Марка поз. | Обозначение | Наименование | Кол. | Масса ед., кг | Примечание |
|---|---|---|---|---|---|
| | | Сборные железобетонные элементы | | | |
| | | Фундаментные блоки | | | |
| ФБ1 | ГОСТ 13579-78 | ФБС 24.4.6т | 6 | 1300 | |
| ФБ2 | ГОСТ 13579-78 | ФБС 12.4.6т | 29 | 640 | |
| ФБ3 | ГОСТ 13579-78 | ФБС 9.4.6т | 30 | 470 | |
| ФБ4 | ГОСТ 13579-78 | ФБС 24.5.6т | 5 | 1630 | |
| ФБ5 | ГОСТ 13579-78 | ФБС 12.5.6т | 1 | 790 | |
| ФБ6 | ГОСТ 13579-78 | ФБС 9.5.6т | 6 | 590 | |
| ФБ7 | ГОСТ 13579-78 | ФБС 9.3.6т | 20 | 350 | |
| | | | | | |
| | | Стальные изделия | | | |
| МС1 | 1.289.1-2.0 01У | МС1 | 70 | 1,18 | |
| МС2 | 1.289.1-2.0 02У | МС2 | 70 | 0,79 | |
| МС3 | 1.289.1-2.0 03У | МС3 | 90 | 2,86 | |
| Поз.1* | | 16А-I ГОСТ 5781-82 ℓ=1600 | 4 | 2,5 | |
| Поз.2 | 1.400-15 вып.1 | Изделие закладное МН101-1 | 36 | 0,6 | |
| | | Арматурная сталь | | | |
| | 1.289.1-2.0 00У | 6А-I ГОСТ 5781-82 | 63 | | п.м |
| | 1.289.1-2.0 00У | 8А-I ГОСТ 5781-82 | 334 | | п.м |
| | 1.289.1-2.0 00У | Сетка №20-2,0 ГОСТ 5336-80 | 111 | | $м^2$ |
| | | Материалы | | | |
| | | Бетон В 15 | 0,5 | | $м^3$ |

* Поз. 1 см. эскиз на данном листе

1. Арматурная сталь и бетон приняты по узлам II и IV серии 1.289.1-2 вып.0.
2. При монтаже элементов шахты лифта руководствоваться техническими требованиями серии АТ-700-001 (листы АТ-7.03-0.32; ПТ-7.03-004; АТ-7.03-008).
3. Плиты ПЛ1 и ПЛ2 устанавливается после монтажа оборудования в шахте лифта. Плиты устанавливаются значком Ⓐ вверх.
4. Все узлы приняты по серии 1.289-2 вып. 0.
5. Разрезы 1-1 ... 3-3 см. на листе 63, 12-12 ... 28-28 см. на листе 65.

Привязан

Инв. №

| | | | |
|---|---|---|---|
| | | ТП 416-3-14.87-КЖ | |
| | | Областной вычислительный центр II группы | |
| Нач.отд | Заслонко | Блок административно-производственный | Стадия: Р; Лист: 64; Листов: |
| Н.контр. | Заслонко | | |
| ГИП | Весник | | |
| ГАП | Яковлев | Схемы расположения элементов шахты лифта. Разрезы 4-4 ... 11-11 | ПРОМСТРОЙПРОЕКТ |
| Рук.бр. | Минина | | |
| Техник | Бийгереева | | |

Инв. № подл. | Подпись и дата | Взам. инв. №

Ц00610-04 66

Копировал Куц Формат А2

Альбом III, часть II

## Развертка стен шахты лифта

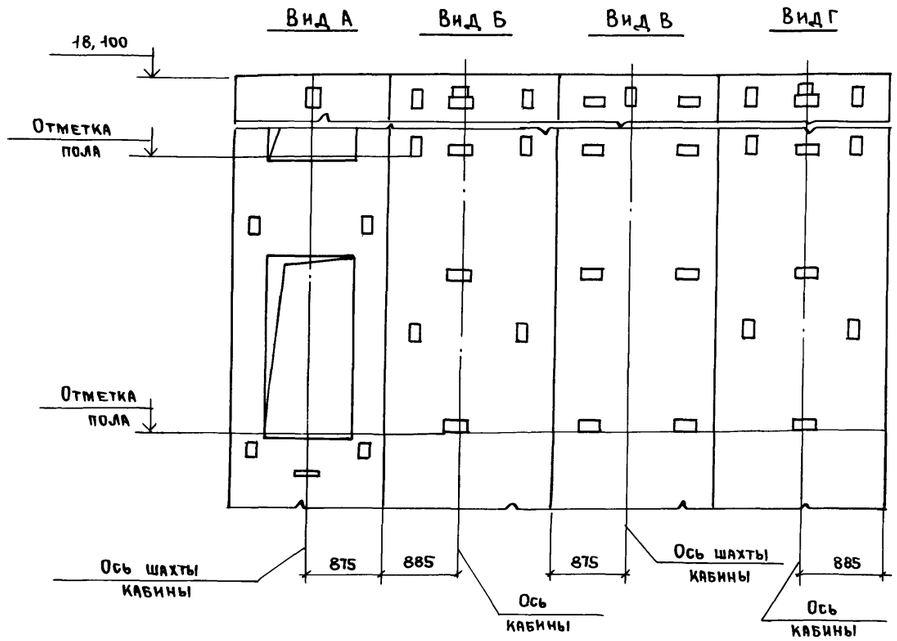


## Развертка стен шахты лифта

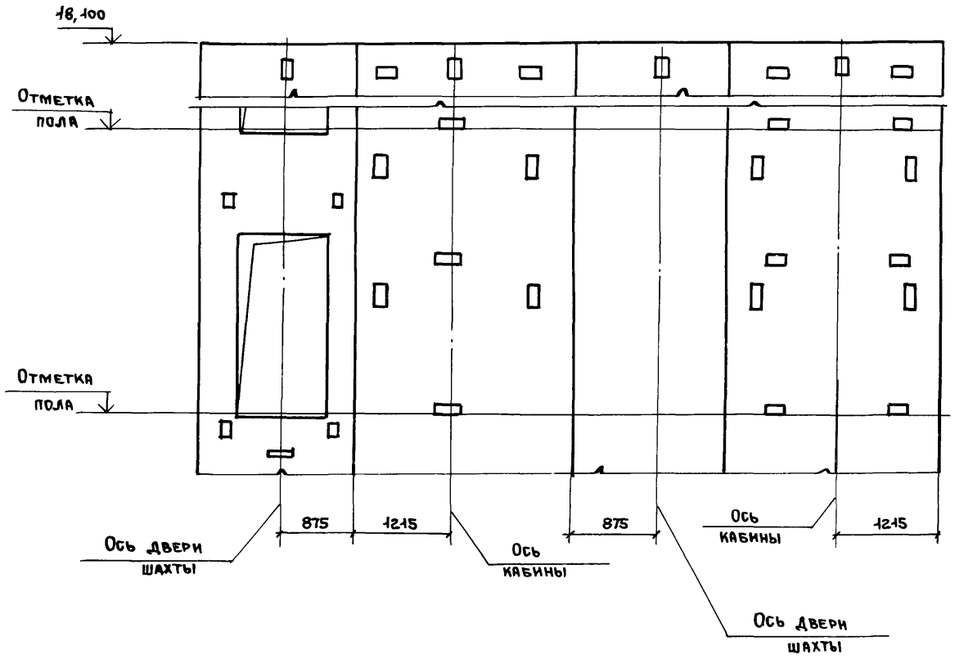


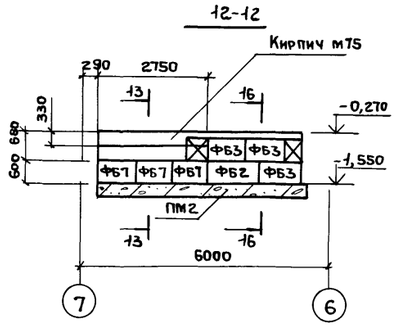


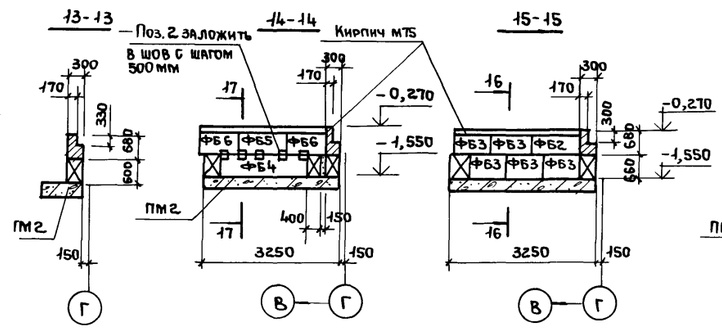


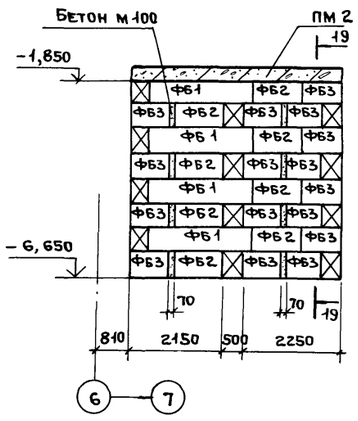


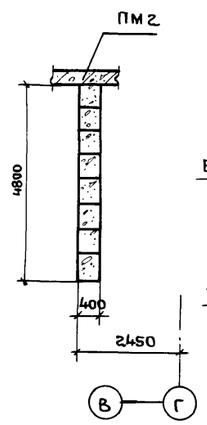


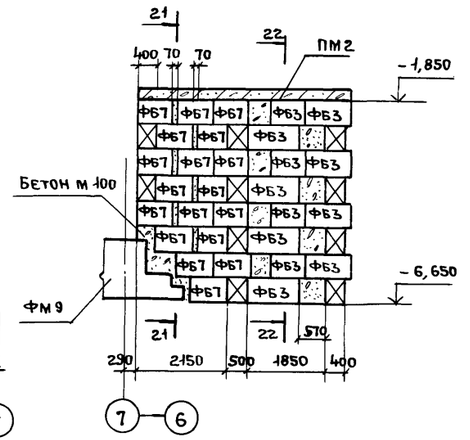


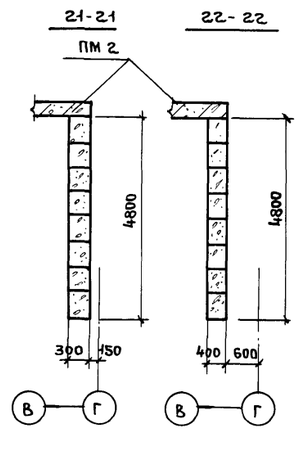


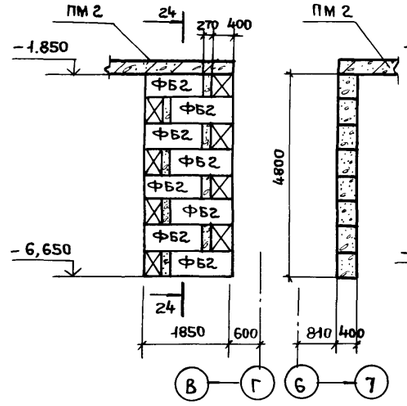


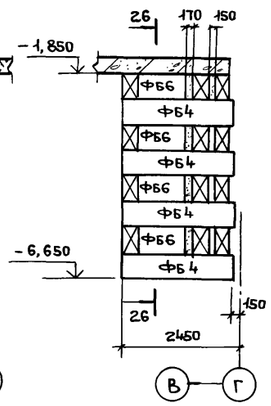


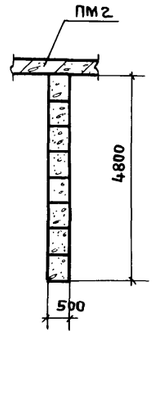


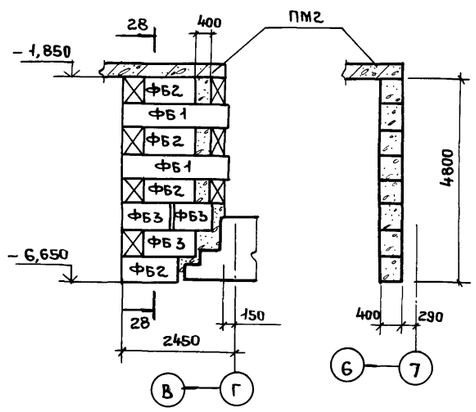


1. Технические требования и спецификацию см. на листе 64

| | | | |
|---|---|---|---|
| Привязан | | | |
| Инв. № | | | |

| | | |
|---|---|---|
| Нач.отэп | Заслонко | |
| Н.контр. | Заслонко | |
| ГИП | Весник | |
| ГАП | Яковлев | |
| Рук. бр. | Минина | |
| Техник | Бийгереева | |

ТП416-3-14.87-КЖ

Областной вычислительный центр II группы

| Блок административно-производственный | Стадия | Лист | Листов |
|---|---|---|---|
| | Р | 65 | |

Развертка стен шахт лифтов
Разрезы 12-12... 28-28

ПРОМСТРОЙПРОЕКТ

Инв. № подл. | Подпись и дата | Взам. инв. №

400610-04 67

Копировал Ермолина

Формат А2

Альбом III, часть II

## Схема расположения элементов лестницы № 1

(вид по 1-1)

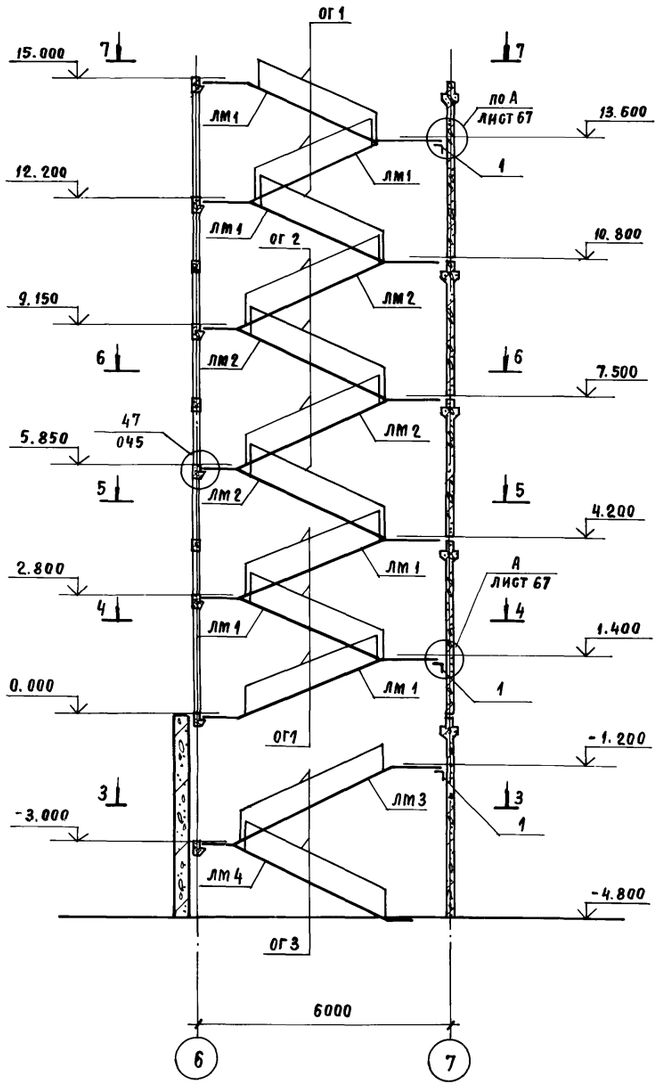


## 2 - 2

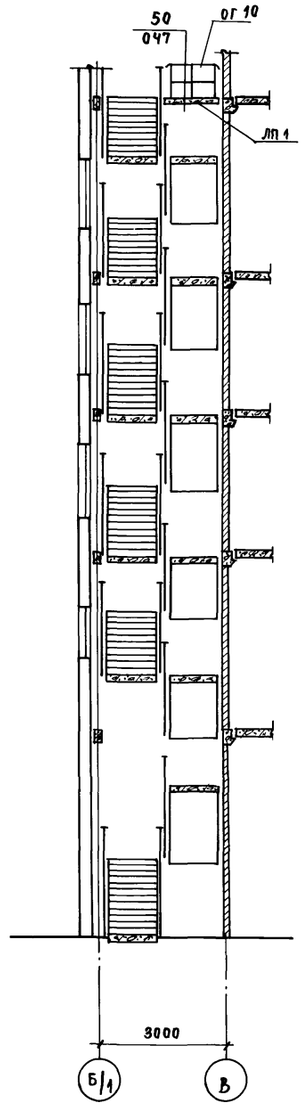


## 5 - 5

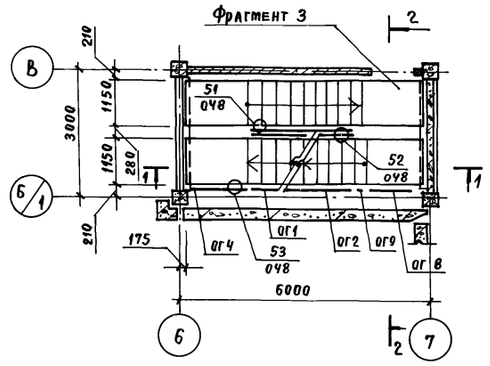


## 6 - 6

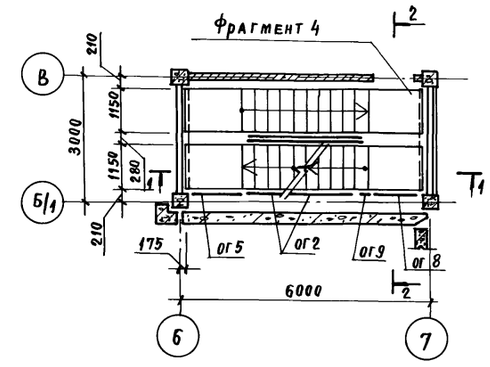


## 7 - 7

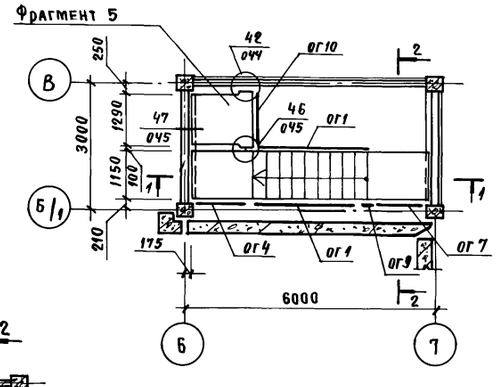


## 3 - 3

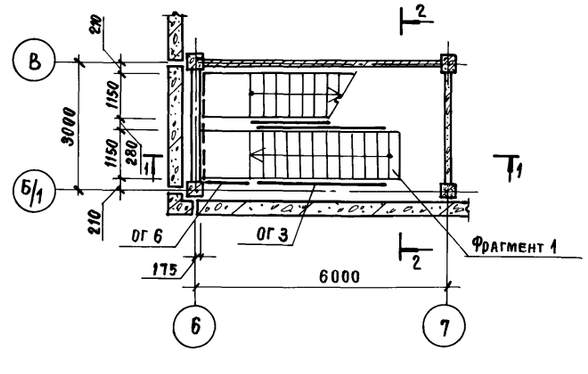


## 4 - 4

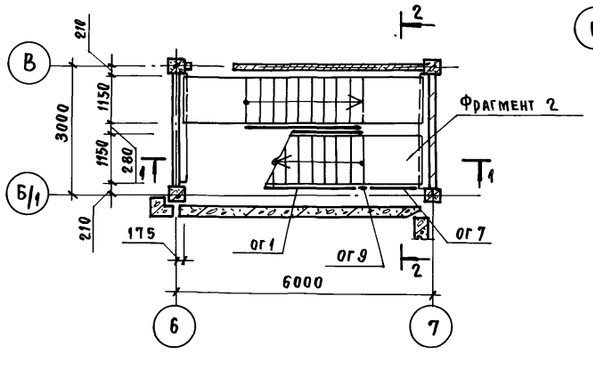


1. Фрагменты 1...5 см. на листе 67.
2. Все узлы приняты по серии 1.020-1/83 вып. 6-1

## Спецификация к схеме расположения элементов лестницы № 1.

| Марка, поз. | Обозначение | Наименование | Кол. | Масса ед, кг | Примечание |
|---|---|---|---|---|---|
| | | Марш лестничный | | | |
| ЛМ1 | 1.050.1-2.101.0.00.0 | ЛМП 57.11.14-5 | 6 | 2200 | |
| ЛМ2 | 04.0.00.0 | ЛМП 57.11.17-5 | 4 | 2400 | |
| ЛМ3 | 07.0.00.0 | ЛМП 57.11.18-5 | 1 | 2400 | |
| ЛМ4 | 15.0.00.0 | ЛМП 57.11.18-5-3 | 1 | 2100 | |
| ЛП1 | 17.0.00.0-04 | Площадка лестничная ЛПЛ4-15в | 1 | 600 | |
| | | Проступь накладная | | | |
| С1 | 1.050.1-2.1.18.0.00.0 | 1ЛН 13.3 | 58 | 50 | |
| С2 | — 02 | 2ЛН 14.3 | 2 | 50 | |
| С3 | — 03 | 2ЛН 14.5 | 25 | 70 | |
| С4 | — 10 | 2ЛН 14.3в | 6 | 50 | |
| С5 | — 01 | 1ЛН 12.3 | 58 | 40 | |
| С6 | — 06 | 2ЛН 12.3 | 1 | 40 | |
| С7 | — 07 | 2ЛН 12.5 | 21 | 60 | |
| С8 | — 14 | 2ЛН 12.3в | 5 | 40 | |
| С9 | — 11 | 2ЛН 14.5в | 6 | 70 | |
| С10 | — 15 | 2ЛН 12.5в | 6 | 60 | |
| | | | | | |
| | | Ограждение | | | |
| ОГ1 | 1.050.1-2.2 01.0 | ОМ 14-1 | 9 | 36.6 | |
| ОГ2 | 1.050.1-2.2 02.0 | ОМ 17-1 | 6 | 38.2 | |
| ОГ3 | 1.050.1-2.2 01.0-02 | ОМ 18-1 | 3 | 43.9 | |
| ОГ4 | 1.050.1-2.2 06.0 | ОМВ 14-1 | 3 | 21.1 | |
| ОГ5 | 1.050.1-2.2 07.0-01 | ОМВ 17-1 | 2 | 15.8 | |
| ОГ6 | 1.050.1-2.2 07.0 | ОМВ 18-1 | 1 | 15.4 | |
| ОГ7 | - 02 | ОМН 14-1 | 3 | 16.5 | |
| ОГ8 | - 03 | ОМН 17-1 | 2 | 15.2 | |
| ОГ9 | 1.050.1-2.2 10.0 | ОМД-1 | 5 | 2.6 | |
| ОГ10 | 1.050.1-2.2 14.0 | ОП 12-1 | 1 | 18.3 | |
| | | Изделие соединительное | | | |
| МС-30 | 1.020-1/83.7-1 100 | МС-30 | 1 | 2.9 | |
| МС-32 | 1.020-1/83.6-1 084 | МС-32 | 1 | 0,9 | |
| МС-33 | 1.020-1/83.6-1 084 | МС-33 | 3 | 0,2 | |
| МС-34 | 1.020-1/83.6-1 084 | МС-34 | 31 | 0,5 | |
| МС-35 | 1.020-1/83.6-1 084 | МС-35 | 31 | 0,3 | |
| МС-36 | 1.020-1/83.6-1 084 | МС-36 | 56 | 0.1 | |
| 1 | ТП 416-3-14.87-КЖ.И.143 | МС125 | 2 | 100.7 | |

Взам. инв. № | Подпись и дата | Инв. № подл.

Привязан

Инв. №

| | | |
|---|---|---|
| Нач. ОТЭП | Заблонко | |
| Н. контр | Заблонко | |
| ГИП | Весник | |
| ГАП | Яковлев | |
| Рук. бр. ин. | Кондратьева | |
| Рук. бр. ар. | Суслин | |
| Инженер | Сумрова | |

ТП 416-3-14.87-КЖ

Областной вычислительный центр II группы

Блок административно-производственный | Стадия: Р | Лист: 66 | Листов:

Схема расположения элементов лестницы № 1

ПРОМСТРОЙПРОЕКТ



Копировал Замалуева

Формат А2

Альбом III, часть II

## Фрагмент 1

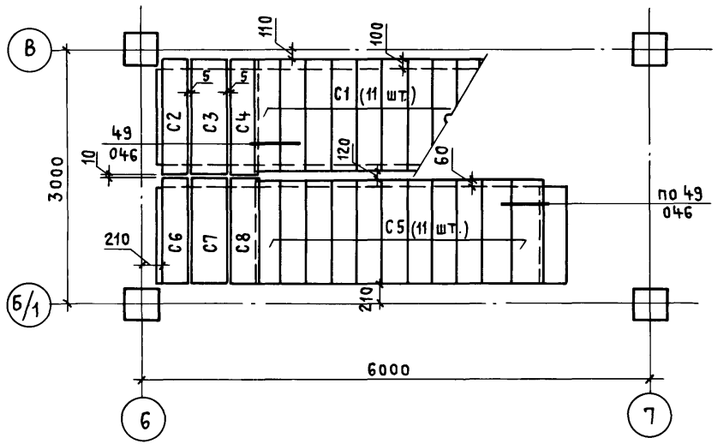


## Фрагмент 3

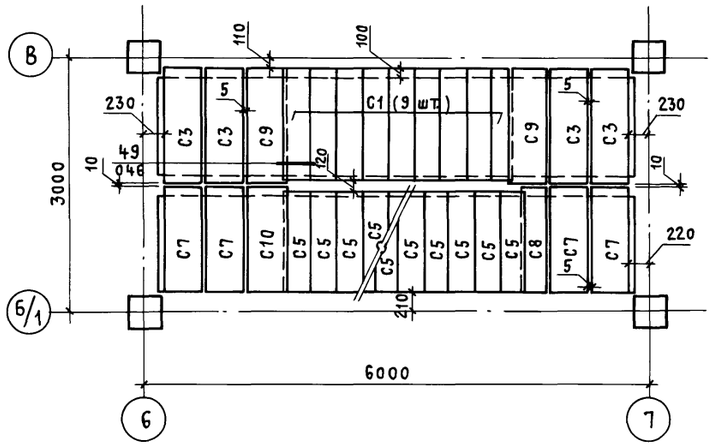


## Фрагмент 5

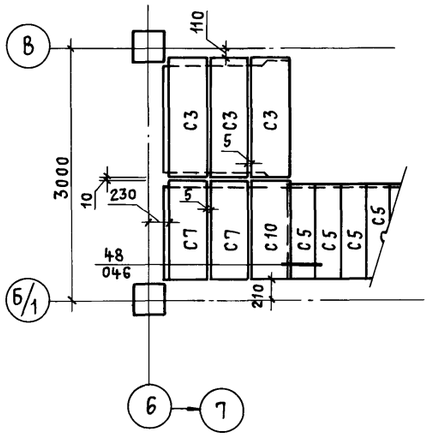


## Фрагмент 2

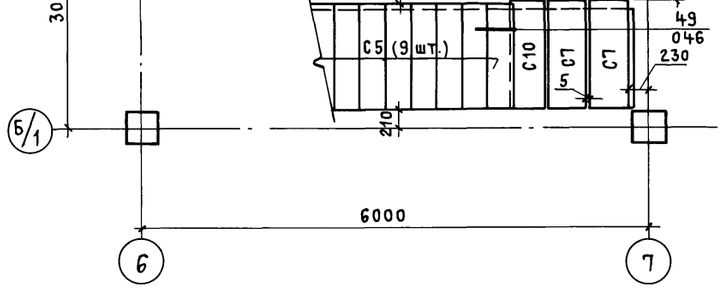


## Фрагмент 4

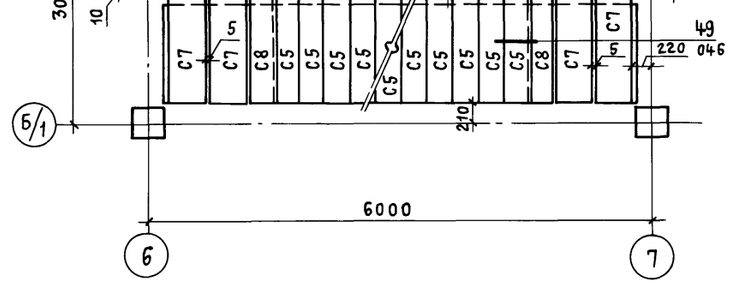


1. Схему расположения элементов лестницы и спецификацию см. на листе 66.
2. Все узлы приняты по серии 1.020-1/83 вып. 6-1.

## 8 – 8

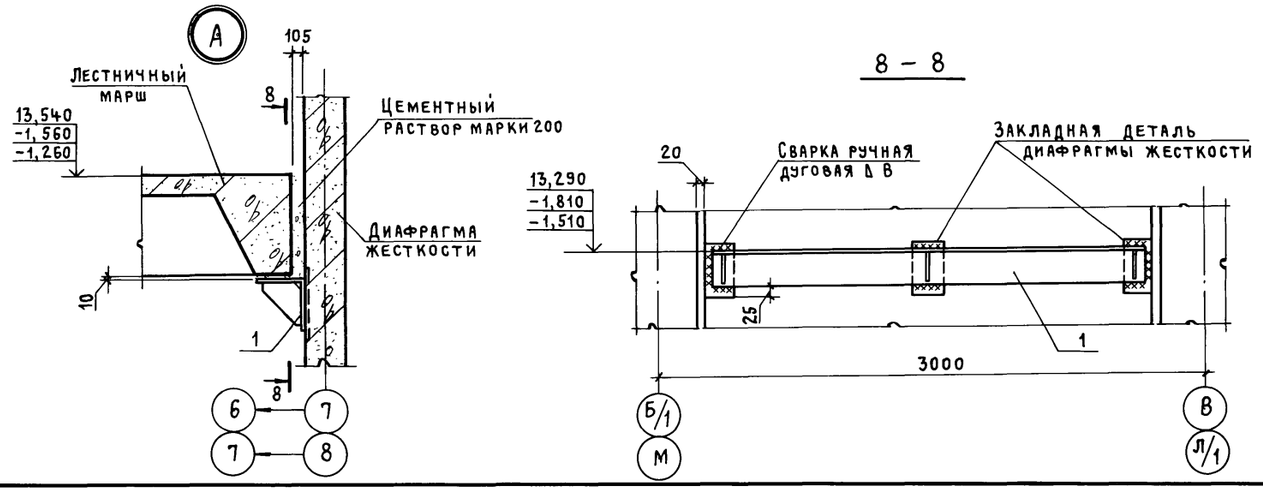


| | | | |
|---|---|---|---|
| Привязан | | | |
| Инв. № | | | |

| | | |
|---|---|---|
| Нач. отэп | Заслонко | |
| Н. контр. | Заслонко | |
| ГИП | Весник | |
| ГАП | Яковлев | |
| Рук. бр. инж. | Кондратьева | |
| Рук. бр. арх. | Суслин | |
| Инженер | Сумрова | |

ТП 416-3-14.87-КЖ

Областной вычислительный центр II группы

Блок административно-производственный

| Стадия | Лист | Листов |
|---|---|---|
| Р | 67 | |

Фрагменты к схеме расположения элементов лестницы № 1

ПРОМСТРОЙПРОЕКТ

Инв. № подл. | Подпись и дата | Взам. инв. №

Ц40610-04 69

Копировал Куц

Формат А2

Альбом III, часть II

## Схема расположения элементов лестницы № 2
(вид по 1-1)

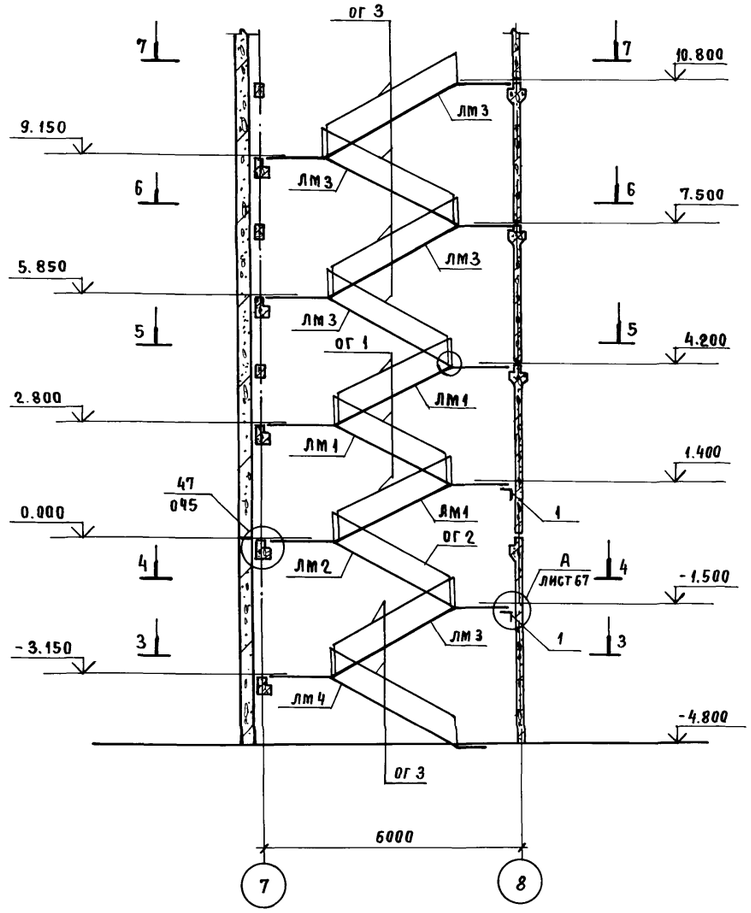


## 2 - 2

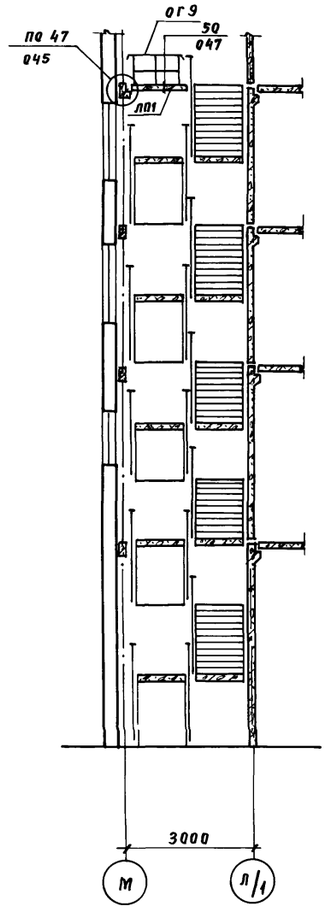


## 3 - 3

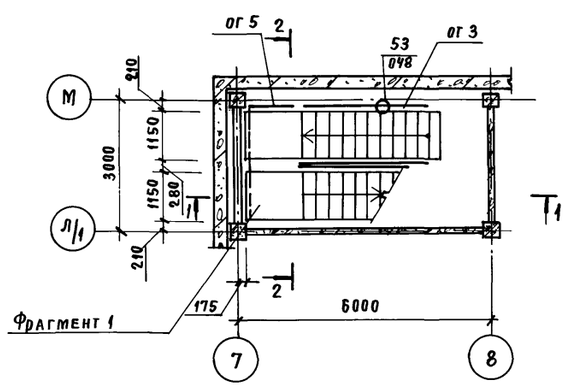


## 4 - 4

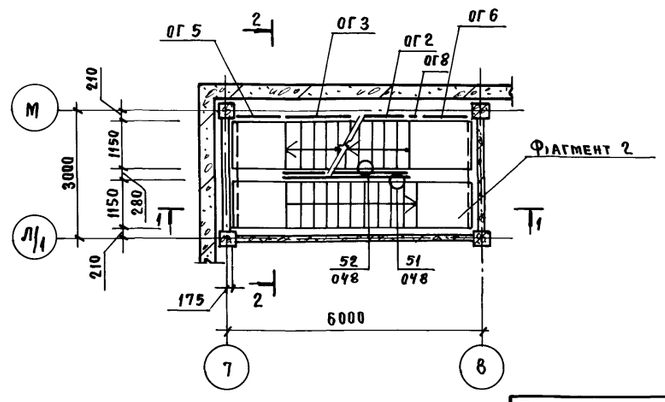


1. Фрагменты 1.2 см. на листе 69
2. Все узлы приняты по серии 1.020-1/83 вып. 6-1

## Спецификация к схеме расположения элементов лестницы № 2

| Марка поз. | Обозначение | Наименование | Кол. | Масса ед, кг | Примечание |
|---|---|---|---|---|---|
| | | Марш лестничный | | | |
| ЛМ1 | 1.050.1-2.1 01 0.00.0 | ЛМП 57.11.14-5 | 3 | 2200 | |
| ЛМ2 | -02 | ЛМП 57.11.15-5 | 1 | 2300 | |
| ЛМ3 | 04.0.00.0 | ЛМП 57.11.17-5 | 5 | 2400 | |
| ЛМ4 | 13.0.00.0 | ЛМП 57.11.17-5-3 | 1 | 2100 | |
| ЛП1 | 17.0.00.0-02 | Площадка лестничная ЛПП 14-13в | 1 | 600 | |
| | | Проступь накладная | | | |
| С1 | 1.050.1-2.1 18.0.00.0 | 1 ЛН 13.3 | 48 | 50 | |
| С2 | -10 | 2 ЛН 14.3в | 6 | 50 | |
| С3 | -03 | 2 ЛН 14.5 | 20 | 70 | |
| С4 | -07 | 2 ЛН 12.5 | 20 | 60 | |
| С5 | -14 | 2 ЛН 12.3в | 5 | 40 | |
| С6 | -01 | 1 ЛН 12.3 | 48 | 40 | |
| С7 | -11 | 2 ЛН 14.5в | 4 | 70 | |
| С8 | -15 | 2 ЛН 12.5в | 4 | 60 | |
| С9 | -06 | 2 ЛН 12.3 | 1 | 40 | |
| | | Ограждение | | | |
| ОГ1 | 1.050.1-2.2 01 0 | ОМ 14-1 | 4 | 36,6 | |
| ОГ2 | -01 | ОМ 15-1 | 2 | 36,7 | |
| ОГ3 | 1.050.1-2.2 02.0 | ОМ 17-1 | 9 | 38,2 | |
| ОГ4 | 1.050.1-2.2 06.0 | ОМВ 14-1 | 2 | 21,1 | |
| ОГ5 | 1.050.1-2.2 07.0-01 | ОМВ 17-1 | 3 | 15,8 | |
| ОГ6 | -02 | ОМН 14-1 | 2 | 15,5 | |
| ОГ7 | -03 | ОМН 17-1 | 2 | 15,2 | |
| ОГ8 | 1.050.1-2.2 10.0 | ОМД-1 | 4 | 2,6 | |
| ОГ9 | 1.050.1-2.2 14.0 | ОП 12-1 | 1 | 18,3 | |
| | | | | | |
| | | Изделие соединительное | | | |
| | | | | | |
| МС-32 | 1.020-1/83.6-1 084 | МС-32 | 1 | 0,9 | |
| МС-33 | 1.020-1/83.6-1 084 | МС-33 | 3 | 0,2 | |
| МС-34 | 1.020-1/83.6-1 084 | МС-34 | 25 | 0,5 | |
| МС-35 | 1.020-1/83.6-1 084 | МС-35 | 25 | 0,3 | |
| МС-36 | 1.020-1/83.6-1 084 | МС-36 | 45 | 0,1 | |
| 1 | ТП 416-3-14.8-КЖ.И. 143 | МС 125 | 3 | 100,7 | |

Привязан

Инв. №

| | | |
|---|---|---|
| Нач.ОТЭП | Заслонко | |
| Н.контр. | Заслонко | |
| ГИП | Весник | |
| ГАП | Яковлев | |
| Рук.Бр.ин. | Кондратьева | |
| Рук.Бр.Ар. | Суслин | |
| Инженер | Сумрова | |

ТП 416-3-14.87-КЖ

Областной вычислительный центр II группы

Блок административно-производственный

| Стадия | Лист | Листов |
|---|---|---|
| Р | 68 | |

Схема расположения элементов лестницы № 2

ПРОМСТРОЙПРОЕКТ

Инв. № подл. | Подпись и дата | Взам. инв. №

Ц00610-04 70

Копировал Замалуева

Формат А2

Альбом III, часть II

## 5 - 5

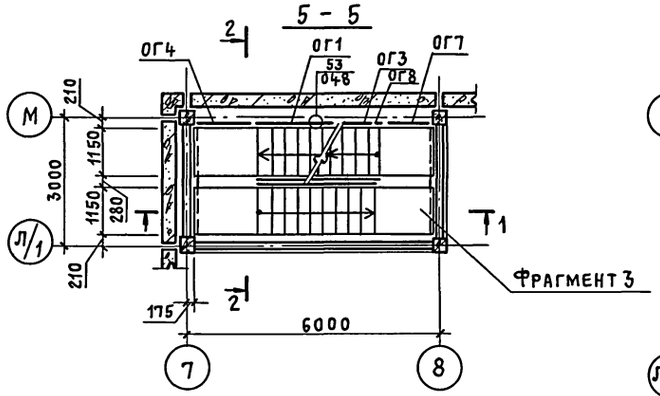


## 6 - 6

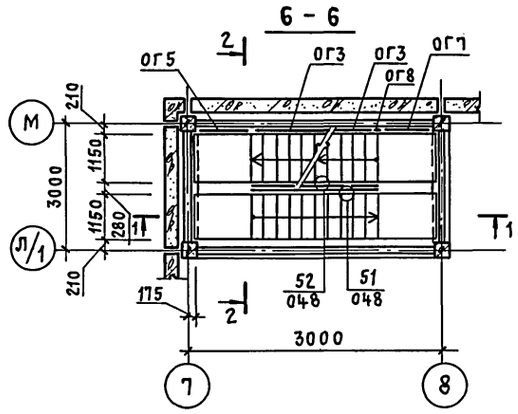


## 7 - 7

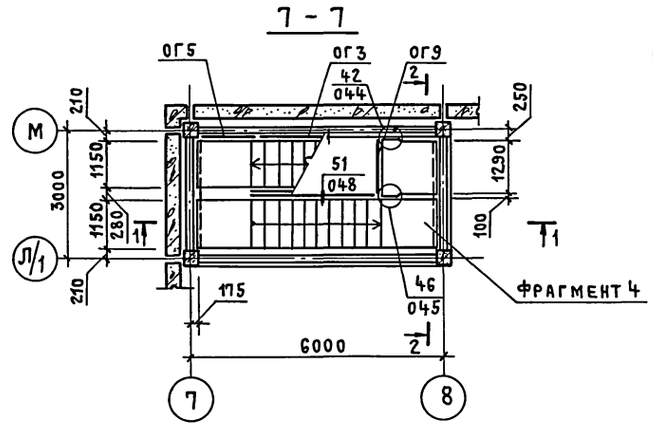


## Фрагмент 1

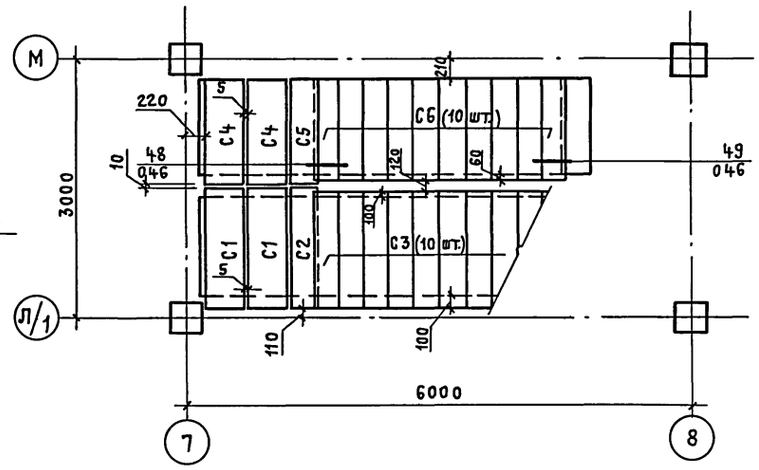


## Фрагмент 2

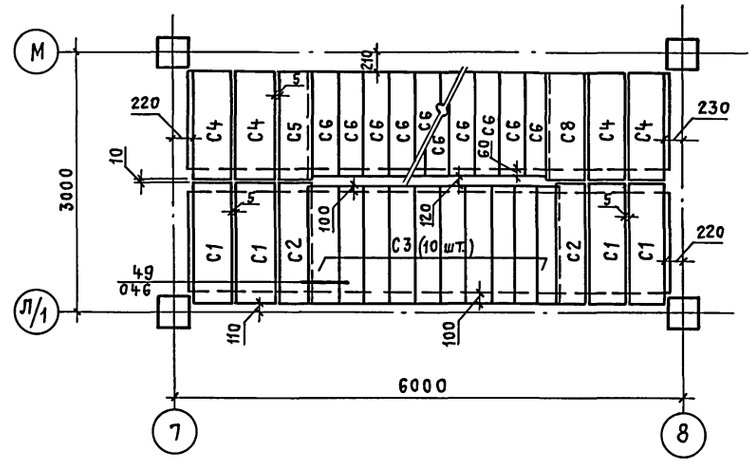


## Фрагмент 3

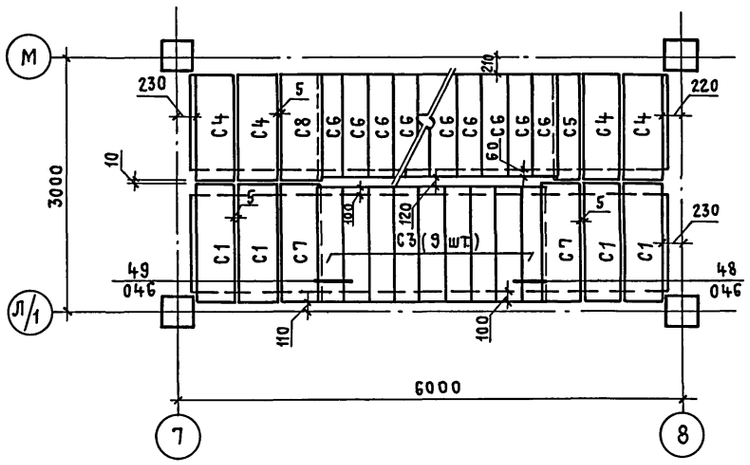


## Фрагмент 4

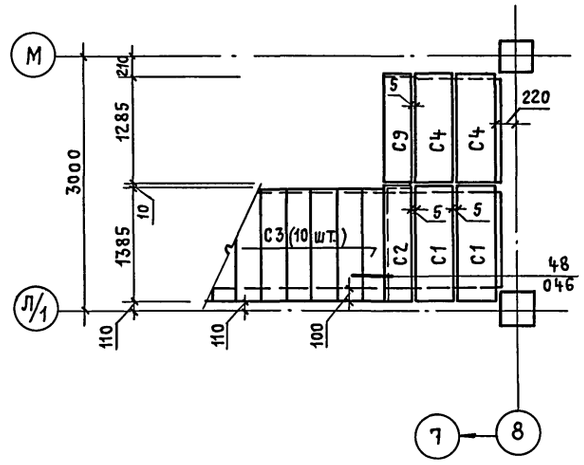


1. Схему расположения элементов лестницы и спецификация см. на листе 68.
2. Все узлы приняты по серии 1.020-1/83 вып. 6-1.

Инв. № подл. | Подпись и дата | Взам. инв. №

| | | | |
|---|---|---|---|
| | | | ТП 416-3-14.87-КЖ |
| | | | Областной вычислительный центр II группы |
| Привязан | | | Блок административно-производственный |
| Инв. № | | | Стадия: Р; Лист: 69; Листов: |
| | | | Разрезы 5-5...7-7 и фрагменты к схеме расположения элементов лестницы № 2 |
| | | | ПРОМСТРОЙПРОЕКТ |
| Нач. отд. | Заслонко | | |
| Н. контр. | Заслонко | | |
| ГИП | Весник | | |
| ГАП | Яковлев | | |
| Рук. гр. инж. | Кондратьева | | |
| Рук. гр. арх. | Суслин | | |
| Инженер | Сумрова | | |

Ц 00610-04 71

Копировал Куц Формат А2

Альбом III, часть II

## Схема расположения стеновых панелей по оси 7

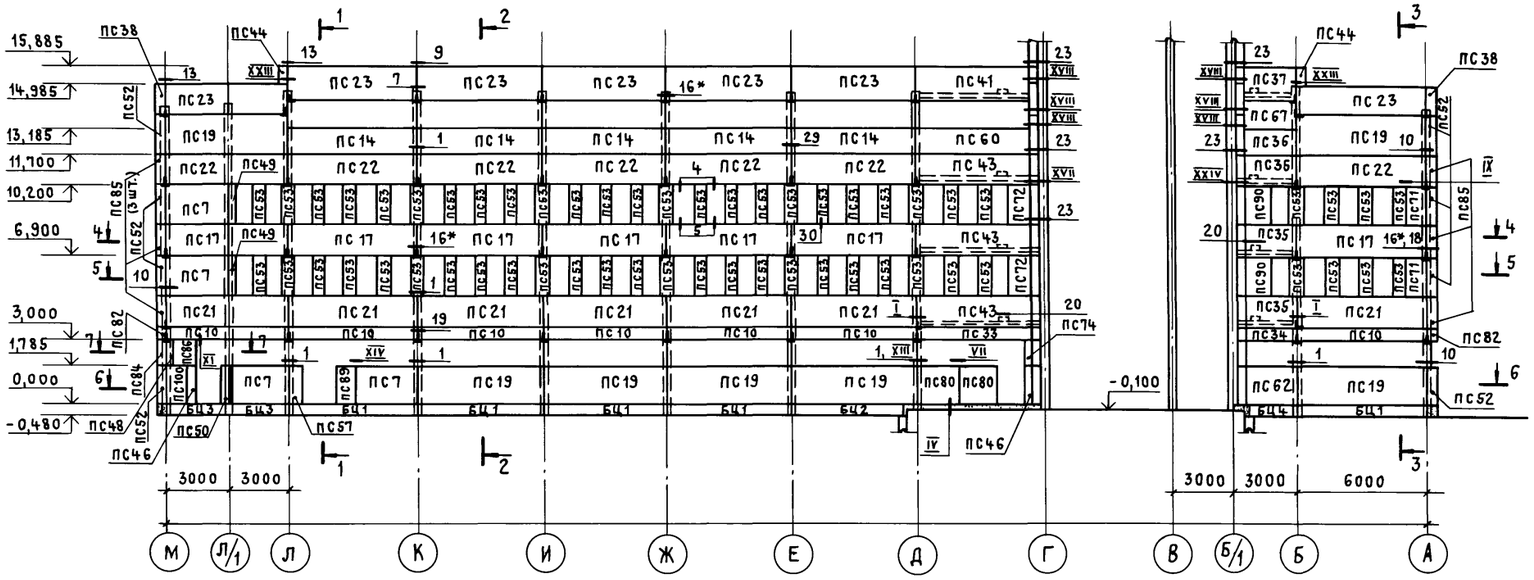


### 1 - 1

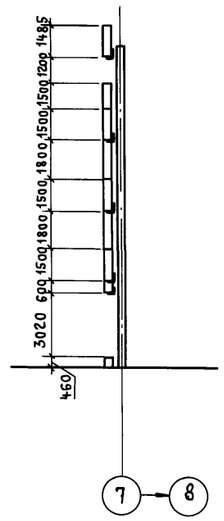


### 2 - 2

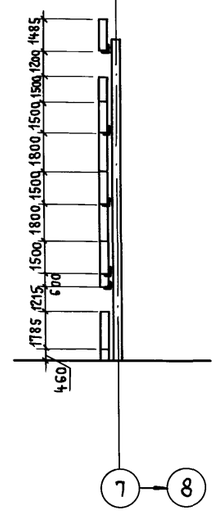


### 4 - 4

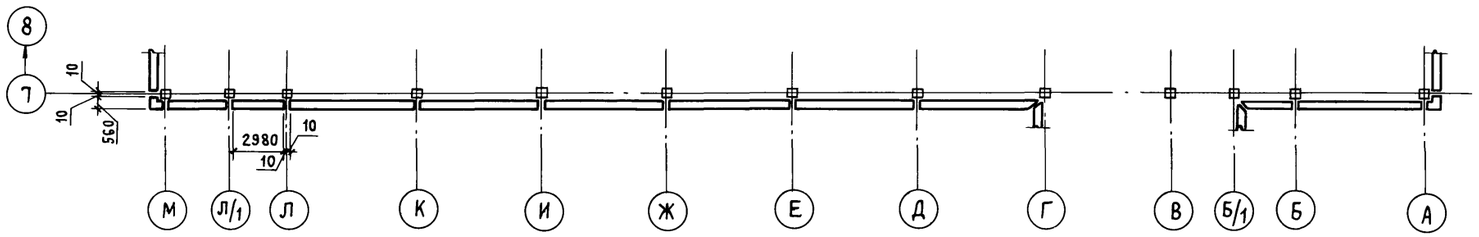


### 7 - 7

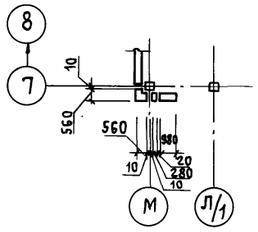


### 3 - 3

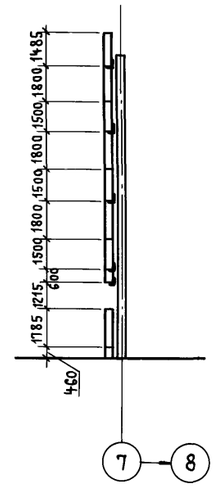


### 5 - 5

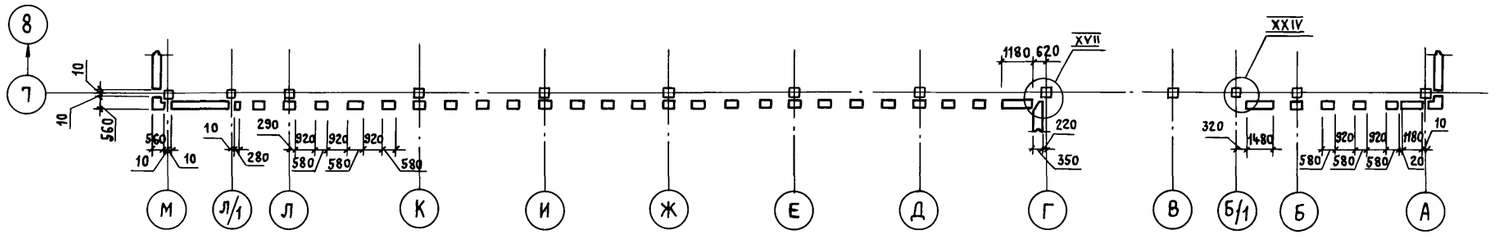


### 6 - 6

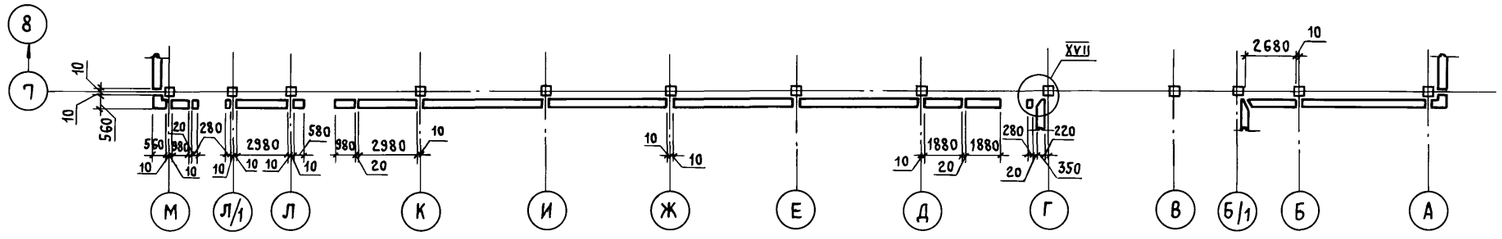


Технические указания и спецификацию см. на листе 73.

Привязан

Инв. №

| | | | |
|---|---|---|---|
| Нач. ОТЭП | Заслонко | | |
| Н. контр. | Заслонко | | |
| ГИП | Весник | | |
| ГАП | Яковлев | | |
| Рук. бр. инж. | Кондратьева | | |
| Рук. бр. арх. | Суслин | | |
| Инженер | Сумрова | | |

ТП 416-3-14.87-КЖ

Областной вычислительный центр II группы

Блок административно-производственный

| Стадия | Лист | Листов |
|---|---|---|
| Р | 70 | |

Схема расположения стеновых панелей по оси 7

ПРОМСТРОЙПРОЕКТ

Ц 00610-04 72

Копировал Куц Формат А2

Инв. № подл. | Подпись и дата | Взам. инв. №

Альбом III, часть II

## СХЕМА РАСПОЛОЖЕНИЯ СТЕНОВЫХ ПАНЕЛЕЙ ПО ОСИ 10

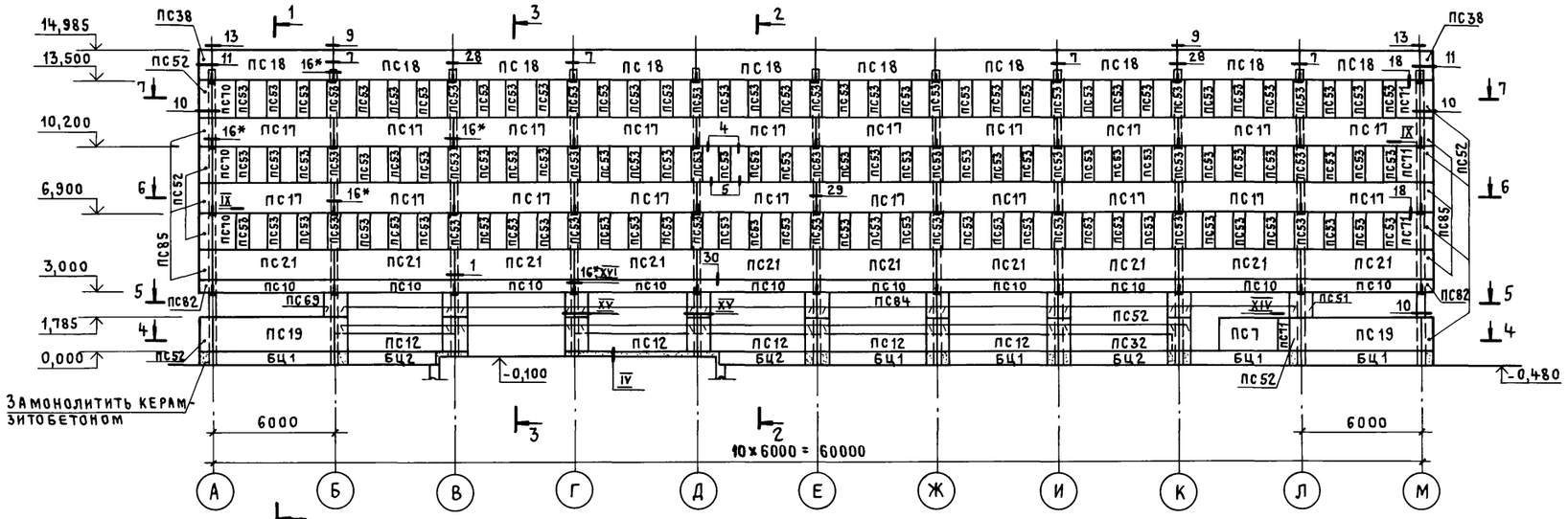


## 1 - 1

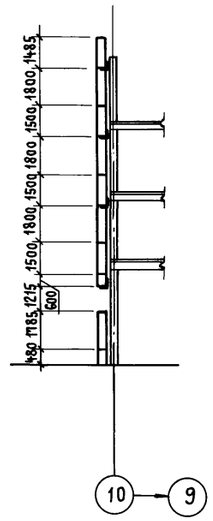


## 2 - 2

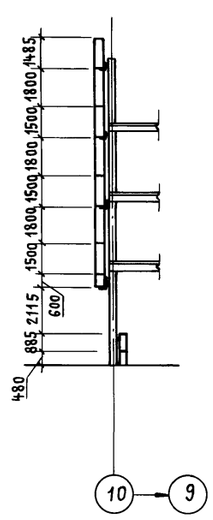


## 4 - 4

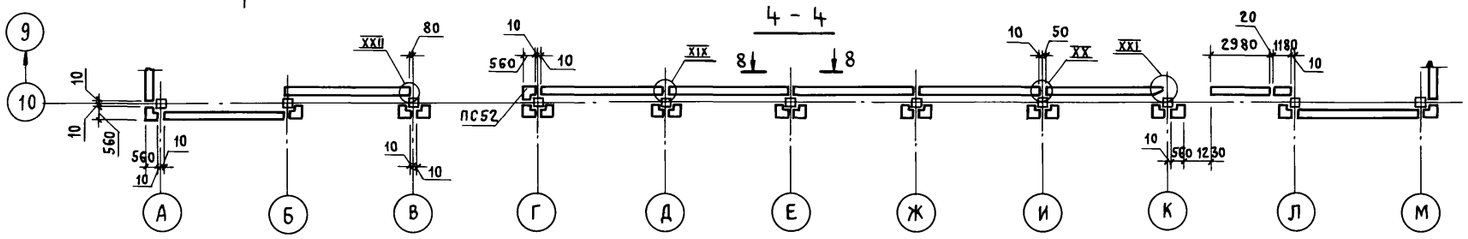


## 8 - 8

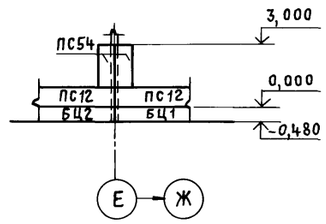


## 3 - 3

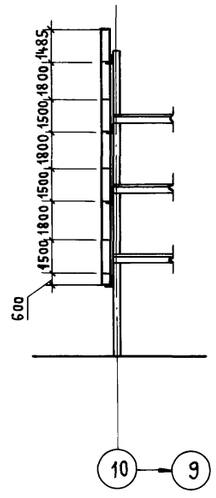


## 5 5

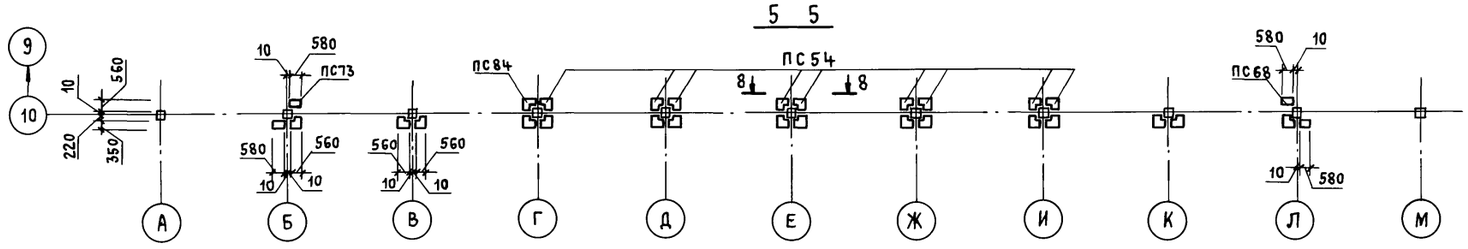


## 6 - 6

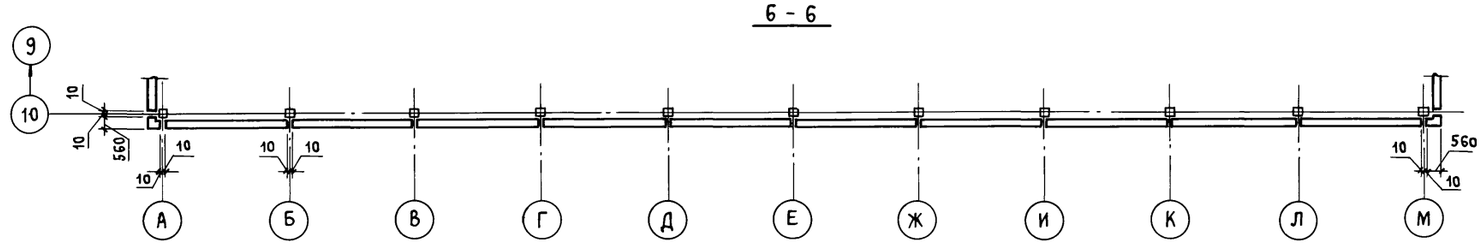


## 7 - 7

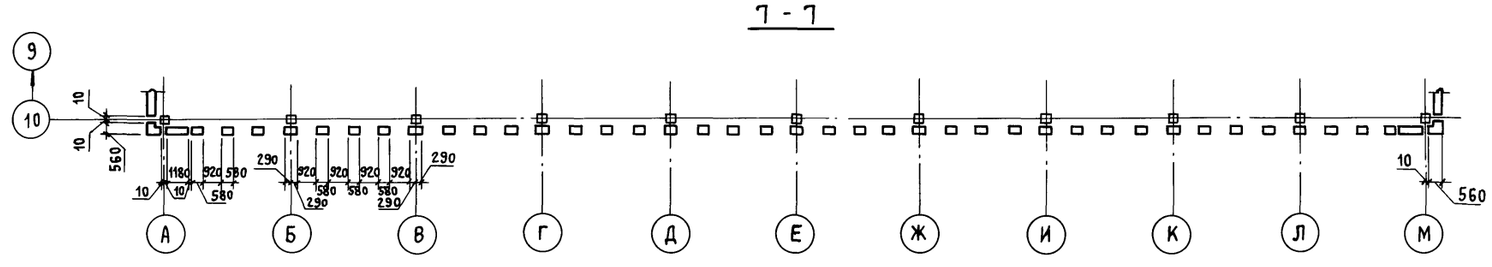


Технические указания и спецификацию см. на листе 73

Привязан

Инв. №

| | | | |
|---|---|---|---|
| ТП 416-3-14.87-КЖ | | | |
| Областной вычислительный центр II группы | | | |
| Блок административно-производственный | Стадия | Лист | Листов |
| | Р | 71 | |
| Схемы расположения стеновых панелей по оси 10 | Промстройпроект | | |

| | | |
|---|---|---|
| Нач. ОТЭП | Заслонко | |
| Н. контр. | Заслонко | |
| ГИП | Весник | |
| ГАП | Яковлев | |
| Рук. бр. инж. | Кондратьева | |
| Рук. бр. арх. | Суслин | |
| Инженер | Сумрова | |

Ц 00610-04 73

Копировал Куц

Формат А2

Взам. инв. № | Подпись и дата | Инв. № подл.

Альбом III, часть II

## Схема расположения стеновых панелей по оси А

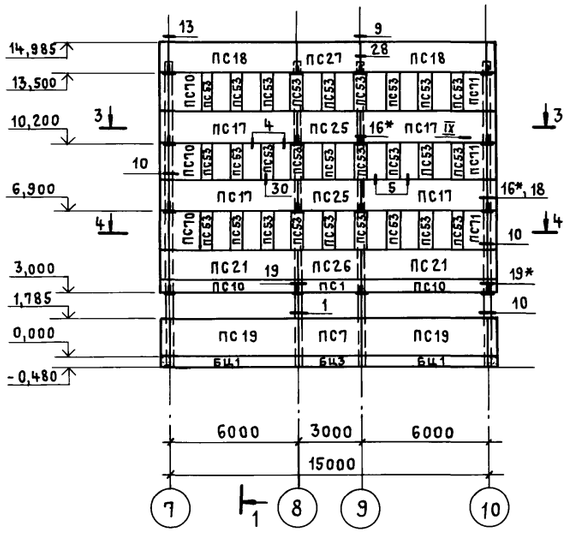


## Схема расположения стеновых панелей по оси М

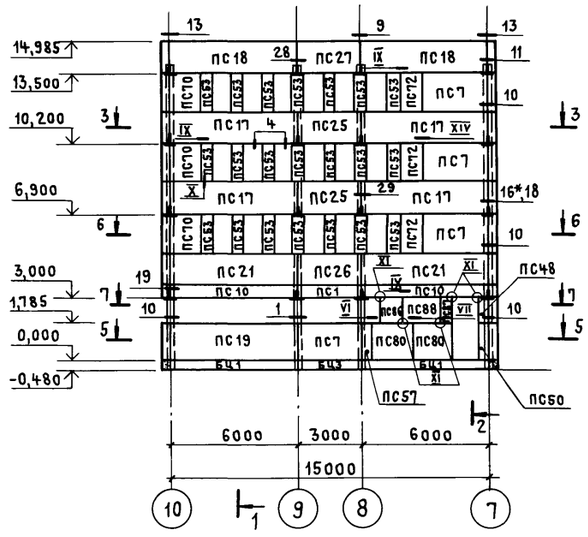


## 1 - 1

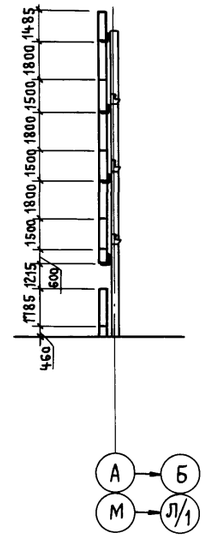


## 3 - 3

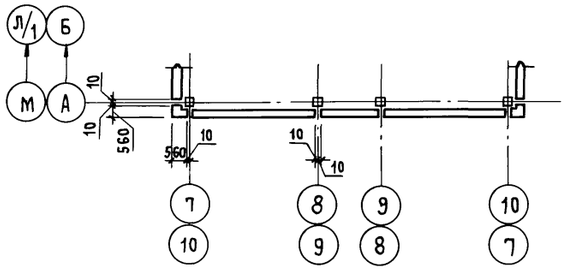


## 5 - 5

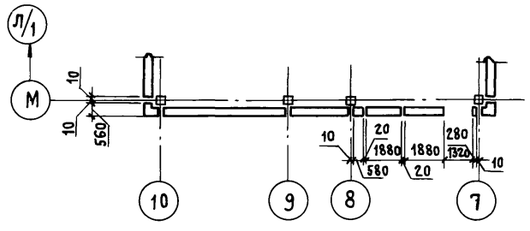


## 7 - 7

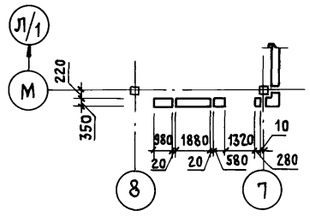


## 2 - 2

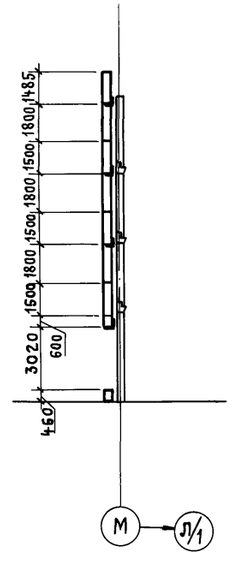


## 4 - 4

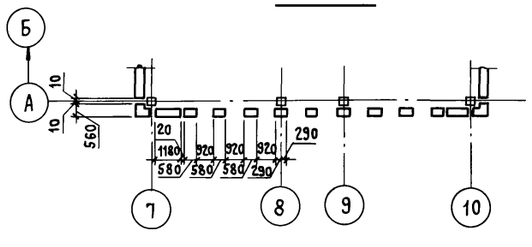


## 6 - 6

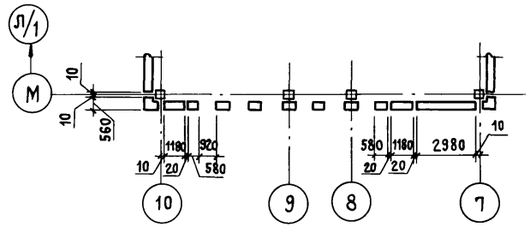


Технические указания и спецификацию см. на листе 73

Привязан

Инв. №

Инв. № подл. | Подпись и дата | Взам. инв. №

| | | | |
|---|---|---|---|
| Нач. ОТЭП | Заслонко | | ТП 416-3-14.87-КЖ |
| Н. контр. | Заслонко | | Областной вычислительный центр II группы |
| ГИП | Весник | | Блок административно-производственный — Стадия: Р; Лист: 72; Листов: |
| ГАП | Яковлев | | Схемы расположения стеновых панелей по осям А и М — ПРОМСТРОЙПРОЕКТ |
| Рук. бр. инж. | Кондратьева | | |
| Рук. бр. арх. | Суслин | | |
| Инженер | Сумрова | | |

Ц 00610-04 74

Копировал Куц

Формат А2

Альбом III, часть II

## Схема расположения стеновых панелей по оси Г

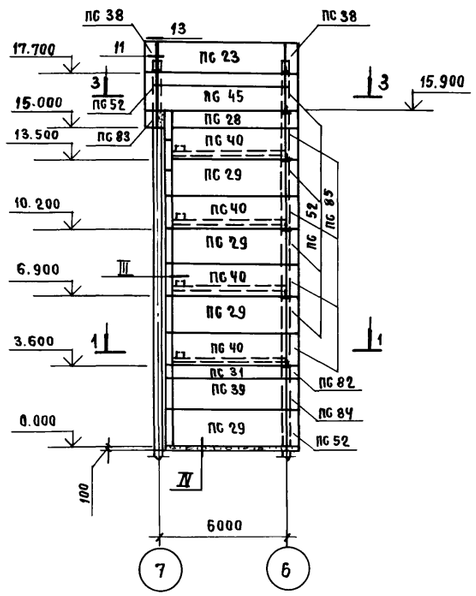


1 – 1

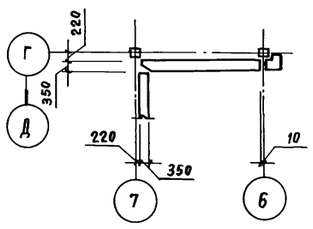


## Схема расположения стеновых панелей по оси Б/1

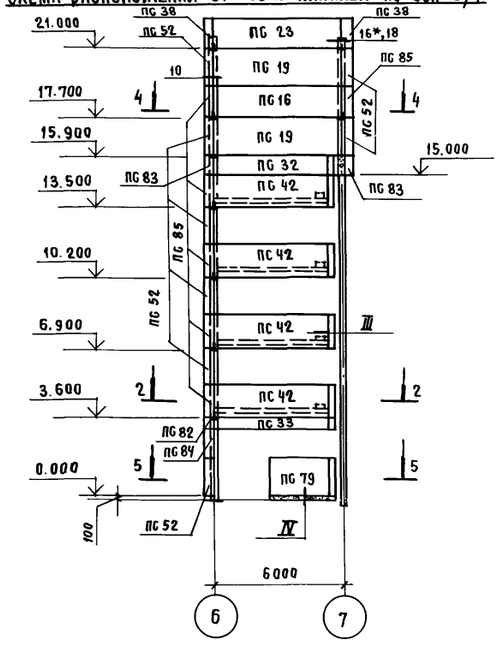


2 – 2

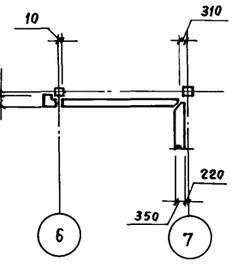


## Схема расположения стеновых панелей по оси 9

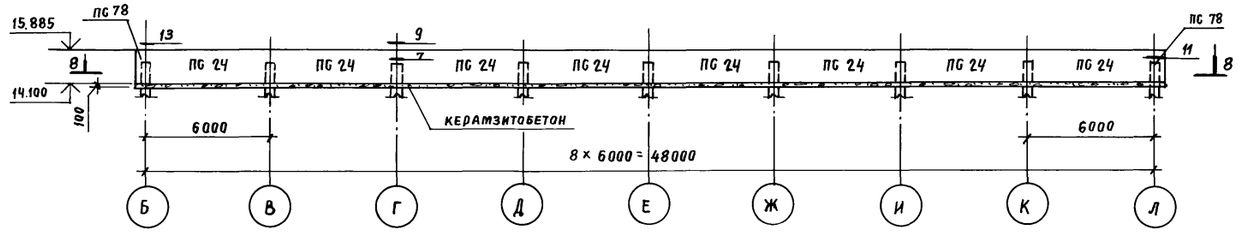


8 – 8

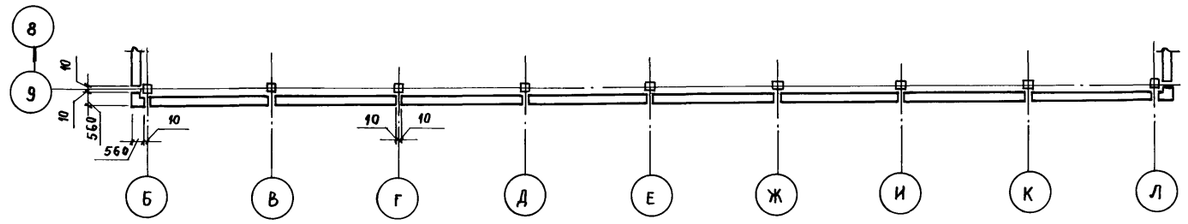


3 – 3

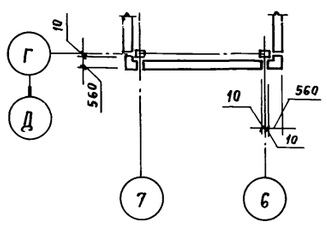


4 – 4

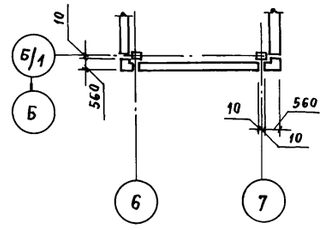


5 – 5

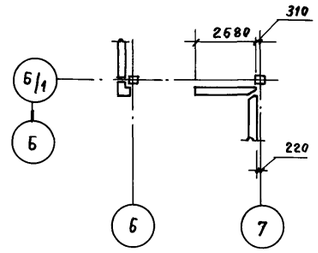


## Схема расположения стеновых панелей по оси Б

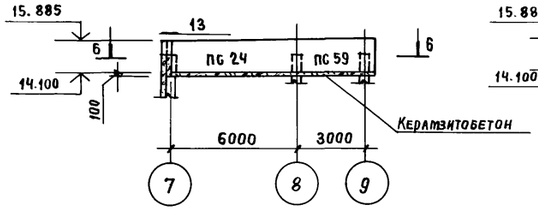


## Схема расположения стеновых панелей по оси Л

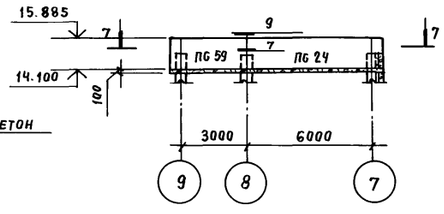


6 – 6

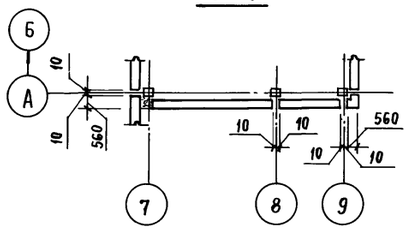


7 – 7

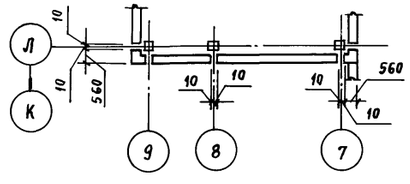


1. Монтаж стен следует выполнять в соответствии с требованиями СН и П III-16-80, проектом производства работ, а также согласно указаниям, приведенным в серии 1.030.1-1 вып. 0-1, 3-1.
2. Панели выполнять из керамзитобетона класса В5 со средней плотностью D 1000 и маркой по морозостойкости не ниже F25. Наружная отделка панелей принята из плит бетонных фасадных по ГОСТ 6927-74 белого цвета.
3. Защиту от коррозии соединительных изделий МС-1 ... МС-3, МС-5 ... МС-11, МС-14, МС-15, МС-17, МС-27, МС 125 ... МС 127 выполнить металлизацией цинком толщиной 120 мкм.
4. Расход керамзитобетона В7,5, D1200 на замоноличивание 6,5 м³.
5. Узлы, замаркированные на листах 70 :.. 74, следует смотреть в серии 1.030.1-1, вып. 3-1
6. Узлы, замаркированные римскими цифрами, см. на листах 78 ... 80
7. Узел 16* отличается от узла 16 по серии 1.030.1-1, вып. 3-1 заменой марки опорной консоли РК7с на РК8с-н.

| | | | |
|---|---|---|---|
| Привязан | | | |
| Инв. № | | | |

| | | |
|---|---|---|
| Нач. ОТЭП | Заслонко | |
| Н. контр. | Заслонко | |
| ГИП | Весник | |
| ГАП | Яковлев | |
| Рук. Бр. ин. | Кондратьева | |
| Рук. Бр. ар. | Суслин | |
| Инженер | Сумрова | |

ТП 416-3-14.87-КЖ

Областной вычислительный центр II группы

Блок административно-производственный

| Стадия | Лист | Листов |
|---|---|---|
| Р | 73 | |

Схема расположения стеновых панелей по осям Г; Б/1; Б; Л; 9.

ПРОМСТРОЙПРОЕКТ

Взам. инв. № | Подпись и дата | Инв. № подл.

Ц00610-04 75

Копировал Замалуева

Формат А2

Альбом III, часть II

## Схема расположения стеновых панелей по оси 7

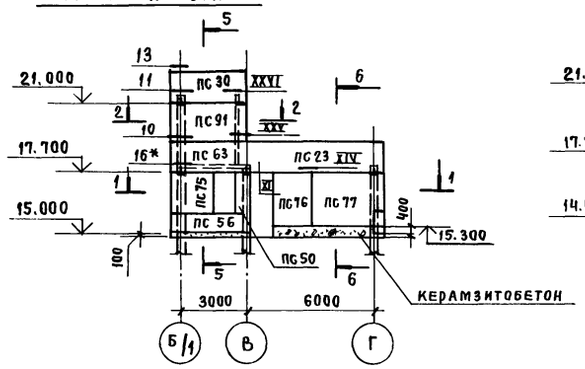


## Схема расположения стеновых панелей по оси 6

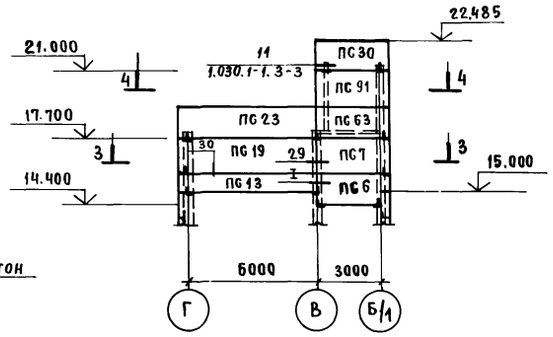


## 5 – 5

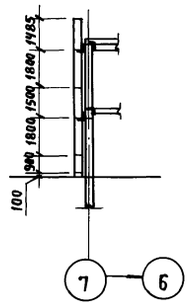


## 6 – 6

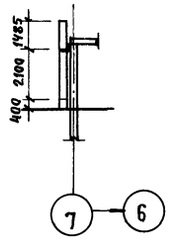


## Схема расположения балок фахверка по осям Б/1 ; Г

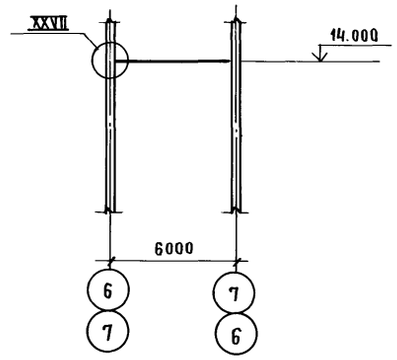


## 1 – 1

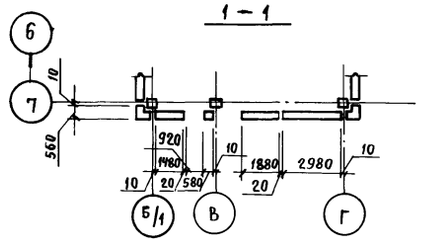


## 3 – 3

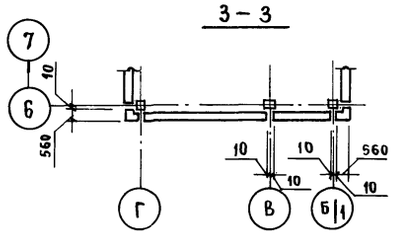


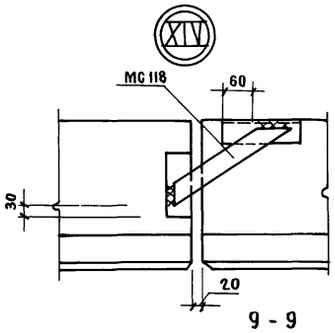


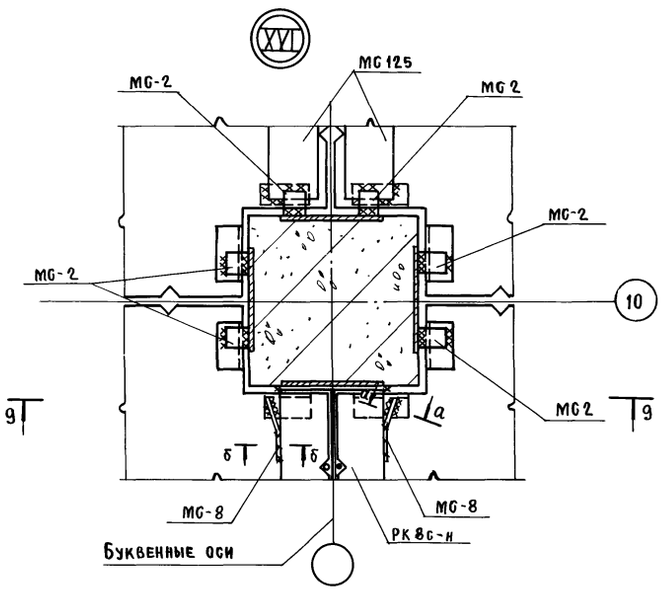


## 2 – 2

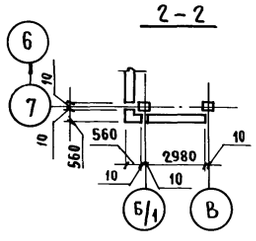


## 4 – 4

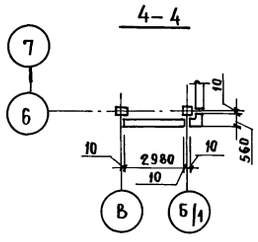


## 7 – 7

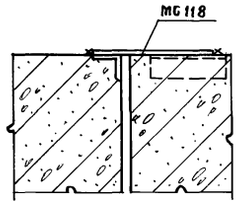


## 9 – 9

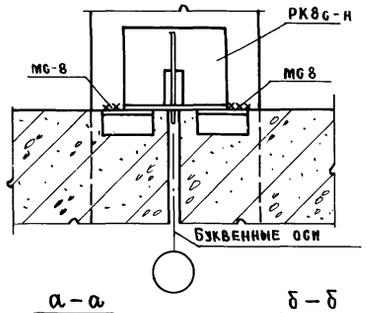


## а – а

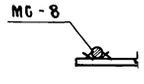


## б – б

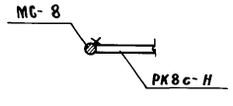





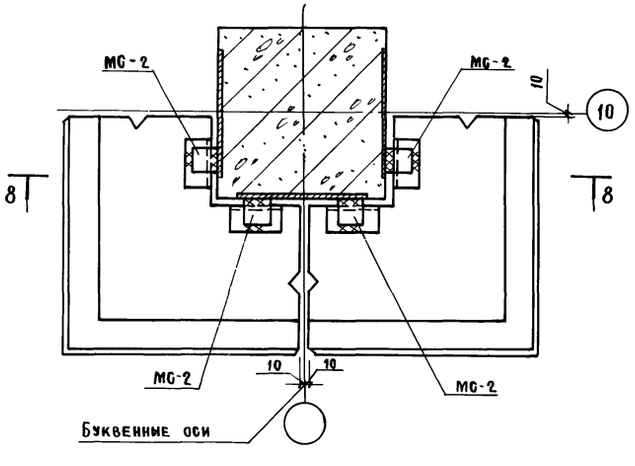


## 8 – 8

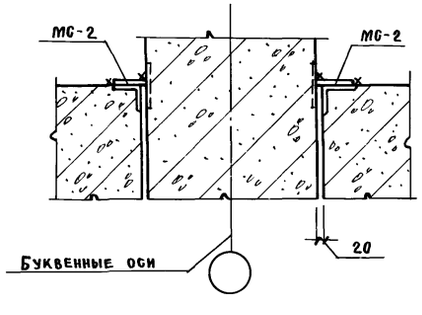


Технические указания и спецификацию см. на листе 73

Привязан

Инв. №

| | | | |
|---|---|---|---|
| Нач. отэп | Заслонко | | |
| Н. контр. | Заслонко | | |
| ГИП | Весник | | |
| ГАП | Яковлев | | |
| Рук. бр. ин. | Кондратьева | | |
| Рук. бр. ар. | Суслин | | |
| Инженер | Сумрова | | |

ТП 416-3-14.87-КЖ

Областной вычислительный центр II группы

Блок административно-производственный

| Стадия | Лист | Листов |
|---|---|---|
| Р | 74 | |

Схемы расположения стеновых панелей по осям Б ; 7 в осях Б/1 ... Г. Узлы XIV ... XVI

ПРОМСТРОЙПРОЕКТ

Взам. инв. № | Подпись и дата | Инв. № подл.

Ц00610-04 76

Копировал Замалуева

Формат А2

Альбом III, часть II

# Спецификация к схемам расположения стеновых панелей

| Марка, поз. | Обозначение | Наименование | Кол. | Масса ед., кг | Примечание |
|---|---|---|---|---|---|
| ПС 1 | ТП 416-3-14.87-КЖ.И.039 | ПС 30.6.3,5-6.л-16 | 2 | 730 | |
| ПС 6 | -06 | ПС 30.15.3,5-6.л-16 | 1 | 1980 | |
| ПС 7 | -12 | ПС 30.18.3,5-6л-1 | 11 | 2370 | |
| ПС 10 | ТП 416-3-14.87-КЖ.И.040-01 | ПС 60.6.3,5-6.л-16 | 21 | 1600 | |
| ПС 12 | -03 | ПС 60.9.3,5-6.л-1 | 5 | 2390 | |
| ПС 14 | -06 | ПС 60.15.3,5-6.л-1 | 5 | 3960 | |
| ПС 16 | -08 | ПС 60.15.3,5-6.л-16 | 1 | 3960 | |
| ПС 17 | -09 | ПС 60.15.3,5-6.л-20-н | 35 | 3960 | |
| ПС 18 | -10 | ПС 60.15.3,5-6.л-23-н | 14 | 3960 | |
| ПС 19 | -14 | ПС 60.18.3,5-6.л-1 | 15 | 4760 | |
| ПС 21 | -11 | ПС 60.15.3,5-6.л-5-н | 21 | 3960 | |
| ПС 22 | -12 | ПС 60.15.3,5-6.л-32-н | 7 | 3960 | |
| ПС 23 | -13 | ПС 60.15.3,5-6.л-17-н | 11 | 3960 | |
| ПС 24 | -15 | ПС60.18.3,5-6.л-2-н | 10 | 4760 | |
| ПС 25 | ТП 416-3-14.87-КЖ.И.039-07 | ПС 30.15.3,5-6.л-20-н | 4 | 1980 | |
| ПС 26 | -08 | ПС 30.15.3,5-6л-5-н | 2 | 1980 | |
| ПС 27 | -09 | ПС 30.15.3,5-6.л-23-н | 2 | 1980 | |
| ПС 28 | ТП 416-3-14.87-КЖ.И.045-01 | 1ПС 57.9.3,5-6.л-2-1-н | 1 | 2590 | |
| ПС 29 | -04 | 1ПС 57.18.3,5-6л-2-1-н | 4 | 5200 | |
| ПС 30 | ТП 416-3-14.87-КЖ.И.039-11 | ПС 30.15.3,5-6.л-17-н | 2 | 1980 | |
| ПС 31 | ТП 416-3-14.87-КЖ.И.045 | 1ПС 57.6.3,5-6.л-2-1-н | 1 | 1490 | |
| ПС 32 | ТП 416-14.87-КЖ.И.043-01 | 1ПС 57.9.3,5-6.л-1-1-н | 2 | 2590 | |
| ПС 33 | ТП 416-3-14.87-КЖ.И.043 | 1ПС 57.6.3,5-6.л-1-1-н | 2 | 1490 | |
| ПС 34 | ТП 416-3-14.87-КЖ.И.042 | 1ПС 27.6.3,5-6.л-2-1-н | 1 | 700 | |
| ПС 35 | -03 | 1ПС 27.15.3,5-6л-2-9-н | 3 | 1700 | |
| ПС 36 | -02 | 1ПС 27.15.3,5-6л-2-1-н | 1 | 1700 | |
| ПС 37 | -04 | 1ПС 27.15.3,5-6л-2-11-н | 1 | 1700 | |
| ПС 38 | ТП 416-3-14.87-КЖ.И.054-05 | 3ПС 56.150.3,5-л-2 | 8 | 500 | |
| ПС 39 | ТП 416-3-14.87-КЖ.И.045-02 | 1ПС 57.12.3,5-6.л-2-1-н | 1 | 2950 | |
| ПС 40 | -03 | 1ПС 57.15.3,5-6.л-2-9-н | 4 | 3700 | |
| ПС 41 | ТП 416-3-14.87-КЖ.И.043-03 | 1ПС 57.15.3,5-6.л-1-11-н | 1 | 3700 | |
| ПС 42 | -04 | 1ПС 57.15.3,5-6.л-1-15 | 4 | 3700 | |
| ПС 43 | -05 | 1ПС 57.15.3,5-6л-1-9-н | 3 | 3700 | |
| ПС 44 | ТП 416-3-14.87-КЖ.И.054-02 | 3ПС 56.90.3,5-л-2-н | 2 | 360 | |
| ПС 45 | ТП 416-3-14.87-КЖ.И.040-05 | ПС 60.12.3,5-6.л-16 | 1 | 3720 | |
| ПС 46 | ТП 416-3-14.87-КЖ.И.046-04 | 2ПС 3.18.3,5-л-4 | 2 | 240 | |
| ПС 48 | ТП 416-3-14.87-КЖ.И.046 | 2ПС 3.12.3,5-л-2 | 2 | 160 | |
| ПС 49 | -02 | 2ПС 3.18.3,5-л-2 | 2 | 240 | |
| ПС 50 | -03 | 2ПС 3.18.3,5-л-3 | 3 | 240 | |
| ПС 52 | ТП 416-3-14.87-КЖ.И.054-06 | 3ПС 56.180.3,5-л-1 | 47 | 600 | |
| ПС 53 | ТП 416-3-14.87-КЖ.И.047-07 | 2ПС 6.18.3,5-л-4 | 221 | 470 | |
| ПС 54 | ТП 416-3-14.87-КЖ.И.054-08 | 3ПС 56.210.3,5-л-1 | 9 | 840 | |
| ПС 56 | ТП 416-3-14.87-КЖ.И.039-03 | ПС 30.9.3,5-6.л-6-н | 1 | 120 | |
| ПС 57 | ТП 416-3-14.87-КЖ.И.047-05 | 2ПС 6.18.3,5-л-2 | 2 | 470 | |
| ПС 59 | ТП 416-3-14.87-КЖ.И.039-13 | ПС 30.18.3,5-6.л-2-н | 2 | 2370 | |
| ПС 60 | ТП 416-3-14.87-КЖ.И.043-02 | 1ПС 57.15.3,5-6.л-1-1-н | 1 | 2950 | |
| ПС 62 | ТП 416-3-14.87-КЖ.И.042-05 | 1ПС 27.18.3,5-6.л-2-1-н | 1 | 2390 | |
| ПС 63 | ТП 416-3-14.87-КЖ.И.039-10 | ПС 30.15.3,5-6.л-31 | 2 | 1980 | |
| ПС 67 | ТП 416-3-14.87-КЖ.И.042-01 | 1ПС 27.12.3,5-6.л-2-1-н | 1 | 1590 | |
| ПС 68 | ТП 416-3-14.87-КЖ.И.047-01 | 2ПС 6.12.3,5-л-2 | 2 | 470 | |
| ПС 69 | -02 | 2ПС 6.12.3,5-л-3 | 1 | 310 | |
| ПС 70 | ТП 416-3-14.87-КЖ.И.050-01 | 2ПС 12.18.3,5-л-2 | 9 | 630 | |
| ПС 71 | -02 | 2ПС 12.18.3,5-л-3 | 9 | 630 | |
| ПС 72 | -03 | 2ПС 12.18.3,5-л-4 | 5 | 630 | |
| ПС 73 | ТП 416-3-14.87.КЖ.И.047-09 | 2ПС 6.21.3,5-л-3 | 1 | 630 | |
| ПС 74 | ТП 416-3-14.87-КЖ.И.046-01 | 2ПС 3.12.3,5-л-4 | 1 | 160 | |
| ПС 75 | ТП 416-3-14.87.КЖ.И.052 | 2ПС 15.18.3,5-л-2 | 1 | 1370 | |
| ПС 76 | ТП 416-3-14.87-КЖ.И.053-01 | 2ПС 19.24.3,5-л-4-н | 1 | 2350 | |
| ПС 77 | ТП 416-3-14.87-КЖ.И.048 | 2ПС 30.24.3,5-л-1 | 1 | 3730 | |
| ПС 78 | ТП 416-3-14.87-КЖ.И.054-07 | 3ПС 56.180.3,5-л-2 | 2 | 600 | |
| ПС 79 | ТП 416-3-14.87-КЖ.И.042 | 1ПС 27.18.3,5-6.л-1-1-н | 1 | 2390 | |
| ПС 80 | 1.030.1-1.1-1 66 | 2ПС 19.18.3,5-л | 4 | 1750 | |
| ПС 82 | ТП 416-3-14.87-КЖ.И.054 | 3ПС 56.60.3,5-л-1 | 6 | 200 | |
| ПС 83 | -01 | 3ПС 56.90.3,5-л-1 | 4 | 360 | |
| ПС 84 | -03 | 3ПС 56.120.3,5-л-1 | 20 | 400 | |
| ПС 85 | -04 | 3ПС 56.150.3,5-л-1 | 22 | 500 | |
| ПС 86 | ТП 416-3-14.87-КЖ.И.049 | 2ПС 10.12.3,5-л-4 | 2 | 620 | |
| ПС 87 | ТП 416-3.14.87-КЖ.И.047-03 | 2ПС 6.12.3,5-л-4 | 1 | 310 | |
| ПС 88 | ТП 416-3-14.87.КЖ.И.053 | 2ПС 19.12.3,5-л-4 | 1 | 1160 | |
| ПС 89 | ТП 416-3-14.87-КЖ.И.049-01 | 2ПС 10.18.35-л-2 | 2 | 620 | |
| ПС 90 | ТП 416-3-14.87-КЖ.И.052-01 | 2ПС 15.18.3,5-л-4 | 2 | 630 | |
| ПС 91 | ТП 416-3-14.87-КЖ.И.039-15 | ПС 30.18.3,5-6.л-1-н | 2 | 2190 | |
| БЦ 1 | 1.030.1-1.1-1 78-05 | БЦ 60.5.3,5-л | 14 | 1470 | |
| БЦ 2 | ТП 416-3-14.87-КЖ.И.056 | БЦ 54.5.3,5-л | 4 | 730 | |
| БЦ 3 | 1.030.1-1.1-1 78 | БЦ 30.5.3,5-л | 4 | 730 | |
| БЦ 4 | ТП 416-3-14.8-КЖ.И.057 | БЦ 24.5.3,5-л | 1 | 570 | |
| ПС 13 | ТП 416-3-14.87-КЖ.И.040-04 | ПС 60.9.3,5-6.л-16 | 1 | 2390 | |
| | | Изделия соединительные | | | |
| РК 80-н | ТП 416-3-14.87-КЖ.И.125 | РК 80-н | 137 | 19,8 | |
| ТК 1 | 1.030.1-1.4-1-070 | ТК 1 | 10 | 27,7 | |
| МС-1 | 1.030.1-1.4-1-270 | МС-1 | 260 | 0,26 | |
| МС-2 | 1.030.1-1.3-1 44 | Полоса Б-16х70 ГОСТ 103-76* / Вст3пс ГОСТ 535-79* | | | |
| | | в = 80 | 591 | 0,28 | |
| МС-2 | 1.030.1-1.3-1 44 | 6А-I ГОСТ 5781-82*, в = 150 | 432 | 0,032 | |
| МС-3 | 1.030.1-1.4-1-270-01 | МС-3 | 80 | 0,52 | |
| МС-5 | 1.030.1-1.3-1 44 | Полоса Б-14х360 ГОСТ 82-70* / Вст3пс по ГОСТ 14637-79 | | | |
| | | в = 360 | 25 | 1,43 | |
| МС-6 | 1.030.1-1.3-1 44 | 12А-I ГОСТ 5781-82*, в = 300 | 53 | 0,27 | |
| МС-7 | 1.030.1-1.3-1 44 | Полоса Б-1 6х60 ГОСТ 103-76* / Вст3пс ГОСТ 535-79* | | | |

| Марка, поз. | Обозначение | Наименование | Кол. | Масса, ед, кг | Примечание |
|---|---|---|---|---|---|
| | | в=60 | 20 | 0,17 | |
| МС-8 | 1.030.1-1.1.4-1-280 | МС-8 | 135 | 0,15 | |
| МС-9 | 1.030.1-1.4-1-290 | МС-9 | 16 | 6,9 | |
| МС-10 | 1.030.1-1.4-1-300 | МС-10 | 8 | 3,4 | |
| МС-11 | 1.030.1-1.3-1 44 | Полоса Б-16х60 ГОСТ 103-76* / Вст3пс ГОСТ 535-79* | | | |
| | | в = 300 | 11 | 1,25 | |
| МС-14 | 1.030.1-1.4-1-310-03 | МС-14 | 11 | 1,33 | |
| МС-15 | 1.030.1-1.4-1-310-04 | МС-15 | 4 | 1,5 | |
| МС-17 | 1.030.1-1.4-1-320 | МС-17 | 2 | 0,41 | |
| МС-27 | 1.030.1-1.3-1 44 | Полоса Б-18х40 ГОСТ 103-76* / Вст3пс ГОСТ 535-79* | | | |
| | | в = 110 | 20 | 0,28 | |
| МС 101 | ТП 416-3-14.87-КЖ.И. 125 | МС 101 | 10 | 14,8 | |
| МС 105 | ТП 416-3-14.87-КЖ.И. 128 | МС 105 | 1 | 0,71 | |
| МС 106 | | МС-106 | 1 | 1,1 | |
| МС 108 | ТП 416-3-14.87-КЖ.И.130 | МС 108 | 17 | 0,45 | |
| МС 112 | ТП 416-3-14.87-КЖ.И.134 | МС 112 | 8 | 7,7 | |
| МС 118 | ТП 416-3-14.87-КЖ.И.139 | МС 118 | 8 | 0,81 | |
| МС 119 | | МС 119 | 12 | 1,3 | |
| МС 120 | ТП 416-3-14.87-КЖ.И.140 | МС 120 | 1 | 1,5 | |
| МС 121 | | МС 121 | 4 | 1,3 | |
| МС 122 | | МС 122 | 2 | 0,72 | |
| МС 123 | | МС 123 | 6 | 1,5 | |
| МС 124 | ТП 416-3-14.87-КЖ.И.141 | МС 124 | 2 | 0,54 | |
| МС 125 | ТП 416-3-14.87-КЖ.И.143 | Полоса Б-8х120 ГОСТ 103-76* / Вст3 пс ГОСТ 535-79* | | | |
| | | в = 320 | 12 | 2,4 | |
| МС 126 | | Полоса Б-16х60 ГОСТ 103-76* / Вст3 пс ГОСТ 535-79* | | | |
| | | в=530 | 1 | 1,5 | |
| МС 127 | | Полоса Б-18х60 ГОСТ 103-76* / Вст3 пс ГОСТ 535-79* | | | |
| | | в=100 | 2 | 0,38 | |

Взам. инв. №

Подпись и дата

Инв. № подл.

Привязан

Инв. №

| | | | |
|---|---|---|---|
| Нач. отд. | Заслонко | | |
| Н. контр. | Заслонко | | |
| ГИП | Весник | | |
| Рук. гр. арх. | Кондратьева | | |
| Инженер | Сумрова | | |

ТП 416-3-14.87-КЖ

Областной вычислительный центр II группы

| Блок административно-производственный | Стадия | Лист | Листов |
|---|---|---|---|
| | Р | 75 | |
| Спецификация к схемам расположения стеновых панелей | ПРОМСТРОЙПРОЕКТ | | |

400610-04 77

Копировал Ермолина Формат А2

Альбом III, часть II

НА ОТМ.-0,100

НА ОТМ. 4,100

НА ОТМ. 7,400

НА ОТМ 10,700

1-1

1. Все узлы замаркированы по серии 2.230-2 выпуск 3.
2. Спецификацию к схемам и разрезы 2-2... 4-4 см. лист 77.

Привязан

Инв.№

| | | | |
|---|---|---|---|
| Нач.отэп | Заслонко | | |
| Н.контр. | Заслонко | | |
| ГИП | Весник | | |
| ГАП | Яковлев | | |
| Ст. архит. | Добромыслова | | |

ТП416-3-14.87-КЖ

Областной вычислительный центр II группы

Блок административно-производственный

| Стадия | Лист | Листов |
|---|---|---|
| Р | 76 | |

Схемы расположения панелей перегородок

ПРОМСТРОЙПРОЕКТ

Инв.№ подл. | Подпись и дата | Взам. инв.№

Ц00610-04 78

Копировал Ермолина

Формат А2

Альбом III, часть II

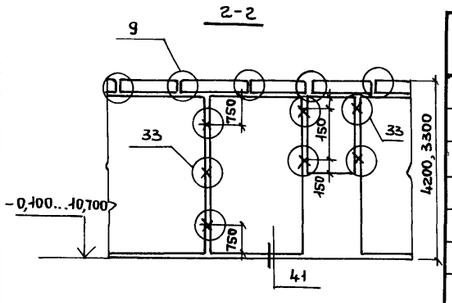


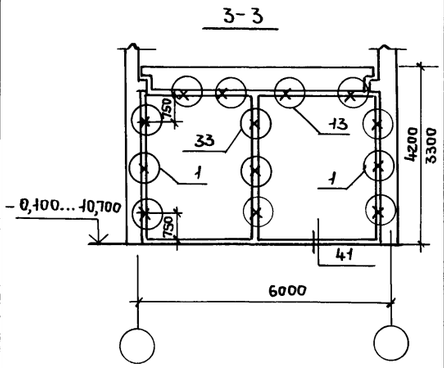


4-4

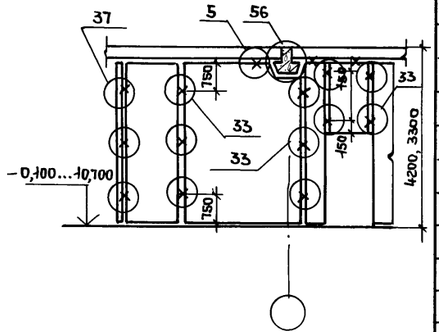


| Марка, поз. | Обозначение | Наименование | Кол. на этаж: на отм -0,100 | на отм | на отм | на отм | Всего | Масса ед., кг | Примечание |
|---|---|---|---|---|---|---|---|---|---|
| ПГ1 | 1.231.9-7 вып.1 | ПГ8.6.8-5г | — | 1 | — | — | 1 | 50 | |
| ПГ2 | | ПГ 9.6.8-5г | — | — | — | 1 | 1 | 57 | |
| ПГ3 | | ПГ 15.6.8-5г | — | 1 | 2 | — | 3 | 93 | |
| ПГ4 | | ПГ 7.9.8-5г | — | — | 2 | — | 2 | 65 | |
| ПГ5 | | ПГ 8.9.8-5г | — | 2 | 4 | — | 6 | 75 | |
| ПГ6 | | ПГ 9.9.8-5г | — | 15 | 20 | — | 35 | 85 | |
| ПГ7 | | ПГ 10.9.8-5г | — | 4 | 2 | — | 6 | 94 | |
| ПГ8 | | ПГ 12.9.8-5г | — | 3 | 1 | — | 4 | 115 | |
| ПГ9 | | ПГ 9.15.10-5г | 1 | — | — | — | 1 | 170 | |
| ПГ10 | | ПГ 7.18.10-5г | 1 | — | — | — | 1 | 160 | |
| ПГ11 | | ПГ 8.18.10-5г | 3 | — | — | 5 | 8 | 185 | |
| ПГ12 | | ПГ 9.18.10-5г | 9 | — | — | 9 | 18 | 205 | |
| ПГ13 | | ПГ 10.18.10-5г | 1 | — | — | 2 | 3 | 230 | |
| ПГ14 | | ПГ 12.18.10-5г | 2 | — | — | 5 | 7 | 280 | |
| ПГ15 | | ПГ 4,7.30.8-5г | — | 1 | 4 | — | 5 | 145 | |
| ПГ16 | | ПГ 5,7.30.8-5г | — | 6 | 4 | 1 | 11 | 175 | |
| ПГ17 | | ПГ 7,2.30.8-5г | — | — | 1 | — | 1 | 220 | |
| ПГ18 | | ПГ 9,2.30.8-5г | — | 1 | 2 | — | 3 | 285 | |
| ПГ19 | | ПГ 13,2.30.8-5г | — | 6 | 9 | — | 15 | 410 | |
| ПГ20 | | ПГ 14,2.30.8-5г | — | 4 | 10 | 4 | 18 | 440 | |
| ПГ21 | | ПГ 15,2.30.8-5г | — | 1 | 2 | — | 3 | 470 | |
| ПГ22 | | ПГ 15.6.30.8-5г | — | 5 | 5 | — | 10 | 485 | |
| ПГ23 | | ПГ 16,6.30.8-5г | — | 2 | 1 | — | 3 | 515 | |
| ПГ24 | | ПГ 17,8.30.8-5г | — | 4 | 1 | — | 5 | 555 | |
| ПГ25 | 1.231.9-7, вып.2 | ПГ 18.6.30.8-5г | — | 1 | 1 | — | 2 | 580 | |
| ПГ26 | | ПГ 19,8.30.8-5г | — | 5 | 8 | — | 13 | 615 | |
| ПГ27 | | ПГ 25,6.30.8-5г | — | 4 | 7 | 8 | 19 | 795 | |
| ПГ28 | | ПГ 29,8.30.8-5г | — | — | 1 | — | 1 | 930 | |
| ПГ29 | | ПГ 34,2.30.8-5г | — | 1 | 1 | — | 2 | 1070 | |
| ПГ30 | | ПГ 37,2.30.8-5г | — | 1 | 1 | — | 2 | 1165 | |
| ПГ31 | | ПГ 41,6.30.8-5г | — | 2 | 1 | — | 3 | 1300 | |
| ПГ32 | | ПГ 43,4.30.8-5г | — | 1 | — | 1 | 2 | 1360 | |
| ПГ33 | | ПГ 56,6.30.8-5г | — | 2 | 3 | — | 5 | 1775 | |
| ПГ34 | | ПГ 4,7.28.8-5г | — | — | 1 | — | 1 | 135 | |
| ПГ35 | | ПГ 5,7.28.8-5г | — | 9 | 9 | — | 18 | 165 | |
| ПГ36 | | ПГ 15,6.28.8-5г | — | 1 | 1 | — | 2 | 445 | |
| ПГ37 | | ПГ 20,3.28.8-5г | — | 1 | 1 | — | 2 | 590 | |
| ПГ38 | | ПГ 25,6.28.8-5г | — | 8 | 6 | 3 | 17 | 735 | |
| ПГ39 | | ПГ 29,8.28.8-5г | — | 5 | 6 | 3 | 14 | 855 | |
| ПГ41 | | ПГ 12.15.10-5г | — | — | — | 1 | 1 | | |

| Марка, поз. | Обозначение | Наименование | Кол. на этаж: на отм -0,100 | на отм | на отм | на отм | Всего | Масса ед., кг | Примечание |
|---|---|---|---|---|---|---|---|---|---|
| ПГ40 | 1.231.9-7, вып.2 | ПГВ 5,7.30.8-5г-1 | — | 3 | 1 | — | 4 | 135 | |
| ПГ41 | | ПГВ 14,2.30.8-5г-1 | — | 1 | 5 | — | 6 | 435 | |
| ПГ42 | | ПГВ 15,2.30.8-5г-1 | — | — | 1 | — | 1 | 465 | |
| ПГ43 | | ПГВ 16,6.30.8-5г-3 | — | 5 | 5 | — | 10 | 500 | |
| ПГ44 | | ПГВ 19,8.30.8-5г-3 | — | — | 1 | — | 1 | 600 | |
| ПГ45 | | ПГВ 31,3.30.8-5г-3 | — | 1 | — | — | 1 | 965 | |
| ПГ46 | | ПГВ 34,2.30.8-5г-3 | — | 1 | — | — | 1 | 1055 | |
| ПГ47 | | ПГ 5,7.39.10-5г | 9 | — | — | 5 | 14 | 280 | |
| ПГ48 | | ПГ 6,2.39.10-5г | 2 | — | — | — | 2 | 305 | |
| ПГ49 | | ПГ 7,2.39.10-5г | — | — | — | 2 | 2 | 360 | |
| ПГ50 | | ПГ 8,2.39.10-5г | 2 | — | — | 6 | 8 | 410 | |
| ПГ51 | | ПГ 13,2.39.10-5г | 1 | — | — | 3 | 4 | 665 | |
| ПГ52 | | ПГ 14,2.39.10-5г | 4 | — | — | 5 | 9 | 715 | |
| ПГ53 | | ПГ 15,2.39.10-5г | — | — | — | 3 | 3 | 765 | |
| ПГ54 | | ПГ 15,6.39.10-5г | 2 | — | — | 2 | 4 | 785 | |
| ПГ55 | | ПГ 16,6.39.10-5г | — | — | — | 4 | 4 | 835 | |
| ПГ56 | | ПГ 17,8.39.10-5г | 1 | — | — | 4 | 5 | 895 | |
| ПГ57 | | ПГ 20,3.39.10-5г | 5 | — | — | 3 | 8 | 1030 | |
| ПГ58 | | ПГ 25,6.39.10-5г | 5 | — | — | 8 | 13 | 1290 | |
| ПГ59 | | ПГ 29,8.39.10-5г | 1 | — | — | 2 | 3 | 1510 | |
| ПГ60 | | ПГ 4,7.37.10-5г | 2 | — | — | 1 | 3 | 215 | |
| ПГ61 | | ПГ 5,7.37.10-5г | 1 | — | — | 5 | 6 | 265 | |
| ПГ62 | | ПГ 8,2.37.10-5г | 2 | — | — | 2 | 4 | 385 | |
| ПГ63 | | ПГ 16,6.37.10-5г | — | — | — | 4 | 4 | 785 | |
| ПГ64 | | ПГ 20,3.37.10-5г | 2 | — | — | 1 | 3 | 970 | |
| ПГ65 | | ПГ 25,6.37.10-5г | 7 | — | — | 1 | 8 | 1225 | |
| ПГ66 | | ПГ 29,8.37.10-5г | 1 | — | — | — | 1 | 1425 | |
| ПГ67 | | ПГВ 5,7.39.10-5г-1 | 2 | — | — | 1 | 3 | 270 | |
| ПГ68 | | ПГВ 9,2.39.10-5г-1 | — | — | — | 2 | 2 | 450 | |
| ПГ69 | | ПГВ 16,6.39.10-5г-3 | 4 | — | — | 10 | 14 | 820 | |
| ПГ70 | | ПГ 14, 9.13.10-5г | 2 | — | — | 1 | 3 | 240 | |
| | | Изделия соединительные | | | | | | | |
| М1 | 2.230-2, вып.3 | М1 | 106 | 172 | 194 | 143 | 615 | 0,16 | |
| М5 | | М5 | 17 | 18 | 42 | 35 | 112 | 0,24 | |
| М11 | | М11 | 302 | 352 | 420 | 454 | 1528 | 0,30 | |

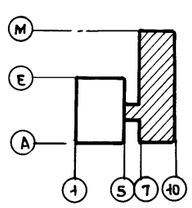


Привязан

Инв. №

| | | |
|---|---|---|
| Нач. отд. | Заслонко | |
| Н. контр. | Заслонко | |
| ГИП | Весник | |
| ГАП | Яковлев | |
| Ст. архит. | Добромыслова | |

ТП 416-3-14.87-КЖ

Областной вычислительный центр II группы

Блок административно-производственный

| Стадия | Лист | Листов |
|---|---|---|
| Р | 77 | |

Спецификация к схемам расположения панелей перегородок.

ПРОМСТРОЙПРОЕКТ

Инв. № подл. | Подпись и дата | Взам. инв. №

Копировал Ермолина

Формат А2

40610-04 79

Альбом III, часть II

1-1

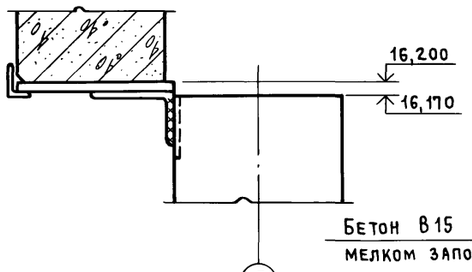


IV

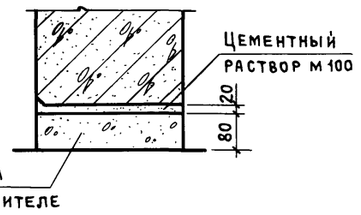


5-5 6-6

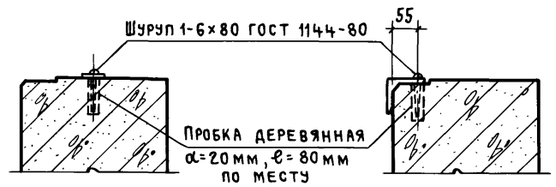


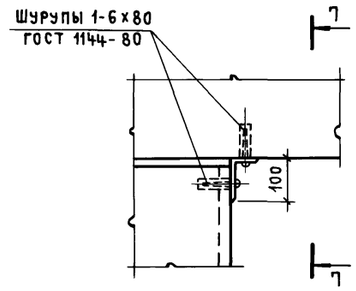


X

7-7

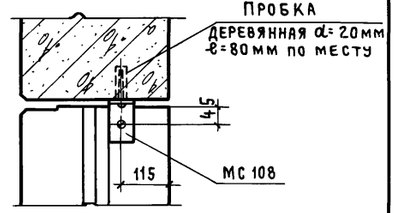


2-2

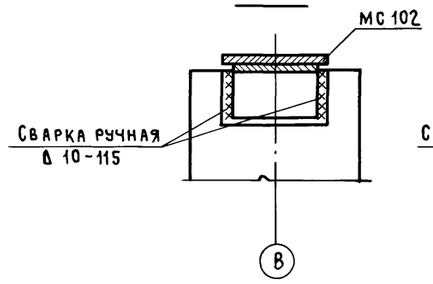


3-3

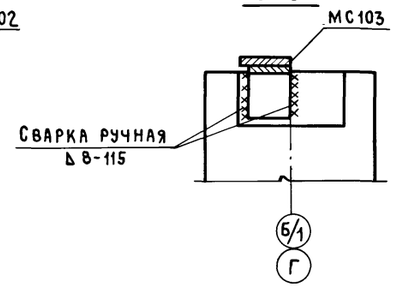


VI

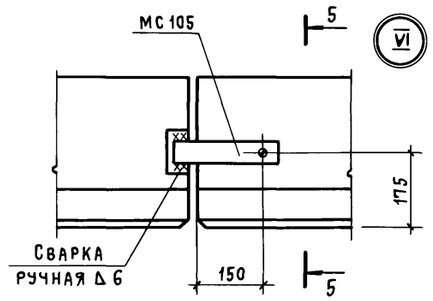


VIII

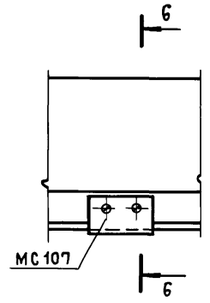


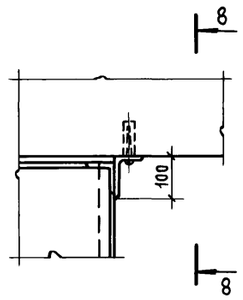


XI

8-8

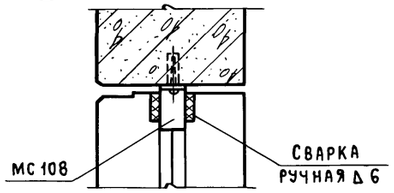


II

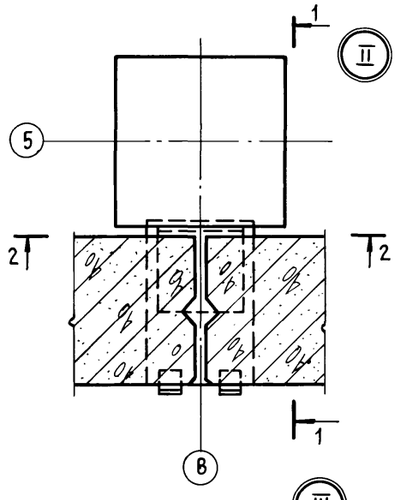


V

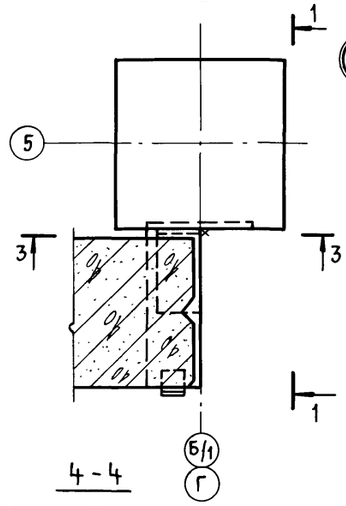


VII

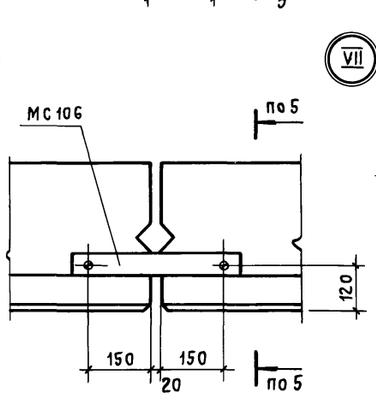


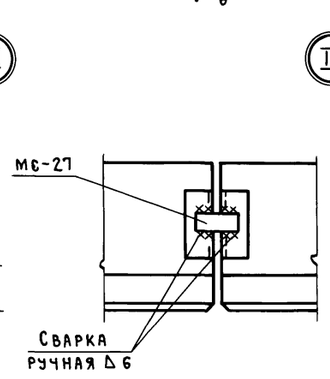


IX

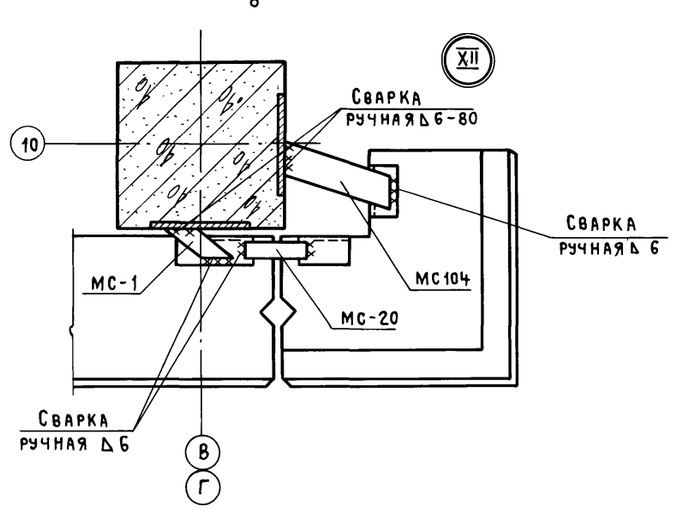


XII

III

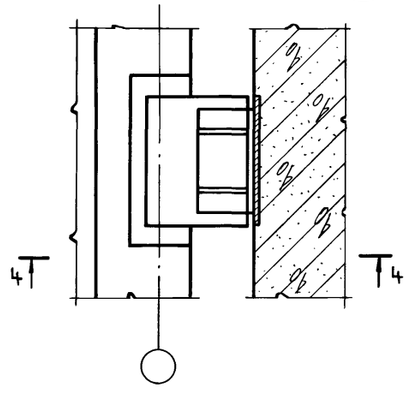


4-4

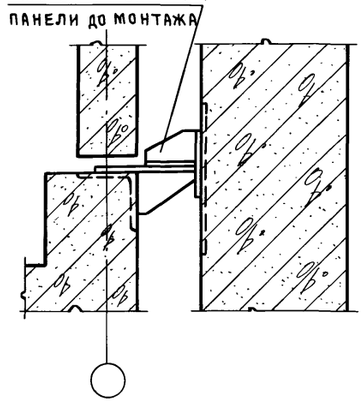


Узел приварки МС-9 к панели

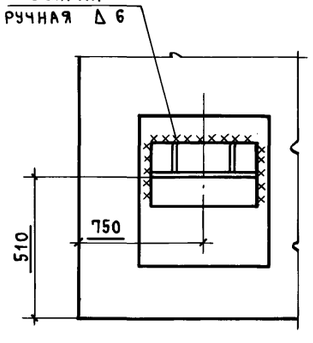


XIII

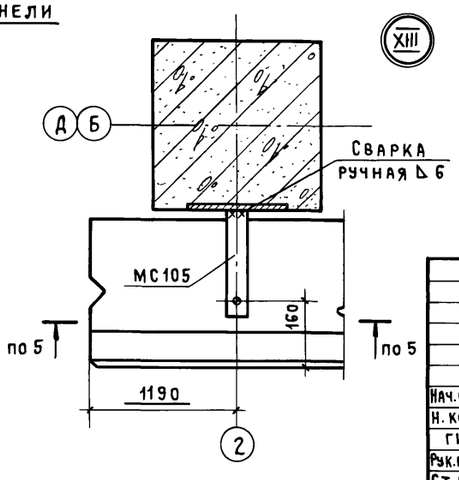


Сварку выполнять электродами Э42 по ГОСТ 9467-75

Привязан

Инв. №

| | | | | | | |
|---|---|---|---|---|---|---|
| | | | | ТП 416-3-14.87-КЖ | | |
| | | | | Областной вычислительный центр II группы | | |
| | | | | Блок административно-производственный | Стадия: Р | Лист: 78 | Листов: |
| Нач.отэп | Заслонко | | | Узлы II ... XIII | ПРОМСТРОЙПРОЕКТ | | |
| Н. контр. | Заслонко | | | | | | |
| ГИП | Весник | | | | | | |
| Рук.бр.инж | Минина | | | | | | |
| Ст. инж. | Симонова | | | | | | |

Инв.№ подл. | Подпись и дата | Взам. инв.№

Ц00610-04 80

Копировал Куц

Формат А2

Альбом III, часть II

XVII

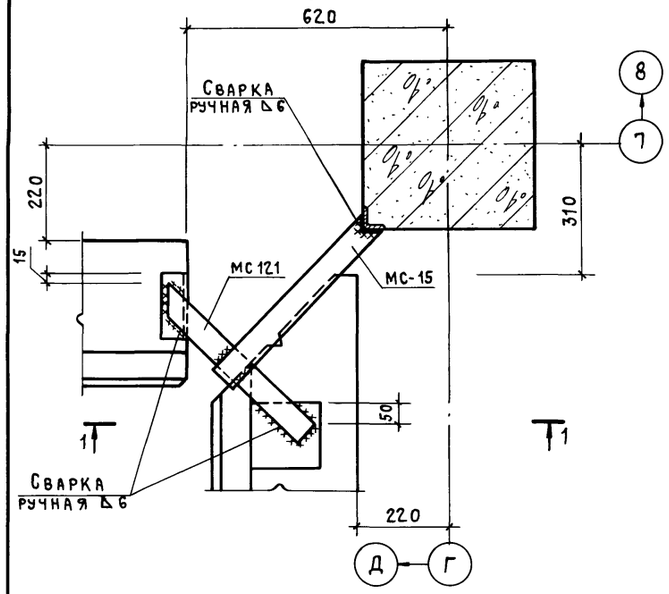


XVIII

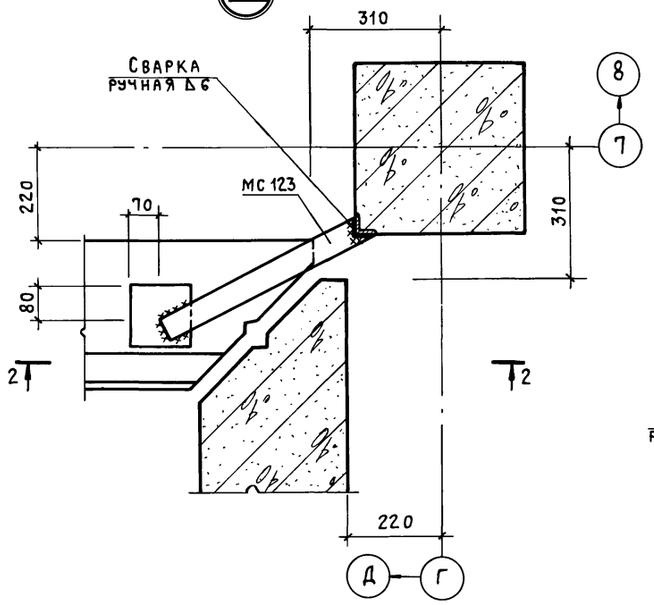


XIX

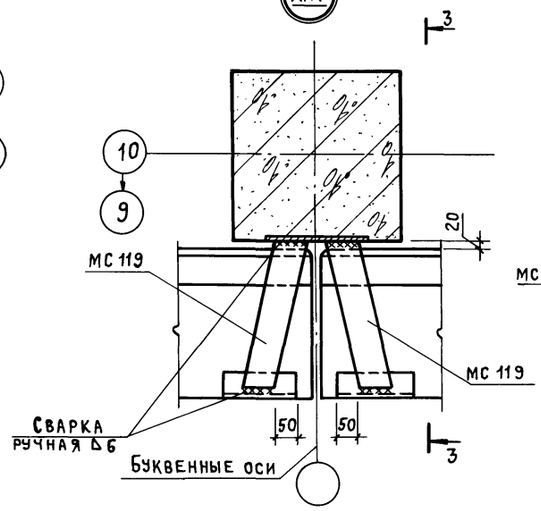


XXII

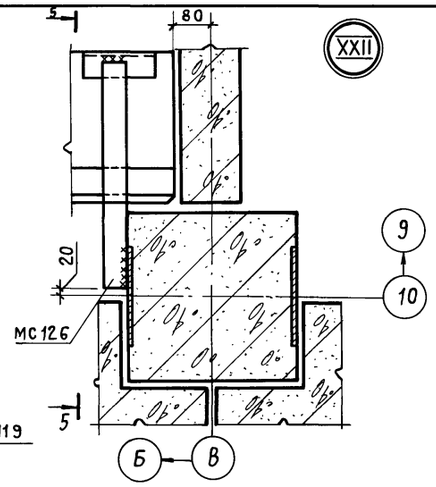


XXI

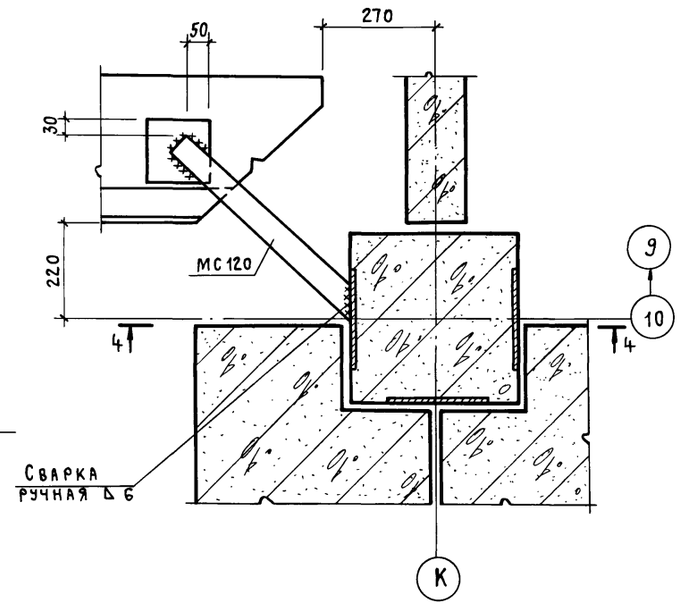


1 - 1

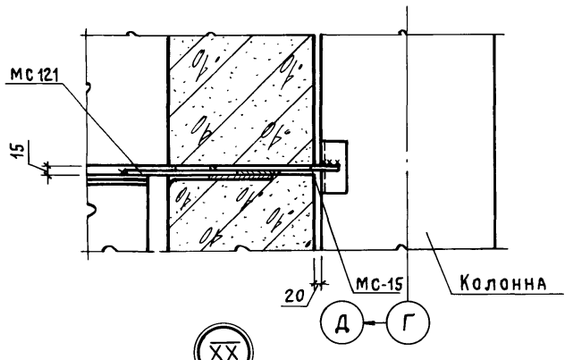


2 - 2

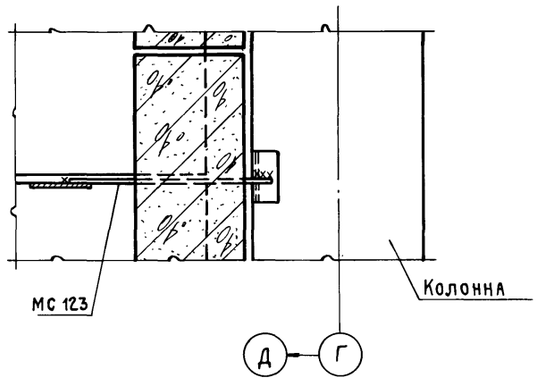


3 - 3

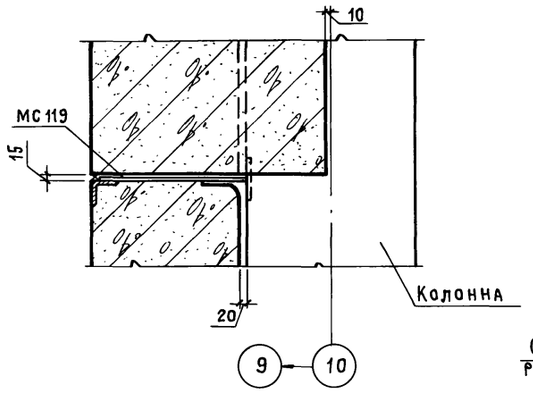


XX

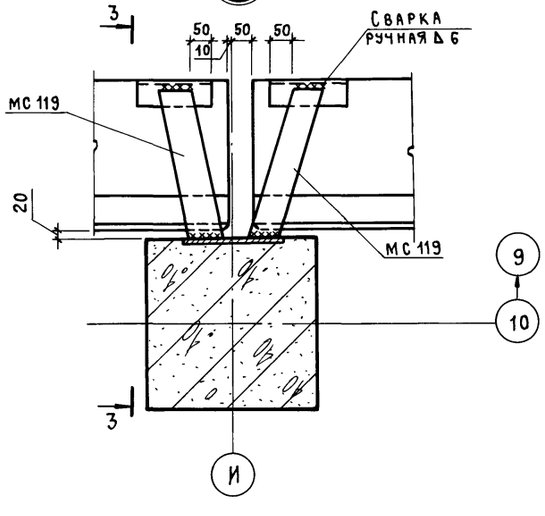


4 - 4

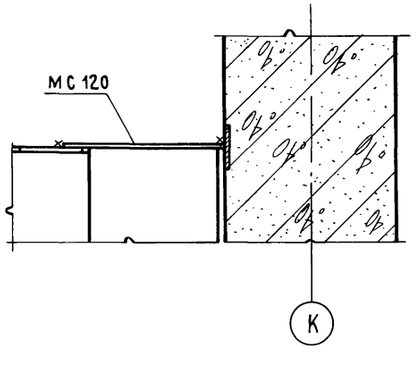


5 - 5

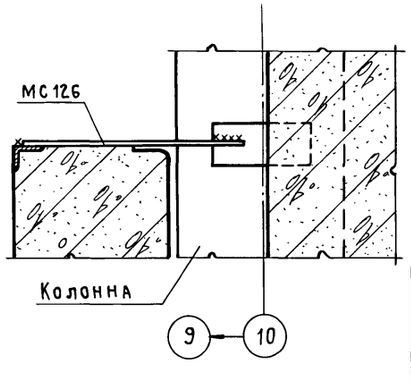


Сварку выполнять электродами Э42 по ГОСТ 9467-75

Привязан

Инв. №

| | | | |
|---|---|---|---|
| ТП 416-3-14.87-КЖ | | | |
| Областной вычислительный центр II группы | | | |
| Блок административно-производственный | Стадия | Лист | Листов |
| | Р | 79 | |
| Узлы XVII ... XXII | ПРОМСТРОЙПРОЕКТ | | |
| Нач. отд. Заслонко | | | |
| Н. контр. Заслонко | | | |
| ГИП Весник | | | |
| Рук. бр. инж. Кондратьева | | | |
| Инженер Сумрова | | | |

Инв. № подл. | Подпись и дата | Взам. инв. №

Ц 00610-04 81

Копировал Куц

Формат А2

Альбом III, часть II

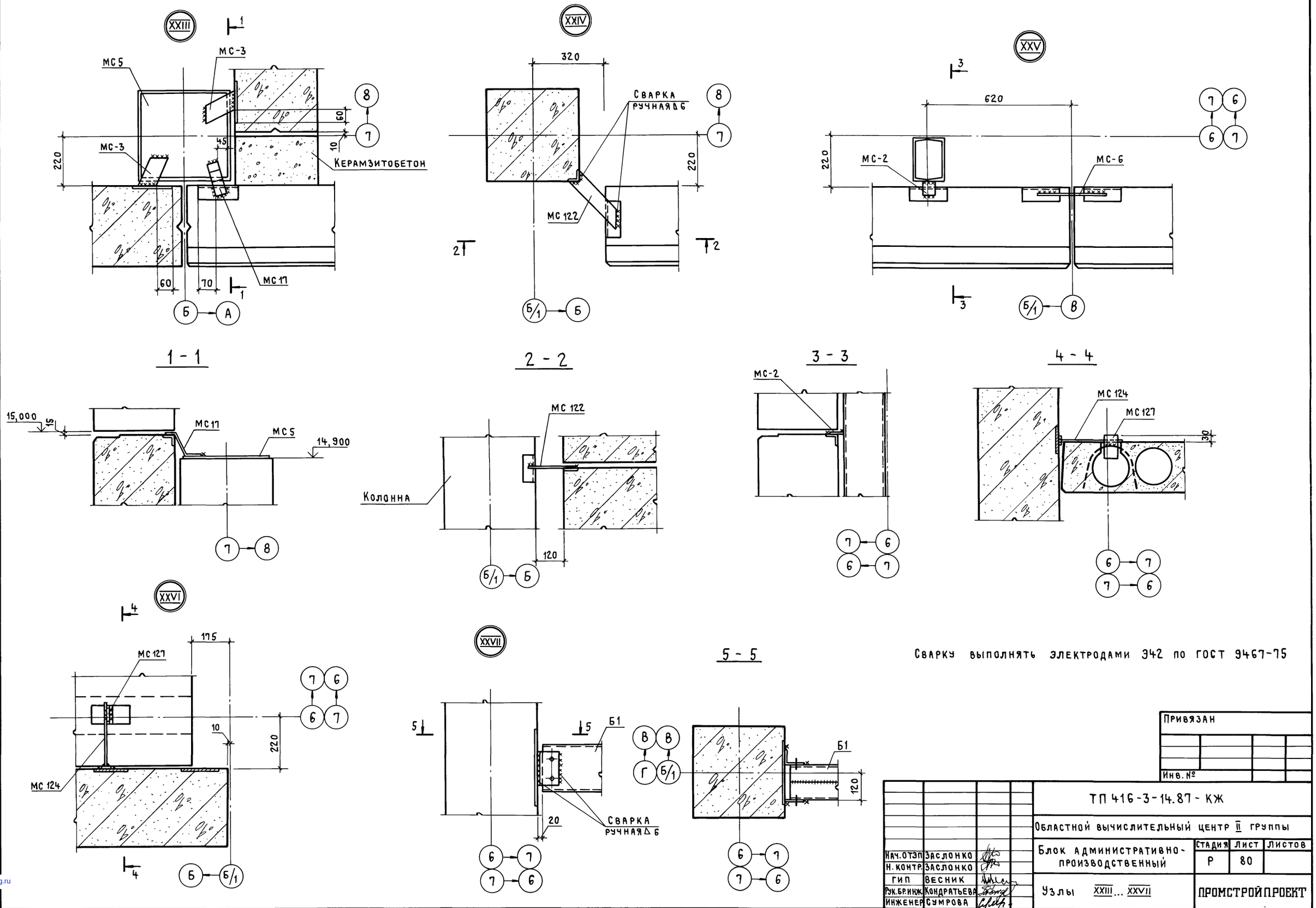


Сварку выполнять электродами Э42 по ГОСТ 9467-75

| | | | |
|---|---|---|---|
| Нач. отэп | Заслонко | | |
| Н. контр. | Заслонко | | |
| ГИП | Весник | | |
| Рук. бр. инж. | Кондратьева | | |
| Инженер | Сумрова | | |

Привязан

Инв. №

ТП 416-3-14.87 - КЖ

Областной вычислительный центр II группы

Блок административно-производственный

| Стадия | Лист | Листов |
|---|---|---|
| Р | 80 | |

Узлы XXIII ... XXVII

ПРОМСТРОЙПРОЕКТ

Ц00610-04 (82)

Копировал Куц

Формат А2

Инв. | Подл. | Подпись и дата | Взам. инв. №

gost.e-ecolog.ru