ОТРАСЛЕВЫЕ СТАНДАРТЫ

ПАКЕТЫ СЪЕМНЫХ ПРЕСС-ФОРМ ДЛЯ ПРЕССОВАНИЯ ИЗДЕЛИЙ ИЗ РЕАКТОПЛАСТОВ

ОСТ4 ГО.059.292 — ОСТ4 ГО.059.297

Редакция 1-76

Издание официальное

1977

gost.e-ecolog.ru

(2) УДК ~~621.7.048:678.027.7.(083.74)~~ 628.052-82-229.85 Группа Г21

ОТРАСЛЕВОЙ СТАНДАРТ

ПАЛЬЦЫ ПРИСПОСОБЛЕНИЙ ДЛЯ РАЗЪЕМА СЪЕМНЫХ ПРЕСС-ФОРМ

Конструкция и размеры

ОСТ4 ГО.059.296
Редакция 1-76
Введен впервые

Директивным письмом организации от 24.11.76 № 017-107/К/695 срок действия установлен с 01.07.78 до 01.07.83.

Несоблюдение стандарта преследуется по закону

1. Конструкция и размеры гладких пальцев должны соответствовать указанным на черт. 1 и в табл. 1.

(3) 6,3 Rz40 V(√)

(2) (3)

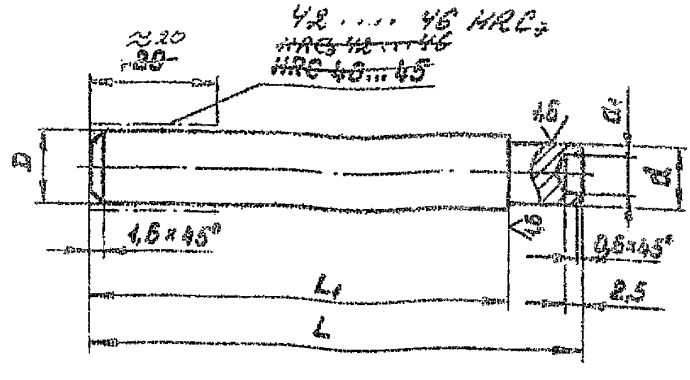

Черт. 1

(2) Издание официальное ГР 8238538 от 82.02.13

Перепечатка воспрещена

(2) Проверен в 1982 г. Срок действия продлен до 01.07.88, Проверен в 1987 г. Срок действия продлен до 01.07.93. (3)

Таблица 1

Размеры в мм

Обозначение пальца	Применяемость	D	d ~~(предметы на Пр1з)~~ ИВ (Пр1з)	d_1	L	L_1	Масса, кг
вД 1083-0021		8	6,3	4,0	44	32	0,015
вД 1083-0022					52	40	0,018
вД 1083-0023					62	50	0,022
вД 1083-0024					75	63	0,028
вД 1083-0025					83	71	0,031
вД 1083-0026					92	80	0,034
вД 1083-0027					102	90	0,038
вД 1083-0028					112	100	0,042
вД 1083-0029		12	10,0	6,3	44	32	0,035
вД 1083-0030					52	40	0,042
вД 1083-0031					62	50	0,051
вД 1083-0032					75	63	0,063
вД 1083-0033					83	71	0,070
вД 1083-0034					92	80	0,078
вД 1083-0035					102	90	0,087
вД 1083-0036					112	100	0,096
вД 1083-0037					122	110	0,104
вД 1083-0038					137	125	0,118
вД 1083-0039					152	140	0,131
вД 1083-0040					172	160	0,148

Пример условного обозначения гладкого пальца размерами D = 8 мм, L = 44 мм:

Палец вД 1083-0021 ОСТ4 ГО.059.296

2. Конструкция и размеры ступенчатых пальцев должны соответствовать указанным на черт. 2 и в табл. 2.

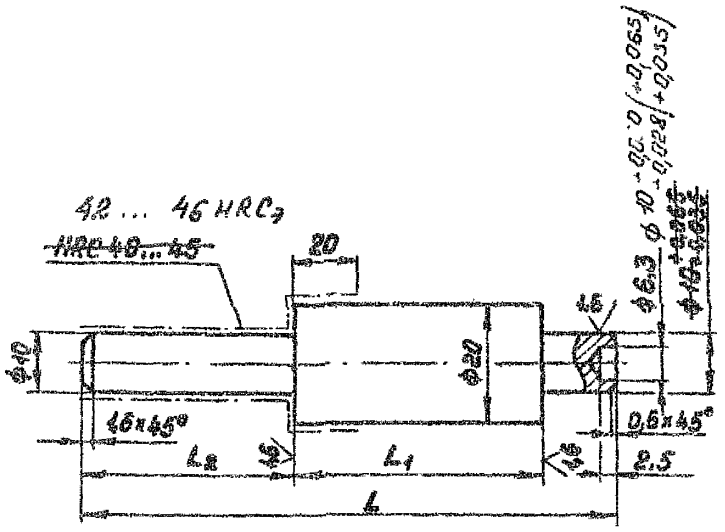

Черт. 2

Таблица 2

Размеры в мм

Обозначение пальца	Применяемость	L	L_1 (пред.откл. -0,1)	L_2	Масса, кг
вД 1083-0041		87	50	25	0,145
вД 1083-0042		94		32	0,149
вД 1083-0043		102		40	0,154
вД 1083-0044		112		50	0,160
вД 1083-0045		125		63	0,168
вД 1083-0046		139		71	0,173
вД 1083-0047		142		80	0,179
вД 1083-0048		152		90	0,185
вД 1083-0049		162		100	0,191
вД 1083-0050		172		110	0,197
вД 1083-0051		187		125	0,206
вД 1083-0052		202		140	0,215
вД 1083-0053		100	63	25	0,178
вД 1083-0054		107		32	0,182
вД 1083-0055		115		40	0,187
вД 1083-0056		125		50	0,193

Продолжение табл. 2

Размеры в мм

Обозначение пальца	Применяемость	L	L_1 (пред.откл. – 0,1)	L_2	Масса, кг
вД 1083-0057		136	63	63	0,201
вД 1083-0058		146		71	0,206
вД 1083-0059		155		80	0,212
вД 1083-0060		165		90	0,218
вД 1083-0061		175		100	0,224
вД 1083-0062		185		110	0,230
вД 1083-0063		200		125	0,239
вД 1083-0064		215		140	0,248
вД 1083-0065		124	80	32	0,223
вД 1083-0066		132		40	0,228
вД 1083-0067		142		50	0,234
вД 1083-0068		155		63	0,242
вД 1083-0069		163		71	0,247
вД 1083-0070		172		80	0,253
вД 1083-0071		182		90	0,259
вД 1083-0072		192		100	0,265
вД 1083-0073		202		110	0,271
вД 1083-0074		217		125	0,279
вД 1083-0075		232		140	0,289
вД 1083-0076		144	100	32	0,272
вД 1083-0077		152		40	0,277
вД 1083-0078		162		50	0,283
вД 1083-0079		175		63	0,291
вД 1083-0080		183		71	0,296
вД 1083-0081		192		80	0,302
вД 1083-0082		202		90	0,308
вД 1083-0083		212		100	0,314
вД 1083-0084		222		110	0,320
вД 1083-0085		237		125	0,329
вД 1083-0086		252		140	0,338

Пример условного обозначения ступенчатого пальца размерами L = 87 мм, L_1 = 50 мм:

Палец вД 1083-0041 ОСТ4 ГО.059.296

3. Материал – сталь марки 45 по ГОСТ 1050-74.

4. Технические требования – по ГОСТ 20934-75.

5. Маркировать: обозначение пальца, обозначение настоящего стандарта и товарный знак предприятия-изготовителя на бирке.

ЛИСТ РЕГИСТРАЦИИ ИЗМЕНЕНИЙ

Изм.	Стр. (листы)	Номер извещения	Под-пись	Дата	Изм.	Стр. (листы)	Номер извещения	Под-пись	Дата
1	Стр. 1, 14, 16, 50, 52, 54, 17, 48, 5, 7, 2, 3, 4, 6	155522		19.09.89г.					
2	4, 6, 8, 10, 12, 20, 22, 24, 26, 28, 30, 32, 34, 36, 38, 40, 42, 44, 47, 50, 52, 54	412291		25.05.89г.					
3	1, 3, 5, 7, 9, 11, 13, 15, 18, 21, 23, 25, 27, 29, 31, 33, 35, 37, 39, 41, 43, 45, 47, 49, 51, 53, 61, 71, 82, 84, 85, 87 – 91, 93, 96, 97	№ 3		20.08.90					

СОДЕРЖАНИЕ

		Стр.
ОСТ4 ГО.059.292	Пакеты съемных пресс-форм для прессования изделий из реактопластов. Руководство по конструированию	1
ОСТ4 ГО.059.293	Приспособления для разъема съемных пресс-форм. Типы и основные размеры	61
ОСТ4 ГО.059.294	Приспособления для разъема матриц клиновых съемных пресс-форм. Конструкция и размеры	78
ОСТ4 ГО.059.295	Плиты приспособлений для разъема съемных пресс-форм. Конструкция и размеры	85
ОСТ4 ГО.059.296	Пальцы приспособлений для разъема съемных пресс-форм. Конструкция и размеры	91
ОСТ4 ГО.059.297	Фиксаторы. Конструкция и размеры	96

Зак. 5171. тир. 60.

gost.e-ecolog.ru