ОТРАСЛЕВЫЕ СТАНДАРТЫ

ПАКЕТЫ СЪЕМНЫХ ПРЕСС-ФОРМ ДЛЯ ПРЕССОВАНИЯ ИЗДЕЛИЙ ИЗ РЕАКТОПЛАСТОВ

ОСТ4 ГО.059.292 — ОСТ4 ГО.059.297

Редакция 1-76

Издание официальное

1977

gost.e-ecolog.ru

(2) УДК ~~821.7.043:678.027.7 (083.74)~~ 678.052-82-229.85 Группа Г21

ОТРАСЛЕВОЙ СТАНДАРТ

ПЛИТЫ ПРИСПОСОБЛЕНИЙ
ДЛЯ РАЗЪЕМА СЪЕМНЫХ ПРЕСС-ФОРМ

Конструкция и размеры

ОСТ4 ГО.059.295
Редакция 1-76
Введен впервые

Директивным письмом организации от 24.11.76 № 017-107/К/695 срок действия установлен с 01.07.78 до 01.07.83.

Несоблюдение стандарта преследуется по закону

1. Конструкция и размеры прямоугольных плит с четырьмя отверстиями должны соответствовать указанным на черт. 1 и в табл. 1.

6,3 (✓) (3)

(2)

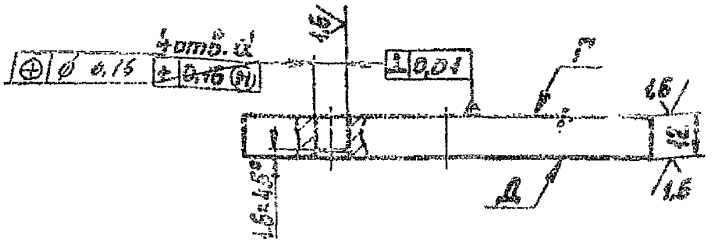

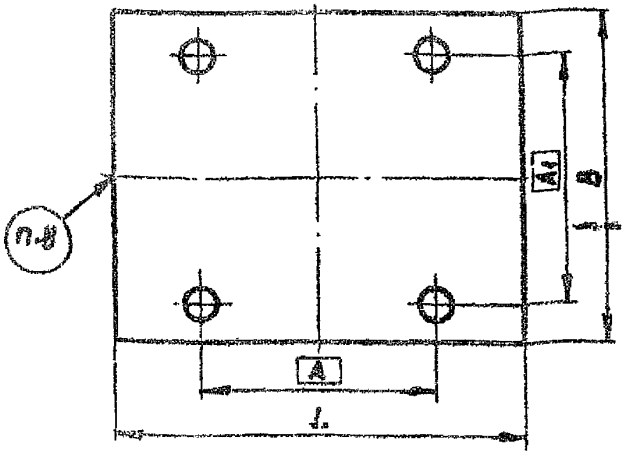

Черт. 1

(2) Издание официальное ГР 8238522 от 82.02.13 Перепечатка воспрещена

(2) „Проверен в 1982 г. Срок действия продлен до 01.07.88 г." Проверен в 1987 г. Срок действия продлен до 01.07.93.

Таблица 1

Размеры в мм

Обозначение плиты	Применяемость	L	B	A	A_1	d (~~пред. откл. по A_3~~) H8(A_3)	Масса, кг
вД 1048-0051		80	100	34	75	10,0	0,74
вД 1048-0052		125		90			1,18
вД 1048-0053		80		55			0,74
вД 1048-0054		140		115			1,32
вД 1048-0055		100	80	55	32	6,3	0,76
вД 1048-0056			125		90	10,0	1,18
вД 1048-0057		125	100	100	75		
вД 1048-0058		140	125	115	90		1,66
вД 1048-0059		100	80	60	32	6,3	0,76
вД 1048-0060			125		90	10,0	1,18
вД 1048-0062		160		130			1,66
вД 1048-0063		100	80	60	50	6,3	0,76
вД 1048-0064			140		115	10,0	1,32
вД 1048-0065		125		100	100		1,66
вД 1048-0066		160		130	115		2,12
вД 1048-0067		100	80	80	32	6,3	0,76
вД 1048-0068			125		90	10,0	1,18
вД 1048-0069		160	100	125	75		1,66
вД 1048-0070		180	125	150	90		2,10
вД 1048-0071		100	80	80	50	6,3	0,76
вД 1048-0072		125	140		115	10,0	1,66
вД 1048-0073		160	125	125	100		1,90
вД 1048-0074		180	140	150	115		2,38

Пример условного обозначения плиты размерами L = 80 мм, B = 100 мм, A = 34 мм, A_1 = 75 мм:

Плита вД 1048-0051 ОСТ4 ГО.059.295

2. Конструкция и размеры прямоугольных плит с восемью отверстиями должны соответствовать указанным на черт. 2,3 и в табл. 2,3.

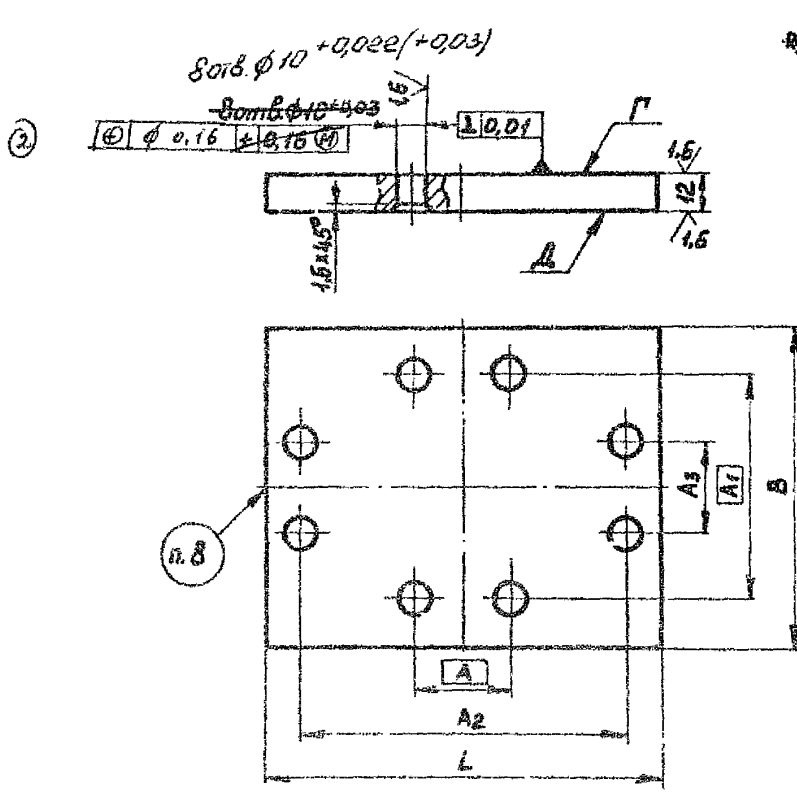

Черт. 2

Таблица 2

Размеры в мм

Обозначение плиты	Применяемость	L	B	A	A_1	A_2	A_3	Масса, кг
вД 1048-0075		160	125	55	90	140	25	1,82
вД 1048-0076				115				
вД 1048-0077		180		60		160		2,06
вД 1048-0078				130				
вД 1048-0079			140	60	115		55	2,31
вД 1048-0080				130				
вД 1048-0081		200	125	80	90	180	25	2,30
вД 1048-0082				150				

Пример условного обозначения плиты размерами L = 160 мм, B = 125 мм, A = 55 мм:

Плита вД 1048-0075 ОСТ4 ГО.059.295

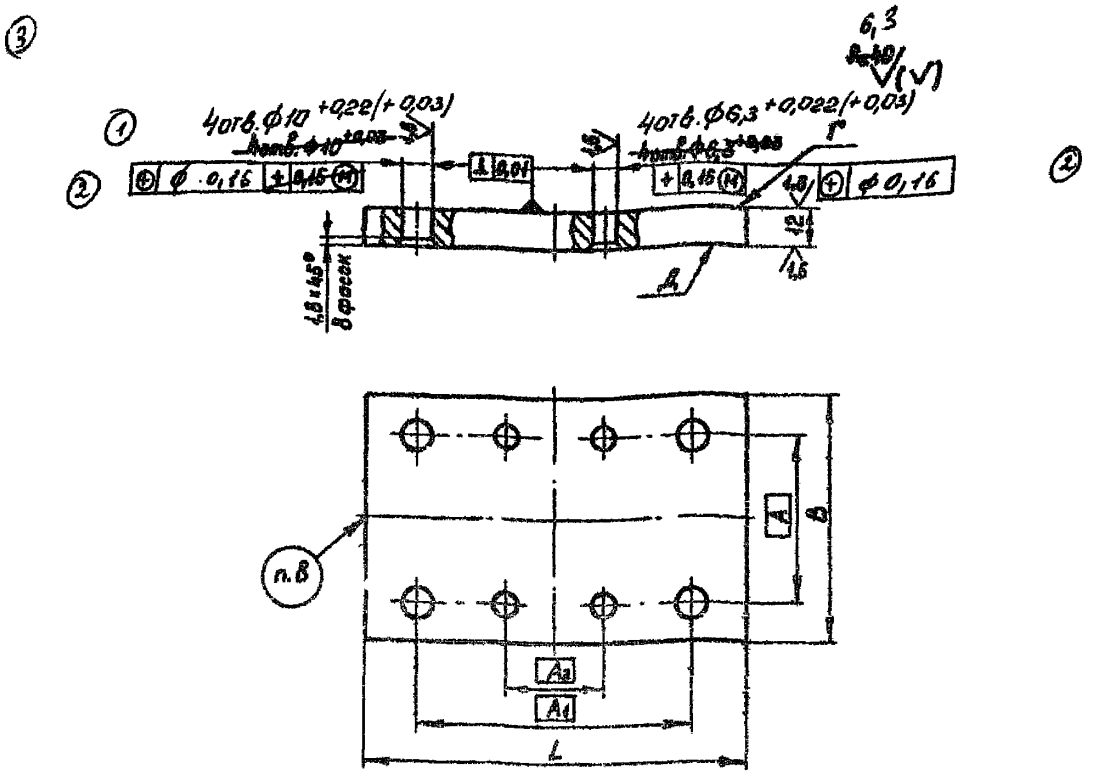

Черт. 3

Таблица 3

Размеры в мм

Обозначение плиты	Применяемость	L	B	A	A_1	A_2	Масса, кг
вД 1048-0083		125	80	55	90	32	0,82
вД 1048-0084				60			1,16
вД 1048-0085		140	100		115	50	1,30
вД 1048-0086		125		80	90	32	1,16

Пример условного обозначения плиты размерами L = 125 мм, B = 80 мм:

Плита вД 1048-0083 ОСТ4 ГО.059.295

3. Конструкция и размеры круглых плит с тремя отверстиями должны соответствовать указанным на черт. 4 и в табл. 4.

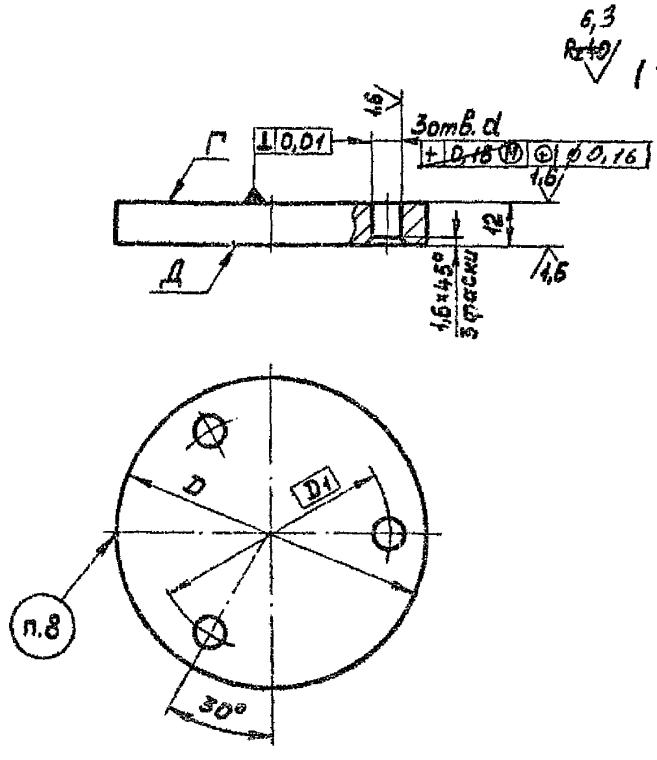

Черт. 4

Таблица 4

Размеры в мм

Обозначение плиты	Применяемость	D	D_1	d ~~(пред. откл. по A_3)~~ H8 (A_3)	Масса, кг
вД 1048-0087		100	75	10,0	0,72
вД 1048-0088		80	28	6,3	0,48
вД 1048-0089		125	80	10,0	1,14
вД 1048-0090			90		
вД 1048-0091		80	45	6,3	0,48
вД 1048-0092		125	100	10,0	1,14
вД 1048-0093		140	115		1,44
вД 1048-0094		80	55	6,3	0,48
вД 1048-0096		160	130	10,0	1,88
вД 1048-0097		100	62	6,3	0,72
вД 1048-0098		160	135	10,0	1,88
вД 1048-0099		160	150		2,38

Пример условного обозначения плиты размерами D = 100 мм, D_1 = 75 мм:

Плита вД 1048-0087 ОСТ4 ГО.059.295

4. Конструкция и размеры круглых плит с шестью отверстиями должны соответствовать указанным на черт. 5 и в табл. 5.

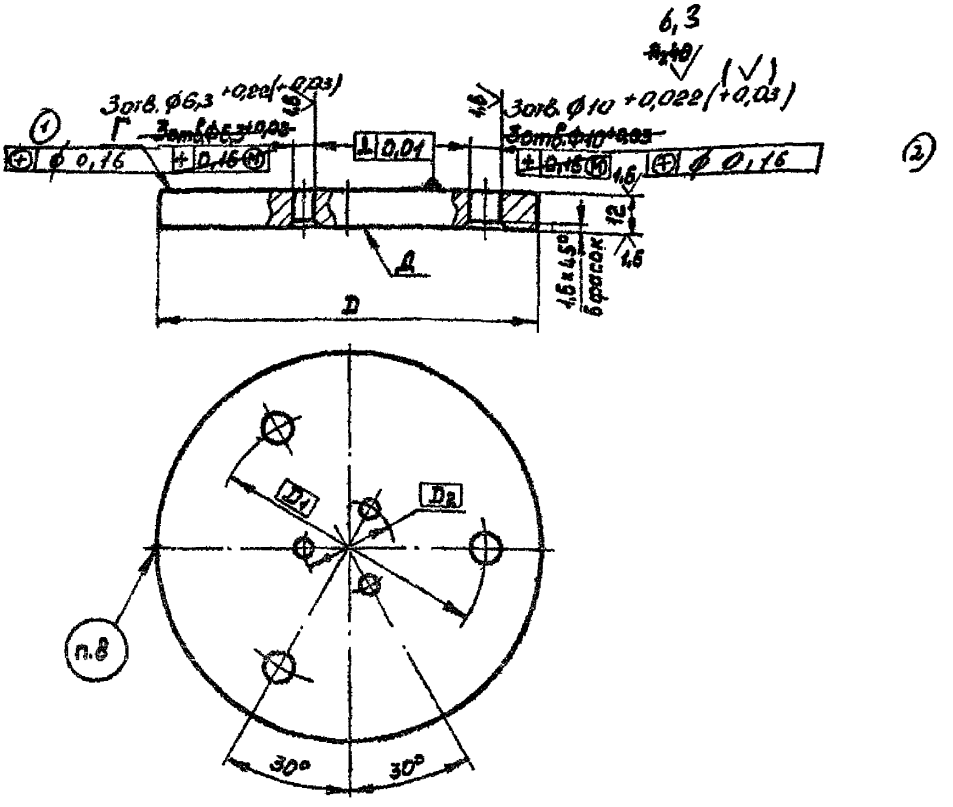

Черт. 5

Таблица 5

Размеры в мм

Обозначение плиты	Применяемость	D	D_1	D_2	Масса, кг
вД 1048-0100		125	90	28	1,13
вД 1048-0101		140	115	45	1,42
вД 1048-0102		160	130	55	1,86

Пример условного обозначения плиты размером D = 125 мм:

Плита вД 1048-0100 ОСТ4 ГО.059.295

5. Материал – сталь марки 45 по ГОСТ 1050-74.

6. Допуск параллельности ~~Непараллельность~~ поверхностей Г и Д – по X-й ~~VII~~ степени точности ГОСТ 24643-81 ~~10356-68~~.

7. Технические требования – по ГОСТ 20634-75.

8. Маркировать: обозначение плиты, обозначение настоящего стандарта и товарный знак предприятия-изготовителя.

ЛИСТ РЕГИСТРАЦИИ ИЗМЕНЕНИЙ

Изм.	Стр. (листы)	Номер извещения	Под-пись	Дата	Изм.	Стр. (листы)	Номер извещения	Под-пись	Дата
1	Стр. 1, 14, 16, 50, 52, 54, 17, 48, 5, 7, 2, 3, 4, 6	155522		19.09.89г.					
2	4, 6, 8, 10, 12, 20, 22, 24, 26, 28, 30, 32, 34, 36, 38, 40, 42, 44, 47, 50, 52, 54	412291		25.05.89г.					
3	1, 3, 5, 7, 9, 11, 13, 15, 18, 21, 23, 25, 27, 29, 31, 33, 35, 37, 39, 41, 43, 45, 47, 49, 51, 53, 61, 71, 82, 84, 85, 87 – 91, 93, 96, 97	№ 3		20.08.90					

СОДЕРЖАНИЕ

		Стр.
ОСТ4 ГО.059.292	Пакеты съемных пресс-форм для прессования изделий из реактопластов. Руководство по конструированию	1
ОСТ4 ГО.059.293	Приспособления для разъема съемных пресс-форм. Типы и основные размеры	61
ОСТ4 ГО.059.294	Приспособления для разъема матриц клиновых съемных пресс-форм. Конструкция и размеры	78
ОСТ4 ГО.059.295	Плиты приспособлений для разъема съемных пресс-форм. Конструкция и размеры	85
ОСТ4 ГО.059.296	Пальцы приспособлений для разъема съемных пресс-форм. Конструкция и размеры	91
ОСТ4 ГО.059.297	Фиксаторы. Конструкция и размеры	96

Зак. 5171. тир. 60.

gost.e-ecolog.ru