ОТРАСЛЕВЫЕ СТАНДАРТЫ

ПАКЕТЫ СЪЕМНЫХ ПРЕСС-ФОРМ ДЛЯ ПРЕССОВАНИЯ ИЗДЕЛИЙ ИЗ РЕАКТОПЛАСТОВ

ОСТ4 ГО.059.292 — ОСТ4 ГО.059.297

Редакция 1-76

Издание официальное

1977

gost.e-ecolog.ru

(2) 628.052-82-229.85
УДК ~~621.7.043:678.067.7.(083.74)~~

Группа Г21

ОТРАСЛЕВОЙ СТАНДАРТ

ПРИСПОСОБЛЕНИЯ ДЛЯ РАЗЪЕМА МАТРИЦ КЛИНОВЫХ СЪЕМНЫХ ПРЕСС-ФОРМ

Конструкция и размеры

ОСТ4 10.058.284
Редакция 1-78
Введен впервые

Директивным письмом организации от 24.11.78 № 017-107/К/695 срок действия установлен с 01.07.78 до 01.07.88.

Несоблюдение стандарта преследуется по закону

1. КОНСТРУКЦИЯ И РАЗМЕРЫ ПРИСПОСОБЛЕНИЙ

1.1. Конструкция и размеры приспособлений должны соответствовать указанным на черт. 1 и в табл. 1.

(2) Издание официальное ГР 8238512 от 82.02.23 Перепечатка воспрещена

78 (2)

(3) "Проверен в 1983г. Срок действия продлен до 01.01.88г."
Проверен в 1988г. Срок действия продлен до 01.01.93.

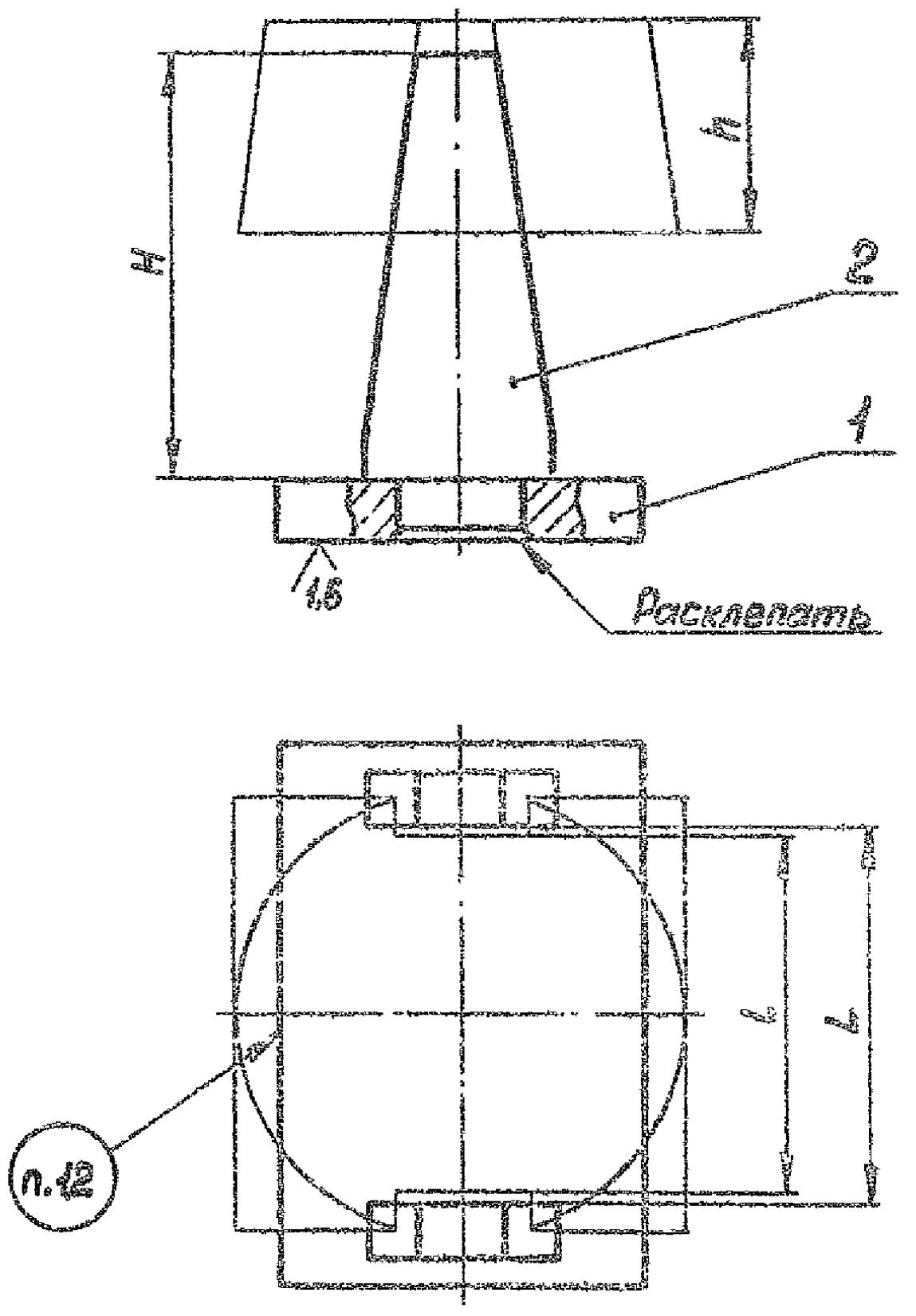

Черт. 1

Таблица 1

Размеры в мм

Обозначение приспособления	Применяемость	L	H	Размеры матрицы (справ.)		Поз.1. Плита. Кол.1	Поз.2. Палец. Кол.2
				l	h	Обозначение	
вД 1048-0021		40	68	38	36	вД1048-0021/001	вД 1048-0021/002
					45		
вД 1048-0022			88		56		вД 1048-0022/002
					67		
вД 1048-0023		58	68	56	36	вД1048-0023/001	вД 1048-0021/002
					45		
вД 1048-0024			88		56		вД 1048-0022/002
					67		
вД 1048-0025		62	68	60	36	вД1048-0025/001	вД 1048-0021/002
					45		
вД 1048-0026			88		56		вД 1048-0022/002
					67		
вД 1048-0027		69	68	67	36	вД1048-0027/001	вД 1048-0021/002
					45		
вД 1048-0028			88		56		вД 1048-0022/002
					67		
вД 1048-0029		72	68	70	36	вД1048-0029/001	вД 1048-0021/002
					45		
вД 1048-0030			88		56		вД 1048-0022/002
					67		
вД 1048-0031		77	68	75	36	вД1048-0031/001	вД 1048-0021/002
					45		
вД 1048-0032			88		56		вД 1048-0022/002
					67		

Продолжение табл. 1

Размеры в мм

Обозначение приспособления	Применяемость	L	H	Размеры матрицы (справ.)		Поз.1. Плита. Кол.1	Поз.2. Палец. Кол.2
				l	h	Обозначение	
вД1048-0033		92	68	90	36	вД1048-0033/001	вД1048-0021/002
					45		
вД1048-0034			88		56		вД1048-0022/002
					67		
вД1048-0035		152	68	150	36	вД1048-0035/001	вД1048-0021/002
					45		
вД1048-0036			88		56		вД1048-0022/002
					67		
вД1048-0037		172	68	170	36	вД1048-0037/001	вД1048-0021/002
					45		
вД1048-0038			88		56		вД1048-0022/002
					67		
вД1048-0039		192	68	190	36	вД1048-0039/001	вД1048-0021/002
					45		
вД1048-0040			88		56		вД1048-0022/002
					67		

Пример условного обозначения приспособления размерами L = 40 мм, H = 68 мм: Приспособление вД1048-0021 ОСТ4 ГО.059.294

1.2. Маркировать: обозначение приспособления, обозначение настоящего стандарта и товарный знак предприятия-изготовителя.

1.3. Технические требования – по ГОСТ 20934-75.

2. КОНСТРУКЦИЯ И РАЗМЕРЫ ПЛИТЫ (поз. 1)

2.1. Конструкция и размеры плиты должны соответствовать указанным на черт. 2 и в табл. 2.

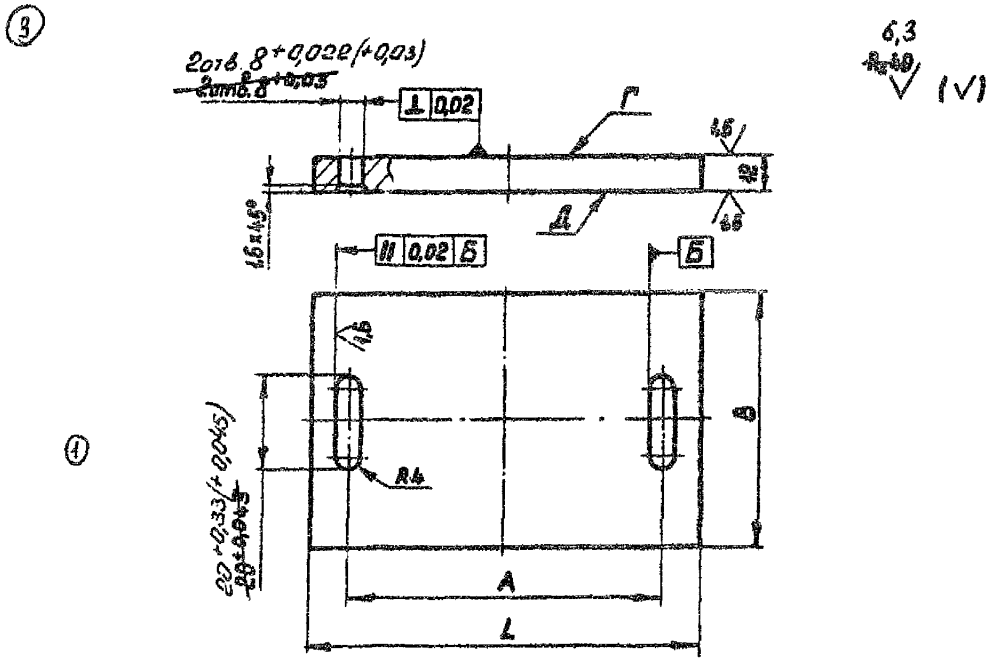

Черт. 2

Таблица 2

Размеры в мм

Обозначение плиты	L	B	A (пред. откл. ± 0,2)	Масса, кг
вД 1048-0021/001	80	63	50	0,45
вД 1048-0023/001	100		68	0,57
вД 1048-0025/001			72	
вД 1048-0027/001			79	
вД 1048-0029/001			82	
вД 1048-0031/001	125		87	0,71
вД 1048-0033/001			102	
вД 1048-0035/001	200	80	162	1,48
вД 1048-0037/001			182	
вД 1048-0039/001	220		202	1,63

Пример условного обозначения плиты размерами L = 80 мм, A = 50 мм:

Плита вД 1048-0021/001 ОСТ4 ГО.059.294

2.2. Материал – сталь марки 45 по ГОСТ 1050-74.

2.3. ~~Непараллельность~~ Допуск параллельности поверхностей Г и Д – по ~~VII~~ X-4 степени точности ГОСТ ~~10356-63~~ 24643-81.

2.4. Технические требования – по ГОСТ 20884-75.

3. КОНСТРУКЦИЯ И РАЗМЕРЫ ПАЛЬЦА (поз. 2)

3.1. Конструкция и размеры пальца должны соответствовать указанным на черт. 3 и в табл. 3.

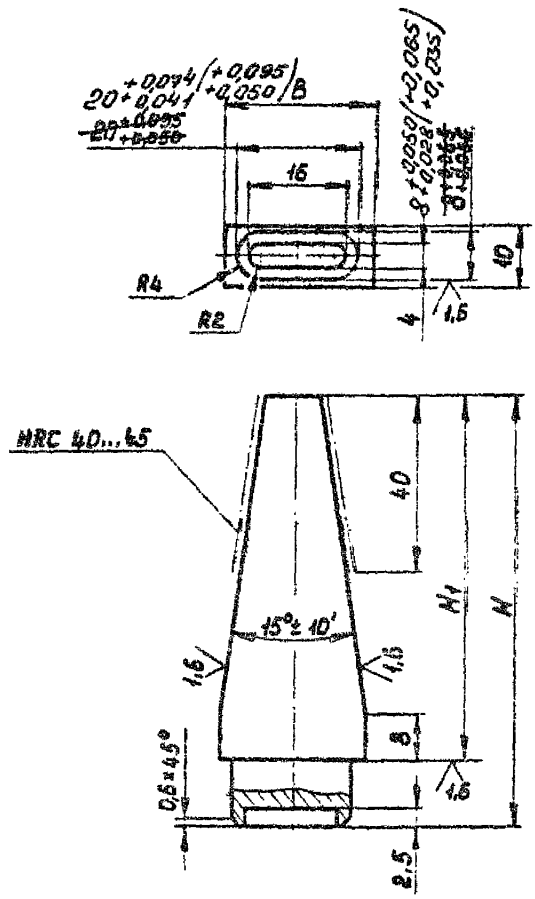

Черт. 3

Таблица 8

Размеры в мм

Обозначение пальца	H	H_1	B ~~(пров. откл. по Сз)~~ h12 (Сз)	Масса, кг.
вД 1048-0021/002	80	68	25	0,11
вД 1048-0022/002	100	88	32	0,17

Пример условного обозначения пальца размером H = 80 мм:

Палец вД 1048-0021/002 ОСТ4 ГО.059.294

3.2. Материал – сталь марки 45 по ГОСТ 1050-74.

3.3. Технические требования – по ГОСТ 20934-75.

ЛИСТ РЕГИСТРАЦИИ ИЗМЕНЕНИЙ

Изм.	Стр. (листы)	Номер извещения	Под-пись	Дата	Изм.	Стр. (листы)	Номер извещения	Под-пись	Дата
1	Стр. 1, 14, 16, 50, 52, 54, 17, 48, 5, 7, 2, 3, 4, 6	155522		19.09.89г.					
2	4, 6, 8, 10, 12, 20, 22, 24, 26, 28, 30, 32, 34, 36, 38, 40, 42, 44, 47, 50, 52, 54	412291		25.05.89г.					
3	1, 3, 5, 7, 9, 11, 13, 15, 18, 21, 23, 25, 27, 29, 31, 33, 35, 37, 39, 41, 43, 45, 47, 49, 51, 53, 61, 71, 82, 84, 85, 87 – 91, 93, 96, 97	№ 3		20.08.90					

СОДЕРЖАНИЕ

		Стр.
ОСТ4 ГО.059.292	Пакеты съемных пресс-форм для прессования изделий из реактопластов. Руководство по конструированию	1
ОСТ4 ГО.059.293	Приспособления для разъема съемных пресс-форм. Типы и основные размеры	61
ОСТ4 ГО.059.294	Приспособления для разъема матриц клиновых съемных пресс-форм. Конструкция и размеры	78
ОСТ4 ГО.059.295	Плиты приспособлений для разъема съемных пресс-форм. Конструкция и размеры	85
ОСТ4 ГО.059.296	Пальцы приспособлений для разъема съемных пресс-форм. Конструкция и размеры	91
ОСТ4 ГО.059.297	Фиксаторы. Конструкция и размеры	96

Зак. 5171. тир. 60.

gost.e-ecolog.ru