ОТРАСЛЕВЫЕ СТАНДАРТЫ

ПАКЕТЫ СЪЕМНЫХ ПРЕСС-ФОРМ ДЛЯ ПРЕССОВАНИЯ ИЗДЕЛИЙ ИЗ РЕАКТОПЛАСТОВ

ОСТ4 ГО.059.292 — ОСТ4 ГО.059.297

Редакция 1-76

Издание официальное

1977

gost.e-ecolog.ru

(1) 628052-82-229.85

УДК ~~621.7.049.078.027.7.(088.74)~~

Группа Г21

ОТРАСЛЕВОЙ СТАНДАРТ

ПРИСПОСОБЛЕНИЯ ДЛЯ РАЗЪЕМА СЪЕМНЫХ ПРЕСС-ФОРМ

Типы и основные размеры

ОСТ4 ГО.058.293

Редакция 1-76

Введен впервые

Директивным письмом организации от 24.11.76 № 017-107/К/695 срок действия установлен с 01.07.78 до 01.07.83.

Несоблюдение стандарта преследуется по закону

Настоящий стандарт устанавливает типы и основные размеры пальцевых приспособлений, предназначенных для разъема съемных пресс-форм.

1. ТИПЫ

Пальцевые приспособления для разъема съемных пресс-форм устанавливаются двух типов:

1 – с гладкими пальцами;

2 – со ступенчатыми пальцами.

2. ОСНОВНЫЕ РАЗМЕРЫ

2.1. Основные размеры приспособлений с гладкими пальцами для разъема прямоугольных съемных пресс-форм с одной плоскостью разъема должны соответствовать указанным на черт. 1 и в табл. 1.

(1) Издание официальное ГР 8238501 от 82.02.13 Перепечатка воспрещена

(2) Проверен в 1988. Срок действия продлен до 01.01.93

Проверен в 1993. Срок действия продлен до 01.01.98 (3)

Вид Г

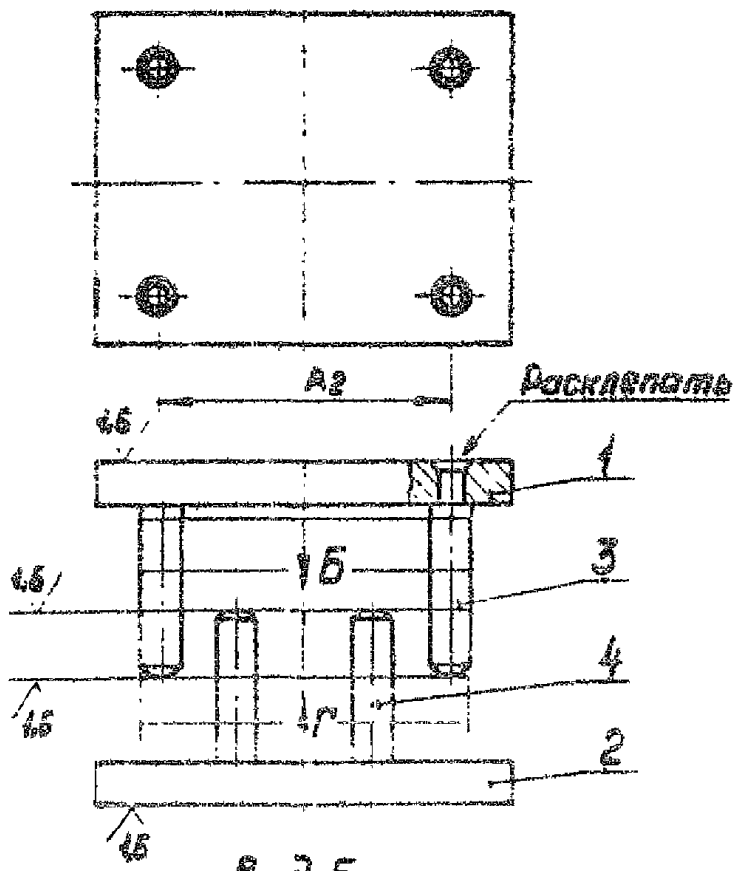

Вид Б

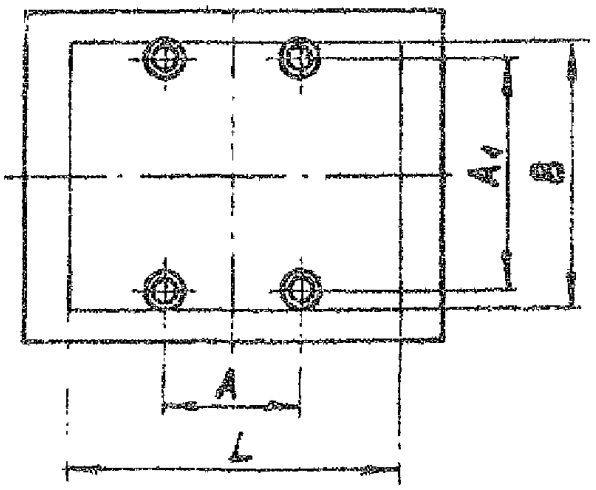

Черт. 1

Таблица 1

Размеры в мм

Размеры пресс-формы		A	A_1	A_2	Поз.1, Кол.1	Поз.2, Кол.1	Поз.3, Кол.4	Поз.4, Кол.4
					Плита по ОСТ4 ГО.059.285		Палец по ОСТ4 ГО.059.296	
L	B				Обозначение			
100	80	84	75	90	вД 1048-0052	вД 1048-0051	Подобрать при разработке рабочих чертежей	
125		65		115	вД 1048-0054	вД 1048-0053		
	100		90		вД 1048-0058	вД 1048-0056		
140		60		130	вД 1048-0062	вД 1048-0060		
	125		115		вД 1048-0066	вД 1048-0064		
160	100	80	90	150	вД 1048-0070	вД 1048-0068		
	125		115		вД 1048-0074	вД 1048-0072		

2.2. Основные размеры приспособления со ступенчатыми пальцами для разъема прямоугольных съемных пресс-форм с несколькими плоскостями разъема должны соответствовать указанным на черт. 2 и в табл. 1.

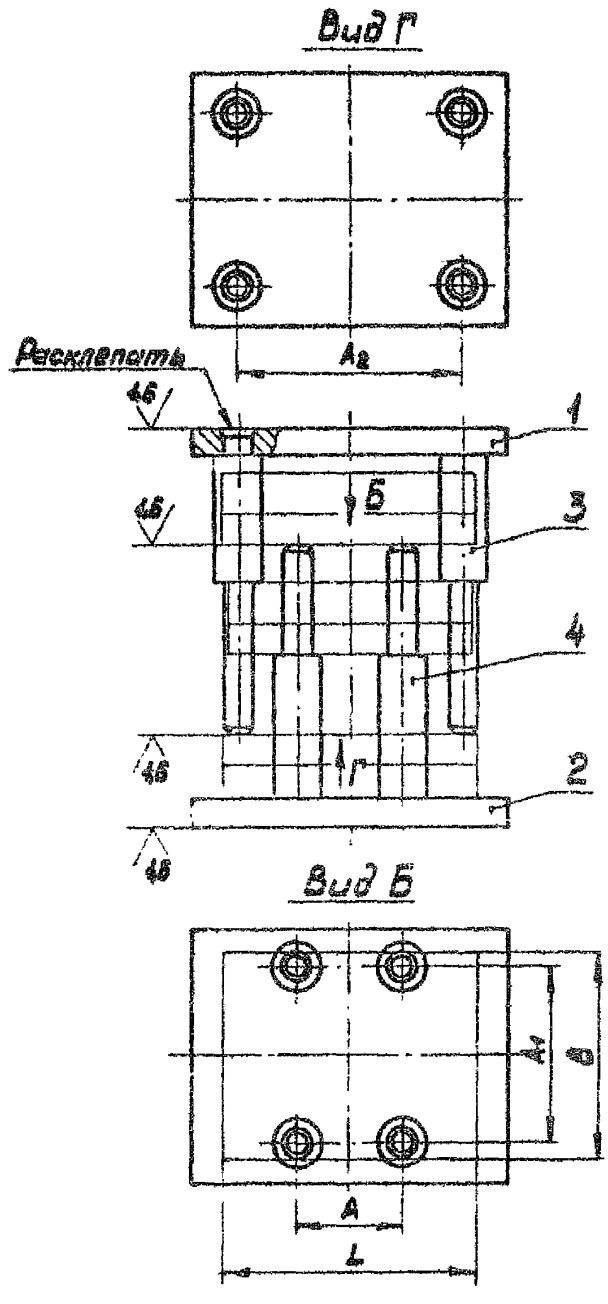

Черт. 2

2.3. Основные размеры приспособлений с гладкими пальцами для разъема крупных съемных пресс-форм с одной плоскостью разъема должны соответствовать указанным на черт. 3 и в табл. 2.

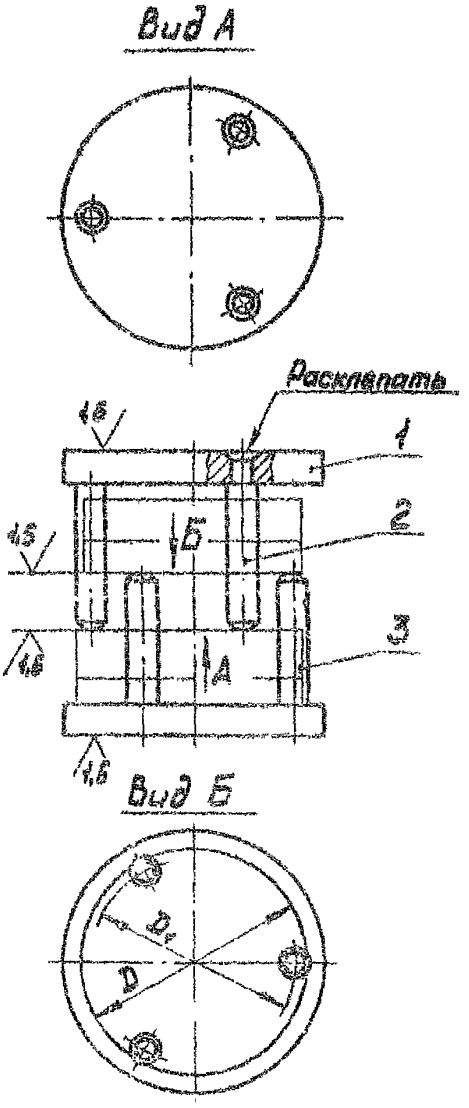

Черт. 3

Таблица 2

Размеры в мм

Диаметр пресс-формы D	D_1	Поз.1. Плита по ОСТ4 ГО.059.295. Кол.2	Поз.2. Кол.3	Поз.3. Кол.3
		Обозначение	Палец по ОСТ4 ГО.059.296	
80	75	вД 1048-0087	Подобрать при разработке рабочих чертежей	
100	90	вД 1048-0090		
125	115	вД 1048-0093		
140	130	вД 1048-0096		
160	150	вД 1048-0099		

2.4. Основные размеры приспособлений со ступенчатыми пальцами для разъема круглых съемных пресс-форм с несколькими плоскостями разъема должны соответствовать указанным на черт. 4 и в табл. 2.

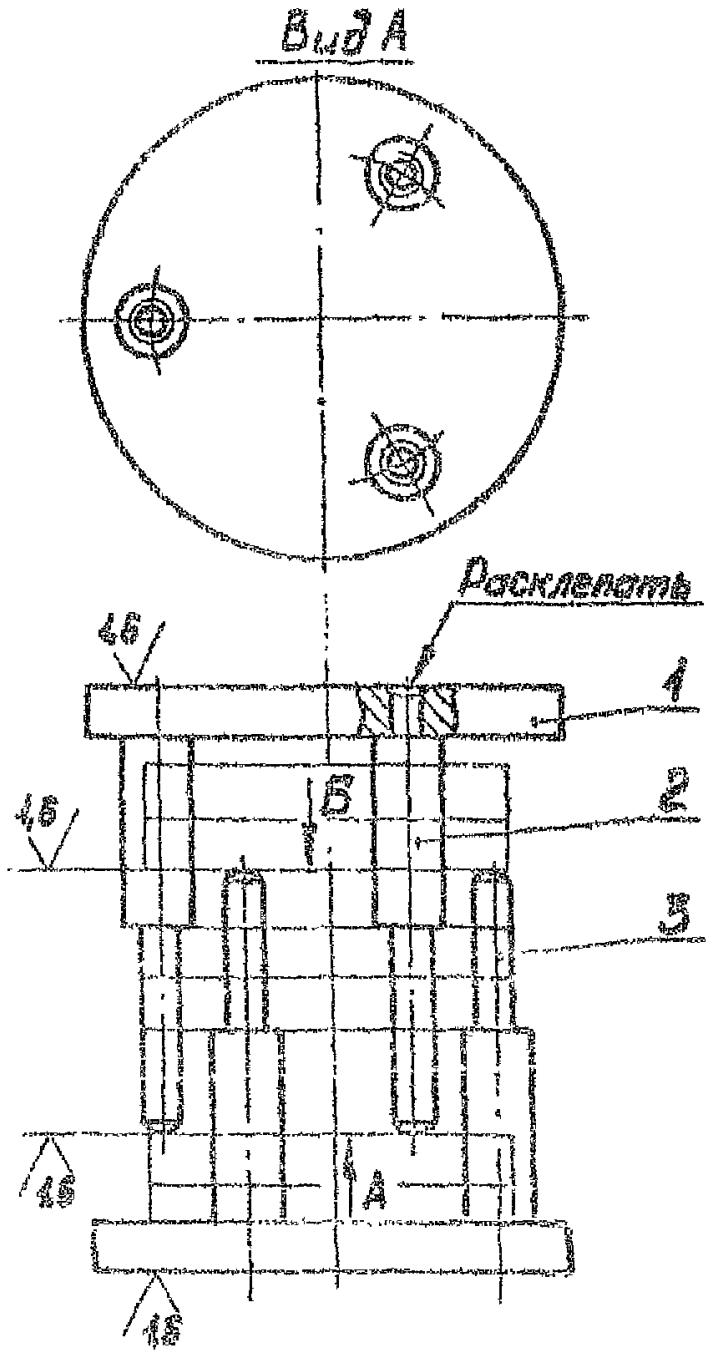

Черт. 4

2.5. Основные размеры приспособлений с гладкими пальцами для разъема прямоугольных клиновых съемных пресс-форм с одной плоскостью разъема должны соответствовать указанным на черт. 5 и в табл. 3.

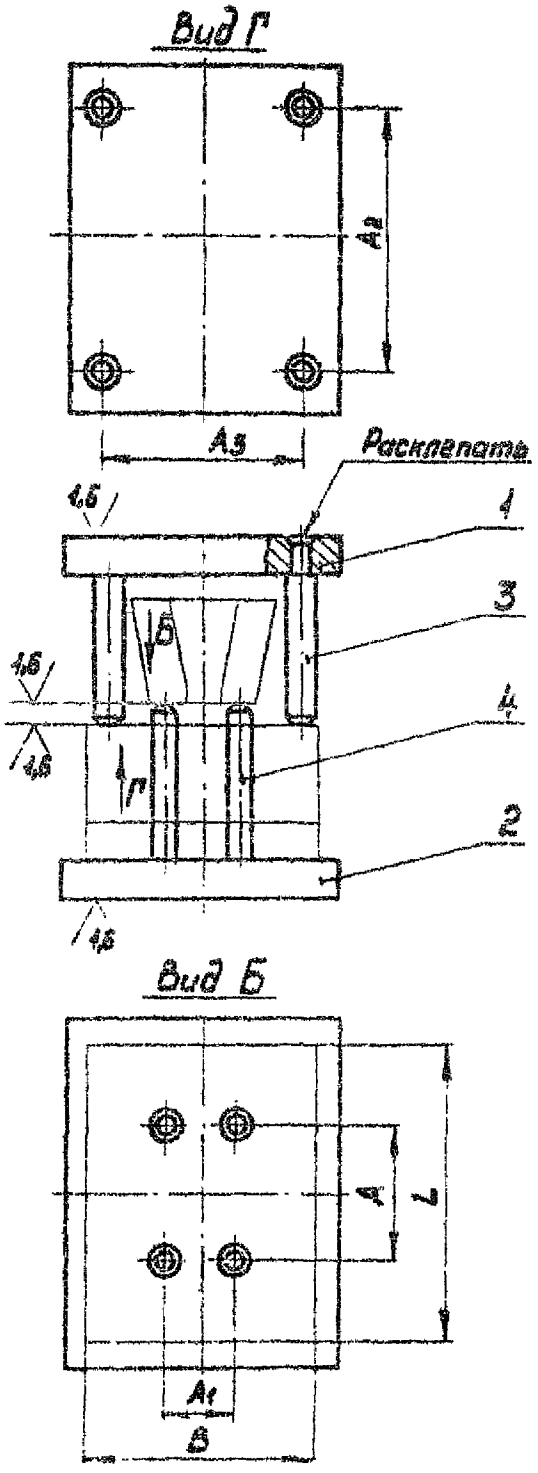

Черт. 5

Таблица 3

Размеры в мм

Размеры пресс-формы L	Размеры пресс-формы B	A	A_1	A_2	A_3	Поз.1. Кол.1	Поз.2. Кол.1	Поз.3. Кол.4	Поз.4. Кол.4
						Плита по ОСТ4 ГО.059.295		Палец по ОСТ4 ГО.059.296	
						Обозначение			
125	100	55	32	100	75	вД 1048-0057	вД 1048-0055	Подобрать при разработке рабочих чертежей	
140		60					вД 1048-0059		
	125		50		100	вД 1048-0065	вД 1048-0063		
160	100	80	32	125	75	вД 1048-0069	вД 1048-0067		
	125		50		100	вД 1048-0073	вД 1048-0071		

2.6. Основные размеры приспособлений с гладкими пальцами для разъема круглых клиновых съемных пресс-форм с одной плоскостью разъема должны соответствовать указанным на черт. 6 и в табл. 4.

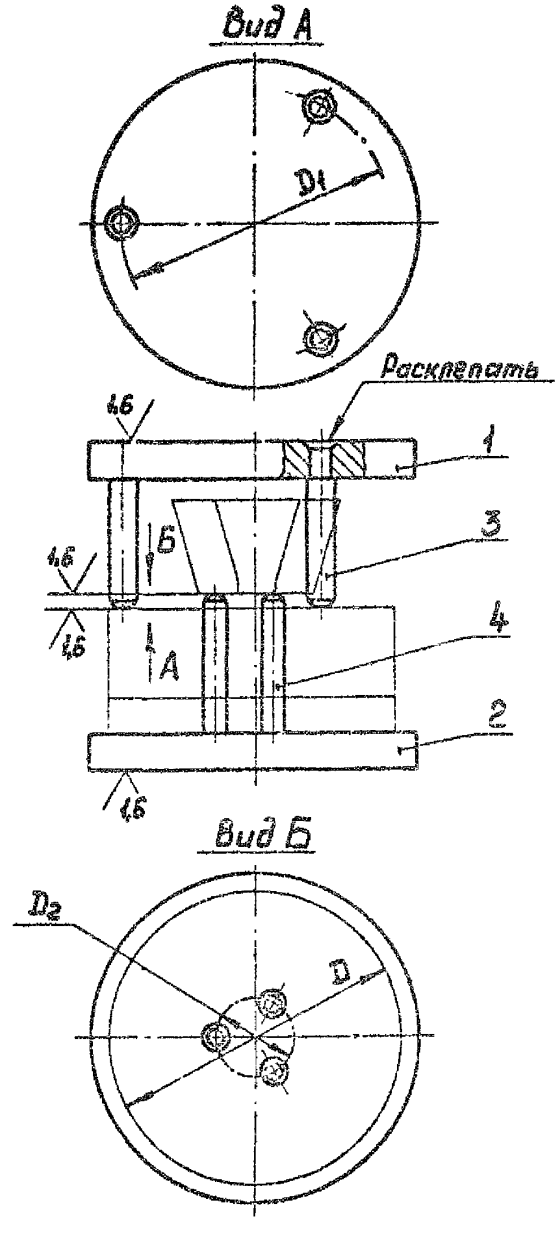

Черт. 6

Таблица 4

Размеры в мм

Диаметр пресс-формы D	D_1	D_2	Поз.1. Кол.1	Поз.2. Кол.1	Поз.3. Кол.2	Поз.4. Кол.3
			Плита по ОСТ4 ГО.059.295		Палец по ОСТ4 ГО.059.296	
			Обозначение			
100	80	28	вД 1048-0089	вД 1048-0088	Подобрать при разработке рабочих чертежей	
125	100	45	вД 1048-0092	вД 1048-0091		
140	115	55	вД 1048-0093	вД 1048-0094		
160	135	62	вД 1048-0098	вД 1048-0097		

2.7. Основные размеры приспособлений с гладкими пальцами для ремонта прямоугольных клиновых съемных пресс-форм с двумя плоскостями разъема должны соответствовать указанным на черт. 7 и в табл. 6.

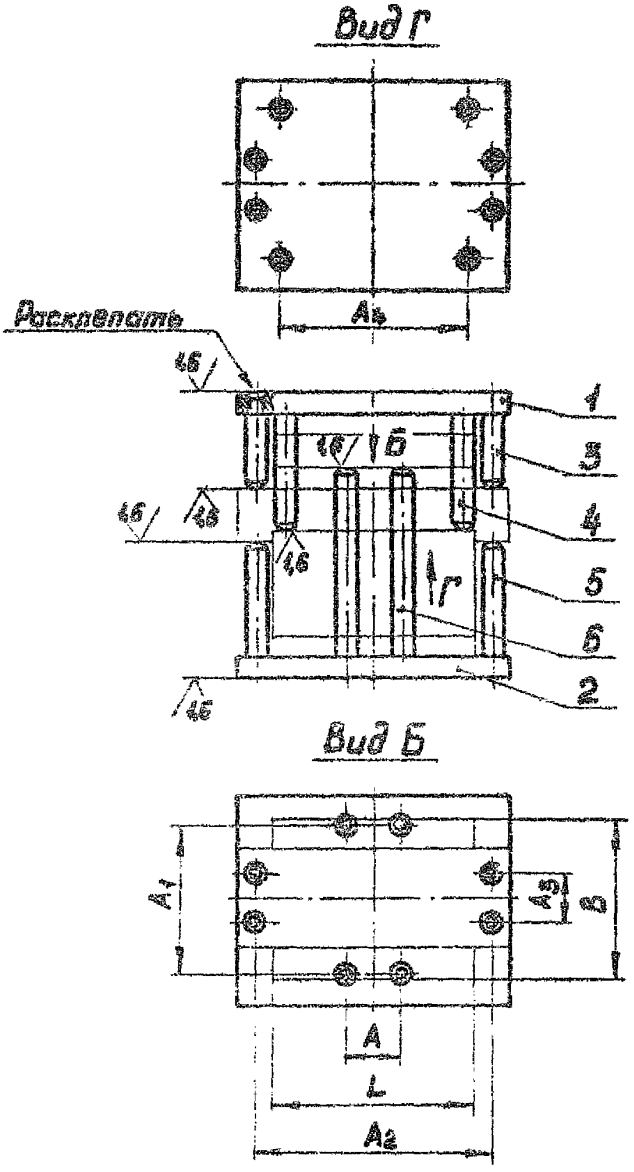

Черт. 7

Таблица 5

Размеры в мм

Размеры пресс-формы		A	A_1	A_2	A_3	A_4	Поз.1. Кол.1	Поз.2. Кол.2	Поз.3. Кол.4	Поз.4. Кол.4	Поз.5. Кол.4	Поз.6. Кол.4
							Плита по ОСТ4 ГО.059.295		Панец по ОСТ4 ГО.059.296			
L	B						Обозначение					
125	100	55	90	140	25	115	вД 1048-0076	вД 1048-0075	Подобрать при разработке рабочих чертежей			
140		60		160		130	вД 1048-0078	вД 1048-0077				
	125		115		55		вД 1048-0080	вД 1048-0079				
160	100	80	90	180	25	150	вД 1048-0082	вД 1048-0081				

2.8. Основные размеры приспособлений с гнездами для разъема прямоугольных клиновых съемных пресс-форм со знакодержателем с двух сторон плоскостью разъема должны соответствовать указанным на черт. 8 *а* и в табл. 6.

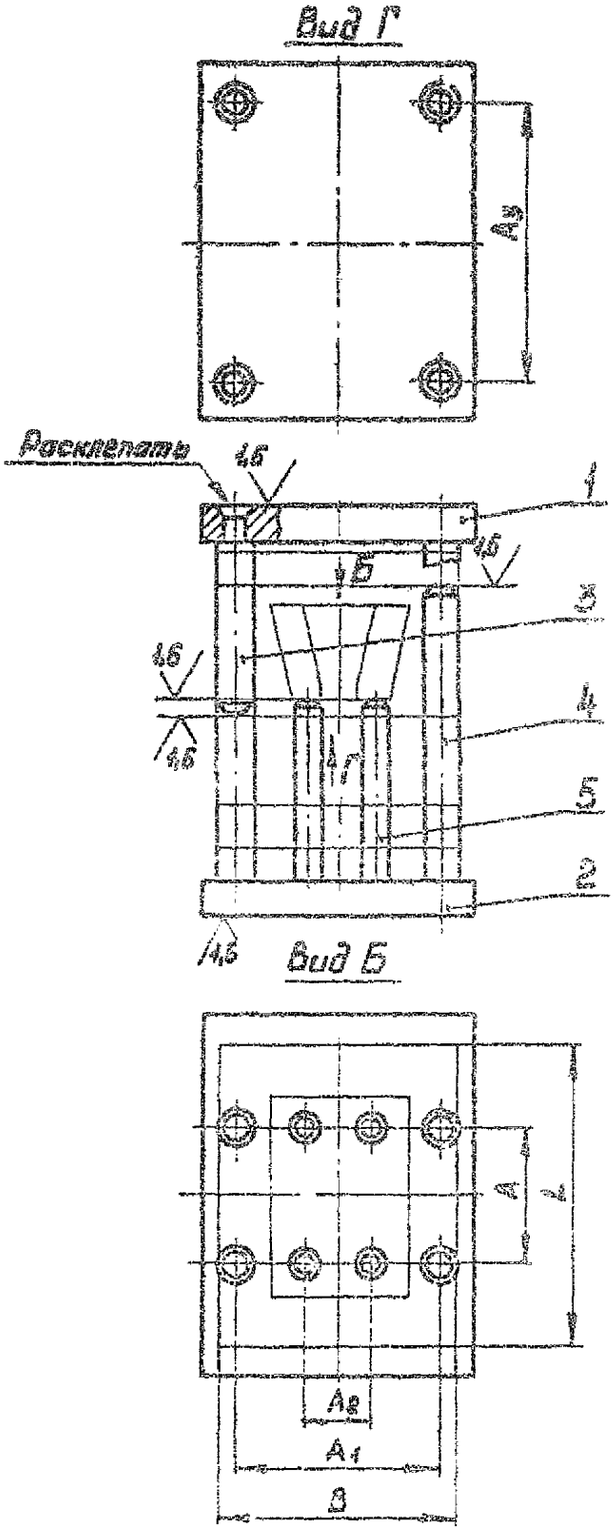

Черт. 8

Таблица 6

Размеры в мм

Размеры пресс-формы		A	A_1	A_2	A_3	Поз.1. Кол.1	Поз.2. Кол.1	Поз.3. Кол.4	Поз.4. Кол.4	Поз.5. Кол.4
						Плита по ОСТ4 ГО.059.295		Палец по ОСТ4 ГО.059.296		
L	B					Обозначение				
125	100	55	90	32	115	вД1048-0058	вД1048-0083	Подобрать при разработке рабочих чертежей		
140		60			130	вД1048-0062	вД1048-0084			
	125		115	50		вД1048-0066	вД1048-0085			
160	100	80	90	32	150	вД1048-0070	вД1048-0086			

2.9. Основные размеры приспособлений с гладкими пальцами для разъема круглых клиновых съемных пресс-форм со знакодержателем с двумя плоскостями разъема должны соответствовать указанным на черт. 9 и в табл. 7.

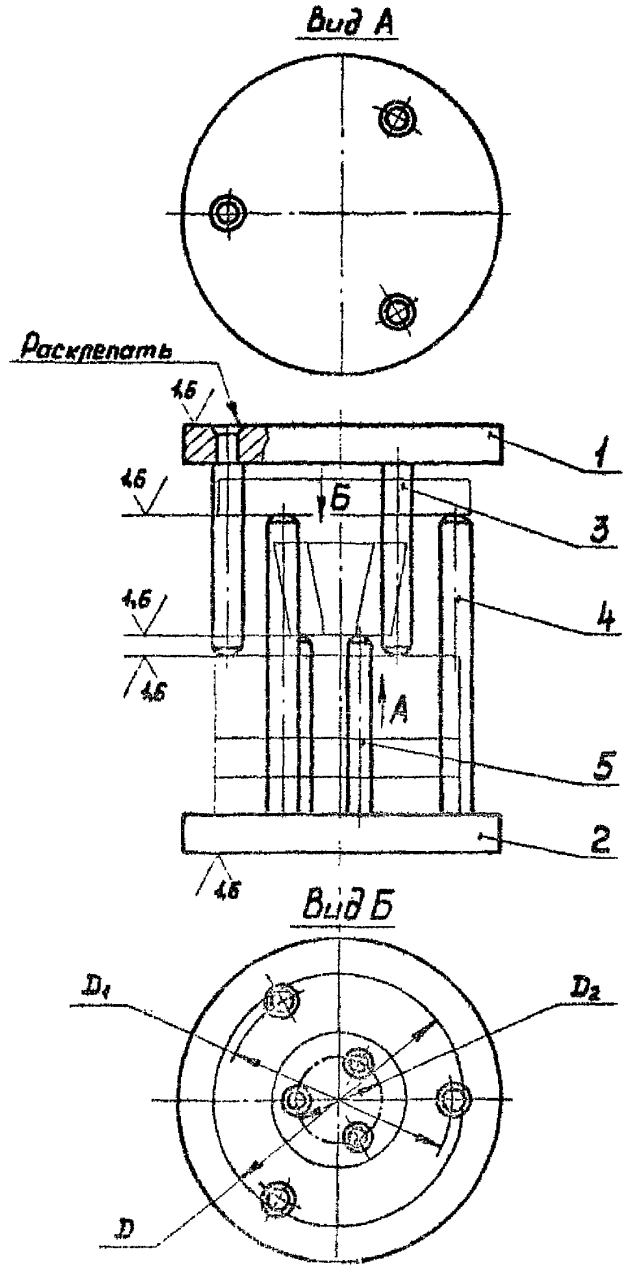

Черт. 8

Таблица 7

Размеры в мм

Диаметр пресс-формы D	D_1	D_2	Поз.1. Кол.1	Поз.2. Кол.1	Поз.3. Кол.3	Поз.4. Кол.3	Поз.5. Кол.3
			Плита по ОСТ4 ГО.059.296		Плита по ОСТ4 ГО.059.296		
			Обозначение				
100	90	28	вД1048-0090	вД1048-0100	Подобрать при разработке рабочих чертежей		
125	115	45	вД1048-0093	вД1048-0101			
140	130	58	вД1048-0096	вД1048-0102			

ЛИСТ РЕГИСТРАЦИИ ИЗМЕНЕНИЙ

Изм.	Стр. (листы)	Номер извещения	Под-пись	Дата	Изм.	Стр. (листы)	Номер извещения	Под-пись	Дата
1	Стр. 1, 14, 16, 50, 52, 54, 17, 48, 5, 7, 2, 3, 4, 6	155522		19.09.89г.					
2	4, 6, 8, 10, 12, 20, 22, 24, 26, 28, 30, 32, 34, 36, 38, 40, 42, 44, 47, 50, 52, 54	412291		25.05.89г.					
3	1, 3, 5, 7, 9, 11, 13, 15, 18, 21, 23, 25, 27, 29, 31, 33, 35, 37, 39, 41, 43, 45, 47, 49, 51, 53, 61, 71, 82, 84, 85, 87 – 91, 93, 96, 97	№ 3		20.08.90					

СОДЕРЖАНИЕ

		Стр.
ОСТ4 ГО.059.292	Пакеты съемных пресс-форм для прессования изделий из реактопластов. Руководство по конструированию	1
ОСТ4 ГО.059.293	Приспособления для разъема съемных пресс-форм. Типы и основные размеры	61
ОСТ4 ГО.059.294	Приспособления для разъема матриц клиновых съемных пресс-форм. Конструкция и размеры	78
ОСТ4 ГО.059.295	Плиты приспособлений для разъема съемных пресс-форм. Конструкция и размеры	85
ОСТ4 ГО.059.296	Пальцы приспособлений для разъема съемных пресс-форм. Конструкция и размеры	91
ОСТ4 ГО.059.297	Фиксаторы. Конструкция и размеры	96

Зак. 5171. тир. 60.

gost.e-ecolog.ru