ОТРАСЛЕВЫЕ СТАНДАРТЫ

ПАКЕТЫ СЪЕМНЫХ ПРЕСС-ФОРМ ДЛЯ ПРЕССОВАНИЯ ИЗДЕЛИЙ ИЗ РЕАКТОПЛАСТОВ

ОСТ4 ГО.059.292 — ОСТ4 ГО.059.297

Редакция 1-76

Издание официальное

1977

gost.e-ecolog.ru

(2)

УДК ~~621.7.043:678.027.7.(083.74)~~ 621.979.07:002

Группа ~~Г21~~ Г52

ОТРАСЛЕВОЙ СТАНДАРТ

ПАКЕТЫ СЪЕМНЫХ ПРЕСС-ФОРМ ДЛЯ ПРЕССОВАНИЯ ИЗДЕЛИЙ ИЗ РЕАКТОПЛАСТОВ

Руководство по конструированию

ОСТ4 ГО.059.292

Редакция 1-76

Введен впервые

Директивным письмом организации от 24.11.76 № 017-107/К/695 срок действия установлен с 01.07.78 до 01.07.83.

Настоящий стандарт устанавливает основные правила конструирования пакетов съемных пресс-форм для прямого и литьевого прессования изделий из реактопластов.

1. ОБЩИЕ УКАЗАНИЯ

1.1. В качестве заготовок для плит пакетов съемных пресс-форм следует использовать плиты по ГОСТ 15861-~~70~~ 81, ГОСТ 15862-~~70~~ 81, ОСТ4 ГО.059.001-~~82~~ и ОСТ4 ГО.059.002-82. (2) (3)

Марки материалов и нормы твердости деталей съемных пресс-форм следует принимать по ~~ОСТ4 ГО.020.156~~ ОСТ 4ГО.020.356-83. (3)

1.2. На литниковых плитах пресс-форм для установки камер прессования должен быть выполнен выступ. Форму и размеры выступа следует принимать по ГОСТ 20932-75.

Толщина заготовок для литниковых плит в настоящем стандарте приведена с учетом выступа под камеру прессования.

1.3. Диаметры сквозных отверстий под винты и опорных поверхностей под головки винтов рекомендуется принимать по 2-му ряду ГОСТ 11284-75 и ГОСТ 12876-67.

1.4. В пакетах съемных пресс-форм следует применять направляющие колонки по ГОСТ 17385-72 ~~с предельными отклонениями диаметра направляющей части по X.~~ (4)

В технически обоснованных случаях допускается применять специальные ступенчатые направляющие колонки. В качестве заготовок для таких колонок рекомендуется использовать стандартные колонки с доработкой как показано на черт.1.

Издание официальное ГР 82384496 ст 82.02.13 Перепечатка воспрещена (2)

(2) Проверен в 1982г. Срок действия продлен до 01.01.88г.
Проверен в 1987г. Срок действия продлен до 01.01.93 (3)

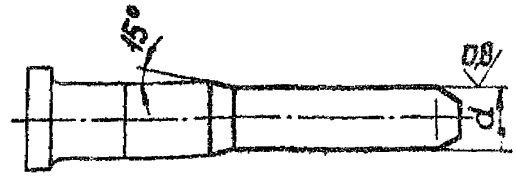

Черт. 1

Диаметр d следует принимать по ряду Re40 ГОСТ 6636-69. Конструктивные элементы заходной части колонок принимать по ГОСТ 17385-72.

2. ПАКЕТЫ СЪЕМНЫХ ПРЕСС-ФОРМ ПРЯМОГО ПРЕССОВАНИЯ

2.1. Конструкция и основные размеры пакетов прямоугольных съемных пресс-форм прямого прессования с одной плоскостью разъема должны соответствовать указанным на черт. 2 и в табл. 1.

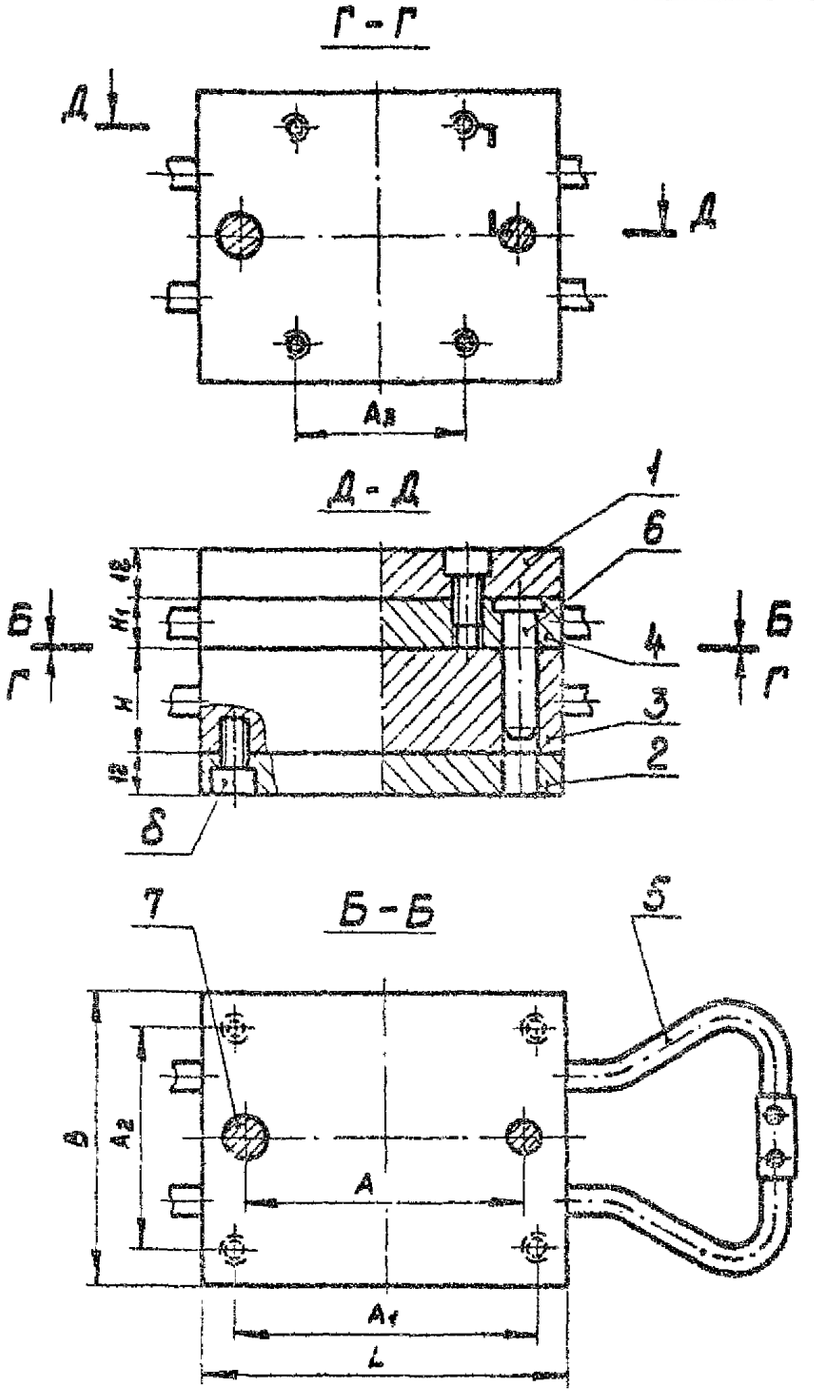

1,2 – плиты подкладные; 3 – матрица; 4 – знакодержатель; 5 – ручка; 6,7 – колонки;
8 – винт М8х~~12,58~~ 84 ГОСТ 11738-72 (кол. 8)

Черт. 2

Таблица 1

Размеры в мм

Размеры пакета		H	H_1	A	A_1	A_2	A_3	Поз.5. Ручка по ГОСТ 20933–75. Кол.4	Поз.6. Кол.1	Поз.7. Кол.1
									Колпока по ГОСТ 17385–72	
L	B							Обозначение		
100	80	25	12	75	80	60	45	1088-0452	1030-1877 X V8A	1030-1895 X V8A
		32							1030-1879 X V8A	1030-1897 X V8A
		40							1030-1883 X V8A	1030-1901 X V8A
		50	16						1030-1888 X V8A	1030-1905 X V8A
		63							1030-1890 X V8A	1030-1907 X V8A
125		25	12	100	105		65		1030-1877 X V8A	1030-1895 X V8A
		32							1030-1879 X V8A	1030-1897 X V8A
		40							1030-1883 X V8A	1030-1901 X V8A
		50	16						1030-1888 X V8A	1030-1905 X V8A
		63							1030-1890 X V8A	1030-1907 X V8A
	100	25	12		100	75			1030-1877 X V8A	1030-1895 X V8A
		32							1030-1879 X V8A	1030-1897 X V8A
		40							1030-1883 X V8A	1030-1901 X V8A
		50	16						1030-1888 X V8A	1030-1905 X V8A
		63							1030-1890 X V8A	1030-1907 X V8A
140		25	16	110	115	80			1030-1898 X V8A	1030-1915 X V8A
		32							1030-1900 X V8A	1030-1917 X V8A
		40							1030-1902 X V8A	1030-1919 X V8A
		50							1030-1905 X V8A	1030-1923 X V8A
		63							1030-1907 X V8A	1030-1925 X V8A
	125	25				100		1088-0454	1030-1898 X V8A	1030-1915 X V8A
		32							1030-1900 X V8A	1030-1917 X V8A
		40							1030-1902 X V8A	1030-1919 X V8A
		50							1030-1905 X V8A	1030-1923 X V8A
		63							1030-1907 X V8A	1030-1925 X V8A
160	100	25		130	135	75	100	1088-0452	1030-1898 X V8A	1030-1915 X V8A
		32							1030-1900 X V8A	1030-1917 X V8A
		40							1030-1902 X V8A	1030-1919 X V8A
		50							1030-1905 X V8A	1030-1923 X V8A
		63							1030-1907 X V8A	1030-1925 X V8A

(2)

2.2. Конструкция, а основные размеры пакетов круглых съемных пресс-форм прямого прессования с одной плоскостью разъема должны соответствовать указанным на черт. 3 и в табл. 2.

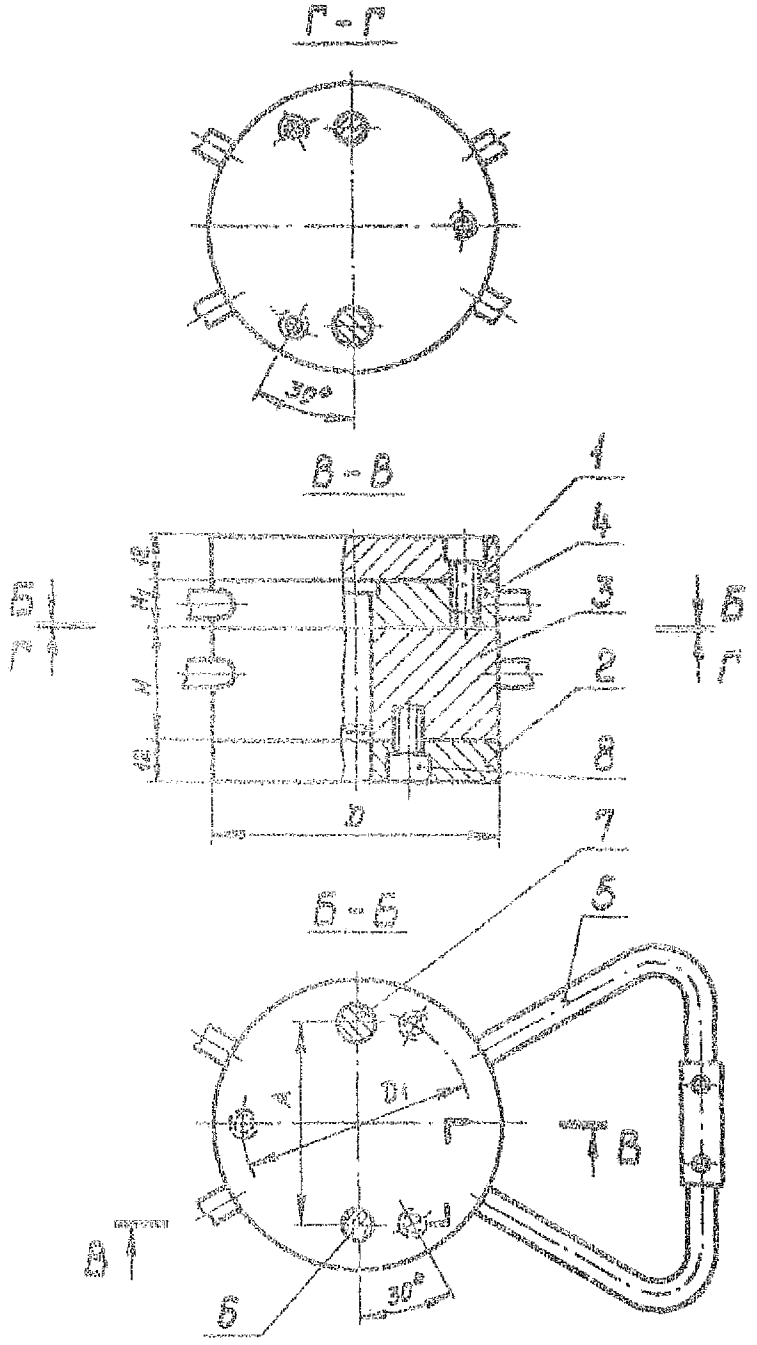

1,2 – плиты поддающие; 3 – матрица; 4 – знакодержатель; 5 – ручка; 6,7 – колонки; 8 – винт М8×1-6g×12.88 ГОСТ 11738-72 (кол. 6)

Черт. 3

Таблица 2

Размеры в мм

Диаметр пакета D	H	H_1	D_1	A	Поз. 5. Ручка по ГОСТ 20933-75. Кол. 4	Поз. 6 Кол. 1	Поз. 7 Кол. 1
					Обозначение	Колонка по ГОСТ 17385-72	
80	25	12	62	50	1088-0457	1030-1877 X У8А	1030-1895 X У8А
	32					1030-1879 X У8А	1030-1897 X У8А
	40					1030-1883 X У8А	1030-1901 X У8А
	50	16				1030-1888 X У8А	1030-1905 X У8А
	63					1030-1890 X У8А	1030-1907 X У8А
100	25	12	80	75	1088-0458	1030-1877 X У8А	1030-1895 X У8А
	32					1030-1879 X У8А	1030-1897 X У8А
	40					1030-1883 X У8А	1030-1901 X У8А
	50	16				1030-1888 X У8А	1030-1905 X У8А
	63					1030-1890 X У8А	1030-1907 X У8А
125	25	12	100	100	1088-0459	1030-1877 X У8А	1030-1895 X У8А
	32					1030-1879 X У8А	1030-1897 X У8А
	40					1030-1883 X У8А	1030-1901 X У8А
	50	16				1030-1888 X У8А	1030-1905 X У8А
	63					1030-1890 X У8А	1030-1907 X У8А
140	25	16	115	110		1030-1898 X У8А	1030-1915 X У8А
	32					1030-1900 X У8А	1030-1917 X У8А
	40					1030-1902 X У8А	1030-1919 X У8А
	50					1030-1905 X У8А	1030-1923 X У8А
	63					1030-1907 X У8А	1030-1925 X У8А

(2)

2.3. Конструкция и основные размеры пакетов прямоугольных съемных пресс-форм прямого прессования с двумя плоскостями разъема должны соответствовать указанным на черт. 4 и в табл. 3.

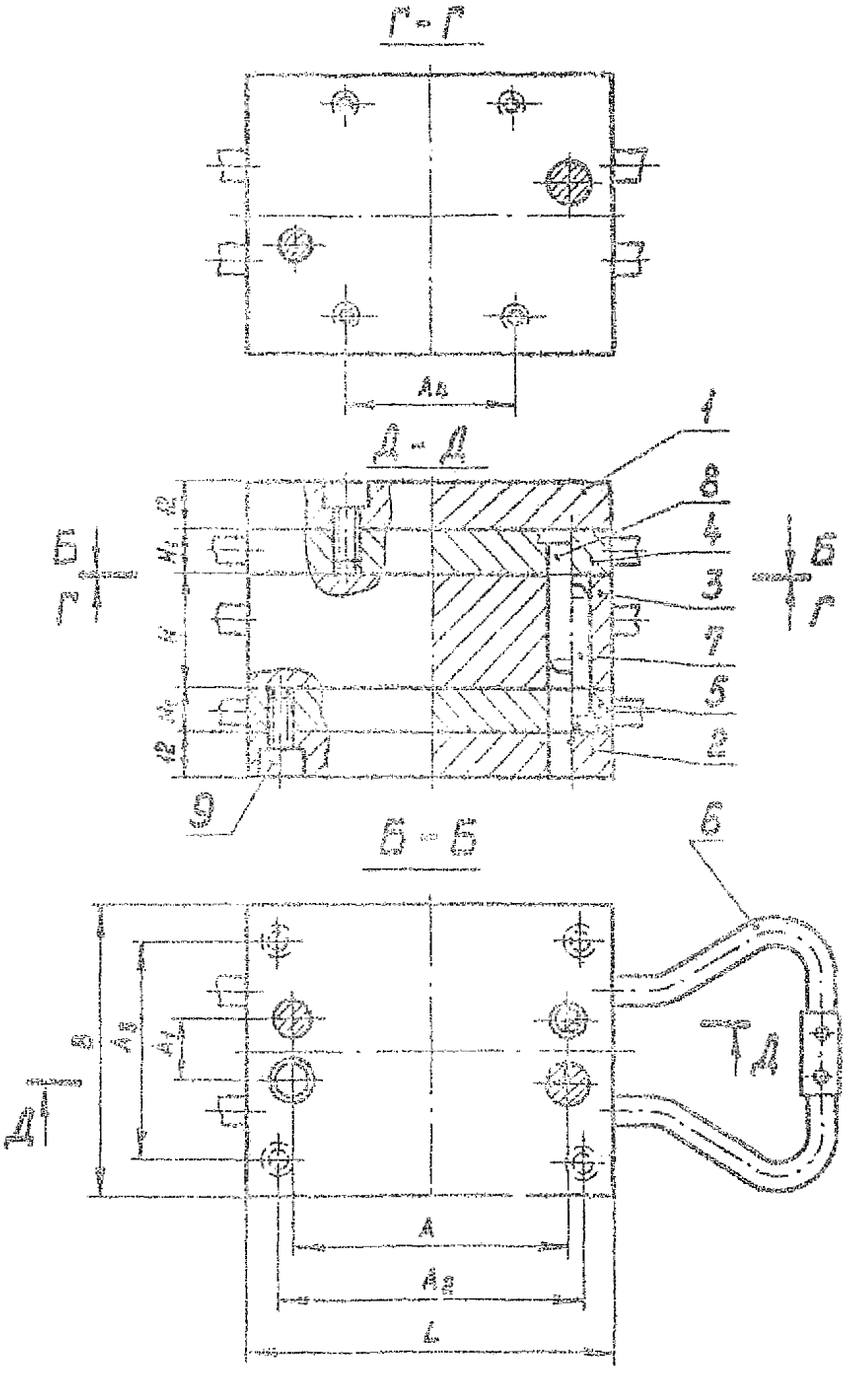

1,2 – плиты подкладные; 3 – матрица; 4,5 – знакодержатели; 6 – ручка; 7,8 – колонки; 9 – винт М8×12.88 ГОСТ 11738-72 (кол. 8) (3)

Таблица 3

Размеры в мм

Размеры пакета		H	H_1	A	A_1	A_2	A_3	A_4	Поз. 6. Ручка по ГОСТ 20933-75. Кол. 6	Поз. 7. Кол. 2	Поз. 8. Кол. 2
										Колонка по ГОСТ 17385-72	
L	B								Обозначение		
100	80	25	12	75	16	80	60	45	1088-0452	1030-1877 X V8A	1030-1895 X V8A
		32								1030-1879 X V8A	1030-1897 X V8A
		40								1030-1883 X V8A	1030-1901 X V8A
		50	16							1030-1888 X V8A	1030-1905 X V8A
		63								1030-1890 X V8A	1030-1907 X V8A
125		25	12	100		100		65		1030-1877 X V8A	1030-1895 X V8A
		32								1030-1879 X V8A	1030-1897 X V8A
		40								1030-1883 X V8A	1030-1901 X V8A
		50	16							1030-1888 X V8A	1030-1905 X V8A
		63								1030-1890 X V8A	1030-1907 X V8A
	100	25	12				75			1030-1877 X V8A	1030-1895 X V8A
		32								1030-1879 X V8A	1030-1897 X V8A
		40								1030-1883 X V8A	1030-1901 X V8A
		50	16							1030-1888 X V8A	1030-1905 X V8A
		63								1030-1890 X V8A	1030-1907 X V8A
		25			20					1030-1898 X V8A	1030-1915 X V8A
		32								1030-1900 X V8A	1030-1917 X V8A
		40								1030-1902 X V8A	1030-1919 X V8A
		50								1030-1905 X V8A	1030-1923 X V8A
140		63				115		80		1030-1907 X V8A	1030-1925 X V8A
	125	25	16	110	32		100		1088-0454	1030-1898 X V8A	1030-1915 X V8A
		32								1030-1900 X V8A	1030-1917 X V8A
		40								1030-1902 X V8A	1030-1919 X V8A
		50								1030-1905 X V8A	1030-1923 X V8A
		63								1030-1907 X V8A	1030-1925 X V8A
160	100	25		120	20	135	75	100	1088-0452	1030-1898 X V8A	1030-1915 X V8A
		32								1030-1900 X V8A	1030-1917 X V8A
		40								1030-1902 X V8A	1030-1919 X V8A
		50								1030-1905 X V8A	1030-1923 X V8A
		63								1030-1907 X V8A	1030-1925 X V8A

(2)

2.4. Конструкция и основные размеры пакетов круглых съемных пресс-форм прямого прессования с двумя плоскостями разъема должны соответствовать указанным на черт. 5 и в табл. 4.

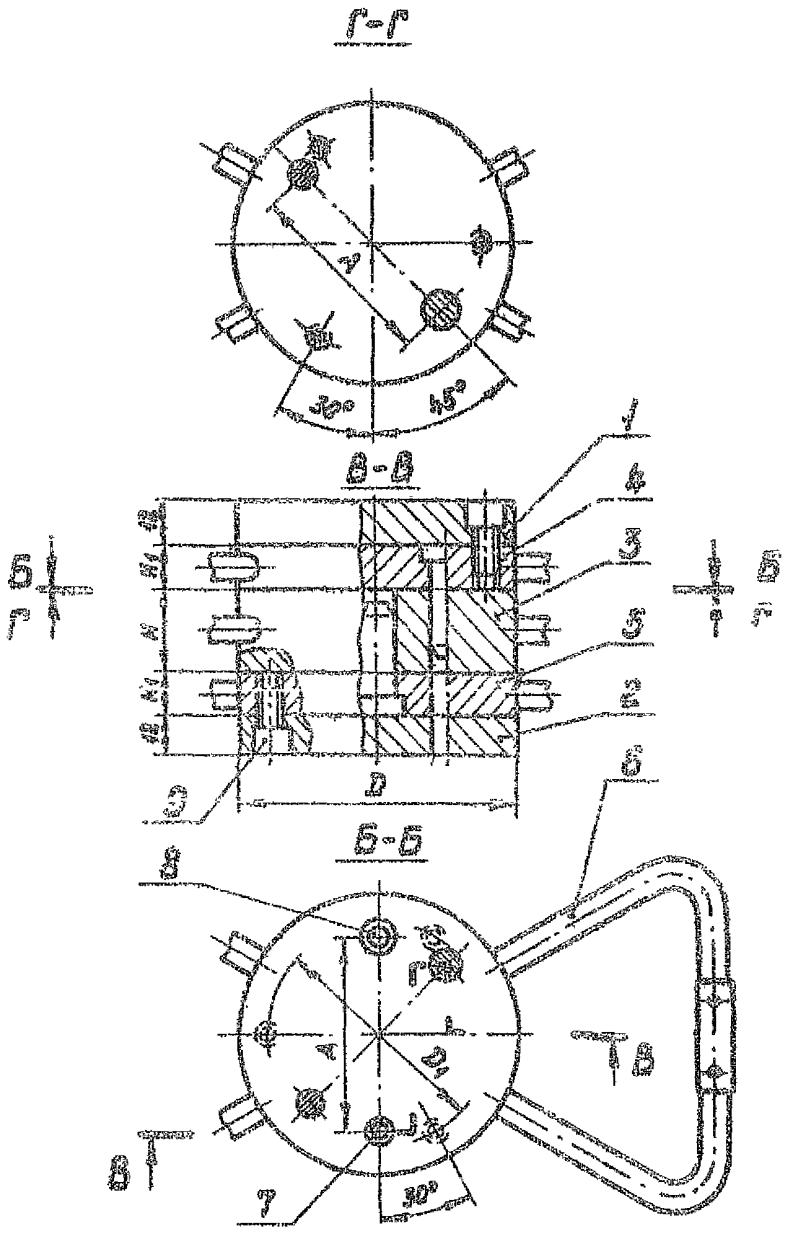

1,2 – плиты подкладные; 3 – матрица; 4,5 – знакодержатели; 6 – ручка; 7,8 – колонки;
9 – винт М8х~~12.58~~ -6g х 12.88 ГОСТ 11738-~~72~~ 84 (кол. 6)

Черт. 5

Таблица 4

Размеры в мм

Диаметр пакета D	H	H_1	D_1	A	Поз. 6. Ручка по ГОСТ 20838-76. Кол. 6	Поз. 7. Кол. 2	Поз. 8. Кол. 2
						Колонка по ГОСТ 17385-72	
					Обозначение		
100	25	12	80	63	1088-0458	1030-1877 X У8А	1030-1895 X У8А
	32					1030-1879 X У8А	1030-1897 X У8А
	40					1030-1883 X У8А	1030-1901 X У8А
	50	16				1030-1888 X У8А	1030-1905 X У8А
	63					1030-1890 X У8А	1030-1907 X У8А
125	25	12	100	100	1088-0459	1030-1877 X У8А	1030-1895 X У8А
	32					1030-1879 X У8А	1030-1897 X У8А
	40					1030-1883 X У8А	1030-1901 X У8А
	50	16				1030-1888 X У8А	1030-1905 X У8А
	63					1030-1890 X У8А	1030-1907 X У8А
140	25	16	115	110		1030-1898 X У8А	1030-1915 X У8А
	32					1030-1900 X У8А	1030-1917 X У8А
	40					1030-1902 X У8А	1030-1919 X У8А
	50					1030-1905 X У8А	1030-1923 X У8А
	63					1030-1907 X У8А	1030-1925 X У8А

(2)

2.5. Конструкция и основные размеры пакетов прямоугольных клиновых съемных пресс-форм прямого прессования должны соответствовать указанным на черт. 6 и в табл.5.

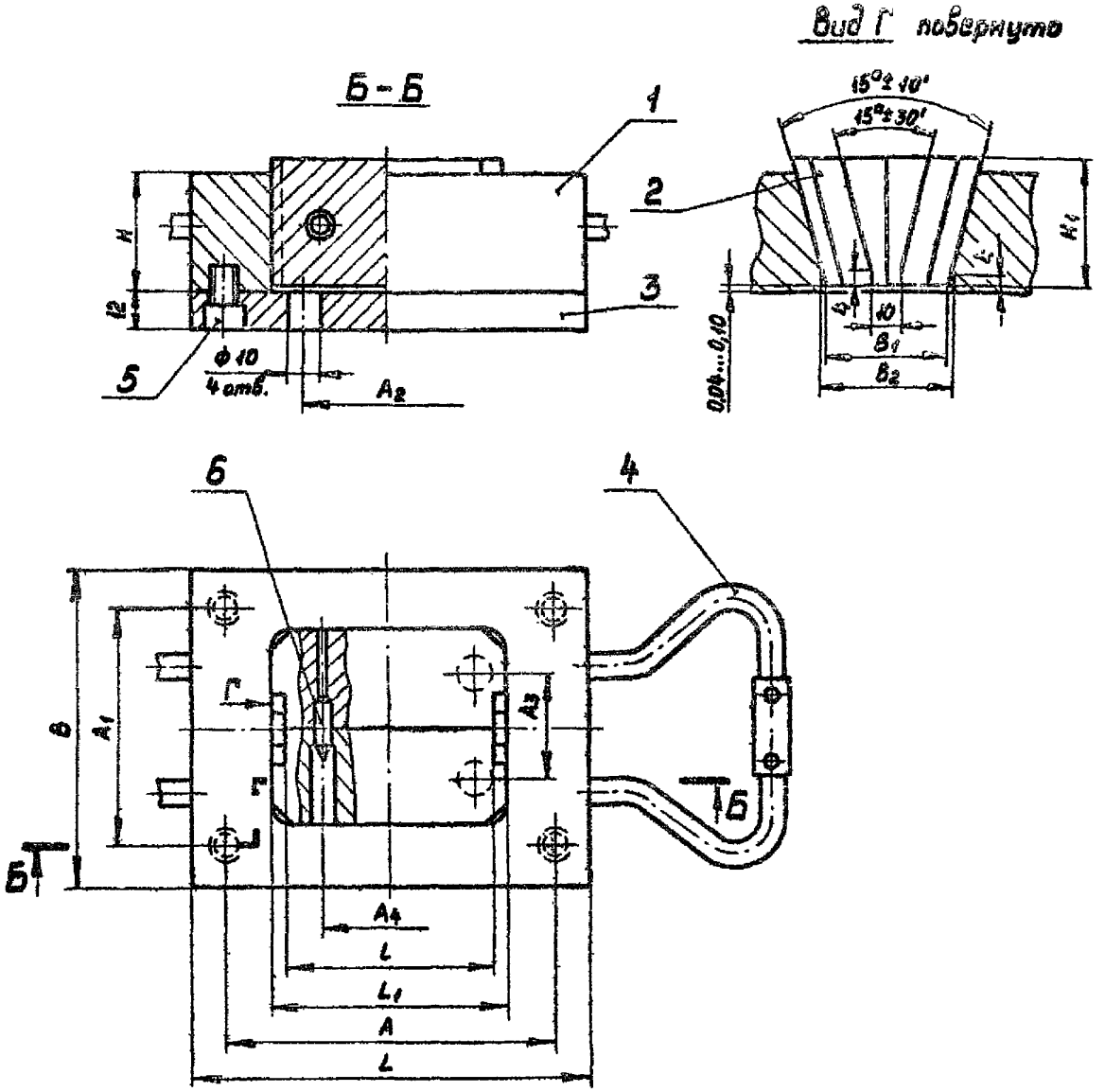

1 – обойма; 2 – матрица составная; 3 – плита подкладная; 4 – ручка;

5 – винт М8×~~12.58~~ -6g×12.88 ГОСТ 11738-~~72~~ 84 (кол. 4); (3)

6 – фиксатор вД 1052-0002 ОСТ4 ГО.059.297 (кол. 2)

Черт. 6

Таблица 6

Размеры в мм

Размеры пакета L	Размеры пакета B	H	H_1	A	A_1	A_2	A_3	A_4	B_1	B_2 ~~(пред. откл. по A_3)~~ $H9(A_3)$	L_1 ~~(пред. откл. по A_3)~~ $H8(\frac{A_1}{2})$	l	Поз. 4. Ручка по ГОСТ 20933-75. Кол. 2 Обозначение
125	100	32	36	100	75	55	32	45	49	50	71	60	1088-0452
		40	45										
		50	56										
		63	67										
110	125	32	36	115	100	60	50	53	70	71	80	70	1088-0454
		40	45										
		50	56										
		63	67										
160	100	32	36	135	75	80	32	71	49	50	100	90	1088-0452
		40	45										
		50	56										
		63	67										
	125	32	36		100		50		70	71			1088-0454
		40	45										
		50	56										
		63	67										

2.6. Конструкция и основные размеры пакетов круглых клиновых съемных пресс-форм прямого прессования должны соответствовать указанным на черт. 7 и в табл. 6.

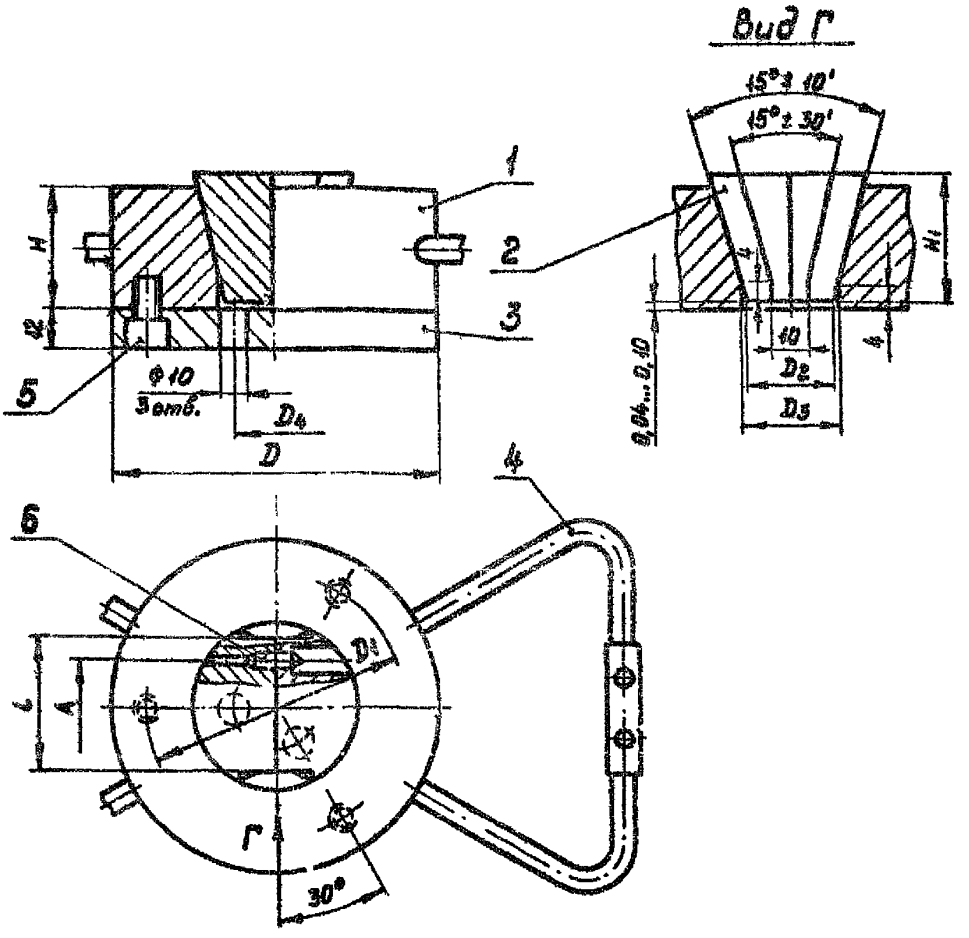

1 – обойма; 2 – матрица составная; 3 – плита подкладная; 4 – ручка;
5 – винт М8к~~12.58~~ ГОСТ 11738-72 (кол. 3); 6 – фиксатор

Черт. 7

Таблица 6

Размеры в мм

Диаметр пакета D	H	H_1	D_1	D_2	D_3 (~~пред. откл. по A_3~~) H9 (A_3)	D_4	A	L	Поз. 4. Ручка по ГОСТ 20933-75. Кол. 2	Поз. 6. Фиксатор по ОСТ4 ГО. 059.297. Кол. 2
									Обозначение	
100	32	36	80	39	40	28	22	38	1088-0458	вД 1052-0001
	40	45								
	50	56								
	63	67								
125	32	36	100	59	60	45	40	56	1088-0459	вД 1052-0002
	40	45								
	50	56								
	63	67								
140	32	36	115	70	71	55	50	67		
	40	45								
	50	56								
	63	67								
160	32	36	135	79	80	62	56	75	1088-0461	
	40	45								
	50	56								
	63	67								

2.7. Конструкция и основные размеры пакетов прямоугольных клиновых съемных пресс-форм прямого прессования со знакодержателем должны соответствовать указанным на черт. 8 и в табл. 7.

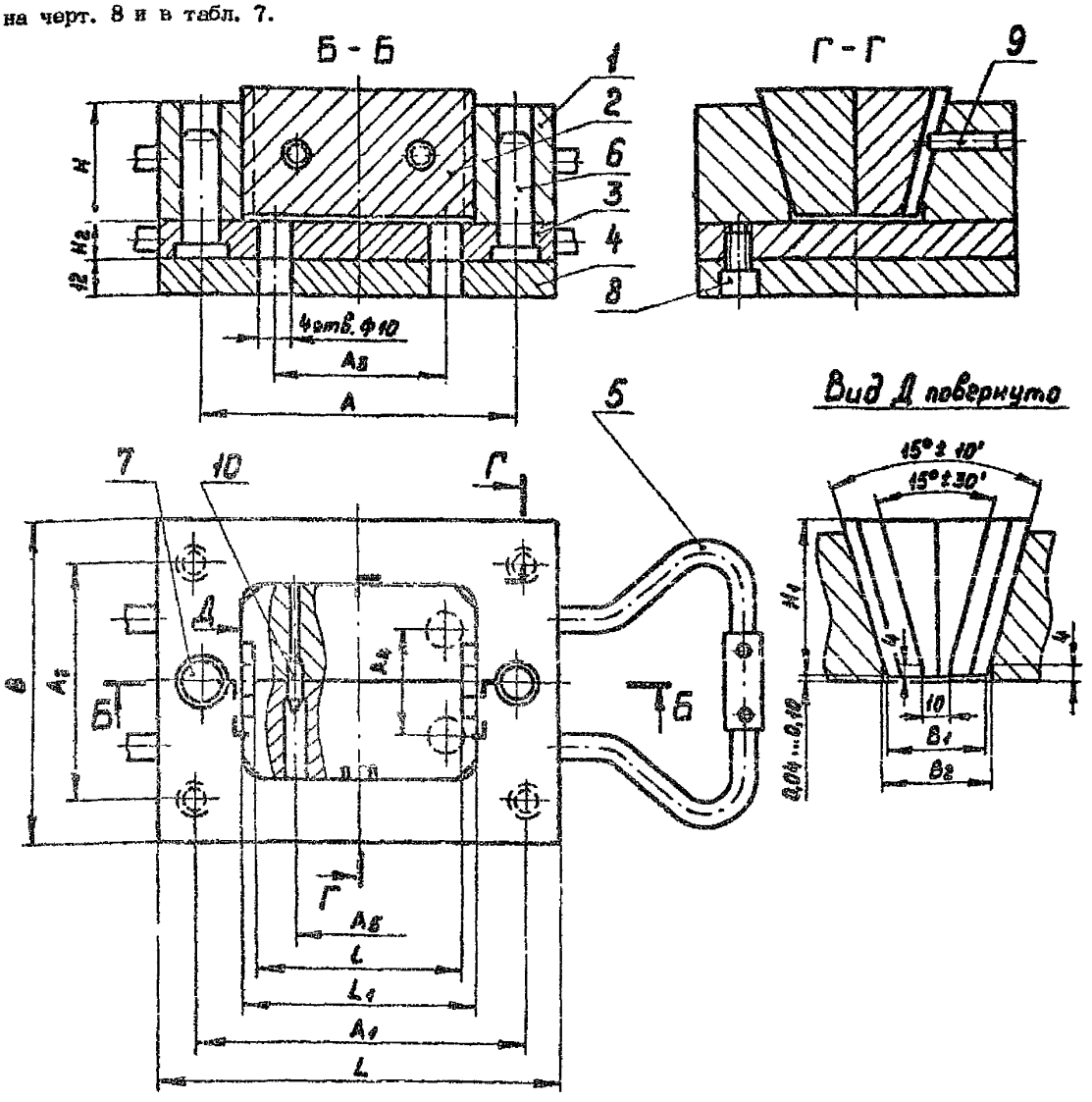

1 – обойма; 2 – матрица составная; 3 – знакодержатель; 4 – плита подкладная;

5 – ручка; 6,7 – колонки; 8 – винт М8×~~12.58~~ 8g ГОСТ 11738-72 (кол. 4);

9 – штифт 6m6 6Ц×20 ГОСТ 3128-70; 10 – фиксатор вД 1052-0002 ОСТ4 ГО.059.297 (кол.2)

Черт. 8

Таблица 7

Размеры в мм

Размеры пакета		H	H_1	H_2	A	A_1	A_2	A_3	A_4	A_5	B_1	B_2 ~~(прод. откл. по A_3)~~ H9 (A_3)
L	B											
125	100	32	36	12	100	100	75	55	32	45	49	50
		40	45									
		50	56									
		63	67									
140		32	36	16	110	115		60		53		
		40	45									
		50	56									
		63	67									
	125	32	36				100		50		70	71
		40	45									
		50	56									
		63	67									
160	100	32	36		130	135	75	80	32	71	49	50
		40	45									
		50	56									
		63	67									

Продолжение табл. 7

Размеры в мм

Размеры пакета		L_1 (пред. откл. по $\frac{A_8}{X}$)	L	Поз.5. Ручка по ГОСТ 20933-75. Кол.4	Поз.6. Кол.1	Поз.7. Кол.1
				Колонка по ГОСТ 17385-72		
L	B	$\frac{H8}{f7}$ $\frac{A_3}{X}$		Обозначение		
125	100	71	60	1088-0452	1030-1879 X-У8А	1030-1897 X-У8А
					1030-1883 X-У8А	1030-1901 X-У8А
					1030-1885 X-У8А	1030-1903 X-У8А
					1030-1890 X-У8А	1030-1907 X-У8А
140		80	70		1030-1900 X-У8А	1030-1917 X-У8А
					1030-1902 X-У8А	1030-1919 X-У8А
					1030-1905 X-У8А	1030-1923 X-У8А
					1030-1907 X-У8А	1030-1925 X-У8А
	125			1088-0454	1030-1900 X-У8А	1030-1917 X-У8А
					1030-1902 X-У8А	1030-1919 X-У8А
					1030-1905 X-У8А	1030-1923 X-У8А
					1030-1907 X-У8А	1030-1925 X-У8А
160	100	100	90	1088-0452	1030-1900 X-У8А	1030-1917 X-У8А
					1030-1902 X-У8А	1030-1919 X-У8А
					1030-1905 X-У8А	1030-1923 X-У8А
					1030-1907 X-У8А	1030-1925 X-У8А

2.8. Конструкция и основные размеры пакетов круглых клиновых съемных пресс-форм прямого прессования со знакодержателем должны соответствовать указанным на черт. 9 и в табл. 8.

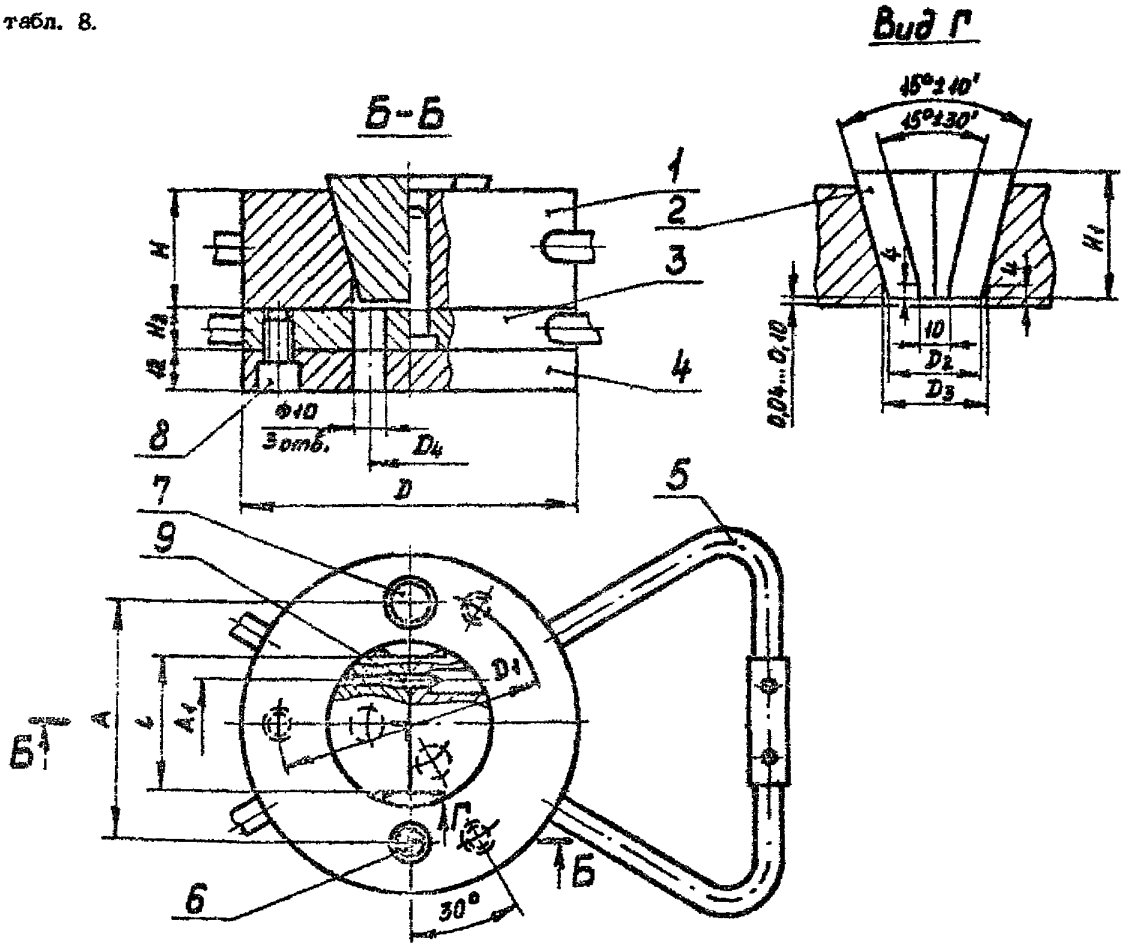

1 – обойма; 2 – матрица составная; 3 – знакодержатель; 4 – плита подкладная; 5 – ручка; 6,7 – колонки; 8 – винт М8х12.88 ГОСТ 11738-72 (кол. 3); 9 – фиксатор

Черт. 9

Таблица 8

Размеры в мм

Диаметр пакета D	H	H_1	H_2	D_1	D_2	D_3 ~~(пред. откл. по Ag)~~ H9/A_3	D_4	A	A_1	l ①
100	32	36	12	80	39	40	28	75	22	38
	40	45								
	50	56								
	63	67	16							
125	32	36	12	100	59	60	45	100	40	56
	40	45								
	50	56								
	63	67	16							
140	32	36		115	70	71	55	110	50	67
	40	45								
	50	56								
	63	67								

Продолжение табл. 8

Размеры в мм

Диаметр пакета D	Поз. 5. Ручка по ГОСТ 20933-75. Кол. 4	Поз. 6. Кол. 1	Поз. 7. Кол. 1	Поз. 9. Фиксатор по ОСТ4 ГО 059.297. Кол. 2
		Колонка по ГОСТ 17385-72		
		Обозначение		
100	1088-0458	1030-1879 X У8А	1030-1897 X У8А	вД 1052-0001
		1030-1883 X У8А	1030-1901 X У8А	
		1030-1885 X У8А	1030-1903 X У8А	
		1030-1890 X У8А	1030-1907 X У8А	
125	1088-0459	1030-1879 X У8А	1030-1897 X У8А	вД 1052-0002
		1030-1883 X У8А	1030-1901 X У8А	
		1030-1885 X У8А	1030-1903 X У8А	
		1030-1890 X У8А	1030-1907 X У8А	
140		1030-1900 X У8А	1030-1917 X У8А	
		1030-1902 X У8А	1030-1919 X У8А	
		1030-1905 X У8А	1030-1923 X У8А	
		1030-1907 X У8А	1030-1925 X У8А	

(2)

3. ПАКЕТЫ СЪЕМНЫХ ПРЕСС-ФОРМ ЛИТЬЕВОГО ПРЕССОВАНИЯ

3.1. Конструкция и основные размеры пакетов прямоугольных съемных пресс-форм литьевого прессования с одной плоскостью разъема должны соответствовать указанным на черт. 10 и в табл. 9.

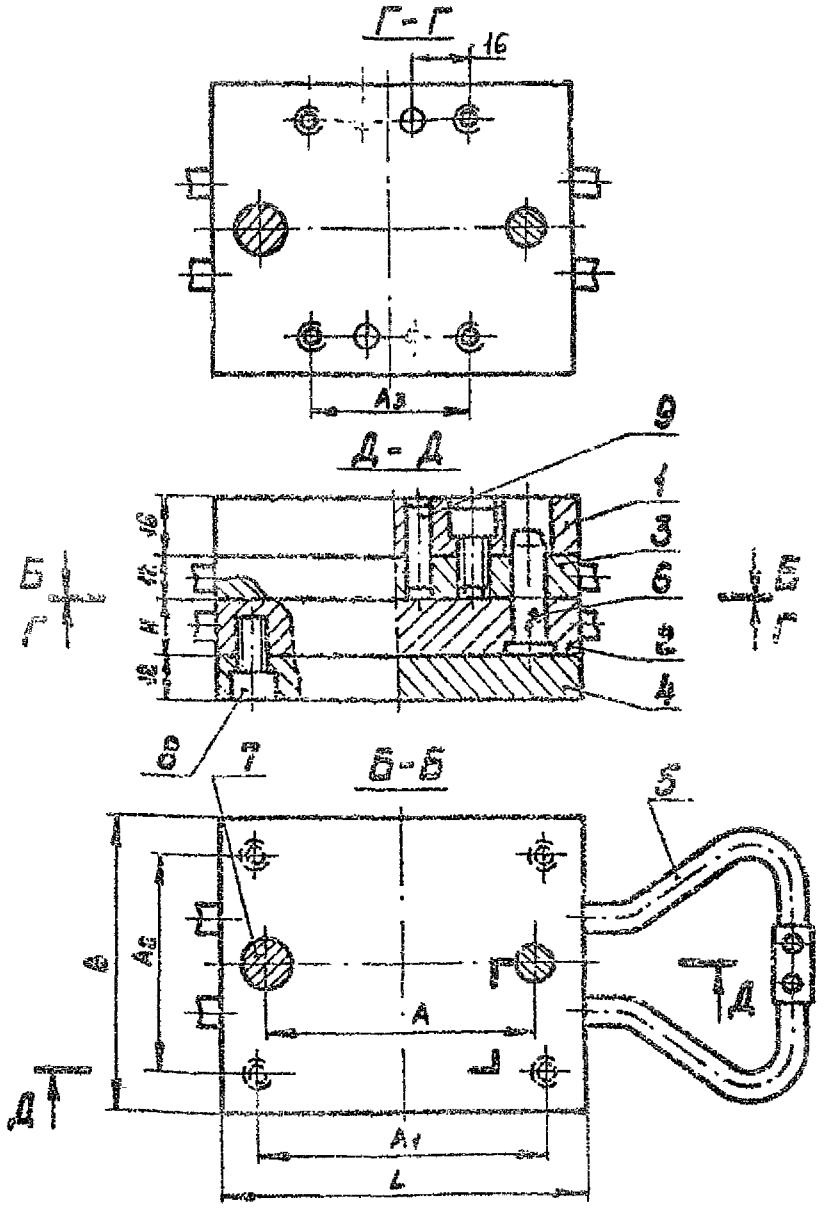

1 – плита литниковая; 2 – матрица; 3 – знакодержатель; 4 – плита подкладная; 5 – ручка; 6,7 – колонки; 8 – винт М8~~х12.58~~ -6g х 12.88 ГОСТ 11738-~~72~~ 84 (кол. 8); 9 – штифт ~~6Г~~ 6 х 6 х 20 ГОСТ 3128-70 (кол. 2)

Черт. 10

Таблица 9

Размеры в мм

Размеры пакета		H	A	A_1	A_2	A_3	Поз. 5. Ручка по ГОСТ 20933-75 Кол. 4	Поз. 6. Кол. 1	Поз. 7. Кол. 1
								Колонка по ГОСТ 17385-72	
L	B						Обозначение		
100	80	16	75	80	60	45	1088-0452	1030-1876 X.V8A	1030-1894 X.V8A
		20						1030-1880 X.V8A	1030-1898 X.V8A
		25						1030-1882 X.V8A	1030-1900 X.V8A
		32						1030-1886 X.V8A	1030-1904 X.V8A
125	80	16	100	105	60	65	1088-0452	1030-1876 X.V8A	1030-1894 X.V8A
		20						1030-1880 X.V8A	1030-1898 X.V8A
		25						1030-1882 X.V8A	1030-1900 X.V8A
		32						1030-1886 X.V8A	1030-1904 X.V8A
	100	16		100	75			1030-1876 X.V8A	1030-1894 X.V8A
		20						1030-1880 X.V8A	1030-1898 X.V8A
		25						1030-1882 X.V8A	1030-1900 X.V8A
		32						1030-1886 X.V8A	1030-1904 X.V8A
140	100	16	110	115	75	80	1088-0452	1030-1886 X.V8A	1030-1915 X.V8A
		20							
		25						1030-1900 X.V8A	1030-1918 X.V8A
		32						1030-1904 X.V8A	1030-1922 X.V8A
	125	16			100		1088-0454	1030-1898 X.V8A	1030-1915 X.V8A
		20							
		25						1030-1900 X.V8A	1030-1918 X.V8A
		32						1030-1904 X.V8A	1030-1922 X.V8A
160	100	16	130	135	75	100	1088-0452	1030-1898 X.V8A	1030-1915 X.V8A
		20							
		25						1030-1900 X.V8A	1030-1918 X.V8A
		32						1030-1904 X.V8A	1030-1922 X.V8A
	125	16			100		1088-0454	1030-1898 X.V8A	1030-1915 X.V8A
		20							
		25						1030-1900 X.V8A	1030-1918 X.V8A
		32						1030-1904 X.V8A	1030-1922 X.V8A

5.2. Конструкция и основные размеры пакетов круглых съемных пресс-форм литьевого прессования с осью плоскостью разъема должны соответствовать указанным на черт. 11 и в табл. 10.

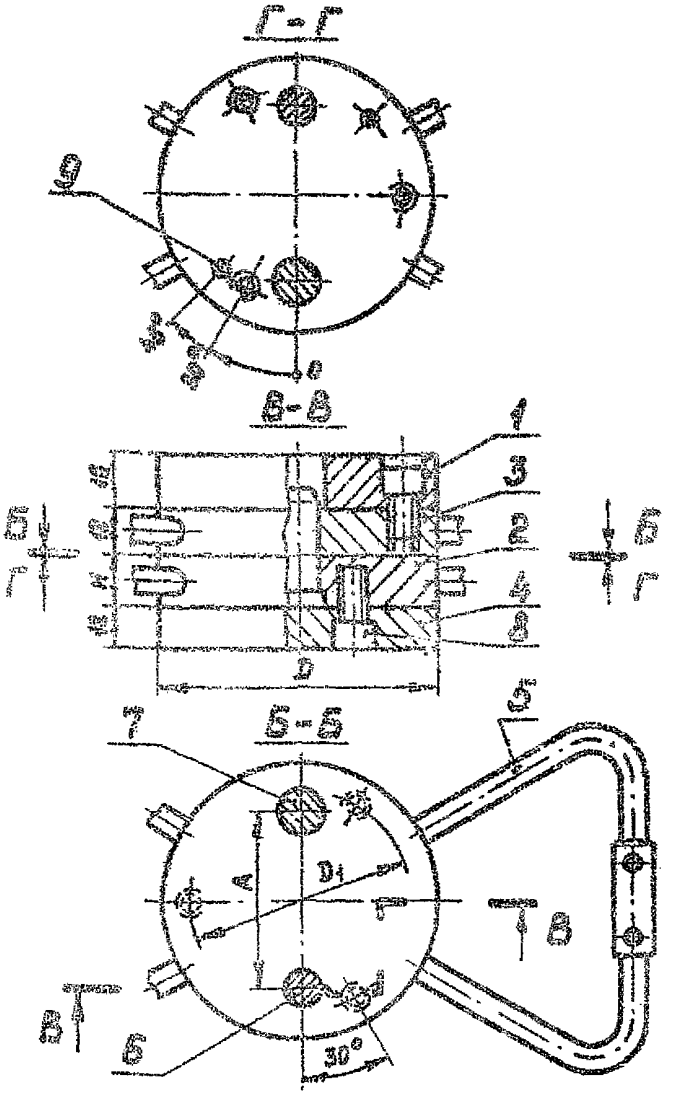

1 – плита литниковая; 2 – матрица; 3 – знакодержатель; 4 – плита подкладная; 5 – ручка; 6,7 – колонки; 8 – винт М8х12.58 ГОСТ 11738-72 (кол. 6); 9 – штифт 8Гх20 ГОСТ 8128-70 (кол. 2)

Черт. 11

Таблица 10

Размеры в мм

Диаметр пакета D	H	D_1	A	Поз. 5. Ручка по ГОСТ 20933-75. Кол. 4	Поз. 6. Кол. 1	Поз. 7. Кол. 1
				Колонка по ГОСТ 17385-72		
				Обозначение		
80	16	62	50	1088-0457	1030-1876 X-У8А	1030-1894 X-У8А
	20				1030-1880 X-У8А	1030-1898 X-У8А
	25				1030-1882 X-У8А	1030-1900 X-У8А
	32				1030-1886 X-У8А	1030-1904 X-У8А
100	16	80	75	1088-0456	1030-1876 X-У8А	1030-1894 X-У8А
	20				1030-1880 X-У8А	1030-1898 X-У8А
	25				1030-1882 X-У8А	1030-1900 X-У8А
	32				1030-1886 X-У8А	1030-1904 X-У8А
125	16	100	100	1088-0458	1030-1876 X-У8А	1030-1894 X-У8А
	20				1030-1880 X-У8А	1030-1898 X-У8А
	25				1030-1882 X-У8А	1030-1900 X-У8А
	32				1030-1886 X-У8А	1030-1904 X-У8А
140	16	115	110		1030-1898 X-У8А	1030-1915 X-У8А
	20					
	25				1030-1900 X-У8А	1030-1918 X-У8А
	32				1030-1904 X-У8А	1030-1922 X-У8А
160	16	135	130	1088-0461	1030-1898 X-У8А	1030-1915 X-У8А
	20					
	25				1030-1900 X-У8А	1030-1918 X-У8А
	32				1030-1904 X-У8А	1030-1922 X-У8А

3.3. Конструкция и основные размеры пакетов прямоугольных съемных пресс-форм литьевого прессования с двумя плоскостями разъема должны соответствовать указанным на черт. 12 и в табл. 11.

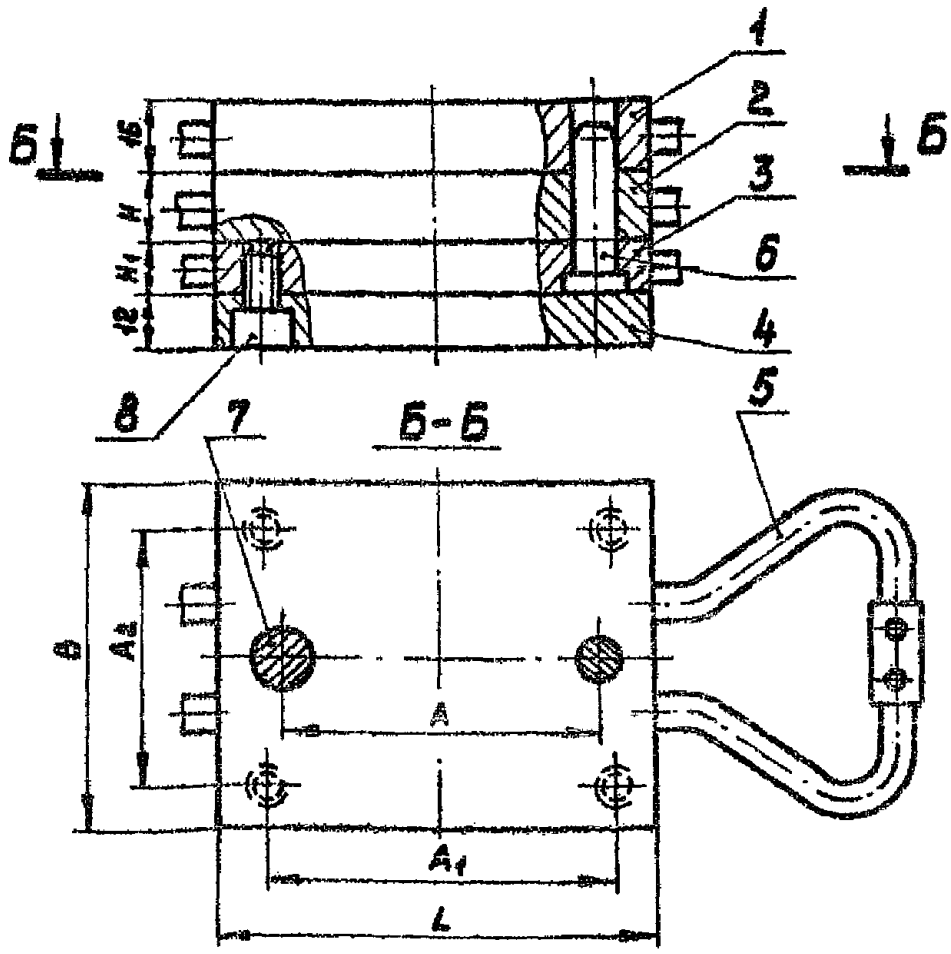

1 – плита литниковая; 2 – матрица; 3 – знакодержатель; 4 – плита подкладная; 5 – ручка;
6,7 – колонки; 8 – винт М8х12.58 ГОСТ 11738-72 (кол. 4)

Черт. 12

Таблица 11

Размеры в мм

Размеры пакета		H	H_1	A	A_1	A_2	Поз.5. Ручка по ГОСТ 20933-75. Кол.6	Поз.6. Кол.1	Поз.7. Кол.1
								Колонка по ГОСТ 17385-72	
L	B						Обозначение		
100	80	16	12	76	80	60	1088-0452	1030-1879 X Y8A	1030-1897 X Y8A
		20						1030-1881 X Y8A	1030-1899 X Y8A
		25						1030-1885 X Y8A	1030-1903 X Y8A
		32							
125		16		100	105			1030-1879 X Y8A	1030-1897 X Y8A
		20						1030-1881 X Y8A	1030-1899 X Y8A
		25						1030-1885 X Y8A	1030-1903 X Y8A
		32							
	100	16			100	75		1030-1879 X Y8A	1030-1897 X Y8A
		20						1030-1881 X Y8A	1030-1899 X Y8A
		25						1030-1885 X Y8A	1030-1903 X Y8A
		32						1030-1898 X Y8A	1030-1915 X Y8A
140		16		110	115			1030-1900 X Y8A	1030-1917 X Y8A
		20						1030-1902 X Y8A	1030-1919 X Y8A
		25						1030-1904 X Y8A	1030-1921 X Y8A
		32							
	125	16				100	1088-0454	1030-1898 X Y8A	1030-1915 X Y8A
		20						1030-1900 X Y8A	1030-1917 X Y8A
		25						1030-1902 X Y8A	1030-1919 X Y8A
		32	18					1030-1904 X Y8A	1030-1921 X Y8A
160	100	16		130	135	75	1088-0462	1030-1898 X Y8A	1030-1915 X Y8A
		20						1030-1900 X Y8A	1030-1917 X Y8A
		25						1030-1902 X Y8A	1030-1919 X Y8A
		32						1030-1904 X Y8A	1030-1921 X Y8A
	125	16				100	1088-0454	1030-1898 X Y8A	1030-1915 X Y8A
		20						1030-1900 X Y8A	1030-1917 X Y8A
		25						1030-1902 X Y8A	1030-1919 X Y8A
		32						1030-1904 X Y8A	1030-1921 X Y8A

3.4. Конструкция и основные размеры пакетов круглых съемных пресс-форм литьевого прессования с двумя плоскостями разъема должны соответствовать указанным на черт. 13 и в табл. 12.

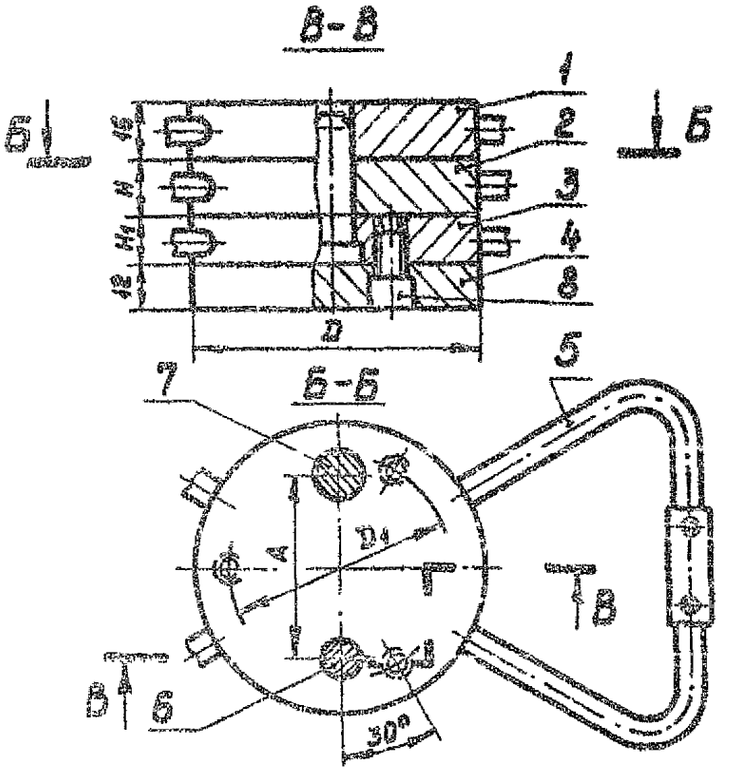

1 – плита литниковая; 2 – матрица; 3 – знакодержатель; 4 – плита подкладная; 5 – ручка; 6,7 – колонки; 8 – винт М8х12.58 ГОСТ 11738-72 (кол. 3)

Черт. 13

Таблица 12

Размеры в мм

Диаметр пакета D	H	H_1	D_1	A	Поз. 8. Ручка по ГОСТ 20933–75. Кол. 6	Поз. 6. Кол. 1	Поз. 7. Кол. 1
					Колонка по ГОСТ 17385–72		
					Обозначение		
80	16	12	62	50	1088–0457	1030–1879 X У8А	1030–1897 X У8А
	20					1030–1881 X У8А	1030–1899 X У8А
	25					1030–1885 X У8А	1030–1903 X У8А
	32						
100	16		80	75	1088–0458	1030–1879 X У8А	1030–1897 X У8А
	20					1030–1881 X У8А	1030–1899 X У8А
	25					1030–1885 X У8А	1030–1903 X У8А
	32						
125	16		100	100	1088–0459	1030–1879 X У8А	1030–1897 X У8А
	20					1030–1881 X У8А	1030–1899 X У8А
	25					1030–1885 X У8А	1030–1903 X У8А
	32					1030–1898 X У8А	1030–1915 X У8А
140	16	16	115	110		1030–1900 X У8А	1030–1917 X У8А
	20					1030–1902 X У8А	1030–1919 X У8А
	25					1030–1904 X У8А	1030–1921 X У8А
	32					1030–1898 X У8А	1030–1915 X У8А
160	16		135	130	1088–0461	1030–1900 X У8А	1030–1917 X У8А
	20					1030–1902 X У8А	1030–1919 X У8А
	25					1030–1904 X У8А	1030–1921 X У8А
	32						

(2)

3.5. Конструкция и основные размеры пакетов прямоугольных съемных пресс-форм литьевого прессования с двумя плоскостями разъема и двумя знакодержателями должны соответствовать указанным на черт. 14 и в табл. 13.

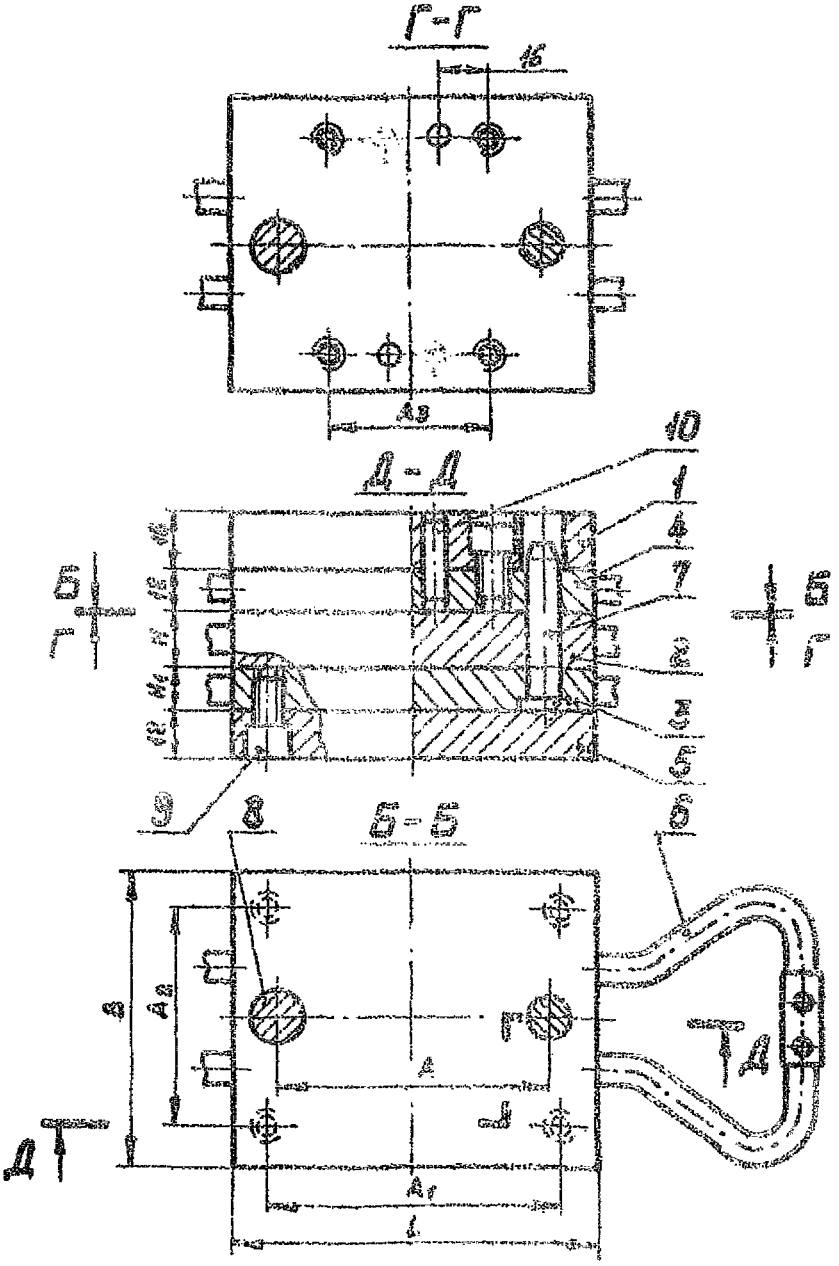

1 – плита литниковая; 2 – матрица; 3,4 – знакодержатели; 5 – плита подкладная; 6 – ручка; 7,8 – колонки; 9 – винт М8×14.59 ГОСТ 11738-72 (кол. 8); 10 – штифт 6т6 8Х20 ГОСТ 3128-70 (кол. 2)

Черт. 14

Таблица 18

Размеры в мм

Размеры пакета L	Размеры пакета B	H	H_1	A	A_1	A_2	A_3	Поз. 6. Ручка по ГОСТ 20838-76. Кол. 6	Поз. 7. Кол. 1	Поз. 8. Кол. 1
									Колонка по ГОСТ 17985-72	
								Обозначение		
100	80	12	12	75	80	60	45	1088-0462	1030-1879 X У8А	1030-1897 X У8А
		16							1030-1883 X У8А	1030-1901 X У8А
		20							1030-1885 X У8А	1030-1903 X У8А
		25							1030-1888 X У8А	1030-1905 X У8А
		32	16							
125		12	12	100	105		65		1030-1879 X У8А	1030-1897 X У8А
		16							1030-1883 X У8А	1030-1901 X У8А
		20							1030-1885 X У8А	1030-1903 X У8А
		25							1030-1888 X У8А	1030-1905 X У8А
		32	16							
140	100	12	16	110	115	75	80		1030-1879 X У8А	1030-1897 X У8А
		16							1030-1883 X У8А	1030-1901 X У8А
		20							1030-1885 X У8А	1030-1903 X У8А
		25							1030-1888 X У8А	1030-1905 X У8А
		32							1030-1900 X У8А	1030-1917 X У8А
	125	12							1030-1902 X У8А	1030-1919 X У8А
		16							1030-1905 X У8А	1030-1923 X У8А
		20				100		1088-0454	1030-1900 X У8А	1030-1917 X У8А
		25							1030-1902 X У8А	1030-1919 X У8А
		32							1030-1905 X У8А	1030-1923 X У8А
160	100	12		130	135	75	100	1088-0452	1030-1900 X У8А	1030-1917 X У8А
		16							1030-1902 X У8А	1030-1919 X У8А
		20							1030-1905 X У8А	1030-1923 X У8А
		25								
		32								

(2)

3.6. Конструкция и основные размеры пакетов круглых съемных пресс-форм литьевого прессования с двумя плоскостями разъема и двумя знакодержателями должны соответствовать указанным на черт. 15 и в табл. 14.

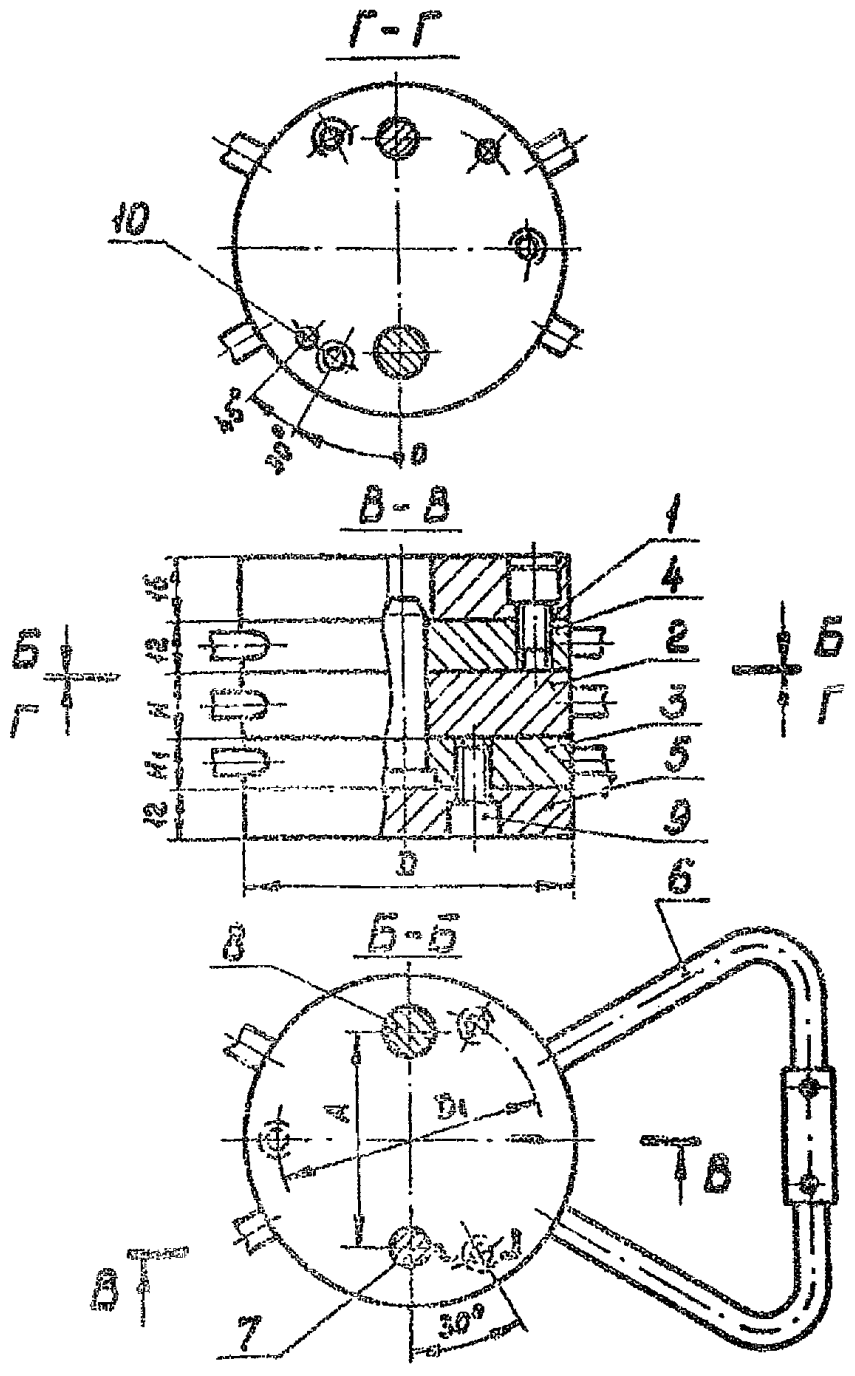

1 – плита литниковая; 2 – матрица; 3,4 – знакодержатели; 5 – плита подкладная;
6 – ручка; 7,8 – колонки; 9 – винт М8х12.58 ГОСТ 11738-72 (кол. 6);
10 – штифт 6Гх20 ГОСТ 3128-70 (кол. 2)

Черт. 15

Таблица 14

Размеры в мм

Диаметр пакета D	H	H_1	D_1	A	Поз. 6. Ручка по ГОСТ 20933-75. Кол. 6	Поз. 7. Кол. 1	Поз. 8. Кол. 1
					Колонка по ГОСТ 17385-72		
					Обозначение		
80	12	12	62	50	1088-0457	1030-1879 X Y8A	1030-1897 X Y8A
	16						
	20					1030-1883 X Y8A	1030-1901 X Y8A
	25					1030-1885 X Y8A	1030-1903 X Y8A
	32	16				1030-1888 X Y8A	1030-1905 X Y8A
100	12	12	80	75	1088-0458	1030-1879 X Y8A	1030-1897 X Y8A
	16						
	20					1030-1883 X Y8A	1030-1901 X Y8A
	25					1030-1885 X Y8A	1030-1903 X Y8A
	32	16				1030-1888 X Y8A	1030-1905 X Y8A
125	12	12	100	100	1088-0459	1030-1879 X Y8A	1030-1897 X Y8A
	16						
	20					1030-1883 X Y8A	1030-1901 X Y8A
	25					1030-1885 X Y8A	1030-1903 X Y8A
	32	16				1030-1888 X Y8A	1030-1905 X Y8A
140	12	16	115	110		1030-1900 X Y8A	1030-1917 X Y8A
	16					1030-1902 X Y8A	1030-1919 X Y8A
	20						
	25					1030-1905 X Y8A	1030-1923 X Y8A
	32						

3.7. Конструкции и основные размеры пакетов прямоугольных съемных пресс-форм литьевого прессования с тремя плоскостями разъема должны соответствовать указанным на черт. 16 и в табл. 15.

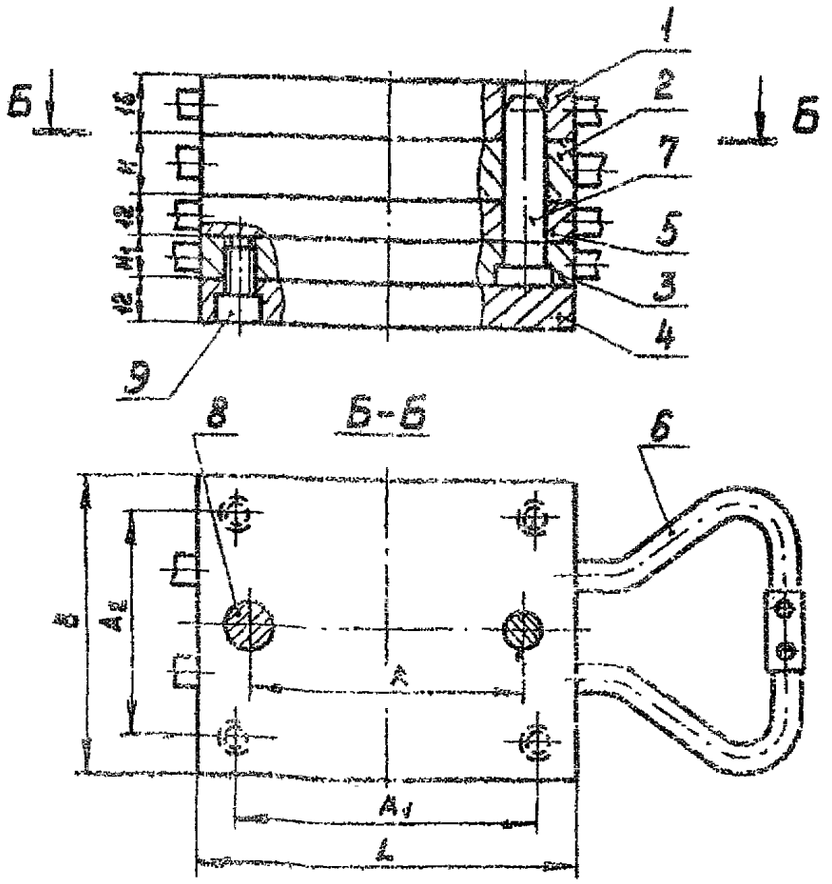

1 – плита литниковая; 2 – матрица; 3 – знакодержатель; 4 – плита подкладная; 5 – плита съема; 6 – ручка; 7,8 – колонки; 9 – винт М8×12.58 ГОСТ 11738-72 (кол.4)

Черт. 16

Таблица 15

Размеры в мм

Размеры пакета		H	H_1	A	A_1	A_2	Поз.6. Ручка по ГОСТ 20933-75. Кол.8	Поз.7. Кол.1	Поз.8. Кол.1
								Колонка по ГОСТ 17385-72	
L	B						Обозначение		
100	80	12	12	75	80	60	1088-0452	1030-1881 X-Y8A	1030-1899 X-Y8A
		16						1030-1883 X-Y8A	1030-1901 X-Y8A
		20						1030-1885 X-Y8A	1030-1903 X-Y8A
		25	16					1030-1888 X-Y8A	1030-1905 X-Y8A
		32						1030-1890 X-Y8A	1030-1907 X-Y8A
125		12	12	100	105			1030-1881 X-Y8A	1030-1899 X-Y8A
		16						1030-1883 X-Y8A	1030-1901 X-Y8A
		20						1030-1885 X-Y8A	1030-1903 X-Y8A
		25	16					1030-1888 X-Y8A	1030-1905 X-Y8A
		32						1030-1890 X-Y8A	1030-1907 X-Y8A
	100	12	12		100	75		1030-1881 X-Y8A	1030-1899 X-Y8A
		16						1030-1883 X-Y8A	1030-1901 X-Y8A
		20						1030-1885 X-Y8A	1030-1903 X-Y8A
		25	16					1030-1888 X-Y8A	1030-1905 X-Y8A
		32						1030-1890 X-Y8A	1030-1907 X-Y8A
140		12	16	110	115			1030-1902 X-Y8A	1030-1919 X-Y8A
		16						1030-1904 X-Y8A	1030-1921 X-Y8A
		20							
		25						1030-1905 X-Y8A	1030-1923 X-Y8A
		32						1030-1907 X-Y8A	1030-1925 X-Y8A
	125	12				100	1088-0454	1030-1902 X-Y8A	1030-1919 X-Y8A
		16						1030-1904 X-Y8A	1030-1921 X-Y8A
		20							
		25						1030-1905 X-Y8A	1030-1923 X-Y8A
		32						1030-1907 X-Y8A	1030-1925 X-Y8A
160	100	12		130	135	75	1088-0452	1030-1902 X-Y8A	1030-1919 X-Y8A
		16						1030-1904 X-Y8A	1030-1921 X-Y8A
		20							
		25						1030-1905 X-Y8A	1030-1923 X-Y8A
		32						1030-1907 X-Y8A	1030-1925 X-Y8A

3.8. Конструкция и основные размеры пакетов круглых съемных пресс-форм литьевого прессования с тремя плоскостями разъема должны соответствовать указанным на черт. 17 и в табл. 16.

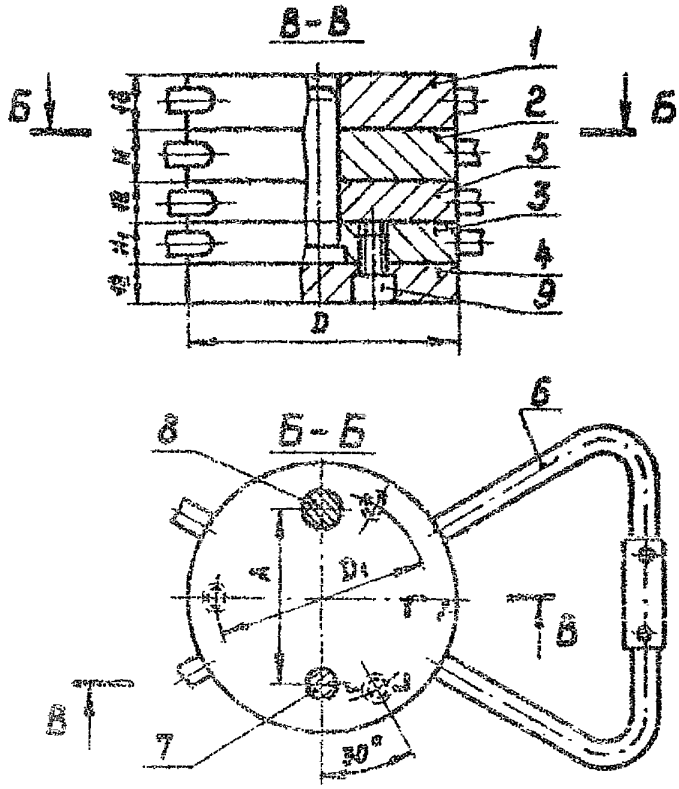

1 – плита литниковая; 2 – матрица; 3 – знакодержатель; 4 – плита подкладная; 5 – плита съема; 6 – ручка; 7,8 – колонки; 9 – винт М8×12.58 ГОСТ 11738-72 (кол.3)

Черт. 17

Таблица 16

Размеры в мм

Диаметр пакета D	H	H_1	D_1	A	Поз. 6. Ручка по ГОСТ 20083-75. Кол. 8	Поз. 7. Кол. 1	Поз. 8. Кол. 1
					Обозначение	Колонке 1.0 ГОСТ 17385-72	
80	12	12	62	60	1088-0457	1030-1881 X-У8А	1030-1899 X-У8А
	16					1030-1883 X-У8А	1030-1901 X-У8А
	20					1030-1885 X-У8А	1030-1903 X-У8А
	25	16				1030-1888 X-У8А	1030-1905 X-У8А
	32					1030-1890 X-У8А	1030-1907 X-У8А
100	12	12	80	75	1088-0458	1030-1881 X-У8А	1030-1899 X-У8А
	16					1030-1883 X-У8А	1030-1901 X-У8А
	20					1030-1885 X-У8А	1030-1903 X-У8А
	25	16				1030-1888 X-У8А	1030-1905 X-У8А
	32					1030-1890 X-У8А	1030-1907 X-У8А
125	12	12	100	100	1088-0459	1030-1881 X-У8А	1030-1899 X-У8А
	16					1030-1883 X-У8А	1030-1901 X-У8А
	20					1030-1885 X-У8А	1030-1903 X-У8А
	25	16				1030-1888 X-У8А	1030-1905 X-У8А
	32					1030-1890 X-У8А	1030-1907 X-У8А
140	12	16	115	110		1030-1902 X-У8А	1030-1919 X-У8А
	16					1030-1904 X-У8А	1030-1921 X-У8А
	20						
	25					1030-1906 X-У8А	1030-1923 X-У8А
	32					1030-1907 X-У8А	1030-1925 X-У8А

3.9. Конструкция и основные размеры пакетов прямоугольных съемных пресс-форм литьевого прессования с тремя плоскостями разъема и двумя знакодержателями должны соответствовать указанным на черт. 18 и в табл. 17.

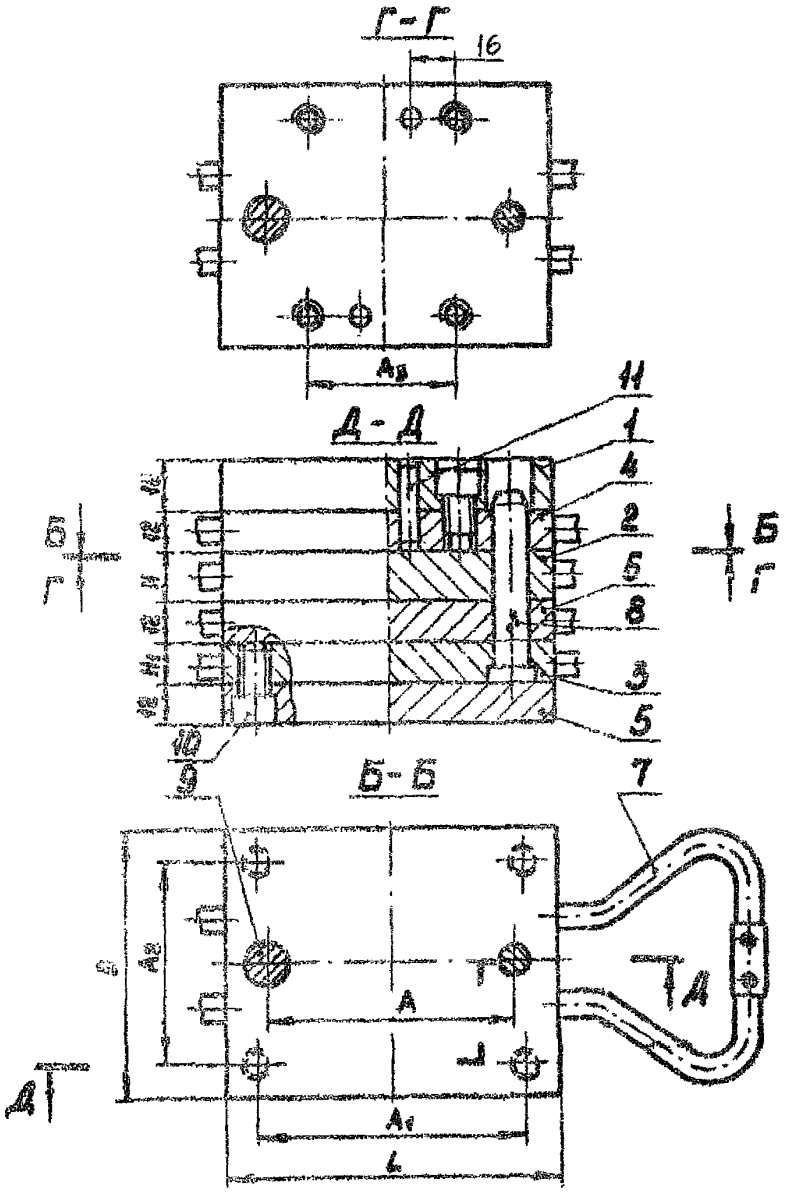

1 – плита литниковая; 2 – матрица; 3,4 – знакодержатели; 5 – плита подкладная; 6 – плита съема; 7 – ручка; 8,9 – колонки; 10 – винт М8х~~12,58~~ 8х12,88 ГОСТ 11738-~~72~~ 84 (кол.8); 11 – штифт ~~6Г~~ 6гг6х20 ГОСТ 3128-70 (кол. 2)

Черт. 18

Таблица 17

Размеры в мм

Размеры пакета L	Размеры пакета B	H	H_1	A	A_1	A_2	A_3	Поз. 7. Ручка по ГОСТ 20933-75, Кол. 8	Поз. 8. Кол. 1	Поз. 8. Кол. 1
								Колонка по ГОСТ 17385-72		
								Обозначение		
100	80	12	12	75	80	60	45	1088-0452	1030-1883	1030-1901
		16							1030-1885	1030-1903
		20	16						1030-1888	1030-1905
		25							1030-1890	1030-1907
		32							1030-1891	1030-1909
125		12	12	100	105		65		1030-1883	1030-1901
		16							1030-1885	1030-1903
		20	16						1030-1888	1030-1905
		25							1030-1890	1030-1907
		32							1030-1891	1030-1909
	100	12	12		100	75			1030-1883	1030-1901
		16							1030-1885	1030-1903
		20	16						1030-1888	1030-1905
		25							1030-1890	1030-1907
		32							1030-1891	1030-1909
140		12	16	110	115		80		1030-1902	1030-1919
		16							1030-1904	1030-1921
		20							1030-1905	1030-1923
		25							1030-1907	1030-1925
		32	20						1030-1910	1030-1927
	125	12	16			100		1088-0454	1030-1902	1030-1919
		16							1030-1904	1030-1921
		20							1030-1905	1030-1923
		25							1030-1907	1030-1925
		32	20						1030-1910	1030-1927
160	100	12	16	130	135	75	100	1088-0452	1030-1902	1030-1919
		16							1030-1904	1030-1921
		20							1030-1905	1030-1923
		25							1030-1907	1030-1925
		32	20						1030-1910	1030-1927

3.10. Конструкция и основные размеры пакетов круглых съемных пресс-форм литьевого прессования с тремя плоскостями разъема и двумя знакодержателями должны соответствовать указанным на черт. 19 и в табл. 18.

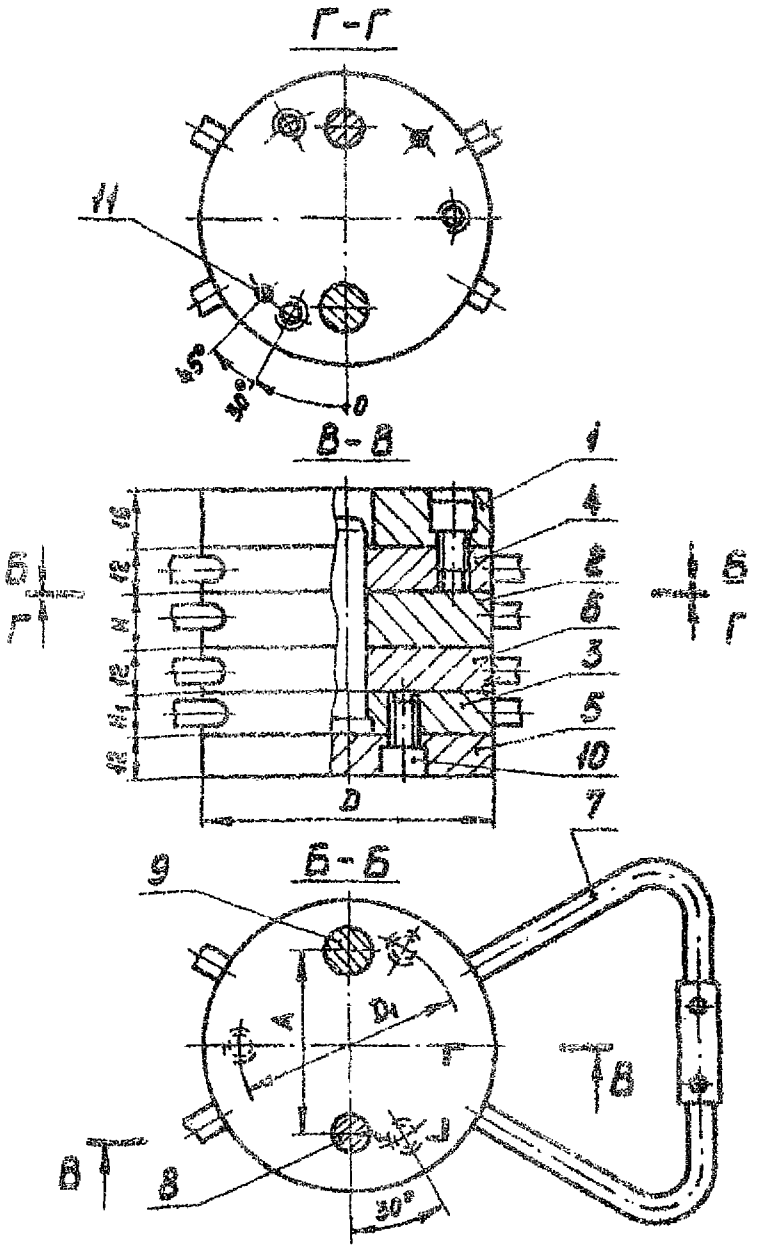

1 – плита литниковая; 2 – матрица; 3,4 – знакодержатели; 5 – плита подкладная; 6 – плита съема; 7 – ручка; 8,9 – колонки; 10 – винт М8х12.88 ГОСТ 11738-72 (кол. 6); 11 – штифт 6т6 6Сх20 ГОСТ 9128-70 (кол. 2)

Черт. 19

Таблица 18

Размеры в мм

Диаметр пакета D	H	H_1	D_1	A	Поз. 7. Ручка по ГОСТ 209*3-75. Кол. 8	Поз. 8. Кол. 1	Поз. 9. Кол. 1
					Обозначение	Колонка по ГОСТ 17386-72	
80	12	12	62	60	1088-0457	1030-1883 Х У8А	1030-1901 Х У8А
	16					1030-1885 Х У8А	1030-1903 Х У8А
	20	16				1030-1888 Х У8А	1030-1906 Х У8А
	25					1030-1890 Х У8А	1030-1907 Х У8А
	32					1030-1891 Х У8А	1030-1908 Х У8А
100	12	12	80	76	1088-0458	1030-1883 Х У8А	1030-1901 Х У8А
	16					1030-1885 Х У8А	1030-1903 Х У8А
	20	16				1030-1888 Х У8А	1030-1906 Х У8А
	25					1030-1890 Х У8А	1030-1907 Х У8А
	32					1030-1891 Х У8А	1030-1908 Х У8А
125	12	12	100	100	1088-0459	1030-1883 Х У8А	1030-1901 Х У8А
	16					1030-1885 Х У8А	1030-1903 Х У8А
	20	16				1030-1888 Х У8А	1030-1906 Х У8А
	25					1030-1890 Х У8А	1030-1907 Х У8А
	32					1030-1891 Х У8А	1030-1909 Х У8А
140	12	16	115	110		1030-1902 Х У8А	1030-1918 Х У8А
	16					1030-1904 Х У8А	1030-1921 Х У8А
	20					1030-1905 Х У8А	1030-1923 Х У8А
	25					1030-1907 Х У8А	1030-1925 Х У8А
	32	20				1030-1910 Х У8А	1030-1927 Х У8А

(2)

8.11. Конструкция и основные размеры пакетов прямоугольных пресс-форм литьевого прессования с четырьмя плоскостями разъема должны соответствовать указанным на черт. 20 и в табл. 19.

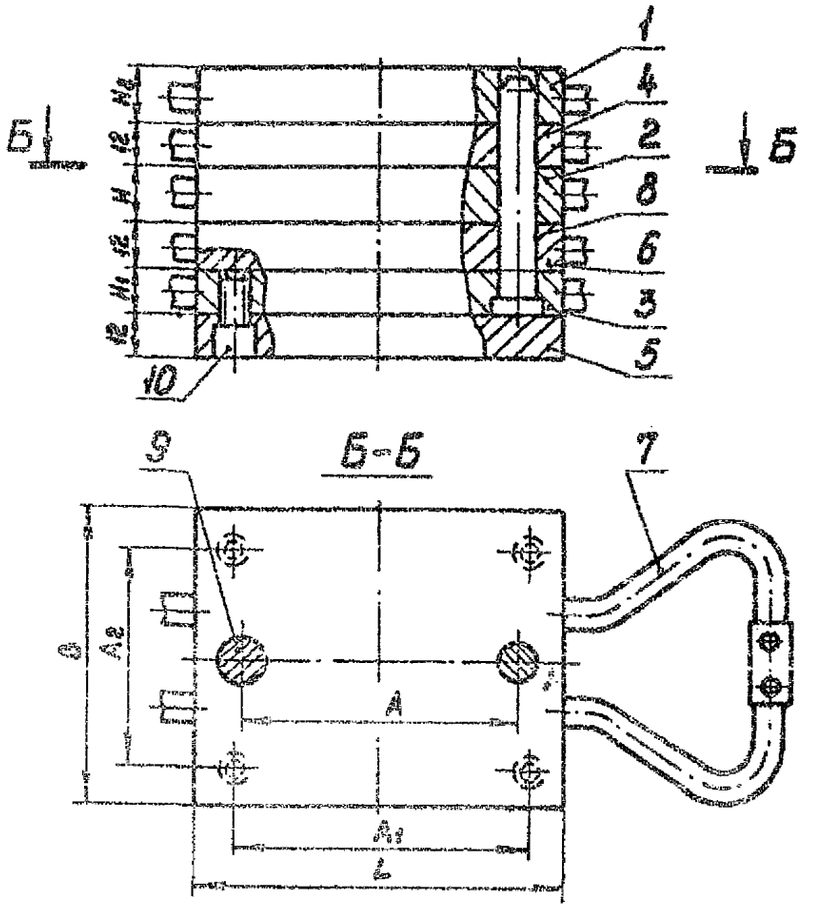

1 – плита литниковая; 2 – матрица; 3,4 – знакодержатели; 5 – плита подкладная; 6 – плита съема; 7 – ручка; 8,9 – колонки; 10 – винт М8×12.58 ГОСТ 11738-72 (кол.4) (3)

Черт. 20

Таблица 19

Размеры в мм

Размеры пакета L	Размеры пакета B	H	H_1	H_2	A	A_1	A_2	Поз. 7. Ручка по ГОСТ 20933-75. Кол.10	Поз. 8. Кол. 1	Поз. 9. Кол. 1
									Колонка по ГОСТ 17385-72	
									Обозначение	
100	80	12	16	16	75	80	60	1088-0452	1030-1888 X У8А	1030-1905 X У8А
		16							1030-1890 X У8А	1030-1907 X У8А
		20							1030-1891 X У8А	1030-1909 X У8А
		25								
		32								
125		12			100	105			1030-1888 X У8А	1030-1905 X У8А
		16							1030-1890 X У8А	1030-1907 X У8А
		20							1030-1891 X У8А	1030-1909 X У8А
		25								
		32								
	100	12				100	75		1030-1888 X У8А	1030-1905 X У8А
		16							1030-1890 X У8А	1030-1907 X У8А
		20							1030-1891 X У8А	1030-1909 X У8А
		25							1030-1905 X У8А	1030-1923 X У8А
		32							1030-1907 X У8А	1030-1925 X У8А
		12							1030-1910 X У8А	1030-1927 X У8А
		16							1030-1912 X У8А	1030-1929 X У8А
		20								
		25	20							
		32		20						
140	125	12	16	16	110	115	100	1088-0454	1030-1905 X У8А	1030-1923 X У8А
		16							1030-1907 X У8А	1030-1925 X У8А
		20							1030-1910 X У8А	1030-1927 X У8А
		25	20						1030-1912 X У8А	1030-1929 X У8А
		32		20						

3.12. Конструкция и основные размеры пакетов круглых съемных пресс-форм литьевого прессования с четырьмя плоскостями разъема должны соответствовать указанным на черт. 21 и в табл. 20.

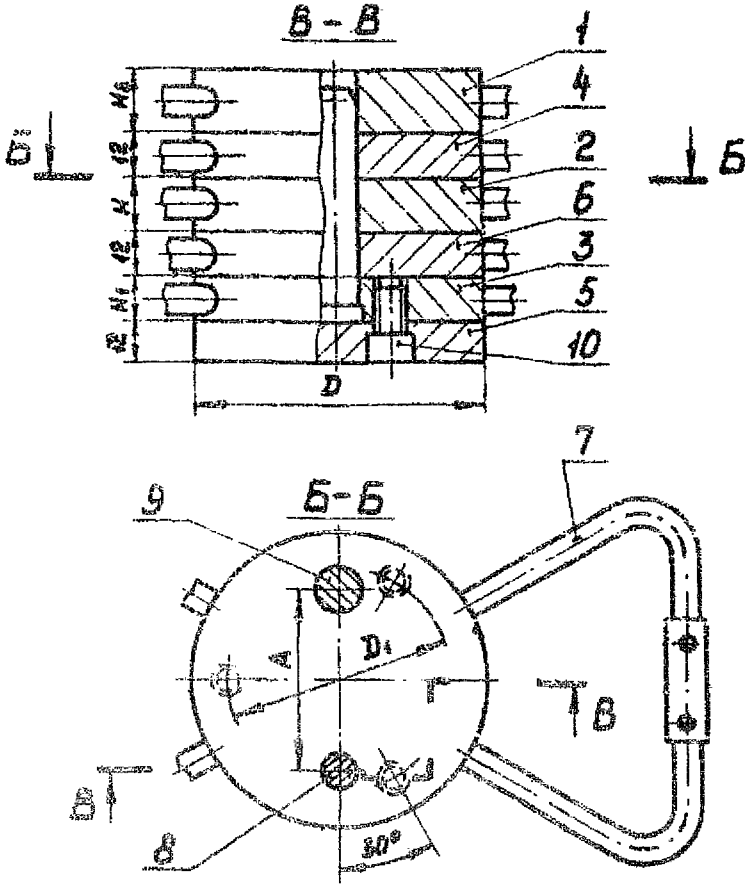

1 – плита литняковая; 2 – матрица; 3,4 – знакодержатели; 5 – плита подкладная; 6 – плита съема; 7 – ручка; 8,9 – колонки; 10–винт М8х~~12-68~~ -6g х 12.88 ГОСТ 11738-~~72~~ 84 (кол.3) (3)

Черт. 21

Таблица 20

Размеры в мм

Диаметр пакета D	H	H_1	H_2	D_1	A	Поз. 7. Ручка по ГОСТ 20899-75. Кол. 10	Поз. 8. Кол. 1	Поз. 9. Кол. 1
							Колонка по ГОСТ 17385-72	
						Обозначение		
80	12	16	16	62	50	1088-0457	1030-1888 Х У8А	1030-1905 Х У8А
	16							
	20						1030-1890 Х У8А	1030-1907 Х У8А
	25							
	32						1030-1891 Х У8А	1030-1909 Х У8А
100	12			80	75	1088-0458	1030-1888 Х У8А	1030-1905 Х У8А
	16							
	20						1030-1890 Х У8А	1030-1907 Х У8А
	25							
	32						1030-1891 Х У8А	1030-1909 Х У8А
125	12			100	100	1088-0459	1030-1888 Х У8А	1030-1905 Х У8А
	16							
	20						1030-1890 Х У8А	1030-1907 Х У8А
	25							
	32						1030-1891 Х У8А	1030-1909 Х У8А
140	12			115	110		1030-1905 Х У8А	1030-1923 Х У8А
	16							
	20						1030-1907 Х У8А	1030-1925 Х У8А
	25	20					1030-1910 Х У8А	1030-1927 Х У8А
	32		20				1030-1812 Х У8А	1030-1929 Х У8А

3.13. Конструкция и основные размеры пакетов прямоугольных клиновых съемных пресс-форм литьевого прессования должны соответствовать указанным на черт. 22 и в табл. 21.

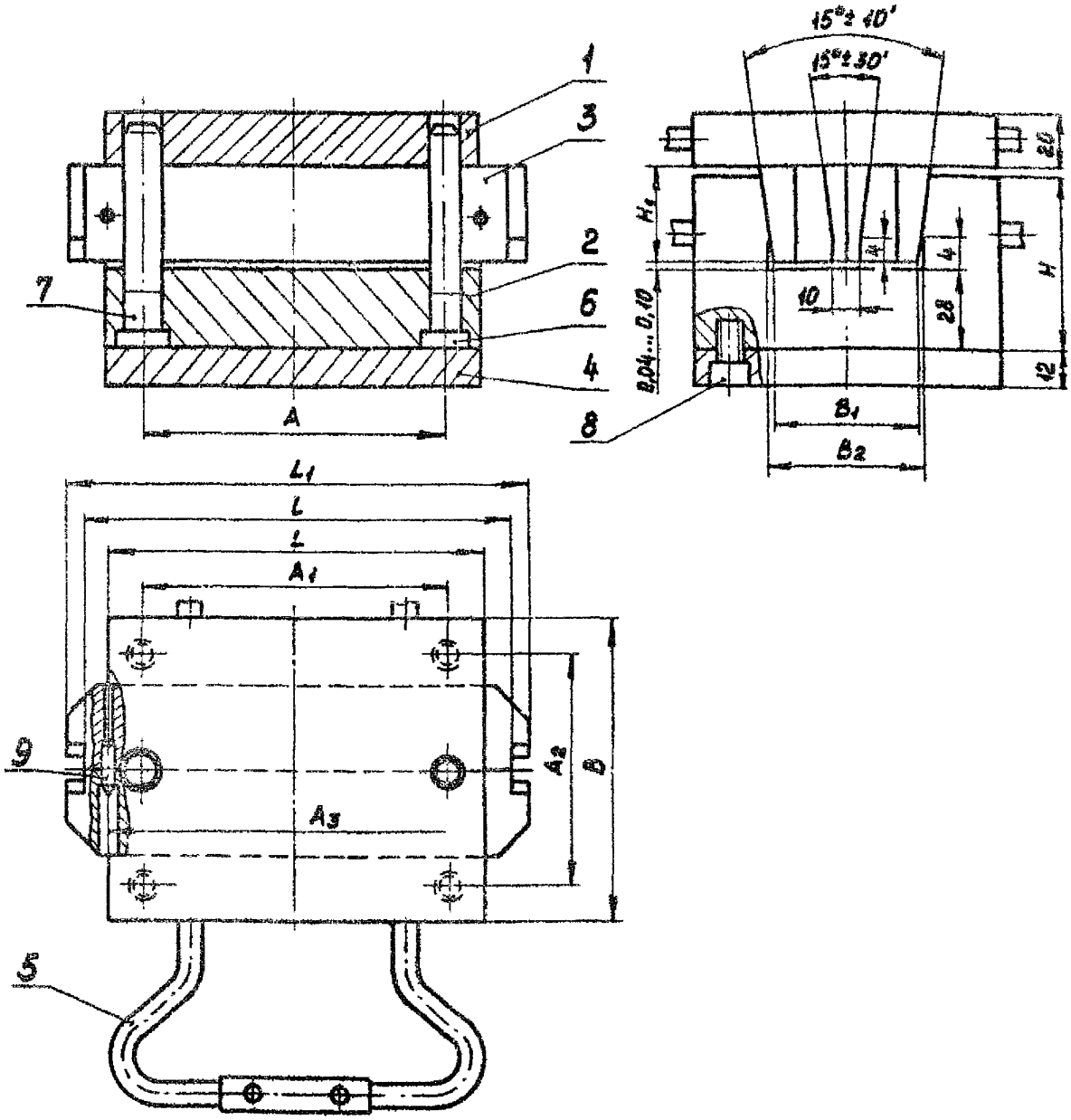

1 – плита литниковая; 2 – обойма; 3 – матрица составная; 4 – плита подкладная; 5 – ручка; 6-7 – колонки; 8 – винт М8~~х12.58~~ -69 х 12.88 ГОСТ 11738-~~72~~ 84 (кол. 4); 9 – фиксатор

вД 1052-0002 ОСТ4 ГО.059.297 (кол. 2)

Черт. 22

Таблица 21

Размеры в мм

Размеры пакета		H	H_1	A	A_1	A_2	A_3	L_1	L
l	B								
125	100	63	36	100	100	75	130	160	150
		71	45						
		80	56						
		90	67						
140	100	63	36	110	115	75	150	180	170
		71	45						
		80	56						
		90	67						
	125	63	36			100			
		71	45						
		80	56						
		90	67						
160	100	63	36	130	135	75	170	200	190
		71	45						

Продолжение табл. 21

Размеры в мм

Размеры пакета		B_1	B_2 ~~(предотвр. по А8)~~ Н9(А3)	Поз.5. Ручка по ГОСТ 20933-75. Кол.2	Поз.6. Кол.1	Поз.7. Кол.1
					Колонка по ГОСТ 17385-72	
L	B			Обозначение		
125	100	49	50	1088-0456	1030-1891 ~~Х У8А~~ fz	1030-1909 ~~Х У8А~~ fz
					1030-1913 ~~Х У8А~~ fz	1030-1931 ~~Х У8А~~ fz
					1030-1914 ~~Х У8А~~ fz	1030-1933 ~~Х У8А~~ fz
140					1030-1910 ~~Х У8А~~ fz	1030-1927 ~~Х У8А~~ fz
					1030-1913 ~~Х У8А~~ fz	1030-1931 ~~Х У8А~~ fz
					1030-1914 ~~Х У8А~~ fz	1030-1933 ~~Х У8А~~ fz
	125	70	71		1030-1910 ~~Х У8А~~ fz	1030-1927 ~~Х У8А~~ fz
					1030-1913 ~~Х У8А~~ fz	1030-1931 ~~Х У8А~~ fz
					1030-1914 ~~Х У8А~~ fz	1030-1933 ~~Х У8А~~ fz
160	100	49	50	1088-0453	1030-1910 ~~Х У8А~~ fz	1030-1927 ~~Х У8А~~ fz

3.14. Конструкция и основные размеры пакетов прямоугольных клиновых съемных пресс-форм литьевого прессования со знакодержателем должны соответствовать указанным на черт. 23 и в табл. 22.

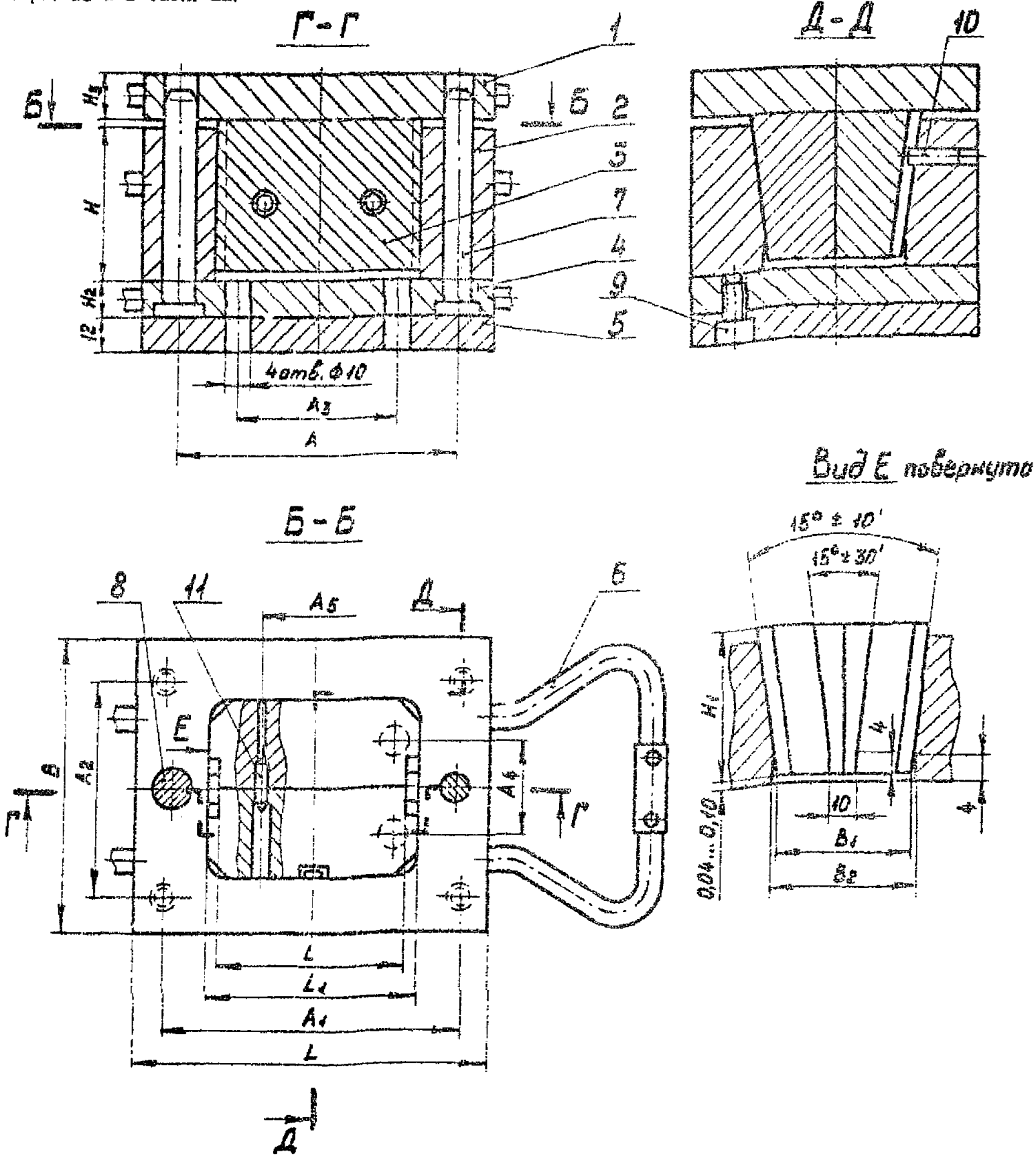

1-плита литниковая; 2-обойма; 3-матрица составная; 4-знакодержатель; 5-плита подкладная; 6-ручка; 7,8-колонки; 9-винт М8х~~12.58~~ -69х12.58 ГОСТ 11738-~~72~~ 84 (кол.4); 10-штифт ~~6Г~~ 6Гх20 ГОСТ 3128-70 (кол.1); 11-фиксатор вД 1052-0002 ОСТ4 ГО.059.297 (кол.2)

Черт. 23

Таблица 22

Размеры в мм

Размеры пакета L	Размеры пакета B	H	H_1	H_2	H_3	A	A_1	A_2	A_3	A_4	A_5	L_1
125	100	32	36	16	16	100	100	75	55	32	45	71
		40	45									
		50	56									
		63	67									
140		32	36			110	115		60		53	80
		40	45									
		50	56	20	20							
		63	67									
	125	32	36	16	16			100		50		
		40	45									
		50	56	20	20							
		63	67									
160	100	32	36	16	16	130	135	75	80	32	71	100
		40	45									

Продолжение табл. 22

Размеры в мм

Размеры пакета		L	B_1	B_2 ~~(пред. откл. по A_3)~~ $H9(A_3)$	Поз.6. Ручка по ГОСТ 20933-75. Кол.6	Поз.7. Кол.1	Поз.8. Кол.1
						Колонка по ГОСТ 17385-72	
① L	B				Обозначение		
125	100	60	49	50	1088-0452	1030-1888 ~~Х-У8А~~ ℓ7	1030-1905 ~~Х-У8А~~ ℓ7 ②
						1030-1890 ~~Х-У8А~~ ℓ7	1030-1907 ~~Х-У8А~~ ℓ7
						1030-1891 ~~Х-У8А~~ ℓ7	1030-1909 ~~Х-У8А~~ ℓ7
						1030-1892 ~~Х-У8А~~ ℓ7	1030-1911 ~~Х-У8А~~ ℓ7
140		70				1030-1905 ~~Х-У8А~~ ℓ7	1030-1923 ~~Х-У8А~~ ℓ7
						1030-1907 ~~Х-У8А~~ ℓ7	1030-1925 ~~Х-У8А~~ ℓ7
						1030-1912 ~~Х-У8А~~ ℓ7	1030-1929 ~~Х-У8А~~ ℓ7
						1030-1913 ~~Х-У8А~~ ℓ7	1030-1931 ~~Х-У8А~~ ℓ7
	125		70	71	1088-0454	1030-1905 ~~Х-У8А~~ ℓ7	1030-1923 ~~Х-У8А~~ ℓ7
						1030-1907 ~~Х-У8А~~ ℓ7	1030-1925 ~~Х-У8А~~ ℓ7
						1030-1912 ~~Х-У8А~~ ℓ7	1030-1929 ~~Х-У8А~~ ℓ7
						1030-1913 ~~Х-У8А~~ ℓ7	1030-1931 ~~Х-У8А~~ ℓ7
160	100	90	49	50	1088-0452	1030-1905 ~~Х-У8А~~ ℓ7	1030-1923 ~~Х-У8А~~ ℓ7
						1030-1907 ~~Х-У8А~~ ℓ7	1030-1925 ~~Х-У8А~~ ℓ7

3.15. Конструкция и основные размеры пакетов круглых клиновых съемных пресс-форм литьевого прессования со знакодержателем должны соответствовать указанным на черт. 24 и в табл. 23.

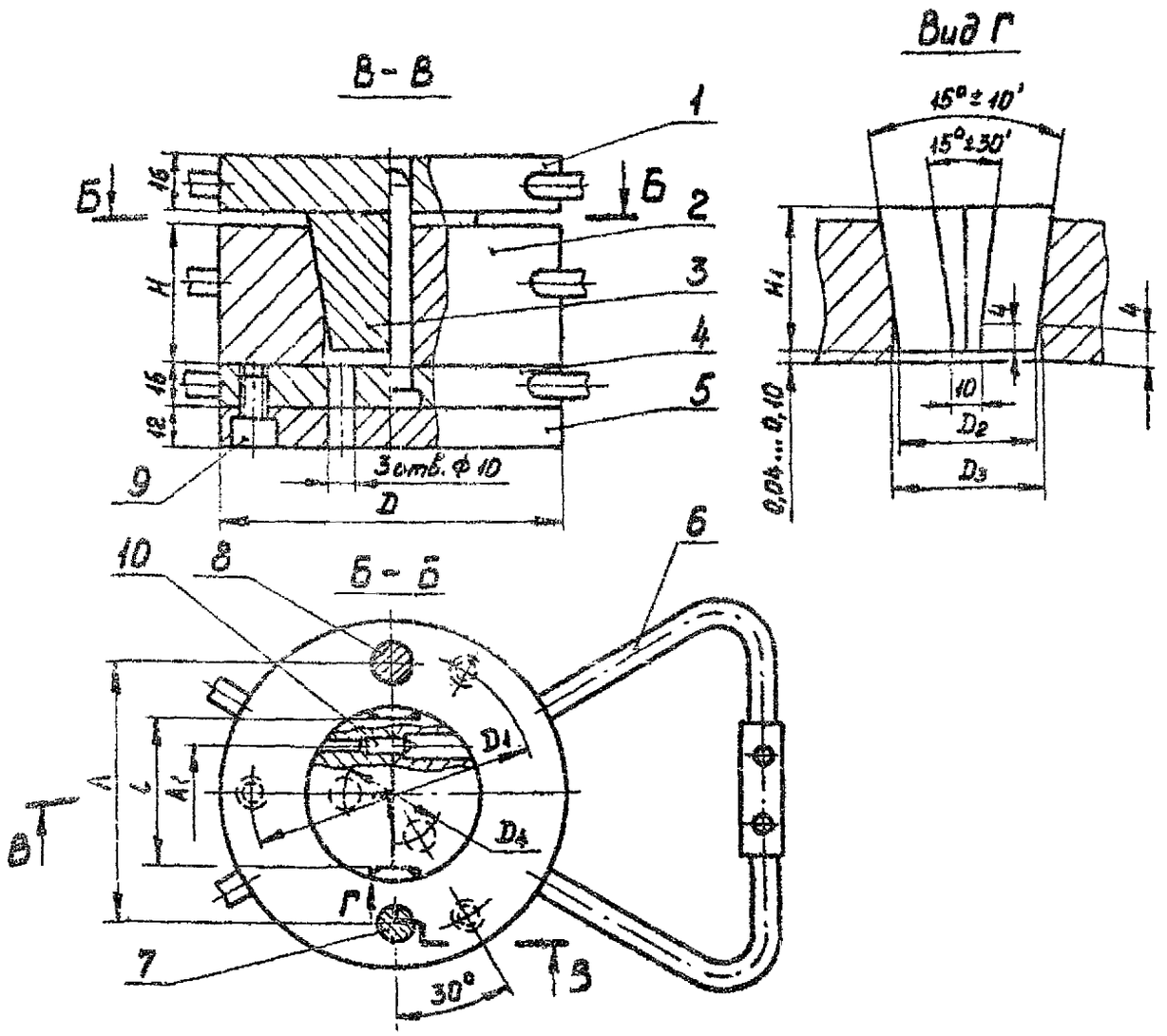

1 – плита литниковая; 2 – обойма; 3 – матрица составная; 4 – знакодержатель; 5 – плита подкладная; 6 – ручка; 7,8 – колонки; 9 – винт М8~~х12.58~~ ГОСТ 11738-72 (кол. 3); (2)

10 – фиксатор

Черт. 24

Таблица 28

Размеры в мм

Диаметр пакета D	H	H_1	D_1	D_2	D_3 ~~(кроме отмеч. по А9)~~ H9(H3)	D_4	A	A_1	l
100	32	36	80	39	40	28	75	22	38
	40	45							
	50	56							
	63	67							
125	32	36	100	59	60	45	100	40	56
	40	45							
	50	56							
	63	67							
140	32	36	115	70	71	55	110	50	67
	40	45							

Продолжение табл. 28

Размеры в мм

Диаметр пакета D	Поз.6. Ручка по ГОСТ 20933-75, Кол.6	Поз.7. Кол.1	Поз.8. Кол. 1	Поз.10. фиксатор по ОСТ4 ГО.059.287, Кол.2
	Обозначение	Колонка по ГОСТ 17335-72		
100	1088-0458	1030-1888 ~~X У8А~~	1030-1905 ~~X У8А~~	вД 1052-0001
		1030-1890 ~~X У8А~~	1030-1907 ~~X У8А~~	
		1030-1891 ~~X У8А~~	1030-1909 ~~X У8А~~	
		1030-1892 ~~X У8А~~	1030-1911 ~~X У8А~~	
125	1088-0459	1030-1888 ~~X У8А~~	1030-1905 ~~X У8А~~	вД 1052-0002
		1030-1890 ~~X У8А~~	1030-1907 ~~X У8А~~	
		1030-1891 ~~X У8А~~	1030-1909 ~~X У8А~~	
		1030-1892 ~~X У8А~~	1030-1911 ~~X У8А~~	
140		1030-1905 ~~X У8А~~	1030-1928 ~~X У8А~~	
		1030-1907 ~~X У8А~~	1030-1925 ~~X У8А~~	

3.16. Конструкция и основные размеры пакетов круглых клиновых съемных пресс-форм литьевого прессования с двумя знакодержателями должны соответствовать указанным на черт. 25 и в табл. 24.

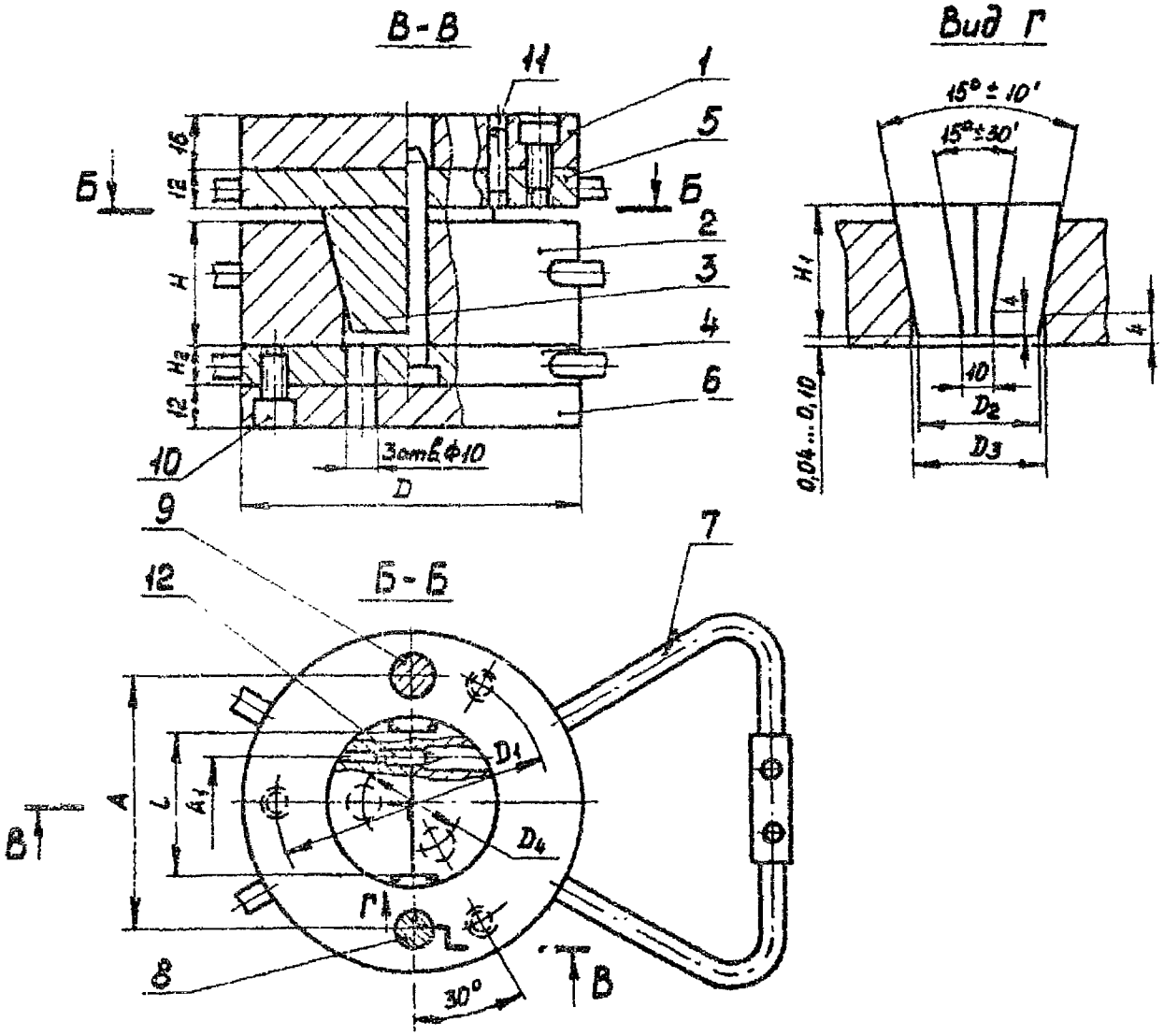

1 – плита литниковая; 2 – обойма; 3 – матрица составная; 4,5 – знакодержатели; (1)
6 – плита подкладная; 7 – ручка; 8,9 – колонки; 10 – винт М8×12.58 ГОСТ 11738-72 (кол.6); (2)
11 – штифт 6m6 6Гх20 ГОСТ 3128-70 (кол.2); 12 – фиксатор

Черт. 25

Таблица 24

Размеры в мм

Диаметр пакета D	H	H_1	H_2	D_1	D_2	D_3 (пред. откл. по А3) H9 (А3)	D_4	A	A_1	l
100	32	36	16	80	39	40	28	75	22	38
	40	45								
	50	56								
	63	67	20							
125	32	36	16	100	59	60	45	100	45	56
	40	45								
	50	56								
	63	67	20							
140	32	36		115	70	71	85	110	50	67
	40	45								

Продолжение табл. 24

Размеры в мм

Диаметр пакета D	Поз.7. Ручка по ГОСТ 20933-75. Кол.6	Поз.8 Кол.1	Поз.9. Кол.1	Поз.12. Фиксатор по ОСТ4 ГО.059.297. Кол.2
		Колонка по ГОСТ 17385-72		
	Обозначение			
100	1088-0458	1030-1890 X-У8А	1030-1907 X-У8А	l_2 вД 1052-0001
		1030-1891 X-У8А	1030-1909 X-У8А	
		1030-1892 X-У8А	1030-1911 X-У8А	
		1030-1914 X-У8А	1030-1933 X-У8А	
125	1088-0459	1030-1890 X-У8А	1030-1907 X-У8А	l_2 вД 1052-0002
		1030-1891 X-У8А	1030-1909 X-У8А	
		1030-1892 X-У8А	1030-1911 X-У8А	
		1030-1914 X-У8А	1030-1933 X-У8А	
140		1030-1910 X-У8А	1030-1927 X-У8А	

4. РАЗМЕРЫ И РАСПОЛОЖЕНИЕ ПАЗОВ В СЪЕМНЫХ ПРЕСС-ФОРМАХ ДЛЯ РАЗЪЕМНЫХ ПРИСПОСОБЛЕНИЙ

4.1. Размеры и расположение пазов в прямоугольных съемных пресс-формах с одной плоскостью разъема для пальцевых разъемных приспособлений должны соответствовать указанным на черт. 26 и в табл. 25.

Таблица 25

мм

Размеры пресс-формы		A	A_1	A_2
L	B			
100	80	34	75	90
125	80	55	75	115
125	100	55	90	115
140	100	60	90	130
140	125	60	115	130
160	100	80	90	150
160	125	80	115	150

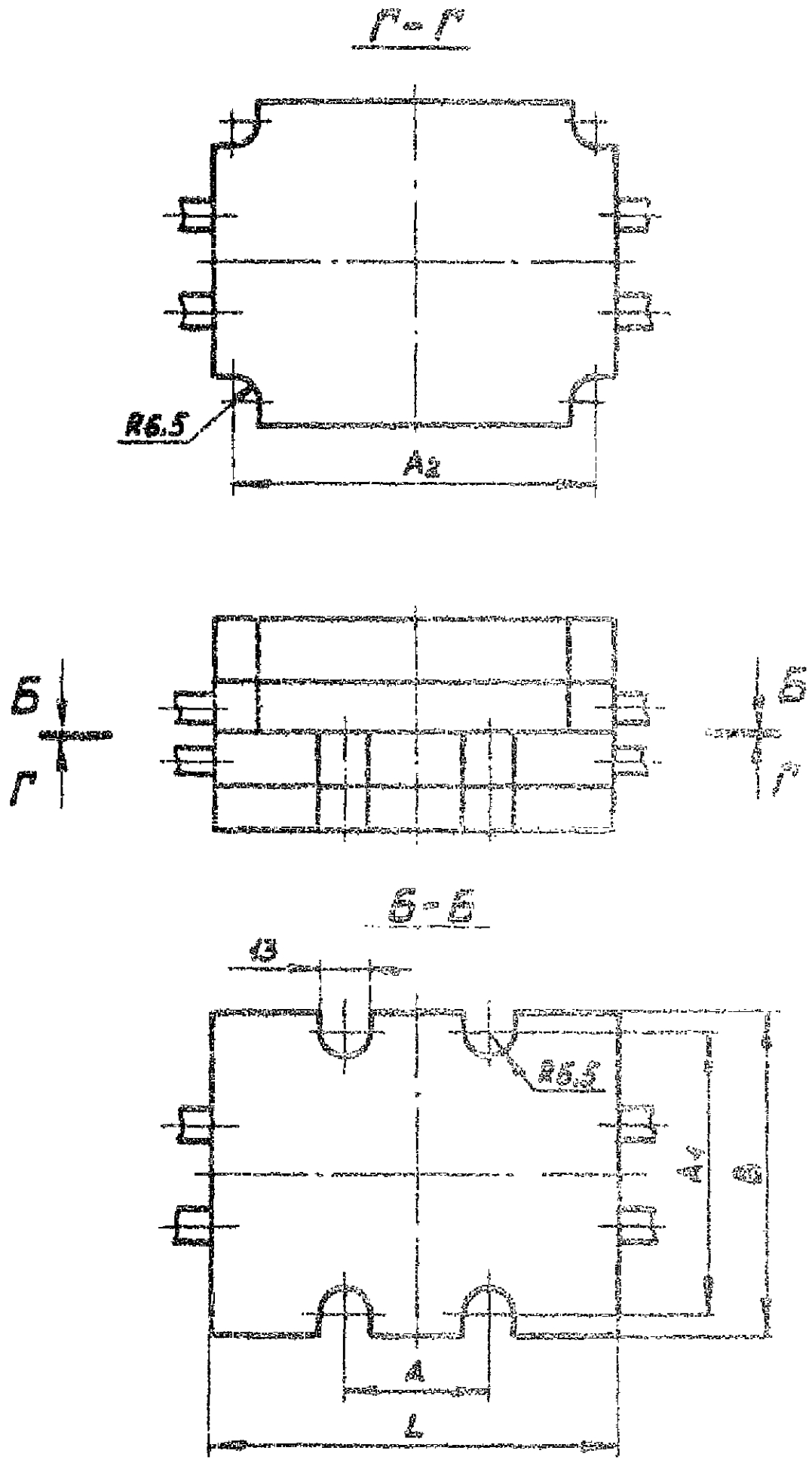

Черт. 26

4.2. Размеры и расположение пазов в прямоугольных съемных пресс-формах с несколькими плоскостями разъема для пальцевых разъемных приспособлений должны соответствовать указанным на черт. 27 и в табл. 25.

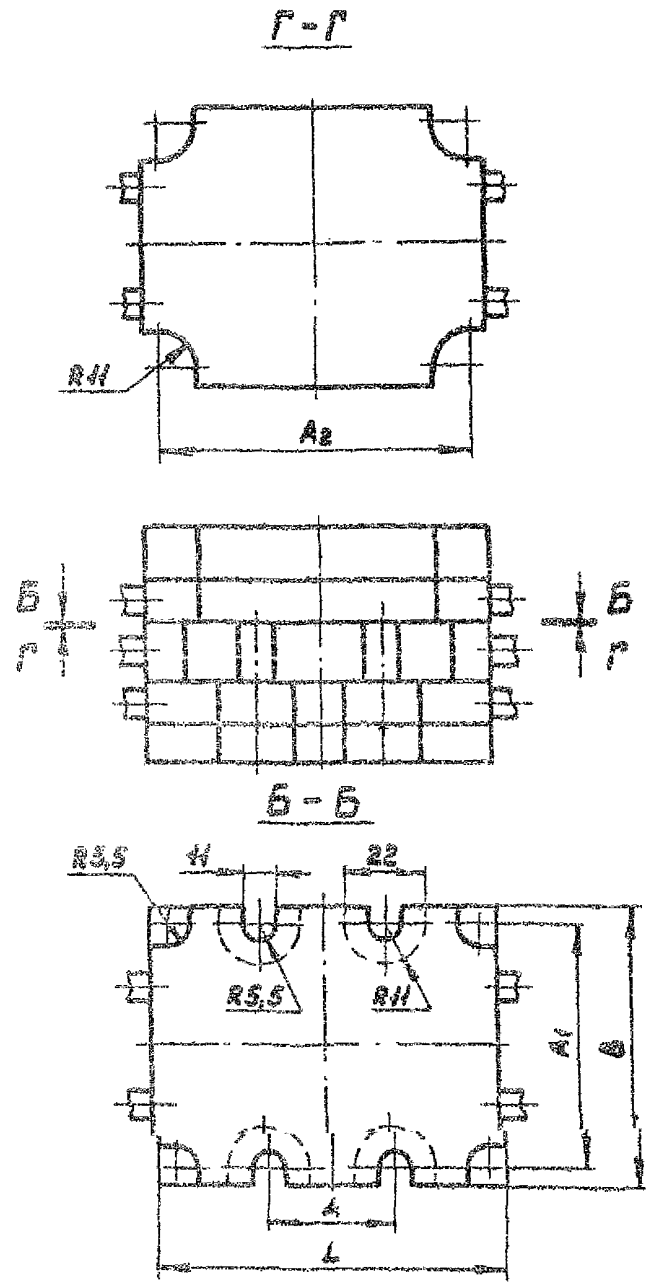

Черт. 27

4.3. Размеры и расположение пазов в круглых съемных пресс-формах с одной плоскостью разъема для пальцевых разъемных приспособлений должны соответствовать указанным на черт. 28 и в табл. 26

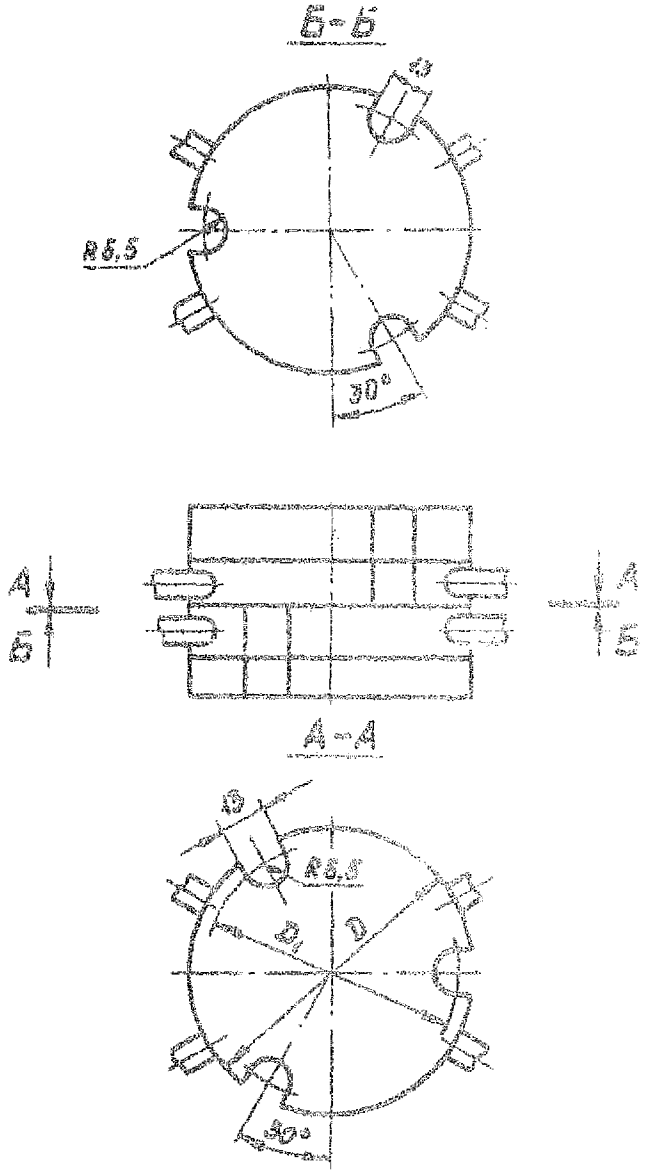

Черт. 28

Таблица 26

мм

Диаметр пресс-формы D	D_1
80	75
100	90
125	115
140	130
160	150

4.4. Размеры и расположение пазов в круглых съемных пресс-формах с несколькими плоскостями разъема для пальцевых разъемных приспособлений должны соответствовать указанным на черт. 29 и в табл. 26.

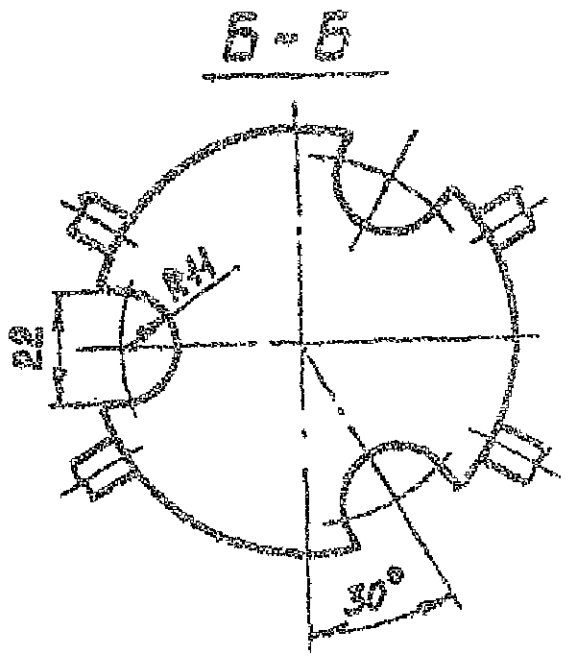

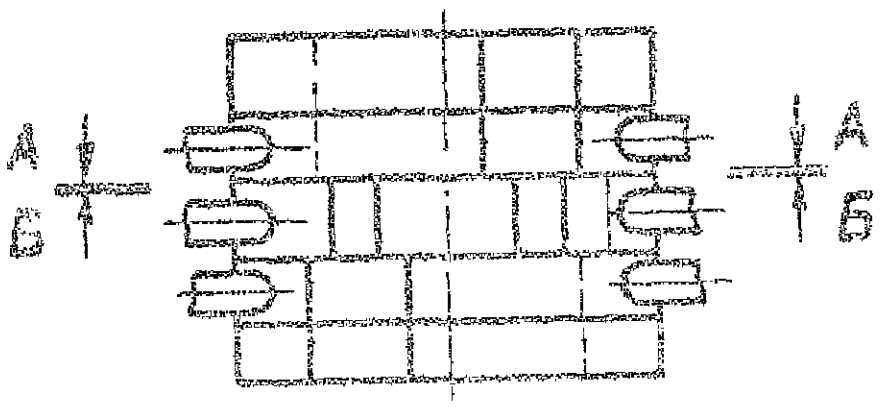

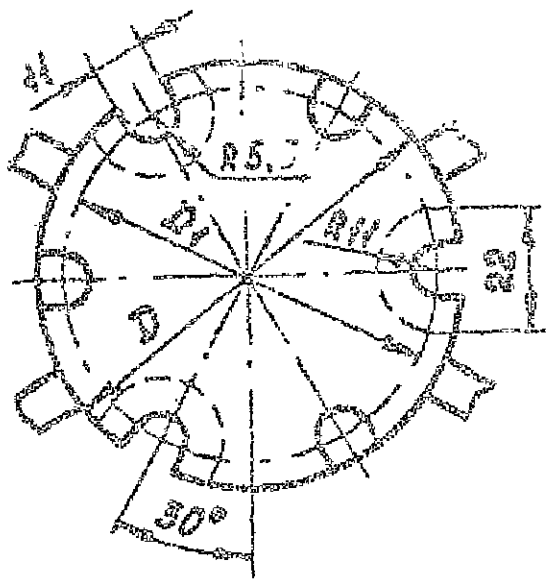

Черт. 29

ЛИСТ РЕГИСТРАЦИИ ИЗМЕНЕНИЙ

Изм.	Стр. (листы)	Номер извещения	Под-пись	Дата	Изм.	Стр. (листы)	Номер извещения	Под-пись	Дата
1	Стр. 1, 14, 16, 50, 52, 54, 17, 48, 5, 7, 2, 3, 4, 6	155522		19.09.89г.					
2	4, 6, 8, 10, 12, 20, 22, 24, 26, 28, 30, 32, 34, 36, 38, 40, 42, 44, 47, 50, 52, 54	412291		25.05.89г.					
3	1, 3, 5, 7, 9, 11, 13, 15, 18, 21, 23, 25, 27, 29, 31, 33, 35, 37, 39, 41, 43, 45, 47, 49, 51, 53, 61, 71, 82, 84, 85, 87 – 91, 93, 96, 97	№ 3		20.08.90					

СОДЕРЖАНИЕ

		Стр.
ОСТ4 ГО.059.292	Пакеты съемных пресс-форм для прессования изделий из реактопластов. Руководство по конструированию	1
ОСТ4 ГО.059.293	Приспособления для разъема съемных пресс-форм. Типы и основные размеры	61
ОСТ4 ГО.059.294	Приспособления для разъема матриц клиновых съемных пресс-форм. Конструкция и размеры	78
ОСТ4 ГО.059.295	Плиты приспособлений для разъема съемных пресс-форм. Конструкция и размеры	85
ОСТ4 ГО.059.296	Пальцы приспособлений для разъема съемных пресс-форм. Конструкция и размеры	91
ОСТ4 ГО.059.297	Фиксаторы. Конструкция и размеры	96

Зак. 5171. тир. 60.

gost.e-ecolog.ru