САМОРЕГУЛИРУЕМАЯ ОРГАНИЗАЦИЯ
НЕКОММЕРЧЕСКОЕ ПАРТНЕРСТВО
«ОБЪЕДИНЕНИЕ ОРГАНИЗАЦИЙ ВЫПОЛНЯЮЩИХ АРХИТЕКТУРНО-СТРОИТЕЛЬНОЕ ПРОЕКТИРОВАНИЕ ОБЪЕКТОВ АТОМНОЙ ОТРАСЛИ «СОЮЗАТОМПРОЕКТ»

Утвержден
решением общего собрания
членов СРО НП «СОЮЗАТОМПРОЕКТ»
протокол № 8
от 14 февраля 2013 года

СТАНДАРТ ОРГАНИЗАЦИИ

Детали и элементы трубопроводов групп В и С атомных станций из сталей перлитного класса на давление до 2,2 МПа (22 кгс/см²)

ПЕРЕХОДЫ БЕСШОВНЫЕ

Конструкция и размеры

СТО СРО-П 60542948 00028–2013

Издание официальное

Москва
2013

gost.e-ecolog.ru

Предисловие

Цели и принципы стандартизации в Российской Федерации установлены Федеральным законом от 27 декабря 2002 г. N 184-ФЗ «О техническом регулировании», а правила применения стандартов организаций – ГОСТ Р 1.4-2004 «Стандартизация в Российской Федерации. Стандарты организаций. Общие положения»

Сведения о стандарте

1 РАЗРАБОТАН ЗАО «ИНСТИТУТ «СЕВЗАПЭНЕРГОМОНТАЖПРОЕКТ»

2 СОГЛАСОВАН с ОАО «Концерн Росэнергоатом», ОАО «Атомэнергопроект», ОАО «СПбАЭП», ОАО «НИАЭП», ЗАО «Энергомаш (Белгород) - БЗЭМ», ЗАО «Атомтрубопроводмонтаж»

3 ВНЕСЁН Советом СРО НП «СОЮЗАТОМПРОЕКТ»

4 УТВЕРЖДЕН И ВВЕДЕН В ДЕЙСТВИЕ Протоколом общего собрания СРО НП «Союзатомпроект» № 8 от 14 февраля 2013 г.

5 ВВЕДЕН ВПЕРВЫЕ

Информация об изменениях к настоящему стандарту публикуется в ежегодно издаваемом перечне действующей нормативно-технической документации ЗАО «Институт «Севзапэнергомонтажпроект»

Настоящий стандарт не может быть полностью или частично воспроизведен, тиражирован и распространен в качестве официального издания без разрешения СРО НП «СОЮЗАТОМПРОЕКТ»

Распространение и техническое сопровождение стандарта осуществляет
ЗАО «ИНСТИТУТ «СЕВЗАПЭНЕРГОМОНТАЖПРОЕКТ»

Содержание

1 Область применения 1
2 Термины, определения и обозначения 1
3 Конструкция и размеры..... 2
4 Технические требования..... 4
5 Технические условия..... 4
Библиография 5

Введение

Настоящий стандарт создан с целью применения в составе комплекса (сборника) стандартов «Детали и элементы трубопроводов групп В и С атомных станций из сталей перлитного класса на давление до 2,2 МПа (22 кгс/см²)» при проектировании, изготовлении, монтаже и ремонте трубопроводов низкого давления атомных станций из сталей перлитного класса во исполнение Федерального закона от 27.12.2002 г. «О техническом регулировании».

Продукция по настоящему стандарту аналогична выпускаемой по ОСТ 34 10.700-97 «Детали трубопроводов стальные бесшовные приварные на Рраб<2,2 МПа (22 кгс/см^2) для атомных и тепловых электростанций. Переходы. Конструкция и размеры» в части трубопроводов групп В и С.

Стандарт может применяться другими организациями в порядке и на условиях оговоренных ГОСТ Р 1.4–2004 (пункты 4.17 и 4.18).

СТАНДАРТ ОРГАНИЗАЦИИ

Детали и элементы трубопроводов групп В и С атомных станций из сталей перлитного класса на давление до 2,2 МПа (22 кгс/см²)

ПЕРЕХОДЫ БЕСШОВНЫЕ

Конструкция и размеры

1 Область применения

Настоящий стандарт распространяется на бесшовные переходы из сталей перлитного класса для трубопроводов атомных станций, транспортирующих рабочие среды с расчетной температурой не более 350 °С при рабочем давлении менее 2,2 МПа (22 кгс/см²), и отнесённых правилами устройства и безопасной эксплуатации оборудования и трубопроводов атомных энергетических установок – ПН АЭ Г-7-008 [1], утвержденными Госатомнадзором России, к группам В и С.

2 Термины, определения и обозначения

2.1 В настоящем стандарте применены термины, определения и обозначения по СТО СРО-П 60542948 00008 [2].

3 Конструкция и размеры

3.1 Конструкция и размеры переходов должны соответствовать указанным на рисунке 1 и в таблице 1.

$\sqrt{Ra12,5(\sqrt{})}$

Переход концентрический

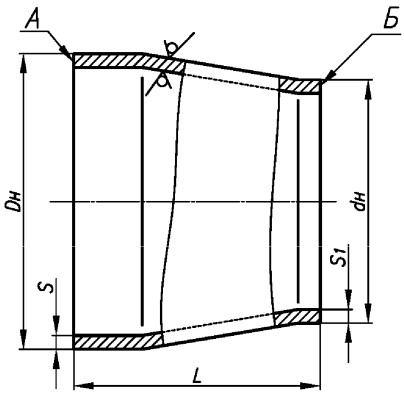

Переход эксцентрический

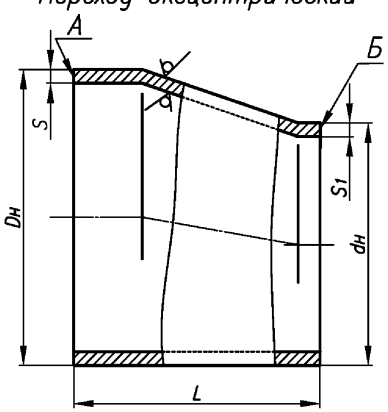

Рисунок 1

Таблица 1

Размеры в миллиметрах

Обозначение типоразмера перехода	*PN*	Номинальный диаметр оснований перехода		*Dн*	*dн*	*L*	*S*	S_1	Масса*, кг
		большего *DN*	меньшего DN_1						
01	40	40	25	45	32	30	2,5	2,0	0,1
02		50	40	57	45	60	4,0	2,5	0,2
03			32		38	50		2,0	
04		65	50	76	57	70	3,5	3,0	0,4
05			40		45			2,5	
06		80	65	89	76	75		3,5	0,6
07			50		57			3,0	
08		100	80	108	89	80	4,0	3,5	1,0
09			65		76				0,9
10		125	100	133	108	100	5,0	4,0	1,7
11			80		89		4,0	3,5	1,5
12		150	125	159	133	130	5,0	4,0	2,8
13			100		108				2,6
14		200	150	219	159	140	7,0	5,0	6,2
15			125		133			4,0	4,6
16		250	200	273	219	180	8,0	7,0	10,2
17		300	250	325	273		10,0	8,0	15,0
18			200		219				14,0
19		350	300	377	325	220	12,0	10,0	24,9
20			250		273				23,3
21		400	350	426	377			12,0	33,4
22			300		325			10,0	31,2
23		350	300	377	325	300			34,0
24			250		273				31,7
25			200		219			8,0	29,5
26		400	350	426	377	350		12,0	45,5
27			300		325			10,0	42,7

* Масса приведена для справок.

Пример условного обозначения

Бесшовный концентрический переход DN400 и $DN_1$350 длиной 350 мм (типоразмер26) из стали марки 20 для трубопроводов группы В по ПН АЭ Г-7-008 [1]:

Переход КВ 400×350– PN40 26 СТО СРО-П 60542948 00028–2013;

то же эксцентрический, для трубопроводов группы С по ПНАЭ Г-7-008 [1]:

Переход ЭС 400×350– PN40 26 СТО СРО-П 60542948 00028–2013;

то же из стали марки 15ГС:

Переход ЭС 400×350– PN40 –15ГС 26 СТО СРО-П 60542948 00028–2013.

4 Технические требования

4.1 Присоединительные концы переходов должны быть прямыми на длине от 5 до 10 мм.

4.2 Толщина стенки переходов в неторцевых сечениях должна быть не менее $0{,}9S_1$ при наружном диаметре сечения не более $1{,}1\,d_н$, а в остальных сечениях – не менее $0{,}85S$.

4.3 Материал – трубы бесшовные по СТО СРО-П 60542948 00009 [3].

4.4 Рабочие параметры – по СТО СРО-П 60542948 00008 [2].

4.5 Типы и размеры разделки кромок *А* и *Б* перехода под сварку с трубопроводом – по СТО СРО-П 60542948 00010 [4].

4.6 Места сопряжений цилиндрических и конических участков переходов шириной не менее 20 мм по обе стороны от линии сопряжения должны подвергаться капиллярному или магнитопорошковому контролю. Качество поверхности должно соответствовать требованиям технических условий.

4.7 Маркировать: товарный знак предприятия-изготовителя и условное обозначение перехода по настоящему стандарту без наименования изделия (слова «Переход»).

4.8 Остальные технические требования по СТО СРО-П 60542948 00008 [2].

5 Технические условия

5.1 Технические условия по СТО СРО-П 60542948 00008 [2].

Библиография

[1] ПН АЭ Г-7-008-89	Правила устройства и безопасной эксплуатации оборудования и трубопроводов атомных энергетических установок
[2] СТО СРО-П 60542948 00008–2013	Детали и элементы трубопроводов групп В и С атомных станций из сталей перлитного класса на давление до 2,2 МПа (22 кгс/см²). Технические условия
[3] СТО СРО-П 60542948 00009–2013	Детали и элементы трубопроводов групп В и С атомных станций из сталей перлитного класса на давление до 2,2 МПа (22 кгс/см²). Трубы и прокат. Сортамент
[4] СТО СРО-П 60542948 00010–2013	Детали и элементы трубопроводов групп В и С атомных станций из сталей перлитного класса на давление до 2,2 МПа (22 кгс/см²). Соединения сварные. Типы и размеры

ОКС 23.040.01

27.120.01

Ключевые слова: переходы, трубопроводы, конструкция, размеры

gost.e-ecolog.ru