САМОРЕГУЛИРУЕМАЯ ОРГАНИЗАЦИЯ
НЕКОММЕРЧЕСКОЕ ПАРТНЕРСТВО
«ОБЪЕДИНЕНИЕ ОРГАНИЗАЦИЙ ВЫПОЛНЯЮЩИХ АРХИТЕКТУРНО-СТРОИТЕЛЬНОЕ ПРОЕКТИРОВАНИЕ ОБЪЕКТОВ АТОМНОЙ ОТРАСЛИ «СОЮЗАТОМПРОЕКТ»

Утвержден
решением общего собрания
членов СРО НП «СОЮЗАТОМПРОЕКТ»
протокол № 8
от 14 февраля 2013 года

СТАНДАРТ ОРГАНИЗАЦИИ

Детали и элементы трубопроводов групп В и С атомных станций из сталей перлитного класса на давление до 2,2 МПа (22 кгс/см²)

ЗАГЛУШКИ ПЛОСКИЕ ПРИВАРНЫЕ

Конструкция и размеры

СТО СРО-П 60542948 00016–2013

Издание официальное

Москва
2013

gost.e-ecolog.ru

Предисловие

Цели и принципы стандартизации в Российской Федерации установлены Федеральным законом от 27 декабря 2002 г. N 184-ФЗ «О техническом регулировании», а правила применения стандартов организаций – ГОСТ Р 1.4-2004 «Стандартизация в Российской Федерации. Стандарты организаций. Общие положения»

Сведения о стандарте

1 РАЗРАБОТАН ЗАО «ИНСТИТУТ «СЕВЗАПЭНЕРГОМОНТАЖПРОЕКТ»

2 СОГЛАСОВАН с ОАО «Концерн Росэнергоатом», ОАО «Атомэнергопроект», ОАО «СПбАЭП», ОАО «НИАЭП», ЗАО «Энергомаш (Белгород) - БЗЭМ», ЗАО «Атомтрубопроводмонтаж»

3 ВНЕСЁН Советом СРО НП «СОЮЗАТОМПРОЕКТ»

4 УТВЕРЖДЕН И ВВЕДЕН В ДЕЙСТВИЕ Протоколом общего собрания СРО НП «Союзатомпроект» № 8 от 14 февраля 2013 г.

5 ВВЕДЕН ВПЕРВЫЕ

Информация об изменениях к настоящему стандарту публикуется в ежегодно издаваемом перечне действующей нормативно-технической документации ЗАО «Институт «Севзапэнергомонтажпроект»

Настоящий стандарт не может быть полностью или частично воспроизведен, тиражирован и распространен в качестве официального издания без разрешения СРО НП «СОЮЗАТОМПРОЕКТ»

Распространение и техническое сопровождение стандарта осуществляет
ЗАО «ИНСТИТУТ «СЕВЗАПЭНЕРГОМОНТАЖПРОЕКТ»

Содержание

1 Область применения 1
2 Термины, определения и обозначения 1
3 Конструкция и размеры..... 1
4 Технические требования..... 5
5 Технические условия..... 5
Библиография 6

Введение

Настоящий стандарт создан с целью применения в составе комплекса (сборника) стандартов «Детали и элементы трубопроводов групп В и С атомных станций из сталей перлитного класса на давление до 2,2 МПа (22 кгс/см²)» при проектировании, изготовлении, монтаже и ремонте трубопроводов низкого давления атомных станций из сталей перлитного класса во исполнение Федерального закона от 27.12.2002 г. «О техническом регулировании».

Стандарт может применяться другими организациями в порядке и на условиях оговоренных ГОСТ Р 1.4–2004 (пункты 4.17 и 4.18).

СТАНДАРТ ОРГАНИЗАЦИИ

Детали и элементы трубопроводов атомных станций из сталей перлитного класса на давление до 2,2 МПа (22 кгс/см²)

ЗАГЛУШКИ ПЛОСКИЕ ПРИВАРНЫЕ

Конструкция и размеры

1 Область применения

Настоящий стандарт распространяется на плоские приварные заглушки из сталей перлитного класса для трубопроводов атомных станций, транспортирующих рабочие среды с расчетной температурой не более 350 °С при рабочем давлении менее 2,2 МПа (22 кгс/см²), и отнесённых правилами устройства и безопасной эксплуатации оборудования и трубопроводов атомных энергетических установок – ПН АЭ Г-7-008 [1], утвержденными Госатомнадзором России, к группам В и С.

2 Термины, определения и обозначения

2.1 В настоящем стандарте применены термины, определения и обозначения по СТО СРО-П 60542948 00008 [2].

3 Конструкция и размеры

3.1 Конструкция и размеры заглушек должны соответствовать рисунку 1 и таблице 1.

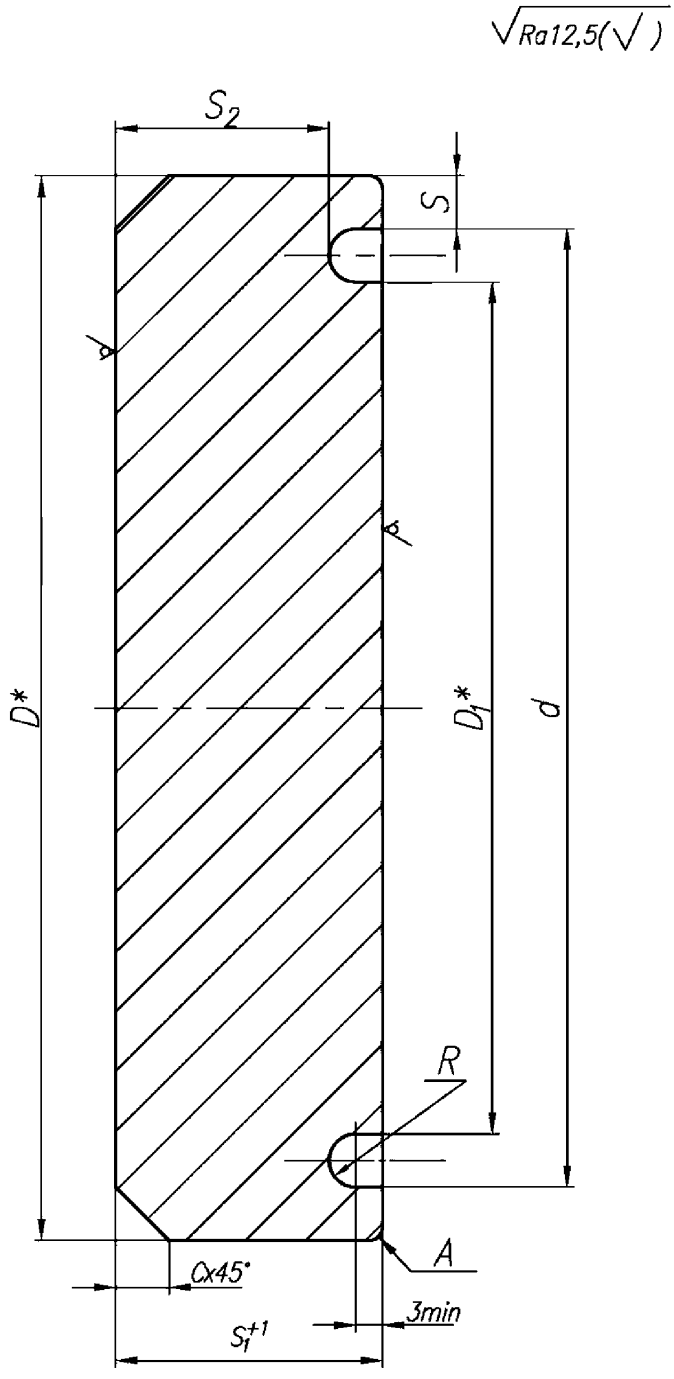

Рисунок 1

* Размеры для справок.

Таблица 1

Размеры в миллиметрах

Обозначение типоразмера заглушки	PN	*DN*	Размеры присоединяемых труб *Dн* × *S*	*D*	*d*	*D1*	*S* Не менее	*S1*	*S2* Не менее	*R*	*C*	Масса, кг Не более
01	40	10	14 × 2,0	14	10	4	2,0	10	5	1,5	1	0,012
02		15	18 × 2,0	18	14	8						0,020
03		20	25 × 2,0	25	21	13		12		2,0		0,046
04		25	32 × 2,0	32	28	20						0,076
05		32	38 × 2,0	38	34	26			6			0,107
06		40	45 × 2,5	45	40	32	2,5					0,150
07		50	57 × 3,0	57	51	43	3,0		7		2	0,240
08		65	76 × 3,0	76	70	62		14	8			0,499
09		80	89 × 3,5	89	82	74	3,5					0,684
10		100	108 × 4,0	108	100	90	4,0	15	9	2,5		1,079
11		125	133 × 4,0	133	125	115		16	10			1,745
12		150	159 × 5,0	159	149	139	5,0	18	12		3	2,806
13		200	219 × 7,0	219	205	195	7,0	20	14			5,914
14		250	273 × 8,0	273	257	247	8,0	24	17			11,030
15		300	325 × 8,0	325	309	297		28	20	3,0		18,230
16		350	377 × 9,0	377	359	347	9,0	30	22			26,290
17		400	426 × 9,0	426	408	396		32	25			35,800
18	6,3	500	530 × 8,0	530	514	502	8,0	24	16		4	41,560
19	10					502		26	20			45,030
20	16					498		32	24	4,0		55,420
21		600	630 × 8,0	630	614	598		36	28			88,090
22	25		630 × 12,0		606	590	12,0	44	33			107,700

Окончание таблицы 1

Размеры в миллиметрах

Обозначение типоразмера заглушки	PN	*DN*	Размеры присоединяемых труб *Dн* × *S*	*D*	*d*	*D1*	*S*	*S1*	*S2*	*R*	*C*	Масса, кг
							Не менее		Не менее			Не более
23	6,3	700	720 × 8,0	720	704	688	8,0	28	21	4,0	4	89,49
24	10							34	26			108,70
25	16							41	31			131,00
26	6,3	800	820 × 9,0	820	802	782	9,0	32	23	5,0		132,70
27	10							38	29			157,50
28	16							46	35			190,70
29	6,3	900	920 × 10,0	920	900	880	10,0	33	25		5	172,20
30	16							52	39			271,40
31	10							42	32			219,20
32	6,3	1000	1020 × 10,0	1020	1000	980		36	28			230,90
33	10							45	35			288,70
34	16							56	43			359,20
35	6,3	1200	1220 × 11,0	1220	1198	1178	11,0	42	32			385,40
36	10							54	41			495,50
37	6,3	1400	1420 × 14,0	1420	1392	1368	14,0	48	37	6,0	6	596,70
38	10							62	47			770,80
39	16							78	58			969,70
40	6,3	1600	1620 × 14,0	1620	1592	1568		55	42			889,90
41	10							70	53			1133,00

Пример условного обозначения плоской приварной заглушки

Плоская приварная заглушка, DN 32 на номинальное давление PN 40 (типоразмер 05) для трубопроводов группы В по ПНАЭ Г-7-008 [1] из стали марки 20:

Заглушка В 32 – PN 40 05 СТО СРО-П 60542948 00016–2013;

то же, для трубопроводов группы С из стали марки 09Г2С:

Заглушка С 32 – PN 40–09Г2С 05 СТО СРО-П 60542948 00016–2013.

4 Технические требования

4.1 Материал –по СТО СРО-П 60542948 00009 [3] (разделы 5–7).

Тип заготовки определяет изготовитель.

4.2 Рабочие параметры – по СТО СРО-П 60542948 00008 [2].

4.3 Тип разделки кромки *А* под сварку с трубопроводом – по СТО СРО-П 60542948 00010 [4].

4.3 Сварное соединение заглушки с трубопроводом – по СТО СРО-П 60542948 00010 [4].

4.4 Размер d допускается уточнять как по внутреннему диаметру присоединяемой трубы, так и по диаметру её калибровки (расточки).

4.5 Неуказанные предельные отклонения размеров $\pm\frac{IT14}{2}$.

4.6 Маркировать: товарный знак предприятия-изготовителя и условное обозначение заглушки по настоящему стандарту без наименования изделия (слова «Заглушка»).

4.7 Остальные технические требования – по СТО СРО-П 60542948 00008 [2].

5 Технические условия

5.1 Технические условия по СТО СРО-П 60542948 00008 [2].

Библиография

[1] ПН АЭ Г-7-008-89 — Правила устройства и безопасной эксплуатации оборудования и трубопроводов атомных энергетических установок

[2] СТО СРО-П 60542948 00008–2013 — Детали и элементы трубопроводов групп В и С атомных станций из сталей перлитного класса на давление до 2,2 МПа (22 кгс/см²). Технические условия

[3] СТО СРО-П 60542948 00009–2013 — Детали и элементы трубопроводов групп В и С атомных станций из сталей перлитного класса на давление до 2,2 МПа (22 кгс/см²). Трубы и прокат. Сортамент

[4] СТО СРО-П 60542948 00010–2013 — Детали и элементы трубопроводов групп В и С атомных станций из сталей перлитного класса на давление до 2,2 МПа (22 кгс/см²). Соединения сварные. Типы и размеры

ОКС 23.040.01

27.120.01

Ключевые слова: заглушки плоские приварные, трубопроводы, конструкция, размеры

gost.e-ecolog.ru