**САМОРЕГУЛИРУЕМАЯ ОРГАНИЗАЦИЯ
НЕКОММЕРЧЕСКОЕ ПАРТНЕРСТВО
«ОБЪЕДИНЕНИЕ ОРГАНИЗАЦИЙ ВЫПОЛНЯЮЩИХ АРХИТЕКТУРНО-СТРОИТЕЛЬНОЕ ПРОЕКТИРОВАНИЕ ОБЪЕКТОВ АТОМНОЙ ОТРАСЛИ
«СОЮЗАТОМПРОЕКТ»**

Утвержден
решением общего собрания
членов СРО НП «СОЮЗАТОМПРОЕКТ»
протокол № 8
от 14 февраля 2013 года

СТАНДАРТ ОРГАНИЗАЦИИ

Детали и элементы трубопроводов групп В и С атомных станций из сталей перлитного класса на давление до 2,2 МПа (22 кгс/см²)

ПЕРЕХОДЫ ТОЧЁНЫЕ

Конструкция и размеры

СТО СРО-П 60542948 00014–2013

Издание официальное

**Москва
2013**

gost.e-ecolog.ru

Предисловие

Цели и принципы стандартизации в Российской Федерации установлены Федеральным законом от 27 декабря 2002 г. N 184-ФЗ «О техническом регулировании», а правила применения стандартов организаций – ГОСТ Р 1.4-2004 «Стандартизация в Российской Федерации. Стандарты организаций. Общие положения»

Сведения о стандарте

1 РАЗРАБОТАН ЗАО «ИНСТИТУТ «СЕВЗАПЭНЕРГОМОНТАЖПРОЕКТ»

2 СОГЛАСОВАН с ОАО «Концерн Росэнергоатом», ОАО «Атомэнергопроект», ОАО «СПбАЭП», ОАО «НИАЭП», ЗАО «Энергомаш (Белгород) - БЗЭМ», ЗАО «Атомтрубопроводмонтаж»

3 ВНЕСЁН Советом СРО НП «СОЮЗАТОМПРОЕКТ»

4 УТВЕРЖДЕН И ВВЕДЕН В ДЕЙСТВИЕ Протоколом общего собрания СРО НП «Союзатомпроект» № 8 от 14 февраля 2013 г.

5 ВВЕДЕН ВПЕРВЫЕ

Информация об изменениях к настоящему стандарту публикуется в ежегодно издаваемом перечне действующей нормативно-технической документации ЗАО «Институт «Севзапэнергомонтажпроект»

Настоящий стандарт не может быть полностью или частично воспроизведен, тиражирован и распространен в качестве официального издания без разрешения СРО НП «СОЮЗАТОМПРОЕКТ»

Распространение и техническое сопровождение стандарта осуществляет
ЗАО «ИНСТИТУТ «СЕВЗАПЭНЕРГОМОНТАЖПРОЕКТ»

Содержание

1 Область применения 1
2 Термины, определения и обозначения 1
3 Конструкция и размеры..... 1
4 Технические требования..... 4
5 Технические условия..... 4
Библиография 5

Введение

Настоящий стандарт создан с целью применения в составе комплекса (сборника) стандартов «Детали и элементы трубопроводов групп В и С атомных станций из сталей перлитного класса на давление до 2,2 МПа (22 кгс/см^2)» при проектировании, изготовлении, монтаже и ремонте трубопроводов низкого давления атомных станций из сталей перлитного класса во исполнение Федерального закона от 27.12.2002 г. «О техническом регулировании».

Продукция по настоящему стандарту аналогична выпускаемой по ОСТ 34-42-664-84 «Детали и сборочные единицы трубопроводов из бесшовных и электросварных труб из углеродистой стали на Рраб < 2,2 МПа (22 кгс/см^2), t ⩽ 350 °С для атомных станций (АС). Переходы точёные. Конструкция и размеры» в части трубопроводов групп В и С.

Стандарт может применяться другими организациями в порядке и на условиях оговоренных ГОСТ Р 1.4–2004 (пункты 4.17 и 4.18).

СТАНДАРТ ОРГАНИЗАЦИИ

Детали и элементы трубопроводов групп В и С атомных станций из сталей перлитного класса на давление до 2,2 МПа (22 кгс/см²)

ПЕРЕХОДЫ ТОЧЁНЫЕ

Конструкция и размеры

1 Область применения

Настоящий стандарт распространяется на точёные переходы из сталей перлитного класса для трубопроводов атомных станций, транспортирующих рабочие среды с расчетной температурой не более 350 °С при рабочем давлении менее 2,2 МПа (22 кгс/см²), и отнесённых правилами устройства и безопасной эксплуатации оборудования и трубопроводов атомных энергетических установок – ПН АЭ Г-7-008 [1], утвержденными Госатомнадзором России, к группам В и С.

2 Термины, определения и обозначения

2.1 В настоящем стандарте применены термины, определения и обозначения по СТО СРО-П 60542948 00008 [2].

3 Конструкция и размеры

3.1 Конструкция и размеры переходов должны соответствовать рисунку 1 и таблице 1.

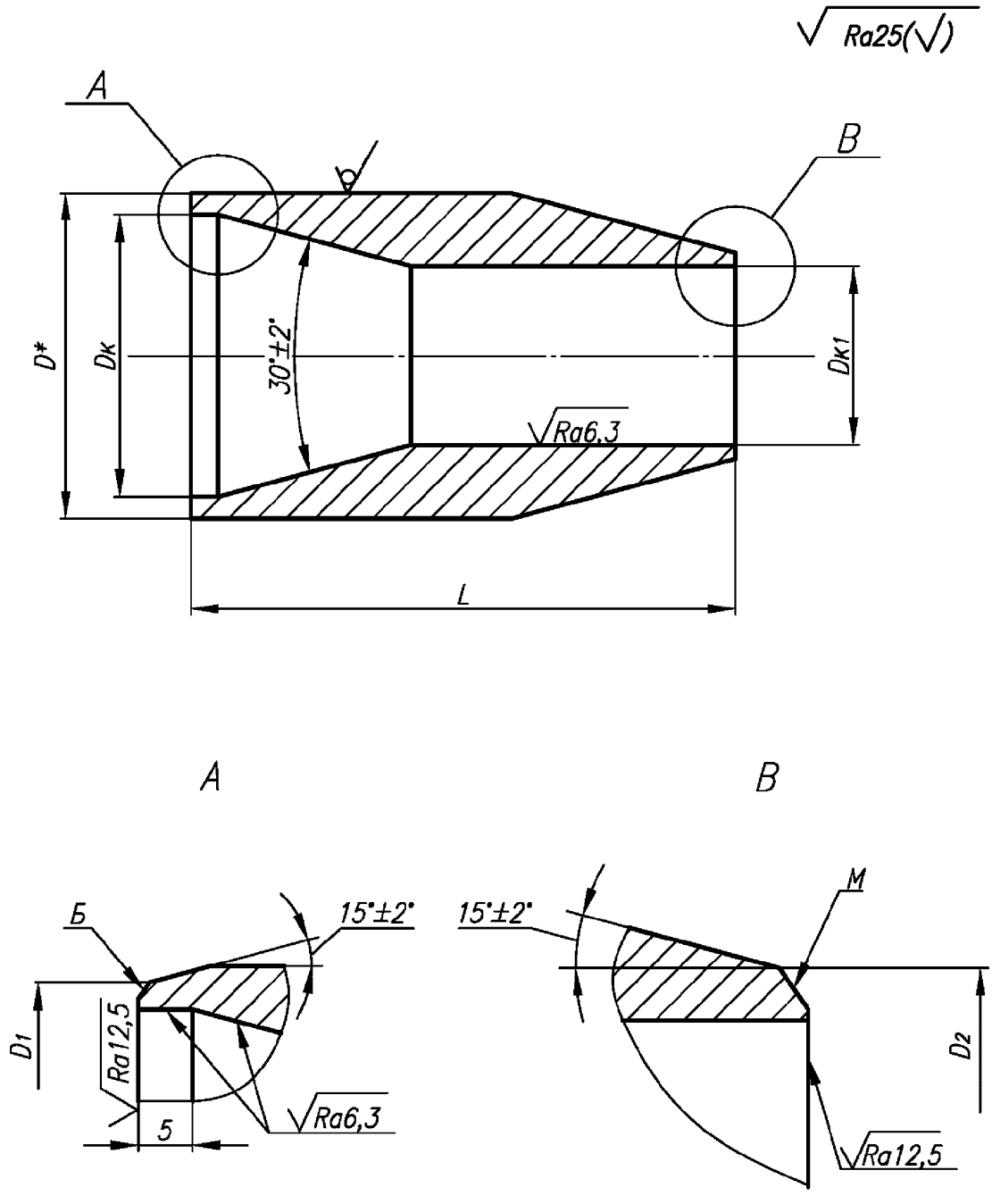

Рисунок 1

* Размер для справок.

Таблица 1

Размеры в миллиметрах

Обозначение типоразмера	Номинальные диаметры $DN \times DN_1$	PN	Размеры присоединяемых труб		D	D_1	D_2	L ±1	Масса*, кг
			$D_H \times S$	$D_{H1} \times S_1$					
01	15×10	40	18×2,0	14×2,0	20	18	14	50	0,09
02	20×10		25×2,0		28	25			0,18
03	20×15			18×2,0			18		0,17
04	25×10		32×2,0	14×2,0	36	32	14		0,22
05	25×15			18×2,0			18		0,24
06	25×20			25×2,0			25		0,22
07	32×10		38×2,0	14×2,0	40	38	14		0,19
08	32×15			18×2,0			18		0,23
09	32×20			25×2,0			25		0,28
10	32×25			32×2,0			32		0,30
11	40×25		45×2,5	32×2,0	48	45		60	0,42
12	40×32			38×2,0			38		0,48
13	50×40		57×3,0	45×2,5	60	57	45	70	0,55
14	50×32			38×2,0			38		0,59
15	65×50		76×3,0	57×3,0	80	76	57	90	0,70
16	65×40			45×2,5			45		0,85

* Масса приведена для справок.

Пример условного обозначения точёного перехода

Точёный переход, DN 32 и DN_1 15 на номинальное давление PN 40 (типоразмер 08) для трубопроводов группы В по ПНАЭ Г-7-008 [1]:

Переход В 32×15 – PN 40 08 СТО СРО-П 60542948 00014–2013;

то же, для трубопроводов группы С по ПНАЭ Г-7-008 [1]:

Переход С 32×15 – PN 40 08 СТО СРО-П 60542948 00014–2013.

4 Технические требования

4.1 Материал – сталь круглая по СТО СРО-П 60542948 00009 [3] (раздел 6).

Допускается изготовление переходов из круга бóльшего диаметра, листовой или полосовой стали, если это предусмотрено ПТД предприятия-изготовителя.

4.2 Рабочие параметры – по СТО СРО-П 60542948 00008 [2].

4.3 Типы и размеры разделки кромок *Б* и *М* перехода под сварку с трубопроводом, размеры D_K и D_{K1} – по СТО СРО-П 60542948 00010 [4].

4.4 Неуказанные предельные отклонения размеров $\pm \frac{IT14}{2}$.

4.5 Маркировать: товарный знак предприятия-изготовителя и условное обозначение перехода по настоящему стандарту без наименования изделия (слова «Переход»).

4.6 Остальные технические требования – по СТО СРО-П 60542948 00008 [2].

5 Технические условия

5.1 Технические условия по СТО СРО-П 60542948 00008 [2].

Библиография

[1] ПН АЭ Г-7-008-89 Правила устройства и безопасной эксплуатации оборудования и трубопроводов атомных энергетических установок

[2] СТО СРО-П 60542948 00008–2013 Детали и элементы трубопроводов групп В и С атомных станций из сталей перлитного класса на давление до 2,2 МПа (22 кгс/см²). Технические условия

[3] СТО СРО-П 60542948 00009–2013 Детали и элементы трубопроводов групп В и С атомных станций из сталей перлитного класса на давление до 2,2 МПа (22 кгс/см²). Трубы и прокат. Сортамент

[4] СТО СРО-П 60542948 00010–2013 Детали и элементы трубопроводов групп В и С атомных станций из сталей перлитного класса на давление до 2,2 МПа (22 кгс/см²). Соединения сварные. Типы и размеры

ОКС 23.040.01

27.120.01

Ключевые слова: переходы точёные, трубопроводы, конструкция, размеры

gost.e-ecolog.ru