ТИПОВОЙ ПРОЕКТ
813-2-47.87
СЕКЦИОННОЕ ХРАНИЛИЩЕ (С ОХЛАЖДЕНИЕМ) ПРОДОВОЛЬСТВЕННОГО КАРТОФЕЛЯ ВМЕСТИМОСТЬЮ 1000 ТОНН
АЛЬБОМ III

Строительные изделия

				Привязан
Инв.№				

gost.e-ecolog.ru

ТИПОВОЙ ПРОЕКТ
813-2-47.87
СЕКЦИОННОЕ ХРАНИЛИЩЕ (С ОХЛАЖДЕНИЕМ) ПРОДОВОЛЬСТВЕННОГО КАРТОФЕЛЯ ВМЕСТИМОСТЬЮ 1000 ТОНН
АЛЬБОМ III

Разработан
институтом „Гипронисельпром"
Госагропрома СССР.

Главный инженер института А.Д.Бутенко
Главный инженер проекта Г.А.Хлебников

Утвержден и введен в действие
институтом „Гипронисельпром"
Госагропрома СССР
Приказ № 133 от 22.09.87г.

©ЦИТП Госстроя СССР, 1988

Привязан

Инв. №

Альбом III

Типовой проект

Обозначение	Наименование	Стр.
ДС	Содержание альбома (начало)	2
ДС	Содержание альбома (окончание)	3
АРИ. 0100	Изделие соединительное МД1	4
АРИ. 0200	Изделие соединительное МД2	5
АРИ. 0300	Изделие соединительное МД3	5
АРИ. 0400	Изделие соединительное МД4	6
АРИ. 0500	Изделие соединительное МД5	7
АРИ. 0600	Изделие соединительное МД6	7
КЖИ. ДО	Документ описания	8
КЖИ. 010000	Лоток ЛТ3	9
КЖИ. 02000000	Колонна К1	10
КЖИ. 02000000 СБ.	Колонна К1. Сборочный чертеж	11
КЖИ. 02010000	Каркас пространственный КП1	12
КЖИ. 02010100	Каркас плоский КР1	13
КЖИ. 030000	Колонна К2	14
КЖИ. 030000 СБ.	Колонна К2. Сборочный чертеж.	15
КЖИ. 040000	Колонна К3	16
КЖИ. 040000 СБ	Колонна К3. Сборочный чертеж.	17
КЖИ. 050000	Колонна К4	18
КЖИ. 050000 СБ.	Колонна К4. Сборочный чертеж	19

Обозначение	Наименование	Стр.
КЖИ. 060000	Колонна (К5, К13)	20
КЖИ. 070000	Колонна (К6, К7)	21
КЖИ. 080000 СБ	Колонна К8	22
КЖИ. 080100	Изделие стальное (Т1, Т2)	23
КЖИ. 090000	Колонна К9	24
КЖИ. 100000	Колонна К10	25
КЖИ. 110000	Колонна К11	26
КЖИ. 120000	Колонна К12	27
КЖИ. 130000	Колонна К14	28
КЖИ. 140000	Колонна К15	29
КЖИ. 150000	Колонна К17	30
КЖИ. 160000	Колонна К18	31
КЖИ. 170000	Колонна К19	32
КЖИ. 180000	Колонна К20	33
КЖИ. 190000	Колонна К21	34
КЖИ. 200000	Колонна К22	35
КЖИ. 210000	Колонна (К23, К25)	36
КЖИ. 220000	Балка (Б1, Б2, Б5)	37
КЖИ. 230000	Балка (Б3, Б4)	38
КЖИ. 240000	Балка Б6	39

Взам. инв. №

Подпись и дата

Инв. № подл.

Привязан

Инв. №

Н. контр.	Ткач		
Нач. отд	Репало		
ГИП	Хлебников		01.14

т. п. 813-2-47.87- ДС

Содержание альбома

Стадия	Лист	Листов
РП	1	2

ГИПРОНИСЕЛЬПРОМ г. орел

22578-03 3

Копировал: Иванова

Формат А3

Обозначение	Наименование	Стр.
КЖИ. 250000	Плита (П2, П6)	40
КЖИ. 260000	Плита (П3, П9, П11)	41
КЖИ. 270000	Плита (П4, П7, П10)	42
КЖИ. 280000	Плита (П5, П15)	43
КЖИ. 290000000	Перемычка ПР1	44
КЖИ. 29010000	Каркас пространственный КП2	45
КЖИ. 29010100	Каркас плоский КР2	45
КЖИ. 300000СБ	Панель стеновая ПС8. Сборочный чертеж	46
КЖИ. 310000СБ	Панель стеновая ПС 22. Сборочный чертеж.	46
КЖИ. 320000	Панель стеновая ПС 9	47
КЖИ. 330000	Панель стеновая ПС 10	48
КЖИ. 340000	Панель стеновая ПС 11	49
КЖИ. 350000	Панель стеновая ПС 12	50
КЖИ. 360000	Панель стеновая ПС 18	51
КЖИ. 370000	Панель стеновая ПС 19	52
КЖИ. 380000	Панель стеновая ПС 20	53
КЖИ. 390000	Панель стеновая ПС 21	54
КЖИ. 400000	Панель стеновая ПС 23	55
КЖИ. 410000	Панель стеновая ПС 24	56
КЖИ. 420000	Панель стеновая (ПС 25, ПС 27)	57
КЖИ. 430000	Панель стеновая (ПС 26, ПС 29)	58
КЖИ. 440000	Панель стеновая ПС 28	59

Обозначение	Наименование	Стр.
КЖИ. 450000	Насадка (НС1, НС2)	60
КЖИ. 460000	Насадка (НЧ1... НЧ4)	61
КЖИ. 470000	Изделие закладное МН1	61
КЖИ. 480000	Изделие закладное МН2	62
КЖИ. 490000	Изделие закладное МН3	63
КЖИ. 500000	Изделие соединительное МС1	63
КЖИ. 510000	Изделие соединительное МС2	64
КЖИ. 520000	Изделие соединительное (МС3, МС4)	64
КЖИ. 530000	Изделие соединительное МС5	65
КЖИ. 540000	Изделие соединительное МС6	66
КЖИ. 550000	Изделие соединительное (МС7, МС8)	67
КЖИ. 560000	Изделие соединительное МС9	68
КЖИ. 570000	Изделие соединительное (МС10, МС11)	69
КЖИ. 580000	Изделие соединительное МС12	69
КЖИ. 590000	Изделие соединительное МС13	70
КЖИ 600000	Изделие соединительное МС14	70
КЖИ. 610000	Изделие соединительное МС15	71
КЖИ. 620000	Сетка С1	72
КЖИ. 630000	Сетка С2	72
КЖИ. 640000	Шибер ЩБ1	73
КЖИ. 650000	Рама металлическая РМ1	74

Инв.№ подл. | Подпись и дата | Взам. инв.№

Привязан

Инв.№

т.п. 813-2-47.87- ДС

Лист 2

22578-03 4

Копировал: Иванова

Формат А4

Альбом III

Типовой проект

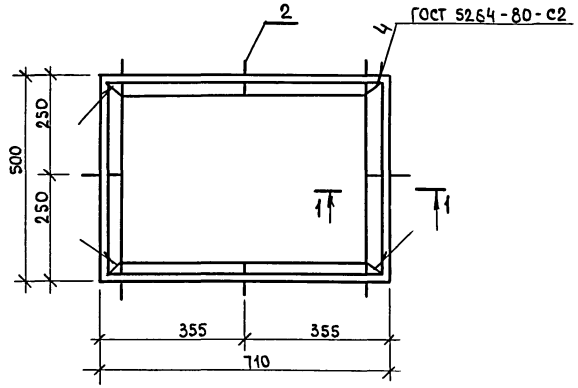

Формат	Зона	Поз.	Обозначение	Наименование	Кол.	Примечание
				Детали		
Б4		1	АРИ 0401	Уголок $\frac{50\times50\times5-Б\ ГОСТ\ 8509-86}{Ст3\ сп\ ГОСТ\ 535-79}$ ℓ=2420	1	9,17кг
Б4		2	АРИ 0402	А-I-б ГОСТ 5781-82, ℓ=200	8	0.044кг

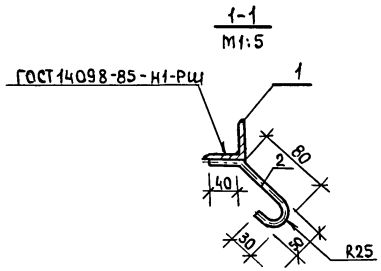

Покрытие- эмаль ПФ-133 серая ГОСТ 926-82 VII; 4/1-Л
Грунт ГФ-021 ГОСТ 25129-82

Н.контр.	Ткач		27.5.87
Гл.спец.	Репало		27.5.87
Рук.сект	Колесников		27.5.87
Рук.гр.	Сачков		27.5.87
Инж.	Шкарпета		27.5.87
Пров.	Журавлева		26.5.87

т.п. 813-2-47.87-АРИ 0100

Изделие соединительное МД1

Стадия	Масса	Масштаб
РП	9.43	1:10
Лист	Листов 1	

ГИПРОНИСЕЛЬПРОМ г. Орел

Привязан

Инв.N

Инв.N подл. | Подпись и дата | Взам. инв.N

22578-03 5

Копировал:

Формат А3

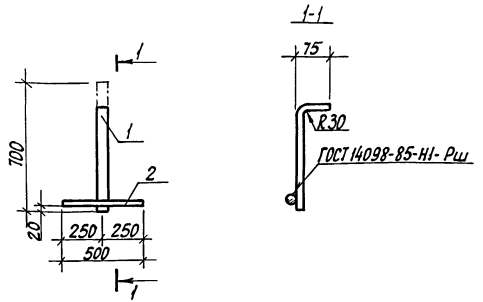

Формат	Зона	Поз.	Обозначение	Наименование	Кол.	Примечание
				Детали		
БЧ		1	АРИ. 0201	Полоса 4×40 ГОСТ 103-76 Вст.3сп. ГОСТ 535-79 ℓ = 700	1	0,88 кг
БЧ		2	АРИ. 0202	А-I-12 ГОСТ 5781-82, ℓ=500	1	0,44 кг

Покрытие эмаль ПФ-133 серая ГОСТ 926-82 VIII ; 4/1-Л

Грунт ГФ-021 ГОСТ 25129-82

Привязан

Инв. №

Взам. инв. №

Подпись и дата

Инв. № подл.

Н.контр.	Ткач		27.5.87
Гл.спец.	Репало		27.5.87
Гл.констр.	Тимошенко		27.5.87
Рук.сект.	Колесников		27.5.87
Рук. гр.	Сачков		27.5.87
Инж.	Шкарпета		26.5.87
Пров.	Журавлёва		26.5.87

АРИ. 0200

Изделие соединительное МД2

Стадия	Масса	Масштаб
РП	1,32	1:10
Лист	Листов 1	

ГИПРОНИСЕЛЬПРОМ г. Орел

Копировал: Иванова Формат А4

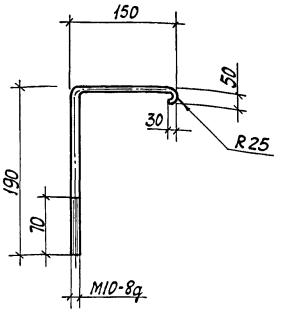

Покрытие – эмаль ПФ-133 серия ГОСТ 926-82; 4/1-Л.
Грунт ГФ-021 ГОСТ 25129-82

Привязан

Инв. №

Взам. инв. №

Подпись и дата

Инв. № подл.

Н.контр.	Ткач		27.5.87
Гл.спец.	Репало		27.5.87
Рук.сект.	Колесников		27.5.87
Рук. гр.	Сачков		27.5.87
Инж.	Шкарпета		26.5.87
Пров.	Журавлёва		27.5.87

т.п. 813-2-47.87- АРИ 0300

Изделие соединительное МД3

Стадия	Масса	Масштаб
РП	0,20	1:5
Лист	Листов 1	

А-I-10 ГОСТ 5781-82 ℓ = 420

ГИПРОНИСЕЛЬПРОМ г. Орел

22578-03 6

Копировал: Иванова Формат А4

ГОСТ 5264-80 - С2

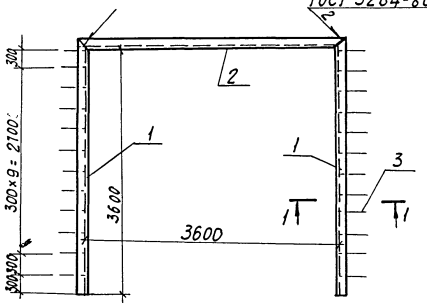

М 1:5

ГОСТ 14098-85-Н1-Рш

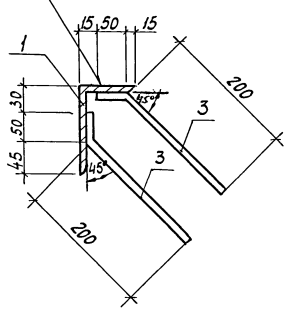

Формат	Зона	Поз.	Обозначение	Наименование	Кол.	Примечание
				Детали		
БЧ		1	АРИ 0101	Уголок 125×80×8-Б ГОСТ 8510-86 / ВСт.3кп2 ГОСТ 535-79		
				С = 3725	2	46,56 кг
БЧ		2	АРИ. 0102	Уголок 125×80×8-Б ГОСТ 8510-86 / ВСт.3кп2 ГОСТ 535-79		
				С = 3850	1	48,12 кг
БЧ		3	АРИ. 0103	Л-1-10 ГОСТ 5781-82, С = 250	24	0,154 кг

Покрытие - эмаль ПФ-133 серая ГОСТ 926-82 VII; 4/1-Л.
Грунт ГФ-021 ГОСТ 25129-82.

Н.контр	Ткач		17.05.87
Гл.спец	Репало		27.05.87
Рук.сект	Колесников		27.05.87
Рук. гр.	Сачков		27.05.87
Арх.	Шкарпета		21.05.87
Пров.	Журавлева		24.05.87

т.п. 813-2-47.87-АРИ 0400

Изделие соединительное МД4

Стадия	Масса	Масштаб
РП	151,66	1:50
Лист	Листов 1	

ГИПРОНИСЕЛЬПРОМ г. Орел

Привязан

Инв. №

Инв. № подл. | Подпись и дата | Взам. инв. №

22578-03 7

Копировал: Иванова

Формат А4

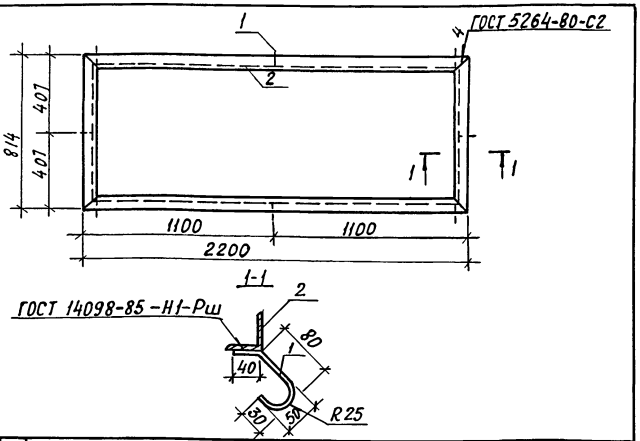

Формат	Зона	Поз.	Обозначение	Наименование	Кол.	Примечание
				Детали		
БЧ		1	АРИ 0501	А-1-6 ГОСТ 5781-82, ℓ=200	8	0,044 кг
БЧ		2	АРИ 0502	Уголок 50×50×5-Б ГОСТ 8509-86 Ст.3сп. ГОСТ 535-79 ℓ = 6028	1	22,73 кг

Покрытие - эмаль ПФ-133 серия ГОСТ 926-82 VII; 4/1-Л.
Грунт ГФ-021 ГОСТ 25129-82

Привязан

Инв. №

Взам. инв. № | Подпись и дата | Инв. № подл.

Н.контр.	Ткач		02.88
Гл.спец.отд.	Репало		27.5.87
Гл.констр.	Тимошенко		27.5.87
Рук.сект.	Колесников		27.5.87
Рук. гр.	Сачков		27.5.87
Арх.	Шкарпета		21.5.87
Пров.	Журавлева		26.5.87

АРИ 0500

Изделие соединительное МД5

Стадия	Масса	Масштаб
РП	22,99кг	1:20
Лист	Листов 1	

ГИПРОНИСЕЛЬПРОМ
г. Орел

Копировал: Иванова Формат А4

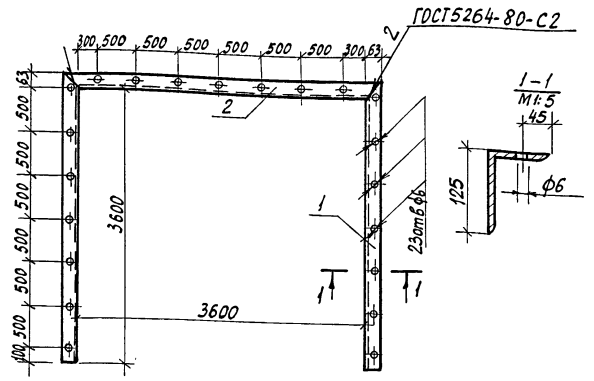

Формат	Зона	Поз.	Обозначение	Наименование	Кол.	Примечание
				Детали		
БЧ		1	АРИ 0601	Уголок 125×80×7-Б ГОСТ 8510-86 Ст.3сп. ГОСТ 535-79 ℓ = 3663	2	40,29 кг
БЧ		2	АРИ 0602	Уголок 125×80×7-Б ГОСТ 8510-86 Ст.3сп. ГОСТ 535-79 ℓ = 3726	1	40,99 кг

Покрытие - эмаль ПФ-133 серия ГОСТ 926-82 VII; 4/1-Л.
Грунт ГФ-021 ГОСТ 25129-82

Привязан

Инв. №

Взам. инв. № | Подпись и дата | Инв. № подл.

Н.контр.	Ткач		01.88
Гл.спец.отд.	Репало		27.5.87
Гл.констр.	Тимошенко		27.5.87
Рук.сект.	Колесников		27.5.87
Рук. гр.	Сачков		27.5.87
Арх.	Шкарпета		21.5.87
Пров.	Журавлева		26.5.87

1.п. 813-2-47.87- АРИ 0600

Изделие соединительное МД6

Стадия	Масса	Масштаб
РП	121,57	1:50
Лист	Листов 1	

ГИПРОНИСЕЛЬПРОМ
г. Орел

Копировал: Иванова Формат А4

1. Знак (А) на балках и колоннах нанести несмываемой краской.

2. Закладные детали железобетонных изделий (колонн, балок, плит покрытия и стеновых панелей) на глубину 50 мм. от поверхности железобетонного изделия должны быть покрыты слоем цинка толщиной 0.12 мм. (способом металлизации). согласно требованиям СНиП 2-03. 11-85.

3. Для колонн марки К1...К13 принять бетон повышенной плотности с маркой по водонепроницаемости – W4 и с водоцементным отношением В/ц не более 0.55.

4. Материал стеновых панелей по серии 1.832.1-9- керамзитобетон объёмной плотностью 1000 кг/м^3.

5. Марка стали для изготовления закладных изделий Вст.3 кп.2 по ГОСТ 380-71. Класс стали С 38/23, а монтажных петель Вст. 3 сп.2 или Вст. 3пс 2 класса А-I ГОСТ 380-71.

6. Марка легкого бетона по морозостойкости для изготовления стеновых панелей по серии 1.832. 1-9-F-25.

7. Марка тяжелого бетона по морозостойкости для изготовления стеновых панелей панелей по шифру 1481, вып. 1 и колонн по серии 1.823.1-2-F15.

8. Марка бетона по морозостойкости для плит П1...П7, П9...П11, П15-F15, марка бетона по водонепроницаемости для плит П2...П5, П9, П10, П15-W4.

9. Марка бетона по водонепроницаемости для балок покрытия – W4.

Инв. № подл. | Подпись и дата | Взам. инв. №

Н.контр.	Ткач		22.06.87
Гл.спец.от.	Репало		29.05.87
Гл.констр.	Тимошенко		29.05.87
Рук.сект.	Колесников		29.05.87
Рук. гр.	Карпенкова	К. К	29.05.87
Ст.техн.	Михеева	Зб.м.9	29.05.87
Пров.	Щепетильников	К. К	29.05.87

Привязан

Инв. №

т.п. 813-2-47.87- КЖИ. ДО

Документ описания

Стадия	Лист	Листов
РП		1

ГИПРОНИСЕЛЬПРОМ г. Орел

22578-03 9

Копировал: Иванова

Формат А3

Альбом III

Типовой проект

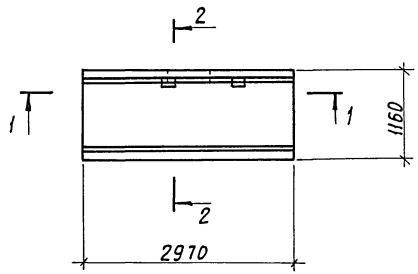

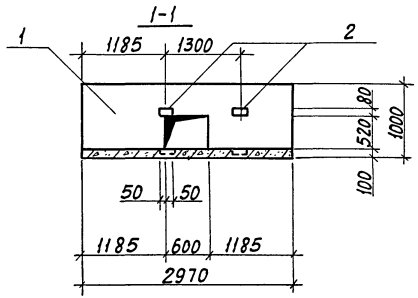

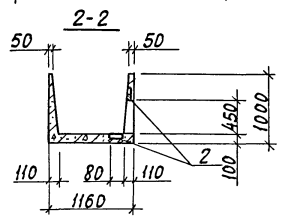

Формат	Зона	Поз	Обозначение	Наименование	Кол.	Примечание
				Сборочные единицы		
		1	3.006.1-2/82.1-1-08.0	Лоток Л8-5-А	1	
		2	3.006.1-2/82.1-3-12.0-1	Изделие закладное М5	4	0,8 кг

Ведомость расхода стали на дополнительные закладные изделия, кг

Марка элемента	Изделия закладные							Всего	Общий расход
	Арматура класса А – III				Прокат марки Вст3кп2				
	ГОСТ 5781-82				ГОСТ 19903-74				
	ф8			Итого	δ=6		Итого		
Л8-5-А	1,6			1,6	1,6		1,6	3,2	3,2

Лоток Л8-5-А отличается от лотка Л8-5 по серии 3.006.1-2/82, вып. 1-1 наличием закладных деталей, отверстия и длиной. Сетку в месте отверстия вырезать по месту.

Н.контр.	Ткач		22.06.87
Гл.спец.от.	Репало		29.05.87
Гл.конструктор	Тимошенко		29.05.87
Рук.сект.	Колесников		29.05.87
Рук.гр.	Карпенкова	К. К.	29.05.87
Инж.	Власова		29.05.87
Пров.	Сапегин		29.05.87

т.п. 813-2-47.87- КЖИ.010000

Лоток ЛТ3

Стадия	Масса	Масштаб
РП	1,88т	1:50
Лист	Листов 1	

ГИПРОНИСЕЛЬПРОМ г. Орел

Привязан

Инв.№

Инв.№подл. | Подпись и дата | Взам.инв.№

22578-03 10

Копировал: Иванова

Формат А3

Альбом III

Типовой проект

Ведомость расхода стали на элемент, кг

Марка элемента	Изделия арматурные								Всего
	Арматура класса								
	А-III				Вр I				
	ГОСТ 5781-82				ГОСТ 6727-80				
	ф20			Итого	ф5			Итого	
К1	145,32			145,32	10,56			10,56	155,88

продолжение

Изделия закладные									Общий расход
Арматура класса					Прокат марки			Всего	
А-I		А-III			Вст 3 кп 2				
ГОСТ 5781-82		ГОСТ 5781-82			ГОСТ 19903-74				
ф16	Итого	ф10	ф12	Итого	δ=8	δ=14	Итого		
2,78	2,78	10,8	1,86	12,66	66,0	16,73	82,73	98,17	254,05

Формат	Зона	Поз.	Обозначение	Наименование	Кол.	Примечание
				Документация		
А3			КЖИ.02000000 СБ	Сборочный чертеж		
			1.823.1-2.1 000 ТО	Техническое описание		
А3			КЖИ.ДО	Документ описания		
			1.400-6/76, Вып.1	Унифицированные закладные детали сборных железобетонных конструкций зданий промышленных предприятий		
				Сборочные единицы		
		1	1.400-6/76, Вып.1, л.23	Изделие закладное МО-1-5	12	
		2	1.823.1-2.2 076-05	Изделие закладное М6	1	
А3		3	КЖИ.02010000	Каркас пространственный КП1	1	
		4	1.823.1-2.2 060-05	Сетка С6	4	
		5	1.823.1-2.2 090	Петля подъёмная М16-200	2	
				Материалы		
		6		Бетон класса В15		1,22 м³

Н.контр.	Ткач		12.05.87
Гл.спец.отд.	Репало		29.05.87
Гл.констр.	Тимошенко		29.05.87
Рук.сект.	Колесников		29.05.87
Рук.гр.	Карпенкова		29.05.87
Инж.	Власова		29.05.87
Пров.	Щепетильникова		29.05.87

т.п. 813-2-47.87-КЖИ.02000000

Колонна К1

Стадия	Масса	Масштаб
РП	3,05т	1:50
Лист 1	Листов 2	

ГИПРОНИСЕЛЬПРОМ г. Орел

Привязан

Инв.№

Инв.№ подл. | Подпись и дата | Взам.инв.№

22578-03 11

Копировал: Иванова

Формат А3

Альбом III

Типовой проект

Вид 1-1

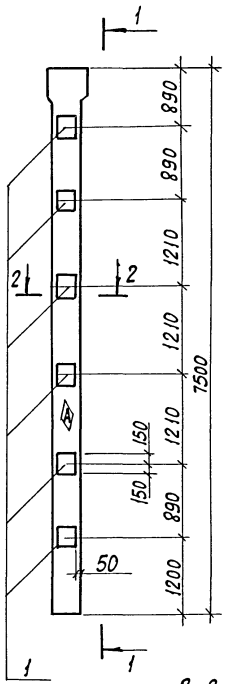

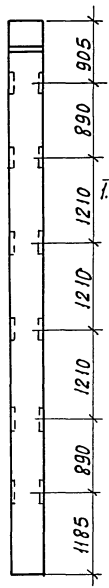

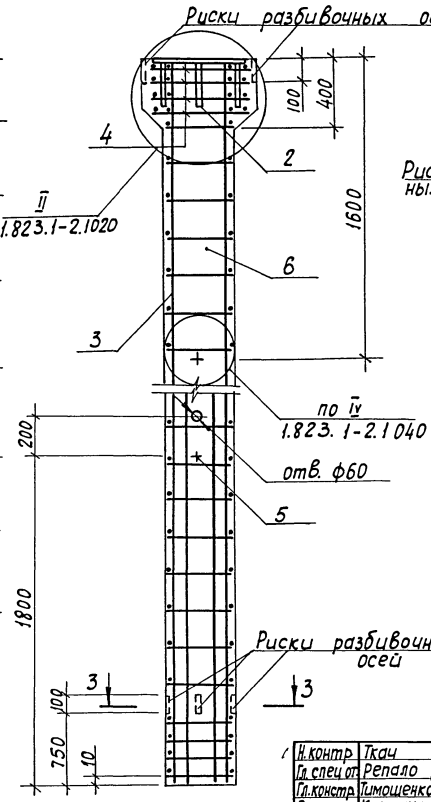

3-3
М 1:20

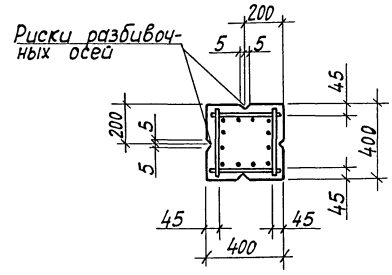

Колонна К1 изготавливается в опалубке колонны 2К81.4-2 по серии 1.823.1-2.1, вып.1

2-2
М 1:20

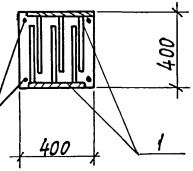

Рабочая арматура колонны

Н.контр.	Ткач		27.05.87
Гл.спец.от.	Репало		29.05.87
Гл.констр.	Тимощенко		29.05.87
Рук.сект.	Колесников		29.05.87
Рук.гр.	Карпенкова	К.К.	29.05.87
Инж.	Власова		29.05.87
Пров.	Щепетильникова	К.К.	29.05.87

Привязан

Инв. №

т.п. 813-2-47.87- КЖИ.020000000сб

Колонна К1
Сборочный чертеж.

Стадия	Масса	Масштаб
РП	3,05т.	1:50
Лист	Листов 1	

ГИПРОНИСЕЛЬПРОМ
г. Орел

22578-03 12

Копировал: Иванова

Формат А3

Инв.№ подл. | Подпись и дата | Взам.инв.№

Альбом III

Типовой проект

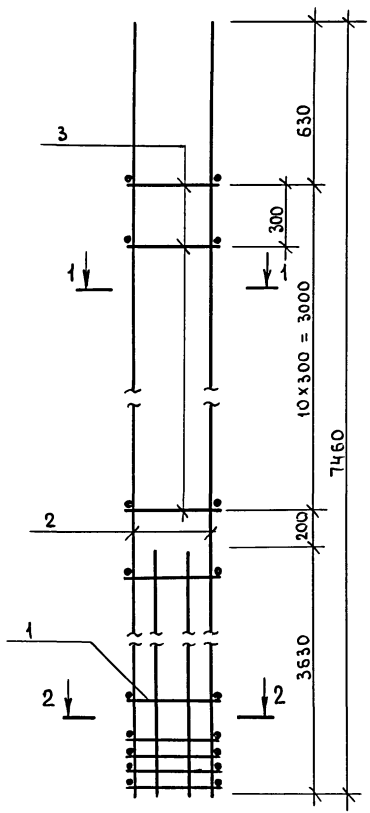

1 – 1

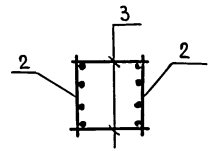

2 – 2

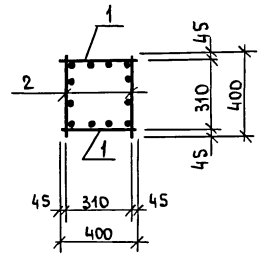

Формат	Зона	Поз.	Обозначение	Наименование	Кол.	Примечание
				Документация		
			1.823.1-2.2 000 ТО	Техническое описание		
				Сборочные единицы		
		1	1.823.1-2.2040-24	Каркас плоский Кр25	2	18.78кг
А3		2	-КЖИ.02010	Каркас плоский Кр1	2	56.32кг
				Детали		
Б4		3	-КЖИ.02010 001	5Вр1 ГОСТ6727-80, ℓ=380	22	0.06кг

Сварка по ГОСТ 14098-85, тип соединения К1, способ сварки Кт.

Н.контр.	Ткач		29.05.87
Гл.спец.отд	Репало		29.05.87
Гл.констр	Тимощенко		29.05.87
Рук.сект	Колесников		29.05.87
Рук.гр.	Карпенкова	К.К	29.05.87
Инж.	Власова		29.05.87
Пров.	Щепетильникова		29.05.87

т.п. 813-2-47.87 – КЖИ.02010000

Каркас пространственный КП1

Стадия	Масса	Масштаб
РП	151.52кг	1:20
Лист	Листов 1	

ГИПРОНИСЕЛЬПРОМ г.Орел

Привязан

Инв.№

Инв.№ подл. | Подпись и дата | Взам.инв.№

22578-03 13

Копировал: Быстрова Формат А3

Альбом III

Типовой проект

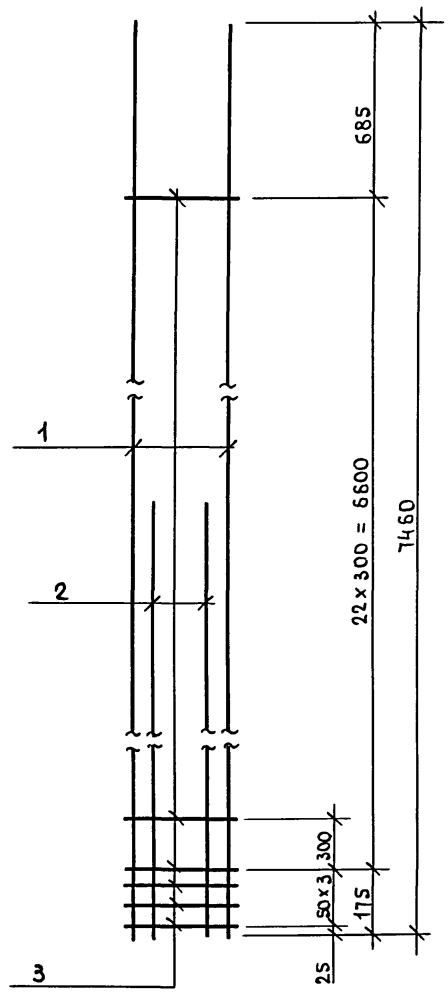

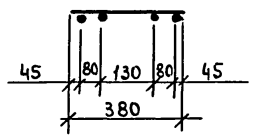

Формат	Зона	Поз.	Обозначение	Наименование	Кол.	Примечание
				Документация		
			1.823.1-2.2 000 ТО	Техническое описание		
				Детали		
Б4		1	КЖИ.02 01 0101	А-III -20 ГОСТ 5781-82, ℓ=7460	2	18.43кг
Б4		2	КЖИ.02 01 0102	А-III -20 ГОСТ 5781-82, ℓ=3630	2	8.95кг
Б4		3	КЖИ.02 01 0103	5Вр1 ГОСТ 6727-80, ℓ=380	26	0.06кг

Сварка по ГОСТ 14098-85 , тип соединения К1, способ сварки Кт.

Н.контр.	Ткач		01.06.87
Гл.спец.отд	Ренало		29.05.87
Гл.констр	Тимошенко		29.05.87
Рук.сект	Колесников		29.05.87
Рук.гр.	Карпенкова	К.К.	29.05.87
Инж.	Власова		29.05.87
Пров.	Щепетильникова	К.К.	29.05.87

Привязан:

Инв.N

т.п. 813-2-47.87-КЖИ.020 10100

Каркас плоский КР1

Стадия	Масса	Масштаб
РП	56.32кг	1:20
Лист	Листов 1	

ГИПРОНИСЕЛЬПРОМ г.Орел

Инв.N подл. | Подпись и дата | Взам.инв.N

22578-03 14

Копировал Быстрова Формат А3

Альбом III

Типовой проект

Ведомость расхода стали на элемент, кг.

Марка элемента	Изделия арматурные								Всего
	Арматура класса								
	A-III				Bp 1				
	ГОСТ 5781-82				ГОСТ 6727-80				
	ф20			Итого	ф5			Итого	
К2	145.32			145.32	10.56			10.56	155.88

Продолжение

Изделия закладные									Общий расход
Арматура класса					Прокат марки			Всего	
A-I		A-III			Вст3 кп2				
ГОСТ 5781-82		ГОСТ 5781-82			ГОСТ 19903-74				
ф16	Итого	ф10	ф12	Итого	δ=8	δ=14	Итого		
2.78	2.78	14.4	1.86	16.26	88.00	16.73	104.73	123.77	279.65

Формат	Зона	Поз.	Обозначение	Наименование	Кол.	Примечание
				Документация		
А3			КЖИ.030000 СБ	Сборочный чертеж		
			1.823.1-2.1 000 ТО	Техническое описание		
А3			КЖИ.ДО	Документ описания		
			1.400-6/76, Вып. 1	Унифицированные закладные детали сборных железобетонных конструкций зданий промышленных предприятий.		
				Сборочные единицы		
		1	1.400-6/76, вып. 1, л. 23	Изделие закладное МО-1-5	16	
		2	1.823.1-2.2 070-05	Изделие закладное М6	1	
А3		3	КЖИ.02010000	Каркас пространственный КП1	1	
		4	1.823.1-2.2 060-05	Сетка С6	4	
		5	1.823.1-2.2 090	Петля подъемная М16-200	2	
				Материалы		
		6		Бетон класса В15		1.22м³

Н.контр.	Ткач		11.06.87
Гл.специал.	Ренало		29.05.87
Гл.конст.	Тимощенко		29.05.87
Рук.сект.	Колесников		29.05.87
Рук.гр.	Карпенкова	К.К.	29.05.87
Инж.	Власова		29.05.87
Пров.	Карпенкова	К.К.	29.05.87

т.п. 813-2-47.87 – КЖИ.030000

Колонна К2

Стадия	Масса	Масштаб
РП	3.05т	1:50
Лист	Листов 1	

ГИПРОНИСЕЛЬПРОМ г. Орел

Привязан

Инв.№

Инв.№ подл. | Подпись и дата | Взам.инв.№

22578-03 15

Копировал Быстрова Формат А3

Альбом III

Типовой проект

Вид 1-1

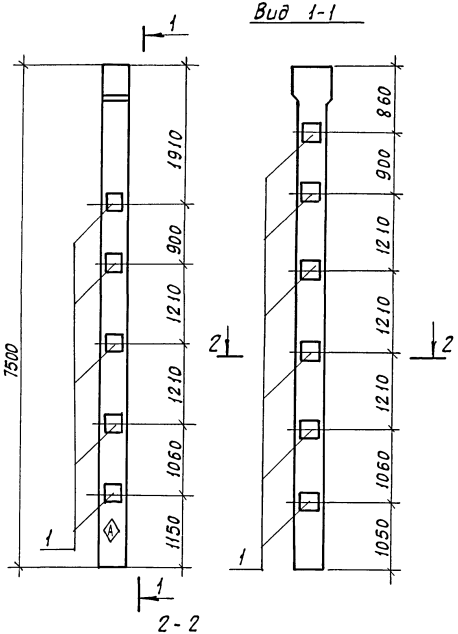

2-2
М 1:20

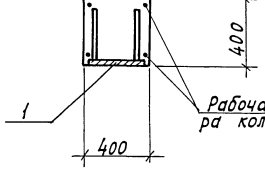

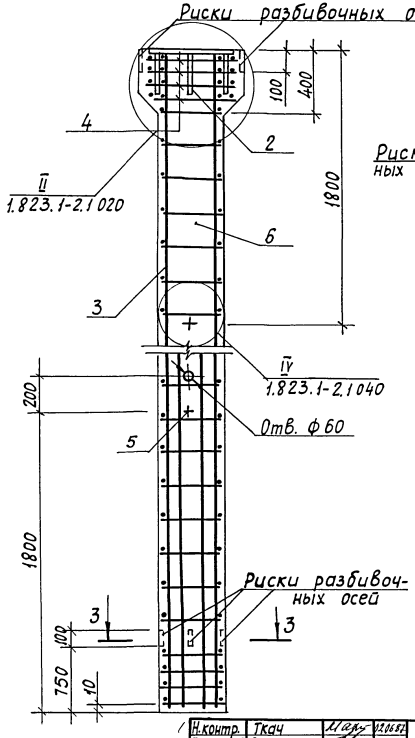

3-3

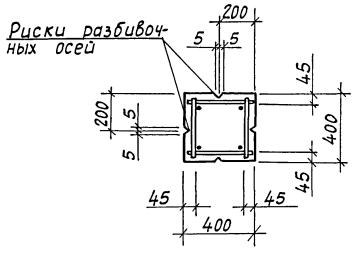

Колонна К2 изготовляется в опалубке колонны 2К81.4-2 по серии 1.823.1-2.1, вып.1

Н.контр.	Ткач		12.05.87
Гл.спец.отд.	Репало		29.05.87
Гл.констр.	Тимошенко		29.05.87
Рук.сект.	Колесников		29.05.87
Рук.гр.	Карпенкова	К.К	29.05.87
Инж.	Власова		29.05.87
Пров.	Щепетильникова	К.К	29.05.87

т.п. 813-2-47.87-КЖИ.030000СБ.

Колонна К2
Сборочный чертеж

Стадия	Масса	Масштаб
РП	3,05т	1:50
Лист	Листов 1	

ГИПРОНИСЕЛЬПРОМ
г. Орел

Привязан

Инв.№

Инв.№подл. | Подпись и дата | Взам.инв.№

22578-03 16

Копировал: Иванова

Формат А3

Альбом III

Типовой проект

Ведомость расхода стали на элемент, кг.

Марка элемента	Изделия арматурные								
	Арматура класса								
	A - III				Bp I				Всего
	ГОСТ 5781-82				ГОСТ 6727-80				
	ф20			Итого	ф5			Итого	
К3	145,32			145,32	10,56			10,56	155,88

Продолжение

Изделия закладные										
Арматура класса					Прокат марки				Всего	Общий расход
A-I		A - III			Вст 3 кп 2					
ГОСТ5781-82		ГОСТ 5781-82			ГОСТ 19903-74					
ф16	Итого	ф10	ф12	Итого	δ = 8	δ = 10	δ = 14	Итого		
2,78	2,78	1,8	4,66	6,46	11,0	9,2	16,73	36,93	46,17	202,05

Формат	Зона	Поз.	Обозначение	Наименование		Примечание
				Документация		
А3			КЖИ.040000 СБ	Сборочный чертеж		
			1.823.1-2.1 00070	Техническое описание		
А3			КЖИ. ДО	Документ описания		
			1.400-6/76, Вып.1	Унифицированные закладные детали сборных железобетонных конструкций зданий промышленных предприятий		
				Сборочные единицы		
		1	1.400-6/76, Вып.1, л.54	Изделие закладное М1-12	2	
		2	1.400-6/76, Вып.1 л.23	Изделие закладное М0-5-1	2	
		3	1.823.1-2.2 010-05	Изделие закладное М6	1	
А3		4	КЖИ.020 10000	Каркас пространственный КП1	1	
		5	1.823.1-2.2 060-05	Сетка С6	4	
		6	1.823.1-2.2 090	Петля подъёмная М16-200	2	
				Материалы		
		7		Бетон класса В15		1,22 м³

Н.контр.	Ткач		29.05.87
Ст.спец.отд.	Репало		29.05.87
Гл.констр.	Тимошенко		29.05.87
Рук.сект.	Колесников		29.05.87
Рук.гр	Карпенкова	К.К.	29.05.87
Инж.	Власова		29.05.87
Пров.	Щепетильников		29.05.87

т.п. 813-2-47.87 - КЖИ.040000

Колонна К3

Стадия	Масса	Масштаб
РП	3,05т	1:50
Лист	Листов 1	

ГИПРОНИСЕЛЬПРОМ г. Орел

Привязан

Инв. №

Инв. № подл. | Подпись и дата | Взам. инв. №

22578-03 17

Копировал: Иванова

Формат А3

Альбом III

Типовой проект

Инв.№ подл. | Подпись и дата | Взам. инв.№

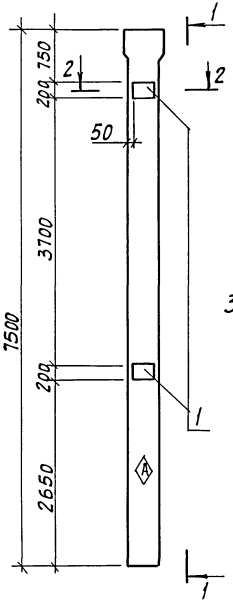

Вид 1-1

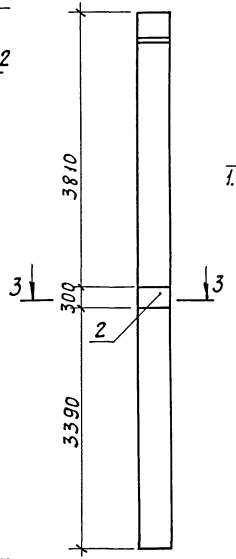

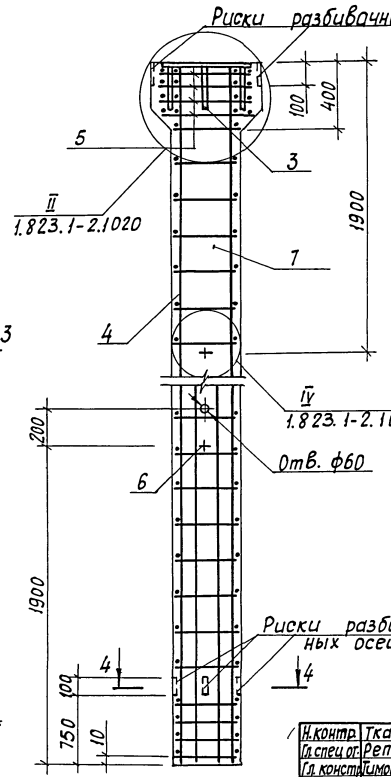

4-4
М 1:20

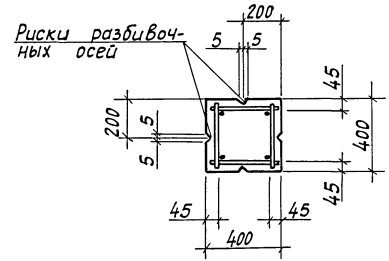

Колонна К3 изготавливается в опалубке колонны 2К 81.4-2 по серии 1.823.1-2, вып.1

2-2
М 1:20

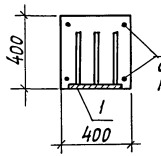

Рабочая арматура колонны

3-3
М 1:20

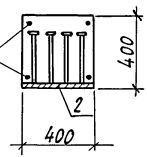

Н.контр.	Ткач		22.06.87
Гл.спец.от.	Репало		29.05.87
Гл.констр.	Тимошенко		29.05.87
Рук.сект.	Колесников		29.05.87
Рук.гр.	Карпенкова	К. К	29.05.87
Инж.	Власова		29.05.87
Пров.	Шелепильникова		29.05.87

Привязан

Инв. №

т.п. 813-2-47.87-КЖИ.040000СБ.

Колонна К3
Сборочный чертеж

Стадия	Масса	Масштаб
РП	3,05т	1:50
Лист	Листов 1	

ГИПРОНИСЕЛЬПРОМ
г. Орел

22578-03 18

Копировал: Иванова

Формат А3

Альбом III

Типовой проект

Ведомость расхода стали на элемент, кг

Марка элемента	Изделия арматурные								Всего
	Арматура класса								
	A-III				Bp I				
	ГОСТ 5781-82				ГОСТ 6727-80				
	ф20			Итого	ф5			Итого	
К4	145,32			145,32	10,56			10,56	155,88

продолжение

Изделия закладные									Общий расход
Арматура класса					Прокат марки			Всего	
A-I		A-III			Вст3 кп2				
ГОСТ 5781-82		ГОСТ 5781-82			ГОСТ 19903-74				
ф16	Итого	ф10	ф12	Итого	δ=8	δ=10	δ=14	Итого	
2,78	2,78	5,4	4,66	10,04	33,0	9,20	16,73	58,93	71,75	22,763

Формат	Зона	Поз.	Обозначение	Наименование	Кол.	Примечание
				Документация		
А3			КЖИ 050000 СБ	Сборочный чертеж		
			1.823.1-2.1 000 ТО	Техническое описание		
А3			КЖИ.Д0	Документ описания		
			1.400-6/76, Вып.1	Унифицированные закладные детали сборных железобетонных конструкций зданий промышленных предприятий		
				Сборочные единицы		
		1	1.400-6/76, Вып.1, л.54	Изделие закладное М1-12	2	
		2	1.400-6/76, Вып.1, л.23	Изделие закладное Мо-1-5	6	
		3	1.823.1-2.2 060-05	Изделие закладное М6	1	
А3		4	КЖИ.020 10000	Каркас пространственный КП1	1	
		5	1.823.1-2.2 060-05	Сетка С6	4	
		6	1.823.1-2.2 090	Петля подъёмная М16-200	2	
				Материалы		
		7		Бетон класса В15		1,22 м³

Н.контр.	Ткач		20.05.87
Гл.спец.от.	Репало		29.05.87
Гл.констр.	Тимошенко		29.05.87
Рук.сект.	Колесников		29.05.87
Рук.гр.	Карпенкова	К.К.	29.05.87
Инж.	Власова		29.05.87
Пров.	Щепельникова		29.05.87

т.п. 813-2-47.87- КЖИ.050000

Колонна К4

Стадия	Масса	Масштаб
РП	3,05т	1:50
Лист	Листов 1	

ГИПРОНИСЕЛЬПРОМ г. Орёл

Привязан

Инв.№

Инв.№ подл. | Подпись и дата | Взам.инв.№

22578-03 19

Копировал: Иванова Формат А3

Альбом III

Типовой проект

Вид 1-1

Вид 2-2

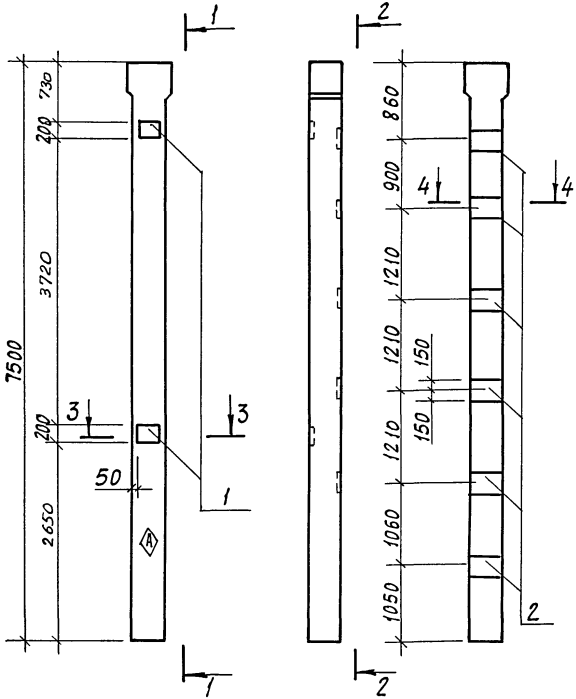

3 - 3
М 1:20

4 - 4
М 1:20

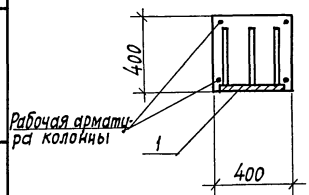

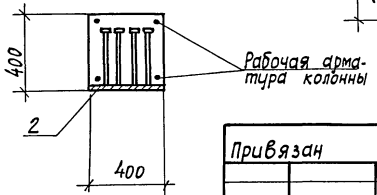

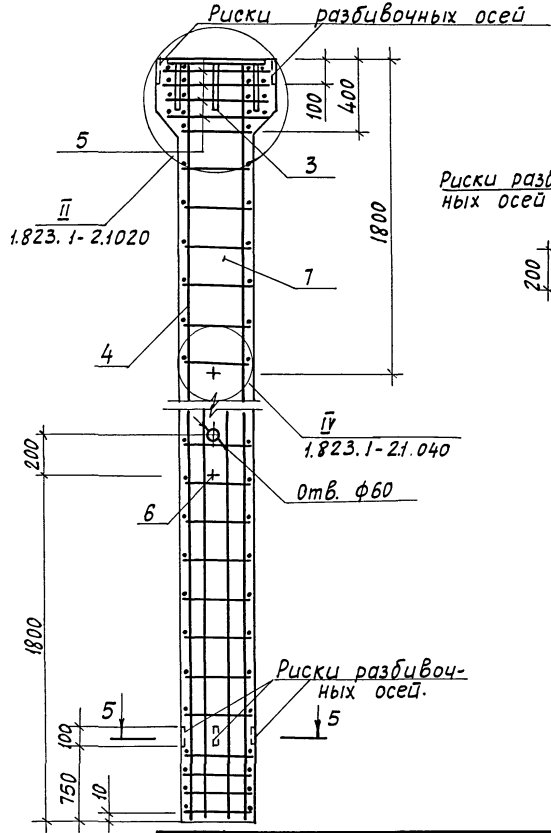

5-5

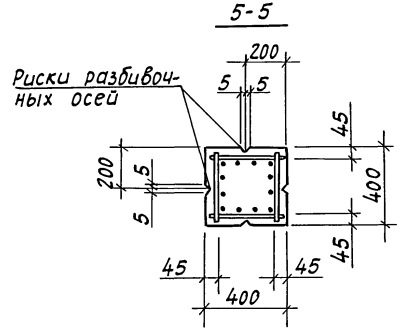

Н.контр	Ткач		21.05.87
Гл.спец.от.	Репало		29.05.87
Гл.констр	Тимошенко		29.05.87
Рук.сект	Колесников		29.05.87
Рук. гр.	Карпенкова	К. К.	29.05.87
Инж.	Власова		29.05.87
Пров.	Щепетильникова		29.05.87

Привязан

Инв.№

т.п. 813-2-47.87- КЖИ. 050000 СБ

Колонна К4
Сборочный чертеж

Стадия	Масса	Масштаб
РП	3,05т	1:50

Лист	Листов 1

ГИПРОНИСЕЛЬПРОМ
г. Орел

22578-03 20

Копировал: Иванова

Формат А3

Взам. инв.№ | Подпись и дата | Инв.№ подл.

КЖИ. 060000-01 - изображено

КЖИ. 060000 - зеркальное отражение

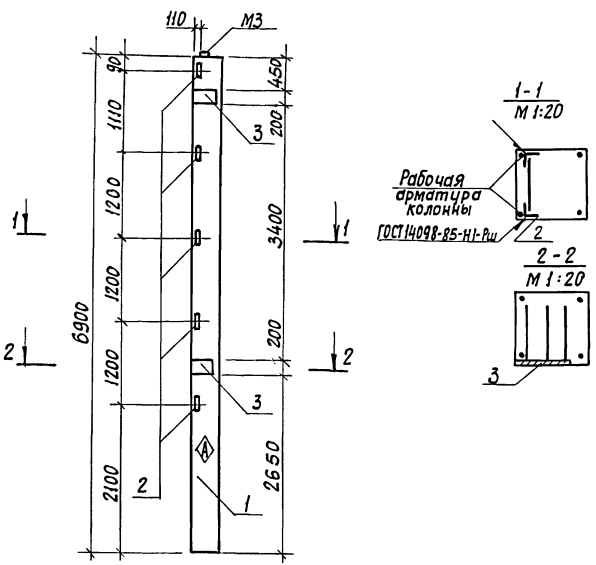

Формат	Зона	Поз.	Обозначение	Наименование	Кол.	Примечание
				Документация		
А3			КЖИ.ДО	Документ описания		
			1.400-6/76, Вып. 1	Унифицированные закладные детали сборных железобетонных конструкций зданий промышленных предприятий.		
				Сборочные единицы		
		1	1.823.1-2.1 100-38	Колонна 1К 69.4-1-П	1	
		2	1.400-6/76. Вып. 1. лист 54	Изделие закладное М1-14	5	
		3	1.400-6/76, Вып. 1. лист 54	Изделие закладное М1-12	2	

Ведомость расхода стали на дополнительные закладные изделия, кг.

Марка элемента	Изделия закладные								Всего	Общий расход
	Арматура класса А-III ГОСТ 5781-82			Прокат марки В ст.3 кп 2 ГОСТ 8509-86		ГОСТ 19903-74				
	ф12		Итого	L63х5	Итого	δ=10		Итого		
1К 69.4-1-П-Д, 1К 69.4-1-П-Б	4,3		4,3	7,5	7,5	9,2		9,2	21,0	21,0

Обозначение	Марка по схеме	Марка по серии
КЖИ. 060000	К5	1К 69.4-1-П-А
-01	К13	1К 69.4-1-П-Б

Привязан

Инв. №

Н. контр.	Ткач		12.05.87
Гл. спец. от.	Репало		29.05.87
Гл. констр.	Тимощенко		29.05.87
Рук. сект.	Колесников		29.05.87
Рук. гр.	Карпенкова	К. К.	29.05.87
Инж.	Власова		29.05.87
Пров.	Карпенкова	К. К.	29.05.87

Т.П. 813-2-47.87-КЖИ. 060000

Колонна (К5, К13)

Стадия	Масса	Масштаб
РП	2,75т	1:50
Лист	Листов 1	

ГИПРОНИСЕЛЬПРОМ г. Орел

22578-03 21

Альбом III

Типовой проект

Инв. № подл. | Подпись и дата | Взам. инв. №

Копировал: Иванова

Формат А3

Альбом III

Типовой проект

КЖИ. 070000 - изображено
КЖИ. 070000-01 - зеркальное отражение

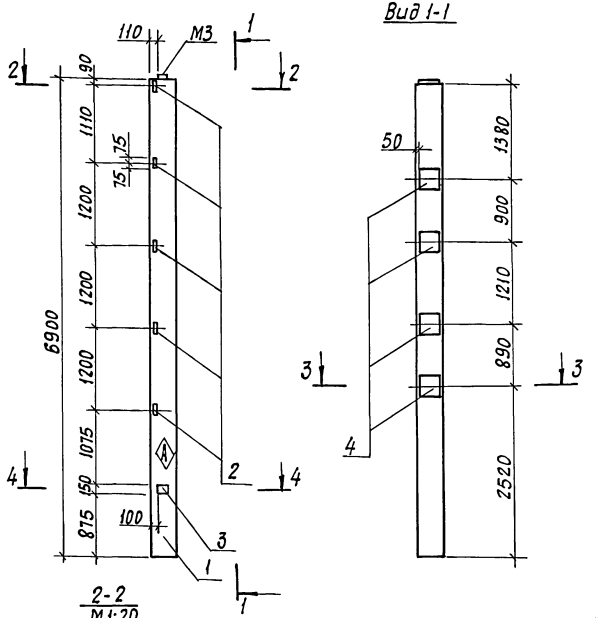

Формат	Зона	Поз.	Обозначение	Наименование	Кол.	Примечание
				Документация		
А3			КЖИ. ДО	Документ описания		
			1.400-6/76, Вып.1	Унифицированные закладные детали сборных железобетонных конструкций зданий промышленных предприятий		
				Сборочные единицы		
		1	1.823.1-2.1 100-41	Колонна 1К69.4-4-П	1	
		2	1.400-6/76, Вып.1. лист 54	Изделие закладное М1-14	5	
		3	1.400-6/76, Вып.1. лист 96	Изделие закладное М6-1	1	
		4	1.400-6/76, Вып.1. лист 23	Изделие закладное М0-1-5	4	

Обозначение	Марка по схеме	Марка по серии
КЖИ. 070000	К6	1К69.4-4-П-А
-01	К7	1К69.4-4-П-Б

Ведомость расхода стали на дополнительные закладные изделия, кг

Марка элемента	Изделия закладные									Всего	Общий расход
	Арматура класса А-III				Прокат марки Вст3кп2						
	ГОСТ 5781-82				ГОСТ 8509-86		ГОСТ 19903-74				
	Ф10	Ф12		Итого	L63×5	Итого	б=8	б=6	Итого		
1К69.4-4-П-А 1К69.4-4-П-Б	4.0	1.5		5.5	7.5	7.5	23.4	0.3	23.7	36.7	36.7

Н.контр.	Ткач		29.05.87
Гл.спец.отд.	Репало		29.05.87
Гл.констр.	Тимошенко		29.05.87
Рук.сект.	Колесников		29.05.87
Рук.гр.	Карпенкова	К. К.	29.05.87
Инж.	Белкин		29.05.87
Пров.	Шепетильникова	К. К.	29.05.87

т.п. 813-2-47.87-КЖИ. 070000

Колонна (К6, К7)

Стадия	Масса	Масштаб
РП	2,75т	1:50

Лист | Листов 1

ГИПРОНИСЕЛЬПРОМ г. Орёл.

Привязан

Инв.№

Инв.№подл. | Подпись и дата | Взам.инв.№

22578-03 22

Копировал: Иванова

Формат А3

Альбом III

Типовой проект

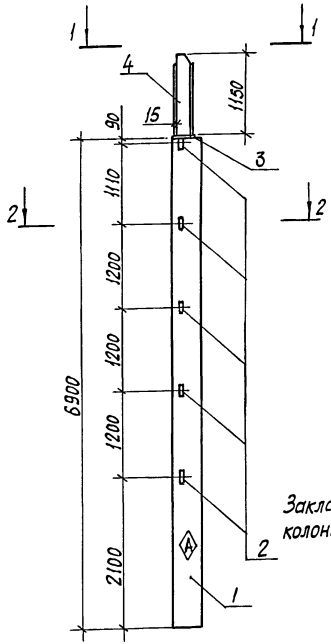

Закладную деталь М3 из колонны исключить.

Формат	Зона	Поз.	Обозначение	Наименование	Кол.	Приме-чание
				Документация		
А3			КЖИ. ДО	Документ описания		
			1.400-6/76, вып.1	Унифицированные закладные детали сборных железобетонных конструкций зданий промышленных предприятий.		
				Сборочные единицы		
		1	1.823.1-2.1 100-39	Колонна 1К69.4-2-П-А	1	
		2	1.400-6/76, вып. 1, лист 54	Изделие закладное М1-14	5	
		3	1.400-6/76, вып. 1, лист 60	Изделие закладное М2-14	1	
А3		4	КЖИ 080100	Изделие стальное Т1	1	

Ведомость расхода стали на дополнительные закладные изделия, кг.

Марка элемента	Изделия закладные								Всего	Общий расход
	Арматура класса А-III ГОСТ 5781-82			Прокат марки Вст 3кп2 ГОСТ 8509-86			ГОСТ 19903-74			
	ф16	ф12	Итого	L63×5	Итого	δ=10	δ=6	Итого		
1К69.4-2-П-А	2,5	1,5	4,0	7,5	7,5	40,5	13,0	53,5	65,0	65,0

1-1
М1:20

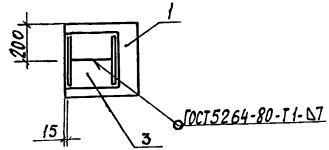

2-2
М1:20

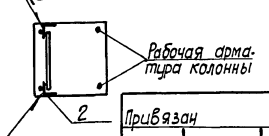

Н.контр.	Ткач		29.05.87
Гл.спец.отд.	Репало		29.05.87
Гл.констр.	Тимошенко		29.05.87
Рук.сект.	Колесников		29.05.87
Рук.гр.	Карпенкова	К.К.	29.05.87
Инж.	Белкин		29.05.87
Пров.	Щепетильников		29.05.87

Привязан

Инв.№

т.п. 813-2-47.87-КЖИ.080000

Колонна К8

Стадия	Масса	Масштаб
РП	2,75т	1:50
Лист	Листов	1

ГИПРОНИСЕЛЬПРОМ
г. Орел

22578-03 23

Копировал: Иванова

Формат А3

Инв.№ подл. | Подпись и дата | Взам.инв.№

Альбом III

Типовой проект

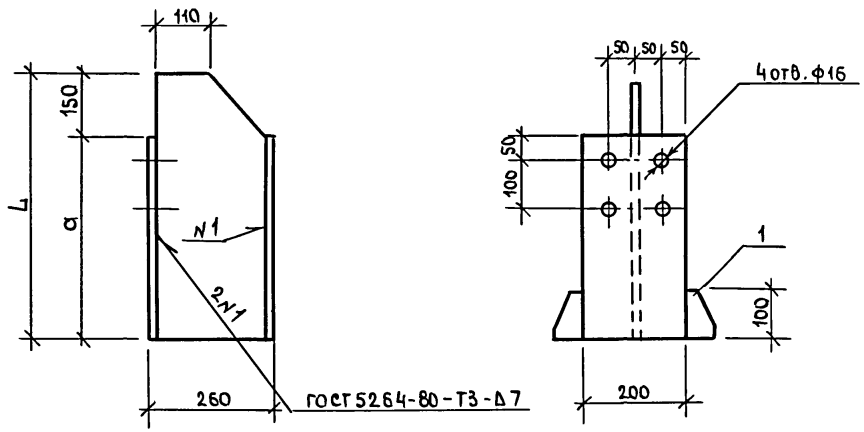

поз. 1
М1:5

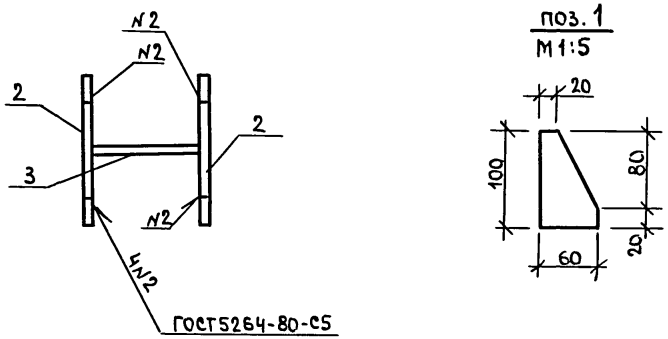

Обозначение	Марка	L мм	a, мм	Масса, кг
- КЖИ.080100	Т1	1150	1000	46,9
-01	Т2	550	400	21,3

Формат	Зона	Поз.	Обозначение	Наименование	Кол.	Примечание
				Детали		
Б4		1	КЖИ.080101	Лист $\frac{Б\text{-}ПН\text{-}НО\text{-}10\ ГОСТ\ 19903\text{-}74}{Ст3кп2\ ГОСТ\ 14637\text{-}79}$ 60×100	4	0,47 кг
			Переменные данные	для исполнений		
				КЖИ.080100		
				Детали		
Б4		2	КЖИ.080102	Лист $\frac{Б\text{-}ПН\text{-}НО\text{-}10\ ГОСТ\ 19903\text{-}74}{Ст3кп2\ ГОСТ\ 14637\text{-}79}$ 200×1000	2	16,01 кг
Б4		3	КЖИ.080103	Лист $\frac{Б\text{-}ПН\text{-}НО\text{-}6\ ГОСТ\ 19903\text{-}74}{Ст3кп2\ ГОСТ\ 14637\text{-}79}$ 240×1150	1	13 кг
				КЖИ.080100-01		
				Детали		
Б4		2	КЖИ.080102-01	Лист $\frac{Б\text{-}ПН\text{-}НО\text{-}10\ ГОСТ\ 19903\text{-}74}{Ст3кп2\ ГОСТ\ 14637\text{-}79}$ 200×400	2	6,6 кг
Б4		3	КЖИ.080103-01	Лист $\frac{Б\text{-}ПН\text{-}НО\text{-}6\ ГОСТ\ 19903\text{-}74}{Ст3кп2\ ГОСТ\ 14637\text{-}79}$ 240×550	1	6,2 кг

Покрытие - Ц12.

Н. Контр.	Ткач		29.05.87
Гл. спец. от	Ренало		29.05.87
Гл. констр.	Тимощенко		29.05.87
Рук. еект	Колесников		29.05.87
Рук. гр.	Карпенкова	К. К	29.05.87
Ст. техн.	Михеева		29.05.87
Пров.	Щепетильникова		29.05.87

Привязан

Инв. N

т.п. 813-2-47.87-КЖИ.080100

Изделие стальное (Т1, Т2)

Стадия	Масса	Масштаб
РП	см. табл.	1:10
Лист	Листов 1	

ГИПРОНИСЕЛЬПРОМ г. Орел

Инв. N подл. | Подпись и дата | Взам. инв. N

22578-03 24

Копировал Быстрова формат А3

Альбом III

Типовой проект

Взам.инв.№ | Подпись и дата | Инв.№ подл.

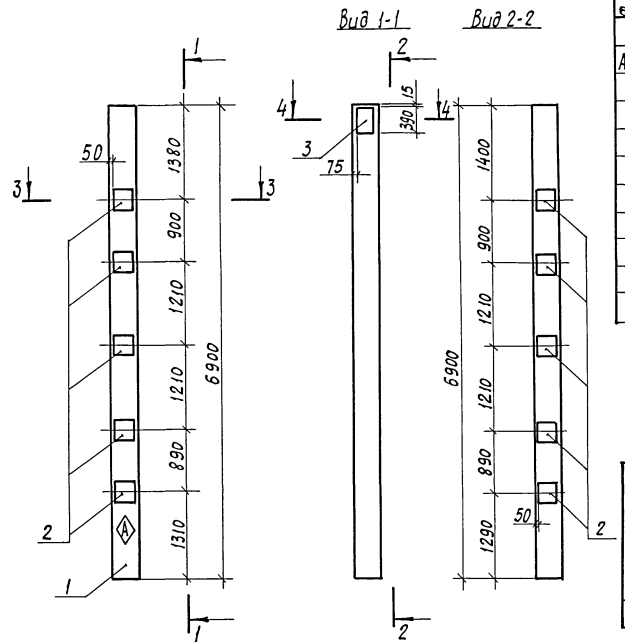

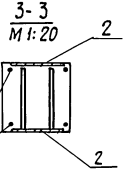

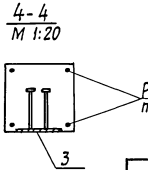

Закладную деталь М3 из колонны исключить

Формат	Зона	Поз.	Обозначение	Наименование	Кол.	Примечание
				Документация		
А3			КЖИ ДО	Документ описания		
			1.400-6/76, Вып.1	Унифицированные закладные детали сборных железобетонных конструкций зданий промышленных предприятий.		
				Сборочные единицы		
		1	1.823.1-2.1 100-41	Колонна 1К69.4-4-П-В	1	
		2	1.400-6/76. Вып. 1, лист 23	Изделие закладное МО-1-5	10	
		3	1.400-6/76, Вып.1, лист 43	Изделие закладное М1-4-3	1	

Ведомость расхода стали на дополнительные закладные изделия, кг

Марка элемента	Изделия закладные							Всего	Общий расход
	Арматура класса А-III ГОСТ 5781-82			Прокат марки Вст 3кп2 ГОСТ 19903-74					
	ф12	ф10	Итого	δ=10	δ=8		Итого		
1К69.4-4-П-В	1.4	9	10,4	7,7	56		63,7	74,1	74,1

Н.контр.	Ткач		4.05.87
Гл.спец.отд.	Репало		29.05.87
Гл.констр.	Тимошенко		29.05.87
Рук.сект	Колесников		29.05.87
Рук.гр.	Карпенкова		29.05.87
Инж.	Белкин		29.05.87
Пров.	Щепетильникова		29.05.87

Привязан

Инв. №

т.п. 813-2-47.87- КЖИ. 090000

Колонна К9

Стадия	Масса	Масштаб
РП	2,75т	1:50

Лист | Листов 1

ГИПРОНИСЕЛЬПРОМ г. Орёл

22578-03 25

Копировал: Иванова Формат А3

Альбом III

Типовой проект

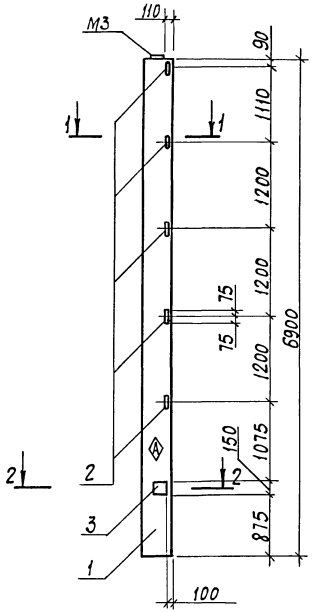

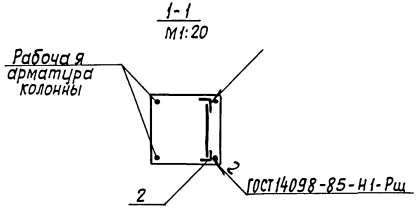

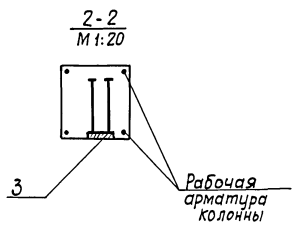

Формат	Зона	Поз.	Обозначение	Наименование	Кол.	Примечание
				Документация		
А3			КЖИ. ДО	Документ описания		
			1.400-6/76. Вып.1	Унифицированные закладные детали сборных железобетонных конструкций зданий промышленных предприятий.		
				Сборочные единицы		
		1	1.823.1-2.1 100-41	Колонна 1К69.4-4-П-Г	1	
		2	1.400-6/76. Вып. 1. л. 54	Изделие закладное М1-14	5	
		3	1.400-6/76. Вып. 1. л. 96	Изделие закладное М6-1	2	

Ведомость расхода стали на дополнительные закладные изделия, кг

Марка элемента	Изделия закладные								Всего	Общий расход
	Арматура класса			Прокат марки						
	А-III			Вст3кп2						
	ГОСТ 5781-82			ГОСТ 8509-86		ГОСТ 19903-74				
	ф10	ф12	Итого	4-63х5	Итого	δ=6	δ=8	Итого		
1К69.4-4-П-Г	0,8	1.5	2,3	7,5	7,5	0,6	2,8	3,4	11,1	13,2

Н.контр.	Ткач		29.05.87
Гл.спец.от.	Репало		29.05.87
Гл.констр.	Тимошенко		29.05.87
Рук.сект.	Колесников		29.05.87
Рук.гр.	Карпенкова	К. К.	29.05.87
Инж.	Власова		29.05.87
Прав.	Щепетильникова		29.05.87

т.п. 813-2-47.87 — КЖИ.100000

Колонна К10

Стадия	Масса	Масштаб
РП	2,75т	1:50
Лист	Листов 1	

ГИПРОНИСЕЛЬПРОМ г. Орел

Привязан

Инв. №

Инв. № подл. | Подпись и дата | Взам. инв. №

22578-03 26

Копировал: Иванова

Формат А3

Альбом III

Типовой проект

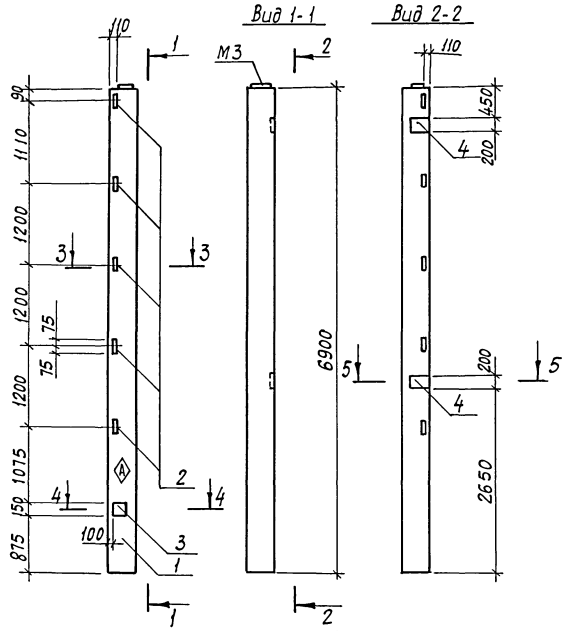

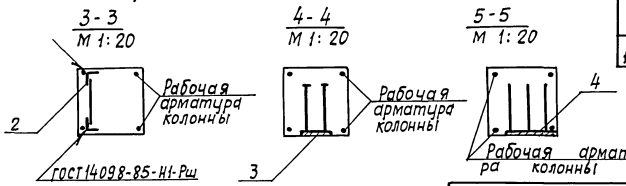

Формат	Зона	Поз.	Обозначение	Наименование	Кол.	Примечание
				Документация		
А3			КЖИ. ДО	Документ описания		
			1.400-6/76, Вып. 1	Унифицированные закладные детали сборных железобетонных конструкций зданий промышленных предприятий		
				Сборочные единицы		
		1	1.823.1-2.1 100-41	Колонна 1К 69.4-4-П-Д	1	
		2	1.400-6/76. Вып. 1. л. 54	Изделие закладное М1-14	5	
		3	1.400-6/76. Вып. 1. л. 96	Изделие закладное М6-1	1	
		4	1.400-6/76. Вып. 1. л. 54	Изделие закладное М1-12	2	

Ведомость расхода стали на дополнительные закладные изделия, кг.

Марка элемента	Изделия закладные									Общий расход
	Арматура класса			Прокат марки					Всего	
	А-III			Вст3кп2						
	ГОСТ 5781-82			ГОСТ 8509-86		ГОСТ 19903-74				
	ф10	ф12	Итого	L63×5	Итого	δ=6	δ=8	δ=10	Итого	
1К69.4-4-П-Д	0,4	4,3	4,7	7,5	7,5	0,3	1,4	9,2	10,9	23,1	23,1

Н.контр.	Ткач		29.05.87
Гл.спец.отд.	Репало		29.05.87
Гл.констр.	Тимошенко		29.05.87
Рук.сект.	Колесников		29.05.87
Рук.гр.	Карпенкова	К.К.	29.05.87
Инж.	Власова		29.05.87
Пров.	Шепетильникова		29.05.87

т.п. 813-2-47.87- КЖИ.110000

Колонна К11

Стадия	Масса	Масштаб
РП	2,75т	1:5
Лист	Листов 1	

ГИПРОНИСЕЛЬПРОМ г. Орел

Привязан

Инв. №

Инв.№ подл. | Подпись и дата | Взам. инв.№

22578-03 27

Копировал: Иванова

Формат А3

Альбом III

Типовой проект

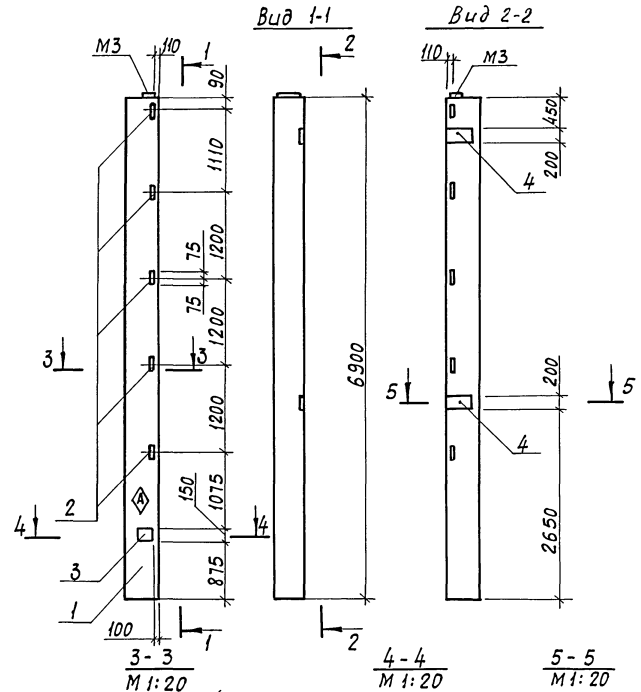

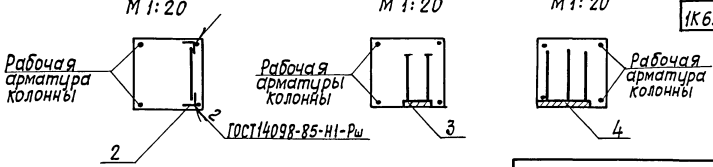

Формат	Зона	Поз.	Обозначение	Наименование	Кол.	Примечание
				Документация		
А3			КЖИ. ДО	Документ описания		
			1.400-6/76, вып.1	Унифицированные закладные детали сборных железобетонных конструкций зданий промышленных предприятий		
				Сборочные единицы		
		1	1.823.1-2.1 100-41	Колонна 1К 69.4-4-П-Е	1	
		2	1.400-6/76, Вып.1, л.54	Изделие закладное М1-14	5	
		3	1.400-6/76, Вып.1, л.96	Изделие закладное М6-1	1	
		4	1.400-6/76, Вып.1, л.54	Изделие закладное М1-12	2	

Ведомость расхода стали на дополнительные закладные изделия, кг

Марка элемента	Изделия закладные									Всего	Общий расход
	Арматура класса			Прокат марки							
	А-III			Вст 3кп2							
	ГОСТ 5781-82			ГОСТ 8509-86		ГОСТ 19903-74					
	ф10	ф12	Итого	L63×5	Итого	δ=6	δ=6	δ=10	Итого		
1К69.4-4-П-Е	0,4	4,3	4,7	7,5	7,5	0,3	1,4	9,2	10,9	23,1	23,1

Н.контр.	Ткач		29.05.87
Гл.спец.отд	Репало		29.05.87
Гл.констр.	Тимошенко		29.05.87
Рук.сект.	Колесников		29.05.87
Рук. гр.	Карпенкова	К. К.	29.05.87
Инж.	Власова		29.05.87
Пров.	Сапегин		29.05.87

т.п. 813-2-47.87- КЖИ.120000

Колонна К12

Стадия	Масса	Масштаб
РП	2,75	1:50
Лист	Листов 1	

ГИПРОНИСЕЛЬПРОМ г. Орел

Привязан

Инв. №

Инв.№подл. | Подпись и дата | Взам.инв.№

22578-03 28

Копировал: Иванова Формат А3

Альбом III

Типовой проект

Формат	Зона	Поз.	Обозначение	Наименование	Кол.	Примечание
				Документация		
А3			КЖИ. ДО	Документ описания		
			1.400-6/76, Вып.1	Унифицированные закладные детали сборных железобетонных конструкций зданий промышленных предприятий		
				Сборочные единицы		
		1	1.823.1-2.1 100-21	Колонна 1К51.3-1-Я	1	
		2	1.400-6/76, Вып. 1, лист 54	Изделие закладное м1-12	2	

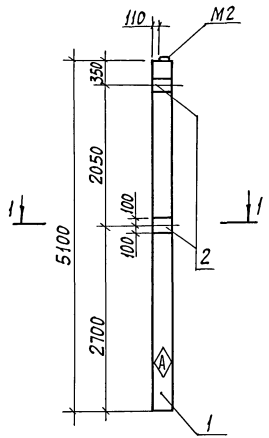

1-1
М1:20

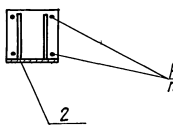

Ведомость расхода стали на дополнительные закладные изделия, кг.

Марка элемента	Изделия закладные						Всего	Общий расход
	Арматура класса А-III			Прокат марки Вст 3кп 2				
	ГОСТ 5781-82			ГОСТ 19903-74				
	ф 12		Итого	б= 10		Итого		
1К51.3-1-Я	2,8		2,8	9,2		9,2	12,0	12,0

Н. контр.	Ткач		12.05.87
Гл. спец. отд	Репало		12.05.87
Гл. констр.	Тимошенко		12.05.87
Рук. сект.	Колесников		12.05.87
Рук. гр.	Карпенкова	К. К.	12.05.87
Инж.	Белкин		12.05.87
Пров.	Щепетильникова		12.05.87

т.п. 813-2-47.87- КЖИ. 130000

Колонна К14

Стадия	Масса	Масштаб
РП	1,15т	1:50
Лист	Листов 1	

ГИПРОНИСЕЛЬПРОМ г. Орел

Привязан

Инв. №

Инв. № подл. | Подпись и дата | Взам. инв. №

22578-03 29

Копировал: Иванова

Формат А3

Альбом III

Типовой проект

Вид 1-1

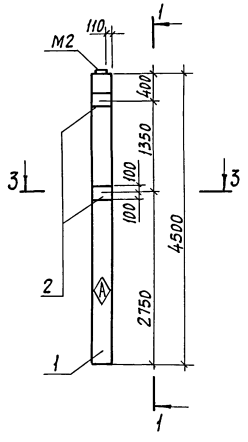

Вид 2-2

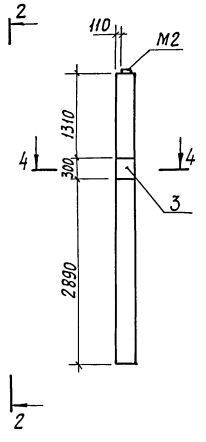

Формат	Зона	Поз.	Обозначение	Наименование	Кол.	Примечание
				Документация		
А3			КЖИ. ДО	Документ описания		
			1.400-6/76, Вып.1	Унифицированные		
				закладные детали		
				сборных железобетонных		
				конструкций зданий		
				промышленных предприятий		
				Сборочные единицы		
		1	1.823.1-2.1 100-14	Колонна 1К45.3-1-А	1	
		2	1.400-6/76, Вып.1, лист 54	Изделие закладное М1-12	2	
		3	1.400-6/76, Вып.1, лист 24	Изделие закладное М0-1-7	1	

Ведомость расхода стали на дополнительные закладные изделия, кг

Марка элемента	Изделия закладные						Всего	Общий расход
	Арматура класса А-III			Прокат марки Вст 3кп2				
	ГОСТ 5781-82			ГОСТ 19903-74				
	ф12	ф10	Итого	δ=10	δ=8	Итого		
1К45.3-1-А	2,8	0,6	3,4	9,2	5,9	15,1	18,5	18,5

3-3
М1:20

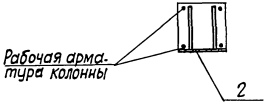

4-4
М1:20

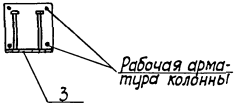

Н.контр.	Ткач		22.05.87
Гл.специал.	Репало		28.05.87
Гл.констр.	Тимошенко		28.05.87
Рук.сект.	Колесников		28.05.87
Рук.гр.	Карпенкова	К.К.	29.05.87
Инж.	Белкин		29.05.87
Пров.	Шепетильникова		29.05.87

Привязан

Инв. №

т.п. 813-2-47.87-КЖИ.140000

Колонна К15

Стадия	Масса	Масштаб
РП	1,03т	1:50
Лист	Листов 1	

ГИПРОНИСЕЛЬПРОМ
г. Орел

22578-03 30

Инв. № подл. | Подпись и дата | Взам. инв. №

Копировал: Иванова

Формат А3

Альбом III

Типовой проект

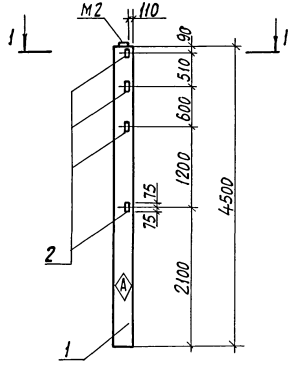

1-1
М1:20

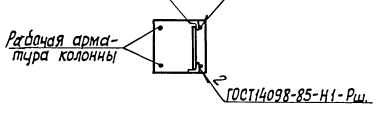

Формат	Зона	Поз.	Обозначение	Наименование	Кол.	Примечание
				Документация		
А3			КЖИ Д0	Документ описания		
			1.400-6/76, Вып.1	унифицированные закладные детали сборных железобетонных конструкций зданий промышленных предприятий		
				Сборочные единицы		
		1	1.823.1-2.1 100-14	Колонна 1К45.3-1-Б	1	
		2	1.400-6/76, Вып.1 лист 54	Изделие закладное М1-13	4	

Ведомость расхода стали на дополнительные закладные изделия, кг.

Марка элемента	Изделия закладные								Всего	Общий расход
	Арматура класса А-III ГОСТ 5781-82				Прокат марки Вст 3кп2 ГОСТ 8509-86					
	ф12			Итого	L63×5			Итого		
1К45.3-1-Б	0,8			0,8	6,0			6,0	6,9	6,9

Н.контр.	Ткач		27.06.87
Гл.спец.отд	Репало		29.05.87
Гл.констр	Тимошенко		29.05.87
Рук.сект	Колесников		29.05.87
Рук.гр.	Карпенкова		29.05.87
Инж.	Белкин		29.05.87
Пров.	Щелепильников		29.06.87

т.п. 813-2-47.87- КЖИ 150000

Колонна К17

Стадия	Масса	Масштаб
РП	1,03т	1:50
Лист	Листов 1	

ГИПРОНИСЕЛЬПРОМ г. Орел

Привязан

Инв. №

Инв. № подл. | Подпись и дата | Взам. инв. №

22578-03 31

Копировал: Иванова

Формат А3

Альбом III

Типовой проект

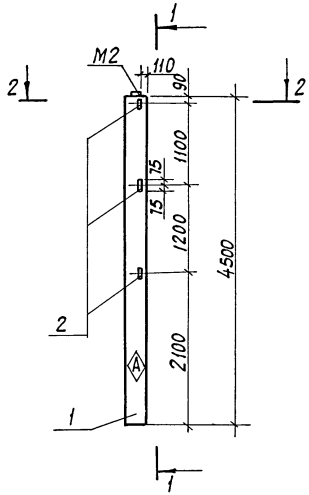

Вид 1-1

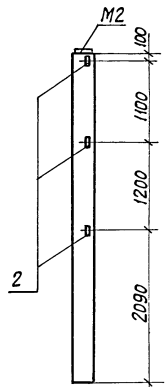

2 - 2
М1:20

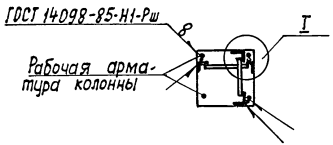

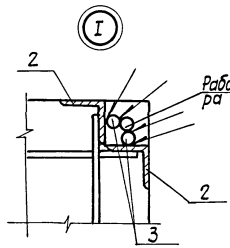

Формат	Зона	Поз.	Обозначение	Наименование	Кол.	Примечание
				Документация		
А3			КЖи. ДО	Документ описания		
			1.400-6/76, Вып.1	Унифицированные закладные детали сборных железобетонных конструкций зданий промышленных предприятий		
				Сборочные единицы		
		1	1.823.1-2.1 100-14	Колонна 1К45.3-1-В	1	
		2	1.400-6/76, Вып.1, лист 54	Изделие закладное М1-13	6	
				Детали		
		3	КЖи. 160001	А-III-16 ГОСТ 5781-82, е=150	12	

Ведомость расхода стали на дополнительные закладные изделия, кг

Марка элемента	Изделия закладные								Всего	Общий расход
	Арматура класса А-III ГОСТ 5781-82				Прокат марки Вст3 кп2 ГОСТ 8509-86					
	ф12	ф16		Итого	L63×5			Итого		
2К45.3-1-В	1,3	2,9		4,2	9,0			9,0	13,2	13,2

Н.контр.	Ткач		29.05.87
Гл.спец.отд	Репало		29.05.87
Гл.констр.	Тимошенко		29.05.87
Рук.сект.	Колесников		29.05.87
РУк. гр.	Карпенкова		29.05.87
Инж.	Белкин		29.05.87
Пров.	Щепетильникова		29.05.87

Т.п. 813-2-47.87- КЖИ. 160000

Колонна К18

Стадия	Масса	Масштаб
РП	1,03т	1:50
Лист	Листов 1	

ГИПРОНИСЕЛЬПРОМ г. Орел

Привязан

Инв. №

Инв. № подл. | Подпись и дата | Взам. инв. №

22578-03 32

Копировал: Иванова

Формат А3

Альбом III

Типовой проект

Формат	Зона	Поз.	Обозначение	Наименование	Кол.	Примечание
				Документация		
А3			КЖИ. ДО	Документ описания		
			1.400-6/76, Вып.1	Унифицированные закладные детали сборных железобетонных конструкций зданий промышленных предприятий		
				Сборочные единицы		
		1	1.823.1-2.1 100-18	Колонна 1К48.3-1-А	1	
		2	1.400-6/76, Вып.1, лист 54	Изделие закладное М1-13	3	
		3	1.400-6/76, Вып.1, лист 43	Изделие закладное М1-4-3	1	

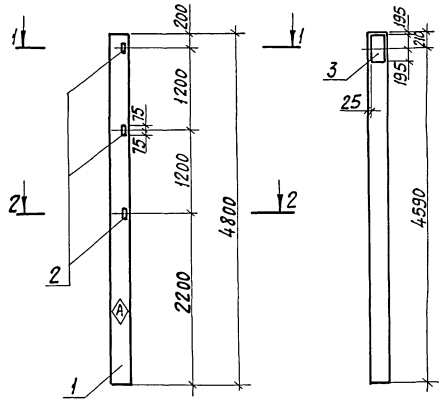

1-1
М1:20

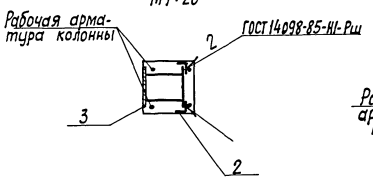

2-2
М1:20

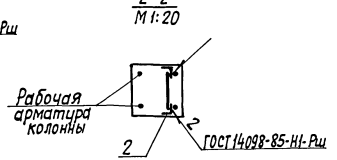

Ведомость расхода стали на дополнительные закладные изделия, кг.

Марка элемента	Изделия закладные									Общий расход
	Арматура класса А-III			Прокат марки Вст3кп2					Всего	
	ГОСТ 5781-82			ГОСТ 8509-86		ГОСТ 19903-74				
	ф12		Итого	L63×5	Итого	δ=8	δ=10	Итого		
1К48.3-1-А	2.0		2.0	4.5	4.5	1.0	7.7	8.7	15.2	15.2

Закладную деталь М2 из колонны исключить.

Привязан			
Инв.№			

Н.контр.	Ткач		29.05.87
Гл.спец.отд	Репало		29.05.87
Гл.констр	Тимошенко		29.05.87
Рук.сект.	Колесников		29.05.87
Рук.гр.	Карпенкова	К.К.	29.05.87
Инж.	Белкин		29.05.87
Пров.	Щепетильникова	К.К.	29.05.87

т.п. 813-2-47.87-КЖИ.170000

Колонна К19

Стадия	Масса	Масштаб
РП	1,08т	1:50
Лист	Листов 1	

ГИПРОНИСЕЛЬПРОМ

Инв.№ подл. | Подпись и дата | Взам.инв.№

Копировал: Иванова

Альбом III

Типовой проект

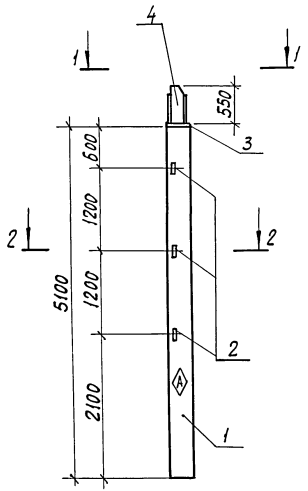

Формат	Зона	Поз.	Обозначение	Наименование	Кол.	Примечание
				Документация		
А3			КЖИ. ДО	Документ описания.		
			1.400-6/76, Вып. 1	Унифицированные закладные детали сборных железобетонных конструкций зданий промышленных предприятий		
				Сборочные единицы		
		1	1.823.1-2.1 100-21	Колонна 1К 51.3-1-В	1	
		2	1.400-6/76, Вып. 1, лист 54	Изделие закладное М1-13	3	
		3	1.400-6/76, Вып. 1, лист 60	Изделие закладное М2-14	1	
А3		4	КЖИ. 080100-01	Изделие стальное Т2	1	

Ведомость расхода стали на дополнительные закладные изделия, кг.

Марка элемента	Изделия закладные								Всего	Общий расход
	Арматура класса А III			Прокат марки Вст. 3кп2						
	ГОСТ 5781-82			ГОСТ 8509-86	ГОСТ 19903-74					
	ф16	ф12	Итого	L63×5	Итого	δ=10	δ=6	Итого		
1К51.3-1-В	2,5	0,6	3,1	4,5	4,5	21,7	6,2	27,9	35,5	35,5

1:1
М1:20

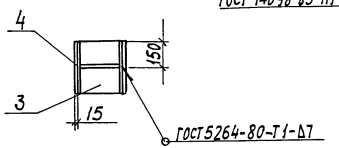

2-2
М1:20

ГОСТ 14098-85-Н1-Рш

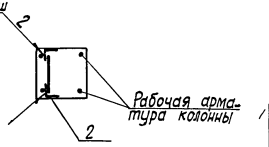

Закладную деталь М2 из колонны исключить

Н.контр.	Ткач		29.05.87
Гл.спец.отд	Репало		29.05.87
Гл.констр	Тимошенко		29.05.87
Рук.сект	Колесников		29.05.87
Рук.гр.	Карпенкова	К. К	29.05.87
Инж.	Белкин		29.05.87
Пров.	Цепетильникова		29.05.87
			29.05.87

т.п. 813-2-47.87- КЖИ. 180000

Колонна К20

Стадия	Масса	Масштаб
РП	1,15т	1:50
Лист	Листов 1	

ГИПРОНИСЕЛЬПРОМ г. Орел

Привязан

Инв. №

Инв. № подл. | Подпись и дата | Взам. инв. №

22578-03 34

Копировал: Иванова Формат А3

Альбом III

Типовой проект

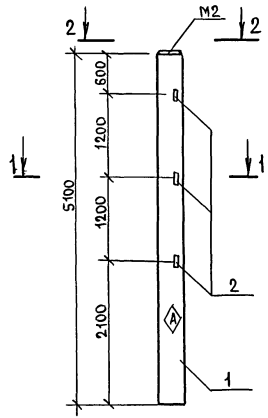

1-1
М 1:20

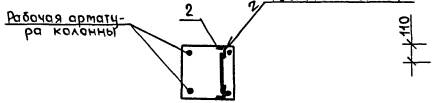

Вид 2-2
М 1:20



Формат	Зона	Поз.	Обозначение	Наименование	Кол.	Примечание
				Документация		
А3			КЖИ. ДО	Документ описания		
			1.400-6/76, Вып.1	Унифицированные закладные детали сборных железобетонных конструкций зданий промышленных предприятий		
				Сборочные единицы		
		1	1.823.1-2.1 100-21	Колонна 1К 51.3-1-Г	1	
		2	1.400-6/76, Вып.1, лист 54	Изделие закладное М1-13	3	

Ведомость расхода стали на дополнительные закладные изделия, кг.

Марка элемента	Изделия закладные								Всего	Общий расход
	Арматура класса А-III ГОСТ 5781-82				Прокат марки В ст 3 кп 2 ГОСТ 8509-86					
	Ф12			Итого	L63х5			Итого		
1К 51.3-1-Г	0,6			0,6	4,5			4,5	5,1	5,1

Н.контр.	Ткач		01.06.87
Гл.спец.отд	Репало		01.06.87
Гл.констр	Тимошенко		01.06.87
Рук.сект	Колесникова		01.06.87
Рук.гр.	Карпенкова	К.К	01.06.87
Инж.	Белкин		01.06.87
Пров.	Щепетильников		01.06.87

Привязан

Инв.№

т.п. 813-2-47.87- КЖИ.190000

Колонна К 21

Стадия	Масса	Масштаб
РП	1,15т	1:50
Лист	Листов 1	

ГИПРОНИСЕЛЬПРОМ г.Орел

Инв.№ подл. | Подпись и дата | Взам.инв.№

Копировал Быстрова Формат А3

Альбом III

Типовой проект

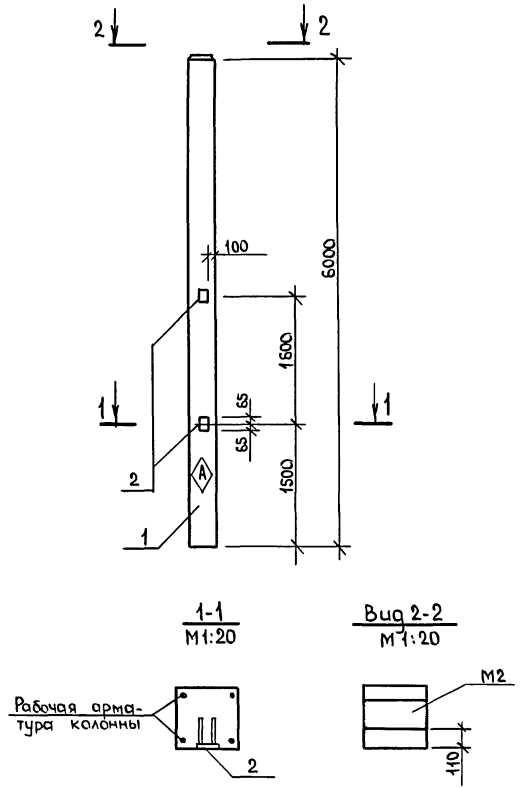

Формат	Зона	Поз.	Обозначение	Наименование	Кол.	Примечание
				Документация		
А3			КЖИ.ДО	Документ описания		
			1.400-6/76, вып.1	Унифицированные		
				закладные детали		
				Сборных железобетонных		
				конструкций зданий		
				промышленных предприятий		
				Сборочные единицы		
		1	1.823.1-2.1. 100-27	Колонна 1К60.3-2-А	1	
		2	1.400-6/76 вып.1 лист 107	Изделие закладное М8-4	2	

Ведомость расхода стали на дополнительные закладные изделия, кг.

Марка элемента	Изделия закладные							Общий расход
	Арматура класса			Прокат марки			Всего	
	А-III			Вст3 кп2				
	ГОСТ 5781-82			ГОСТ 19903-74				
	ф10		Итого	δ=8		Итого		
1К60.3-2-А	0,8		0.8	1.6		1.6	2.4	2.4

Н.контр.	Ткач		22.06.87
Гл.спец.отд.	Репало		29.05.87
Гл.констр.	Тимошенко		29.05.87
Рук.сект.	Колесников		29.05.87
Рук.гр.	Карпенкова	К.К.	29.05.87
Ст.техн.	Михеева		29.05.87
Пров.	Щепетильникова		29.05.87

т.п. 813-2-47.87- КЖИ.20 0000

Колонна К22

Стадия	Масса	Масштаб
РП	1.35т	1:50

Лист | Листов 1

ГИПРОНИСЕЛЬПРОМ г.Орел

Привязан

Инв.№ подл. | Подпись и дата | Взам.инв.№

22578-03 36

Копировал Быстрова формат А3

Альбом III

Типовой проект

- КЖИ.210000 – изображено
- КЖИ.210000-01 – зеркальное отражение

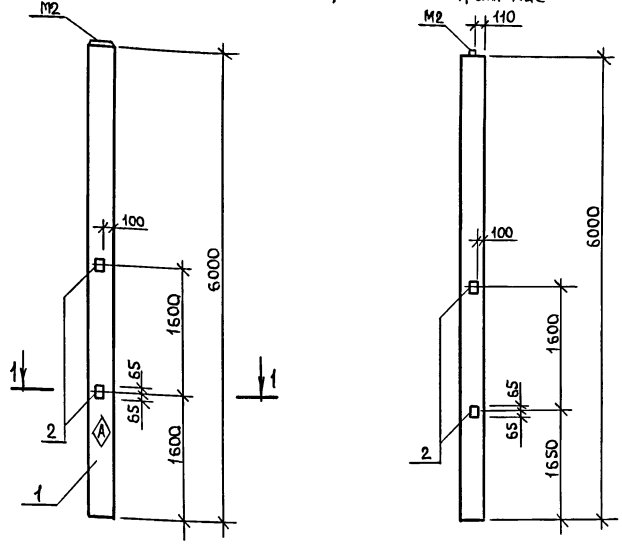

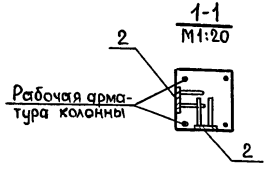

Обозначение	Марка по схеме	Марка по серии
КЖИ.210000	К23	1К60.3-2-Б
-01	К25	1К60.3-2-В

Формат	Зона	Поз.	Обозначение	Наименование	Кол.	Примечание
				Документация		
А3			КЖИ. ДО	Документ описания		
			1.400-6/76, Вып.1	Унифицированные закладные детали сборных железобетонных конструкций зданий промышленных предприятий		
				Сборочные единицы		
		1	1.823.1-2.1 100-27	Колонна 1К60.3-2	1	
		2	1.400-6/76. Вып.1 лист 107	Изделие закладное М84	4	

Ведомость расхода стали на дополнительные закладные изделия, кг.

Марка элемента	Изделия закладные								Всего	Общий расход
	Арматура класса А-III ГОСТ 5781-82			Прокат марки Вст3 кп2 ГОСТ 19903-74						
	ф10		Итого	δ=8				Итого		
1К60.3-2-Б 1К60.3-2-В	1.6		1.6	3.2				3.2	4.8	4.8

Н.контр.	Ткач		11.05.87
Гл.спец.отд	Ренало		11.05.87
Гл.констр	Тимощенко		11.05.87
Рук.сект.	Колесников		11.05.87
Рук.гр.	Карпенкова	К.К	11.05.87
Ст.техн.	Михеева		11.05.87
Пров.	Щепетильников		11.05.87

Привязан:

Инв.№

т.п. 813-2-47.87- КЖИ.210000

Колонна (К23, К25)

Стадия	Масса	Масштаб
РП	1.35т	1:50
Лист	Листов 1	

ГИПРОНИСЕЛЬПРОМ г.Орел

Инв.№ подл. | Подпись и дата | Взам.инв.№

22578-03 37

Копировал Быстрова

Формат А3

Альбом III

Типовой проект

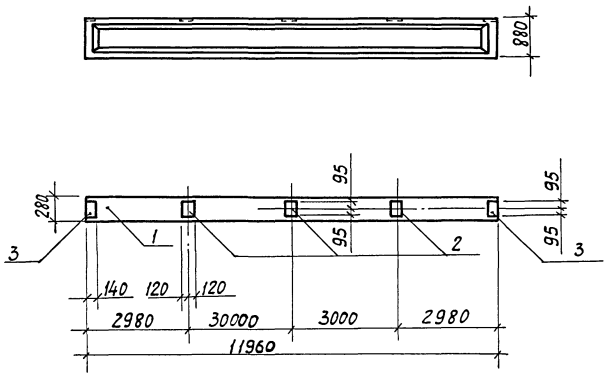

Обозначение	Марка по схеме
КЖИ.220000	Б1
-01	Б2
-02	Б5

Формат	Зона	Поз.	Обозначение	Наименование	Кол. на изделии —	Кол. на изделии 01	Кол. на изделии 02	Примечание
				Документация				
А3			КЖИ.ДО	Документ описания				
			1.400-6/76, Вып.1	Унифицированные закладные детали сборных железобетонных конструкций зданий промышленных предприятий. Сборочные единицы				
		1	1.462.1-1/81.01-3 07	Балка 3БСО12-1АIV-Н-а	1			
		1	1.462.1-1/81.01-3 18	Балка 3БСО12-2АIV-Н-а		1		
		1	1.462.1-1/81.01-3 29	Балка 3БСО12-3АIV-Н-а			1	
		2	1.400-6/76, Вып.1, л.85	Изделие закладное М4-3	3	3	3	
		3	1.400-6/76, Вып.1, л.84	Изделие закладное М4-1	2	2	2	

Ведомость расхода стали на дополнительные закладные изделия, кг

Марка элемента	Изделия закладные: Арматура класса А-III ГОСТ 5781-82 ф8		Итого	Прокат марки В ст.3 кп2 ГОСТ 19903-74 δ=6		Итого	Всего	Общий расход
3БСО12-1АIV-Н-а 3БСО12-2АIV-Н-а 3БСО12-3АIV-Н-а	0,8		0,8	9,2		9,2	10,0	10,0

Н.контр.	Ткач		29.05.87
Гл.спец.отд.	Репало		29.05.87
Гл.констр.	Тимошенко		29.05.87
Рук.сект.	Колесников		29.05.87
Рук.гр.	Карпенкова	К.К	29.05.87
Инж.	Власова		29.05.87
Пров.	Сапегин		29.05.87

Привязан

Инв. №

т.п. 813-2-47.87 - КЖИ.220000

Балка (Б1, Б2, Б5)

Стадия	Масса	Масштаб
РП	4,5т	1:100
Лист	Листов 1	

ГИПРОНИСЕЛЬПРОМ г. Орел

Инв.№ подл. | Подпись и дата | Взам.инв.№

22578-03 38

Копировал: Иванова

Формат А3

Альбом III

Типовой проект

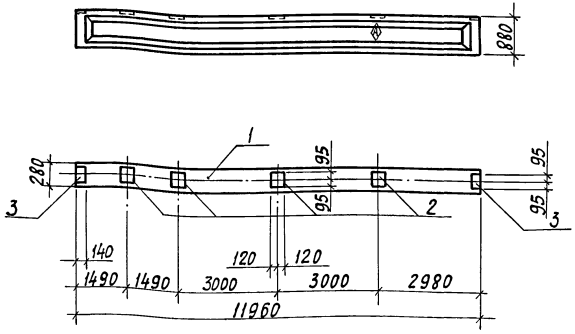

Формат	Зона	Поз.	Обозначение	Наименование	Кол. на испол. —	Кол. на испол. 01	Примечание
				Документация			
А3			КЖИ.ДО	Документ описания			
			1.400-6/76, Вып.1	Унифицированные закладные детали сборных ж.б. конструкций зданий промышленных предприятий Сборочные единицы			
		1	1.462.1-1/81.01-3-07	Балка 3БС012-1АIV-Н-Б	1	–	
		1	1.462.1-1/81.01-3-18	Балка 3БС012-2АIV-Н-Б	–	1	
		2	1.400-6/76, Вып.1, л.85	Изделие закладное МЧ-3	4	4	
		3	1.400-6/76, Вып.1, л.84	Изделие закладное МЧ-1	2	2	

Обозначение	Марка по проекту
КЖИ.230000	Б3
–01	Б4

Ведомость расхода стали на дополнительные закладные изделия, кг

Марка элемента	Изделия закладные: Арматура класса А-III ГОСТ 5781-82 ф8		Итого	Прокат марки Ст3кп2 ГОСТ 19903-74 δ=6			Итого	Всего	Общий расход
3БС012-1АIV-Н-Б 3БС012-2АIV-Н-Б	1,00		1,00	11,4			11,4	12,4	12,4

Взам. инв. № | Подпись и дата | Инв. № подл.

Привязан

Инв. №

Н.контр.	Ткач		22.05.87
Гл.специал.	Репало		29.05.87
Гл.констр.	Тимошенко		29.05.87
Рук.сект.	Колесников		28.05.87
Рук.гр.	Карпенкова	К.К	29.05.87
Инж.	Власова		29.05.87
Пров.	Сапегин		28.05.87

т.п. 813-2-47.87-КЖИ.230000

Балка (Б3, Б4)

Стадия	Масса	Масштаб
РП	4,5т	1:100

Лист | Листов 1

ГИПРОНИСЕЛЬПРОМ г. Орел

Копировал: Иванова

Формат А3

Альбом III

Типовой проект

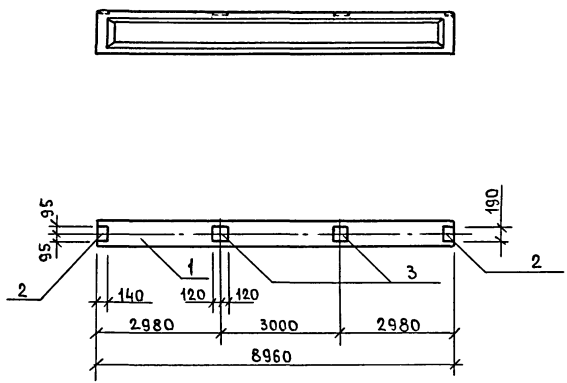

Формат	Зона	Поз.	Обозначение	Наименование	Кол.	Примечание
				Документация		
А3			КЖИ. ДО	Документ описания		
				Сборочные единицы		
		1	1.462.1-10/80.1-2	Балка 1БСД 9-1А IV Т	1	
		2	1.462.1-10/80.2-100	Изделие закладное М5	2	
		3	1.462.1-10/80.2-110	Изделие закладное М6	2	

Ведомость расхода стали на дополнительные закладные изделия, кг.

Марка элемента	Изделия закладные							Всего	Общий расход
	Арматура класса			Прокат марки					
	А-III			В ст3 кп2					
	ГОСТ 5781-82			ГОСТ 19903-74					
	ф8		Итого	δ=6			Итого		
1БСД 9-1А IV Т	0,72		0,72	6,8			6,8	7,52	7,52

Привязан

Инв.№

Инв.№ подл. | Подпись и дата | Взам.инв.№

Н.контр.	Ткач		12.06.87
Гл.спец.отд	Репало		12.06.87
Гл.констр	Тимощенко		12.06.87
Рук.сект	Колесников		12.06.87
Рук.гр.	Карпенкова	К.К	12.06.87
Инж.	Власова		12.06.87
Пров.	Сапегин		12.06.87

т.п. 813-2-47.87 - КЖИ.240000

Балка Б6

Стадия	Масса	Масштаб
РП	2,75т	1:100
Лист	Листов 1	

ГИПРОНИСЕЛЬПРОМ г.Орел

22578-03 40

Копировал: быстрова Формат А3

Типовой проект Альбом III

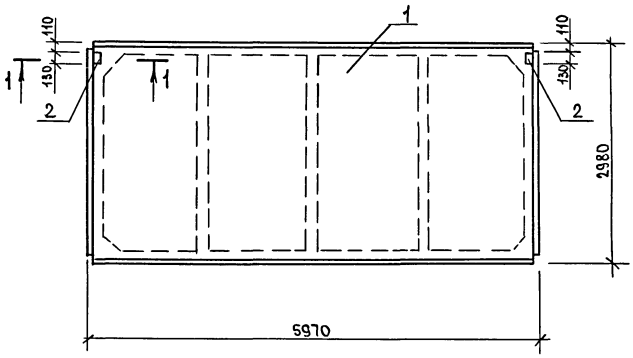

1-1
1:10

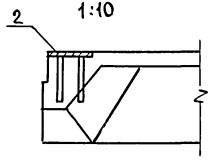

Формат	Зона	Поз.	Обозначение	Наименование	Кол. на испол.			Примечание
					–	01		
				Документация				
А3			- КЖИ.ДО	Документ описания				
				Сборочные единицы				
		1	1.865.1-4|84.1-1-01	Плита				
				1ПГ-2АIV-Т-П-а	1	–		
		1	1.865.1-4|84.1-1-01	Плита				
				1ПГ-2АIV-Т-Н-а	–	1		
		2	1.865.1-4|84.2-180	Изделие закладное М10	2	2		

Ведомость расхода стали на дополнительные изделия закладные, кг.

Марка элемента	Изделия закладные				Всего	Общий расход
	Арматура класса А-III ГОСТ 5781-82		Прокат марки Вст3кп2 ГОСТ 19903-74			
	ф10	Итого	δ = 8	Итого		
1ПГ-2АIV-Т-П-а 1ПГ-2АIV-Т-Н-а	0,8	0,8	1,8	1,8	2,6	2,6

Обозначение	Марка
КЖИ.250000	П2
-01	П6

Н. контр.	Ткач		29.05.87
Гл. спец. отд	Ренало		29.05.87
Гл. констр	Тимошенко		29.05.87
Рук. сект	Колесников		29.05.87
Рук. гр	Карпенкова	К. К.	29.05.87
Ст. техн.	Михеева		29.05.87
Пров.	Щепетильникова		29.05.87

Привязан:

Инв. №

т.п. 813-2-47.87 - КЖИ.250000

Плита (П2, П6)

Стадия	Масса	Масшт.
РП	2.25т	1:50
Лист	Листов 1	

ГИПРОНИСЕЛЬПРОМ г. Орел

Инв. № подл. | Подпись и дата | Взам. инв. №

Копировал: Быстрова Формат А3

Альбом III

Типовой проект

Рис. 1

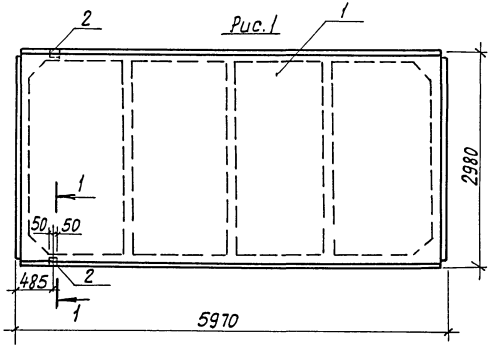

Формат	Зона	Поз.	Обозначение	Наименование	Кол. на испол. —	01	02	Примечание
				Документация				
А3			КЖИ. ДО	Документ описания				
				Сборочные единицы				
		1	1.865.1-4/84.1-1-01	Плита				
				1ПГ-2А IV-Т-П-б	1			
		1	1.865.1-4/84.1-1-02	Плита				
				1ПГ-3А IV-Т-П-а		1		
		1	1.865.1-4/84.1-1-02	Плита				
				1ПВЧ-5А IV-Т-Н-а			1	
		2	1.865.1-4/84.2-190	Изделие закладное М11	2	2	2	

Рис. 2

остальное- см. рис. 1

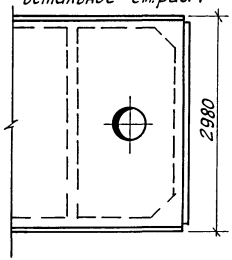

Ведомость расхода стали на дополнительные изделия закладные, кг.

Марка элемента	Изделия закладные: Арматура класса А-III, ГОСТ 5781-82, ф 10	Итого	Прокат марки В ст.3 кп.2, ГОСТ 19903-74, δ=8	Итого	ГОСТ 8509-86, L70×6	Итого	Всего	Общий расход
1ПГ-2А IV-Т-П-б 1ПГ-3А IV-Т-Н-а 1ПВЧ-5А IV-Т-Н-а	0,4	0,4	0,16	0,16	1,2	1,2	1,76	1,76

1-1

М 1:10

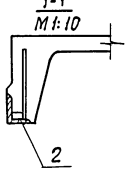

Обозначение	Марка	Рис.	Вес, кг
КЖСИ. 260000	П3	1	2250
-01	П9	1	2250
-02	П11	2	2900

Н. контр.	Ткач		29.05.87
Гл. спец. отд.	Репало		29.05.87
Гл. констр.	Тимошенко		29.05.87
Рук. сект.	Колесников		29.05.87
Рук. гр.	Карпенкова	К. К.	29.05.87
Ст. техн.	Михеева		29.05.87
Пров.	Щепетильникова		29.05.87

Привязан

Инв. №

т.п. 813-2-47.87- КЖИ. 260000

Плита (П3, П9, П11)

Стадия	Масса	Масштаб
РП	См. табл.	1:50
Лист	Листов 1	

ГИПРОНИСЕЛЬПРОМ г. Орел

Взам. инв. №

Подпись и дата

Инв. № подл.

Копировал: Иванова

Формат А3

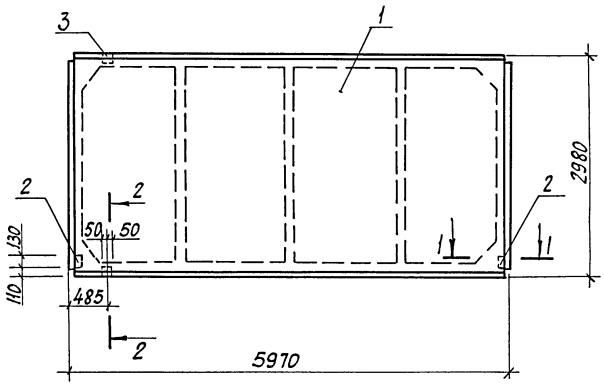

Формат	Зона	Поз.	Обозначение	Наименование	Кол. на исполнен. —	01	02	Примечание
				Документация				
А3			КЖИ. ДО	Документ описания				
				Сборочные единицы				
		1	1.865.1-4/84.1-1-01	Плита 1ПГ-2АIV-Т-П-В	1	–	–	
		1	1.865.1-4/84.1-1-01	Плита 1ПГ-2АIV-Т-Н-Б	–	1	–	
		1	1.865.1-4/84.1-1-02	Плита 1ПГ-3АIV-Т-П-Б	–	–	1	
		2	1.865.1-4/84.2-180	Изделие закладное М10	2	2	2	
		3	1.865.1-4/84.2-190	Изделие закладное М11	2	2	2	

1-1
М 1:10

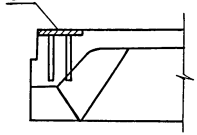

2-2
М 1:10

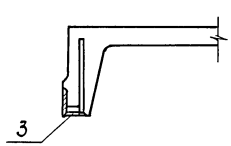

Ведомость расхода стали на дополнительные закладные изделия, кг.

Марка элемента	Изделия закладные						Всего	Общий расход
	Арматура класса А-III		Прокат марки Вст 3 кп 2					
	ГОСТ 5781-82		ГОСТ 19903-74		ГОСТ 8509-86			
	ф10	Итого	δ=8	Итого	L70×6	Итого		
1ПГ-2АIV-Т-П-В 1ПГ-2АIV-Т-Н-Б 1ПГ-3АIV-Т-П-Б	1.2	1.2	1.96	1.96	1.2	1.2	4.36	4.36

Обозначение	Марка
КЖИ. 270000	П4
– 01	П7
– 02	П10

Н. контр.	Ткач		21.05.87
Гл.спец.отд.	Репало		23.05.87
Гл.констр.	Тимошенко		23.05.87
Рук.сект.	Колесников		23.05.87
Рук. гр.	Карпенкова	К. К.	23.05.87
Ст.техн.	Михеева		23.05.87
Пров.	Щепетильникова		23.05.87

Привязан

Инв. №

т.п. 813-2-47.87-КЖИ. 270000

Плита (П4, П7, П10).

Стадия	Масса	Масштаб
РП	2,25т	1:50
Лист	Листов 1	

ГИПРОНИСЕЛЬПРОМ г. Орел

22578-03 43

Альбом III

Типовой проект

Взам. инв. №

Подпись и дата

Инв. № подл.

Копировал: Иванова

Формат А3

Альбом III

Типовой проект

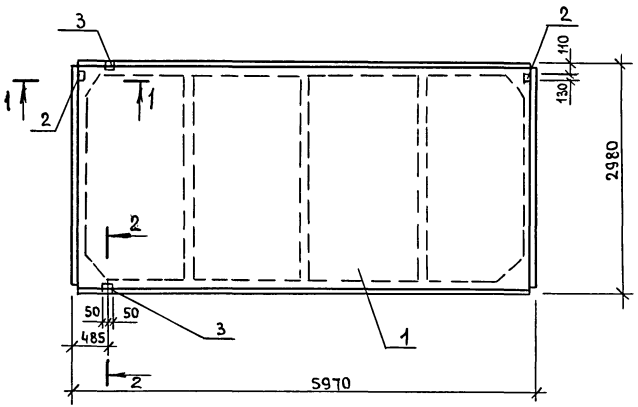

1-1
М1:10

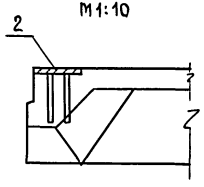

2-2
М1:10

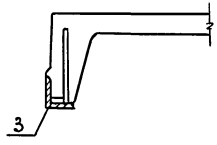

Обозначение	Марка
КЖИ.280000	П5
-01	П15

Формат	Зона	Поз.	Обозначение	Наименование	Кол. на испол. —	Кол. на испол. 01	Примечание
				Документация			
А3			- КЖИ. ДО	Документ описания			
				Сборочные единицы			
		1	1.865.1-4/84.1-1-01	Плита 1ПГ-2АIV-Т-П-2	1		
		1	1.865.1-4/84.1-1-02	Плита 1ПГ-3АIV-Т-П-В		1	
		2	1.865.1-4/84.2-180	Изделие закладное М10	2	2	
		3	1.865.1-4/84.2-190	Изделие закладное М11	2	2	

Ведомость расхода стали на дополнительные закладные изделия, кг.

Марка элемента	Изделия закладные						Всего	Общий расход
	Арматура клас. А-III		Прокат марки Вст3 кп2					
	ГОСТ 5781-82		ГОСТ 19903-74		ГОСТ 8509-86			
	ф10	Итого	δ=8	Итого	∠70х6	Итого		
1ПГ-2АIV-Т-А-2 1ПГ-3АIV-Т-П-В	1.2	1.2	1.96	1.96	1,2	1,2	4.36	4.36

Н.контр.	Ткач		12.05.87
Гл.спец.отд	Ренало		12.05.87
Гл.констр	Тимошенко		12.05.87
Рук.сект.	Колесников		12.05.87
Рук.гр.	Карпенкова	К. К.	12.05.87
Ст.техн.	Солоухина		12.05.87
Пров.	Сапегин		12.05.87

т.п. 813-2-47.87-КЖИ.280000

Плита (П5, П15)

Стадия	Масса	Масштаб
РП	2.25т	1:50
Лист	Листов 1	

ГИПРОНИСЕЛЬПРОМ г.Орел

Привязан

Инв.№

Инв.№подл. | Подпись и дата | Взам.инв.№

22578-03 44

Копировал

Формат А3

Альбом III

Типовой проект

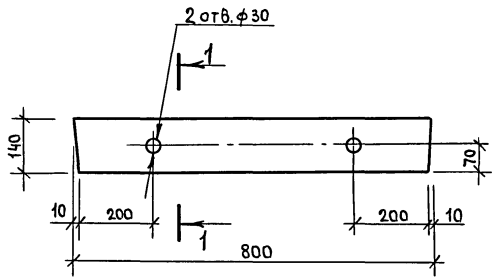

1-1
М 1:5

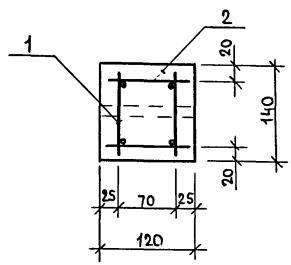

Перемычка ПР1 может быть выполнена в опалубке перемычки 2ПБ17-2 по серии 1.038.1-1, вып. 1 (2 шт. в одной опалубке).

Формат	Зона	Поз.	Обозначение	Наименование	Кол.	Примечание
				Документация		
А3			1.038.1-1.1 000000 ТО	Техническое описание		
				Сборочные единицы		
А3		1	-КЖИ.29010000	Каркас пространственный КП2	1	2.53кг
				Материалы		
		2		Бетон класса В 15		0,013м³

Ведомость расхода стали на элемент, кг

Марка элемента	Изделия арматурные						Всего	Общий расход
	Арматура класса							
	А-III			Вру				
	ГОСТ 5781-82			ТУ14-4-1336-85				
	ф10		Итого	ф5		Итого		
ПР1	1.84		1.84	0.69		0.69	2.53	2.53

Н.контр.	Ткач		22.05.87
Гл.спец.отд	Ренало		29.05.87
Гл.констр	Тимошенко		29.05.87
Рук.сект.	Колесников		29.05.87
Рук.гр.	Карпенкова	К. К.	29.05.87
Ст.техн.	Михеева		29.05.87
Пров.	Сапегин		29.05.87

Привязан:

Инв.№

т.п. 813-2-47.87- КЖИ.29 00000

Перемычка ПР1

Стадия	Масса	Масштаб
РП	32,5кг	1:10
Лист	Листов 1	

ГИПРОНИСЕЛЬПРОМ г.Орел

Инв.№ подл. | Подпись и дата | Взам.инв.№

22578-03 45

Копировал Быстрова Формат А3

Альбом III

Типовой проект

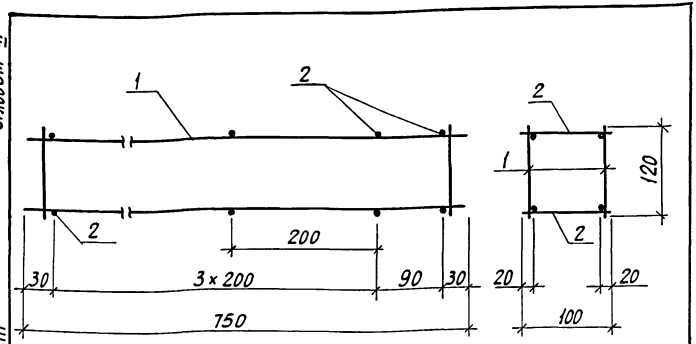

Формат	Зона	Поз.	Обозначение	Наименование	Кол.	Примечание
				Сборочные единицы		
А4		1	КЖИ.29010100	Каркас плоский КР2	2	1,19кг
				Детали		
Б4		2	КЖИ.29010001	Врц-I-5ТУ14-4-1336-85, ℓ=100	10	0,015кг

Сварка по ГОСТ 14098-85, тип соединения К1, способ сварки Кт.

Привязан

Инв.№

Взам.инв.№ | Подпись и дата | Инв.№подл.

Н.контр.	Ткач		
Гл.спец.от	Репало		
Гл.констр	Тимошенко		
Рук.сект	Колесников		
Рук.гр.	Карпенкова	К.К	
Ст.техн	Михеева		
Пров	Сапегин		

813-2-47.87-КЖИ.29010000

Каркас пространственный КП2

Стадия	Масса	Масштаб
РП	2,53кг	1:5
Лист	Листов 1	

ГИПРОНИСЕЛЬПРОМ г. Орел

Копировал: Иванова Формат А4

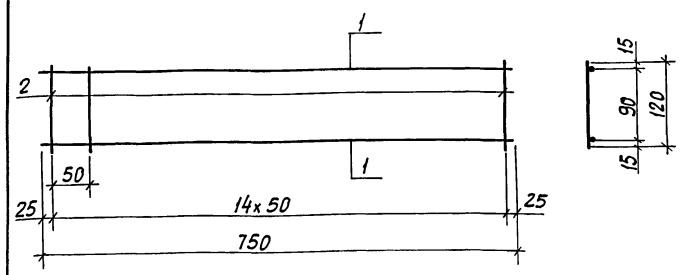

Формат	Зона	Поз.	Обозначение	Наименование	Кол.	Примечание
				Детали		
Б4		1	КЖИ.29010101	А-III-10 ГОСТ 5781-82, ℓ=750	2	0,46кг
Б4		2	КЖИ.29010102	Врц-I-5-ТУ14-4-1336-85, ℓ=120	15	0,018кг

Сварка по ГОСТ 14098-85, тип соединения К1, способ сварки Кт.

Привязан

Инв.№

Взам.инв.№ | Подпись и дата | Инв.№подл.

Н.констр.	Ткач		
Гл.специал	Репало		
Гл.констр	Тимошенко		
Рук.сект.	Колесников		
Рук.гр.	Карпенкова	К.К	
Ст.техн.	Михеева		
Пров.	Сапегин		

т.п. 813-2-47.87-КЖИ.29010100

Каркас плоский КР2

Стадия	Масса	Масштаб
РП	1,19кг	1:5
Лист	Листов 1	

ГИПРОНИСЕЛЬПРОМ г. Орел

22578-03 46

Копировал: Иванова Формат А4

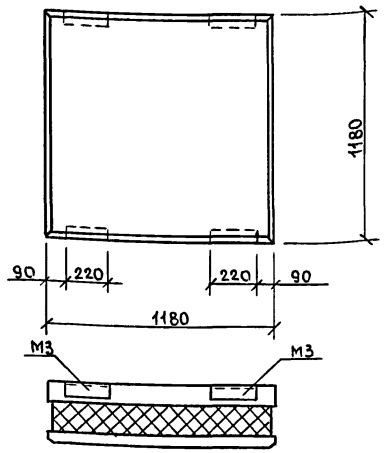

Панель ПС8 отличается от панели ПСТ 12.12.30-ТП по шифру 1481 вып.1 расположением изделий закладных М3.

Привязан

Инв.N

Взам.инв.N | Подпись и дата | Инв.N подл.

Н.контр.	Ткач		21.05.87
Гл.спец.отд	Репало		21.05.87
Гл.констр	Тимошенко		21.05.87
Рук.сект	Колесников		21.05.87
Рук.гр.	Карпенкова	К.К	21.05.87
Инж.	Белкин		21.05.87
Пров.	Сапегин		21.05.87

813-2-47.87-КЖИ.30 0000 СБ

Панель стеновая ПС8. Сборочный чертеж.

Стадия	Масса	Масштаб
РП	0.51т	1:20
Лист	Листов 1	

ГИПРОНИСЕЛЬПРОМ г.Орел

Копировал Быстрова Формат А4

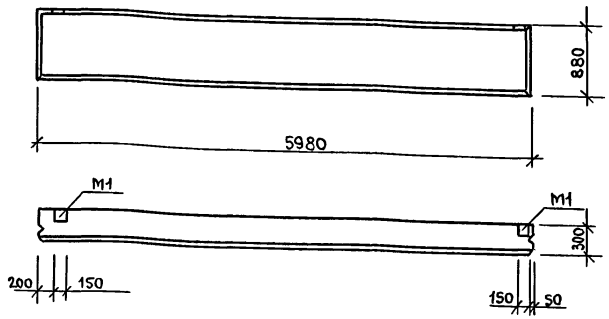

Панель ПС22 отличается от панели ПСД 60.9.30-Т, по серии 1.832.1-9 вып.1, расположением изделий закладных М1.

Привязан

Инв.N

Взам.инв.N | Подпись и дата | Инв.N подл.

Н.контр.	Ткач		21.05.87
Гл.спец.отд	Репало		21.05.87
Гл.констр	Тимошенко		21.05.87
Рук.сект	Колесников		21.05.87
Рук.гр.	Карпенкова	К.К	21.05.87
Ст.техн.	Михеева		21.05.87
Пров.	Сапегин		21.05.87

т.п. 813-2-47.87-КЖИ.31 0000 СБ

Панель стеновая ПС22. Сборочный чертеж.

Стадия	Масса	Масштаб
РП	2.2т	1:50
Лист	Листов 1	

ГИПРОНИСЕЛЬПРОМ г.Орел

22578-03 47

Копировал Быстрова Формат А4

Альбом III

Типовой проект

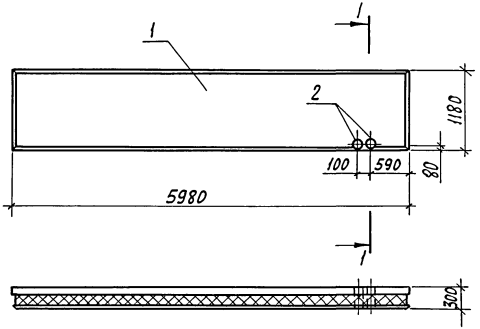

1-1
М1:10

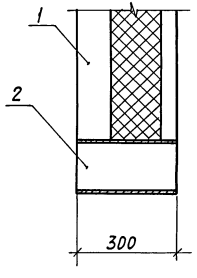

Формат	Зона	Поз.	Обозначение	Наименование	Кол.	Примечание
				Документация		
А3			КЖИ. ДО	Документ описания		
				Сборочные единицы		
		1	1481.1-04000-02	Панель ПСТ60.12.30-ТП-А	1	
				Детали		
БЧ		2	КЖИ. 320001	Труба 159×4,5 ГОСТ 8732-78 В-300 В10 ГОСТ 8731-74	2	5,15кг

Ведомость расхода стали на дополнительные детали. кг.

Марка элемента	Детали закладные			Всего	Общий расход
	Прокат марки В10 ГОСТ 8732-78				
	159×4,5		Итого		
ПСТ60.12.30-ТП-А	10,3		10,3	10,3	10,3

Панель ПС9 отличается от серийной наличием дополнительных деталей.

Н.контр.	Ткач		21.04.87
Гл.спец.от.	Репало		29.05.87
Гл.констр.	Тимошенко		29.05.87
Рук.сект.	Колесников		29.05.87
Рук.гр.	Карпенкова		29.05.87
Инж.	Белкин		29.05.87
Пров.	Сапегин		29.05.87

т.п. 813-2-47.87-КЖИ.320000

Панель стеновая ПС9

Стадия	Масса	Масштаб
РП	2,7т	1:50
Лист	Листов 1	

ГИПРОНИСЕЛЬПРОМ г. Орёл

Привязан

Инв.№

Инв.№подл. | Подпись и дата | Взам.инв.№

Копировал: Иванова Формат А3

Альбом III

Типовой проект

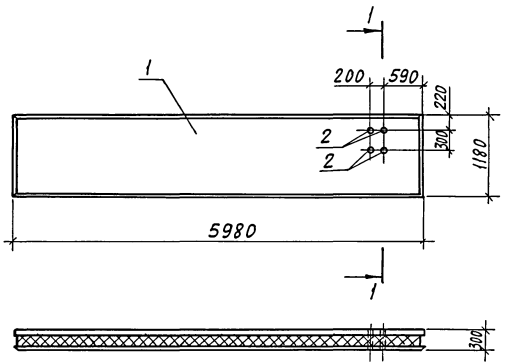

1 — 1
М 1:10

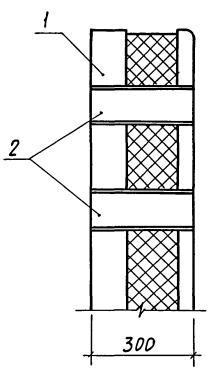

Формат	Зона	Поз.	Обозначение	Наименование	Кол.	Примечание
				Документация		
А3			КЖИ.ДО	Документ описания		
				Сборочные единицы		
		1	1481.1-04000-02	Панель ПСТ60.12.30-ТП-Б	1	
				Детали		
Б4		2	КЖИ.330001	Труба 108×4 ГОСТ 8732-78 Б=300 В10 ГОСТ 8731-74	4	3,08 кг.

Ведомость расхода стали на дополнительные детали, кг

Марка элемента	Детали закладные			Всего	Общий расход
	Прокат марки В10 ГОСТ 8732-78				
	108×4		Итого		
ПСТ60.12.30-ТП-6	12,3		12,3	12,3	12,3

Панель ПС 10 отличается от серийной наличием дополнительных деталей.

Н.контр.	Ткач		22.05.87	т.п. 813-2-47.87-КЖИ.330000
Гл.специалист	Репало		22.05.87	
Гл.констр.	Тимошенко		22.05.87	
Рук.сект.	Колесников		22.05.87	Стадия: РП; Масса: 2,7т; Масштаб: 1:50
Рук.гр.	Карпенкова		22.05.87	Панель стеновая ПС 10
Инж.	Белкин		22.05.87	Лист; Листов 1
Пров.	Сапегин		22.05.87	ГИПРОНИСЕЛЬПРОМ г. Орел

Привязан

Инв. №

Инв.№ подл. | Подпись и дата | Взам. инв.№

22578-03 49

Копировал: Иванова

Формат А3

Альбом III

Типовой проект

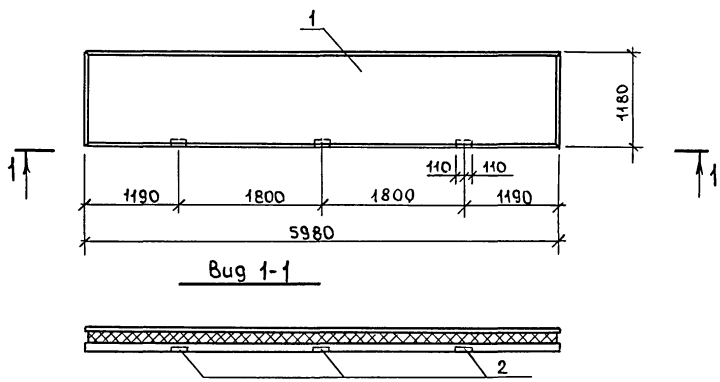

Формат	Зона	Поз.	Обозначение	Наименование	Кол.	Примечание
				Документация		
А3			КЖИ.АО	Документ описания		
				Сборочные единицы		
		1	1.481.1-04000-02	Панель ПСТ 60.12.30-ТП-В	1	
		2	1.481.2-140 10	Изделие закладное М3	3	

Ведомость расхода стали на дополнительные закладные изделия, кг.

Марка элемента	Изделия закладные						Всего	Общий расход
	Арматура класса А-III			Прокат марки Вст3 КП2-1				
	ГОСТ 5781-82			ГОСТ 8509-86				
	ф10		Итого	∠63×5		Итого		
ПСТ60.12.30-ТП-В	1.1		1.1	3.3		3.3	4.4	4.4

Панель ПС11 отличается от серийной наличием дополнительных изделий закладных М3.

Н.контр.	Ткач		11.05.87
Гл.спец.отд	Репало		11.05.87
Гл.констр	Тимошенко		11.05.87
Рук.сект	Колесников		11.05.87
Рук.гр.	Карпенкова	К.К.	11.05.87
Инж	Белкин		11.05.87
Пров.	Сапегин		11.05.87

Привязан.

Инв.№

т.п. 813-2-47-87- КЖИ.34 0000

Панель стеновая ПС11

Стадия	Масса	Масштаб
РП	2.7т	1:50
Лист	Листов 1	

ГИПРОНИСЕЛЬПРОМ г.Орел

Инв.№ подл. | Подпись и дата | Взам. инв.№

22578-03 50

Копировал Быстрова Формат А3

Альбом III

Типовой проект

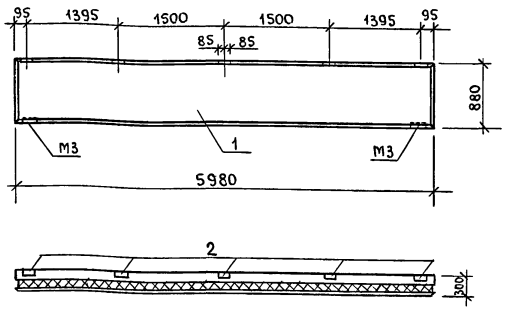

Формат	Зона	Поз.	Обозначение	Наименование	Кол.	Примечание
				Документация		
А3			КЖИ.ДО	Документ описания		
				Сборочные единицы		
		1	1.481.1-03.000-04	Панель ПСГ60.9.30-ТП-А	1	
		2	1.030.1-1.1-3.33-02	Изделие закладное М15	5	

Ведомость расхода стали на дополнительные закладные изделия, кг.

Марка элемента	Изделия закладные: Арматура класса А-III ГОСТ 5781-82 Ø10		Итого	Прокат марки Вст3кп2 ГОСТ 19903-74 δ=8		Итого	Всего	Общий расход
ПСГ60.9.30-ТП-А	5.3		5.3	5.35		5.35	10.65	10.65

Панель ПС12 отличается от серийной отсутствием изделий закладных М3 (2шт.) и наличием дополнительных изделий закладных М15.

Привязан

Инв.№

Взам.инв.№ | Подпись и дата | Инв.№ подл.

Н. контр.	Ткач		12.05.87
Гл. спец. отд.	Репало		12.05.87
Гл. констр.	Тимошенко		12.05.87
Рук. сект.	Колесников		12.05.87
Рук. гр.	Карпенкова	К. К.	12.05.87
Инж.	Белкин		12.05.87
Пров.	Сапегин		12.05.87

т.п. 813-2-47.87-КЖИ.350000

Панель стеновая ПС12

Стадия	Масса	Масштаб
РП	1.9т	1:50
Лист	Листов 1	

ГИПРОНИСЕЛЬПРОМ г.Орел

22578-03 51

Копировал Быстрова Формат А3

Альбом III

Типовой проект

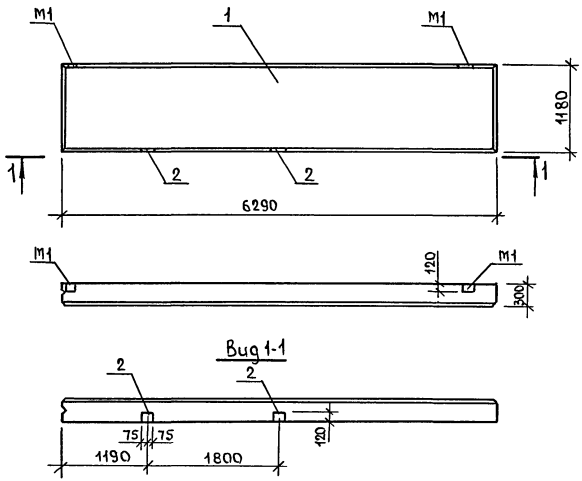

Формат	Зона	Поз.	Обозначение	Наименование	Кол.	Примечание
				Документация		
А3			КНИ.ДО	Документ описания		
				Сборочные единицы		
		1	1.832.1-9.1.002 0000-21	Панель ПСД60.12.30-Т-УП-А	1	
		2	1.832.1-9.2 0012000	Изделие закладное М1	2	

Ведомость расхода стали на дополнительные закладные изделия, кг.

Марка элемента	Изделия закладные						Всего	Общий расход
	Арматура класса А-III ГОСТ 5781-82			Прокат марки Вст3 кп2 ГОСТ 19903-74				
	ф10		Итого	δ=8		Итого		
ПСД60.12.30-Т-УП-А	0.76		0.76	2.6		2.6	3.36	3.36

Панель пс-18 отличается от серийной наличием дополнительных изделий закладных М1.

Н.контр.	Ткач		29.05.87
Гл.спец.отд	Репало		29.05.87
Гл.констр	Тимошенко		29.05.87
Рук.сект.	Колесников		29.05.87
Рук. гр.	Карпенкова		29.05.87
Инж.	Белкин		29.05.87
Пров.	Сапегин		29.05.87

Т.п. 813-2-47.87-КНИ.36 0000

Панель стеновая ПС18

Стадия	Масса	Масштаб
РП	3.1т	1:50
Лист	Листов 1	

ГИПРОНИСЕЛЬПРОМ г.Орел

Привязан

Инв.№

Инв.№ подл. | Подпись и дата | Взам.инв.№

22578-03 52

Копировал: Быстрова Формат А3

Альбом III

Типовой проект

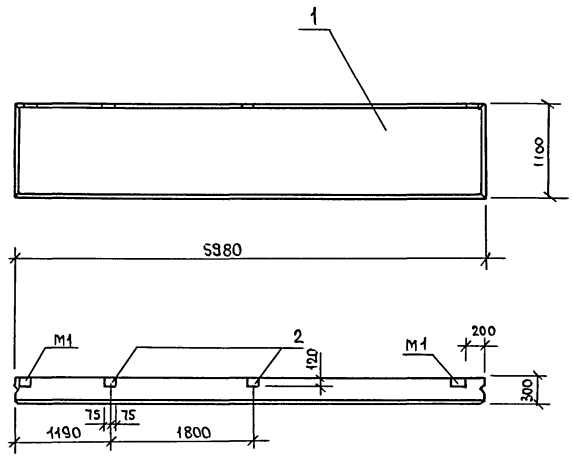

Формат	Зона	Поз.	Обозначение	Наименование	Кол.	Примечание
				Документация		
А3			КЖИ.ДО	Документ описания		
				Сборочные единицы		
		1	1.832.1-9.1 001 0000 - 10	Панель ПСД60.12.30-Т-А	1	
		2	1.832.1-9.2 001200	Изделие закладное М1	2	

Ведомость расхода стали на дополнительные закладные изделия, кг

Марка элемента	Изделия закладные						Всего	Общий расход
	Арматура класса А-III ГОСТ 5781-82			Прокат марки Вст 3 кп 2 ГОСТ 19903-74				
	ф10		Итого	δ=8		Итого		
ПСД60.12.30-Т-А	0.76		0.76	2.6		2.6	3.36	3.36

Панель ПС19 отличается от серийной расположением и наличием дополнительных изделий закладных М1.

Н.контр.	Ткач		01.04.87
Гл.спец.отд	Репало		27.05.87
Гл.констр	Тимошенко		19.05.87
Рук.сект	Колесников		19.05.87
Рук.гр.	Карпенкова	К. К.	19.05.87
Инж.	Белкин		19.05.87
Пров.	Сапегин		19.05.87

Привязан

Инв.№

т.п. 813-2-47.87- КЖИ.370000

Панель стеновая ПС19

Стадия	Масса	Масштаб
РП	3.0т	1:50
Лист	Листов 1	

ГИПРОНИСЕЛЬПРОМ г.Орел

Инв.№ подл. | Подпись и дата | Взам. инв.№

22578-03 53

Копировал Быстрова Формат А3

Альбом III

Типовой проект

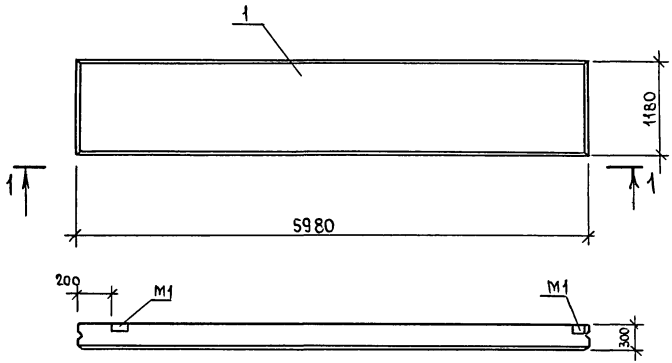

Вид 1-1

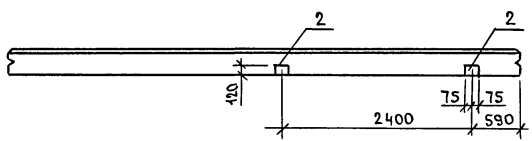

Панель ПС20 отличается от серийной расположением и наличием дополнительных изделий закладных М1.

Формат	Зона	Поз.	Обозначение	Наименование	Кол.	Примечание
				Документация		
А3			КЖИ.ДО	Документ описания		
				Сборочные единицы		
		1	1.832.1-9.1.001 0000-10	Панель ПСД60.12.30-Т-Б	1	
		2	1.832.1-9.2. 0012 000	Изделие закладное М1	2	

Ведомость расхода стали на дополнительные закладные детали, кг

Марка элемента	Изделия закладные						Всего	Общий расход
	Арматура класса А-III ГОСТ 5781-82			Прокат марки Вст 3 кп 2 ГОСТ 19903-74				
	ф10		Итого	δ=8		Итого		
ПСД 60.12.30-Т-Б	0.76		0.76	2.6		2.6	3.36	3.36

Н.контр.	Ткач		01.05.87
Гл.спец.отд	Репало		29.05.87
Гл.констр.	Тимощенко		29.05.87
Рук.сект.	Колесников		29.05.87
Рук.гр.	Карпенкова	К.К	29.05.87
Инж.	Белкин		29.05.87
Пров.	Санегин		29.05.87

Т.п. 813-2-47.87- КЖИ.380000

Панель стеновая ПС20

Стадия	Масса	Масштаб
РП	3,0т	1:50
Лист	Листов 1	

ГИПРОНИСЕЛЬПРОМ г.Орел

Привязан:

Инв.№

Инв.№ подл. | Подпись и дата | Взам.инв.№

22578-03 54

Копировал: Быстрова Формат А3

Альбом III

Типовой проект

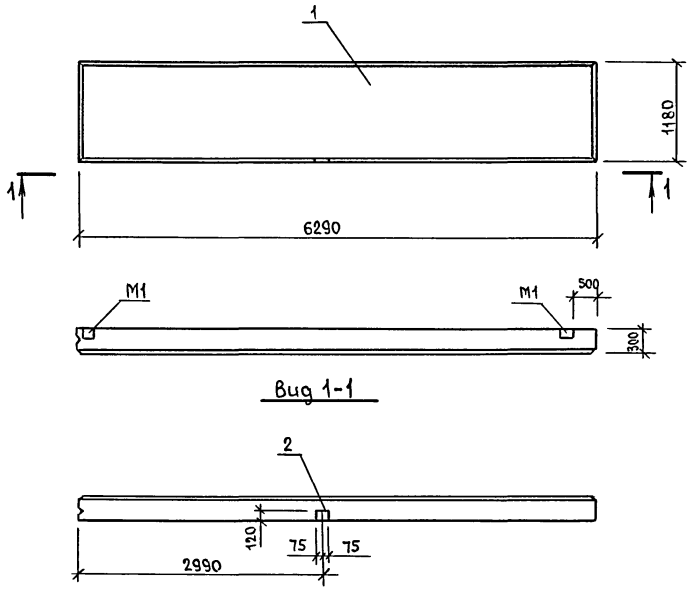

Формат	Зона	Поз.	Обозначение	Наименование	Кол.	Примечание
				Документация		
А3			КЖИ.ДО	Документ описания		
				Сборочные единицы		
		1	1.832.1-9.1.0020000 - 21	Панель ПСД 60.12.30-Т-УП-Б	1	
		2	1.832.1-9.2.00 12.000	Изделие закладное М1	1	

Ведомость расхода стали на дополнительные закладные изделия, кг

Марка элемента	Изделия закладные						Всего	Общий расход
	Арматура класса А-III ГОСТ 5781-82			Прокат марки Вст3 кп2 ГОСТ 19903-74				
	ф10		Итого	δ=8		Итого		
ПСД 60.12.30-Т-УП-Б	0,38		0,38	1,3		1,3	1,68	1,68

Панель ПС21 отличается от серийной расположением и наличием дополнительного изделия закладного М1.

Н.контр.	Ткач		22.05.87
Гл.спец.отд	Репало		22.05.87
Гл.констр.	Тимошенко		22.05.87
Рук.сект	Колесников		22.05.87
Рук.гр.	Карпенкова	К.К.	22.05.87
Инж.	Белкин		22.05.87
Пров.	Сапегин		22.05.87

Т.п. 813-2-47.87-КЖИ.39 0000

Панель стеновая ПС21.

Стадия	Масса	Масштаб
РП	3.1т	1:50
Лист	Листов 1	

ГИПРОНИСЕЛЬПРОМ г.Орел

Привязан

Инв.№

Взам.инв.№ | Подпись и дата | Инв.№ подл.

Копировал Быстрова Формат А3

Альбом III

Типовой проект

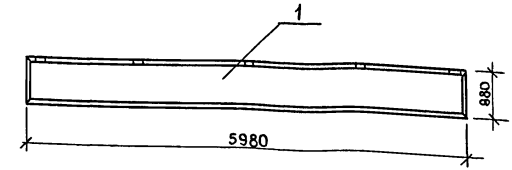

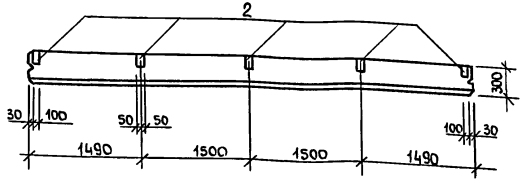

Панель ПС23 отличается от серийной отсутствием изделия закладного М1 (2 шт.) и наличием дополнительных изделий закладных М15.

Формат	Зона	Поз.	Обозначение	Наименование	Кол.	Примечание
				Документация		
А3			КЖИ. ДО	Документ описания		
				Сборочные единицы		
				Панель стеновая		
		1	1.832.1-9.1.0010000-09	ПСД 60.9.30-Т-Б	1	
		2	1.030.1-1.1-3 33-02	Изделие закладное М15	5	

Ведомость расхода стали на дополнительные закладные изделия, кг

Марка элемента	Изделия закладные				Всего	Общий расход
	Арматура класса А-III ГОСТ 5781-82		Прокат марки В ст 3 кп 2 ГОСТ 19903-74			
	ф 10	Итого	δ = 8	Итого		
ПСД 60.9.30-Т-Б	2.79	2.79	4,54	4,54	7.33	7.33

Н.контр	Ткач		12.08.87
Гл.спец.отд	Ренгло		12.08.87
Гл.констр	Тимошенко		12.08.87
Рук.сект	Колесников		12.08.87
Рук.гр	Карпенкова	К. К	12.08.87
Ст.техн.	Михеева		12.08.87
Пров.	Сапегин		12.08.87

Т.п. 813-2-47.87- КЖИ. 40 0000

Панель стеновая ПС23

Стадия	Масса	Масштаб
РП	2.2т	1:50
Лист	Листов 1	

ГИПРОНИСЕЛЬПРОМ г. Орел

Привязан:

Инв.№

Инв.№ подл. | Подпись и дата | Взам.инв.№

22578-03 56

Копировал: Быстрова Формат А3

Альбом III

Типовой проект

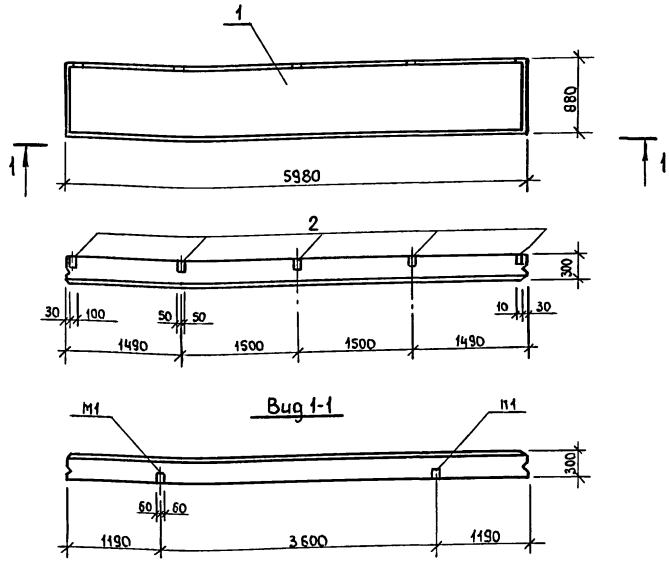

Формат	Зона	Поз.	Обозначение	Наименование	Кол.	Примечание
				Документация		
А3			КЖИ.ДО	Документ описания		
				Сборочные единицы		
		1	1.832.1-9.1.00 10000 - 09	Панель ПСД 60.9.30-Т-В	1	
		2	1.030.1-1.1-3 33-02	Изделие закладное М15	5	

Ведомость расхода стали на дополнительные закладные изделия.

Марка элемента	Изделия закладные						Всего	Общий расход
	Арматура класса А-III			Прокат марки В ст 3 кп 2				
	ГОСТ 5781-82			ГОСТ 19903-74				
	ф10		Итого	δ=8		Итого		
ПСД 60.9.30-Т-В	5.3		5.3	5.35		5.35	10.65	10.65

Панель ПС24 отличается от серийной расположением изделий закладных М1 и наличием дополнительных изделий закладных М15.

Н.контр.	Ткач		27.05.87
Гл.спец.отд	Репало		29.05.87
Гл.констр.	Тимощенко		29.05.87
Рук.еект.	Колесников		29.05.87
Рук.гр.	Карпенкова	К.К	29.05.87
Ст.техн.	Михеева		29.05.87
Пров.	Сапегин		29.05.87

Привязан

Инв.№

Инв.№ подл. | Подпись и дата | Взам.инв.№

т.п. 813-2-47.87 - КЖИ.41 0000

Панель стеновая ПС24.

Стадия	Масса	Масштаб
РП	2.2т	1:50
Лист	Листов 1	

ГИПРОНИСЕЛЬПРОМ г.Орел

Копировал Быстрова Формат А3

Альбом III

Типовой проект

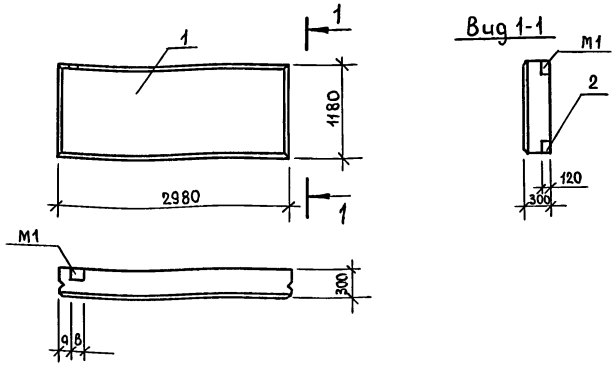

Обозначение	Марка	d, мм	в, мм	Масса, кг
-КЖИ.420000	ПС25	50	150	1500
-01	ПС27	200	150	1500

Формат	Зона	Поз.	Обозначение	Наименование	Кол. на испол. —	Кол. на испол. 01	Примечание
				Документация			
А3			КЖИ.ДО	Документ описания			
				Сборочные единицы			
		1	1.832.1-9.1.0040000-04	Панель ПСД30.12.30-Т-А	1	—	
		1	1.832.1-9.1.0040000-04	Панель ПСД30.12.30-Т-В	—	1	
		2	1.832.1-9.2.0012000	Изделие закладное М1	1	1	

Ведомость расхода стали на дополнительные закладные изделия, кг.

Марка элемента	Изделия закладные: Арматура класса А-III ГОСТ 5781-82 ф10		Итого	Прокат марки Вст3кп2 ГОСТ 19903-74 δ=8		Итого	Всего	Общий расход
ПСД 30.12.30-Т-А ПСД.30.12.30-Т-В	0.38		0.38	1.3		1.3	1.68	1.68

Панели ПС25, ПС27 отличаются от серийных расположением и наличием дополнительного изделия закладного М1 (1шт).

Н.контр.	Ткач		29.05.87
Гл.спец.отд	Репало		29.05.87
Гл.конст.	Тимошенко		29.05.87
Рук.сект	Колесников		29.05.87
Рук.гр.	Карпенкова	К.К	29.05.87
Ст.техн.	Михеева		29.05.87
Пров.	Сапегин		29.05.87

Привязан:

Инв.N

Т.п. 813-2-47.87-КЖИ.420000

Панель стеновая (ПС25, ПС27).

Стадия	Масса	Масштаб
РП	1.5т	1:50
Лист	Листов 1	

ГИПРОНИСЕЛЬПРОМ г.Орел

Инв.N подл. | Подпись и дата | Взам.инв.N

Копировал Быстрова Формат А3

Альбом III

Типовой проект

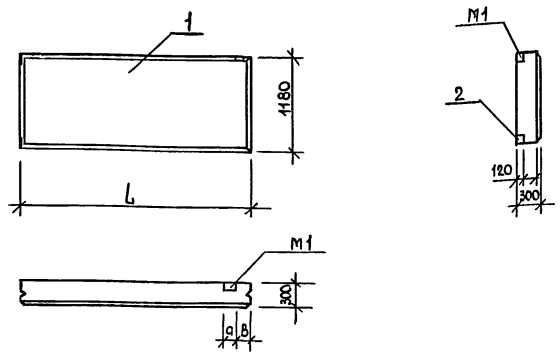

Формат	Зона	Поз.	Обозначение	Наименование	Кол. на изд. —	Кол. на изд. 01	Примечание
				Документация			
А3			КЖИ. ДО	Документ описания			
				Сборочные единицы			
		1	1.832.1-9.1.004 0000-04	Панель ПСД 30.12.30-Т-Б	1	—	
		1	1.832.1-9.1.014 0000-04	Панель ПСД 6.12.30-Т-А	—	1	
		2	1.832.1-9.2.0012000	Изделие закладное М1	1	1	

Обозначение	Марка	а, мм	в, мм	L, мм	Масса, кг
-КЖИ. 43 0000	ПС26	150	200	2980	1500
-01	ПС29	150	90	580	290

Ведомость расхода стали на дополнительные закладные изделия, кг.

Марка элемента	Изделия закладные						Всего	Общий расход
	Арматура класса А-III ГОСТ 5781-82			Прокат марки Вст3кп2 ГОСТ 19903-74				
	ф10		Итого	δ=8		Итого		
ПСД 30.12.30-Т-Б ПСД 6.12.30-Т-А	0.38		0.38	1.3		1.3	1.68	1.68

Панели ПС26, ПС29 отличаются от серийных расположением и наличием дополнительного изделия закладного М1 (1шт.).

Н.контр.	Ткач		29.05.87
Гл.спец.отд	Репало		29.05.87
Гл.констр	Тимощенко		29.05.87
Рук.сект.	Колесников		29.05.87
Рук.гр.	Карпенкова	К.К.	29.05.87
Ст.техн.	Михеева		29.05.87
Пров.	Сапегин		29.05.87

Привязан

Инв.№

г.п. 813-2-47.87 - КЖИ. 43 0000

Панель стеновая (ПС26, ПС29)

Стадия	Масса	Масштаб
РП	см. табл.	1:50
Лист	Листов 1	

ГИПРОНИСЕЛЬПРОМ г. Орел

22578-03 59

Копировал: Быстрова

Формат А3

Инв.№ подл. | Подпись и дата | Взам.инв.№

Типовой проект Альбом III

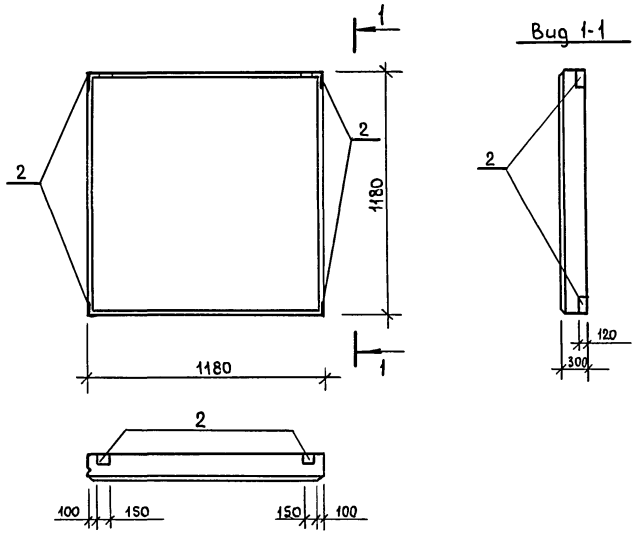

Формат	Зона	Поз.	Обозначение	Наименование	Кол.	Примечан.
				Документация		
А3			-КЖИ. ДО	Документ описания		
				Сборочные единицы		
		1	1.832.1-9.1.014 0000-05	Панель ПСД 12.12.30-Т-А	1	
		2	1.832.1-9.2. 0012000	Изделие закладное М1	4	

Ведомость расхода стали на дополнительные закладные изделия, кг

Марка элемента	Изделия закладные						Всего	Общий расход
	Арматура класса А-III ГОСТ 5781-82			Прокат марки Вст3кп2 ГОСТ 19903-74				
	ф10		Итого	δ=8		Итого		
ПСД 12.12.30-Т-А	1.52		1.52	5.2		5.2	6,72	6.72

ПС28 отличается от серийной расположением и наличием дополнительных изделий закладных М1.

Н.контр.	Ткач		29.05.87
Гл.спец.отд	Репало		29.05.87
Гл.констр.	Тимощенко		29.05.87
Рук.сект.	Колесников		29.05.87
Рук.гр.	Карпенкова	К.К	29.05.87
Ст.техн.	Михеева		29.05.87
Пров.	Сапегин		29.05.87

Привязан

Инв.N

г.п. 813-2-47.87 -КЖИ.440000

Панель стеновая ПС28

Стадия	Масса	Масштаб
РП	0.58т	1:20
Лист	Листов 1	

ГИПРОНИСЕЛЬПРОМ г.Орел

Инв.N подл. | Подпись и дата | Взам.инв.N

22578-03 60

Копировал Быстрова Формат А3

Типовой проект Альбом III

КЖИ.450000 изображено
КЖИ.450000-01 - зеркальное отражение

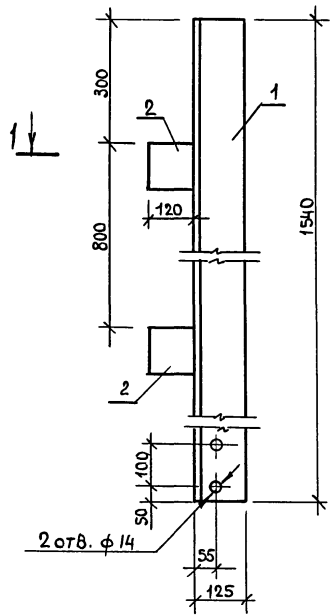

1-1
М 1:5

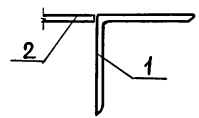

Формат	Зона	Поз.	Обозначение	Наименование	Кол.	Примечание
				Детали		
Б4		1	-КЖИ.450001	Уголок 125х125х9-Б ГОСТ 8509-86 Ст3пс6-I ТУ14-1-3023-80	1	
				е=1740		26,64 кг
Б4		2	-КЖИ.450002	Лист Б-ПН-НО-10 ГОСТ 19903-74 Ст3кп2 ГОСТ 14637-79 120х100	2	0,94 кг

1. Покрытие - Ц12.
2. Сварка по ГОСТ 5264-80, тип соединения У4, катет шва 7мм.

Обозначение	Марка
-КЖИ.450000	НС1
-01	НС2

Н.контр.	Ткач		11.05.87
Гл.спец.отд	Репало		11.05.87
Гл.констр	Тимощенко		11.05.87
Рук.сект.	Колесников		11.05.87
Рук.гр.	Карпенкова	К.К.	11.05.87
Ст.техн.	Михеева		11.05.87
Пров.	Сапегин		11.05.87

Привязан

Инв.№

т.п. 813-2-47.87 - КЖИ.450000

Насадка (нс1, нс2).

Стадия	Масса	Масштаб
РП	28,52 кг	1:10
Лист	Листов 1	

ГИПРОНИСЕЛЬПРОМ г.Орел

Инв.№ подл. | Подпись и дата | Взам.инв.№

22578-03 61

Копировал: Быстрова Формат А3

Альбом III

Типовой проект

Рис.1

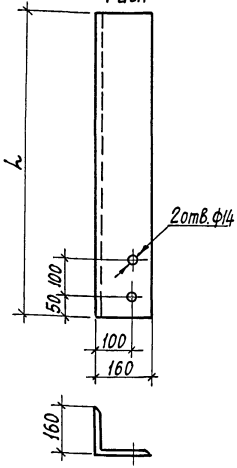

Рис.2

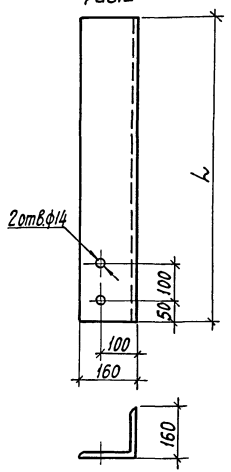

Обозначение	Марка	Рис.	L, мм.	Масса, кг
КЖИ. 46 0000	НУ1	1	1570	38.8
-01	НУ2	2	1570	38,8
-02	НУ3	2	1450	35.8
-03	НУ4	1	850	21.0

Покрытие - Ц 12.

Привязан

Инв. №

Взам. инв. №

Подпись и дата

Инв. № подл.

Н.контр.	Ткач		29.05.87
Гл.спец.от.	Репало		29.05.87
Гл. констр	Тимошенко		29.05.87
Рук.сект	Колесников		29.05.87
Рук. гр.	Карпенкова	К. К.	29.05.87
Ст. техн.	Михеева		29.05.87
Пров.	Сапегин		29.05.87

т.п. 813-2-47.87- КЖИ.460000

Насадка (НУ1... НУ4)

Стадия	Масса	Масштаб
РП	см. табл.	1:10
Лист	Листов 1	

Уголок 160×160×10-Б ГОСТ 8509-86 Вст 3пс6-1 ТУ 14-1-30 23-80

ГИПРОНИСЕЛЬПРОМ г. Орел

Копировал: Иванова

Формат А4

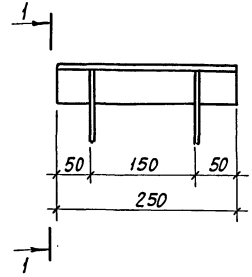

1-1
М 1:2

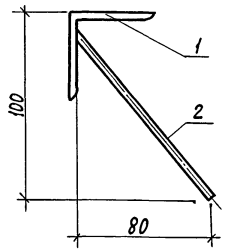

1. Покрытие - Ц12.
2. Сварка по ГОСТ 14098-85, тип соединения Т4, способ сварки Му.

Формат	Зона	Поз.	Обозначение	Наименование	Кол.	Примечание
				Детали		
Б4	1		КЖИ. 470001	Уголок 50×50×5-Б ГОСТ 8509-86 Вст 3кп 2-1 ГОСТ 535-79 ℓ=250	1	0,94кг
Б4	2		КЖИ. 470002	А-III-8 ГОСТ 5781-82, ℓ= 130	2	0,05кг

Привязан

Инв. №

Взам. инв. №

Подпись и дата

Инв. № подл.

Н.контр.	Ткач		29.05.87
Гл.спец.от.	Репало		29.05.87
Гл. констр	Тимошенко		29.05.87
Рук.сект	Колесников		29.05.87
Рук. гр.	Карпенкова	К. К.	29.05.87
Ст. техн.	Михеева		29.05.87
Пров.	Шепелильникова		29.05.87

т.п. 813-2-47.87- КЖИ.470000

Изделие закладное МН1

Стадия	Масса	Масштаб
РП	1,04кг	1:5
Лист	Листов 1	

ГИПРОНИСЕЛЬПРОМ г. Орел

Копировал: Иванова

Формат А4

Альбом III

Типовой проект

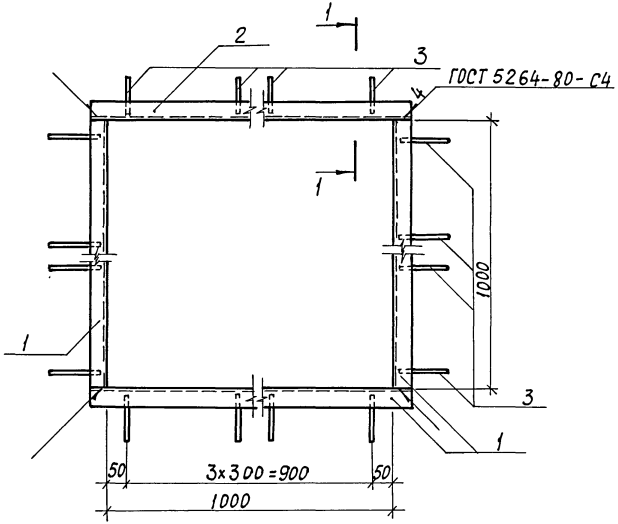

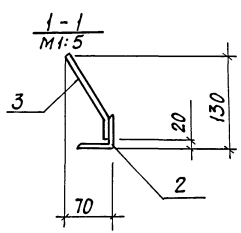

Формат	Зона	Поз.	Обозначение	Наименование	Кол.	Примечание
				Детали		
БЧ		1	КЖИ. 480001	Уголок 50х50х5-Б ГОСТ 8509-86 / Вст3кп2 ГОСТ 535-79 ℓ=1050	3	3,96 кг
БЧ		2	КЖИ. 480002	Уголок 75х75х6-Б ГОСТ 8509-86 / Вст3кп2 ГОСТ 535-79 ℓ=1100	1	7,58 кг
БЧ		3	КЖИ. 480003	А-III-6 ГОСТ 5781-82, ℓ=130	16	0,029 кг

1. Сварка неуказанных швов по ГОСТ 14098-85, тип соединения Н1, способ сварки Рш.
2. Покрытие - Ц 12.

Привязан

Инв. №

Н.контр.	Ткач		27.04.87
Гл.спец.отд.	Репало		29.05.87
Гл.констр.	Тимошенко		29.05.87
Рук.сект.	Колесников		29.05.87
Рук.гр.	Карпенкова	К.К.	29.05.87
Инж.	Власова		29.05.87
Пров.	Сапегин		29.05.87

т.п. 813-2-47.87-КЖИ. 480000

Изделие закладное. МН2

Стадия	Масса	Масштаб
РП	19,93 кг	1:10
Лист	Листов 1	

ГИПРОНИСЕЛЬПРОМ г. Орел

22578-03 63

Инв.№ подл. | Подпись и дата | Взам. инв.№

Копировал: Иванова

Формат А3

Типовой проект

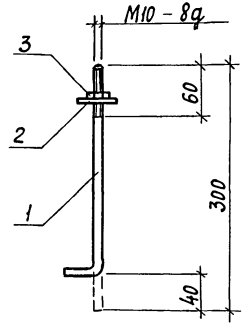

Формат	Зона	Поз.	Обозначение	Наименование	Кол.	Примечание
				Детали		
БЧ		1	КЖИ.490001	А -I- 10 ГОСТ 5781-82, ℓ=300	1	0,18 кг
				Стандартные изделия		
		2		Шайба 10.01.08 кп.019 ГОСТ 11371-78	1	0,01 кг
		3		Гайка М10-6Н.5.019 ГОСТ 5915-70	1	0,02 кг

Покрытие - Ц12

Привязан

Инв. №

Н.контр.	Ткач		17.06.87
Гл.специал.	Репало		19.05.87
Гл.констр.	Тимошенко		19.05.87
Рук.сект.	Колесников		19.05.87
Рук.гр.	Карпенкова		19.05.87
Инж.	Власова		19.05.87
Пров.	Сапегин		19.05.87

813-2-47.87- КЖИ.490000

Изделие закладное МН3

Стадия	Масса	Масштаб
РП	0,21кг	1:5
Лист	Листов 1	

ГИПРОНИСЕЛЬПРОМ г. Орел

Взам. инв. № | Подпись и дата | Инв. № подл.

Копировал: Иванова Формат А3

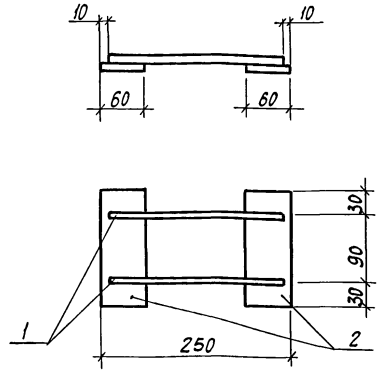

Формат	Зона	Поз.	Обозначение	Наименование	Кол.	Примечание
				Детали		
БЧ		1	КЖИ.50001	А -I- 16 ГОСТ 5781-82, ℓ=230	2	0,36
БЧ		2	КЖИ.500002	Лист Б-ПН-Н0-8 ГОСТ 19903-74 / Вст 3кп2 ГОСТ 14637-79 60х150	2	0,57

1. Покрытие - Ц12.
2. Сварка по ГОСТ 14098-85, тип соединения Н1, способ сварки Рш.

Привязан

Инв. №

Н.контр.	Ткач		17.06.87
Гл.специал.	Репало		19.05.87
Гл.констр.	Тимошенко		19.05.87
Рук.сект.	Колесников		19.05.87
Рук.гр.	Карпенкова		19.05.87
Ст.техн.	Михеева		19.05.87
Пров.	Сапегин		19.05.87

т.п. 813-2-47.87- КЖИ.500000

Изделие соединительное МС1

Стадия	Масса	Масштаб
РП	1,86кг	1:5
Лист	Листов 1	

ГИПРОНИСЕЛЬПРОМ г. Орел

22578-03 64

Взам. инв. № | Подпись и дата | Инв. № подл.

Копировал: Иванова Формат А4

Альбом III

Типовой проект

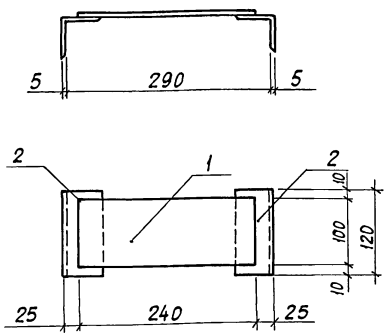

Формат	Зона	Поз.	Обозначение	Наименование	Кол.	Примечание
				Детали		
БЧ		1	КЖИ. 510001	Лист $\frac{Б\text{-}ПН\text{-}НО\text{-}8.0\ ГОСТ\ 19903\text{-}74}{Вст3кп\ 2\ ГОСТ\ 14637\text{-}79}$ 100×240	1	1,51 кг
БЧ		2	КЖИ. 510002	Уголок $\frac{63\times63\times5\text{-}Б\ ГОСТ\ 8509\text{-}86}{Вст3кп\ 2\ ГОСТ\ 535\text{-}79}$ L=120	2	0,58 кг

1. Покрытие - Ц12.
2. Сварка по ГОСТ 5264-80, тип соединения Н1, катет шва 5мм.

Привязан

Инв. №

Н.контр.	Ткач		29.05.87
Гл.спец.от.	Репало		29.05.87
Гл.констр.	Тимошенко		29.05.87
Рук.сект.	Колесников		29.05.87
Рук.гр.	Карпенкова	К.К.	29.05.87
Инж.	Власова		29.05.87
Пров.	Карпенкова	К.К.	29.05.87

813-2-47.87-КЖИ. 510000

Изделие соединительное МС 2.

Стадия	Масса	Масштаб
РП	2,67кг	1:5
Лист	Листов 1	

ГИПРОНИСЕЛЬПРОМ г. Орел

Взам. инв. № | Подпись и дата | Инв. № подл.

Копировал: Иванова Формат А4

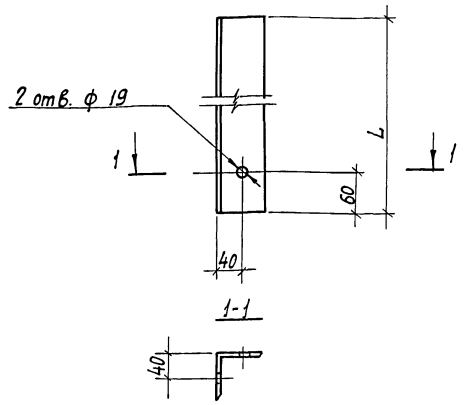

Обозначение	Марка	L, мм	Масса, кг
КЖИ. 520000	МС 3	1500	8,07
-01	МС 4	1300	6,99

Покрытие - Ц12.

Привязан

Инв. №

Н.контр.	Ткач		29.05.87
Гл.спец.от.	Репало		29.05.87
Гл.констр.	Тимошенко		29.05.87
Рук.сект.	Колесников		29.05.87
Рук.гр.	Карпенкова	К.К.	29.05.87
Инж.	Власова		29.05.87
Пров.	Карпенкова	К.К.	29.05.87

Т.п. 813-2-47.87-КЖИ.520000

Изделие соединительное (МС 3, МС 4)

Стадия	Масса	Масштаб
РП	см. табл.	1:5
Лист	Листов 1	

Уголок $\frac{70\times70\times5\text{-}Б\ ГОСТ\ 8509\text{-}86}{Вст3кп2\ ГОСТ\ 535\text{-}79}$

ГИПРОНИСЕЛЬПРОМ г. Орел

22578-03 65

Взам. инв. № | Подпись и дата | Инв. № подл.

Копировал: Иванова Формат А4

Альбом III

Типовой проект

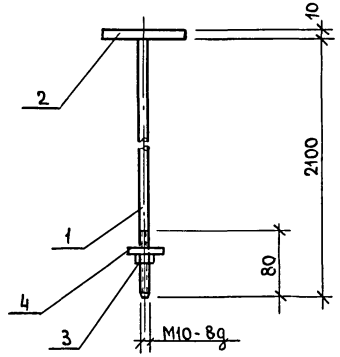

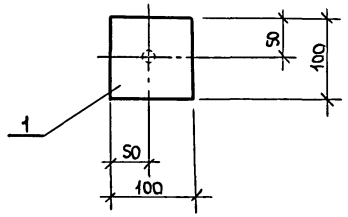

Формат	Зона	Поз.	Обозначение	Наименование	Кол.	Примечание
				Детали		
Б4		1	КЖИ. 53 0001	А-I-10 ГОСТ 5781-82, ℓ=2100	1	1.3 кг
Б4		2	КЖИ. 53 0002	Лист Б-ПН-110-10 ГОСТ 19903-74 / Вст 3 кп 2 ГОСТ 14637-79 100×100	1	0.79 кг
				Стандартные изделия		
		3		Гайка М10-6Н.5.019 ГОСТ 5915-70	1	0.02 кг
		4		Шайба 1001-08 кп.019 ГОСТ 11371-78	1	0.01 кг

1. Покрытие - Ц12.
2. Сварка по ГОСТ 14098-85, тип соединения Т2, способ сварки Рф.

Н.контр.	Ткач.		11.05.87
Гл.спец.отд	Репало		11.05.87
Гл.констр.	Тимошенко		11.05.87
Рук.сект.	Колесников		11.05.87
Рук.гр.	Карпенкова	К.К.	11.05.87
Инж.	Белкин		11.05.87
Пров.	Щепетильникова		11.05.87

т.п. 813-2-47.87- КЖИ. 53 0000

Изделие соединительное МС5

Стадия	Масса	Масштаб
РП	2.12 кг	1:5
Лист	Листов 1	

ГИПРОНИСЕЛЬПРОМ г.Орел

Привязан

Инв.№

Инв.№ подл. | Подпись и дата | Взам.инв.№

22578-03 66

Копировал:

Формат А3

Альбом III

Типовой проект

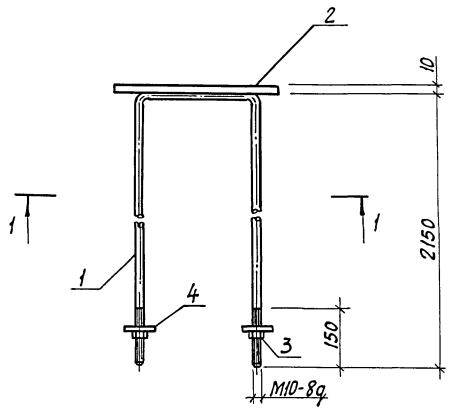

1-1

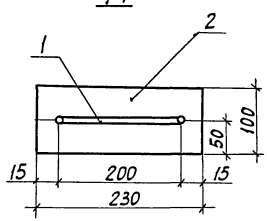

Формат	Зона	Поз.	Обозначение	Наименование	Кол.	Примечание
				Детали		
БЧ		1	КЖИ. 540001	А-I-10 ГОСТ 5781-82, ℓ=4560	1	2,81 кг
БЧ		2	КЖИ. 540002	Лист $\frac{Б\text{-}ПН\text{-}НО\text{-}10\ ГОСТ\ 19903\text{-}74}{Ст\ 3кп\ 2\ ГОСТ\ 14637\text{-}79}$ 100×230	1	1,81 кг.
				Стандартные изделия		
		3		Гайка М10-6Н.5.019 ГОСТ 5915-70	2	0,02 кг
		4		Шайба 10.01.08 кп 019 ГОСТ 11371-78	2	0,01 кг

1. Покрытие – Ц12.
2. Сварка по ГОСТ 14098-85, тип соединения Н1, способ сварки Рш.

Н. контр.	Ткач		29.05.87
Гл. спец. от.	Репало		29.05.87
Гл. констр.	Тимошенко		29.05.87
Рук. сект.	Колесников		29.05.87
Рук. гр.	Карпенкова	К. К.	29.05.87
Ст. техн.	Михеева		29.05.87
Пров.	Сапегин		29.05.87

Т.п. 813-2-47.87 – КЖИ. 540000

Изделие соединительное МС6

Стадия	Масса	Масштаб
РП	4,68	1:5
Лист	Листов 1	

ГИПРОНИСЕЛЬПРОМ г. Орел

Привязан

Инв. №

Взам. инв. №

Подпись и дата

Инв. № подл.

22576-03 67

Копировал: Иванова

Формат А3

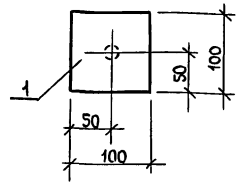

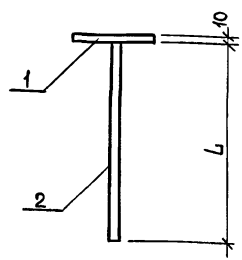

Обозначение	Марка	L, мм	Масса, кг
КЖИ.550000	МС7	500	1.10
-01	МС8	750	1.25

Формат	Зона	Поз.	Обозначение	Наименование	Кол.	Примечание
				Детали		
Б4		1	КЖИ.550001	Лист-Б-ПН-НО-10 ГОСТ 19903-74 / В ст 3 кп 2 ГОСТ 14637-79 100×100	1	0.79кг
				Переменные данные для исполнений		
				КЖИ.540000		
				Детали		
Б4		2	КЖИ.550002	А-I-10 ГОСТ 5781-82, ℓ=500	1	0.31кг
				КЖИ.540000-01		
				Детали		
Б4		2	КЖИ.550002-01	А-I-10 ГОСТ 5781-82, ℓ=750	1	0.46кг

1. Покрытие- Ц12.
2. Сварка по ГОСТ 14098-85 тип соединения Т2, способ сварки Рф.

Н.контр.	Ткач		29.05.87
Гл.спец.отд	Репало		29.05.87
Гл.констр.	Тимошенко		29.05.87
Рук.сект.	Колесников		29.05.87
Рук.гр.	Карпенкова	К. К	29.05.87
Ст.техн.	Михеева		29.05.87
Пров.	Щепетильникова		29.05.87

т.п. 813-2-47.87- КЖИ.550000

Изделие соединительное (МС7, МС8)

Стадия	Масса	Масштаб
РП	см. табл.	1:5
Лист	Листов 1	

ГИПРОНИСЕЛЬПРОМ г.Орел

Привязан

Инв.№ подл. | Подпись и дата | Взам.инв.№

Инв.№

22578-03 68

Копировал Быстрова Формат А3

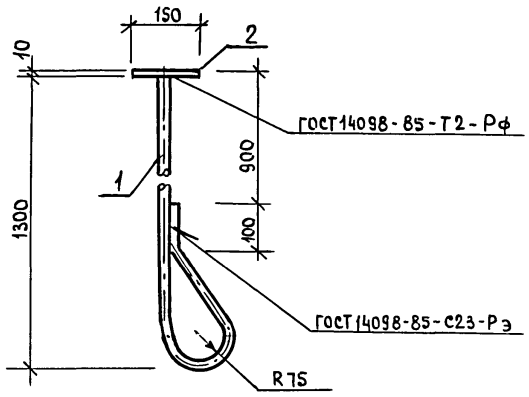

Формат	Зона	Поз.	Обозначение	Наименование	Кол.	Примечание
				Детали		
БЧ		1	- КЖИ.56 0001	А-I-16 ГОСТ 5781-82, ℓ=1700	1	2,69 кг
БЧ		2	- КЖИ.56 0002	Лист 5-ПН-НО-10 ГОСТ 19903-74 / Вст 3 кп 2 ГОСТ 14637-79 150×150	1	1,77 кг

Покрытие - Ц12.

Н.контр.	Ткач		29.05.87
Гл.спец.отд	Репало		29.05.87
Гл.констр.	Тимощенко		29.05.87
Рук.сект.	Колесников		29.05.87
Рук.гр.	Карпенкова	К. К.	29.05.87
Ст.техн.	Михеева		29.05.87
Пров.	Щепетильников	К. К.	29.05.87

Привязан:

Инв.№

т. п. 813-2-47.87- КЖИ.56 0000

Изделие соединительное МС9

Стадия	Масса	Масштаб
РП	4,46кг	1:10
Лист	Листов 1	

ГИПРОНИСЕЛЬПРОМ г.Орел

Инв.№ подл. | Подпись и дата | Взам.инв.№

22578-03 69

Копировал Быстрова

Формат А3

Альбом III

Типовой проект

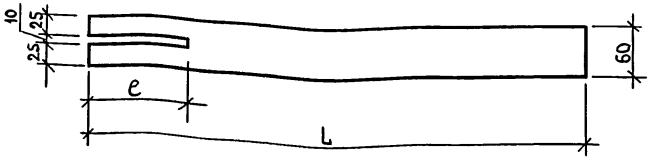

Обозначение	Марка	e	L	Масса кг
- КЖИ.570000	МС10	100	320	0.9
-01	МС11	120	600	1.7

Покрытие - Ц12.

Привязан

Инв.N

Взам.инв.N | Подпись и дата | Инв.N подл.

Н.контр.	Ткач		19.05.87
Гл.спец.отд	Репало		19.05.87
Гл.конст.	Тимошенко		19.05.87
Рук.сект	Колесников		19.05.87
Рук.гр.	Карпенкова		19.05.87
Ст.техн.	Мухеева		19.05.87
Пров.	Сапегин		19.05.87

813-2-47.87 - КЖИ.570000

Изделие соединительное (МС10, МС11).

Стадия	Масса	Масштаб
РП	см. табл.	1:5
Лист	Листов 1	

Лист Б-ПН-НО-6.0 ГОСТ19903-74
Вст3кп2 ГОСТ 14637-79

ГИПРОНИСЕЛЬПРОМ г.Орел

Копировал Быстрова формат А4

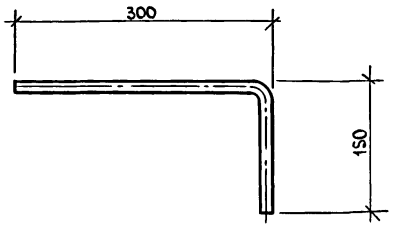

Покрытие- Ц12.

Привязан

Инв.N

Взам.инв.N | Подпись и дата | Инв.N подл.

Н.контр.	Ткач		19.05.87
Гл.спец.отд	Репало		19.05.87
Гл.констр.	Тимошенко		19.05.87
Рук.сект	Колесников		19.05.87
Рук.гр.	Карпенкова		19.05.87
Ст.техн.	Мухеева		19.05.87
Пров.	Сапегин		19.05.87

т.п. 813-2-47.87 - КЖИ.580000

Изделие соединительное МС12.

Стадия	Масса	Масштаб
РП	0.71кг	1:5
Лист	Листов 1	

А-I-16 ГОСТ 5781-82, e=450.

ГИПРОНИСЕЛЬПРОМ г.Орел

22578-03 70

Копировал Быстрова формат А4

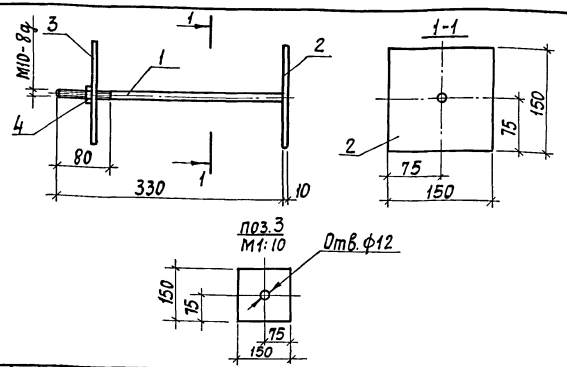

Формат	Зона	Поз.	Обозначение	Наименование	Кол.	Примечание
				Детали		
Б4		1	КЖИ. 590001	А-I-10 ГОСТ 5781-82, ℓ=330	1	0,20кг
Б4		2	КЖИ. 590002	Лист Б-ПН-НО-6 ГОСТ 19903-74 / Ст3кп2 ГОСТ 14637-79 150×150	1	1,06кг
Б4		3	КЖИ. 590003	Лист Б-ПН-НО-6 ГОСТ 19903-74 / Ст3кп2 ГОСТ 14637-79 150×150	1	1,06кг
				Стандартные изделия		
		4		Гайка М10-6Н.5.019 ГОСТ 5915-70	1	0,02кг

1. Сварка по ГОСТ 14098-85, тип соединения Т2, способ сварки Рф.
2. Покрытие Ц 12.

Привязан

Инв.№

Взам.инв.№ | Подпись и дата | Инв.№ подл.

Н.контр.	Ткач		29.05.87
Гл.спец.от.	Репало		29.05.87
Гл.констр.	Тимошенко		29.05.87
Рук.сект.	Колесников		29.05.87
Рук.гр.	Карпенкова	К. К.	29.05.87
Ст.техн.	Михеева		29.05.87
Пров.	Сапегин		29.05.87

813-2-47.87-КЖИ.590000

Изделие соединительное МС 13

Стадия	Масса	Масштаб
РП	2,35кг	1:5
Лист	Листов 1	

ГИПРОНИСЕЛЬПРОМ г. Орел

Копировал: Иванова Формат А4

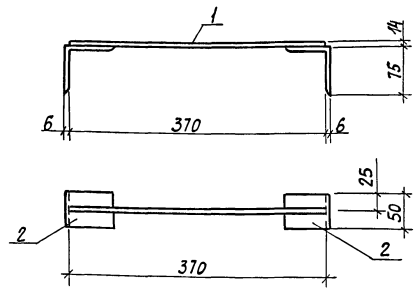

Формат	Зона	Поз.	Обозначение	Наименование	Кол.	Примечание
				Детали		
Б4		1	КЖИ. 60 0001	А-I-14 ГОСТ 5781-82, ℓ=370	1	0,45
Б4		2	КЖИ. 60 0002	Уголок 15х75х6-Б ГОСТ 8509-86 / Ст3кп2 ГОСТ 535-79 ℓ=50	2	0,34

1. Покрытие - Ц 12
2. Сварка по ГОСТ 14098-85, тип соединения Н1, способ сварки Рш.

Привязан

Инв.№

Взам.инв.№ | Подпись и дата | Инв.№ подл.

Н.контр.	Ткач		29.05.87
Гл.спец.от.	Репало		29.05.87
Гл.констр.	Тимошенко		29.05.87
Рук.сект.	Колесников		29.05.87
Рук.гр.	Карпенкова	К. К.	29.05.87
Ст.техн.	Михеева		29.05.87
Пров.	Карпенкова		29.05.87

т.п. 813-2-47.87-КЖИ.600000

Изделие соединительное МС 14

Стадия	Масса	Масштаб
РП	1,13кг	1:5
Лист	Листов 1	

ГИПРОНИСЕЛЬПРОМ г. Орел

Копировал: Иванова Формат А4

Альбом III

Типовой проект

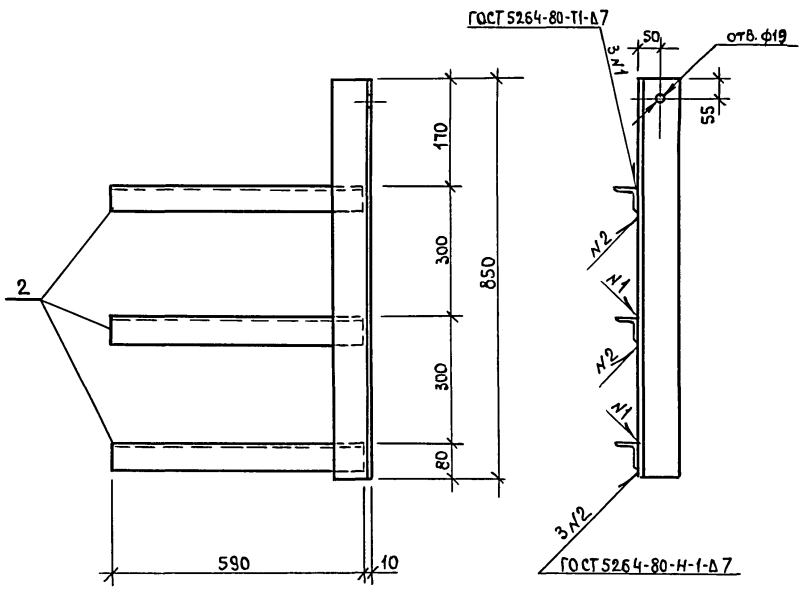

Покрытие - Ц12 .

Формат	Зона	Поз.	Обозначение	Наименование	Кол.	Примечание
				Детали		
Б4		1	КЖИ.610001	Уголок $\frac{90\times90\times7\text{-Б-ГОСТ 8509-86}}{\text{Ст3пс6-1 ТУ 14-1-3023-80}}$ ℓ=850	1	8.19
Б4		2	КЖИ.610002	Уголок $\frac{63\times63\times5\text{-Б ГОСТ 8509-86}}{\text{Ст3 кп2 ГОСТ 535-79}}$ ℓ=590	3	2.84

Н.контр.	Ткач		29.05.87
Гл.спец.отд	Репало		29.05.87
Гл.конст.	Тимошенко		29.05.87
Рук.сект.	Колесников		29.05.87
Рук.гр	Карпенкова	К.К	29.05.87
Ст.техн.	Михеева		29.05.87
Пров.	Шепетильникова		29.05.87

т.п. 813-2-47.87- КЖИ.610000

Изделие соединительное МС15

Стадия	Масса	Масштаб
РП	16.71	1:10
Лист	Листов 1	

ГИПРОНИСЕЛЬПРОМ г.Орел

Привязан

Инв.№

Взам.инв.№ | Подпись и дата | Инв.№ подл.

22578-03 72

Копировал Быстрова Формат А3

Альбом III

Типовой проект

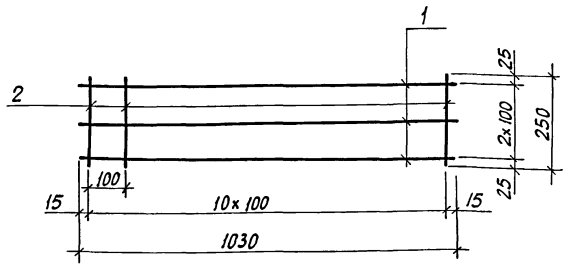

Формат	Зона	Поз.	Обозначение	Наименование	Кол.	Примечание
				Детали		
БЧ		1	КЖИ. 620001	Вру-I-5ТУ14-4-1336-85, ℓ=1030	3	0,16 кг
БЧ		2	КЖИ. 620002	Вру-I-5ТУ14-4-1336-85, ℓ=250	11	0,04 кг

Сварка по ГОСТ 14098-85, тип соединения К1, способ сварки Кт.

Привязан

Инв. №

Взам. инв. №

Подпись и дата

Инв. № подл.

Н. контр.	Ткач		29.05.87
Гл. специал.	Репало		29.05.87
Гл. констр.	Тимошенко		29.05.87
Рук. сект.	Колесников		29.05.87
Рук. гр.	Карпенкова	К. К.	29.05.87
Ст. техн.	Михеева		29.05.87
Пров.	Сапегин		29.05.87

КЖИ. 620000

Сетка С1

Стадия	Масса	Масштаб
РП	0,92кг	1:10
Лист	Листов 1	

ГИПРОНИСЕЛЬПРОМ
г. Орел

Копировал: Иванова

Формат А4

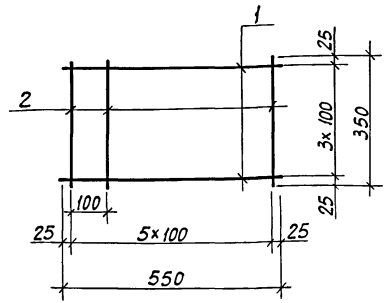

Формат	Зона	Поз.	Обозначение	Наименование	Кол.	Примечание
				Детали		
БЧ		1	КЖИ. 630001	Вру-I-5ТУ14-4-1336-85, ℓ=550	4	0,085 кг
БЧ		2	КЖИ. 630002	Вру-I-5ТУ14-4-1336-85, ℓ=350	6	0,054 кг

Сварка по ГОСТ 14098-85, тип соединения К1, способ сварки Кт.

Привязан

Инв. №

Взам. инв. №

Подпись и дата

Инв. № подл.

Н. контр.	Ткач		29.05.87
Гл. специал.	Репало		29.05.87
Гл. констр.	Тимошенко		29.05.87
Рук. сект.	Колесников		29.05.87
Рук. гр.	Карпенкова	К. К.	29.05.87
Ст. техн.	Михеева		29.05.87
Пров.	Сапегин		29.05.87

т.п. 813-2-47.87- КЖИ. 630000

Сетка С2

Стадия	Масса	Масштаб
РП	0,76кг	1:10
Лист	Листов 1	

ГИПРОНИСЕЛЬПРОМ
г. Орел

22578-03 73

Копировал: Иванова

Формат А4

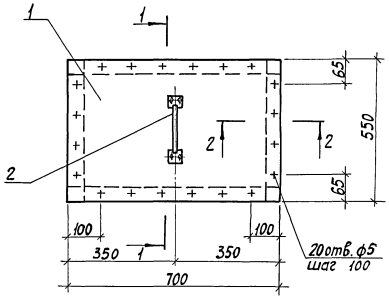

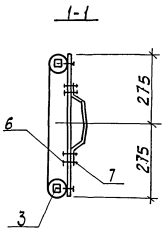

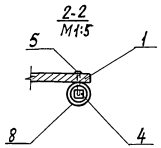

Формат	Зона	Поз.	Обозначение	Наименование	Кол.	Примечание
				Детали		
Б4		1	КЖИ. 640001	Листы винипласта		
				ВН 700×530×10 ГОСТ 9639-71	1	4,5 кг
Б4		3	КЖИ. 640002	Брусок 25×25 ГОСТ 24454-80, ℓ=650	2	0,0004 м³
Б4		4	КЖИ. 640003	Брусок 25×25 ГОСТ 24454-80, ℓ=550	2	0,0003 м³
				Стандартные изделия		
		2		Ручка-скоба РС 140-2 ГОСТ 5087-80	1	
		5		Шуруп 1-5×40.016 ГОСТ 1144-80	20	
		6		Болт М4-6g×30.58.016 ГОСТ 7805-70	4	
		7		Гайка М4-6Н.5.016 ГОСТ 5915-70	4	
				Материалы		
		8		Рукав В Ш (VIII)-6,3-31,5-45-У		
				ГОСТ 18698-79		ℓ=2240

Ч. контр.	Ткач		25.05.87
Инспектор	Репала		25.05.87
Гл. констр.	Тимошенко		25.05.87
Рук. сект.	Колесников		25.05.87
Рук. гр.	Карпенкова		25.05.87
Ст. техн.	Солоцкина		25.05.87
Пров.	Щепетильников		25.05.87

т.п. 813-2-47-87- КЖИ. 640000

Шибер Шб1.

Стадия	Масса	Масштаб
РП	5,53 кг	1:10
Лист	Листов 1	

ГИПРОНИСЕЛЬПРОМ г. Орел

Привязан

Инв. №

Инв. № подл. | Подпись и дата | Взам. инв. №

Копировал: Иванова Формат А3

Альбом III

Типовой проект

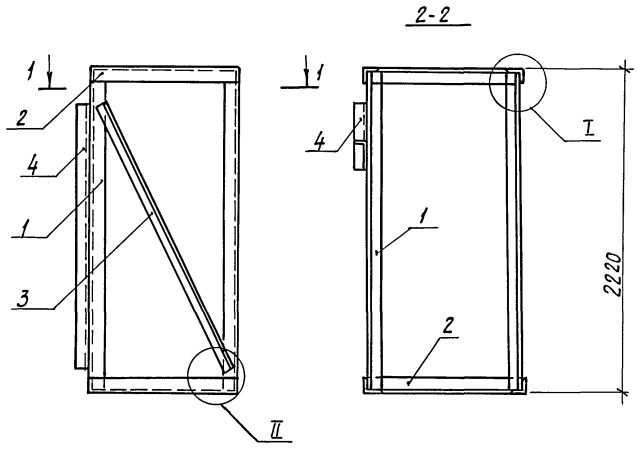

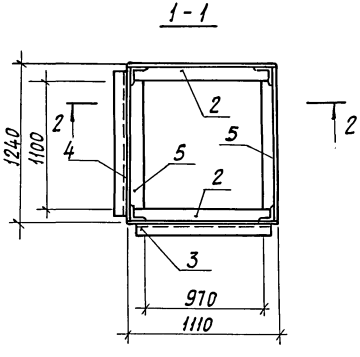

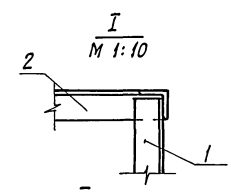

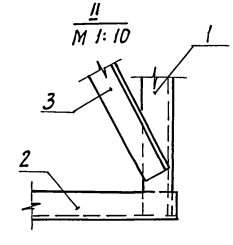

Формат	Зона	Поз.	Обозначение	Наименование	Кол.	Примечание
				Детали		
БЧ		1	КЖИ. 650001	Уголок 70×70×5-Б ГОСТ 8509-86 Ст3кп2 ГОСТ 535-79 ℓ=2200	4	11,84 кг.
БЧ		2	КЖИ. 650002	Уголок 70×70×5-Б ГОСТ 8509-86 Ст3кп2 ГОСТ 535-79 ℓ=1110	4	5,97 кг
БЧ		3	КЖИ. 650003	Уголок 70×70×5-Б ГОСТ 8509-86 Ст3кп2 ГОСТ 535-79 ℓ=2300	1	12,37 кг
БЧ		4	КЖИ. 650004	Уголок 70×70×5-Б ГОСТ 8509-86 Ст3кп2 ГОСТ 535-79 ℓ=2350	1	12,64 кг
БЧ		5	КЖИ. 650005	Уголок 70×70×5-Б ГОСТ 8509-86 Ст3кп2 ГОСТ 535-79 ℓ=1240	4	6,67 кг

1. Покрытие - эмаль ПФ-133 ГОСТ 926-82,
Грунт ГФ-0.21 ГОСТ 25129-82.
2. Сварка швов по ГОСТ 5264-80,
тип соединения Н1, катет шва 6мм.

Привязан

Инв.№

Н.контр	Ткач		21.05.87
Гл.спец.отд	Репало		29.05.87
Гл.констр.	Тимошенко		29.05.87
Рук.сект.	Колесников		29.05.87
Рук.гр.	Карпенкова		29.05.87
Инж.	Власова		29.05.87
Пров.	Сапегин		29.05.87

т.п. 813-2-47.87-КЖИ. 650000

Рама металлическая РМ1.

Стадия	Масса	Масштаб
РП	122,93кг	1:20
Лист	Листов 1	

ГИПРОНИСЕЛЬПРОМ г. Орел

Инв.№ подл. | Подпись и дата | Взам.инв.№

gost.e-ecolog.ru

Копировал: Иванова Формат А3