Типовой проект

813-2-47.87

Секционное хранилище /с охлаждением/ продовольственного картофеля вместимостью 1000 тонн

Альбом II

Архитектурно-строительные решения. Конструкции железобетонные. Отопление и вентиляция. Внутренние водопровод и канализация.

				Привязан
Инв. №				

gost.e-ecolog.ru

Типовой проект

813-2-47.87

Секционное хранилище /с охлаждением/ продовольственного картофеля вместимостью 1000 тонн

Альбом II

Состав проекта

Альбом I	Пояснительная записка. Схема генерального плана. Технология производства. Холодоснабжение. Автоматизация технологических процессов. Силовое электрооборудование. Связь и сигнализация.
Альбом II	Архитектурно-строительные решения. Конструкции железобетонные. Отопление и вентиляция. Внутренние водопровод и канализация.
Альбом III	Строительные изделия.
Альбом IV	Сметы. Части 1 и 2
Альбом V	Спецификации оборудования.
Альбом VI	Ведомости потребности в материалах.

Разработан институтом „Гипронисельпром" Госагропрома СССР

Главный инженер института А.А.Бутенко

Главный инженер проекта Г.А.Хлебников

Утвержден и введен в действие институтом „Гипронисельпром" Госагропрома СССР
Приказ № 133
от 22 сентября 1988г.

©ЦИТП Госстроя СССР, 1988

Привязан

Инв.№

Обозначение или марка листа	Наименование	Стр.
ДС	Содержание альбома	2
АР-1	Общие данные (начало)	3
АР-2	Общие данные (продолжение)	4
АР-3	Общие данные (окончание)	5
АР-4	План на отм. 0,000. Разрезы 1-1; 2-2; 3-3	6
АР-5	Фрагмент 1. План на отм. 2,500 Узел 26	7
АР-6	Фрагмент 2. План расположения отверстий между осями 8÷9 Разрез 4-4	8
АР-7	Ведомости проемов ворот и дверей, перемычек	9
АР-8	Спецификации заполнения проемов; перемычек, козырьков входа, бортовых блоков, стальных элементов	10
АР-9	Фасады 1÷9; 9÷1; А÷Д; Д÷А. Схемы расположения элементов заполнения оконных проемов	11
АР-10	Узлы 1÷11	12
АР-11	Схема расположения элементов теплоизоляции. Узлы 12, 13	13
АР-12	Узлы 14÷20	14
АР-13	План Кровли. План полов на отм. 0,000 Фрагмент 3. План на отм. 2,500	15
АР-14	Схема расположения разборной стенки. Узлы 21÷22	16
АР-15	Схема расположения металлической площадки. Узлы 23÷25	17
КЖ-1	Общие данные (начало)	18
КЖ-2	Общие данные (окончание)	19
КЖ-3	Схема расположения фундаментов и фундаментных балок	20
КЖ-4	Фрагменты 1...4	21
КЖ-5	Фрагмент 5...8	22
КЖ-6	Фрагменты 9...12	23
КЖ-7	Фрагмент 13. Сечения 13...15	24
КЖ-8	Фрагменты монолитные Фм1...Фм3 Узлы I...III	25
КЖ-9	Фрагменты монолитные Фм4...Фм8. Узлы IV; V	26
КЖ-10	Спецификация монолитных фундаментов Фм1...Фм8. Ведомость расхода стали на элемент	27
КЖ-11	Схема расположения каналов, приямка, фундаментов под оборудование	28
КЖ-12	Сечения 1-1...4-4. Узел 1	29
КЖ-13	Узел II. Спецификация к схеме расположения элементов каналов, приямка, фундаментов под оборудование	30
КЖ-14	Схема расположения приямка. Узел III фундаменты под оборудование ФОм1...ФОм5	31
КЖ-15	Схемы расположения колонн, балок и плит покрытия. Разрезы 1-1, 2-2	32
КЖ-16	Сечения 3-3...6-6. Узлы I...IV	33
КЖ-17	Фрагмент 1. Сечения 7-7...11-11	34
КЖ-18	Спецификация к схемам расположения балок и плит покрытия	35
КЖ-19	Схемы расположения плит покрытий в осях 3...4, 8/1-9, Узел 1. Поз. 1	36
КЖ-20	Сечения 6-6, 7-7. Схема расположения элементов ограждения навеса	37
КЖ-21	Схемы расположения сменовых панелей по осям А, Д, Г, 9	38
КЖ-22	Схемы расположения: сменовых панелей по осям 3 и 7; стоек фахверка и насадок по осям 3, 7 и А	39
КЖ-23	Узлы I...VIII	40
КЖ-24	Узлы VIII...XVIII	41
КЖ-25	Спецификация элементов к схемам расположения сменовых панелей, стоек фахверка и насадок, ограждающих стенок	42
КЖ-26	Схемы расположения разделительных стенок по осям 4 и 8. Узлы I...IV	43
ОВ-1	Общие данные (начало)	44
ОВ-2	Общие данные (окончание)	45
ОВ-3	План на отм. 0.000	46
ОВ-4	Схема системы отопления. Схема системы теплоснабжения установки П3 Схемы систем П1...П3; В1...В4; У1...У5; А1, А2	47
ОВ-5	Установки систем П1, В1, П2, В2	48
ОВ-6	Установки систем П3, В3; В4	49
ОВ-7	Установки систем У1...У5	50
ОВ-8	Тепловой пункт. План. Разрез Схема узла ввода	51
ОВ-9	Спецификация отопительно-вентиляционных установок У1...У5, В3, В4	52
ОВ.Н1	Редукционная вставка	53
ОВ.Н2	Подставка под оборудование	53
ОВ.Н3	Переход соединительный	54
ОВ.Н4	Диффузор Д1	54
ОВ.Н5	Диффузор Д2	54
ОВ.Н6	Конфузор	54
ОВ.Н7	Сетка в рамке круглого сечения	55
ОВ.Н8	Сетка в рамке прямоугольного сечения	55
ВК-1	Общие данные (начало)	56
ВК-2	Общие данные (окончание)	57
ВК-3	План на отм. 0,000. Схемы систем К3, К13	58
ВК-4	Фрагмент 1. Водомерные узлы 1, 2	59
ВК-5	Схемы систем В1, Т3, К1. Узел I	60
ВК.Н1	Трап	61

Альбом II

Типовой проект

Инв. № подл. | Подпись и дата | Взам. инв. №

Инв. №			
Н.контр.	Ткач	[подпись]	20.09.87
Нач.отд.	Иглина	[подпись]	21.09.87
ГИП	Хлебников	[подпись]	18.09.87

Привязан

т.п. 813-2-47.87 ДС

Содержание альбома

Стадия	Лист	Листов
РП	1	1

ГИПРОНИСЕЛЬПРОМ г. Орел

22578-02 3

Копировал Попова

Формат А2

Альбом II

Типовой проект

Ведомость рабочих чертежей основного комплекта

Лист	Наименование	Примечание
1	Общие данные (начало)	
2	Общие данные (продолжение)	
3	Общие данные (окончание)	
4	План на отм. 0.000. Разрезы 1-1; 2-2; 3-3.	
5	Фрагмент 1. План на отм. 2.500. Узел 26.	
6	Фрагмент 2. План расположения отверстий между осями 8÷9. Разрез 4-4.	
7	Ведомости проемов ворот и дверей; перемычек	
8	Спецификации заполнения проемов; перемычек, козырьков входа, бортовых блоков, стальных элементов	
9	Фасады 1÷9; 9÷1; А÷А; Д÷А. Схемы расположения элементов заполнения оконных проемов	
10	Узлы 1÷11.	
11	Схема расположения элементов теплоизоляции. Узлы 12, 13.	
12	Узлы 14 ÷ 20.	
13	План кровли. План полов на отм. 0.000. Фрагмент 3. План пола на отм. 2.500.	
14	Схема расположения разборной стенки. Узлы 21÷22.	
15	Схема расположения металлической площадки. Узлы 23÷25.	

Ведомость ссылочных и прилагаемых документов

Обозначение	Наименование	Примечание
	Ссылочные документы	
ГОСТ 948-84	Перемычки железобетонные для зданий с кирпичными стенами	

Типовой проект разработан в соответствии с действующими нормами и правилами и предусматривает мероприятия, обеспечивающие взрывную, взрывопожарную и пожарную безопасность при эксплуатации здания.

Главный инженер проекта Хлебников Л.А.

Продолжение

Обозначение	Наименование	Примечание
ГОСТ 6629-74	Двери деревянные внутренние для жилых и общественных зданий	
ГОСТ 12506-81	Окна деревянные для производственных зданий. Типы, конструкция размеры	
ГОСТ 14624-84	Двери деревянные для производственных зданий	
ГОСТ 21500-76	Изделия перлитофосфогелевые теплоизоляционные	
ГОСТ 22415-77	Шкафы деревянные для хранения одежды в санитарно-бытовых помещениях промышленных предприятий	
1.238-1, Вып.2	Железобетонные козырьки входов и параллетные плиты общественных зданий.	
1.271-4, Вып.6	Встроенно-пристроенное оборудование для предприятий общественного питания	
1.400-15, Вып.1	Унифицированные закладные изделия железобетонных конструкций для крепления технологических коммуникаций и устройств	
1.431-6	Кирпичные перегородки для одноэтажных и многоэтажных производственных зданий	
1.432-12	Железобетонные трехслойные стеновые панели длиной 6м с эффективным утеплителем для отапливаемых зданий с высокой влажностью и агрессивной средой	
1.435.9-17, Вып. 0.2.3	Ворота распашные	
1.444-1, Вып. 1.2	Конструкции полов производственных зданий автомобильной промышленности	

Продолжение

Обозначение	Наименование	Примечание
1.450.3-3, Вып.1, ч.12	Стальные лестницы, площадки, стремянки и ограждения	
1.488.9-2, Вып.1.2	Кабины душевых помещений вспомогательных зданий промышленных предприятий.	
2.230-1, Вып.6,11	Детали стен и перегородок общественных и жилых зданий	
2.236-2, Вып.1	Детали примыкания оконных и дверных блоков в общественных зданиях.	
2.244-1, Вып. 3.4	Детали полов общественных зданий	
2.430-20, Вып.1	Узлы стен из кирпича одноэтажных зданий промышленных предприятий	
2.435-7, Вып. 1	Узлы сопряжения стен и ворот.	

Согласовано:

Нач. сан.тех. сект.	Ильина	5.11.87
Нач. эл.тех. сект.	Корягин	5.11.87
Гл. инж.	Хлебников	5.11.87
Нач. отд.	Ильина	5.11.87
Гл. спец. тех. отд.	Маркелова	5.11.87
Гл. технолог сект.	Подвойская	5.11.87

Инв. № подл. | Подпись и дата | Взам. инв. №

Привязан

Инв. №

Гл. инженер	Карпенков		
Н. контр.	Ткач		25.11.87
Нач. отд.	Ильина		5.11.87
Рук. подр.	Хлебников		5.11.87
Рук. сект.	Колесников		5.11.87
Рук. гр.	Сачков		5.11.87
Старш.	Журавлева		5.11.87

т.п. 813-2-47.87 АР

Секционное хранилище (с охлаждением) продовольственного картофеля вместимостью 1000 тонн.

Стадия	Лист	Листов
РП	1	15

Общие данные (начало)

ГИПРОНИСЕЛЬПРОМ г. Орел

22578-02 4

Копировал Попова

Формат А2

Альбом II

Типовой проект

Продолжение

Обозначение	Наименование	Примечание
2.436-17	Узлы окон с деревянными пе-	
вып. 0,1	реплетами по ГОСТ 12506-81	
2.460-14, вып. 1	Типовые узлы покрытий промыш-	
	ленных зданий вместах пропус-	
	ка вентиляционных шахт	
2.460-18,	Узлы покрытий одноэтажных	
вып. 1,3	производственных зданий с	
	рулонными кровлями и желе-	
	зобетонными плитами	
2.870-1	Узлы крепления ограждающих	
вып. 1-3; 2-3	стенок в зданиях по хранению,	
	товарной обработке и пе-	
	реработке картофеля и	
	овощей	
3.019.1-1, вып. 1,2	Рампы и навесы над ними	

продолжение

Обозначение	Наименование	Примечания
	Прилагаемые документы	
	Изделия строительные	Альбом III
АРВ М	Ведомости потребности в	
	материалах	Альбом VI
АР СО	Спецификация оборудования	Альбом V

Ведомость спецификаций

Лист	Наименование	Примечание
8	Спецификация заполнения проемов	
8	Спецификация перемычек, козырьков входа и бортовых блоков	
8	Спецификация стальных элементов, замар-	
	кированных на планах, разрезах, фасадах	
11	Спецификация изделий к схеме расположения	
	элементов теплоизоляции	
14	Спецификация к схеме расположения разборной	
	стенки	
15	Спецификация к схеме расположения метал-	
	лической площадки	

Общие указания:

1. Данная часть проекта разработана на основании задания на проектирование, утвержденного Министерством Плодоовощного хозяйства СССР.
2. Класс здания II, степень огнестойкости II, категория производства по пожарной опасности Д.
3. За условную отметку 0.000 принят уровень чистого пола здания, что соответствует абсолютной отметке ▭.
4. Планировочная отметка уровня земли вокруг здания минус 0.150.
5. Бытовое обслуживание работающих предусмотрено в объеме требований СНиП II-92-76 и норм технологического проектирования ОНТП-6-86, таблица 8. Штаты работающих смотри в технологической части проекта.
6. Архитектурная часть проекта разработана для строительства в районах со следующими характеристиками природных условий
   а) расчетная зимняя температура наружного воздуха $t_н$ минус 20°С;
   б) сейсмичность не выше 6 баллов;
   в) проектом не предусмотрено строительство в районах распространения вечномерзлых грунтов и на подрабатываемых территориях;
   г) грунты сухие непросадочные, непучинистые со следующими нормативными характеристиками: φ=0,49 рад (28°) $C^н$=0,002 мПа; E=14,7 мПа; γ=18 кн/м³. Грунтовые воды отсутствуют;
   д) скоростной напор ветра по СНиП 2.01.07-85-0,23 Па (23 кгс/м²) - I географический район СССР;
   е) вес снегового покрова по СНиП 2.01.07-85-1,0 Па (100 кгс/м²) - III географический район СССР;
7. Наружные стены здания по осям А, Д в осях 2÷7 и стена по оси 7 запроектированы из железобетонных трехслойных панелей плотностью 2500 кг/м³ по шифру 1481, по осям А, Г в осях 8-9 и по оси 9 - из керамзитобетонных панелей плотностью 1000 кг/м³ по сериям 1.832.1-9, вып. 1, 2 и 1.832.1-10, вып. 1.
8. Участки наружных и внутренних стен венткамер и внутренних стен секций хранения выполнить из керамического рядового полнотелого обыкновенного кирпича марки 100 на цементно-известковом растворе марки 50. Остальные участки стен и перегородок выполнить из кирпича марки 75 на цементно-известковом растворе марки 25.

Условное обозначение

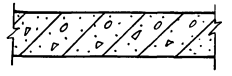

железобетон

Н. контр.	Ткач	[подпись]	05.11.87	т.п. 813-2-47.87 АР
Гл. спец.	Репало	[подпись]	5.11.87	
ГИП	Хлебников	[подпись]	5.11.87	
Рук. сект.	Колесников	[подпись]	5.11.87	
Рук. гр.	Сачков	[подпись]	5.11.87	
Ст. арх.	Журавлева	[подпись]	5.11.87	Секционное хранилище (с охлаждением) продовольственного картофеля вместимостью 1000 тонн

Стадия	Лист	Листов
РП	2	

Общие данные (продолжение)

ГИПРОНИСЕЛЬПРОМ г. Орел

Привязан

Инв. N

Инв. N подл. | Подпись и дата | Взам. инв. N

22578-02 5

Копировал Перелыгина

Формат А2

Ведомость отделки помещений площадь в м²

Наименование или номер помещения	Потолок		Стены или перегородки		Низ стен или перегородок (панель)			Колонны		Примечание
	Площадь	Вид отделки	Площадь	Вид отделки	Площадь	Вид отделки, цвет отделки	Высота, мм	Площадь	Вид отделки	
Секции хранения №1.2	433,0	Затирка швов цементным раствором, известковая краска	833,0	Затирка швов. Штукатурка цементным раствором по сетке, см. примечание п. 12. Известковая окраска				75,0	Известковая окраска	на всю высоту
Цех товарной обработки	145,0		177,0	Затирка швов цементным раствором Известковая окраска				20,0		
Электрощитовая Тепловой пункт, венткамеры	168,0		565,0	Затирка швов. Штукатурка цементным раствором, смотри примечания п. 12 Известковая окраска				40,0		
Кладовая хоз. инвентаря	31,0	Затирка швов известковым раствором, окраска водоэмульсионной краской белого цвета	22,0	Затирка швов цем.-изв. раствором, водоэмульсионная окраска	10,0	Окраска эмалью ПФ-133 светло-зеленая №10.2	1800	2,0	Окраска эмалью ПФ-133	Отделка на высоту 1800
Комната приема пищи и обогревания, служебное помещение, тамбур, коридор			134,0	Облицовка гипсокартонными листами, окраска водоэмульсионной краской белого цвета	58,0			4,0		
Гардеробы	16,0		117,0	Облицовка гипсокартоными листами окраска эмалью ПФ-133 светло зеленая №10.3				5,0	Окраска эмалью ПФ-133	Отделка на всю высоту
Уборные	9,0		86,0	Штукатурка изв. раствором. Окраска поливинилацетатная ПВА-27	30,0	Стеклянная плитка	1500		—	Отделка на высоту 1500
Душевые	4,0	Затирка цементным раствором, окраска эмалью ПФ-133 белого цвета	33,0	Штукатурка цем. раствором. Окраска эмалью ПФ-133 белого цвета	20,0		1800		—	Отделка на высоту 1800
Навесы	121,0	Затирка швов, Известковая окраска		—		—	—	28,0	Известковая окраска	Отделка на всю высоту

1. Для теплоизоляции стен и покрытия принят утеплитель из пенополистирольных плит плотностью 50 кг/м³ ГОСТ 15588-86. Для теплоизоляции парапетов секций хранения принят утеплитель из перлитофоофогелевых теплоизоляционных плит плотностью 200 кг/м³ ГОСТ 21500-76. Для теплоизоляции пола принят керамзитовый гравий плотностью 450 кг/м³ ГОСТ 9759-83.
2. Гидроизоляцию полов выполнить из 2х слоев гидроизола на битумной мастике. Горизонтальную гидроизоляцию стен и перегородок на отм. минус 0,030 выполнить из цементного раствора марки 50 толщиной 30 мм.
3. Вокруг здания выполнить асфальтовую отмостку шириной 600 мм.
4. Производство работ в зимнее время производить в соответствии с требованиями СНиП III-17-78; СНиП III-20-74; СНиП III-21-73; СНиП III-8.14-72; СНиП II-22-81.
5. Швы между стеновыми панелями расчеканить, участки наружных поверхностей кирпичных стен выполнить под расшивку швов. Наружные поверхности стен здания окрасить силикатной краской светлых тонов.
6. В местах установки умывальников в гардеробных перегородки облицевать стеклянной плиткой на высоту и ширину 1500 мм.
7. Отделка производственных помещений простая, вспомогательных – улучшенная.
8. Стеклянные плитки для облицовки стен принять по ТУ21-23-62-75
9. Ворота, дверные и оконные блоки, металлические элементы окрасить эмалью ПФ-133 за 2 раза по ГОСТ 926-82. Эмаль наносить по грунту ГФ-021 ГОСТ 25129-82. Ворота и наружные двери окрасить эмалью серого цвета, оконные блоки и внутренние двери окрасить эмалью светло-серого цвета.
10. Окраску эмалью ПФ-133 наружных поверхностей производить только при положительной температуре воздуха.
11. Номера образцов цвета и цветовые решения интерьеров производственных и вспомагательных помещений приняты в соответствии с требованиями „Указаний по проектированию цветовой отделки интерьеров производственных зданий промышленных предприятий" СН181-70
12. Штукатурку цементным раствором по сетке выполнить только по теплоизоляции стен, по остальным участкам выполнить затирку швов цементным раствором.

Альбом II

Типовой проект

Н.контр.	Ткач		08.06.87
Гл.спец.	Репало		27.5.87
ГИП	Хлебников		26.5.87
Рук.сект.	Колесников		27.5.87
Рук.гр.	Сачков		27.5.87
Арх.	Шкарпета		8.5.87

т.п. 813-2-47.87 АР

Привязан

Инв. №

Секционное хранилище (с охлаждением) продовольственного картофеля вместимостью 1000 тонн	Стадия	Лист	Листов
	РП	3	

Общие данные (окончание)

ГИПРОНИСЕЛЬПРОМ г. Орел

22578-02 6

Инв. N подл. | Подпись и дата | Взам. инв. N

Копировал Зубакова

Формат А2

Альбом I

Типовой проект

План на отм. 0.000

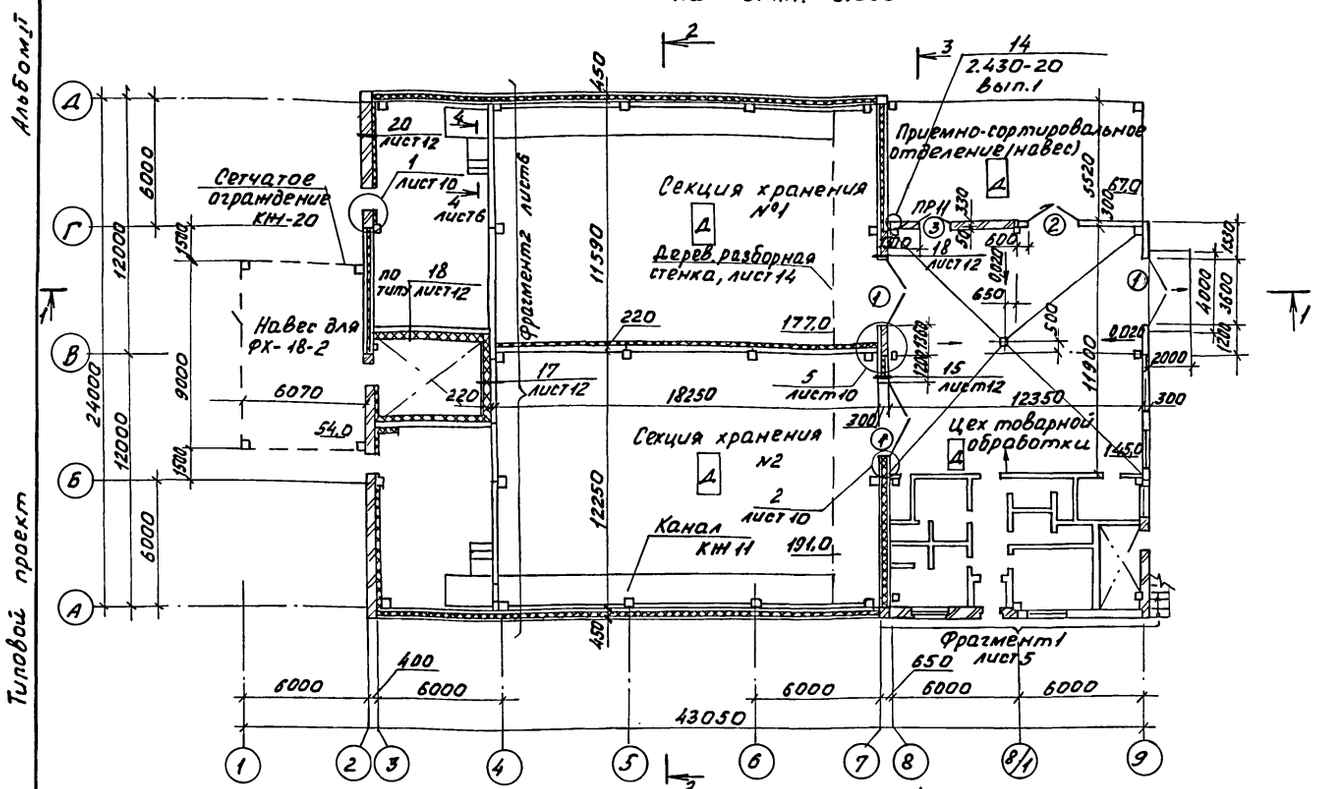

Разрез 1-1

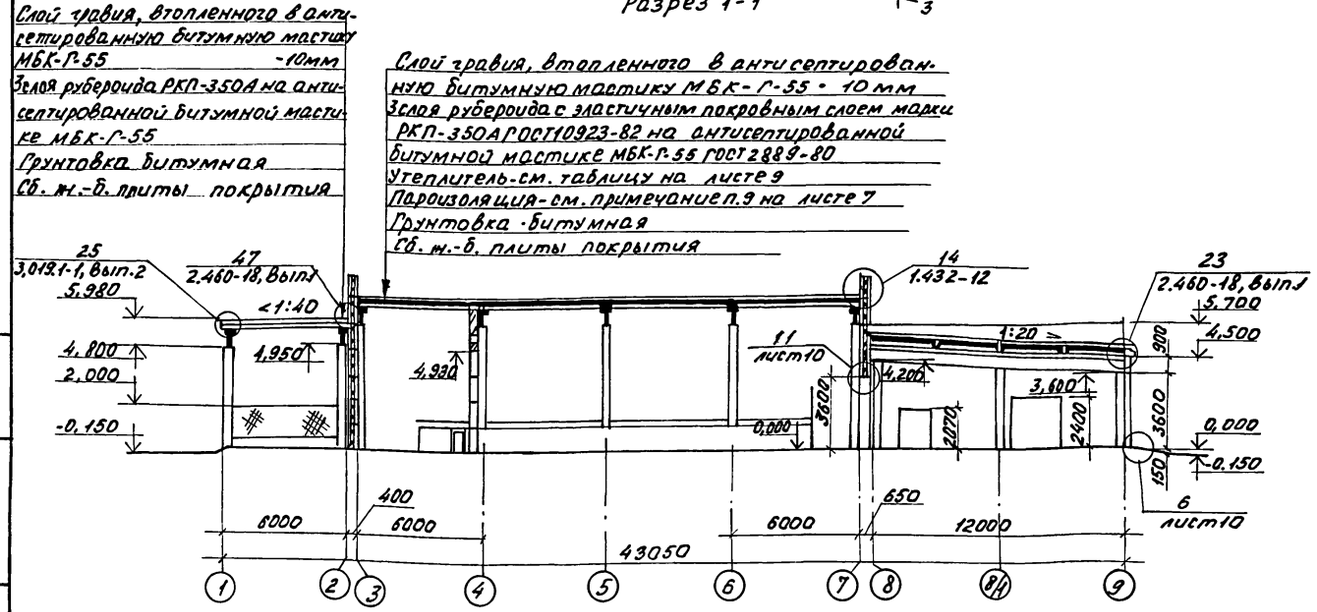

Разрез 2-2

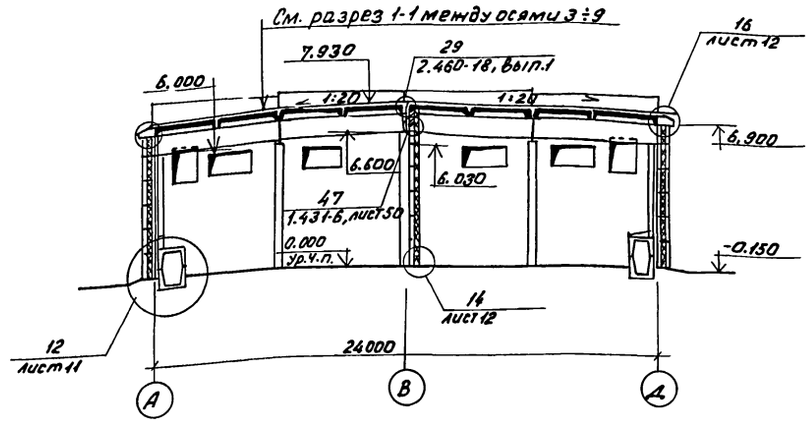

Разрез 3-3

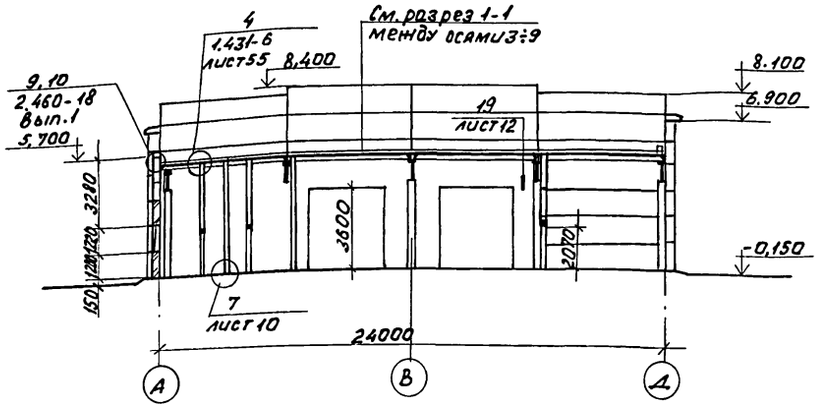

Н.контр.	Ткач		09.88	т.п. 813-2-47.87 АР	
Гл.спец.	Репало		27.5.87		
ГИП	Хлебников		27.5.87		
Рук.сект.	Колесников		27.5.87		
Рук.гр.	Сачков		27.5.87		
Арх.	Шкарлета		26.6.87	Секционное хранилище (с охлаждением) продовольственного картофеля вместимостью 1000 тонн	Стадия: РП; Лист: 4; Листов:
Пров.	Журавлева		27.5.87	План на отм. 0.000. Разрезы 1-1, 2-2, 3-3.	ГИПРОНИСЕЛЬПРОМ г. Орел

Привязан:

Инв.№

Инв.№ подл. | Подпись и дата | Взам.инв.№

22578-02 7

Копировал Фомушкина

Формат А2

Типовой проект Альбом II

Фрагмент 1

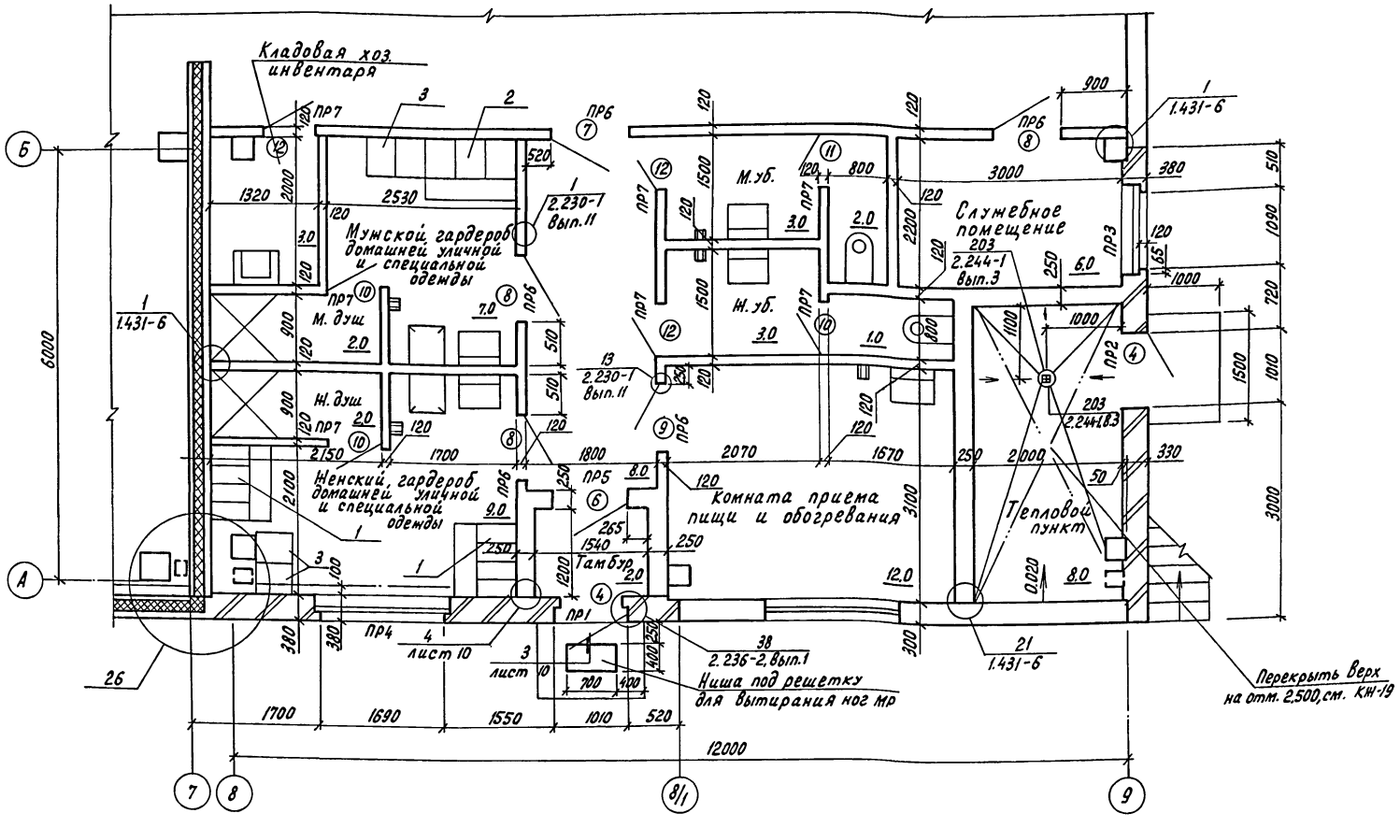

План на отм. 2.500

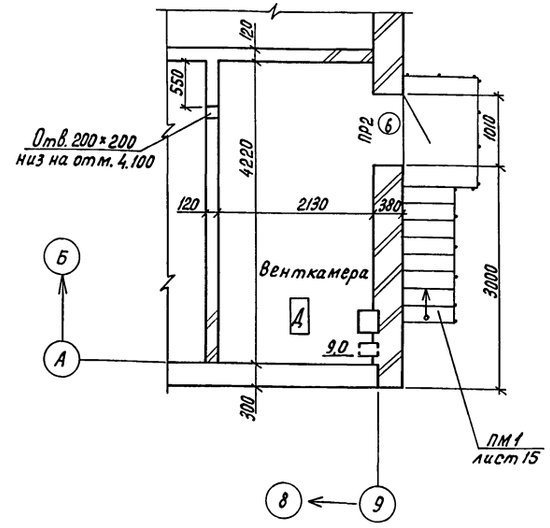

1. Четверти в дверных и оконных проемах выполнить только во вспомогательных помещениях.
2. Облицовку внутренних стен и перегородок гипсокартонными листами производить в соответствии с серией 2.230-1, вып. 11.
3. В общее количество шкафов в гардеробных, смотри СО, включены два шкафа ДД-40.2 для складирования чистой и загрязненной одежды.
4. Оборудование душевых кабин принять по серии 1.488.9-2, вып. 1.

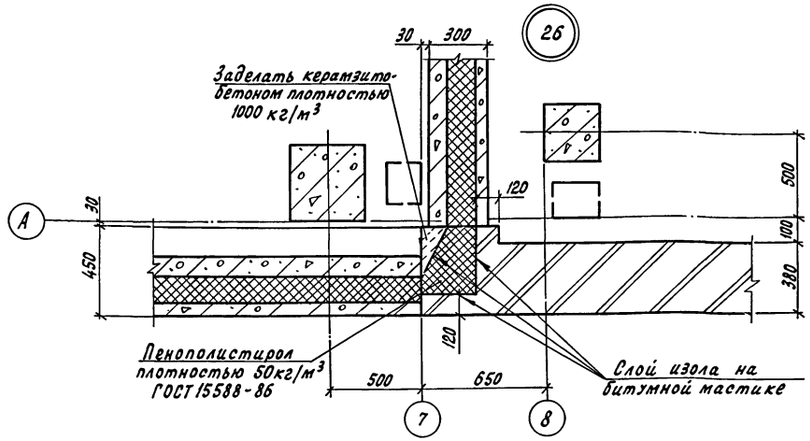

Н.контр.	Ткач		24.5.87	т.п. 813-2-47.87	АР
Гл.спец.	Репало		27.5.87		
ГИП	Хлебников		27.5.87		
Рук.сект	Колесников		27.5.87		
Рук.гр.	Сачков		27.5.87		
Арх.	Шкарпета		25.5.87	Секционное хранилище (сохламбе-нищем) продовольственного картофеля вместимостью 10000 тонн	Стадия: РП; Лист: 5; Листов:
Пров.	Журавлева		24.5.87	Фрагмент 1. План на отм. 2.500. Узел 26.	ГИПРОНИСЕЛЬПРОМ г. Орел

Привязан

Инв. №

Инв. № подл. | Подпись и дата | Взам. инв. №

22578-02 8

Копировал Перелыгина

Формат А2

Альбом II

Типовой проект

Фрагмент 2

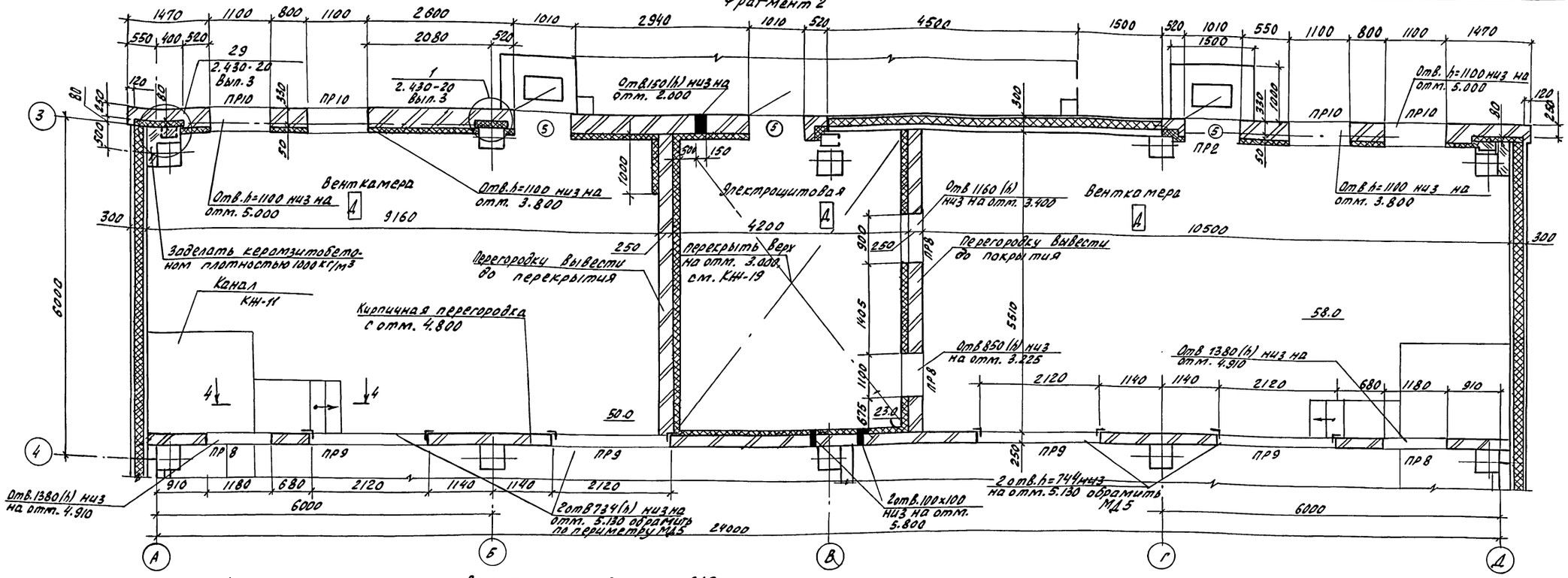

План расположения отверстий между осями 8÷9

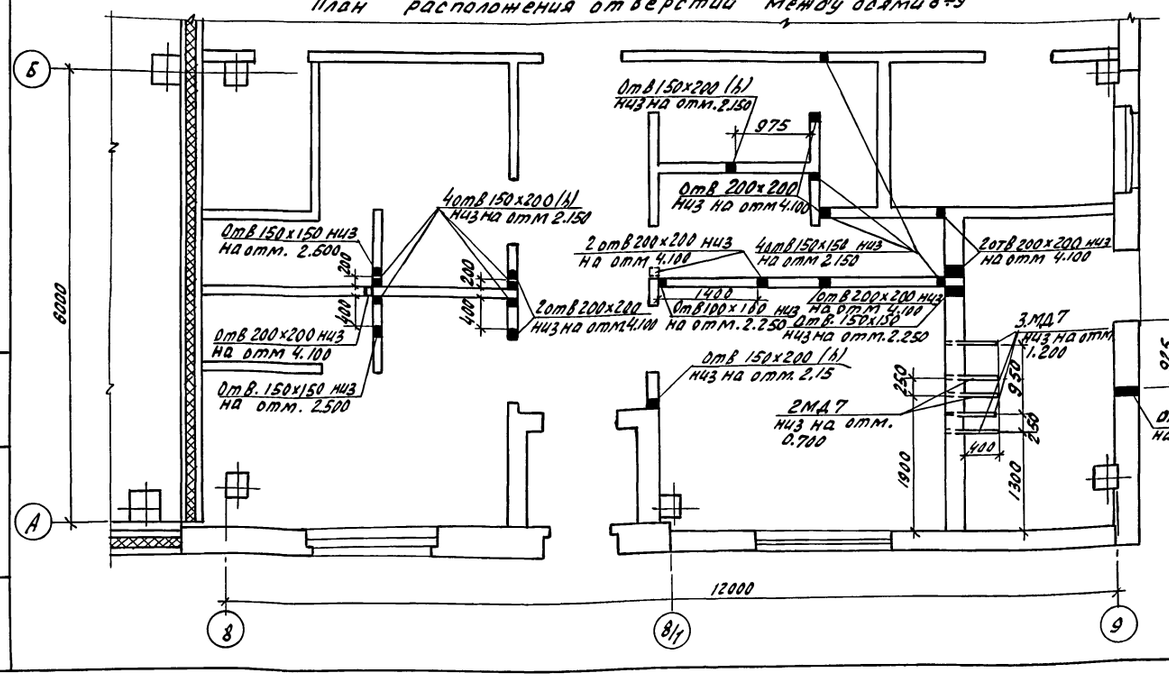

Разрез 4-4

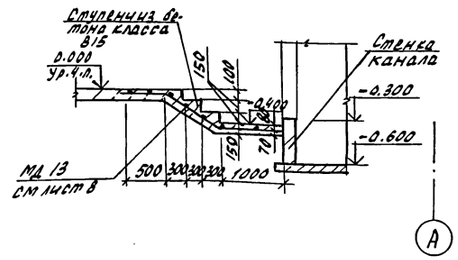

Н. контр.	Ткач		26.04.87	т. п. 813-2-47.87 АР	
Гл. спец.	Репало		27.04.87		
ГИП	Хлебников		27.04.87		
Рук. сект.	Колесников		27.04.87		
Рук. гр.	Сачков		23.04.87		
Арх.	Шкарлета		26.04.87	Сезонное хранилище с охлаждением продовольственного картофеля вместимостью 1000 тонн	Стадия: РП; Лист: 6; Листов:
Пров.	Журавлева		27.04.87	Фрагмент 2. План расположения отверстий между осями 8÷9. Разрез 4-4	ГИПРОНИСЕЛЬПРОМ г. Орел

Привязан

Инв. №

Инв. № подл. | Подпись и дата | Взам. инв. №

22578-02 9

Копировал Зубакова

Формат А2

Альбом III

Типовой проект

Ведомость проемов ворот и дверей

Марка, поз.	Размер проема, мм
1	3600 × 3600
2	2400 × 2400
3	1510 × 2070
4	1010 × 2070
5	1010 × 2370
6	1010 × 2070
7	1010 × 2070
8	910 × 2070
9	910 × 2070
10	710 × 2070
11	710 × 2070
12	710 × 2070

Ведомость перемычек

Марка, поз.	Схема сечения
ПР1	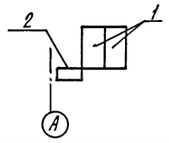
ПР2	

Продолжение

Марка поз.	Схема сечения
ПР3	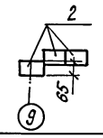
ПР4	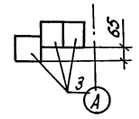
ПР5	
ПР6	
ПР7	
ПР8	
ПР9	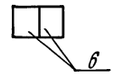

Продолжение

Марка, поз.	Схема сечения
ПР10	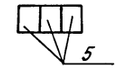
ПР11	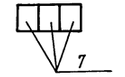

1. При кладке стен в дверные и оконные проемы для крепления коробок заложить деревянные антисептированные пробки, см. узлы 30 С, 38 серии 2.236-2, вып. 1 и 58 серии 2.436-17, вып. 1.
2. Над незамаркированными проемами шириной от 250мм до 510мм выполнить рядовые перемычки; при этом под нижним рядом кирпичей в слой цементного раствора толщиной 30мм уложить 2 стержня А-I-8 ГОСТ 5781-82 на каждые 130мм толщины стен с опорой по 250 мм в каждую сторону проема.
3. Отверстия в стенах, перегородках, перекрытии после пропуска трубопроводов тщательно заделать цементным раствором.

   Сопряжение стен, перегородок с полом, перекрытием должно быть тщательно заделано.
4. В местах примыкания кирпичных перегородок к стенам из кирпича заложить два МД8 через 7 рядов кладки по высоте с выпуском из стен на 600мм, см. узел 4 на листе 10
5. Двери, ведущие в цех товарной обработки, тип проема 7, 8, 12 электрощитовую и венткамеру, обить с обеих сторон оцинкованной сталью δ=0,3мм ГОСТ 14918-80 по слою асбестового картона δ=5мм с нахлесткой швов. Двери выполнить самозакрывающимися с установкой закрывателя дверного ЗД1 по ГОСТ 5091-78 и уплотняющих прокладок в притворах по ГОСТ 19177-81.
6. Двери уборных, тип проема 12, должны быть оборудованы механизмами для самозакрывания ЗД1.
7. Полотна ворот и дверей по оси Г и 2, утеплить пенополистиролом плотностью 50 кг/м³ ГОСТ 15588-86 толщиной 100 мм с последующей обивкой оцинкованной сталью.
8. Для устройства парапетного бортика у деформационного шва по оси В между осями А÷Д и по оси Д между осями В-Э принять сборные железобетонные элементы ББН1-П по серии 3.019.1-1, вып. 1, устанавливаемые на плиты покрытия.
9. Пароизоляцию в покрытии над венткамерами, электрощитовой, секциями хранения и душевой выполнить из слоя изола на битумной мастике, над тепловым пунктом и комнатой приема пищи и обогревания из двух слоев рубероида на битумной мастике, над остальными помещениями – из одного слоя рубероида на битумной мастике.
10. Участки стен по оси 4 с отм. 4.030 и по оси В с отметки 6.030 выше железобетонных плит заложить кирпичом. Толщина кирпичной кладки 250мм. Стену по оси Г выше панелей с отметки 4.480 и 4.780 заложить кирпичом, толщина кирпичной кладки 380мм. Стены армировать тремя стержнями А-I-8 ГОСТ 5781-82 через 1000мм по высоте. Поперечные стержни ставить с шагом 500мм. Смотри пример армирования серии 1.431-6.

Н. контр.	Ткач		27.5.87
Гл. спец.	Репало		27.5.87
ГИП	Хлебников		27.5.87
Рук. сект.	Колесников		27.5.87
Рук. гр.	Сачков		27.5.87
Рук. гр.	Карпенкова	К. К.	27.5.87
Ст. арх.	Журавлева		27.5.87

т.п. 813-2-47.87 АР

Привязан

Инв. №

Секционное хранилище (с охлаждением) продовольственного картофеля вместимостью 1000 тонн

Стадия	Лист	Листов
РП	7	

Ведомости проемов ворот и дверей; перемычек

ГИПРОНИСЕЛЬПРОМ г. Орел

22578-02 10

Копировал Кухтинова

Формат А2

Инв. № подл. | Подпись и дата | Взам. инв. №

Альбом II

Типовой проект

Спецификация заполнения проемов

Марка, поз.	Обозначение	Наименование	Кол.	Масса ед, кг.	Примечание
1	1.435. 9 - 17 Вып. 2	Ворота ВР36×36С	3	827	
2	1.435. 9 - 17, Вып. 3	Ворота ВР24×24К	1	385	
3	ГОСТ 14624 - 84	Дверь ДВГ 21-15	1		см. прим. п. 1
4	ГОСТ 14624 - 84	Дверь ДНГ 21-10П	2		
5	ГОСТ 14624 - 84	Дверь ДНГ 24-10П	3		
6	ГОСТ 14624 - 84	Дверь ДВГ 19 - 9	3		см. примеч. п. 3
7	ГОСТ 14624 - 84	Дверь ДВГ 19 - 9 л	2		
8	ГОСТ 6629 - 74	Дверной блок ДГ21-9	3		
9	ГОСТ 6629 - 74	Дверной блок ДГ21-9Л	1		
10	ГОСТ 6629 - 74	Дверной блок ДГ21-7ПВ	3		
11	ГОСТ 6629 - 74	Дверной блок ДГ21-7ЛПВ	1		
12	ГОСТ 6629 - 74	Дверной блок ДГ21-7П	3		
	ГОСТ 12506 - 81	окно СВД 12 - 18	2		
	ГОСТ 12506 - 81	окно СВД - 12 - 12	1		

Спецификация перемычек, козырьков входа и бортовых блоков.

Марка, поз.	Обозначение	Наименование	Кол.	Масса ед, кг	Примечание
		Перемычки			
1	ГОСТ 948 - 84	3ПБ16 - 37	2	102	
2	ГОСТ 948 - 84	1ПБ 13 - 1	17	25	
3	ГОСТ 948 - 84	2ПБ 22 - 3	3	92	
4	ГОСТ 948 - 84	1ПБ 10 - 1	7	20	
5	ГОСТ 948 - 84	1ПБ 16 - 1	20	30	
6	ГОСТ 948 - 84	2ПБ 25 - 3	8	103	
7	ГОСТ 948 - 84	2ПБ 19 - 3	3	81	
		Бортовой блок			
	3.019.1 - 1.1 - ББН0.0.ОСБ	ББН1 - П	12	180	
		Козырек входа			
	1.238 - 1, Вып. 2	КВ 18.16 - Т	1	750	

1. Полотна дверей, тип проема 3,4,5, выполнить со сплошным реечным заполнением в соответствии с ГОСТ 14624 - 84
2. Дверные блоки, тип проема 6,7 выполнить с габаритными размерами 1010×2070 (h) соответствующие модульным размерам дверного блока ДГ 21 - 10 ГОСТ 6629 - 74.

Спецификация стальных элементов замаркированных на планах, разрезах, фасадах.

Марка, поз.	Обозначение	Наименование	Кол.	Масса ед, кг	Примечание
		Изделия соединительные			
МС-1	1.431-6, лист 61	МС-1	15	0.24	
МС-2	1.431-6, лист 61	МС-2	15	0,90	
МС-10	1.431-6, лист 61	МС-10	17	0.30	
МС-11	1.431-6, лист 61	МС-11	19	0.29	
МС 12	1.431-6, лист 61	МС-12	18	1,13	
	1.431-6, лист 40	А-1-16 ГОСТ 5781-82, ℓ=3600	4	5,69	
	1.432-12	Полоса $\frac{4\times40\text{-Б ГОСТ 103-76}}{\text{Ст 3сп ГОСТ 535-79}}$	–	60,0	
МС4	1.444-1-КЖИ-МС4	МС4 ℓ= 6000	2	22,62	
	1.444-1, Вып.1 лист 47	А-1-14-ГОСТ 5781-82	–		
		ℓ= 6000	4	7,26	
МН1	1.444-1-КЖИ-МН1	МН1	16	0,25	
ММ3	2.236-2, Вып.1, лист 50	Костыль ММ3	18	0,10	
ММ5	2.236-2, Вып.1, лист 50	ММ5	6	1.60	
ММ6	2.236-2, Вып.1, лист 51	ММ6	6	0,60	
	2.436-17.1-031	Уголок $\frac{63\times40\times5\text{ ГОСТ 8510-86}}{\text{Ст 3кп ГОСТ 535-79}}$	6	0,39	
МС3	2.436-17.1-360	Костыль МС3	3	0,23	
МС5	2.436-17.1-360	Изделие закладное МС5	6	0,42	
МС9	2.436-17.1=390	Изделие крепежное МС9	6	0,17	
ФС3.18	2.436-17-350	Фасонное изделие ФС3.12	3	3,22	
МС3	2.460-18.3 00	Фартук МС3	18	4,1	
МС8	2.460-18.3 04	Костыль МС8	42	0.45	
МС33	2.460-18.3 12	Фартук МС33	18	2.8	
МС34	2.460-18.3 12	Фартук МС34	34	4.3	
МС50	2.460-18.3 19	Элемент фасонный			
		МС 50	34	1.8	
МС51	2.460-18.3 20	Элемент фасонный			
		МС 51	34	2,6	
МС52	2.460-18.3 21	Фартук МС52	34	4,0	
МС53	2.460-18.3 22	Компенсатор МС53	34	4,0	
МС55	2.460-18.3 24	Костыль МС55	42	0,21	
МС56	2.460-18.3 25	Фартук МС56	42	3,0	
СЛ3	2.435-7.1 40	Слив СЛ3 ℓ=3600	1	10,08	
		Решетка для вытирания Н02	3	12,71	

3. В спецификации заполнения проемов учтено два дверных блока ДВГ 19-9, замаркированных на листе КЖ-11.

Продолжение

Марка поз.	Обозначение	Наименование	Кол.	Масса ед, кг	Примечание
МС 1	2.430-20.4 010	Изделие соединительное МС1	6	0,52	
МС2	2.430-20.4 020	Изделие соединительное МС2	9	0,52	
МС11	2.430-20.4 050	Изделие соединительное МС11	19	1,01	
МС12	2.430-20.4 0.50	Изделие соединительное МС12	16	1.01	
МС1	3.019.1-1.1-МС 01	Костыль МС1	35	0,6	
МС2	3.019.1-1.1-МС02	Элемент фасонный МС2	15	4.95	
У-23	1.400-15.В1. 005	Уголок У-23	34	0.96	
		Изделие соединительное			
МД1	АРИ 0100	МД1	3	9,43	
МД2	АРИ 0200	МД2	3	1.32	
МД3	АРИ 0300	МД3	320	0,20	
МД4	АРИ 0400	МД4	1	151.66	
МД5	АРИ 0500	МД5	4	22,99	
МД6	АРИ 0600	МД6	1	121.57	
МД7	лист 6 Б.Ч.	Уголок $\frac{63\times63\times5\text{ ГОСТ 8509-86}}{\text{Вст 3сп ГОСТ 535-79}}$ ℓ= 650	5	3,13	
МД8	лист 10, Б.Ч.	А.1-6-ГОСТ 5781-82, ℓ=900	48	0,20	
МД9	лист 10, Б.Ч.	С $\frac{4\text{Вр}1\text{-}100}{4\text{Вр}1\text{-}100}$ 1340×360 ГОСТ 8478-81	4	11,4	
МД10	лист 10, Б.Ч.	Полоса $\frac{4\times40\text{-Б ГОСТ 103-76}}{\text{Ст 3сп ГОСТ 535-79}}$ ℓ= 3000	19	4,54	
МД11	лист 10, Б.Ч.	Зетовый профиль $\frac{100\times110\times4\text{ ГОСТ 13229-78}}{\text{Вст 3сп 2 ГОСТ 11474-76}}$ ℓ= 150	5	1,51	
МД12	лист Б.Ч.	С $\frac{5\text{Вр}1\text{-}100}{5\text{Вр}1\text{-}100}$ 1540×6000 ГОСТ 8478-81	8	29.26	
МС9	1.431-6, лист 61	МС 9	14	0,25	
	1.431-6, лист 61	Полоса $\frac{3\times200\text{-Б ГОСТ 103-76}}{\text{Ст 3сп ГОСТ 535-79}}$ ℓ = 300	14	3.77	

Н. контр.	Ткач		09.06.87
Гл. спец. отд.	Репало		27.5.87
ГИП	Хлебников		27.5.87
Рук. сект.	Колесников		27.5.87
Рук. гр.	Сачков		27.5.87
Ст. арх.	Журавлева		27.5.87

т.п. 813-2-47.87 АР

Привязан

Инв. N

Секционное хранилище (с охлаждением) продовольственного картофеля вместимостью 1000 тонн

Спецификации заполнения проемов, перемычек, козырьков входа бортовых блоков, стальных элементов

Стадия	Лист	Листов
РП	8	

ГИПРОНИСЕЛЬПРОМ г. Орел

22578-02 11

Инв. N подл. | Подпись и дата | Взам. инв. N

Копировал Кухтинова

Формат А2

Альбом II

Типовой проект

Фасад 1-9

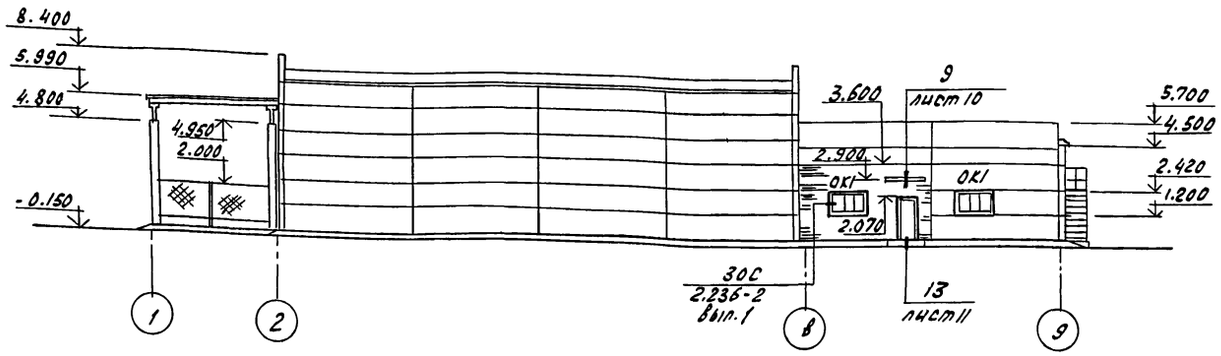

Фасад А-Д

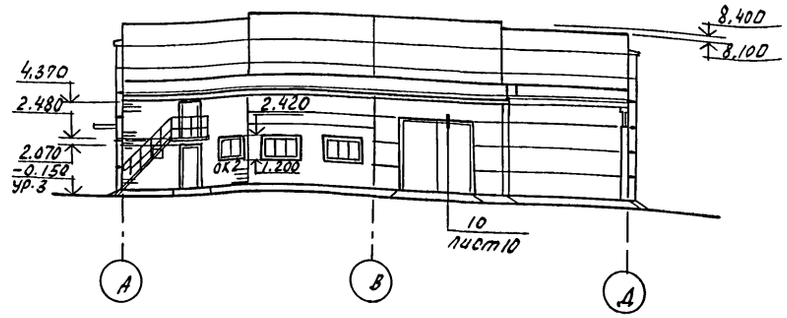

Фасад 9-1

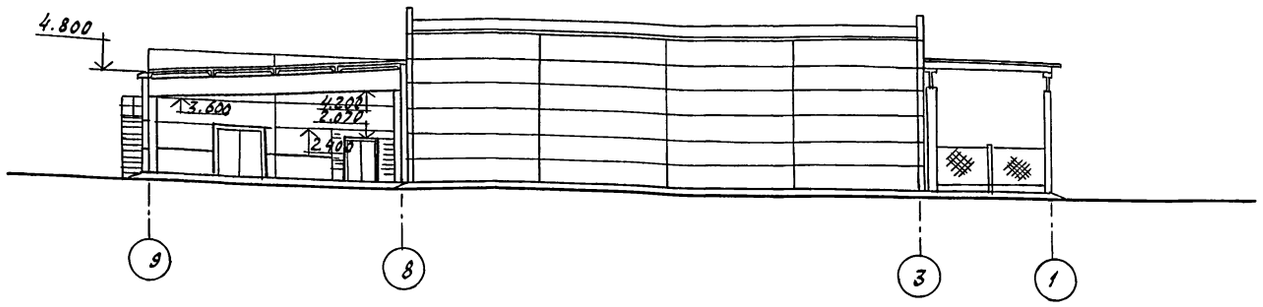

Фасад Д-А

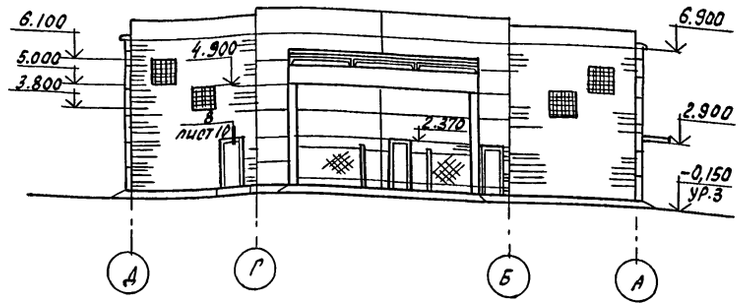

Таблица толщин утеплителей в мм

Наименование утеплителя	В стенах и перегородках					В покрытии				В перекрытии	В парапетах по оси 3 и 8	В полу
	Стены по осям 3 и 7 в осях А-Д; А и Д в осях 3-7	Участок, кирпичной стены по оси 3 бст.=380	Участок кирпичной стены по оси 7 бст.=380	Стены в электрощитовой и по оси В в осях 4-7	Стены по осям А-Д с отм. 6.000	Цех товарной обработки	Помещения в осях А÷Б; 8÷9, кроме душевых	Душевые	Помещения в осях 3÷7; А÷Д	Электрощитовая		
Плиты пенополистирольные ГОСТ 15588-86 плотностью 50 кг/м3	В составе железобетонных панелей по шифру 1481	120	80	70	150	30	40	50	140	70	—	—
Изделия перлитофосфогелевые теплоизоляционные: плиты ЗП-200.100 плотностью 200 кг/м3 ГОСТ 21500-76	—	—	—	—	—	—	—	—	—	—	100	—
Керамзитовый гравий плотностью 450 кг/м3 ГОСТ 9759-83	—	—	—	—	—	—	—	—	—	—	—	700

Схемы расположения элементов заполнения оконных проемов

ОК 1

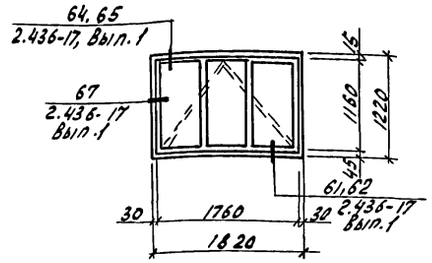

ОК 2

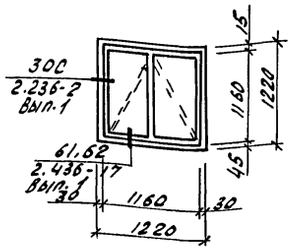

1. Необозначенные на фасадах марки оконных заполнений поставляются в комплекте со стеновыми панелями, изготавляемыми индустриальным способом.
2. Заполнение отверстий, показанных на фасаде Д-А см листы ОВН 7, ОВН 8.
3. Спецификацию заполнения проемов смотри лист 8.

Н.контр.	Ткач		27.5.87
Гл.спец.от	Репало		27.5.87
ГИП	Хлебников		27.5.87
Рук.сект.	Колесников		27.5.87
Рук.гр.	Сачков		27.5.87
Рук.гр.	Карпенкова		27.5.87
Арх.	Шкарпета		21.5.87
Пров	Журавлева		27.5.87

т.п. 813-2-47.87 АР

Секционное хранилище (с охлаждением) продовольственного картофеля вместимостью 1000 тонн

Стадия	Лист	Листов
РП	9	

Фасады 1÷9; 9÷1; А÷Д; Д÷А. Схемы расположения элементов заполнения оконных проемов

ГИПРОНИСЕЛЬПРОМ г. Орел

22578-02 12

Инв.№ подл. | Подпись и дата | Взам.инв.№

Привязан

Инв №

Копировал Зубакова

Формат А2

Альбом I

Типовой проект

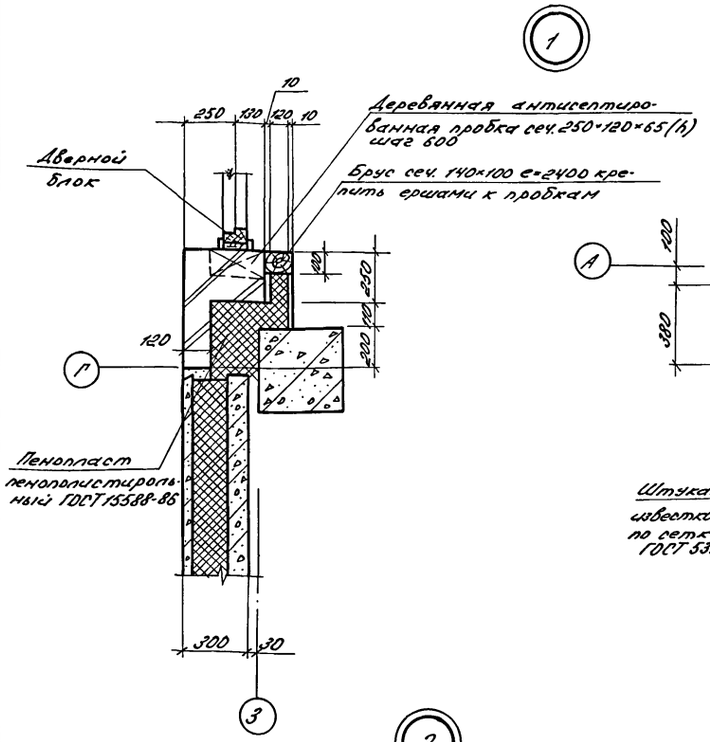

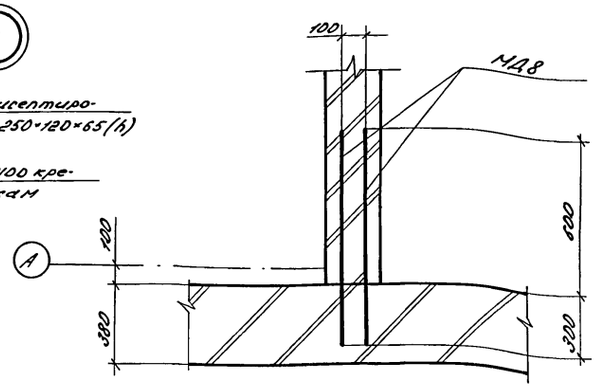

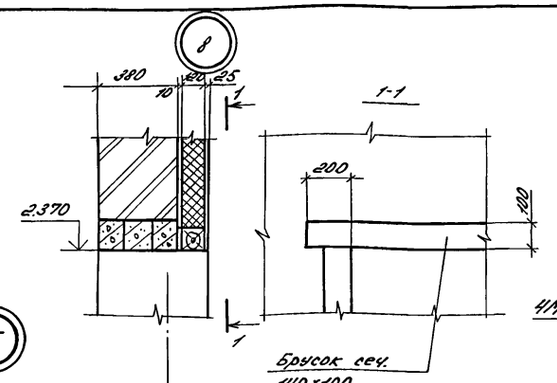

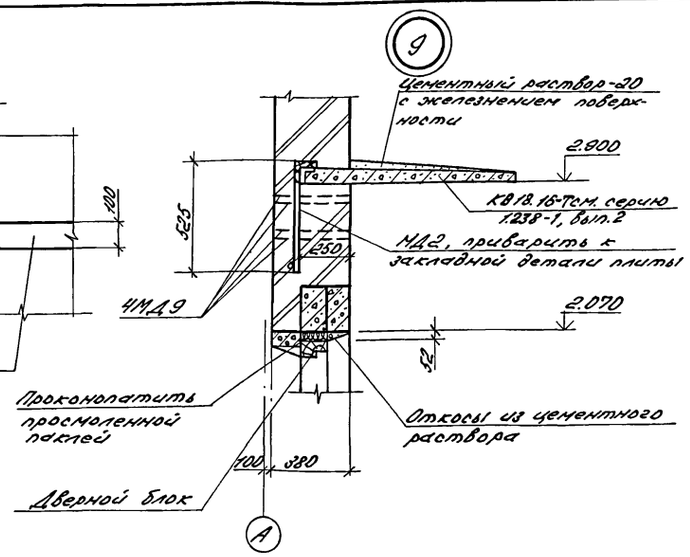

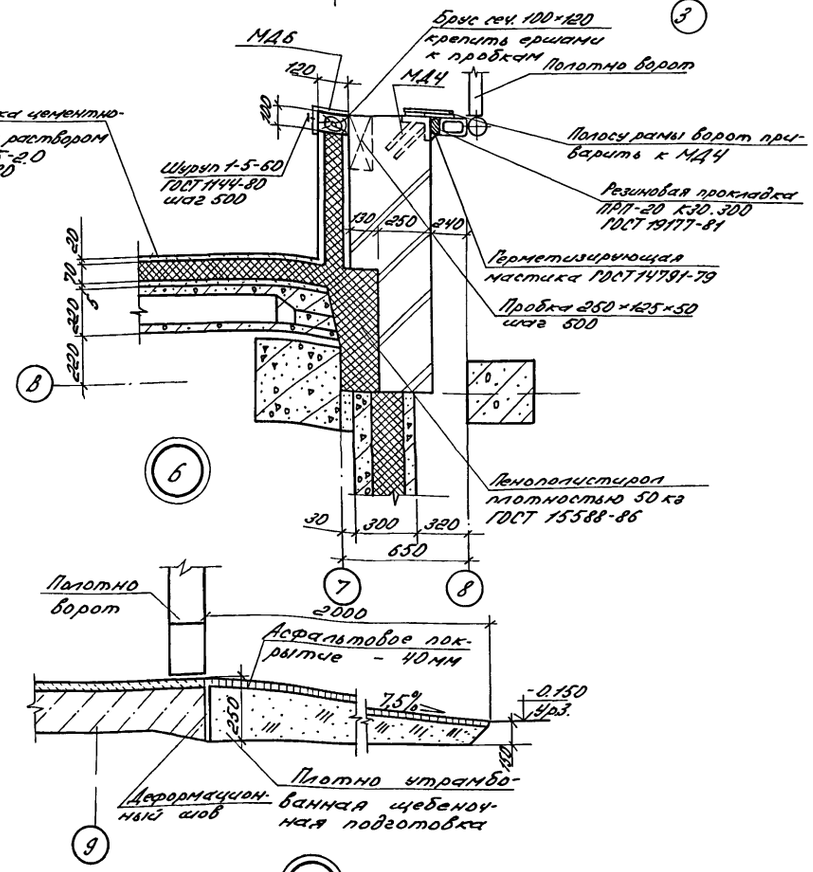

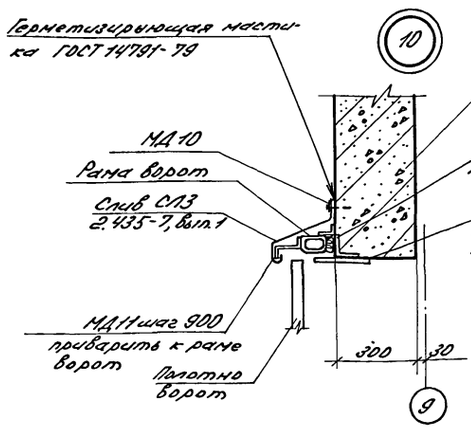

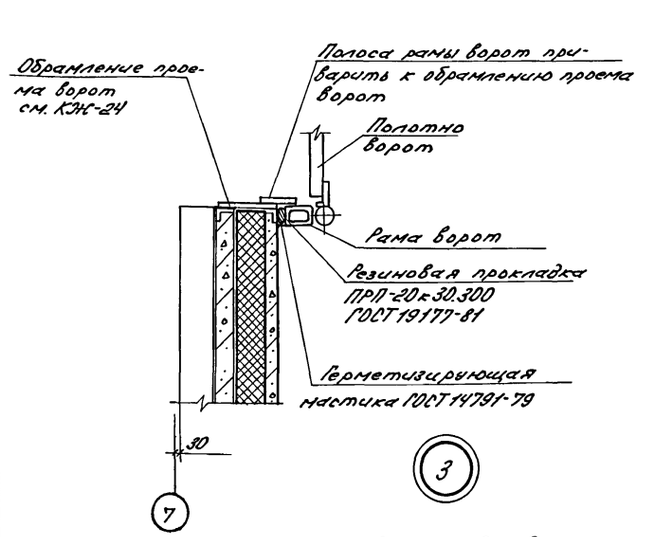

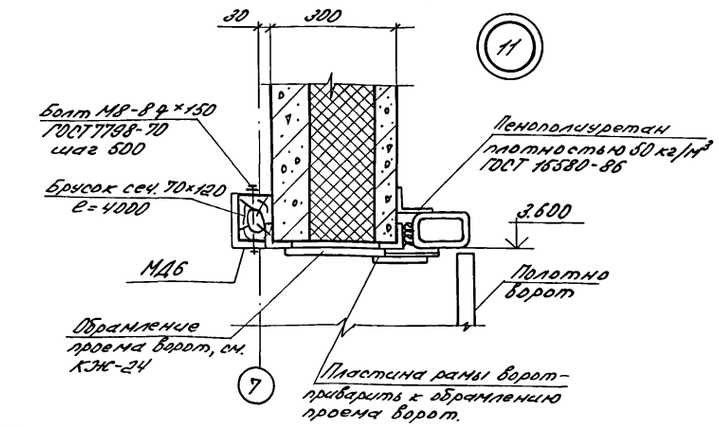

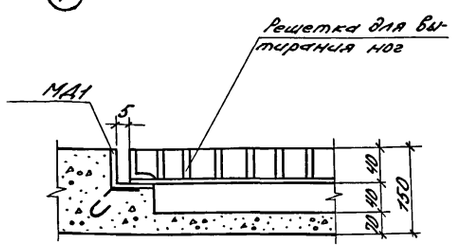

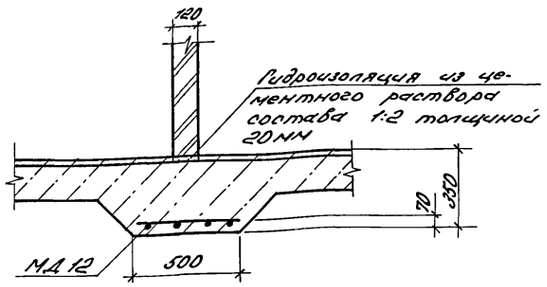

7

1. Сварные швы выполнять электродами Э42 по ГОСТ 9466-75 и ГОСТ 9467-75. Высоту шва принять 4 мм.
2. Пристрелку дюбелями производить в соответствии с требованиями „инструкции по применению строительно-монтажных пистолетов на монтажных и специальных работах" МСН 202-69 МНСС СССР.

Инв. № подл. | Подпись и дата | Взам. инв. №

Н. контр.	Ткач		15.06.87
Гл. спец.	Репало		5.06.87
ГИП	Хлебников		5.06.87
Рук. сект.	Колесников		5.06.87
Рук. гр.	Сачков		5.06.87
Ст. арх.	Журавлева		5.06.87

т. п. 813-2-47.87 АР

Привязан:

Инв. №

Секционное хранилище (с охлаждением) продовольственного картофеля вместимостью 1000 тонн

Стадия	Лист	Листов
РП	10	

Узлы 1÷11

ГИПРОНИСЕЛЬПРОМ г. Орел

22578-02 13 Копировал Варич Формат А2

Альбом III

Типовой проект

Схема расположения элементов теплоизоляции

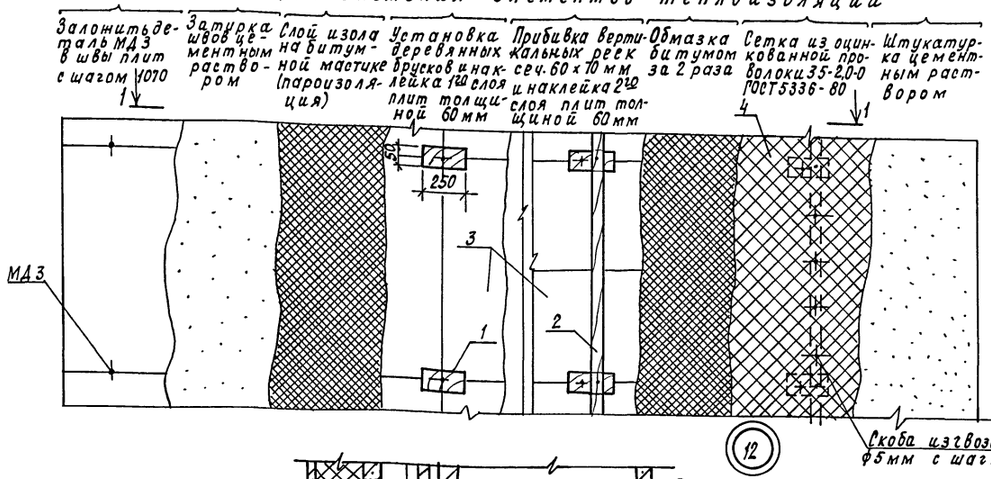

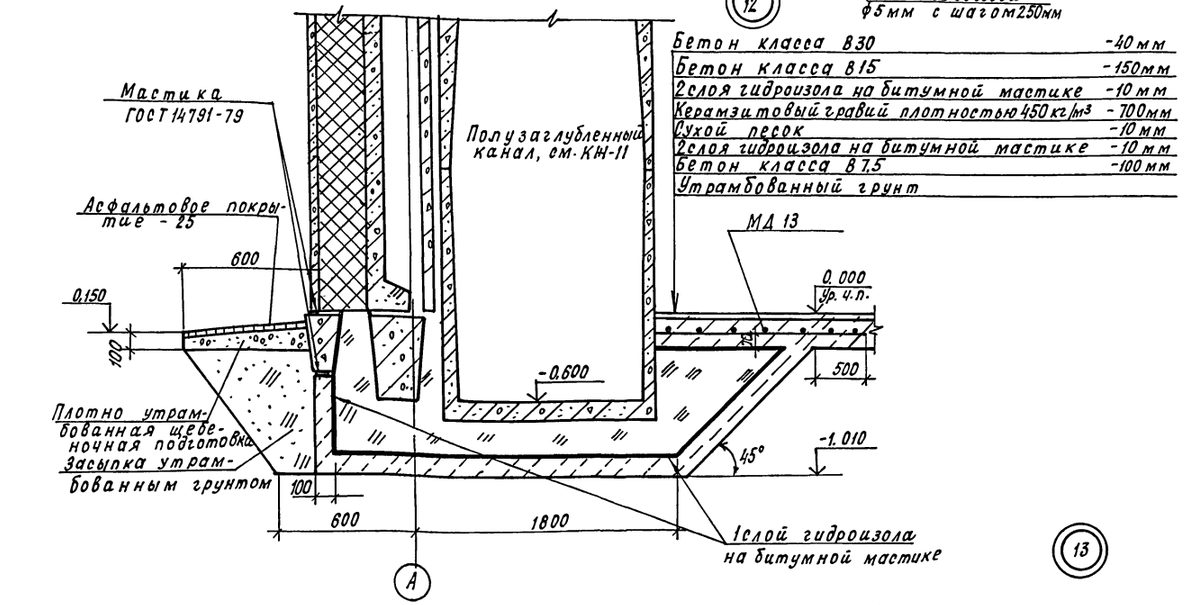

Бетон класса В30	-40 мм
Бетон класса В15	-150 мм
2 слоя гидроизола на битумной мастике	-10 мм
Керамзитовый гравий плотностью 450 кг/м³	-700 мм
Сухой песок	-10 мм
2 слоя гидроизола на битумной мастике	-10 мм
Бетон класса В7,5	-100 мм
Утрамбованный грунт	

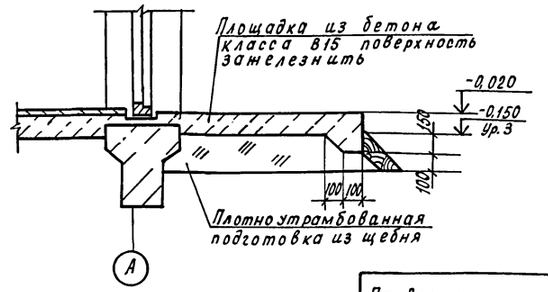

8. Конструктивное решение теплоизоляции кирпичных стен аналогично панельным стенам.

1-1

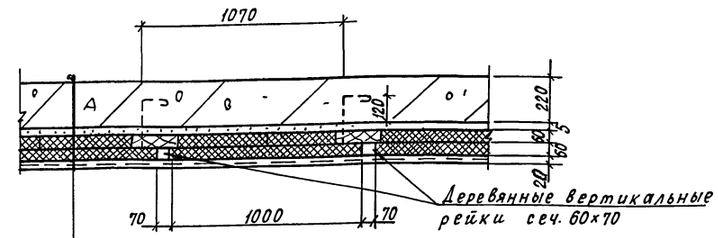

Н.-б. стена	- 220 мм
Затирка швов цементным раствором	
Слой изола на битумной мастике	
1ый слой плит	- 60 мм
2ой слой плит	- 60 мм
Обмазка битумом за два раза	
Штукатурка цементным	
раствором по сетке	- 25 мм

Спецификация изделий к схеме расположения элементов теплоизоляции

Марка, поз.	Обозначение	Наименование	Кол.	Масса ед., кг	Примечание
1		Брусок сеч. 125×50×250			
		ГОСТ 24454-80	1,026		м³
2		Рейка сеч. 70×60 ГОСТ 24454-80	2,02		м³
3		Плиты пенополистирольные			
		ПСБ-С ГОСТ 15588-86	41,9		м³
4		Сетка 35-2,0-0 ГОСТ 5336-80	6290		кг

1. Производство работ по теплоизоляции, пароизоляции и гидроизоляции осуществлять в соответствии со СНиП III-20-74.
2. Все деревянные элементы антисептировать препаратом ББ ГОСТ 23787.6-79 согласно СНиП III-19-76.
3. Наклейку плит утеплителя производить на битумной мастике МБК-Г-55 с перекрытием швов, склейка плит между собой производится точечная или полосовая, с тщательным заполнением швов мастикой с наполнителем из отходов плит.
4. Наклейку пароизоляции и первого слоя плит утеплителя производить по предварительно огрунтованной поверхности слоем битума БН-V на керосине состава 1:2 за 2 раза.
5. Пример устройства теплоизоляции стен дан для толщины утеплителя 120 мм, для остальных толщин теплоизоляцию выполнить аналогично.
6. Сетку от грызунов завести вглубь на 200 мм и вывести выше пола на 1000 мм.
7. Гидроизоляцию из слоя гидроизола вывести выше пола на 200 мм.

Н.контр.	Ткач		27.5.87	т.п. 813-2-47.87 АР	
Гл.спец.	Репало		27.5.87		
ГИП	Клебников		27.5.87		
Рук.сект.	Колесников		27.5.87		
Рук.гр.	Сачков		27.5.87		
Ст.арх.	Нуравлева		27.5.87		

Привязан:

Инв. №

Секционное хранилище (с охлаждением) продовольственного картофеля вместимостью 1000 тонн	Стадия	Лист	Листов
	РП	11	
Схема расположения элементов теплоизоляции Узлы 12, 13	ГИПРОНИСЕЛЬПРОМ г. Орел		

22578-02 14

Инв. № подл. | Подпись и дата | Взам. инв. №

Копировал Кухтинова

Формат А2

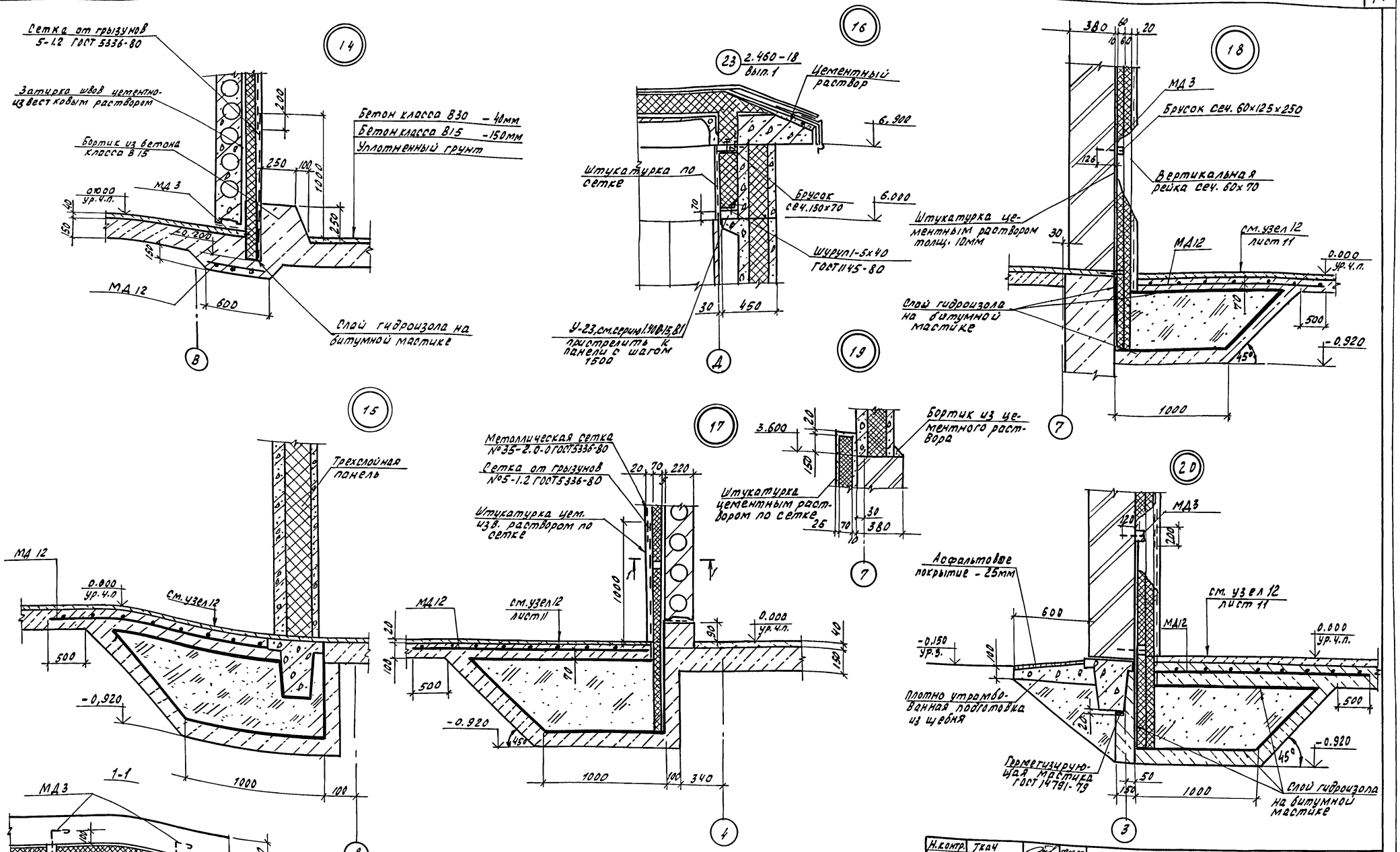

Утепление пола по осям А,Д между осями 4÷7 выполнить в соответствии с узлом 12, по оси 3 в соответствии с узлом 20, по оси 7 в соответствии с узлами 15, 18. Утепление пола у внутренних стен электрощитовой выполнить в соответствии с узлами 17, 18.

Н.контр.	Ткач		08.06.87
Гл.спец.	Репало		27.5.87
ГИП	Хлебников		27.5.87
Рук.сект.	Колесников		28.5.87
Рук.гр.	Сачков		27.5.87
Ст.арх.	Хуравлева		27.5.87

т.п. 813-2-47 87 АР

Привязан:

Инв.№

Секционное хранилище (с охлаждением) продовольственного картофеля вместимостью 1000 тонн

Стадия	Лист	Листов
РП	12	

Узлы 14 ÷ 20

ГИПРОНИСЕЛЬПРОМ г. Орел

Альбом II

Типовой проект

Инв.№подл. | Подпись и дата | Взам.инв.№

22578-02 15

Копировал Зубакова

Формат А2

Альбом II

Типовой проект

План кровли

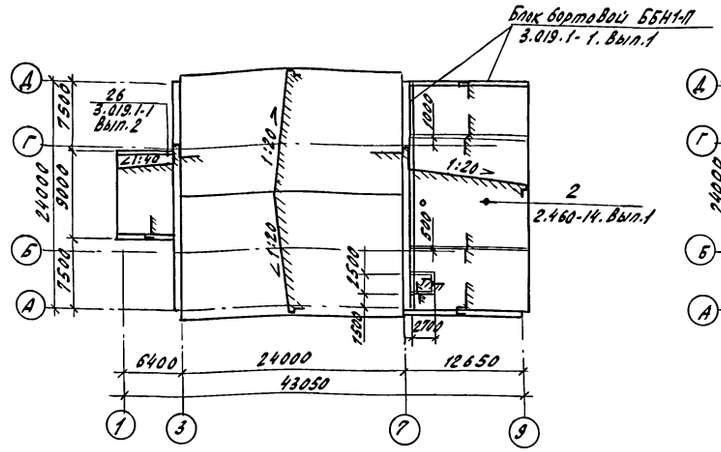

План полов на отм. 0.000

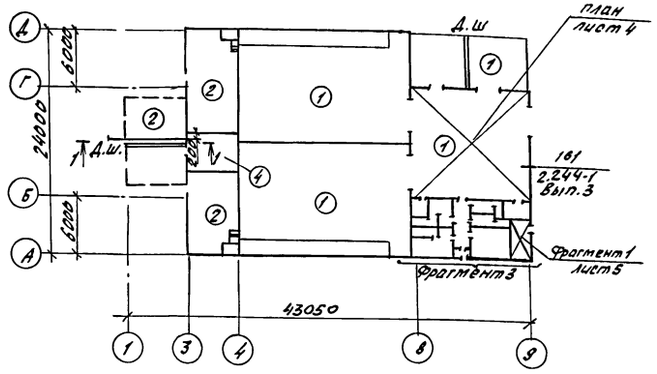

Фрагмент 3

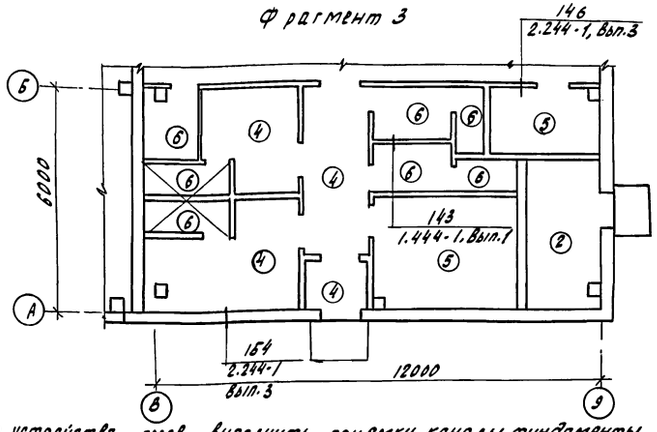

1-1

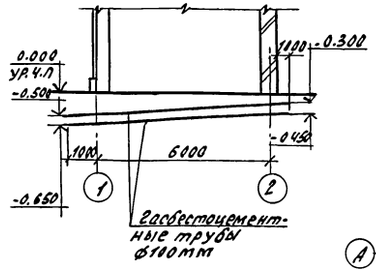

План пола на отм 2.500

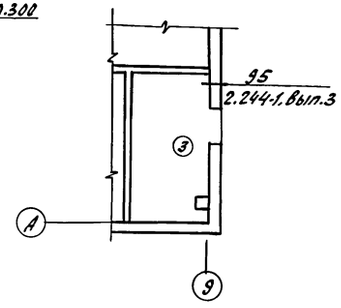

1. До устройства полов выполнить приямки, каналы, фундаменты под оборудование и инженерные коммуникации.
2. Производство работ по устройству полов осуществлять согласно СНиП III-В, 14-72.
3. Рабочие чертежи полов разработаны в соответствии с требованиями СНиП III-В, 14-72 и серий 1.444-1. Вып.1; 2.244-1; Вып 3, 4
4. Грунты оснований полов уплотнить механизированным способом до плотности сложения грунта 15,7 кН/м³, путем втрамбовывания в него слоя гравия или щебня крупностью 40мм в соответствии со СНиП III-В-76 и „Инструкции по устройству обратных засыпок грунта в стесненных местах".
5. В полу навесов выполнить деформационные швы согласно узлу 125 серии 1.444-1, Вып.1;
6. Подстилающий слой в полу электрощитовой, венткамер и теплового пункта принять толщиной 100мм.
7. Шлифовку бетонных покрытий полов не выполнять
8. По периметру наружных стен цеха товарной обработки, служебного помещения, комнаты приема пищи и обогревания выполнить подсыпку из керамзитового гравия плотностью 450 кг/м³ толщиной 200мм, шириной 800мм.
9. Под перегородки б=120мм выполнить утолщенную бетонную подготовку см. узел 7 на листе 10.
10. Уклон полов создавать планировкой грунта основания.
11. Бетон подстилающего слоя полов уплотнить поверхностным вибратором.
12. В полу типа 6 гидроизоляцию выполнить из двух слоев гидроизола на битумной мастике.
13. В полах на грунте без гидроизоляционного слоя, в местах прохождения трапов в радиусе 1м выполнить гидроизоляцию из двух слоев гидроизола на битумной мастике.
14. Устройство кровли осуществлять согласно СНиП II-26-76; СНиП III-20-74.

Экспликация полов

Наименование или номер помещения по проекту	Тип пола по проекту	Схема пола или номер узла по серии	Элементы пола и их толщина	Площадь пола м²
Секция хранения № 1,2 Навес в осях 8-9 цех товарной обработки	1	245 2.244-1, Вып.4	Покрытие - бетон класса В30-40 Подстилающий слой - бетон класса В15 150 основание - уплотненный грунт	458.0
Венткамеры, навес в осях 1-3 тепловой пункт	2	245 2.244-1, Вып.4	Покрытие - бетон класса В-15 - 20	170.0
Венткамера на отм. 2.500	3	140 2.244-1, Вып.4	Покрытие - бетон класса В15-20. Основание - сб. ж.б. плиты покрытия	8.0
Гардеробы, тамбур, коридор, электрощитовая	4	240 2.244-1, Вып.4	Покрытие керамическая плитка ГОСТ 6787-80 13	49.0
Служебное помещение, комната приема пищи и обогревания	5	230 2.244-1, Вып.4	Покрытие - линолеум поливинилхлоридный ГОСТ 7251-77 - 2.5	18.0
Уборные, душевые, кладовая хоз.-инвентаря	6	250 2.244-1, Вып.4	Покрытие - керамическая плитка ГОСТ 6787-80 - 13	16.0

Н.контр.	Ткач		08.06.87
Гл.спец.	Репало		27.5.87
ГИП	Хлебников		27.5.87
Рук.сект.	Колесников		27.5.87
Рук.гр.	Сачков		27.5.87
Арх.	Шкарпета		26.6.87
Пров.	Журавлева		27.5.87

т.п. 813-2-47.87 АР

Секционное хранилище (сохлаждением) продовольственного картофеля вместимостью 1000 тонн

Стадия	Лист	Листов
РП	13	

План кровли. План полов на отм. 0.000. Фрагмент 3. План пола на отм. 2.500

ГИПРОНИСЕЛЬПРОМ г. Орел

Привязан

Инв N

Инв. N подл. | Подпись и дата | Взам. инв. N

22578-02 16

Копировал Зубакова

Формат А2

Альбом IX

Типовой проект

Схема расположения разборной стенки

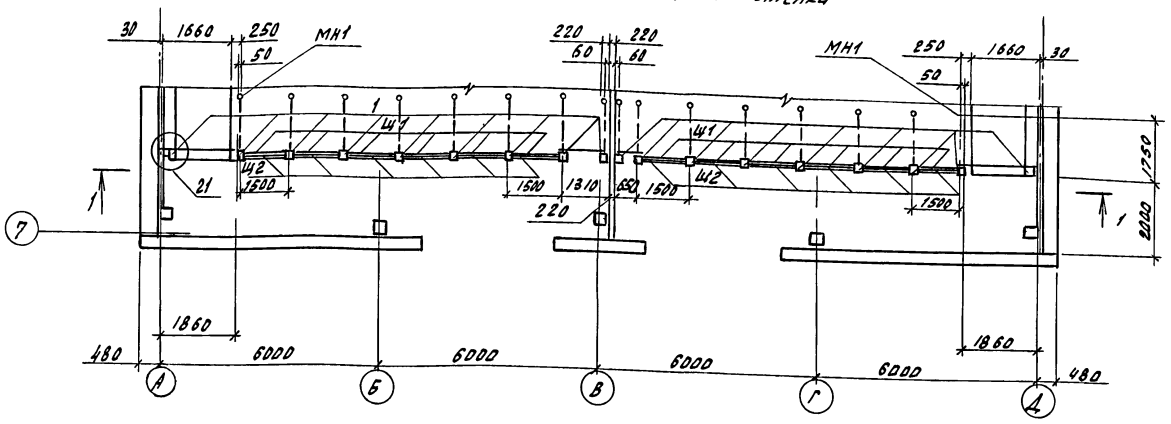

1-1

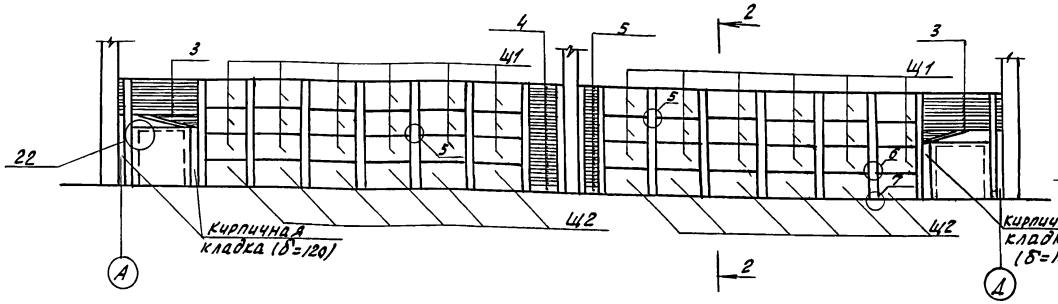

2-2

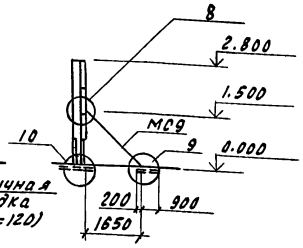

21

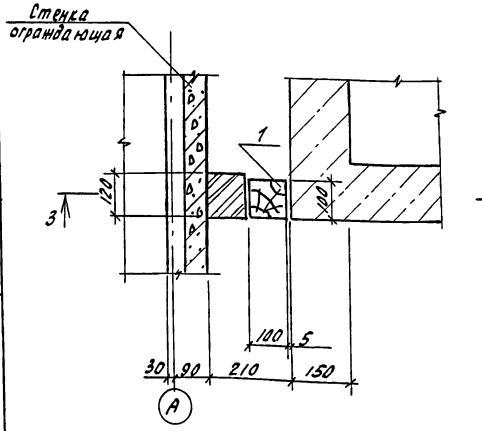

3-3

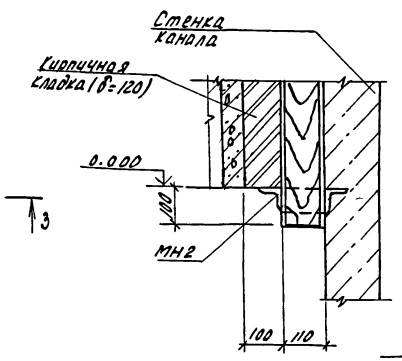

22

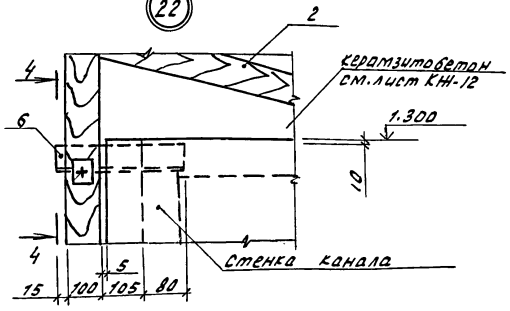

4-4

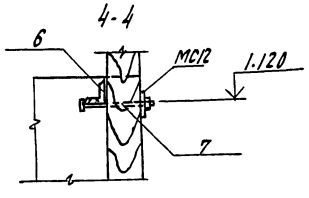

Спецификация к схеме расположения разборной стенки.

Марка, поз.	Обозначение		Наименование	Кол.	Масса ед, кг	Примечание
Ц1	2.870-1.2-3	160	Щит Ц1	36		
Ц2	2.870-1.2-3	170	Щит Ц2	12		
			Изделия соединительные			
МС2	2.870-1.2-3	040	МС2	16	3,27	
МС5	2.870-1.2-3	070	МС5	14	1.94	
МС7	2.870-1.2-3	080	МС7	14	3,4	
МС9	2.870-1.2-3	090	МС9	16	12,7	
МС12	2.870-1.2-3	100	МС12	18	0,63	
МС14	2.870-1.2-3	120	МС14	16	0,34	
			Изделия закладные			
МН1	2.870-1.2-3	010	МН1	16	11,84	
МН2	2.870-1.2-3	020	МН2	18	3.64	
1	Б4		Брус 100×100 ГОСТ 24454-80, ℓ=2900	18		0.04 м³
2	Б4		Брус 100×125 ГОСТ 24454-80, ℓ=1500	2		0,019 м³
3	Б4		Доска 32×100 ГОСТ 24454-80, ℓ=1810	27		0.006 м³
4	Б4		Доска 32×100 ГОСТ 24454-80, ℓ=1300	28		0.004 м³
5	Б4		Доска 32×100 ГОСТ 24454-80, ℓ=650	28		0.002 м³
6	Б4		Уголок 63×63×5-Б ГОСТ 8509-86 / Вст3кп2 ГОСТ 535-79, ℓ=300	2	1.49	
7			Болт М12-8g×280.58.016 ГОСТ 7798-70	2		
11	2.870-1.1-3	091	А-I-18 ГОСТ 5781-82, ℓ=200	16	0.3	
12	2.870-1.1-3	092	Сетка 5ВР-1-100 / 3ВР-1-100, 1100×1101			
			ГОСТ 8478-81	64		
13			Болт М12-8g×160.58.016 ГОСТ 7798-70	28		
14			Шайба 12Н.08 кп.016 ГОСТ 11371-78	30		
15			Гайка М12-6Н.5.016 ГОСТ 5915-70	30		
16			Гайка М20-6Н.5.016 ГОСТ 5915-70	18		
17			Шуруп 1-5×20.016 ГОСТ 1144-80	64		
20			Доска 50×100 ГОСТ 24454-80, ℓ=750	14		

3. Для всех деревянных конструкций предусмотреть защиту от биологического повреждения путем антисептирования препаратом БВ-11 по ГОСТ 23787.6-79.
4. Конструкции должны изготовляться из строганой древесины хвойных пород II сорта (сосны и ели) с влажностью не более 20 % и удовлетворять требованиям раздела 2 СНиП II-25-80 „Деревянные конструкции. Нормы проектирования."
5. Монтаж стенок из пиломатериалов производить после устройства пола в соответствии со СНиП III-19-76 „Правила производства и приемки работ. Деревянные конструкции."
6. Все стальные изделия покрыть слоем цинка толщиной 0,12 мм (способ металлизации) согласно требованиям СНиП 2.03.11-85

Н.контр.	Ткач		29.05.87	т.п. 813-2-47.87 АР	
Гл.спец.отд.	Ремало		29.05.87		
ГИП	Хлебников		29.05.87		
Гл. констр.	Тимашенко		29.05.87		
Рук. сект.	Колесников		29.05.87		
Рук. гр.	Карпенкова		29.05.87	Секционное хранилище (склад-модуль) продовольственного картофеля вместимостью 1000 тонн	Стадия: РП; Лист: 14; Листов:
Инж.	Власова		29.05.87		
Пров.	Сапегин		29.05.87	Схема расположения разборной стенки. Узлы 21...22	ГИПРОНИСЕЛЬПРОМ г. Орел

Привязан

Инв. №

Инв. № подл. | Подпись и дата | Взам. инв. №

22578-02 17

Копировал Зубакова

Формат А2

Типовой проект Альбом 17

Площадка ПМ1 на отметке 2.450

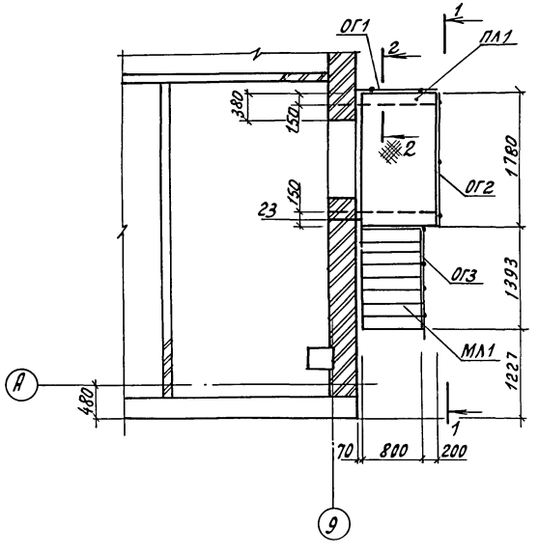

1-1

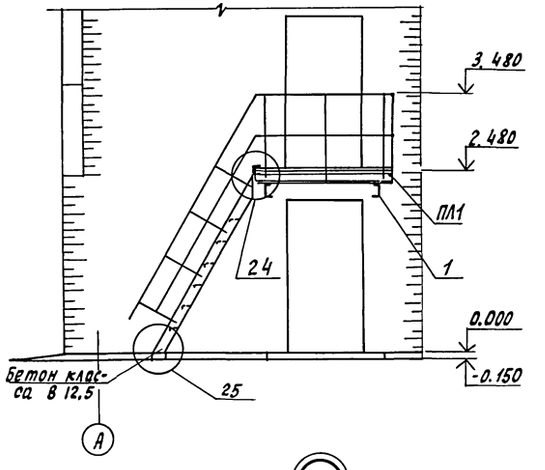

Спецификация к схеме расположения металлической площадки

Марка, поз.	Обозначение	Наименование	Кол.	Масса ед., кг	Примечание
ПЛ1	1.450.3-3.1 2.1.4.0.0-11	Площадка ПМХФ-18.10	1	100.95	
МЛ1	1.450.3-3.1 1.2.2.0.0-07	Марш лестничный			
		МЛХФ 60-24.8	1	78.0	
ОГ1	1.450.3-3.1 5.1.0.1.0	Ограждение площадки			
		ОГПМХ Эб-10.9	1	10.5	
ОГ2	1.450.3-3.1 5.1.0.10-04	Ограждение площадки			
		ОГПМХ Эб-10.18	1	18.7	
ОГ3	1.450.3-3.1 4.1.2.1.0-02	Ограждение лестнич-			
		ного марша ОГпМлХ 60-10.24	1	11.0	
1	Б4	Швеллер 18 ГОСТ 8240-72 / Вст3пс6-1 ТУ14-1-3023-80			
		ℓ = 1320	2	21.5	
2	Б4	Уголок 63×63×5-БГОСТ 8509-86 / Вст3кп2 ГОСТ 535-79			
		ℓ = 150	4	0.72	
3		Болт 5.1М16×200 Вст3пс2			
		ГОСТ 24379.1-80	2	0.44	
4	Б4	Лист ромб. ПН-НО-4.0×1800×100	1	6.01	
		Вст3кп2 ГОСТ 8568-77	1	6.01	

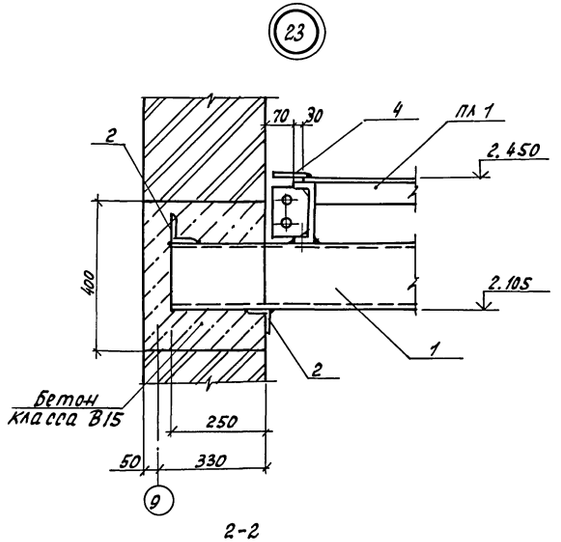

2-2

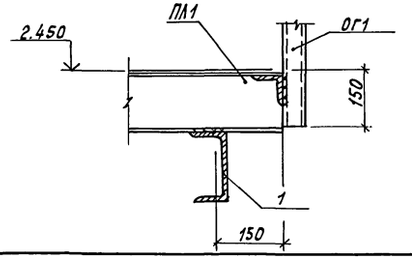

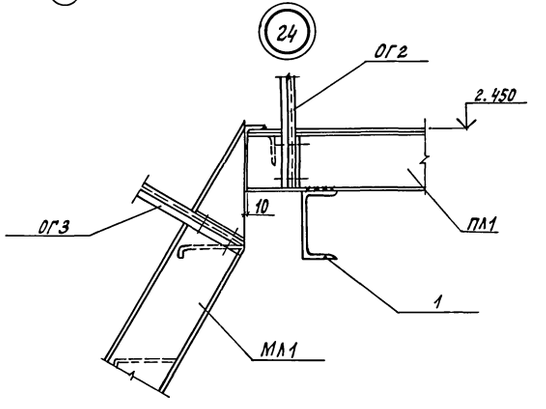

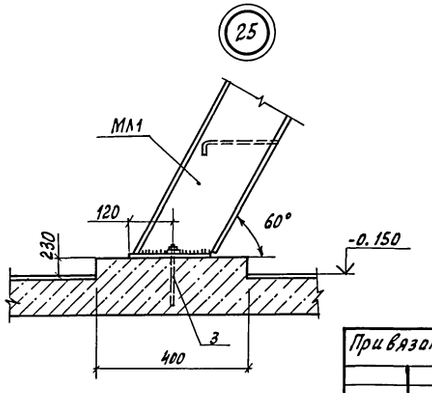

1. Изготовление и монтаж конструкций должны осуществляться в соответствии с указаниями главы СНиП III-18-75 „Металлические конструкции".
2. Сварные швы выполнять электродами типа Э42 ГОСТ 9466-75 и ГОСТ 9467-75, высоту шва принять 5мм.
3. Все металлические конструкции покрыть эмалью ХВ-124 (2 слоя) ГОСТ 10144-74 по грунтовке ХС-010 (1 слой) ГОСТ 9355-81.
4. Болты принять нормальной точности класса Вб по ГОСТ 7798-70.
5. Закрепление гаек на постоянных болтах осуществлять путем зачеканки или подварки резьбы.

Н. контр.	Ткач			т.п. 813-2-47.87 АР	
Гл. спец. пр.	Репало				
ГИП	Хлебников				
Гл. констр.	Титошенко				
Рук. сект.	Колесников				
Рук. гр.	Корленкова	К. К		Секционное хранилище (с охлаждением) продовольственного картофеля вместимостью 1000 тонн	Стадия: РП; Лист: 15; Листов:
Инж.	Белкин				
Пров.	Сапегин			Схема расположения металлической площадки. Узлы 23÷25.	ГИПРОНИСЕЛЬПРОМ г. Орел

Привязан

Инв. N

Инв. № подл. | Подпись и дата | Взам. инв. №

Альбом II

Типовой проект

Ведомость рабочих чертежей основного комплекта

Лист	Наименование	Примечание
1	Общие данные (начало)	
2	Общие данные (продолжение)	
3	Схема расположения фундаментов и фундаментных балок.	
4	Фрагменты 1...4.	
5	Фрагменты 5...8.	
6	Фрагменты 9...12.	
7	Фрагмент 13. Сечения 13...15.	
8	Фундаменты монолитные Фм1...Фм3. Узлы I...III.	
9	Фундаменты монолитные Фм4...Фм8. Узлы IV; V.	
10	Спецификация монолитных фундаментов Фм1...Фм8. Ведомость расхода стали на элемент.	
11	Схема расположения каналов, приямка, фундаментов под оборудование.	
12	Сечения 1-1...4-4. Узел 1.	
13	Узел II. Спецификация к схеме расположения элементов каналов, приямка, фундаментов под оборудование.	
14	Схема расположения приямка. Узел III. Фундаменты под оборудование Фом1...Фом5	
15	Схемы расположения колонн, балок и плит покрытия. Разрезы 1-1, 2-2.	
16	Сечения 3-3...6-6. Узлы I...IV.	
17	Фрагмент 1. Сечения 7-7...11-11.	
18	Спецификации к схемам расположения колонн, балок и плит покрытия	
19	Схемы расположения плит перекрытий в осях 3...4, 8/1-9, Узел 1. Поз. 1.	
20	Сечения 6-6, 7-7. Схема расположения элементов ограждения навеса.	
21	Схемы расположения стеновых панелей по осям А, Д, Г, 9.	
22	Схемы расположения стеновых панелей по осям 3 и 7; стоек фахверка и насадок по осям 3, 7 и А. Ограждающих стенок по осям А и Д	
23	Узлы I...VII.	
24	Узлы VIII...XVIII.	
25	Спецификация элементов к схемам расположения стеновых панелей, стоек фахверка и насадок, ограждающих стенок.	
26	Схемы расположения разделительных стенок по осям 4 и 8. Узлы I...IV	

Типовой проект разработан в соответствии с действующими нормами и правилами и предусматривает мероприятия, обеспечивающие взрывную, взрывопожарную и пожарную безопасность при эксплуатации здания.

Главный инженер проекта Г.А. Хлебников

Ведомость ссылочных и прилагаемых документов

Обозначение	Наименование	Примечание
ГОСТ 13579-78	Блоки бетонные для стен подвалов.	
ГОСТ 24022-80	Фундаменты железобетонные сборные под колонны сельскохозяйственных зданий.	
ГОСТ 24379.1-80	Болты фундаментные.	
Шифр 1481, вып. 0,1	Стены из железобетонных трехслойных панелей с эффективной теплоизоляцией для зданий хранилищ плодоовощной продукции.	
1.030.1-1, вып. 0-3, 1-1, 1-3, 2-1, 3-3, 4-1, 4-2	Стены наружные из однослойных панелей для каркасных общественных зданий, производственных и вспомогательных зданий промышленных предприятий.	
1.030.9-2, вып. 4, 6, 7	Перегородки панельные зданий промышленных и сельскохозяйственных предприятий.	
1.038.1-1, вып. 1	Перемычки железобетонные для зданий с кирпичными стенами.	
1.141-1, вып. 60, 64	Панели перекрытий железобетонные многопустотные.	
1.400-6/76, вып. 1	Унифицированные закладные детали сборных железобетонных конструкций зданий промышленных предприятий.	
1.400-7	Стальные изделия для сопряжения сборных железобетонных конструкций одноэтажных промышленных зданий.	
1.400-15, вып. 1	Унифицированные закладные изделия железобетонных конструкций для крепления технологических коммуникаций и устройств.	
1.410-3, вып. 1	Сетки сварные для армирования железобетонных конструкций.	
1.412-1/77, вып. 1...3	Монолитные железобетонные фундаменты под типовые колонны прямоугольного сечения одноэтажных промышленных зданий.	

Условные обозначения

Железобетон в сечении

Продолжение

Обозначение	Наименование	Примечание
1.415-1, вып. 1	Железобетонные фундаментные балки для стен производственных зданий.	
1.462, 1-1/81 вып. 1	Железобетонные предварительно напряженные балки пролетом 12м для покрытий зданий с плоской и скатной кровлей.	
1.462,-1-10/80, вып. 1,2	Железобетонные балки пролетом 6 и 9м для покрытий зданий с плоской кровлей.	
1.494-24, вып. 1	Стаканы для крепления крышных вентиляторов дефлекторов и зонтов	
1.823.1-2 вып. 0-1, 1,2	Колонны железобетонные для сельскохозяйственных производственных зданий.	
1.832.1-9 вып. 0,1,2	Стеновые двухслойные панели из легких бетонов для сельскохозяйственных зданий.	
1.832.1-10 вып. 0,1	Двухслойные стеновые легкобетонные панели повышенной заводской готовности для сельскохозяйственных зданий.	
1.865.1-4/84 вып. 1,2	Железобетонные предварительно напряженные плиты покрытий длиной 6м для сельскохозяйственных зданий.	
2.420-1, вып. 1	Монтажные детали сборных железобетонных колонн и подкрановых балок одноэтажных промышленных зданий.	
2.460-2, вып. 0...2	Монтажные детали сборных железобетонных конструкций покрытий одноэтажных промышленных зданий.	

Согласовано

Гл. спец. техн. отд. Александров

Гл. спец. сект. Т Подольная

Рук. сектора ОВ Беляев

Рук. сектора ЭЛ Корягин

Инв. N подл. | Подпись и дата | Взам. инв. N

Инв. N			
Зам. гл. инж.	Карпенков		
Н. контр.	Ткач		29.05.87
Нач. отд.	Репало		29.05.87
ГИП	Хлебников		29.05.87
Гл. констр.	Тимошенко		29.05.87
Рук. сект.	Колесников		29.05.87
Рук. гр.	Карпенкова	К. К.	29.05.87
Ст. техн.	Михеева		29.05.87
Пров.	Скрябина		29.05.87

Привязан

т.п. 813-2-47.87 КЖ

Секционное хранилище (с охлаждением) продовольственного картофеля вместимостью 1000 тонн	Стадия	Лист	Листов
	РП	1	26
Общие данные (начало)	ГИПРОНИСЕЛЬПРОМ г. Орел		

22578-02 19

Копировал Перелыгина

Формат А2

Альбом II

Типовой проект

Продолжение

Обозначение	Наименование	Примечание
2.870-1, вып 1-4; 2-4.	Узлы крепления ограждающих стенок в зданиях по хранению товарной обработке и переработке картофеля и овощей.	
3.006.1-2/82, вып. 1-1, 1-2, 1-3	Сборные железобетонные каналы и тоннели из лотковых элементов.	
3.017-1, вып 0,1, 2,4,5	Ограждение площадок и участков предприятий зданий и сооружений.	
3.900-3, вып 7. ч.2	Унифицированные сборные железобетонные конструкции водопроводных и канализационных емкостных сооружений	
	Прилагаемые документы	
	Строительные изделия	Альбом
КЖВМ 1	Ведомость потребности в материалах на изготовление монолитных железобетонных конструкций.	Альбом
КЖВМ 2	Ведомость потребности в материалах на изготовление сборных железобетонных конструкций.	Альбом

Ведомость спецификаций

Лист	Наименование	Примечание
7	Спецификация элементов к схеме расположения фундаментов и фундаментных балок.	
10	Спецификация монолитных фундаментов Фм1...Фм8.	
13	Спецификация к схеме расположения элементов каналов, приямка, фундаментов под оборудование.	
14	Спецификация фундаментов под оборудование ФОм4, ФОм5	
18	Спецификации к схемам расположения колонн, плит и балок, покрытия.	
19	Спецификация к схемам расположения плит перекрытия.	
20	Спецификация участков монолитных Ум1...Ум3.	
	Спецификация к схеме расположения элементов ограждения навеса.	
25	Спецификация элементов к схемам расположения стеновых панелей, стоек фахверка и насадок, ограждающих стенок.	
26	Спецификация элементов к схемам расположения разделительных стенок по осям Ч и В.	

Ведомость объемов сборных бетонных и железобетонных конструкций по рабочим чертежам основного комплекта марки КЖ

№	Наименование группы элементов конструкций	Код.	Кол. м3	Примечание
1	Фундаменты стаканного типа и башмаки	581200	8,04	
2	Фундаментные блоки	581100	7,49	
3	Колонны	582100	31,1	
4	Балки стропильные	582200	29,2	
5	Балки фундаментные	582400	12,68	
6	Перемычки	582800	13,86	
7	Панели стеновые наружные	583100	125,8	
8	Карнизные панели	583100	6,16	
9	Плиты покрытий	584100	46,63	
10	Плиты перекрытий	584200	3,62	
11	Конструкции и детали каналов	585800	30,71	
12	Элементы оград	589900	0,78	
13	Перегородки	583300	25,55	
	Всего бетона и железобетона		341,62	

Материалы на изготовление сборных бетонных и железобетонных конструкций учтены в ведомости потребности в материалах и отдельно не учитываются.

Общие указания

1. Данная часть проекта разработана на основании задания на проектирование, утвержденного Министерством плодоовощного хозяйства СССР от 29 декабря 1985 г.
2. За условную отметку 0,000 принят уровень чистого пола хранилища, что соответствует абсолютной отметке [ ]
3. Проект разработан для строительства со следующими характеристиками природных условий:
   а) расчетная зимняя температура наружного воздуха минус 20°;
   б) нормативное значение ветрового давления по СНиП 2.01.07-85 – 0,23 кПа (23 кгс/м²) – I район СССР;
   в) нормативное значение веса снегового покрова по СНиП 2.01.07-85 – 1,0 кПа (100 кгс/м²) – III район СССР;
   рельеф территории спокойный, грунтовые воды отсутствуют;
   г) сейсмичность не выше 6 баллов;
   д) проектом не предусмотрено строительство в районах распространения вечномерзлых грунтов и на подрабатываемых территориях.
4. Земляные работы выполнить в соответствии с требованиями СНиП III-8-76 „Земляные сооружения".
5. Монтажные работы сборных железобетонных конструкций выполнить в соответствии с требованиями СНиП III-16-80.
6. Монтажную сварку производить электродами Э42 по ГОСТ 9467-75, высота шва 6 мм.
7. Все соединительные и закладные изделия должны быть покрыты слоем цинка толщиной 0,12 мм (способом металлизации) согласно требованиям СНиП 2.03.11-85. После монтажа конструкций места антикоррозионного покрытия, поврежденные воздействием электросварочной дуги, должны быть восстановлены путем оцинкования металлизацией согласно СНиП 2.03.11-85.

Инв. N подл. | Подпись и дата | Взам. инв. N

Зам. гл. инж.	Карпенков		
Н. контр.	Ткач		23.06.87
Нач. отд.	Иглина		29.06.87
ГИП	Хлебников		29.05.87
Гл. констр.	Тимошенко		29.05.87
Рук. сект.	Колесников		29.05.87
Рук. гр.	Карпенкова	К. К.	29.05.87
Ст. техн.	Михеева		29.05.87
Пров.	Скрябина		29.05.87

Привязан

Инв. №

т.п. 813-2-47.87 -КЖ

Секционное хранилище (с охлаждением) продовольственного картофеля вместимостью 1000 тонн

Стадия	Лист	Листов
РП	2	

Общие данные (окончание)

ГИПРОНИСЕЛЬПРОМ г. Орел

22578-02 20

Копировал Ахромова

Формат А2

Альбом II

Типовой проект

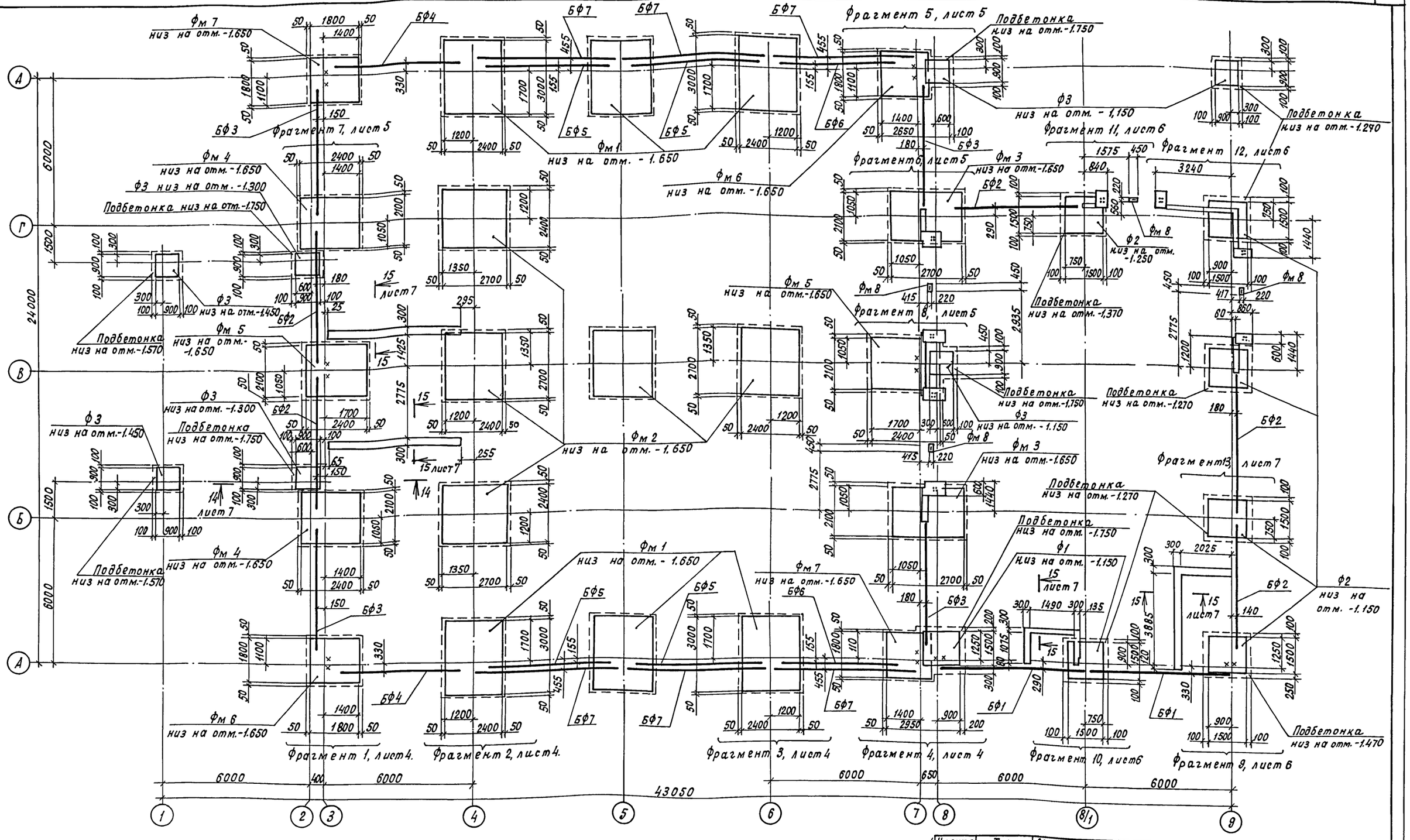

1. Привязка фундаментных балок дана по центру.
2. Спецификацию к схеме расположения фундаментов и фундаментных балок и общие примечания см. лист 7.

Н.контр.	Ткач		03.06.87	т.п. 813-2-47.87 КЖ	
Гл.специал.	Репало		29.05.87		
ГИП	Хлебников		29.05.87		
Гл.констр.	Титошенко		29.05.87		
Рук.сект.	Коленников		29.05.87		
Рук.гр.	Карпенкова	К.К.	29.05.87		
Ст.инж.	Валегин		29.05.87	Секционное хранилище (с охлаждением) продовольственного картофеля вместимостью 1000 тонн	Стадия: РП; Лист: 3; Листов:
Пров.	Шепетильникова		29.05.87	Схема расположения фундаментов и фундаментных балок	ГИПРОНИСЕЛЬПРОМ г. Орел

Привязан

Инв.№ подл. | Подпись и дата | Взам.инв.№

22578-02 21

Копировал Кухтинова

Формат А2

Альбом II

Типовой проект

Фрагмент 1

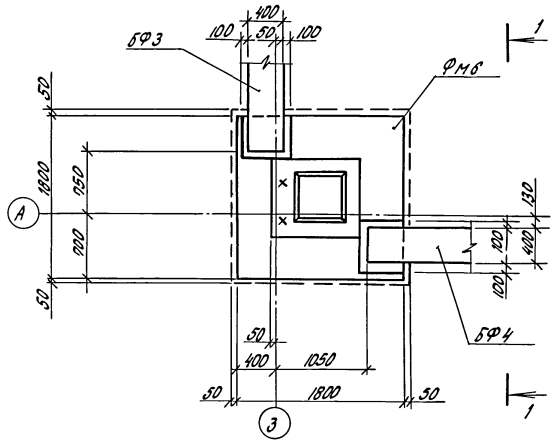

Фрагмент 2

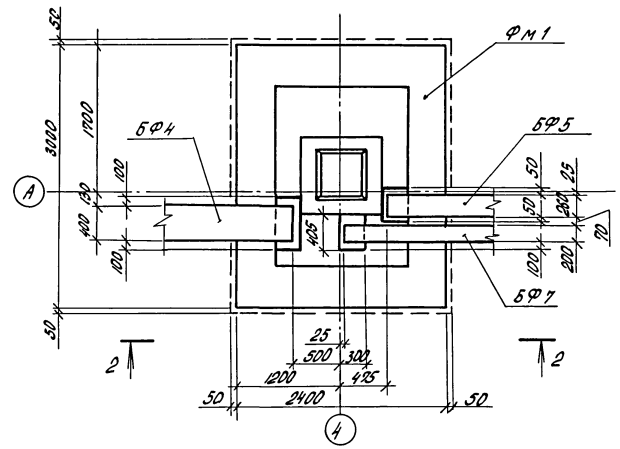

Фрагмент 3

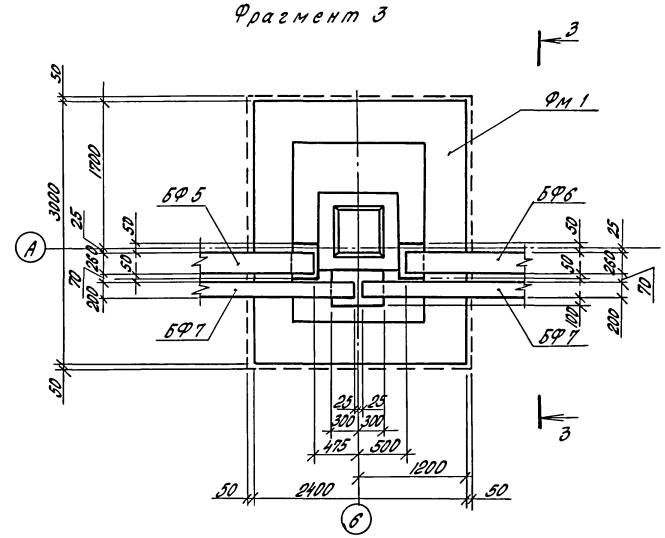

1 - 1

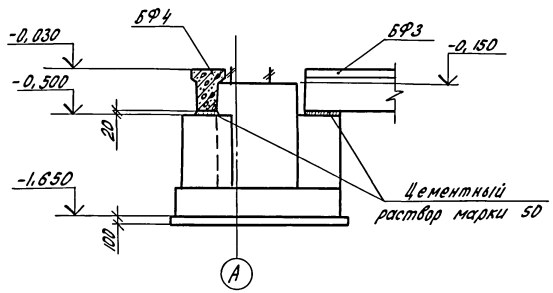

2 - 2

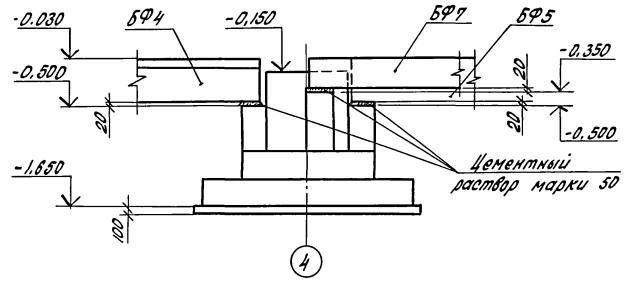

3 - 3

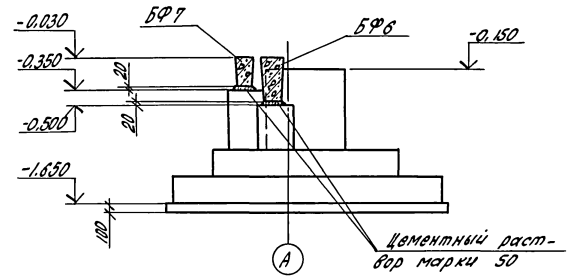

Фрагмент 4

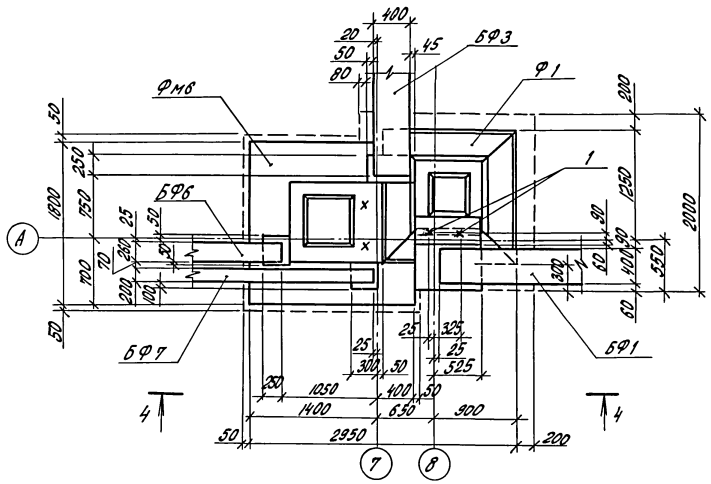

4 - 4

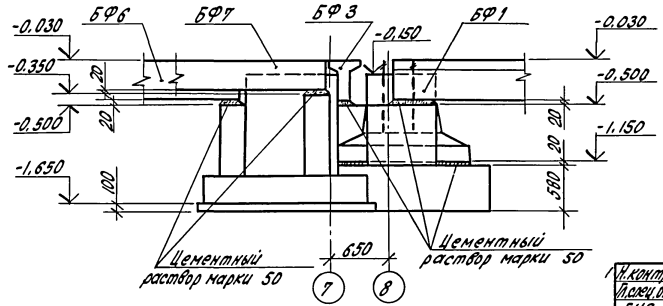

1. Схему расположения фундаментов и фундаментных балок см. лист 3.
2. Спецификацию элементов к схеме расположения фундаментов и фундаментных балок см. лист 7.

Н.контр.	Ткач		13.06.87	т.п. 813-2-47.87 КЖ		
Гл.спец.отд.	Репало		29.05.87			
ГИП	Хлебников		29.05.87			
Гл.констр.	Тимошенко		29.05.87			
Рук.сект.	Колесников		29.05.87			
Привязан	Рук.гр.	Карманова	К.К.	29.05.87	Секционное хранилище с охлаждением продовольственного картофеля вместимостью 1000 тонн	Стадия: РП; Лист: 4; Листов:
	Ст.инж.	Сапегин		29.05.87		
	Пров.	Шепелинкова	К.К.	29.05.87	Фрагменты 1...4	ГИПРОНИСЕЛЬПРОМ г. Орел
Инв. №						

Инв. № подл. | Подпись и дата | Взам. инв. №

22578-02 22

Копировал Попова

Формат А2

Альбом II

Типовой проект

Фрагмент 5

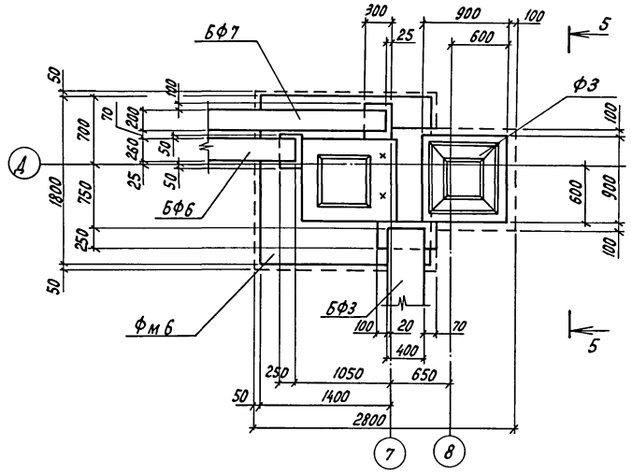

Фрагмент 6

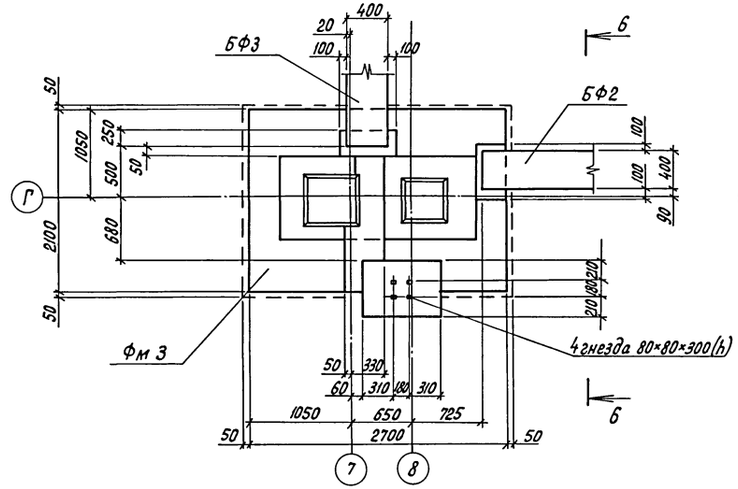

Фрагмент 7

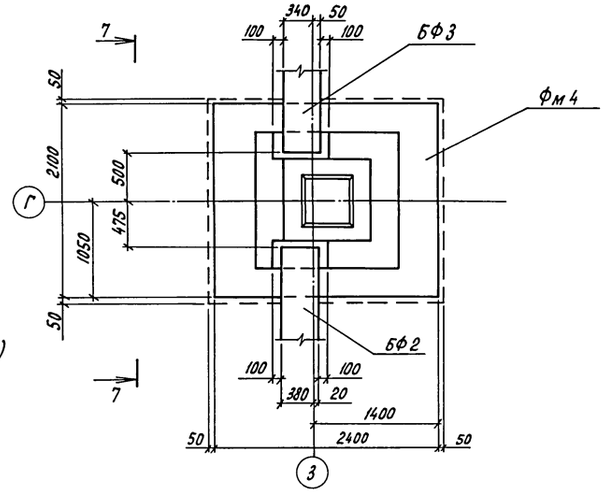

5 - 5

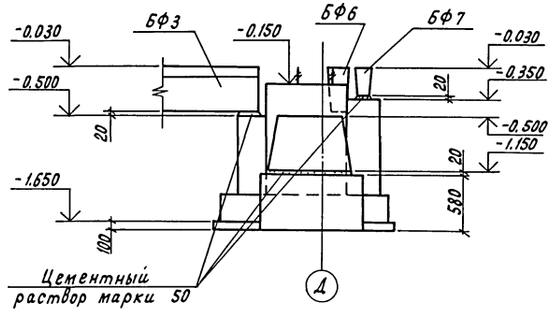

6 - 6

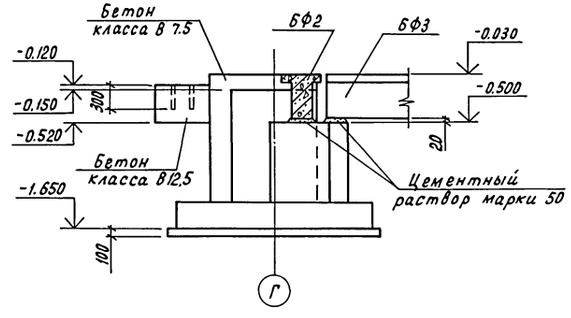

7 - 7

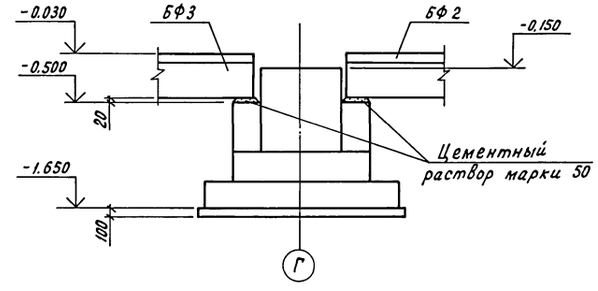

Фрагмент 8

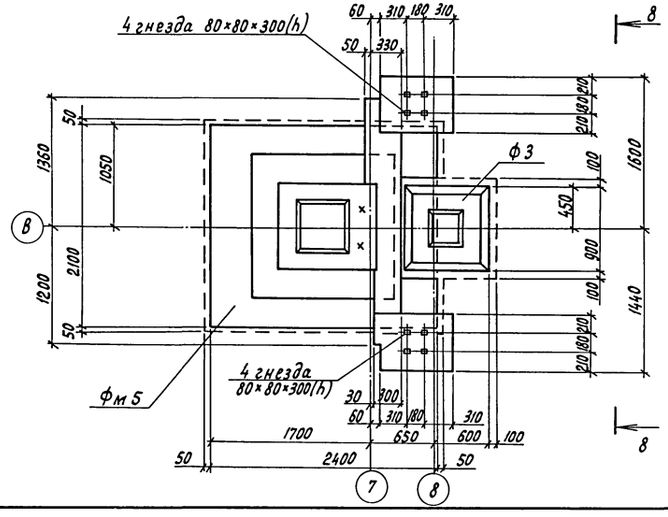

8 - 8

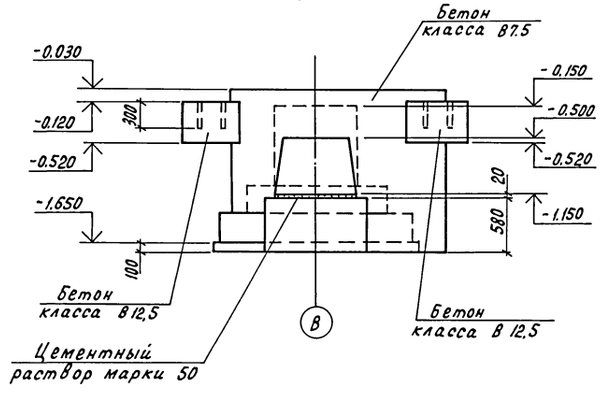

1. Схему расположения фундаментов и фундаментных балок см. лист 3.
2. Спецификацию элементов к схеме расположения фундаментов и фундаментных балок см. лист 7.

Н.контр.	Ткач		23.05.87	т.п. 813-2-47.87 КЖ	
Гл.спец.отд.	Репало		23.05.87		
ГИП	Хлебников		23.05.87		
Гл.констр.	Титошенко		23.05.87		
Рук.сект.	Колесников		23.05.87		
Рук. гр.	Карпенкова	К.К.	23.05.87	Секционное хранилище (с охлаждением) продовольственного картофеля вместимостью 1000 тонн	Стадия: РП; Лист: 5; Листов:
Ст. инж.	Салегин		23.05.87		
Пров.	Шепельникова		23.05.87	Фрагменты 5... 8	ГИПРОНИСЕЛЬПРОМ г.Орел

Привязан

Инв. N

Инв. N подл. | Подпись и дата | Взам. инв. N

22578-02 23

Копировал Перелыгина

Формат А2

Альбом II

Типовой проект

Фрагмент 9

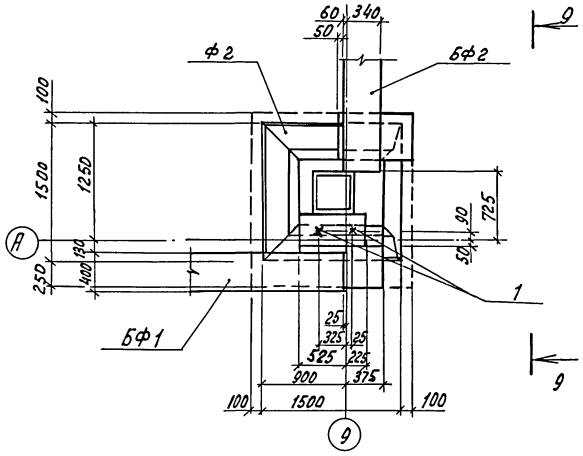

Фрагмент 10

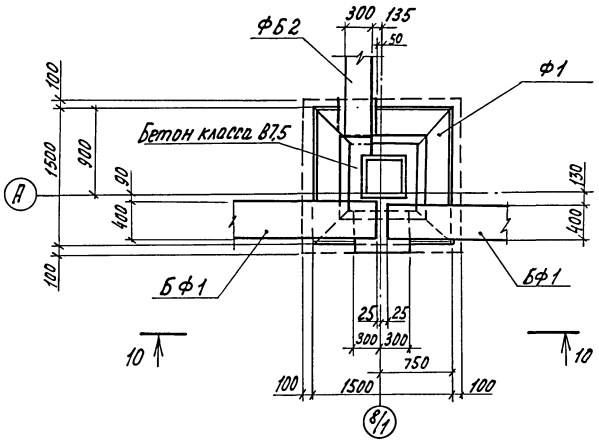

Фрагмент 11

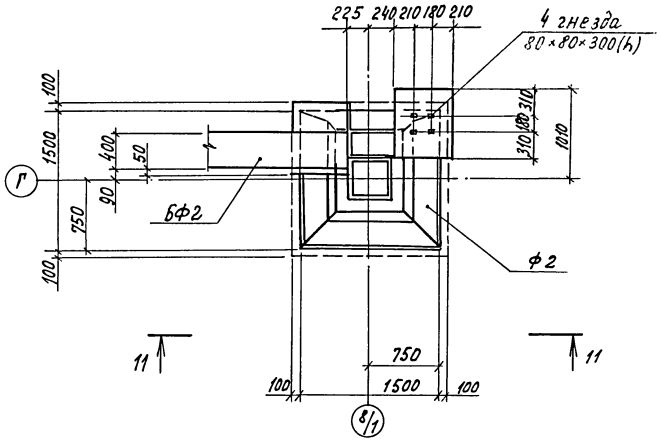

9-9

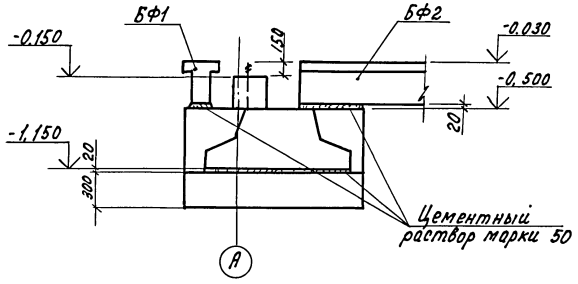

10-10

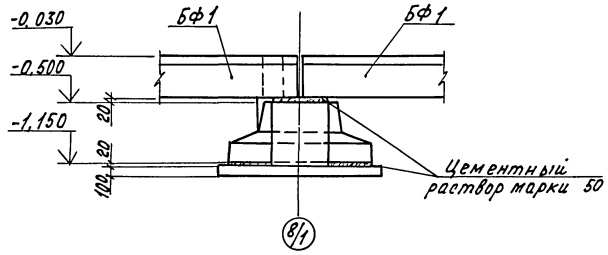

11-11

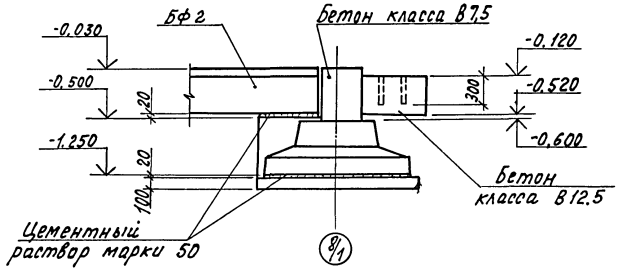

Фрагмент 12.

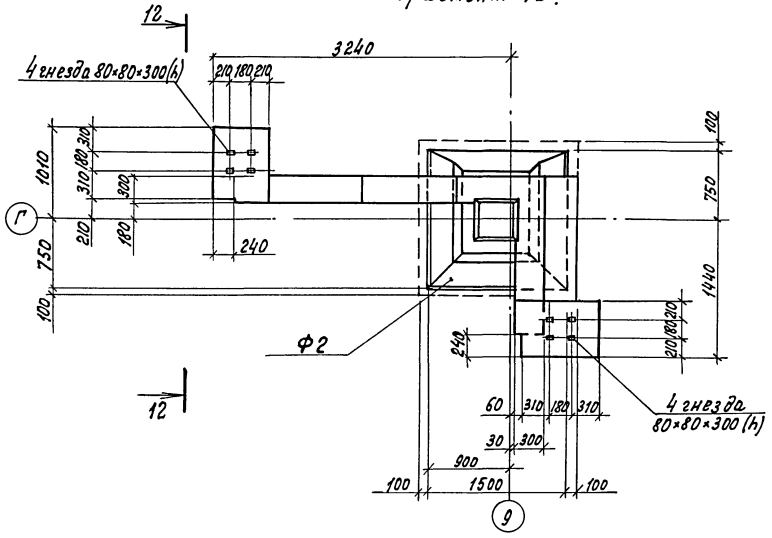

12-12

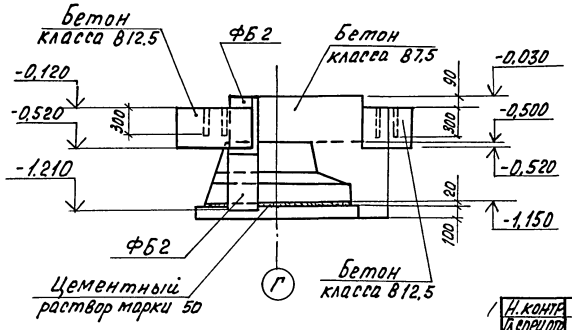

1. Схему расположения фундаментов и фундаментных балок см. лист 3.
2. Спецификацию элементов к схеме расположения фундаментов и фундаментных балок см. лист 7.

Н. контр.	Ткач			т.п. 813-2-47.87 КЖ	
Гл. спец. отд.	Репало				
ГИП	Хлебников				
Гл. констр.	Тимошенко				
Рук. сект.	Колесников				
Рук. гр.	Карпенкова			Секционное хранилище (с охлаждением) продовольственного картофеля вместимостью 1000 тонн	Стадия: РП; Лист: 6; Листов:
Ст. инж.	Сапегин				
Пров.	Целительникова			Фрагменты 9...12	ГИПРОНИСЕЛЬПРОМ г. Орел

Привязан

Инв. №

Инв. № подл. | Подпись и дата | Взам. инв. №

22578-02 24

Копировал Ахромова

Формат А2

Альбом II

Типовой проект

Инв.№подл. | Подпись и дата | Взам.инв.№

Фрагмент 13.

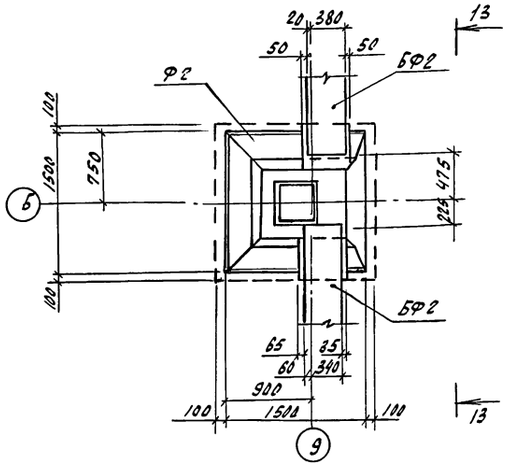

13 - 13

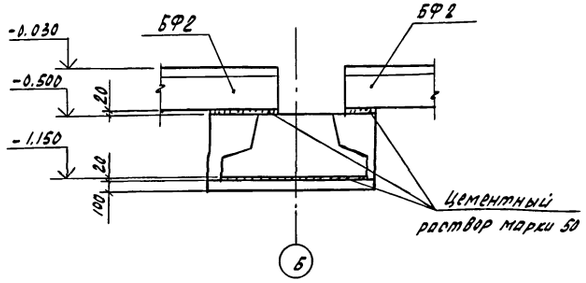

14 - 14

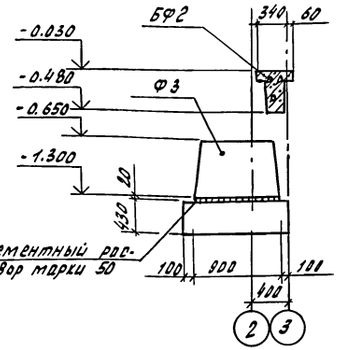

15 - 15

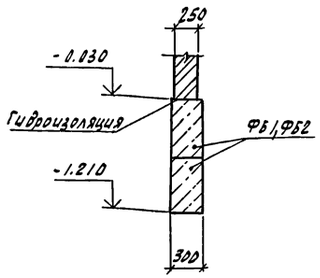

Таблица нормативных усилий на обрезе фундамента

Схема нагрузок	Фундаменты в осях	Величина нагрузки: N,кН	Qx,кН	Qy,кН	Mx,кН·м	My,кН·м
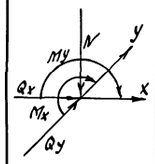	А/3 ; Д/3	366.7	—	3.9	91.4	45.9
	В/3	411.5	—	1.14	23.2	149.5
	Б/3 ; Г/3	323.6	2.9	—	28.3	106.0
	А/5,6; Д/5,6	468,3	—	94.2	193.6	—
	В/5 ; В/6	544.7	—	91.4	134.7	—
	Б/4 ; Г/4	283.7	91.5	—	—	105.0
	А/7 ; Д/7	308.8	—	3,33	34.7	15.4
	Б/7-8; Г/7-8	396,7	1.2	—	19.3	63.5
	В/4	593,6	45.4	46.8	90.9	50.9
	А/9	299.0	1.38	—	22.7	23,2
	А/8,4	215,2	—	—	75.4	13.7
	Б/9; В/9	318.7	2.76	—	27.0	59.8
	А/8	224,4	0.6	—	89.0	55.3
	В/8	181.4	1.73	—	—	8.1
	Д/9	180.7	—	—	—	—

В таблице усилий в величину N не включен вес фундамента и грунта на его обрезах

Ось X - располагается вдоль буквенных осей,
Ось У - вдоль цифровых осей, по центру подошвы фундамента.

1. Фундаменты рассчитаны из условия строительства на сухих, непучинистых, непросадочных грунтах со следующими нормативными характеристиками: φ=0,49 рад (28°); $C^н$ = 0,002 мпа; E=14,7 мпа; γ_o = 18 кН/м³. Грунтовые воды отсутствуют.
2. Подбетонку под фундаменты выполнить из бетона класса В7,5.
3. Под все монолитные фундаменты выполнить подбетонку толщиной 100мм класса В3.5.
4. Столбики под фундаментные балки выполнить из бетона класса В 12.5.
5. После установки и выверки фундаментных балок зазоры между балками, колоннами и гранями балок заполнить бетонным класса В12,5.
6. Фундаментные блоки укладывать на цементном растворе марки 50 на выровненное основание.
7. Монолитные участки ленточных фундаментов выполнить из бетона класса В 7,5.
8. Горизонтальную гидроизоляцию на отметке минус 0.030 выполнить из цементного раствора марки 100.
9. Обратную засыпку грунта производить слоями толщиной 200мм с тщательным уплотнением до плотности сложения грунта 16 кН/м³ (1.6 т/м³).
10. Схему расположения фундаментов и фундаментных балок см. лист 3

Спецификация элементов к схеме расположения фундаментов и фундаментных балок

Марка, поз.	Обозначение	Наименование	Кол.	Масса ед.кг	Примечание
		Фундаменты			
Ф1	ГОСТ 24022-80	3Ф15.15-1	2	1900	
Ф2	ГОСТ 24022-80	2Ф15.15-2	5	2000	
Ф3	ГОСТ 24022-80	1Ф9.9-1	7	900	
		Фундаменты монолитные			
Фм1	лист 8	Фм 1	6		
Фм2	лист 8	Фм 2	5		
Фм3	лист 8	Фм 3	2		
Фм4	лист 9	Фм 4	2		
Фм5	лист 9	Фм 5	2		
Фм6	лист 9	Фм 6	2		
Фм7	лист 9	Фм 7	2		
Фм8	лист 9	Фм 8	4		
		Балки фундаментные			
БФ1	1.415-1, Вып.1, лист 16	ФБ6-11	2	1800	
БФ2	1.415-1, Вып.1, лист 17	ФБ6-12	5	1500	
БФ3	1.415-1, Вып.1, лист 18	ФБ6-13	4	1400	
БФ4	1.415-1, Вып.1, лист 19	ФБ6-14	2	1300	
БФ5	1.415-1, Вып.1, лист 7	ФБ6-2	4	1300	
БФ6	1.415-1, Вып.1, лист 9	ФБ6-4	2	1200	
БФ7	1.415-1, Вып.1, лист 45	ФБ6-40	6	800	
		Блоки фундаментные			
ФБ1	ГОСТ 13579-78	ФБС 24.3.6-Т	11	970	
ФБ2	ГОСТ 13579-78	ФБС 9.3.6-Т	23	350	
		Изделие закладное			
1	Болт 1.1.М24х500 Вст3пс2		4	2,35	
	ГОСТ 24379.1-80				
	Монолитные участки				
	ленточных фундаментов				
	Материалы				
	Бетон класса В 7.5				2,32м³
	Столбики для опоры фун-				
	даментных балок и фун-				
	даменты под стойки ворот				
	Материалы				
	Бетон класса В 12.5				8,5м³

Н.контр.	ткач		29.06.87
Гл.спец.отд	Репола		29.06.87
ГИП	Хлебников		29.06.87
Гл.констр	Тимошенко		29.06.87
Рук.сект.	Колесников		29.06.87
Рук.гр.	Карпенкова		29.06.87
Ст.инж.	Сапегин		29.06.87
Пров.	Цепетильникова		29.06.87

т.п. 813-2-47.87 КЖ

Секционное хранилище (с охлаждением) продовольственного картофеля вместимостью 1000 тонн	Стадия	Лист	Листов
	РП	7	
Фрагмент 13. Сечения 13... 15	ГИПРОНИСЕЛЬПРОМ г. Орел		

привязан

инв.№

22578-02 25

Копировал Зубакова

Формат А2

Альбом II

Типовой проект

Фм 1

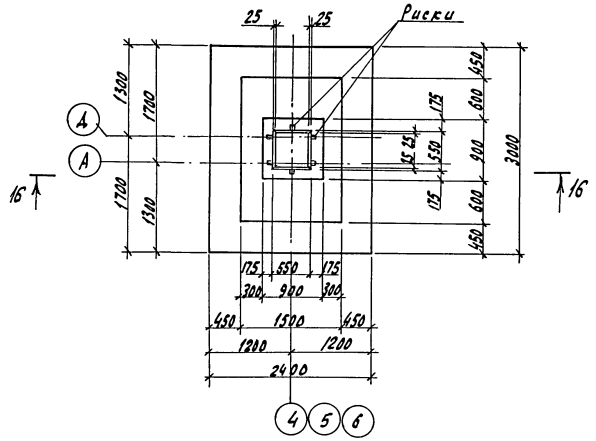

Фм 2

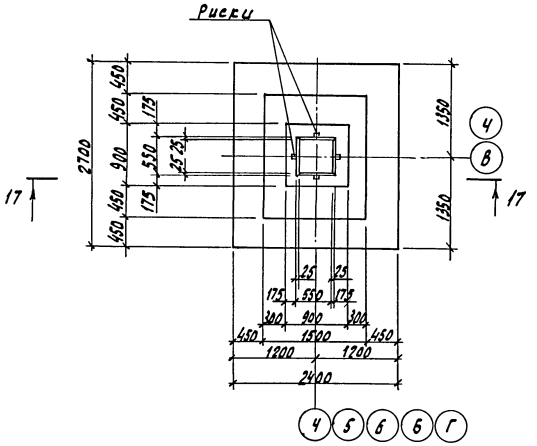

Фм 3

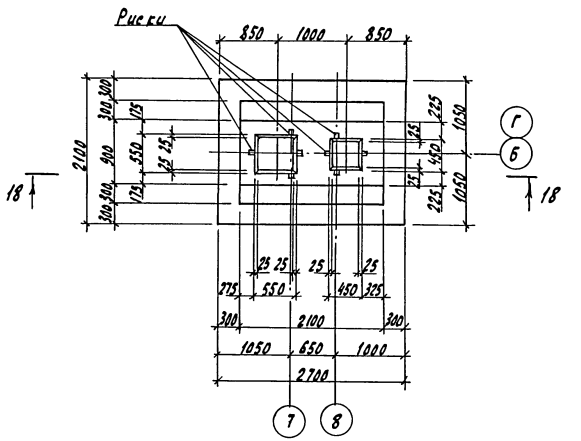

16-16

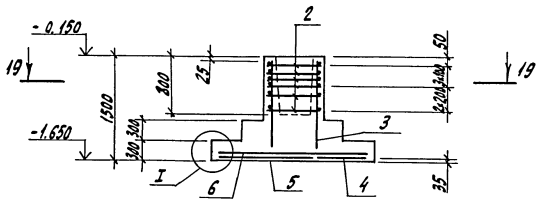

Схема расположения сеток подошвы для Фм 1

17-17

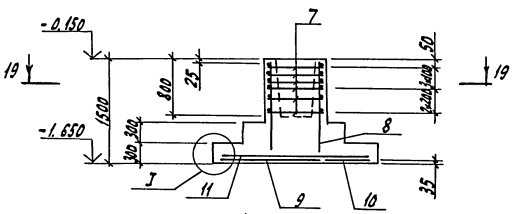

Схема расположения сеток подошвы для Фм 2

18-18

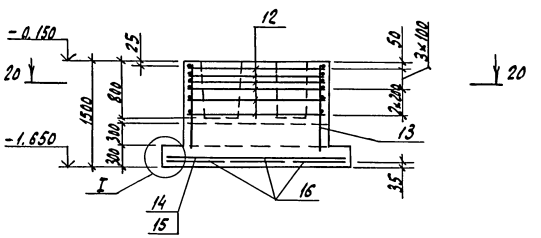

Схема расположения сеток подошвы для Фм 3

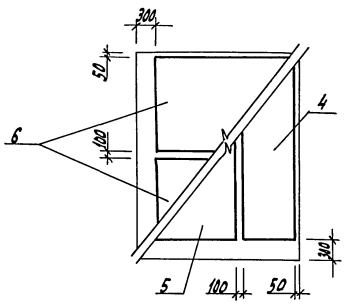

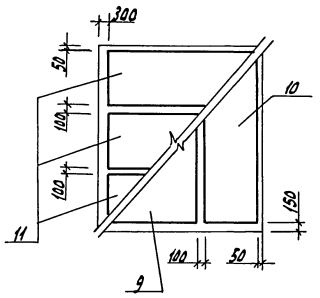

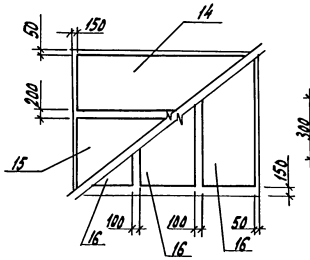

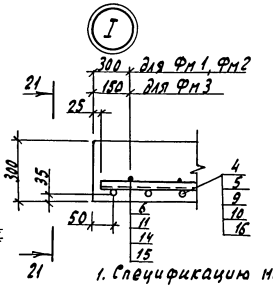

21-21

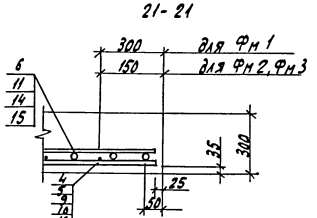

1. Спецификацию монолитных фундаментов см. лист 10.
2. На схемах расположения сеток подошв фундаментов справа показаны нижние сетки, слева - верхние.

19-19

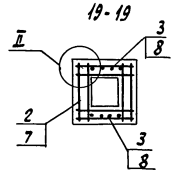

20-20

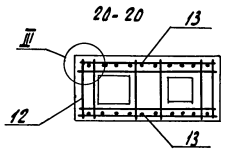

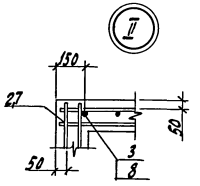

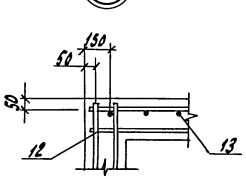

Н.контр.	Ткач		23.08.87	т.п. 813-2-47.87 КЖ			
Гл.специал.	Репдло		23.08.87				
ГИП	Удовников		23.08.87				
Гл.констр.	Тимошенко		23.08.87				
Рук.сект.	Коленников		23.08.87				
Рук.гр.	Карпенкова	К.К.	23.08.87	Секционное хранилище (с охлаждением) семенного картофеля вместимостью 1000 тонн	Стадия	Лист	Листов
Инж.	Белкин		23.08.87		РП	8	
Пров.	Шереметьянова		23.08.87	Фундаменты монолитные Фм 1... Фм 3. Узлы I... III.	ГИПРОНИСЕЛЬПРОМ г. Орел		

Привязан

Инв. № подл. | Подпись и дата | Взам. инв. №

Инв. №

Копировал Николаева

Альбом II

Типовой проект

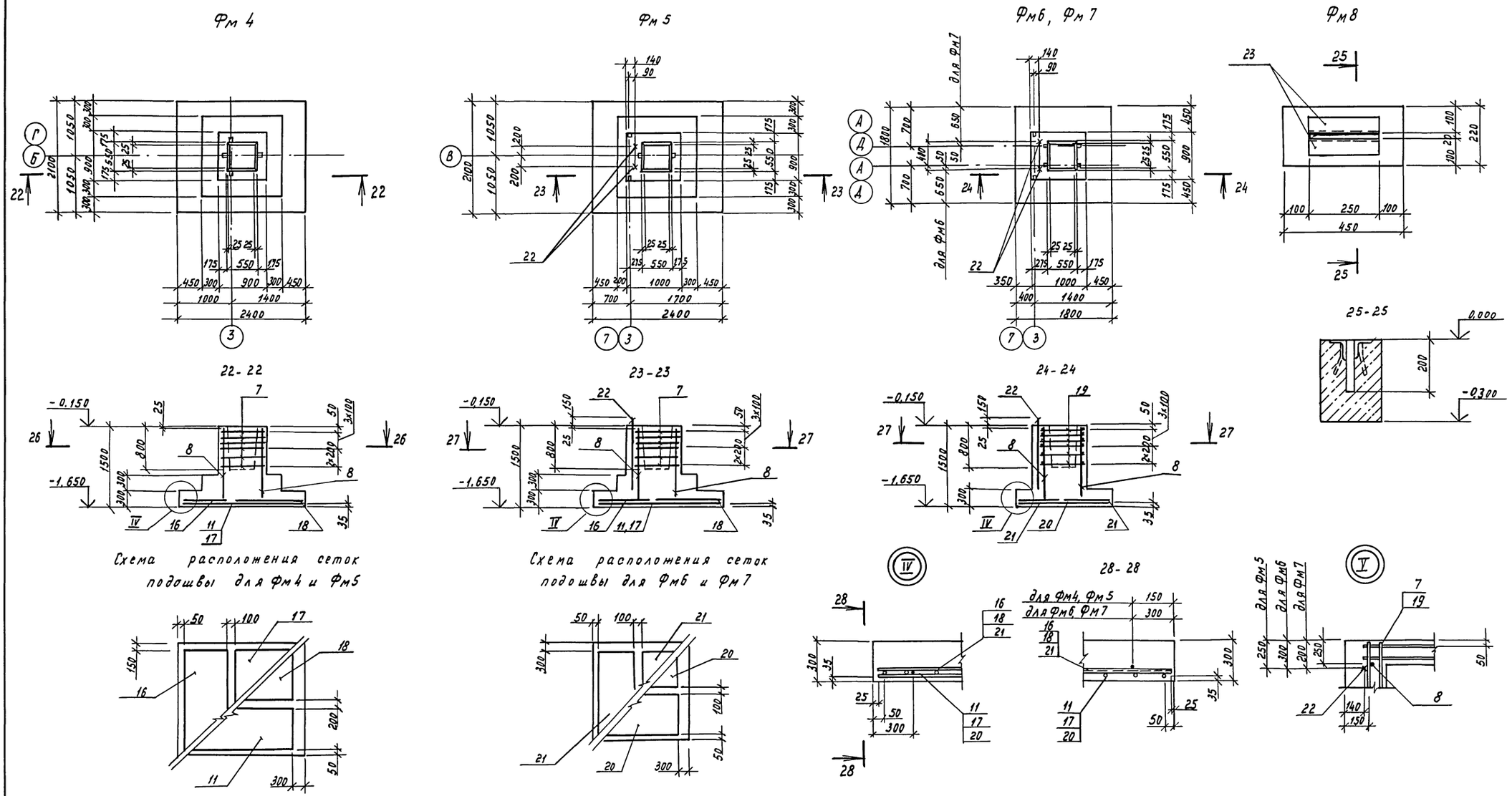

1. Спецификацию монолитных фундаментов см. лист 10.
2. На схемах расположения сеток подошв фундаментов справа показаны нижние сетки, слева- верхние.

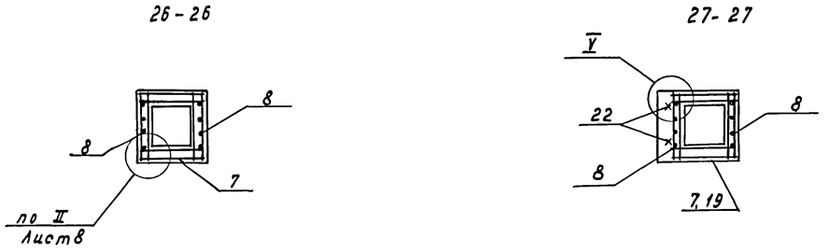

Н.контр.	Ткач		29.05.87	т.п.813-2-47.87 КЖ			
Гл.спец.отд.	Репало		29.05.87				
ГИП	Хлебников		29.05.87				
Гл.констр.	Тимошенко		29.05.87				
Рук.сект.	Колесников		29.05.87				
Рук.гр.	Карпенкова	К. К.	29.05.87	Секционное хранилище (с охлаждением) продовольственного картофеля вместимостью 1000 тонн.	Стадия	Лист	Листов
Ст.инж.	Сапегин		29.05.87		РП	9	
Пров.	Щепетильникова		29.05.87	Фундаменты монолитные Фм 4... Фм 8. Узлы IV, V.	ГИПРОНИСЕЛЬПРОМ г. Орел		

Привязан

Инв. №

Инв.№ подл. | Подпись и дата | Взам.инв.№

Копировал Муратова

22578-02 27 Формат А2

Альбом II

Типовой проект

Спецификация монолитных фундаментов Фм1... Фм8.

Формат	Зона	Поз.	Обозначение	Наименование	Кол.	Примечание
				Фм1		
				Сборочные единицы		
		2	1.412-1/77-В.3-020-02	Сетка СА12АII	6	
		3	1.412-1/77-В.3-100-01	Сетка СН14АIII-6х15	2	
		4	1.410-3.1-01	Сетка 1с 12АIII/6АIII 85х295	1	
		5	1.410-3.1-04	Сетка 1с 12АIII/6АIII 145х295	1	
		6	1.410-3.1-04	Сетка 1с 10АIII/6АIII 145х235	2	
				Материалы		
				Бетон класса В12.5	3,58	м³
				Фм2		
				Сборочные единицы		
		7	1.412-1/77-В.3-020-01	Сетка СА-10АII	6	
		8	1.412-1/77-В.3-100	Сетка СН12АII-6х15	2	
		9	1.410-3.1-04	Сетка 1с 12АIII/6АIII 145х265	1	
		10	1.410-3.1-01	Сетка 1с 12АIII/6АIII 85х265	1	
		11	1.410-3.1-01	Сетка 1с 10АIII/6АIII 85х235	3	
				Материалы		
				Бетон класса В12.5	3,28	м³
				Фм3		
				Сборочные единицы		
		12	1.412-1/77-В.3-070	Сетка СА7-8АI	6	
		13	1.412-1/77-В.3-120	Сетка СН12АII-18х15	2	
		14	1.410-3.1-01	Сетка 1с 10АIII/6АIII 85х265	1	
		15	1.410-3.1-02	Сетка 1с 10АIII/6АIII 105х265	1	
		16	1.410-3.1-01	Сетка 1с 10АIII/6АIII 85х205	3	
				Материалы		
				Бетон класса В12.5	4,0	м³
				Фм4		
				Сборочные единицы		
		7	1.412-1/77-В.3-020-01	Сетка СА-10АII	6	
		8	1.412-1/77-В.3-100	Сетка СН12АII-6х15	2	
		11	1.410-3.1-01	Сетка 1с 10АIII/6АIII 85х235	1	
		17	1.410-3.1-02	Сетка 1с 10АIII/6АIII 105х235	1	
		16	1.410-3.1-01	Сетка 1с 10АIII/6АIII 85х205	1	
		18	1.410-3.1-04	Сетка 1с 10АIII/6АIII 145х205	1	
				Материалы		
				Бетон класса В12.5	2,68	м³
				Фм5		
				Сборочные единицы		
		7	1.412-1/77-В.3-020-01	Сетка СА-10АII	6	
		8	1.412-1/77-В.3-100	Сетка СН12АII-6х15	2	
		11	1.410-3.1-01	Сетка 1с 10АIII/6АIII 85х235	1	
		17	1.410-3.1-02	Сетка 1с 10АIII/6АIII 105х235	1	
		16	1.410-3.1-01	Сетка 1с 10АIII/6АIII 85х205	3	
				Материалы		
				Бетон класса В12.5	4,0	м³
				Фм6, Фм7		
				Сборочные единицы		
		19	1.412-1/77-В.3-020	Сетка СА-8АI	6	
		8	1.412-1/77-В.3-100	Сетка СН12АII-6х15	2	
		20	1.410-3.1-01	Сетка 1с 12АIII/6АIII 85х175	2	
		21	1.410-3.1-01	Сетка 1с 10АIII/6АIII 85х175	2	
				Стандартное изделие		
		22		Болт 1.1М24х1250 Вст3пс2 ГОСТ 24379.1-80	2	
				Материалы		
				Бетон класса В12.5	2,76	м³
				Фм8		
				Сборочные единицы		
		23	КЖИ.470000	Изделие закладное МН-1	2	
				Материалы		
				Бетон класса В12.5	0,03	м³
		16	1.410-3.1-01	Сетка 1с 10АIII/6АIII 85х205	1	
		18	1.410-3.1-04	Сетка 1с 10АIII/6АIII 145х205	1	
				Стандартное изделие		
		22		Болт 1.1М24х1250 Вст3пс2 ГОСТ 24379.1-80	2	
				Материалы		
				Бетон класса В12.5	1,90	м³
				Фм8		
				Сборочные единицы		
		23	КЖИ.470000	Изделие закладное МН-1	2	
				Материалы		
				Бетон класса В12.5	0,03	м³

Ведомость расхода стали на элемент, кг.

Марка элемента	Изделия арматурные: Арматура класса AI ГОСТ 5781-82 ⌀8	AI ГОСТ 5781-82 Итого	AII ГОСТ 5781-82 ⌀10	AII ГОСТ 5781-82 ⌀12	AII ГОСТ 5781-82 Итого	AIII ГОСТ 5781-82 ⌀6	AIII ГОСТ 5781-82 ⌀10	AIII ГОСТ 5781-82 ⌀12	AIII ГОСТ 5781-82 ⌀14	AIII ГОСТ 5781-82 Итого	Всего	Изделия закладные: Арматура класса AI ГОСТ 5781-82 ⌀24	AI Итого	AIII ГОСТ 5781-82 ⌀8	AIII Итого	Прокат марки Вст3кп2 ГОСТ 8509-86 L50х5	Прокат Итого	Всего	Общий расход
Фм1	1,6	1,6	–	36	36	5,1	23,2	34,1	14,0	76,4	114,0	–	–	–	–	–	–	–	114,0
Фм2	1,6	1,6	25,2	10,4	35,6	4,9	21,9	30,6	–	57,4	94,6	–	–	–	–	–	–	–	94,6
Фм3	35,6	35,6	–	25,8	25,8	4,5	36,9	–	–	41,4	102,8	–	–	–	–	–	–	–	102,8
Фм4	1,6	1,6	25,2	10,4	35,6	3,8	32,4	–	–	36,2	73,4	–	–	–	–	–	–	–	73,4
Фм5	1,6	1,6	25,2	10,4	35,6	3,8	32,4	–	–	36,2	73,4	10,06	10,06	–	–	–	–	10,06	83,46
Фм6, Фм7	17,8	17,8	–	10,4	10,4	2,4	10,8	15,6	–	28,8	57	10,06	10,06	–	–	–	–	10,06	67,06
Фм8	–	–	–	–	–	–	–	–	–	–	–	–	–	0,2	0,2	1,88	1,88	2,08	2,08

1. Схему расположения фундаментов и фундаментных балок см. лист 3.
2. Монолитные фундаменты Фм1... Фм8 разработаны на листах 8,9.

Привязан

Инв.N

Инв.N подл. | Подпись и дата | Взам.инв.N

Н.контр.	Ткач		03.08.87	т.п. 813-2-47.87 КЖ
Гл.спец.от.	Редало		29.05.87	
ГИП	Хлебников		29.05.87	
Гл.констр.	Тимашенко		29.05.87	
Рук.сект.	Колесников		29.05.87	
Рук.гр.	Карленков	К.К	29.05.87	Секционное хранилище (с охлаждением) семенного картофеля вместимостью 1000 тонн — Стадия: РП; Лист: 10; Листов:
Инж.	Белкин		29.05.87	
Пров.	Цветельшик		29.05.87	Спецификация монолитных фундаментов Фм1...Фм8. Ведомость расхода стали на элемент — ГИПРОНИСЕЛЬПРОМ г. Орел

22578-02 28

Копировал Зубакова

Формат А2

Альбом II

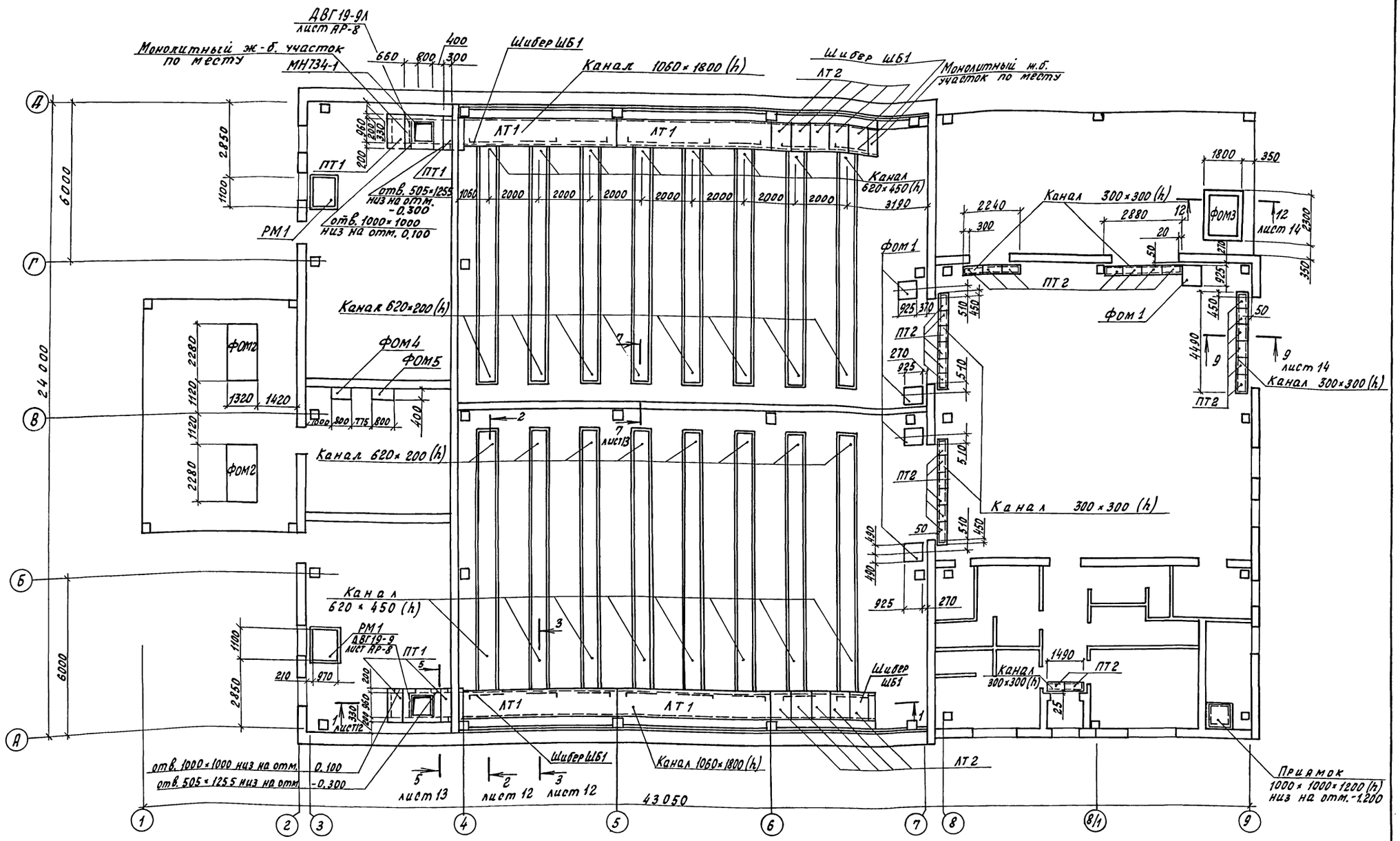

1. На схеме расположения перекрытия каналов из перемычек условно не показаны.
2. Общие примечания см. лист 13.

Н. контр.	Ткач		29.06.87	т.п. 813-2-47.87	КЖ
Гл. спец. отд.	Репало		29.05.87		
ГИП	Хлебников		29.05.87		
Гл. констр.	Тимошенко		29.05.87		
Рук. сект.	Колесников		29.05.87		
Рук. гр.	Карпенкова	К. К.	29.05.87	Секционное хранилище (с охлаждением) продовольственного картофеля вместимостью 1000 т	Стадия: РП; Лист: 11; Листов:
Инж.	Власова		29.05.87		
Пров.	Сапегин		29.05.87	Схема расположения каналов, приямка, фундаментов под оборудование	ГИПРОНИСЕЛЬПРОМ г. Орел

Привязан

Инв. №

22578-02 29

Копировал Ахромова

Формат А2

Инв. № подл. | Подпись и дата | Взам. инв. №

Альбом V

Типовой проект

1 - 1

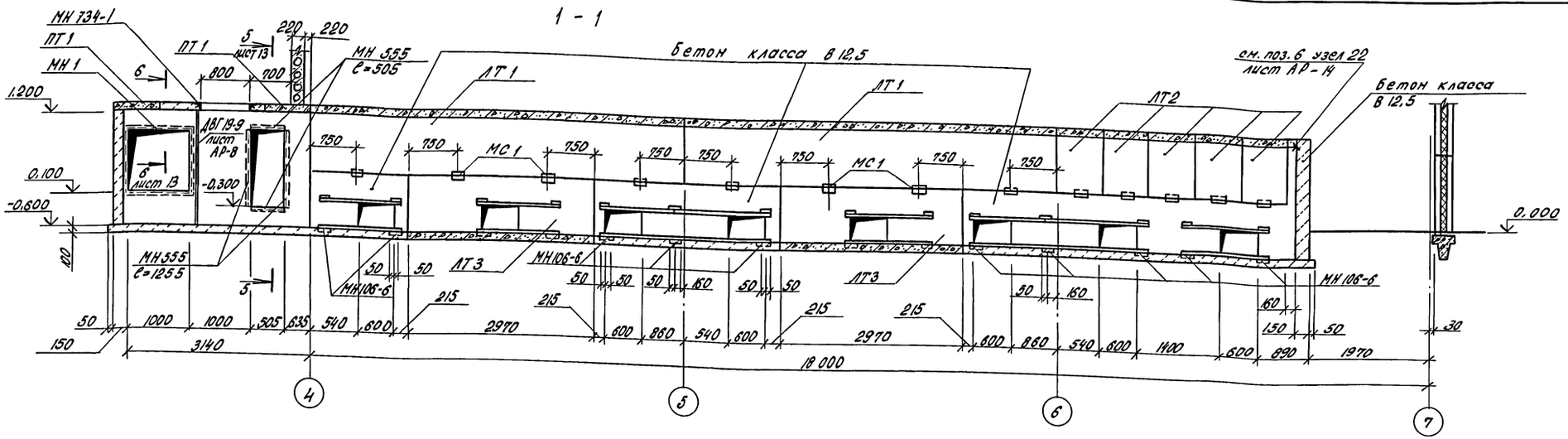

2 - 2

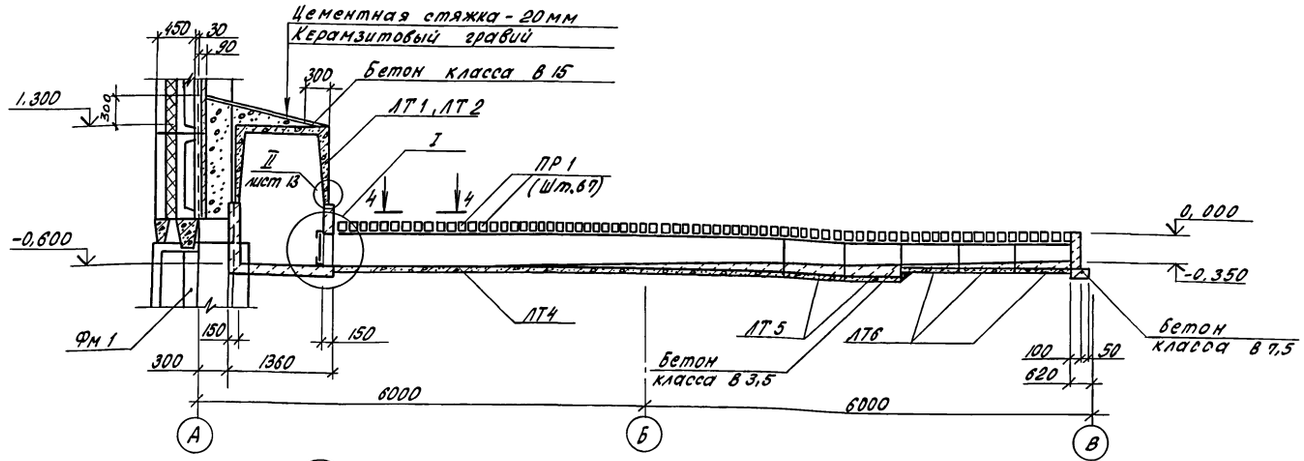

3 - 3

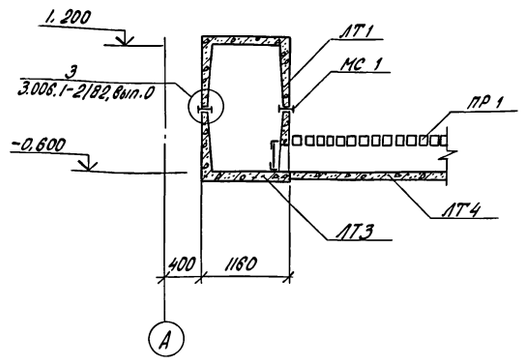

I

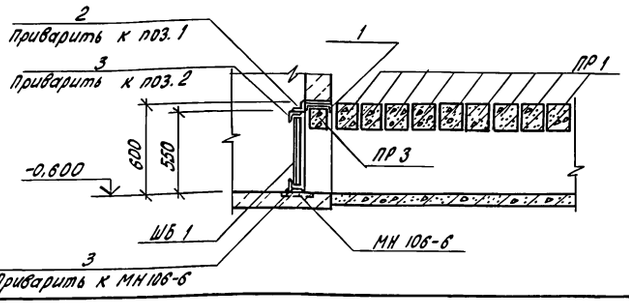

4 - 4

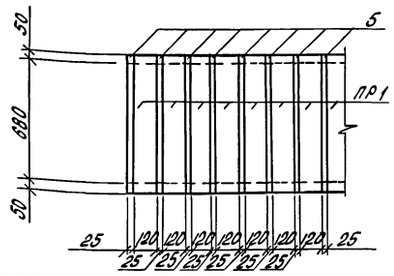

Привязан

Инв. N

Н. контр.	Ткач		23.05.89	т.п 813-2-47.87 КЖ	
Нач. отд.	Репало		23.05.89		
ГИП	Хлебников		23.05.89		
Н. конст.	Тимошенко		23.05.89		
Вед. конст.	Колесников		23.05.89		
Рук. гр.	Карпенкова	К.К	23.05.89	Секционное хранилище с охлаждением продовольственного картофеля вместимостью 1000 тонн	Стадия: РП; Лист: 12; Листов:
Инж.	Власова		23.05.89		
Пров.	Сапегин		23.05.89	Сечения 1-1 ... 4-4. Узел 1.	ГИПРОНИСЕЛЬПРОМ г. Орел

22578-02 30

Инв. № подл. | Подпись и дата | Взам. инв. №

Копировал Попова

Формат А2

Альбом II

Типовой проект

5-5

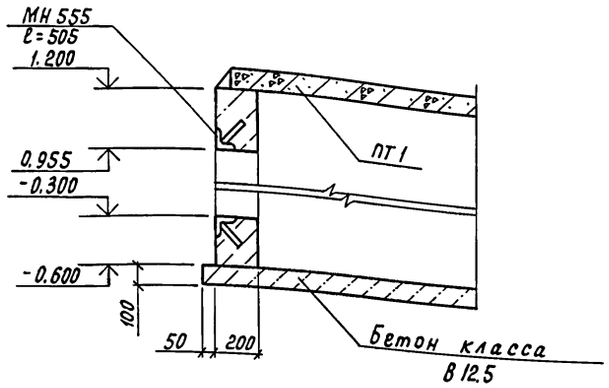

6-6

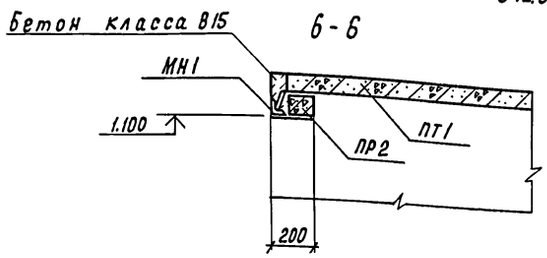

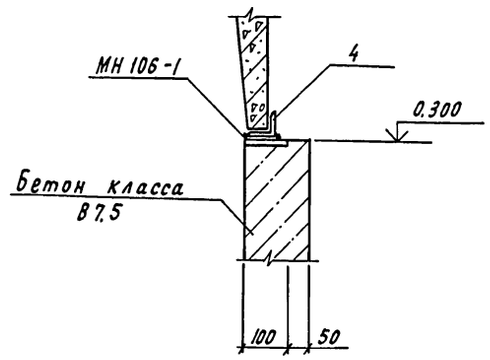

7-7

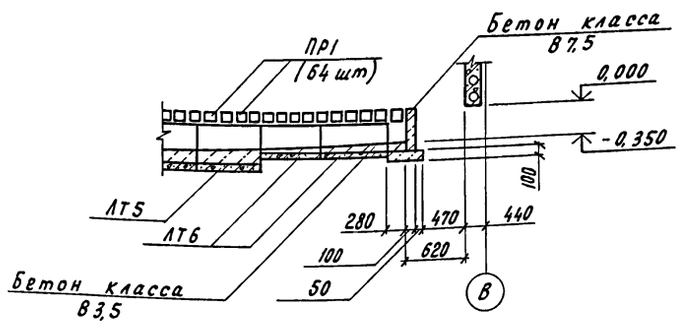

Спецификация к схеме расположения элементов каналов, приямка, фундаментов под оборудование

Марка, поз.	Обозначение	Наименование	Кол.	Масса ед., кг	Примечание
		Лотки			
ЛТ1	3.006.1-2/82.1-1-08.0	Л8-5	4	3900	
ЛТ2	3.006.1-2/82.1-1-08.0-4	Л8д-5	10	500	
ЛТ3	КЖИ.010000	Л8-5-А	4	1880	
ЛТ4	3.006.1-2/82.1-1-04.0	Л4-8	16	1800	
ЛТ5	3.006.1-2/82.1-1-04.0-2	Л4д-8	32	230	
ЛТ6	3.006.1-2/82.1-1-03.0-2	Л3д-8	40	190	
ЛТ7	3.006.1-2/82.1-1-01.0-2	Л1д-8	27	110	
ПТ1	3.006.1-2/82.1-2-1.0-029	Плита П8д-8	4	210	
ПТ2	3.006.1-2/82.1-2-1.0-002	Плита П1-15б	27	40	
		Перемычки			
ПР1	КЖИ.29000000	ПР1	1048	32,5	
ПР2	1.038.1-1.1 010000	1ПБ13-1	3	25	
ПР3	1.038.1-1.1 020000	2ПБ10-1	12	43	
		Фундаменты под оборудование			
Фом1	лист 14	Фом 1	5		0,45 м³
Фом2	лист 14	Фом 2	2		2,24 м³
Фом3	лист 14	Фом 3	1		0,91 м³
Фом4	лист 14	Фом 4	1		0,11 м³
Фом5	лист 14	Фом 5	1		0,032 м³
ШБ1	КЖИ.640000	Шибер ШБ1	16	5,53	
		Изделия закладные			
МН106-6	1.400-15.8.1.120-17	МН 106-6	20	1,2	
МН-1	3.900-3. Вып.7, ч.2, лист 53	МН-1	3	0,8	
МН106-1	1.400-15.8.1.120-06	МН 106-1	36	1,2	
МН555	1.400-15.8.1.550-06	МН 555	4	58,5	ℓ=11040
МН2	КЖИ.480000	МН 2	2	19,93	
МН734-1	1.400-15.8.1.720-16	МН 734-1	2	14,0	
МС1	3.006.1-2/82.1-3-19.0	Изделие соединительное МС1	16	2,9	
РМ1	КЖИ.650000	Рама металлическая РМ1	2	122,93	
1	Лист 12, Б4	Швеллер 14 ГОСТ 8240-72 / Вст3кп2 ГОСТ 535-79 ℓ=150	20	1,845	
2	Лист 11, Б4	Уголок 50×50×5-Б ГОСТ 8509-86 / Вст3кп2 ГОСТ 535-79 ℓ=100	28	0,377	
3	Лист 11, Б4	Уголок 50×50×5-Б ГОСТ 8509-86 / Вст3кп2 ГОСТ 535-79 ℓ=1350	32	5,09	
4	Б4	Уголок 50×50×5-Б ГОСТ 8509-86 / Вст3кп2 ГОСТ 535-79 ℓ=150	36	0,57	
5	Лист 12, Б4	Доска 25×150 ГОСТ 24454-80 ℓ=50	2096		

продолжение

Марка, поз.	Обозначение	Наименование	Кол.	Масса ед., кг	Примечание
6	Лист 14, Б4	Лист ромб. ПН-НО-6,0×1090×1090			
		Вст3кп2 ГОСТ 8568-77	1	59,52	
		Монолитные участки перекрытия каналов			
		Материалы			
		Бетон класса В15			0,38 м³
		А-III-10 ГОСТ 5781-82		40,94	

1. Днище и стены приямка, днище канала у осей А, Д выполнить по утрамбованному грунту из бетона класса В 12,5.
2. Монолитные участки перекрытия каналов выполнить из бетона класса В 15. Армировать ф10 А III с шагом 100 мм в обоих направлениях. Защитный слой бетона 20 мм.
3. Схему расположения элементов каналов, приямка и фундаментов под оборудование см. лист 11.
4. Плиты ПТ1...ПТ3 укладывать на цементном растворе марки 50.
5. Швы между плитами залить цементным раствором марки 50.
6. Наружные поверхности стен приямка и каналов, соприкасающиеся с грунтом, обмазать горячим битумом за 2 раза, внутренние - затереть раствором.
7. Торцы каналов заделать бетоном класса В 7,5.

Привязан

Инв.N

Н.контр.	Ткач		29.05.87
Гл.спец.отд	Репало		29.05.87
ГИП	Хлебников		29.05.87
Гл.констр.	Уимошенко		29.05.87
Рук.сект.	Колесников		29.05.87
Рук.гр.	Карпенкова		29.05.87
Инж.	Власова		29.05.87
Пров.	Сапегин		29.05.87

т.п. 813-2-47.87 КЖ

Секционное хранилище (с охлаждением) продовольственного картофеля вместимостью 1000 тонн

Стадия	Лист	Листов
РП	13	

Узел II. Спецификация к схеме расположения элементов каналов, приямка, фундаментов под оборудование

ГИПРОНИСЕЛЬПРОМ г. Орел

Инв.N подл. | Подпись и дата | Взам.инв.N

Копировал

Формат А2

Альбом II

Типовой проект

Схема расположения приямка

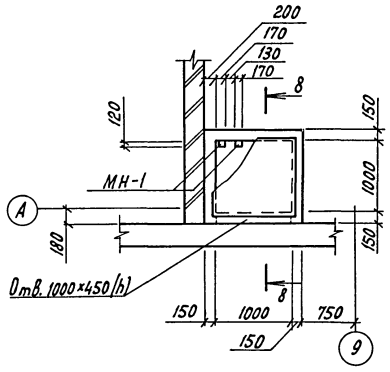

8-8

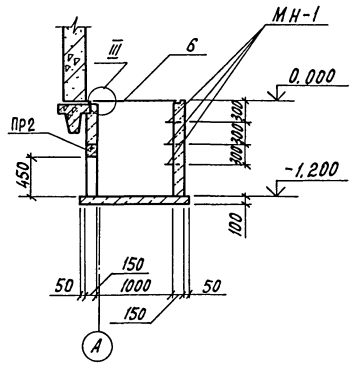

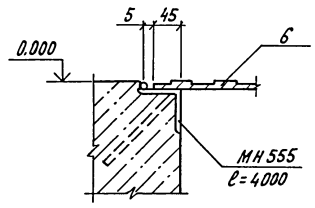

Спецификация фундаментов под оборудование ФОм 4, ФОм 5

Формат	Зона	Поз.	Наименование	Обозначение	Кол.	Примечание
				ФОм 4		
				Сборочные единицы		
БЧ		7	КЖИ 490000	Изделие закладное МН3	4	0.18 кг
				Материалы		
				Бетон класса В12,5		0.11 м³
				ФОм 5		
				Сборочные единицы		
БЧ		7	КЖИ 490000	Изделие закладное МН3	4	0.18 кг
				Материалы		
				Бетон класса В12,5		0.032 м³

9-9

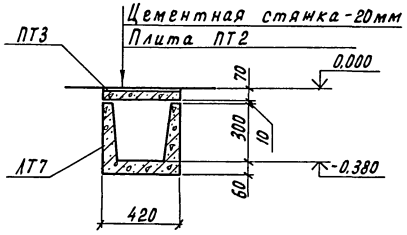

ФОм 1, ФОм 2

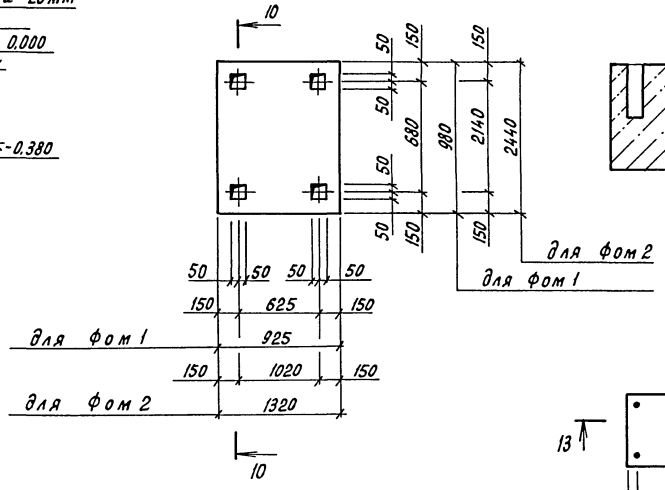

10-10

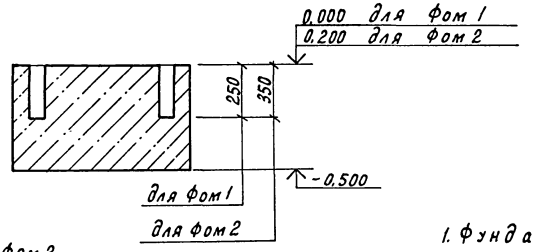

Ведомость расхода стали на элемент, кг

Марка элемента	Изделия закладные, Арматура класса А-I, ГОСТ 5781-82, ф10		Итого	Всего	Общий расход
ФОм 4, ФОм 5	0.72		0.72	0.72	0.72

ФОм 4

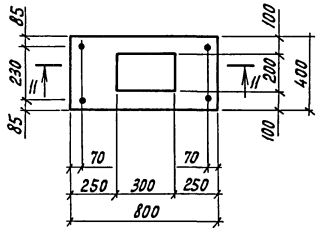

ФОм 5

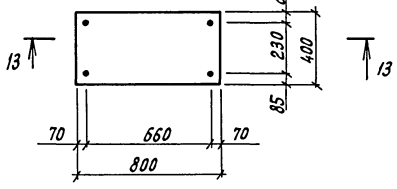

11-11

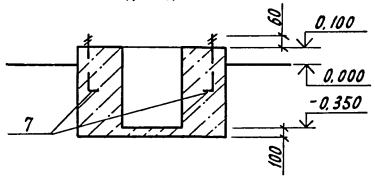

12-12

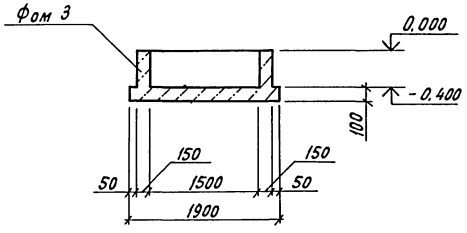

13-13

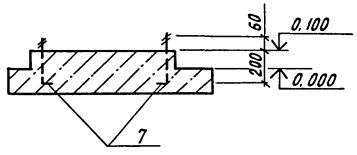

1. Фундаменты под оборудование выполнить по утрамбованному щебнем грунту из бетона класса В 12,5.
2. Фундаменты под оборудование закладывать только после выверки их привязки, размеров и отверстий под фундаментные болты по полученному оборудованию.
3. Гнезда фундаментов под оборудование залить после установки анкерных болтов цементным раствором марки 200.
4. Монтаж оборудования производить после приобретения бетоном не менее 70% проектной прочности.
5. Схему расположения каналов, приямка и фундаментов под оборудование и спецификацию к ней см. лист 11, 13.

Н.контр.	Ткач		29.05.87	т.п. 813-2-47.87	КН
Гл.спец.отд	Репало		29.05.87		
ГИП	Хлебников		29.05.87		
Гл.констр.	Тимошенко		29.05.87		
Рук.сект	Колесников		29.05.87		
Рук.гр.	Карпенкова		29.05.87	Секционное хранилище (с охлаждением) продовольственного картофеля вместимостью 1000 тонн	Стадия: РП; Лист: 14; Листов:
Инж.	Власова		29.05.87		
Пров.	Сапегин		29.05.87	Схема расположения приямка. Узел III. Фундаменты под оборудование ФОм 1... ФОм 5	ГИПРОНИСЕЛЬПРОМ г. Орел

Привязан

Инв. N подл. | Подпись и дата | Взам. инв. N

Инв. N

22578-02 32

Копировал Перелыгина

Формат А2

Типовой проект Альбом II

Схема расположения колонн и балок покрытия

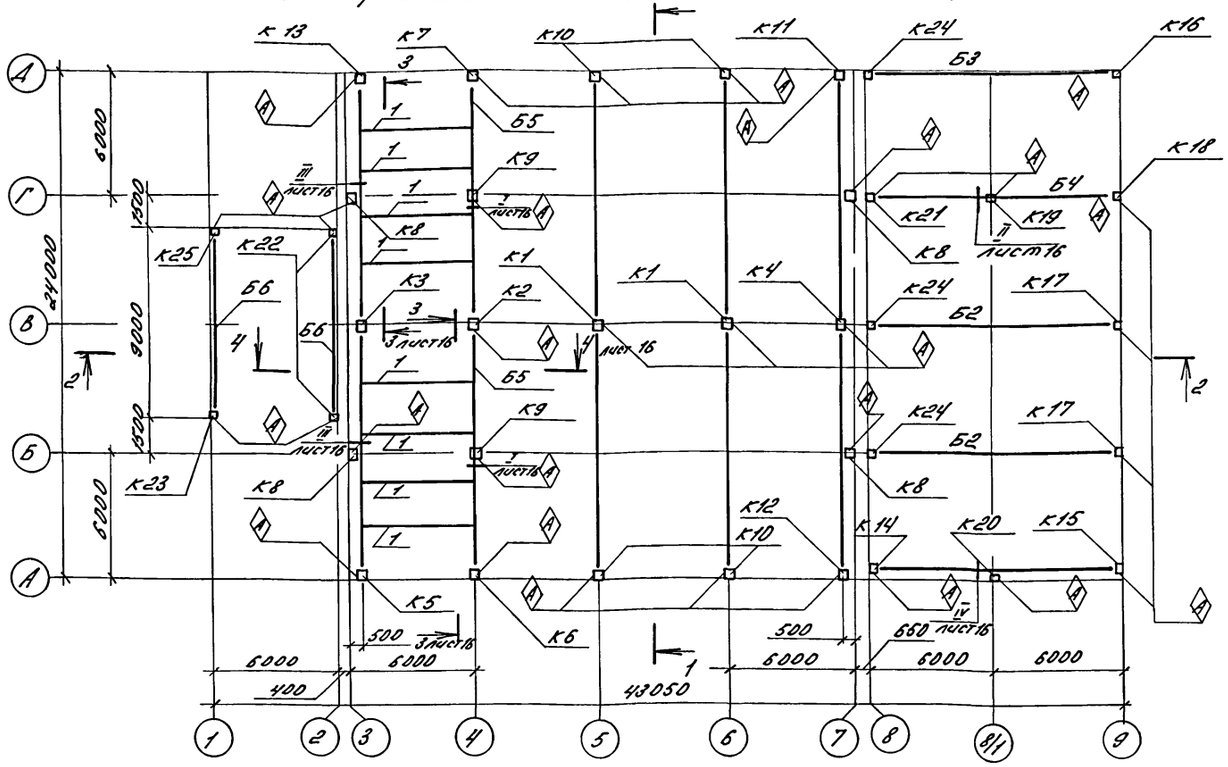

Разрез 1-1

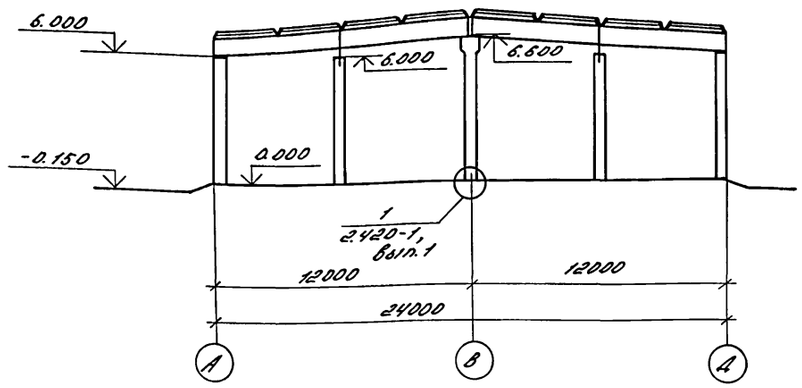

Разрез 2-2

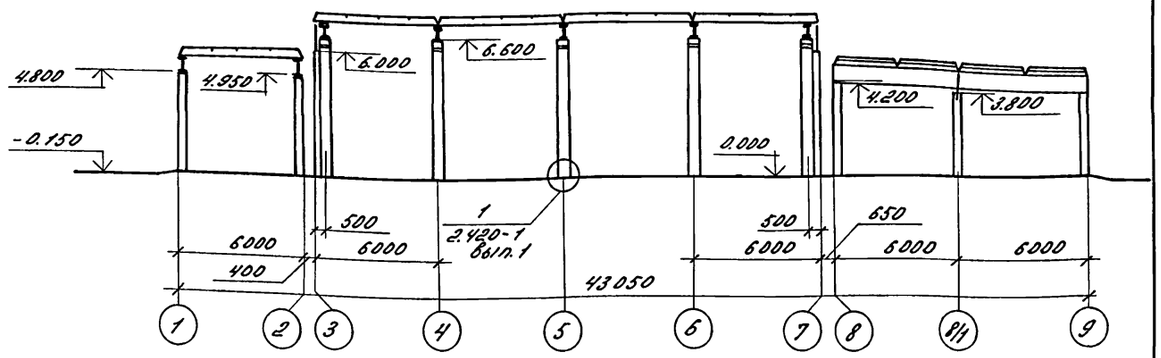

Схема расположения плит покрытия

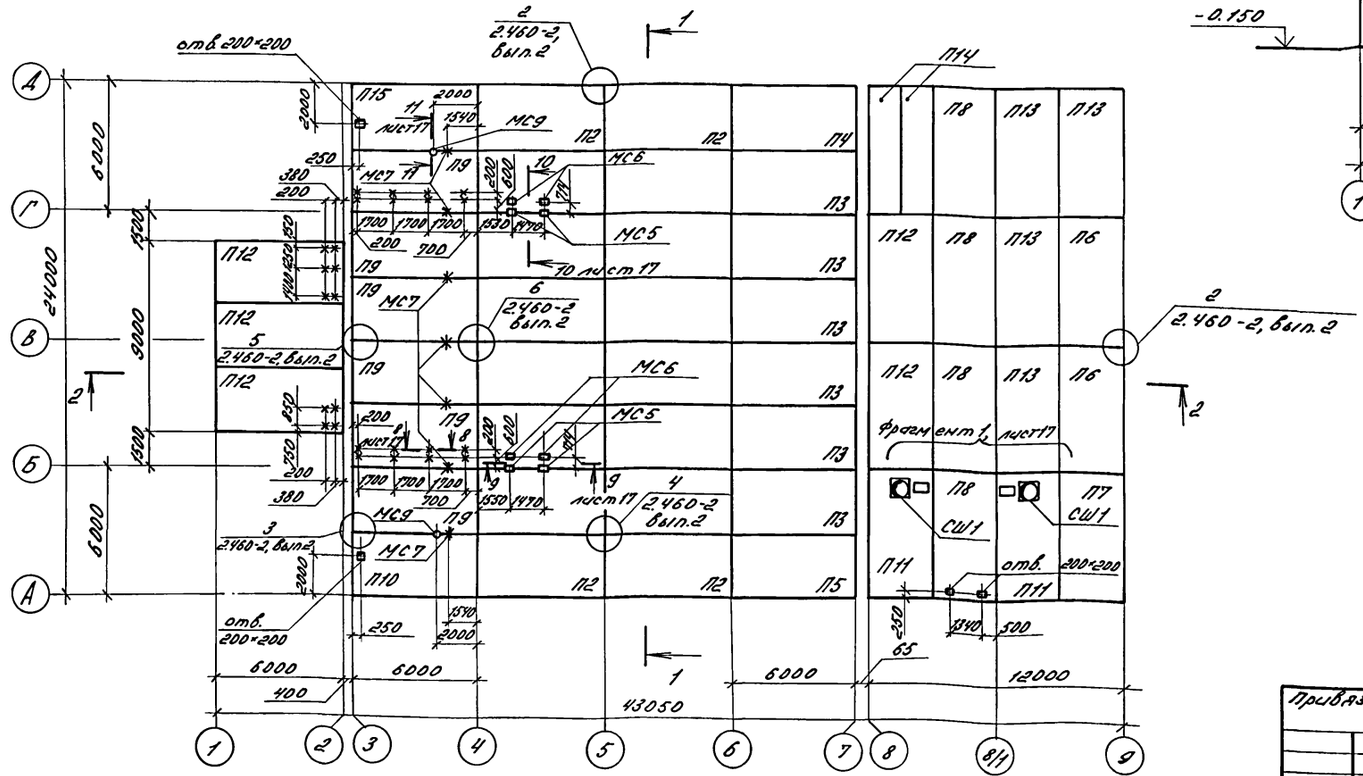

1. Незамаркированные на схеме расположения колонн и балок покрытия балки марки Б1.
2. Незамаркированные на схеме расположения плит покрытия плиты марки П1, изделия соединительные, обозначенные „Х" МС8.
3. Знак ◈ указывает ориентацию колонн и балок (Б3, Б4).

Н.контр.	Ткач		13.05.87
Гл.спец.отд.	Репало		29.05.87
ГИП	Хлебников		29.05.87
Гл.конструктор	Тимошенко		29.05.87
Рук.сект.	Колесников		29.05.87
Рук.гр.	Карпенкова		29.05.87
Инж.	Власова		29.05.87
Пров.	Сапегин		29.05.87

т.п. 813-2-47.87 КЖ

Секционное хранилище (с охлаждением) продовольственного картофеля вместимостью 1000 тонн

Стадия	Лист	Листов
РП	15	

Схемы расположения колонн, балок и плит покрытия. Разрезы 1-1, 2-2.

ГИПРОНИСЕЛЬПРОМ г. Орел

Привязан

Инв.№

Инв.№ подл. | Подпись и дата | Взам.инв.№

22578-02 33

Копировал Варич Формат А2

Альбом III

Типовой проект

3-3

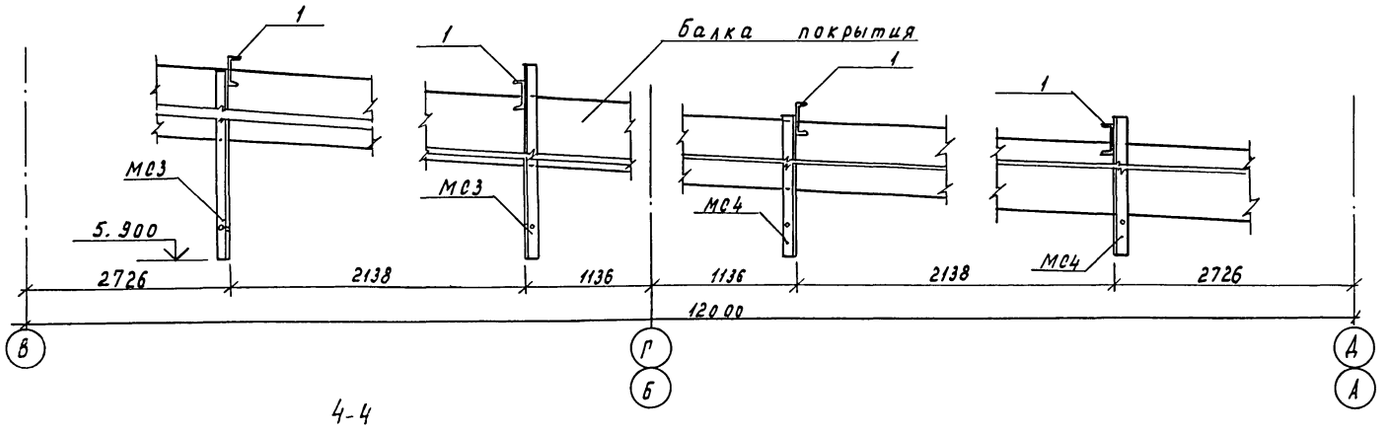

4-4

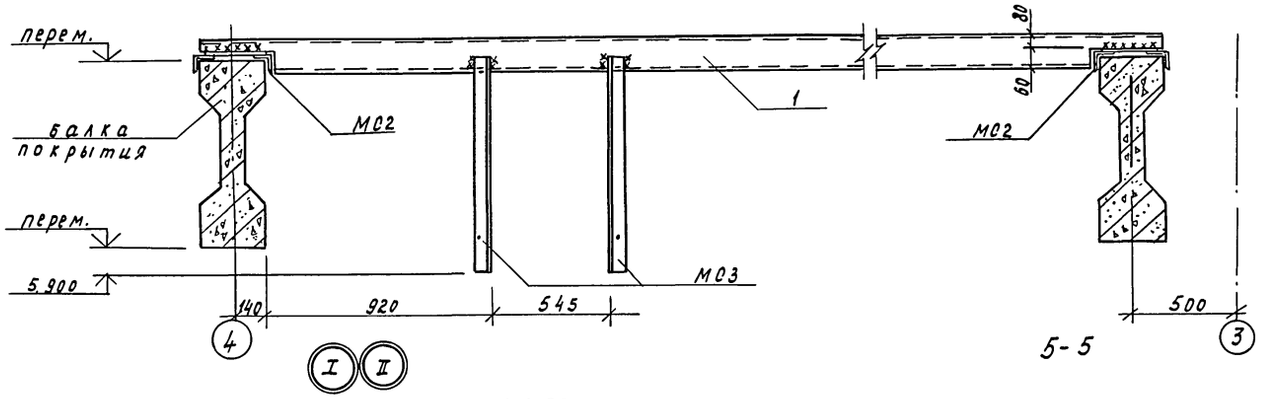

5-5

III IV

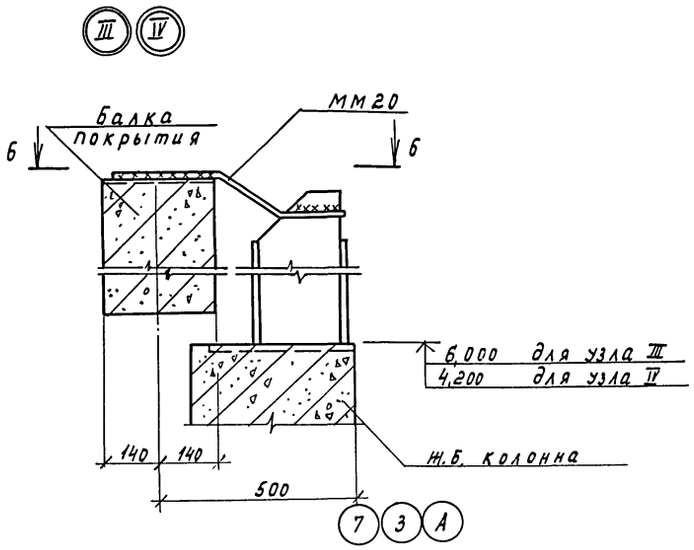

6-6

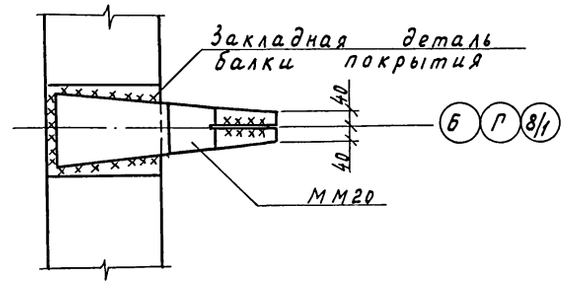

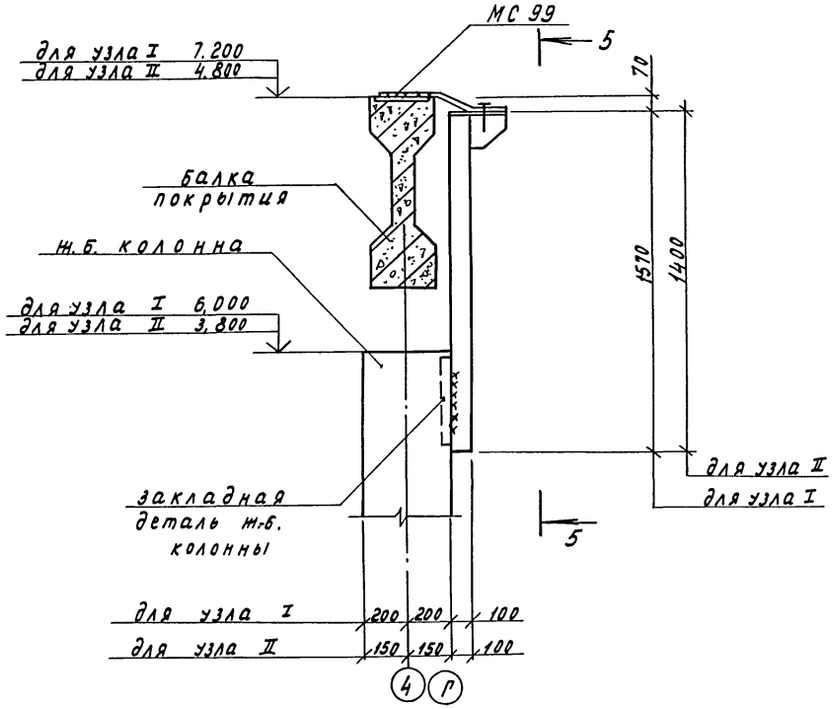

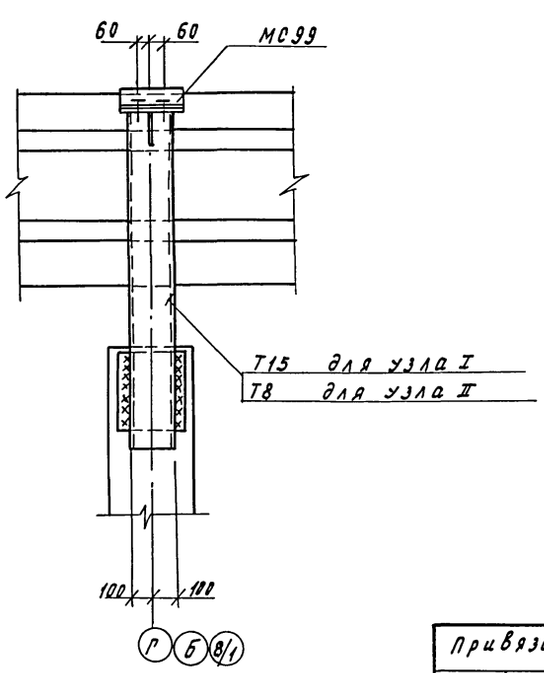

1. Схему расположения колонн и балок покрытия см. лист 15.
2. Спецификацию к схеме расположения колонн и балок покрытия см. лист 18.

Н.контр.	Ткач		29.05.87	т.п. 813-2-47.87		КЖ
Нач.спец.отд.	Репало		29.05.87			
ГИП	Хлебников		29.05.87			
Гл.констр.	Тимощенко		29.05.87			
Рук.сект.	Колесников		29.05.87			
Рук.гр.	Карленкова	К.К.	29.05.87	Секционное хранилище (с охлаждением) продовольственного картофеля вместимостью 1000 тонн.	Стадия: РП	Лист: 16	Листов:
Инж.	Власова		29.05.87				
Пров.	Салеэин		29.05.87	Сечения 3-3 ... 6-6. Узлы I ... IV.	ГИПРОНИСЕЛЬПРОМ г. Орел		

Привязан

Инв. №

Взам. инв. № | Подпись и дата | Инв. № подл.

Копировал Муратова

22578-02 34

Формат А2

Альбом III

Типовой проект

Фрагмент 1

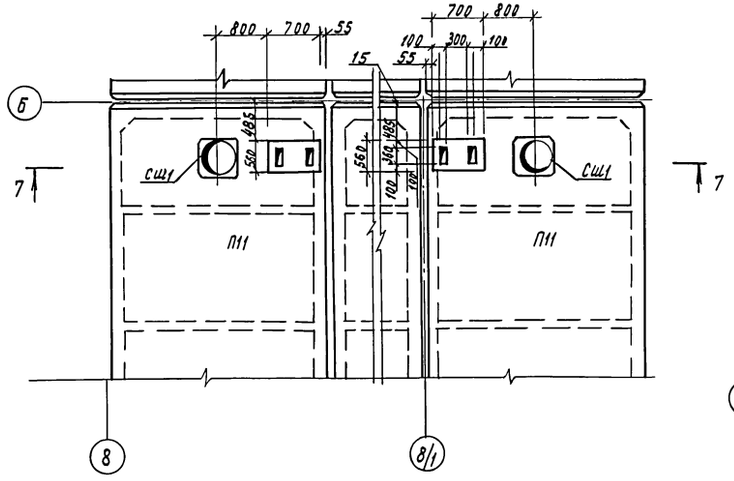

7-7

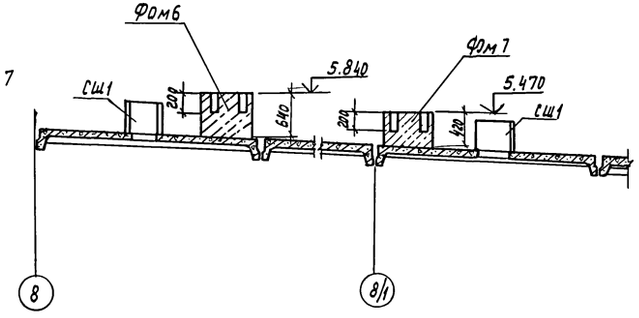

8-8

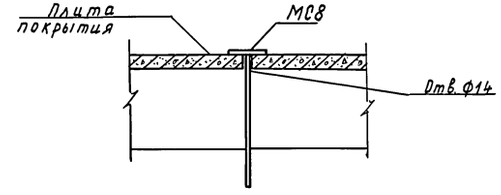

9-9

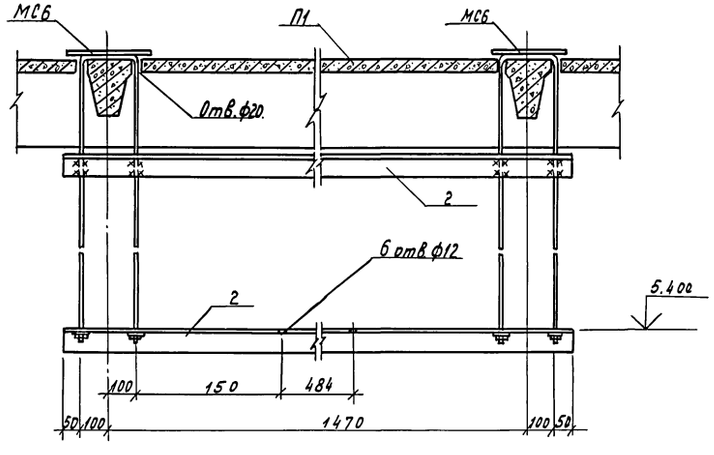

10-10

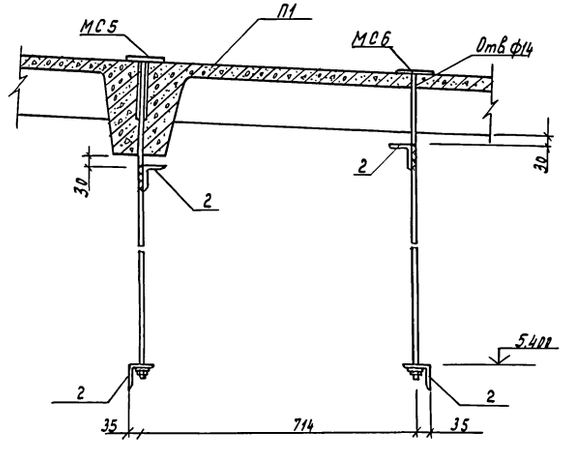

11-11

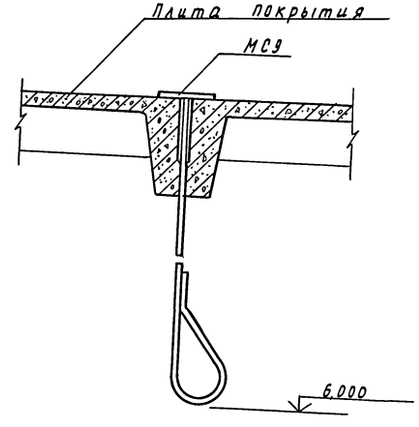

1. Схему расположения плит покрытия см. лист 15.

2. Спецификацию к схеме расположения плит покрытия см. лист 18.

Н.контр.	Ткач		29.05.87	т.п. 813-2-47.87 КЖ.	
Гл.специал.	Репало		29.05.87		
РИП	Хлебников		29.05.87		
Гл.констр.	Тимошенко		29.05.87		
Рук.сект.	Колесников		29.05.87		
Рук.гр.	Карпенкова	К.К	29.05.87	Секционное хранилище (с охлаждением) продовольственного картофеля вместимостью 1000 тонн.	Стадия: РП; Лист: 17; Листов:
Ст.техн.	Михеева		29.05.87		
Пров.	Салегин		29.05.87	Фрагмент 1. Сечения 7-7 ... 11-11.	ГИПРОНИСЕЛЬПРОМ г. Орел

Привязан

Инв. №

Инв.№подл. | Подпись и дата | Взам.инв.№

Копировал Муратова

22578-02 35

Формат А2

Альбом III

Типовой проект

Спецификация к схеме расположения колонн и балок покрытия

Марка, поз.	Обозначение	Наименование	Кол.	Масса ед, кг	Примечание
		Балки покрытия			
Б1	КЖИ. 220000	3БСО12-1АIV-Н-а	9	4500	
Б2	КЖИ. 220000-01	3БСО12-2АIV-Н-а	2	4500	
Б3	КЖИ. 230000	3БСО12-1АIV-Н-б	1	4500	
Б4	КЖИ. 230000-01	3БСО12-2АIV-Н-б	1	4500	
Б5	КЖИ. 220000-02	3БСО12-2АIV-Н-в	2	4500	
Б6	КЖИ. 240000	1БСА9-1АIV Т-а	2	2750	
		Колонны			
К1	КЖИ.02000000	К1	2	3050	
К2	КЖИ.03000000	К2	1	3050	
К3	КЖИ.04000000	К3	1	3050	
К4	КЖИ.05000000	К4	1	3050	
К5	КЖИ.060000	1К69.4-1-П-А	1	2750	
К6	КЖИ.070000	1К69.4-4-П-А	1	2750	
К7	КЖИ.070000-01	1К69.4-4-П-Б	1	2750	
К8	КЖИ.080000	1К69.4-2-П-А	4	2750	
К9	КЖИ.090000	1К69.4-4-П-В	2	2750	
К10	КЖИ.100000	1К69.4-4-П-Г	4	2750	
К11	КЖИ.110000	1К69.4-4-П-Д	1	2750	
К12	КЖИ.120000	1К69.4-4-П-Е	1	2750	
К13	КЖИ.060000-01	1К69.4-1-П-Б	1	2750	
К14	КЖИ.130000	1К51.3-1-А	1	1150	
К15	КЖИ.140000	1К45.5-1-А	1	1030	
К16	1.823.1-2.1 100-14	1К45.3-1	1	1030	
К17	КЖИ.150000	1К45.3-1-Б	2	1030	
К18	КЖИ.160000	1К45.3-1-В	1	1030	
К19	КЖИ.170000	1К48.3-1-А	1	1080	
К20	КЖИ.180000	1К51.3-1-В	1	1150	
К21	КЖИ.190000	1К51.3-1-Г	1	1150	
К22	КЖИ. 200000	1К60.3-2-А	2	1350	
К23	КЖИ. 210000	1К60.3-2-Б	1	1350	
К24	1.823.1-2.1 100-21	1К51.3-1	3	1150	
К25	КЖИ 210000-01	1К60.3-2-В	1	1350	
		Изделия соединительные			
МС2	КЖИ. 510000	МС 2	16	2.67	
МС3	КЖИ. 520000	МС 3	8	8.07	
МС4	КЖИ. 520000-01	МС 4	8	6.99	
		Элементы стальные			
Т8	1.030.9-2.4-03 КМ	Т8	1	32	
Т15	1.030.9-2.4-03 КМ	Т15	2	37	

Продолжение

Марка, поз.	Обозначение	Наименование	Кол.	Масса ед, кг	Примечание
МС99	1.030.9-2.7-2-0.45.0-02	МС99	3	7.0	
ММ20	1.400-7, лист 7	ММ20	5,	6,3	
1	лист 16 Б4	Швеллер 14 ГОСТ 8240-72 Вст3пс6-1 ТУ14-1-3023-80			
		С=5780	8	111,1	

Спецификация к схеме расположения плит покрытия

Марка, поз.	Обозначение	Наименование	Кол.	Масса ед, кг	Примечание
		Плиты покрытия			
П1	1.865.1-4/84.1-1-01	1ПГ-2АIV-Т-П	12	2250	F75, W4
П2	КЖИ. 250000	1ПГ-2АIV-Т-П-а	4	2250	
П3	КЖИ. 260000	1ПГ-2АIV-Т-П-б	6	2250	
П4	КЖИ. 270000	1ПГ-2АIV-Т-П-в	1	2250	
П5	КЖИ. 280000	1ПГ-2АIV-Т-П-г	1	2250	
П6	КЖИ. 250000-01	1-ПГ-2АV-Т-Н-а	2	2250	
П7	КЖИ. 270000-01	1ПГ-2АIV-Т-Н-б	1	2250	
П8	1.865.1-4/84.1-1-02	1ПГ-3АV-Т-Н	4	2250	F75
П9	КЖИ. 260000-01	1ПГ-3АIV-Т-П-а	6	2250	
П10	КЖИ. 270000-02	1ПГ-3АIV-Т-П-б	1	2250	
П11	КЖИ. 260000-02	1ПВ4-5АIV-Т-Н-а	2	2900	
П12	1.865.1-4/84.1-1-04	1ПГ-5АIV-Т-Н	5	2250	F75
П13	1.865.1-4/84.1-1-02	1ПГ-2АIV-Т-Н	4	2250	F75
П14	1.865.1-4/84.3-1-05	2ПГ-6АIV-Т-Н	2	1230	F75
П15	КЖИ.280000-01	1ПГ-3АIV-Т-П-в	1	2250	
СШ1	1.494-24, вып.1, лист 1	Стакан СБ46-1	2	160	
		Изделия соединительные			
МС5	КЖИ. 530000	МС5	4	2,12	Нагрузка 30 кг
МС6	КЖИ. 540000	МС6	4	4,68	Нагрузка 30 кг
МС7	КЖИ. 550000	МС7	7	1,10	Нагрузка 40 кг
МС8	КЖИ. 550000-01	МС8	28	1,25	Нагрузка 90 кг
МС9	КЖИ. 560000	МС9	2	4,46	Нагрузка 250 кг
2	Лист 17 Б4	Уголок 63х63х5-БПСТ 8509-86, Вст3кп2 ГОСТ 535-79 L=1790			
			8	8,52	

Продолжение

Марка, поз.	Обозначение	Наименование	Кол.	Масса ед, кг	Примечание
		Фундаменты под оборудование			
ФОМ1	лист 17	ФОМ8	1		
ФОМ3	лист 17	ФОМ7	1		

1. До монтажа плит покрытия в осях 3-4, В-Э выполнить: по оси 4 монтаж разделительной перегородки, по осям 7, Г выполнить монтаж стеновых панелей.
2. Сетки в плитах в местах расположения отверстий вырезать по месту.
3. Схемы расположения колонн, балок и плит покрытия см. лист 15.
4. Замоноличивание колонн в стаканы фундаментов производить бетоном класса В 15 на мелком заполнителе.
5. Фундаменты ФОМ6, ФОМ7 выполнить из керамзитобетона класса В 3,5 объемной плотностью 1000 кг/м³.

Инв.№ подл. | Подпись и дата | Взам.инв.№

Привязан

Инв.№

Н.контр.	Ткач		29.05.87
Гл.спец.отд.	Репало		29.05.87
ГИП	Хлебников		29.05.87
Гл.констр.	Тимошенко		29.05.87
Рук.сект.	Колесников		29.05.87
Рук.гр.	Карпенкова		29.05.87
Инж.	Власова		29.05.87
Пров.	Салегин		29.05.87

т.п. 813-2-47.87 КЖ

Секционное хранилище с охлаждением продовольственного картофеля вместимостью 1000 тонн

Стадия	Лист	Листов
РП	18	

Спецификации к схемам расположения колонн, балок и плит покрытия

ГИПРОНИСЕЛЬПРОМ г. Орел

22578-02 36

Копировал Попова Формат А2

Альбом III

Типовой проект

Схема расположения плит перекрытия в осях 3...4 низ на отм. 2.760 (схема 1)

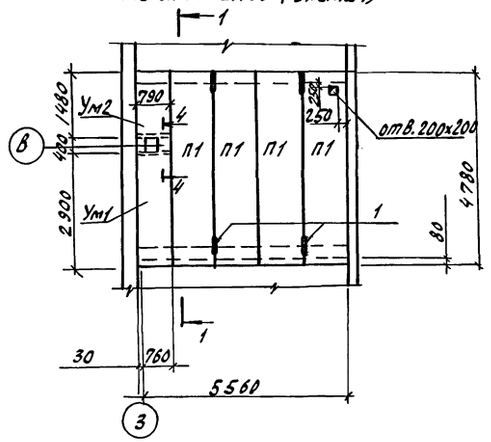

1-1

Схема расположения плит перекрытия в осях 8/1-9 низ на отм. 2.260 (схема 2)

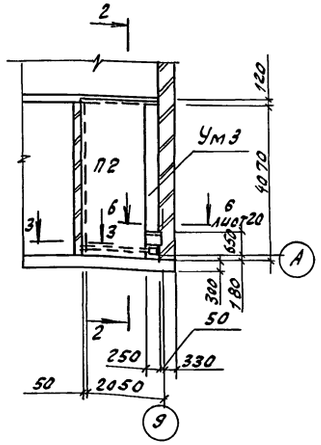

2-2

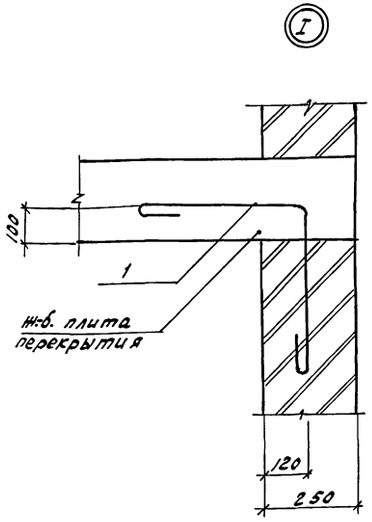

3-3

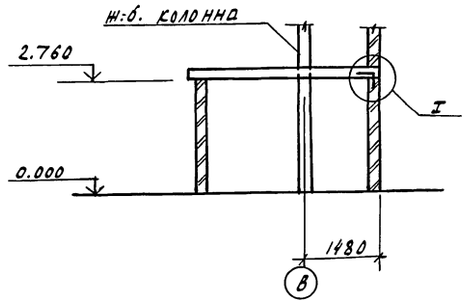

4 - 4

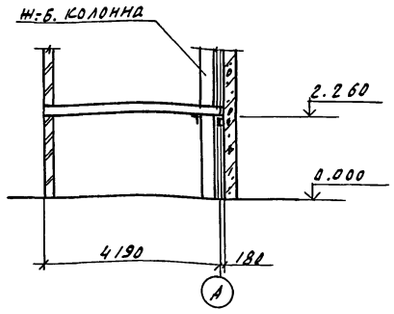

5 - 5

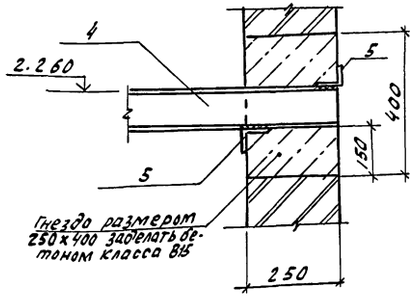

поз. 1

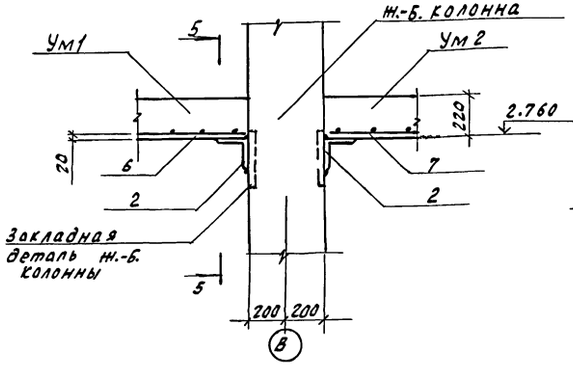

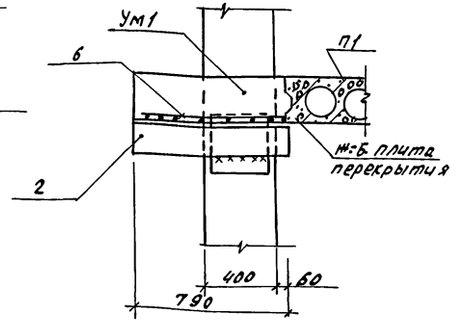

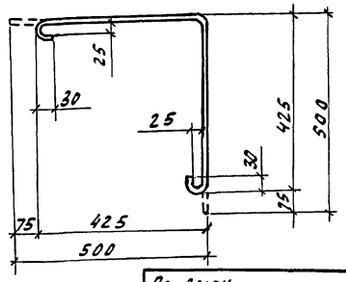

Спецификация к схемам расположения плит перекрытия

Марка, поз.	Обозначение	Наименование	Кол.	Масса ед, кг	Примечание
		Схема 1			
П1	1.141-1.64 300-17	Плита ПК 48.12-4АIIIТ	4	1700	
		Участки монолитные			
Ум1		Ум1	1		0,504м³
Ум2		Ум2	1		0,26м³
1		А-I-10 ГОСТ 5781-82, ℓ=1000	4	0,81	
2	Б4	Уголок 160×160×10-Б ГОСТ 8509-86 / Вст3пс6-1 ТУ 14-1-3023-80			
		ℓ=790	2	26,86	
		Схема 2			
П2	1.141-1.60 1000-10	Плита ПК 42.18-4АIIIТ	1	2240	
Ум3	лист 20	Участок монолитный Ум3	1		0,19м³
3	лист 20	Уголок 160×160×10-Б ГОСТ 8509-86 / Вст3пс6-1 ТУ 14-1-3023-80			
		ℓ=250	1	8,5	
4	Б4	Швеллер 10 ГОСТ 8240-72 / Вст3пс6-1-ТУ 14-1-3023-80			
		ℓ=2030	1	17,44	
5	лист 20, Б4	Уголок 63×63×5-Б ГОСТ 8509-86 / Вст3кп2 ГОСТ 535-79			
		ℓ=200	3	0,96	

Ведомость расхода стали на элемент, кг

Марка элемента	Изделия арматурные			Всего	Общий расход
	Арматура класса Вр1 ГОСТ 6727-80				
	ф5		Итого		
Ум1	6.86		6.86	6.86	6.86
Ум2	3.52		3.52	3.52	3.52
Ум3	2.86		2.86	2.86	2.86

1. Балку поз. 4 оштукатурить по металлической сетке.
2. Плиты перекрытия укладывать на цементном растворе марки 100.
3. Швы между плитами перекрытия заделать цементным раствором марки 100.

Н.контр.	Ткач		
Гл.спец.отд.	Репало		
ГИП	Хлебников		
Гл.констр.	Тимошенко		
Рук.сект.	Колесников		
Рук.гр.	Карпенкова		
Инж.	Власова		
Пров.	Сапегин		

Привязан

Инв.№

т.п. 813-2-47.87 КЖ

Секционное хранилище (с охлаждением) продовольственного картофеля вместимостью 1000 тонн

Стадия	Лист	Листов
РП	19	

Схемы расположения плит перекрытий в осях 3...4, 8/1-9. Узел 1. Поз. 1

ГИПРОНИСЕЛЬПРОМ г. Орел

Инв.№ подл. | Подпись и дата | Взам.инв.№

22578-02 37

Копировал Зубакова

Формат А2

Альбом II

Типовой проект

6-6

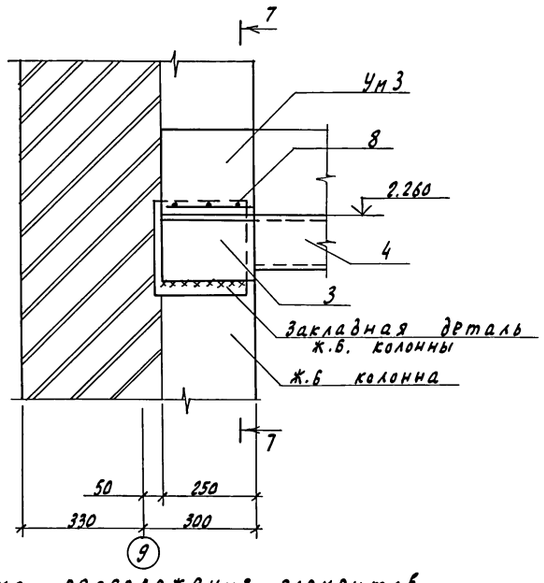

Схема расположения элементов ограждения навеса.

7-7

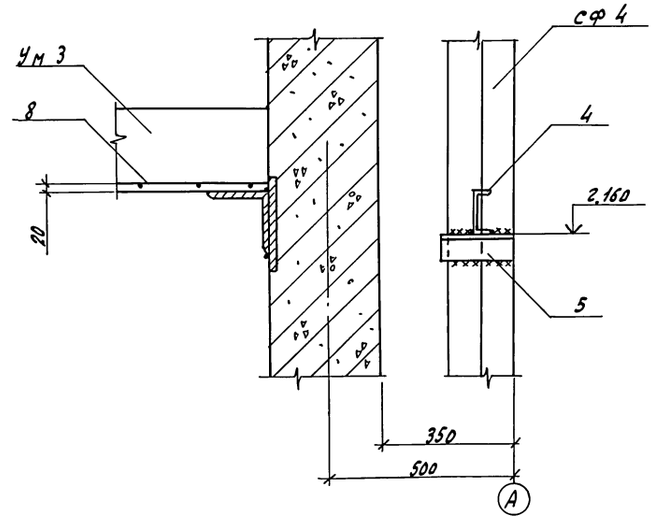

а-а

Спецификация участков монолитных Ум1... Ум3

Формат	Зона	Поз.	Обозначение	Наименование	Кол	Примечание
				Ум 1		
				Сборочные единицы		
БЧ		6		Сетка $\frac{10ДIII-100}{5Bp1-100}$ 750×2850 ГОСТ 8478-81	1	17,91 кг
				Материалы		
				Бетон класса В15		0,504 м³
				Ум 2		
				Сборочные единицы		
БЧ		7		Сетка $\frac{5Bp1-100}{5Bp1-100}$ 750×1450 ГОСТ 8478-81	1	3,52 кг
				Материалы		
				Бетон класса В15		0,26 м³
				Ум 3		
				Сборочные единицы		
БЧ		8		Сетка $\frac{5Bp1-100}{5Bp1-100}$ 250×3350 ГОСТ 8478-81	1	2,86 кг
				Материалы		
				Бетон класса В15		0,19 м³

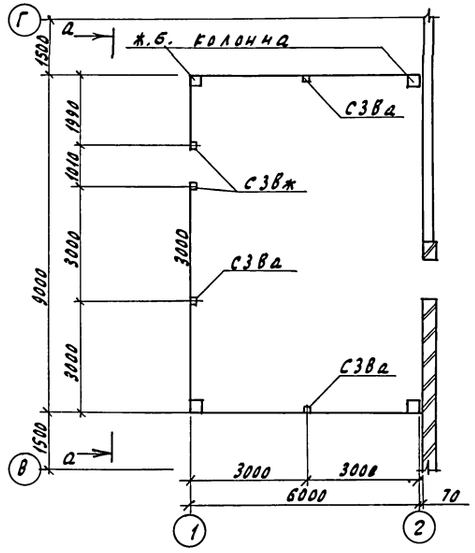

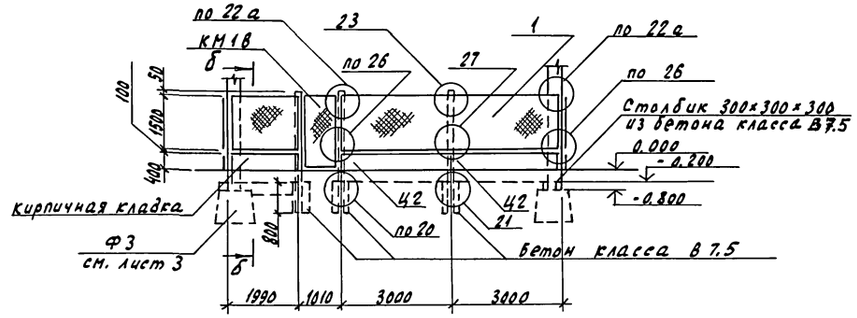

б-б

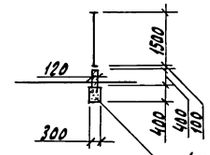

Ленточный фундамент из бетона класса В7,5.

Спецификация к схеме расположения элементов ограждения навеса

Марка, поз.	Обозначение	Наименование	Кол.	Масса ед., кг	Примечание
		Столбы			
С3Ва	3.017-1, вып. 1	С 3Ва	3	140	
С3Вж	3.017-1, вып. 1	С 3Вж	2	140	
КМ1В	3.017-1, вып. 5	Калитка КМ1В	1		
Ц2	3.017-1, вып. 1	Цокольная панель Ц2	6	210	
		Соединительные элементы			
МС3	3.017-1, вып. 2	МС 3	8	0,42	
МС5	3.017-1, вып. 2	МС 5	-	24,8	40 п.м
МС6	3.017-1, вып. 2	МС 6	12	0,19	
1	БЧ	Сетка N50-3 ГОСТ 5336-80			
		В = 1500	-	48,4	20 п.м

1. Ограждение навеса принято по серии 3.017-1, тип - МЗВ.
2. Узлы 20, 21, 22а, 23, 26, 27 см. серию 3.017-1, вып. 4.

Гл.контр	Ткач		29.05.87
Гл.специал	Репало		29.05.87
СНО	Хлебников		29.05.87
Гл.констр	Тимошенко		29.05.87
Рук.сект	Колесников		29.05.87
Рук.гр.	Карпенкова	К. К.	29.05.87
Инж.	Власова		29.05.87
Пров.	Сапегин		29.05.87

т.п. 813-2-47.87 КЖ

Секционное хранилище (с охлаждением) продовольственного картофеля вместимостью 1000 тонн | стадия РП | лист 20 | листов

Сечения 6-6, 7-7. Схема расположения элементов ограждения навеса.

ГИПРОНИСЕЛЬПРОМ г. Орел

Привязан

Инв. №

Инв. № подл. | Подпись и дата | Взам. инв. №

Копировал Николаева

Альбом VII

Типовой проект

Схема расположения стеновых панелей по оси А

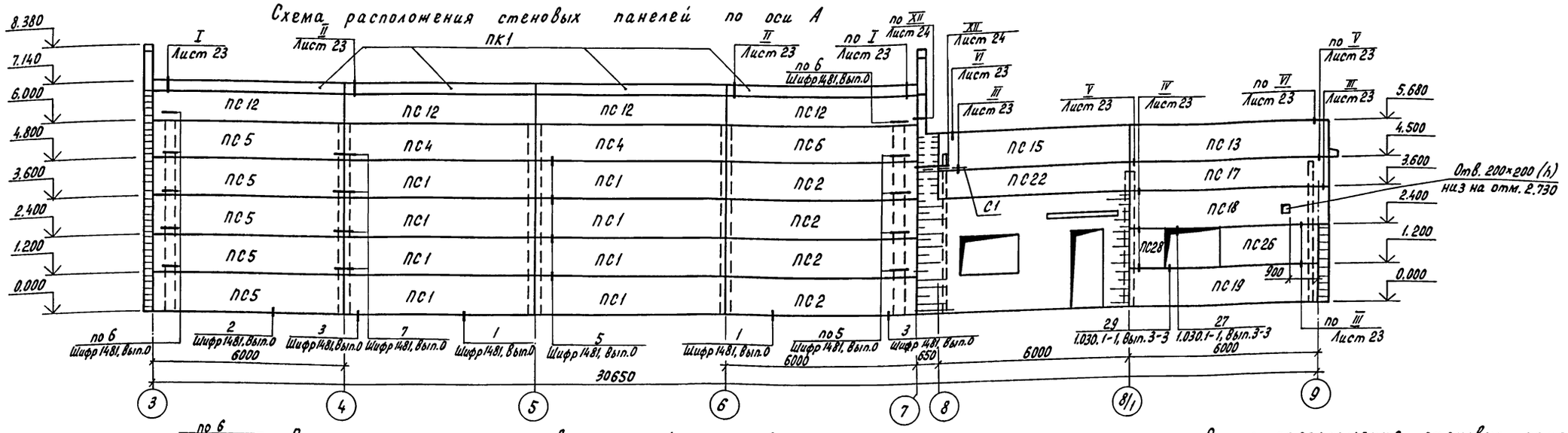

Схема расположения стеновых панелей по оси Д

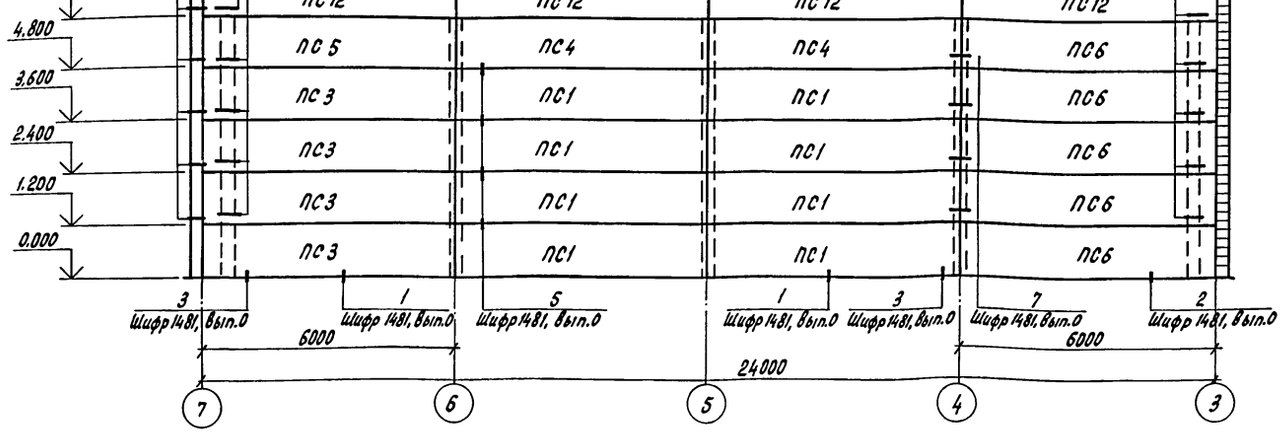

Схема расположения стеновых панелей по оси Г

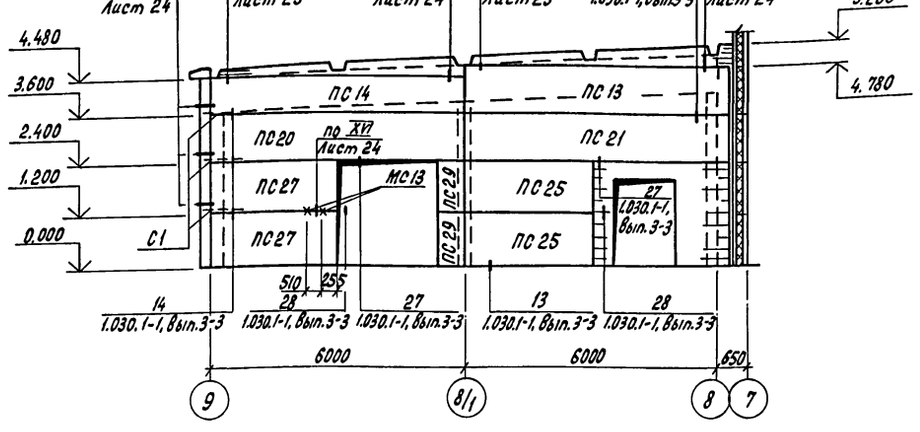

Схема расположения стеновых панелей по оси 9

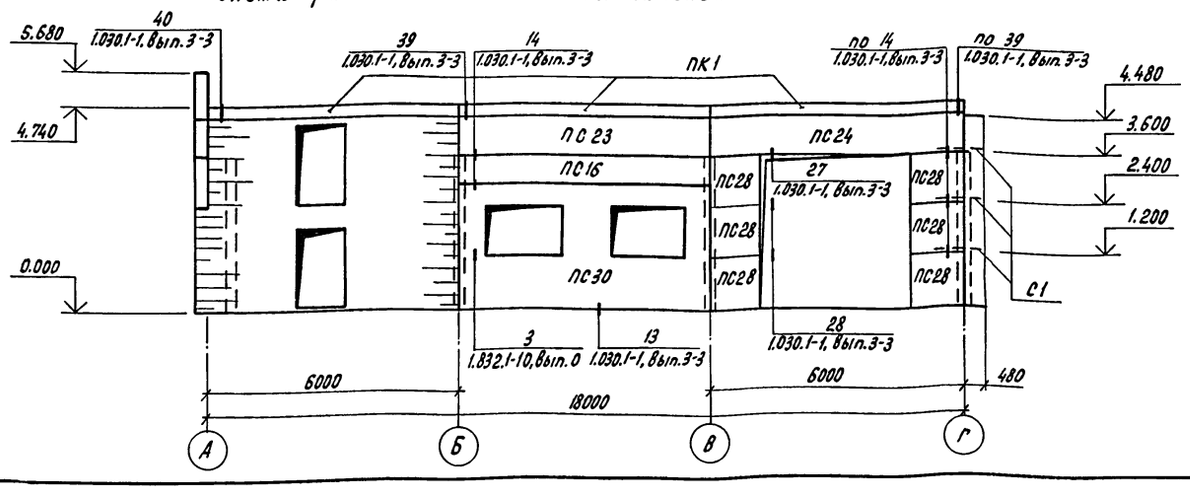

Спецификацию элементов к схемам см. лист 25, примечания см. листы 22, 25.

	Н.контр.	Ткач		29.05.87	т.п. 813-2-47.87	КН
	Гл.спец.отд	Репало		29.05.87		
	ГИП	Хлебников		29.05.87		
	Гл.констр.	Тимошенко		29.05.87		
	Рук.сект.	Колесников		29.05.87		
Привязан	Рук.гр.	Карпенкова	К.К	29.05.87	Секционное хранилище (с охлаждением) продовольственного картофеля вместимостью 1000 тонн	Стадия: РП; Лист: 21; Листов:
	Ст.инж.	Сапегин		29.05.87		
	Пров.	Карпенкова	К.К	29.05.87	Схемы расположения стеновых панелей по осям: А, Д, Г, 9	ГИПРОНИСЕЛЬПРОМ г. Орел
Инв.N						

Инв.N подл. | Подпись и дата | Взам.инв.N

Копировал Перелыгина

Формат А2

Альбом VII

Типовой проект

Схема расположения стеновых панелей по оси 3

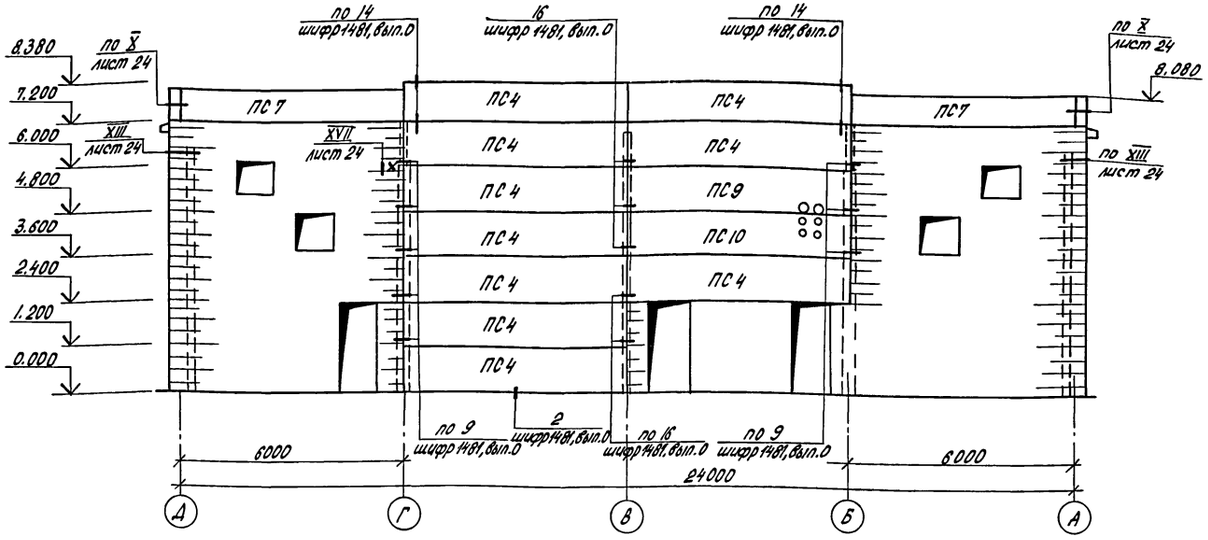

Схема расположения стеновых панелей по оси 7

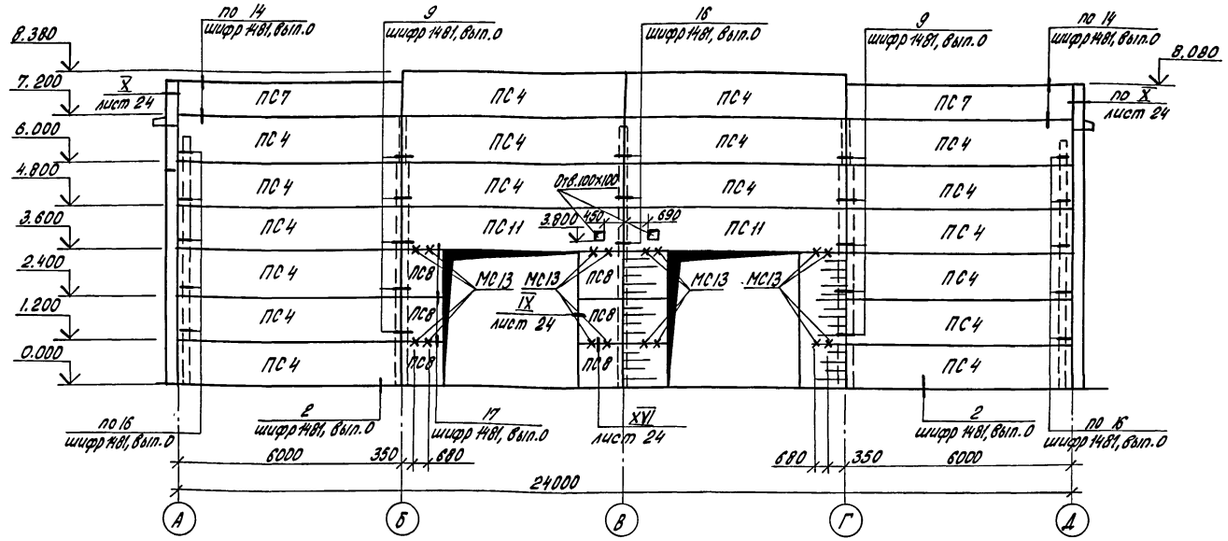

Схема расположения стоек фахверка и насадок по осям 3 и 7

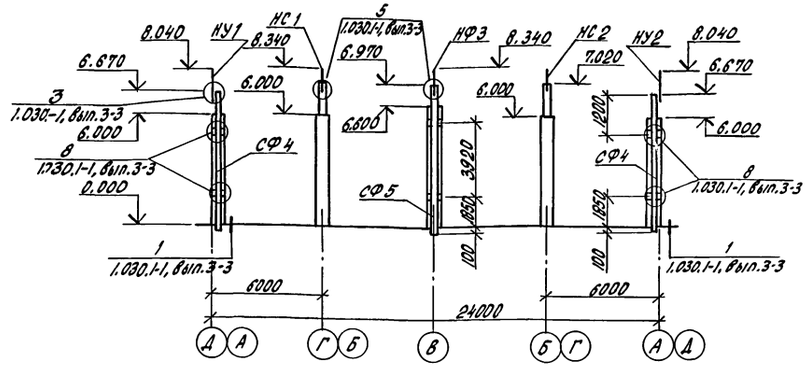

Схема расположения стоек фахверка и насадок по оси А

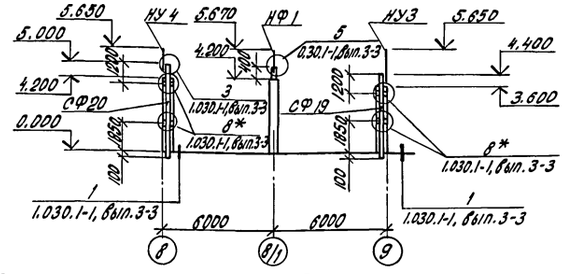

Схема расположения ограждающих стенок по осям А и Д

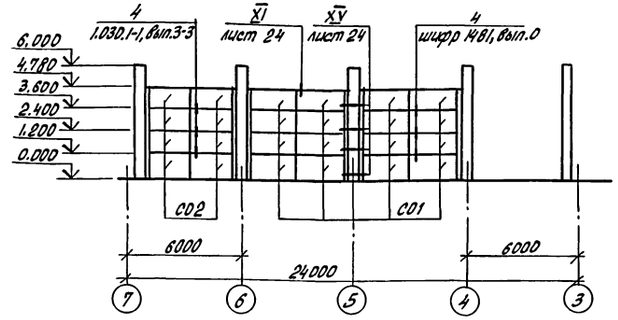

1. Швы между железобетонными трехслойными панелями заполнить цементным раствором на ширину внутреннего железобетонного слоя, минераловатным утеплителем (40мм в обжатом состоянии) на ширину теплоизоляции. Снаружи швы заполняются пароизолом и герметизируются мастикой (см. шифр 1481, вып.0).
2. Швы между керамзитобетонными панелями заполнить цементно-песчаным раствором марки 100 с герметизирующей мастикой УМС-50, ГОСТ 14791-79 (см. серию 1.832.1-2, вып.0, стр.24).
3. Спецификацию элементов к схемам см. лист 25.

Н.контр.	Ткач			т.п. 813-2-47.87 КЖ	
Гл.специал.	Репало		29.05.87		
ГИП	Хлевников		29.05.87		
Н.констр.	Тимощенко		29.05.87		
Рук.сект.	Карпенков		29.05.87		
Рук.гр.	Карпенкова		29.05.87	Секционное хранилище (с охлаждением) продовольственного картофеля вместимостью 1000 тонн	Стадия: РП; Лист: 22; Листов:
Ст.инж.	Сапегин		29.05.87		
Пров.	Карпенкова		29.05.87	Схемы расположения стеновых панелей по осям 3 и 7; стоек фахверка и насадок по осям 3, 7 и А; ограждающих стенок по осям А и Д	ГИПРОНИСЕЛЬПРОМ г. Орел

Привязан

Инв. N

Инв. N подл. | Подпись и дата | Взам. инв. N

22578-02 40

Копировал Попова

Формат А2

Альбом II

Типовой проект

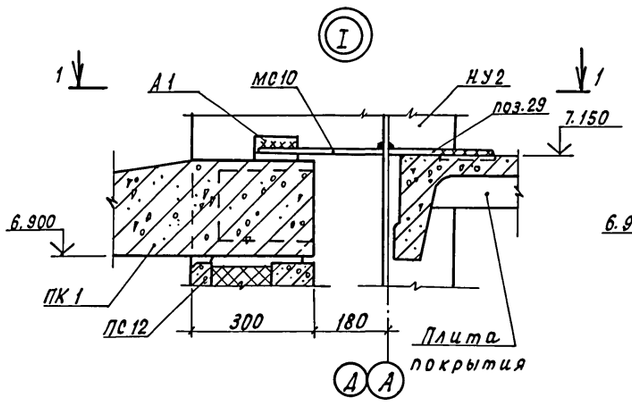

1 - 1

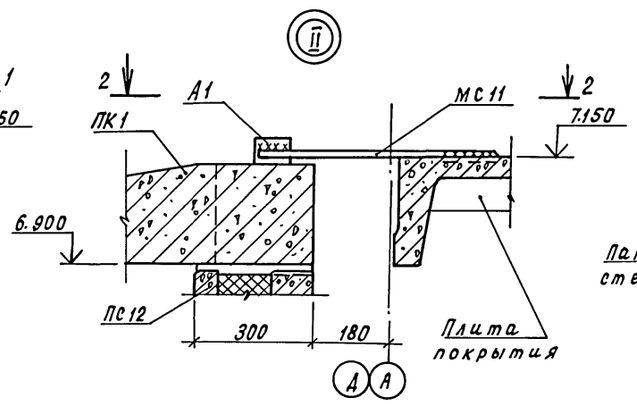

2 - 2

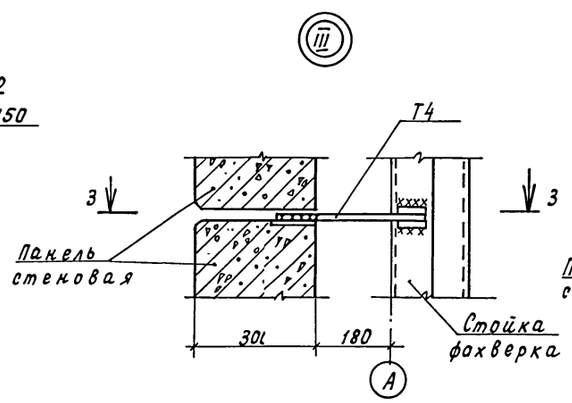

3 - 3

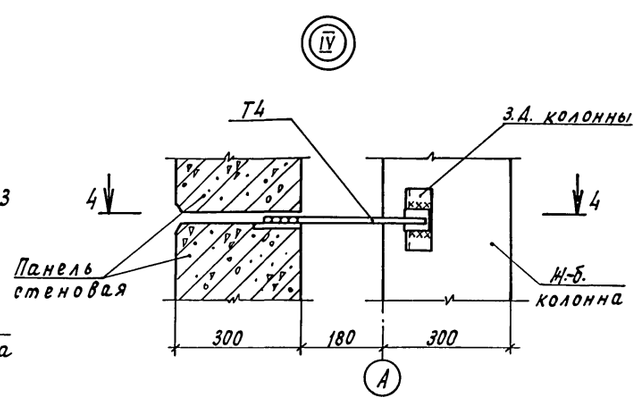

4 - 4

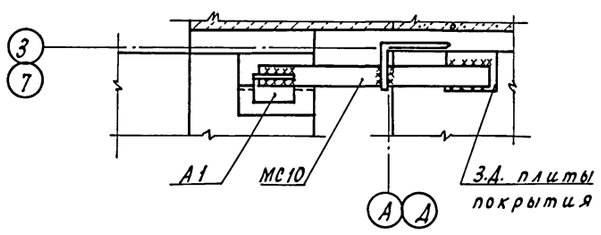

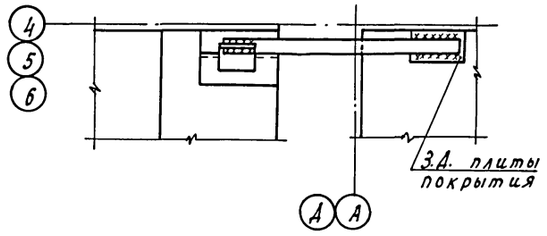

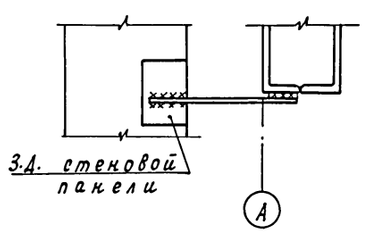

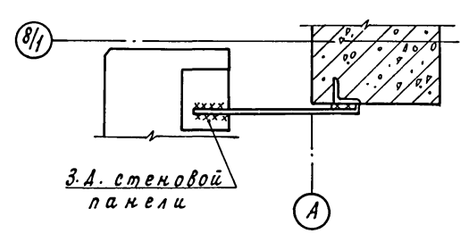

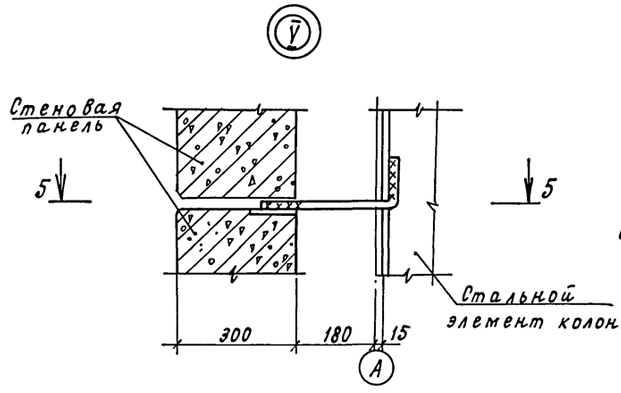

5 - 5

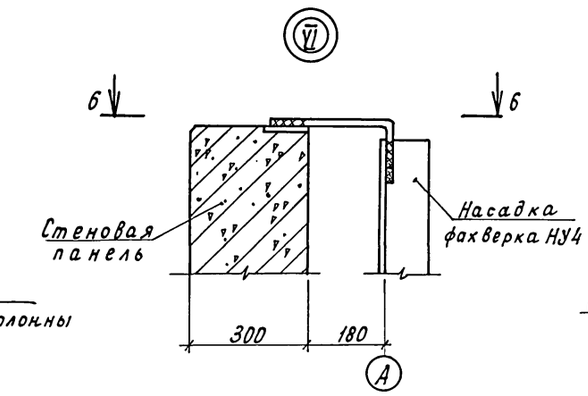

6 - 6

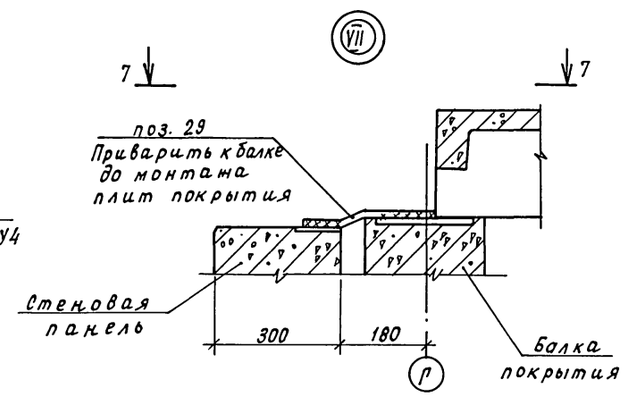

7 - 7

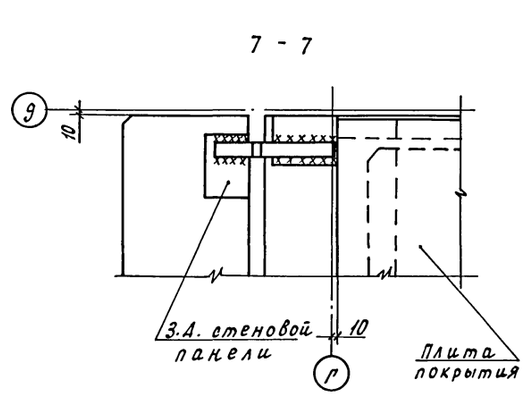

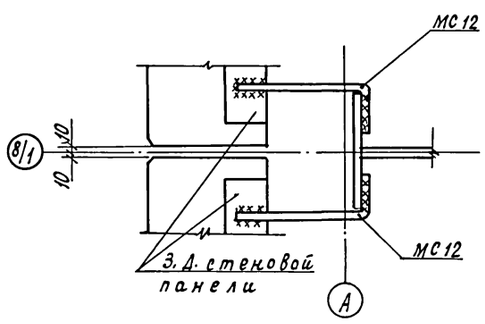

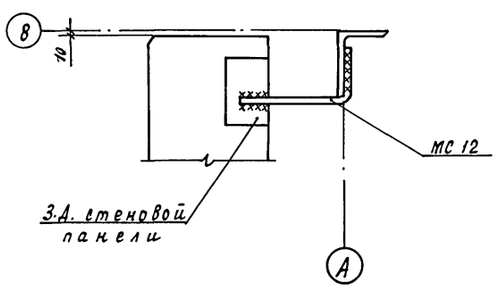

1. Схемы расположения стеновых панелей см. листы 21,22.
2. Спецификацию элементов к схемам см. лист 25 ;
примечания см. листы 22, 25.

	Н.контр.	Ткач		29.05.87	т.п.813-2-47.87 КН		
	Гл.спец.отд.	Репало		29.05.87			
	ГИП	Хлебников		29.05.87			
	Гл.констр.	Тимошенко		29.05.87			
	Рук.сект.	Колесников		29.05.87			
Привязан	Рук.гр.	Карпенкова	К. К.	29.05.87	Секционное хранилище (с охлаждением) продовольственного картофеля вместимостью 100 000 тонн	Стадия	Лист	Листов
	Ст. инж.	Салегин		29.05.87		РП	23	
	Пров.	Карпенкова	К. К.	29.05.87	Узлы I ... VII.	ГИПРОНИСЕЛЬПРОМ г. Орел		
Инв. №								

22578-02 41

Копировал Кухтинова

Формат А2

Инв. № подл. | Подпись и дата | Взам. инв. №

Альбом VI

Типовой проект

VIII

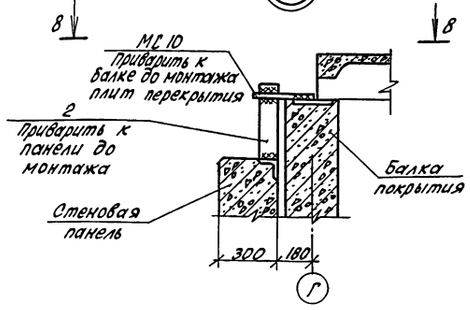

8 - 8

IX

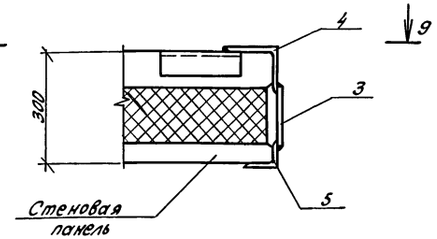

9 - 9

X

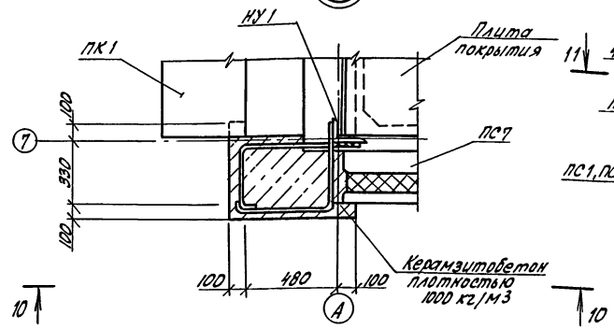

10 - 10

XI

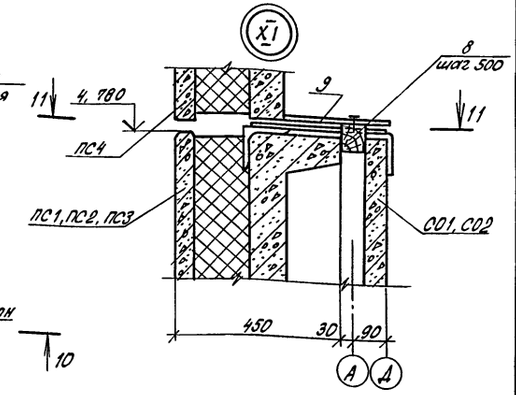

11 - 11

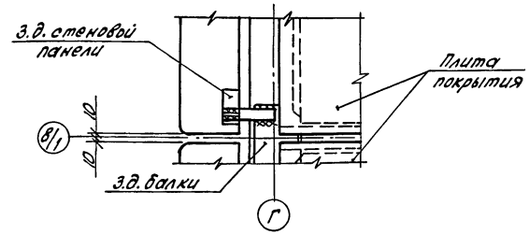

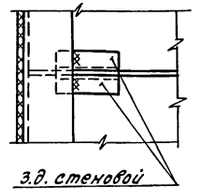

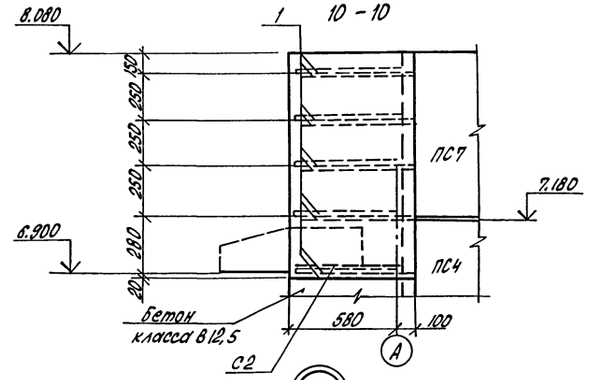

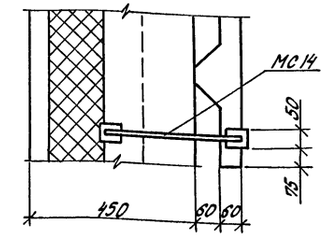

XII

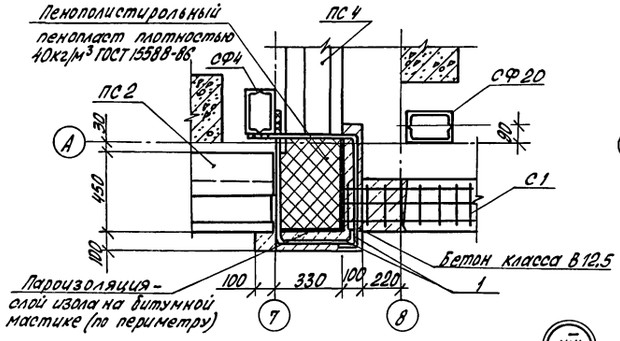

XIII

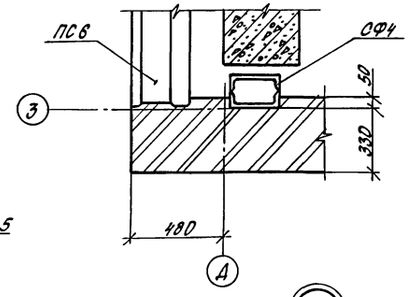

XIV

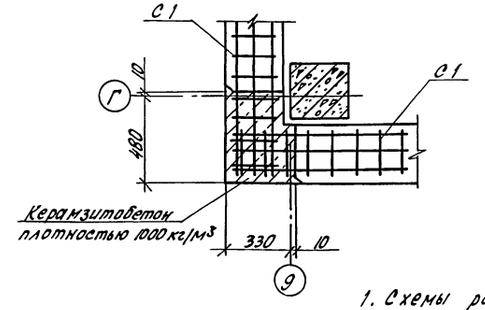

XV

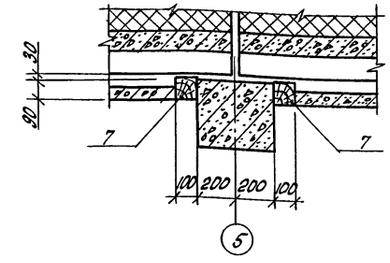

XVI

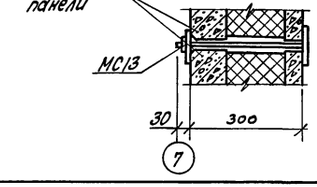

XVII

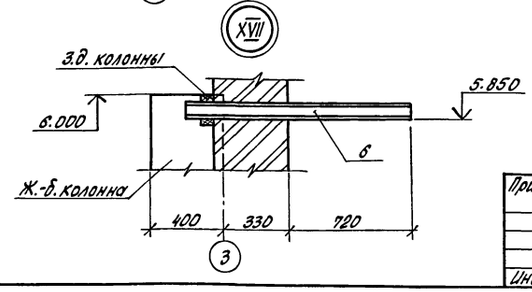

1. Схемы расположения стеновых панелей см. листы 21, 22.
2. Спецификацию элементов к схемам см. лист 25, примечания см. листы 22, 25

Н.контр.	Ткач		29.05.87	т.п.813-2-47.87 КЖ
Гл.специал.	Репало		29.05.87	
ГИП	Хлебников		29.05.87	
Гл.констр.	Тимошенко		29.05.87	
Рук.сект.	Колесников		29.05.87	
Рук.гр.	Карпенкова	К.К.	29.05.87	Секционное хранилище (с охлаждением) продовольственного картофеля вместимостью 1000 тонн
Ст.инж.	Сапегин		29.05.87	
Пров.	Карпенкова	К.К.	29.05.87	Узлы VIII ... XVII.

Стадия	Лист	Листов
РП	24	

ГИПРОНИСЕЛЬПРОМ г. Орел

Привязан

Инв.N подл. | Подпись и дата | Взам.инв.N | Инв.N

22578-02 42

Копировал Попова

Формат А2

Альбом II

типовой проект

Марка, поз.	Обозначение	Наименование	Кол.	Масса ед., кг.	Примечание
		Панели стеновые			
ПС1	1481.1-01000-04	ПСТ 60.12.30-1-ТП	16	3400	
ПС2	1481.1-13000-09	ПСТ 60.12.30-1-ТП-КРП	4	3400	
ПС3	1481.1-13000-08	ПСТ 60.12.30-1-ТП-КРЛ	4	3400	
ПС4	1481.1-04000-02	ПСТ 60.12.30-ТП	32	2700	
ПС5	1481.1-14000-24	ПСТ 60.12.30-ТП-КРЛ	6	2700	
ПС6	1481.1-14000-25	ПСТ 60.12.30-ТП-КРП	6	2700	
ПС7	1481.1-03000-04	ПСТ 60.9.30-ТП	4	1900	
ПС8	КЖИ.300000	ПСТ 12.12.30-ТП-А	6	510	
ПС9	КЖИ.320000	ПСТ 60.12.30-ТП-А	1	2700	
ПС10	КЖИ.330000	ПСТ 60.12.30-ТП-Б	1	2700	
ПС11	КЖИ.340000	ПСТ 60.12.30-ТП-В	2	2700	
ПС12	КЖИ.350000	ПСТ 60.9.30-ТП-А	8	1900	
ПС13	1.832.1-9.1.0020000-21	ПСД 60.12.30-Т-УП	2	3100	
ПС14	1.832.1-9.1.0010000-09	ПСД 60.9.30-Т	1	2200	
ПС15	1.832.1-9.1.0010000-10	ПСД 60.12.30-Т	1	3000	
ПС16	1.832.1-9.1.0010000-08	ПСД 60.6.30-Т	1	1500	
ПС17	1.832.1-9.1.0020000-18	ПСД 60.9.30-Т-УП	1	2300	
ПС18	КЖИ.360000	ПСД 60.12.30-Т-УП-А	1	3100	
ПС19	КЖИ.370000	ПСД 60.12.30-Т-А	1	3000	
ПС20	КЖИ.380000	ПСД 60.12.30-Т-Б	1	3000	
ПС21	КЖИ.390000	ПСД 60.12.30-Т-УП-Б	1	3100	
ПС22	КЖИ.310000	ПСД 60.9.30-Т-А	1	2200	
ПС23	КЖИ.400000	ПСД 60.9.30-Т-Б	1	2200	
ПС24	КЖИ.410000	ПСД 60.9.30-Т-В	1	2200	
ПС25	КЖИ.420000	ПСД 30.12.30-Т-А	2	1500	
ПС26	КЖИ.430000	ПСД 30.12.30-Т-Б	1	1500	
ПС27	КЖИ.420000-01	ПСД 30.12.30-Т-В	2	1500	
ПС28	КЖИ.440000	ПСД 12.12.30-Т-А	7	580	
ПС29	КЖИ.430000-01	ПСД 6.12.30-Т-А	2	290	
ПС30	1.832.1-10.1.03000-08	1ПСД 6.30.30-ПТ-С	1	6700	
		Панели карнизные			
ПК1	1.030.1-1.2-1.6000-02	ПК 60.7,5-Л	11	1400	
		Стенки ограждающие			
СО1	1481.1-12000-01	СО 27.12.12	32	530	
СО2	1481.1-12000	СО 25.12.12	16	480	
		Стойки фахверка			
СФ4	1.030.1-1.4-2-10-03	СФ4	4	359.1	
СФ5	1.030.1-1.4-2-10-04	СФ5	2	373.8	

Марка, поз.	Обозначение	Наименование	Кол.	Масса ед., кг.	Примечание
СФ19	1.030.1-1.4-2-20-01	СФ19	1	237.1	
СФ20	1.030.1-1.4-2-20-02	СФ20	1	266.5	
		Насадки			
НФ1	1.030.1-1.4-1-010	НФ1	1	29.7	
НФ3	1.030.1-1.4-1-010-02	НФ3	2	42.0	
НУ1	КЖИ.460000	НУ1	2	38.8	
НУ2	КЖИ.460000-01	НУ2	2	38.8	
НУ3	КЖИ.460000-02	НУ3	1	35.8	
НУ4	КЖИ.460000-03	НУ4	1	21.0	
НС1	КЖИ.450000	НС1	2	28.52	
НС2	КЖИ.450000-01	НС2	2	28.52	
		Изделия соединительные			
МС1	1481.0-310	МС1	12	0.78	
МС2	1481.0-310-01	МС2	98	0.39	
МС3	1481.0-310-02	МС3	32	0.82	
МС7	1481.0-320-02	МС7	72	1.1	
МС9	1481.0-330-08	МС9	28	0.47	
МС11	1481.0-350	МС11	6	1.1	
поз.2	1481.0-161	поз.2	66	0.57	Узлы: 5.16.
поз.2	1481.0-171	поз.2	50	0.28	Узлы: 6.9.
поз.3	1481.0-161	поз.3	10	0.57	Узел 7
поз.4	1481.0-171	поз.4	10	0.28	Узел 7
поз.3	1481.0-212	поз.3	28	2.3	Узел 14
А1	1.030.1-1.0-3-2401	А1	22	0.7	
А3	1.030.1-1.0-3-2403	А3	30	0.4	
А4	1.030.1-1.0-3-2404	А4	20	1.5	
Т3	1.030.1-1.4-1-120	Т3	20	0.4	
Т4	1.030.1-1.4-1-120-01	Т4	7	0.7	
Т9	1.030.1-1.4-1-150	Т9	1	0.4	
Т10	1.030.1-1.4-1-150-01	Т10	5	1.3	
Т24	1.030.1-1.4-1-240	Т24	24	1.1	
поз.19	1.030.1-1.3-3-514	поз.19	9	0.7	
поз.22	1.030.1-1.3-3-515	поз.22	8	1.23	
поз.29	1.030.1-1.3-3-516	поз.29	6	0.7	
МС2	1.832.1-10. Вып.0	МС2	2		
		Сетки			
С1	КЖИ.620000	С1	7	0.92	
С2	КЖИ.630000	С2	4	0.76	

Марка, поз.	Обозначение	Наименование	Кол.	Масса ед., кг.	Примечание
		Изделия соединительные			
МС1	КЖИ.500000	МС1	8	1.86	Узел 8 лист 22
МС10	КЖИ.570000	МС10	6	0.9	
МС11	КЖИ.570000-01	МС11	12	1.7	
МС12	КЖИ.580000	МС12	7	0.71	
МС13	КЖИ.590000	МС13	18	2.35	
МС14	КЖИ.600000	МС14	24	1.13	
1	Лист 24, Б4	А-I-10 ГОСТ 5781-82, l=1100	52	0.68	
2	Лист 24, Б4	Лист Б-ПН-НО-10 ГОСТ 19903-74 Ст3кп2 ГОСТ 14637-79	2	2.2	
3	Лист 24, Б4	Лист Б-ПН-НО-4 ГОСТ 19903-74 Ст3кп2 ГОСТ 14637-79	3	17.0	
4	Лист 24, Б4	Уголок 12.5х125х8-Б ГОСТ 8509-86 Ст3пс6-2 ТУ 14-1-3023-80	3	58.9	
5	Лист 24, Б4	Уголок 75х75х6-Б ГОСТ 8509-86 Ст3кп2 ГОСТ 535-79	3	22.04	
6	Лист 24, Б4	Швеллер 12 ГОСТ 8240-72 Ст3кп2 ГОСТ 535-79	1	12.5	
7	Лист 24, Б4	Брусок 100х100 ГОСТ 24454-80	12	–	0.048 м³
8	Лист 24, Б4	Брусок 50х50 ГОСТ 24454-80	64	–	
9	Лист 24, Б4	ЛП-1-3.0 хд.27-8 ГОСТ 8124-75	11	–	
поз.11		Болт М12-8дх160.58.019 ГОСТ 7798-70	16		Узел 3, 1.030.1-1
поз.12		Гайка М12.6Н.5.019 ГОСТ 5915-70	16		Узел 3, 1.030.1-1
поз.13		Шайба 12.01.08 кп.019 ГОСТ 11371-78	16		Узел 3, 1.030.1-1

1. Материал стеновых панелей по серии 1.832.1-9-керамзитобетон с объемной плотностью 1000 кг/м³.
2. Зазор между колоннами и стеновыми панелями принят 30 мм.
3. Крепление карнизных панелей к подкарнизным производить до монтажа в соответствии со стр. 47 серии 1.030.1-1, вып.0-3.
4. Кирпичную кладку выполнять одновременно с монтажом стеновых панелей.
5. Отверстие в панелях ПС11, ПС18 выполнить по месту, после монтажа.
6. Схемы расположения: стеновых панелей см. листы 21, 22 стоек фахверка и насадок - лист 22; ограждающих стенок - лист 22

Привязан

Инв.№

Н.контр.	Ткач		2.06.87
Гл.специал.	Репало		2.06.87
ГИП	Хлебников		2.06.87
Гл.констр.	Тимошенко		2.06.87
Рук.сект.	Колесников		2.06.87
Рук.гр.	Карпенкова	К.К	2.06.87
Ст.инж.	Сапегин		2.06.87
Пров.	Карпенкова	К.К	2.06.87

т.п. 813-2-47.87 КЖ

Секционное хранилище (с охлаждением) продовольственного картофеля вместимостью 1000 тонн

Стадия	Лист	Листов
РП	25	

Спецификация элементов к схемам расположения стеновых панелей, стоек фахверка и насадок, ограждающих стенок

ГИПРОНИСЕЛЬПРОМ г. Орел

Инв.№ подл. | Подпись и дата | Взам.инв.№

Копировал Зубакова Формат А2

Альбом II

Типовой проект

Схема расположения разделительной стенки по оси 4

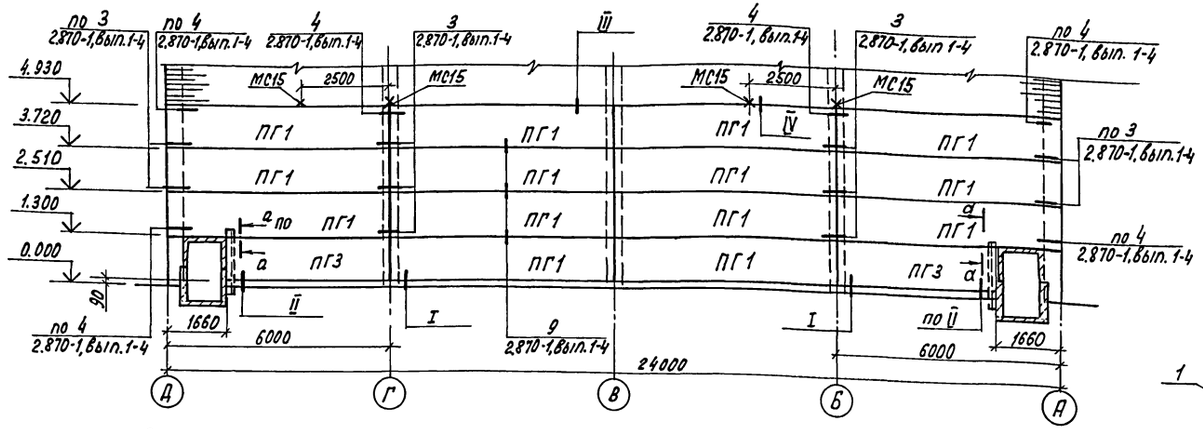

Схема расположения разделительной стенки по оси В

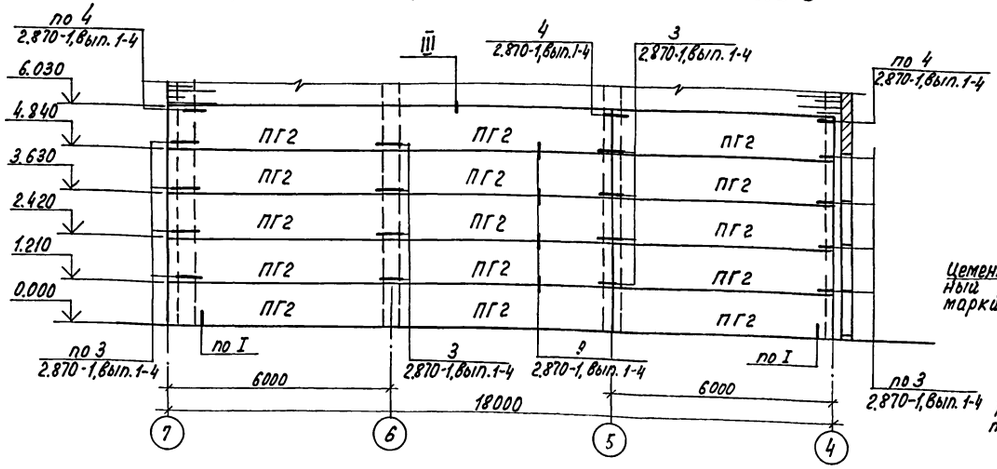

Спецификация элементов к схемам расположения разделительных стенок по осям 4 и В

Марка, поз.	Обозначение	Наименование	Кол.	Масса ед, кг.	Примечание
		Панели стенок			
ПГ1	2.870-1, 2-4 010	ПК60.12-4АIV Т-А	14	2100	
ПГ2	2.870-1, 2-4 020	ПК60.12-4АIV Т-Б	15	2100	
ПГ3	1.141-1, 60 3000	ПК42.12-8Т	2	1490	
		Изделия соединительные			
МС1	2.870-1. 2-4 070	МС1	2	1.24	
МС2	2.870-1, 2-4 080	МС2	12	0.68	
МС3	2.870-1, 2-4 090	МС3	74	6.0	
МС6	2.870-1.2-4 090-01	МС6	74	1.49	
МС15	КЖИ 610 000	МС15	4	16.71	
1	Б4	Швеллер А-I ГОСТ 8240-72 / Ветэкп2 ГОСТ 535-79	2	25.6	Р=2200
2	Б4	Лист Б-ПН-Н0-6 ГОСТ 19903-74 / Ветэкп2 ГОСТ 14637-79	2	0.94	100×200
3		Болт М20-8g×260.58.019 ГОСТ 7798-70	4		
4		Гайка М20-Н.5.019 ГОСТ 5915-70	82		
5		Шайба 2.20.01.08кп019 ГОСТ 11371-78	98		
6		Прокладки резиновые ГОСТ 19177-81	-		l=78000 мм

1. В панелях разделительных стенок в местах прохождения МС1 и МС6 просверлить по месту отв. ф22.
2. После закрепления панелей, гайки (поз. 4) заварить.
3. При кладке перегородок по сборным ж.б. панелям разделительных стенок по осям 4 и В, обеспечить их анкеровку к конструкциям каркаса.

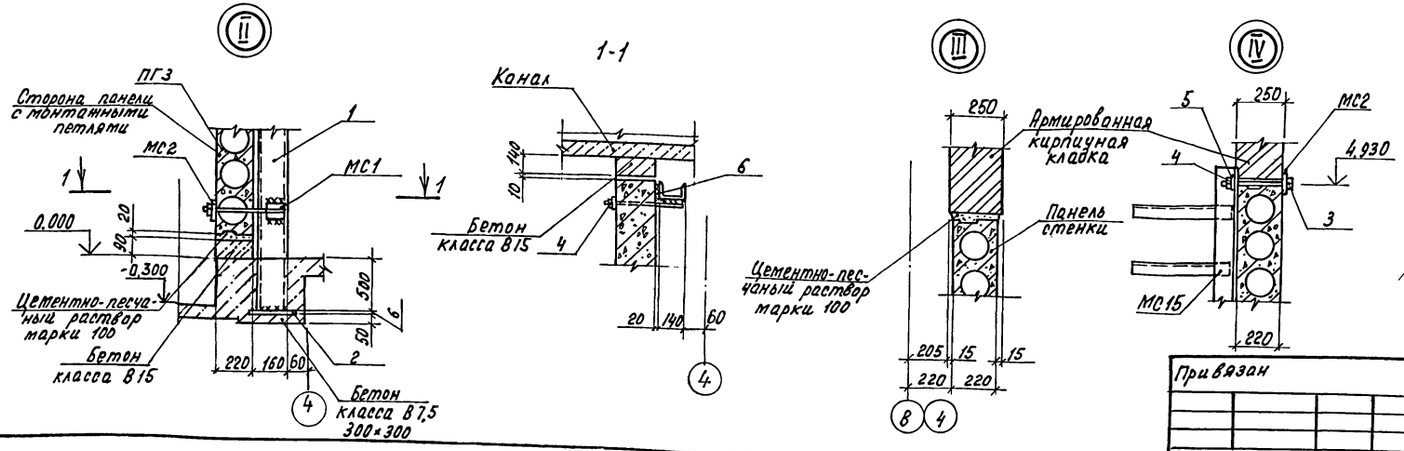

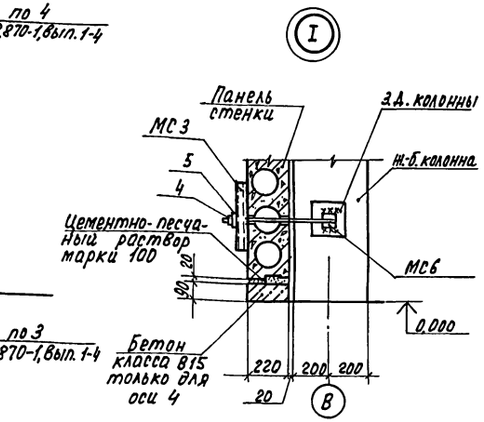

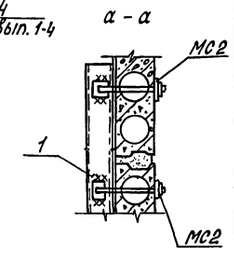

Н.контр.	Ткач			т.п. 813-2-47.87 КЖ	
Гл.спец.отд.	Реналло		29.05.87		
Тип	Клевников		29.05.87		
Гл.констр.	Тимошенко		29.05.87		
Рук.сект.	Колесников		29.05.87		
Рук.гр.	Карпенкова		29.05.87	Секционное хранилище (с охлаждением) продовольственного картофеля вместимостью 1000 тонн	Стадия: РП; Лист: 26; Листов:
Ст.инж.	Сапегин		29.05.87		
Пров.	Карпенкова		29.05.87	Схемы расположения разделительных стенок по осям 4 и В узлы I...IV	ГИПРОНИСЕЛЬПРОМ г. Орел

Привязан

Инв. № подл. | Подпись и дата | Взам. инв. №

22578-02 44

Копировал Ахромова

Формат А2

Альбом II

Типовой проект

Ведомость рабочих чертежей основного комплекта

Лист	Наименование	Примечание
1	Общие данные (начало)	
2	Общие данные (окончание)	
3	План на отм. 0.000	
4	Схема системы отопления. Схема системы теплоснабжения установки П3. Схемы систем П1...П3; В1...В4; У1...У5; А1, А2	
5	Установки систем П1, В1, П2, В2	
6	Установки систем П3; В3, В4	
7	Установки систем У1...У5	
8	Тепловой пункт. План. Разрез. Схема узла ввода.	
9	Спецификация отопительно-вентиляционных установок У1...У5, В3, В4	

Ведомость ссылочных и прилагаемых документов

Обозначение	Наименование	Примечание
	Ссылочные документы	
1.494-2 Вып.10	Воздушно-тепловые завесы для ворот промышленных зданий	
1.494-10	Решетки щелевые регулирующие. Тип Р.	
1.494-30 Вып.1	Установка и крепление вентиляторов к строительным конструкциям	
4.903-10 Вып.8	Изделия и детали трубопроводов для тепловых сетей	
4.904-69	Детали крепления санитарно-технических приборов и трубопроводов	
5.903-1	Узлы обвязки регулирующих клапанов на трубопроводах теплоснабжения калориферных установок	

Продолжение

Обозначение	Наименование	Примечание
5.904-4	Двери и люки для вентиляционных камер	
5.904-10	Узлы прохода вентиляционных вытяжных шахт через покрытия промышленных зданий. Узлы прохода общего назначения.	
5.904-13 Вып.1-1, 2-2	Заслонки воздушные унифицированные для систем вентиляции	
5.904-38	Гибкие вставки к центробежным вентиляторам	
7.903.9-2	Тепловая изоляция трубопроводов с положительными температурами.	
	Прилагаемые документы	
ОВН1	Редукционная вставка	
ОВН2	Подставки под оборудование	
ОВН3	Переход соединительный	
ОВН4	Диффузор Д1	
ОВН5	Диффузор Д2	
ОВН6	Конфузор	
ОВН7	Сетка в рамке круглого сечения	
ОВН8	Сетка в рамке прямоугольного сечения	
ОВ СО	Спецификация оборудования	Альбом
ОВ ВМ	Ведомость потребности в материалах	Альбом

Основные показатели по чертежам отопления и вентиляции

Наименование здания (сооружения), помещения	Объем, м³	Периоды года при tн, °С	Расход тепла, Вт (ккал/ч)				Расход холода, Вт (ккал/ч)	Установленная мощность эл.двигателя, кВт.
			На отопление	На вентиляцию	На горячее водоснабжение	Общий		
Секция хранения картофеля	4738	минус 20°С	16520 (14245)	–	–	16520 (14245)	–	52.4
Вспомогательные помещения	324	минус 20°С / 9°С	20540 (17710)	5755 (4960)	105790 (91200)	132085 (113870)	–	2,145

Расчетные температуры наружного воздуха приняты:
Зимняя отопления минус 20°С
Зимняя вентиляция минус 9°С

Расчетные температуры внутреннего воздуха в холодный период года приняты:
в секциях хранения $t_в = 2°С$, $\varphi = 90\%$
В цехе товарной обработки $t_в = 5°С$, $\varphi = 60\%$ (дежурное отопление) $t_в = 16°С$ в рабочее время.
Во вспомогательных помещениях – по СНиП II-92-76. В качестве теплоносителя для систем отопления и вентиляции принята вода с параметрами: в подающем трубопроводе 115°С, в обратном трубопроводе 70°С. Располагаемое давление: системы отопления 9957 Па (1016 кгс/м²); системы теплоснабжения 1784 Па (182 кгс/м²).

Общие указания.

Данная часть проекта разработана на основании задания на проектирование, утвержденного Министерством плодоовощного хозяйства 29 декабря 1985 года.

Типовой проект разработан в соответствии с требованиями „Общесоюзных норм технологического проектирования предприятий по хранению и обработке картофеля и плодоовощной продукции" ОНТП-6-86; СНиП II-33-75„ Отопление, вентиляция и кондиционирование воздуха;" СНиП II-92-76„ Вспомогательные здания и помещения промышленных предприятий."

Типовой проект разработан в соответствии с действующими нормами и правилами и предусматривает мероприятия, обеспечивающие взрывную, взрывопожарную и пожарную безопасность при эксплуатации здания.
Главный инженер проекта Г.А.Хлебников

Согласовано:
Инв.№ подл. | Подпись и дата | Взам.инв.№ | Рук.отд.сект. Корягин | Рук.электр.отд. Кулешова | Рук.сект. Бобровская | Нач.техн.сект. Бобровская

Привязан					
Инв.№					
Зам.гл.инж.	Карпенков				
Н.контр.	Ткач				
Нач.отд.	Иглина			т.п. 813-2-47.87	ОВ
ГИП	Хлебников				
Гл.спец.	Макашов				
Рук.сект.	Беляев				
Рук.гр.	Савосина			Секционное хранилище (с охлаждением) продовольственного картофеля вместимостью 1000 тонн	Стадия: РП; Лист: 1; Листов: 9
Инж.	Белкова			Общие данные (начало)	ГИПРОНИСЕЛЬПРОМ г. Орел

22578-02 45

Копировал Зубакова

Формат А2

Альбом II

Типовой проект

воздуховоды систем П1, П2, В1, В2 изготовить из тонколистовой оцинкованной стали по ГОСТ 14918-80. Воздуховоды систем П3, В3, В4 изготовить из тонколистовой стали по ГОСТ 19904-74. Толщину стали принять по СНиП II-33-75 в зависимости от размера воздуховода, воздуховоды систем П1, П2 изолировать в пределах вентканеры минераловатными изделиями с покрытием фольгоизолом.

Трубопроводы системы отопления изготовить из водогазопроводных труб по ГОСТ 3262-75, а системы теплоснабжения - из стальных электросварных труб по ГОСТ 10704-76.

Трубопроводы, прокладываемые в каналах у наружных дверей, и трубопроводы теплоснабжения установки П3 изолируются минераловатными изделиями на синтетическом связующем с покровным слоем из фольгоизола.

Неизолированные трубопроводы системы отопления и нагревательные приборы окрасить масляной краской за два раза.

Перед изоляцией трубопроводы покрыть битумным лаком БТ-577 по ГОСТ 5631-79.

Все вентустановки и воздуховоды заземлить не менее, чем в двух местах путем присоединения к заземляющим контурам электрооборудования в соответствии с требованиями ПУЭ - воздуховоды в пределах данной вентустановки соединить в непрерывную электрическую цепь. Для обеспечения такой непрерывности во фланцевых соединениях тщательно зачистить не менее двух болтов и положить луженые шайбы под головками и гайками болтов с зачисткой мест присоединения.

Монтаж внутренних санитарно-технических систем вести по СНиП 3.05.01-85

При монтаже систем В3, В4 в нижней части корпуса вентагрегата просверлить отверстие ф10мм для выпуска конденсата.

Характеристика отопительно-вентиляционных систем

Обозначение системы	Кол. систем	Наименование обслуживаемого помещения (технологического оборудования)	Тип установки вентагрегата	Вентилятор: Тип, исполнение по искрозащ.	№	Схема исполнения	Положение	L м³/ч	P, Па (кгс/м²)	n об/мин	Электродвигатель: Тип исполнение по искрозащите	N квт	n об/мин	Воздухонагреватель: Тип	№	Кол.	Т-ра нагрева, °С от	до	Расход тепла, Вт (ккал/ч)	ΔP Па (кгс/м²)	Примечание
П1	1	Секция хранения	А10-4	В-Ц4-70-10-03У2	10	6	Л270°	32000	686 (70)	750	4А160S6У2	11	975								
П2	1	Секция хранения	А10-4	В-Ц4-70-10-03У2	10	6	Пр270°	32000	686 (70)	750	4А160S6У2	11	975								
П3	1	Бытовые помещения	А25095-1	В-Ц4-70-25-02АУ2	2,5	1	Пр0°	640	127,4 (13)	1375	4А56А4У2	0,12	1375	КВСБ-ПУЗ	6	1	-9	18	5755 (4960)	4,9 (0,5)	
В1, В2	2	Секции хранения		В-06-300	10А			32000	176,4 (18)	950	4А100L6	2,2	950								
В3	1	Душевые	А25095-1	В-Ц4-70-25-02АУ2	2,5	1	Пр90°	165	156,8 (16)	1375	4А56А4У2	0,12	1375								
В4	1	Санузлы	А25095-1	В-Ц4-70-25-02АУ2	2,5	1	Л90°	110	156,8 (16)	1375	4А56А4У2	0,12	1375								
В5	1	Комната приема пищи и обогрева	В010-У2					235				0,035									
У1÷У4	4	Секции хранения	А5095-2а	В-Ц4-70-5-02АУ2	5	1	Пр180° Л180°	6000	588 (60)	1415	4А80В4У2	1,5	1415								
У5	1	Цех товарной обработки	А5105-1	В-Ц4-70-5-03АУ2	5	1	Пр180°	4700	343 (35)	915	4А80А6У2	0,75	915								
А1, А2	2	Секции хранения	СФ00-10/0,4Н1	В-06-300	6,3А			7000	68,6 (7)	910	4А71А6	0,37	910	Электрический	9,6 квт	1	2	6	9580 (8260)		

Таблица тепловоздушного баланса

Климатическая зона	Наименование помещения	Период хранения	Объем воздуха, м³/ч: Рециркуляционный	Наружный	Вытяжной	Влаговыделения г/ч	Теплопотери Вт (ккал/ч): через наружные огражден.	с удаляемым воздухом	Всего	Теплопоступления Вт (ккал/ч): От продукции	От вентоборудования	Всего	Расход тепла на отопление Вт (ккал/ч)
Минус 20°С	Секции хранения	лечебный	44750	19250	19250	19260	740 (640)	— —	740 (640)	35310 (30440)	2745 (2370)	38055 (32810)	—
		зимний	30525	1475	1475	5620	10840 (9350)	10840 (9345)	21680 (18695)	3790 (3270)	1370 (1180)	5160 (4450)	16520 (14245)

План-схема

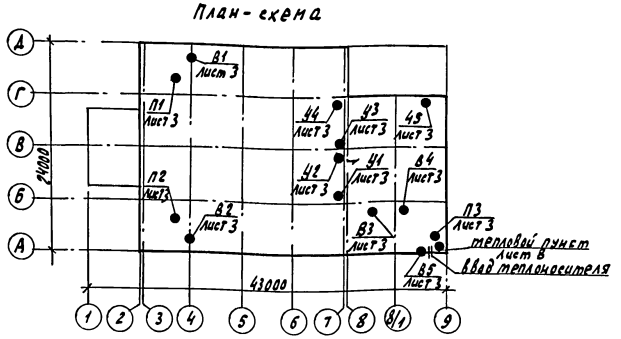

Зам. гл. инж.	Карпенков		
Нач. отд.	Иглина		13.03.87
ГИП	Хлебников		8.08.87
Гл. спец. сект.	Макашов		18.04.87
Рук. сект.	Беляев		19.04.87
Рук. гр.	Савасина		19.04.87
Вед. инж.	Абашева		19.05.87
Н. контр.	Ткач		31.07.87

т.п. 813-2-47.87 ОВ

Привязан

Инв. №

Секционное хранилище (с охлаждением) продовольственного картофеля вместимостью 1000 тонн

Стадия	Лист	Листов
РП	2	

Общие данные (окончание)

ГИПРОНИСЕЛЬПРОМ г. Орел

Инв. № подл. | Подпись и дата | Взам. инв. №

Копировал Николаева 22578-02 46 Формат А2

Альбом II

Типовой проект

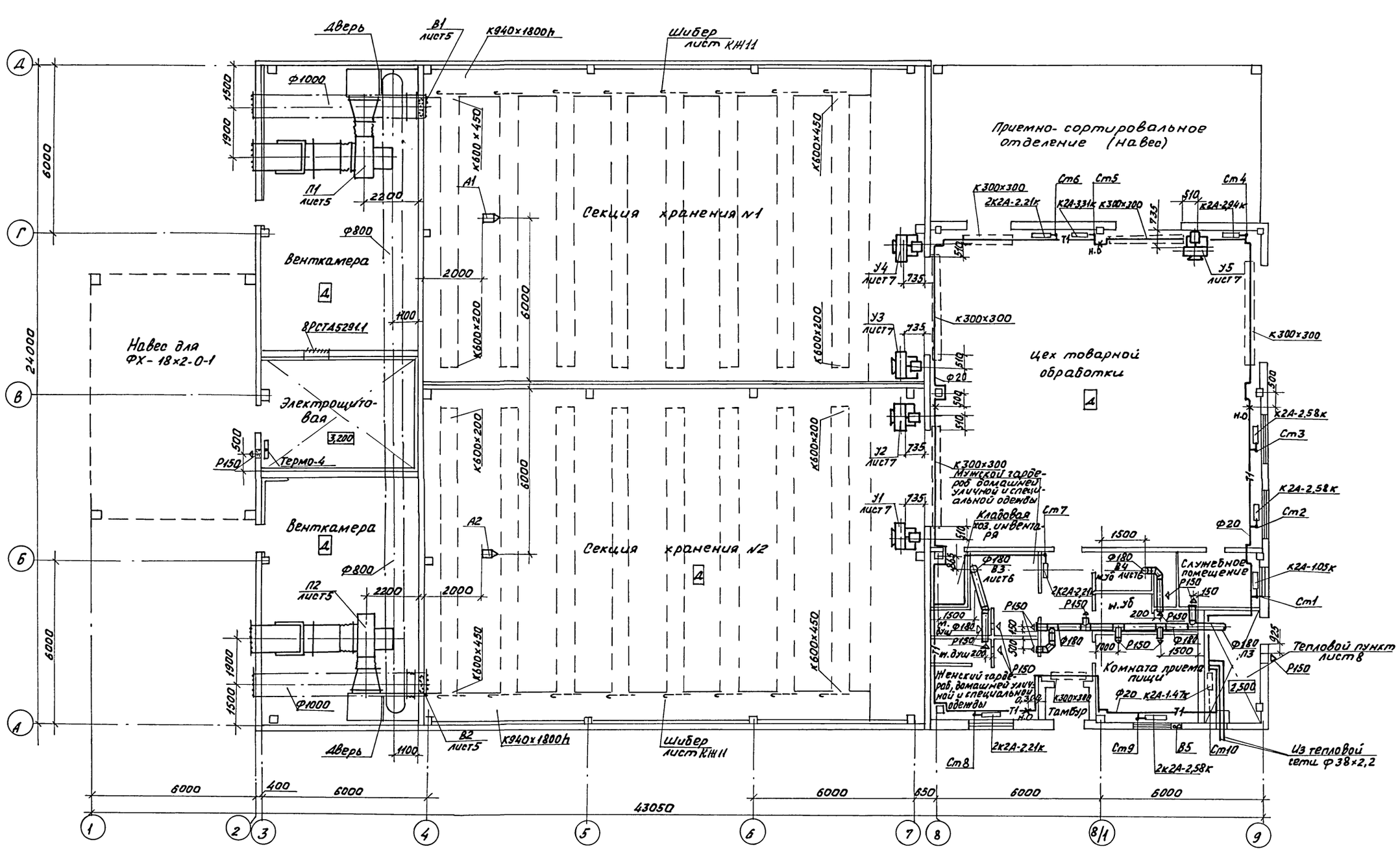

Н.контр.	Ткач			т.п.813-2-47.87			ОВ
Гл.спец.отд.	Репало						
ГИП	Хлевников						
Гл. спец.	Макашов						
Рук.сект.	Беляев						
Рук.гр.	Савосина			Секционное хранилище/охлаждаемое/ продовольственного картофеля вместимостью 1000 тонн	стадия	Лист	Листов
Вед.инж.	Авашева				РП	3	
				План на отм.0.000	ГИПРОНИСЕЛЬПРОМ г.Орел		

Привязан

Инв.№

Взам.инв.№ | Подпись и дата | Инв.№ подл.

22578-02 47

Копировал Фомушкина

Формат А2

Альбом II

Типовой проект

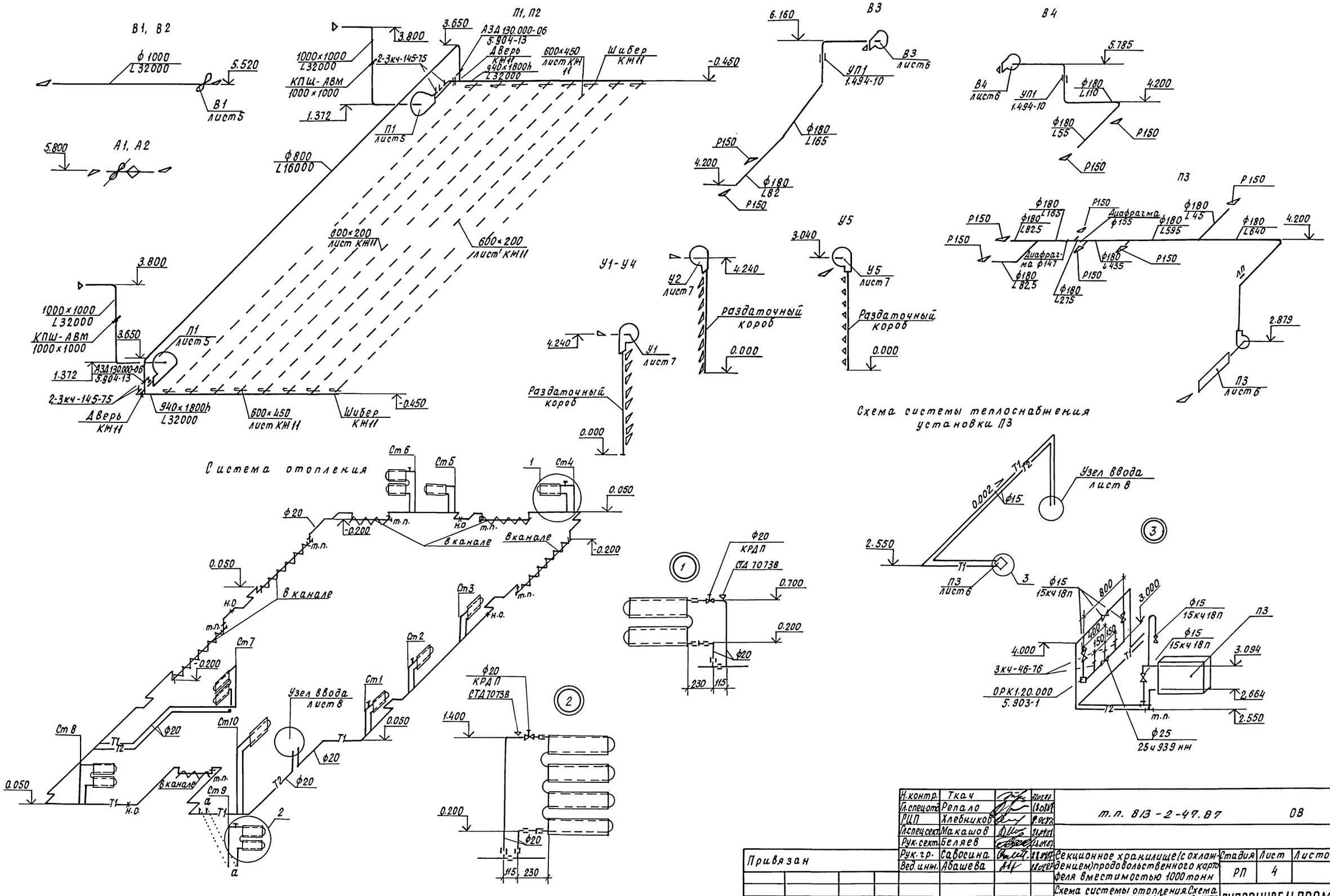

Н.контр.	Ткач		31.07.87	т.п. 813-2-47.87			ОВ
Гл.спец.отд.	Репало		18.08.87				
ГИП	Хлебников		9.08.87				
Гл.спец.сект.	Макашов		21.04.87				
Рук.сект.	Беляев		16.04.87				
Рук.гр.	Савосина		28.04.87	Секционное хранилище (с охлаждением) продовольственного картофеля вместимостью 1000 тонн	Стадия	Лист	Листов
Вед.инж.	Абашева		28.04.87		РП	4	
Привязан				Схема системы отопления. Схема системы теплоснабжения установки П3. Схемы системы П1...П3, В1...В4, У1...У5, А1, А2	ГИПРОНИСЕЛЬПРОМ г. Орел		
Инв. N							

Инв. N подл. | Подпись и дата | Взам. инв. N

22578-02 48

Копировал Кухтинова

Формат А2

Альбом II

Типовой проект

Разрез 1-1

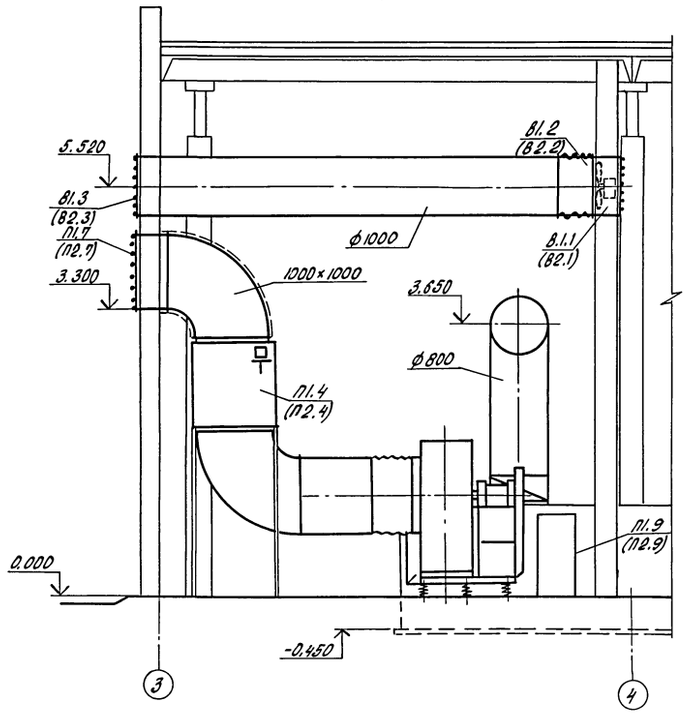

Разрез 2-2

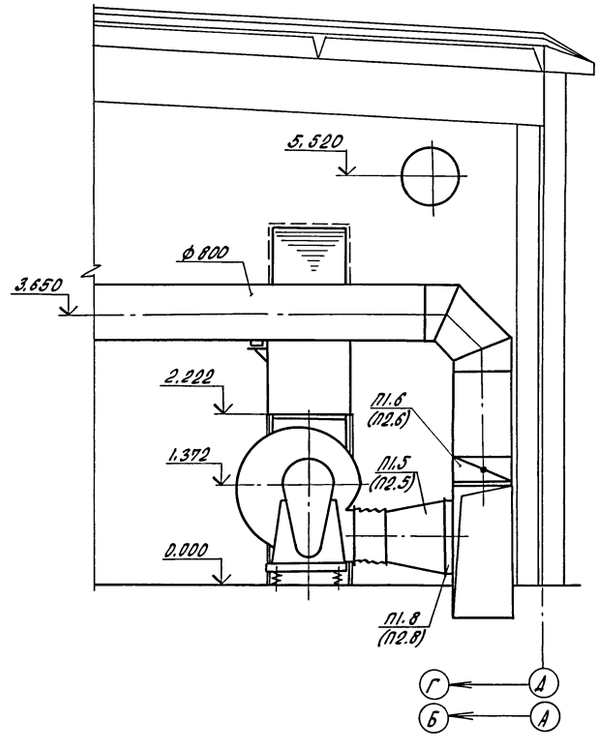

План

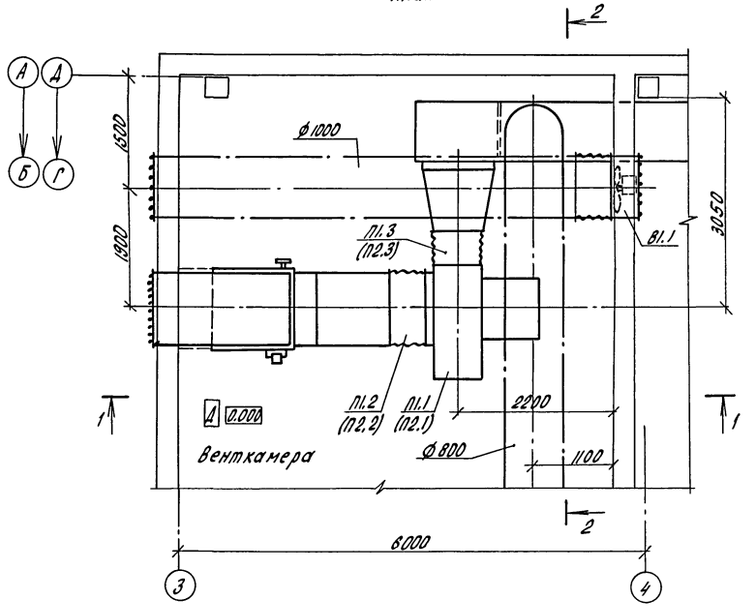

Спецификация отопительно-вентиляционных установок П1, П2, В1, В2

Марка, поз.	Обозначение	Наименование	Кол.	Масса ед., кг	Приме-чание
		П1, П2			
П1.1		Агрегат вентиляторный			
		А10-4 компл.	1	677	
	ТУ22-3155-75	а. вентилятор радиальный			
		В-Ц4-70-10-03У2 исполнение 6			
		положение Л270°			
		б. электродвигатель 4А160S6У2			
		975 об/мин, 11 кВт			
П2.1		Агрегат вентиляторный			
		А10-4 компл.	1	677	
	ТУ22-3155-75	а. вентилятор радиальный			
		В-Ц4-70-10-03У2 исполнение 6			
		положение Пр270°			
		б. электродвигатель 4А160S6У2			
		975 об/мин, 11 кВт			
П1.2, П2.2	5.904-38	Вставка гибкая В.00.00-15	1	3,42	
П1.3, П2.3	5.904-38	Вставка гибкая Н.00.00-19	1	3,47	
П1.4, П2.4	ТУ III-7-1-84	Клапан смесительный			
		КПШ-АВМ сечением 1000×1000	1	300	
П1.5, П2.5	ОВН4	Диффузор Д1	1	28.5	
П1.6, П2.6	5.904-13 вып 1-2	Заслонка воздушная			
		А3.Д133.000-06	1	37,1	
П1.7, П2.7	ОВН8	Сетка в рамке прямоуголь-ного сечения	1	10,31	
П1.8, П2.8	ОВН3	Переход соединительный	1	17,44	
П1.9, П2.9	5.904-4	Дверь герметическая Ду 1.25×0,5	1	36	
		В1, В2			
В1.1, В2.1	ТУ22-5438-83	Вентилятор осевой В-06-300-10Ас электродвигателем			
		4А100L6, 950 об/мин, 2,2 кВт	1	125,8	
В1.2, В2.2	5.904-38	Вставка гибкая В.00.00-15	1	3.42	
В1.3, В2.3	ОВН7	Сетка в рамке круглого сечения	1	10,31	
	Спецификация дана	на одну установку			

Н.контр.	Ткач			т.п. 813-2-47.87 ОВ	
Гл.спец.отд.	Репало				
ГИП	Хлевников				
Гл.спец.сект.	Макашов				
Рук.сект.	Беляев				
Привязан	Рук.гр.	Савосина		Секционное хранилище/охлаждение/продовольственного картофеля вместимостью 1000 тонн	Стадия: РП; Лист: 5; Листов:
	Вед.инж.	Абашева			
Инв. №				Установки систем П1, В1, П2, В2	ГИПРОНИСЕЛЬПРОМ г. Орел

Инв. № подл. | Подпись и дата | Взам. инв. №

22578-02 49

Копировал Попова

Формат А2

Типовой проект Альбом II

Разрез 1-1

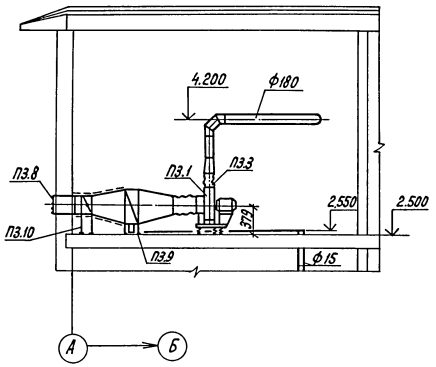

План

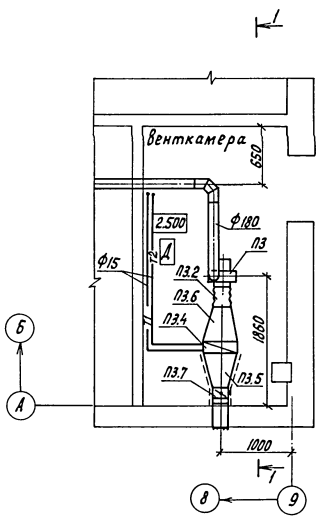

Разрез 2-2

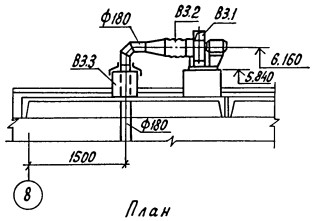

План

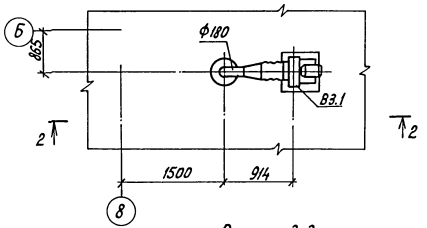

Разрез 3-3

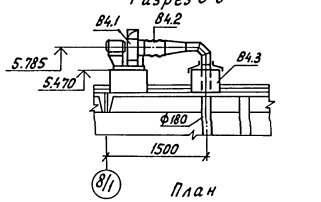

План

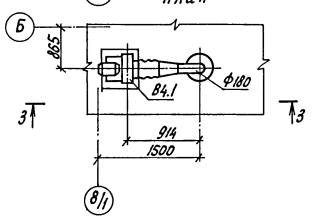

Спецификация отопительно-вентиляционной установки П3

Марка поз.	Обозначение	Наименование	Кол.	Масса ед. кг	Примечание
		П3			
П3.1	ТУ 22-4208-78	Агрегат вентиляторный А2.5095-1 с виброизоляторами, компл.	1	26.2	
		а.Вентилятор радиальный В-Ц4-70-25-02А1У2 исполнение 1 положение ПрО°			
		б. Электродвигатель 4А56А4У2. 1375об/мин. 0.12кВт			
П3.2	5.904-38	Вставка гибкая В00.00-03	1	0.91	
П3.3	5.904-38	Вставка гибкая Н00.00-03	1	0.86	
П3.4	ТУ 22-5721-84	Калорифер КВСБ-ПУ3	1	56.2	
П3.5	ОВН5	Диффузор А2	1	8.8	
П3.6	ОВН6	Конфузор	1	10.48	
П3.7	5.904-13	Заслонка воздушная А3Д130.000	1	12.2	
П3.8	ОВН8	Сетка в рамке прямоугольного сечения	1	1.96	
П3.9	ОВН2	Подставка под оборудование	4	0.394	
П3.10	ОВН2-01	Подставка под оборудование	4	0.827	

Спецификация на установки В3, В4 дана на листе ОВ9.

Н.контр.	Ткач		01.87	т.п. 813-2-47.87 ОВ	
Гл.специал.	Репало		12.01.87		
ГИП	Хлебников		12.01.87		
Гл.спец.	Макашов		12.01.87		
Рук.сект.	Беляев		12.01.87		
Рук.гр.	Савосина		12.01.87	Секционное хранилище (сохлаждением) продовольственного картофеля вместимостью 1000 тонн	Стадия: РП; Лист: 6; Листов:
Вед.инж.	Абашева		12.01.87		
Ст.техн.	Коротодин		12.01.87		
Проверил	Абашева		12.01.87	Установки систем П3, В3, В4	ГИПРОНИСЕЛЬПРОМ г.Орел

Привязан

Инв.№

Инв.№ подл. | Подпись и дата | Взам.инв.№

22578-02 50

Копировал Перелыгина

Формат А2

Типовой проект Альбом II

План

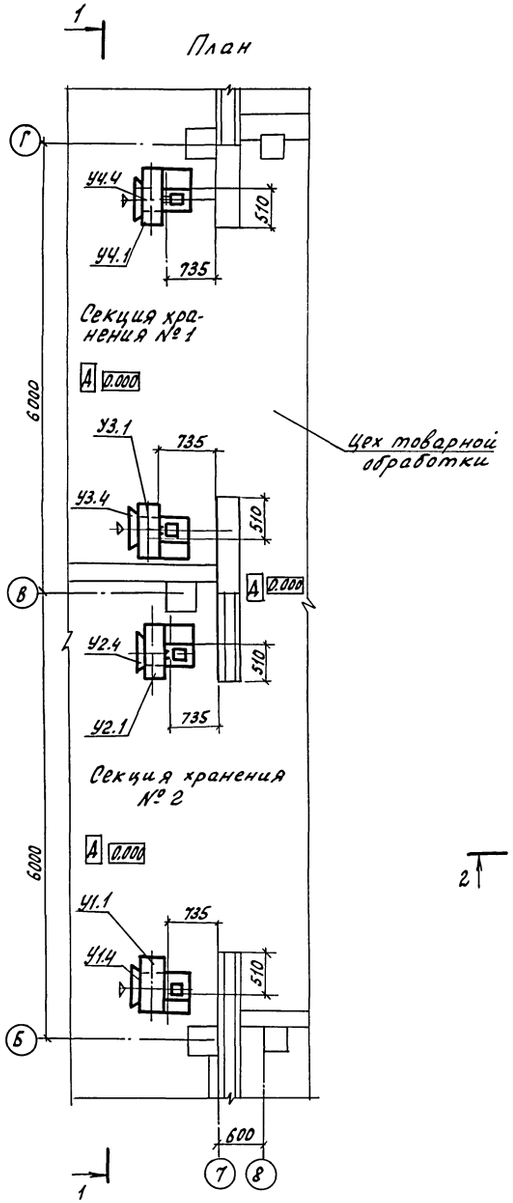

Разрез 1-1

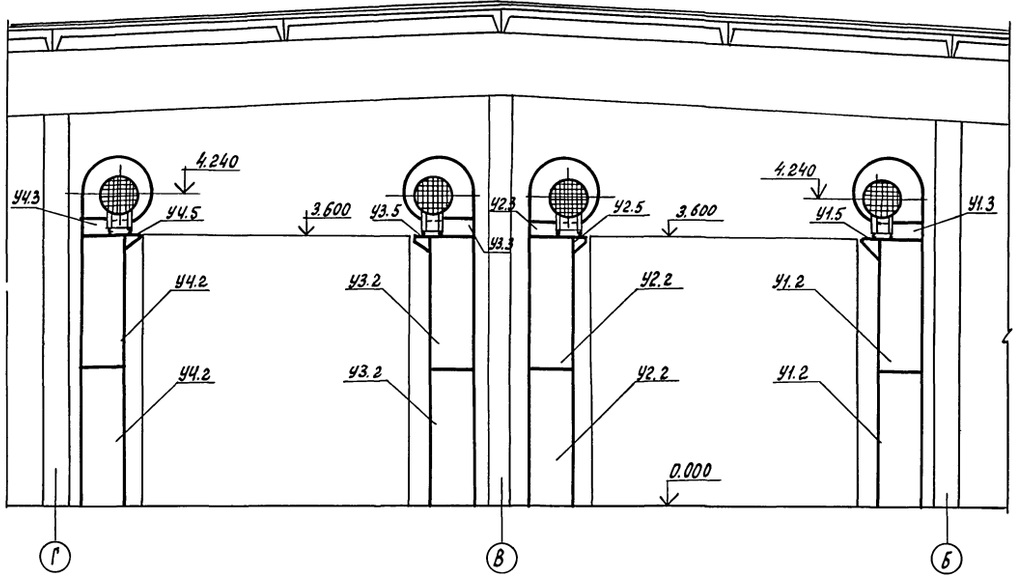

План

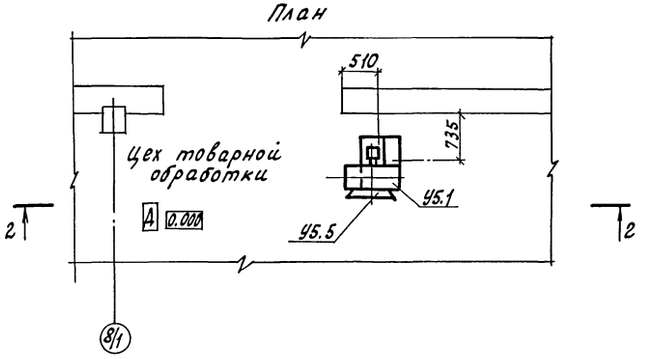

Разрез 2-2

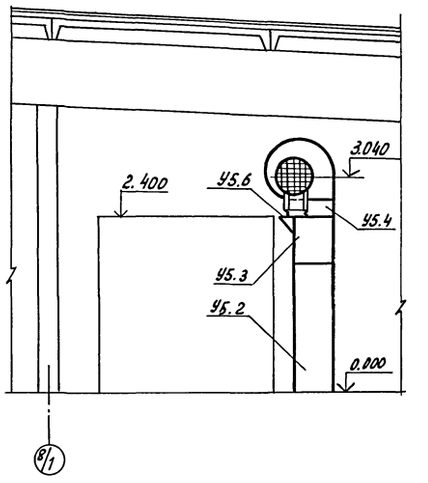

Спецификация на установки У1...У5 дана на листе ОВ 9

Н. контр.	Ткач			т.п. 813-2-47.87 ОВ	
Гл. специал.	Репало				
ГИП	Хлебников				
Гл. специал.	Макашов				
Рук. сект.	Беляев				
Рук. гр.	Савосина			Секционное хранилище (с охлаждением) продовольственного картофеля вместимостью 1000 тонн	Стадия: РП; Лист: 7; Листов:
Вед. инж.	Абашева			Установки систем У1...У5	ГИПРОНИСЕЛЬПРОМ г. Орел

Привязан

Инв. №

Инв. № подл. | Подпись и дата | Взам. инв. №

22578-02 51

Копировал Ахромова

Формат А2

Альбом II

Типовой проект

Разрез 1-1

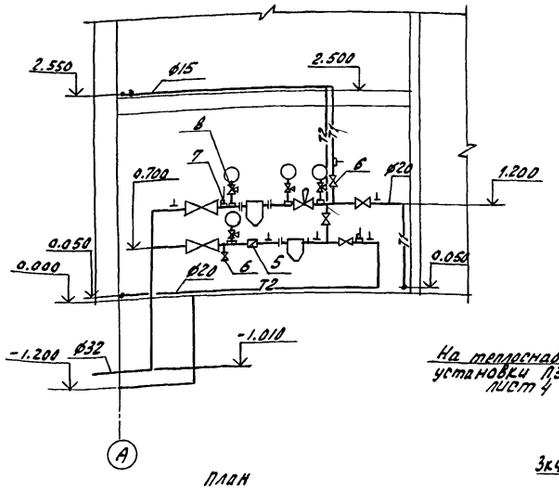

План

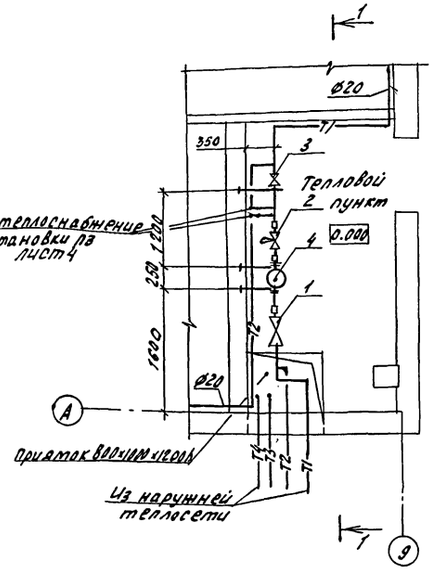

Схема узла ввода

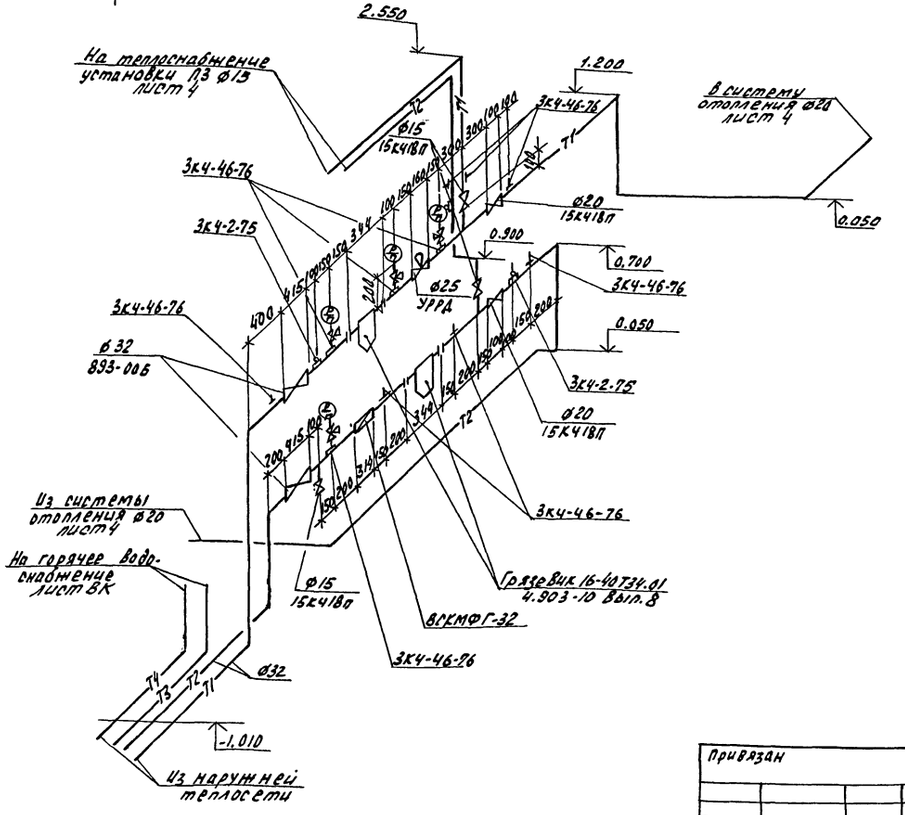

Спецификация узла ввода.

Марка, поз	Обозначение	Наименование	Кол.	Масса ед. кг	Примечание
1	ТУ 108-686-76	Вентиль запорный проходной ф32 893-006	2	15,7	
2	ТУ25.02-160.970-76	Регулирующий клапан типа УРРД ф25	1	27.9	
3	15К418П	Вентиль запорный муфтовый ф20 ГОСТ 5761-74	2	1.4	
4	4.903-10 Вып 8	Грязевик 16-40 Т34.01	2	15.8	
5	ТУ25-02(089191661)-84	Счетчик горячей воды ВСКМФГ-32	1	6.8	
6	15К418П	Вентиль запорный муфтовый ф15 ГОСТ 5761-74	3	0.7	
7	3К4-2-75	Закладная для термометра	3		
8	3К4-46-76	Закладная для манометра	11		

Н.контр.	Ткач		31.03.87	т.п. 813-2-47.87 ОВ	
Гл.спец.отд.	Репало		18.03.87		
ГИП	Хлебников		1.04.87		
Гл.спец.сект.	Макашов		24.04.87		
Рук.сект.	Беляев		23.04.87		
Рук.гр.	Гл.Васина		24.04.87	Секционное хранилище (с охлаждением) продовольственного картофеля вместимостью 1000 тонн	Стадия: РП; Лист: 8; Листов:
Вед.инж.	Абашева		28.04.87	Тепловой пункт. План. Разрез. Схема узла ввода	ГИПРОНИСЕЛЬПРОМ г. Орел

Привязан

Инв.№ подл. | Подпись и дата | Взам.инв.№

Инв.№

22578-02 52

Копировал Зубакова

Формат А2

Альбом II

Типовой проект

Спецификация отопительно-вентиляционных установок У1... У5, В3,В4

Марка, поз	Обозначение	Наименование	Кол.	Масса ед, кг	Примечание
		У1... У4			
	1.494-2 вып. 10	Агрегат воздушной завесы А5Ц.00.000	4	295,6	
У1.1; У3.1		Агрегат вентиляторный А5095-2а компл.	2	95,2	
	ТУ22-4208-78	а. вентилятор радиальный В-Ц4-70-5-02ПУ2 исполнение 1, положение Пр 180°			
		б. электродвигатель 4А80В4У2 1415 об/мин. 1,5 квт			
У2.1; У4.1		Агрегат вентиляторный А5095-2а компл.	2	95,2	
	ТУ22-4208-78	а. вентилятор радиальный В-Ц4-70-5-02ПУ2 исполнение 1 положение Л180°			
		б. электродвигатель 4А80В4У2 1415 об/мин. 1,5 квт			
У1.2... У4.2	1.494-2 вып. 10	Секция раздаточного короба А5Ц.02.000	2	81,8	
У1.3... У4.3	1.494-2 вып.10	Патрубок А5Ц.03-200	1	6,6	
У1.4... У4.4	1.494-2 вып.10	Коллектор всасывающий А5Ц.03-100	1	5,4	
У1.5... У4.5	1.494-2 вып.10	Плита опорная А5Ц.03-300	1	24,8	
	Спецификация дана на одну установку				

продолжение

Марка поз.	Обозначение	Наименование	Кол	Масса ед. кг	Примечание
		У5			
	1.494-2 вып. 10	Агрегат воздушной завесы А5Ц.00.000-01	1	245,9	
		Агрегат вентиляторный А5105-1 компл.	1	94,3	
У5.1	ТУ22-4208-78	а. вентилятор радиальный В-Ц4-70-5-02ПУ2 исполнение 1 положение Пр 180°			
		б. Электродвигатель 4А80А6У2 915 об/мин. 0,75 квт			
У5.2	1.494-2 вып. 10	Секция раздаточного короба А5Ц.02.000	1	81,8	
У5.3	1.494-2 вып.10	Секция раздаточного короба А5Ц. 02. 000-01	1	33	
У5.4	1.494-2 вып. 10	Патрубок А5Ц.03-200	1	6,6	
У5.5	1.494-2 вып.10	Коллектор всасывающий А5Ц.03-100	1	5,4	
У5.6	1.494-2 вып.10	Плита опорная А5Ц.03-300	1	24,8	
		В3			
В3.1	ТУ22-4208-78	Агрегат вентиляторный А2.5095-1 компл.	1	26,2	
		а. вентилятор радиальный В-Ц4-70-25-02 ПУ2 исполнение 1, положение Пр90°			

продолжение

Марка, поз.	Обозначение	Наименование	Кол.	Масса ед кг	Примечание
		б. электродвигатель 4А56А4У2 1375 об/мин. 0,12 квт			
В3.2	5.904-38	вставка гибкая В00.00-03	1	0,91	
В3.3	5.904-10	Узел прохода УП1 (без хомута и кронштейнов)	1	75	
		В4			
В4.1	ТУ22-4208-78	Агрегат вентиляторный А2.5095-1 компл.	1	26,2	
		а. вентилятор радиальный В-Ц4-70-25-02ПУ2 исполнение 1, положение Л90°			
		б. электродвигатель 4А56А4У2 1375 об/мин. 0,12 квт			
В4.2	5.904-38	вставка гибкая В.00.00-03	1	0,91	
В4.3	5.904-10	Узел прохода УП1 (без хомута и кронштейнов)	1	75	

Привязан

Инв. №

Инв. № подл. | Подпись и дата | Взам. инв. №

Н. контр.	Ткач		2.07.87	т.п. 813-2-47.87 ОВ
Гл. спец. отд.	Репало		3.07.87	
ГИП	Хлебников		3.07.87	
Гл. спец. сект.	Макашов		3.07.87	
Рук. сект.	Беляев		3.07.87	
Рук. гр.	Сабосина		3.07.87	Секционное хранилище (с охлаждением) продовольственного картофеля вместимостью 1000 тонн
Вед. инж.	Абашева		3.07.87	Спецификация отопительно-вентиляционных установок У1... У5, В3, В4.

Стадия	Лист	Листов
РП	9	

ГИПРОНИСЕЛЬПРОМ г. Орел

22578-02 53

Копировал Акромова

Формат А2

Альбом I

Типовой проект

ТИПОВОЙ ПРОЕКТ
813-2-47.87

СЕКЦИОННОЕ ХРАНИЛИЩЕ (С ОХЛАЖДЕНИЕМ) ПРОДОВОЛЬСТВЕННОГО КАРТОФЕЛЯ ВМЕСТИМОСТЬЮ 1000 ТОНН

АЛЬБОМ

эскизные чертежи общих видов неиповых конструкций систем отопления и вентиляции

Привязан

Инв.№ подл. | Подпись и дата | Взам. инв.№

Инв.№

Копировал Кухтинова Формат А4

Обозначение	Наименование	Примечание
ОВН 1	Редукционная вставка	
ОВН 2	Подставка под оборудование	
ОВН 3	Переход соединительный	
ОВН 4	Диффузор А1	
ОВН 5	Диффузор А2	
ОВН 6	Конфузор	
ОВН 7	Сетка врамке круглого сечения	
ОВН 8	Сетка врамке прямоугольного сечения	

Привязан

Инв.№

Н.контр.	Ткач		10.05.87
Гл.спец.от	Репало		10.05.87
Гл.спец.	Макашов		10.05.87
Рук.сект	Беляев		10.05.87
Рук. гр.	Савосина		10.05.87
Ведущ.инж.	Абашева		10.05.87

т.п. 813-2-47.87 ОВН

Содержание

Стадия	Лист	Листов
РП		1

ГИПРОНИСЕЛЬПРОМ г. Орел

Инв.№ подл. | Подпись и дата | Взам. инв.№

Копировал Кухтинова Формат А4

22518-02 54

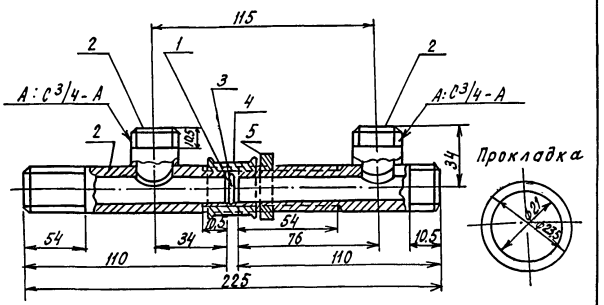

Шайба

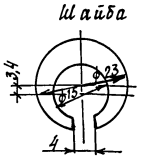

Выборка материалов

Поз.	Наименование	Кол. кг
	Материал	
1	Паронит ПОН 0,8 ГОСТ 481-80	
2	Труба 20х2,5 ГОСТ 3262-75	0.38
3	Лист Б-ПН-НО-3 ГОСТ 19903-74 / 5 Вст 3пс ГОСТ 16523-70	0.015
	Стандартные изделия	
4	Муфта короткая 20 ГОСТ 8954-75	0.096
5	Контргайка 20 ГОСТ 8961-75	0.041

1. Редукционная вставка обеспечивает постоянный коэффициент затекания для нагревательных приборов.

Привязан

Инв.№

Н.контр.	Ткач		10.05.87
Гл.спец.от	Репало		10.05.87
Гл.спец.	Макашов		10.05.87
Рук.сект	Беляев		10.05.87
Рук. гр.	Савосина		10.05.87
Разраб.	Абашева		10.05.87

т.п. 813-2-47.87 ОВН1

Редукционная вставка

Стадия	Лист	Листов
РП		1

ГИПРОНИСЕЛЬПРОМ г. Орел

Инв.№ подл. | Подпись и дата | Взам. инв.№

Копировал Кухтинова Формат А4

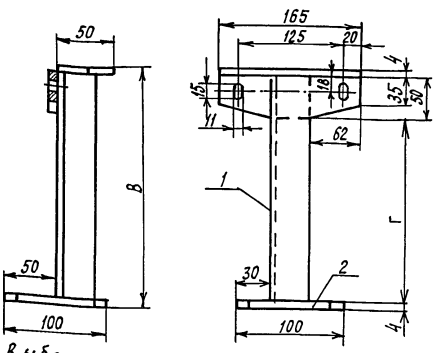

Выборка материалов

Поз.	Наименование	Кол. кг	
		ОВН2	ОВН2-01
	Материал		
1	Уголок 40х4 ГОСТ 8509-86 / В-СТ3ПС1 ГОСТ 535-79	0,242	0,675
2	Лист Б-ПН-НО-4 ГОСТ 19904-74 / В ст3пс ГОСТ 14637-79	0,152	0,152

Обозначение	Размеры, мм		Масса кг
	В	Г	
ОВН2	104	46	0,394
-01	279	221	0,827

1. Подставку окрасить масляной краской за два раза по ГОСТ 8292-85

Привязан

Инв.№

Н.контр.	Ткач		10.05.87
Гл.спец.от	Репало		10.05.87
Гл.спец.	Макашов		10.05.87
Рук.сект	Беляев		10.05.87
Рук. гр.	Савосина		10.05.87
Разраб.	Абашева		10.05.87

т.п. 813-2-47.87 ОВН2

Подставка под оборудование

Стадия	Лист	Листов
РП		1

ГИПРОНИСЕЛЬПРОМ г. Орел

Инв.№ подл. | Подпись и дата | Взам. инв.№

Копировал Кухтинова Формат А4

Альбом III

Типовой проект

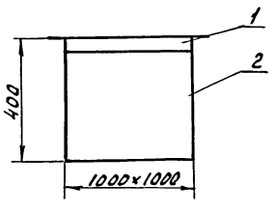

Выборка материалов

Поз	Наименование	Кол. кг.
	Материал	
1	Уголок 36×36×4-Б ГОСТ 8509-86 / В-Ст3пс1 ГОСТ 535-79	8,64
2	Лист ОЦ Б-ПН-НО-0,7 ГОСТ 19904-74 / ОН-МТ-2 ГОСТ 14918-80	8,8

1. Переход служит для соединения воздуховода с магистральным каналом.
2. Фланцы окрасить масляной краской по ГОСТ 8292-85.
3. Конструкция сварная.

Привязан

Инв.N

Н.контр.	Ткач		30.08.87
Гл.спец.от.	Релало		11.06.87
Гл.спец.ов	Макашов		4.06.87
Рук.сект.	Беляев		4.06.87
Рук.гр.	Савосина		4.06.87
Ст.техн.	Корогодин		4.06.87
Пров.	Абашева		5.06.87

т.п. 813-2-47.87 ОВН3

Переход соединительный

Стадия	Лист	Листов
РП		1

ГИПРОНИСЕЛЬПРОМ г. Орел

Инв.N подл. | Подпись и дата | Взам.инв.N

Копировал Зубакова Формат А4

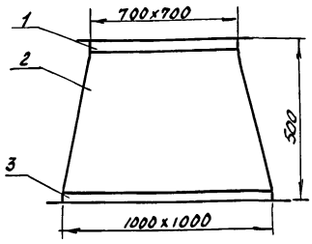

Выборка материалов

Поз.	Наименование	Кол кг
	Материал	
1	Уголок 32×32×4-Б ГОСТ 8509-86 / В-Ст3пс1 ГОСТ 535-79	5,6
2	Лист ОЦ Б-НО-0,7 ГОСТ 19904-74 / ОН-МТ-2 ГОСТ 14918-80	14,0
3	Уголок 36×36×4 Б ГОСТ 8509-86 / В-Ст3пс ГОСТ 535-79	8,9

1. Диффузор служит для соединения вентилятора с воздуховодом.
2. Фланцы окрасить масляной краской по ГОСТ 8292-85 за два раза.
3. Конструкция сварная.

Привязан

Инв.N

Н.контр.	Ткач		30.08.87
Гл.спец.от.	Релало		11.06.87
Гл.спец.ов	Макашов		4.06.87
Рук.сект.	Беляев		4.06.87
Рук.гр.	Савосина		4.06.87
Ст.техн.	Корогодин		4.06.87
Пров.	Абашева		4.06.87

т.п. 813-2-47.87 ОВН4

Диффузор Д1

Стадия	Лист	Листов
РП		1

ГИПРОНИСЕЛЬПРОМ г. Орел

Инв.N подл. | Подпись и дата | Взам.инв.N

Копировал Зубакова Формат А4

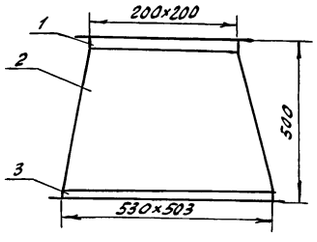

Выборка материалов

Поз	Наименование	Кол. кг.
	Материал	
1	Уголок 25×25×4-Б ГОСТ 8509-86 / В-Ст3пс1 ГОСТ 535-79	1,3
2	Лист Б-ПН-НО-0,7 ГОСТ 19903-74 / 5-ВСт3пс ГОСТ 16523-70	4,3
3	Уголок 25×25×4-Б ГОСТ 8509-86 / В-Ст3пс1 ГОСТ 535-79	3,2

1. Переход служит для соединения калорифера с заслонкой
2. Фланцы окрасить масляной краской по ГОСТ 8292-85 за два раза.
3. Конструкция сварная.

Привязан

Инв.N

Н.контр.	Ткач		30.08.87
Гл.спец.от.	Релало		13.06.87
Гл.спец.ов	Макашов		4.06.87
Рук.сект.	Беляев		4.06.87
Рук.гр.	Савосина		4.06.87
Ст.техн.	Корогодин		4.06.87
Пров.	Абашева		4.06.87

т.п. 813-2-47.87 ОВН5

Диффузор Д2

Стадия	Лист	Листов
РП		1

ГИПРОНИСЕЛЬПРОМ г. Орел

Инв.N подл. | Подпись и дата | Взам.инв.N

Копировал Зубакова Формат А4

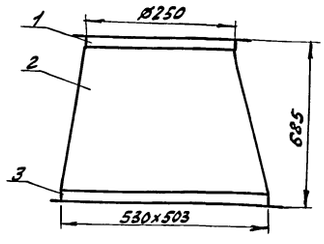

Выборка материалов

Поз.	Наименование	Кол, кг.
	Материал	
1	Уголок 25×25×4-Б ГОСТ 8509-86 / В-Ст3пс1 ГОСТ 535-79	1,46
2	Лист Б-ПН-НО-0,7 ГОСТ 19903-74 / 5-ВСт3пс ГОСТ 16523-70	4,4
3	Уголок 25×25×4-Б ГОСТ 8509-86 / В-Ст3пс1 ГОСТ 535-79	3,2

1. Переход служит для соединения вентилятора с калорифером.
2. Фланцы окрасить масляной краской по ГОСТ 8292-85 за два раза.
3. Конструкция сварная.

Привязан

Инв.N

Н.контр.	Ткач		30.08.87
Гл.спец.от.	Релало		19.06.87
Гл.спец.ов	Макашов		4.06.87
Рук.сект.	Беляев		4.06.87
Рук.гр.	Савосина		4.06.87
Ст.техн.	Корогодин		4.06.87
Пров.	Абашева		4.06.87

т.п. 813-2-47.87 ОВН6

Конфузор

Стадия	Лист	Листов
РП		1

ГИПРОНИСЕЛЬПРОМ г. Орел

Инв.N подл. | Подпись и дата | Взам.инв.N

Копировал Зубакова Формат А4

225780-02 55

Альбом II

Типовой проект

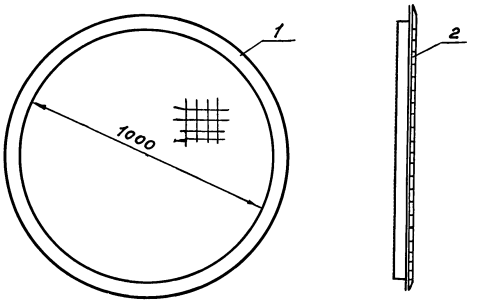

Выборка материалов

Поз.	Наименование	Кол. кг.
	Материал	
1	Уголок $\frac{32\times32\times4\text{-Б ГОСТ 8509-86}}{\text{В-СТ3ПС1 ГОСТ 535-79}}$	7,65
2	Сетка 20-2.0 ГОСТ 5336-80	2,66

1. Сетка предназначена для предотвращения попадания мусора в воздуховод.
2. Конструкция сварная

Привязан

Инв. N

Н.контр.	Ткач		30.07.87
Гл.спец.отд.	Репало		18.08.87
Гл.спец.сек.	Макашов		7.06.87
Рук.сект.	Беляев		4.06.87
Рук.гр.	Савосина		4.06.87
Ст.техн.	Корогодин		4.06.87
Пров.	Абашева		4.06.87

т.п. 813-2-47.87 ОВН7

Сетка в рамке круглого сечения

Стадия	Лист	Листов
РП		1

ГИПРОНИСЕЛЬПРОМ г. Орел

Инв. № подл. | Подпись и дата | Взам. инв. N

Копировал Ахромова Формат А4

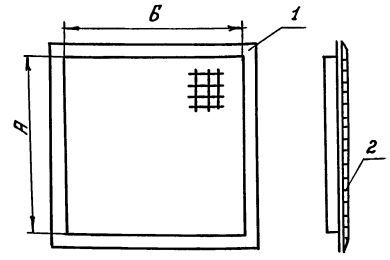

Обозначение	Размеры мм		Масса кг
	А	Б	
ОВН8	1000	1000	10.31
01	200	200	1.96

Выборка материалов

Поз	Наименование	Кол. кг	
		ОВН8	ОВН8-01
	Материал		
1	Уголок $\frac{32\times32\times4\text{-Б ГОСТ 8509-86}}{\text{В-СТ3ПС1 ГОСТ 535-79}}$	7,65	1.72
2	Сетка 20-2.0 ГОСТ 5336-80	2,66	0,24

1. Конструкция сварная
2. Сетка предназначена для предотвращения попадания мусора в воздуховод.

Привязан

Инв. N

Н.контр.	Ткач		30.07.87
Гл.спец.отд.	Репало		18.08.87
Гл.спец.отд.	Макашов		7.06.87
Рук.сект.	Беляев		4.06.87
Рук.гр.	Савосина		4.06.87
Ст.техн.	Корогодин		4.06.87
Пров.	Абашева		4.06.87

т.п. 813-2-47.87 ОВН8

Сетка в рамке квадратного сечения

Стадия	Лист	Листов
РП		1

ГИПРОНИСЕЛЬПРОМ г. Орел

Инв. № подл. | Подпись и дата | Взам. инв. N

Копировал Ахромова Формат А4

22578-02 56

Привязан

Инв. N

Н.контр.			
Гл.спец.отд.			
Гл.констр.			
Рук.сект.			
Рук.гр.			
Пров.			

Стадия	Лист	Листов

ГИПРОНИСЕЛЬПРОМ г. Орел

Инв. N подл. | Подпись и дата | Взам. инв. N

Копировал Ахромова Формат А4

Привязан

Инв. N

Н.контр.			
Гл.спец.отд.			
Гл.констр.			
Рук.сект.			
Рук.гр.			
Пров.			

Стадия	Лист	Листов

ГИПРОНИСЕЛЬПРОМ г. Орел

Инв. N подл. | Подпись и дата | Взам. инв. N

Копировал Ахромова Формат А4

Альбом II

Типовой проект

Ведомость рабочих чертежей основного комплекта

Лист	Наименование	Примечание
1	Общие данные (начало)	
2	Общие данные (окончание)	
3	План на отм. 0.000. Схемы систем К3, К13	
4	Фрагмент 1. Водомерные узлы 1,2	
5	Схемы систем В1, Т3, К1. Узел I	

Ведомость ссылочных и прилагаемых документов

Обозначение	Наименование	Примечание
	Ссылочные документы	
2.190 - 1/72	Узлы и детали инженерного обо-	
выпуск III	рудования жилых и обществен-	
	ных зданий для сельского	
	строительства	
3.903-12	Индустриальные конструкции для	
	промышленной и тепловой изоляции	
4.900-9	Узлы и детали трубопроводов из	
выпуск 0,1	пластмассовых труб для систем	
	водоснабжения и канализации	
4.904-69	Детали крепления санитарно-тех-	
	нических приборов и трубопроводов	
	Прилагаемые документы	
ВКН1	Трап	
ВК.СО	Спецификация оборудования	Альбом V
ВК.ВМ	Ведомость потребности	Альбом VI
	в материалах	

Условные обозначения

—— В1 —— Водопровод хозяйственно-питьевой, производственный

—— Т3 —— Трубопровод горячего водоснабжения

—— К13 —— Канализация производственная незагрязненных стоков

Общие указания

Данная часть проекта разработана на основании задания на проектирование, утвержденного Министерством плодоовощного хозяйства СССР от 29.12.85г

За условную отметку 0.000 принят уровень чистого пола здания, что соответствует абсолютной отметке [ ]

Монтаж трубопроводов производить согласно СНиП 3.05.01-85 и СН 478-80.

Соединительные детали трубопроводов холодного водоснабжения принять по ОСТ 6-05-367-74.

В местах установки запорной арматуры предусматривается соединение труб к арматуре посредством накидных фланцев и патрубков с фланцеми и газовой резьбой (узел I, лист 5)

Расход воды на полив территории определяется при привязке проекта.

Расчет систем водопровода и канализации произведен согласно СНиП 2.04.01-85.

Стальные трубопроводы, прокладываемые открыто, окрасить масляной краской ГОСТ 10503-71 за два раза под колер помещений.

Отметки на вводе водопровода и выпусках канализации назначаются при привязке проекта.

Изоляцию трубопроводов горячего водоснабжения предусмотреть согласно серии 3.903-12 полотном холстопрошивным из отходов стеклянного волокна толщиной 40мм марки ХПС-Т-5 по ТУ 6-11-454-77 с покрытием алюминиевой фольгой марки ФО, 15м-СТ по ТУ 36-1177-77.

Крепление пластмассовых трубопроводов выполнить по серии 4.900-9, выпуск 0,1, стальных по серии 4.904-69.

При производстве работ по системам канализации составить акт освидетельствования скрытых работ:

1. на устройство оснований под трубопроводы;
2. на качественное соединение стыков;
3. на правильность уклонов трубопроводов.

Установку санитарных приборов производить согласно серии 2.190-1/72, выпуск 3.

Основные показатели по системе В1 в таблице приведены с учетом расхода воды на хозяйственно-питьевые нужды, которые составляют 0,85 м³/ч.

Основные показатели по чертежам водопровода и канализации

Наименование системы	Потребный напор на вводе, м	Расчетный расход				Установочная мощность электродвигателей, квт	Примечание
		м³/сут	м³/ч	л/с	при пожаре, л/с		
В1	10.0	1.02	0.85	0.24	—		
Т3	10.0	0.58	0.69	0.19			на хоз.-бытовые нужды
К1	—	1.27	1.44	2.00			
К3	—	0.43	0.86	0.24			
К13	—	5.04	0.84	0.23			
Т3	10.0	0.15	0.30	0.09			на произв. нужды

Типовой проект разработан в соответствии с действующими нормами и правилами и предусматривает мероприятия, обеспечивающие взрывную, взрыво-пожарную и пожарную безопасность при эксплуатации здания

Гл. инженер проекта /Хлебников/

Согласовано: Гл. спец. техн. отд. Коренев; Рук. стр. сект. Колесников; Рук. технол. сект. Подольная; Рук. электр. сект. Корягин

Инв. № подл. | Подпись и дата | Взам. инв. №

Инв. №				Привязан	
Зам. гл. инж.	Карпенков				
Н. контр.	Ткач		28.06.87	т.п. 813-2-47.87	ВК
Нач. отд.	Иглина		14.05.87		
ГИП	Хлебников		14.05.87		
Рук. сект.	Беляев		14.05.87		
Рук. гр.	Цурганов		14.05.87	Секционное хранилище (с охлаждением) продовольственного картофеля вместимостью 1000 т	Стадия: РП; Лист: 1; Листов: 5
Инж.	Козлова		14.05.87		
Пров.	Сотникова		14.05.87		
				Общие данные (начало)	ГИПРОНИСЕЛЬПРОМ г. Орел

22578-02 57

Копировал Кухтинова

Формат А2

Альбом II

Типовой проект

Водопровод и канализация.

Настоящий раздел проекта разработан из условия подключения к наружным сетям хозяйства.

Строительный объем здания 5917.0 м³, категория производства по пожарной опасности Д, степень огнестойкости II.

Внутреннее пожаротушение согласно СНиП 2.04.01-85 не предусматривается.

Расход воды на наружное пожаротушение согласно табл. 7 СНиП 2.04.02-84 и п. 4.2 СНиП 2.11.02-87 составляет 15 л/с.

Наружное пожаротушение объекта решается при привязке проекта и может осуществляться от гидрантов, размещенных на наружной водопроводной сети хозяйства или двух противопожарных резервуаров объемом 50 м³ каждый.

Расходы воды на технологические нужды определены согласно технологическим расчетам и приведены в таблице „Данные по производственному водопотреблению и водоотведению."

Здание хранилища оборудовано системой водопровода хозяйственно-питьевого производственного назначения, горячим водоснабжением, бытовой и производственной канализацией.

Сеть водопровода тупиковая из полиэтиленовых труб диаметрами 32÷16 мм, прокладывается открыто по строительным конструкциям здания.

Внутренняя сеть с наружной соединяется одним вводом из пластмассовых труб диаметром 32 мм. Для учета расхода воды на вводе предусмотрен водосчетчик диаметром 25 мм.

Потребители системы санитарно-техническое оборудование и поливочные краны.

Требуемый напор на вводе в здание 0,10 МПа (10 м).

Годовой расход воды по хранилищу составляет

- на хозяйственно-питьевые нужды 93,6 м³
- в том числе на горячее водоснабжение 42,3 м³
- на технологические нужды 39.9 м³
- в том числе на горячее водоснабжение 12.0 м³

Горячее водоснабжение здания централизованное, предусмотрено от узла ввода теплосети (см. раздел „Отопление и вентиляция"). Внутренние сети из стальных оцинкованных труб диаметрами 32÷16 мм, тупиковые, монтируются открыто.

Подающий трубопровод системы, кроме подводок к водоразборным приборам, теплоизолируется. Потребители горячей воды санитарные приборы бытовых помещений и поливочный кран. Расчетный расход тепла на горячее водоснабжение 106065,6 Вт.

Учет количества воды предусмотрен водосчетчиком диаметром 32 мм.

Циркуляция предусмотрена в наружной сети до ввода в здание.

Требуемый напор на вводе 0,10 МПа (10 м).

Сети канализации из пластмассовых канализационных труб диаметрами 100, 50 и 40 мм.

Бытовые и производственные сточные воды отводятся в наружную сеть канализации раздельными выпусками

Состав бытовых стоков обычный.

Для предварительной механической очистки загрязненных стоков в цехе товарной обработки проектом предусмотрен трап с решеткой, гидравлическим затвором отстойной частью. В трапе ВКН1 сточные воды перед сбросом в наружную сеть освобождаются от грязи.

Очистка трапа производится один раз в конце смены.

Данные по производственному водопотреблению и водоотведению.

№ потребителя по плану	Наименование потребителя	Количество потребителей	Количество часов работы в сутки	Водопотребление: Требования к качеству воды	Потребный напор у потребителя, м	Режим водопотребления	Расход воды на одного потребителя, м³/ч	Из хозяйственно-питьевого-производственного водопровода: м³/сут.	м³/ч	л/с	Из сети горячего водопровода: м³/сут.	м³/ч	л/с	Водоотведение: Характеристика сточных вод	Режим водоотведения	В производственно-бытовую канализацию: м³/сут.	м³/ч	л/с	В производственную канализацию незагрязненных стоков: м³/сут.	м³/ч	л/с	Концентрация загрязнений сточных вод после локальных очистных сооружений, мг/л	Примечание
	Мойка пола и оборудования	144 м²	0.5	питьев.	2.0	период.		0,28	0,56	0,15	0,15	0.30	0.09	Взв.в-ва 500 мг/л	период.	0.43	0.86	0.24				не более 300	
	Кипятильник КНЭ-25м	1	2.0	питьев.	4.0	период.	0.025	0.05	0.025														
	Воздухоохладители	4	6.0		—	—	—	—	—	—	—	—	—	не загрязненные	период.	—	—	—	5.04	0.84	0.23		
	Итого (расчетный расход)							0,33	0,56	0.15	0.15	0.30	0.09			0.43	0.86	0,24	5.04	0.84	0.23		

Н. контр.	Ткач	[подпись]	5.11.87
Гл. спец.	Репало	[подпись]	5.11.87
ГИП	Хлебников	[подпись]	5.11.87
Рук. сект.	Беляев	[подпись]	5.11.87
Рук. гр.	Цурганов	[подпись]	5.11.87
Инж.	Козлова	[подпись]	5.11.87
Пров.	Сотникова	[подпись]	5.11.87

т.п. 813-2-47.87 ВК

Секционное хранилище (сохлаждением) продовольственного картофеля вместимостью 1000 тонн.

Стадия	Лист	Листов
РП	2	

Общие данные (окончание)

ГИПРОНИСЕЛЬПРОМ г. орел.

Привязан

Инв. N

Инв. N подл. | Подпись и дата | Взам. инв. N

22578-02 58

Копировал Иназемцева

Формат А2

Альбом II

Типовой проект

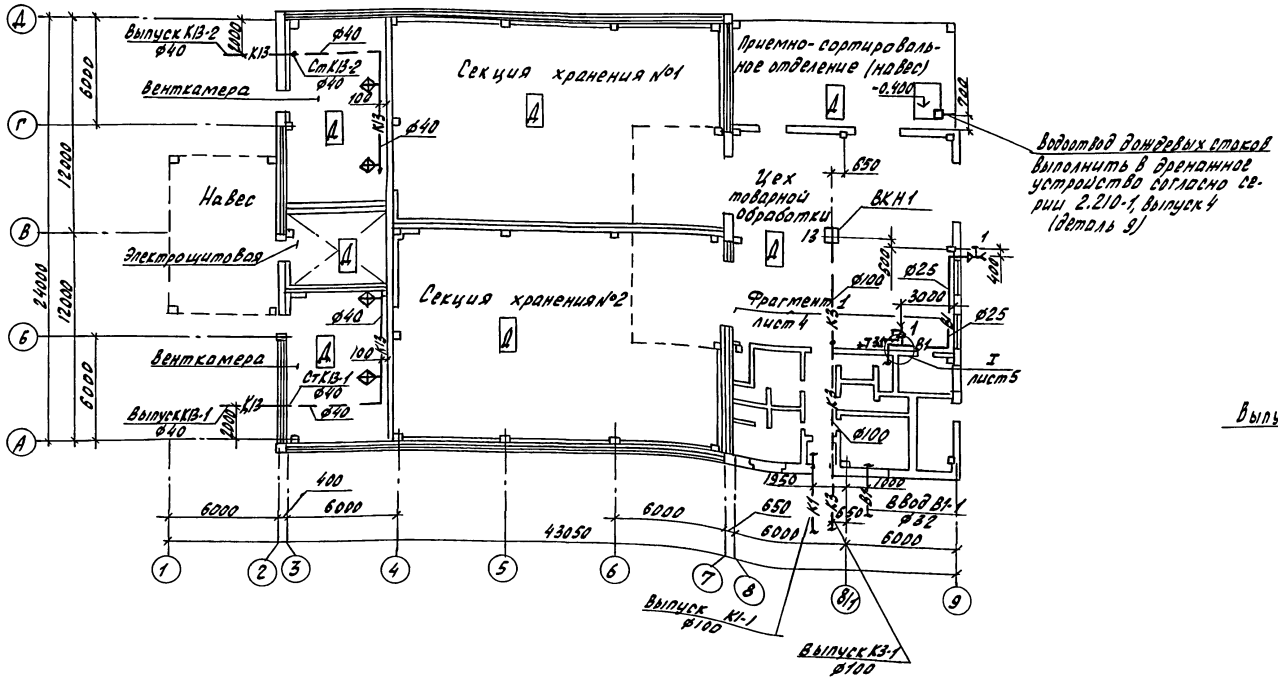

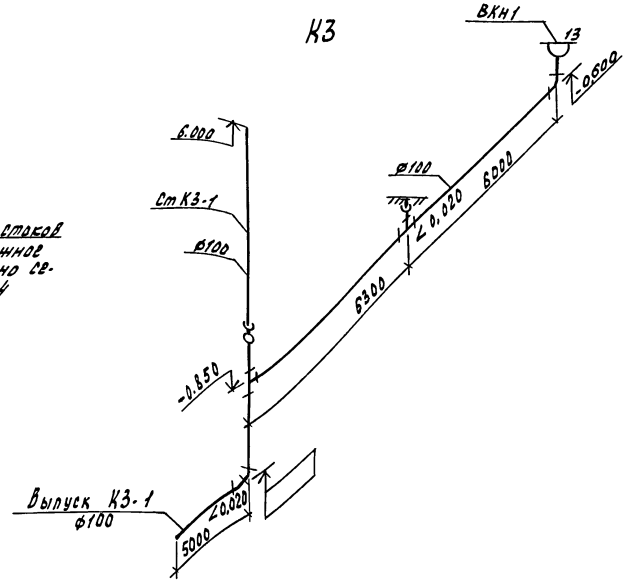

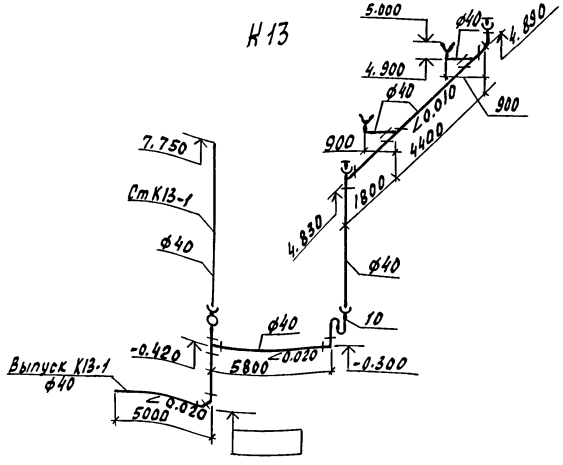

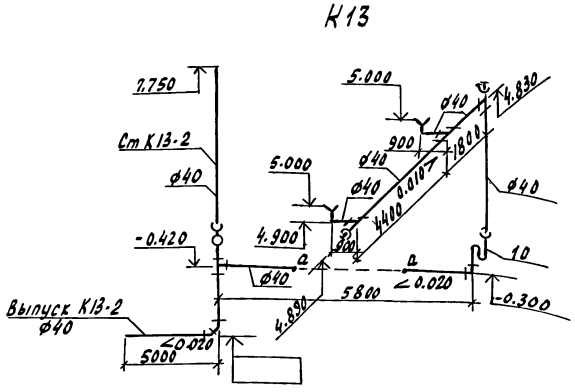

Н.контр.	Ткач			т.п. 813-2-47.87	ВК
Гл.спец-от.	Репало				
ГИП	Хлевников				
Рук.сект.	Беляев				
Рук.гр.	Мурганов				
Инж.	Козлова			Секционное хранилище (с охлаждением) продовольственного картофеля вместимостью 10000 тонн	Стадия: РП; Лист: 3; Листов:
Пров.	Сотникова			План на отм. 0.000. Схемы систем К3, К13.	ГИПРОНИСЕЛЬПРОМ г. Орел

Привязан

Инв.№

Инв.№подл. | Подпись и дата | Взам.инв.№

22578-02 59

Копировал Зубакова

Формат А2

Альбом II

Типовой проект

Фрагмент 1

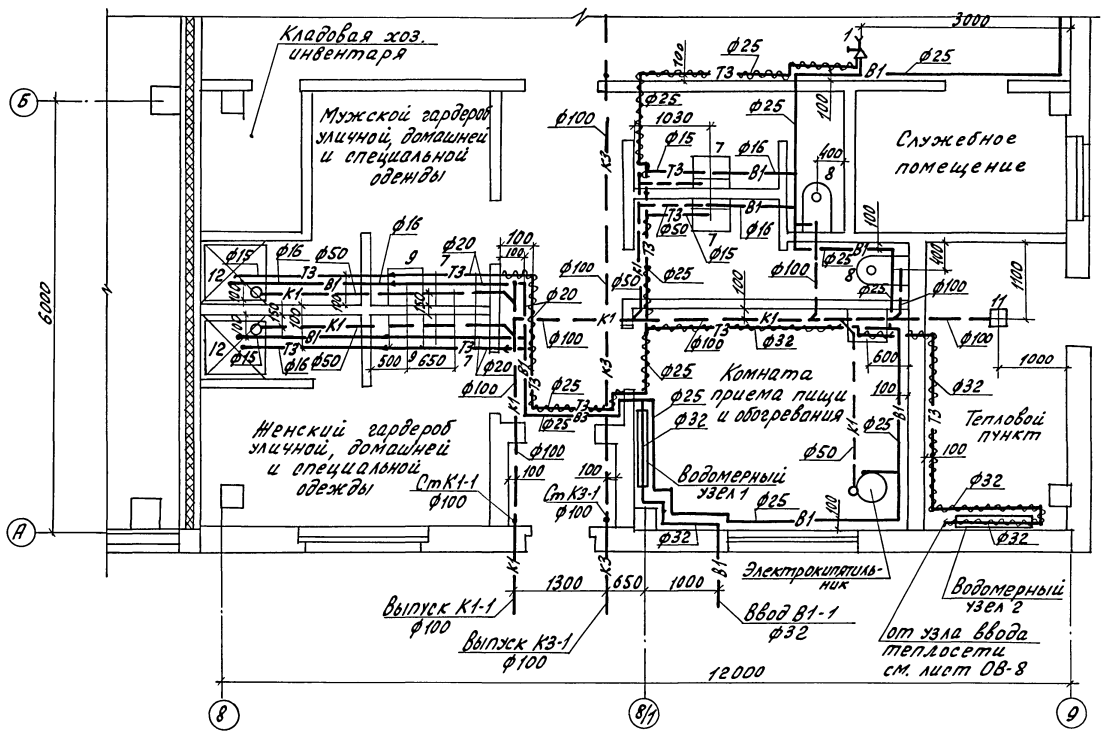

Водомерный узел 1

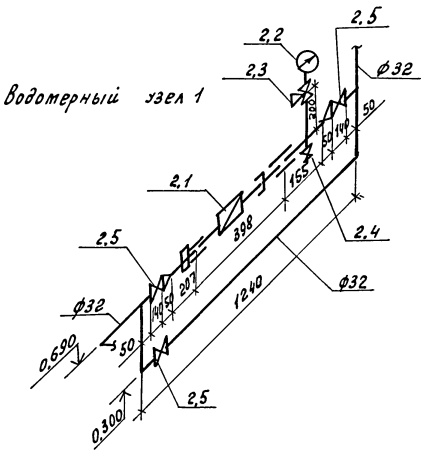

Водомерный узел 2

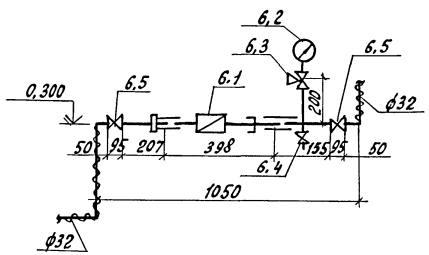

Н.контр.	Ткач		8.05.87	т.п. 813-2-47.87	ВК
Гл.спец.пр.	Репало		8.05.87		
ГИП	Хлебников		8.05.87		
Рук.сект.	Беляев		8.05.87		
Рук.гр.	Цурганов		8.05.87		
Инж.	Козлова		8.05.87	Секционное хранилище (с охлаждением) продовольственного картофеля вместимостью 10000 тонн	Стадия: РП; Лист: 4; Листов:
Пров.	Сотникова		8.05.87	Фрагмент 1 Водомерные узлы 1,2	ГИПРОНИСЕЛЬПРОМ г. Орел

Привязан

Инв. N

Инв. N подл. | Подпись и дата | Взам. инв. N

22578-02 60

Копировал Ахротова

Формат А2

Альбом II

Типовой проект

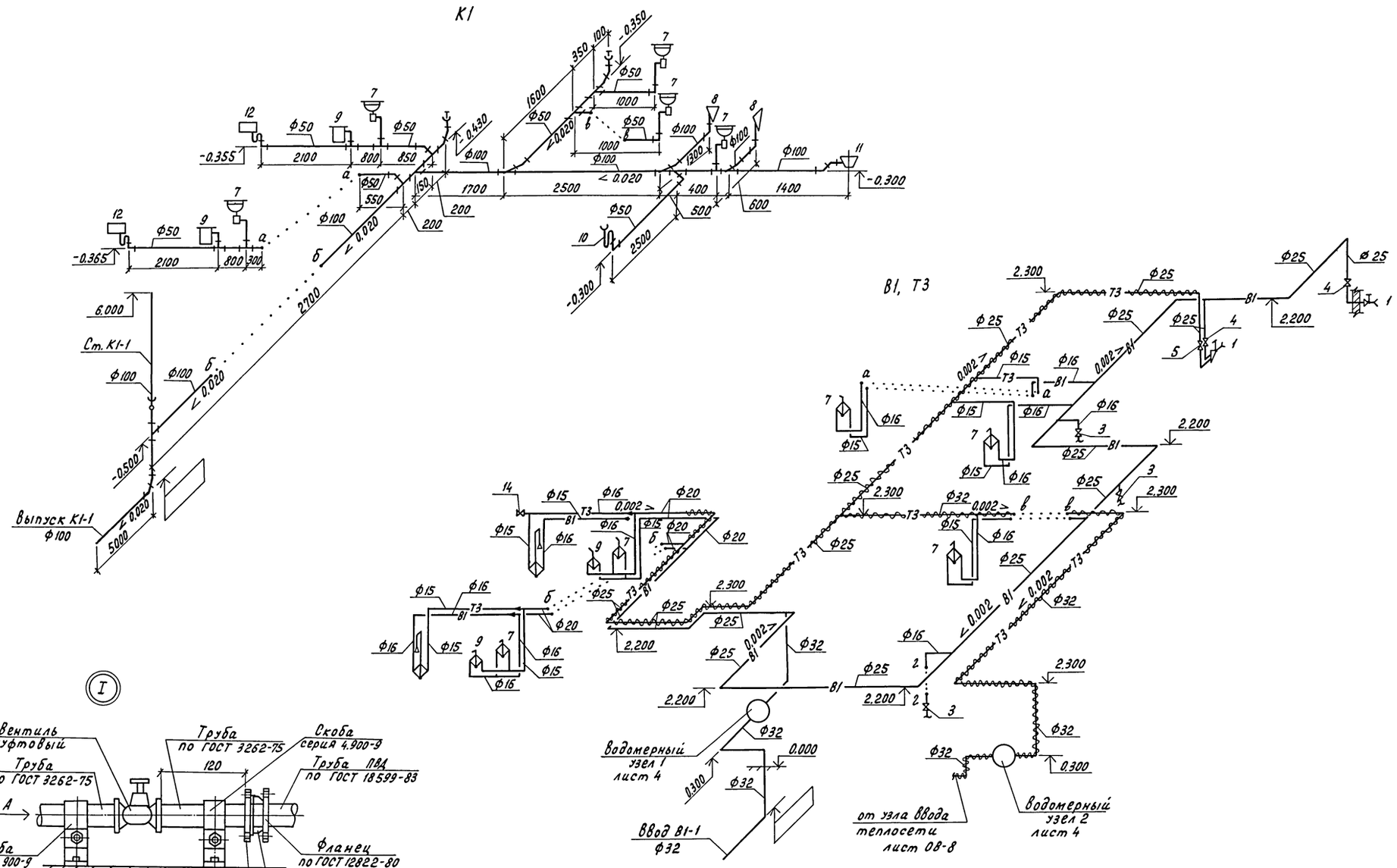

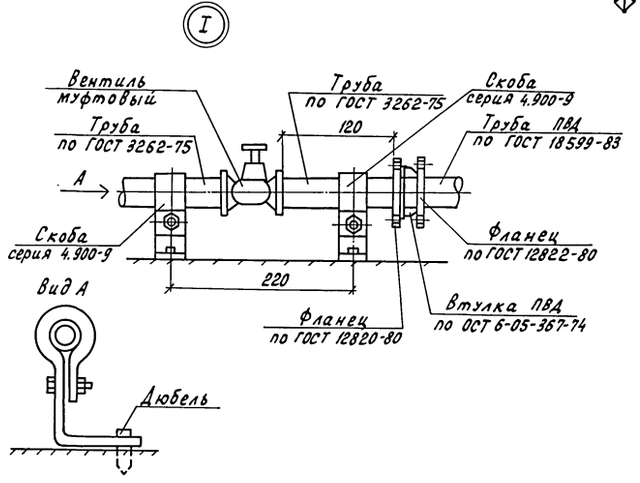

Н.контр.	Ткач		8.05.87	т.п. 813-2-47.87 ВК	
Гл.спец.отд	Репало		8.05.87		
ГИП	Хлебников		8.05.87		
Рук.сект.	Беляев		8.05.87		
Рук. гр.	Цурганов		8.05.87		
Инж.	Козлова		8.05.87	Секционное хранилище (сахлаборудование) продовольственного картофеля вместимостью 1000 тонн	Стадия: РП; Лист: 5; Листов:
Пров.	Сотникова		8.05.87	Схемы систем В1, Т3, К1. Эскиз соединения пластмассовых трубопроводов с арматурой	ГИПРОНИСЕЛЬПРОМ г. Орел

Привязан

Инв.N

Инв.N подл. | Подпись и дата | Взам.инв.N

22578-02 61

Копировал Перелыгина

Формат А2

Альбом II

Типовой проект

СЕКЦИОННОЕ ХРАНИЛИЩЕ /С ОХЛАЖДЕНИЕМ/ ПРОДОВОЛЬСТВЕННОГО КАРТОФЕЛЯ ВМЕСТИМОСТЬЮ 1000 ТОНН

АЛЬБОМ II

эскизные чертежи общих видов нетиповых конструкций системы канализации

Взам. инв. №

Подпись и дата

Инв. № подл.

Привязан

Инв. №

Копировал Зубакова

Формат А4

Обозначение	Наименование	Примечание
ВКН1	Трап	

Взам. инв. №

Подпись и дата

Инв. № подл.

Привязан

Н.контр.	Ткач		12.06.87
Рук.сек.	Беляев		11.05.87
Рук.гр.	Цурганов		11.05.87
Инж.	Козлова		11.05.87
Пров.	Сотникова		11.05.87

т.п. 813-2-47.87 ВКН

Содержание

Стадия	Лист	Листов
РП		1

ГИПРОНИСЕЛЬПРОМ г. Орел

Копировал Зубакова

Формат А4

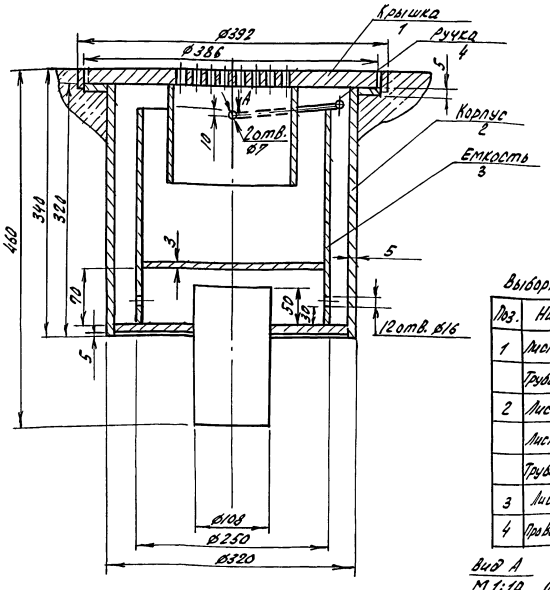

Крышка

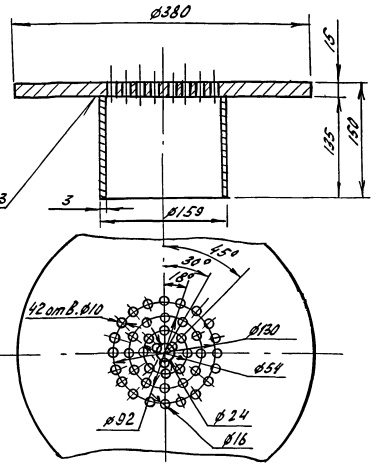

Выборка материалов

Поз.	Наименование	Кол. кг
1	Лист Б-ПН-НО-15 ГОСТ 19903-74 / Вст3пс3 ГОСТ 14637-79	13.0
	Труба 159×3 ГОСТ 10704-76 / Ст3 ГОСТ 10705-80	1.6
2	Лист Б-ПН-НО-5.0 ГОСТ 19903-74 / Вст3сп3 ГОСТ 14637-79	16.11
	Лист Б-ПН-НО-3 ГОСТ 19903-74 / 3-IV Ст3пс ГОСТ 16523-70	0.72
	Труба 108×3 ГОСТ 10704-76 / В-Вст3сп ГОСТ 10705-80	1.3
3	Лист Б-ПН-НО-3.0 ГОСТ 19903-74 / 3-IV-Ст3пс ГОСТ 16523-70	6.2
4	Проволока 5.0-2Ц-II ГОСТ 3282-74	0.07

Вид А М 1:10

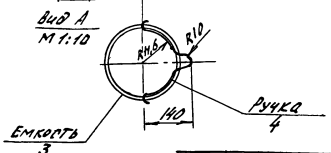

22578-02

62

Взам. инв. №

Подпись и дата

Инв. № подл.

1. Трап предназначен для приема стоков от мытья пола в цехе товарной обработки.
2. Трап покрыть лаком БТ-577 ГОСТ 5631-79

gost.e-ecolog.ru

Привязан

Инв. №

Н.контр.	Ткач		12.06.87
Рук.сек.	Беляев		11.05.87
Рук.гр.	Цурганов		11.05.87
Инж.	Козлова		11.05.87
Пров.	Сотникова		11.05.87

т.п. 813-2-47.87 ВКН1

Трап

Стадия	Лист	Листов
РП		1

ГИПРОНИСЕЛЬПРОМ г. Орел

Копировал Зубакова

Формат А3

61