ТИПОВОЙ ПРОЕКТ

813-2-46.87

ХРАНИЛИЩЕ ЛУКА-РЕПКИ, ИЛИ ЛУКА-ВЫБОРКА, ИЛИ ЛУКА-СЕВКА ВМЕСТИМОСТЬЮ 500 ТОНН

Альбом III

Строительные изделия

				Привязан
Инв. №				

gost.e-ecolog.ru

ТИПОВОЙ ПРОЕКТ

813-2-46.87

ХРАНИЛИЩЕ ЛУКА-РЕПКИ, ИЛИ ЛУКА-ВЫБОРКА, ИЛИ ЛУКА-СЕВКА ВМЕСТИМОСТЬЮ 500 ТОНН

Альбом III

Разработан институтом „Гипронисельпром" Госагропрома СССР

Главный инженер института А.Д. Бутенко
Главный инженер проекта Г.А. Хлебников

Утвержден и введен в действие институтом „Гипронисельпром" Госагропрома СССР Приказ N132 от 22.09.87г.

© ГП ЦПП, 1995

Привязан

Инв. N

22577-03 2

Альбом II

Типовой проект

Инв.№ подл. | Подпись и дата | Взам. инв.№

Обозначение или марка листа	Наименование	стр.
ДС	содержание альбома	2
ДС	содержание альбома	3
АРЦ.010065	Изделие соединительное (МД1... МД3)	
	сборочный чертеж	4
АРЦ.0100	Изделие соединительное (МД1...МД3)	5
АРЦ.0200	Изделие закладное МД4	5
АРЦ.0300	Изделие соединительное (МД5, МД6)	6
АРЦ.0400	Изделие соединительное МД7	7
АРЦ.0500	Изделие соединительное МД18	8
КЖЦ.АО	Документ описания	9
КЖЦ.010000	Лоток ЛТ3	10
КЖЦ.020000	Лоток ЛТ4	11
КЖЦ.030000	Колонна К1	12
КЖЦ.040000	Колонна К2	13
КЖЦ.050000	Колонна К3	14
КЖЦ.060000	Колонна К4	15
КЖЦ.070000	Колонна К5	16
КЖЦ.080000	Колонна К6	17
КЖЦ.090000	Колонна К7	18
КЖЦ.100000	Колонна К8	19
КЖЦ.110000	Колонна (К9, К14)	20
КЖЦ.120000	Колонна К10	21
КЖЦ.130000	Колонна К11	22
КЖЦ.140000	Колонна К12	23
КЖЦ.150000	Колонна К15	24
КЖЦ.160000	Колонна К18	25

Обозначение или марка листа	Наименование	Стр.
КЖЦ.170000	Балка (Б1, Б3, Б4, Б6)	26
КЖЦ.180000	Балка (Б2, Б5, Б7)	27
КЖЦ.190000	ферма (ФС1, ФС2)	28
КЖЦ.190000СБ	ферма (ФС1, ФС2) сборочный чертеж	29
КЖЦ.200000	ферма ФС3	30
КЖЦ.210000	Плита покрытия П1	31
КЖЦ.220000	Плита покрытия П2	32
КЖЦ.230000	Плита покрытия П3	33
КЖЦ.240000	Плита покрытия П6	34
КЖЦ.250000	Плита покрытия (П7, П8)	35
КЖЦ.260000	Панель (ПС1, ПС2)	36
КЖЦ.270000	Панель (ПС4, ПС23, ПС24)	37
КЖЦ.280000	Панель (ПС5, ПС30, ПС31)	38
КЖЦ.290000	Панель (ПС6, ПС7, ПС8, ПС32,	
	ПС33, ПС34, ПС35)	39
КЖЦ.300000	Панель (ПС9, ПС10, ПС25)	40
КЖЦ.310000	Панель (ПС11, ПС12)	41
КЖЦ.320000	Панель (ПС13, ПС14)	42
КЖЦ.330000	Панель (ПС15, ПС16)	43
КЖЦ.340000	Панель (ПС17, ПС18)	44

Привязан

Инв.№

Н.контр. Ткач — Июль 87

Нач.отд. Ицлина — 27.07.87

ГИП Хлебников — 27.07.87

т.п. 813-2-46.87 ДС

Содержание альбома

Стадия	Лист	Листов
РП	1	2

ГИПРОНИСЕЛЬПРОМ г. Орел

Копировал Онельченко

22577-03 3

Формат А3

Альбом VII

Типовой проект

Обозначение или марка листа	Наименование	Стр.
КЖИ.350000	Панель (ПС26, ПС27)	45
КЖИ.360000	Панель (ПС36, ПС37)	46
КЖИ.370000	Панель (ПС38, ПС39)	47
КЖИ.380000	Панель (ПС40, ПС41)	48
КЖИ.390000	Панель (ПС42, ПС43, ПС44, ПС45)	49
КЖИ.400000	Панель (ПС46, ПС47)	50
КЖИ.410000	Панель (ПС48, ПС49)	51
КЖИ.420000	Панель (ПС50, ПС51)	52
КЖИ.430000	Панель ПС52	53
КЖИ.440000	Панель ПС53	54
КЖИ.450000	Панель (ПС54, ПС55)	55
КЖИ.460000	Панель (ПС56, ПС57).	56
КЖИ.470000	Панель ПС58	57
КЖИ.480000	Панель ПС59	58
КЖИ.490000	Панель ПС60	59
КЖИ.500000	Панель (ПС61, ПС62)	60
КЖИ.510000	Панель ПС65	61
КЖИ.520000	Панель ПС66	62
КЖИ.530000	Панель (ПС68, ПС70)	63
КЖИ.540000	Панель ПС69,	64
КЖИ.550000	Каркас плоский КР1	65
КЖИ.560000	Изделие закладное МН1	66
КЖИ.570000	Изделие закладное МН2	66
КЖИ.580000	Изделие закладное МН3	67
КЖИ.590000	Изделие закладное МН4	68
КЖИ.600000	Изделие закладное МН5	69

Обозначение или марка листа	Наименование	Стр
КЖИ.610000	Изделие соединительное МС1	70
КЖИ.620000	Изделие соединительное МС10	71
КЖИ.630000	Изделие соединительное МС2	71
КЖИ.640000	Изделие соединительное МС3	72
КЖИ.650000	Изделие соединительное (МС4, МС5)	72
КЖИ.660000	Изделие соединительное (МС6, МС7)	73
КЖИ.670000	Изделие соединительное (МС8, МС9)	74
КЖИ.680000	Стойка СК1	75
КЖИ.690000	Шибер (Ш61, Ш62)	76
КЖИ.700000	Шибер Ш63	77
КДИ.010000	Щит (Щ1, Щ2)	78
КДИ.020000	Щит Щ3	79
КДИ.030000	Щит Щ4	80
КДИ.040000	Щит Щ5	81
КДИ.050000	Щит (Щ6, Щ7)	82
КДИ.060000	Щит (Щ8, Щ9)	83
КДИ.070000	Изделие закладное МН1	84
КДИ.080000	Изделие соединительное (МС1, МС2)	84
КДИ.080000СБ	Изделие соединительное (МС1, МС2)	85
	Сборочный чертеж	

Инв.№ подл. | Подпись и дата | Взам.инв.№

Привязан:

Инв.№

т.п. 813-2-48.87 ДС

Лист 2

22577-03 4

Копировал Омельченко Формат А3

Альбом VII

Типовой проект

Инв.№ подл. | Подпись и дата | Взам.инв.№

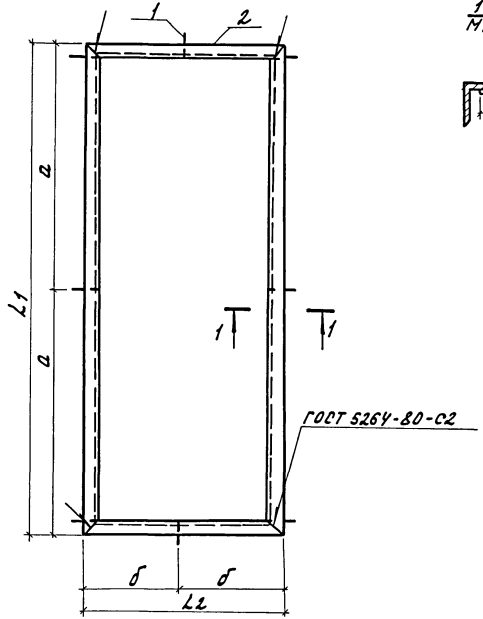

1-1
М1:5

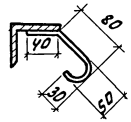

Обозначение	Марка	Размеры, мм				Масса кг
		L1	L2	a	б	
АРЦ 0100	МД1	1840	1960	920	980	29.01
-01	МД2	1316	626	688	313	19.61
-02	МД3	890	830	445	445	13.79

Покрытие - эмаль ПФ-133 серая ГОСТ 926-82 VII; 4/1-л
Грунт ГФ-021 ГОСТ 25129-82.

Н.контр.	Ткач		29.01.87	т.п. 813-2-46.87 АРЦ 0100 СБ
Гл.спец.	Репола		29.01.87	
Гл.конст.	Тимощенко		29.01.87	
Рук.сект.	Голенчиков		29.01.87	Изделие соединительное (МД1÷МД3). Сборочный чертеж.
Рук.гр.	Сучков		29.01.87	
Инж.	Макарова		29.01.87	

Стадия	Масса	Масштаб
РП	см. таблицу	1:10
Лист	Листов 1	

ГИПРОНИСЕЛЬПРОМ г. Орел

Привязан

Инв.№

22577-03 5

Копировал Омельченко

Формат А3

Альбом VIII

Типовой проект

Формат	Зона	Поз.	Обозначение	Наименование	Кол	Примечание
				Документация		
А4			АРЦ 0100 СБ	сборочный чертеж		
				Детали		
Б4		1	АРЦ 0101	А-I-Б ГОСТ 5781-82 ℓ=200	8	0,044 кг
			Переменные данные	для исполнений		
				АРЦ 0100		
				Детали		
Б4		2	АРЦ 0102	Уголок 50×50×5-Б ГОСТ 8509-86 Ст3сп ГОСТ 535-79 ℓ=1890	2	6.94 кг
Б4		3	АРЦ 0103	Уголок 50×50×5-Б ГОСТ 8509-86 Ст3сп ГОСТ 535-79 ℓ=1960	2	7,39 кг
				АРЦ 0100-01		
				Детали		
Б4		2	АРЦ 0102-01	Уголок 63×63×5-Б ГОСТ 8509-86 Ст3сп ГОСТ 535-79 ℓ=1376	2	6,62 кг
Б4		3	АРЦ 0103-01	Уголок 63×63×5-Б ГОСТ 8509-86 Ст3сп ГОСТ 535-79 ℓ=626	2	3,01 кг
				АРЦ 0100-02		
				Детали		
Б4		2	АРЦ 0102-02	Уголок 50×50×5-Б ГОСТ 8509-86 Ст3сп ГОСТ 535-79 ℓ=890	4	3,36 кг

Привязан

Инв. N

Инв. N подл. | Подпись и дата | Взам. инв. N

Н.контр.	Ткач		29.07.87
Д.спец.	Репало		29.07.87
Гл.констр.	Тимошенко		29.07.87
Рук.сект.	Колесников		29.07.87
Рук.гр.	Сауков		29.07.87
ЦНИ.	Макарова		29.07.87

т.п. 813-2-46.87 АРЦ 0100

Изделие соединительное (МД1÷МД3)

Стадия	Лист	Листов
РП	1	2

ГИПРОНИСЕЛЬПРОМ г. Орел

Копировал Омельченко формат А4

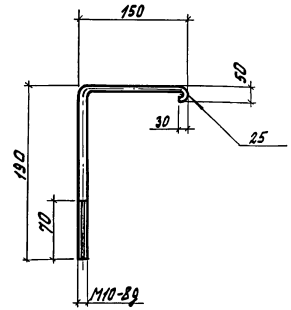

Покрытие- эмаль ПФ-133 серия ГОСТ 926-82 VII; 4/1-1
Грунт ГФ-021 ГОСТ 25129-82

Привязан

Инв. N

Инв. N подл. | Подпись и дата | Взам. инв. N

Н.контр.	Ткач		29.07.87
Д.спец.	Репало		29.07.87
Д.конст.	Тимошенко		29.07.87
Рук.сект.	Колесников		29.07.87
Рук.гр.	Сауков		29.07.87
ЦНИ.	Макарова		29.07.87

т.п. 813-2-46.87 АРЦ 0200

Изделие закладное МД4

Стадия	Масса	Масштаб
РП	0,26	1:5
Лист	Листов 1	

А-I-10 ГОСТ 5781-82 ℓ=420

ГИПРОНИСЕЛЬПРОМ г. Орел

22577-03 6

Копировал Омельченко формат А4

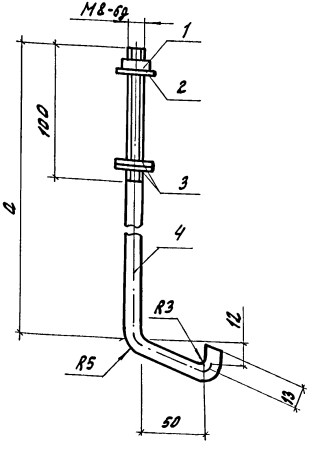

Обозначение	Марка	Размер. мм a	Масса кг
АРЦ 0300	МД5	340	0.156
-01	МД6	200	0.100

Покрытие - эмаль ПФ-133 серая ГОСТ 926-82 VIII; Ч/Т-Л
Грунт ГФ-021 ГОСТ 25129-82.

Формат	Зона	Поз.	Обозначение	Наименование	Кол.	Примечание
				Документация		
			2.460-1, вып.1	Типовые архитектурно-строительные детали однопролетных промышленных неотапливаемых зданий с покрытиями из асбестоцементных волнистых листов		
				Детали		
		1	2.460-1, вып.1 лист 43	Гайка Г	1	
		2	2.460-1, вып.1 лист 43	Шайба Ш1	1	
		3	2.460-1, вып.1 лист 43	Прокладка ПМ1	2	
			Переменные данные	для исполнений		
				АРЦ 0300		
				Детали		
БЧ		4	АРЦ-0300	А-I-8 ГОСТ 5781-82 ℓ=394	1	0.156кг
				АРЦ 0300-01		
				Детали		
БЧ		4	АРЦ-0300-01	А-I-8 ГОСТ 5781-82 ℓ=254	1	0.100кг

Н.контр.	Ткач		0.07.87
Гл.спец.	Репало		20.07.87
Рук.сект.	Колесников		20.07.87
Рук.гр.	Соучков		20.07.87
Арх.	Шкарпета		20.07.87
Провер.	Журовлева		20.07.87

т.п. 813-2-46.87 АРЦ 0300

Изделие соединительное (МД5, МД6)

Стадия	Масса	Масштаб
РП	см. табл.	1:5
Лист	Листов 1	

ГИПРОНИСЕЛЬПРОМ г. Орел

Привязан

Инв. N подл. | Подпись и дата | Взам. инв. N

Инв. N

Копировал Омельченко

Формат А3

Альбом III

Типовой проект

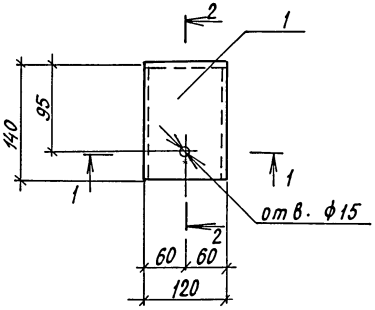

2 - 2

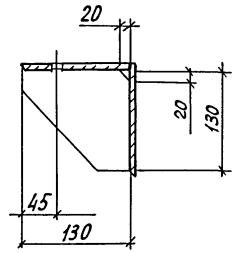

1 - 1

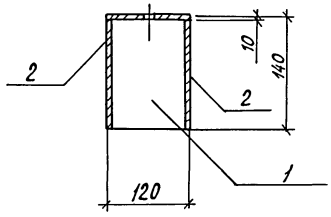

Формат	Зона	Поз.	Обозначение	Наименование	Кол.	Примечание
				Детали		
БЧ		1	АРИ. 0401	Уголок 140×140×10-Б ГОСТ 8509-86 Вст3пс6-1 ТУ14-1-3023-80		
				ℓ = 120	1	2,58 кг
БЧ		2	АРИ. 0402	Лист Б-ПН-НО-6,0 ГОСТ 19903-74 Вст3кп2 ГОСТ 14637-79		
				130 × 130	2	0,8 кг

Сварка по ГОСТ 5264-80, тип соединения Т1, катет шва 5 мм

Н.контр.	Ткач		12.01.87
Гл.специал.	Репало		21.01.87
Гл.констр.	Тимошенко		21.01.87
Рук.сект.	Колесников		21.01.87
Рук.гр.	Бутенко		21.01.87
Инж.	Власова		21.01.87
Пров.	Жолудева		21.01.87

т.п. 813-2-46.87

АРИ 0400

Изделие соединительное МД7

Стадия	Масса	Масштаб
РП	4,18	1:5
Лист	Листов 1	

ГИПРОНИСЕЛЬПРОМ г. Орел

Привязан

Инв. №

Инв. № подл. | Подпись и дата | Взам. инв. №

22577-03 8

Копировал Кухтинова

Формат А3

Типовой проект Альбом III

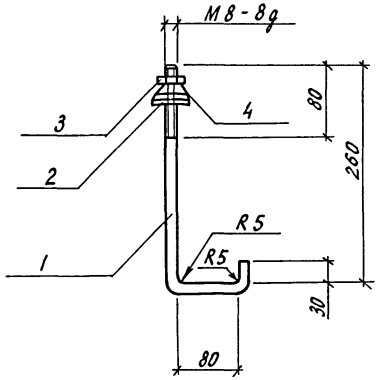

Формат	Зона	Поз.	Обозначение	Наименование	Кол.	Примечание
				Документация		
			2.430-2, вып.1	Архитектурно-строительные детали одноэтажных промышленных неотапливаемых зданий со стенами из асбестоцементных волнистых листов		
				Детали		
Б4		1	АРИ. 0501	А-I-8 ГОСТ 5781-82, ℓ=370	1	0,15 кг
		2	2.430-2, вып. 1, л. 16	Прокладка ПМ1	1	0,003 кг
		3	2.430-2, вып.1, л. 16	Гайка Г	1	0,005 кг
		4	2.430-2, вып. 1, л. 16	Шайба Ш1	1	0,011 кг

Покрытие - Ц 12

Привязан

Инв. N

Н.контр.	Ткач		27.07.87
Гл.спец.отд	Репало		27.07.87
Гл.констр.	Тимошенко		27.07.87
Рук.сект.	Колесников		27.07.87
Рук.гр.	Бутенко		27.07.87
Инж.	Власова		27.07.87
Пров.	Жолудева		27.07.87

т.п. 813-2-46.87

АРИ. 0500

Изделие соединительное МД 18

Стадия	Масса	Масштаб
РП	0,169	1:5
Лист	Листов 1	

ГИПРОНИСЕЛЬПРОМ г. Орел

Инв. N подл. | Подпись и дата | Взам. инв. N

22577-03 9

Копировал Перелыгина

Формат А3

Альбом III

Типовой проект

1. Знак (А) на балках, фермах, колоннах, плитах покрытия нанести несмываемой краской.
2. Закладные детали железобетонных изделий (колонн, балок, ферм, плит покрытия, стеновых панелей) на глубину 50 мм от поверхности железобетонного изделия должны быть покрыты слоем цинка толщиной 0,12 мм (способом металлизации) согласно требованиям СНиП 2.01.07-85.
3. Марка стали для изготовления закладных изделий Вст3кп2 по ГОСТ 380-71. Класс стали С38/23, а монтажных петель Вст3сп2 или Вст3пс2 класса А-I ГОСТ 380-71.
4. Установку дополнительных закладных деталей в плиты покрытия см. документ 1.865.1-4/84.1-см3 серии 1.865.1-4/84, вып.1.
5. Установку дополнительных закладных деталей в фермы см. документы 1.063.1-1.00 см3 и 1.063.1-1 00 см4 серии 1.063.1-1, вып.0.
6. Марка бетона по морозостойкости для плит П4, П5, П7, П9 и балок Б4...Б7-F75; марка бетона по водонепроницаемости для плит П4, П5, П7, П9 - W6, балок Б4...Б7 - W4.
7. Установку дополнительных закладных деталей в балки покрытия см. документ 1.462.1-10/80.1-см3 серии 1.462.1-10/80, вып.1.
8. Узлы установки закладных деталей в колонны см. документ 1.823.1-2.0-208 серии 1.823.1-2, вып. 0-2.
9. Установку дополнительных закладных деталей в стеновые панели см. документы 1.030.1-1.0-3-0100 серии 1.030.1-1, вып. 0-3 и 1.832.1-9.1.0010000 СБ серии 1.832.1-9, вып.1.
10. Материал стеновых панелей - керамзитобетон объемной плотностью 1000кг/м3.
11. Для колонн марки К1, К2, К5...К8 принять бетон повышенной плотности с маркой по водонепроницаемости W6 и с водоцементным отношением в/ц не более 0,55.

Инв. №				Привязан	
Н.контр.	Ткач		12.08.87		
Гл.спец.отд.	Репало		27.07.87		
Гл.констр.	Тимошенко		27.07.87	т.п. 813-2-46.87	КЖИ. ДО
Рук.сект.	Колесников		27.07.87		
Рук.гр.	Бутенко		27.07.87	Документ описания	Стадия РП / Лист / Листов 1
Инж.	Власова		27.07.87		ГИПРОНИСЕЛЬПРОМ г. Орел
Пров.	Жолудева		27.07.87		

Инв.№ подл. | Подпись и дата | Взам.инв.№

22577-03 10

Копировал Фомушкина

Формат А3

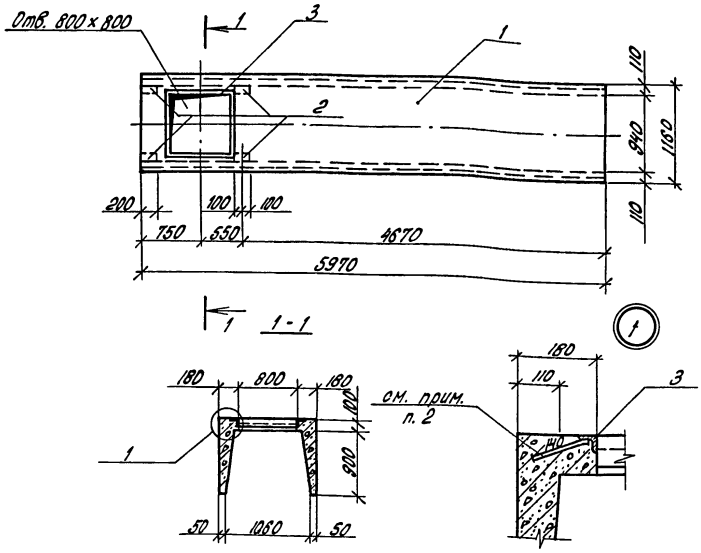

Формат	Зона	Поз.	Обозначение	Наименование	Кол.	Примечание
				Сборочные единицы		
		1	3.006.1-2/82.1-1-08.0-2	Лоток Л8-11-Б	1	
		2	1.400-15, в.1. 120-17	Изделие закладное МН107-6	4	
		3	1.400-15, в.1. 720-16	то же, МН734-1	1	

1. Лоток Л8-11-Б изготавливается в опалубке лотка Л8-11 по серии 3.006.1-2/82, вып. 1-1 и отличается наличием отверстия и дополнительных закладных изделий. Сетку в месте отверстия вырезать по месту.
2. Перед установкой МН734-1 стержень ф8А-III обрезать по месту на 60 мм.

Ведомость расхода стали на дополнительные закладные детали, кг

Марка элемента	Изделия закладные								Общий расход
	Арматура класса		Прокат марки					Всего	
	А-III		Вст 3кп2						
	ГОСТ 5781-82		ГОСТ 8509-86		ГОСТ 19903-74				
	ф8	Итого	L50×50×5	Итого	-б=6	-б=8	Итого		
Л8-11-Б	1,6	1,6	12,8	12,8	3,6	1,6	5,2	19,6	19,6

Н.контр.	Ткач		12.08.87
Гл.спец.отд.	Репало		27.07.87
Гл.констр.	Тимошенко		27.07.87
Рук.сект.	Колесников		27.07.87
Рук.гр.	Бутенко		27.07.87
Ст.техн.	Яковский		27.07.87
Пров.	Бирюкова		27.07.87

т.п. 813-2-46.87 КЖИ.01 00 00

Лоток ЛТ3

Стадия	Масса	Масштаб
РП	3,74т	1:50
Лист	Листов 1	

ГИПРОНИСЕЛЬПРОМ г.Орел

Привязан

Инв.№

Альбом III

Типовой проект

Инв.№ подл. | Подпись и дата | Взам.инв.№

22577-03 11

Копировал Попова

Формат А3

Альбом III

Типовой проект

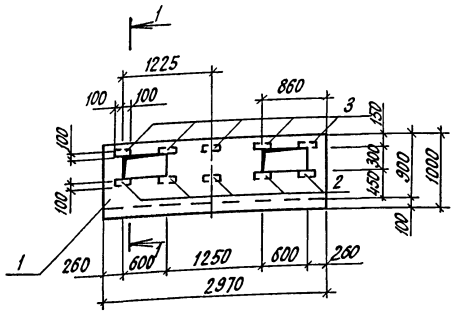

1-1

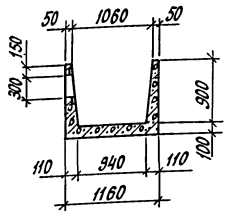

Формат	Зона	Поз.	Обозначение	Наименование	Кол.	Примечание
				Сборочные единицы		
		1	3.006.1-2/82.1-1-08.0-2 и			
			3.006.1-2/82.0-00 ПЗ прим. п. 2.7	Лоток ЛВ-11-В	1	
		2	1.400-15.8.1.120-17	Изделие закладное МН107-6	5	
		3	КНИ. 560000	то же, МН1	5	

Ведомость расхода стали на дополнительные закладные детали, кг

Марка элемента	Изделия закладные						Общий расход
	Арматура класса А-III ГОСТ 5781-82		Прокат марки Вст 3кп2 ГОСТ 19903-74			Всего	
	ф8	Итого	δ=6	δ=8	Итого		
ЛВ-11-В	0,7	0,7	9,2	4,0	13,2	13,9	13,9

Лоток ЛВ-11-В изготавливается в опалубке лотка ЛВ-11 по серии 3.006.1-2/82, вып. 1-1 длиной 2970 мм и отличается от серийного наличием отверстий и дополнительных закладных изделий. Сетку в местах отверстий вырезать по месту.

Н.контр.	Ткач		27.01.87
Нач.спец.отд.	Репало		27.01.87
Гл.констр.	Шмшенко		27.01.87
Рук.сект.	Колесников		27.01.87
Рук.гр.	Бутенко		27.01.87
Ст.техн.	Яковский		27.01.87
Пров.	Бирюкова		27.01.87

т.п. 8/3-2-46.87

КНИ. 020000

Лоток ЛТ4

Стадия	Масса	Масштаб
РП	1,89т	1:50

Лист | Листов 1

ГИПРОНИСЕЛЬПРОМ г. Орел

Привязан

Инв. N подл. | Подпись и дата | Взам. инв. N

Инв. N

22577-03 12

Копировал Кухтинова

Формат А3

Альбом III

Типовой проект

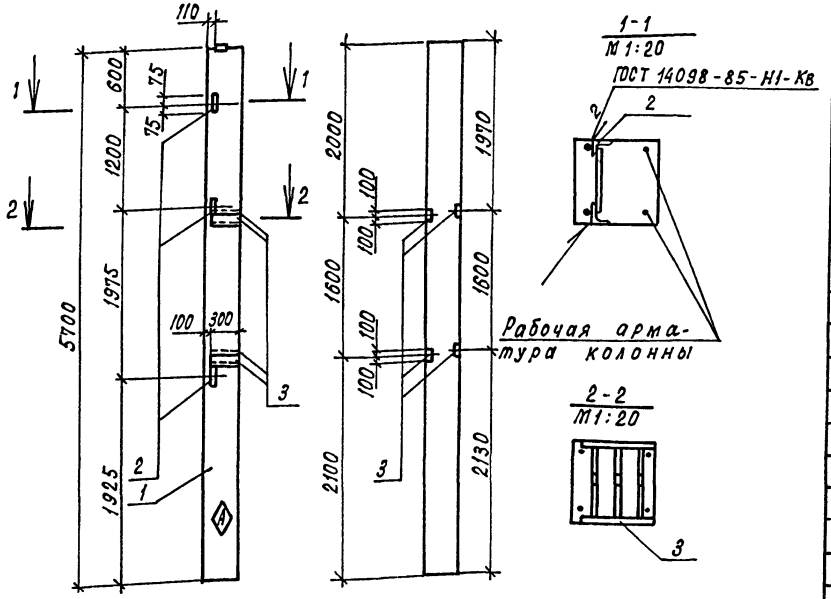

Формат	Зона	Поз.	Обозначение	Наименование	Кол.	Примечание
				Документация		
А3			КЖИ. ДО	Документ описания		
			1.400 - 6/76, вып. 1	Унифицированные закладные детали сборных железобетонных конструкций зданий промышленных предприятий		
			3.400 - 6/76	Унифицированные закладные детали сборных ж/б конструкций инженерных сооружений промышленных предприятий		
				Сборочные единицы		
		1	1.823.1-2.1 100	Колонна 1К57.4-2-П-А	1	
		2	1.400 - 6/76, вып.1 л.54	Изделие закладное М1-14	3	
		3	3.400 - 6/76 л.20	то же, МИ1-29	4	

Ведомость расхода стали на дополнительные закладные детали, кг.

Марка элемента	Изделия закладные							Всего	Общий расход
	Арматура класса А-III			Прокат марки Вст3кп2					
	ГОСТ 5781-82			ГОСТ 8509-86		ГОСТ 19903-74			
	ф10	ф12	Итого	L63×63×5	Итого	-δ=8	Итого		
1К57.4-2-П-А	2,8	0,9	3,7	4,5	4,5	15,2	15,2	23,4	23,4

Привязан

Инв. №

Инв.№ подл. | Подпись и дата | Взам. инв.№

Н.контр.	Ткач		12.08.87
Гл.специал.	Репало		27.07.87
Гл.констр.	Тимошенко		27.07.87
Рук.сект.	Колесников		27.07.87
Рук.гр.	Бутенко		27.07.87
Ст.техн.	Яковский		27.07.87
Пров.	Долудева		27.07.87

т.п.813-2-46.87 КЖИ. 030000

Колонна К1

Стадия	Масса	Масштаб
РП	2,28т	1:50
Лист	Листов 1	

ГИПРОНИСЕЛЬПРОМ г. Орел

22577-03 13

Копировал Кухтинова Формат А3

Альбом III

Типовой проект

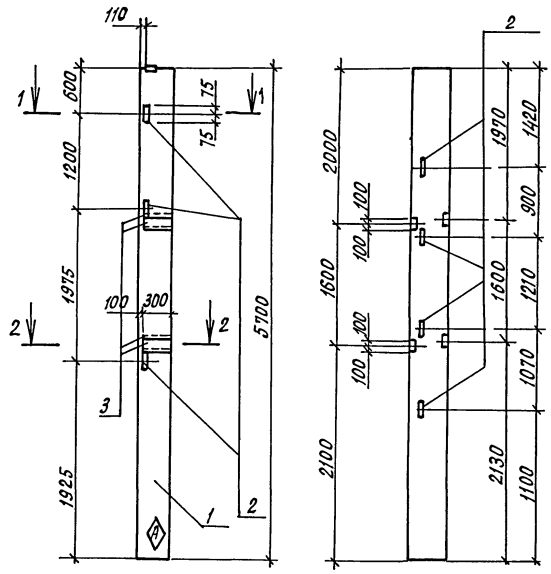

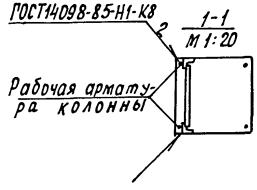

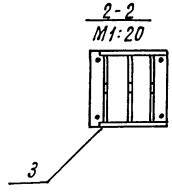

Формат	Зона	Поз.	Обозначение	Наименование	Кол.	Примечание
				Документация		
А3			КНИ.ДО	Документ описания		
			1.400-6/76, вып.1	Унифицированные закладные детали сборных железобетонных конструкций зданий промышленных предприятий		
			3.400-6/76	Унифицированные закладные детали сборных ж/б конструкций инженерных сооружений промышленных предприятий		
				Сборочные единицы		
		1	1.823.1-2.1 100	Колонна 1К57.4-2-П-Б	1	
		2	1.400-6/76, вып.1 л.54	Изделие закладное М1-14	7	
		3	3.400-6/76 л.20	то же, МИ 1-29	4	

Ведомость расхода стали на дополнительные закладные детали, кг

Марка элемента	Изделия закладные								Всего	Общий расход
	Арматура класса			Прокат марки						
	А-III			Вст3кп2	Вст3кп2					
	ГОСТ 5781-82			ГОСТ 8509-86	ГОСТ 19903-74					
	ф10	ф12	Итого	63×63×5	Итого	-δ=8	Итого			
1К57.4-2-П-Б	2.8	2.1	4.9	10.50	10.50	15.2	15.2		30.6	30.6

Н.контр.	Ткач		12.08.87
Гл.специал.	Репало		27.07.87
Гл. констр.	Тимошенко		27.07.87
Рук.сект.	Колесников		27.07.87
Рук.гр.	Бутенко		27.07.87
Ст.техн.	Яковлевский		27.07.87
Пров.	Молудева		27.07.87

т.п. 813-2-46.87

КНИ.04 00 00

Колонна К2

Стадия	Масса	Масштаб
РП	2,28т	1:50
Лист	Листов 1	

ГИПРОНИСЕЛЬПРОМ г. Орел

Привязан

Инв.№

Инв.№ подл. | Подпись и дата | Взам.инв.№

22577-03 14

Копировал Кухтинова

Формат А3

Альбом III

Типовой проект

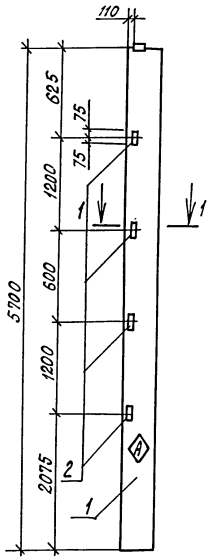

1 - 1
М 1:50

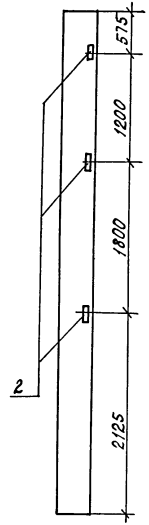

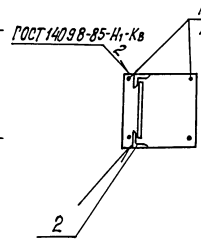

Формат	Зона	Поз.	Обозначение	Наименование	Кол.	Примечание
				Документация		
А3			КНИ. ДО	Документ описания		
			1.400-6/76, вып.1	Унифицированные закладные детали сборных железобетонных конструкций зданий промышленных предприятий		
				Сборочные единицы		
		1	1.823.1-2.1 100	Колонна 1К57.3-2-А	1	
		2	1.400-6/76, вып.1, п.54	Изделие закладное М1-13	7	

Ведомость расхода стали на дополнительные закладные детали, кг.

Марка элемента	Изделия закладные				Всего	Общий расход
	Арматура класса А-III		Прокат марки Вст 3 кп 2			
	ГОСТ 5781-82		ГОСТ 8509-86			
	ф12	Итого	∠63×63×5	Итого		
1К57.3-2-А	1,4	1,4	10.5	10.5	11.9	11.9

Привязан

Инв. N

Н.контр.	Ткач		12.07.87
Гл.спецотд.	Репало		27.07.87
Гл.констр.	Тимошенко		27.07.87
Рук.сект.	Колесников		27.07.87
Рук.гр.	Бутенко		27.07.87
Ст.техн.	Ясковский		27.07.87
Пров.	Колудева		27.07.87

т.п.813-2-46.87

КНИ. 050000

Колонна К3

Стадия	Масса	Масштаб
РП	1,28т	1:50
Лист	Листов 1	

ГИПРОНИСЕЛЬПРОМ г. Орел

22577-03 15

Инв.N подл. | Подпись и дата | Взам.инв.N

Копировал Кухтинова

Формат А3

Типовой проект Альбом III

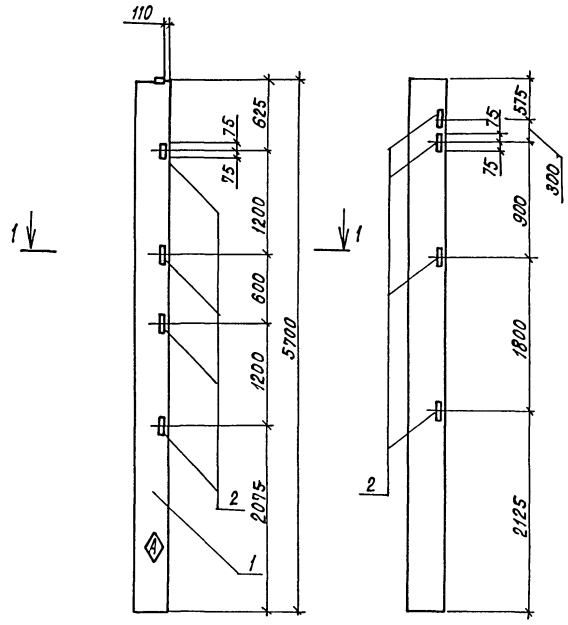

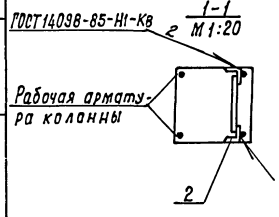

Формат	Зона	Поз.	Обозначение	Наименование	Кол.	Примечание
				Документация		
А3			КЖИ.ДО	Документ описания		
			1.400 - 6/76, вып. 1	Унифицированные закладные детали сборных железобетонных конструкций зданий промышленных предприятий		
				Сборочные единицы		
		1	1.823.1-2.1 100	Колонна 1К57.3-2-Б	1	
		2	1.400 - 6/76, вып. 1, л. 54	Изделие закладное М1-13	8	

Ведомость расхода стали на дополнительные закладные детали, кг

Марка элемента	Изделия закладные								Всего	Общий расход
	Арматура класса А-III ГОСТ 5781-82			Прокат марки Вст3кп2 ГОСТ 8509-86		Вст3кп2 ГОСТ 19903-74				
	ф12	ф14	Итого	63х63х5	Итого	-Б-10	Итого			
1К57.3-2-Б	1,6		1,6	12,00	12,00				13,6	13,6

Привязан

Инв. N

Н.контр.	Ткач		12.01.87
Гл.спец-отд.	Репало		27.01.87
Гл.констр.	Тимошенко		27.01.87
Рук.сект.	Колесников		27.01.87
Рук.гр.	Бутенко		27.01.87
Ст.техн.	Асковский		27.01.87
Пров.	Жолудева		27.01.87

т.п. 813-2-46.87 КЖИ. 060000

Колонна К4

Стадия	Масса	Масштаб
РП	1.28т	1:50
Лист	Листов 1	

ГИПРОНИСЕЛЬПРОМ г. Орел

Инв. N подл. | Подпись и дата | Взам. инв. N

22577-03 16

Копировал Кухтинова Формат А3

Альбом III

Типовой проект

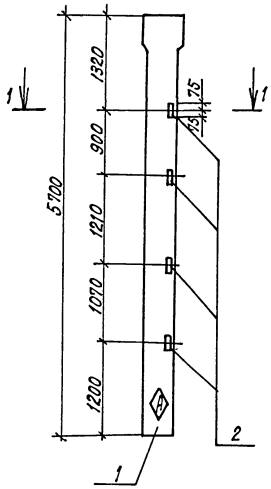

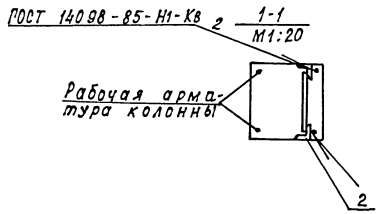

Формат	Зона	Поз.	Обозначение	Наименование	Кол.	Примечание
				Документация		
А3			КЖИ.ДО	Документ описания		
			1.400-6/76, вып.1	Унифицированные закладные детали сборных железобетонных конструкций зданий промышленных предприятий		
				Сборочные единицы		
		1	1.823.1-2.1 200	Колонна 2К57.4-2-П-А	1	
		2	1.400-6/76, вып.1, л.54	Изделие закладное М1-14	4	

Ведомость расхода стали на дополнительные закладные детали, кг

Марка элемента	Изделия закладные				Всего	Общий расход
	Арматура класса		Прокат марки			
	А-III		Вст3кп2			
	ГОСТ 5781-82		ГОСТ 8509-86			
	ф12	Итого	L63×63×5	Итого		
2К57.4-2-П-А	1,2	1,2	6,0	6,0	7,2	7,2

Привязан

Инв. N

Н.контр.	Ткач		27.01.87
Гл.спец-т	Репало		27.01.87
Гл.констр.	Симошенко		27.01.87
Рук.сект.	Колесников		27.01.87
Рук.гр.р.	Бутенко		27.01.87
Ст.техн.	Янковский		27.01.87
Пров.	Жолудева		27.01.87

т.п.813-2-46.87 КЖИ. 070000

Колонна К5

Стадия	Масса	Масштаб
РП	2,33т	1:50
Лист	Листов 1	

ГИПРОНИСЕЛЬПРОМ г. Орел

22577-03, 17

Копировал Кухтинова

Формат А3

Инв.N подл. | Подпись и дата | Взам. инв.N

Альбом III

Типовой проект

Вид 1-1

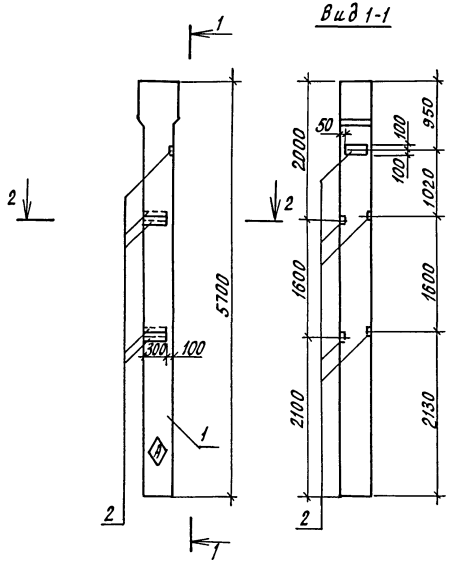

2-2
м 1:20

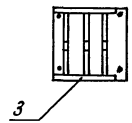

Формат	Зона	Поз.	Обозначение	Наименование	Кол.	Примечание
				Документация		
А3			КЖИ. ДО	Документ описания		
			3.400-6/76	Унифицированные		
				закладные детали		
				сборных ж/б конст-		
				рукций инженерных		
				сооружений промыш-		
				ленных предприятий		
				Сборочные единицы		
		1	1.823.1-2.1 200	Колонна 2К57.4-2-Б	1	
		2	3.400-6/76 л.47	Изделие закладное МЦ1-29	5	

Ведомость расхода стали на дополнительные закладные детали, кг

Марка элемента	Изделия закладные							Всего	Общий расход
	Арматура класса А-III			Прокат марки Вст 3 кп2					
	ГОСТ 5781-82			ГОСТ 8509-86		ГОСТ 19903-74			
	ф10	ф12	Итого	L63×63×5	Итого	-δ=8	Итого		
2К57.4-2-Б	3,5		3,5			19,0	19,0	22,5	22,5

Н.контр.	Ткач		12.08.87
Гл.специал.	Релало		27.07.87
Гл.констр.	Тимошенко		27.07.87
Рук.сект.	Колесников		27.07.87
Рук.гр.р.	Бутенко		27.07.87
Ст.техн.	Яковский		27.07.87
Пров.	Жолудева		27.07.87

т.п. 813-2-16.87

КЖИ. 08 00 00

Колонна К6

Стадия	Масса	Масштаб
РП	2,33т	1:50
Лист	Листов 1	

ГИПРОНИСЕЛЬПРОМ г. Орел

Привязан

Инв.№

Подпись и дата | Взам.инв.№

22577-03 18

Копировал Кухтинова

Формат А3

Альбом III

Типовой проект

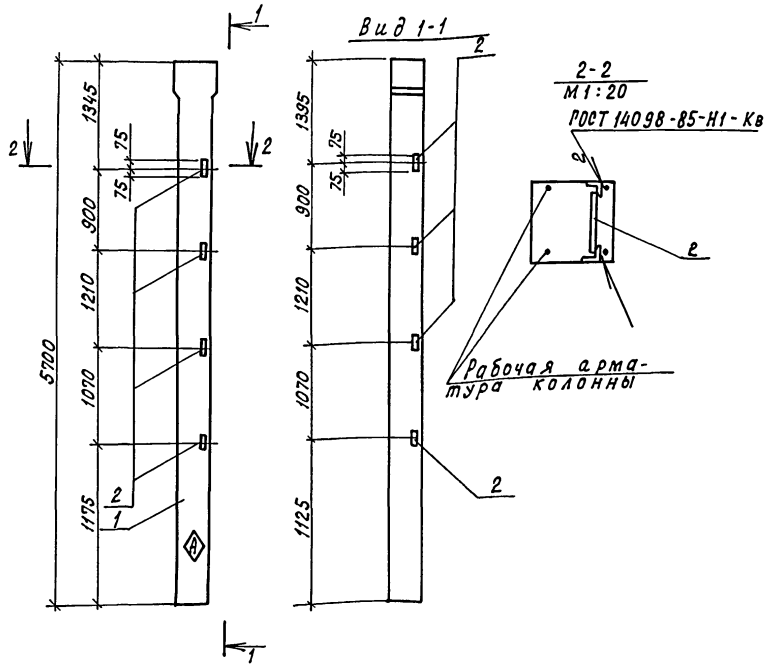

Формат	Зона	Поз.	Обозначение	Наименование	Кол	Примечание
				Документация		
А3			КЖИ.ДО	Документ описания		
			1.400-6/76, Вып.1	Унифицированные закладные детали сборных железобетонных конструкций зданий промышленных предприятий		
				Сборочные единицы		
		1	1.823.1-2.1 200	Колонна 2К57.4-2-П-В	1	
		2	1.400-6/76, вып.1, л.54	Изделие закладное М1-14	8	

Ведомость расхода стали на дополнительные закладные детали, кг.

Марка элемента	Изделия закладные						Всего	Общий расход
	Арматура класса		Прокат марки					
	А-III		Вст3кп2					
	ГОСТ5781-82		ГОСТ8509-86					
	ф12	Итого	∠63×63×5	Итого				
2К57.4-2-П-В	2,4	2,4	12,0	12.00			14,40	14.40

Привязан

Инв.№

Инв.№ подл. | Подпись и дата | Взам.инв.№

Н.контр.	Ткач		12.01.87
Гл.спец-та	Репало		12.01.87
Гл.констр.	Тимошенко		12.01.87
Рук.сект.	Колесников		12.01.87
Рук.гр.	Бутенко		12.01.87
Ст.техн.	Яковский		12.01.87
Пров.	Жолудева		12.01.87

т.п. 813-2-46.87 КЖИ. 090000

Колонна К7

Стадия	Масса	Масштаб
РП	2,33т	1:50
Лист	Листов 1	

ГИПРОНИСЕЛЬПРОМ г.Орел

22577-03 19

Копировал Кухтинова

Формат А3

Типовой проект Альбом III

Вид 1-1

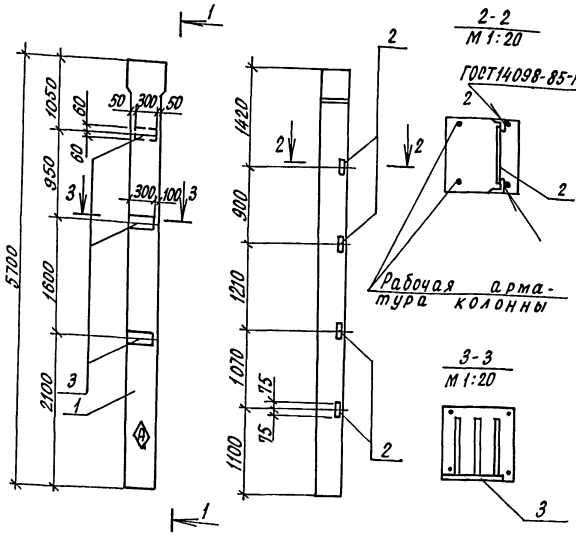

Формат	Зона	Поз.	Обозначение	Наименование	Кол.	Примечание
				Документация		
А3			КЖИ.ДО	Документ описания		
			1.400-6/76, вып.1	Унифицированные закладные детали сборных железобетонных конструкций зданий промышленных предприятий		
			3.400-6/76	Унифицированные закладные детали сборных ж/б конструкций инженерных сооружений промышленных предприятий		
				Сборочные единицы		
		1	1.823.1-2.1 200	Колонна 2К57.4-2-П-Г	1	
		2	1.400-6/76, вып.1 л.54	Изделие закладное М1-14	4	
		3	3.400-6/76 л.20	то же, МИ1-29	3	

Ведомость расхода стали на дополнительные закладные детали, кг

Марка элемента	Изделия закладные							Всего	Общий расход
	Арматура класса			Прокат марки					
	А-III			Вст3кп2					
	ГОСТ5781-82			ГОСТ8509-86		ГОСТ19903-74			
	ф10	ф12	Итого	L63×63×5	Итого	-8=8	Итого		
2К57.4-2-П-Г	2,1	1,2	3,3	6,0	6,0	11,4	11,4	20,7	20,7

Н.контр.	Ткач		20.87г.
Исполн.	Релало		20.87г.
Гл.констр.	Симошенко		20.87г.
Рук.сект.	Колесников		20.87г.
Рук.гр.	Бутенко		20.87г.
Ст.техн.	Асковецкий		20.87г.
Пров.	Жолудева		20.87г.

т.п. 8/13-2-46.87

КЖИ. 10 00 00

Колонна К8

Стадия	Масса	Масштаб
РП	2,33т	1:50
Лист	Листов 1	

ГИПРОНИСЕЛЬПРОМ г. Орел

Привязан

Инв.№

Инв.№подл. | Подпись и дата | Взам.инв.№

22577-03 20

Копировал Кухтинова

Формат А3

Альбом III

Типовой проект

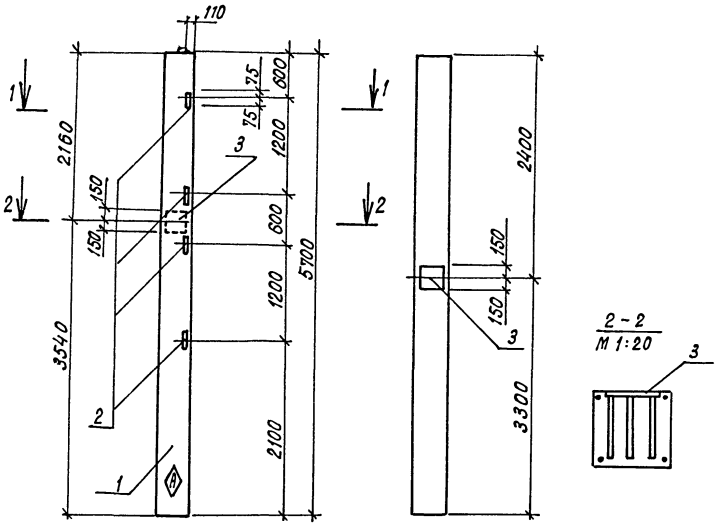

2-2
М 1:20

Формат	Зона	Поз.	Обозначение	Наименование	Кол. на испол. –	Кол. на испол. 01	Примечание
				Документация			
А3			КЖИ.ДО	Документ описания			
			1.400-6/76, вып.1	Унифицированные закладные детали			
				сборных железобетонных конструкций			
				зданий промышленных предприятий			
				Сборочные единицы			
		1	1.823.1-2.1 100	Колонна 1К57.3-2-В	1	–	
		1	1.823.1-2.1 100	Колонна 1К57.3-2-Г	–	1	
		2	1.400-6/76, вып.1, л.54	Изделие закладное М1-13	4	4	
		3	1.400-6/76, вып.1, л.47	то же, М1-7-4	–	2	

Ведомость расхода стали на дополнительные закладные детали, кг

Марка элемента	Изделия закладные							Всего	Общий расход
	Арматура класса А-III			Прокат марки Вст3кп2					
	ГОСТ 5781-82			ГОСТ 8509-86		ГОСТ 19903-74			
	ф12	ф14	Итого	L63×63×5	Итого	-δ=10	Итого		
1К57.3-2-В	0,8		0,8	6,0	6,0			6,8	6,8
1К57.3-2-Г	0,8	3,2	4,0	6,0	6,0	16,0	16,0	26,0	26,0

1-1
М 1:20

ГОСТ 14098-85-Н1-Кв

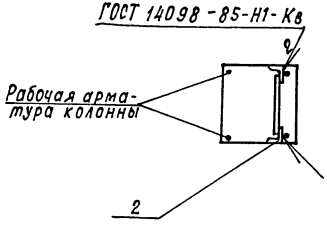

Обозначение	Марка	Масса, т
КЖИ.110000	К14	1,28
-01	К9	1,28

Н.контр.	Ткач		12.07.87
Гл.спец.отд.	Репало		21.07.87
Гл.констр.	Титошенко		21.07.87
Рук.сект.	Колесников		21.07.87
Рук.гр.	Бутенко		21.07.87
Ст.техн.	Яковокий		21.07.87
Пров.	Жолудева		21.07.87

Привязан

Инв.№

т.п. 813-2-46.87

КЖИ. 110000

Колонна (К9, К14)

Стадия	Масса	Масштаб
РП	см. табл.	1:50
Лист	Листов 1	

ГИПРОНИСЕЛЬПРОМ г.Орел

22577-03 21

Копировал Кухтинова

Формат А3

Инв.№ подл. | Подпись и дата | Взам.инв.№

Альбом III

Типовой проект

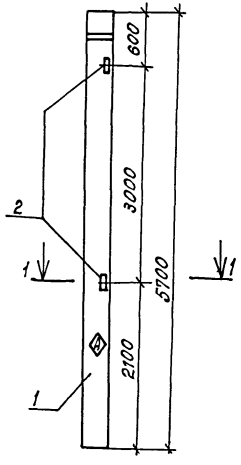

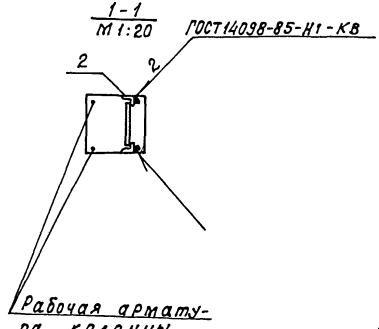

Формат	Зона	Поз.	Обозначение	Наименование	Кол.	Примечание
				Документация		
А3			КЖИ. ДО	Документ описания		
			1.400-6/76, Вып. 1	Унифицированные закладные детали сборных железобетонных конструкций зданий промышленных предприятий		
				Сборочные единицы		
		1	1.823.1-2.1-100	Колонна 2К57.3-2-А	1	
		2	1.400-6/76. Вып. 1, л. 54	Изделие закладное М1-13	2	

Ведомость расхода стали на дополнительные закладные детали, кг

Марка элемента	Изделия закладные				Всего	Общий расход
	Арматура класса		Прокат марки			
	А-III		Вст3кп2			
	ГОСТ 5781-82		ГОСТ 8509-86			
	ф12	Итого	L63×63×5	Итого		
2К57.3-2-А	0,4	0,4	3,0	3,0	3,4	3,4

Привязан

Инв. N

Н.контр.	Ткач		12.01.87
Гл.специал.	Репало		27.01.87
Гл.констр.	Тимошенко		27.01.87
Рук.сект.	Колесников		27.01.87
Рук.гр.	Бутенко		27.01.87
Ст.техн.	Яковоский		27.01.87
Пров.	Жолудева		27.01.87

т.п.813-2-46.87 КЖИ. 12 00 00

Колонна К10

Стадия	Масса	Масштаб
РП	1.30т	1:50
Лист	Листов 1	

ГИПРОНИСЕЛЬПРОМ
г. Орел

Инв.N подл. | Подпись и дата | Взам.инв.N

22577-03 22

Копировал Кухтинова

Формат А3

Альбом III

Типовой проект

Формат	Зона	Поз.	Обозначение	Наименование	Кол.	Примечание
				Документация		
А3			КНИ.ДО	Документ описания		
			1.400-6/76, вып.1	Унифицированные закладные		
				детали сборных ж/б конст-		
				рукций зданий промыш-		
				ленных предприятий		
				Сборочные единицы		
		1	1.823.1-2.1 200	Колонна 2К57.3-2-Б	1	
		2	1.400-6/76, вып.1 л.54	Изделие закладное М1-13	4	
		3	1.400-6/76, вып.1 л.47	то же, М1-7-4	2	

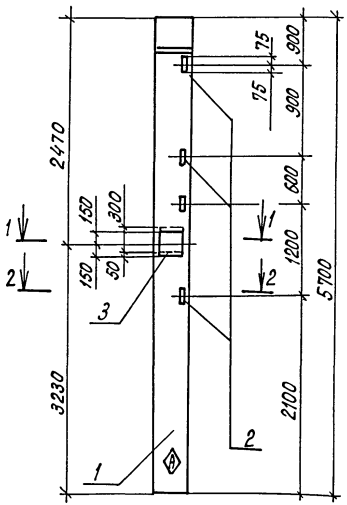

Ведомость расхода стали на дополнительные закладные детали, кг

Марка элемента	Изделия закладные												Всего	Общий расход
	Арматура класса						Прокат марки							
	А-I		А-III				Вст3пс6-1		Вст3кп2					
	ГОСТ 5781-82						ГОСТ 8509-86				ГОСТ 19903-74			
	ф6	Итого	ф10	ф12	ф14	Итого	L90×90×6	Итого	L63×63×5	Итого	δ=10	Итого		
2К57.3-2-Б				0,8	3,2	4,0			6,0	6,0	16,0	16,0	26,0	26,0

1-1
М1:20

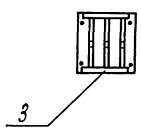

2-2
М1:20

Рабочая арматура колонны

ГОСТ 14098-85 - H_1 - K_8

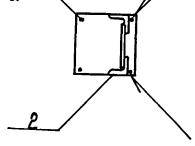

Привязан

Инв.№

Н.контр.	Ткач		27.01.87
Гл.специал.	Релало		27.01.87
Гл.констр.	Тимошенко		27.01.87
Рук.сект.	Колесников		27.01.87
Рук.гр.	Бутенко		27.01.87
Ст.техн.	Яковлевский		27.01.87
Пров.	Нолудева		27.01.87

т.п.813-2-46.87

КНИ. 130000

Колонна К11

Стадия	Масса	Масштаб
РП	1,3т	1:50
Лист	Листов 1	

ГИПРОНИСЕЛЬПРОМ г. Орел

Инв.№ подл. | Подпись и дата | Взам. инв.№

22577-03 23

Копировал Кухтинова

Формат А3

Альбом III

Типовой проект

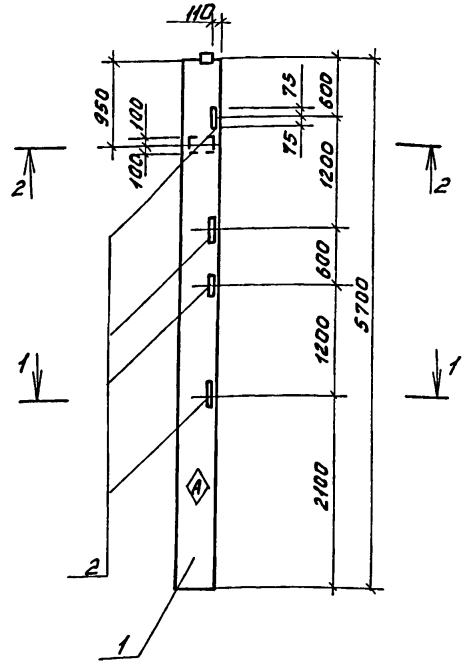

1-1
М1:20

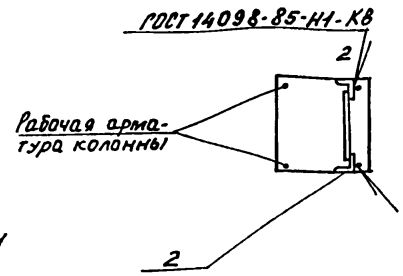

2-2
М1:20

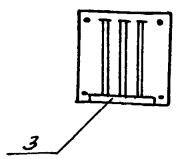

Формат	Зона	Поз.	Обозначение	Наименование	Кол.	Примечание
				Документация		
А3			КНИ.40	Документ описания		
			1.400-6/76, вып.1	Унифицированные закладные детали сборных железобетонных конструкций зданий промышленных предприятий		
			3.400-6/76	Унифицированные закладные детали сборных ж/б конструкций инженерных сооружений промышленных предприятий		
				Сборочные единицы		
		1	1.823.1-2.1 100	Колонна 1К57.3-2-Д	1	
		2	1.400-6/76, Вып.1 л.54	Изделие закладное М1-13	4	
		3	3.400-6/76 л.20	то же, МЦ1-29	1	

Ведомость расхода стали на дополнительные закладные детали, кг

Марка элемента	Изделия закладные							Всего	Общий расход
	Арматура класса			Прокат марки					
	А-III			Вст3кп2					
	ГОСТ 5781-82			ГОСТ 8509-86		ГОСТ 19903-74			
	ф10	ф12	Итого	∠63×63×5	Итого	-δ: 8	Итого		
1К57.3-2-Д	0,7	0,8	1,5	6,0	6,0	3,8	3,8	11,3	11,3

Взам.инв.№ | Подпись и дата | Инв.№ подл.

Привязан

Инв.№

Н.контр.	Ткач		12.07.87
Гл.спец.отд	Репало		27.07.87
Гл.констр.	Тимошенко		27.07.87
Рук.сект.	Колесников		27.07.87
Рук.гр.	Бутенко		27.07.87
Ст.техн.	Яковский		27.07.87
Пров.	Жолудева		27.07.87

т.п. 813-2-46.87

КНИ. 140000

Колонна К12

Стадия	Масса	Масштаб
РП	1,28т	1:50
Лист	Листов 81	

ГИПРОНИСЕЛЬПРОМ г. Орел

22577-03 24

Копировал Фомушкина

Формат А3

Альбом III

Типовой проект

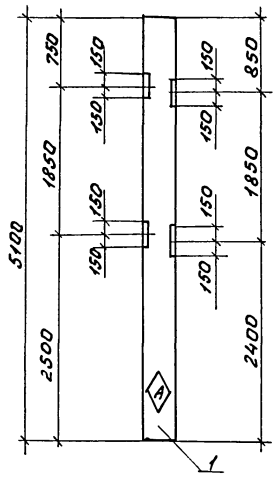

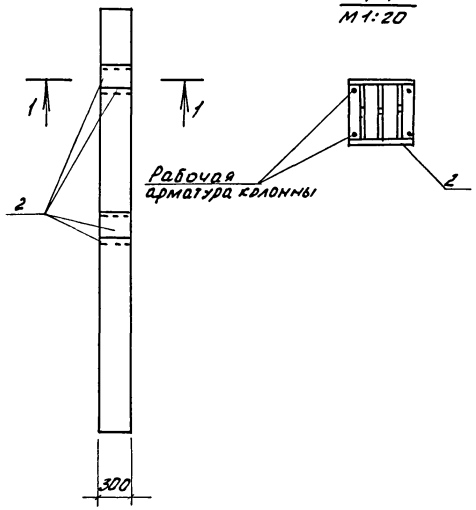

Формат	Зона	Поз.	Обозначение	Наименование	Кол.	Примечание
				Документация		
А3			КЖИ.АО	Документ описания		
			1.400-6/76. Вып.1	Унифицированные		
				закладные детали сборных		
				железобетонных конструк-		
				ций зданий промышлен.		
				ных предприятий		
				Сборочные единицы		
		1	1.823.1-2.1 100-63	Колонна 1К51.3-3.1-Б	1	
		2	1.400-6/76, Вып.1 л.47	Изделие закладное М1-74	4	

Ведомость расхода стали на дополнительные закладные детали, кг

Марка элемента	Изделия закладные				Всего	Общий расход
	Арматура класса		Прокат марки			
	А-III		Вст3кп2			
	ГОСТ5781-82		ГОСТ19903-74			
	ф14	Итого	δ=10	Итого		
1К51.3-3.1-Б	6,4	6,4	32,0	32,0	38,4	38,4

Н.контр.	Ткач		12.07.87
Гл.спец.отд.	Репало		27.07.87
Гл.констр.	Тимошенко		27.07.87
Рук.сект.	Колесников		27.07.87
Рук.гр.	Бутенко		27.07.87
Техник	Шорина		27.07.87
Пров.	Налудева		27.07.87

т.п.813-2-48.87 КЖИ. 150000

Колонна К 15

Стадия	Масса	Масштаб
РП	1,15т	1:50
Лист	Листов 1	

ГИПРОНИСЕЛЬПРОМ г.Орел

Привязан

Инв.№

Взам.инв.№ | Подпись и дата | Инв.№ подл.

22577-03 25

Копировал Фомушкина

Формат А3

Альбом III

Типовой проект

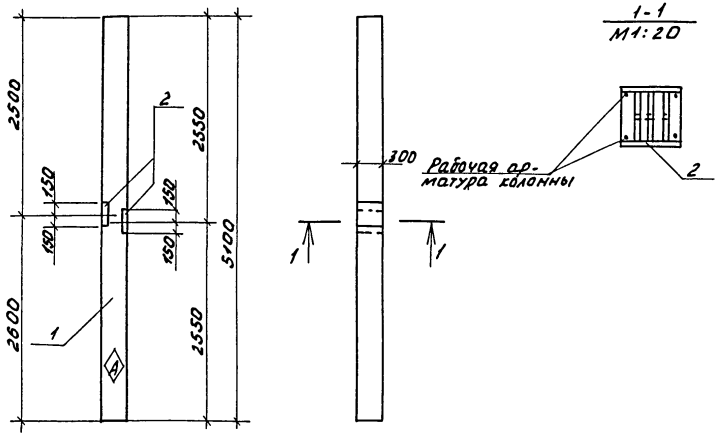

Формат	Зона	Поз.	Обозначение	Наименование	Кол.	Примечание
				Документация		
А3			КНИ.40	Документ описания		
			1.400-6/76. Вып.1	Унифицированные закладные детали сборных железобетонных конструкций зданий промышленных предприятий		
				Сборочные единицы		
		1	1.823.1-2.1 100-63	Колонна 1К51.3-3.1-А	1	
		2	1.400-6/76, Вып.1 л.47	Изделие закладное М1-7-4	2	

Ведомость расхода стали на дополнительные закладные детали, кг

Марка элемента	Изделия закладные				Всего	Общий расход
	Арматура класса		Прокат марки			
	А-III		Вст3кп2			
	ГОСТ 5781-82		ГОСТ 19903-74			
	ф14	Итого	-δ=10	Итого		
1К51.3-3.1-А	3,2	3,2	16,0	16,0	19,2	19,2

Н.контр.	Ткач		27.07.87
Гл.спец.отд.	Репало		27.07.87
Гл.констр.	Тимашенко		27.07.87
Рук.сект.	Колесников		27.07.87
Рук.гр.	Бутенко		27.07.87
Ст.техн.	Яковский		27.07.87
Пров.	Жолудева		27.07.87

т.п. 813-2-46.87

КНИ. 160000

Колонна К18

Стадия	Масса	Масштаб
РП	1,15т	1:50

Лист | Листов 1

ГИПРОНИСЕЛЬПРОМ г. Орел

Привязан

Инв.№

Инв.№ подл. | Подпись и дата | Взам.инв.№

Копировал Фомушкина

Формат А3

Альбом III

Типовой проект

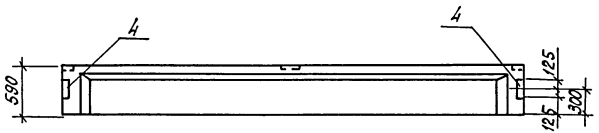

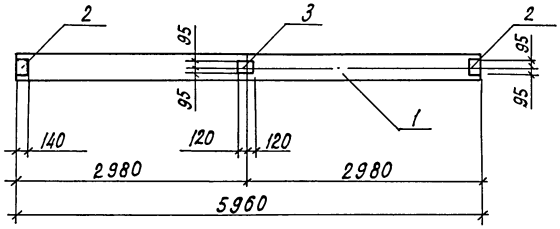

Обозначение	Марка
КНИ. 170000	61
-01	63
-02	64
-03	66

Формат	Зона	Поз.	Обозначение	Наименование	Кол. на исполн. -	01	02	03	Примечание
				Документация					
А3			КНИ. ДО	Документ описания					
				Сборочные единицы					
				Балка					
		1	1.462.1-10/80.1-1	1БСТ6-2АIVТ-а	1	—	—	—	
		1	1.462.1-10/80.1-1	1БСТ6-4АIVТ-а	—	1	—	—	
		1	1.462.1-10/80.1-1	1БСТ6-4АIVТ-Н-а	—	—	1	—	
		1	1.462.1-10/80.1-1	1БСТ6-2АIVТ-Н-а	—	—	—	1	
				Изделие закладное					
		2	1.462.1-10/80.2-100	М5	2	2	2	2	
		3	1.462.1-10/80.2-110	М6	1	1	1	1	
		4	1.462.1-10/80.2-120-01	М8	2	2	2	2	

Ведомость расхода стали на дополнительные закладные детали, кг.

Марка элемента	Изделия закладные: Арматура класса А-III ГОСТ 5781-82 ф8	ф10	Итого	Прокат марки Вст3кп2 ГОСТ 19903-74 -б=6	Итого	ГОСТ 8510-86 L90×56×5,5	Итого	Всего	Общий расход
1БСТ6-2АIVТ-а 1БСТ6-4АIVТ-а 1БСТ6-4АIVТ-Н-а 1БСТ6-2АIVТ-Н-а	0,48	1,2	1,68	4,65	4,65	6,17	6,17	12,50	12,50

Н.контр.	Ткач		12.01.87
Нспец.отд	Репало		21.01.87
Гл.констр.	Тимошенко		21.01.87
Рук.сект.	Колесников		21.01.87
Рук.гр.	Бутенко		21.01.87
Ст.техн.	Рековский		21.01.87
Пров.	Молудева		21.01.87

т.п. 813-2-46.87 КНИ. 170000

Балка (61, 63, 64, 66)

Стадия	Масса	Масштаб
РП	1,15т	1:50
Лист	Листов 1	

ГИПРОНИСЕЛЬПРОМ г. Орел

Привязан

Инв.№ подл. | Подпись и дата | Взам.инв.№

Инв.№

22577-03 27

Копировал Кухтинова

Формат А3

Типовой проект Альбом III



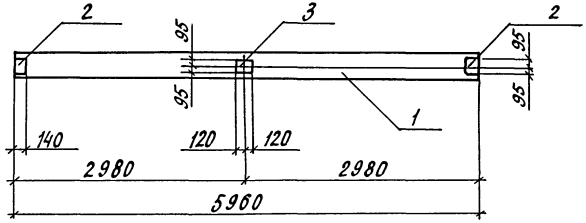

Обозначение	Марка
КНИ. 180000	Б2
-01	Б5
-02	Б7

Формат	Зона	Поз.	Обозначение	Наименование	Кол. на исп. –	01	02	Примечание
				Документация				
А3			КНИ. ДО	Документ описания				
				Сборочные единицы				
				Балка				
		1	1.462.1-10/80.1-1	1БСТ6-2АIVТ-Б	1	–	–	
		1	1.462.1-10/80.1-1	1БСТ6-4АIVТ-Н-Б	–	1	–	
		1	1.462.1-10/80.1-1	1БСТ6-2АIVТ-Н-Б	–	–	1	
				Изделие закладное				
		2	1.462.1-10/80.2-100	М5	2	2	2	
		3	1.462.1-10/80.2-110	М6	1	1	1	

Ведомость расхода стали на дополнительные закладные детали, кг

Марка элемента	Изделия закладные: Арматура класса А-IV ГОСТ 5781-82 ф8	Итого	Прокат марки Вст3кп2 ГОСТ 19903-74 δ=6	Итого	Всего	Общий расход
1БСТ6-2АIVТ-Б 1БСТ6-4АIVТ-Н-Б 1БСТ6-2АIVТ-Н-Б	0,48	0,48	4,65	4,65	5,13	5,13

Н.контр.	Ткач		11.01.88
Гл.специал.	Репало		21.01.88
Гл.констр.	Тимошенко		21.01.88
Рук.сект.	Колесников		21.01.88
Рук.гр.	Бутенко		21.01.88
Ст.техн.	Ясковский		21.01.88
Пров.	Колудева		21.01.88

т.п. 813-2-46.87

КНИ. 18 00 00

Балка (Б2, Б5, Б7)

Стадия	Масса	Масштаб
РП	1,15т	1:50
Лист	Листов 1	

ГИПРОНИСЕЛЬПРОМ г. Орел

Привязан

Инв. N

Инв. N подл. | Подпись и дата | Взам. инв. N

22577-03 28

Копировал Кухтинова

Формат А3

Типовой проект Альбом III

Формат	Зона	Поз.	Обозначение	Наименование	Кол.наисп. –	Кол.наисп. 01	Примечание
				Документация			
А3			КНИ. 40	Документ описания			
А3			КНИ. 19 0000 05 Б	Сборочный чертеж			
			1.400 - 6/76, Вып. 1	Унифицированные закладные детали сборных н/б конструкций зданий промышленных предприятий Сборочные единицы			
				Ферма			
		1	1.063.1 - 1.01 - 5	2ФТ18 - 5АIVТ - а	1	–	
		1	1.063.1 - 1.01 - 4	1ФТ18 - 2АIVТ - а	–	1	
				Изделие закладное			
		2	1.063.1 - 1.02 - 0170	М3	14	14	
		3	1.063.1 - 1.02 - 0180	М6	2	2	
		4	1.063.1 - 1.02 - 0180 - 01	М7	2	2	
		5	1.400 - 6/76, Вып. 1 л.90	М4-29	1	1	

Инв.№ подл. | Подпись и дата | Взам. инв.№

Привязан	Н.контр.	Ткач	
	Гл.специал.	Репало	
	Гл.констр.	Тимошенко	
	Рук.сект.	Колесников	
	Рук.гр.	Бутенко	
	Ст.техн.	Яковокий	
	Пров.	Жолудева	
Инв.№			

т.п. 813-2-46.87

КНИ. 19 00 00

Ферма (ФС1, ФС2)

Стадия	Лист	Листов
РП	1	2

ГИПРОНИСЕЛЬПРОМ г. Орел

22577-03 29

Копировал Кухтинова

Формат А3

Типовой проект Альбом III

КНИ.190000 - изображено

КНИ.190000-01 - зеркальное отражение

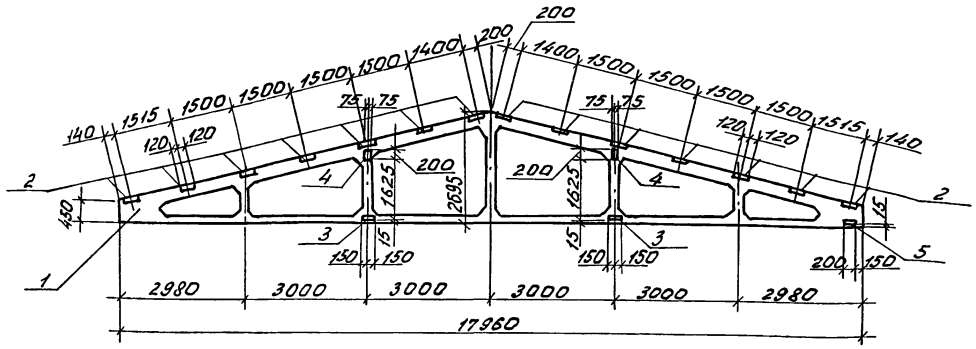

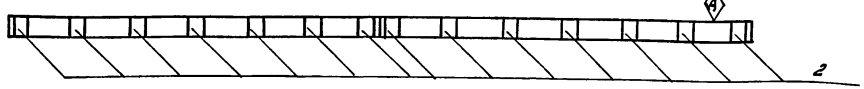

Ведомость расхода стали на дополнительные закладные детали, кг.

Марка элемента	Изделия закладные								Всего	Общий расход
	арматура класса А-III ГОСТ 5781-82				Прокат марки Вст3кп2 ГОСТ 19903-74					
	ф8	ф12	ф14	Итого	δ=6	δ=8	δ=10	Итого		
2ФТ18-5АIVТ-а 1ФТ18-2АIVТ-а	3,36	2,4	2,64	8,4	33,6	7,4	4,8	45,8	54,2	54,2

Обозначение	Марка	Масса, кг
КНИ. 190000	ФС1	6400
-01	ФС2	5600

Н.контр.	Ткач		12.01.87
Гл.специал.	Репало		27.01.87
Гл.констр.	Тимошенко		27.01.87
Рук.сект.	Колесников		27.01.87
Рук.гр.	Бутенко		27.01.87
Ст.техн.	Ясковский		27.01.87
Пров.	Колудева		27.01.87

Привязан

Инв.№

т.п. 813-2-46.87

КНИ. 190000 СБ

Ферма (ФС1, ФС2)
Сборочный чертеж

Стадия	Масса	Масштаб
РП	см. табл.	1:100
Лист	Листов 1	

ГИПРОНИСЕЛЬПРОМ г. Орел

Инв.№ подл. | Подпись и дата | Взам.инв.№

22577-03 30

Копировал Фомушкина

Формат А3

Альбом III

Типовой проект

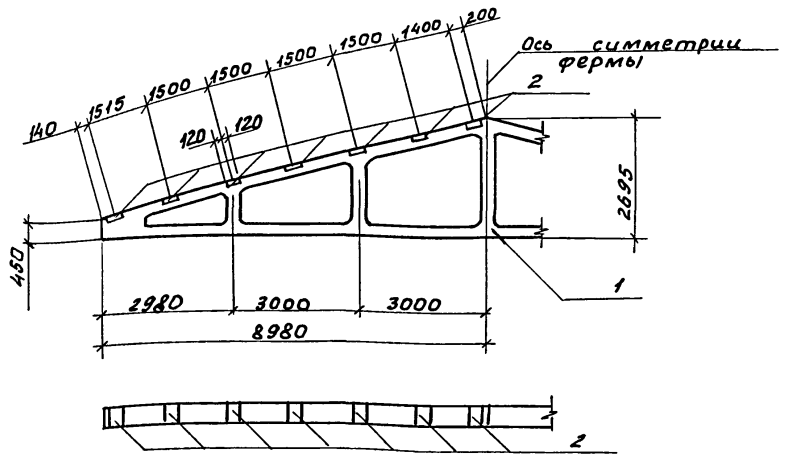

Формат	Зона	Поз.	Обозначение	Наименование	Кол.	Примечание
				Документация		
А3			КЖИ.ДО	Документ описания		
				Сборочные единицы		
		1	1.063.1-1.01-4	Ферма 1ФТ18-2АIVТ-Б	1	
		2	1.063.1-1.02-0170	Изделие закладное м3	14	

Ведомость расхода стали на дополнительные закладные детали, кг.

Марка элемента	Изделия закладные						Всего	Общий расход
	Арматура класса			Прокат марки				
	А-III			Вст3кп2				
	ГОСТ 5781-82			ГОСТ 19903-74				
	Ф8		Итого	б=6		Итого		
1ФТ18-2АIVТ-Б	3,36		3,36	33,6		33,6	36,96	36,96

Привязан

Инв.№

Н.контр.	Ткач		22.07.87
Гл.спец.отд	Репало		22.07.87
Гл.констр.	Тимошенко		22.07.87
Рук.сект.	Колесников		22.07.87
Рук.гр.	Бутенко		22.07.87
Инж.	Власова		22.07.87
Пров.	Жолудева		22.07.87

т.п. 813-2-46.87

КЖИ.20 0000

Ферма ФС3

Стадия	Масса	Масштаб
РП	5,6т	1:100
Лист	Листов 1	

ГИПРОНИСЕЛЬПРОМ г. Орел

Инв.№ подл. | Подпись и дата | Взам.инв.№

22577-03 31

Копировал Фомушкина

Формат А3

Альбом III

Типовой проект

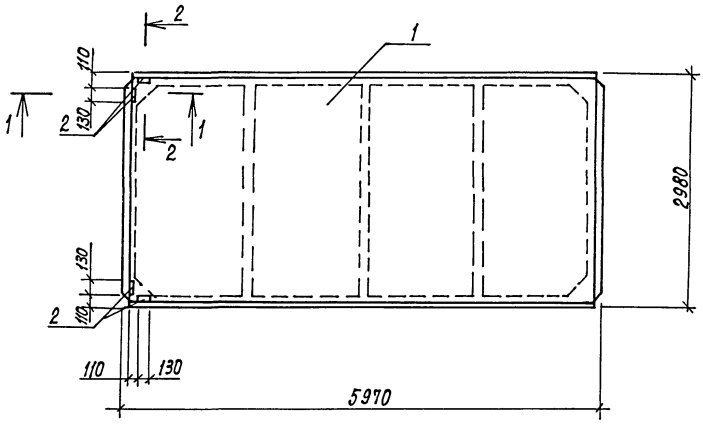

Формат	Зона	Поз.	Обозначение	Наименование	Кол.	Примечание
				Документация		
А3			КНИ. 210000	Документ описания		
				Сборочные единицы		
		1	1.865.1-4/84.1-1-02	Плита 1ПГ-3АIVТ-Н-А	1	
		2	1.865.1-4/84.2-180	Изделие закладное М10	4	

1-1
М 1:10

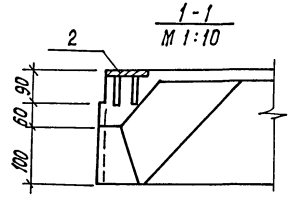

2-2
М 1:10

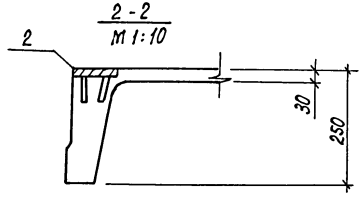

Ведомость расхода стали на дополнительные закладные детали, кг

Марка элемента	Изделия закладные							Всего	Общий расход
	Арматура класса			Прокат марки					
	А-III			Вст3кп2					
	ГОСТ 5781-82			ГОСТ 19903-74					
		ф10	Итого	-б=8	Итого				
1ПГ-3АIVТ-Н-А		1.6	1.6	3.6	3.6			5.2	5.2

Привязан

Инв. №

Н.контр.	Ткач		10.08.87
Гл.специал.	Репало		21.07.87
Гл.констр.	Симошенко		21.07.87
Рук.сект.	Коленников		21.07.87
Рук.гр.	Бутенко		21.07.87
Ст.техн.	Яковский		21.07.87
Пров.	Жолудева		21.07.87

т.п. 813-2-46.87

КНИ. 210000

Плита покрытия П1

Стадия	Масса	Масштаб
РП	2,25т	1:50
Лист	Листов 1	

ГИПРОНИСЕЛЬПРОМ г. Орел

Инв.№ подл. | Подпись и дата | Взам.инв.№

22577-03 32

Копировал Кухтинова

Формат А3

Типовой проект Альбом III

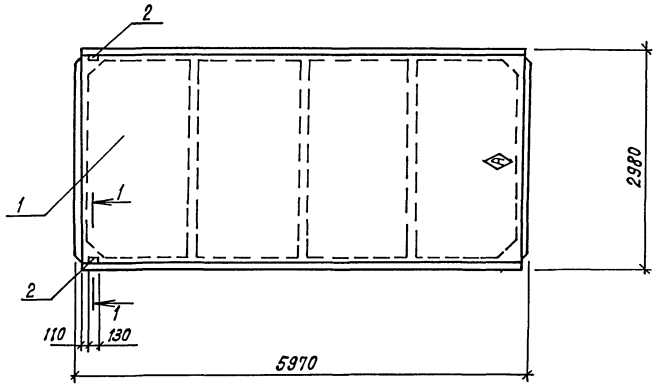

1-1
М 1:10

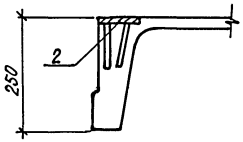

Формат	Зона	Поз.	Обозначение	Наименование	Кол.	Примечание
				Документация		
А3			КНИ.ДО	Документ описания		
				Сборочные единицы		
		1	1.865.1-4/84.1-1-02	Плита 1ПГ-3 АIV Т-Н-Б	1	
		2	1.865.1-4/84.2-180	Изделие закладное М10	2	

Ведомость расхода стали на дополнительные закладные детали, кг

Марка элемента	Изделия закладные					Всего	Общий расход
	Арматура класса А-III			Прокат марки Вст3кп2			
	ГОСТ 5781-82			ГОСТ 19903-74			
	ф10		Итого	-б=8	Итого		
1ПГ-3АIVТ-Н-Б	0.8		0.8	1.8	1.8	2.6	2.6

Привязан

Инв. N

Н.контр.	Ткач		21.01.87
Гл.спец.отд.	Репало		22.01.87
Гл.констр.	Тимошенко		21.01.87
Рук.сект.	Колесников		21.01.87
Рук.гр.	Бутенко		22.01.87
Ст.техн.	Яковский		22.01.87
Пров.	Жолудева		22.01.87

т.п.813-2-46.87 КНИ. 220000

Плита П2

Стадия	Масса	Масштаб
РП	2,25т	1:50
Лист	Листов 1	

ГИПРОНИСЕЛЬПРОМ г.Орел

Инв.№ подл. | Подпись и дата | Взам.инв.№

Копировал Кухтинова Формат А3

Типовой проект Альбом III

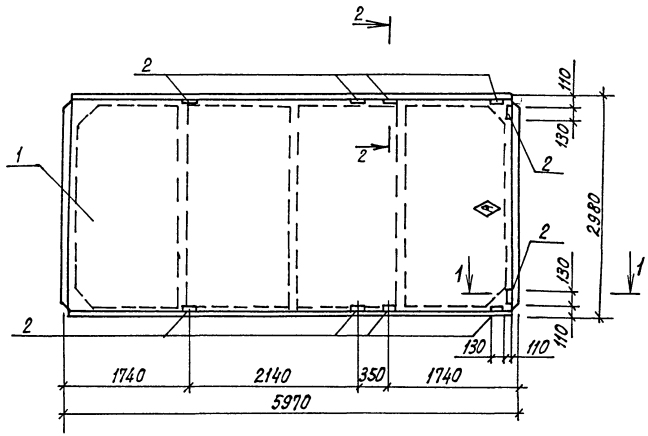

Формат	Зона	Поз.	Обозначение	Наименование	Кол.	Примечание
				Документация		
А3			КЖИ.10	Документ описания		
				Сборочные единицы		
		1	1.865.1-4/84.1-1-02	Плита 1ПГ-3АIIIТ-Н-В	1	
		2	1.865.1-4/84.2-180	Изделие закладное М10	10	

1-1
М1:10

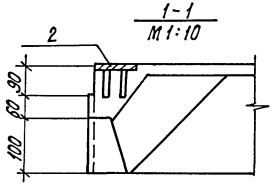

2-2
М1:10

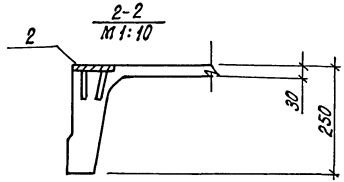

Ведомость расхода стали на дополнительные закладные детали, кг

Марка элемента	Изделия закладные							Общий расход
	Арматура класса А-III			Прокат марки Вст3кп2			Всего	
	ГОСТ 5781-82			ГОСТ 19903-74				
		ф10	Итого	-б=8	Итого			
1ПГ-3АIIIТ-Н-В		4,0	4,0	9,0	9,0		13,0	13,0

Привязан

Инв.N

Н.контр.	Ткач		27.07.87
Гл.спец.отд.	Репало		27.07.87
Гл.констр.	Тимошенко		27.07.87
Рук.сект.	Колесников		27.07.87
Рук.гр.	Бутенко		27.07.87
Ст.техн.	Яковский		27.07.87
Пров.	Колуда		27.07.87

т.п. 813-2-46.87 КЖИ. 230000

Плита покрытия П3

Стадия	Масса	Масштаб
РП	2,25т	1:50
Лист	Листов 1	

ГИПРОНИСЕЛЬПРОМ г.Орел

22577-03 34

Копировал Кухтинова Формат А3

Инв.N подл. | Подпись и дата | Взам.инв.N

Альбом III

Типовой проект

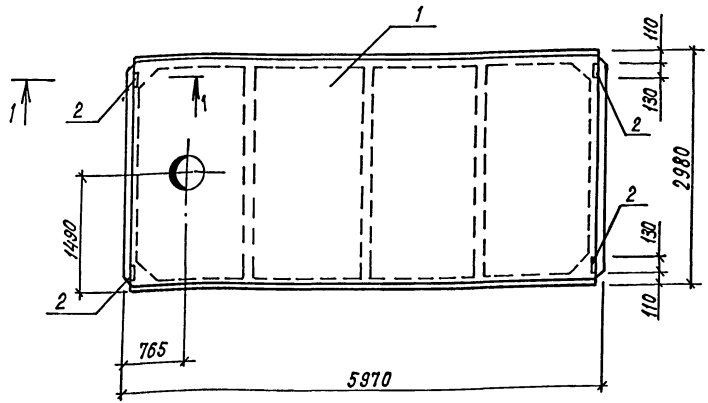

Формат	Зона	Поз.	Обозначение	Наименование	Кол.	Примечание
				Документация		
А3			КЖИ. ДО	Документ описания		
				Сборочные единицы		
		1	1.865.1-4/84.1-2-05	Плита 1ПВ4-5АШТ-Н-А	1	
		2	1.865.1-4/84.2-180	Изделие закладное М10	4	

1-1
М 1:10

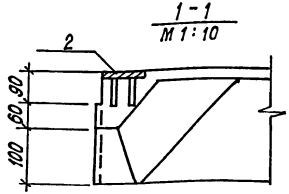

Ведомость расхода стали на дополнительные закладные детали, кг

Марка элемента	Изделия закладные							Всего	Общий расход
	Арматура класса А-Ш			Прокат марки Вст3кп2					
	ГОСТ 5781-82			ГОСТ 19903-74					
	ф10	Итого		-6=8	Итого				
1ПВ4-5АШТ-Н-А	1.6	1.6		3.6	3.6			5.2	5.2

Привязан

Инв. N

Н.контр.	Ткач		12.01.87
Гл.спец.отд	Репало		12.01.87
Гл.констр	Тимошенко		12.01.87
Рук.сект.	Колесников		12.01.87
Рук.гр.	Бутенко		12.01.87
Ст.техн.	Асковский		12.01.87
Пров.	Жолудева		12.01.87

т.п. 813-2-26.87

КЖИ. 240000

Плита покрытия П6

Стадия	Масса	Масштаб
РП	2.9т	1:50
Лист	Листов 1	

ГИПРОНИСЕЛЬПРОМ г. Орел

22577-03 35

Копировал Кухтинова

Формат А3

Инв. N подл. | Подпись и дата | Взам. инв. N

Альбом III

Типовой проект

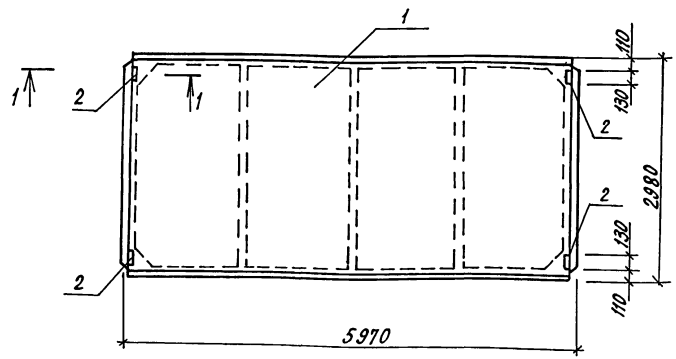

1-1
М1:10

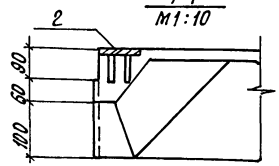

Формат	Зона	Поз.	Обозначение	Наименование	Кол.	Примечание
				Документация		
А3			КЖИ. ДО	Документ описания		
				Сборочные единицы		
		1	1.865.1-4/84.1-1-04	Плита 1ПГ-5АIVТ-П-А	1	–
		1	1.865.1-4/84.1-1-04	Плита 1ПГ-5АIVТ-Н-А	–	1
		2	1.865.1-4/84.2-180	Изделие закладное М10	4	4

Обозначение	Марка
КЖИ. 250000	П7
-01	П8

Ведомость расхода стали на дополнительные закладные детали, кг

Марка элемента	Изделия закладные							Всего	Общий расход
	Арматура класса			Прокат марки					
	А-III			Вст 3 кп2					
	ГОСТ 5781-82			ГОСТ 19903-74					
		ф10	Итого	δ = 8	Итого				
1ПГ-5АIVТ-П-А 1ПГ-5АIVТ-Н-А		1,6	1,6	3,6	3,6			5,2	5,2

Н. контр.	Ткач		27.07.87
Гл. спец. отд.	Репало		27.07.87
Гл. констр.	Тимошенко		27.07.87
Рук. сект.	Колесников		27.07.87
Рук. гр.	Бутенко		27.07.87
Ст. техн.	Яковский		27.07.87
Пров.	Жолудева		27.07.87

т. п. 813-2-46.87

КЖИ. 250000

Плита (П7, П8)

Стадия	Масса	Масштаб
РП	2,25т	1:50
Лист	Листов 1	

ГИПРОНИСЕЛЬПРОМ г. Орел

Привязан

Инв. №

Инв. № подл. | Подпись и дата | Взам. инв. №

22577-03 36

Копировал Кухтинова

Формат А3

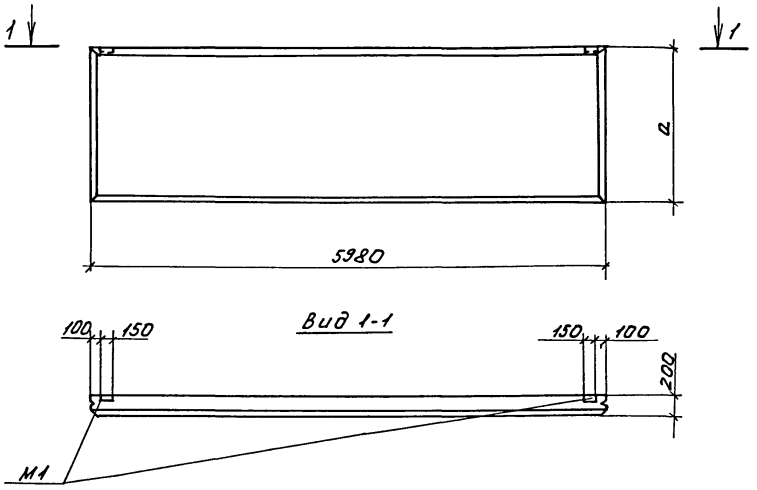

Панели ПС1, ПС2 изготавливаются соответственно в опалубке панелей ПСД60.18.20-Т, ПСД60.12.20-Т по серии 1.832.1-9, вып.1 и отличаются от серийных привязкой закладных деталей М1.

Обозначение	Марка	Наименование	a, мм	Масса, т
КЖИ.260000	ПС1	ПСД60.18.20-Т-1	1780	3,2
-01	ПС2	ПСД60.12.20-Т-1	1180	2,1

Н.контр.	Ткач		17.07.87
Гл.специал.	Репало		27.07.87
Гл.констр.	Тимошенко		27.07.87
Рук.сект.	Колесников		27.07.87
Рук.гр.	Бутенко		27.07.87
Техник	Шорина		27.07.87
Пров.	Молудева		27.07.87

Привязан

Инв.№

т.п. 813-2-46.87

КЖИ. 260000

Панель (ПС1, ПС2)

Стадия	Масса	Масштаб
РП	см. табл.	1:50
Лист	Листов 1	

ГИПРОНИСЕЛЬПРОМ г. Орел

Инв.№ подл. | Подпись и дата | Взам.инв.№

22577-03 37

Копировал Фомушкина

Формат А3

Альбом III

Типовой проект

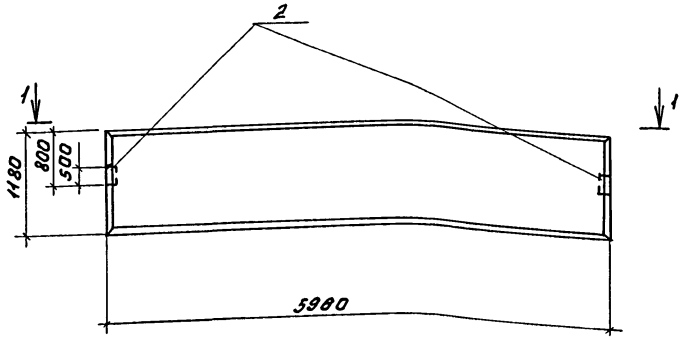

Вид 1-1

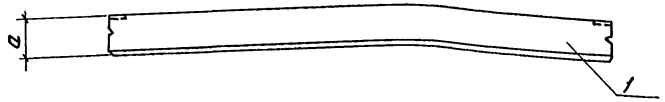

Формат	Зона	Поз.	Обозначение	Наименование	Кол. на испол. -	01	02	Примечание
				Документация				
А3			КНИ. ДО	Документ описания				
				Сборочные единицы				
				Панель				
		1	1.832.1-9.1.0010000-14	ПСА60.12.40-Т-2	1	-	-	
		1	1.832.1-9.1.0010000-10	ПСА60.12.30-Т-2	-	1	-	
		1	1.832.1-9.1.0010000-02	ПСА60.12.20-Т-2	-	-	1	
		2	1.030.1-1.1-3 34-01	Изделие закладное м14	2	2	2	

Ведомость расхода стали на дополнительные закладные детали, кг

Марка элемента	Изделие закладное: Арматура класса А-III ГОСТ 5781-82 ф10	Итого	Прокат марки Вст3кп2 ГОСТ 19903-74 -δ=6	-δ=10		Итого	Всего	Общий расход
ПСА60.12.40-Т-2 ПСА60.12.30-Т-2 ПСА60.12.20-Т-2	0,72	0,72	1,36	6,28		7,64	8,36	8,36

Обозначение	Марка	а, мм	Масса, т
КНИ.270000	ПС23	400	3,8
-01	ПС24	300	3,0
-02	ПС4	200	2,1

Н.контр.	Ткач		14.08.87
Гл.спец.от.	Репало		27.07.87
Гл.констр.	Тимошенко		27.07.87
Рук.сект.	Колесников		27.07.87
Рук.гр.	Бутенко		27.07.87
Техник	Шорина		27.07.87
Пров.	Жилуйева		27.07.87

Привязан

Инв.№

т.п. 813-2-46.87

КНИ.270000

Панель (ПС4, ПС23, ПС24)

Стадия	Масса	Масштаб
РП	см. табл.	1:50
Лист	Листов 1	

ГИПРОНИСЕЛЬПРОМ г. Орел

Инв.№ подл. | Подпись и дата | Взам.инв.№

Копировал Фомушкина

Формат А3

Альбом III

Типовой проект

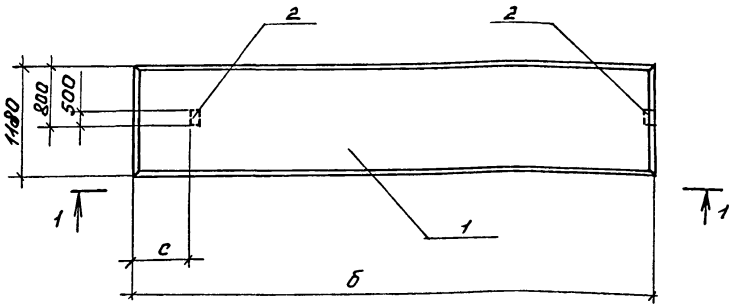

Вид 1-1

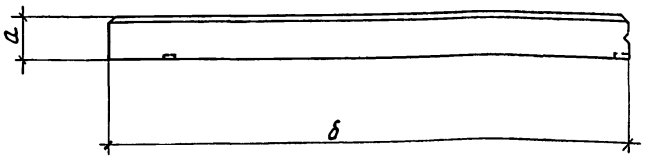

Формат	Зона	Поз.	Обозначение	Наименование	Кол. на испол. –	01	02	Примечание
				Документация				
А3			КНИ.АО	Документ описания				
				Сборочные единицы				
				Панель				
		1	1.832.1-9.1.0020000-04	ПСД60.12.20-Т-У-1	1	–	–	
		1	1.832.1-9.1.0020000-28	ПСД60.12.40-Т-У-1	–	1	–	
		1	1.832.1-9.1.0020000-20	ПСД60.12.30-Т-У-1	–	–	1	
		2	1.030.1-1.1-3 34-01	Изделие закладное м14	2	2	2	

Ведомость расхода стали на дополнительные закладные детали, кг.

Марка элемента	Изделие закладное: Арматура класса А-III ГОСТ 5781-82 ф10	Итого	Прокат марки Вст3кп2 ГОСТ 19903-74 δ=6	δ=8	Итого	Всего	Общий расход
ПСД60.12.20-Т-У-1	0,72	0,72	1,36	6,28	7,64	8,36	8,36
ПСД60.12.40-Т-У-1							
ПСД60.12.30-Т-У-1							

Обозначение	Марка	а, мм	б, мм	с, мм	Масса, т
КНИ.280000	ПС5	200	6190	190	2,2
-01	ПС30	400	6390	390	4,0
-02	ПС31	300	6290	290	3,1

Н.контр.	Ткач		01.08.87
Гл.специал.	Репало		27.07.87
Гл.констр.	Тимошенко		27.07.87
Рук.сект.	Колесников		27.07.87
Рук.гр.	Бутенко		27.07.87
Техник	Шорина		27.07.87
Пров.	Налудева		27.07.87

т.п. 813-2-46.87

КНИ. 28 0000

Панель (ПС5, ПС30, ПС31)

Стадия	Масса	Масштаб
РП	см. табл.	1:50
Лист	Листов 1	

ГИПРОНИСЕЛЬПРОМ г. Орел

Привязан

Инв.№

Инв.№ подл. | Подпись и дата | Взам.инв.№

Копировал Фомушкина

Формат А3

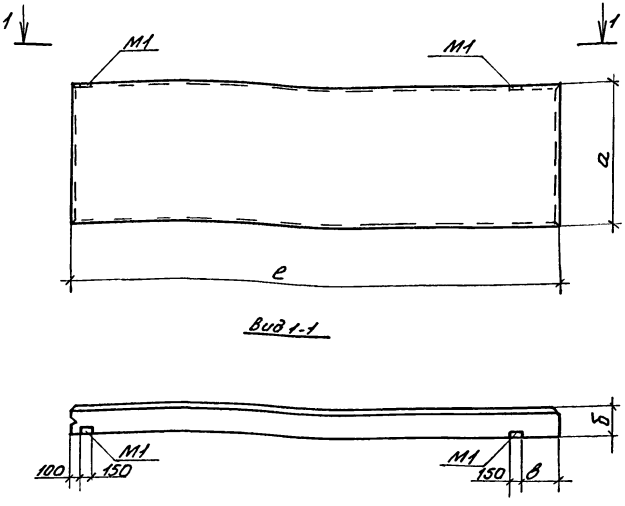

Обозначение	Наименование	Марка	в, мм	а, мм	б, мм	в, мм	Масса, т
КНИ.290000	ПСА60.9.20-Т-У-1	ПС6	6190	880	200	450	1700
-01	ПСА60 12.20-Т-У-2	ПС7	6190	1180	200	450	2200
-02	ПСА60.18.20-Т-У-1	ПС8	6190	1780	200	450	3400
-03	ПСА60.9.40-Т-У-1	ПС32	6390	880	400	650	3000
-04	ПСА60.9.30-Т-У-1	ПС33	6290	880	300	550	2300
-05	ПСА60.12.40-Т-У-2	ПС34	6390	1120	400	650	4000
-06	ПСА60.12.30-Т-У-2	ПС35	6290	1120	300	550	3100

Панели ПС6, ПС7, ПС8, ПС32, ПС33, ПС34, ПС35 изготавливаются соответственно в опалубке панелей ПСА60.9.20-Т-У, ПСА60.12.20-Т-У, ПСА60.18.20-Т-У, ПСА60.9.40-Т-У, ПСА60.9.30-Т-У, ПСА60.12.40-Т-У, ПСА60.12.30-Т-У по серии т.832.1-9, вып.1 и отличаются от серийных разбивкой закладных деталей М1.

Н.контр.	Ткач		2.04.87
Гл.специал.	Репола		27.03.87
Гл.констр.	Тимошенко		27.03.87
Рук.сект.	Колесников		27.03.87
Рук.гр.	Бутенко		27.03.87
Ст.техн.	Яковлевский		27.03.87
Пров.	Молудева		27.03.87

т.п. 813-2-46.87

КНИ.290000

Панель (ПС6, ПС7, ПС8, ПС32, ПС33, ПС34, ПС35)

Стадия	Масса	Масштаб
РП	см. табл.	1:50
Лист	Листов 1	

ГИПРОНИСЕЛЬПРОМ г.Орел

Привязан

Инв.№

Инв.№подл. | Подпись и дата | Взам.инв.№

Альбом III

Типовой проект

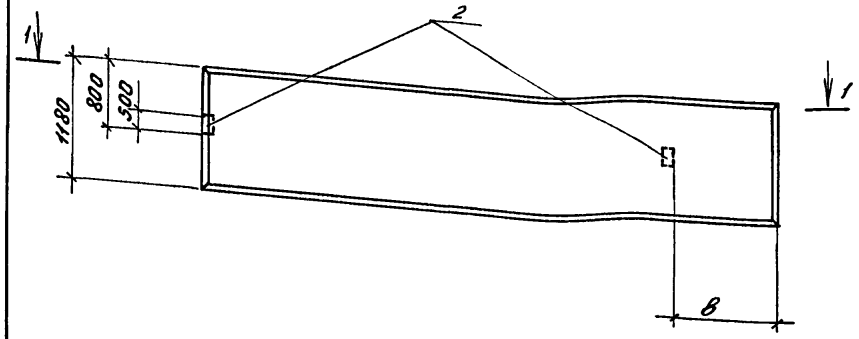

Вид 1-1

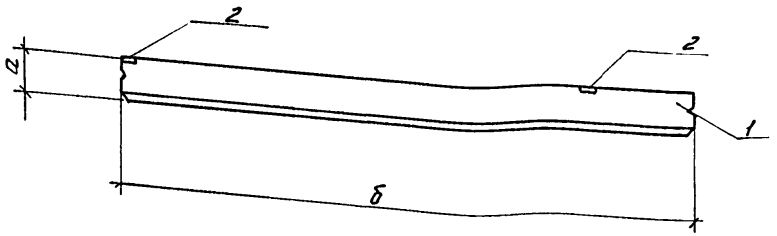

Формат	Зона	Поз.	Обозначение	Наименование	Кол. на испол. –	01	02	Примечание
				Документация				
А3			КНИ.ДО	Документ описания				
				Сборочные единицы				
				Панель				
		1	1.832.1-9.1.002 0000-29	ПСД60.12.40-Т-УП-1	1	–	–	
		1	1.832.1-9.1.0020000-21	ПСД60.12.30-Т-УП-1	–	1	–	
		1	1.832.1-9.1.0020000-05	ПСД60.12.20-Т-УП-1	–	–	1	
		2	1.030.1-1.1-3 34-01	Изделие закладное М14	2	2	2	

Ведомость расхода стали на дополнительные закладные детали, кг.

Марка элемента	Изделие закладное: Арматура класса А-III ГОСТ 5781-82 Ф10	Итого	Прокат марки Вст3кп2 ГОСТ 19903-74 δ=6	δ=8	Итого	Всего	Общий расход
ПСД60.12.40-Т-УП-1	0,72	0,72	1,36	6,28	7,64	8,36	8,36
ПСД60.12.30-Т-УП-1							
ПСД60.12.20-Т-УП-1							

Обозначение	Марка	а, мм	б, мм	в, мм	Масса, т
КНИ.300000	ПС9	400	6390	390	4,0
-01	ПС10	300	6290	290	3,1
-02	ПС25	200	6190	190	2,2

Н.контр.	Ткач		12.01.87
Гл.спец.отд	Репало		27.01.87
Гл.констр.	Тимошенко		27.01.87
Рук.сект	Колесников		27.01.87
Рук.гр.	Бутенко		27.01.87
Техник	Шарина		27.01.87
Пров.	Жолудова		27.01.87

т.п. 813-2-46.87

КНИ.300000

Панель (ПС9, ПС10, ПС25)

Стадия	Масса	Масштаб
РП	см. табл.	1:50

Лист | Листов 1

ГИПРОНИСЕЛЬПРОМ г. Орел

Привязан

Инв.№

Взам.инв.№ | Подпись и дата | Инв.№ подл.

Копировал Фомушкина

Формат А3

Альбом III

Типовой проект

Вид 1-1

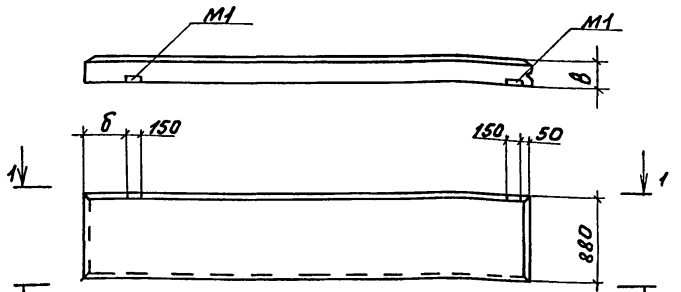

Вид 2-2

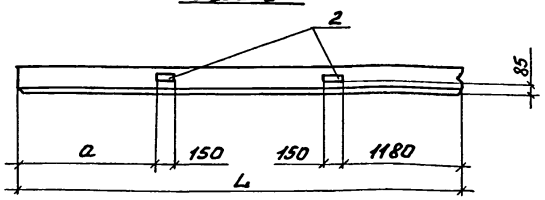

Формат	Зона	Поз.	Обозначение	Наименование	Кол. на испол. -	Кол. на испол. 01	Примечание
				Документация			
А3			КНИ. 40	Документ описания			
				Сборочные единицы			
				Панель			
		1	1.832.1-9.1.002 0000-27	ПСД60.9.40-Т-УП-1	1	-	
		1	1.832.1-9.1.002 0000-19	ПСД60.9.30-Т-УП-1	-	1	
		2	1.832.1-9.2.0012 000	Изделие закладное м1	2	2	

Ведомость расхода стали на дополнительные закладные детали, кг.

Марка элемента	Изделия закладные						Всего	Общий расход
	Арматура класса А-III			Прокат марки Вст3кп2				
	ГОСТ 5781-82			ГОСТ 19903-74				
	ф10		Итого	δ= 8		Итого		
ПСД60.9.30-Т-УП-1	0,8		0,8	2,6		2,6	3,4	3,4
ПСД60.9.30-Т-УП-1								

Обозначение	Марка	а, мм	б, мм	в, мм	L, мм	Масса, т
КНИ.310000	ПС11	2180	650	400	6390	3,0
-01	ПС12	2080	550	300	6290	2,3

Н.контр.	Ткач		11.08.87
Гл.специал.	Репало		27.07.87
Гл. констр.	Тимошенко		27.07.87
Рук.сект.	Колесников		27.07.87
Рук.гр.	Бутенко		27.07.87
Техник	Тимонина		27.07.87
Пров.	Нолудева		27.07.87

т.п. 813-2-46.87

КНИ. 310000

Панель (ПС 11, ПС 12)

Стадия	Масса	Масштаб
РП	см. табл.	1:50
Лист	Листов 1	

ГИПРОНИСЕЛЬПРОМ г. Орел

Привязан

Инв. N

Взам. инв. N | Подпись и дата | Инв. N подл.

22577-03 42

Копировал Фомушкина

Формат А3

Альбом №

Типовой проект

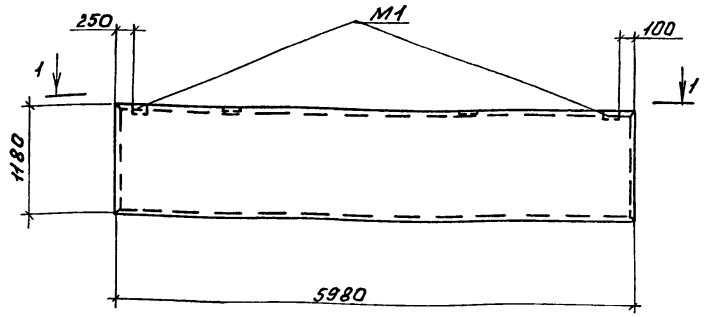

Вид 1-1

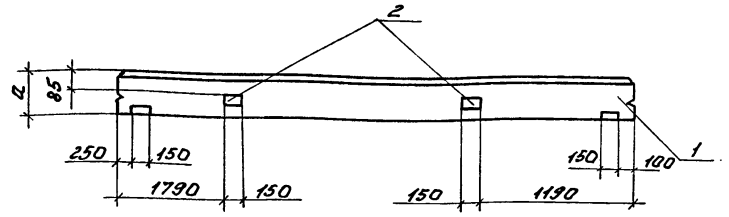

Формат	Зона	Поз.	Обозначение	Наименование	Кол. на испол. –	Кол. на испол. 01	Примечание
				Документация			
А3			КНИ.ДО	Документ описания			
				Сборочные единицы			
				Панель			
		1	1.832.1-9.1.0010000-14	ПСД60.12.40-Т-1	1	-	
		1	1.832.1-9.1.0010000-10	ПСД60.12.30-Т-1	-	1	
		2	1.832.1-9.2.0012000	Изделие закладное М1	2	2	

Ведомость расхода стали на дополнительные закладные детали, кг.

Марка элемента	Изделие закладное: Арматура класса		Прокат марки				Всего	Общий расход
	А-III		ВСт3кп2					
	ГОСТ 5781-82		ГОСТ 19903-74					
	ф10	Итого	δ=6			Итого		
ПСД60.12.40-Т-1	0,8	0,8	2,6			2,6	3,4	3,4
ПСД60.12.30-Т-1								

Обозначение	Марка	а, мм	Масса, т
КНИ.320000	ПС13	400	3,8
-01	ПС14	300	3,0

Панели ПС13, ПС14 изготавливаются соответственно в опалубке панелей ПСД60.12.40-Т, ПСД60.12.30-Т по серии 1.832.1-9, вып.1 и отличаются привязкой закладных деталей М1 и наличием дополнительных закладных деталей М1.

Н.контр.	Ткач		9.08.87
Гл.специал.	Репало		27.07.87
Гл.констр.	Тимошенко		27.07.87
Рук.сект.	Колесников		27.07.87
Рук.гр.	Бутенко		27.07.87
Техник	Шорина		27.07.87
Пров.	Жолудева		27.07.87

Привязан

Инв.№

т.п. 813-2-46.87

КНИ.320000

Панель (ПС13, ПС14)

Стадия	Масса	Масштаб
РП	см. табл.	1:50
Лист	Листов 1	

ГИПРОНИСЕЛЬПРОМ г.Орел

Инв.№ подл. | Подпись и дата | Взам.инв.№

22577-03 43

Копировал Фомушкина

Формат А3

Типовой проект Альбом III

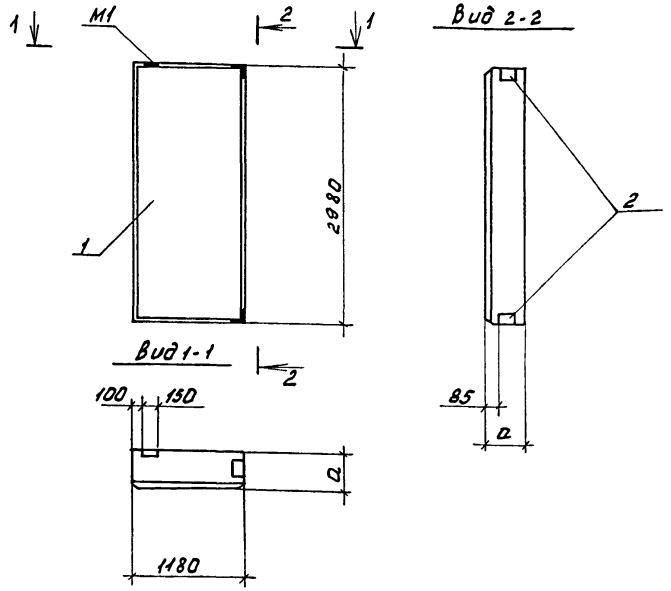

Формат	Зона	Поз.	Обозначение	Наименование	Кол. на испол. -	Кол. на испол. 01	Примечание
				Документация			
А3			КНИ.АО	Документ описания			
				Сборочные единицы			
				Панель			
		1	1.832.1-9.1.0130000-02	ПСД 12.30.40-Т-1	1	–	
		1	1.832.1-9.1.0120000-16	ПСД 12.30.30-Т-1	–	1	
		2	1.030.1-1.1-3 35-01	Изделие закладное М11	2	2	

Ведомость расхода стали на дополнительные закладные детали, кг.

Марка элемента	Изделия закладные						Всего	Общий расход
	Арматура класса А-III ГОСТ 5781-82			Прокат марки Вст3кп2 ГОСТ 8509-86				
	ф 10		Итого	L63×6		Итого		
ПСД 12.30.40-Т-1	0,88		0,88	1,84		1,84	2,72	2,72
ПСД 12.30.30-Т-1								

Обозначение	Марка	а, мм	Масса, т
КНИ.3300 00	ПС15	400	1,9
-01	ПС16	300	1,5

Панели ПС15, ПС16 изготавливаются соответственно в опалубке панелей ПСД 12.30.40-Т, ПСД 12.30.30-Т по серии 1.832.1-9, вып. 1 и отличаются от серийной отсутствием закладной детали М1 и наличием дополнительных закладных деталей М11.

Н.контр.	Ткач		12.08.87
Гл.специал.	Репало		27.07.87
Гл.констр.	Тимошенко		27.07.87
Рук.сект.	Колесников		27.07.87
Рук.гр.	Бутенко		27.07.87
Техник	Шорина		27.07.87
Пров.	Жолудева		27.07.87

Привязан

Инв.№

т.п. 813-2-46.87

КНИ. 330000

Панель (ПС15, ПС16)

Стадия	Масса	Масштаб
РП	см. табл.	1:50
Лист	Листов 1	

ГИПРОНИСЕЛЬПРОМ г. Орел

Инв.№ подл. | Подпись и дата | Взам.инв.№

22577-03 44

Копировал Фомушкина

Формат А3

Типовой проект Альбом III

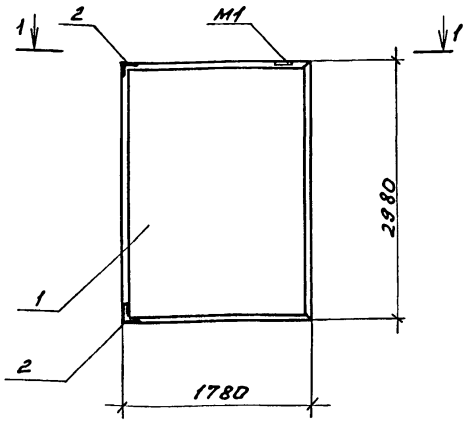

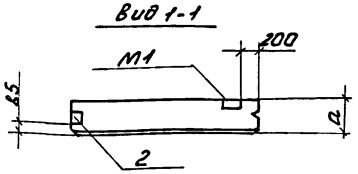

Обозначение	Марка	а, мм	Масса, т
КНИ.340000	ПС17	400	2,8
-01	ПС18	300	2,2

Панели ПС 17, ПС18 изготавливаются соответственно в опалубке панелей ПСД 18.30.40-Т, ПСД 18.30.30-Т и отличаются привязкой закладной детали М1, отсутствием закладной детали М1 и наличием вополнительных закладных деталей М11.

Формат	Зона	Поз.	Обозначение	Наименование	Кол. на испол. -	Кол. на испол. 01	Примечание
				Документация			
А3			КНИ.ДО	Документ описания			
				Сборочные единицы			
				Панель			
		1	1.832.1-9.1.0130000-04	ПСД18.30.40-Т-1	1	-	
		1	1.832.1-9.1.0120000-18	ПСД18.30.30-Т-1	-	1	
		2	1.030.1-1.1-3 35-01	Изделие закладное М11	2	2	

Ведомость расхода стали на дополнительные закладные детали, кг.

Марка элемента	Изделие закладное: Арматура класса А-III ГОСТ 5781-82 ф10		Итого	Прокат марки Вст3кп2 ГОСТ 8509-86 L63×63×6		Итого	Всего	Общий расход
ПСД 18.30.40-Т-1	0,88	—	0,88	1,84	—	1,84	2,72	2,72
ПСД 18.30.30-Т-1								

Н.контр.	Ткач		12.08.87
Гл.спец.отд.	Репало		27.07.87
Гл.констр.	Тимашенко		27.07.87
Рук.сект.	Колесников		27.07.87
Рук.гр.	Бутенко		27.07.87
Техник.	Шорина		27.07.87
Пров.	Жолудева		27.07.87

Привязан

Инв.№

т.п. 813-2-46.87

КНИ. 34 0000

Панель (ПС17, ПС18)

Стадия	Масса	Масштаб
РП	см. табл.	1:50
Лист	Листов 1	

ГИПРОНИСЕЛЬПРОМ г. Орел

Взам.инв.№ | Подпись и дата | Инв.№ подл.

22577-03 45

Копировал Фомушкина

Формат А3

Альбом III

Типовой проект

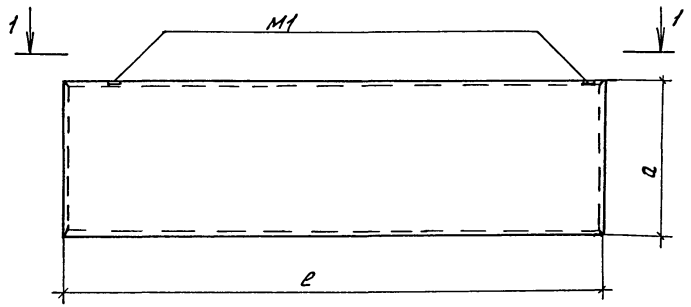

Вид 1-1

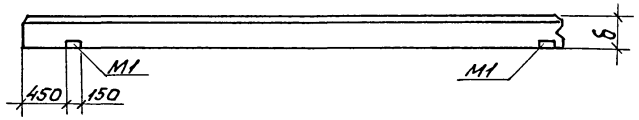

Обозначение	Марка	Наименование	ℓ, мм	а, мм	б, мм	Масса, т
КНИ.350000	ПС26	ПСА60.9.20-Т-УП-1	6290	880	300	1,7
-01	ПС27	ПСА60.12.20-Т-УП-2	6190	1180	200	2,2

Панели ПС26, ПС27 изготавливаются соответственно в опалубке панелей ПСА60.9.20-Т-УП, ПСА60.12.20-Т-УП по серии 1.832.1-8, вып.1 и отличаются от серийных разбивкой закладных деталей М1.

Н.контр.	Ткач		16.07.87
Гл.спец.отд.	Репало		20.07.87
Гл.констр.	Тимошенко		21.07.87
Рук.сект.	Колесников		21.07.87
Рук.гр.	Бутенко		21.07.87
Ст.техн.	Яковский		21.07.87
Пров.	Малубева		21.07.87

Привязан

Инв.№

т.п. 813-2-46.87

КНИ. 350000

Панель (ПС26, ПС27)

Стадия	Масса	Масштаб
РП	см. табл.	1:50
Лист	Листов 81	

ГИПРОНИСЕЛЬПРОМ г. Орел

Инв.№ подл. | Подпись и дата | Взам.инв.№

22577-03 46

Копировал Фомушкина

Формат А3

Альбом VII

Типовой проект

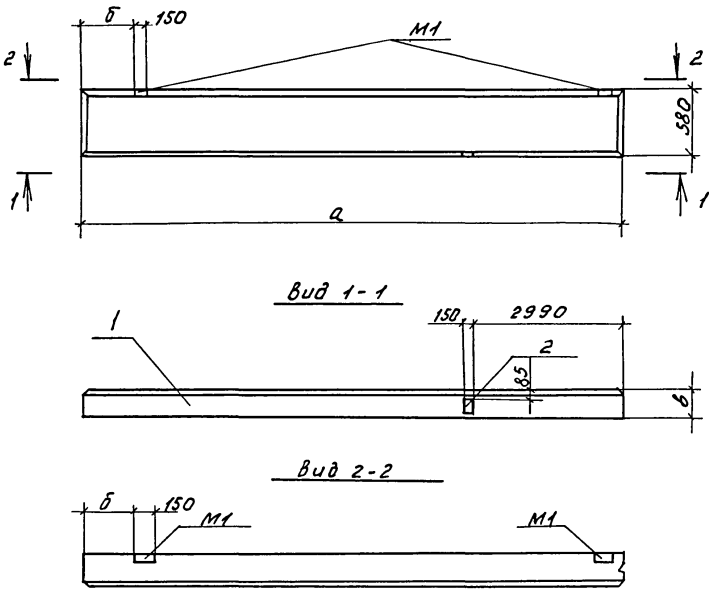

Обозначение	Марка	а, мм	б, мм	в, мм	Масса т
КНИ. 3600 00	ПС36	6390	650	400	2,0
-01	ПС37	6290	550	300	1,5

Формат	Зона	Поз.	Обозначение	Наименование	Кол. на испол. –	Кол. на испол. 01	Примечание
				Документация			
А3			КНИ. ДО	Документ описания			
				Сборочные единицы			
				Панель			
		1	1.832.1-9.1.002 0000 -24	ПСД60.6.40-Т-У-1	1	-	
		1	1.832.1-9.1.0020000 - 16	ПСД 60.6.30-Т-У-1	-	1	
		2	1.832.1 - 9.2. 0012000	Изделие закладное М1	1	1	

Ведомость расхода стали на дополнительные закладные детали, кг.

Марка элемента	Изделия закладные: Арматура класса А-III, ГОСТ 5781-82, ф10		Итого	Прокат марки Вст3кп2, ГОСТ 19903-74, -δ=6		Итого	Всего	Общий расход
ПСД 60.6.40-Т-У-1	0,4		0,4	1,3		1,3	1,7	1,7
ПСД60.6.30-Т-У-1								

Н. контр.	Ткач		12.01.87
Гл.спец.отд	Репало		27.01.87
Гл.конструктор	Тимошенко		27.01.87
Рук.сект.	Колесников		27.01.87
Рук.гр.	Бутенко		27.01.87
Техник	Тимонина		27.01.87
Пров.	Молудева		27.01.87

т.п. 813-2-46.87

КНИ.360000

Панель (ПС36, ПС37)

Стадия	Масса	Масштаб
РП	см. табл.	1:50
Лист	Листов 1	

ГИПРОНИСЕЛЬПРОМ г. Орел

Привязан

Инв.№

Взам.инв.№ | Подпись и дата | Инв.№ подл.

Копировал Фомушкина

Формат А3

Альбом III

Типовой проект

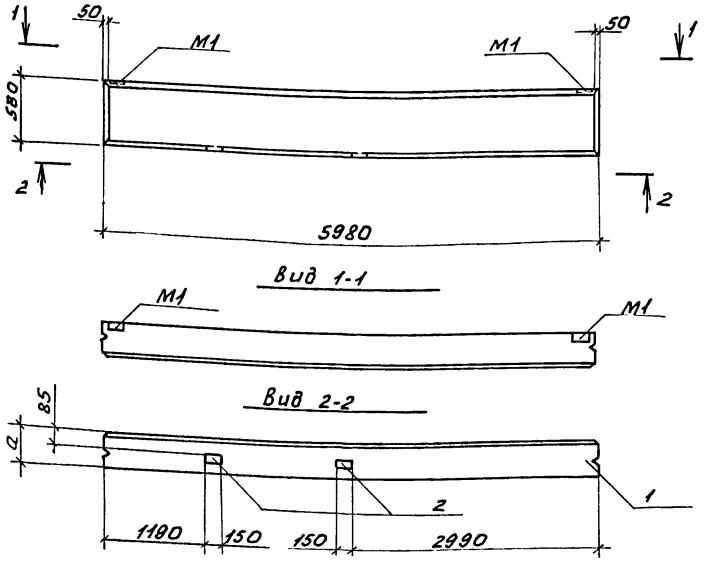

Формат	Зона	Поз.	Обозначение	Наименование	Кол. на исп. –	Кол. на исп. 01	Примечание
				Документация			
А3			КНИ.40	Документ описания			
				Сборочные единицы			
				Панель			
		1	1.832.1-9.1.001 0000-12	ПСД60.6.40-Т-1	1	–	
		1	1.832.1-9.1.001 0000-08	ПСД60.6.30-Т-1	–	1	
		2	1.832.1-9.2.001 2000	Изделие закладное М1	2	2	

Ведомость расхода стали на дополнительные закладные детали, кг.

Марка элемента	Изделие закладное: Арматура класса А-III ГОСТ 5781-82 ф10	Итого	Прокат марки ВСт3кп2 ГОСТ 19903-74 δ=6			Итого	Всего	Общий расход
ПСД60.6.40-Т-1	0,8	0,8	2,6			2,6	3,4	3,4
ПСД60.6.30-Т-1								

Обозначение	Марка	а, мм	Масса, т
КНИ.370000	ПС38	400	1,8
-01	ПС39	300	1,5

Н.контр.	Ткач		12.01.87
Гл.спец.отд	Репало		27.01.87
Гл.конструктор	Тимошенко		27.01.87
Рук.сект.	Колесников		27.01.87
Рук.гр.	Бутенко		27.01.87
Техник	Шорина		27.01.87
Пров.	Жолудева		27.01.87

т.п. 813-2-46.87

КНИ.370000

Панель (ПС38, ПС39)

Стадия	Масса	Масштаб
РП	см. табл.	1:50
Лист	Листов 1	

ГИПРОНИСЕЛЬПРОМ г. Орел

Привязан

Инв.№

Взам.инв.№ | Подпись и дата | Инв.№ подл.

22577-03 48

Копировал Фомушкина

Формат А3

Альбом III

Типовой проект

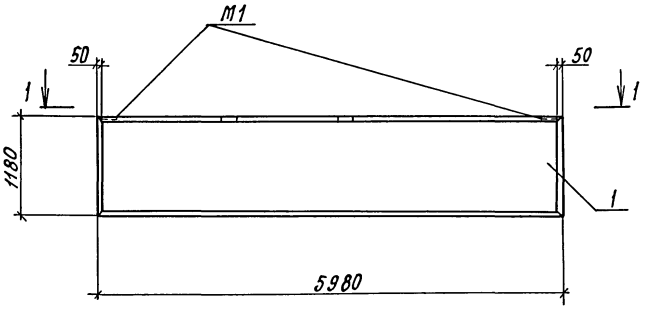

Вид 1-1

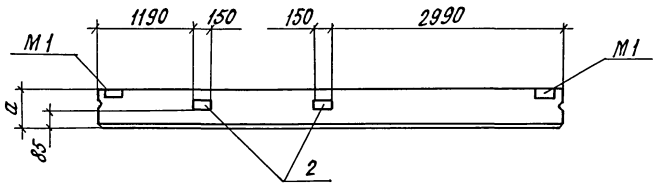

Обозначение	Марка	а, мм	Масса т
КНИ. 380000	ПС 40	400	3,8
- 01	ПС 41	300	3,0

Формат	Зона	Поз.	Обозначение	Наименование	Кол. на испол. –	Кол. на испол. 01	Примечание
				Документация			
А3			КНИ.ДО	Документ описания			
				Сборочные единицы			
				Панель			
		1	1.832.1-9.1.001 0000 -14	ПСД 60.12.40-Т-5	1	—	
		1	1.832.1-9.1.001 0000 -10	ПСД 60.12.30-Т-5	—	1	
		2	1.832.1-9.2.0012000	Изделие закладное М1	2	2	

Ведомость расхода стали на дополнительные закладные детали, кг

Марка элемента	Изделие закладное						Всего	Общий расход
	Арматура класса		Прокат марки					
	А-III		Вст 3 кп2					
	ГОСТ 5781-82		ГОСТ 19903-74					
	ф 10	Итого	-δ= 8			Итого		
ПСД 60.12.40-Т-5	0,8	0,8	2,6			2,6	3,4	3,4
ПСД 60.12.30-Т-5								

Н. контр.	Ткач		11.08.87
Гл. спец. ОТС	Репало		21.07.87
Гл. констр.	Тимошенко		22.07.87
Рук. сект.	Колесников		22.07.87
Рук. гр.	Бутенко		21.07.87
Техник	Шорина		21.07.87
Пров.	Жолудева		21.07.87

т. п. 813-2-46.87

КНИ. 380000

Панель (ПС 40, ПС 41)

Стадия	Масса	Масштаб
РП	см. табл.	1:50
Лист	Листов 1	

ГИПРОНИСЕЛЬПРОМ г. Орел

Привязан

Инв. N

Инв. N подл. | Подпись и дата | Взам. инв. N

22577-03 49

Копировал Кухтинова

Формат А3

Альбом III

Типовой проект

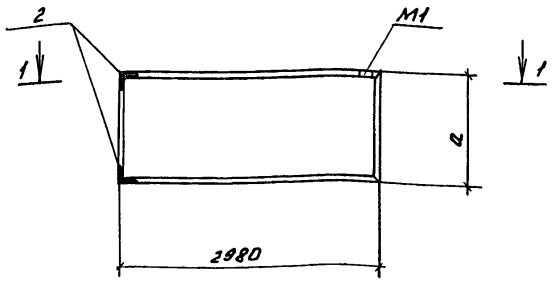

Вид 1-1

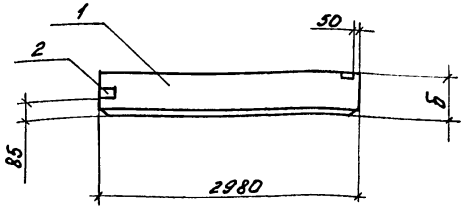

Обозначение	Марка	a, мм	δ, мм	Масса, т
КЖИ.390000	ПС42	1180	400	1,9
-01	ПС43	1180	300	1,5
-02	ПС44	980	400	1,4
-03	ПС45	980	300	1,1

Панели ПС42, ПС43, ПС44, ПС45 изготавливаются соответственно в опалубке панелей ПСД30.12.40-Т, ПСД30.12.30-Т, ПСД30.9.40-Т, ПСД30.9.30-Т по серии 1.832.1-9 вып.1 и отличаются от серийных наличием дополнительных закладных деталей М11 и отсутствием закладной детали М1.

Формат	Зона	Поз.	Обозначение	Наименование	Кол. на испол. -	01	02	03	Примечание
				Документация					
А3			КЖИ.ДО	Документ описания					
				Сборочные единицы					
				Панель					
		1	1.832.1-9.1.0050000-02	ПСД30.12.40-Т-1	1	–	–	–	
		1	1.832.1-9.1.0040000-04	ПСД30.12.30-Т-1	–	1	–	–	
		1	1.832.1-9.1.0050000-01	ПСД30.9.40-Т-1	–	–	1	–	
		1	1.832.1-9.1.0030000-05	ПСД30.9.30-Т-1	–	–	–	1	
		2	1.030.1-1.1-3 35-01	Изделие закладное					
				М11	2	2	2	2	

Ведомость расхода стали на дополнительные закладные детали, кг.

Марка элемента	Изделие закладное: Арматура класса AIII, ГОСТ 5781-82, ф10		Итого	Прокат марки Вст3кп2, ГОСТ 8509-86, ∠63×6		Итого	Всего	Общий расход
ПСД30.12.40-Т-1	0,88		0,88	1,84		1,84	2,72	2,72
ПСД30.12.30-Т-1								
ПСД30.9.40-Т-1								
ПСД30.9.30-Т-1								

Н.контр.	Ткач		12.01.87
Гл.специал.	Релало		12.01.87
Гл.констр.	Тимошенко		12.01.87
Рук.сект.	Колесников		12.01.87
Рук.гр.	Бутенко		12.01.87
Техник	Шорина		12.01.87
Пров.	Малудева		12.01.87

т.п. 813-2-46.87

КЖИ.390000

Панель (ПС42, ПС43, ПС44, ПС45)

Стадия	Масса	Масштаб
РП	см. табл.	1:50
Лист	Листов 1	

ГИПРОНИСЕЛЬПРОМ г. Орел

Привязан

Инв. № подл. | Подпись и дата | Взам. инв. №

Инв. №

22577-03 50

Копировал Фомушкина

Формат А3

Типовой проект Альбом III

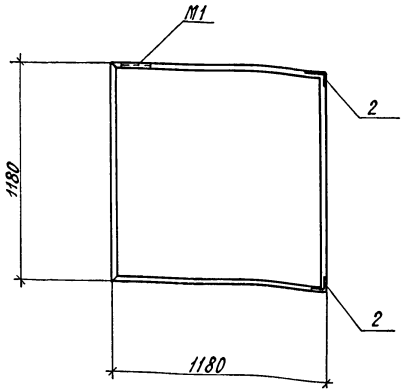

Вид 1-1

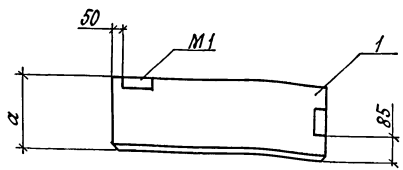

Обозначение	Марка	а, мм	Масса, т
КЖИ. 400000	ПС46	400	0,74
-01	ПС47	300	0,58

Панели ПС46, ПС47 изготавливаются соответственно в опалубке панелей ПСД 12.12.40-Т, ПСД 12.12.30-Т по серии 1.832.1-9, вып. 1 и отличаются от серийной наличием дополнительных закладных деталей М11 и отсутствием закладной детали М1

Формат	Зона	Поз.	Обозначение	Наименование	Кол. на испол. –	Кол. на испол. 01	Примечание
				Документация			
А3			КЖИ.ДО	Документ описания			
				Сборочные единицы			
				Панель			
		1	1.832.1-9.1.015 0000-01	ПСД 12.12.40-Т-1	1	–	
		1	1.832.1-9.1.014 0000-05	ПСД 12.12.30-Т-1	–	1	
		2	1.030.1-1.1-3 35-01	Изделие закладное М11	2	2	

Ведомость расхода стали на дополнительные закладные детали, кг.

Марка элемента	Изделие закладное: Арматура класса А-III ГОСТ 5781-82 ф10		Итого	Прокат марки Вст3кп2 ГОСТ 8509-86 L63×6		Итого	Всего	Общий расход
ПСД 12.12.40-Т-1	0,88		0,88	1,84		1,84	2,72	2,72
ПСД 12.12.30-Т-1								

Н.контр.	Ткач		13.01.87
Гл.специал.	Репало		13.01.87
Гл.констр.	Шмошенко		13.01.87
Рук.сект.	Колесников		13.01.87
Рук.гр.	Бутенко		13.01.87
Техник	Шорина		13.01.87
Пров.	Колудева		13.01.87

т.п. 813-2-46.87

КЖИ. 400000

Панель (ПС46, ПС47)

Стадия	Масса	Масштаб
РП	см. табл.	1:20
Лист	Листов 1	

ГИПРОНИСЕЛЬПРОМ г. Орел

Привязан

Инв. №

Инв.№ подл. | Подпись и дата | Взам.инв.№

22577-03 51

Копировал Кухтинова

Формат А3

Альбом III

Типовой проект

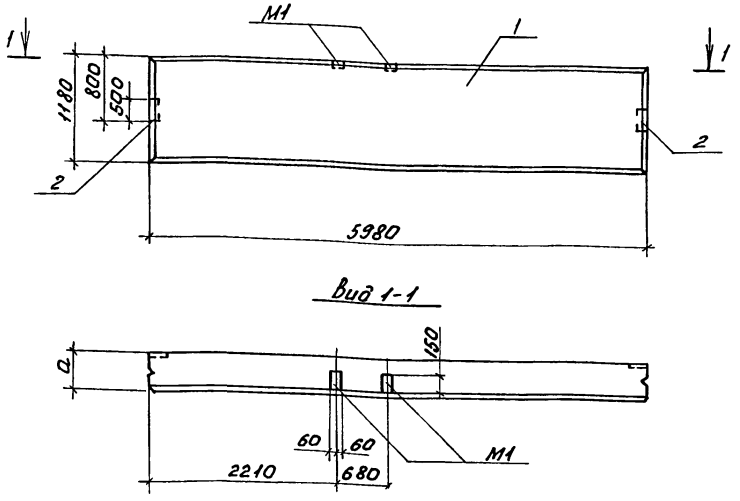

Вид 1-1

Панели ПС48, ПС49 изготавливаются соответственно в опалубке панелей ПСД60.12.40-т, ПСД60.12.30-т по серии 1.832.1-9, вып. 1 и отличаются от серийных привязкой закладных деталей М1 и наличием дополнительных закладных деталей М14.

Формат	Зона	Поз.	Обозначение	Наименование	Кол. на испол. –	Кол. на испол. 01	Примечание
				Документация			
А3			КНИ.40	Документ описания			
				Сборочные единицы			
				Панели			
		1	1.832.1-9.1.0010000-14	ПСД60.12.40-Т-3	1	–	
		1	1.832.1-9.1.0010000-10	ПСД60.12.30-Т-3	–	1	
		2	1.030.1-1.1-3 34-01	Изделие закладное М14	2	2	

Ведомость расхода стали на дополнительные закладные детали, кг.

Марка элемента	Изделие закладное: Арматура класса		Прокат марки				Всего	Общий расход
	А-III		Вст3кп2					
	ГОСТ 5781-82		ГОСТ 19903-74					
	ф10	Итого	-δ=6	-δ=8		Итого		
ПСД60.12.40-Т-3	0,72	0,72	1,36	6,28		7,64	8,36	8,36
ПСД60.12.30-Т-3								

Обозначение	Марка	а мм	Масса т
КНИ.410000	ПС48	400	3,8
01	ПС49	300	3,0

Н.контр.	Ткач		13.01.87
Гл.специал.	Репало		27.01.87
Гл.констр.	Тимошенко		27.01.87
Рук.сект.	Колесников		27.01.87
Рук.гр.	Бутенко		27.01.87
Техник	Шорина		27.01.87
Пров.	Нолудева		27.01.87

Привязан

Инв.№

т.п. 813-2-46.87

КНИ.410000

Панель (ПС48, ПС49)

Стадия	Масса	Масштаб
РП	см. табл.	1:50
Лист	Листов 1	

ГИПРОНИСЕЛЬПРОМ г. Орел

Инв.№ подл. | Подпись и дата | Взам.инв.№

22577-03 52

Копировал Фомушкина

Формат А3

Альбом III

Типовой проект

Формат	Зона	Поз.	Обозначение	Наименование	кол. на испол. –	кол. на испол. 01	Примечание
				Документация			
А3			КНИ.ДО	Документ описания			
				Сборочные единицы			
				Панель			
		1	1.832.1-9.1.00100000-15	ПСД60.18.40-Т-1	1	–	
		1	1.832.1-9.1.00100000-11	ПСД60.18.30-Т-1	–	1	
		2	1.030.1-1.1-3 34-01	Изделие закладное М14	2	2	

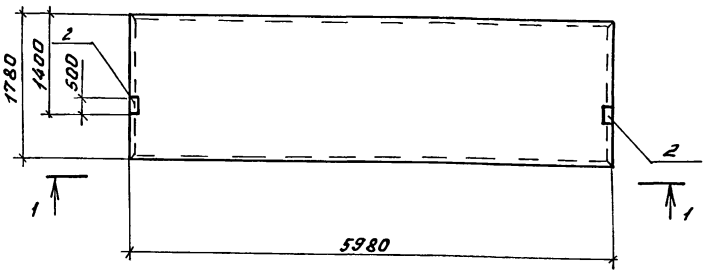

Вид 1-1

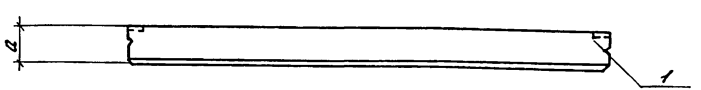

Обозначение	Марка	a, мм	Масса, т
КНИ.420000	ПС50	400	5,7
–01	ПС51	300	4,5

Ведомость расхода стали на дополнительные закладные детали, кг.

Марка элемента	Изделия закладные: Арматура класса А-III ГОСТ 5781-82 ф10	Итого	Прокат марки Вст3кп2 ГОСТ 19903-74 δ=6	δ=8	Итого	Всего	Общий расход
ПСД60.18.40-Т-1	0,72	0,72	1,36	6,28	7,64	8,36	8,36
ПСД60.18.30-Т-1							

Н.контр.	Ткач		12.01.87
Гл.специалист	Репало		21.01.87
Гл.констр.	Тимошенко		21.01.87
Рук.сект.	Колесников		21.01.87
Рук.гр.	Бутенко		21.01.87
Техник	Шорина		21.01.87
Пров.	Жолудева		21.01.87

Привязал

Инв.№

т.п. 813-2-46.87

КНИ.420000

Панель (ПС50, ПС51)

Стадия	Масса	Масштаб
РП	см. табл.	1:50
Лист	Листов 1	

ГИПРОНИСЕЛЬПРОМ г. Орел

Инв.№ подл. | Подпись и дата | Взам.инв.№

Копировал Фомушкина

Формат А3

Альбом III

Типовой проект

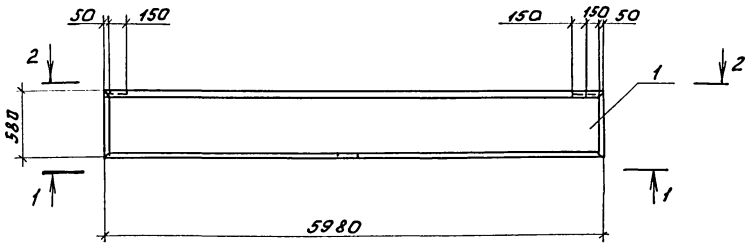

Вид 1-1

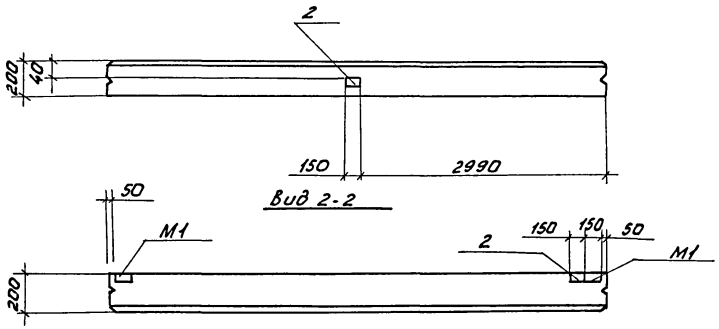

Вид 2-2

Формат	Зона	Поз.	Обозначение	Наименование	Кол.	Примечание
				Документация		
А3			КЖИ.ДО	Документ описания		
				Сборочные единицы		
				Панель		
		1	1.832.1-9.1.001 0000	ПСД 60.6.20-т-1	1	
		2	1.832.1-9.2.0012 0000	Изделие закладное М1	2	

Ведомость расхода стали на дополнительные закладные детали, кг

Марка элемента	Изделие закладное						Всего	Общий расход
	Арматура класса		Прокат марки					
	А-III		Вст3кп2					
	ГОСТ 5781-82		ГОСТ 19903-74					
	ф10	Итого	-δ=8			Итого		
ПСД 60.6.20-т-1	0,8	0,8	2,6			2,6	3,4	3,4

Н.контр.	Ткач		13.07.87
Гл.специал.	Репало		27.07.87
Гл.констр.	Тимошенко		27.07.87
Рук.сект.	Колесников		27.07.87
Рук.гр.	Бутенко		27.07.87
Техник	Шорина		27.07.87
Пров.	Молудева		27.07.87

т.п. 813-2-46.87

КЖИ. 430000

Панель ПС 52

Стадия	Масса	Масштаб
РП	1,1т	1:50
Лист	Листов 1	

ГИПРОНИСЕЛЬПРОМ г. Орел

Привязан

Инв.№

Взам.инв.№ | Подпись и дата | Инв.№ подл.

22577-03 54

Копировал Фомушкина

Формат А3

Альбом III

Типовой проект

Формат	Зона	Поз.	Обозначение	Наименование	Кол.	Примечание
				Документация		
А3			КНИ.ДО	Документ описания		
				Сборочные единицы		
				Панель		
		1	1.832.1-9.1.004 0000	ПСД30.12.20-Т-1	1	
		2	1.030.1-1.1-3 35-01	Изделие закладное М11	2	

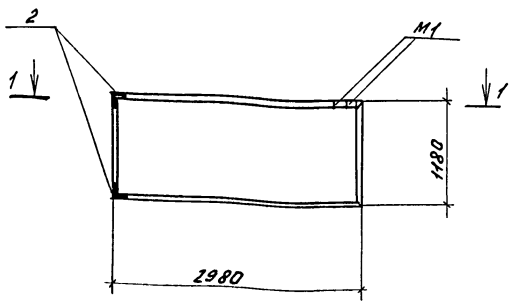

Вид 1-1

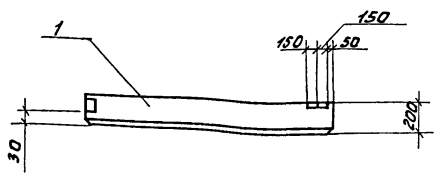

Ведомость расхода стали на дополнительные закладные детали, кг.

Марка элемента	Изделие закладное						Всего	Общий расход
	Арматура класса А-III			Прокат марки Вст3кп2				
	ГОСТ 5781-82			ГОСТ 8509-86				
	ф10		Итого	L63х6		Итого		
ПСА30.12.20-Т-1	0,88		0,88	1,84		1,84	2,72	2,72

Панель ПС53 изготавливается в опалубке панели ПСД30.12.20-Т по серии 1.832.1-9, вып.1 и отличается от серийной привязкой закладных деталей М1 и наличием дополнительных закладных деталей М11.

Н.контр.	Ткач		13.07.87	т.п. 813-2-46.87 КНИ. 44 0000
Гл.специал.	Репало		13.07.87	
Гл.констр.	Тимошенко		13.07.87	
Рук.сект.	Колесников		13.07.87	
Рук.гр.	Бутенко		13.07.87	
Техник	Шорина		13.07.87	Панель ПС53
Пров.	Молудева		13.07.87	

Стадия	Масса	Масштаб
РП	1,1т	1:50
Лист	Листов 1	

ГИПРОНИСЕЛЬПРОМ г.Орел

Привязан

Инв.№

Инв.№ подл. | Подпись и дата | Взам.инв.№

22577-03 55

Копировал Фомушкина

Формат А3

Альбом III

Типовой проект

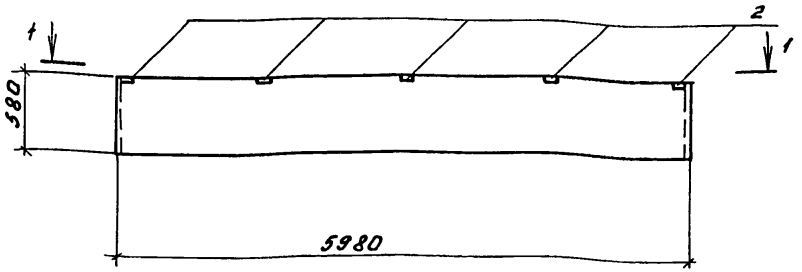

Вид 1-1

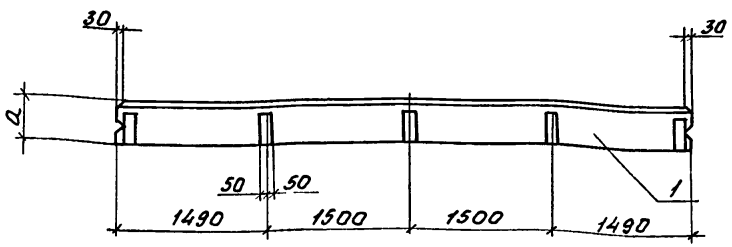

Обозначение	Марка	a, мм	Масса, т
КНИ.450000	ПС54	400	1,8
-01	ПС55	300	1,5

Формат	Зона	Поз.	Обозначение	Наименование	Кол. на исп. -	01	02	Примечание
				Документация				
А3			КНИ.40	Документ описания				
				Сборочные единицы				
				Панель				
		1	1.832.1-9.1.0010000-12	ПСД60.6.40-Т-2	1	-		
		1	1.832.1-9.1.0010000-08	ПСД60.6.30-Т-2	-	1		
		2	1.030.1-1.1-3 33-02	Изделие закладное М15	5	5		

Ведомость расхода стали на дополнительные закладные детали, кг.

Марка элемента	Изделие закладное: Арматура класса А-III, ГОСТ 5781-82, ф10	Итого	Прокат марки Вст3кп2, ГОСТ 19903-74, -60×8	Итого	Всего	Общий расход
ПСД60.6.40-Т-2	5,3	5,3	5,35	5,35	10,65	10,65
ПСД60.6.30-Т-2						

Панели ПС54, ПС55 изготавливаются соответственно в опалубке панелей ПСД60.6.40-Т, ПСД60.6.30-Т по серии 1.832.1-9, вып.1 и отличаются от серийных наличием дополнительных закладных деталей М15 и отсутствием закладных деталей М1.

Н.контр.	Ткач		13.07.87
Гл.специал.	Репало		27.07.87
Гл.констр.	Тимошенко		27.07.87
Рук.сект.	Колесников		27.07.87
Рук.гр.	Бутенко		27.07.87
Техник	Шорина		27.07.87
Пров.	Жолудева		27.07.87

т.п. 813-2-46.87

КНИ.450000

Панель (ПС54, ПС55)

Стадия	Масса	Масштаб
РП	см. табл.	1:50
Лист	Листов 1	

ГИПРОНИСЕЛЬПРОМ г. Орел

Привязан

Инв.№ подл. | Подпись и дата | Взам.инв.№

Инв.№

Копировал Фомушкина

Формат А3

Альбом III

Типовой проект

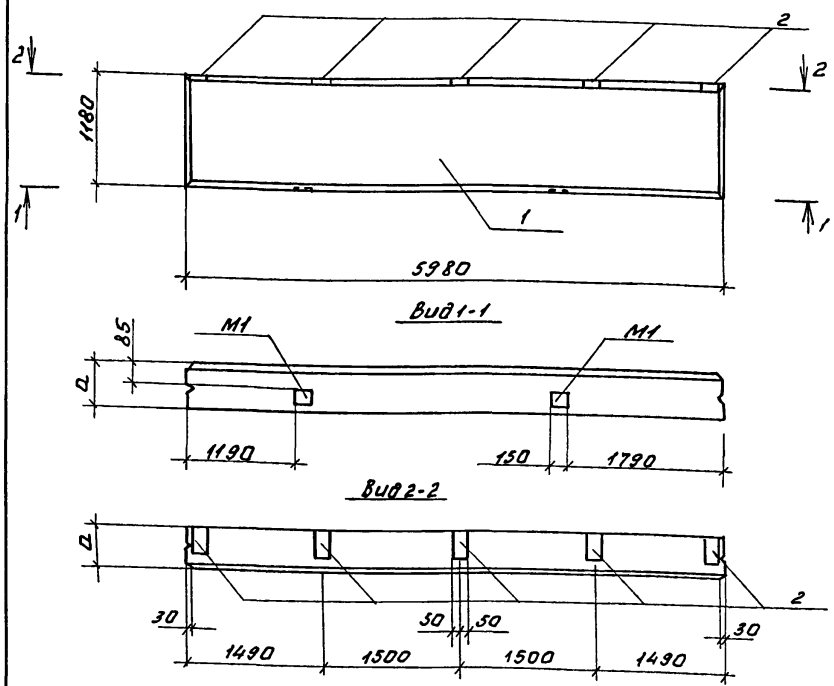

Формат	Зона	Поз.	Обозначение	Наименование	Кол. на испол. –	Кол. на испол. 01	Примечание
				Документация			
А3			КНИ. 40	Документ описания			
				Сборочные единицы			
				Панель			
		1	1.832.1-9.1 0010000-14	ПСД 60.12.40-Т-4	1	–	
		1	1.832.1-9.1.001 0000-10	ПСД 60.12.30-Т-4	–	1	
		2	1.030.1-1. 1-3 33-02	Изделие закладное М15	5	5	

Ведомость расхода стали на дополнительные закладные детали, кг.

Марка элемента	Изделие закладное				Всего	Общий расход
	Арматура класса А-III		Прокат марки Вст3кп2			
	ГОСТ 5781-82		ГОСТ 19903-74			
	ф10	Итого	-60×8	Итого		
ПСД 60.12.40-Т-4	5,3	5,3	5,35	5,35	10,65	10,65
ПСД 60.12.30-Т-4						

Обозначение	Марка	а, мм	Масса, т
КНИ.46 0000	ПС56	400	3,8
01	ПС57	300	3,0

Панели ПС 56, ПС 57 изготавливаются соответственно в опалубке панелей ПСД 60.12.40-Т, ПСД 60.12.30-Т по серии 1.832.1-9, вып. 1 и отличаются от серийных наличием дополнительных закладных деталей М15 и размещением закладных деталей М1.

Н. контр.	Ткач		8.08.87
Гл. спец. отд.	Репало		27.07.87
Гл. констр.	Тимошенко		27.07.87
Рук. сект.	Колесников		27.07.87
Рук. гр.	Бутенко		27.07.87
Техник	Шорина		27.07.87
Пров.	Жолудева		27.07.87

Привязан

Инв. №

т.п. 813-2-46.87

КНИ. 46 0000

Панель (ПС 56, ПС 57)

Стадия	Масса	Масштаб
РП	см. табл.	1:50
Лист	Листов 1	

ГИПРОНИСЕЛЬПРОМ г. Орел

Инв. № подл. | Подпись и дата | Взам. инв. №

22577-03 57

Копировал Фомушкина

Формат А3

Альбом III

Типовой проект

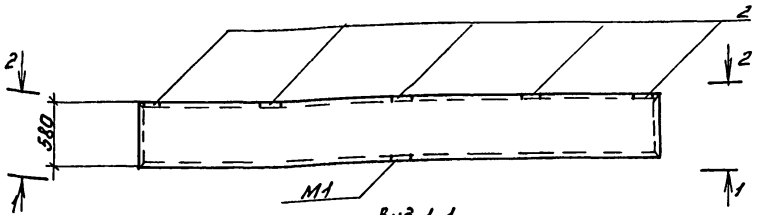

Вид 1-1

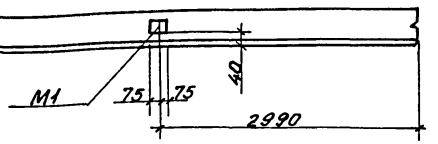

Вид 2-2

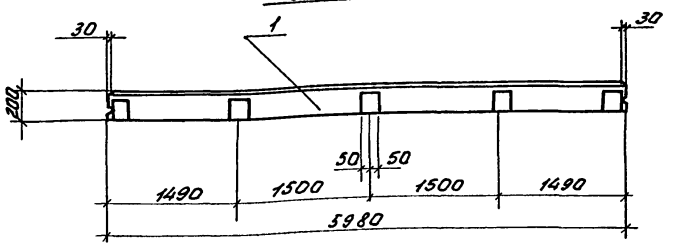

Формат	Зона	Поз.	Обозначение	Наименование	Кол.	Примечание
				Документация		
А3			КЖИ.ДО	Документ описания		
				Сборочные единицы		
				Панель		
		1	1.832.1-9.1.001 0000-04	ПСД 60.6.20-Т-2	1	
		2	1.030.1-1.1-3.33-02	Изделие закладное М15	5	

Ведомость расхода стали на дополнительные закладные детали, кг.

Марка элемента	Изделие закладное				Всего	Общий расход
	Арматура класса		Прокат марки			
	А-III		Вст3кп2			
	ГОСТ 5781-82		ГОСТ 19903-74			
	ф10	Итого	-60х6	Итого		
ПСД 60.6.20-Т-2	5,3	5,3	5,35	5,35	10,65	10,65

Панель ПС58 изготавливается в опалубке панели ПСД 60.6.20-Т по серии 1.832.1-9, вып.1 и отличается от серийной наличием дополнительных закладных деталей М15 и размещением закладной детали М1.

Привязан

Инв.№

Взам.инв.№ | Подпись и дата | Инв.№ подл.

Н.контр.	Ткач		12.08.87
Гл.специал	Репало		27.07.87
Гл.констр.	Тимошенко		27.07.87
Рук.сект.	Колесников		27.07.87
Рук.гр.	Бутенко		27.07.87
Техник	Шорина		27.07.87
Пров.	Жолудева		27.07.87

т.п.813-2-46.87 КЖИ.47 0000

Панель ПС58

Стадия	Масса	Масштаб
РП	1,1т	1:50
Лист	Листов 1	

ГИПРОНИСЕЛЬПРОМ г.Орел

22577-03 58

Копировал Фомушкина

Формат А3

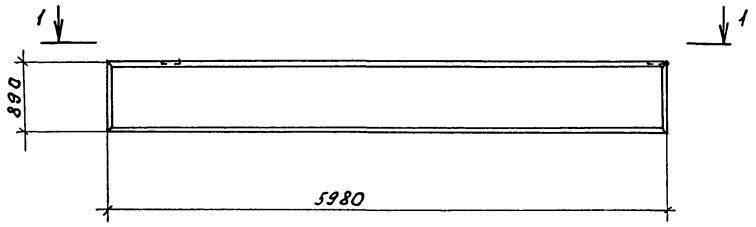

Вид 1-1

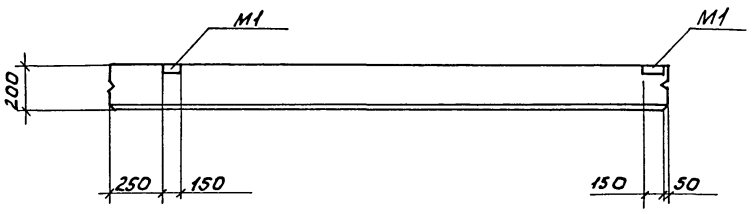

Панель ПС59 изготавляется в опалубке панели ПСД 60.9.20-Т по серии 1.832.1-9, вып.1 и отличается от серийной привязкой закладных деталей М1.

Н.контр.	Ткач		13.08.87
Гл.спец.отд	Репало		27.07.87
Гл.констр	Тимошенко		27.07.87
Рук.сект.	Бутенко		27.07.87
Техник	Шорина		27.07.87
Пров.	Налудева		27.07.87

т.п. 813-2-48.87

КПИЦ. 480000

Панель ПС59

Стадия	Масса	Масштаб
РП	1,6т	1:50
Лист	Листов 1	

ГИПРОНИСЕЛЬПРОМ г.Орел

Привязан

Инв.№

Инв.№подл. | Подпись и дата | Взам.инв.№

22577-03 59

Копировал Фомушкина

Формат А3

Альбом III

Типовой проект

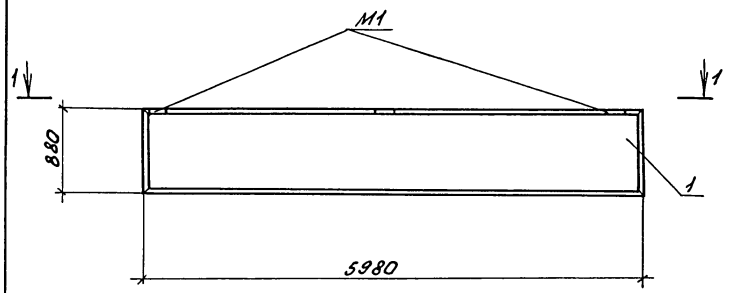

Вид 1-1

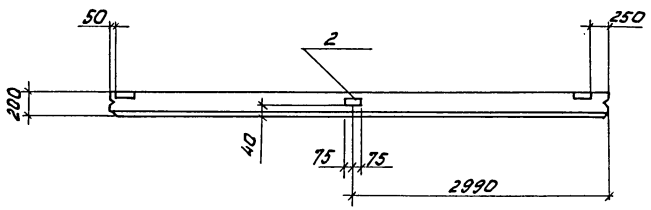

Формат	Зона	Поз.	Обозначение	Наименование	Кол.	Примечание
				Документация		
А3			КНИ.АО	Документ описания		
				Сборочные единицы		
				Панель		
		1	1.832.1-9.1.0010000 -01	ПСА60.9.20-Т-2	1	
		2	1.832.1-9.2.0012000	Изделие закладное М1	1	

Ведомость расхова стали на дополнительные закладные детали, кг.

Марка элемента	Изделие закладное				Вегго	Общий расход
	Арматура класса		Прокат марки			
	А-III		Вст3кп2			
	ГОСТ 5781-82		ГОСТ 19903-74			
	Ф10	Итого	-8÷8	Итого		
ПСА60.9.20	0,4	0,4	1,3	1,3	1,7	1,7

Н.контр.	Ткач		12.07.87
Гл.специал.	Релало		27.07.87
Гл.конструк.	Тимошенко		27.07.87
Рук.сект.	Колесников В		27.07.87
Рук.гр.	Бутенко		27.07.87
Техник	Шорина		27.07.87
Пров.	Нолудева		27.07.87

Привязан

Инв.N

т.п. 813-2-46.87

КНИ.490000

Панель ПСА60

Стадия	Масса	Масштаб
РП	1,6т	1:50
Лист	Листов 1	

ГИПРОНИСЕЛЬПРОМ г.Орел

Взам.инв.№ | Подпись и дата | Инв.№ подл.

22577-03 60

Копировал Фомушкина

Формат А3

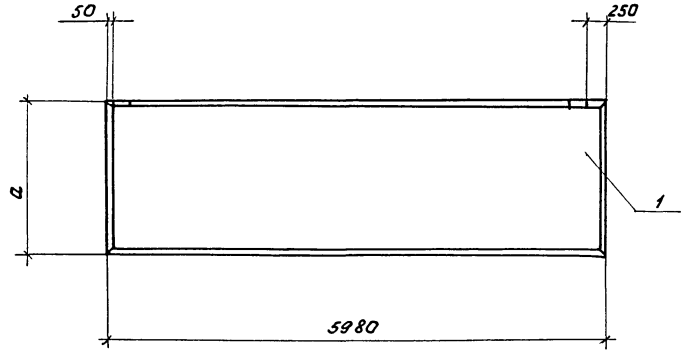

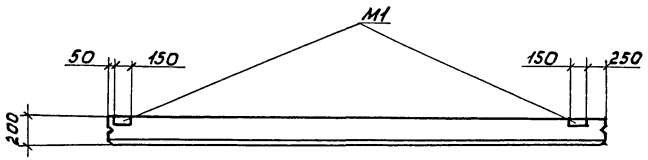

Панели ПС61, ПС62 изготавливаются соответственно в опалубке панелей ПСД60.18.20-Т, ПСД60.12.20-Т по серии 1.832.1-9, вып.1 и отличаются от серийных привязкой закладной детали М1.

Обозначение	Марка	Наименование	a, мм	Масса, т
КНИ.500000	ПС61	ПСД60.18.20-Т-2	1780	3,2
-01	ПС62	ПСД60.12.20-Т-2	1180	2,1

Н.контр.	Ткач		13.01.87
Гл.спец.отд.	Репало		27.07.87
Гл.констр.	Тимошенко		27.07.87
Рук.сект.	Колесников		27.07.87
Рук.гр.	Бутенко		27.07.87
Техник	Шорина		27.07.87
Пров.	Малудева		27.07.87

т.п. 813-2-46.87

КНИ.50 00 00

Панель (ПС61, ПС62)

Стадия	Масса	Масштаб
РП	см. табл.	1:50
Лист	Листов 1	

ГИПРОНИСЕЛЬПРОМ г. Орел

Привязан

Инв.№

Взам.инв.№ | Подпись и дата | Инв.№ подл.

22577-03 61

Копировал Фомушкина

Формат А3

Типовой проект Альбом III

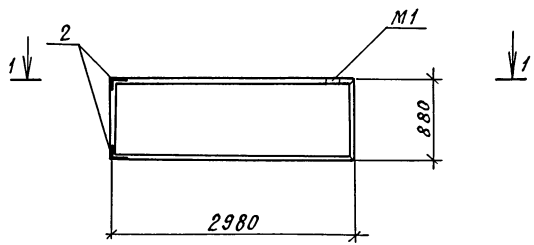

Вид 1-1

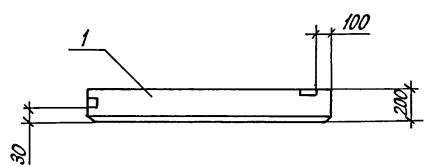

Формат	Зона	Поз.	Обозначение	Наименование	Кол.	Примечание
				Документация		
А3			КЖИ.ДО	Документ описания		
				Сборочные единицы		
				Панель		
		1	1.832.1-9.1.0030000-01	ПСД 30.9.20-Т-1	1	
		2	1.030.1-1.1-3 35-01	Изделие закладное М11	2	

Ведомость расхода стали на дополнительные закладные детали, кг.

Марка элемента	Изделие закладное						Всего	Общий расход
	Арматура класса А-III			Прокат марки Вст3кп2				
	ГОСТ 5781-82			ГОСТ 8509-86				
	ф10		Итого	L63×6		Итого		
ПСД 30.9.20-Т-1	0,88		0,88	1,84		1,84	2,72	2,72

Панель ПС 65 изготавливается в опалубке панели ПСД 30.9.20-Т по серии 1.832.1-9, вып.1 и отличается от серийной наличием дополнительных закладных деталей М11, привязкой закладной детали М1 и отсутствием закладной детали М1

Привязан

Инв.№

Н.контр.	Ткач		21.01.87
Гл.спец.от.	Репало		21.01.87
Гл.констр.	Литошенко		21.01.87
Рук.сект.	Колесников		21.01.87
Рук.гр.	Бутенко		21.01.87
Техник	Шорина		21.01.87
Пров.	Жолудева		21.01.87

т.п. 813-2-46.87 КЖИ.510000

Панель ПС 65

Стадия	Масса	Масштаб
РП	0,8т	1:50
Лист	Листов 1	

ГИПРОНИСЕЛЬПРОМ г. Орел

22577-03 62

Копировал Кухтинова Формат А3

Инв.№ подл. | Подпись и дата | Взам. инв.№

Альбом III

Типовой проект

Формат	Зона	Поз.	Обозначение	Наименование	Кол.	Прим.
				Документация		
А3			КНИ. ДО	Документ описания		
				Сборочные единицы		
				Панель		
		1	1.832.1-9.1. 003 0000-01	ПСД 30.9.20-Т-2	1	
		2	1.030.1-1.1-3 35-01	Изделие закладное М11	2	

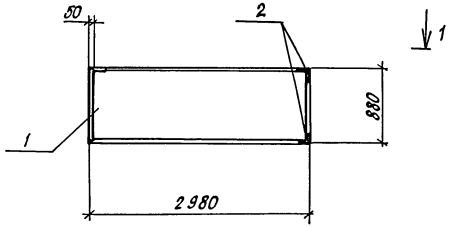

Вид 1-1

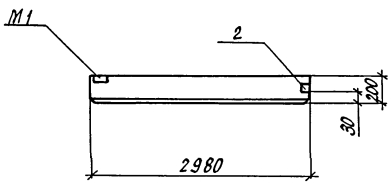

Ведомость расхода стали на дополнительные закладные детали, кг.

Марка элемента	Изделие закладное						Всего	Общий расход
	Арматура класса А-III			Прокат марки Вст3 кп2				
	ГОСТ 5781-82			ГОСТ 8509-86				
	ф10		Итого	L63×6		Итого		
ПСД 30.9.20-Т-2	0,88		0,88	1,84		1,84	2,72	2,72

Панель ПС 66 изготавливается в опалубке панели ПСД 30.9.20-Т по серии 1.832.1-9 вып. 1 и отличается отсутствием закладной детали М1 и наличием дополнительных закладных деталей М11.

Н.контр.	Ткач		13.01.87
Гл.специал.	Репало		13.01.87
Гл.констр.	Тимошенко		13.01.87
Рук.сект.	Колесников		13.01.87
Рук.гр.	Бутенко		13.01.87
Техник	Шорина		13.01.87
Пров.	Жолудева		13.01.87

т.п. 813-2-46.87

КНИ. 520000

Панель ПС 66

Стадия	Масса	Масштаб
РП	0,8т	1:50
Лист	Листов 1	

ГИПРОНИСЕЛЬПРОМ г. Орел

Привязан

Инв. №

Взам. инв. № | Подпись и дата | Инв. № подл.

22577-03 63

Копировал Кухтинова

Формат А3

Альбом III

Типовой проект

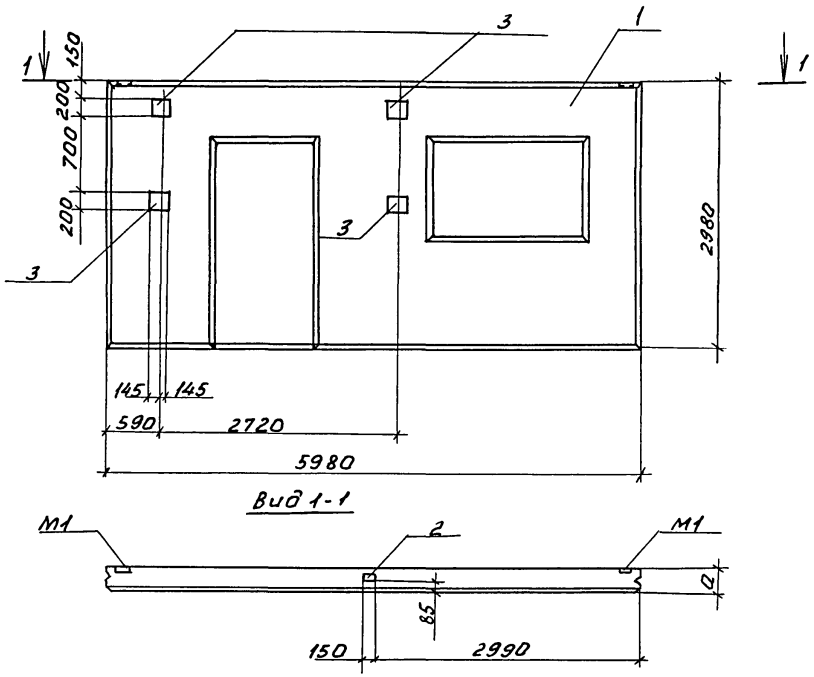

Обозначение	Марка	а, мм	Масса, т
КНИ.530000	ПС70	400	7,2
-01	ПС68	300	5,7

Формат	Зона	Поз.	Обозначение	Наименование	Кол. на испол. -	Кол. на испол. 01	Прим.
				Документация			
А3			КНИ.ДО	Документ описания			
			1.400-6/76, Вып.1	Унифицированные закладные детали сборных ж/б. конструкций зданий промышленных предприятий			
				Сборочные единицы			
				Панель			
		1	1.832.1-10.1.0.6.0.0.0-12	2ПСД6.30.40-ПТ-С-1	1	-	
		1	1.832.1-10.1.0.6.0.0.0-08	2ПСД6.30.30-ПТ-С-1	-	1	
		2	1.832.1-9.2.0012000	Изделие закладное М1	1	1	
		3	1.400-6/76, Вып.1, л.53	то же, М1-11-8	4	4	

Ведомость расхода стали на дополнительные закладные детали, кг.

Марка элемента	Изделие закладное: Арматура класса А-III ГОСТ 5781-82 ф10	ф14	Итого	Прокат марки Вст3кп2 ГОСТ 19903-74 -δ=8	-δ=10	Итого	Всего	Общий расход
2ПСД6.30.40-ПТ-С-1	0,4	5,2	5,6	1,3	21,6	22,9	28,5	28,5
2ПСД6.30.30-ПТ-С-1								

Н.контр.	Ткач		27.07.87
Гл.специал.	Репало		27.07.87
Гл.констр.	Тимошенко		27.07.87
Рук.сект.	Колесников		27.07.87
Рук.гр.	Бутенко		27.07.87
Техник	Тимонина		27.07.87
Пров.	Колудева		27.07.87

Привязан

Инв.№

т.п. 813-2-46.87

КНИ.530000

Панель (ПС68, ПС70)

Стадия	Масса	Масштаб
РП	см. табл.	1:50
Лист	Листов 1	

ГИПРОНИСЕЛЬПРОМ г.Орел

Взам.инв.№ | Подпись и дата | Инв.№ подл.

Колировал Фомушкина

Формат А3

Альбом III

Типовой проект

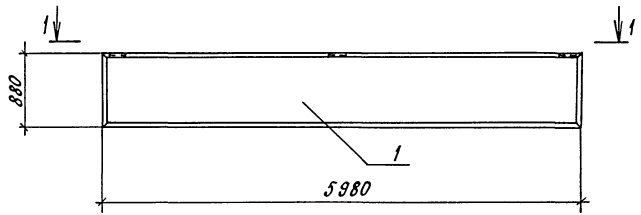

Вид 1-1

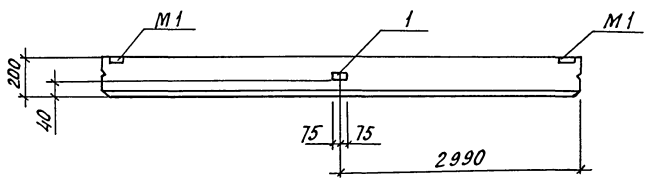

Формат	Зона	Поз.	Обозначение	Наименование	Кол.	Примечание
				Документация		
А3			КЖИ.ДО	Документ описания		
				Сборочные единицы		
				Панель		
		1	1.832.1-9.1.00 10000-01	ПСД 60.9.20-Т-3	1	
		2	1.832.1-9.2.00 12000	Изделие закладное М1	1	

Ведомость расхода стали на дополнительные закладные детали, кг

Марка элемента	Изделие закладное						Всего	Общий расход
	Арматура класса		Прокат марки					
	А-III		Вст3кп2					
	ГОСТ 5781-82		ГОСТ 19903-74					
	ф10	Итого	-8=6			Итого		
ПСД 60.9.20-Т-3	0,4	0,4	1,3			1,3	1,7	1,7

Панель ПС 69 изготавливается в опалубке панели ПСД 60.9.20-Т-3 по серии 1.832.1-9, вып.1 и отличается от серийной наличием закладной детали М1.

Н.контр.	Ткач		20.01.87
Гл.специал.	Репало		27.01.87
Гл.констр.	Тимошенко		27.01.87
Рук.сект.	Колесников		27.01.87
Рук.гр.	Бутенко		27.01.87
Техник	Шорина		27.01.87
Пров.	Нолудева		27.01.87

т.п.813-2-46.87

КЖИ. 540000

Панель ПС 69

Стадия	Масса	Масштаб
РП	1,6т	1:50
Лист	Листов 1	

ГИПРОНИСЕЛЬПРОМ г. Орел

Привязан

Инв. №

Инв.№ подл. | Подпись и дата | Взам. инв.№

22577-03 65

Копировал Кухтинова

Формат А3

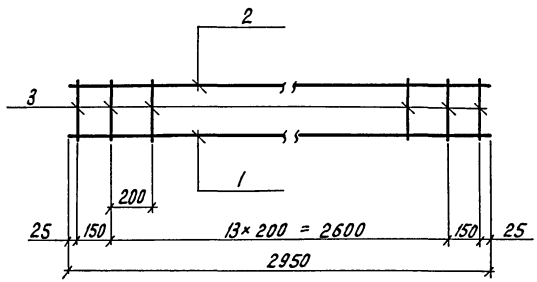

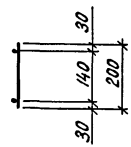

Формат	Зона	Поз.	Обозначение	Наименование	Кол.	Примечание
				Детали		
БЧ		1	КЖИ.550001	А-III-12 ГОСТ 5781-82, ℓ=2950	1	2,62 кг
БЧ		2	КЖИ.550002	А-I-6 ГОСТ 5781-82, ℓ=2950	1	0,66 кг
БЧ		3	КЖИ.550003	А-I-6 ГОСТ 5781-82, ℓ=200	16	0,04 кг

Сварка по ГОСТ 14098-85, тип соединения К1-Кт.

Н.контр.	Ткач		27.07.87.
Гл.специал.	Репало		27.07.87.
Гл.констр.	Тимошенко		27.07.87.
Рук.сект.	Колесников		27.07.87.
Рук.гр.	Бутенко		27.07.87.
Инж.	Власова		27.07.87.
Пров.	Жолудева		27.07.87.

т.п. 813-2-46.87

КЖИ. 550000

Каркас плоский КР1

Стадия	Масса	Масштаб
РП	3,92	1:20
Лист	Листов 1	

ГИПРОНИСЕЛЬПРОМ г. Орел

Привязан

Инв. N

Инв. N подл. | Подпись и дата | Взам. инв. N

22577-03 66

Копировал Перелыгина

Формат А3

Альбом III

Типовой проект

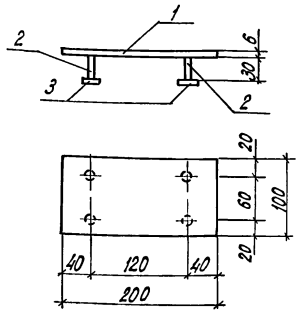

Формат	Зона	Поз.	Обозначение	Наименование	Кол.	Примечание
				Детали		
БЧ		1	КЖИ. 560001	Лист Б-ПН-НО-6,0 ГОСТ 19903-74 Вст 3 кп 2 ГОСТ 14637-79		
				100 × 200	1	0,94 кг
БЧ		2	КЖИ. 560002	А-III-8 ГОСТ 5781-82, ℓ = 30	4	0,01 кг
БЧ		3	КЖИ. 560003	Лист Б-ПН-НО-8,0 ГОСТ 19903-74 Вст 3 кп 2 ГОСТ 14637-79		
				40 × 40	4	0,10 кг

1. Покрытие - Ц12
2. Сварка по ГОСТ 14098-85, тип соединения Т1 - МФ

Привязан

Инв. N

Взам. инв. N | Подпись и дата | Инв. N подл.

Н.контр.	Ткач		27.07.87
Гл.спец.отд	Репало		27.07.87
Гл.констр.	Тимошенко		27.07.87
Рук.сект.	Колесников		27.07.87
Рук. гр.	Бутенко		27.07.87
Ст. техн.	Асковский		27.07.87
Пров.	Бирюкова		27.07.87

КЖИ. 560000

Изделие закладное МН1

Стадия	Масса	Масштаб
РП	1,38	1:5
Лист	Листов 1	

ГИПРОНИСЕЛЬПРОМ г. Орел

Копировал Кухтинова

Формат А4

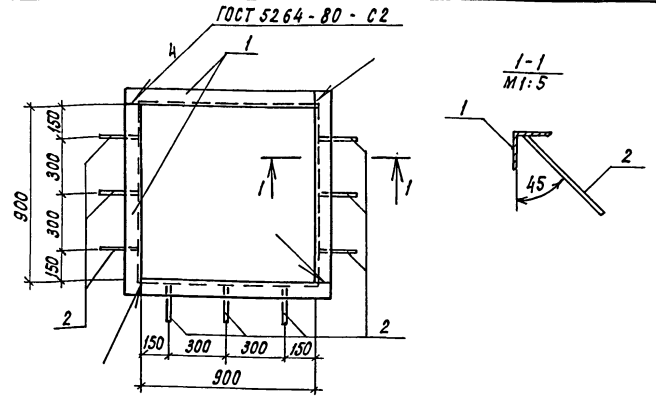

Формат	Зона	Поз.	Обозначение	Наименование	Кол.	Примечание
				Детали		
БЧ		1	КЖИ. 570001	Уголок 50×50×5-Б ГОСТ 8509-86 Вст 3 кп 2 ГОСТ 535-79		
				ℓ = 950	4	3,58 кг
БЧ		2	КЖИ. 570002	А-III-8 ГОСТ 5781-82, ℓ = 150	9	0,06 кг

1. Покрытие - Ц12
2. Сварка неуказанных швов по ГОСТ 14098-85, тип соединения Т4 - Му

Привязан

Инв. N

Взам. инв. N | Подпись и дата | Инв. N подл.

Н.контр.	Ткач		27.07.87
Гл.спец.отд	Репало		27.07.87
Гл.констр.	Тимошенко		27.07.87
Рук.сект.	Колесников		27.07.87
Рук. гр.	Бутенко		27.07.87
Ст. техн.	Асковский		27.07.87
Пров.	Бирюкова		27.07.87

т.п. 813-2-46.87

КЖИ. 570000

Изделие закладное МН2

Стадия	Масса	Масштаб
РП	14,86	1:20
Лист	Листов 1	

ГИПРОНИСЕЛЬПРОМ г. Орел

22577-03 67

Копировал Кухтинова

Формат А4

Альбом III

Типовой проект

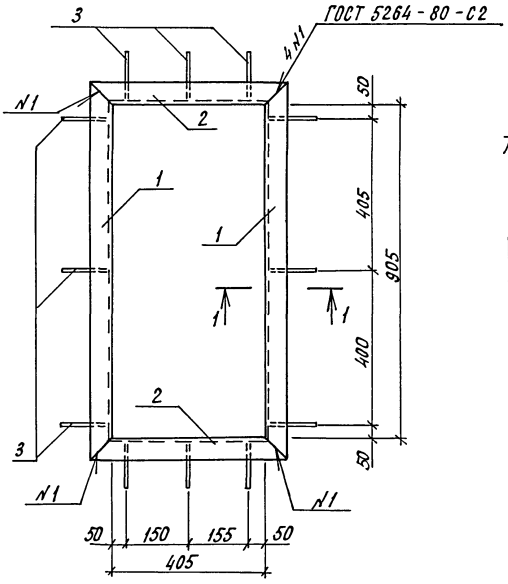

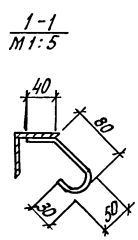

Формат	Зона	Поз.	Обозначение	Наименование	Кол.	Примечание
				Детали		
БЧ		1	КНИ. 580001	Уголок 63×63×5-БГОСТ8509-86 / Ст3кп2ГОСТ535-79		
				ℓ = 1031	2	5,0 кг
БЧ		2	КНИ. 580002	Уголок 63×63×5-БГОСТ8509-86 / Ст3кп2ГОСТ535-79		
				ℓ = 530	2	2,55 кг
БЧ		3	КНИ. 580003	А-I-6 ГОСТ 5781-82,		
				ℓ = 210	12	0,05 кг

1. Сварка неуказанных швов по ГОСТ 14098-85, тип соединения Н1, способ сварки Кв.
2. Покрытие - эмаль ПФ-133, серая ГОСТ 926-82 VII; 4/1-Л
3. Грунт ГФ-021, ГОСТ 25129-82.

Н.контр.	Ткач		12.87
Инспектор	Релало		12.87
Гл.конст.	Пташенко		12.87
Рук.сект.	Колесников		12.87
Рук.гр.	Бутенко		12.87
Ст.техн.	Ясковский		12.87
Пров.	Бирюкова		12.87

т.п. 813-2-46.87

КНИ. 58 00 00

Изделие закладное МН3

Стадия	Масса	Масштаб
РП	15,7	1:10
Лист	Листов 1	

ГИПРОНИСЕЛЬПРОМ г. Орел

Привязан

Инв. №

Инв. № подл. | Подпись и дата | Взам. инв. №

Копировал Кухтинова

Формат А3

Альбом III

Типовой проект

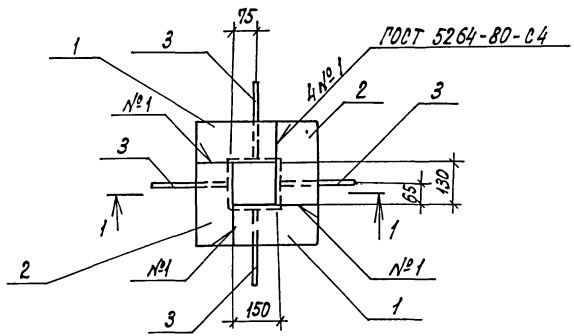

1-1

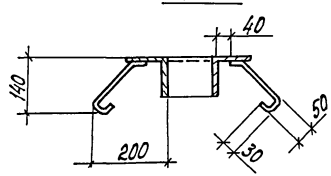

1. Сварка неуказанных швов контактная рельефная по ГОСТ 14098-85, тип шва Н-1, способ сварки $К_в$
2. Покрытие - Ц 12.

Формат	Зона	Поз.	Обозначение	Наименование	Кол.	Примечание
				Детали		
БЧ		1	КЖИ. 590001	Уголок 100×100×7-БГОСТ 8509-86 Вст3пс6-1ТУ14-1-3023-80		
				ℓ = 250	2	2,7 кг
БЧ		2	КЖИ. 590002	Уголок 100×100×7-БГОСТ 8509-86 Вст3пс6-1ТУ14-1-3023-80		
				ℓ = 230	2	2,5кг
БЧ		3	КЖИ. 590003	А-I-6 ГОСТ 5781-82, ℓ=340	4	0,08кг

Привязан

Инв. N

Инв. N подл. | Подпись и дата | Взам. инв. N

Н. контр.	Ткач		12.01.87
Гл. спец. отд.	Репало		27.01.87
Гл. констр.	Тимошенко		27.01.87
Рук. сект.	Колесников		27.01.87
Рук. гр.	Бутенко		27.01.87
Ст. техн.	Асковский		27.01.87
Пров.	Бирюкова		27.01.87

т. п. 813-2-46.87

КЖИ. 590000

Изделие закладное МН 4

Стадия	Масса	Масштаб
РП	10,72	1:10
Лист	Листов 1	

ГИПРОНИСЕЛЬПРОМ г. Орел

22577-03 69

Копировал Кухтинова

Формат А3

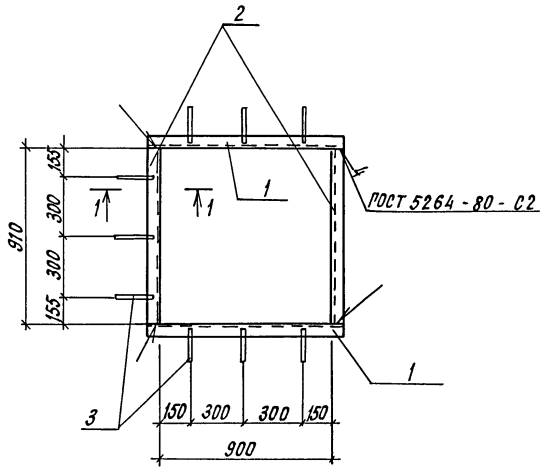

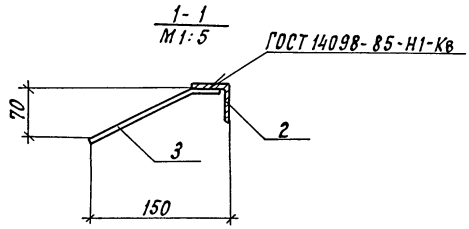

Формат	Зона	Поз.	Обозначение	Наименование	Кол.	Примечание
				Детали		
БЧ		1	КЖИ.600001	Уголок 50х50х5 ГОСТ 8509-86 ℓ=1000 Вст3кп2 ГОСТ 535-79		
					2	3,77кг
БЧ		2	КЖИ.600002	Уголок 50х50х5 ГОСТ 8509-86 ℓ=910 Вст3кп2 ГОСТ 535-79		
					2	3,43кг
БЧ		3	КЖИ.600003	А-I-8 ГОСТ 5781-82, ℓ=150	9	0,06кг

Покрытие - эмаль ПФ 133, серая ГОСТ 926-82
VII ; 4/1-л
Грунт ГФ-021 ГОСТ 25129-82

Н.контр.	Ткач		27.01.87
Гл.спец.от	Репало		27.01.87
Гл.констр.	Тимошенко		27.01.87
Рук.сект	Колесников		27.01.87
Рук.гр.	Бутенко		27.01.87
Техник	Шорина		27.01.87
Пров.	Жолудева		27.01.87

т.п. 813-2-46.87

КЖИ.600000

Изделие закладное МН5

Стадия	Масса	Масштаб
РП	14,94	1:20
Лист	Листов 1	

ГИПРОНИСЕЛЬПРОМ г. Орел

Привязан

Инв.№ подл. | Подпись и дата | Взам. инв.№

Инв.№

22577-03 70

Копировал Кухтинова

Формат А3

Альбом III

Типовой проект

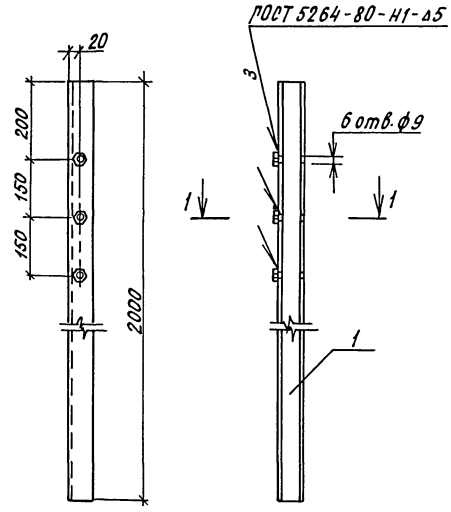

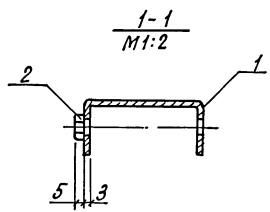

Формат	Зона	Поз.	Обозначение	Наименование	Кол.	Примечание
				Детали		
БЧ		1	КЖИ. 610001	Швеллер 60×32×3-Б ГОСТ 8278-83 ℓ=2000 Вст3пс ГОСТ 11474-76	1	5,34 кг
				Стандартные изделия		
БЧ		2		Гайка М6-7Н.5.016 ГОСТ 5915-70	3	

Покрытие - эмаль ПФ 133, серая ГОСТ 926-82 VII; 4/1-л
Грунт ГФ-021 ГОСТ 25129-82.

Н.контр.	Ткач		14.08.87
Гл.спец-ота	Репало		27.07.87
Гл.констр.	Тимошенко		27.07.87
Рук.сект.	Колесников		27.07.87
Рук.гр.	Бутенко		27.07.87
Ст.техн.	Ясковский		27.07.87
Пров.	Бирюкова		27.07.87

т.п. 813-2-46.87

КЖИ. 610000

Изделие соединительное МС1

Стадия	Масса	Масштаб
РП	5,34	1:10

Лист | Листов 1

ГИПРОНИСЕЛЬПРОМ г. Орел

Привязан

Инв. N

Инв. N подл. | Подпись и дата | Взам. инв. N

22577-03 71

Копировал Кухтинова

Формат А3

Альбом III

Типовой проект

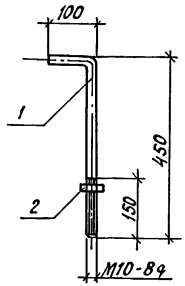

Формат	Зона	Поз.	Обозначение	Наименование	Кол.	Примечание
				Детали		
БЧ		1	КЖИ. 620001	А-I-10 ГОСТ 5781-82		
				ℓ = 550	1	0,34 кг
				Стандартные изделия		
		2		Гайка М10-7Н.5.016		
				ГОСТ 5915-70	1	0,01 кг

Покрытие - Ц12

Привязан

Инв. N

Инв. N подл. | Подпись и дата | Взам. инв. N

Н. контр.	Ткач		27.01.87
Гл. спец. отд.	Релало		27.01.87
Гл. констр.	Тимошенко		27.01.87
Рук. сект.	Колесников		27.01.87
Рук. гр.	Бутенко		27.01.87
Ст. техн.	Ясковский		27.01.87
Пров.	Молудева		27.01.87

КЖИ. 62 00 00

Изделие соединительное МС 10

Стадия	Масса	Масштаб
РП	0,35	1:10
Лист	Листов 1	

ГИПРОНИСЕЛЬПРОМ г. Орел

Копировал Кухтинова

Формат А4

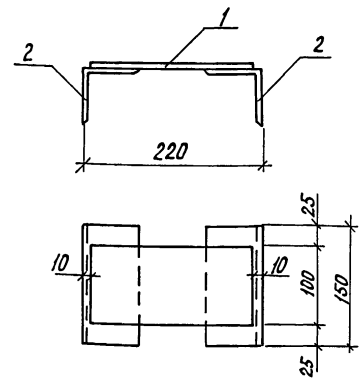

Формат	Зона	Поз.	Обозначение	Наименование	Кол.	Примечание
				Детали		
БЧ		1	КЖИ. 630001	Лист Б-ПН-НО-8.0 ГОСТ 19903-74 / Вст 3 кп 2 ГОСТ 14637-79		
				100 × 200	1	1,26 кг
БЧ		2	КЖИ. 630002	Уголок 70×70×5-Б ГОСТ 8509-86 / Вст 3 кп 2 ГОСТ 535-79		
				ℓ = 150	2	0,81 кг

1. Покрытие - Ц12
2. Сварка по ГОСТ 5264-80, тип соединения Н2, катет шва 5мм

Привязан

Инв. N

Инв. N подл. | Подпись и дата | Взам. инв. N

Н. контр.	Ткач		27.01.87
Гл. спец. отд.	Релало		27.01.87
Гл. констр.	Тимошенко		27.01.87
Рук. сект.	Колесников		27.01.87
Рук. гр.	Бутенко		27.01.87
Ст. техн.	Ясковский		27.01.87
Пров.	Молудева		27.01.87

т.п. 813-2-46.87

КЖИ. 63 00 00

Изделие соединительное МС 2

Стадия	Масса	Масштаб
РП	2,88	1:5
Лист	Листов 1	

ГИПРОНИСЕЛЬПРОМ

22577-03 72

Копировал Кухтинова

Формат А4

Альбом III

Типовой проект

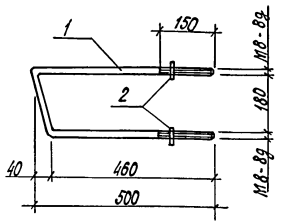

Формат	Зона	Поз.	Обозначение	Наименование	Кол.	Примечание
				Детали		
БЧ		1	КНИ. 640001	А-I-8 ГОСТ 5781-82		
				ℓ = 1160	1	0,46 кг
				Стандартные изделия		
		2		Гайка М8-7Н.5.016		
				ГОСТ 5915-70	2	0,01 кг

Привязан

Инв. N

Н.контр.	Ткач		13.01.87
Гл.специал.	Релало		27.01.87
Гл.констр.	Тимошенко		27.01.87
Рук.сект.	Колесников		27.01.87
Рук.гр.	Бутенко		27.01.87
Ст.техн.	Яковский		27.01.87
Пров.	Молудева		27.01.87

КНИ. 64 00 00

Изделие соединительное МС3

Стадия	Масса	Масштаб
РП	0,48	1:10
Лист	Листов 1	

ГИПРОНИСЕЛЬПРОМ г. Орел

Инв. N подл. | Подпись и дата | Взам. инв. N

Копировал Кухтинова

Формат А4

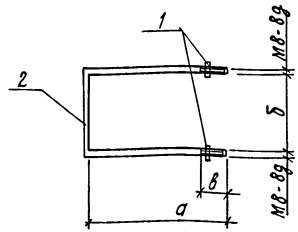

Формат	Зона	Поз.	Обозначение	Наименование	Кол.	Примечание
				Стандартные изделия		
		1		Гайка М8-7Н.5.016		
				ГОСТ 5915-70	2	0,01 кг
			Переменные данные для исполнений			
				КНИ. 6500 00		
				Детали		
БЧ		2	КНИ. 65 00 01	А-I-8 ГОСТ 5781-82, ℓ = 860	1	0,34 кг
				КНИ. 6500 00-01		
				Детали		
БЧ		2	КНИ. 6500 01-01	А-I-8 ГОСТ 5781-82, ℓ = 1120	1	0,44 кг

Обозначение	Марка	а, мм	б, мм	в, мм	Масса, кг
КНИ. 6500 00	МС4	300	240	70	0,36
-01	МС5	460	180	150	0,46

Привязан

Инв. N

Н.контр.	Ткач		13.01.87
Гл.спец-отд.	Релало		27.01.87
Гл.констр.	Тимошенко		27.01.87
Рук.сект.	Колесников		27.01.87
Рук.гр.р.	Бутенко		27.01.87
Ст.техн.	Яковский		27.01.87
Пров.	Молудева		27.01.87

т.п. 813-2-46.87

КНИ. 650000

Изделие соединительное (МС4, МС5)

Стадия	Масса	Масштаб
РП	см. табл.	1:10
Лист	Листов 1	

ГИПРОНИСЕЛЬПРОМ г. Орел

Инв. N подл. | Подпись и дата | Взам. инв. N

22577-03 73

Копировал Кухтинова

Формат А4

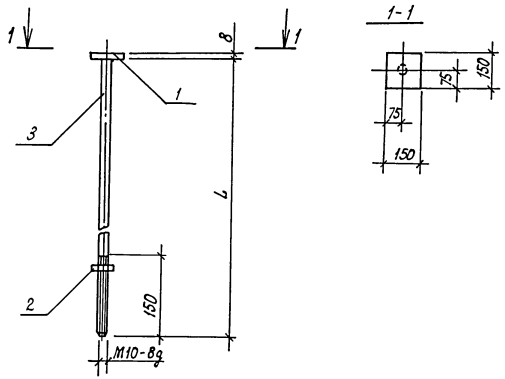

Обозначение	Марка	L, мм	Масса, кг
КЖИ. 660000	МС 6	1750	2,49
-01	МС 7	450	1,69

Формат	Зона	Поз.	Обозначение	Наименование	Кол.	Примечание
				Детали		
БЧ		1	КЖИ. 660001	Лист 6-ПН-НО-8,0 ГОСТ 19903-74 — 150×150 Вст3кп2 ГОСТ 14637-79	1	1,41 кг
				Стандартные изделия		
		2		Гайка М10-7Н.5.016 ГОСТ 5915-70	1	
			Переменные данные	для исполнений КЖИ. 660000		
				Детали		
БЧ		3	КЖИ. 66 00 02	А-I-10 ГОСТ 5781-82, ℓ=1750	1	1,08 кг
				КЖИ. 660000-01		
				Детали		
БЧ		3	КЖИ. 660002-01	А-I-10 ГОСТ 5781-82, ℓ=450	1	0,28 кг

1. Покрытие - Ц 12
2. Сварка по ГОСТ 8713-79, тип соединения Т1 - МФ.

Привязан

Инв. N

Н. контр.	Ткач		21.07.87
Нач. спец. отд.	Релало		21.07.87
Гл. констр.	Литошенко		21.07.87
Рук. сект.	Колесников		21.07.87
Рук. гр.	Бутенко		21.07.87
Ст. техн.	Яковский		21.07.87
Пров.	Жолудева		21.07.87

т.п. 813-2-46.87

КЖИ. 660000

Изделие соединительное (МС 6, МС 7)

Стадия	Масса	Масштаб
РП	см. табл.	1:10
Лист	Листов 1	

ГИПРОНИСЕЛЬПРОМ г. Орел

22577-03 74

Копировал Кухтинова

Формат А3

Инв. N подл. | Подпись и дата | Взам. инв. N

Типовой проект Альбом III

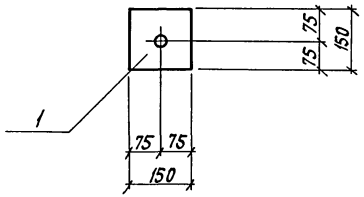

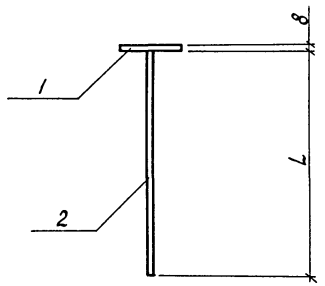

Формат	Зона	Поз.	Обозначение	Наименование	Кол.	Примечание
				Детали		
БЧ		1	КЖИ. 670001	Лист Б-ПН-НО-8.0 ГОСТ 19903-74 / Вст3кп 2 ГОСТ 14637-79		
				150×150	1	1,41 кг
			Переменные данные для исполнений			
				КЖИ. 670000		
				Детали		
БЧ		2	КЖИ. 670002	А-I-10 ГОСТ 5781-82, ℓ=550	1	0,34 кг
				КЖИ. 670000-01		
				Детали		
БЧ		2	КЖИ. 670002-01	А-I-10 ГОСТ 5781-82, ℓ=350	1	0,22 кг

Обозначение	Марка	L, мм	Масса, кг
КЖИ. 670000	МС8	550	1,75
-01	МС9	350	1,63

1. Покрытие Ц 12.
2. Сварка по ГОСТ 14098-85, тип соединения Т1-МФ.

Привязан

Инв.№

Н.контр.	Ткач		12.01.87
Гл.спец.отд	Репало		27.01.87
Гл.констр	Тимошенко		27.01.87
Рук.сект	Колесников		27.01.87
Рук.гр.	Бутенко		27.01.87
Ст.техн	Исковский		27.01.87
Пров.	Жолудева		27.01.87

т.п. 813-2-46.87

КЖИ. 670000

Изделие соединительное (МС8, МС9)

Стадия	Масса	Масштаб
РП	см. табл.	1:10
Лист	Листов 1	

ГИПРОНИСЕЛЬПРОМ г. Орел

22577-03 75

Копировал Перелыгина

Формат А3

Инв.№ подл. | Подпись и дата | Взам. инв.№

Альбом III

Типовой проект

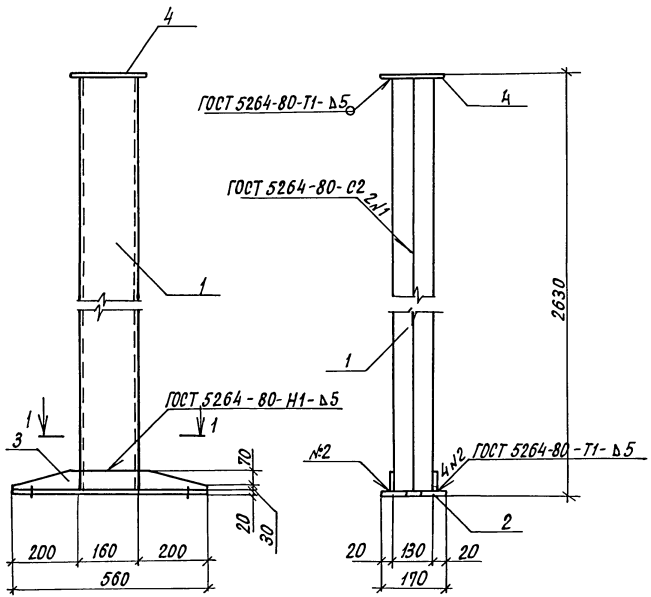

1-1

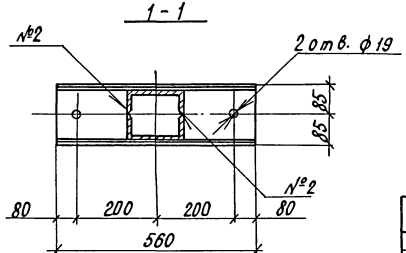

Формат	Зона	Поз.	Обозначение	Наименование	Кол.	Примечание
				Детали		
БЧ		1	КЖИ.680001	Швеллер 16 ГОСТ 8240-72 Вст3пс6-1 ТУ14-1-3023-80		
				l = 2600	2	36,9кг
БЧ		2	КЖИ.680002	Лист Б-ПН-НО-20,0 ГОСТ 19903-74 Вст3пс6-1 ГОСТ 14637-79		
				170 × 560	1	14,9 кг
БЧ		3	КЖИ.680003	Лист Б-ПН-НО-8,0 ГОСТ 19903-74 Вст3кп2 ГОСТ 14637-79		
				100 × 560	2	3,52кг
БЧ		4	КЖИ.680004	Лист Б-ПН-НО-10,0 ГОСТ 19903-74 Вст3кп2 ГОСТ 14637-79		
				150 × 200	1	2,36кг

Н.контр.	Ткач		07.07.87
Гл.спец.отд	Репало		07.07.87
Гл.констр	Симошенко		07.07.87
Рук.сект	Колесников		07.07.87
Рук.гр.	Бутенко		07.07.87
Инж.	Власова		07.07.87
Пров.	Жолудева		07.07.87

Привязан

Инв.№

т.п. 813-2-46.87

КЖИ. 680000

Стойка СК1

Стадия	Масса	Масштаб
РП	98,1	1:20
Лист	Листов 1	

ГИПРОНИСЕЛЬПРОМ г. Орел

22577-03 76

Копировал Кухтинова

Формат А3

Инв.№ подл. | Подпись и дата | Взам.инв.№

Альбом III

Типовой проект

Инв.№ подл. | Подпись и дата | Взам. инв.№

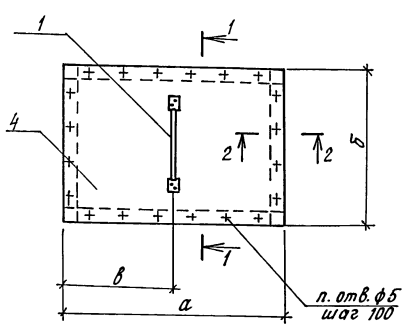

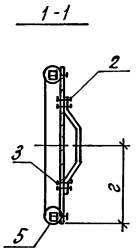

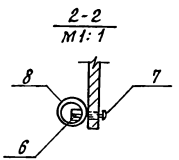

Обозначение	Марка	а, мм	б, мм	в, мм	г, мм	п	Масса, кг
КНИ. 690000	ШБ1	700	420	350	210	20	8,05
-01	ШБ2	900	900	450	450	32	17,52

Формат	Зона	Поз.	Обозначение	Наименование	Кол.	Примечание
				Стандартные изделия		
		1		Ручка-скоба РС140-2 ГОСТ 5087-80	1	
		2		Болт М4-6g×30.58.016 ГОСТ 7805-70	4	
		3		Гайка М4-6Н.5.016 ГОСТ 5915-70	4	
			Переменные данные для исполнений			
				КНИ. 690000		
				Детали		
БЧ		4	КНИ. 690001	Листы винипласта		
				ВН 700×420×10 ГОСТ 9639-71	1	4,06 кг
БЧ		5	КНИ. 690002	Брусок 25×25 ГОСТ 24454-80, ℓ=650	2	0,0004 м³
БЧ		6	КНИ. 690003	Брусок 25×25 ГОСТ 24454-80, ℓ=420	2	0,0003 м³
				Стандартные изделия		
		7		Шуруп 1-5×40.016 ГОСТ 1144-80	20	
				Материалы		
		8		Рукав В Ш(VIII)-6,3-31,5-45-У		
				ГОСТ 18698-79		ℓ=2140
				КНИ. 690000-01		
				Детали		
БЧ		4	КНИ. 690001-01	Листы винипласта		
				ВН 900×900×10 ГОСТ 9639-71	1	11,18 кг
БЧ		5	КНИ. 690002-01	Брусок 25×25 ГОСТ 24454-80, ℓ=875	4	0,0005 м³
				Стандартные изделия		
		7		Шуруп 1-5×40.016 ГОСТ 1144-80	32	
				Материалы		
		8		Рукав Ш(VIII)-6,3-31,5-45-У		
				ГОСТ 18698-79		ℓ=3500

Н. контр.	Ткач		13.01.88
Гл. спец. отд.	Репало		21.01.88
Гл. констр.	Тимошенко		21.01.88
Рук. сект.	Колесников		21.01.88
Рук. гр.	Бутенко		21.01.88
Ст. техн.	Яковская		21.01.88
Пров.	Бирюкова		21.01.88

т.п. 813-2-46.87

КНИ. 690000

Шибер (ШБ1, ШБ2)

Стадия	Масса	Масштаб
РП	см. табл.	1:10
Лист	Листов 1	

ГИПРОНИСЕЛЬПРОМ г. Орел

Привязан

Инв.№

22577-03 77

Копировал Кухтинова

Формат А3

Альбом III

Типовой проект

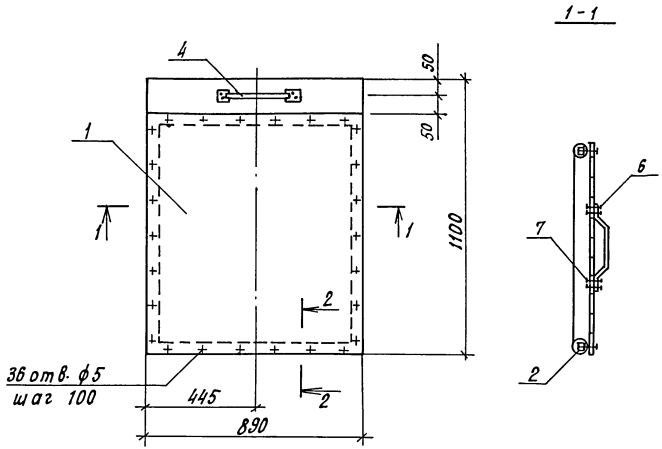

Формат	Зона	Поз.	Обозначение	Наименование	Кол.	Примечание
				Детали		
БЧ		1	КЖИ. 700001	Листы виниплаета		
				ВН1100×890×10 ГОСТ 9639-71	1	13,51 кг
БЧ		2	КЖИ. 70 00 02	Брусок 25×25 ГОСТ 24454-80, ℓ=1000	2	0,0006 м³
БЧ		3	КЖИ. 7000 03	Брусок 25×25 ГОСТ 24454-80, ℓ=840	2	0,0005 м³
				Стандартные изделия		
		4		Ручка-скоба РС 140-2		
				ГОСТ 5087-80	1	
		5		Шуруп 1-5×40.016 ГОСТ 1144-80	36	
		6		Болт М4-6g×30.58.016		
				ГОСТ 7805-70	4	
		7		Гайка М4-6Н.5.016		
				ГОСТ 5915-70	4	
				Материалы		
		8		Рукав ш(VIII)-6,3-31,5-45-У		
				ГОСТ 18698-79		ℓ=3680

Н.контр.	Ткач		12.07.87
Л.спец-отд.	Репало		12.07.87
Гл.констр.	Тимошенко		12.07.87
Рук.сект.	Колесников		12.07.87
Рук.гр.	Бутенко		12.07.87
Ст.техн.	Ясковский		12.07.87
Пров.	Бирюкова		12.07.87

т.п. 813-2-46.87

КЖИ. 70 00 00

Шибер ШБ3

Стадия	Масса	Масштаб
РП	20,24	1:10
Лист	Листов 1	

ГИПРОНИСЕЛЬПРОМ г. Орел

Привязан

Инв. №

Подпись и дата | Взам. инв. № | Инв. № подл.

22577-03 78

Копировал Кухтинова

Формат А3

Альбом III

Типовой проект

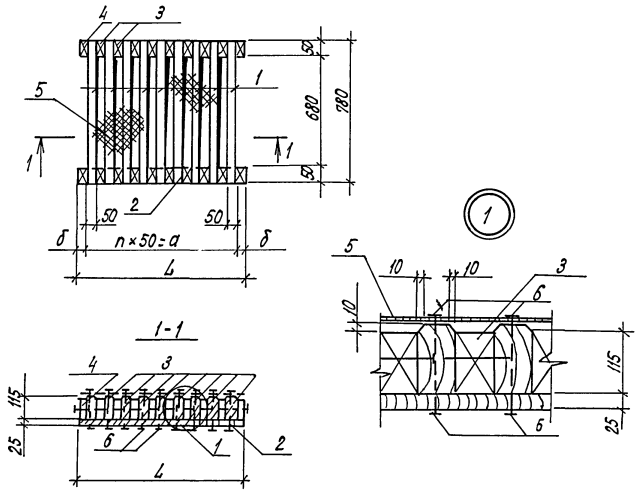

Обозначение	Марка	L, мм	a, мм	δ, мм	n	Масса, кг
КДИ. 01 00 00	Щ1	880	850	15	17	33,39
-01	Щ2	530	450	40	9	20,79

Формат	Зона	Поз.	Обозначение	Наименование	Кол.	Примечание
				КДИ. 01 00 00		
				Детали		
БЧ		1	КДИ. 01 00 01	Брусок 50×125 ГОСТ 24454-80, ℓ=780	9	0,005 м³
БЧ		2	КДИ. 01 00 02	Доска 25×50 ГОСТ 24454-80, ℓ=880	2	0,001 м³
БЧ		3	КДИ. 01 00 03	Брусок 50×115 ГОСТ 24454-80, ℓ=50	16	0,0003 м³
БЧ		4	КДИ. 01 00 04	Брусок 15×115 ГОСТ 24454-80, ℓ=50	4	0,0001 м³
БЧ		5	КДИ. 01 00 05	Сетка Р-6-12 ГОСТ 5336-80, 880×780	1	2,58 кг
				Стандартные изделия		
		6		Гвоздь К3×70 ГОСТ 4028-63	56	
				КДИ. 01 0000 -01		
				Детали		
БЧ		1	КДИ. 01 0001	Брусок 50×125 ГОСТ 24454-80, ℓ=780	5	0,005 м³
БЧ		2	КДИ. 01 00 02 - 01	Доска 25×50 ГОСТ 24454-80, ℓ=530	2	0,0007 м³
БЧ		3	КДИ. 01 0003	Брусок 50×115 ГОСТ 24454-80, ℓ=50	8	0,0003 м³
БЧ		4	КДИ. 01 0004 - 01	Брусок 40×115 ГОСТ 24454-80, ℓ=50	4	0,0002 м³
БЧ		5	КДИ. 01 0005 - 01	Сетка Р-6-12 ГОСТ 5336-80, 530×780	1	1,55 кг
				Стандартные изделия		
		6		Гвоздь К3×70 ГОСТ 4028-63	32	

Н. контр.	Ткач		12.01.87
Нач. спец. отд.	Репало		12.01.87
Гл. констр.	Симошенко		12.01.87
Рук. сект.	Колесников		12.01.87
Рук. гр. р.	Бутенко		12.01.87
Ст. техн.	Асковский		12.01.87
Пров.	Бирюкова		12.01.87

т. п. 813-2-46.87

КДИ. 01 00 00

Щит (Щ1, Щ2)

Стадия	Масса	Масштаб
РП	см. табл.	1:10

Лист | Листов 1

ГИПРОНИСЕЛЬПРОМ г. Орел

Привязан

Инв. №

Инв. № подл. | Подпись и дата | Взам. инв. №

22577-03 79

Копировал Кухтинова

Формат А3

Альбом III

Типовой проект

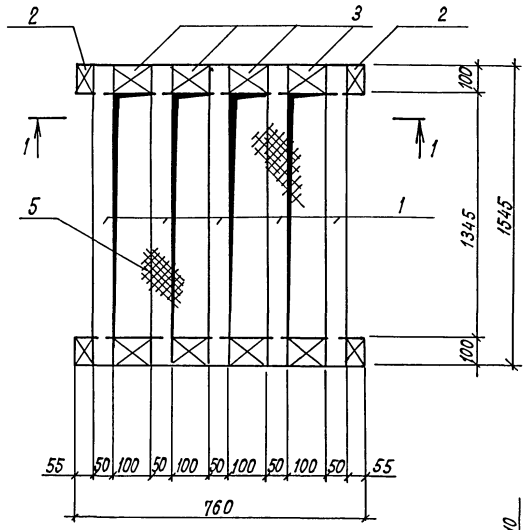

1-1

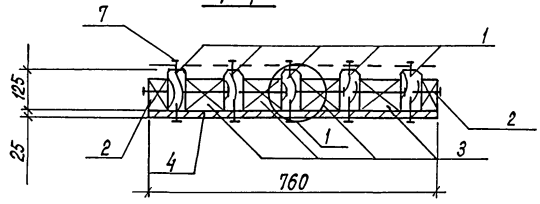

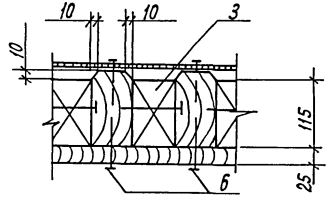

Формат	Зона	Поз.	Обозначение	Наименование	Кол.	Примечание
				Детали		
БЧ		1	КДИ.020001	Брусок 50×125 ГОСТ 24454-80		
				ℓ = 1545	5	0,01 м³
БЧ		2	КДИ.020002	Брусок 55×115 ГОСТ 24454-80		
				ℓ = 100	4	0,0006 м³
БЧ		3	КДИ.020003	Брусок 100×115 ГОСТ 24454-80		
				ℓ = 100	8	0,0012 м³
БЧ		4	КДИ.020004	Доска 25×100 ГОСТ 24454-80		
				ℓ = 760	2	0,002 м³
БЧ		5	КДИ.020005	Сетка Р-6-1,2		
				ГОСТ 5336-80, 760×1550		4,39 кг
				Стандартные изделия		
		6		Гвоздь К4×120 ГОСТ 4028-63	22	
		7		Гвоздь К2×40 ГОСТ 4028-63	10	

Н.контр.	Ткач		21.07.87
Л.спецотд.	Репало		21.07.87
Гл.констр.	Тимошенко		21.07.87
Рук.сект.	Колесников		21.07.87
Рук.гр.	Бутенко		21.07.87
Ст.техн.	Яковский		21.07.87
Пров.	Бирюкова		21.07.87

т.п. 813-2-46.87 КДИ.020000

Щит Щ3

Стадия	Масса	Масштаб
РП	47,29	1:10
Лист	Листов 1	

ГИПРОНИСЕЛЬПРОМ г. Орел

Привязан

Инв. N

Инв. N подл. | Подпись и дата | Взам. инв. N

22577-03 80

Копировал Кухтинова

Формат А3

Альбом III

Типовой проект

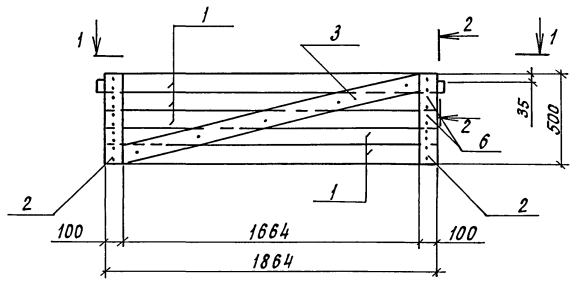

1 - 1

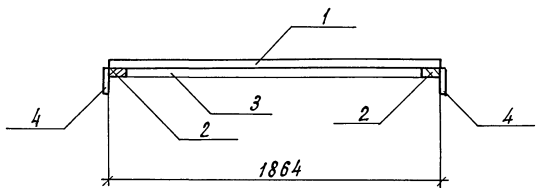

2 - 2

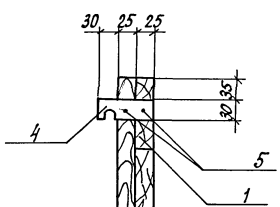

Формат	Зона	Поз.	Обозначение	Наименование	Кол.	Примечание
				Детали		
Б4		1	КДИ. 030001	Доска 25×100 ГОСТ 24454-80,		
				ℓ = 1864	5	0,005м³
Б4		2	КДИ. 030002	Доска 25×100 ГОСТ 24454-80,		
				ℓ = 500	2	0,001м³
Б4		3	КДИ. 030003	Доска 25×100 ГОСТ 24454-80,		
				ℓ = 1740	1	0,004м³
		4	2.870-1.2-3 060	Изделие соединительное		
				МС4	2	0,08кг
				Стандартные изделия		
		5		Шуруп 1-5×80.016		
				ГОСТ 1144-80	4	
		6		Гвоздь К3×80 ГОСТ 4028-63	25	

Н.контр.	Ткач		1.08.87
Гл.спец.отд	Репало		27.07.87
Гл.констр	Симошенко		27.07.87
Рук.ерект.	Колесников		27.07.87
Рук.гр.	Бутенко		27.07.87
Инж.	Власова		27.07.87
Пров.	Жолудева		27.07.87

т.п. 813-2-46.87

КДИ. 030000

Щит Щ4

Стадия	Масса	Масштаб
РП	20,3кг	1:20
Лист	Листов 1	

ГИПРОНИСЕЛЬПРОМ г. Орел

Привязан

Инв.№

Подпись и дата | Взам.инв.№ | Инв.№ подл.

22577-03 81

Копировал Кухтинова

Формат А3

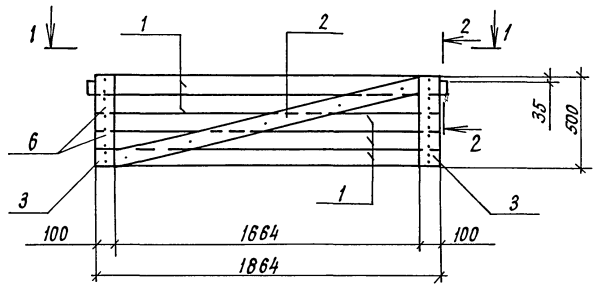

1 - 1

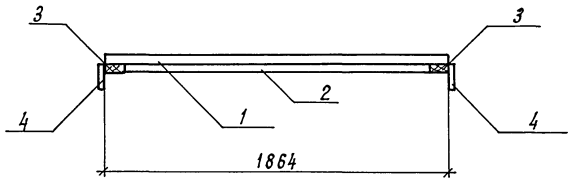

2 - 2
М 1: 5

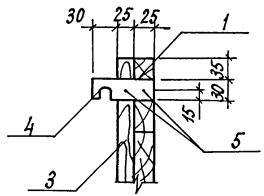

Формат	Зона	Поз.	Обозначение	Наименование	Кол.	Примечание
				Детали		
БЧ		1	КДИ. 040001	Доска 19×100 ГОСТ 24454-80		
				l = 1864	5	0,004м³
БЧ		2	КДИ. 040002	Доска 19×100 ГОСТ 24454-80		
				l = 1740	1	0,003м³
БЧ		3	КДИ. 040003	Доска 19×100 ГОСТ 24454-80		
				l = 500	2	0,001м³
		4	2.870-1.2-3 060	Изделие соединительное МС 4	2	0,08кг
				Стандартные изделия		
		5		Шуруп 1-5×80.016 ГОСТ 1144-80	4	
		6		Гвоздь К3×80 ГОСТ 4028-63	25	

Н.контр.	Ткач		10.07.87
Гл.специал.	Репало		17.07.87
Гл. констр.	Тимошенко		21.07.87
Рук.сект.	Колесников		21.07.87
Рук.гр.	Бутенко		21.07.87
Инж.	Власова		21.07.87
Пров.	Жолудева		21.07.87

т.п. 813-2-46.87

КДИ. 040000

Щит 5

Стадия	Масса	Масштаб
РП	16,4кг	1:20
Лист	Листов 1	

ГИПРОНИСЕЛЬПРОМ г. Орел

Привязан

Инв. N

Инв. N подл. | Подпись и дата | Взам. инв. N

22577-03 82

Копировал Кухтинова

Формат А3

Альбом III

Типовой проект

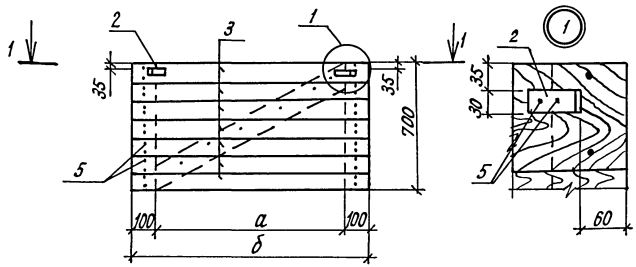

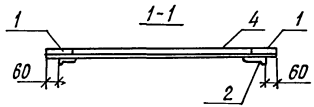

Обозначение	Марка	а, мм	б, мм	Масса, кг
КДИ.050000	Щ6	1260	1460	28,60
-01	Щ7	740	940	18,2

Формат	Зона	Поз.	Обозначение	Наименование	Кол.	Примечание
				Детали		
БЧ		1	КДИ.050001	Доска 32×100 ГОСТ 24454-80, ℓ=700	2	0,002 м³
АЧ		2	2.870-1.2-3 050	Изделие соединительное тип 3	2	0,14 кг
			Переменные данные для исполнений			
				КДИ.050000		
				Детали		
БЧ		3	КДИ.050002	Доска 32×100 ГОСТ 24454-80, ℓ=1460	1	0,005 м³
БЧ		4	КДИ.050003	Доска 32×100 ГОСТ 24454-80, ℓ=1440	1	0,005 м³
				Стандартные изделия		
		5		Гвоздь К3×80 ГОСТ 4028-63	37	
				КДИ.050000-01		
				Детали		
БЧ		3	КДИ.050002-01	Доска 32×100 ГОСТ 24454-80, ℓ=940	1	0,003 м³
БЧ		4	КДИ.05003-01	Доска 32×100 ГОСТ 24454-80, ℓ=920	1	0,003 м³
				Стандартные изделия		
		5		Гвоздь К3×80 ГОСТ 4028-63	36	

Н.контр.	Ткач		27.01.87
Гл.спец.от.	Репало		27.01.87
Гл.констр.	Тимошенко		27.01.87
Рук.сект.	Колесников		27.01.87
Рук.гр.	Бутенко		27.01.87
Ст.техн.	Ясковский		27.01.87
Пров.	Бирюкова		27.01.87

т.п. 813-2-46.87

КДИ.050000

Щит (Щ6, Щ7)

Стадия	Масса	Масштаб
РП	см. табл.	1:10
Лист	Листов 1	

ГИПРОНИСЕЛЬПРОМ г. Орел

Привязан

Инв. №

Инв.№ подл. | Подпись и дата | Взам. инв.№

22577-03 83

Копировал Кухтинова

Формат А3

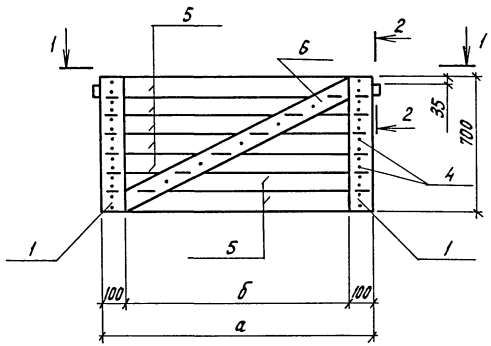

1 – 1

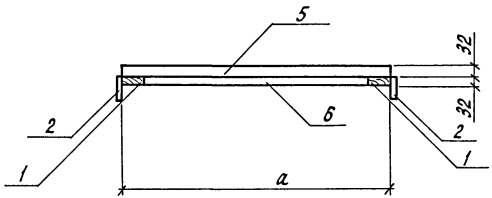

2 – 2

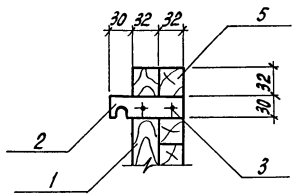

Формат	Зона	Поз.	Обозначение	Наименование	Кол.	Примечание
				Детали		
Б4		1	КДИ. 060001	Доска 32×100 ГОСТ 24454-80		
				ℓ = 700	2	0,002 м³
А4		2	2.870-1.2-3 060	Изделие соединительное МС4	2	0,08 кг
				Стандартные изделия		
		3		Болт М10-8g × 100.58.016 ГОСТ 7798-70	4	
		4		Гвоздь К3 × 80 ГОСТ 4028-63	38	
			Переменные данные для исполнений			
				КДИ. 060000		
				Детали		
Б4		5	КДИ. 060002	Доска 32×100 ГОСТ 24454-80		
				ℓ = 1360	7	0,004 м³
Б4		6	КДИ. 060003	Доска 32×100 ГОСТ 24454-80		
				ℓ = 1400	1	0,004 м³
				КДИ. 060000-01		
				Детали		
Б4		5	КДИ. 060002-01	Доска 32×100 ГОСТ 24454-80		
				ℓ = 840	7	0,003 м³
Б4		6	КДИ. 060003-01	Доска 32×100 ГОСТ 24454-80		
				ℓ = 900	1	0,003 м³

Обозначение	Марка	а, мм	б, мм	Масса, кг
КЖИ. 060000	Щ8	1360	1160	23,4
-01	Щ9	840	840	18,2

Н. контр.	Ткач		12.01.87
Гл. спец. отд.	Репало		12.01.87
Гл. констр.	Тимошенко		12.01.87
Рук. сект.	Колесников		12.01.87
Рук. гр.	Бутенко		12.01.87
Ст. техн.	Асковский		12.01.87
Пров.	Бирюкова		12.01.87

т.п. 813-2-46.87 КДИ. 060000

Щит (Щ8, Щ9)

Стадия	Масса	Масштаб
РП	см. табл.	1:10
Лист	Листов 1	

ГИПРОНИСЕЛЬПРОМ г. Орел

Привязан

Инв. N

Инв. N подл. | Подпись и дата | Взам. инв. N

22577-03 84

Копировал Перелыгина

Формат А3

Типовой проект

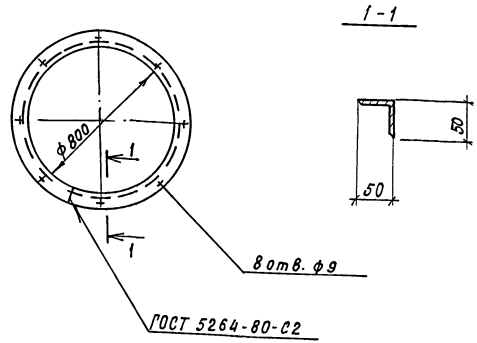

Покрытие - эмаль ПФ 133, серая
ГОСТ 926-82 VII; 4/1-л
Грунт ГФ-021 ГОСТ 25129-82

Привязан

Инв. N

Подпись и дата | Взам. инв. N

Н.контр.	Ткач		27.07.87
Гл.спец.отд	Репало		27.07.87
Гл.констр.	Тимошенко		27.07.87
Рук.сект.	Колесников		27.07.87
Рук.гр.	Бутенко		27.07.87
Инж.	Власова		27.07.87
Пров.	Жолудева		27.07.87

КДИ. 070000

Изделие заклад-ное МН1

Стадия	Масса	Масштаб
РП	3,8	1:20
Лист	Листов 1	

Уголок 50×50×5-Б ВСТ3 ГОСТ 8509-86 / ВСт3кп2 ГОСТ 535-79 ℓ=2600

ГИПРОНИСЕЛЬПРОМ г. Орел

Копировал Кухтинова

Формат А4

Формат	Зона	Поз.	Обозначение	Наименование	Кол.	Примечание
				Детали		
БЧ		1	КДИ. 08 00 01	А-I-14 ГОСТ 5781-82, ℓ=150	2	0,18 кг
				Переменные данные для исполнений		
				КДИ. 08 00 00		
				Детали		
БЧ		2	КДИ. 08 00 02	Лист Б-ПН-НО-10,0 ГОСТ 19903-74 / Вст3кп2 ГОСТ 14637-79		
				85×210	1	1,4 кг
БЧ		3	КДИ. 0800 03	Лист Б-ПН-НО-10,0 ГОСТ 19903-74 / Вст3кп2 ГОСТ 14637-79		
				80×125	1	0,79 кг
				КДИ. 080000-01		
				Детали		
БЧ		2	КДИ. 08 00 02-01	Лист Б-ПН-НО-10,0 ГОСТ 19903-74 / Вст3кп2 ГОСТ 14637-79		
				85×300	1	2,0 кг
БЧ		3	КДИ. 0800 03-01	Лист Б-ПН-НО-10,0 ГОСТ 19903-74 / Вст3кп2 ГОСТ 14637-79		
				120×125	1	1,18 кг

Привязан

Инв. N

Подпись и дата | Взам. инв. N

Н.контр.	Ткач		27.07.87
Гл.спец.отд	Репало		27.07.87
Гл.констр.	Тимошенко		27.07.87
Рук.сект.	Колесников		27.07.87
Рук.гр.	Бутенко		27.07.87
Инж.	Власова		27.07.87
Пров.	Жолудева		27.07.87

т.п. 813-2-46.87

КДИ. 080000

Изделие соединительное (МС1, МС2)

Стадия	Масса	Масштаб
РП	см. табл.	1:2
Лист	Листов 1	

ГИПРОНИСЕЛЬПРОМ г. Орел

Копировал Кухтинова

Формат А4

Альбом III

Типовой проект

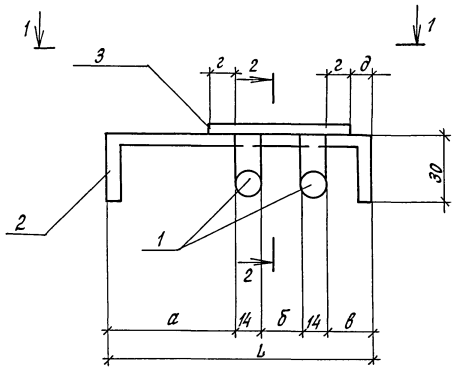

Вид 1-1

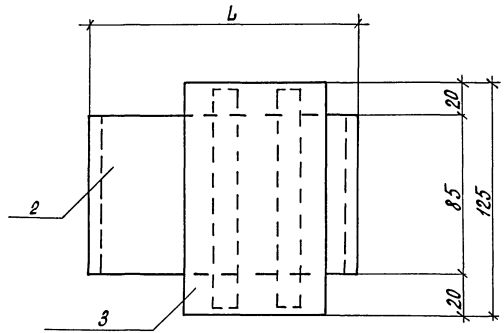

2 - 2

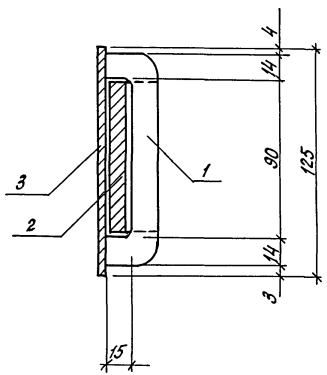

Обозначение	Марка	L, мм	а, мм	б, мм	в, мм	г, мм	д, мм	Масса, кг
КДИ.080000	МС1	150	73	22	27	15	12	2,55
-01	МС2	236	78	52	78	20	58	3,54

1. Сварка по ГОСТ 8713-79, тип соединения Т5, катет шва 5мм
2. Поз. 2 не приваривать.

Н.контр.	Ткач		1.08.87
Гл.спец.отд.	Репало		27.07.87
Гл.констр.	Тимошенко		27.07.87
Рук.сект.	Колесников		27.07.87
Рук.гр.	Бутенко		27.07.87
Инж.	Власова		27.07.87
Пров.	Жолудева		27.07.87

т.п. 813-2-46.87

КДИ. 080000СБ

Изделие соединительное (МС1, МС2). Сборочный чертеж

Стадия	Масса	Масштаб
РП	см. табл.	1:2

Лист | Листов 1

ГИПРОНИСЕЛЬПРОМ г. Орел

Привязан

Инв. N

Подпись и дата | Взам. инв. N

Инв. N пов.

22577-03 (86)

Копировал Кухтинова

Формат А3

gost.e-ecolog.ru