Типовой проект

813-2-46.87

Хранилище лука-репки, или лука-выборка, или лука-севка вместимостью 500 тонн

Альбом II

Архитектурно-строительные решения. Конструкции железобетонные. Конструкции металлические. Конструкции деревянные. Отопление, вентиляция и кондиционирование воздуха. Внутренние водопровод и канализация.

gost.e-ecolog.ru

Типовой проект
813-2-46.87
Хранилище лука-репки или лука-выборка, или лука-севка вместимостью 500 тонн

Альбом II

Состав проекта

Альбом I - Пояснительная записка. Схема генерального плана. Технология производства. Холодоснабжение. Автоматизация технологических процессов. Электроснабжение. Электрооборудование, электроосвещение. Связь и сигнализация.

Альбом II - Архитектурно-строительные решения. Конструкции железобетонные. Конструкции металлические. Конструкции деревянные. Отопление, вентиляция и кондиционирование воздуха. Внутренние водопровод и канализации.

Альбом III - Строительные изделия

Альбом IV - Задание заводу-изготовителю на щиты управления.

Альбом V - Сметы. Части 1 и 2.

Альбом VI - Спецификации оборудования

Альбом VII - Ведомости потребности в материалах.

Разработан
институтом „Гипронисельпром"
Госагропрома СССР

Главный инженер института — Подпись: — А. Д. Бутенко
Главный инженер проекта — — Р. А. Хлебников

Утвержден и введен в действие
институтом „Гипронисельпром"
Госагропрома СССР,
Приказ № 132 от 22.09.87г.

© ГП ЦПП, 1995

Привязан

Инв. № подл. | Подпись и дата | Взам. инв. №

Типовой проект Альбом II

Обозначение или марка листа	Наименование	Стр.
ДС-1	Содержание альбома	2
ДС-2	Содержание альбома	3
АР-1	Общие данные (начало)	4
АР-2	Общие данные (окончание)	5
АР-3	План на отм. 0.000. Разрезы 1-1; 2-2	6
АР-4	Фрагменты 1; 2; 3. План на отм. 3.000	7
АР-5	Фасады 1-9; 9-1; А-Ж; Ж-А	8
АР-6	План расположения отверстий, закладных деталей и каналов в полу, планы полов и кровли	9
АР-7	Спецификации	10
АР-8	Узлы 1÷9	11
АР-9	Схема расположения элементов теплоизоляции стен. Узел 10.	12
АР-10	Схемы расположения асбестоцементных волнистых листов в стенах и кровле. Узлы 11. 12	13
АР-11	Схема расположения защитных стенок. Сечения	14
КЖ-1	Общие данные (начало)	15
КЖ-2	Общие данные (продолжение)	16
КЖ-3	Общие данные (окончание)	17
КЖ-4	Схема расположения фундаментов и фундаментных балок. Фрагменты 1-2.	18
КЖ-5	Фрагменты 3÷7	19
КЖ-6	Фрагмент 8	20
Ж-7	Фундаменты монолитные Фм1, Фм2	21
КЖ-8	Схема расположения каналов, приямка, фундаментов под оборудование	22
КЖ-9	Спецификация к схеме расположения каналов, приямка, фундаментов под оборудование	23
КЖ-10	Фрагменты 1,2	24
КЖ-11	Сечения 1-1... 9-9	25
КЖ-12	Узлы 1... 7	26
КЖ-13	Фрагмент 3. Сечения 14-14, 15-15	27
КЖ-14	Сечения 16-16... 21-21. Узел 8.	28
КЖ-15	Фундаменты под оборудование Фом 1... Фом 7, Фом 14	29
КЖ-16	Фундаменты под оборудование Фом 8... Фом 13	30
КЖ-17	Схема расположения колонн, балок и ферм покрытия, разрезы 1-1, 2-2.	31
КЖ-18	Узел 1. Сечения	32
КЖ-19	Схема расположения плит покрытия	33
КЖ-20	Фрагмент 2. Сечения	34
КЖ-21	Схема расположения плит перекрытия	35
КЖ-22	Узлы 1,2. Сечения. Поз. 2	36
КЖ-23	Схема расположения перекрытий вентшахт	37
КЖ-24	Схемы расположения стеновых панелей	38
КЖ-25	Спецификация к схемам расположения стеновых панелей	39
КЖ-26	Схемы расположения панелей перегородки	40
КЖ-27	Фрагменты 1,2. Узлы 1,2, 2а	41
КМ-1	Общие данные (начало)	42
КМ-2	Общие данные (продолжение)	43
КМ-3	Общие данные (продолжение)	44
КМ-4	Общие данные (продолжение)	45
КМ-5	Общие данные (окончание)	46
КМ-6	Схемы расположения металлических балок и опоры под гравийную	47
КМ-7	Сечения	48
КМ-8	Площадка ПЛ1 на отм. 2.600	49
КМ-9	Узлы 1... 7	50
КМ-10	Узлы 8... 10	51
КМ-11	Площадка ПЛ2 на отм. 3.000 и стремянка СЛ1. Узел 11.	52
КМ-12	Узлы 12... 15	53
КМ-13	Площадка ПЛ3 на отм. 2.000. Узлы 16... 18	54
КМ-14	Схема расположения сетчатого ограждения в осях 6-7. Узлы 19, 20	55
КД-1	Общие данные	56
КД-2	Схема расположения закромных стенок. Узлы 1... 4	57
КД-3	Сечения 3-3... 7-7	58
КД-4	Схема расположения разборной стенки	59

Инв. № подл. | Подпись и дата | Взам. инв. №

Инв. №				
Н. контр.	Ткач			т.п 813-2-46.87 ДС
Нач. отд.	Иголкина			
РИП	Хлебников			Содержание

Стадия	Лист	Листов
Р	1	2

ГИПРОНИСЕЛЬПРОМ г. Орел

22577-02 3

Копировал Варич Формат А2

Альбом II

Обозначение или марка листа	Наименование	Стр.
КД-5	Схема расположения деревянных шахт ДШ1. Узел 1.	60
КД-6	Схема расположения деревянных ригелей по оси 9	61
ОВ-1	Общие данные (начало)	62
ОВ-2	Общие данные (продолжение)	63
ОВ-3	Общие данные (продолжение)	64
ОВ-4	Общие данные (окончание)	65
ОВ-5	План на отм. 0.000. Установки систем В1; В5... В7	66
ОВ-6	План на отм. 0.000 между осями 4-9; А-Г. Установка системы ПТ1	67
ОВ-7	Схемы систем теплоснабжения установок П5; П6; А5; У5. Схема системы отопления. Схемы систем А1... А4	68
ОВ-8	Схемы систем П1... П6; У1... У5; В1... В9; П7-1; ПС-1; ПС2; ВЕ1	69
ОВ-9	Установки систем П1... П4	70
ОВ-10	Установки систем П5; П6	71
ОВ-11	Установки систем ПС1; ПС2	72
ОВ-12	Установки систем У1... У5	73
ОВ-13	Тепловой пункт. План. Разрезы 1-1, 2-2. Схема узла управления	74
ОВ-14	Спецификация отопительно-вентиляционных установок П1... П4; В1... В4, У1... У5	75
ОВ-15	Спецификация отопительно-вентиляционных установок В6; В7; ПТ1	76
ОВН-1	Коллектор	77
ОВН-2	Сетка в рамке прямоугольного сечения	77
ОВН3	Конфузор К1	78
ОВН4	Конфузор К2	78
ОВН5	Конфузор К3	78
ОВН6	Диффузор Д1	78
ОВН7	Диффузор Д2	79
ОВН8	Диффузор Д3	79
ОВН9	Диффузор Д4	79
ОВН10	Зонт	79
ОВН11	Подставка под оборудование	80
ОВН12	Переход соединительный	80
ОВН13	Лючок для прочистки	80
ВК-1	Общие данные (начало)	81
ВК-2	Общие данные (окончание)	82
ВК-3	План на отм. 0.000. План кровли между осями 3-4, Е-Г. Схемы систем В4, В5, К13	83
ВК-4	Схемы водомерных узлов 1, 2. Схемы систем В2, Т3, К1	84

Инв.№ подл. | Подпись и дата | Взам.инв.№

22577-02 4

Копировал Варич Формат А2

Альбом II

Типовой проект

Ведомость рабочих чертежей основного комплекта

Лист	Наименование	Примечание
1	Общие данные (начало)	
2	Общие данные (окончание)	
3	План на отм. 0.000 Разрезы 1-1; 2-2	
4	Фрагменты 1; 2; 3 План на отм.3.000	
5	Фасады 1-9, 9-1, А-Ж, Ж-А	
6	План расположения отверстий, закладных деталей и каналов в полу. Планы полов и кровли	
7	Спецификации	
8	Узлы 1÷9	
9	Схема расположения элементов теплоизоляции стен. Узел 10	
10	Схемы расположения асбестоцементных волнистых листов в стенах и кровле. Узлы 11, 12	
11	Схема расположения защитных стенок. Сечения	

Ведомость ссылочных и прилагаемых документов

Обозначение	Наименование	Примечание
	Ссылочные документы	
ГОСТ 948-84	Перемычки железобетонные для	
	зданий с кирпичными стенами	
ГОСТ 6629-74	Двери деревянные внутренние	
	для жилых и общественных зданий	
ГОСТ 12506-81	Окна деревянные для производ-	
	ственных зданий. Типы, конструкция и	
	размеры	
ГОСТ 14624-84	Двери деревянные для производст-	
	венных зданий. Типы, конструкция	
	и размеры	
ГОСТ 17280-79	Доски подоконные деревянные	
ГОСТ 21500-76	Изделия перлитофосфогелевые	
	теплоизоляционные	
ГОСТ 22415-77	Шкафы деревянные для хранения	
	одежды в санитарно-быто-	
	вых помещениях промышлен-	
	ных предприятий	

Обозначение	Наименование	Примечание
1.400-15, Вып. 1	Унифицированные закладные из-	
	делия железобетонных конст-	
	рукций для крепления техно-	
	логических коммуникаций и	
	устройств.	
1.431-6	Кирпичные перегородки для	
	одноэтажных и многоэтаж-	
	ных производственных зда-	
	ний.	
1.435.9-17, Вып. 0,1,2	Ворота распашные	
1.444-1, Вып. 1,2	Конструкция полов производ-	
	ственных зданий автомобиль-	
	ной промышленности	
2.236-2, Вып. 1	Детали примыкания оконных	
	и дверных блоков общест-	
	венных зданий	
2.244-1, Вып. 3.4	Детали полов общественных	
	зданий	
2.260-1, Вып. 5	Детали покрытий общест-	
	венных зданий	
2.430-2, Вып. 1,2,3	Типовые архитектурно-строи-	
	тельные детали одноэтажных	
	промышленных неотапливае-	
	мых зданий со стенами из	
	асбестоцементных волнистых	
	листов	
2.430-20, Вып. 1,3	Узлы стен из кирпича одноэтаж-	
	ных зданий промышленных	
	предприятий	
2.435-7, Вып. 1	Узлы сопряжений стен и ворот	
2.436-17, Вып. 0,1	Узлы окон с деревянными перепл-	
	летами по ГОСТ 12506-81	
2.460-1, Вып. 1	Типовые архитектурно-строи-	
	тельные детали одноэтажных	
	промышленных неотапливаемых	
	зданий с покрытиями из асбест-	
	оцементных волнистых листов	
2.460-14, Вып. 1	Типовые узлы покрытий про-	
	мышленных зданий в местах про-	
	пуска вентиляционных шахт	

Обозначение	Наименование	Примечание
2.460-18, Вып. 1,3	Узлы покрытий одноэтажных	
	производственных зданий сру-	
	лонными кровлями и железобе-	
	тонными плитами	
2.880-5	Узлы покрытий из асбестоцемент-	
	ных волнистых листов по железо-	
	бетонным прогонам неотапливае-	
	мых сельскохозяйственных зданий	
2.880-6, Вып. 1	Узлы утепленных покрытий с желе-	
	зобетонными плитами и асбестоце-	
	ментной кровлей для сельскохозяй-	
	ственных и производственных зданий	
3.019.1-1, Вып. 0,1,2	Рампы и навесы над ними	
5.900-2	Сальники набивные Ду50-1400 для	
	пропуска труб через стены	
	Прилагаемые документы	
АРИ 0100÷0500	Строительные изделия	Альбом
АРСО	Спецификация оборудования	Альбом VI
АРВМ	Ведомость потребности в материалах	Альбом

Ведомость спецификаций

Лист	Наименование	Примечание
7	Спецификация заполнения проемов	
7	Спецификация перемычек	
7	Спецификация элементов, замаркированных	
	на планах, разрезах и фасадах	
10	Спецификация к схеме расположения элемен-	
	тов теплоизоляции стен	
10	Спецификация к схемам расположения	
	асбестоцементных волнистых листов в стене	
	и кровле навеса	

Условные обозначения

- железобетон

Типовой проект разработан в соответствии с действующими нормами и правилами и предусматривает мероприятия, обеспечивающие взрывную, взрывопожарную и пожарную безопасность при эксплуатации здания.

Главный инженер проекта (Хлебников Г.А.)

Привязан

Инв. № подл. | Подпись и дата | Взам. инв. № | Согласовано: Кладовой, Сантехн. сет., Отопл. и вент., Водопр. и канал., Электрич. сет., Рук. сектора, Рук. ген. проекта | Рук. сект. эл. | Конструк. | Арх.

Инв. №				
Зам. гл. ин.	Карпенков			
Н. контр.	Ткач		20.07.87	т. п. 813-2-46.87 - АР
Нач. отд.	Иглина		20.07.87	
ГИП	Хлебников		20.07.87	
Рук. сек.	Колесников		20.07.87	
Рук. гр.	Сучков		20.07.87	Хранилище лука-репки, или лука-выборка, или лука-севка вместимостью 500 тонн
Арх.	Шкарпета		20.07.87	
Инж.	Макарова		20.07.87	Общие данные (начало)

Стадия	Лист	Листов
РП	1	11

ГИПРОНИСЕЛЬПРОМ г. Орел

22577-02 5

Копировал: Быстрова

Формат А2

Типовой проект Альбом II

Ведомость отделки помещений площадь м²

Наименование или номер помещения	Потолок		Стены или перегородки		Низ стен или перегородок			Колонны		Примечание
	Площадь	Вид отделки	Площадь	Вид отделки	Площадь	Вид отделки	Высота мм	Площадь	Вид отделки	
Секции хранения	299,0	Затирка швов цементным раствором известковая окраска	662,0	Затирка швов. Штукатурка цементным раствором (см. примечание п. 17) Известковая окраска				29,0	Известковая окраска	На всю высоту
отделение переборки	95,0		250,0					19,0		
Тепловой пункт	11,0		44,0							
Вентшахты	103,0		52,0					3,0		
Венткамеры			298,0					18,0		
Электрощитовая	9,0		31,0							
Машинное отделение холодильной установки	50,0		107,0	Затирка швов цем. раствором Известковая окраска	48,0	Окраска эмалью ПФ-133 светло-зеленая N 10,2	1800	3,0 5,0	Окраска эмалью ПФ-133	Отделка на высоту 1800
Приемно-сортировальное отделение	432,0	Известковая окраска	—	—				43,0	Известковая окраска	на всю высоту
Служебное помещение	8,0	Затирка швов известковым раствором Окраска водоэмульсионной краской белого цвета	22,0	Облицовка гипсокартонными листами. Окраска водоэмульсионной краской белого цвета	19,0	Окраска эмалью ПФ-133 светло-зеленая N 10,2	1800	2,0 1,0	Окраска эмалью ПФ-133	Отделка на высоту 1800
Комната обогревания и приема пищи	12,0		26,0		20,0			2,0 1,0		
коридор	16,0		40,0		37,0					
Тамбур	2,0		10,0		6,0					
Гардеробы	9,0		48,0	Облицовка гипсокартонными листами Окраска эмалью ПФ-133 светло-зеленая N10,2						
Уборные	5,0		15,0	Штукатурка известковым раствором. Окраска поливинилацетатная ПВА-27	17,0	Стеклянная плитка	1500	4,0	Окраска поливинилацетатная ПВА-27	Отделка на высоту 1500
Душевые	4,0	Затирка цементным раствором Окраска эмалью ПФ-133 белого цвета	13,0	Штукатурка цементным раствором. Окраска эмалью ПФ-133 белого цвета	17,0		1800	—		

Общие указания

1. Данная часть проекта разработана на основании задания на проектирование, утвержденного Министерством сельского хозяйства СССР 29 декабря 1985 года.
2. Класс здания - II, степень огнестойкости - II, категория производства по пожарной опасности - Д, В.
3. За условную отметку 0.000 принят уровень чистого пола хранилища, что соответствует абсолютной отметке [ ].
4. Условная планировочная отметка уровня земли вокруг здания минус 0,150.
5. Архитектурная часть проекта разработана для строительства в районах со следующими характеристиками природных условий:

а) расчетная зимняя температура наружного воздуха $t_н$ минус 30°С. (минус 20°С);

б) сейсмичность не выше 6 баллов;

в) проектом не предусмотрено строительство в районах распространения вечномерзлых грунтов и на подрабатываемых территориях;

г) грунты сухие непросадочные, непучинистые со следующими нормативными характеристиками:

$\varphi = 0{,}49$ рад (28°); $C^н = 0{,}002$ МПа; $E = 14{,}7$ МПа; $\gamma = 18$ кН/м³

Грунтовые воды отсутствуют;

д) скоростной напор ветра по СНиП 2.01.07-85 - 0,23 кПа (23 кгс/м²)

I географический район СССР;

е) Вес снегового покрова по СНиП 2.01-85 1,0 кПа (100 кгс/м²)

III географический район СССР.

6. Наружные стены здания по осям 1; 4 между осями А-Ж, по осям А, Ж между осями 1-4 запроектированы из керамзитобетонных панелей плотностью 1,07 т/м³ по серии 1.832.1-9, 1.832.1-10. Участки наружных стен выполнить из керамического рядового, полнотелого, обыкновенного кирпича марки 75 ГОСТ 530-80 на цементно-известковом растворе марки 25. Внутренние стены по оси 3 между осями Б÷Е до отм. 4.230 и по оси Е между осями 3-4 до отм. 3.790 запроектированы из железобетонных панелей по серии 1.030.9-2 плотностью 2,5 т/м³. Выше - из керамического рядового полнотелого обыкновенного кирпича марки 100 ГОСТ 530-80 δ=120 мм на цементно-известковом растворе марки 50.

Внутренние стены по оси 2 между осями Б÷Е и по оси Е между осями 1÷3 до отм. 3.790 запроектированы из железобетонных пустотных плит по серии 2.870-1, вып. 2-4 плотностью 2,5 т/м³. Выше из керамического полнотелого кирпича марки 100 δ=120 мм на цементно-известковом растворе марки 50

Внутренняя стена по оси 6 между осями 1÷4 запроектирована из керамического кирпича ГОСТ 530-80 марки 100 на цементно-известковом растворе марки 50. Остальные внутренние стены и перегородки запроектированы из керамического рядового полнотелого кирпича марки 75 на цементно-известковом растворе марки 25.

Ферму приемно-сортировального отделения по оси 9 между осями А-Г с отм. 3.000 обшить асбестоцементными волнистыми листами унифицированного профиля по ГОСТ 16233-77 (см. лист 10)

7. Гидроизоляцию полов выполнить из 2х слоев гидроизола на битумной мастике. Горизонтальную гидроизоляцию стен и перегородок на отметке минус 0.030 выполнить из цементного раствора состава 1:2 толщиной 30 мм.
8. Вокруг здания выполнить асфальтовую отмостку шириной 600 мм
9. Производство работ в зимнее время производить в соответствии с требованиями СНиП III-17-78; СНиП III-20-74; СНиП III-21-73; СНиП III-В.14-72; СНиП II-22-81
10. Швы между стеновыми панелями расчеканить, участки наружных поверхностей кирпичных стен выполнить под расшивку швов.
11. Наружные поверхности стен здания окрасить силикатной краской светлых тонов.
12. Отделка производственных помещений простая, вспомогательных - улучшенная.
13. Дверные, оконные блоки, металлические элементы и изделия окрасить эмалью ПФ-133 за 2 раза по ГОСТ 926-82. Эмаль наносить по грунту ГФ 021 ГОСТ 25129-82. Наружные двери окрасить эмалью серого цвета, оконные блоки и внутренние двери окрасить эмалью светло-серого цвета.
14. Окраску эмалью ПФ-133 наружных поверхностей производить только при положительной температуре воздуха.
15. Номера образцов цвета и цветовые решения интерьеров производственных и вспомогательных помещений принять в соответствии с требованиями „Указаний по проектированию цветовой отделки интерьеров производственных зданий промышленных предприятий" СН181-70.
16. Для теплоизоляции стен и покрытия принят утеплитель из пенопласта полистирольного плотностью 35 кг/м³ ГОСТ 15588-86, для устройства противопожарных поясов - перлитофосфогелевые плиты плотностью 200 кг/м³ ГОСТ 21500-76; для теплоизоляции участков полов - керамзитовый гравий плотностью 450 кг/м³ ГОСТ 9759-83
17. Штукатурку выполнить цементным раствором по сетке только по теплоизоляции стен, остальные участки стен выполнить затиркой цементным раствором.
18. Ворота секций хранения, выходящие в отделение переборки, окрасить огнезащитным составом ВПМ-2 ГОСТ 25131-82. Огнезащиту выполнить в соответствии с „Рекомендациями по применению огнезащитных покрытий для металлических конструкций" разработанных в 1984г институтом ЦНИИСК им. Кучеренко Госстроя СССР. Толщина огнезащитного слоя должна быть не менее 3,5 мм.

Ворота со стороны секций хранения по огнезащитному слою окрасить эмалью ПФ-115 ГОСТ 6465-76 за 2 раза

Н. контр.	Ткач	[подпись]	21.07.87
Гл. спец. от.	Репало	[подпись]	29.07.87
ГИП	Хлебников	[подпись]	29.07.87
Рук. сек.	Колесников	[подпись]	29.07.87
Рук. гр.	Сачков	[подпись]	29.07.87
Инж.	Шкарпета	[подпись]	29.07.87
Инж.	Макарова	[подпись]	29.07.87

Т. П 813-2-46.87- АР

Привязан

Инв. N

Хранилище лука-репки или лука-выборка, или лука-севка вместимостью 500 тонн	Стадия	Лист	Листов
	РП	2	

Общие данные (окончание)

ГИПРОНИСЕЛЬПРОМ г. Орел

22577-02 6

Инв. N подл. | Подпись и дата | Взам. инв. N

Копировал: Быстрова

Формат А2

Типовой проект Альбом II

План на отм. 0,000

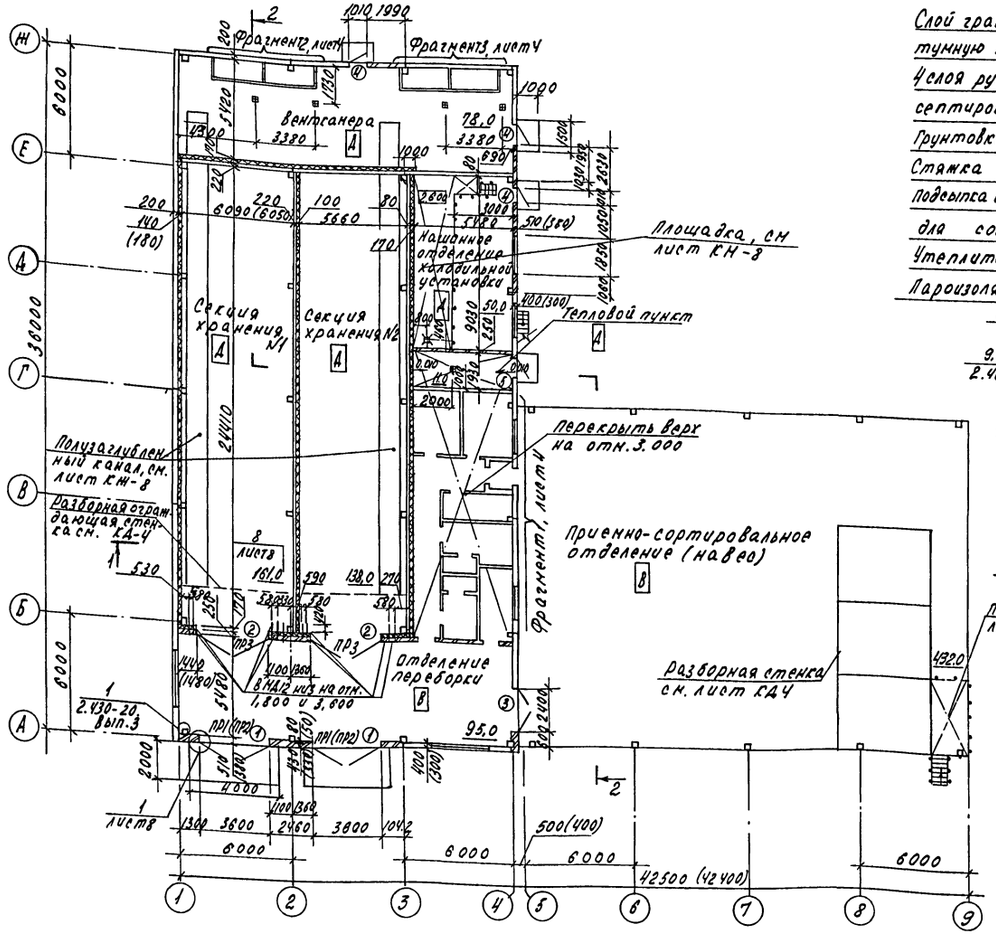

Разрез 1-1

Слой гравия, втопленного в антисептированную битумную мастику МБК-Г-55 ГОСТ2889-80 - 10
4 слоя рубероида РКП 350А ГОСТ 10923-82 на антисептированной битумной мастике МБК-Г-55
Грунтовка битумная
Стяжка из цементно-песчаного раствора марки 100-25
Подсыпка из керамзитового гравия плотностью 450 кг/м³ для создания уклона
Утеплитель - смотри таблицу на листе 2
Пароизоляция - см. примечание 4

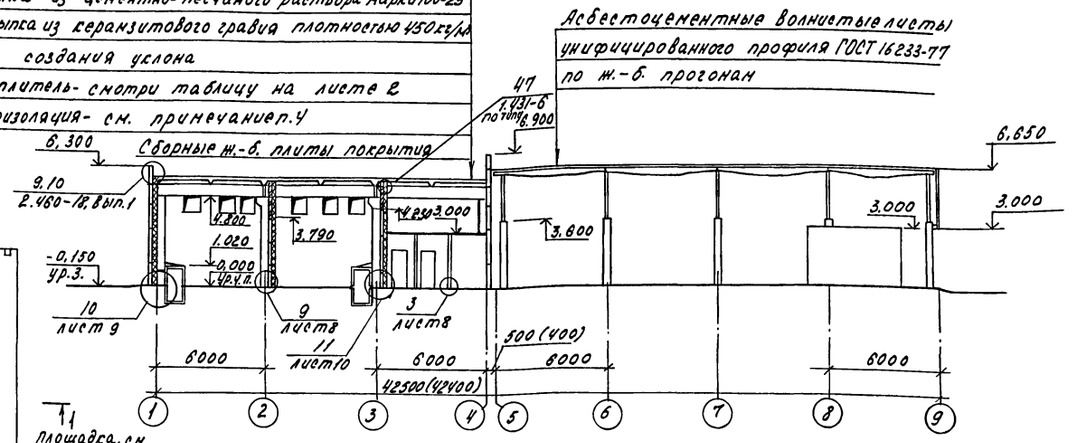

Разрез 2-2

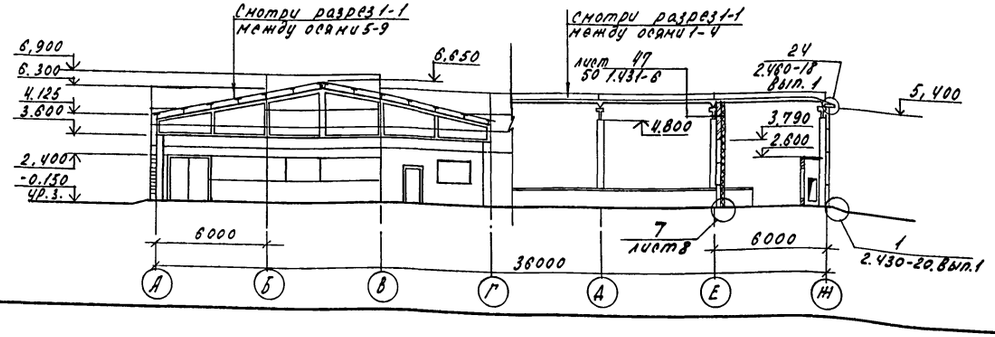

Таблица толщин утеплителя, мм

Наименование утеплителя	Наружные и внутренние стены: Секции хранения: по оси 1 между осями Б-Е, δ=200мм	по оси 2 между осями Б-Е, δ=220мм δ=120мм	по оси 3 между осями Б-Е, δ=230мм δ=120мм	по оси Е между осями 1-3, δ=220мм δ=120мм	по оси Б между осями 1-4, δ=250мм	Вентшахта, δ=120	В полах: секции хранения	В покрытии: Секции хранения	Вентганера	Машинное отделение холодильной установки, отделение переборки	Остальные помещения	Для противопожарных поясов
Плиты теплоизоляционные из пенопласта полистирольного ПСБ-С плотностью 35 кг/м³ ГОСТ 15588-86	110 (150)	70 (70)	140 (140)	110 (110)	130 (130)	20 (20)	—	140 (170)	30 (30)	40 (30)	50 (40)	—
Керамзитовый гравий плотностью 450 кг/м³ ГОСТ 9759-83	—	—	—	—	—	—	515 975	—	—	—	—	—
Изделия перлитофосфогелевые теплоизоляционные плиты ЗП-200, 100 плотностью 200 кг/м³ ГОСТ 21500-76	—	—	—	—	—	—	—	—	—	—		280 (340)

1. Величины в круглых скобках даны для здания с районами строительства с температурой наружного воздуха ниже 20°С
2. При кладке участков стен в дверные и оконные проемы для крепления коробок заложить деревянные антисептированные пробки см. узлы 30 с и 38 серии 2.236-2, вып.1.
3. В местах примыкания кирпичных перегородок к стенам из кирпича заложить 2 нд 8 через 7 рядов кладки по высоте с выпуском из стен на 800 мм, см. узел г на листе 8
4. Пароизоляцию над секциями хранения выполнить из слоя изола ГОСТ 10298-79 на битумной мастике, над остальными помещениями обмазкой битумом за 2 раза.

Привязан			
Инв.№			
Н.контр.	Ткач		2.10.87
Гл.спец.отд	Репало		29.10.87
ГИП	Хлебников		29.10.87
Рук.сект.	Солесников		30.10.87
Рук.гр.	Сачков		30.10.87
Инж.	Макарова		30.10.87

Т.П. 813-2-46.87 АР

Хранилище лука-репки, или лука-выборка, или лука-севка вместимостью 500 тонн

Стадия	Лист	Листов
РП	3	

План на отм. 0,000. Разрезы 1-1; 2-2.

ГИПРОНИСЕЛЬПРОМ г. Орел

Инв.№ подл. | Подпись и дата | Взам. инв.№

22577-02 7

Копировал Салова Формат А2

Альбом V

Типовой проект

Фрагмент 1

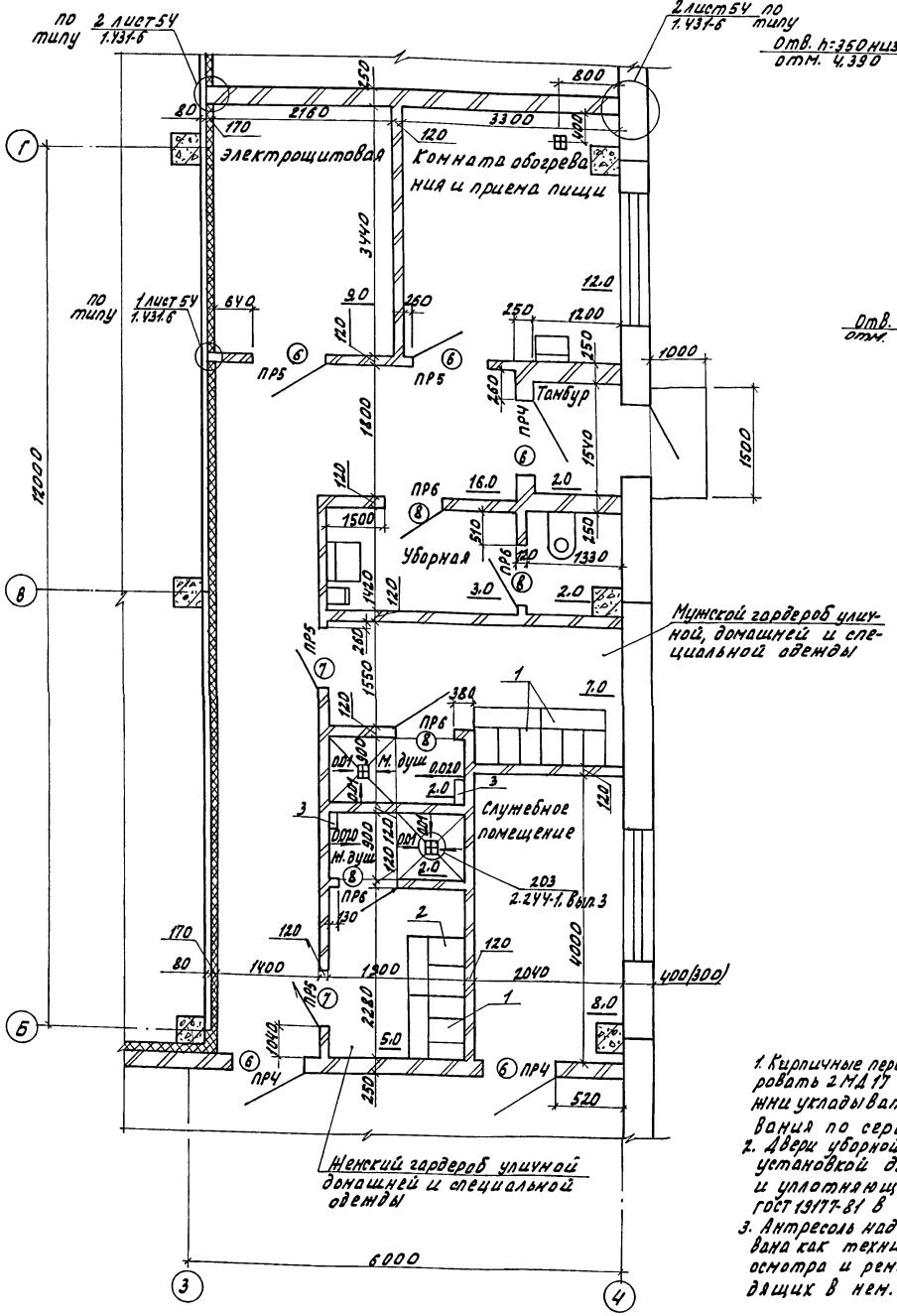

План на отм. 3.000

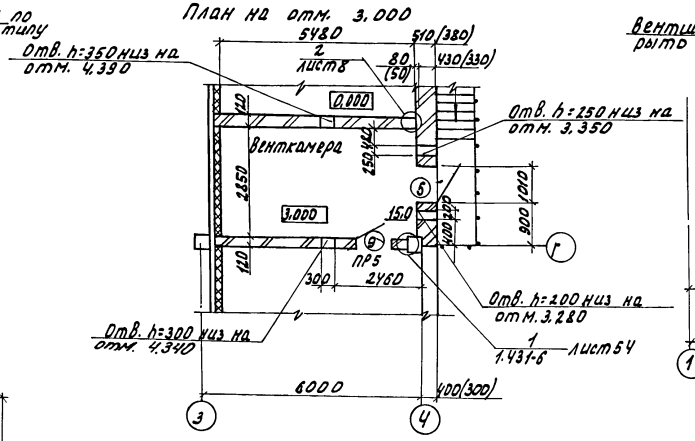

Фрагмент 2

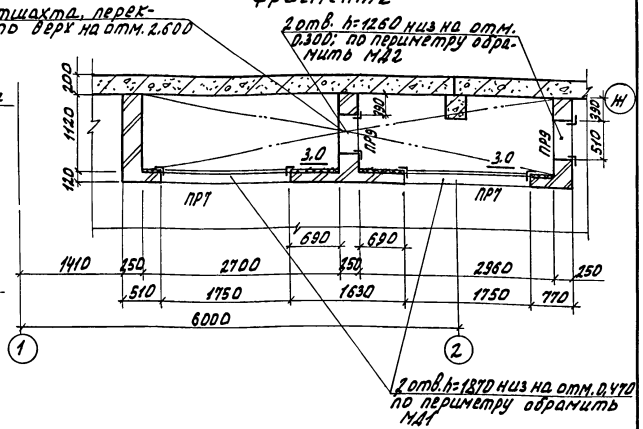

Фрагмент 3

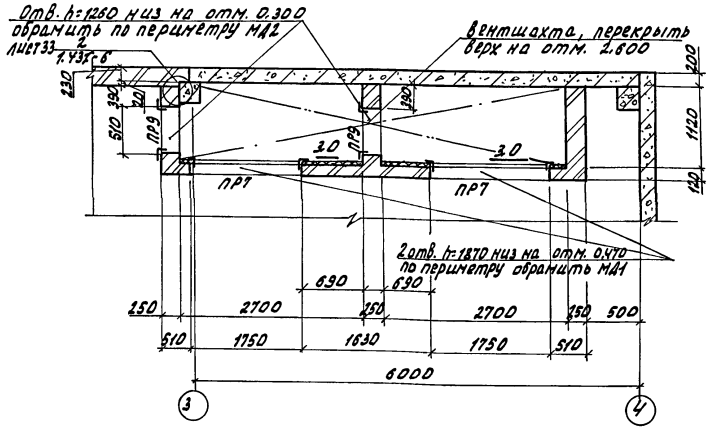

1. Кирпичные перегородки δ=120мм длиной 3м и более армировать 2 МД17 через 1000мм по высоте. Поперечные стержни укладывать с шагом 200мм (см. деталь армирования по серии 1.431-6 лист 33).
2. Двери уборной выполнить самозакрывающимися с установкой дверного закрывателя ЗД-1 по ГОСТ 5091-78 и уплотняющих резиновых прокладок ПРП-60х-30.300 ГОСТ 19177-81 в притворах.
3. Антресоль над блоком бытовых помещений запроектирована как технический этаж, используемый только для осмотра и ремонта инженерных коммуникаций, проходящих в нем.
4. Полотна дверей венткамер, электрощитовой, теплового пункта и тип 6 по оси Б в осях 3-4 обить с обеих сторон оцинкованной сталью δ=0,3мм по ГОСТ 14918-80 с нахлесткой швов по слою асбестового картона δ=5мм. Двери выполнить самозакрывающимися с установкой дверного закрывателя ЗД-1 по ГОСТ 5091-78 и уплотняющих резиновых прокладок ПРП-60х-30.300 ГОСТ 19177-81 в притворах.
5. Крепления участков кирпичных перегородок по осям 2,3,Е к балкам покрытия выполнить в соответствии с узлом 47 серии 1.431-6.
6. Полотно двери поз. 4 машинного отделения холодильной установки утеплить пенопластом полистирольным толщиной 50мм с последующей обивкой оцинкованной кровельной сталью.

Н.контр.	Ткач		04.78	т. п. 813-2-46.87 АР	
Гл.спец.от.	Репало		04.78		
ГИП	Хлебников		04.78		
Рук.сект.	Колесников		04.78		
Рук.гр.	Сауков		04.78		
Ст.инж.	Неверовская		04.78	Хранилище лука-репки или лука-выборка, или лука-севка вместимостью 500 тонн.	Стадия: РП; Лист: 4; Листов:
Инж.	Макарова		04.78	Фрагменты 1,2,3. План на отм. 3.000.	ГИПРОНИСЕЛЬПРОМ г. Орел

Привязан

Инв.№

Инв.№ подл. | Подпись и дата | Взам.инв.№

22577-02 8

Копировал Онельченко

Формат А2

Альбом II

Типовой проект

Фасад 1-9

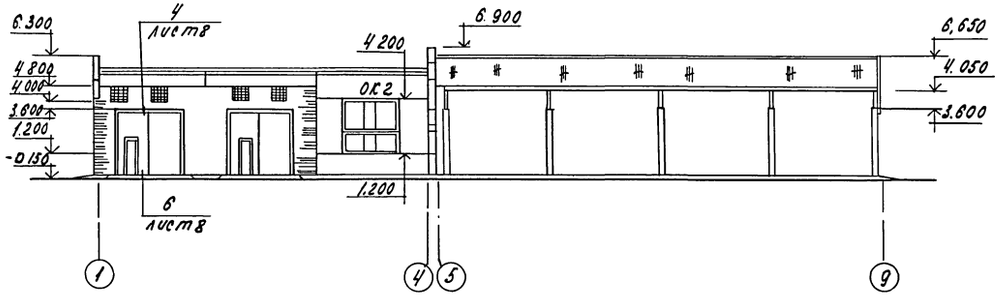

Фасад А-И

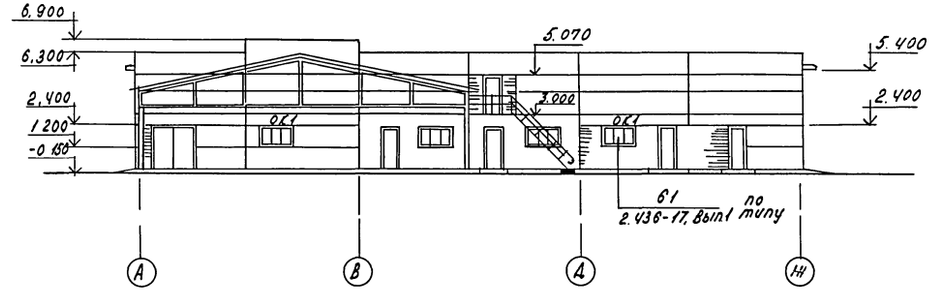

Фасад 9-1

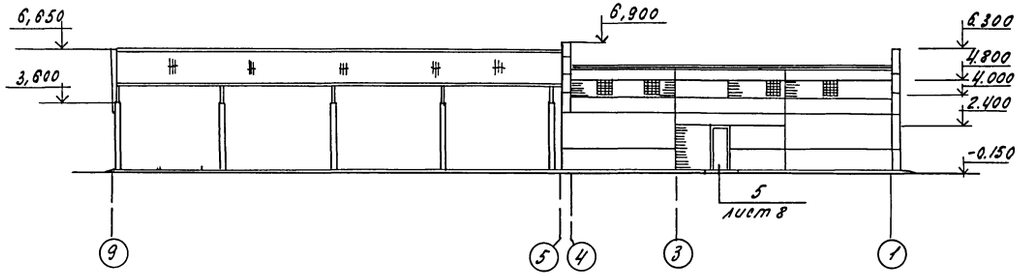

Фасад И-А

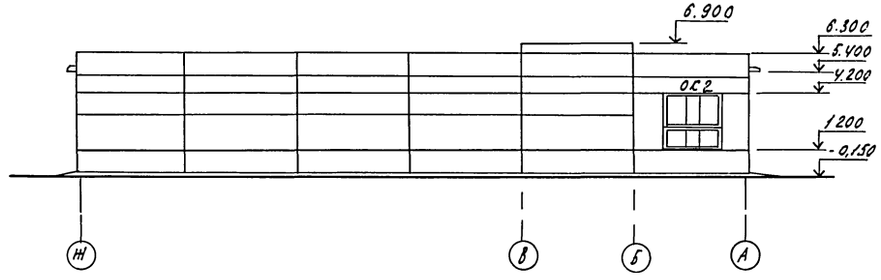

Схемы расположения элементов заполнения оконных проемов

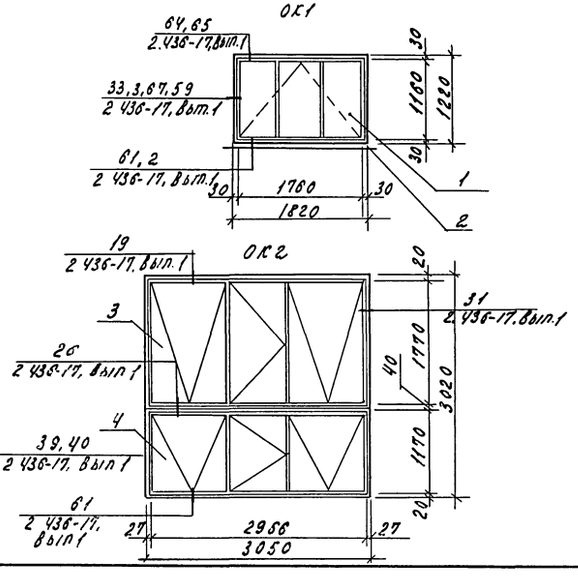

1. Необозначенные на фасадах марки оконных и дверных заполнений поставляются в комплекте со стеновыми панелями, изготовляемыми индустриальным способом.
2. Подоконную доску установить только в служебном помещении и комнате обогревания и приема пищи.
3. Заполнение отверстий, обозначенных сеткой на фасадах 1-9; 9-1, выполнить в соответствии с листом ОВН-1,2.

Н.контр.	Ткач			т.п. 813-2-46.87 АР	
Гл.специал.	Репало				
ГИП	Хлебников				
Рук.сект.	Голесников				
Рук.гр.	Сачков				
Инж.	Накарова			Хранилище лука-репки, или лука-выборка, или лука-севка вместимостью 500 тонн	Стадия: РП; Лист: 5; Листов:
Привязан				Фасады 1-9, 9-1, А-И; И-А.	ГИПРОНИСЕЛЬПРОМ г. Орел
Инв.№					

Инв. № подл. | Подпись и дата | Взам. инв. №

22577-02 9

Копировал Салова Формат А2

Альбом II

Типовой проект

План расположения отверстий закладных деталей и каналов в полу

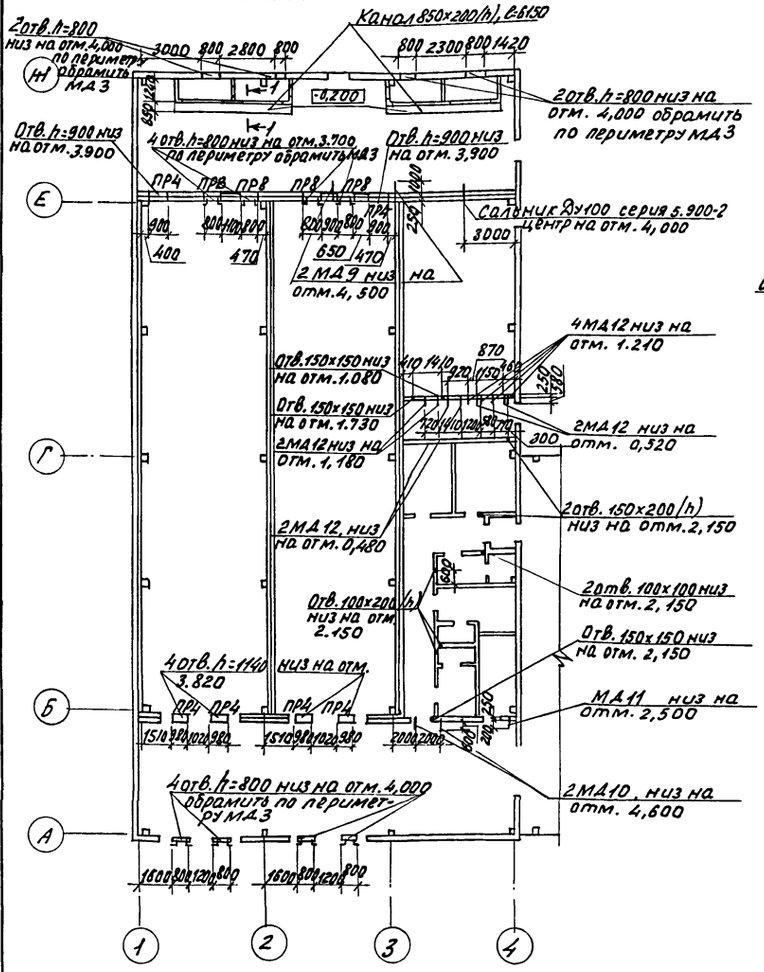

План полов на отм. 0,000

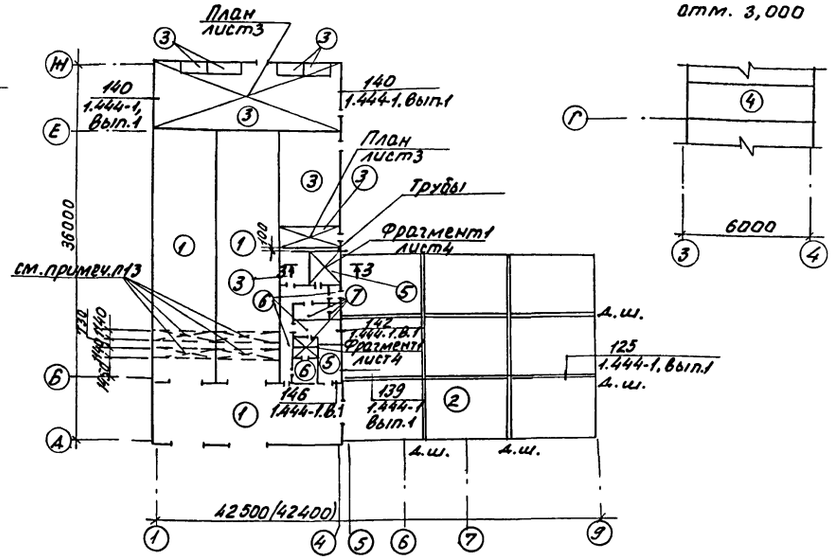

План полов на отм. 3,000

1. До устройства полов выполнить приямки, фундаменты под оборудование, инженерные коммуникации.
2. Производство работ по устройству полов осуществлять согласно СНиП III-В. 14-72.
3. Рабочие чертежи полов разработаны в соответствии с требованиями СНиП II-В. 8-71 и сериями 2.244-1, вып.3,4; 1.444-1, вып.1.
4. Грунты насыпные и с нарушенной структурой в основаниях необходимо уплотнить механизированным способом в соответствии с требованиями СНиП III-8-76.

Грунты оснований полов уплотнить до плотности сложения грунта 15,7 кн/м³ путем втрамбовывания в него слоя гравия или щебня крупностью 40мм в соответствии со СНиП III-8-76 и „Инструкции по устройству обратных засыпок грунта в стесненных местах."

5. Бетон подстилающего слоя полов уплотнить поверхностным вибратором.
6. По периметру наружных стен служебного помещения, комнаты обогревания и приема пищи, машинного отделения пол подстилающим слоем пола выполнить подсыпку из керамзитового гравия плотностью 0,437 т/м³ шириной 800мм и толщиной 200мм.
7. При устройстве полов всех помещений за исключением секций хранения, отделения переборки и навеса в качестве связующего для бетона подстилающего слоя рекомендуется принять золу-унос ГОСТ 25818-83.
8. Под перегородки δ-120мм выполнить утолщенную бетонную подготовку см. узел 3 на листе 8.
9. В полах на грунте без гидроизоляционного слоя, в местах прохождения трапов в радиусе 1м выполнить гидроизоляцию из 2 слоев гидроизола на битумной мастике.
10. В полах, тип 7, гидроизоляцию выполнить из 2 слоев гидроизола на битумной мастике и уложить 2 дополнительных слоя гидроизола на битумной мастике в радиусе 1м в местах прохождения трапов. Гидроизоляцию завести на стены на 300мм, смотри узел 143 серии 1.444-1, вып.1.
11. Уклон полов создавать планировкой грунта основания.
12. Шлифовку полов не выполнять.

План кровли

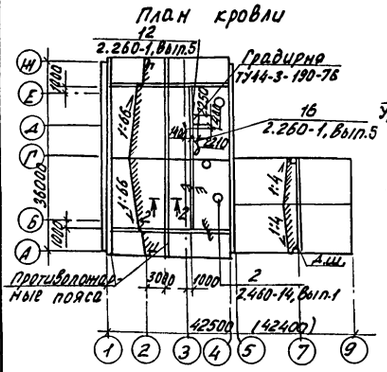

сеч. 1-1

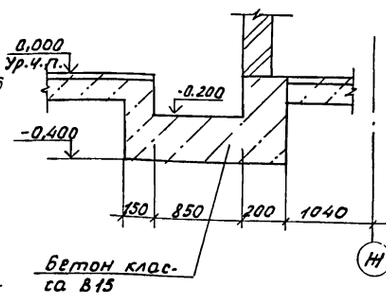

сеч. 2-2

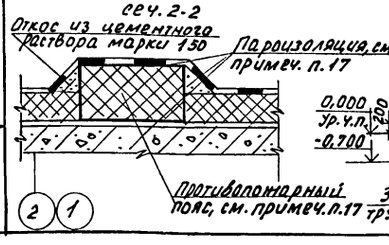

сеч. 3-3

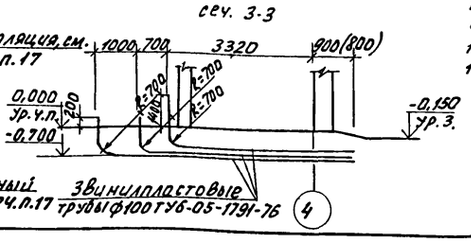

Экспликация полов

Наименование или номер помещения по проекту	Тип пола по проекту	Схема пола или номер узла по серии	Элементы пола и их толщина	Площадь пола м²
Секции хранения №1,2, отделение переборки	1	245 2.244-1, вып. 4	Покрытие - бетон класса В30 -40мм Подстилающий слой - бетон класса В15 -150мм Основание - уплотненный грунт	237
Приемно-сортировальное отделение (навес)	2	245 2.244-1, вып. 4	Покрытие - бетон класса В25 -25мм Подстилающий слой - бетон класса В15 -120мм Основание - уплотненный грунт	352
Венткамера, тепловой пункт, электрощитовая, вентшахта, машинное отделение холодильной установки	3	245 2.244-1, вып. 4	Покрытие - бетон класса В15 -20мм Подстилающий слой - бетон класса В15 -100мм Основание уплотненный грунт	157
Венткамера на отм. 3,000	4	140 2.244-1, вып. 4	Покрытие - бетон класса В15 - 20мм Основание - сборные н.-б. плиты перекрытия	15
Комната обогрева и приема пищи, служебное помещение	5	230 2.244-1, вып. 4	Покрытие - линолеум поливинилхлоридный ГОСТ 7251-77 - 2,5мм	20
Гардероб, коридор, тамбур	6	240 2.244-1, вып. 4	Покрытие - керамическая плитка ГОСТ 6787-80 -10мм	29
Душевые, уборные	7	250 2.244-1, вып. 4	Покрытие - керамическая плитка ГОСТ 6787-80 -10мм	9

13. Утепление пола у наружной стены по оси 1 между осями Б-Е выполнить согласно узлу 10 на листе 9, по оси Е между осями 1-3 - согласно узлу 7 на листе 8, по оси Б между осями 1-3 - согласно узлу 8 на листе 8, по оси 2 между осями Б-Е - согласно узлу 9 на листе 8, по оси 3 между осями Б-Е - согласно узлу 11 на листе 10.
14. Участки пола в секциях хранения армировать и выполнить гнезда под стойки защитных стенок согласно листу КД-4.
15. В полу приемно-сортировального отделения выполнить деформационные швы с шагом 8м согласно узлу 125 серии 1.444-1, вып. 1.
16. Устройство кровли осуществлять согласно СНиП II-20-14; СНиП II-26-76
17. Теплоизоляцию покрытия по оси 1 между осями А-Ж, у оси 2 между осями А-Ж разделить противопожарными поясами из перлитофосфогелевых плит, плотностью 200кг/м³ ГОСТ 21500-76 толщиной 280мм(340) шириной 500мм. Пароизоляцию в местах устройства противопожарных поясов выполнить из цементного раствора на жидком стекле состава 1:3.

Н. контр.	Ткач		01.87	т. п. 813-2-46.87 АР	
Гл. специал.	Репало		02.87		
СИП	Хлебников		02.87		
Рук. сект.	Колесников		02.87		
Рук. гр.	Сачков		02.87		
Инж.	Макарова		02.87	Хранилище лука-репки, или лука-выборка, или лука-севка вместимостью 500 тонн	Стадия: РП; Лист: 6; Листов:
				План расположения отверстий закладных деталей и каналов в полу. Планы полов и ведомость.	ГИПРОНИСЕЛЬПРОМ г. Орел

Привязан

Инв. №

Инв. № подл. | Подпись и дата | Взам. инв. №

22577-02 10

Копировал Фомушкина

Формат А2

Альбом III

Типовой проект

Ведомость проемов ворот и дверей

Марка, поз.	Размер проема, мм
1	3600 х 3600
2	3600 х 3600
3	2400х 2400
4	1010 х 2370
5	1010 х 2070
6	1010 х 2070
7	910 х 2070
8	810 х 2070
9	910 х 1870

Ведомость перемычек

Тип	Схема сечения
ПР1	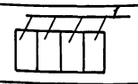
ПР2	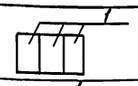
ПР3	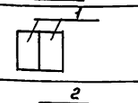
ПР4	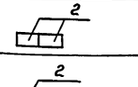
ПР5	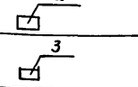
ПР6	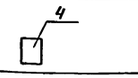
ПР7	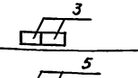
ПР8	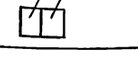
ПР9	

Спецификация заложения проемов

Марка, поз.	Обозначение	Наименование	Кол. Всего	Масса ед. кг.	Примечание
1	1.435.9-17, Вып.1	Ворота ВР36х36-Т	2	634.67	
2	1.435.9-17, Вып.2	Ворота ВР36х36-С	2	827.0	
3	1.435.9-17. Вып.3	Ворота ВР24х24-К	1	385	
4	ГОСТ 14624-84	Дверной блок ДНГ21-10П	2		
5	ГОСТ 14624-84	Дверной блок ДНГ21-10ЛП	1		
6	ГОСТ 6629-74	Дверной блок ДГ21-10	5		
7	ГОСТ 6629-74	Дверной блок ДГ21-9	2		
8	ГОСТ 6629-74	Дверной блок ДГ21-8В	4		
9	ГОСТ 14624-84	Дверной блок ДВГ 19-9	1		
ОК1	ГОСТ 12506-81	Окно СВД 12-18.2	1		Поз.1
	ГОСТ 17280-79	Подоконная доска ПД22-25	2		Поз.2
ОК2	ГОСТ 12506-81	Окно ПНД 18-30.2П	2		Поз.3
	ГОСТ 12506-81	Окно ПНД 18-30.2Л	2		Поз.4

Спецификация перемычек

Марка поз.	Обозначение	Наименование	Кол. Всего $t_н$=-30	Кол. Всего $t_н$=-20	Масса ед. кг.	Примечание
1	ГОСТ 948-84	3ПБ 39-8-П	12	10	257	
2	ГОСТ 948-84	1ПБ 13-1	23	23	25	
3	ГОСТ 948-84	1ПБ 10-1	12	12	20	
4	ГОСТ 948-84	2ПБ 22-3-П	4	4	92	
5	ГОСТ 948-84	3ПБ 13-37-П	8	8	85	

Спецификация элементов замаркированных на планах, разрезах и фасадах.

Марка, поз.	Обозначение	Наименование	Кол. Всего	Масса ед. кг.	Примечание
МН 538	1.400-15. В1 520	МН 538 ℓ=3600	8	47,64	
МС-1	1.431-6, лист 61	МС-1	3	0.24	
МС-2	1.431-6, лист 61	МС-2	3	0.90	
МС-9	1.431-6, лист 61	МС-9	6	0.25	
МС-11	1.431-6. лист 61	МС-11	4	0.29	
	1.431-6, лист 54	А-I-12, ГОСТ 5781-82, ℓ=2650	1	2,40	
	1.431-6, лист 50	Полоса $\frac{-8\times40-5\ \text{ГОСТ}\ 103-76}{\text{Ст3 сп ГОСТ}\ 535-79}$ ℓ=400	12		
	1.444-1, Вып.1, лист 47	А-I-14 ГОСТ 5781-82, ℓ=12000	1	145,20	
МН1	1.444-1-КЖИ-МН1	Закладное изделие МН1	160	0,25	
МС4	1.444-1-КЖИ-МС4	Соединительное изделие МС4 ℓ=6000	20	22,62	
ММ5	2.236-2, Вып.1, лист 50	ММ 5	3	1,60	
ММ6	2.236-2, Вып.1, лист 51	ММ6	3	0.60	
ММ2	2.236-2, Вып.1, лист 50	ММ2	8	0.28	
ММ3	2.236-2, Вып.1, лист 50	ММ3	25	0.10	
	2.436-17.0-00 П3	Уголок 64х40х6; ℓ=3020	2		

Продолжение

Марка, поз.	Обозначение	Наименование	Кол. Всего	Масса, ед. кг	Примечание
МС-1	2.430-20.4 010	Изделие соединительное МС-1	12	0.41	
МС-2	2.430-20.4 020	Тоже МС-2	12	0.41	
СлЗ	2.435-7.140	Слив слЗ, ℓ=4000	2		
МС1	2.436-17.1-360	Костыль МС1	36	0.13	
МС2	2.436-17.2-360-01	Костыль МС2	36	0.18	
ФС1.18	2.436-17-350-01	Фасонное изделие ФС1.18	12	1.98	
	2.460-18.1 12	Полоса $\frac{-4\times40-Б\ \text{ГОСТ}\ 103-76}{\text{Ст3 сп ГОСТ}\ 535-79}$ ℓ=72000	1	90.53	
МС1	2.460-18.300	Фартук МС1	50	3.4	
МС4	2.460-18.300	Фартук МС4	50	4.6	
МС5	2.460-18.301	Костыль МС5	120	0.47	
МС8	2.460-18.3 02	Костыль МС8	120	0.45	
МС55	2.460-18.3 24	Костыль МС55	60	0.21	
МС56	2.460-18.3 25	Фартук МС56	26	3.0	
Ду100	5.900-2	Сальник ТМ91-02 Ду100	1	13.9	
МД1	АРИ 0100	Изделие закладное МД1	4	29.01	
МД2	АРИ 0100-01	Тоже МД2	4	19.61	
МД3	АРИ 0100-02	— " — МД3	12	13.79	
МД4	АРИ 0200	— " — МД4	357	0.26	
МД5	АРИ 0300	Изделие соединительное МД5	80	0.156	
МД6	АРИ 0300-01	То же МД6	280	0.100	
МД7	АРИ 0400	— " — МД7	32	4.18	
МД8	АР-3,8,БЧ	А-I-Б ГОСТ 5781-82 ℓ=900	8	0.20	
МД9	АР-6, БЧ	Швеллер $\frac{10П\ \text{ГОСТ}\ 8240-72}{\text{Ст3сп ГОСТ}\ 535-79}$ ℓ=1250	2	10.74	
МД10	АР-6, БЧ	Швеллер $\frac{10П\ \text{ГОСТ}\ 8240-72}{\text{Ст3сп ГОСТ}\ 535-79}$ ℓ=850	2	7.30	
МД11	АР-6, БЧ	Уголок $\frac{50\times50\times5\ \text{ГОСТ}\ 8509-86}{\text{Ст3сп ГОСТ}\ 535-79}$ ℓ=450	1	1.70	
МД12	АР-6, БЧ	Уголок $\frac{50\times50\times5\ \text{ГОСТ}\ 8509-86}{\text{Ст3сп ГОСТ}\ 535-79}$ ℓ=830	26	3.13	
МД13	АР-8, БЧ	Сетка С $\frac{5ВР1-100-1540}{5ВР1-100\ \text{ГОСТ}\ 8478-81}$	—	131.0	
МД14	АР-8, БЧ	Полоса $\frac{-4\times40-Б\ \text{ГОСТ}\ 103-76}{\text{Ст3 сп ГОСТ}\ 535-79}$ ℓ=3600	2	4.52	
МД15	АР-8, БЧ	Зетовый профиль $\frac{\text{ЗОР-Н10-49-4 ГОСТ}\ 13229-78}{\text{Ст3сп2 ГОСТ}\ 11474-76}$ ℓ=3600	2	26.61	
МД16	АР-8, БЧ	Уголок $\frac{75\times75\times5\ \text{ГОСТ}\ 8509-86}{\text{Ст3сп ГОСТ}\ 535-79}$ ℓ=200	120	1.16	
МД17	АР-4, БЧ	А-I-Б ГОСТ 5781-82, ℓ=160000	—	34.52	
МД18	АРИ 0400	Изделие соединительное МД18	192	0.169	

Н.контр.	Ткач	т.п. 813-2-46.87 АР	
Гл.спец.отд	Репало		
ГИП	Хлебников		
Рук.сект.	Колесников		
Рук.гр.	Сачков		
Рук.гр.конс	Бутенко	Хранилище лука-репки или лука-Выборка, или лука-севка вместимостью 500 тонн	Стадия: РП; Лист: 7; Листов:
Инж.	Макарова	Спецификации	ГИПРОНИСЕЛЬПРОМ г. Орел

Привязан

Инв.№

Инв.№ подл. | Подпись и дата | Взам.инв.№

Альбом II

Типовой проект

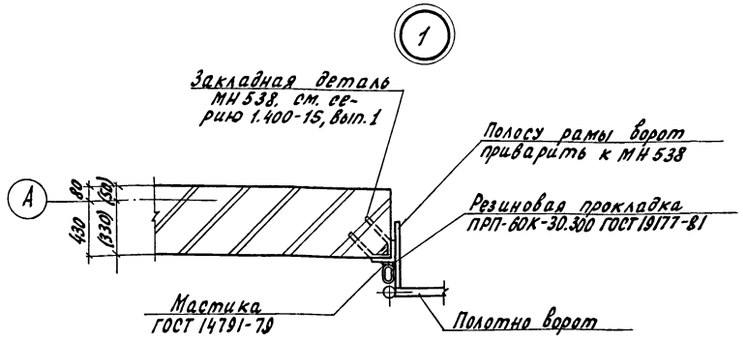

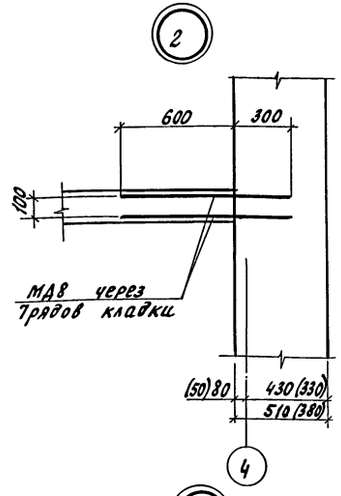

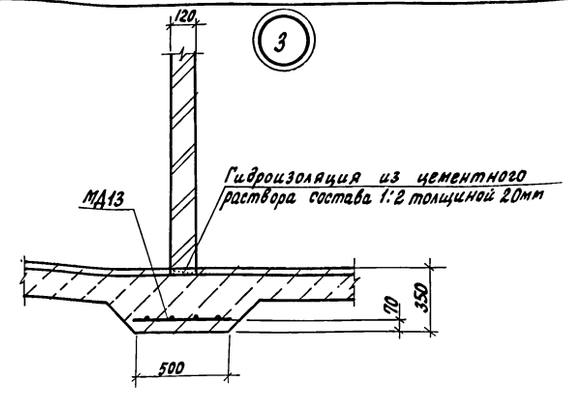

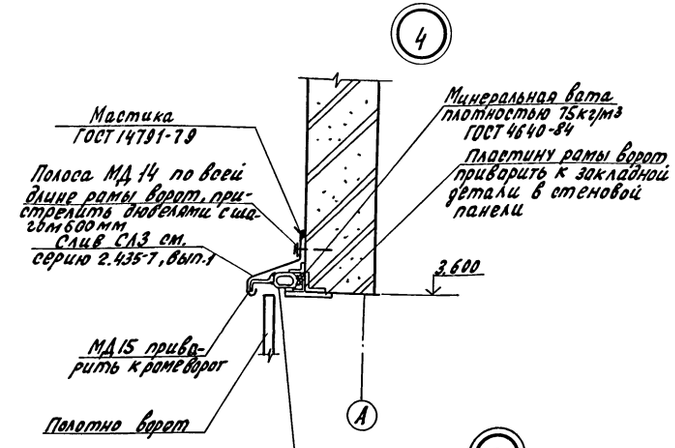

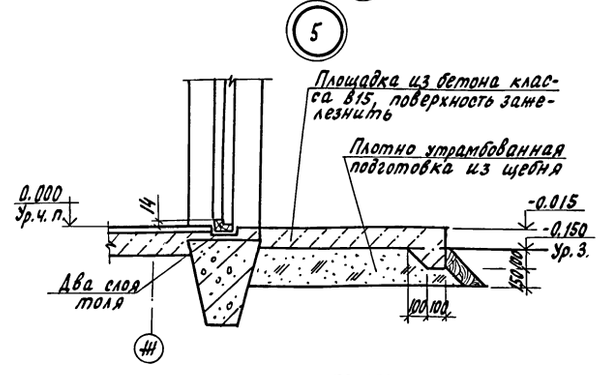

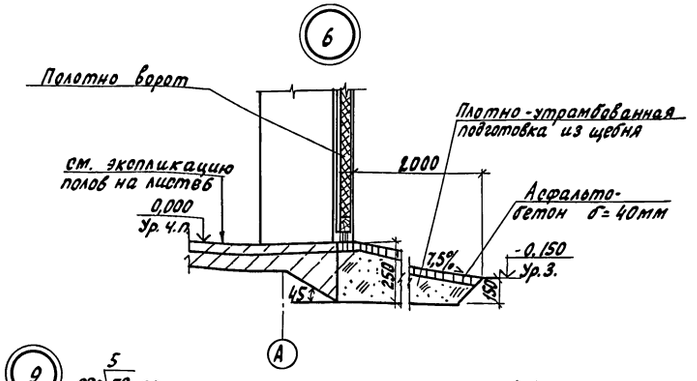

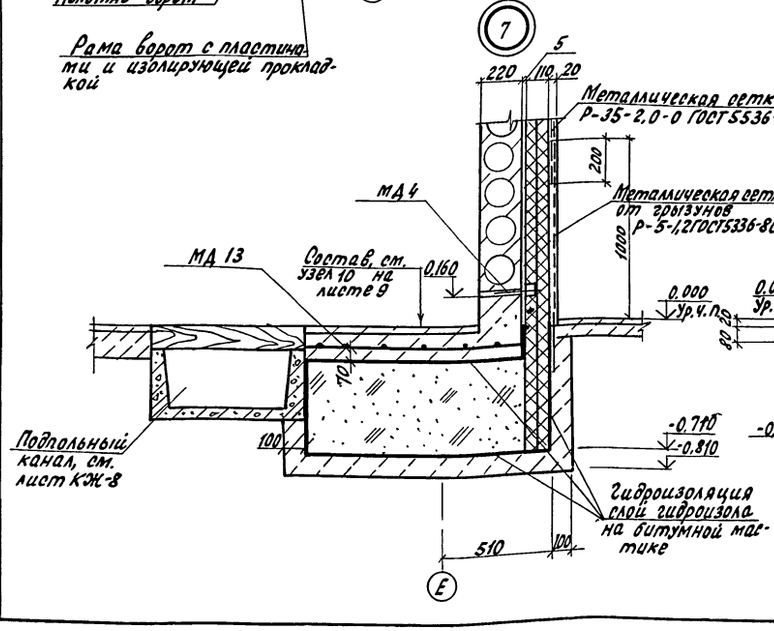

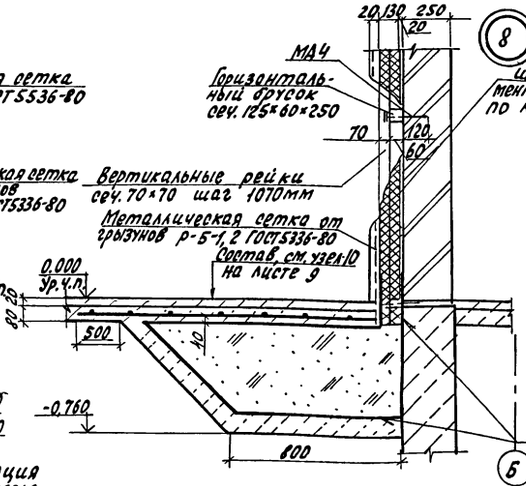

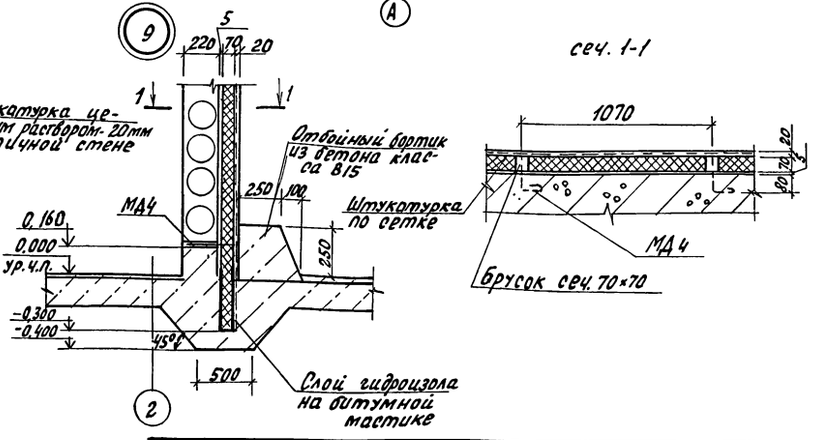

сеч. 1-1

Н. контр.	Ткач			т.п. 813-2-46.87 АР	
Гл. спец.	Репало				
ГИП	Хлебников				
Рук. сект.	Колесников				
Рук. гр.	Сачков			Хранилище лука-репки или лука-выборка или лука-севка вместимостью 500 тонн	Стадия: РП; Лист: 8; Листов:
Арх.	Шкарпета				
Инж.	Макарова			Узлы 1:9	ГИПРОНИСЕЛЬПРОМ г. Орел

Привязан

Инв. №

Инв. № подл. | Подпись и дата | Взам. инв. №

22577-02 12

Копировал Ахротова

Формат А2

Альбом III

Типовой проект

Схема расположения элементов теплоизоляции стен

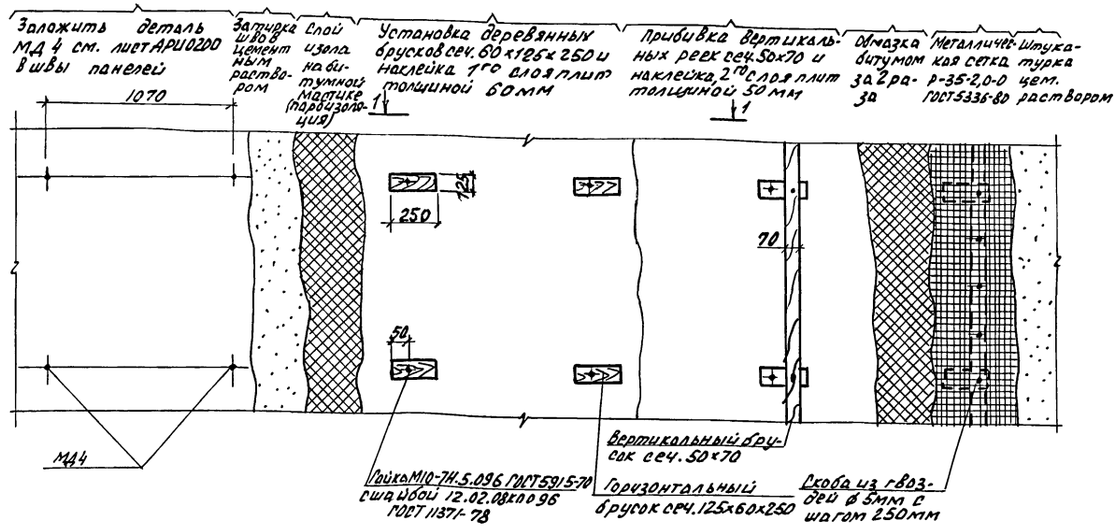

1-1

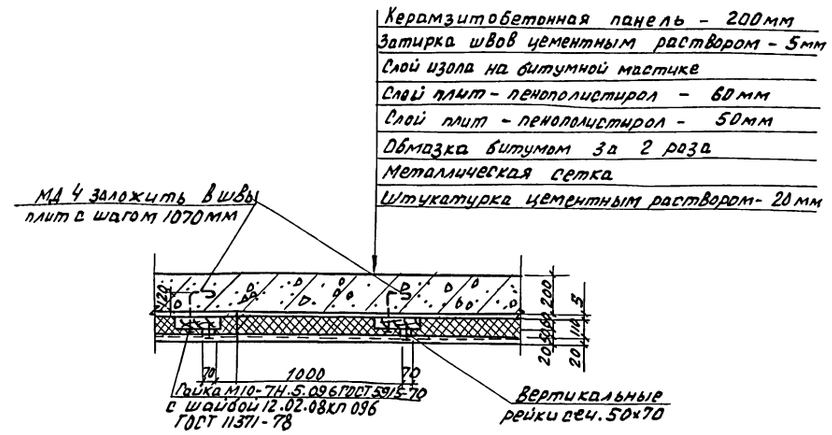

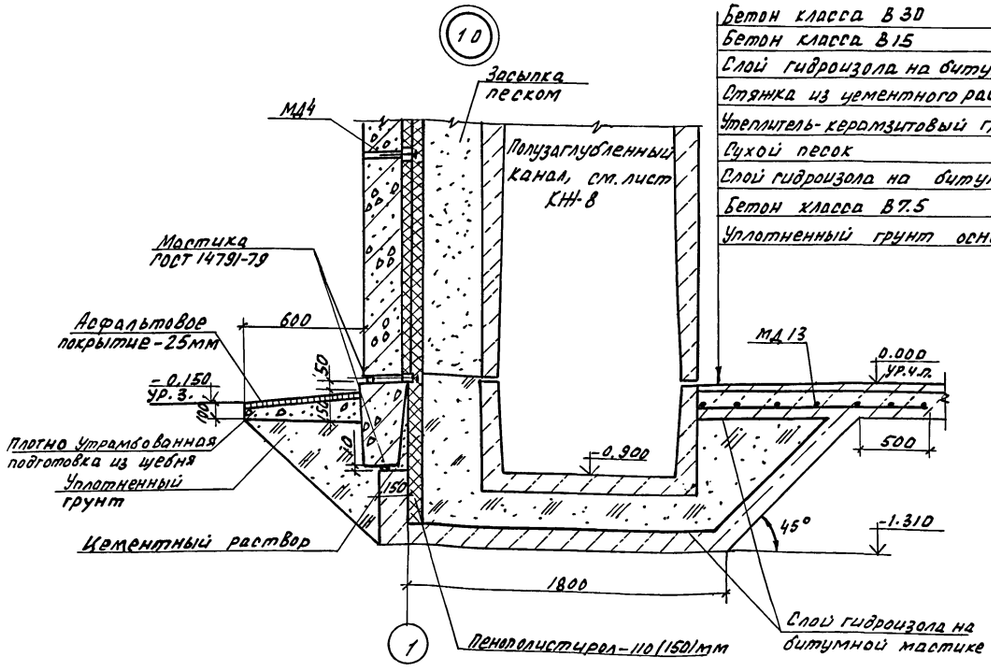

Бетон класса В 30	40мм
Бетон класса В 15	150мм
Слой гидроизола на битумной мастике	5мм
Стяжка из цементного раствора марки 100	25мм
Утеплитель-керамзитовый гравий плотностью 450 кг/м³	975мм
Сухой песок	10мм
Слой гидроизола на битумной мастике	5мм
Бетон класса В 7.5	100мм
Уплотненный грунт основания	

1. Производство работ по теплоизоляции, пароизоляции и гидроизоляции осуществлять в соответствии со СНиП III-20-74.
2. Наклейку плит утеплителя производить на битумной мастике МБК-Г-65 с перекрытием швов, склейка плит между собой производится точечная и полосовая с тщательным заполнением швов мастикой с наполнителем из отходов плит.
3. Наклейку пароизоляции и слоя плит утеплителя производить по предварительно огрунтованной поверхности слоем битума БН-У на керосине состава 1:2 за 2 раза.
4. Все деревянные элементы антисептировать препаратом ББ ГОСТ 23787.6-79 согласно СНиП III-19-76.
4. Пристрелку дюбелями производить в соответствии с требованиями „Инструкции по применению строительно-монтажных пистолетов на монтажных и специальных работах" (МСН 202-69) МНСС СССР.
5. Сетку от грызунов завести в пол на 200мм и вывести выше пола на 1000мм.
6. Пример устройства теплоизоляции стен дан для толщины утеплителя 110мм, для остальных толщин теплоизоляцию выполнить аналогично.
7. Площадь незащищенной в процессе производства работ теплоизоляции должна быть не более 700 м².
8. Пример устройства теплоизоляции дан для стен из керамзитобетонных панелей, устройство теплоизоляции по стенам из пустотных плит и железобетонных панелей толщиной 80мм выполнить аналогично.

Н. контр.	Ткач		20.07.87	т. п. 813-2-46.87 АР		
Гл. спец. от.	Релло		20.07.87			
ГИП	Хлебников		20.07.87			
Рук. сект.	Колесников		20.07.87			
Рук. гр.	Сачков		20.07.87			
Арх.	Шкарлета		20.07.87	Хранилище лука-репка, или лука-выборка, или лука-севка вместимостью 500 тонн	Стадия: РП	Лист: 9	Листов:
Инж.	Макарова		20.07.87				
				Схема расположения элементов теплоизоляции стен. Узел 10	ГИПРОНИСЕЛЬПРОМ г. Орел		

Привязан

Инв. N

Инв. N подл. | Подпись и дата | Взам. инв. N

22577-02 13

Копировал Зубакова

Формат А2

Типовой проект Альбом II

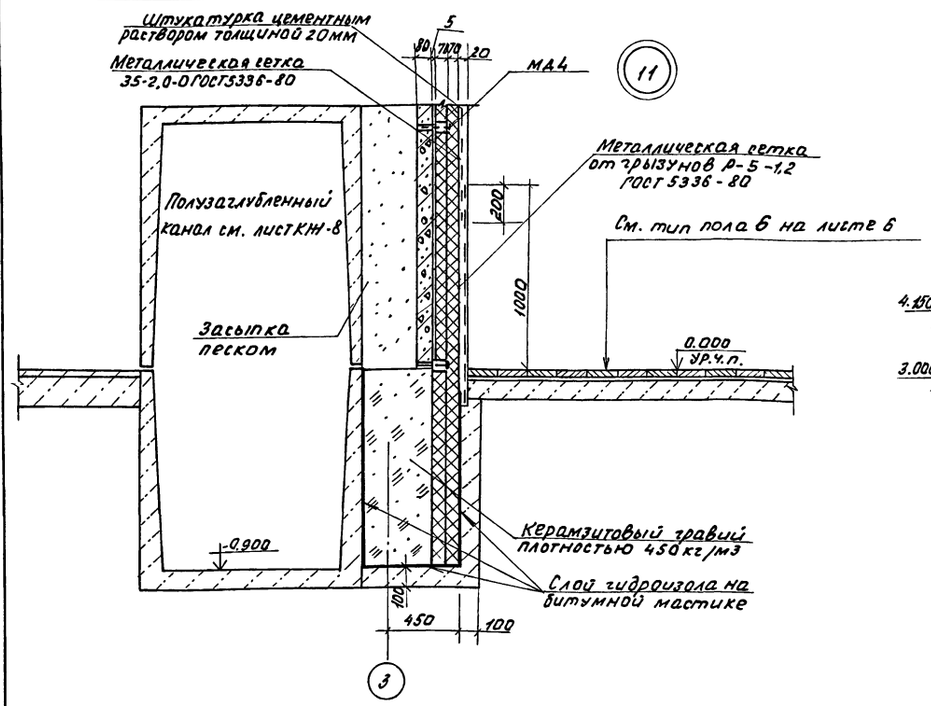

Схема расположения асбестоцементных волнистых листов в стенах навеса

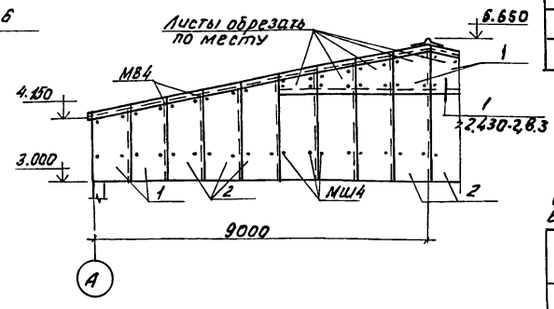

Спецификация к схеме расположения элементов теплоизоляции стен

Марка, поз.	Обозначение	Наименование	Кол.	Масса ед.кг	Примечание
		Плиты пенополистирольные ПСБ-С ГОСТ 15588-86	63,0	м3	
		Сетка Р-5-1,2 ГОСТ 5336-80	199	кг	
		Сетка 35-2,0-0 ГОСТ 5336-80	566	кг	
		Гвозди К4х100 ГОСТ 4028-63	29,4	кг	
		Пиломатериалы ГОСТ 24454-80	2,76	м3	

Спецификация к схемам расположения асбестоцементных волнистых листов в стене и кровле навеса

Марка, поз.	Обозначение	Наименование	Кол.	Масса ед.кг	Примечание
		Схема расположения асбестоцементных волнистых листов в кровле			
1	ГОСТ 16233-77	54/200-7,5-1750	240	35,0	
2	ГОСТ 16233-77	54/200-7,5-2000	48	40,0	
ЛУ-1	ГОСТ 16233-77	Лотковая деталь ЛУ-1	10	11,4	
ЛУ-2	ГОСТ 16233-77	Лотковая деталь ЛУ-2	2	13,1	
КУ-1	ГОСТ 16233-77	Коньковая деталь КУ-1	24	8,0	
КУ-2	ГОСТ 16233-77	Коньковая деталь КУ-2	24	8,0	
РУ-1	ГОСТ 16233-77	Угловая деталь РУ-1	10	14,7	
РУ-2	ГОСТ 16233-77	Угловая деталь РУ-2	2	16,8	
		Элемент крепежный			
МШ5	2.860-5, стр. 44	МШ5	24	0,03	
МВ4	2.860-5, стр. 46	МВ4	3	0,02	
		Схема расположения асбестоцементных волнистых листов в стенах			
1	ГОСТ 16233-77	54/200-6,0-1750	9	26,0	
2	ГОСТ 16233-77	54/200-6,0-2500	14	39,0	
		Элемент крепежный			
МШ4	2.430-2, Вып.2	МШ4		0,05	
МВ4	2.860-5-270	МВ4		0,02	

Схема расположения асбестоцементных волнистых листов в кровле навеса

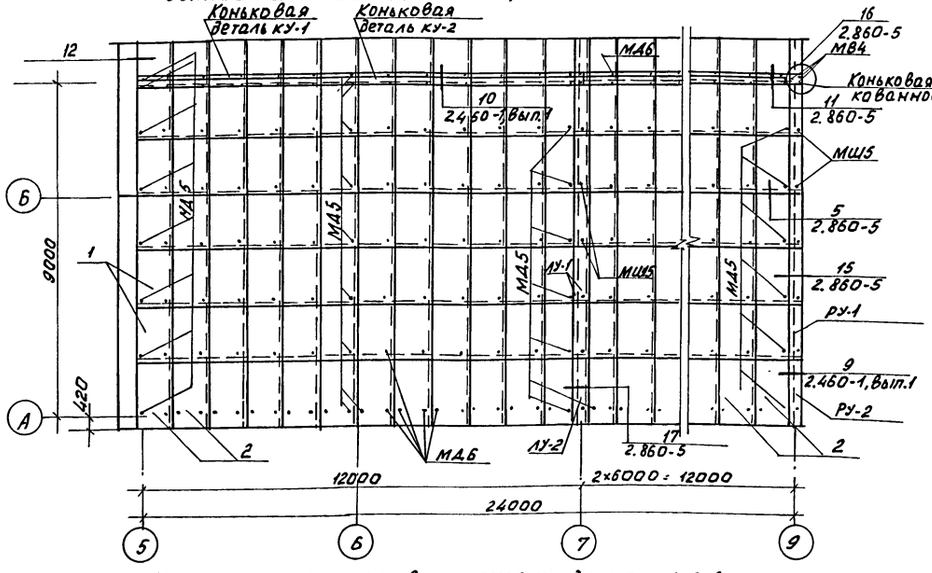

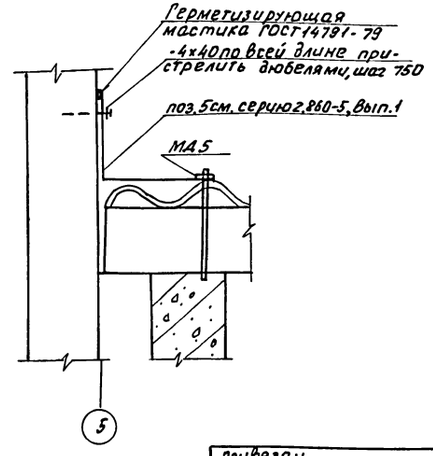

2. Вдоль конька и по скату кровли по осям 9 между осями А-Г выполнить рабочие ходы в соответствии с узлами 9, 10 по серии 2.460-1, Вып.1

3. Необозначенные крепежные элементы принять МД-5.

1. Деформационный шов в кровле навеса выполнить по оси 7.

Н.контр.	Ткач		20.01.87
Гл.специалист	Репало		20.01.87
ГИП	Хлебников		20.01.87
Рук.сект.	Колесников		20.01.87
Рук.гр.	Сачков		20.01.87
Инж.	Шкарпета		20.01.87
Инж.	Макарова		20.01.87

т.п. 813-2-46.87-АР

Хранилище лука-репки, или лука-севка вместимостью 500 тонн

Стадия	Лист	Листов
РП	10	

Схемы расположения асбестоцементных волнистых листов в стенах и в кровле. Узлы 11, 12

ГИПРОНИСЕЛЬПРОМ г. Орел

Привязан

Инв. N

Инв. N подл. | Подпись и дата | Взам. инв. N

22577-02 14

Копировал Фомушкина Формат А2

Альбом II

Типовой проект

Инв.№подл. | Подпись и дата | Взам.инв.№

Схема расположения защитных стенок

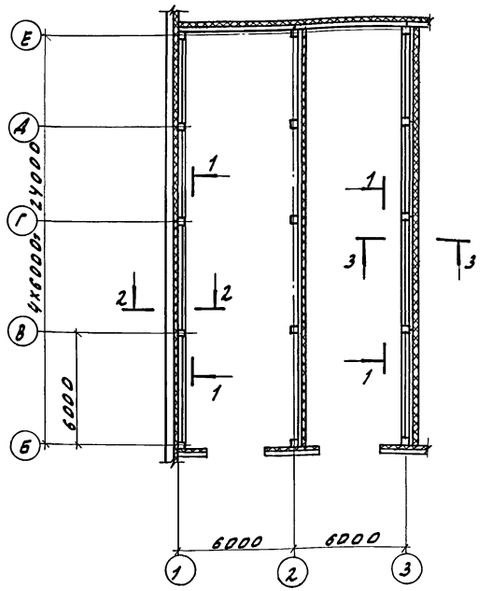

1-1

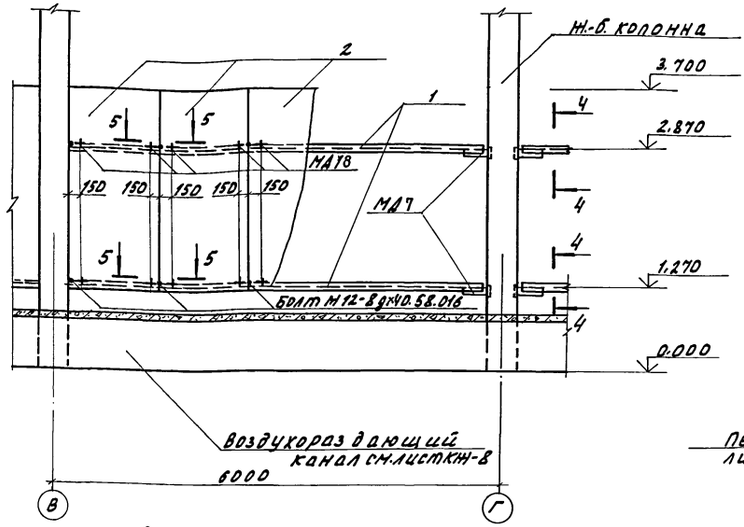

2-2

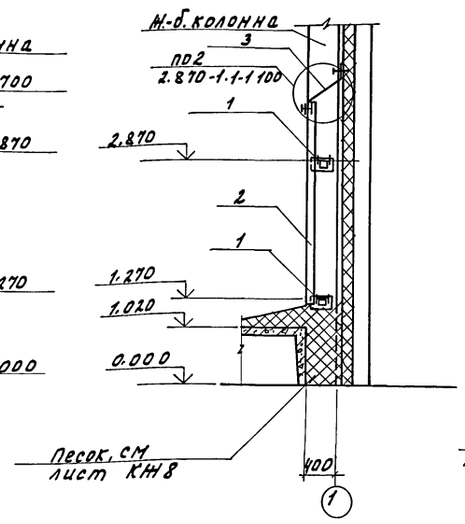

3-3

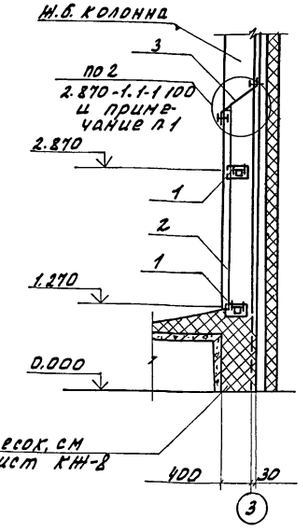

4-4

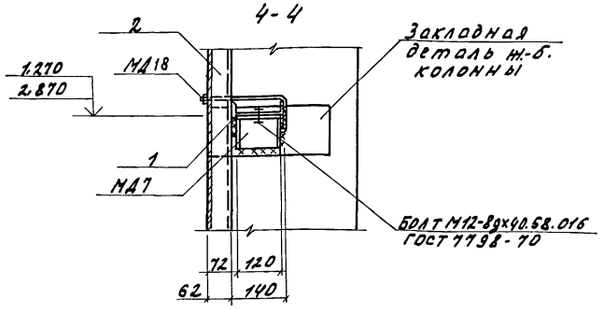

5-5

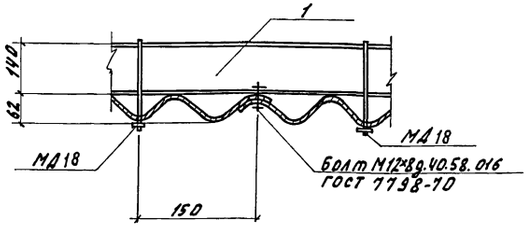

1. Доску (поз. 17) по осям 3 прибить к деревянным пробкам в панелях перегородки гвоздями (поз. 9), шаг пробок 500мм.
2. Поз. 6, 7, 9, 13, 14, 17 см. узел 2 серии 2.870-1, вып. 1-1.

Спецификация к схемам расположения защитных стенок

Марка поз.	Обозначение	Наименование	Кол.	Масса ед, кг	Примечание
1		Двутавр 14 ГОСТ 8239-72 Ветзкп2 ГОСТ 535-79			
		ℓ= 5590	16	76,58	
2		Лист асбестоцементный			
		54/200-7,5-2500			
		ГОСТ 16233-77	48	28,69	
3		Сетка Р-6-1,2 ГОСТ 5336-80			
		700×5600	8	5,85	
		Изделия соединительные			
МД7	АРИ.0400	МД7	32		
МД18	АРИ.0500	МД18	192		
		Стандартные изделия			
		Болт М12-8g×40.58.016			
		ГОСТ 7798-70	144		
		Гайка М12-6Н.5.016			
		ГОСТ 5915-70	144		
		Шайба 12.01.08 кл.016			
		ГОСТ 11371-78	144		

продолжение

Марка, поз.	Обозначение	Наименование	Кол.	Масса ед, кг	Примечание
6		Винт 2М8×35.58.016			
		ГОСТ 1491-80	80		
7		Гайка М8-6Н.5.016			
		ГОСТ 5915-70	80		
9		Гвоздь К2,5×60 ГОСТ 4028-63	320		
13	2.030-2, вып. 1.1.16	Шайба Ш1	80		
14	2.030-2, вып. 1.1.16	Шайба Ш2	80		
		Материалы			
17		Доска 25×100 ГОСТ 2695-83	8	9,0	м³

Привязан

Инв.№

Н.контр.	Ткач		27.01.87
Н.отд.	Репало		27.01.87
ГИП	Хлебников		27.01.87
Гл.констр.	Тимошенко		27.01.87
Рук.сект.	Колесников		27.01.87
Рук.гр.	Бутенко		27.01.87
Инж.	Власова		27.01.87
Пров.	Малуева		27.01.87

т.п. 813-2-46.87 АР

Хранилище лука-репки, или лука-выборка, или лука-севка вместимостью 6 000 тонн.

Стадия	Лист	Листов
РП	11	

Схема расположения защитных стенок: сечения.

ГИПРОНИСЕЛЬПРОМ г. Орел

22577-02 15

Копировал Омельченко

Формат А2

Альбом II

Типовой проект

Ведомость рабочих чертежей основного комплекта

Лист	Наименование	Примечание
1	Общие данные (начало)	
2	Общие данные (продолжение)	
3	Общие данные (окончание)	
4	Схема расположения фундаментов и фундаментных балок. Фрагменты 1,2.	
5	Фрагменты 3...7	
6	Фрагмент 8.	
7	Фундаменты монолитные ФМ1, ФМ2	
8	Схема расположения каналов, приямка, фундаментов под оборудование.	
9	Спецификация к схеме расположения каналов, приямка, фундаментов под оборудование.	
10	Фрагменты 1,2	
11	Сечения 1-1...9-9.	
12	Узлы 1...7.	
13	Фрагмент 3. Сечения 14-14, 15-15.	
14	Сечения 16-16...21-21. Узел 8.	
15	Фундаменты под оборудование ФоМ1...ФоМ7, ФоМ14.	
16	Фундаменты под оборудование ФоМ8...ФоМ13.	
17	Схема расположения колонн, балок и ферм покрытия. Разрезы 1-1, 2-2	
18	Узел 1. Сечения.	
19	Схема расположения плит покрытия	
20	Фрагмент 2. Сечения	
21	Схема расположения плит перекрытия.	
22	Узлы 1,2. Сечения. Поз. 2	
23	Схема расположения перекрытий вентшахт.	
24	Схемы расположения стеновых панелей.	

продолжение

Лист	Наименование	Примечание
25	Спецификация к схемам расположения стеновых панелей.	
26	Схемы расположения панелей перегородки.	
27	Фрагменты 1,2. Узлы 1,2,2а.	

Ведомость ссылочных и прилагаемых документов.

Обозначение	Наименование	Примечание
	Ссылочные документы	
ГОСТ 6629-74	Двери деревянные внутренние для жилых и общественных зданий.	
ГОСТ 13579-78	Блоки бетонные для стен подвалов.	
ГОСТ 13580-85	Плиты железобетонные ленточных фундаментов	
ГОСТ 24022-80	Фундаменты железобетонные сборные под колонны сельскохозяйственных зданий.	
ГОСТ 24379.1-80	Болты фундаментные.	
1.000.8-1	Панели (плиты) асбестоцементные экструзионные для стен, покрытий и перегородок зданий различного назначения.	
1.030.1-1, Вып.1-3,	Стены наружные из однослойных панелей каркасных общественных зданий производственных вспомогательных зданий промышленных предприятий.	
1.030.9-2, Вып.1,6, 7 ч.2	Перегородки панельные зданий промышленных и сельскохозяйственных предприятий.	
1.063.1-1, Вып.0,1,2	Железобетонные стропильные фермы для покрытий зданий с уклоном асбестоцементной кровли 1:4	

продолжение

Обозначение	Наименование	Примечание
1.141-1, Вып.60	Панели перекрытий железобетонные многопустотные	
1.400-6/76, Вып.1	Унифицированные закладные детали сборных железобетонных конструкций зданий промышленных предприятий.	
1.400-7	Стальные изделия для сопряжения сборных железобетонных конструкций одноэтажных промышленных зданий.	
1.400-15, Вып.1	Унифицированные закладные изделия железобетонных конструкций для крепления технологических коммуникаций и устройств	
1.410-3, Вып.1	Сетки сварные для армирования железобетонных конструкций.	
1.412-1/77, Вып.1...3	Монолитные железобетонные фундаменты под типовые колонны прямоугольного сечения одноэтажных промышленных зданий.	

Типовой проект разработан в соответствии с действующими нормами и правилами и предусматривает мероприятия, обеспечивающие взрывную, взрывопожарную и пожарную безопасность при эксплуатации здания.

Главный инженер проекта Г.А.Хлебников

Согласовано: Гл.спец.техн.отд. Александров; Рук.сект.СТ Беляев; Рук.сект.Т; Рук.сект.Эл; Подольная; Корягин; Инв.№ подл.; Подпись и дата; Взам.инв.№

Зам.гл.инж	Карпенков		
Н.контр	Ткач		27.07.87
Нач.отд	Иглина		27.07.87
ГИП	Хлебников		27.07.87
Гл.констр	Тимошенко		27.07.87
Рук.сект	Колесников		27.07.87
Рук.гр.	Бутенко		27.07.87
Инж	Власова		27.07.87
Пров.	Жолудева		27.07.87

т.п. 813-2-46.87 КЖ

Хранилище лука-репки или лука-выборка, или лука-севка вместимостью 500 тонн

Стадия	Лист	Листов
РП	1	27

Общие данные (начало)

ГИПРОНИСЕЛЬПРОМ г.Орел

22577-02 16

Корировал Салова

Формат А2

Альбом II

Типовой проект

Ведомость ссылочных и прилагаемых документов (продолжение)

Обозначение	Наименование	Примечание
1.412.1-5	Монолитные железобетонные фундаменты под типовые колонны одноэтажных и многоэтажных промышленных зданий с применением в подошвах арматуры класса А-III.	
1.415-1, вып.1	Железобетонные фундаментные балки для стен производственных зданий.	
1.462.1-10/80, вып.1,2	Балки стропильные железобетонные для покрытий зданий пролетом 6 и 9 м.	
1.462-14, вып.2	Железобетонные прогоны для покрытий зданий	
1.494-24, вып.1	Стаканы для крепления крышных вентиляторов, дефлекторов и зонтов	
1.823.1-2, вып.0-1.1	Колонны железобетонные для сельскохозяйственных производственных зданий	
1.832.1-2, вып.0,1	Стеновые двухслойные панели из легких бетонов для сельскохозяйственных зданий	
1.832.1-10, вып.0.1	Двухслойные стеновые легкобетонные панели повышенной заводской готовности для сельскохозяйственных зданий.	

продолжение

Обозначение	Наименование	Примечание
1.865.1-4/84, вып.1	Железобетонные предварительно-напряженные плиты покрытий длиной 6м для сельскохозяйственных зданий.	
2.420-1, вып.1	Монтажные детали сборных железобетонных колонн и подкрановых балок одноэтажных промышленных зданий.	
2.460-2, вып.0..2	Монтажные детали сборных железобетонных конструкций покрытий одноэтажных промышленных зданий.	
2.870-1, вып.1-4, 2-4	Узлы крепления ограждающих стенок в зданиях по хранению, товарной обработке и переработке картофеля и овощей	
3.006.1-2/82 вып.0.1-1, 1-2, 1-3	Сборные железобетонные каналы и тоннели из лотковых элементов	
3.017-1, вып.1,4	Ограждения площадок и участков предприятий, зданий и сооружений.	
3.400-6/76	Унифицированные закладные детали сборных железобетонных конструкций инженерных	

продолжение

Обозначение	Наименование	Примечание
	сооружений промышленных предприятий.	
3.900-3, вып.7	Сборные железобетонные	
4.2	конструкции емкостных сооружений для	
	водоснабжения и канализации.	
5.900-2	Сальники набивные	
	Ду 50...1400 для пропуска	
	труб через стены.	
	Прилагаемые документы	
	строительные изделия	Альбом VII
КНВМ1	Ведомость потребности	
	в материалах	
	на изготовление монолитных железобетонных конструкций	Альбом VII
КНВМ2	Ведомость потребности в материалах на изготовление сборных железобетонных конструкций.	Альбом VII

Условные обозначения:

железобетон

Инв.№ подл. | Подпись и дата | Взам.инв.№

Привязан

Инв.№

Н.контр.	Ткач		27.01.87
ГИП	Улевников		27.01.87
Гл.конструк.	Тимошенко		27.01.87
Рук.сект.	Колесников		27.01.87
Рук.гр.	Бутенко		27.01.87
Инж.	Власова		27.01.87
Пров.	Молудева		27.01.87

т.п. 813-2-46.87 КН

Хранилище лука-репки, или лука-выборка, или лука-севка вместимостью 500 тонн.

Стадия	Лист	Листов
РП	2	

Общие данные (продолжение).

ГИПРОНИСЕЛЬПРОМ г. Орел

Копировал Онельченко

22577-02 17

формат А2

Альбом V

Типовой проект

Ведомость объемов сборных бетонных и железобетонных конструкций по рабочим чертежам основного комплекта

№ строки	Наименование группы элементов конструкций	Код	Кол. м³	Примечание
1	Фундаменты стаканного типа и башмаки	581220	16,59	
2	Блоки стен подвала	581100	7,64	
3	Колонны	582100	23,93	
4	Балки стропильные	582200	9,45	
5	Балки фундаментные	582400	8,95	
6	Фермы	582600	11,60	
7	Прогоны	582500	8,96	
8	Плиты покрытий	584100	33,18	
9	Плиты перекрытий	584200	15,93	
10	Панели стеновые наружные	583100	144,77	
11	Карнизные панели	583100	6,41	
12	Перемычки	582800	1,83	
13	Конструкции и детали каналов	585800	15,52	
14	Элементы оград	589900	0,25	
15	Панели перегородки	583300	9,67	
		581300	1,52	
16	Всего бетона и железобетона		310,52	

Материалы на изготовление сборных бетонных и железобетонных конструкций учтены в ведомости потребности в материалах и отдельно не учитываются.

Ведомость спецификаций

Лист	Наименование	Примечание
6	Спецификация монолитных фундаментов	
6	Спецификация к схеме расположения фундаментов и фундаментных балок	
7	Спецификация монолитных фундаментов фм1, фм2	

продолжение

Лист	Наименование	Примечание
8	Спецификация к схеме расположения каналов, приямка и фундаментов под оборудование	
9	Спецификация к схеме расположения каналов, приямка и фундаментов под оборудование (продолжение)	
15	Спецификация фундаментов под оборудование	
18	Спецификация к схеме расположения колонн, связей, балок и ферм покрытия	
19	Спецификация к схеме расположения плит покрытия	
21	Спецификация к схеме расположения перекрытия	
21	Спецификация монолитных участков	
23	Спецификация к схеме расположения перекрытий вентшахт	
24	Спецификация к схемам расположения стеновых панелей	
25	Спецификация к схеме расположения стеновых панелей (продолжение)	
26	Спецификация к схемам расположения перегородок	

Общие указания

1. Данная часть проекта разработана на основании задания на проектирование, утвержденного Министерством плодоовощного хозяйства от 29 декабря 1985 года.
3. За условную отметку 0,000 принят уровень чистого пола, что соответствует абсолютной отметке [ ]

3. Проект разработан для строительства со следующими характеристиками природных условий:
а) расчетная зимняя температура наружного воздуха минус 30°С, минус 20°С;
б) нормативное значение ветрового давления по СНиП 2.01-07-85 - 0,23 кПа (23 кгс/м²) - I район СССР;
в) нормативное значение веса снегового покрова по СНиП 2.01-07-85 - 1,0 кПа (100 кгс/м²);
г) рельеф территории спокойный, грунтовые воды отсутствуют;
д) сейсмичность не выше 6 баллов;
е) проектом не предусмотрено строительство в районах распространения вечномерзлых грунтов и на подрабатываемых территориях.
4. Земляные работы выполнить в соответствии с требованиями СНиП-III-8-76 „Земляные сооружения."
5. Монтаж сборных железобетонных конструкций выполнять в соответствии с требованиями СНиП III-16-80.
6. Монтажную сварку производить электродами Э42 по ГОСТ 9467-75, высота швов 6 мм
7. Все соединительные и закладные изделия должны быть покрыты слоем цинка толщиной 0,12 мм (способом металлизации) согласно требованиям СНиП 2.03.11-85. После монтажа конструкций места антикоррозионного покрытия, поврежденные воздействием электросварочной дуги, должны быть восстановлены путем оцинкования металлизацией согласно СНиП 2.03.11-85.
8. Пристрелку дюбелями производить в соответствии с требованиями „Инструкции по применению строительно-монтажных пистолетов СМП1 и СМП3 в электромонтажном производстве МСН-29-63 / СМСС-СССР.

Н.контр.	Ткач		27.07.87	т.п. 813-2-46.87 КЖ	
ГИП	Хлебников		27.07.87		
Гл.констр.	Тимошенко		27.07.87		
Рук.сект.	Колесников		27.07.87		
Рук.гр.	Бутенко		27.07.87		
Инж.	Власова		27.07.87	Хранилище лука-репки или лука-выборка, или лука-севка вместимостью 500 тонн	Стадия: РП; Лист: 3; Листов:
Пров.	Молудева		27.07.87	Общие данные (окончание)	ГИПРОНИСЕЛЬПРОМ г. Орел

Привязан

Инв.№

Инв.№ подл. | Подпись и дата | Взам.инв.№

22577-02 18

Копировал Перелыгина

Формат А2

Альбом V

Типовой проект

Схема расположения фундаментов и фундаментных балок.

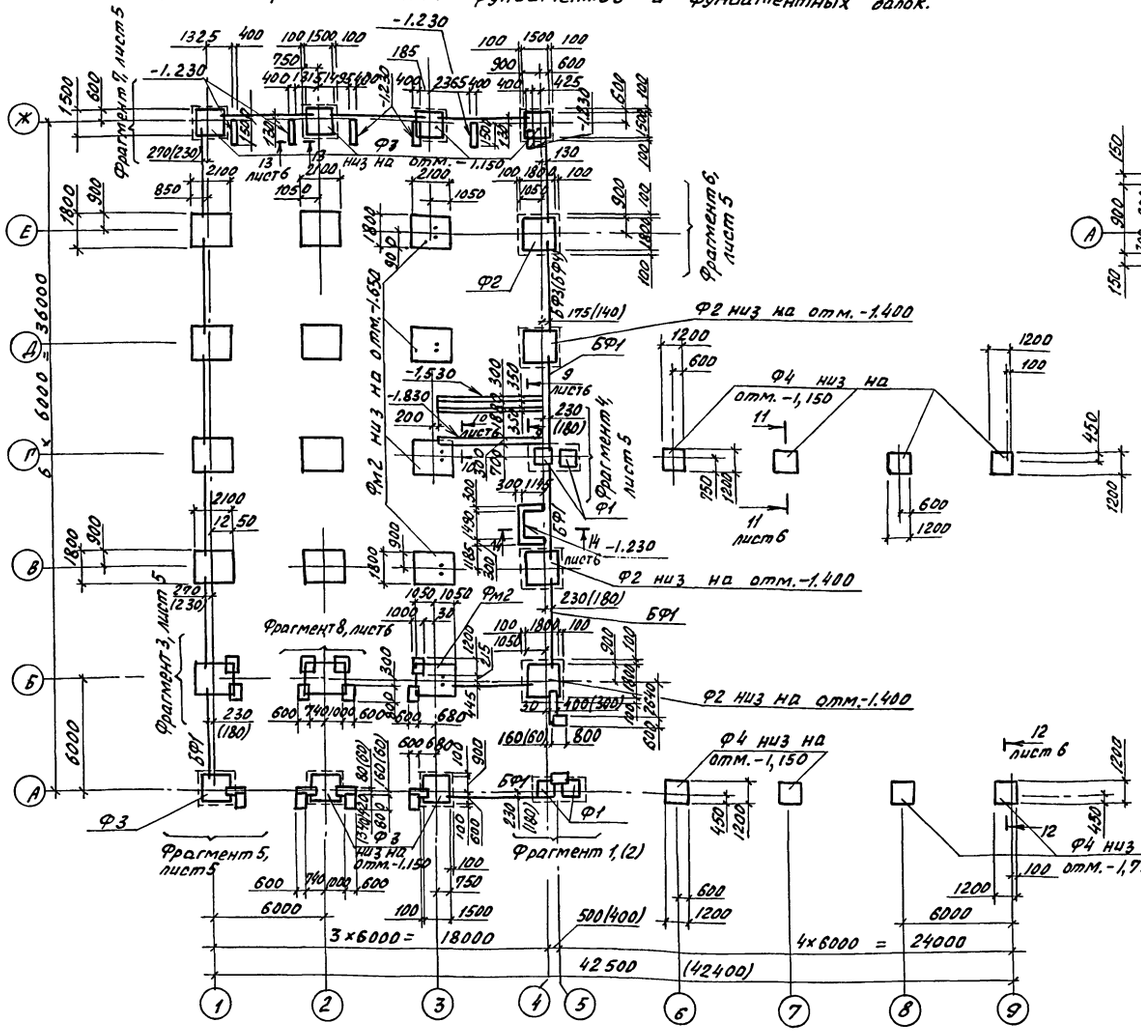

Фрагмент 1

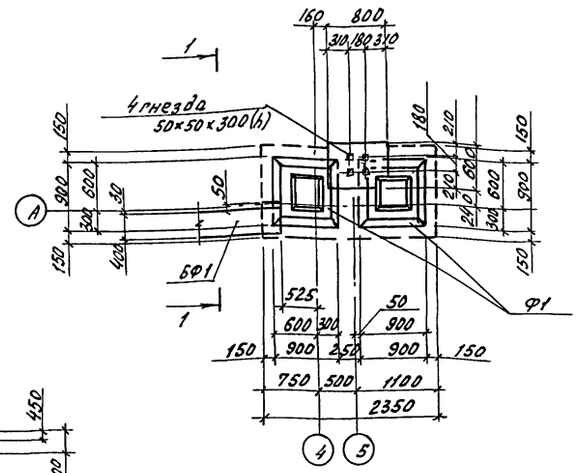

1-1

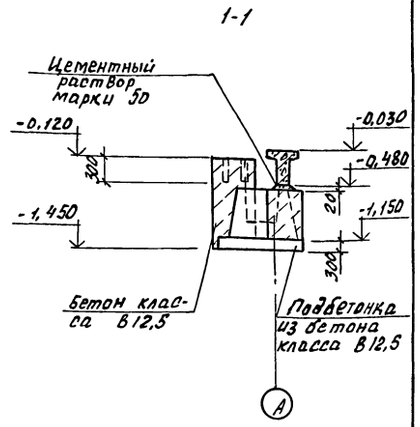

Фрагмент 2

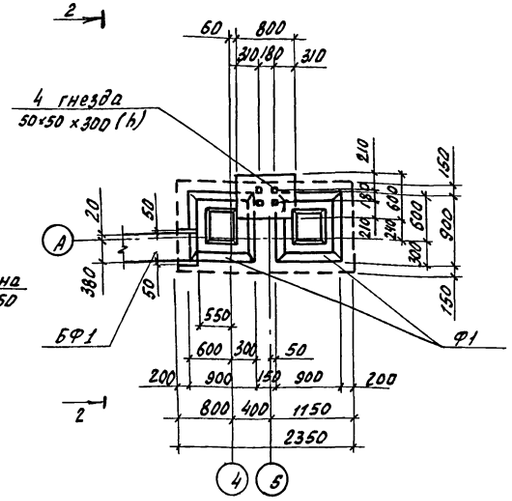

2-2

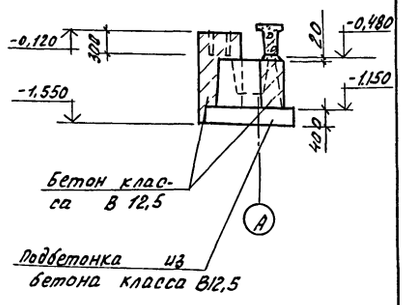

Таблицы нормативных усилий на обрезе фундаментов

Схема нагрузок	Фундаменты в осях	Величина нагрузки N, кН	Qx, кН	Qy, кН	Mx, кН·м	My, кН·м
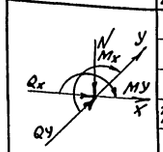	2/В,Г,А; 3/В,Г,А	290,4	45,4	—	—	40,4
	1/Б,В,Г,Д,Е	253,8	-46,5	—	—	-55,7
	2/Е,Б	306,3	21.7	—	7.6	52,3
	1/Ж; 1/А; 4/Ж	137,4	-1,6	—	4,3	-13,5
	4/Д,Е,Б,В	311,9	2,8	—	22,8	79,7
	4-5/Г,А	390,5	2.8	—	-1.9	-37,2
	А/6÷9; Г/6÷9	135.8	—	—	—	—

В таблице усилий в величину N не включен вес фундамента и грунта на его обрезах.
Ось х располагать вдоль буквенных осей, ось у - вдоль цифровых осей по центру фундамента.
Знак минус означает направление усилия обратное, указанному на схеме.
В таблице даны усилия для варианта с температурой наружного воздуха минус 30°С.

1. Не замаркированные на схеме расположения фундаменты марки Фм1 низ на отм. -1,650, фундаментные балки - марки БФ2.
3. Спецификация и общие примечания расположены на листе 6.
4. Размеры в скобках даны для здания в районах строительства с $t^н$ минус 20°С.

Н.контр.	Ткач		27.07.87	т.п. 813-2-46.87 КЖ	
Гл.спец.от.	Репало		27.07.87		
ГИП	Харьков		27.07.87		
Гл.констр.	Тимошенко		27.07.87		
Рук.срект.	Колесников		27.07.87		
Рук.гр.	Бутенко		27.07.87	Хранилище лука-репки, или лука-выборка, или лука-севка вместимостью 300 тонн	Стадия: РП; Лист: 4; Листов:
Вед.инж.	Голубева		27.07.87		
Пров.	Бутенко		27.07.87	Схема расположения фундаментов и фундаментных балок. Фрагменты 1,2.	ГИПРОНИСЕЛЬПРОМ г. Орел

Привязан

Инв.№

Инв.№ подл. | Подпись и дата | Взам.инв.№

22577-02 19

Копировал Зубакова

Формат А2

Альбом II

Типовой проект

Фрагмент 3

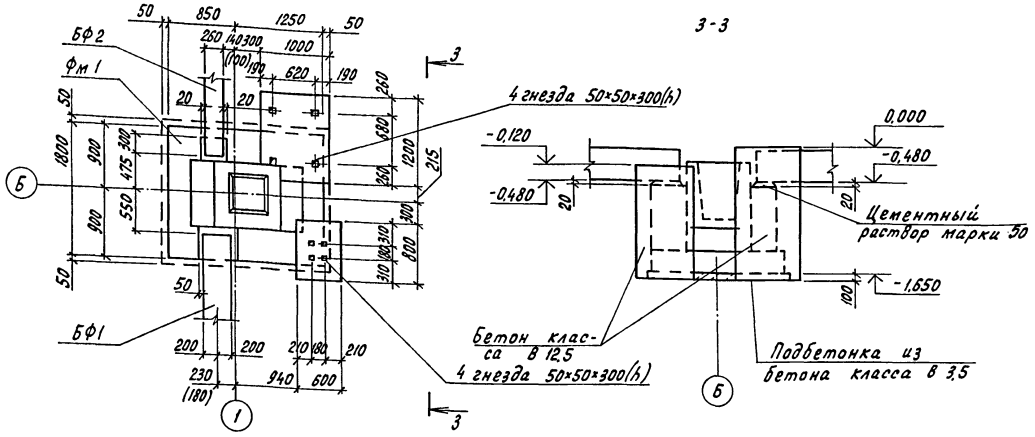

Фрагмент 4

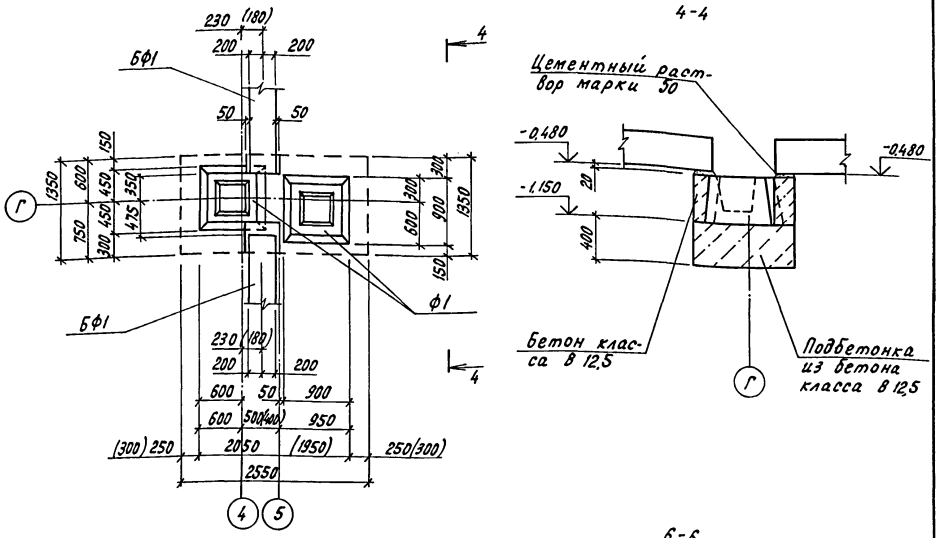

Фрагмент 5

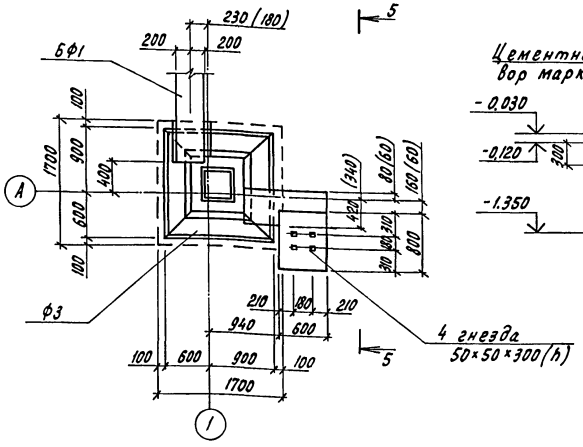

Фрагмент 6

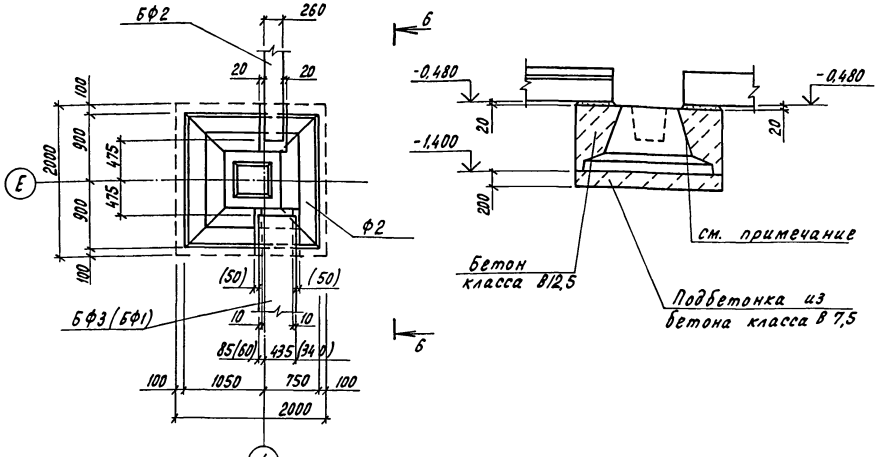

Фрагмент 7

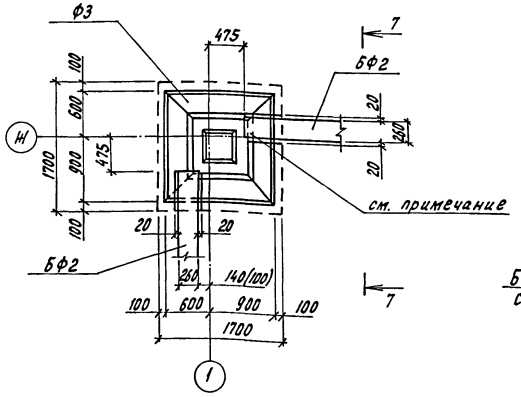

1. В месте примыкания столбика для опоры фундаментных балок на сборном фундаменте выполнить насечку.
2. Сборные фундаменты устанавливать на подбетонку на цементном растворе марки 50 толщиной 20 мм.

Н.контр.	Ткач		12.01.87	т.п. 813-2-46.87 КЖ	
Гл.специал.	Репало		12.01.87		
ГИП	Хлебников		12.01.87		
Гл.констр.	Тимошенко		12.01.87		
Рук.сект.	Колесников		12.01.87		
Рук. гр.	Бутенко		12.01.87	Хранилище лука-репки, или лука-выборка, или лука-севка вместимостью 500 тонн	Стадия: РП; Лист: 5; Листов:
Вед.инж.	Жолудева		12.01.87		
Пров.	Бутенко		12.01.87	Фрагменты 3...7	ГИПРОНИСЕЛЬПРОМ г.Орел

Привязан

Инв.N подл. | Подпись и дата | Взам.инв.N

Инв.N

22577-02 20

Копировал Перелыгина

Формат А2

Альбом II

Типовой проект

Фрагмент 8

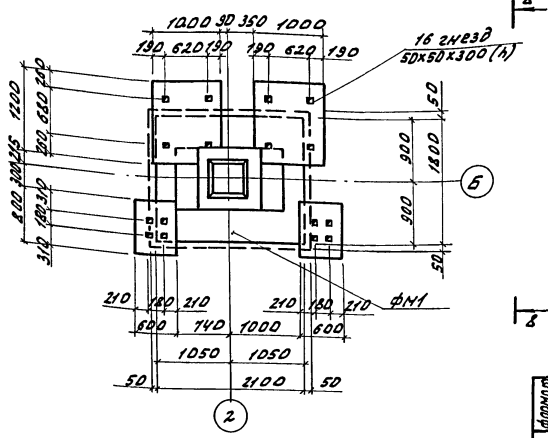

8-8

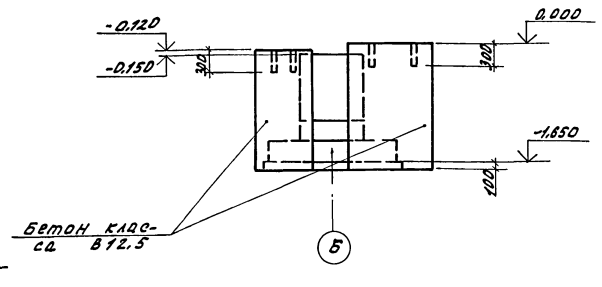

9-9

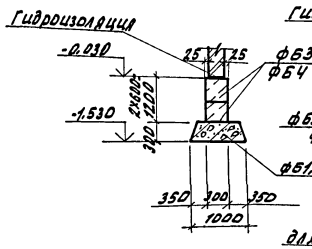

10-10, 13-13, 14-14

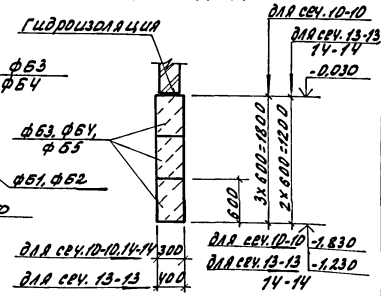

11-11, 12-12

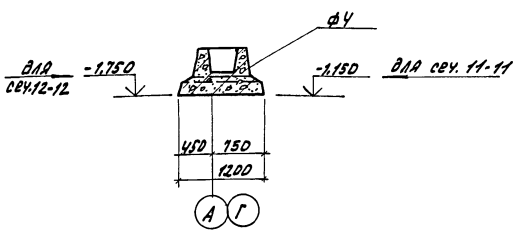

Спецификация монолитных фундаментов

Формат	Зона	Поз.	Обозначение	Наименование	Кол.	Примечание
				столбики для опоры фундаментных балок		
				Материалы		
				Бетон класса В12,5		3,42 м³
				фундаменты под стойки ворот		
				Материалы		
				Бетон класса В12,5		5,3 м³
				фундаменты под завесы		
				Материалы		
				Бетон класса В12,5		7,1 м³
				Монолитные участки ленточных фундаментов		
				Материалы		
				Бетон класса В 7,5		1,57 м³

1. Под все монолитные фундаменты выполнить подбетонку из бетона класса В 3,5 толщиной 100мм
2. Подбетонки, обозначенные на схеме пунктиром, выполнить из бетона класса В7,5 толщиной 200мм (кроме указанных на фрагментах 1, 2, 4).
3. Фундаменты ФЧ установить на выровненное песчаное основание толщиной 100мм.
4. Бетонные столбики для опоры фундаментных балок выполнить из бетона класса В12,5.
5. После установки и выверки фундаментных балок зазоры между балками, колоннами, гранями балок заполнить бетоном класса В12,5.

Спецификация к схеме расположения фундаментов и фундаментных балок

Марка, поз.	Обозначение	Наименование	Кол. для $t_н$=30°С	Кол. для $t_н$=20°С	Масса ед.кг	Примечание
		фундаменты монолитные				
ФМ1	лист 7	ФМ1	10	10		2,08 м³
ФМ2	лист 7	ФМ2	5	5		2,32 м³
		фундаменты				
Ф1	ГОСТ 24022-80	1Ф.9.9-1	4	4	900	
Ф2	ГОСТ 24022-80	3Ф 18.18-2	4	4	3400	
Ф3	ГОСТ 24022-80	3Ф 15.15-1	7	7	1900	
Ф4	ГОСТ 24022-80	1Ф 12.12-1	8	8	1400	
		фундаментные балки				
БФ1	1.415-1, вып.1	ФБ6-12	5	6	1500	
БФ2	1.415-1, вып.1	ФБ6-2	10	10	1300	
БФ3	1.415-1, вып.1	ФБ6-29	1	—	1900	
		фундаментные плиты				
ФБ1	ГОСТ 13580-85	ФЛ10.24-1	2	2	1380	
ФБ2	ГОСТ 13580-85	ФЛ10.12-1	1	1	650	
		фундаментные блоки				
ФБ3	ГОСТ 13579-78	ФБС24.3.6-Т	10	10	970	
ФБ4	ГОСТ 13579-78	ФБС9.3.6-Т	10	10	350	
ФБ5	ГОСТ 13579-78	ФБС12.4.6-Т	8	8	640	

6. Бетонные столбики для опоры фундаментных балок выполнять одновременно с возведением монолитных фундаментов.
7. Блоки ленточных фундаментов укладывать на цементном растворе марки 50 с перевязкой швов не менее 240мм на выровненное песчаное основание толщиной 100мм.
8. Монолитные участки ленточных фундаментов выполнять из бетона класса В 7,5.
9. Горизонтальную гидроизоляцию на отметке минус 0,030 выполнять из цементного раствора марки 100 толщиной 30мм.
10. На фундаментах ФМ2 по оси 3 и Ф2 по оси Е для опоры ж.-б. панелей-перегородок выполнить набетонку размером 200х140 из бетона класса В7,5 согласно узла 20 серии 1.030.9-2, вып. 6.

Н.контр.	Ткач		13.08.87
Гл.спец.	Репало		27.07.87
Гип	Хлебников		27.07.87
Гл.констр.	Тимошенко		27.07.87
Рук.сект.	Колесников		27.07.87
Рук.гр.	Бутенко		27.07.87
Вед.инж.	Жалудева		27.07.87
Пров.	Бутенко		27.07.87

т.п. 813-2-46.87 КЖ

Привязан

Инв. №

Хранилище лука-репки, или лука-выборка, или лука-севка вместимостью 500 тонн

Стадия	Лист	Листов
РП	6	

Фрагмент 8.

ГИПРОНИСЕЛЬПРОМ г. Орел

22577-02 21

Копировал Омельченко

формат А2

Инв. № подл. | Подпись и дата | Взам. инв. №

Типовой проект Альбом II

Фн1

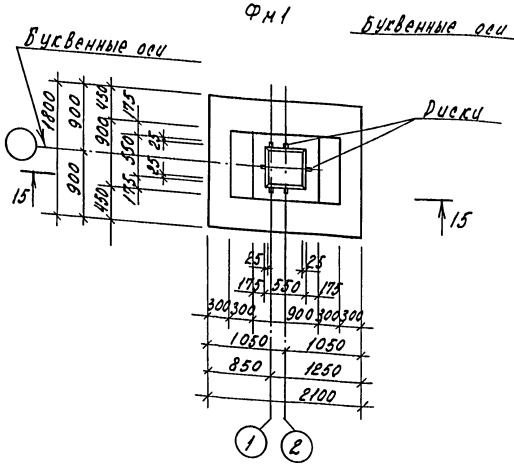

Фн2

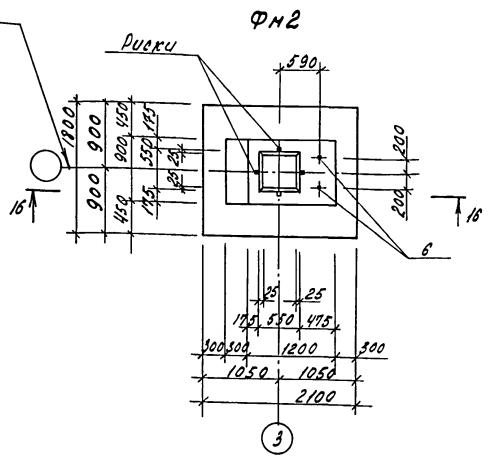

Схема раскладки сеток подошвы фундаментов Фн1, Фн2.

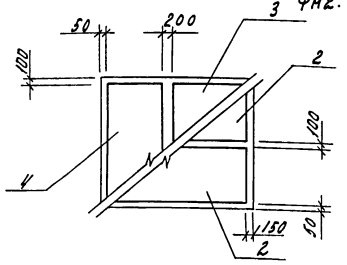

17-17

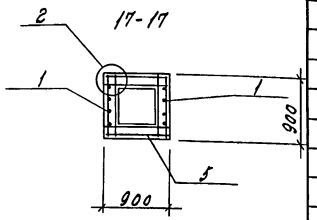

18-18

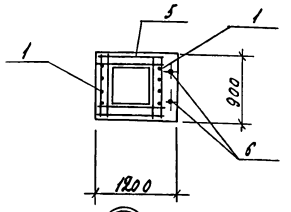

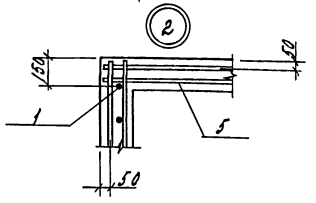

15-15

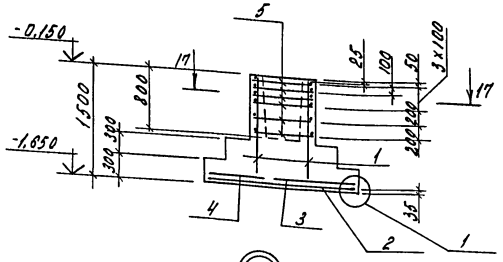

16-16

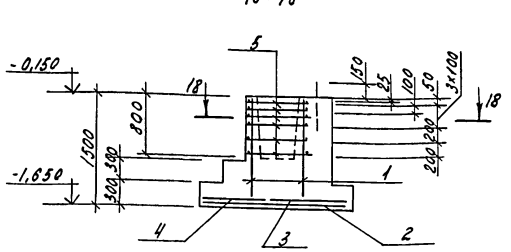

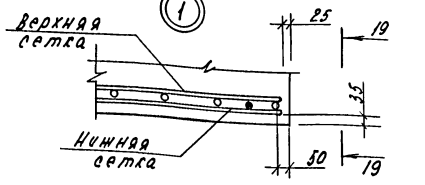

19-19

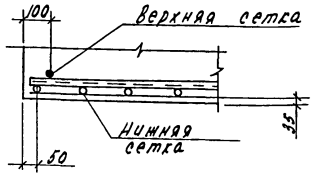

Спецификация монолитных фундаментов Фн1, Фн2

Формат	Зона	Поз.	Обозначение	Наименование	Кол.	Примечание
				Фн1		
				Сборочные единицы		
				Сетки		
		1	1.412-1/77, Вып.3	СН12АIII-6х15	2	6,0 кг
		2	1.410-3, Вып.1	1С 10АIII/6АIII 85х205	2	7,1 кг
		3	1.410-3, Вып.1	1С 10АIII/6АIII 105х175	1	7,2 кг
		4	1.410-3, Вып.1	1С 10АIII/6АIII 85х175	1	6,0 кг
		5	1.412-1/77, Вып.3	СА-8АI	6	2,7 кг
				Материалы		
				Бетон класса В12,5		2,08 м³
				Фн2		
				Сборочные единицы		
				Сетки		
		1	1.412-1/77, Вып.3	СН12АIII-6х15	2	6,0 кг
		2	1.410-3, Вып.1	1С 10АIII/6АIII 85х205	2	7,1 кг
		3	1.410-3, Вып.1	1С 10АIII/6АIII 105х175	1	7,2 кг
		4	1.410-3, Вып.1	1С 10АIII/6АIII 85х175	1	6,0 кг
		5	1.412-1/77, Вып.3	СА-8АI	6	2,7 кг
				Стандартные изделия		
		6		Болт 1.1Н16х800Ст3пс2		
				ГОСТ 24379.1-80	2	1,13 кг
				Материалы		
				Бетон класса В 12,5		2,32 м³

Ведомость расхода стали на элемент, кг

Марка элемента	Изделия арматурные									Изделия закладные			Общий расход
	Арматура класса								Всего	Прокат марки Ст3сп2		Всего	
	А-I ГОСТ 5781-82			А-II ГОСТ 5781-82			А-III ГОСТ 5781-82			ГОСТ 2590-71			
	ф8	Итого		Ф12	Итого	Ф6	ф10	Итого		ф16	Итого		
Фн1	17,8	17,8		10,4	10,4	2,9	24,5	27,4	55,6	—	—	—	55,6
Фн2	17,8	17,8		10,4	10,4	2,9	24,5	27,4	55,6	2,26	2,26	2,26	57,86

На схемах раскладки сеток в подошвах фундаментов слева показаны верхние сетки, справа-нижние.

Н.контр.	Ткач			т.п. 813-2-46.87 КЖ	
Гл.специал.	Репало				
ГИП	Хлебников				
Гл.констр.	Тимошенко				
Рук.сект	Голенников				
Рук.гр.	Бутенко			Хранилище луга-репки, или луга-выборка, или луга-свёкла вместимостью 500 тонн	Стадия: РП; Лист: 7; Листов:
Вед.инж	Жолудева			Фундаменты монолитные Фн1, Фн2.	ГИПРОНИСЕЛЬПРОМ г. Орел
Пров.	Бутенко				

Привязан

Инв.№

Инв.№подл. | Подпись и дата | Взам.инв.№

22577-02 22

Копировал Салова Формат А2

Типовой проект Альбом II

Схема расположения каналов, приямка, фундаментов под оборудование

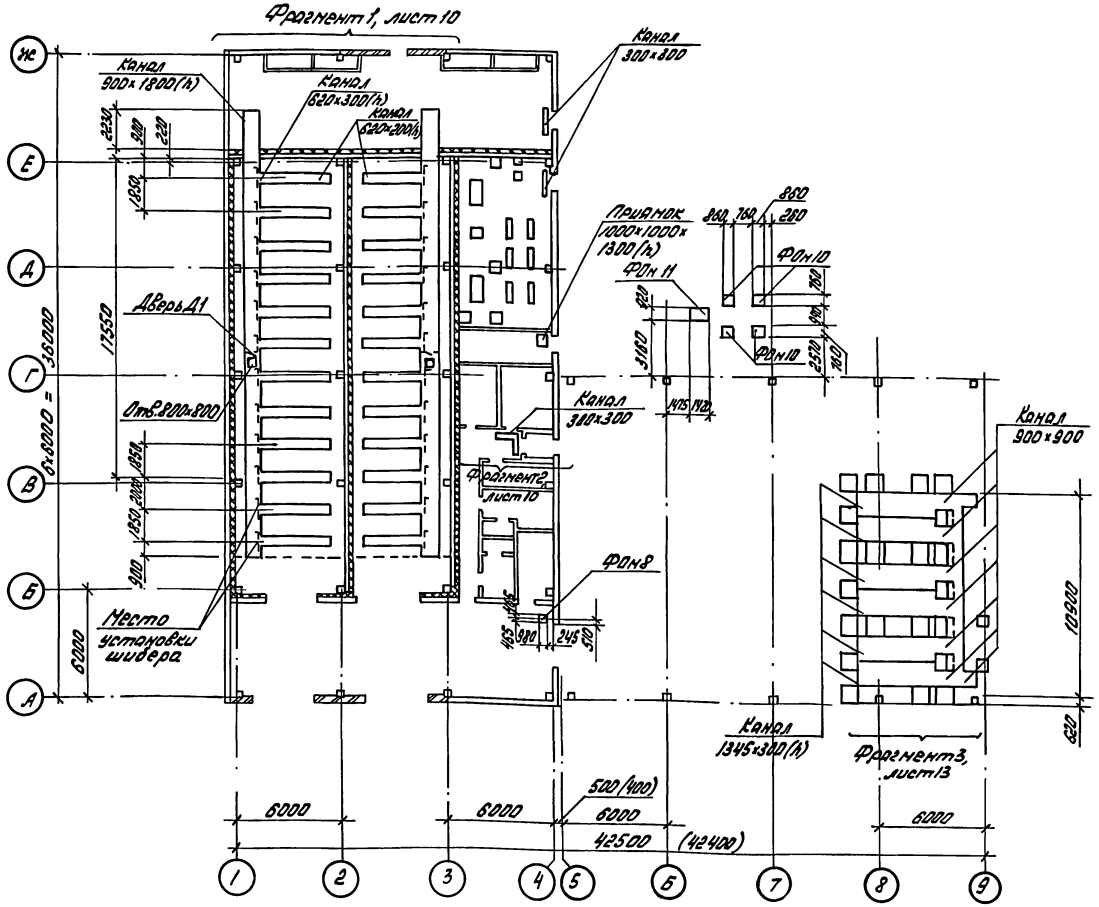

Спецификация к схеме расположения каналов, приямка, фундаментов под оборудование

Марка, поз.	Обозначение	Наименование	Кол. tн=-30°С	Кол. tн=-20°С	Масса ед., кг	Примечание
		Лотки				
ЛТ1	3.006.1-2/82.1-1-08.0-2	Л8-11	4	4	3900	
ЛТ2	3.006.1-2/82.1-1-08.0-2и					
	3.006.1-2/82.0-0013 прил.2.7	Л8-11-А	2	2	1950	в=2970 мм
ЛТ3	КЖИ.010000	Л8-11-Б	2	2	3740	
ЛТ4	КЖИ.020000	Л8-11-В	8	8	1890	
ЛТ5	3.006.1-2/82.1-1-03.0-3	Л3д-15	120	120	190	
ЛТ6	3.006.1-2/82.1-1-01.0-2	Л1д-8	6	6	110	
		Плиты				
ПТ1	3.006.1-2/82.1-2-1.0-031	П8д-11	8	8	210	
ПТ2	3.006.1-2/82.1-2-1.0-024	П7д-3	20	20	150	
ПТ3	3.006.1-2/82.1-2-1.0-002	П1-15б	7	7	40	
		Фундаменты под оборудование				
ФОн 1	лист 15	ФОн1	11	11		0,94 м³
ФОн 2	лист 15	ФОн2	1	1		1,31 м³
ФОн 3	лист 15	ФОн3	1	1		1,31 м³
ФОн 4	лист 15	ФОн4	2	2		1,05 м³
ФОн 5	лист 15	ФОн5	3	3		1,2 м³
ФОн 6	лист 15	ФОн6	3	3		1,05 м³
ФОн 7	лист 15	ФОн7	4	4		0,42 м³
ФОн 8	лист 16	ФОн8	1	1		0,48 м³
ФОн 9	лист 16	ФОн9	1	1		0,30 м³
ФОн 10	лист 16	ФОн10	4	4		0,78 м³
ФОн 11	лист 16	ФОн11	1	1		1,96 м³
ФОн 12	лист 16	ФОн12	2	2		0,62 м³
ФОн 13	лист 16	ФОн13	6	6		0,16 м³
ФОн 14	лист 15	ФОн14	4	4		0,23 м³
ПР1	ГОСТ 948-84	Перемычка 1ПБ13-1	2	2	25	

1. Общие примечания см. на листе 9, 16
2. Величины в скобках даны для здания в районах строительства с температурой наружного воздуха минус 20°С

Н. контр.	Ткач		27.01.87	т.п. 813-2-46.87		КЖ
Гл. специал.	Ретало		27.01.87			
ГИП	Хлебников		27.01.87			
Гл. конст.	Тимошенко		27.01.87			
Рук. сект.	Колесников		27.01.87			
Рук. гр.	Бутенко		27.01.87	Хранилище лука-репки, или лука-выборка, или лука-севка вместимостью 500 тонн	Стадия: РП	Лист: 8	Листов:
Инж.	Бирюкова		27.01.87				
Пров.	Бутенко		27.01.87	Схема расположения каналов, приямка, фундаментов под оборудование	ГИПРОНИСЕЛЬПРОМ г. Орел		

Привязан

Инв. N подл. | Подпись и дата | Взам. инв. N

Копировал: Быстрова

Альбом II

Типовой проект

Спецификация к схеме расположения каналов, приямка, фундаментов под оборудование (продолжение)

Марка, поз.	Обозначение	Наименование	Кол. tн=-30°С	Кол. tн=-20°С	Масса ед, кг	Примечание
		Щиты				
Щ1	КДИ.010000	Щ1	96	96		
Щ2	КДИ.010000-01	Щ2	12	12		
Щ3	КДИ.020000	Щ3	30	30		
		Шибер				
ШБ1	КЖИ.690000	ШБ1	24	24	8,07	
ШБ2	КЖИ.690000-01	ШБ2	2	2	11,66	
ШБ3	КЖИ.700000	ШБ3	8	8	20,64	
		Изделия закладные				
МН107-6	1.400-15, вып. 1. 120-17	МН107-6	68	68	1,4	
МН734-2	1.400-15, вып. 1.720-17	МН734-2	2	2	13,8	
МН-1	3.900-3, вып.7 ч.2	МН-1	10	10	0,8	
МН555	1.400-15, вып. 1.550-06	МН555			22,5	
МН2	КЖИ.570000	МН2	2	2	14,87	
МН3	КЖИ.580000	МН3	2	2		
		Изделие соединительное				
МС1	3.006.1-2/82. 1-3-19.0	МС1	32	32	2,9	
МС1	КЖИ.610000	МС1	12	12	5,34	
Д1	ГОСТ6629-74 и прим.п.10	Дверь ДГ21-7-а	2	2		
		Монолитные участки				
		перекрытия каналов				
		А-III-10 ГОСТ5781-82			16,8	
		Бетон класса В15				0,12 м³

Продолжение

Марка, поз.	Обозначение	Наименование	Кол. tн=-30°С	Кол. tн=-20°С	Масса ед, кг	Примечание
1	лист 12	Брусок 100×100				
		ГОСТ 24454-80, ℓ= 400	12	12		0,004 м³
2	листы 11, 12	Швеллер 60×32×3-Б ГОСТ8278-83 / Б Ст3пс ГОСТ 11474-76				
		ℓ= 1300	48	48	3,47	
3	листы 11, 12	Швеллер 60×32×3-Б ГОСТ8278-83 / Б Ст3пс ГОСТ 11474-76				
		ℓ= 1700	4	4	4,54	
4	лист 12	Квадрат 20В ГОСТ2591-71 / В Ст3кп2-□ ГОСТ535-79				
		ℓ= 150	2	2	0,47	
5	листы 13, 14	Уголок 75×75×6-Б ГОСТ8509-86 / В Ст3пс6 ГОСТ535-79				
		ℓ= 1100	6	6	7,58	
6	лист 14	Швеллер 60×32×3-Б ГОСТ8278-83 / Б Ст3пс ГОСТ 11474-76				
		ℓ= 1090	4	4	2,91	
7	лист 12	Лист ромб. 0-ПН-6,0				
		В Ст3кп2 ГОСТ8568-77			59,52	
8	лист 11	Сетка С 5Вр1-100 / 5Вр1-100 740×2850				
		ГОСТ 8478-81	2	2	6,81	
9	лист 12	А-I-10 ГОСТ5781-82				
		ℓ= 1100	16	16	0,68	

12. Деталь заделки ходовых скоб МН-1 см. узел 2 серии 3.900-3, вып. 7 ч.1.

1. Схему расположения каналов, приямка, фундаментов под оборудование см. лист 8.
2. Днища приямка и монолитных участков каналов выполнить по утрамбованному грунту из бетона класса В12.5.
3. Стены приямка и монолитных каналов выполнить из бетона класса В12,5.
4. Под все сборные каналы выполнить песчаную подготовку толщиной 100мм по утрамбованному грунту.
5. Швы между сборными элементами заполнить цементным раствором марки 100.
6. Плиты ПТ1... ПТ3 укладывать на цементном растворе марки 50
7. Швы между плитами залить цементным раствором марки 50.
8. Наружные поверхности стен приямка и каналов, соприкасающиеся с грунтом, обмазать горячим битумом за 2 раза, внутренние затереть раствором.
9. Монолитные участки перекрытия каналов выполнить из бетона класса В15. Армировать ф10АIII с шагом 100мм в обоих направлениях. Защитный слой бетона 20мм.
10. Дверь ДГ21-7а отличается от двери ДГ21-7 по ГОСТ 6629-74 только высотой. Высоту двери принять 1,7м. Для крепления двери в стены заложить деревянные пробки сеч. 100×100 ℓ= 400 по 3 шт. по высоте с каждой стороны проема.
11. Над проёмами 600×300 (h) выполнить рядовые перемычки, при этом в слой цементного раствора толщиной 30мм уложить ф10АI на каждые 100мм толщины стен с опорой 250мм в каждую сторону.

Н.контр.	Ткач		23.07.87
Гл.спец.отд.	Репало		27.07.87
ГИП	Хлебников		27.07.87
Гл.констр.	Тимошенко		27.07.87
Рук.сект.	Колесников		27.07.87
Рук.гр.	Бутенко		27.07.87
Инж.	Бирюкова		27.07.87
Пров.	Бутенко		27.07.87

т.п. 813-2-46.87 КЖ

Привязан

Инв. №

Стадия	Лист	Листов
РП	9	

Хранилище лука-репки, или лука-выборка, или лука-севка вместимостью 500 тонн

Спецификация к схеме расположения каналов, приямка, фундаментов под оборудование

ГИПРОНИСЕЛЬПРОМ г. Орел

22577-02 24

Инв. № подл. | Подпись и дата | Взам. инв. №

Копировал Ахромова

Формат А2

Альбом Е

Типовой проект

Фрагмент 1

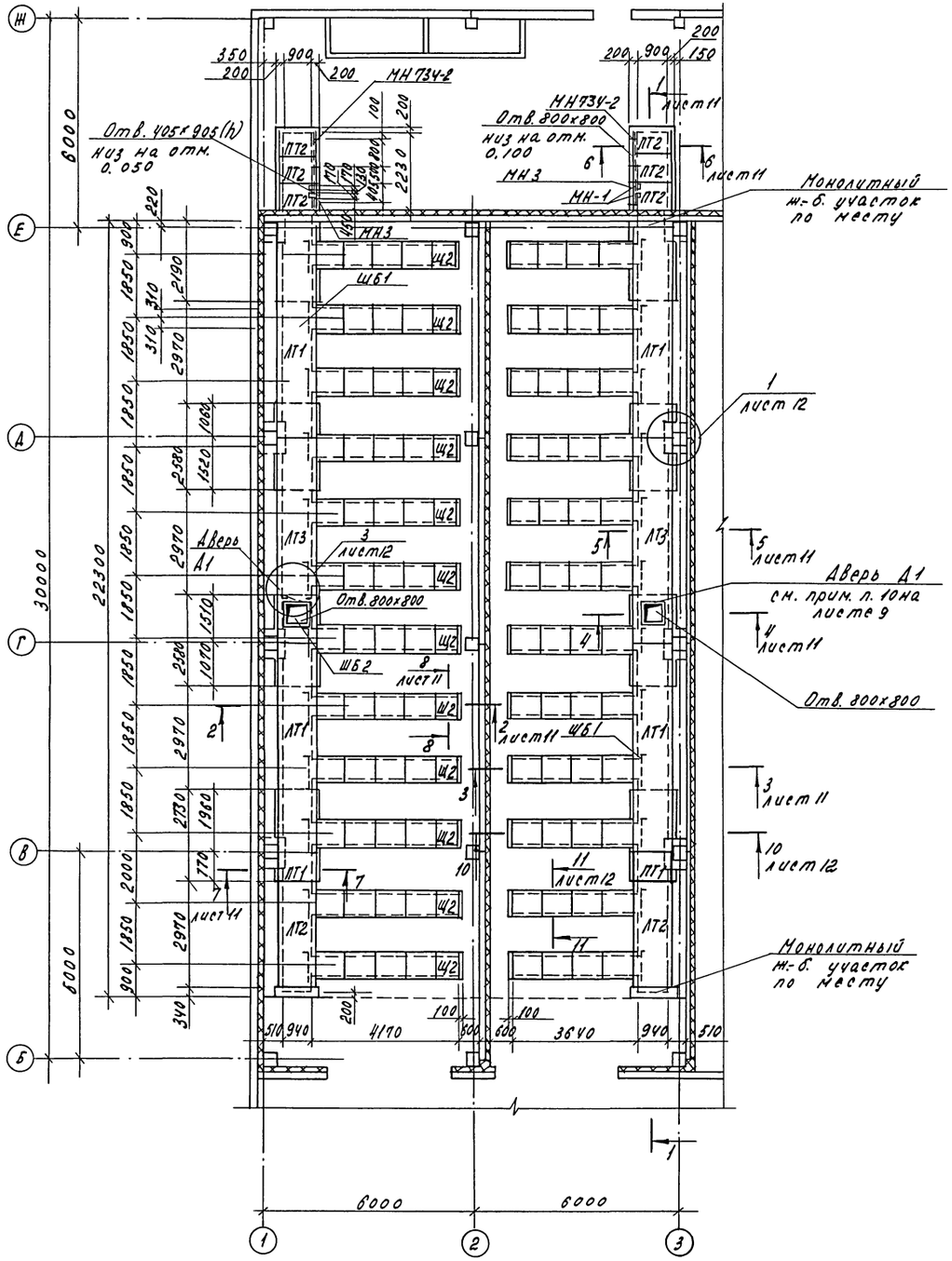

Фрагмент 2

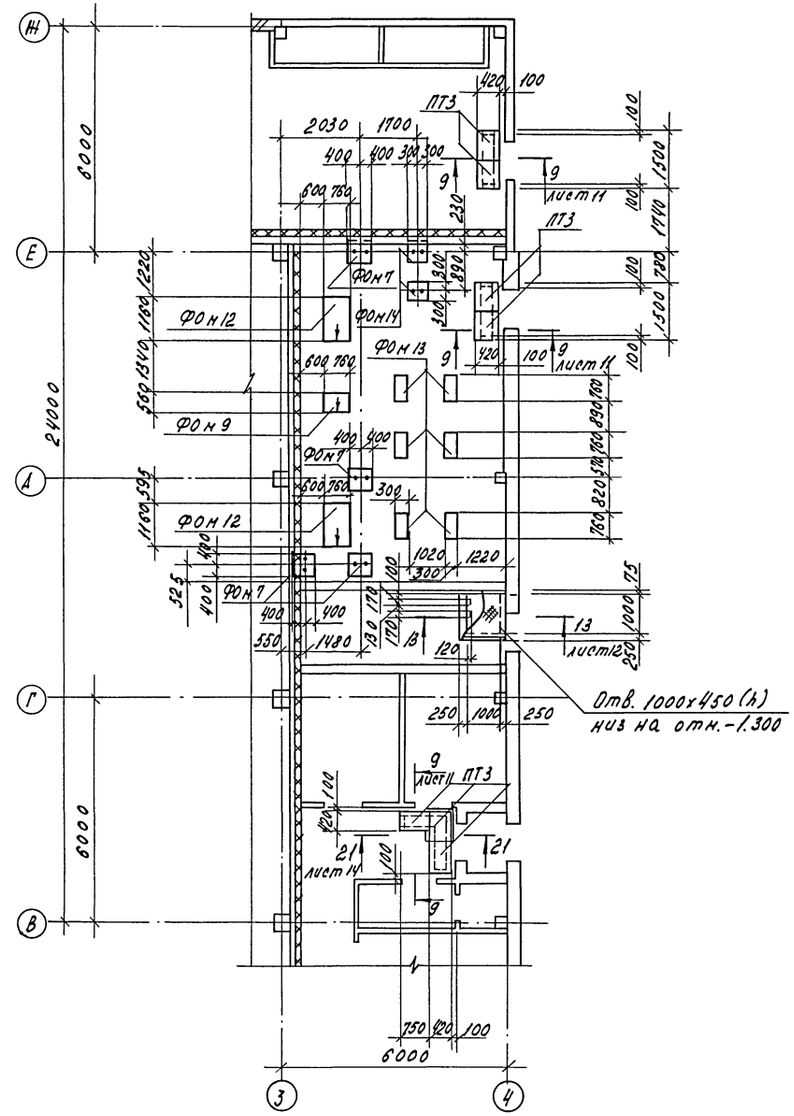

На фрагменте 1 незанаркированные щиты - Щ1.

Н.контр.	Ткач			т.п. 813-2-46.87 КЖ			
Гл.спец.отд	Репало						
ГИП	Хлебников						
Гл.констр	Тимошенко						
Рук.сект	Колесников						
Привязан	Рук. гр.	Бутенко		Хранилище лука-репки, или лука-выборка или лука-севка вместимостью 500 тонн	Стадия	Лист	Листов
	Нач.инж.	Гольдичева			РП	10	
	Инж.	Бирюкова					
	Пров	Бутенко		Фрагменты 1, 2	ГИПРОНИСЕЛЬПРОМ г. Орел		
Инв.№							

22577-02 25

Копировал Салова Формат А2

Инв.№ подл. | Подпись и дата | Взам.инв.№

Альбом II

Типовой проект

1-1

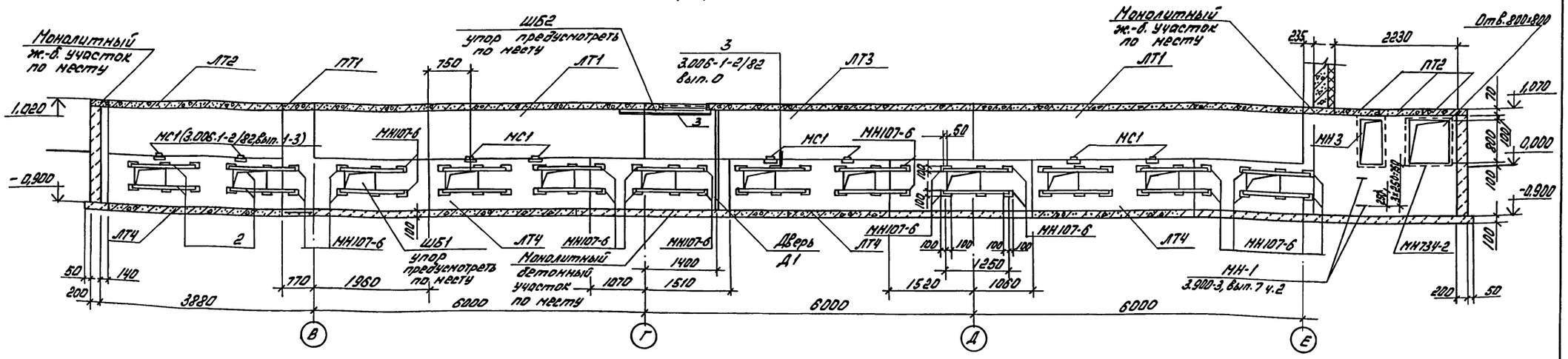

2-2

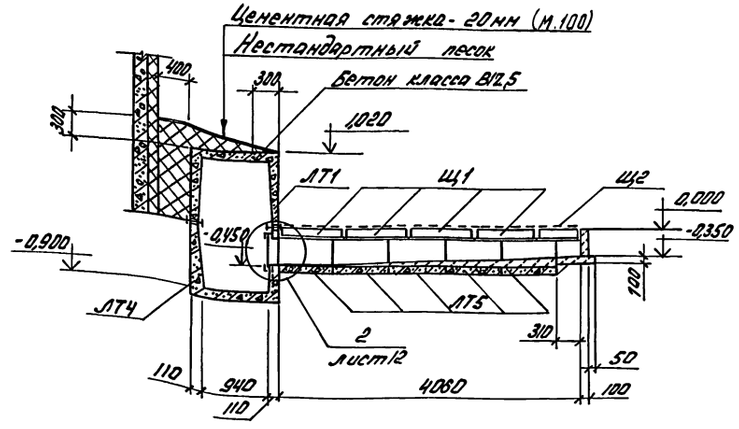

3-3

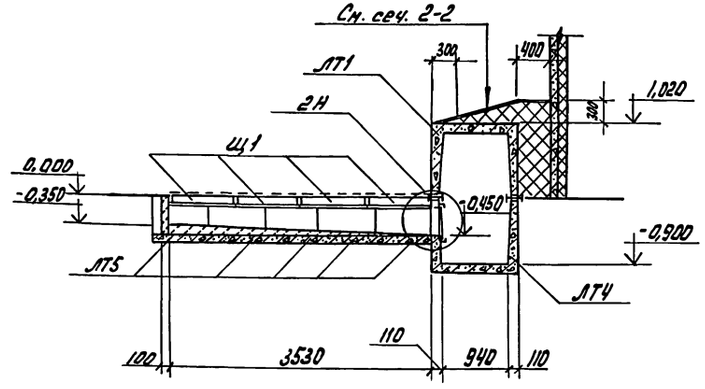

4-4

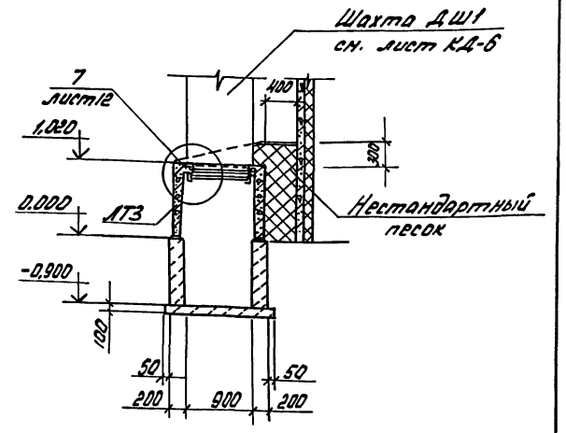

5-5

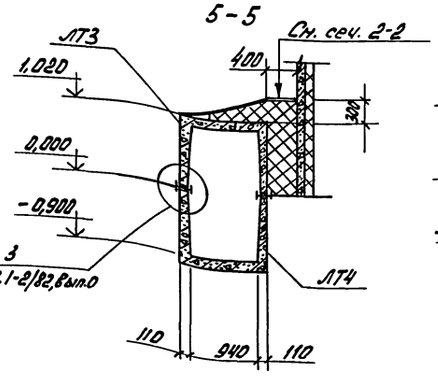

6-6

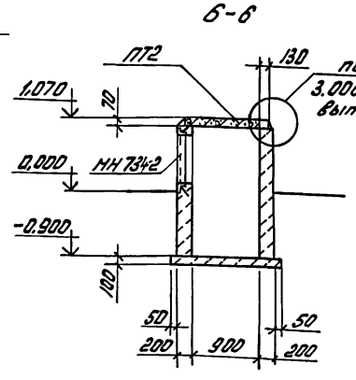

7-7

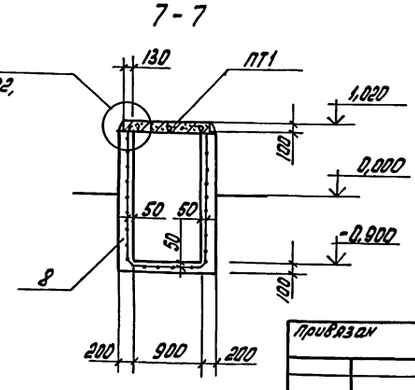

8-8

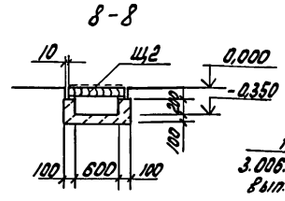

9-9

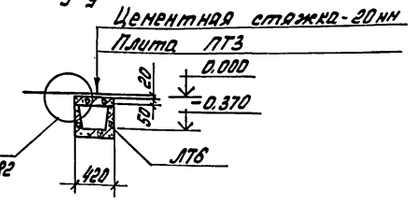

Н.контр.	Ткач		27.07.87	т. п. 813-2-46.87 КЖ	
Гл.специал.	Репало		27.07.87		
ГИП	Хлебников		27.07.87		
Гл.конст.	Тимошенко		27.07.87		
Рук.сек.	Колесников		27.07.87		
Рук.гр.	Бутенко		27.07.87	Хранилище лука-репки, или лука-выборки, или лука-севка вместимостью 500 тонн	Стадия: РП; Лист: 11; Листов:
Инж.	Бирюкова		27.07.87		
Пров.	Бутенко		27.07.87	Сечения 1-1... 9-9	ГИПРОНИСЕЛЬПРОМ г. Орел

привязан

Инв.№

Инв.№ подл. | Подпись и дата | Взам.инв.№

Копировал: Быстрова 22577-02 26 Формат А2

Альбом II

Типовой проект

10-10

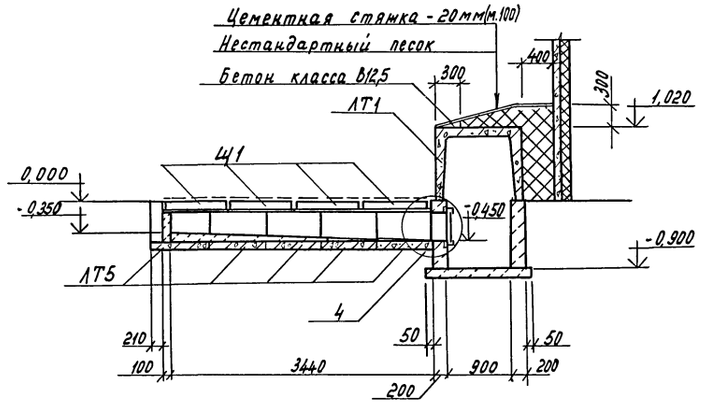

1

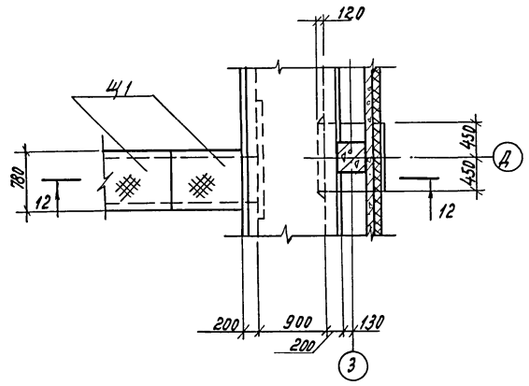

2

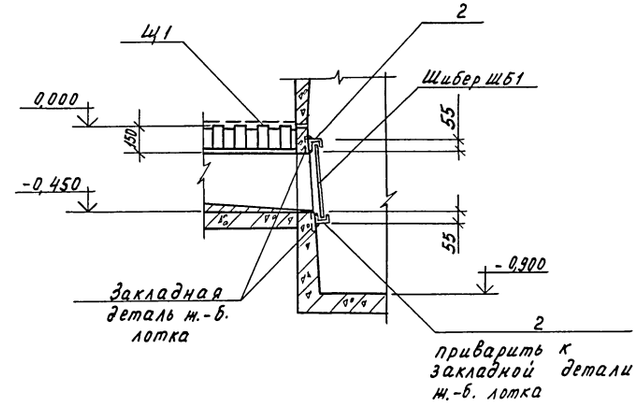

11-11

3

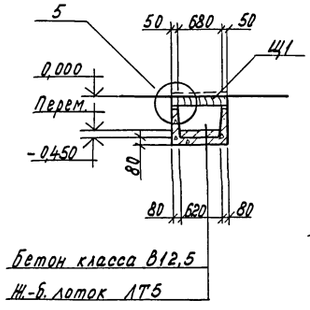

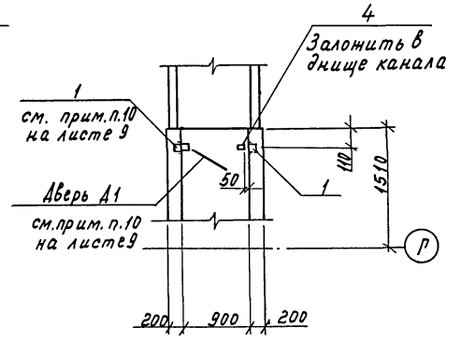

12-12

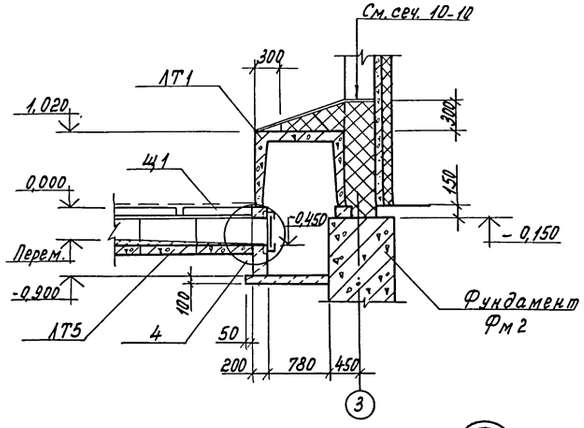

4

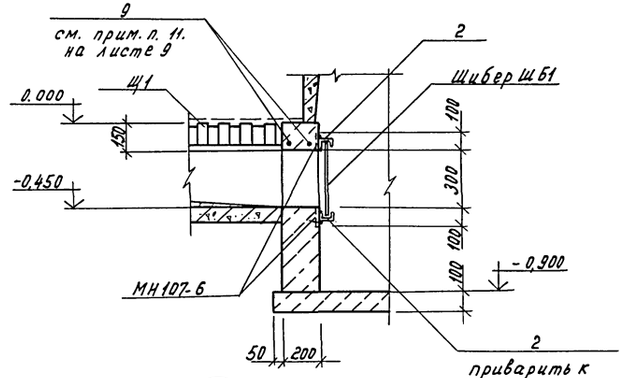

5

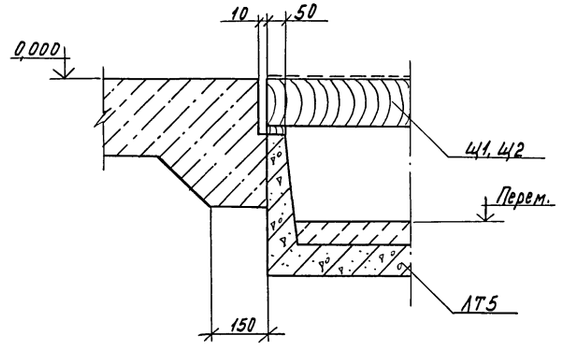

13-13

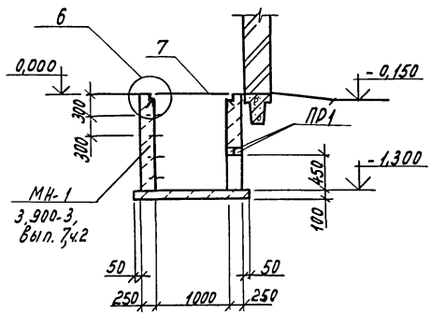

6

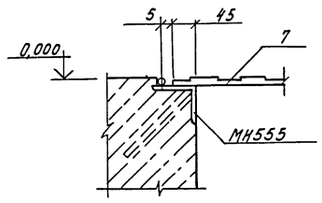

7

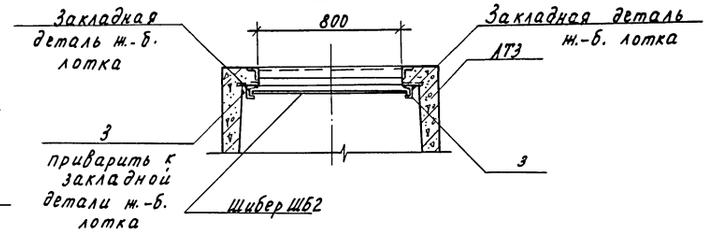

Н.контр.	Ткач			т.п. 813-2-46.87	КЖ
Гл.специал.	Репало		27.07.87		
ГИП	Хлебников		27.07.87		
Гл.констр.	Тимошенко		27.07.87		
Рук.сект.	Колесников		27.07.87		
Рук.гр.	Бутенко		27.07.87	Хранилище лука-репки, или лука-выборка или лука-севка вместимостью 500 тонн.	Стадия: РП; Лист: 12; Листов:
Инж.	Бирюкова		27.07.87		
Пров.	Бутенко		27.07.87	Узлы 1...7.	ГИПРОНИСЕЛЬПРОМ г. Орел

Привязан

Инв.№

Копировал Муратова

22577-02 27 Формат А2

Типовой проект Альбом II

Фрагмент 3

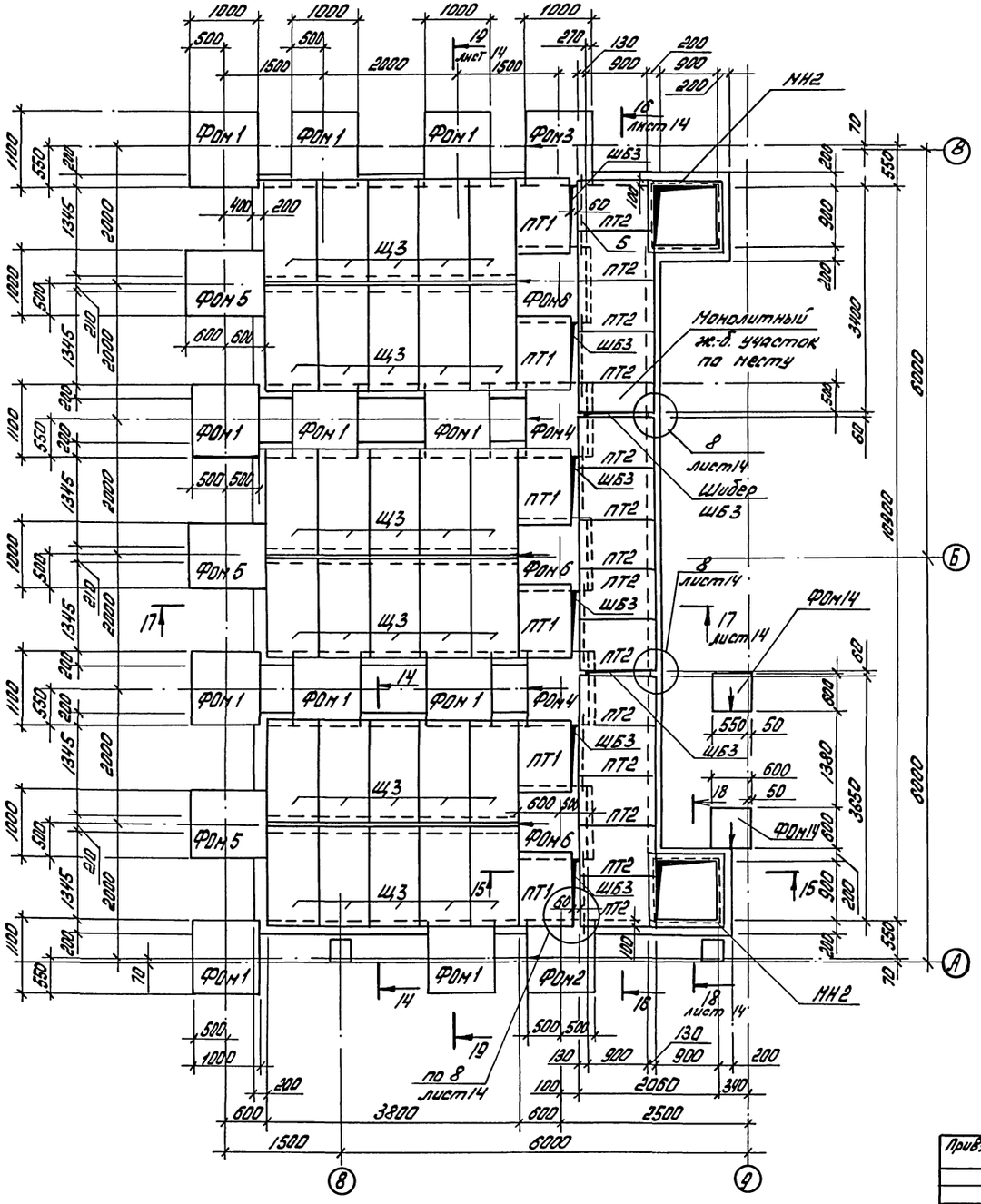

14-14

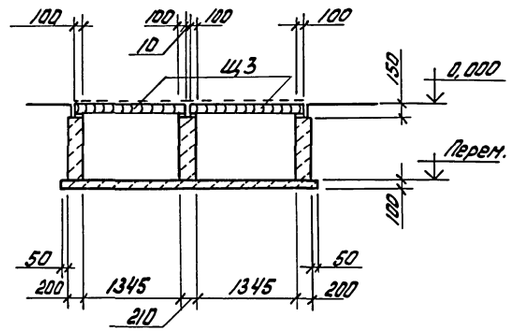

15-15

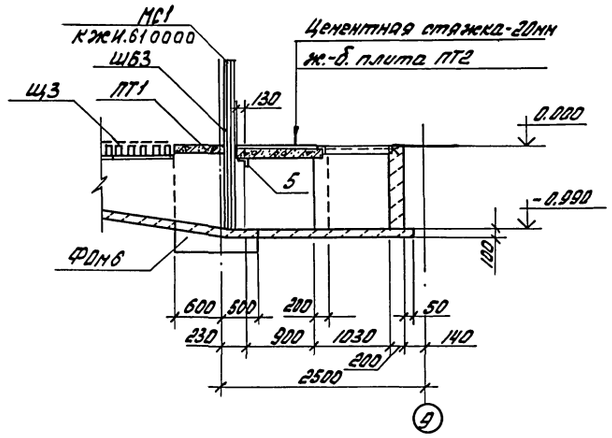

1. Схему расположения каналов, приямка, фундаментов под оборудование см. на листе 8.
2. Общие примечания см. на листе 9

Н. контр.	Ткач		13.08.87	т.п. 813-2-46.87 КЖ	
Гл. спец. об.	Репало		27.08.87		
ГИП	Хлебников		27.08.87		
Гл. конст.	Тимошенко		27.08.87		
Рук. сек.	Колесников		27.08.87		
Рук. гр.	Бутенко		27.08.87	Хранилище лука-репки, или лука-выборка, или лука-севка вместимостью 500 тонн	Стадия: РП; Лист: 13; Листов:
Ведущ. инж.	Кольчугина		27.08.87		
Инж.	Бурюкова		27.08.87		
Пров.	Бутенко		27.08.87	Фрагмент 3 Сечения 14-14, 15-15	ГИПРОНИСЕЛЬПРОМ г. Орел

Привязан

Инв. N подл. | Подпись и дата | Взам. инв. N

Копировал: Быстрова 22577-02 28 Формат А2

Типовой проект Альбом II

16-16

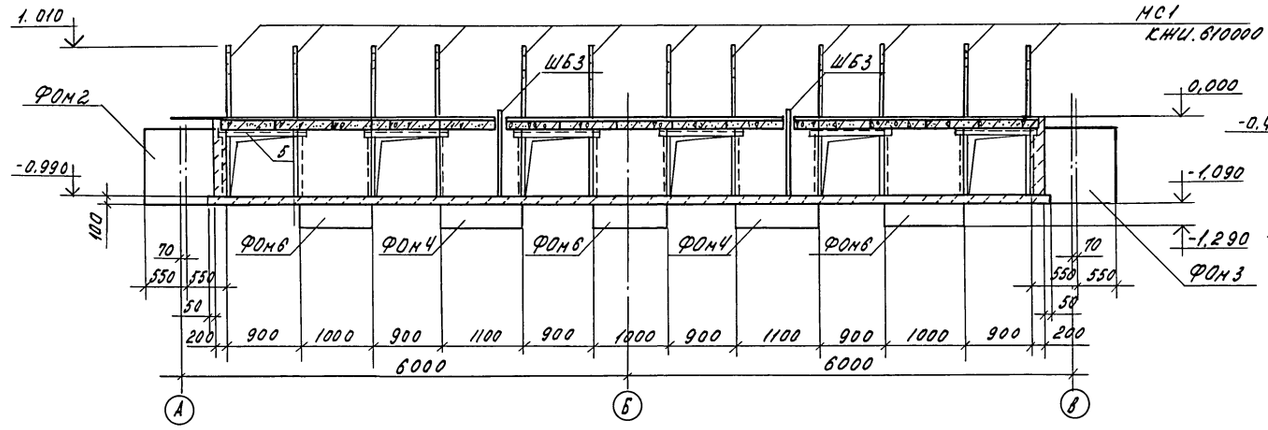

17-17

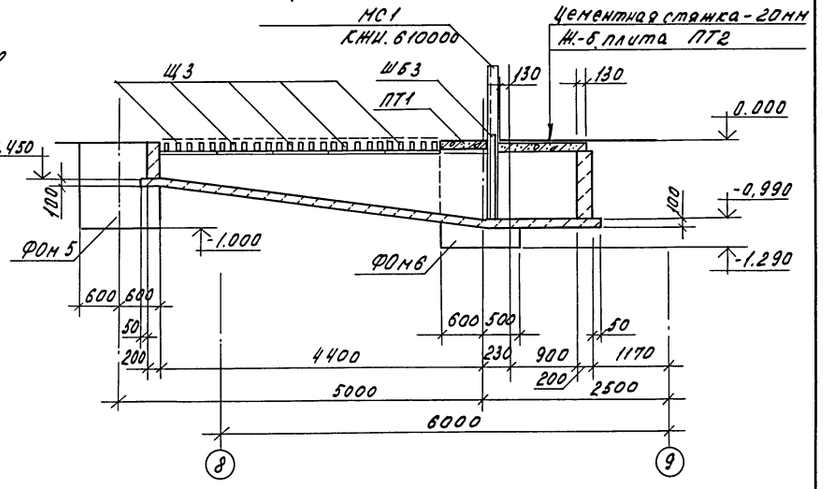

18-18

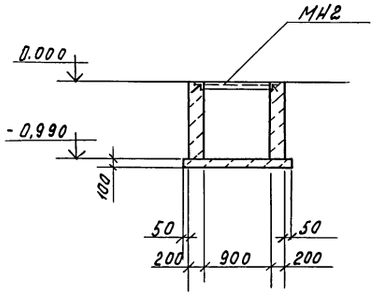

19-19

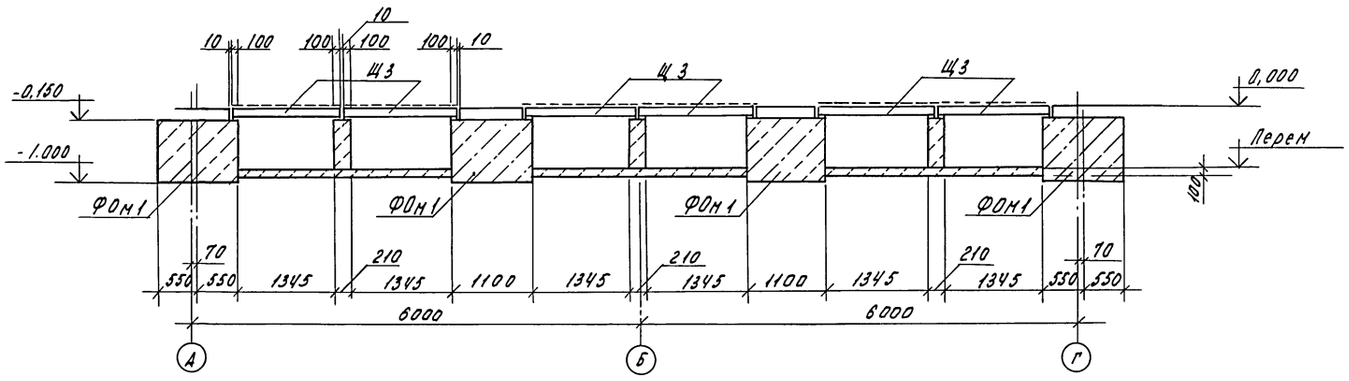

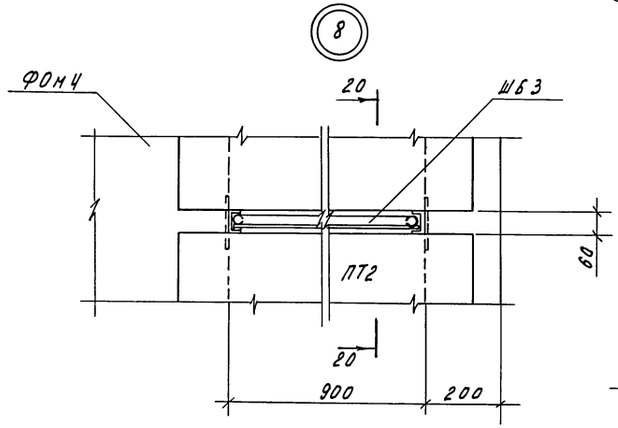

20-20

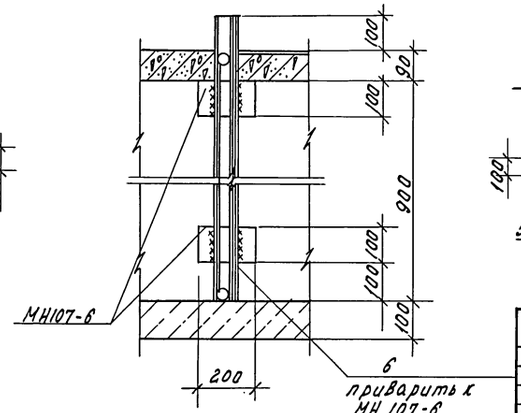

21-21

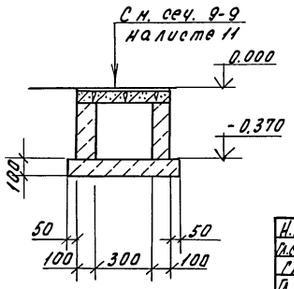

Привязан

Инв. №

Н.контр.	Ткач		
Н.спец.отд	Релало		
ГИП	Хлебников		
Гл.констр	Тимошенко		
Рук.сект	Колесников		
Рук.гр	Бутенко		
Инж	Бирюкова		
Пров.	Бутенко		

т.п. 813-2-46.87 КЖ

Хранилище лука-репки, или лука-выборка, или лука-севка вместимостью 500 тонн

Стадия	Лист	Листов
РП	14	

Сечения 16-16...21-21 Узел 8

ГИПРОНИСЕЛЬПРОМ г. Орел

22577-02 29

Копировал Салова Формат А2

Инв. № подл. | Подпись и дата | Взам. инв. №

Альбом II

Типовой проект

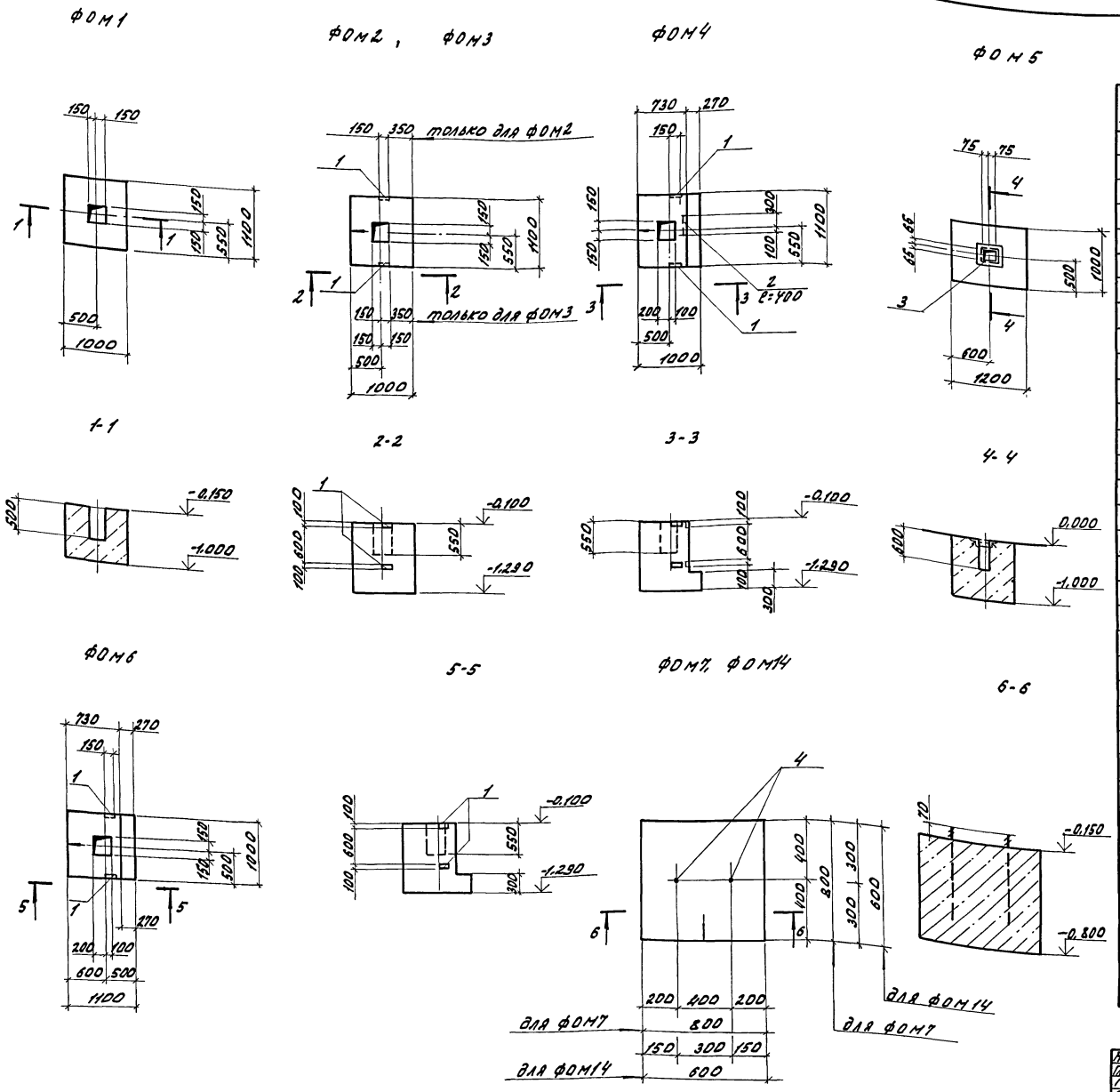

Спецификация на фундаменты под оборудование ФОМ2... ФОМ8, ФОМ14.

Формат	Зона	Поз.	Обозначение	Наименование	Кол.	Примечание
				ФОМ2, ФОМ3		
				сборочные единицы		
		1	1.400-15, Вып.1 120-11	Изделие закладное МН106-6	1	1,2 кг
				Материалы		
				Бетон класса В12.5		1,31 м³
				ФОМ4		
				сборочные единицы		
		1	1.400-15, Вып.1 120-11	Изделие закладное МН106-6	4	1,2 кг
		2	1.400-15, Вып.1 140-05	Изделие закладное МН127-6	2	1,8 кг
				Материалы		
				Бетон класса В12.5		1,05 м³
				ФОМ5		
				сборочные единицы		
А3		3	КЖИ.590000	Изделие закладное МН4	1	10,72 кг
				Материалы		
				Бетон класса В12.5		1,2 м³
				ФОМ6		
				сборочные единицы		
		1	1.400-15, Вып.1 120-11	Изделие закладное МН106-6	4	1,2 кг
				Материалы		
				Бетон класса В12.5		1,05 м³
				ФОМ7, ФОМ14		
				Стандартные изделия		
		4		Болт 1.1 М16×600 ВСТ3пс2		
				ГОСТ 24379.1-80	2	0,13 кг
				Материалы		
				Бетон класса В12.5		0,42 м³ / 0,23 м³

В спецификации на фундаменты под оборудование объем бетона в числителе дан для ФОМ7, в знаменателе - для ФОМ14.

Н.контр.	Ткач		13.08.87
Гл.спец.	Репало		27.07.87
ГИП	Хлебников		27.07.87
Гл.конст.	Тимошенко		27.07.87
Рук.сект.	Колесников		27.07.87
Рук.гр.	Бутенко		27.07.87
Вед.инж.	Кольдичева		27.07.87
Инж.	Бирюкова		27.07.87
Пров.	Бутенко		27.07.87

Привязан

Инв.N.

т.п. 813-2-46.87 КЖ

Хранилище лука-репки, или лука-выборка, или лука-севка вместимостью 500 тонн

Стадия	Лист	Листов
РП	15	

Фундаменты под оборудование ФОМ1... ФОМ7, ФОМ14.

ГИПРОНИСЕЛЬПРОМ г. Орел

22577-02 30

Копировал Омельченко

формат А2

Инв.N подл. | Подпись и дата | Взам.инв.N

Альбом II

Типовой проект

Фом 8

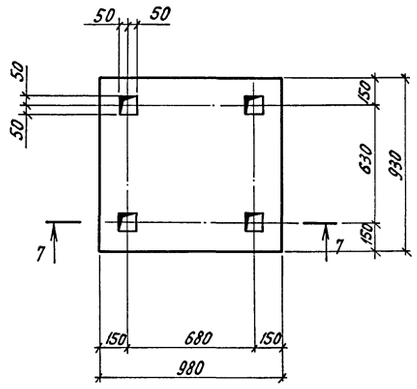

Фом 9

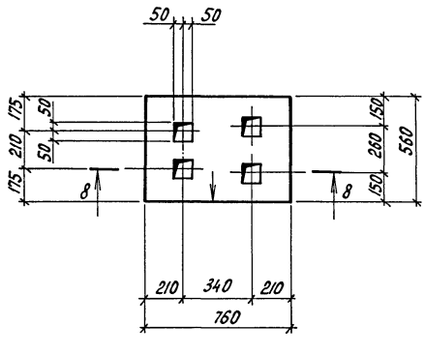

Фом 10

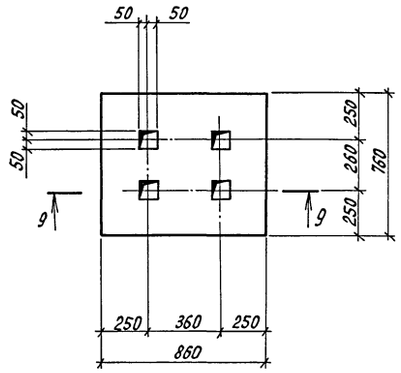

Фом 11

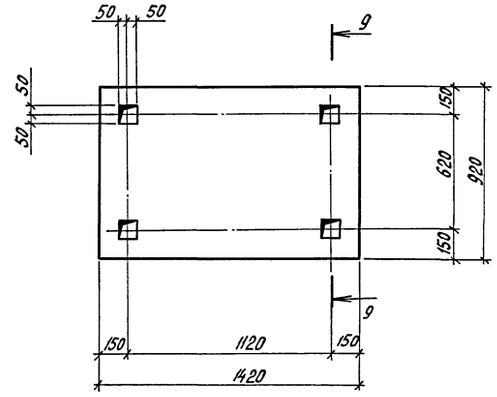

7-7

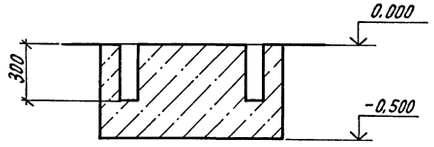

8-8

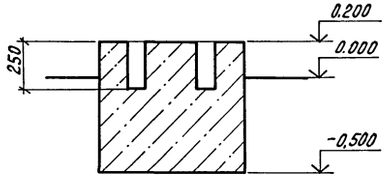

9-9

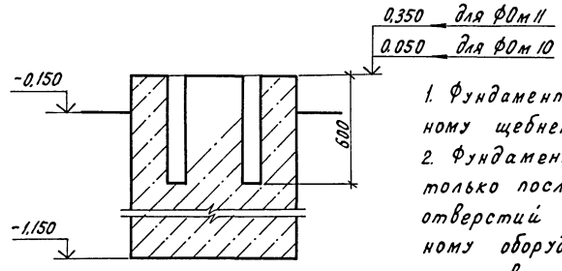

Фом 12

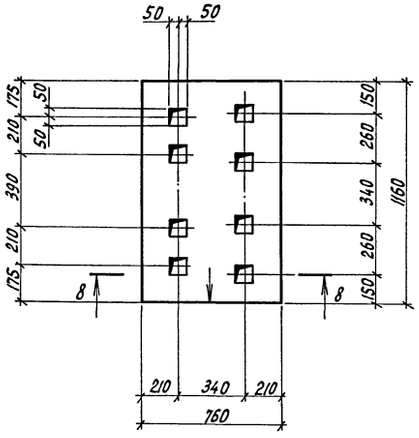

Фом 13

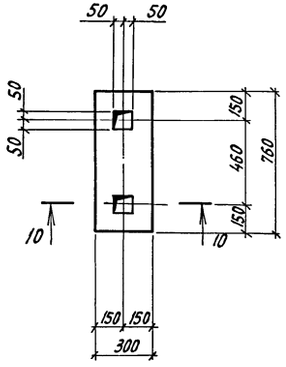

10-10

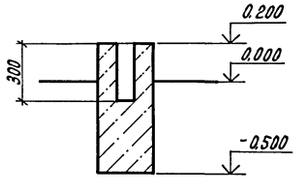

1. Фундаменты под оборудование выполнить по утрамбованному щебнем грунту из бетона класса В 12,5.
2. Фундаменты под оборудование закладывать только после выверки их привязки, размеров отверстий под фундаментные болты по полученному оборудованию; гнезда фундаментов залить после установки анкерных болтов цементным раствором марки 200.
3. Монтам оборудования производить после приобретения бетоном не менее 70% прочности от проектной марки бетона.
4. Выступающие над уровнем пола части фундаментов оштукатурить цементным раствором с железнением.
5. Стрелки на фундаментах под оборудование Фом 2... Фом 4, Фом 6, Фом 7, Фом 9, Фом 12, Фом 14 обозначают ориентацию фундаментов на схеме.

Н.контр.	Ткач		13.01.87	т.п. 813-2-46.87 КЖ	
Гл.специал.	Репало		27.01.87		
ГИП	Хлевников		27.01.87		
Гл.констр.	Тимошенко		27.01.87		
Рук.сект.	Колесников		27.01.87		
Рук.гр.	Бутенко		27.01.87	Хранилище лука-репки, или лука-выборка, или лука-севка вместимостью 500 тонн	Стадия: РП; Лист: 16; Листов:
Вед.инж.	Кольцичева		27.01.87		
Инж.	Бирюкова		27.01.87		
Пров.	Бутенко		27.01.87	Фундаменты под оборудование Фом 8... Фом 13	ГИПРОНИСЕЛЬПРОМ г. Орел

Привязан

Инв. N

Инв. N подл. | Подпись и дата | Взам. инв. N

22577-02 31

Копировал Перелыгина

Формат А2

Типовой проект Альбом II

Схема расположения колонн, балок, ферм и прогонов покрытия

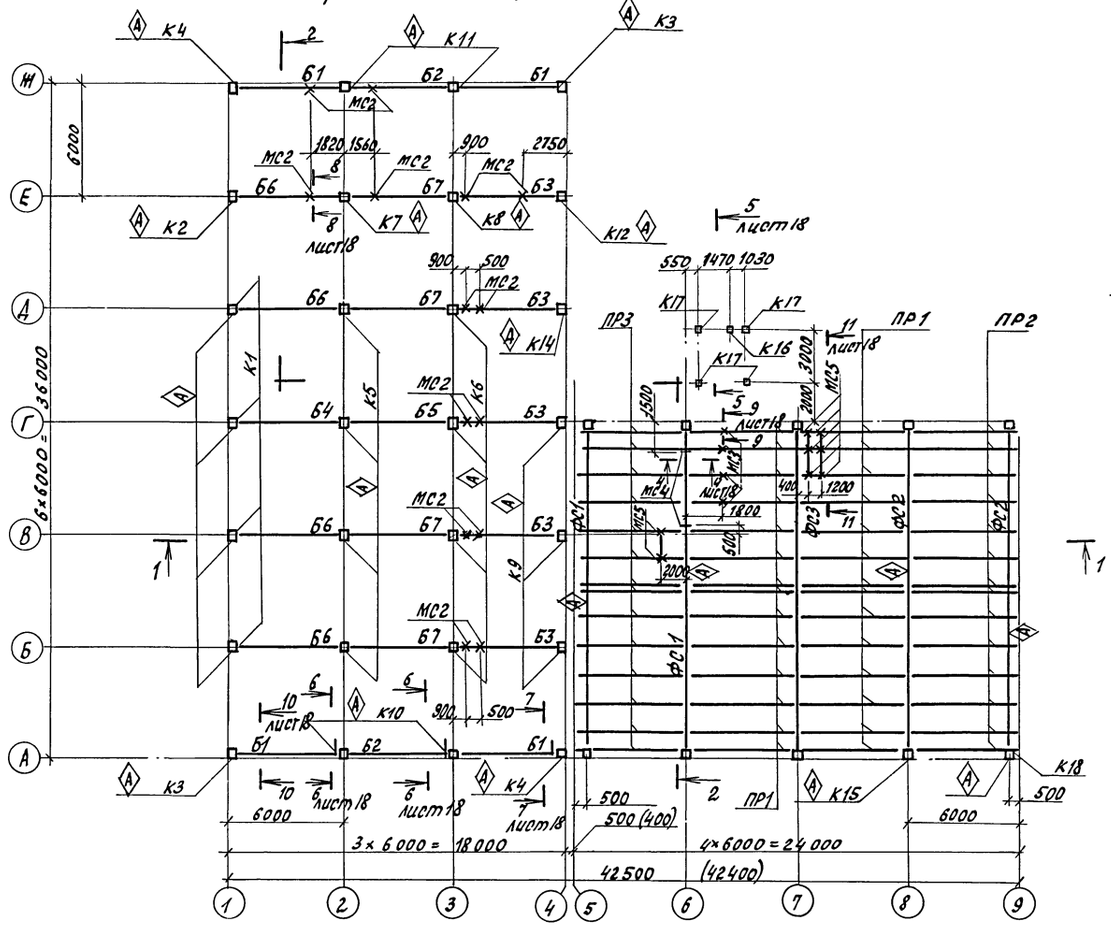

2 - 2

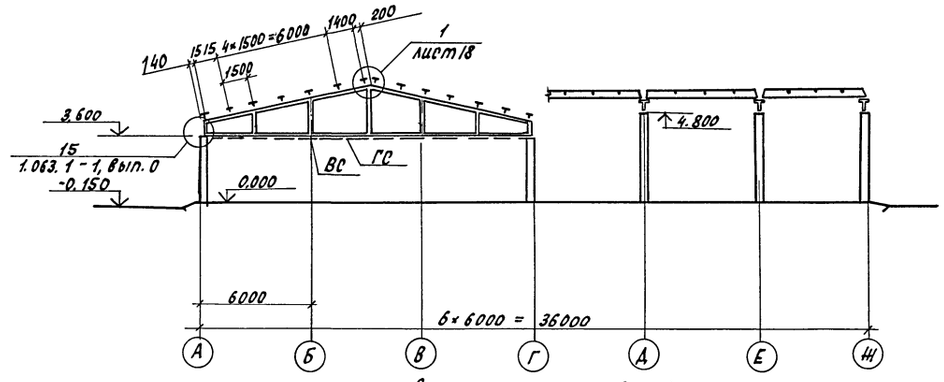

Схема расположения вертикальных связей и горизонтальных связей по нижним поясам ферм.

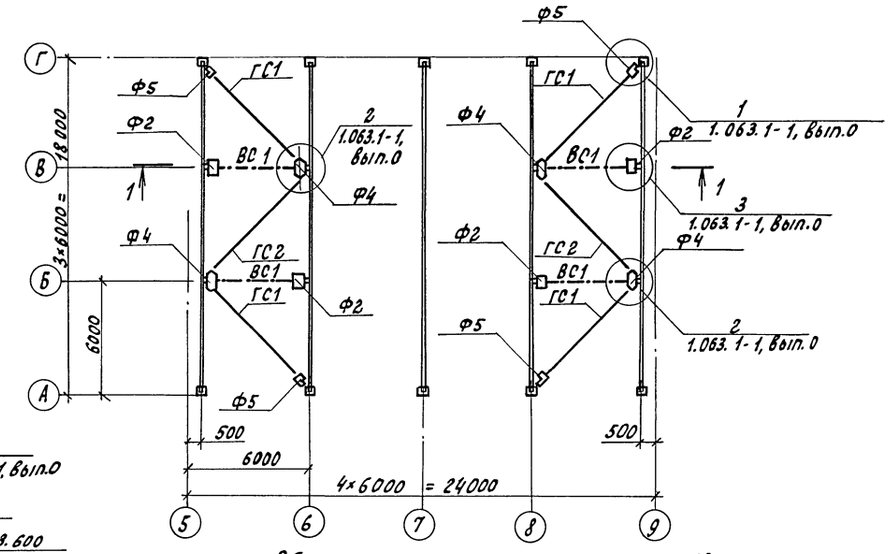

1 - 1

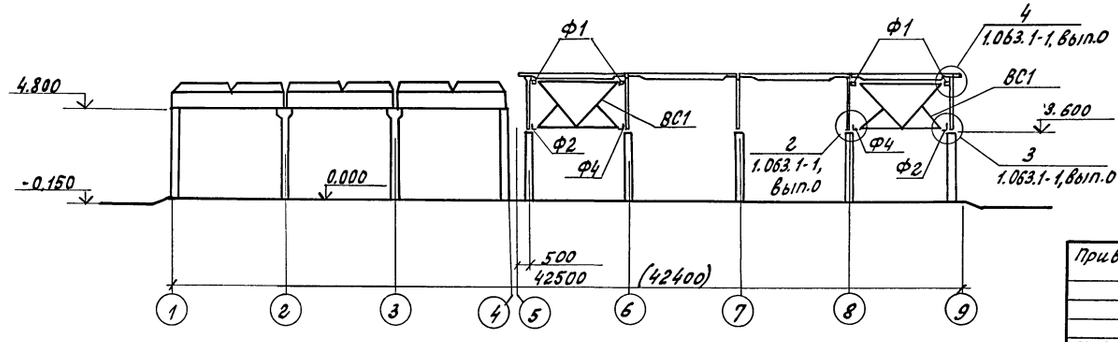

Общие примечания см. лист 18

Н.контр.	Ткач			т.п. 813-2-46.87 КЖ	
Гл.спец.отд.	Репало				
ГИП	Харников				
Гл.констр.	Литошенко				
Рук.сект.	Колесников				
Рук.гр.	Бутенко			Хранилище лука-репки или лука-выборка, или лука-севка вместимостью 500 тонн	Стадия: РП; Лист: 17; Листов:
Вед.инж.	Голубева				
Инж.	Власова				
Пров.	Бутенко			Схема расположения колонн, балок и ферм покрытия. Разрезы 1-1, 2-2	ГИПРОНИСЕЛЬПРОМ г. Орел

Привязан

Инв. №

Инв. № подл. | Подпись и дата | Взам. инв. №

22577-02 32

Копировал Ахромова Формат А2

Альбом II

Типовой проект

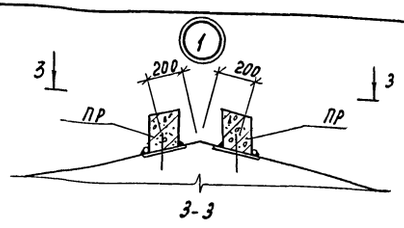

3-3

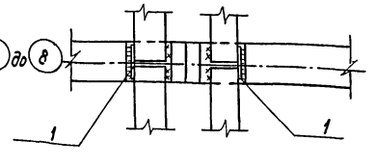

6-6, 7-7

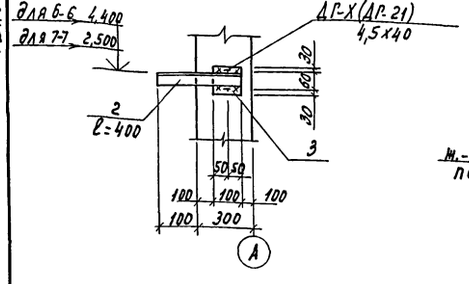

9-9

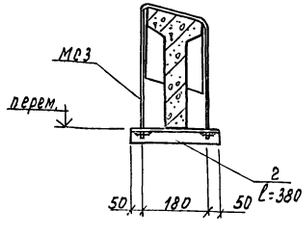

11-11

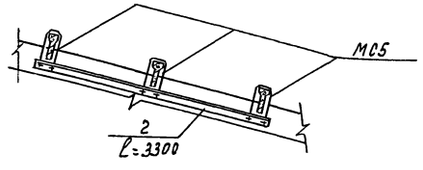

4-4

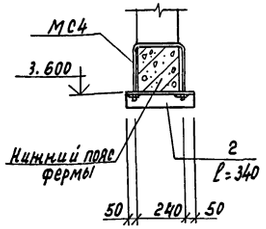

8-8

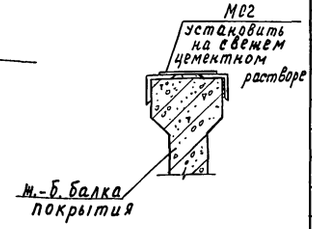

10-10

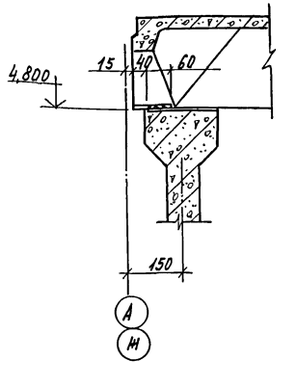

5-5

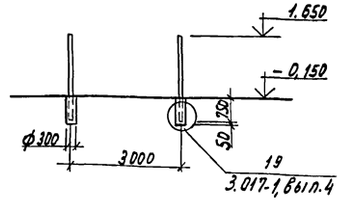

Спецификация к схеме расположения колонн, связей, балок и ферм покрытия.

Марка, поз.	Обозначение	Наименование	Кол.	Масса ед. кг	Примечание
		Колонны			
К1	КЖИ.030000	1К57.4-2-П-А	4	2280	
К2	КЖИ.040000	1К57.4-2-П-Б	1	2280	
К3	КЖИ.050000	1К57.3-2-А	2	1280	
К4	КЖИ.060000	1К57.3-2-Б	2	1280	
К5	КЖИ.070000	2К57.4-2-П-А	4	2330	
К6	КЖИ.080000	2К57.4-2-П-Б	4	2330	
К7	КЖИ.090000	2К57.4-2-П-В	1	2330	
К8	КЖИ.100000	2К57.4-2-П-Г	1	2330	
К9	КЖИ.110000-01	1К57.3-2-Г	3	1280	
К10	КЖИ.120000	2К57.3-2-А	2	1300	
К11	КЖИ.130000	2К57.3-2-Б	2	1300	
К12	КЖИ.140000	1К57.3-2-Д	1	1280	
К13	1.823.1-2.1-100	1К45.3-2.1	8	1030	
К14	КЖИ.110000	1К57.3-2-В	1	1280	
К15	КЖИ.150000	1К51.3-3.1-Б	1	1150	
К16	3.017-1, Вып.1	СЗ6Ин	1	120	
К17	3.017-1, Вып.1	СЗ6е	4	120	
К18	КЖИ.160000	1К51.3-3.1-А	1	1050	
		Балки			
Б1	КЖИ.170000	1БСТ6-2АIVТ-а	4	1150	
Б2	КЖИ.180000	1БСТ6-2АIVТ-б	2	1150	
Б3	КЖИ.170000-01	1БСТ6-4АIVТ-а	5	1150	
Б4	КЖИ.170000-02	1БСТ6-4АIVТ-н-а	1	1150	F75,W4
Б5	КЖИ.180000-01	1БСТ6-4АIVТ-н-б	1	1150	F75,W4
Б6	КЖИ.170000-03	1БСТ6-2АIVТ-н-а	4	1150	F75,W4
Б7	КЖИ.180000-02	1БСТ6-2АIVТ-н-б	4	1150	F75,W4

Продолжение

Марка, поз.	Обозначение	Наименование	Кол.	Масса ед. кг	Примечание
		Фермы			
ФС1	КЖИ.190000	2ФТ18-5АIVТ-а	2	6400	
ФС2	КЖИ.190000-01	1ФТ18-2АIVТ-а	2	5600	
ФС3	КЖИ. 200000	1ФТ18-2АIVТ-б	1	5600	
		Прогоны			
ПР1	1.462-14, Вып.2	4ПР-2	28	400	
ПР2	1.462-14, Вып.2	4ПР-2-а	14	400	
ПР3	1.462-14, Вып.2	4ПР-4-а	14	400	
ВС1	1.063.1-1.00 СМ1	Связь вертикальная ВС1	4	236	
		Связь горизонтальная			
РС1	1.063.1-1.00 СМ1	РС1	4	165	
РС2	1.063.1-1.00 СМ1	РС2	2	166	
		Фасонки			
Ф1	1.063.1-1.00 СМ1	Ф1	8	3,0	
Ф2	1.063.1-1.00 СМ1	Ф2	4	13,0	
Ф4	1.063.1-1.00 СМ1	Ф4	4	25,0	
Ф5	1.063.1-1.00 СМ1	Ф5	4	11,0	
		Изделия соединительные			
МС2	КЖИ.630000	МС2	14	2,88	
МС3	КЖИ.640000	МС3	4	0,48	
МС4	КЖИ.650000	МС4	2	0,36	
МС5	КЖИ.650000-01	МС5	8	0,46	
1		А-I-16-ГОСТ 5781-82, ℓ=200	70	0,32	
2		Уголок 50х50х5-БГОСТ 8509-86 Вст3кп2 ГОСТ 535-79		44,5	
3		Лист 6-ПН-НО-6.0 ГОСТ 19903-74 Вст3кп2 ГОСТ 14637-79			
		100х100	3	0,5	

1. Схема расположения колонн, балок, ферм и прогонов покрытия расположена на листе 17.
2. Крепление м.-б. балок покрытия к колоннам крайнего и среднего ряда см. примеры крепления стропильных конструкций, документы 1.02 и 1.03 серии 1.823.1-2, Вып. 0.
3. Не замаркированные на схеме колонны марки К13.
4. Замоноличивание колонн в стаканы фундаментов производить бетоном класса В15 на мелком заполнителе.
5. К м.-б. балкам покрытия крепить металлические балки, см. лист КМ-6.
6. Величины в скобках, даны для здания в районах строительства с температурой наружного воздуха минус 20°С.

Привязан

Инв. №

Инв. № подл. | Подпись и дата | Взам. инв. №

Н.контр.	Ткач		12.01.87
Гл.специал.	Репало		12.01.87
ГИП	Хлебников		12.01.87
Гл.констр.	Тимошенко		12.01.87
Рук.сект.	Колесников		12.01.87
Рук.гр.	Бутенко		12.01.87
Вед.инж.	Молодова		12.01.87
Пров.	Бутенко		12.01.87

т.п. 813-2-46.87 КН

Хранилище лука-репки, или лука-выборка, или лука-севка вместимостью 500 тонн.

Стадия	Лист	Листов
РП	18	

Узел 1. Сечения.

ГИПРОНИСЕЛЬПРОМ г. Орел

Копировал Муратова

22577-02 33

Формат А2

Альбом IV

Типовой проект

Инв.№подл. | Подпись и дата | Взам.инв.№

Схема расположения плит покрытия

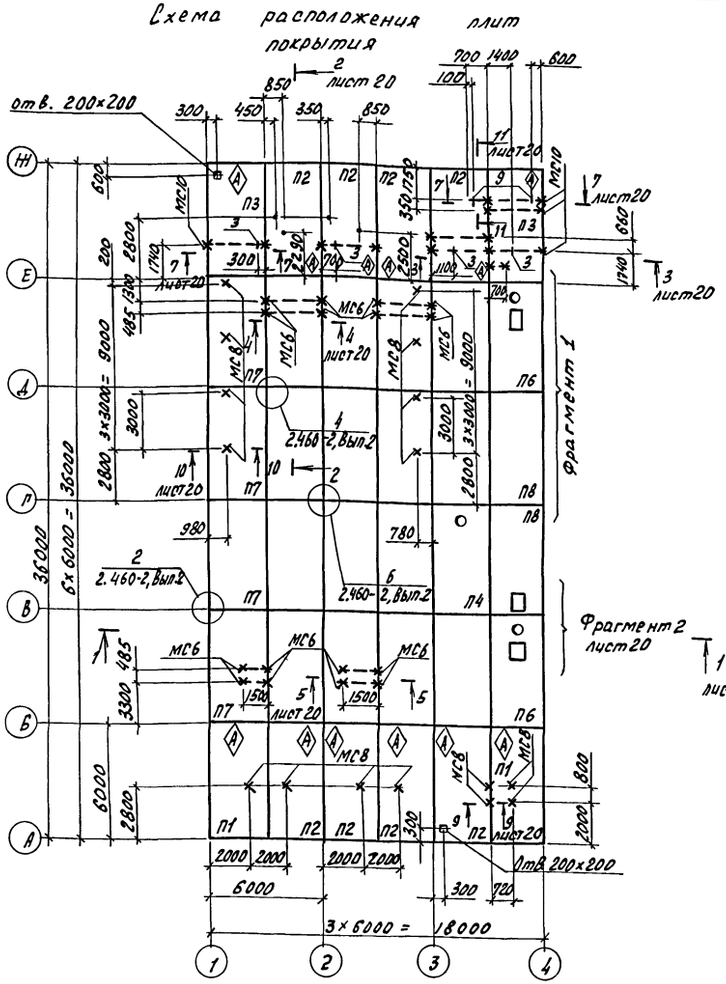

Фрагмент 1.

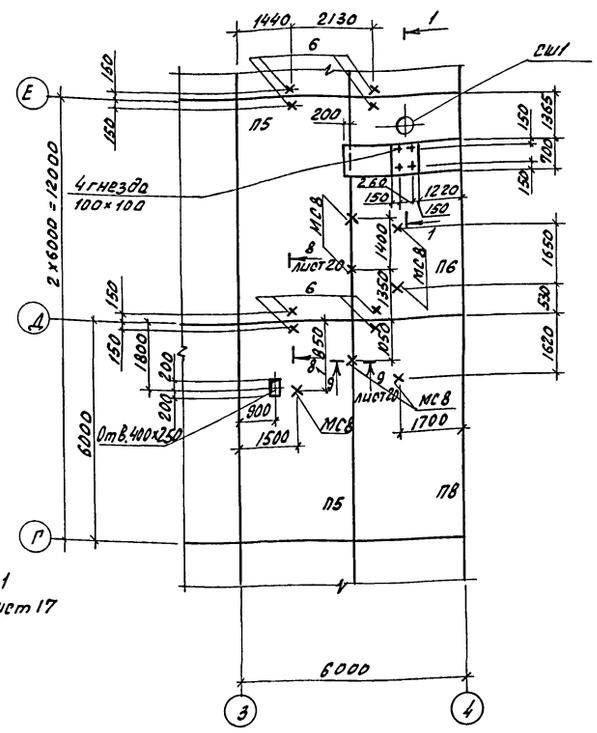

1-1

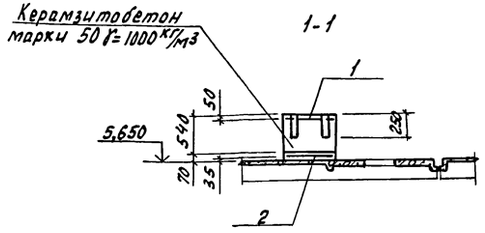

Спецификация к схеме расположения плит покрытия

Марка, поз.	Обозначение	Наименование	Кол.	Масса ед., кг	Примечание
		Плиты			
П1	КЖИ.210000	1ПГ-3АIVТ-Н-А	2	2250	
П2	КЖИ.220000	1ПГ-3АIVТ-Н-Б	8	2250	
П3	КЖИ.230000	1ПГ-3АIVТ-Н-В	2	2250	
П4	1.865.1-4/84.1-2-04	1ПВ4-5АIVТ-П	1	2900	F75 W6
П5	1.865.1-4/84.1-1-04	1ПГ-5АIVТ-П	15	2250	F75 W6
П6	КЖИ.240000	1ПВ4-5АIVТ-Н-А	2	2900	
П7	КЖИ.250000	1ПГ-5АIVТ-П-А	4	2250	F75 W6
П8	КЖИ.250000-01	1ПГ-5АIVТ-Н-А	2	2250	
СШ1	1.494-24, Вып.1	Стакан СБ4А-1	3	150	
		Изделия соединительные			
МС6	КНИ.660000	МС6	16	2.49	
МС7	КНИ.660000-01	МС7	11	1.69	
МС8	КНИ.670000	МС8	21	1.75	
МС9	КНИ.670000-01	МС9	4	1.63	
МС10	КНИ.620000	МС10	4	0.35	
1	лист 19, 20	$\Gamma\frac{5ВрI-100}{5ВрI-100}$ 530×650 $\frac{25}{15}$			
		ГОСТ 8478-81	3	1,2	
2	лист 19, 20	$\Gamma\frac{5ВрI-100}{5ВрI-100}$ 650×3100 $\frac{50}{25}$			
		ГОСТ 8478-81	3	6,4	
3	лист 20	А-I-12-ГОСТ5781-82, ℓ=500	4	0,44	
4	лист 20	Шверлер $\frac{10-ГОСТ8240-72}{ВСт3кп2-1ГОСТ535-79}$			
		ℓ=35000	1	300.0	
5	лист 20	Уголок $\frac{75×75×6-Б ГОСТ8509-86}{ВСт3пс6 ГОСТ535-79}$			
		ℓ=1600	4	11.0	
6	лист 20	Болт М12-8g×200.58.016			
		ГОСТ 7798-70	8		

Марка, поз.	Обозначение	Наименование	Кол.	Масса ед., кг.	Примечание
7	лист 20	Лист $\frac{Б-ПН-НО-8.0ГОСТ19903-74}{ВСт3кп2 ГОСТ535-79}$			
		500×200	8	6,28	
8	лист 20	А-I-8-ГОСТ5781-82, ℓ=1500	8	0,6	
9	лист 20	Уголок $\frac{50×50×5-Б ГОСТ8509-86}{ВСт3кп2 ГОСТ535-79}$			
		ℓ=400	2	1.5	

1. Не замаркированные на схеме расположения плиты марки П5.
2. Незамаркированные на схеме расположения и обозначенные знаком (×) соединительные изделия марки МС7, знаком (•) – МС9.
3. Нагрузка на МС6 не более 30 кг, на МС7, МС10 – не более 140 кг, на МС8 – не более 100 кг, на МС9 – не более 100 кг.

Н.контр.	Ткач		03.87
Гл.спец.пр.	Репало		07.87
ГИП	Хребников		07.87
Гл.констр.	Тимошенко		07.87
Рук.серт.	Колесникова		07.87
Рук.гр.	Бутенко		07.87
Вед.инж.	Жолудева		07.87
Инж.	Власова		07.87
Пров.	Бутенко		07.87

т. п. 813-2-46.87 КЖ

Хранилище лука-репки, или лука выборка, или лука-севка вместимостью 500 тонн

Стадия	Лист	Листов
РП	19	

Схема расположения плит покрытия.

ГИПРОНИСЕЛЬПРОМ г. Орел

Привязан

Инв.N

22577-02 34

Копировал Зубакова

Формат А2

Типовой проект Альбом IV

Фрагмент 2

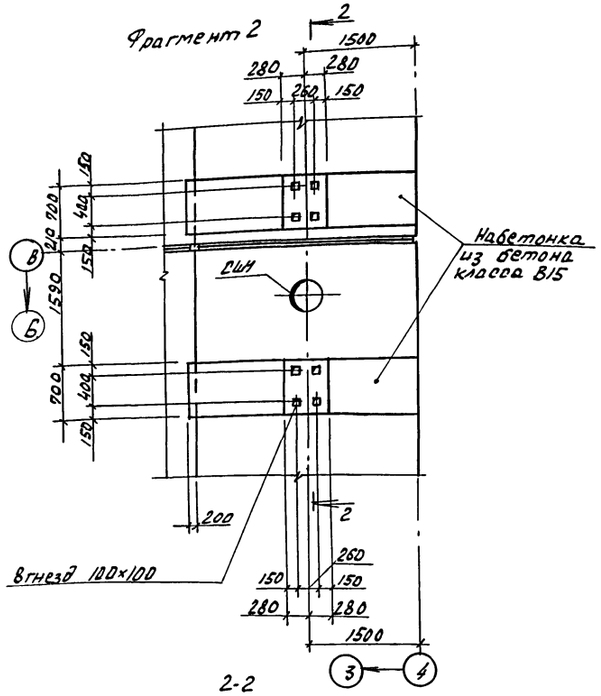

4-4

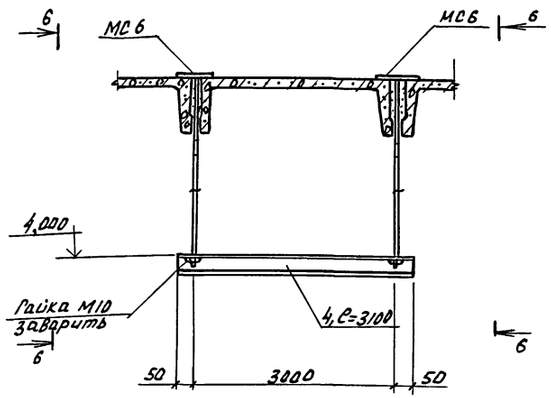

6-6

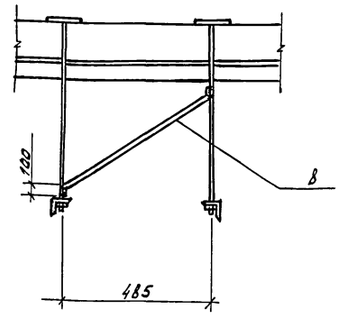

5-5

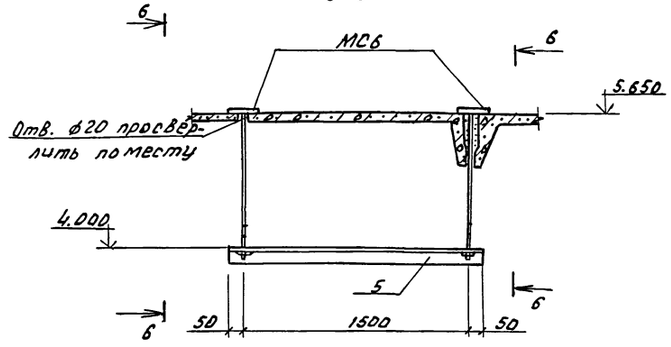

8-8

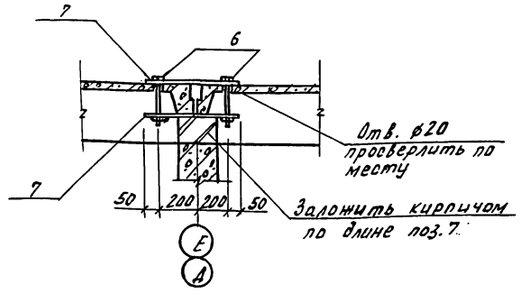

2-2

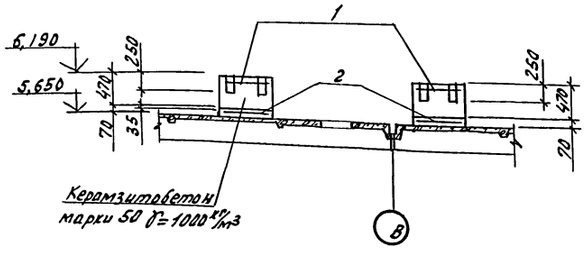

3-3

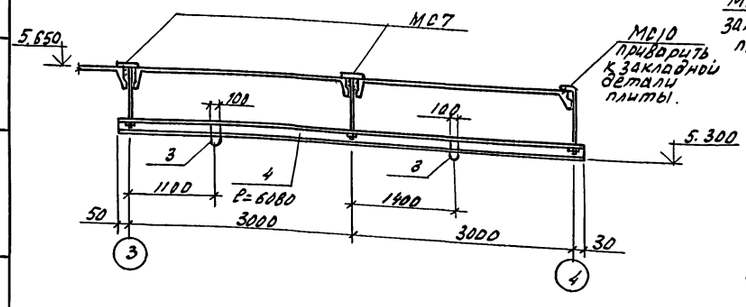

7-7

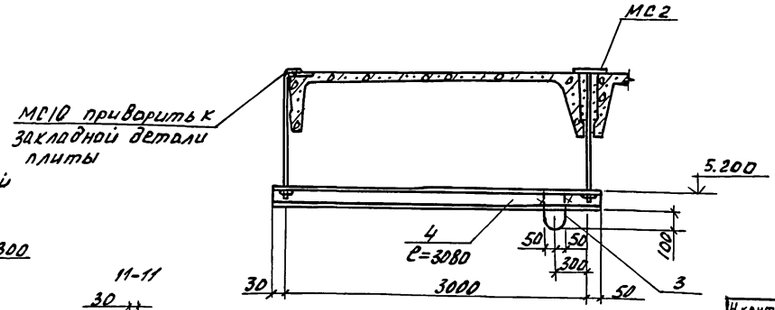

11-11

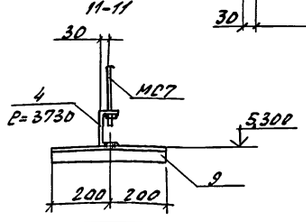

9-9

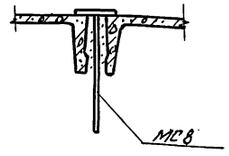

10-10

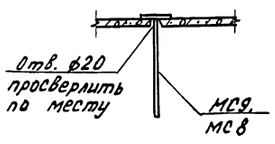

Привязан

Инв. N

Н.контр.	Ткач		1801.87
Гл.спец.отд	Репало		2707.87
Гип	Хлебников		2707.87
Гл.констр.	Тымошенко		2707.87
Рук.ресст.	Колесников		2707.87
Рук.гр.	Бутенко		2707.87
Вед.инж.	Молчева		2707.87
Пров.	Бутенко		2707.87

т.п. 813-2-46.87 КЖ

Хранилище лука-репки, или лука-выборка, или лука-севка вместимостью 500 тонн

Стадия	Лист	Листов
РП	20	

Фрагмент 2. Сечения.

ГИПРОНИСЕЛЬПРОМ г. Орел

22577-02 35

Копировал Зубакова

Формат А2

Альбом II

Типовой проект

Схема расположения плит перекрытия

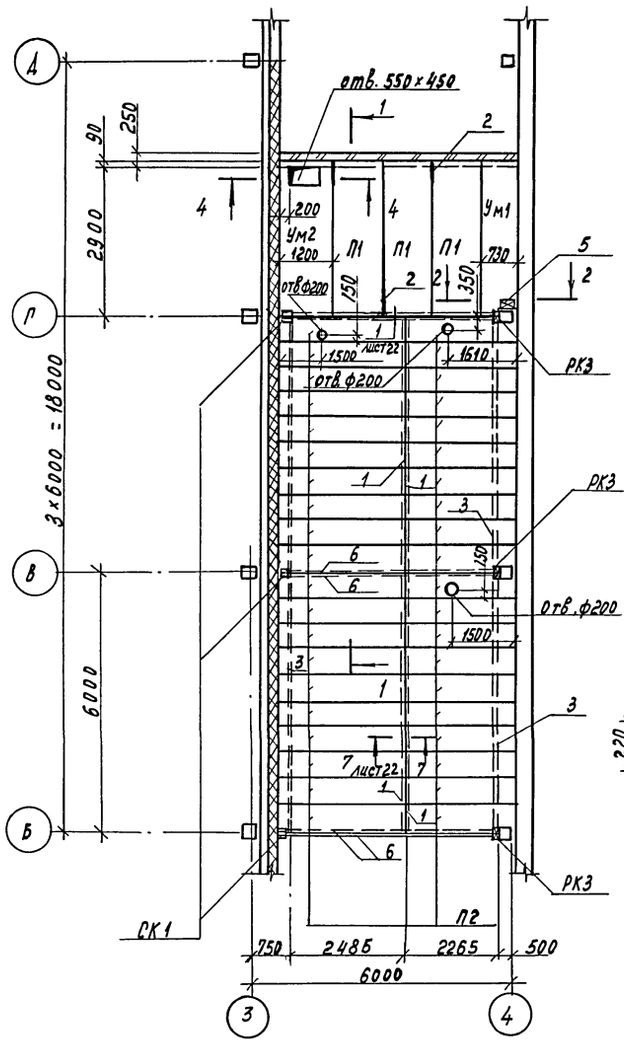

2-2

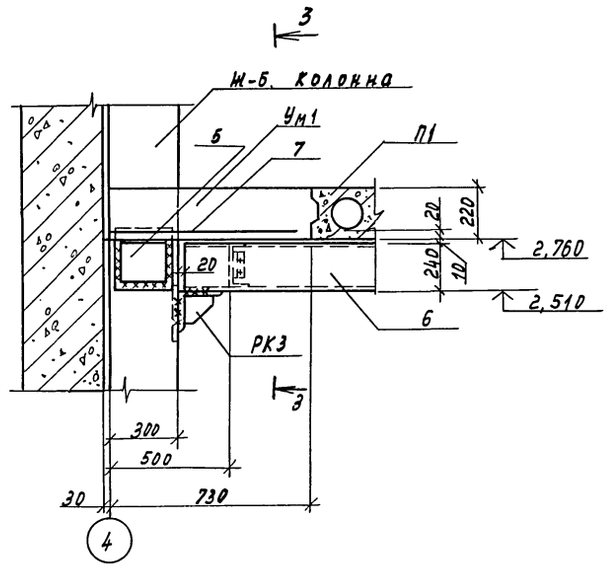

3-3

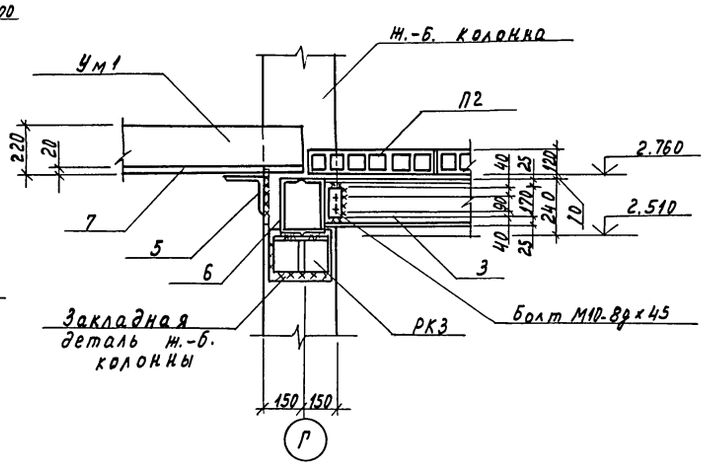

4-4

1-1

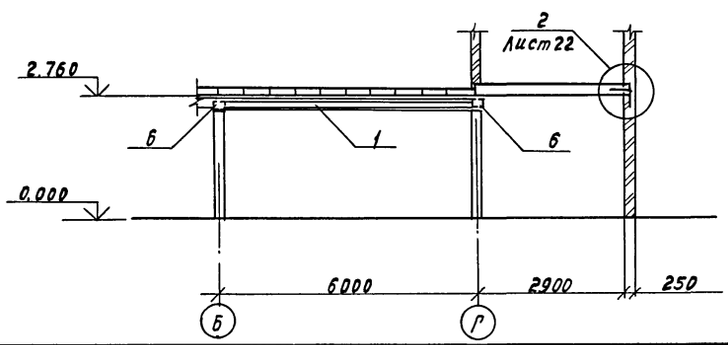

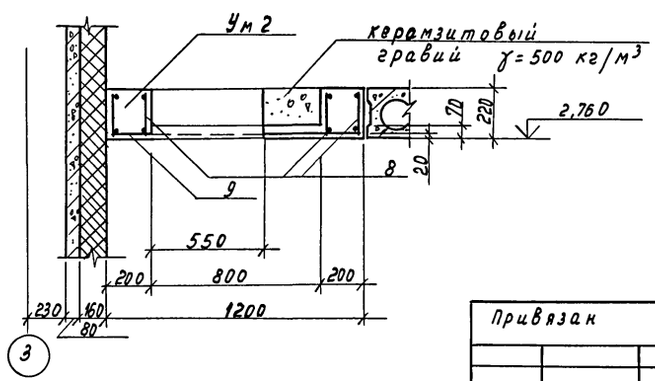

Спецификация к схеме расположения плит перекрытия

Марка, поз.	Обозначение	Наименование	Кол.	Масса ед. кг	Примечание
П1	1.141-1.60 3000-17	Плита ПК 30.12-3Т	3	1080	
П2	1.000.8-1-01	Плита ПЭА 275.60.12	40	106.0	
		Участки монолитные			
Ум1		Ум1	1		0,48 м³
Ум2		Ум2	1		0,415 м³
РК3	1.030.1-1.4-1.060	Консоль опорная РК3	3	13,3	
СК1	КНИ.680000	Стойка СК1	3	98,1	
1	Б4	Швеллер 20 ГОСТ 8240-72 / Вст3пс6-1 ТУ14-1-3023-80			
		l = 5800	4	106,7	
2	Б4	А-I-10 ГОСТ 5781-82, l=1000	3	0,62	
3		Швеллер 22 ГОСТ 8240-72 / Вст3пс6 ГОСТ 535-79 l=5800			
			4	121,8	
4	Б4	Уголок 50×50×5-Б ГОСТ 8509-86 / Вст3кп2 ГОСТ 535-79 l=170			
			16	0,64	
5	Б4	Уголок 200×220×14-Б ГОСТ 8509-86 / 09Г2С-6 ГОСТ 19281-73 l=250			
			1	10,70	
6	Б4	Швеллер 24 ГОСТ 8240-72 / Вст3пс6 ГОСТ 535-79 l=5230			
			6	125,5	

Спецификация монолитных участков

Формат	Зона	Поз.	Обозначение	Наименование	Кол.	Примечание
				Ум1		
				Сборочные единицы		
Б4		7		Сетка 6А-III-100 / 6А-III-200 700×2950 75/50		
				ГОСТ 8478-81	1	6,9 кг
				Материалы		
				Бетон класса В15		0,48 м³
				Ум2		
А3		8	КНИ. 550000	Каркас КР1	4	3,92 кг
Б4		9		С 5Вр1-200 / 5Вр1-200 1150×2950 75/75		
				ГОСТ 8478-81	1	4,93 кг
				Материалы		
				Бетон класса В15		0,415 м³

Н.контр.	Ткач		13.08.87
Гл.спец.отд.	Репало		27.07.87
ГИП	Хлебников		27.07.87
Гл.констр.	Тимощенко		27.07.87
Рук.сект.	Колесников		27.07.87
Рук.гр.	Бутенко		27.07.87
Инж.	Власова		27.07.87
Пров.	Жолудева		27.07.87

Привязан

Инв.№

т.п. 813-2-46.87-КН

Хранилище лука-репки или лука-выборка или лука-севка вместимостью 500 тонн.

Стадия	Лист	Листов
РП	21	

Схема расположения плит перекрытия.

ГИПРОНИИСЕЛЬПРОМ г. Орел

Копировал Муратова

22577-02 36 Формат А2

Инв.№ подл. | Подпись и дата | Взам. инв.№

Альбом V

Типовой проект

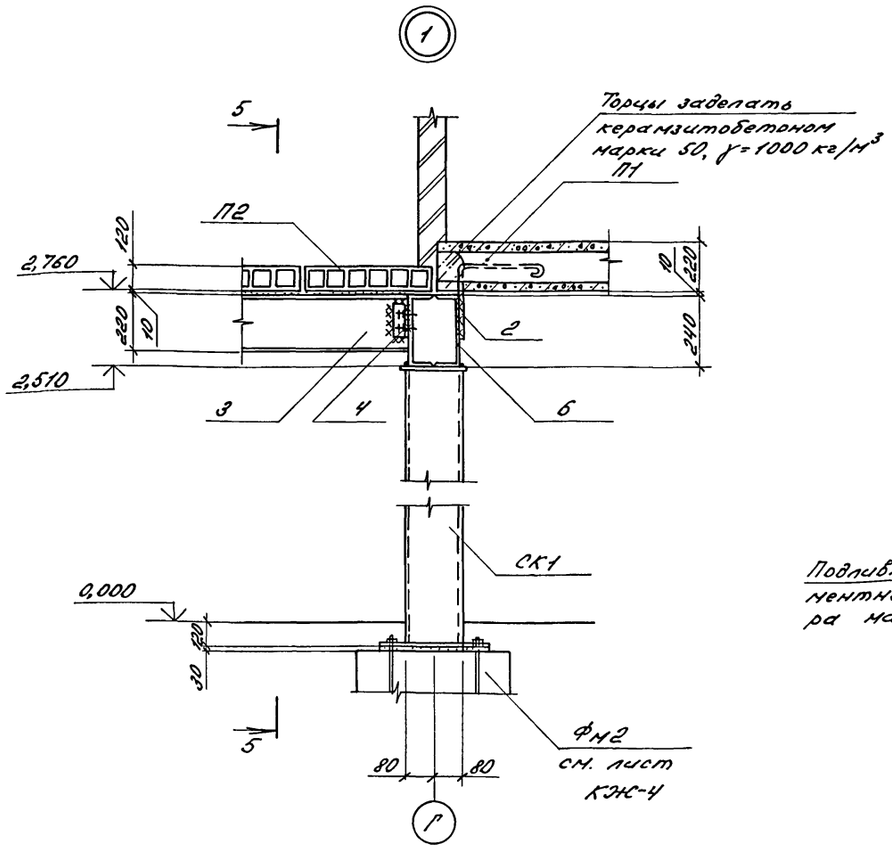

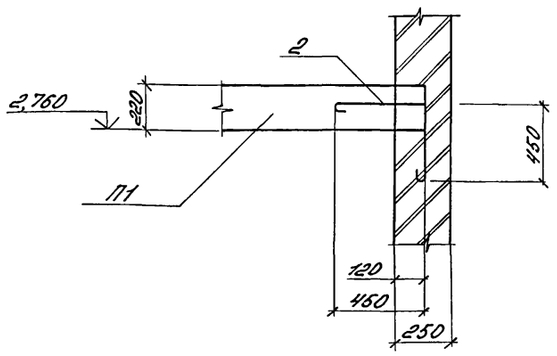

5-5

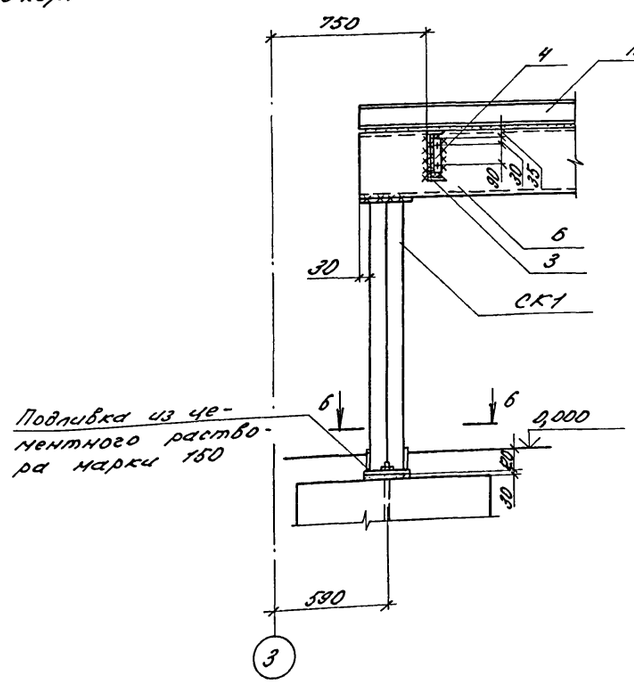

6-6

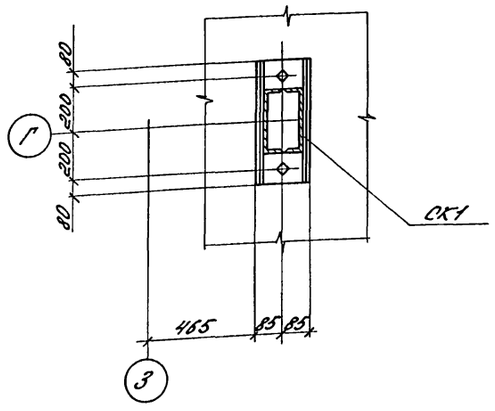

7-7

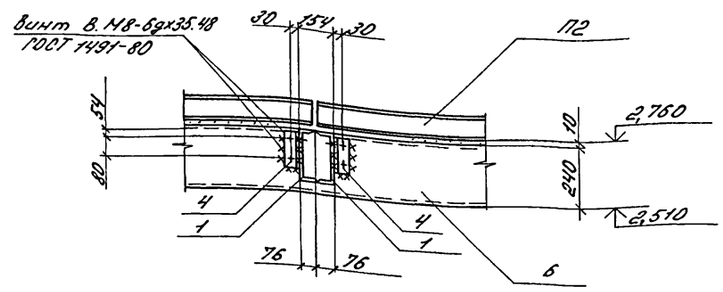

Поз. 2

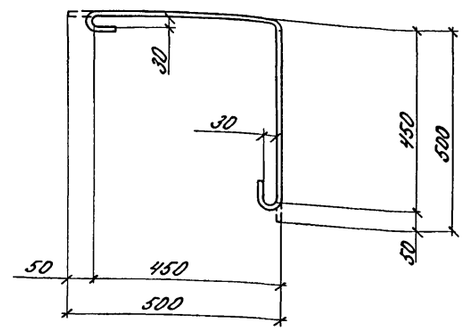

Ведомость расхода стали на элемент, кг

Марка элемента	Изделия арматурные							Всего	Общий расход
	Арматура класса								
	Вр 1		А-I		А-III				
	ГОСТ 6727-80		ГОСТ 5781-82						
	ф5	Итого	ф6	Итого	ф8	ф12	Итого		
Ум1	—	—	—	—	6,9	—	6,9	6,9	6,9
Ум2	4,93	4,93	5,20	5,20	—	10,48	10,48	20,61	20,61

1. Поз. 1,3,5,6, стойку СК1 и опорные консоли РК3 оштукатурить по металлической сетке, толщина штукатурного слоя 25мм.
2. Устройство поперечного и продольного стыка плит перекрытия см. лист 25 серии 1.000.8-1.
3. Асбестоцементные экструзионные плиты П2 выполнить без утепления.

Инв.№ подл. | Подпись и дата | Взам.инв.№

Привязан

Инв.№

Н.контр.	Ткач		27.01.87
Гл.спец.отд	Репало		27.01.87
ГИП	Хлебников		27.01.87
Гл.констр.	Тимошенко		27.01.87
Рук.сект.	Клеменков		27.01.87
Рук.гр.	Бутенко		27.01.87
Инж.	Власова		27.01.87
Пров.	Жолудева		27.01.87

Т.п. 813-2-46.87 КЖС

Хранилище лука-репки, лука-выборка, лука-севка вместимостью 500 тонн

Стадия	Лист	Листов
РП	22	

Узлы 1,2. Сечения. Поз. 2

ГИПРОНИСЕЛЬПРОМ г.Орел

Копировал Варич 22577-02 Формат А2

Альбом II

Типовой проект

Инв. № подл. | Подпись и дата | Взам. инв. №

Схема расположения перекрытия вентшахт в осях 1-2, низ на отм. 2,500 (схема 1)

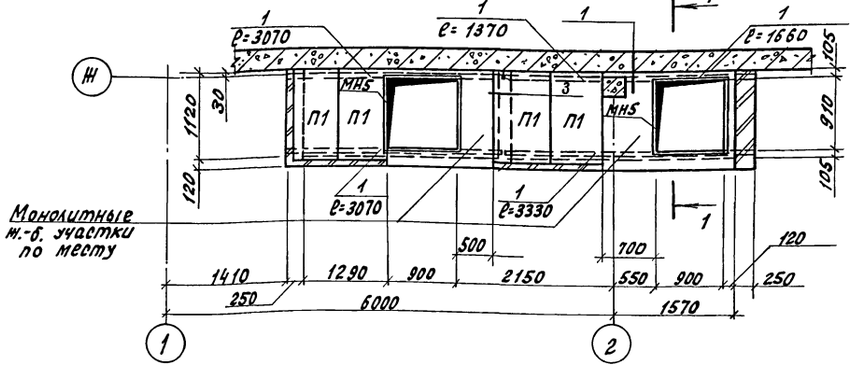

1 - 1

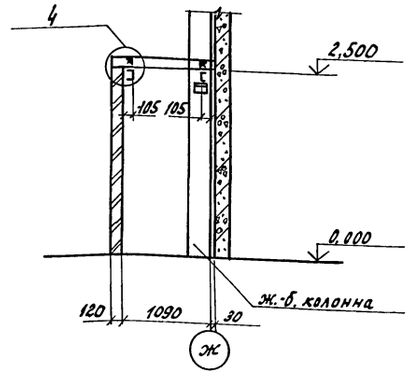

Схема расположения перекрытия вентшахт в осях 3-4, низ на отм. 2,500 (схема 2)

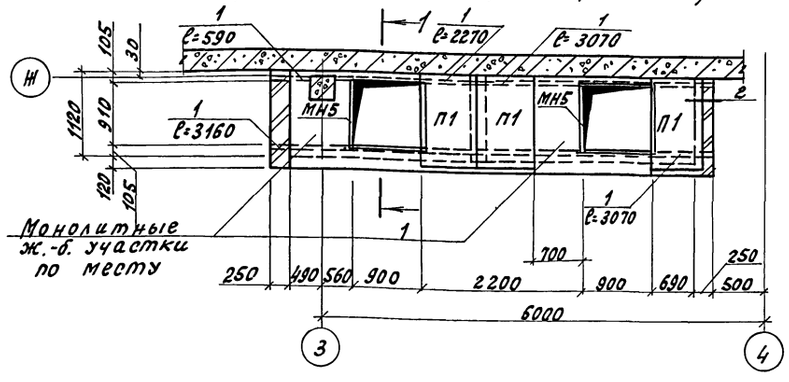

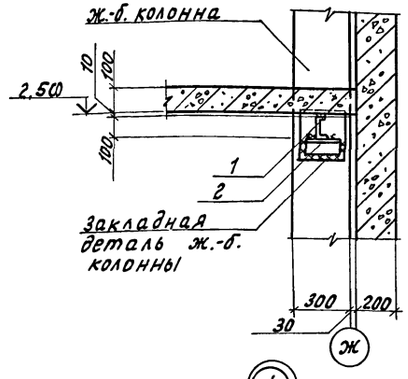

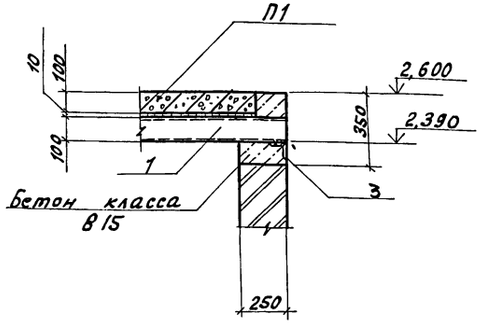

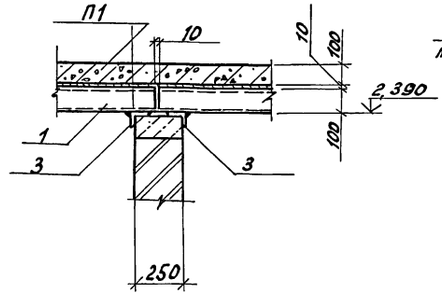

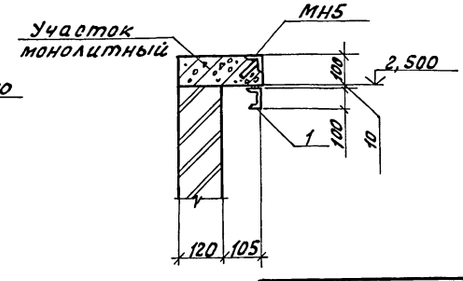

Спецификация к схеме расположения перекрытий вентшахт

Марка, поз.	Обозначение	Наименование	Кол.	Масса ед., кг	Примечание
		Схема 1			
П1	3.006.1-2/82, 1-2-1.10-029	Плита П8д-8	4	210	
МН5	КЖИ. 600000	Изделие закладное МН5	2	14,94	
1	Б Ч	Швеллер 10 ГОСТ 8240-72 Ст3кп2 ГОСТ 535-79	-	107,4	ℓ=12500
2	Б Ч	Уголок 125×125×8-Б ГОСТ 8509-86 Ст3пс6-1 ТУ 14-1-3023-80			
		ℓ= 150	2	2,33	
3	Б Ч	Уголок 63×63×5-Б ГОСТ 8509-86 Ст3кп2 ГОСТ 535-79			
		ℓ= 130	8	0,63	
		Монолитные ж.-б. участки по месту			
		Материалы			
		А-III-10 ГОСТ 5781-82		28,1	
		Бетон класса В15			0,223м³
		Схема 2			
П1	3.006.1-2/82, 1-2-1.10-029	Плита П8д-8	3	210	
МН5	КЖИ. 600000	Изделие закладное МН5	2	14,94	
1	Б Ч	Швеллер 10 ГОСТ 8240-72 Ст3кп2 ГОСТ 535-79		104,5	ℓ=12160
2	Б Ч	Уголок 125×125×8-Б ГОСТ 8509-86 Ст3пс6-1 ТУ 14-1-3023-80			
		ℓ= 150	2	2,33	
3	Б Ч	Уголок 63×63×5-Б ГОСТ 8509-86 Ст3кп2 ГОСТ 535-79 ℓ=130	8	0,63	
		Монолитные ж.-б. участки по месту			
		Материалы			
		А-III-10 ГОСТ 5781-82		34,8	
		Бетон класса В15			0,276м³

Монолитные ж.-б. участки по месту армировать А-III-10 с шагом 100 мм в обоих направлениях.

Н. контр.	Ткач			т.п. 813-2-46.87	КЖ
Гл. спец. отд.	Репало				
ГИП	Хлебников				
Гл. констр.	Тимошенко				
Рук. арх. гр.	Колесников				
Рук. гр.	Бутенко				
Инж.	Власова				
Пров.	Молудова				

Хранилище лука-репки, или лука-выборка, или лука-севка вместимостью 500 тонн

Схемы расположения перекрытий вентшахт

Стадия	Лист	Листов
РП	23	

ГИПРОНИСЕЛЬПРОМ г. Орел

Привязан

Инв. №

22577-02 38

Копировал Ахротова

Формат А2

Альбом II

Типовой проект

Схема расположения стеновых панелей по оси 1

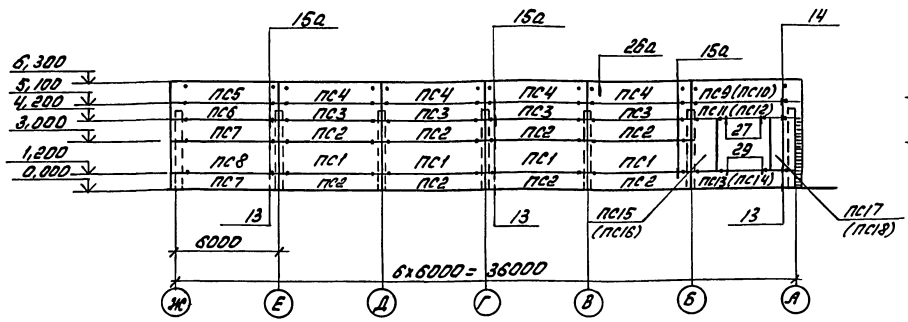

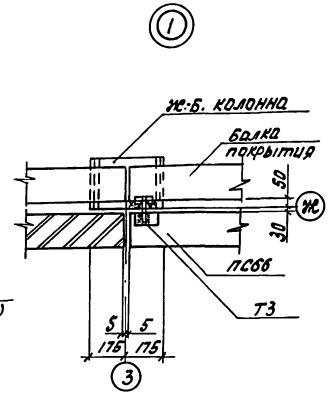

Схема расположения стеновых панелей по оси Ч

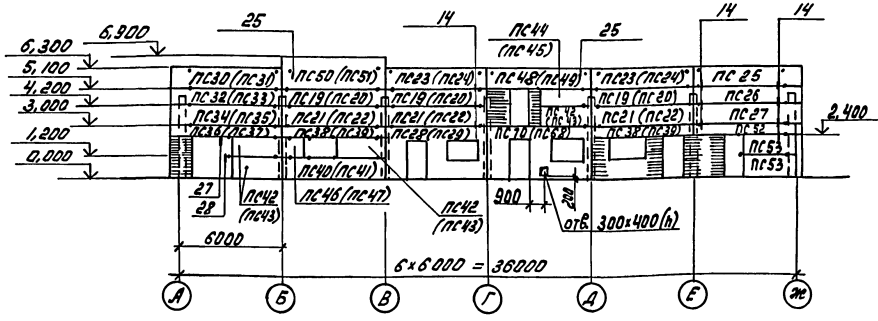

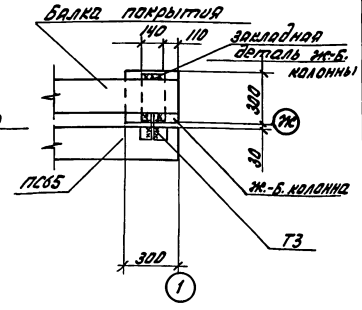

Схема расположения стеновых панелей по оси А

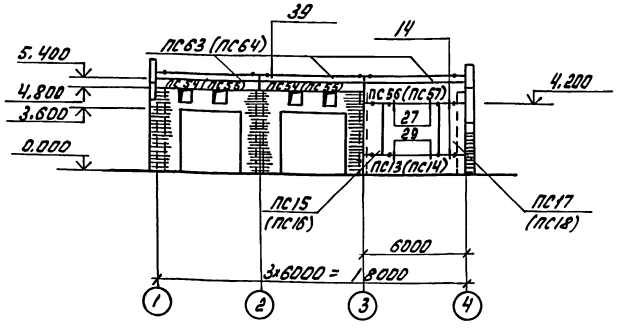

Схема расположения стеновых панелей по оси Ж

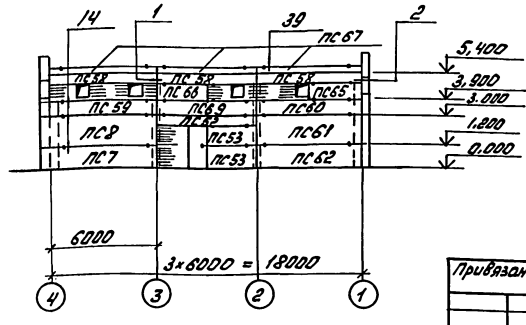

Спецификация к схемам расположения стеновых панелей (начало)

Марка поз.	Обозначение	Наименование	Кол. на эл.	Кол. на зд.	Масса ед., кг	Примечание
		Панели стеновые				
ПС1	КЖИ.260000	ПСД 60.18.20-Т-1	4	4	3200	
ПС2	КЖИ.250000-01	ПСД 60.12.20-Т-1	8	8	2100	
ПС3	1.832.1-9.1.00100000-01	ПСД 60.9.20-Т	4	4	1600	
ПС4	КЖИ.270000-02	ПСД 60.12.20-Т-2	4	4	2100	
ПС 5	КЖИ.280000	ПСД 60.12.20-Т-У-1	1	1	2200	
ПС 6	КЖИ.290000	ПСД 60.9.20-Т-У-1	1	1	1700	
ПС 7	КЖИ.290000-01	ПСД 60.12.20-Т-У-2	3	3	2200	
ПС 8	КЖИ.290000-02	ПСД 60.18.20-Т-У-1	2	2	3400	
ПС 9	КЖИ.300000	ПСД 60.12.40-Т-УП-1	1	–	4000	
ПС 10	КЖИ.300000-01	ПСД 60.12.30-Т-УП-1	–	1	3100	
ПС 11	КЖИ.310000	ПСД 60.9.40-Т-УП-1	1	–	3000	
ПС 12	КЖИ.310000-01	ПСД 60.9.30-Т-УП-1	–	1	2300	
ПС 13	КЖИ.320000	ПСД 60.12.40-Т-1	2	–	3800	
ПС 14	КЖИ.320000-01	ПСД 60.12.30-Т-1	–	2	3000	
ПС 15	КЖИ.330000	ПСД 12.30.40-Т-1	2	–	1900	
ПС 16	КЖИ.330000-01	ПСД 12.30.30-Т-1	–	2	1500	
ПС 17	КЖИ.340000	ПСД 18.30.40-Т-1	2	–	2800	
ПС 18	КЖИ.340000-01	ПСД 18.30.30-Т-1	–	2	2200	
ПС 19	1.832.1-9.10010000-13	ПСД 60.9.40-Т	3	–	2800	
ПС 20	1.832.1-9.10010000-09	ПСД 60.9.30-Т	–	3	2200	
ПС 21	1.832.1-9.1.00100000-14	ПСД 60.12.40-Т	3	–	3800	
ПС 22	1.832.1-9.1.00100000-10	ПСД 60.12.30-Т	–	3	3000	
ПС 23	КЖИ.270000	ПСД 60.12.40-Т-2	2	–	3800	
ПС 24	КЖИ.270000-01	ПСД 60.12.30-Т-2	–	2	3000	
ПС 25	КЖИ.300000-02	ПСД 60.12.20-Т-УП-1	1	1	2600	
ПС 26	КЖИ.350000	ПСД 60.9.20-Т-УП-1	1	1	1700	
ПС 27	КЖИ.350000-01	ПСД 60.12.20-Т-УП-2	1	1	2200	
ПС 28	1.832.1-10.1.2.0.0.0.0-28	2ПСД 6.30.40-ПТ-С	1	–	7200	
ПС 29	1.832.1-10.1.2.0.0.0.0-24	2ПСД 6.30.30-ПТ-С	–	1	5700	
ПС 30	КЖИ.280000-01	ПСД 60.12.40-Т-У-1	1	–	4000	
ПС 31	КЖИ.280000-02	ПСД 60.12.30-Т-У-1	–	1	3100	

Инв.№подл. | Подпись и дата | Взам. инв.№

Привязан

Инв.№

Н.контр.	Ткач			т п 813-2-46.87 КЖ
Гл.спец.от	Репало			
ГИП	Хлебников			
Гл. конс.	Тимошенко			
Рук.сект.	Колесников			Хранилище лука-репки или лука-выборка, или лука-севка вместимостью 500 тонн
Рук.гр.	Бутенко			Стадия: РП; Лист: 24; Листов:
Инж.	Власова			
Пров.	Жолудева			Схемы расположения стеновых панелей

ГИПРОНИСЕЛЬПРОМ г. Орел

Копировал: Быстрова 22577-02 39 Формат А2

Альбом II

Типовой проект

Спецификация к схеме расположения стеновых панелей (продолжение)

Марка, поз.	Обозначение	Наименование	Кол. $t_н$=-30°	Кол. $t_н$=-20°	Масса ед. кг	Примечание
		Панели стеновые				
ПС 32	КЖН. 290000-03	ПСД 60.9.40-Т-У-1	1	–	3000	
ПС 33	КЖН. 290000-04	ПСД 60.9.30-Т-У-1	–	1	2300	
ПС 34	КЖН. 290000-05	ПСД 60.12.40-Т-У-2	1	–	4000	
ПС 35	КЖН. 290000-06	ПСД 60.12.30-Т-У-2	–	1	3100	
ПС 36	КЖН. 360000	ПСД 60.6.40-Т-У-1	1	–	2000	
ПС 37	КЖН. 360000-01	ПСД 60.6.30-Т-У-1	–	1	1500	
ПС 38	КЖН. 370000	ПСД 60.6.40-Т-1	2	–	1800	
ПС 39	КЖН. 370000-01	ПСД 60.6.30-Т-1	–	2	1500	
ПС 40	КЖН. 380000	ПСД 60.12.40-Т-5	1	–	3800	
ПС 41	КЖН. 380000-01	ПСД 60.12.30-Т-5	–	1	3000	
ПС 42	КЖН. 390000	ПСД 30.12.40-Т-1	4	–	1900	
ПС 43	КЖН. 390000-01	ПСД 30.12.30-Т-1	–	4	1500	
ПС 44	КЖН. 390000-02	ПСД 30.9.40-Т-1	1	–	1400	
ПС 45	КЖН. 390000-03	ПСД 30.9.30-Т-1	–	1	1100	
ПС 46	КЖН. 400000	ПСД 12.12.40-Т-1	1	–	740	
ПС 47	КЖН. 400000-01	ПСД 12.12.30-Т-1	–	1	580	
ПС 48	КЖН. 410000	ПСД 60.12.40-Т-3	1	–	3800	
ПС 49	КЖН. 410000-01	ПСД 60.12.30-Т-3	–	1	3000	
ПС 50	КЖН. 420000	ПСД 60.18.40-Т-1	1	–	5700	
ПС 51	КЖН. 420000-01	ПСД 60.18.30-Т-1	–	1	4500	
ПС 52	КЖН. 430000	ПСД 60.6.20-Т-1	2	2	1100	
ПС 53	КЖН. 440000	ПСД 30.12.20-Т-1	4	4	1100	
ПС 54	КЖН. 450000	ПСД 60.6.40-Т-2	2	–	1800	
ПС 55	КЖН. 450000-01	ПСД 60.6.30-Т-2	–	2	1500	
ПС 56	КЖН. 460000	ПСД 60.12.40-Т-4	1	–	3800	
ПС 57	КЖН. 460000-01	ПСД 60.12.30-Т-4	–	1	3000	
ПС 58	КЖН. 470000	ПСД 60.6.20-Т-2	3	3	1100	
ПС 59	КЖН. 480000	ПСД 60.9.20-Т-1	1	1	1600	
ПС 60	КЖН. 490000	ПСД 60.9.20-Т-2	1	1	1600	
ПС 61	КЖН. 500000	ПСД 60.18.20-Т-2	1	1	3200	
ПС 62	КЖН. 500000-01	ПСД 60.12.20-Т-3	1	1	2100	
ПС 63	1.030.1-1.2-1-6.00.0-03	ПК 60.8-А	3	–	1500	
ПС 64	1.030.1-1.2-1-6.00.0-02	ПК 60.7.5-А	–	3	1400	

продолжение

Марка, поз.	Обозначение	Наименование	Кол. $t_н$=-30°	Кол. $t_н$=-20°	Масса ед. кг	Примечание
		Панели стеновые				
ПС 65	КЖН. 510000	ПСД 30.9.20-Т-1	1	1	800	
ПС 66	КЖН. 520000	ПСД 30.9.20-Т-2	1	1	800	
ПС 67	1.030.1-1.2-16.00.0	ПК 60-6.5-А	3	3	1200	
ПС 68	КЖН. 530000-01	2ПСД 6.30.30-ПТ-С-1	–	1	5700	
ПС 69	КЖН. 540000	ПСД 60.9.20-Т-3	1	1	1600	
ПС 70	КЖН. 530000	2ПСД 6.30.40-ПТ-С-1	1	–	7200	
		Элементы крепления				
Т 20	1.030.1-1.4-1-220-05	Т 20	10	10	0.6	
14	1.030.1-1.4-1-220-02	Т 19	14	14	0.5	
1	1.030.1-1.4-1-120	Т 3	72	72	0.4	
2	1.030.1-1.4-1-120-01	Т 4	40	40	0.7	
27	1.030.1-1.4-1-150-01	Т 10	12	12	1.3	
19	1.030.1-1.3-3-514	Лист Б-ПН-НО 8.0-ГОСТ 19903-74 Вст3кп2 ГОСТ 14637-79				
		80×140	21	21	0.7	
22	1.030.1-1.3-3-515	Лист Б-ПН-НО 8.0-ГОСТ 19903-74 Вст3кп2 ГОСТ 14637-79				
		140×140	4	4	1.23	
А1	1.030.1-1.0-3-2401	А1	12	12	0.7	
А2	1.030.1-1.0-3-2402	А2	6	6	1.2	
А3	1.030.1-1.0-3-2403	А3	18	18	0.4	
А4	1.030.1-1.0-3-2404	А4	6	6	1.5	

1. Схемы расположения стеновых панелей см. лист 24.
2. Начало спецификации к схемам расположения стеновых панелей см. лист 24.
3. Стеновые панели по оси 1 отстоят от оси на толщину утеплителя 130 мм для $t_н$=минус 30°С, 170 мм для $t_н$= минус 20°С
4. Узлы крепления приняты по серии 1.030.1-1, вып. 3-3.
5. Кирпичную кладку выполнять до монтажа панелей.
6. Узел крепления 15а отличается от узла 15 по серии 1.030.1-1, вып. 3-3 привязкой стеновой панели к оси: для $t_н$ минус 30°С - 130 мм; для $t_н$ минус 20°С - 170 мм.
7. Монтаж панелей по оси Ж в осях 3-2 выполнить после монтажа оборудования.
8. Узел крепления 26а отличается от узла 26 по серии 1.030.1-1, вып. 3-3 заменой элемента крепления Т 22 на Т 20.
9. Карнизную панель крепить к подкарнизной до монтажа см. документ 1.030.1-1.0-3--2400 серии 1.030.1-1, вып. 0-3.

Инв. N подл. | Подпись и дата | Взам. инв. N

Привязан

Инв. N

Н. контр.	Ткач		11.87
Гл. спец. об.	Репало		27.01.87
ГИП	Хлебников		27.01.87
Гл. конст.	Тимошенко		27.01.87
Рук. сект.	Колесников		27.01.87
Рук. гр.	Бутенко		27.01.87
Инж.	Власова		27.01.87
Пров.	Жолудева		27.01.87

тп. 813-2-46.87-КЖ

Хранилище лука-репки или лука-выборка, или лука-севка вместимостью 500 тонн

Стадия	Лист	Листов
РП	25	

Спецификация к схемам расположения стеновых панелей

ГИПРОНИСЕЛЬПРОМ г. Орел

Копировал: Быстрова 22577-02 40 Формат А2

Альбом I

Типовой проект

Схема расположения перегородки по оси 2

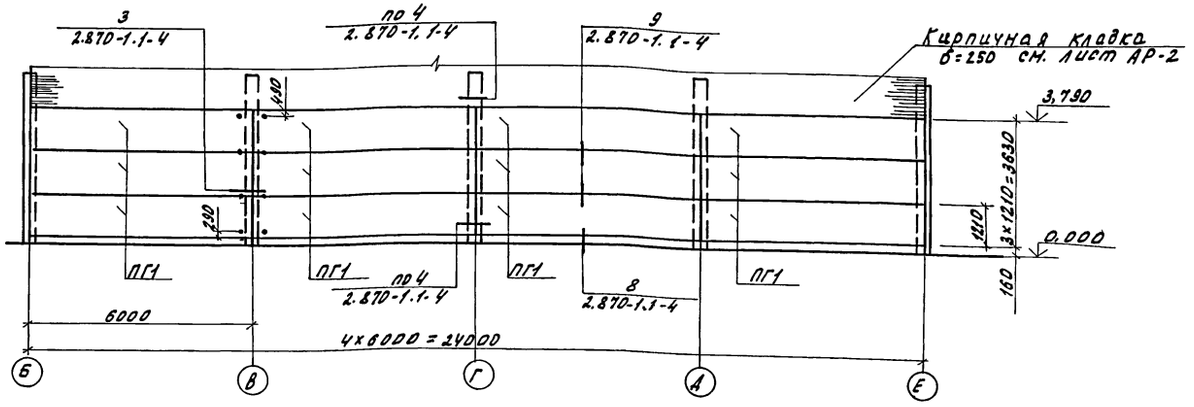

Схема расположения перегородки по оси 3

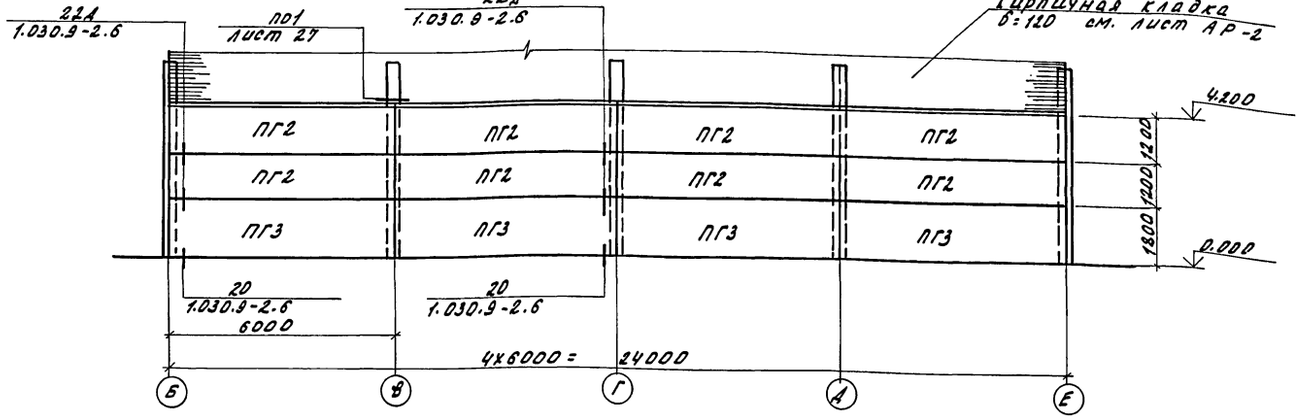

Схема расположения перегородки по оси Е

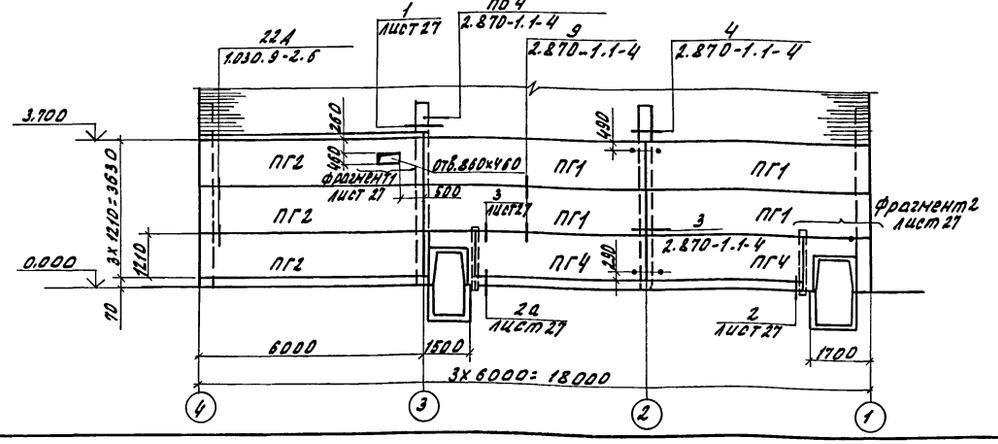

Спецификация к схемам расположения перегородок

Марка, поз.	Обозначение	Наименование	Кол.	Масса ед.,кг	Примечание
		Панель перегородки			
ПГ1	2.870-1.2-4 020	ПК 60.12-4АIVТ-Б	16	1770	
ПГ2	1.030.9-2.1-05.0	ПГ60.12-1-Т	11	1370	
ПГ3	1.030.9-2.1-05.0	ПГ60.18-1-Т	4	2040	
ПГ4	1.141-1.60 3000	ПК 42.12-8Т	2		
		Изделия соединительные			
МС9	1.030.9-2.7-2-0.29.0	МС 9	15	0.5	
МС9а	1.030.9-2.7-2-0.29.0-01	МС 9 а	15	0.5	
МС14	1.030.9-2.7-2-0.16.0-08	МС 14	20	0.2	
МС3	2.870-1.2-4 030	МС 3	48	1,49	
МС6	2.870-1.2-4 070	МС 6	48	6.0	
МС6в	1.030.9-2.7-2-0.22.0-08	МС 6в	30	0.5	
1	5.900-2	Сальник Ду100, ℓ=200	3	8,2	
2	БЧ	Швеллер 14 ГОСТ 8240-72 Вст3кп2 ГОСТ 535-79			
		ℓ=5990	5	13,68	
3	БЧ	Швеллер 14 ГОСТ 8240-72 Вст3кп2 ГОСТ 535-79			
		ℓ=1800	4	22.1	
4	БЧ	Лист 6-ПН-НО-6.0 ГОСТ 19903-74 Вст3кп2 ГОСТ 14637-79			
		200х200	2	1.88	
5	БЧ	А-I-10 ГОСТ 5781-82, ℓ=1150	4	1.1	
	11761.00.00.000	Дюбель ДРК-М10			см. прим. лист 27
		Гайка М20-6Н.5.016			
		ГОСТ 5915-70	48		
		Шайба 20.01.08 кп.016			
		ГОСТ 11371-78	48		
6		А-IIIВ ГОСТ 5781-82, ℓ=250	18	0.1	
7		Двутавр 26Б1 ГОСТ 26020-83 Вст3пс6-I ТУ14-1-3023-80			
		ℓ=150	2	5.34	
		Материалы			
		ПРП-40.К-30.300 ГОСТ 19177-81			
		ℓ=3600	14		
		Бетон класса В 15			1,31 м³

Н.контр.	Ткач		4.08.87	т.п. 813-2-46.87 КЖ	
Гл.инж.пр.	Репало		27.07.87		
ГИП	Хлевнюков		27.07.87		
Гл.констр.	Тимошенко		27.07.87		
Рук.сект.	Колесников		27.07.87		
Рук.гр.	Бутенко		27.07.87	Хранилище лука-репки или лука-выборка, цех лука-севка вместимостью 500 тонн	Стадия: РП; Лист: 26; Листов:
Ст.инж.	Власова		27.07.87		
Инж.	Жолудева		27.07.87		
Ст.техн.	Шорина		27.07.87	Схемы расположения перегородок.	ГИПРОНИСЕЛЬПРОМ г. Орел

Привязан

Инв.№ подл. | Подпись и дата | Взам.инв.№

Инв.№

Копировал Онельченко

Формат А2

Альбом II

Типовой проект

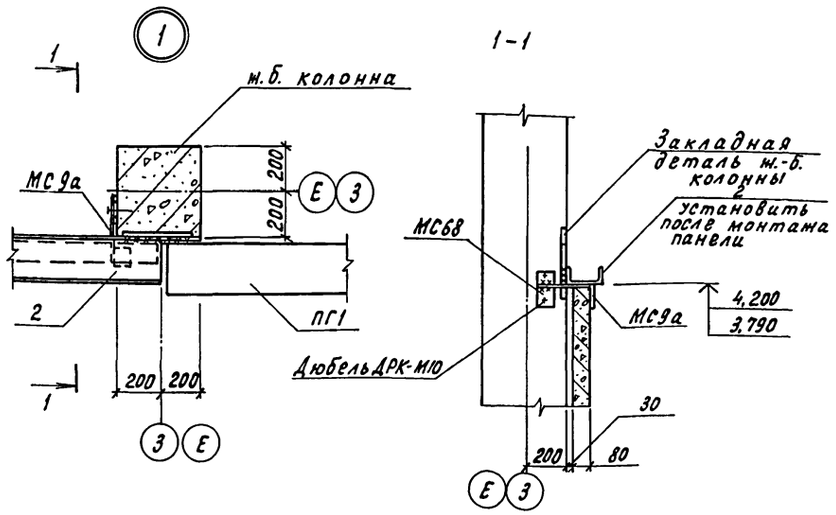

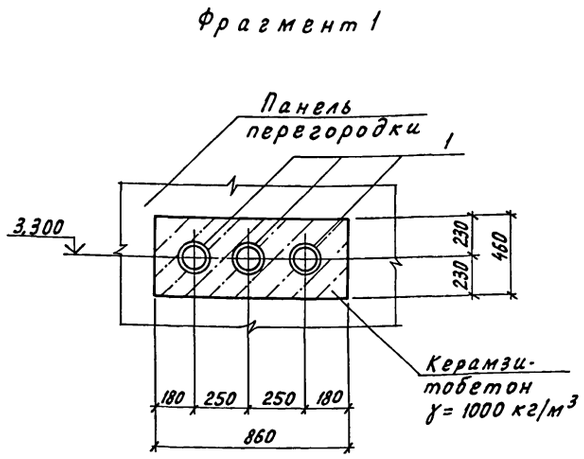

1. Крепление панелей перегородок к железобетонным колоннам осуществляется при помощи распорных дюбелей, устанавливаемых в отверстия, образованные путем сверления с помощью ручного механизированного инструмента. Конструкция дюбеля, разработанного ВНИИМонтажспецстроем, приведена в приложении к вып. 7 ч. 2, серии 1.030.9-2.
2. Отверстие 460×860 выполнить по месту после монтажа, высверлив его по периметру сверлом с шагом, равным два диаметра сверла.
3. Торцы панелей заделать цементно-песчаным раствором марки 100, см. „Деталь заделки торцов панелей" документ 2.870-1.2-4 030 серии 2.870-1, вып. 2-4.

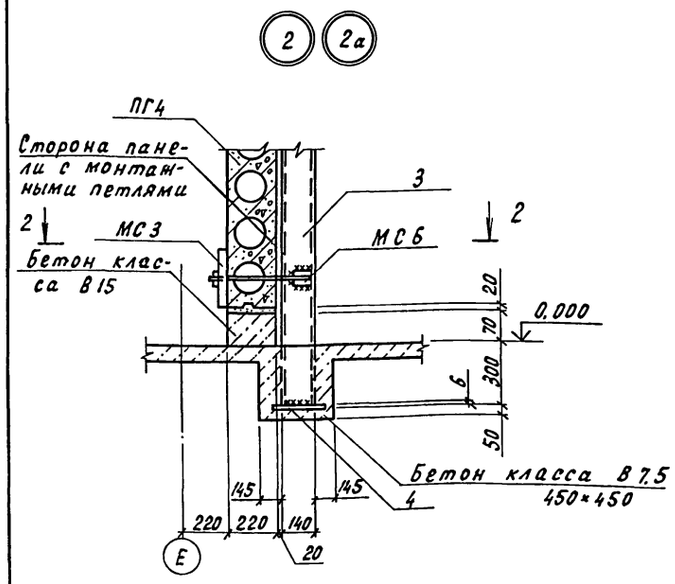

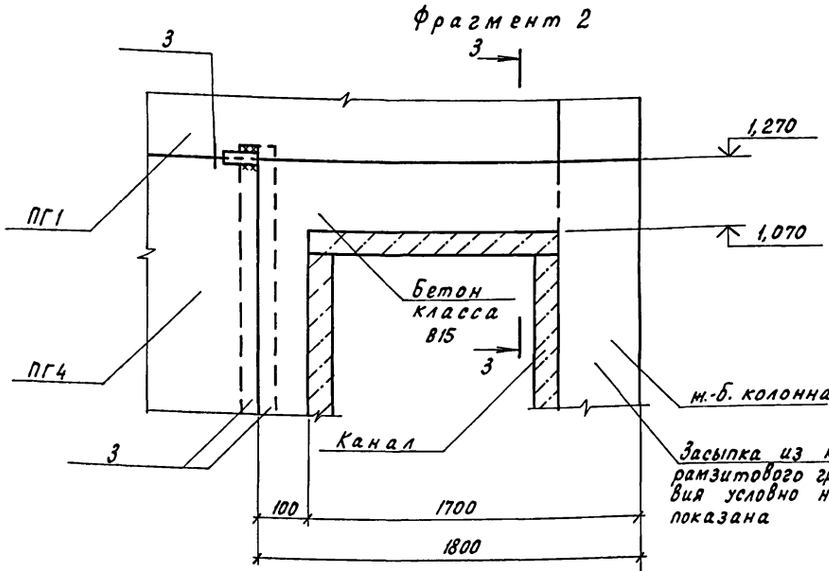

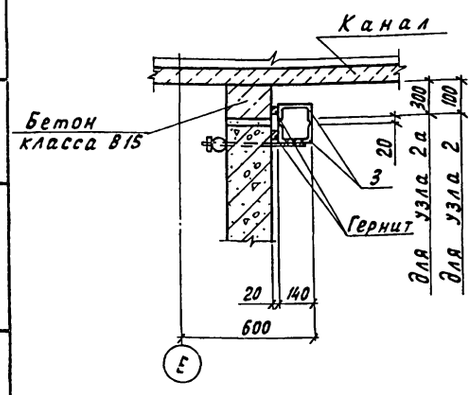

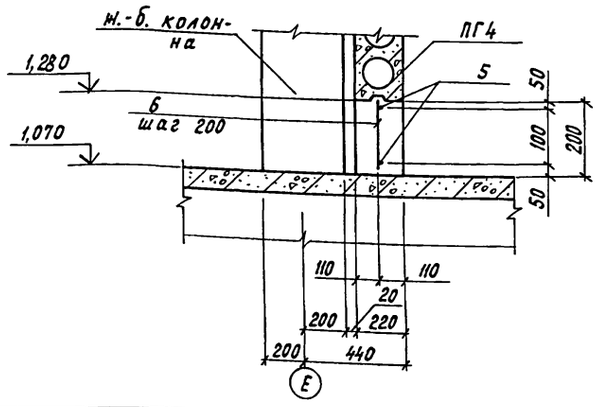

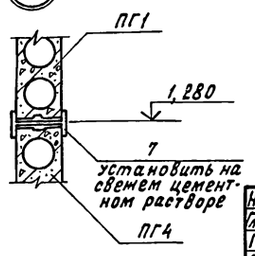

Н.контр.	Ткач			т.п. 813-2-46.87	КЖ
Гл.спец.отд	Релало				
ГИП	Хлевников				
Гл.констр	Тимошенко				
Рук.сект	Колесников				
Привязан	Рук.гр.	Бутенко		Хранилище лука-репки, или лука-выборка, или лука-севка вместимостью 500 тонн	Стадия: РП; Лист: 27; Листов:
	Ст.инж.	Власова			
Инв.N	Инж.	Жолудева		Фрагменты 1, 2. Узлы 1, 2, 2а.	ГИПРОНИСЕЛЬПРОМ г.Орел

Инв.N подл. | Подпись и дата | Взам.инв.N

22577-02 42

Копировал Перелыгина

Формат А2

Альбом I

Типовой проект

Ведомость рабочих чертежей основного комплекта

Лист	Наименование	Примечание
1	Общие данные (начало)	
2	Общие данные (продолжение)	
3	Общие данные (продолжение)	
4	Общие данные (продолжение)	
5	Общие данные (окончание)	
6	Схемы расположения металлических балок и опоры под градирню	
7	Сечения 2-2 ... 7-7	
8	Площадка ПЛ1 на отм. 2,600	
9	Узлы 1 ... 7.	
10	Узлы 8 ... 10.	
11	Площадка ПЛ2 на отм. 3.000 и стремянка СГ1. Узел 11.	
12	Узлы 12 ... 15.	
13	Площадка ПЛ3 на отм. 2,000. Узлы 16 ... 18.	
14	Схема расположения сетчатого ограждения в осях 6-7. Узлы 19,20.	

Ведомость металлоконструкций по видам профилей

Наименование конструкций по номенклатуре Прейскуранта № 01-09	Позиции по спецификации 01-09	№ п/п	Код конструкций	Масса конструкций, т по видам профилей стали: широкополосная универсальная и фасонная повышенной и высокой прочности	балки и швеллеры	круглая сталь	уголки	мелкая сталь	толстолистовая сталь	универсальная сталь	нержавеющая сталь	гнутые и электросварные	трубы	прочие	Всего	В приведении к стали класса С38/23	Количество, шт	Серия типовых конструкций
1	2	3	4	5	6	7	8	9	10	11	12	13	14	15	16	17	18	19
Типовые конструкции																		
Площадка		1	526243		0,05	0,01			0,07						0,13	0,13		
Лестничные марши	102	2	526242		0,14	0,03			0,22						0,39	0,39		
Стремянка		3				0,06		0,01							0,07	0,07		
Ограждение	102	4	526244		0,19			0,04	0,03		0,13				0,39	0,39		
Консоль опорная		5				0,06			0,01						0,07	0,07		
Нетиповые конструкции																		
Балки		6			0,66	0,03		0,02	0,03						0,74	0,74		
Опора под градирню		7	526396		0,31	0,02			0,02					0,04	0,39	0,39		
Площадки		8	526243		1,75	0,23			1,72						3,70	3,70		
Сетчатое ограждение		9	526200			0,02		0,01						0,06	0,09	0,09		
Итого					3,10	0,46		0,08	2,10		0,13			0,10	5,97	5,97		

Ведомость ссылочных и прилагаемых документов

Обозначение	Наименование	Примечание
	Ссылочные документы	
1.030.1-1, Вып. 4-1	Стены наружные из однослойных панелей для каркасных общественных зданий, производственных и вспомогательных зданий промышленных предприятий	
1.450.3-3, Вып. 1 ч. 1,2	Стальные лестницы, площадки, стремянки и ограждения	
3.017-1. Вып. 2. 4.5	Ограждения площадок и участков предприятий, зданий и сооружений	

Условное обозначение

- железобетон

Типовой проект разработан в соответствии с действующими нормами и правилами и предусматривает мероприятия, обеспечивающие взрывную, взрывопожарную и пожарную безопасность при эксплуатации здания.

Главный инженер проекта Ф. А. Хлебников

Общие указания

1. Данная часть проекта разработана на основании задания на проектирование, утвержденного Министерством плодоовощного хозяйства СССР от 29 декабря 1985 года.
2. За условную отметку 0.000 принят уровень чистого пола хранилища, что соответствует абсолютной отметке на генплане [ ].
3. Изготовление и монтаж конструкций должны осуществляться в соответствии с указаниями главы СНиП III-18-75, "Металлические конструкции".
4. Сварные швы выполнить электродами типа Э42 по ГОСТ 9466-75 и ГОСТ 9467-75. Высоту шва принять 6 мм.
5. Болты принять нормальной точности класса 5,6 по ГОСТ 7798-70.
6. Закрепление гаек на постоянных болтах осуществить путем зачеканки или подварки резьбы.
7. Все металлические конструкции покрыть эмалью ПФ-133 (2 слоя) ГОСТ 926-82 по грунтовке ГФ-021 (1 слой) ГОСТ 25129-82.
8. Нормативное значение равномерно-распределенной временной нагрузки на площадки принято (150 кгс/м²) 1,5 КПа согласно СНиП 2.01.07-85.
9. Монтажные соединения лестничных маршей с площадками и ограждений с лестничными маршами и площадками производить с помощью болтов М12.8g×30.58.016 по ГОСТ 7798-70. Количество крепежных изделий входит в комплект конструкций.

Согласовано:

Рук. пит. тем. Беляев
Рук. сект. э.т. Коргин
Вк. сект. Т. Ходолина
Вк. сект. отд. Александрова
Вк. сект. К. Ходолина

Инв. № подл. | Подпись и дата | Взам. инв. №

Привязан

Инв. №
Зам. гл. инж. Карпенков
Н. контр. Ткач
Нач. отд. Ухлина
СИП Хлебников
Гл. констр. Тимошенко
Рук. сект. Колесников
Рук. гр. Бутенко
Инж. Бирюкова
Пров. Бутенко

т. п. 813-2-46.87 КМ

Хранилище лука-репки, или лука-выборка, или лука-севка вместимостью 500 тонн

Стадия	Лист	Листов
РП	1	14

Общие данные (начало)

ГИПРОНИСЕЛЬПРОМ г. Орел

22577-02 43

Копировал Фомушкина

Формат А2

Альбом V

Типовой проект

Техническая спецификация металла

Вид профиля и ГОСТ, ТУ	Марка металла и ГОСТ	Обозначение и размер профиля (мм)	№№ по порядку	Код: Марки металла	Код: профиля	Код: размера профиля	Количество (шт)	Длина (мм)	Масса металла по элементам конструкций (т): Балки	Опора под гребенку (шт.)	Площадка ПЛ1 (шт.1)	Площадка ПЛ2 и стремянка СТ1 (шт.)	Площадка ПЛ3 (шт.1)	Сетчатое ограждение	Общая масса (т)	Масса потребности в металле по кварталам (заполняется изготовителем) (т): I	II	III	IV	Заполняется ВЦ
									Код элемента конструк.											
1	2	3	4	5	6	7	8	9												
Двутавры стальные горячекатаные с параллельными гранями полок Сортамент ГОСТ 26020-83	Вст3пс6-1	I 20Ш1	1		24619						0,55				0,55					
	ТУ14-1-3023-80																			
	Итого		2	12300							0,55				0,55					
Сталь горячекатаная. Швеллеры. Сортамент ГОСТ 8240-72	Вст3кп2	[10	3		26140						0,31		0,25		0,56					
	ГОСТ 380-71	[14	4		26166				0,66						0,66					
	Итого		5	11240					0,66		0,31		0,25		1,22					
	Вст3пс6-1	[16	6		26182						0,56	0,08			0,64					
	ТУ14-1-3023-80	[20	7		26239					0,31					0,31					
	Итого		8	12300						0,31	0,56	0,08			0,95					
Сталь прокатная угловая равнополочная. Сортамент ГОСТ 8509-86	Вст3кп2	∟ 50×50×5	9		21113				0,03	0,02	0,01		0,01	0,02	0,09					
	ГОСТ 380-71	∟ 63×63×5	10		21113								0,02		0,02					
	Итого		11	11240					0,03	0,02	0,01		0,03	0,02	0,11					
	Вст3пс6	∟ 75×75×6	12		21113						0,16	0,02			0,18					
	ГОСТ 380-71																			
	Итого		13	12300							0,16	0,02			0,18					
Сталь листовая горячекатаная. Сортамент ГОСТ 19903-74	Вст3кп2	— б=6	14		71200						0,01				0,01					
	ГОСТ 380-71	— б=8	15		71200				0,03		0,03	0,01			0,07					
		— б=10	16							0,02	0,03		0,01		0,06					
	Итого		17	11240					0,03	0,02	0,07	0,01	0,01		0,14					
	Вст3пс6-1	— б=20	18		71200						0,12		0,03		0,15					
	ТУ14-1-3023-80																			
	Итого		19	12300							0,12		0,03		0,15					
Листы стальные с ромбическим и чечевичным рифлением. Технические условия ГОСТ 8568-77	Вст3кп2	— б=4	20		71315						0,02				0,02					
	ГОСТ 380-71	— б=6	21		71315						0,99		0,48		1,47					
	Итого		22	11240							1,01		0,48		1,49					

Инв. N подл. | Подпись и дата | Взам. инв. N

Н.контр.	Ткач		
Гл.спец.отд	Репало		
ГИП	Хлебников		
Гл.констр.	Тимошенко		
Рук.сект	Колесников		
Рук. гр.	Бутенко		
Инж.	Бирюкова		
Пров.	Бутенко		

т.п. 813-2-46.87 КМ

Привязан

Инв. N

Хранилище лука-репки, или лука-выборка, или лука-севка вместимостью 500 тонн

Стадия	Лист	Листов
РП	2	

Общие данные (продолжение)

ГИПРОНИСЕЛЬПРОМ г. Орел

22577-02 44

Копировал Перелыгина

Формат А2

Альбом II

Типовой проект

Техническая спецификация металла (продолжение)

Вид профиля и ГОСТ, ТУ	Марка металла и ГОСТ	Обозначение и размер профиля (мм)	№№ по порядку	Код: Марки металла	Код: профиля	Код: размера профиля	Количество (шт.)	Длина (мм)	Масса металла по элементам конструкции (т): Балки	Опора под градирню (шт.1)	Площадка ПЛ1 (шт.1)	Площадка ПЛ2 и стремянка СТ1 (шт.1)	Площадка ПЛ3 (шт.1)	Сетчатое ограждение	Общая масса (т)	Масса потребности в металле по кварталам (заполняется изготовителем) (т): I	II	III	IV	Заполняется ВЦ
1	2	3	4	5	6	7	8	9	Код элемента констр											
Сталь горячекатаная круглая ГОСТ 2590-71	Вст 3 кп 2	• ф6	23		11118									0,01	0,01					
	ГОСТ 380-71	• ф10	24		11118				0,02					0,01	0,03					
	Итого		25	11240					0,02					0,02	0,04					
Трубы стальные бесшовные горячедеформированные. Сортамент ГОСТ 8732-78	Вст 3 кп2	ф95х6	26		91073					0,04					0,04					
	ГОСТ 380-71																			
	Итого		27	11240						0,04					0,04					
Сетки стальные плетеные одинарные. Технические условия ГОСТ 5336-80	Вст 3кп2	50-2,5-0	28											0,01	0,01					
	ГОСТ 380-71	50-3,0-0	29											0,04	0,04					
	Итого		30	11240										0,05	0,05					
Итого масса металла			31						0,74	0,39	2,79	0,11	0,80	0,09	4,92					
Площадки, лестничные марши, стремянка, ограждения	Листы 4,5		32												1,05					
Всего масса металла			33												5,97					
В том числе по маркам	Вст 3кп2		34												4,16					
	Вст 3 пс6		35												0,18					
	Вст 3 пс6-1		36												1,63					
Масса поставки элементов по кварталам (т) (заполняется заказчиком)	I																			
	II																			
	III																			
	IV																			

Н.контр.	Ткач		14.10.87
Гл.спец.отд.	Репало		27.07.87
ГИП	Хлебников		27.07.87
Гл.констр.	Тимошенко		27.07.87
Рук.сект.	Колесников		27.07.87
Рук.гр.	Бутенко		27.07.87
Инж.	Бирюкова		27.07.87
Пров.	Бутенко		27.07.87

т.п. 813-2-46.87 КМ

Хранилище лука-репки, или лука-выборка, или лука-севка вместимостью 500 тонн.

Стадия	Лист	Листов
РП	3	

Общие данные (продолжение)

ГИПРОНИСЕЛЬПРОМ г. Орел

Привязан

Инв. №

Инв. № подл. | Подпись и дата | Взам. инв. №

Копировал Муратова

225 77-02 45

Формат А2

Альбом II

Типовой проект

Техническая спецификация металла на конструкции, изготавливаемые на специализированных заводах

Вид профиля и ГОСТ, ТУ	Марка металла и ГОСТ	Обозначение и размер профиля (мм)	Номер позиции	Код марки металла	Код профиля	Код размера профиля	Количество шт.	Длина (мм)	Масса металла по элементам конструкций (т) Код элемента констр.					Общая масса (т)	Масса потребности в металле по кварталам (Заполняется изготовителем) (т)				Заполняется ВЦ
									Прошивка (1 шт.)	Прошивка (2 шт. сотовая панель)	Прошивка (3 шт.)				I	II	III	IV	
1	2	3	4	5	6	7	8	9											
Швеллеры стальные гнутые равнополочные. Сортамент. ГОСТ 8278-83	Вст3кп2 ГОСТ 380-71	[160×50×4	1		73007					0,05				0,05					
		[180×50×4	2		73007				0,04	0,07	0,03			0,14					
	Итого		3	11240					0,04	0,12	0,03			0,19					
Швеллеры стальные гнутые неравнополочные. Сортамент. ГОСТ 8281-80	Вст3кп2 ГОСТ 380-71	[50×40×12×2,5	4		74002				0,07	0,06	0,06			0,19					
	Итого		5	11240					0,07	0,06	0,06			0,19					
Сталь прокатная угловая равнополочная. Сортамент, ГОСТ 8509-86	Вст3кп2 ГОСТ 380-71	∟ 25×25×3	6		21113				0,02	0,01	0,01			0,04					
		∟ 75×75×6	7		21113				0,01	0,02	0,01			0,04					
		∟ 200×200×14	8		21113						0,06			0,06					
	Итого		9	11240					0,03	0,03	0,08			0,14					
Уголки стальные гнутые равнополочные. Сортамент. ГОСТ 19771-74	Вст3кп2 ГОСТ 380-71	∟ 80×80×5	10		75116					0,06				0,06					
	Итого		11	11240						0,06				0,06					
Полоса стальная горячекатаная. Сортамент. ГОСТ 103-76	Вст3кп2 ГОСТ 380-71	— δ=4	12		13110					0,03				0,03					
	Итого		13	11240						0,03				0,03					
Сталь листовая горячекатаная. Сортамент. ГОСТ 19903-74	Вст3кп2 ГОСТ 380-71	— δ=10	14		72117						0,01			0,01					
	Итого		15	11240							0,01			0,01					
Сталь листовая холоднокатаная. Сортамент. ГОСТ 19904-74.	Вст 3кп2 ГОСТ 380-71	— δ=4	16		71110				0,01	0,01	0,01			0,03					
		— δ=6	17		71110				0,01	0,01	0,01			0,03					
	Итого		18	11240					0,02	0,02	0,02			0,06					

Инв.№ подл. | Подпись и дата | Взам.инв.№

Н.контр.	Ткач		14.01.87
Гл.спец.от	Репало		27.01.87
РИП	Хлевников		27.01.87
Гл.конст	Тимошенко		27.01.87
Рук.сект.	Колесников		27.01.87
Рук.гр.	Бутенко		27.01.87
Инж.	Бырыкова		27.01.87
Пров.	Бутенко		27.01.87

Привязан

Инв.№

т.п. 813-2-46.87 КМ

Хранилище лука-репки, или лука-выборка, или лука-севка вместимостью 500 тонн

Стадия	Лист	Листов
РП	4	

Общие данные (продолжение)

ГИПРОНИСЕЛЬПРОМ г. Орел

Копировал Зубакова

Формат А2

Альбом V

Типовой проект

Техническая спецификация металла на конструкции, изготовляемые на специализированных заводах (продолжение)

Вид профиля и ГОСТ, ТУ	Марка металла и ГОСТ	Обозначение и размер профиля (мм)	№№ позиций	Код марки металла	Код профиля	Код размера профиля	Количество (шт.)	Длина (мм)	Масса металла по элементам конструкций (т) Площадка ПЛ1 (шт.1)	Площадка ПЛ2 и отправочная марка (шт.1)	Площадка ПЛ3 (шт.1)			Общая масса (т)	Масса потребности в металле по кварталам (заполняется изготовителем) (т) I	II	III	IV	Заполняется ВЦ
									Код элемента констр.										
1	2	3	4	5	6	7	8	9											
Листы стальные с ромбическим и чечевичным рифлением. Технические условия ГОСТ 8568-77	Вст3кп2 ГОСТ 380-71	-δ= 4	19		71129				0,03	0,18	0,02			0,23					
	Итого		20	11240					0,03	0,18	0,02			0,23					
Сталь горячекатаная круглая. Сортамент ГОСТ 2590-71	Вст3кп2 ГОСТ 380-71	• ф18	21		11118					0,01				0,01					
	Итого		22	11240						0,01				0,01					
Сталь холодногнутая Профили корытные равнополочные и неравнополочные конусные Технические условия 4МТУ 2-130-70	Вст3кп2 ГОСТ 380-71	{ 90×30×25×3	23						0,05	0,04	0,04			0,13					
	Итого		24	11240					0,05	0,04	0,04			0,13					
Всего масса металла			25						0,24	0,55	0,26			1,05					
В том числе по маркам	Вст3кп2		26											1,05					
Масса поставки элементов по кварталам (т), (заполняется заказчиком)	I																		
	II																		
	III																		
	IV																		

Инв. № подл. | Подпись и дата | Взам. инв. №

Привязан

Инв. №

Н. контр.	Ткач		
Гл. спец. пр.	Репало		
ГИП	Хлебников		
Гл. констр.	Тимошенко		
Рук. сект.	Колесников		
Рук. гр.	Бутенко		
Инж.	Бирюкова		
Пров.	Бутенко		

т. п. 813-2-46.87 КМ

Хранилищ лука-репки, или лука-выборка, или лука-севка вместимостью 500 тонн

Стадия	Лист	Листов
РП	5	

Общие данные (окончание)

ГИПРОНИСЕЛЬПРОМ г. Орёл

22577-02 47

Копировал Ахротова

Формат А2

Альбом II

Типовой проект

Схема расположения металлических балок

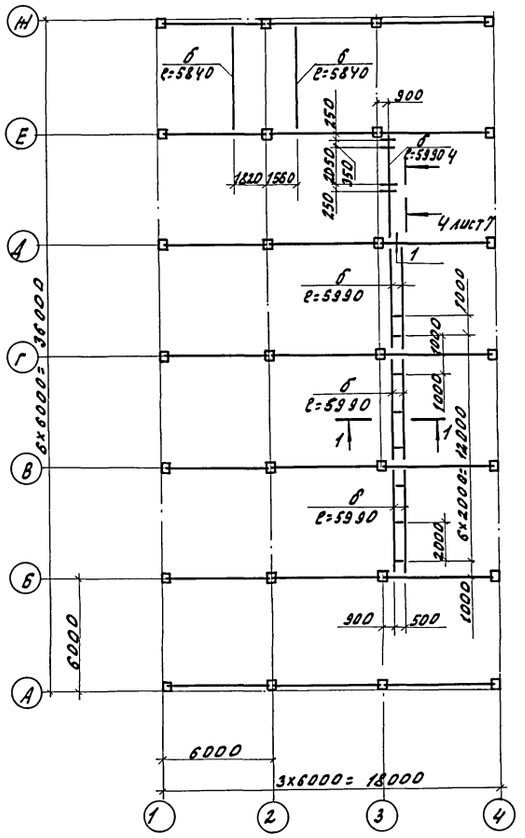

1-1

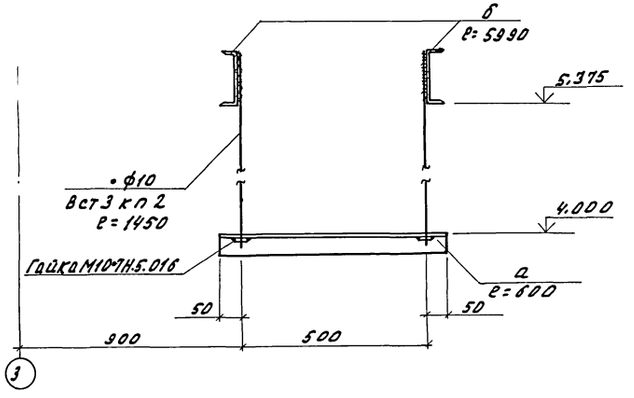

Схема расположения опоры под градирню

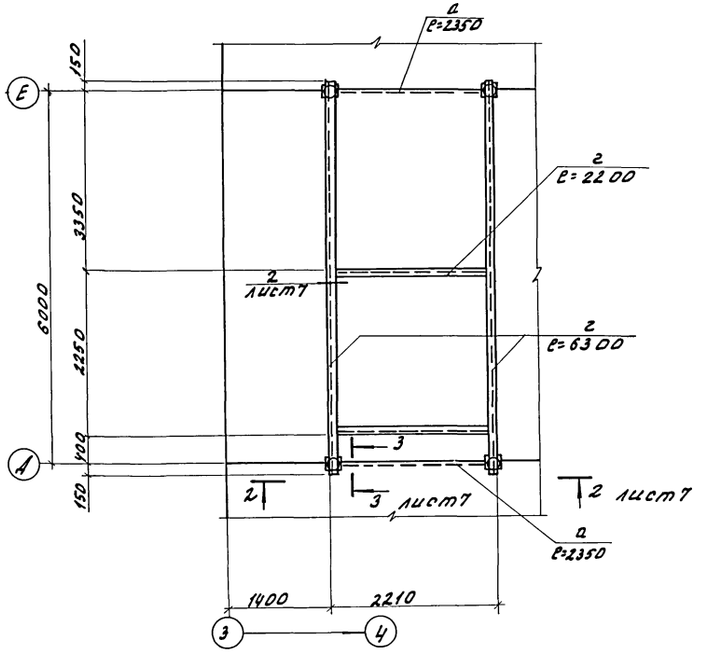

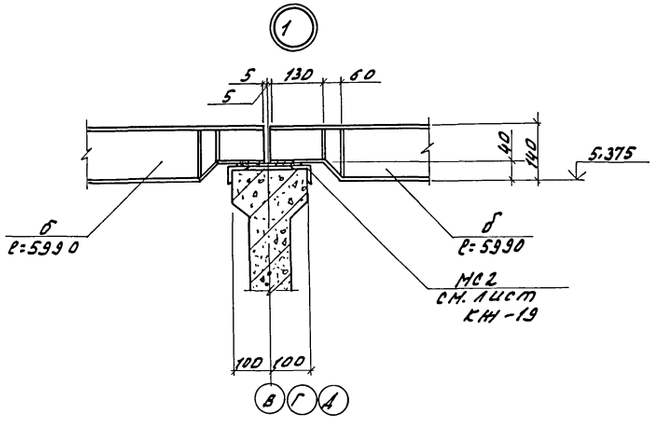

Ведомость элементов

Марка	Сечение: Эскиз	Поз.	Состав	Опорные усилия: M тс.м	N тс	Q тс	Группа капитальности	Марка металла	Примечание
Схема расположения металлических балок									
а			L50×50×5	—	—	0,08	IV	Вст3кп2	
б		1	⊏14	—	—	0,40	IV	Вст3кп2	
		2	- 8×120	—	—	—	IV	Вст3кп2	ℓ=45
		3	- 8×80	—	—	—	IV	Вст3кп2	ℓ=45
		4	- 8×75	—	—	—	IV	Вст3кп2	ℓ=70
		5	- 8×75	—	—	—	IV	Вст3кп2	ℓ=130
			• ф10				IV	Вст3кп2	ℓ=1450
	Гайка М10-7Н.5.016 ГОСТ 5915-70								16 шт.
Схема расположения опоры под градирню									
в		1	Труба ф95×6	—	1,0	—	IV	Вст3кп2	ℓ=650
		2	-10×150	—	—	—	V	Вст3кп2	ℓ=150
г	⊏		⊏20	—	—	1,0	IV	Вст3пс6-1	
а	L		L50×50×5	—	—	—	IV	Вст3кп2	
	L		L60×50×6	—	—	—	V	Вст3кп2	ℓ=120
	Болт М10-8д×45.58.016 ГОСТ 7798-70								24 шт.
	Гайка М10-7Н5.016 ГОСТ 5915-70								24 шт.
	Шайба 10.01.08кп 016 ГОСТ 11371-78								24 шт.

Н.контр.	Ткач		07.87	т.п. 813-2-46.87 КМ	
Гл.спец.	Репало		07.87		
ГИП	Хлебников		07.87		
Гл.конст.	Тимошенко		07.87		
Рук.арх.	Колесников		07.87		
Рук.гр.	Бутенко		07.87	Хранилище лука-репки, или лука-выборка, шилука-севка вместимостью 500 тонн.	Стадия: РП; Лист: 6; Листов:
Инж.	Власова		07.87		
Пров.	Молудева		07.87	Схемы расположения металлических балок и опоры под градирню.	ГИПРОНИСЕЛЬПРОМ г. Орел

Привязан

Инв. №

Инв. № подл. | Подпись и дата | Взам. инв. №

22577-02 48

Копировал Онельченко

Формат А2

Альбом II

Типовой проект

Инв.№ подл. | Подпись и дата | Взам. инв.№

2 - 2

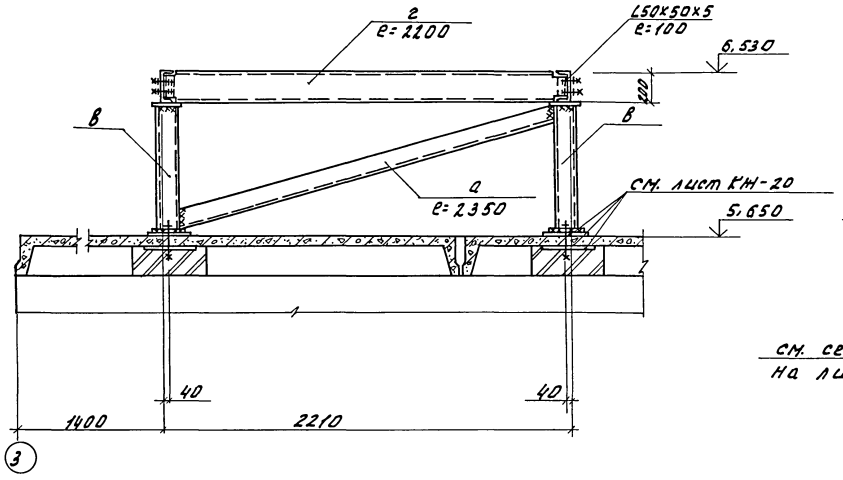

3 - 3

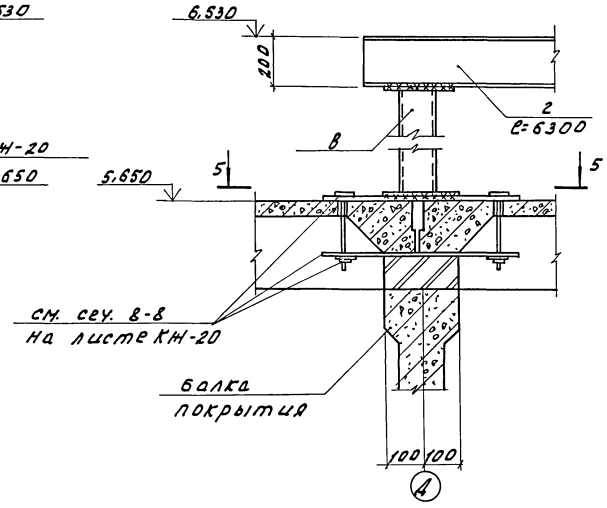

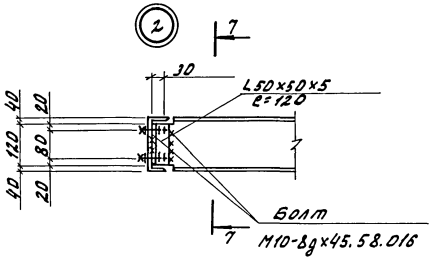

Схему расположения металлических балок, опоры под градирню, ведомость элементов см. лист 6.

4 - 4

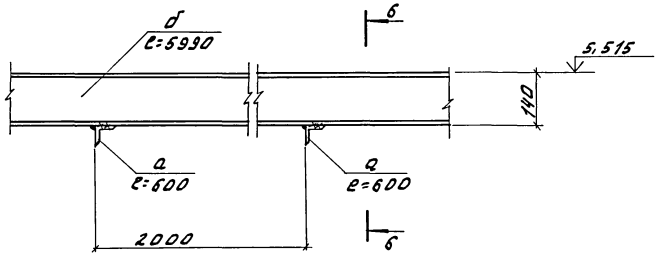

5 - 5

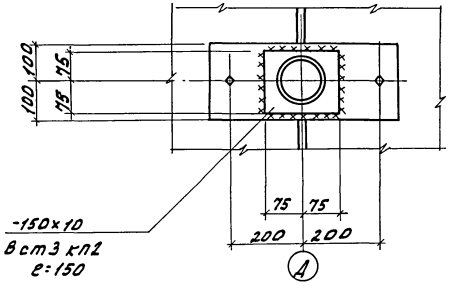

6 - 6

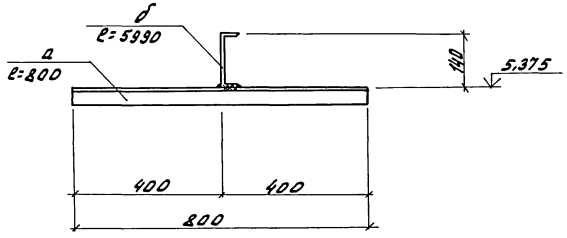

7 - 7

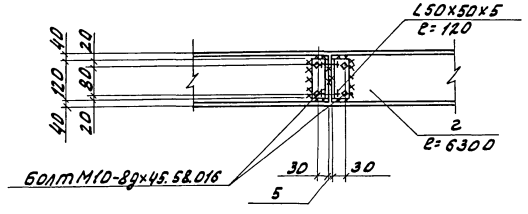

Нконтр.	Ткач			т.п. 813-2-46.87 КМ		
Гл.специал.	Репало		27.01.87			
ГИП	Клевников		27.01.87			
Гл.констр.	Тимошенко		27.01.87			
Рук.сект.	Колесников		27.01.87			
Рук.гр.	Бутенко		27.01.87	Хранилище лука-репки или лука-выборка, или лука-севка вместимостью 50 тонн.	стадия	лист	листов
Инж.	Власова		27.01.87		РП	7	
Пров.	Молодцева		27.01.87	Сечения 2-2.. 7-7.	ГИПРОНИСЕЛЬПРОМ г. Орел		

Привязан

Инв.№

22577-02 49

Копировал Онельченко

Формат А2

Альбом II

Типовой проект

Площадка ПЛ1
на отм. 2.600

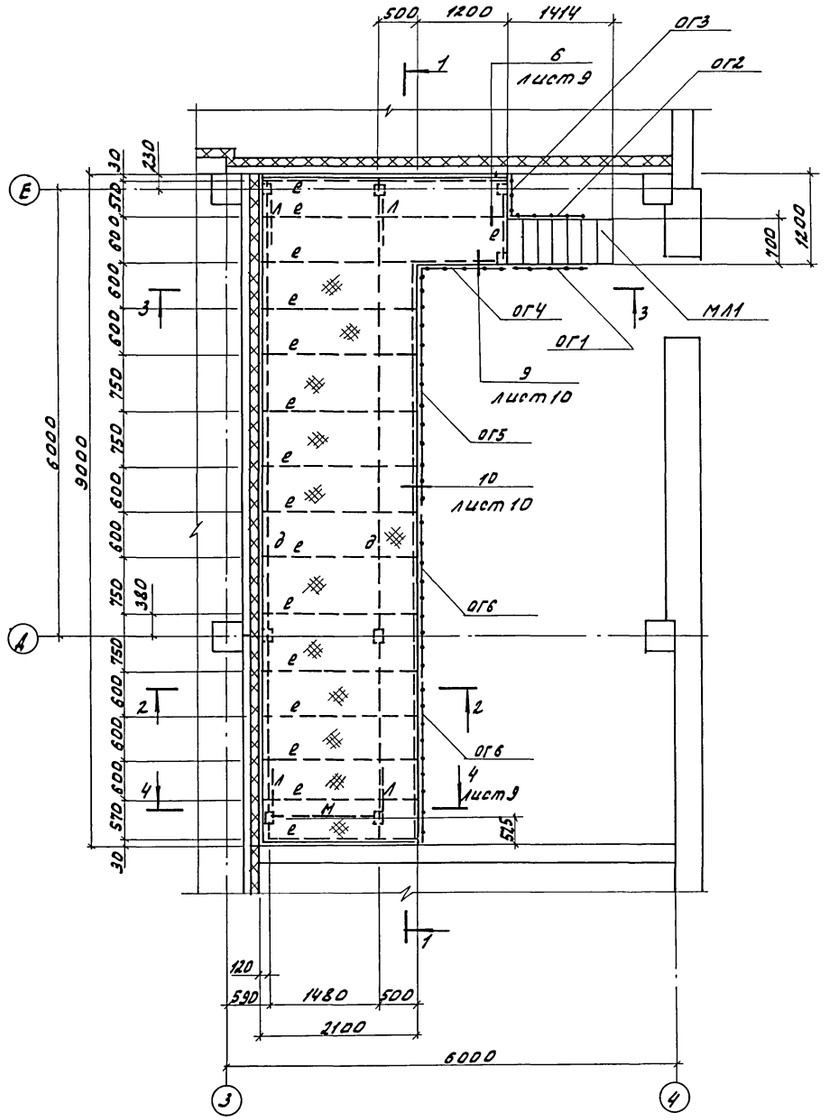

1-1

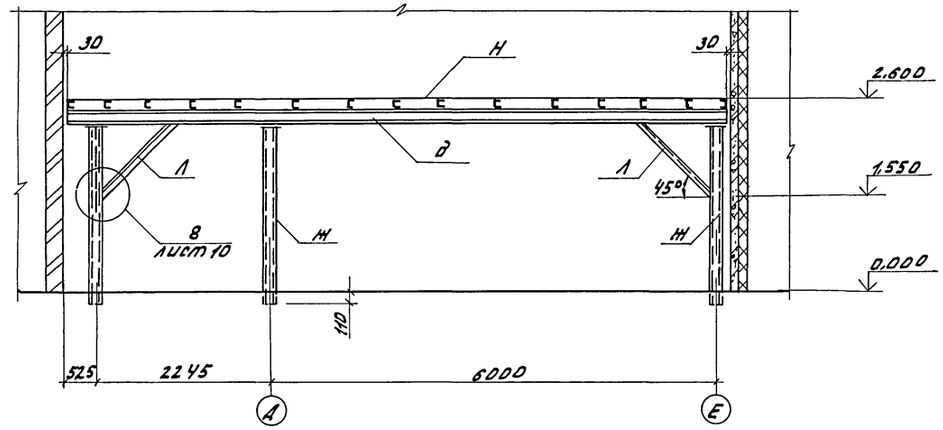

2-2

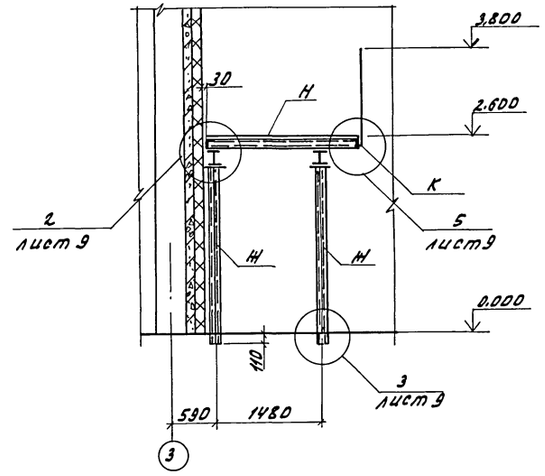

3-3

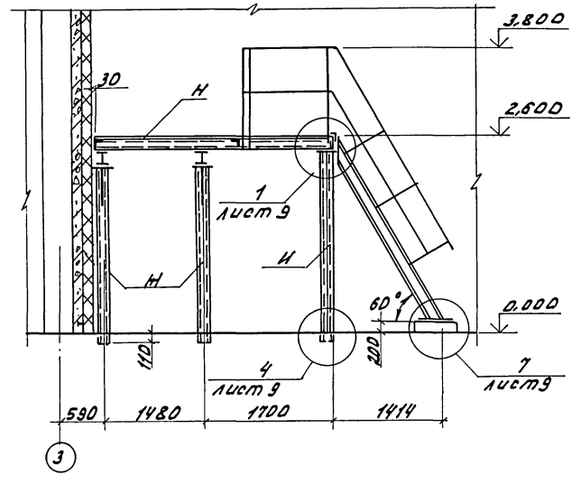

Н.контр.	Ткач		27.07.87	т. п. 813-2-46.87 КМ	
Гл.спец.от	Репало		27.07.87		
ГИП	Хледников		27.07.87		
Гл.констр.	Тимошенко		27.07.87		
Рук.сект.	Колесников		27.07.87		
Рук.гр.	Бутенко		27.07.87	Хранилище лука-репки, или лука-выборки, или лука-севка вместимостью 500 тонн.	Стадия: РП; Лист: 8; Листов:
Инж.	Бирюкова		27.07.87		
Пров.	Бутенко		27.07.87	Площадка ПЛ1 на отм. 2.600.	ГИПРОНИСЕЛЬПРОМ г. Орел

Привязан

Инв.№

Инв.№подл. | Подпись и дата | Взам.инв.№

Копировал Омельченко

22577-02 50

Формат А2

Альбом II

Типовой проект

Инв.N подл. | Подпись и дата | Взам.инв.N

4-4

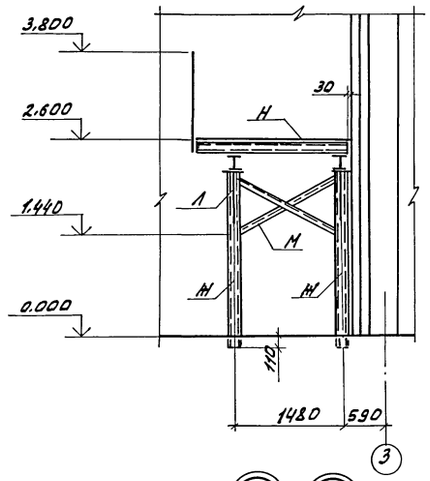

1

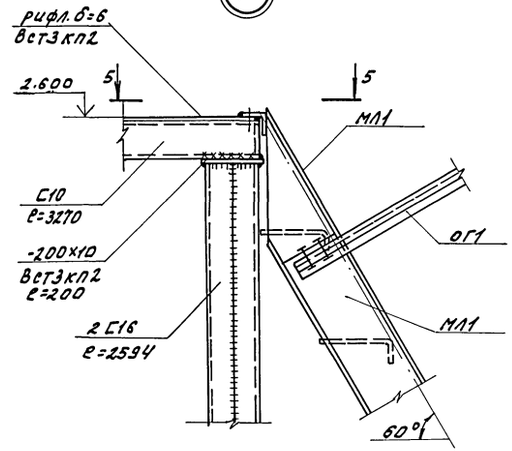

2

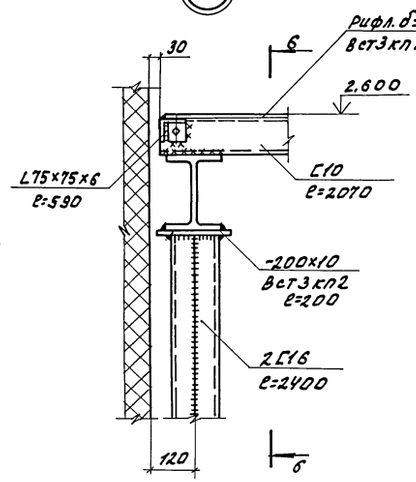

6-6

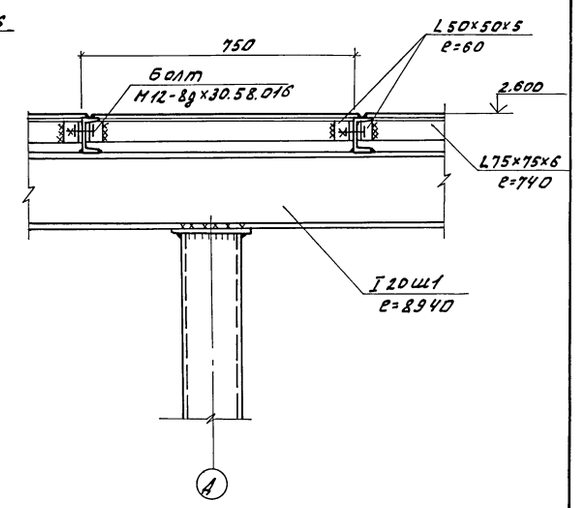

3

4

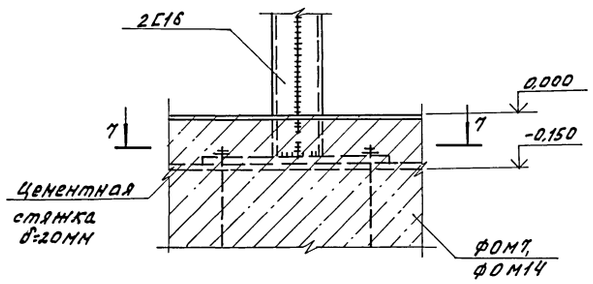

5-5

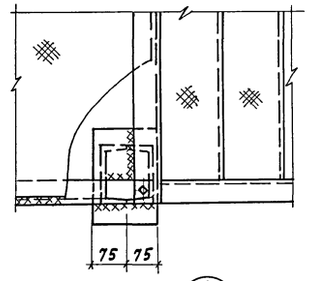

5

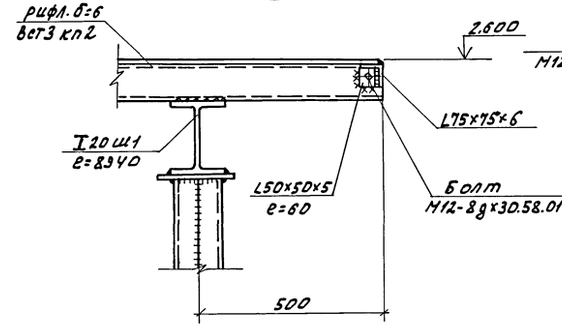

6

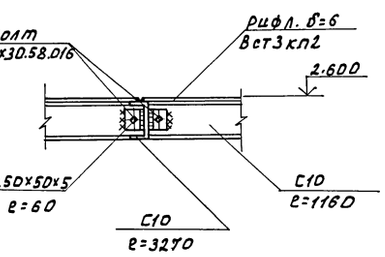

7-7

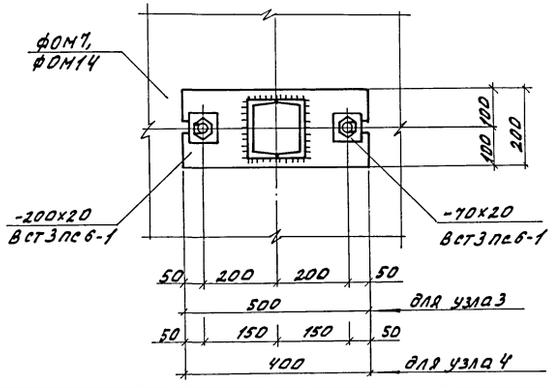

7

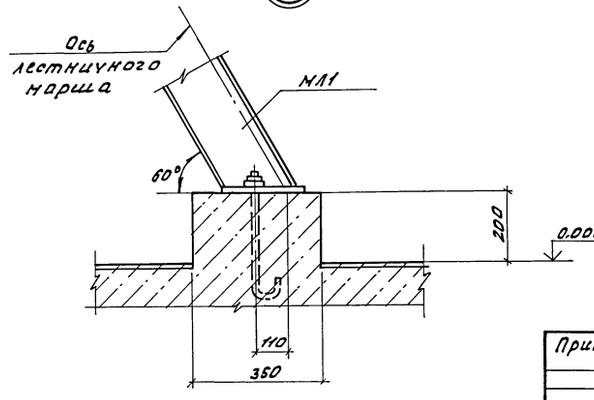

Н.контр.	Ткач		27.01.87	т.п. 813-2-46.87 АМ			
Гл.спец.отд.	Репало		27.01.87				
ГИП	Уледников		27.01.87				
Гл.констр.	Тимошенко		27.01.87				
Рук.сект.	Колесников		27.01.87				
Рук. гр.	Бутенко		27.01.87	Хранилище лука-репки, цех лука-выборка, цех лука-севка вместимостью 500тонн.	Стадия	Лист	Листов
Инж.	Бирюкова		27.01.87		РП	9	
Пров.	Бутенко		27.01.87	Узлы 1...7	ГИПРОНИСЕЛЬПРОМ г. Орел		

Привязан

Инв.N

22577-02 51

Копировал Омельченко

Формат А2

Альбом II

Типовой проект

Инв.№подл. | Подпись и дата | Взам.инв.№

8

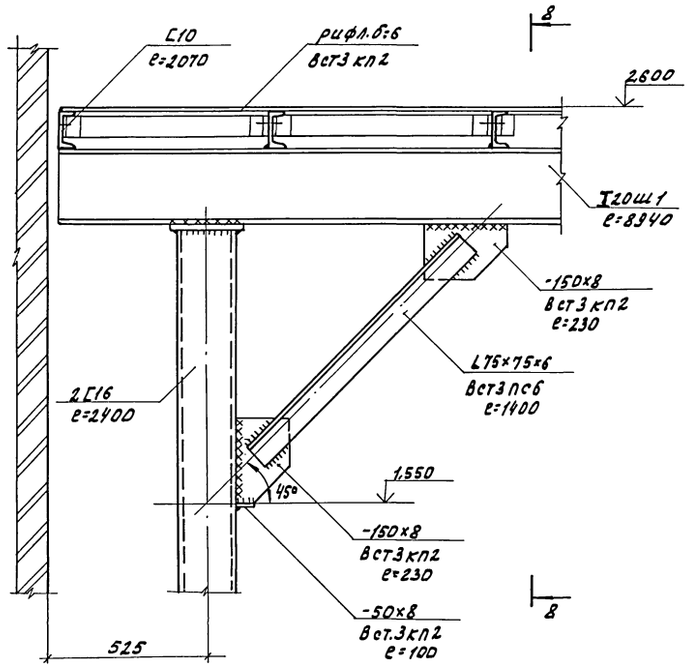

8-8

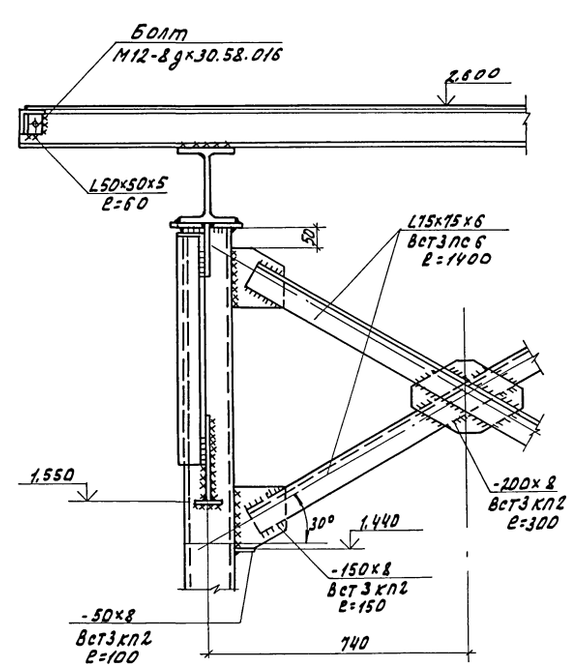

9

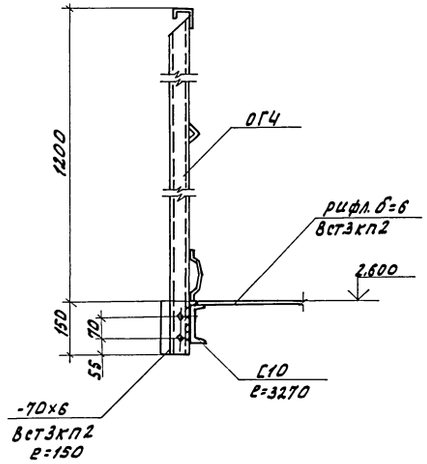

10

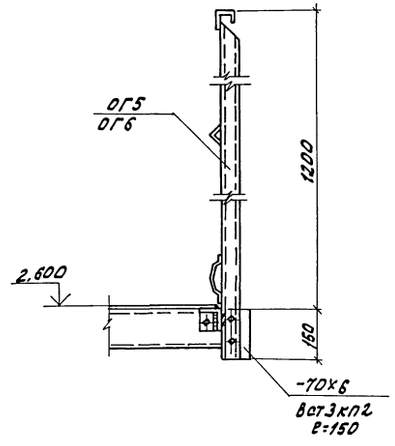

Ведомость элементов

Марка	Сечение: Эскиз	Поз.	Состав	Опорные усилия: M, тс.м	N, тс	Q, тс	Группа констр.	Марка металла	Примечание
	Площадка ПЛ1								
д	I		I20Ш1				4	Вст3пс6-1	е=8940
е	С		С10				4	Вст3кп2	
ж	3, 1, 2	1	2 С16				4	Вст3пс6-1	е=2400
		2	-200х20				4	Вст3пс6-1	е=200
		3	-200х10				4	Вст3кп2	е=500
и	3, 4, 5	3	-200х10				4	Вст3кп2	е=200
		4	2С16				4	Вст3пс6-1	е=2594
		5	-200х20				4	Вст3пс6-1	е=400
к	L		L75х75х6				4	Вст3пс6	
л	6, 7, 45°, 8	6	L75х75х6				4	Вст3пс6	е=820
		7	-150х8				4	Вст3кп2	е=230
		8	-50х8				4	Вст3кп2	е=100
м	9, 11, 8, 10, 1350, 820	8	-50х8				4	Вст3кп2	е=100
		9	L75х75х6				4	Вст3пс6	е=1400
		10	-200х8				4	Вст3кп2	е=300
		11	-150х8				4	Вст3кп2	е=150
н	—		рифл.-б=6				4	Вст3кп2	
	L		L50х50х5				4	Вст3кп2	
	—		-70х6				4	Вст3кп2	е=150
	Болт М12-8дх30.58.016 ГОСТ 7798-70							Вст3кп2	шт. 30
	Гайка М12-7Н.5.016 ГОСТ 5915-70							Вст3кп2	шт. 30
	Шайба 12.01.08 кп.016 ГОСТ 11371-78							Вст3кп2	шт. 60
МЛ1 (шт.1)	1.450.3-3, Вып.1, ч.1		МЛХФ60-2У.6				4	Вст3кп2	65.0 кг
ОГ1 (шт.1)	1.450.3-3, Вып.1, ч.2		ОГ1 МЛХЭБ60-12.2У				4	Вст3кп2	18,5 кг
ОГ1 (шт.1)	1.450.3-3, Вып.1, ч.2		ОГ1 МЛХЭБ60-12.2У				4	Вст3кп2	18,5 кг
ОГ3 (шт.1/2)	1.450.3-3, Вып.1, ч.2		ОГПМХЭБ-12.9				4	Вст3кп2	11,2 кг
ОГ4 (шт.1)	1.450.3-3, Вып.1, ч.2		ОГПМХЭБ-12.12				4	Вст3кп2	13,3 кг
ОГ5 (шт.1)	1.450.3-3, Вып.1, ч.2		ОГПМХЭБ-12.30				4	Вст3кп2	30,5 кг
ОГ6 (шт.2)	1.450.3-3, Вып.1, ч.2		ОГПМХЭБ-12.2У				4	Вст3кп2	24,0 кг.

Н.контр.	Ткач		Чертил
Гл.специал.	Репало		Спецгаз
ГИП	Хлебников		Спецгаз
Гл.констр.	Тимашенко		Спецгаз
Рук.сект.	Колесников		Спецгаз
Рук.гр.	Бутенко		Спецгаз
Инж.	Бирюкова		Спецгаз
Пров.	Бутенко		Спецгаз

т.п. 813-2-46.87 КМ

Хранилище лука-репки, или лука-выборка, или лука-севка вместимостью 500 тонн.

Стадия	Лист	Листов
РП	10	

Узлы 8... 10.

ГИПРОНИСЕЛЬПРОМ г. Орел

Привязан

Инв.№

22577-02 52

Копировал Омельченко

Формат А2

Альбом II

Типовой проект

Площадка ПЛ2 на отм. 3.000 и стремянка СГ1

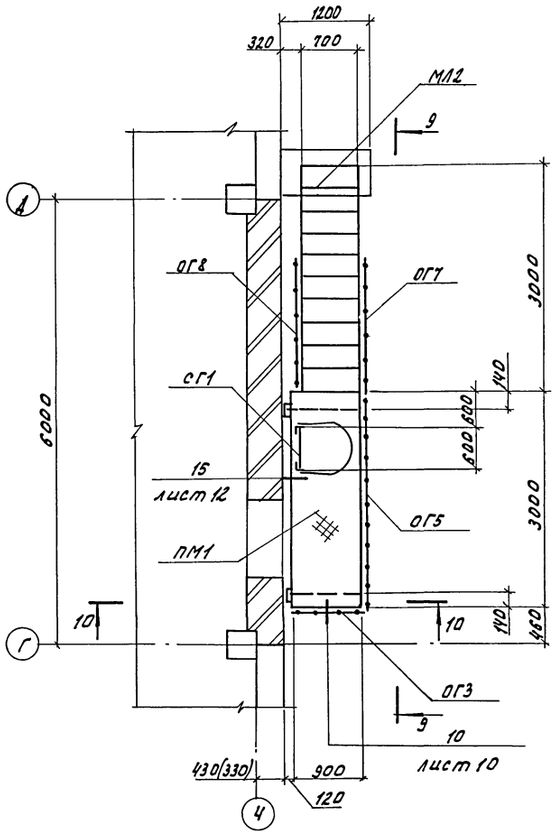

9-9

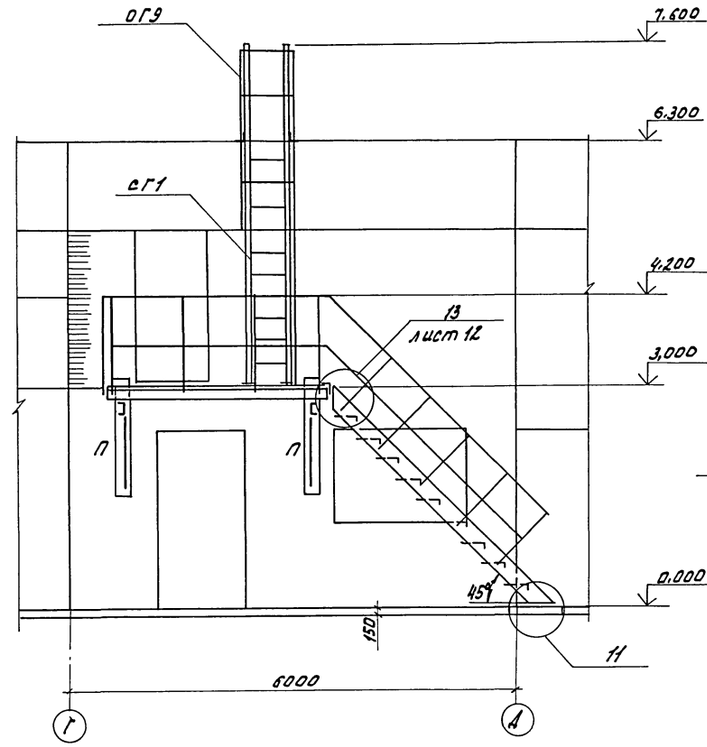

10-10

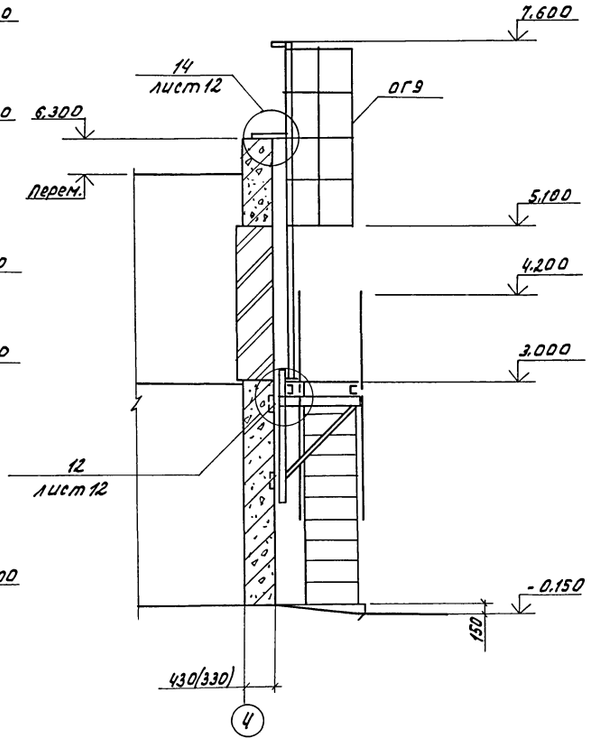

Ведомость элементов на площадку ПЛ2 см. на листе 14.

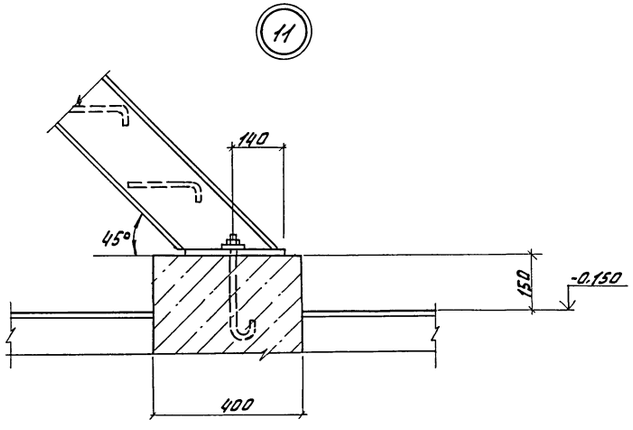

Н.контр.	Ткач		14.08.87	т.п. 813-2-46.87 КМ
Гл.спец.от.	Репало		27.07.87	
ГИП	Хлебников		27.07.87	
Гл.констр.	Тимошенко		27.07.87	
Рук.сект.	Колесников		27.07.87	
Рук.гр.	Бутенко		27.07.87	Хранилище лука-репки, или лука-выборка, или лука-севка вместимостью 500 тонн.
Инж.	Бирюкова		27.07.87	
Пров.	Бутенко		27.07.87	Площадка ПЛ2 на отм. 3.000 и стремянка СГ1. Узел 11.

Стадия	Лист	Листов
РП	11	

ГИПРОНИСЕЛЬПРОМ г. Орел

Привязан

Инв.№

Инв.№ подл. | Подпись и дата | Взам.инв.№

22577-02 53

Копировал Онельченко

формат А2

Альбом II

Типовой проект

Инв.№ подл. | Подпись и дата | Взам. инв.№

12

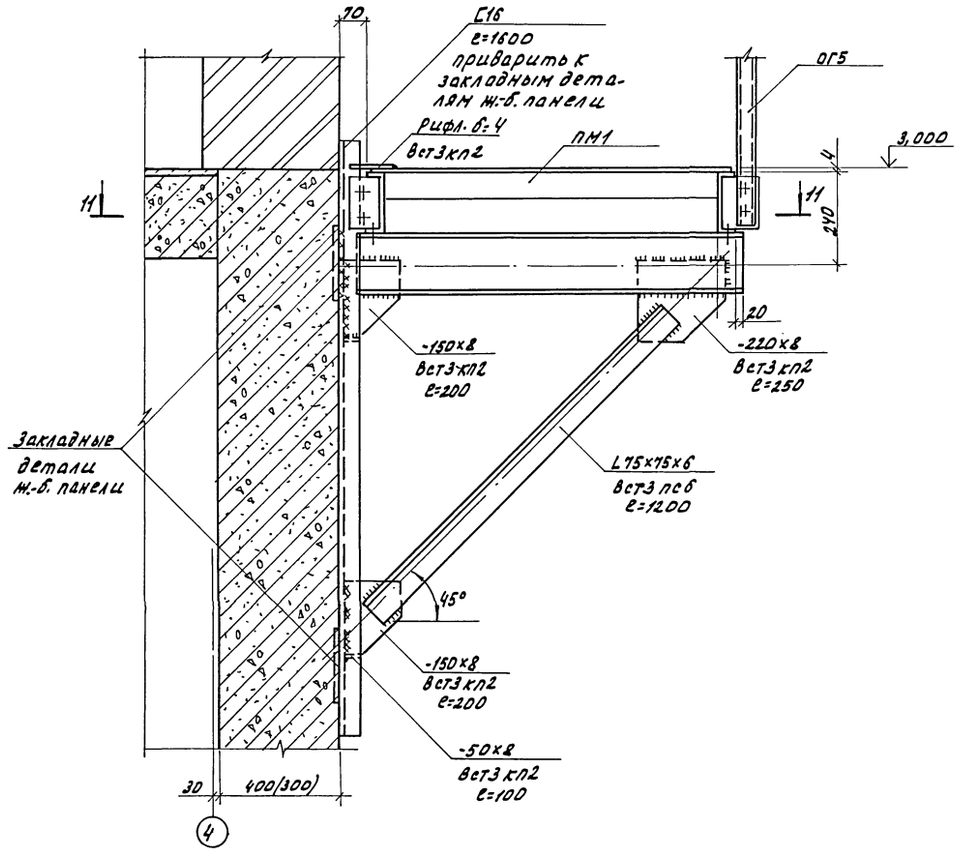

11-11

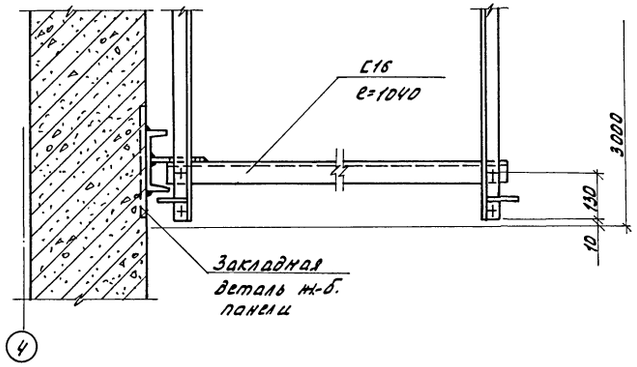

13

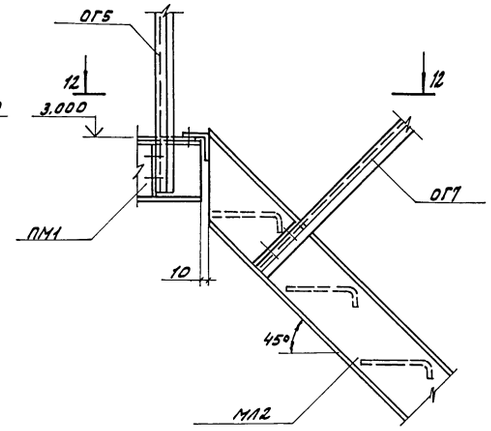

12-12

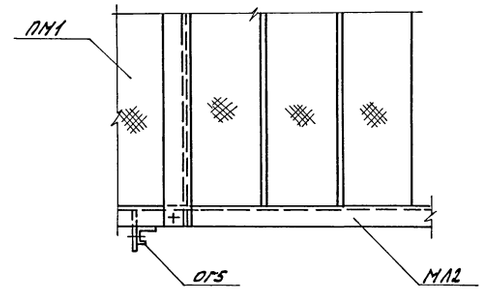

14

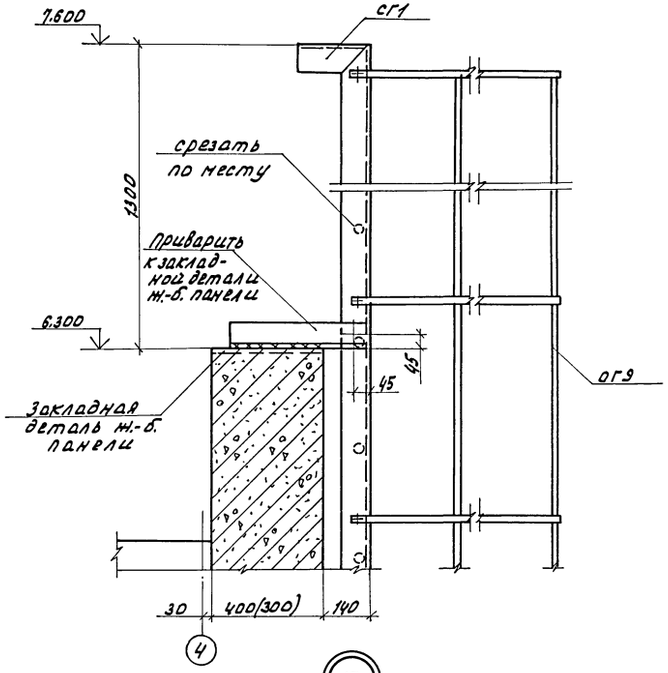

15

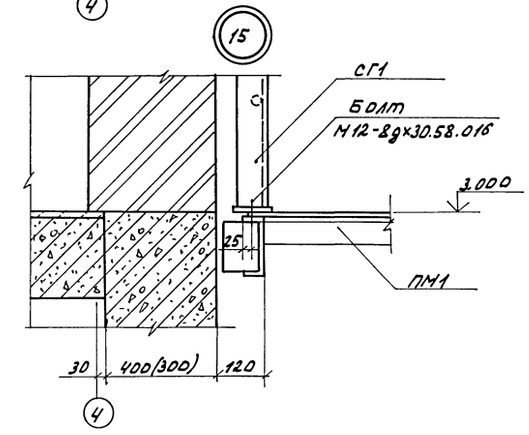

Величины в скобках даны для здания в районах строительства с температурой наружного воздуха минус 20 °С.

Н.контр.	Ткач			т.п. 813-2-46.87 КМ	
Нач.сектора	Репало				
ГИП	Хлебников				
Гл.констр.	Тимошенко				
Рук.сект.	Колесников				
Привязан	Рук.гр.	Бутенко		Хранилище лука-репки или лука-выборка, или лука-севка вместимостью 500 тонн.	Стадия: РП; Лист: 12; Листов:
	Инж.	Бирюкова			
	Пров.	Бутенко		Узлы 12...15	ГИПРОНИСЕЛЬПРОМ г. Орел
Инв.№					

22577-02 54

Копировал Онельченко

Формат А2

Альбом II

Типовой проект

Площадка ПЛ3 на отм. 2.000

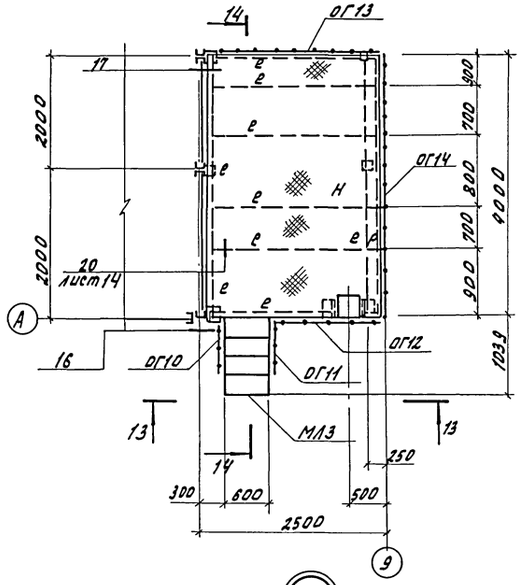

13-13

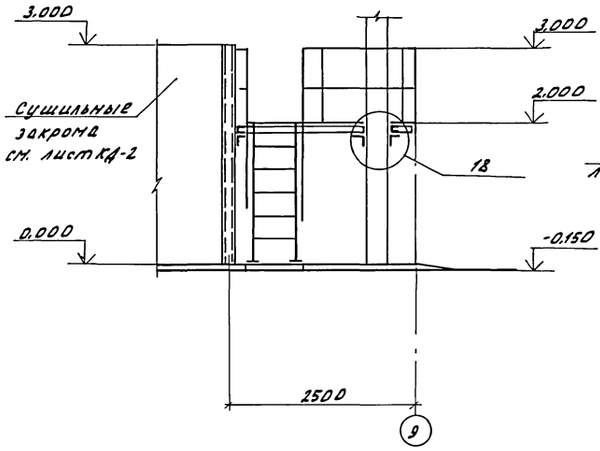

14-14

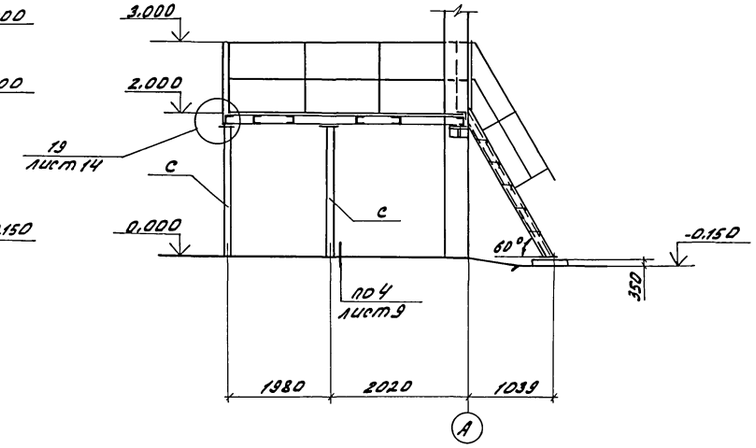

16

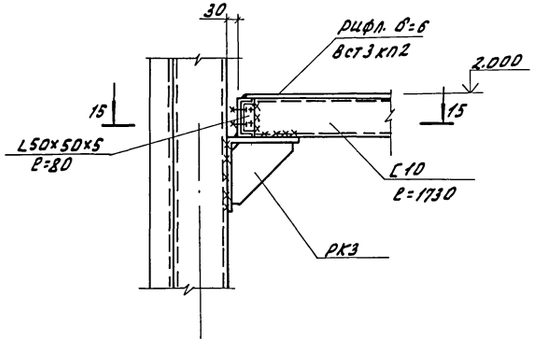

17

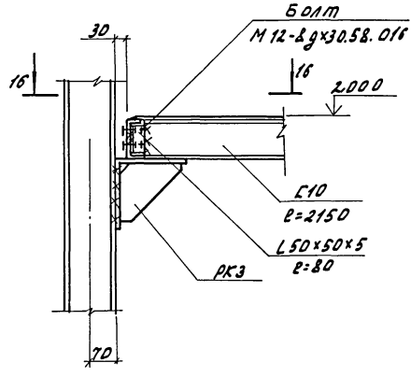

18

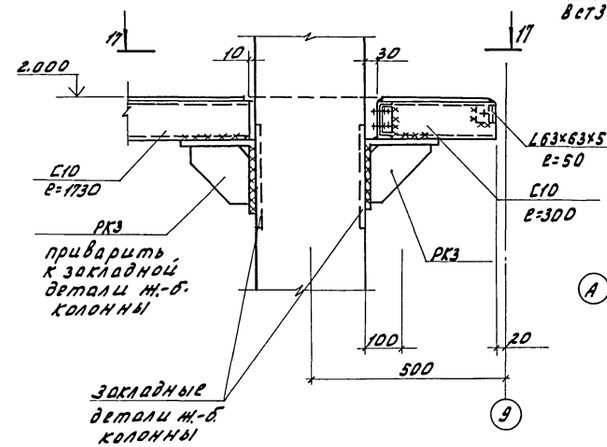

17-17

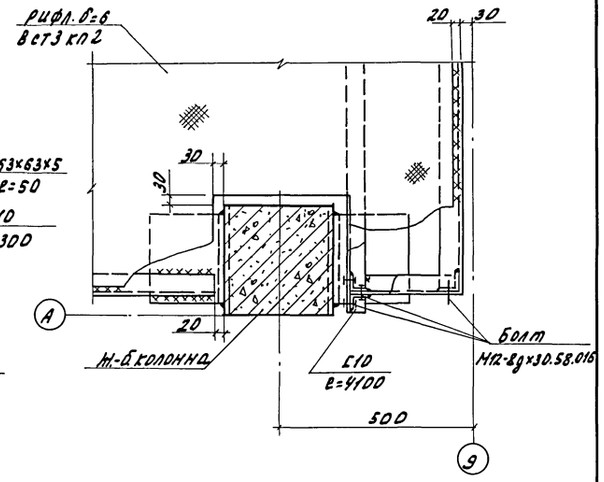

15-15

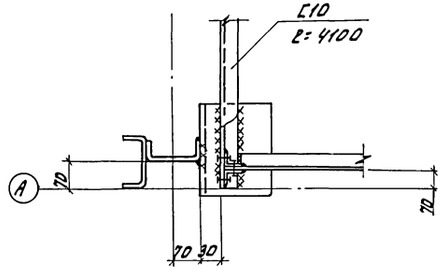

16-16

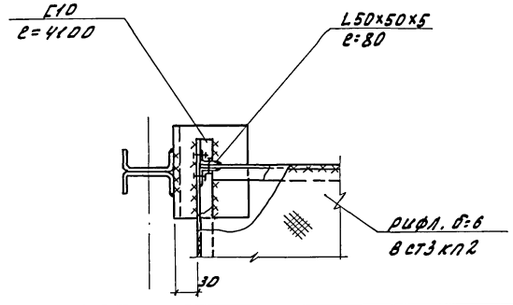

Ведомость элементов на площадку ПЛ3 см. на листе 14.

Инв.№ подл.	Подпись и дата	Взам.инв.№			

Нконтр.	ТКОУ			т.п. 813-2-46.87 КМ	
Гл.специал.	Репало		27.01.87		
ГИП	Хлебников		27.01.87		
Гл.констр.	Тимошенко		27.01.87		
Рук.сект.	Колесников		27.01.87		
Рук.гр.	Бутенко		27.01.87	Хранилище лука-репки, или лука-выборка, или лука-севка вместимостью 500 тонн.	Стадия: РП; Лист: 13; Листов:
Инж.	Бирюкова		27.01.87		
Пров.	Бутенко		27.01.87	Площадка ПЛ3 на отм. 2.000. Узлы 16...18.	ГИПРОНИСЕЛЬПРОМ г. Орел

Привязан

Инв.№

22577-02 55

Копировал Омельченко

Формат А2

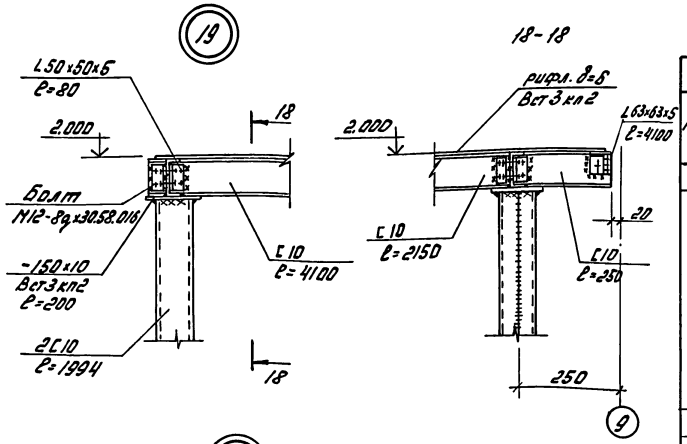

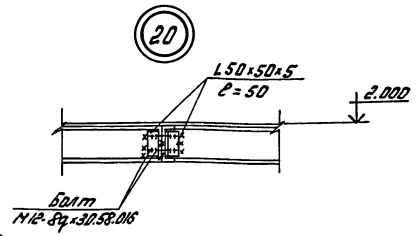

Схема расположения сетчатого ограждения в осях 6-7

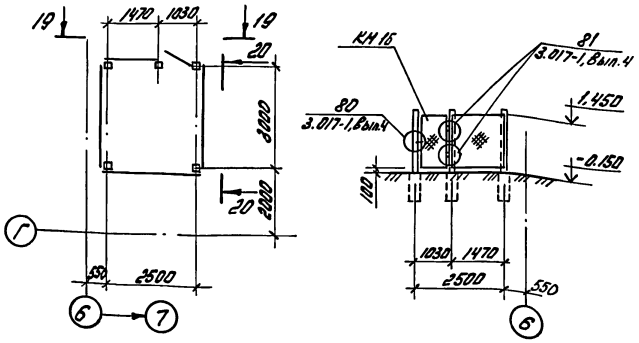

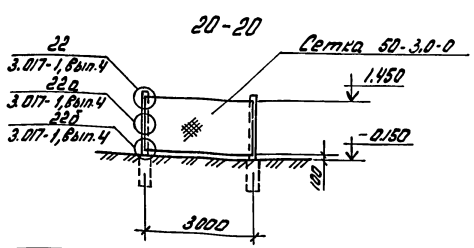

Ведомость элементов

Марка	Сечение: Эскиз	Поз.	Состав	Опорные усилия: М тс.м	N тс	Q тс	Группа констр.	Марка металла	Примечание
	Площадка ПЛ2 и стремянка СГ1								
П	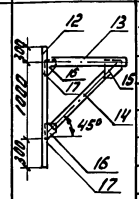	12	[16				4	Вст3пс6-1	ℓ=1600
		13	[16				4	Вст3пс6-1	ℓ=1040
		14	L75×75×6				4	Вст3пс6	ℓ=1200
		15	-220×8				4	Вст3кп2	ℓ=250
		16	-150×8				4	Вст3кп2	ℓ=200
		17	-50×8				4	Вст3кп2	ℓ=100
	—		рифл. δ=4				4	Вст3кп2	
	Болт М12-8g×30.58.016 ГОСТ 7798-70							Вст3кп2	
	Гайка М12-7Н.5.016 ГОСТ 5915-70							Вст3кп2	
	Шайба 12.01.08 кп.016 ГОСТ 11371-78							Вст3кп2	
ПМ1 (шт.1)	1.450.3-3, вып. 1, 4.2		ПМХФ-30.10					Вст3кп2	161.12 кг
МЛ2 (шт.1)	1.450.3-3, вып. 1, 4.1		МЛХФ45-30.8					Вст3кп2	162,0 кг
ОГ3 (шт.1)	1.450.3-3, вып. 1, 4.2		ОГПМХЭб-12.9					Вст3кп2	11,2 кг
ОГ5 (шт.1)	1.450.3-3, вып. 1, 4.2		ОГПМХЭб-12.30					Вст3кп2	30,5 кг
ОГ7 (шт.1)	1.450.3-3, вып. 1, 4.2		ОГЛМЛХЭб45-12.30					Вст3кп2	34,2 кг
ОГ8 (шт.1)	1.450.3-3, вып. 1, 4.2		ОГпМЛХЭб45-12.30					Вст3кп2	34,2 кг
СГ1 (шт.1)	1.450.3-3, вып. 1, 4.2		СХ46					Вст3кп2	75,1 кг
ОГ9 (шт.1)	1.450.3-3, вып. 1, 4.2		ОГС-24.4					Вст3кп2	23,6 кг
	Схема расположения сетчатого ограждения								
	Сетка 50-3,0-0 ГОСТ 5336-80						4	Вст3кп2	ℓ=9970
МС3 (шт.8)	3.017-1, вып. 2		МС3				4	Вст3кп2	0,42 кг
МС5	3.017-1, вып. 2		МС5				4	Вст3кп2	ℓ=19940
КМ16 (шт.1)	3.017-1, вып. 5		КМ16				4	Вст3кп2	

Ведомость элементов

Марка	Сечение: Эскиз	Поз.	Состав	Опорные усилия: М, тс.м	N, тс	Q, тс	Группа констр.	Марка металла	Примечание
	Площадка ПЛ3								
е	[		[10				4	Вст3кп2	
Н	—		рифл. δ=6				4	Вст3кп2	
Р	L		L63×63×5				4	Вст3кп2	
	L		L50×50×5				4	Вст3кп2	ℓ=50
С	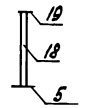	5	-200×20				4	Вст3пс6-1	ℓ=400
		18	2[10				4	Вст3кп2	ℓ=1994
		19	-150×10				4	Вст3кп2	ℓ=200
	Болт М12-8g×30.58.016 ГОСТ 7798-70							Вст3кп2	шт.72
	Гайка М12-7Н.5.016 ГОСТ 5915-70							Вст3кп2	шт.72
	Шайба 12.01.08 кп 016 ГОСТ 11371-78							Вст3кп2	шт.144
РК3 (шт.6)	1.030.1-1.4-1-060		РК3					Вст3кп2	13.3 кг
МЛ3 (шт.1)	1.450.3-3, вып. 1, 4.1		МЛХФ60-18.6					Вст3кп2	60.0 кг
ОГ10 (шт.1)	1.450.3-3, вып. 1, 4.2		ОГЛМЛХ60-10.18					Вст3кп2	7.8 кг
ОГ11 (шт.1)	1.450.3-3, вып. 1, 4.2		ОГпМЛХ60-10.18					Вст3кп2	7.8 кг
ОГ12 (шт.1)	1.450.3-3, вып. 1, 4.2		ОГПМХЭб-10.15					Вст3кп2	16,7 кг
ОГ13 (шт.1)	1.450.3-3, вып. 1, 4.2		ОГПМХЭб-10.24					Вст3кп2	22,8 кг
ОГ14 (шт.1)	1.450.3-3, вып. 1, 4.2		ОГПМХЭб-10.42					Вст3кп2	39,3 кг

Альбом II

Типовой проект

Н. контр.	Ткач		27.07.87
Гл.спец.от.	Репало		27.07.87
ГИП	Хлебников		27.07.87
Гл. конст.	Тимошенко		27.07.87
Рук. сек.	Колесников		27.07.87
Рук. гр.	Бутенко		27.07.87
Инж.	Бирюкова		27.07.87
Пров.	Бутенко		27.07.87

тп. 813-2-46.87 КМ

Хранилище лука-репки, или лука-выборка, или лука-севка вместимостью 500 тонн

Стадия	Лист	Листов
РП	14	

Схема расположения сетчатого ограждения в осях 6-7. Узлы 19, 20

ГИПРОНИСЕЛЬПРОМ г. Орел

Привязан

Инв. N

22577-02 56

Копировал: Быстрова

Формат А2

Инв. N подл. | Подпись и дата | Взам. инв. N

Альбом II

Типовой проект

Ведомость рабочих чертежей основного комплекта

Лист	Наименование	Примечание
1	Общие данные.	
2	Схема расположения закромных стенок. Узлы 1...4.	
3	Вид 3-3. Сечения 4-4...7-7.	
4	Схема расположения разборной стенки.	
5	Схема расположения деревянных шахт ДШ1. Узел 1.	
6	Схема расположения деревянных ригелей по оси 9	

Ведомость ссылочных и прилагаемых документов

Обозначение	Наименование	Примечание
	Ссылочные документы	
2.870-1, вып.1-3,2-3	Узлы крепления ограждающих стенок в зданиях по хранению, товарной обработке и переработке картофеля и овощей.	
	Прилагаемые документы	
	Строительные изделия	Альбом III
КДВМ	Ведомость потребности в материалах.	Альбом VII

Выборка древесины на здание

Наименование сечений	Сечение	Объем, м³					Примечание
		Закромные стенки	Передняя разборная стенка	Деревянные шахты ДШ1	Деревянные ригели		
Бруски	100×125		0,034				
	100×100		0,29	0,536	0,55		
	60×100	0,216					
	60×75	0,324					
Доски	32×100	0,99	1,132				
	25×100	1,992		0,40			
	50×100		0,032				
	32×75	0,18					
	19×100	0,30					
	Всего	4,002	1,488	0,936	0,55		

Ведомость спецификаций

Лист	Наименование	Примечание
3	Спецификация к схеме расположения закромных стенок.	
4	Спецификация к схеме расположения разборной стенки.	
5	Спецификация к схеме расположения деревянных шахт ДШ1.	
6	Спецификация к схеме расположения деревянных ригелей	

Общие указания.

1. Данная часть проекта разработана на основании задания на проектирование, утвержденного Министерством Плодоовощного хозяйства СССР от 29 декабря 1985 года.
2. За условную отметку 0,000 принят уровень чистого пола хранилища, что соответствует абсолютной отметке на генплане [ ].
3. Конструкции должны изготовляться из строганой древесины хвойных пород (сосны или ели) с влажностью не более 20% и удовлетворять требованиям раздела 2 СНиП II-25-80 „Деревянные конструкции. Нормы проектирования."
4. Монтаж стенок из пиломатериалов производить после устройства пола в соответствии со СНиП III-19-76 „Правила производства и приемки работ. Деревянные конструкции."
5. Для всех деревянных конструкций предусмотреть защиту от биологического повреждения путем антисептирования препаратом ББ-11 по ГОСТ 23787.6-79 в соответствии с рекомендациями ЦНИИСК им. Кучеренко „Защита клееных деревянных конструкций в хранилищах картофеля и овощей."
6. Все стальные изделия покрыть слоем цинка толщиной 0,12 мм (способ металлизации) согласно требованиям СНиП 2.03.11-85 После монтажа конструкций места антикоррозийного покрытия, поврежденные воздействием электросварочной дуги, должны быть восстановлены путем оцинкования металлизацией согласно СНиП 2.03.11-85

Типовой проект разработан в соответствии с действующими нормами и правилами и предусматривает мероприятия, обеспечивающие взрывную, взрывопожарную и пожарную безопасность при эксплуатации здания.

Главный инженер проекта Р.А.Хлебников

Согласовано: Гл.арх.гр. Алексанова; Рук.сект.сан.тех. Сергеев; Рук.сект. Г. Тодлина

Привязан

Инв. N

Зам.гл.инж.	Корпенков		
Н.контр.	Ткач		Ткач 87
Нач.отд	Иглина		27.01.87
ГИП	Хлебников		27.01.87
Гл.констр.	Тимошенко		27.01.87
Рук.сект.	Колесников		27.01.87
Рук.гр.	Бутенко		27.01.87
Инж.	Власова		27.01.87
Пров.	Жолудева		27.01.87

т.п. 813-2-46.87 КД

Хранилище лука-репки или лука выборка, или лука сева вместимостью 500 тонн

Стадия	Лист	Листов
РП	1	6

Общие данные

ГИПРОНИСЕЛЬПРОМ г. Орел

22577-02 57

Копировал Зубакова

Формат А2

Типовой проект Альбом II

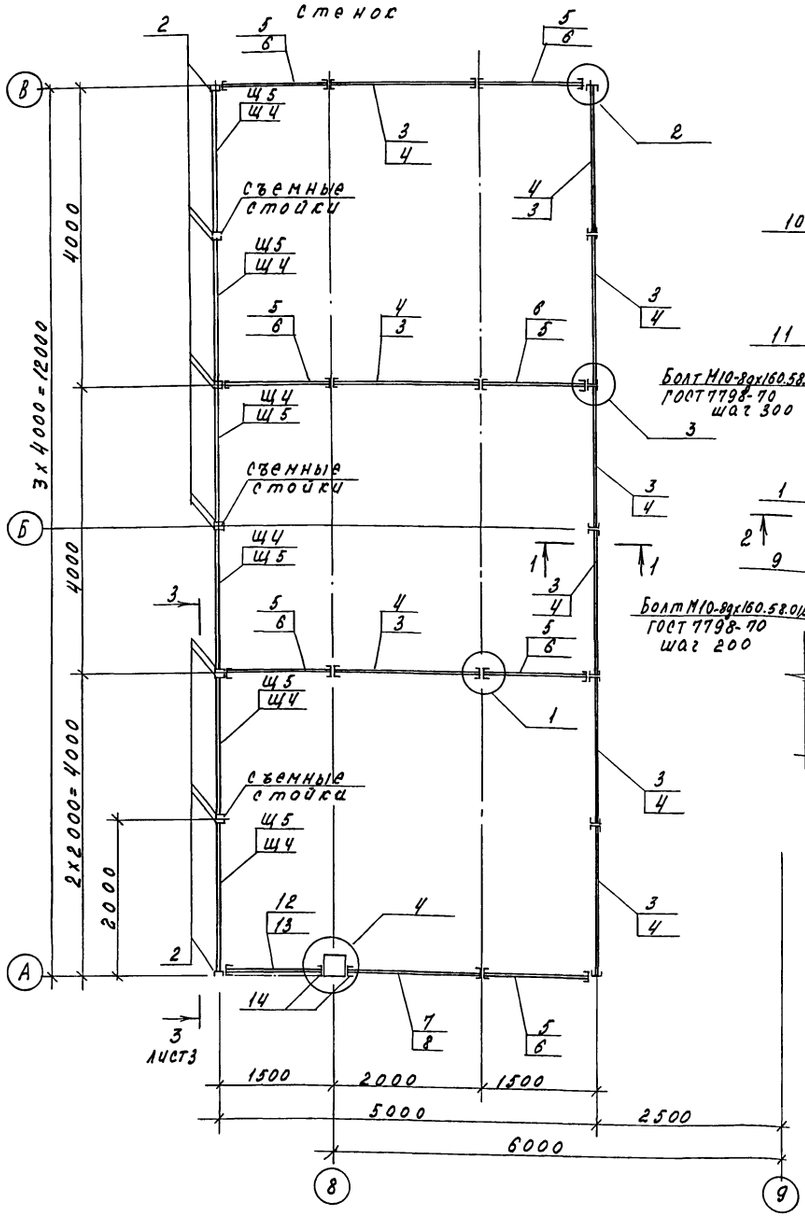
Схема расположения закромных стенок

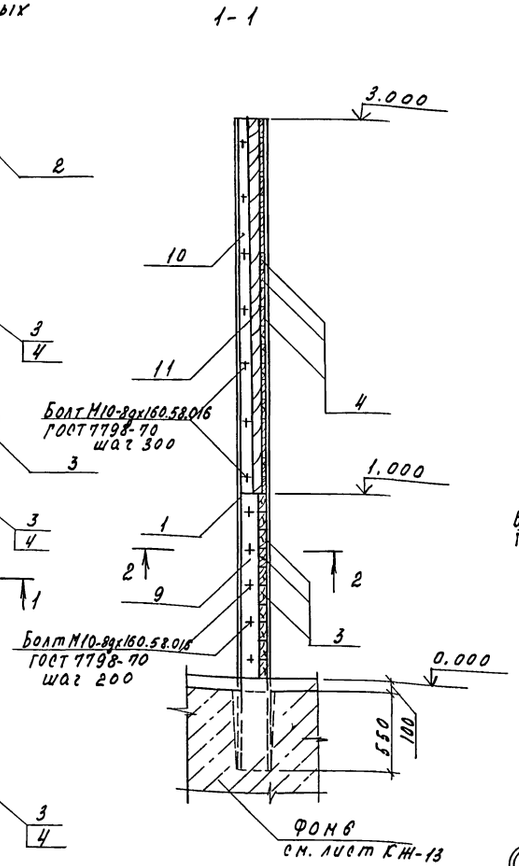
1-1

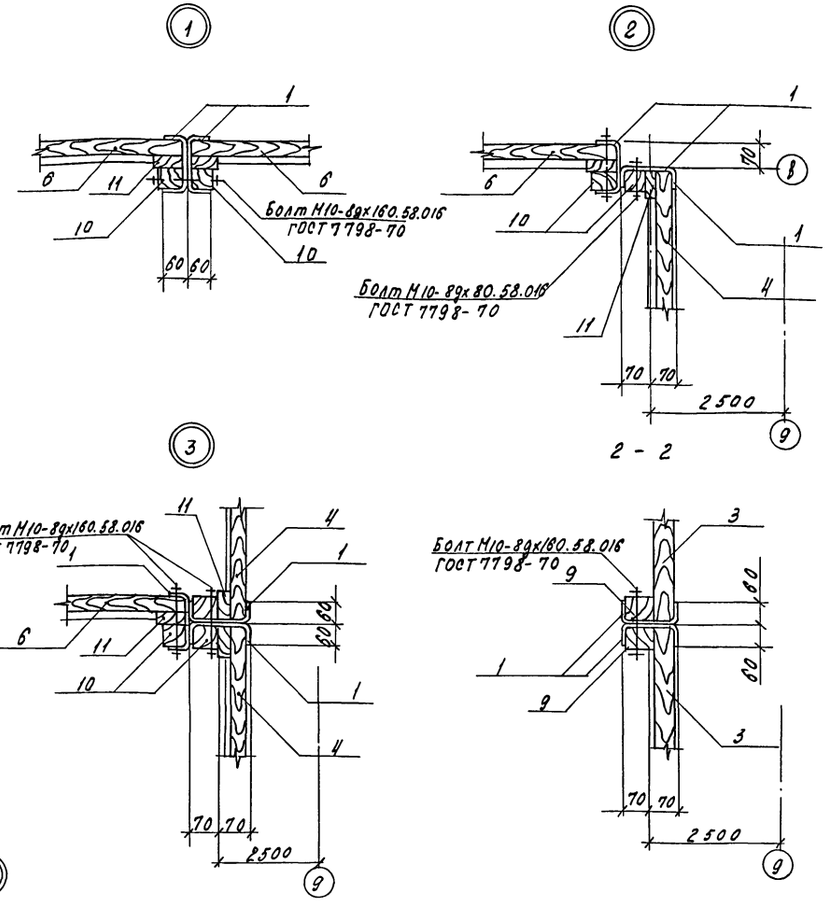

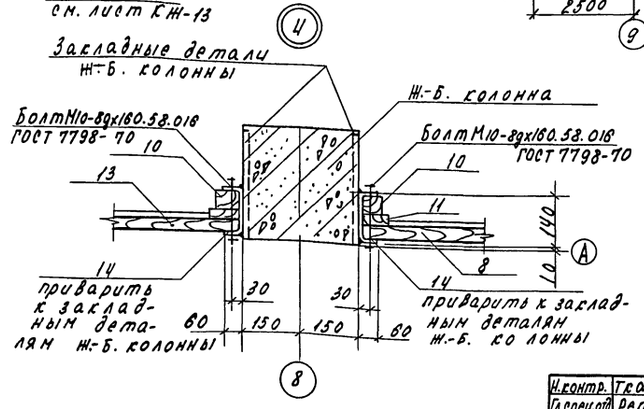

1. Съемные стойки установить в фундаменты Фон 5, остальные стойки в гнездах фундаментов залить цементным раствором марки 200
2. Не обозначенные на схеме расположения стойки - поз.1.
3. Стойки поз 1, 2, 14 окрасить эмалью ПФ 133, серая ГОСТ 926-82 VII; 4/1-Л Грунт ГФ-021 ГОСТ 25129-82.

Н.контр.	Ткач.		27.07.87	т.п. 813-2-46.87 КД
Гл.спец.отд	Репало		27.07.87	
ГИП	Хлебников		27.07.87	
Гл.констр.	Тимошенко		27.07.87	
Рук.сект	Колесников		27.07.87	
Рук.гр.	Бутенко		27.07.87	Хранилище лука-репки, или лука-выборка, или лука-севка вместимостью 500 тонн
Инж.	Власова		27.07.87	
Пров.	Жолудева		27.07.87	Схема расположения закромных стенок. Узлы 1...4.

Стадия	Лист	Листов
РП	2	

ГИПРОНИСЕЛЬПРОМ г. Орел

Привязан

Инв. №

Инв. № подл. | Подпись и дата | Взам. инв. №

22577-02 58

Копировал Салова Формат А2

Альбом II

Типовой проект

Вид 3-3

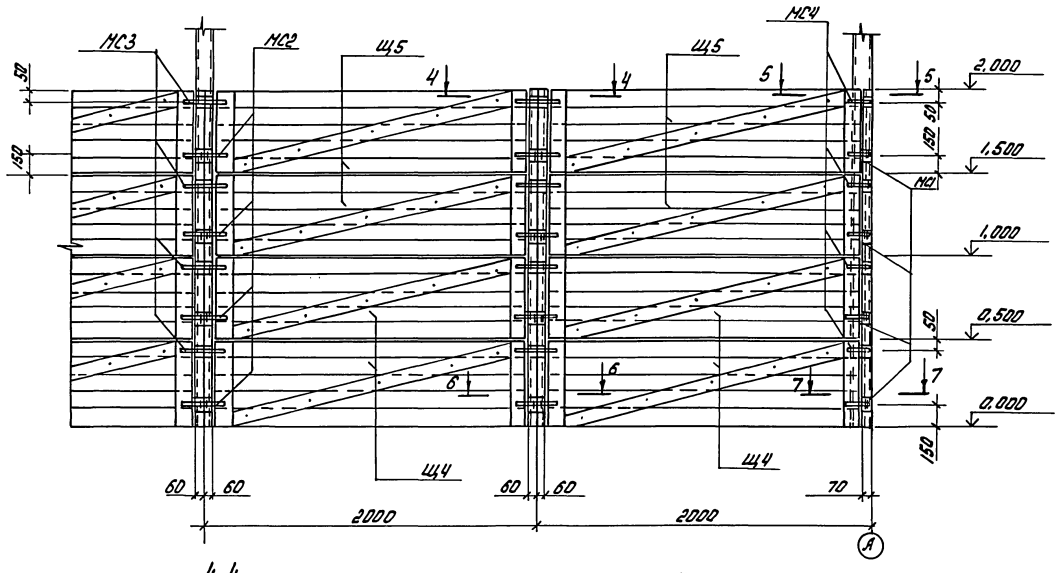

4-4

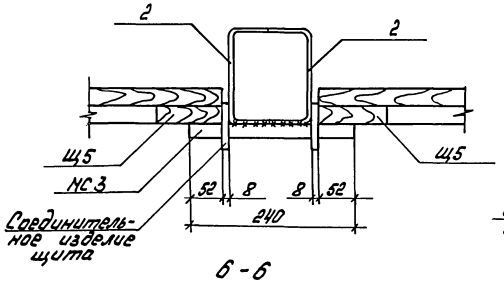

5-5

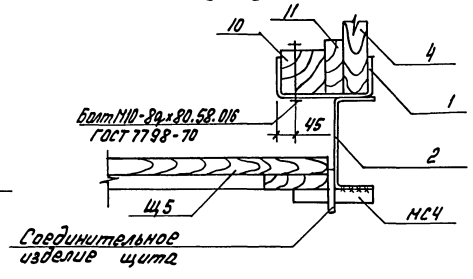

6-6

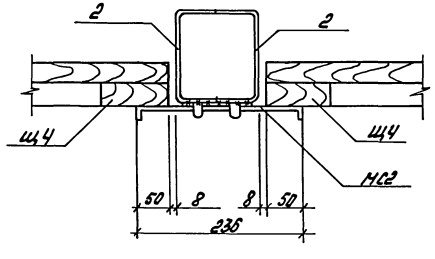

7-7

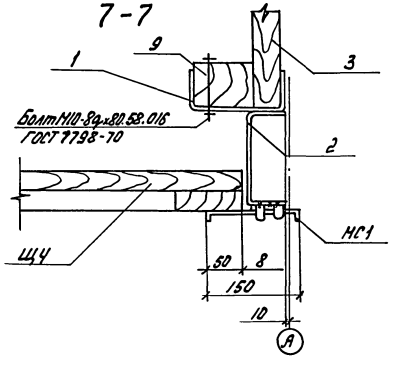

Спецификация к схеме расположения закромных стенок

Марка, поз.	Обозначение	Наименование	Кол.	Масса ед., кг	Примечание
1	лист 2	Швеллер 140×60×4 ГОСТ 8278-83 Ст3кп2 ГОСТ 11474-76			
		ℓ = 3850	34	28,11	
2	лист 2	Швеллер 140×60×4 ГОСТ 8278-83 Ст3кп2 ГОСТ 11474-76			
		ℓ = 2650	12	20,4	
		Изделия соединительные			
МС 1	КДН. 0800 00	МС 1	8	2,56	
МС 2	КДН. 0800 00	МС 2	20	3,54	
МС 3		А-I-20 ГОСТ 5781-82, ℓ = 240	20	0,60	
МС 4		А-I-20 ГОСТ 5781-82, ℓ = 150	8	0,37	
Щ 4	КДН. 030000	Щит Щ 4	12	20,3	
Щ 5	КДН. 040000	Щит Щ 5	12	16,4	
3	лист 2	Доска 32×100 ГОСТ 24454-80, ℓ = 1920	90		0,006 м³
4	лист 2	Доска 25×100 ГОСТ 24454-80, ℓ = 1920	180		0,005 м³
5	лист 2	Доска 32×100 ГОСТ 24454-80, ℓ = 1410	70		0,005 м³
6	лист 2	Доска 25×100 ГОСТ 24454-80, ℓ = 1410	140		0,004 м³
7	лист 2	Доска 32×100 ГОСТ 24454-80, ℓ = 1830	10		0,006 м³
8	лист 2	Доска 25×100 ГОСТ 24454-80, ℓ = 1830	20		0,005 м³
9	лист 2	Брусок 60×100 ГОСТ 24454-80, ℓ = 1100	36		0,006 м³
10	лист 2	Брусок 50×75 ГОСТ 24454-80, ℓ = 2000	36		0,009 м³
11	лист 2	Доска 32×75 ГОСТ 24454-80, ℓ = 2000	36		0,005 м³
12	лист 2	Доска 32×100 ГОСТ 24454-80, ℓ = 1260	10		0,004 м³
13	лист 2	Доска 25×100 ГОСТ 24454-80, ℓ = 1260	20		0,003 м³
		Болт М10-8g×80.58.016 ГОСТ 7798-70	48		
		Болт М10-8g×160.58.016 ГОСТ 7798-70	216		
		Гайка М10-7Н.6.016 ГОСТ 5915-70	264		
		Шайба 10.01.08.кп 016 ГОСТ 11371-78	264		
14	лист 2	Швеллер 140×60×4 ГОСТ 8278-83 Ст3кп2 ГОСТ 11474-76			
		ℓ = 2120	2	16,32	

Н. контр.	Ткач		27.07.87
Гл. спец. об.	Репало		27.07.87
ГИП	Хлебников		27.07.87
Гл. конст.	Тимошенко		27.07.87
Рук. сект.	Колесников		27.07.87
Рук. гр.	Бутенко		27.07.87
Инж.	Власова		27.07.87
Пров.	Жолудева		27.07.87

ТП 813-2-46.87 КД

Хранилище лука-репки или лука-выборка, или лука-севка вместимостью 500 тонн

Стадия	Лист	Листов
РП	3	

Вид 3-3 Сечения 4-4 ... 7-7

ГИПРОНИСЕЛЬПРОМ г. Орел

Привязан

Инв. N

Инв. N подл. | Подпись и дата | Взам. инв. N

Копировал: Быстрова 22577-02 59 Формат А2

Альбом II

Типовой проект

Инв.№ подл. | Подпись и дата | Взам.инв.№

Схема расположения разборной стенки

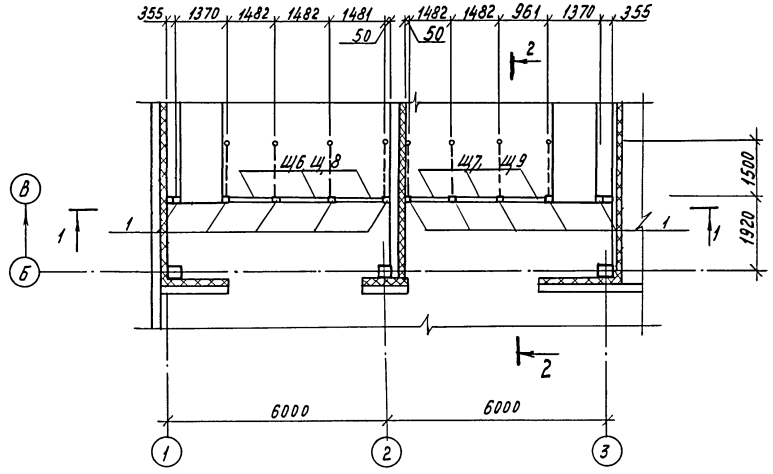

1-1

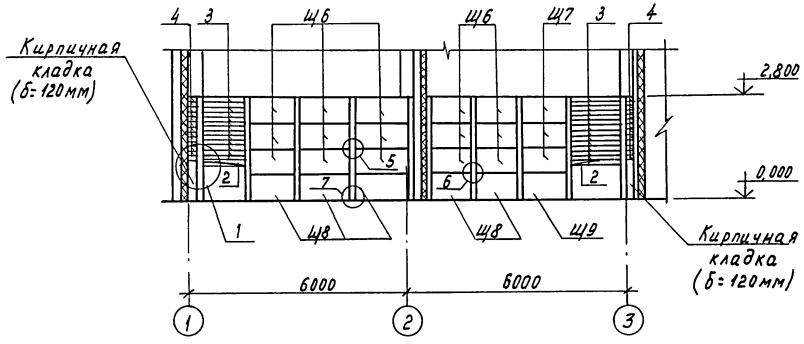

2-2

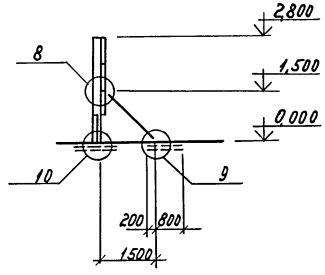

3-3

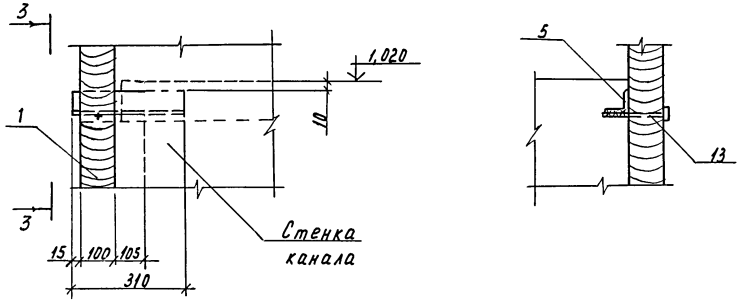

Спецификация к схеме расположения разборной стенки.

Марка, поз.	Обозначение	Наименование	Кол. $t_н$=-30°С	Кол. $t_н$=-20°С	Масса ед., кг	Примечание
		Щиты				
Щ6	КДИ. 050000	Щ6	15	15	28,6	
Щ7	КДИ. 050000	Щ7	3	3	18,2	
Щ8	КДИ. 06 0000	Щ8	5	5	23,4	
Щ9	КДИ. 06 00 00	Щ9	1	1	18,2	
		Изделия соединительные				
МС2	2.870-1. 2-3 040	МС2	8	8	3,27	
МС5	2.870-1. 2-3 070	МС5	8	8	1,94	
МС7	2.870 -1.2-3 080	МС7	8	8	3,4	
МС9	2.870-1. 2-3 090	МС9	8	8	12,7	
МС12	2.870-1. 2-3 100	МС12	8	8	0,63	
МС14	2.870-1. 2-3 120	МС14	8	8	0,34	
		Изделия закладные				
МН1	2.870-1. 2-3 010	МН1	8	8	11,84	
МН2	2.870-1. 2-3 020	МН2	8	8	3,64	
1		Брусок 100×100 ГОСТ 24454-80 ℓ=2800	10	10		0,029 м³
2		Брусок 100×125 ГОСТ 24454-80, ℓ=1400	2	2		0,017 м³
3		Доска 32×400 ГОСТ 24454-80 ℓ=1350	36	36		0,004 м³
4		Доска 32×100 ГОСТ 24454-80, ℓ=360	36	36		0,001 м³
5		Уголок 63×63×5-Б ГОСТ 8509-86 ℓ=310 8Ст3кп2 ГОСТ 535-79	2	2	1,49	
11	2.870-1.1-3 091	А-I-16 ГОСТ 5781-82. ℓ=200	8	8	0,3	
12	2.870-1. 1-3 092	Сетка 5Вр1-100 / 5Вр1-100 1140×1000 ГОСТ 8478-81	40	40	3,30	
13		Болт М12-8g×150.58.016 ГОСТ 7798-70	16	16		
14		Шайба 12.01.08 016 ГОСТ 11371-78	16	16		
15		Гайка М12-6Н.5.016 ГОСТ 5915-70	16	16		
16		Гайка М20-6Н.5.016 ГОСТ 5915-70	8	8		
17		Шуруп 1.5×20.016 ГОСТ 1144-80	32	32		
20		Доска 50×100 ГОСТ 24454-80 ℓ=750	8	8		0,004 м³

1. Монтаж стенок из пиломатериалов производить после устройства пола в соответствии со СНиП III-19-76 „Правила производства и приемки работ. Деревянные конструкции."
2. Узлы 5...10 приняты по серии 2.870-1, вып. 1-3.
3. Поз. 11...17, 20 см. узлы 5...10 серии 2.870-1, вып. 1-3, 2-3.

Н.контр.	Ткач		12.01.87
Гл.специал.	Репало		27.01.87
ГИП	Хлебников		27.01.87
Гл.констр.	Тимошенко		27.01.87
Рук.сект.	Колесников		27.01.87
Рук.гр.	Бутенко		27.01.87
Ведущ.инж.	Молодева		27.01.87
Инж.	Бирюкова		27.01.87
Проверил	Бутенко		27.01.87

т.п. 813-2-46.87 КД

Привязан

Инв.№

Хранилище лука-репки, или лука – выборка, или лука-севка вместимостью 500 тонн.

Стадия	Лист	Листов
РП	4	

Схема расположения разборной стенки.

ГИПРОНИСЕЛЬПРОМ г. Орел

22577-02 60

Копировал Муратова

Формат А2

Альбом II

Типовой проект

Схема расположения деревянных шахт ДШ1

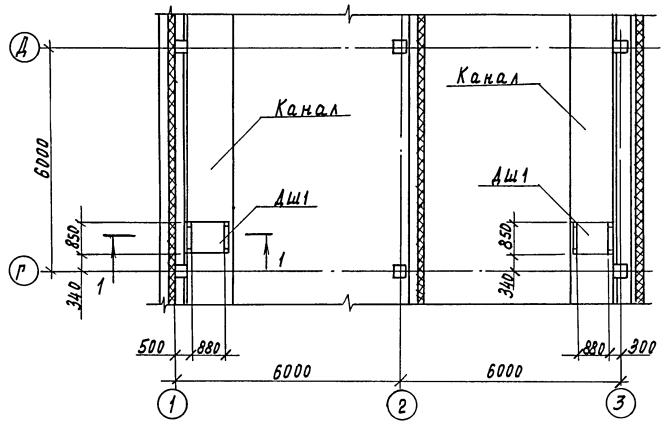

1-1

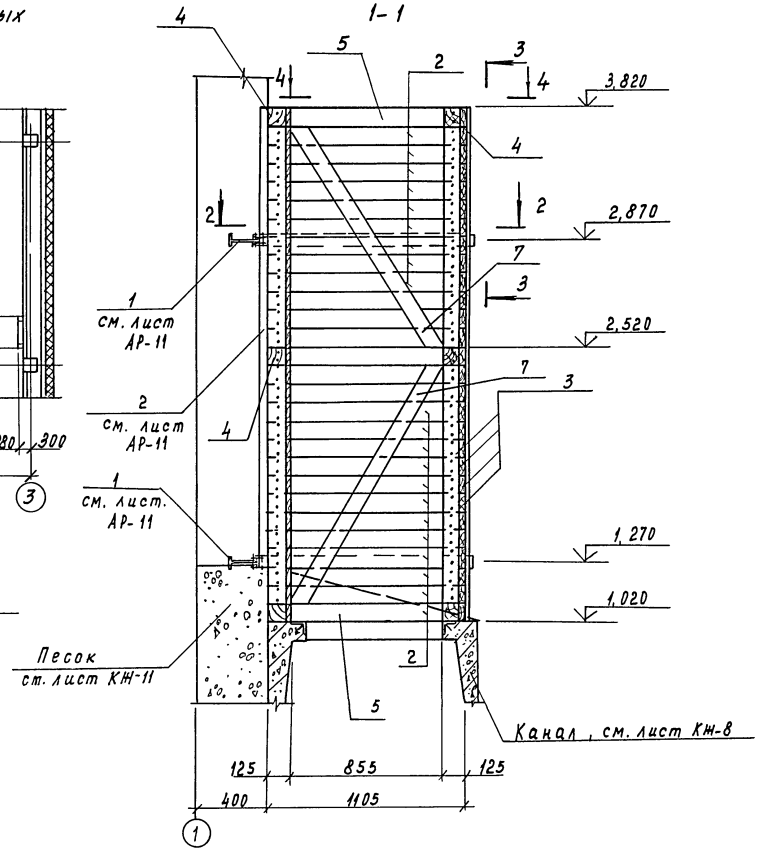

2-2

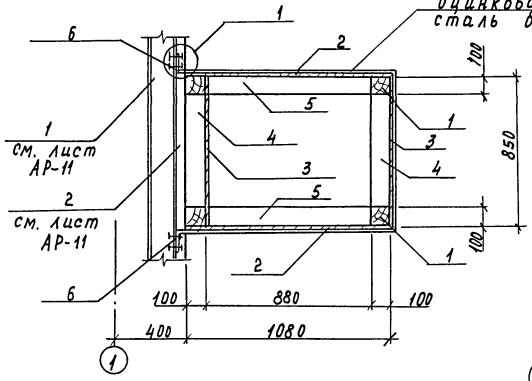

Вид 3-3

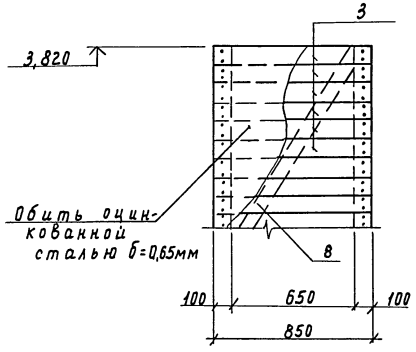

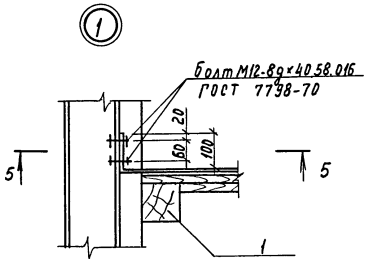

5-5



4-4

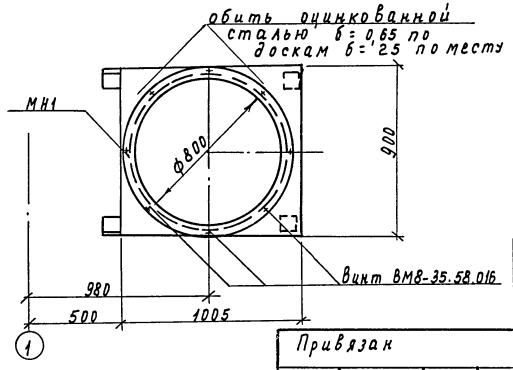

Спецификация к схеме расположения деревянных шахт ДШ1

Марка, поз.	Обозначение	Наименование	Кол.	Масса, ед, кг	Примечание
1		Брусок 100×100 ГОСТ 24454-80,			
		l= 2800	8		0,028 м³
2		Доска 25×100 ГОСТ 24454-80,			
		l= 1080	80		0,003 м³
3		Доска 25×100 ГОСТ 24454-80,			
		l= 900	80		0,002 м²
4		Брусок 100×100 ГОСТ 24454-80,			
		l= 650	12		0,007 м³
5		Брусок 100×100 ГОСТ 24454-80,			
		l= 880	12		0,009 м³
6		Лист Б-ПН-НО-4,0 ГОСТ 19903-74 Вст3кп2 ГОСТ 14637-79			
		70×3400	4	7,47	
		Изделие закладное			
МН1	КДи. 070000	МН1	2		
		Болт М12-8g×40.58.016			
		ГОСТ 7798-70	32		
7		Брусок 100×100 ГОСТ 24454-80			
		l= 1550	4		0,015 м³
8		Брусок 100×100 ГОСТ 24454-80			
		l= 1450	4		0,015 м³
		Оц Б-ПН-НО-0,65 ГОСТ 19904-74 Вст3-ПК-МТ-УХЛ2 ГОСТ 14918-80			22,52 м²
		Винт ВМ8-35.58.016			
		ГОСТ 1491-80	8		

1. В спецификации расход дан на две шахты.
2. Шахты с наружной стороны обить внахлестку оцинкованной сталью по ГОСТ 14918-80, б=0,65 мм.

Н.контр.	Ткач		Ук.081
Ук.спец.отд	Редало		отд.12
ГИП	Хлебников		отд.12
Гл.констр.	Тимошенко		отд.12
Рук.сект.	Колесников		отд.12
Рук.гр.	Бутенко		отд.12
Инж.	Власова		отд.12
Пров.	Жолудева		отд.12

т.п. 813-2-46.87 КД

Хранилище лука-репки, или лука выборка, или лука-севка вместимостью 500 тонн

Схема расположения деревянных шахт ДШ1. Узел 1.

Стадия	Лист	Листов
РП	5	

ГИПРОНИСЕЛЬПРОМ г. Орел

Привязан

Инв.№ подл. | Подпись и дата | Взам. инв.№

Инв.№

22577-02 61

Копировал Муратова

Формат А2

Типовой проект Альбом II

Схема расположения деревянных ригелей по оси 9

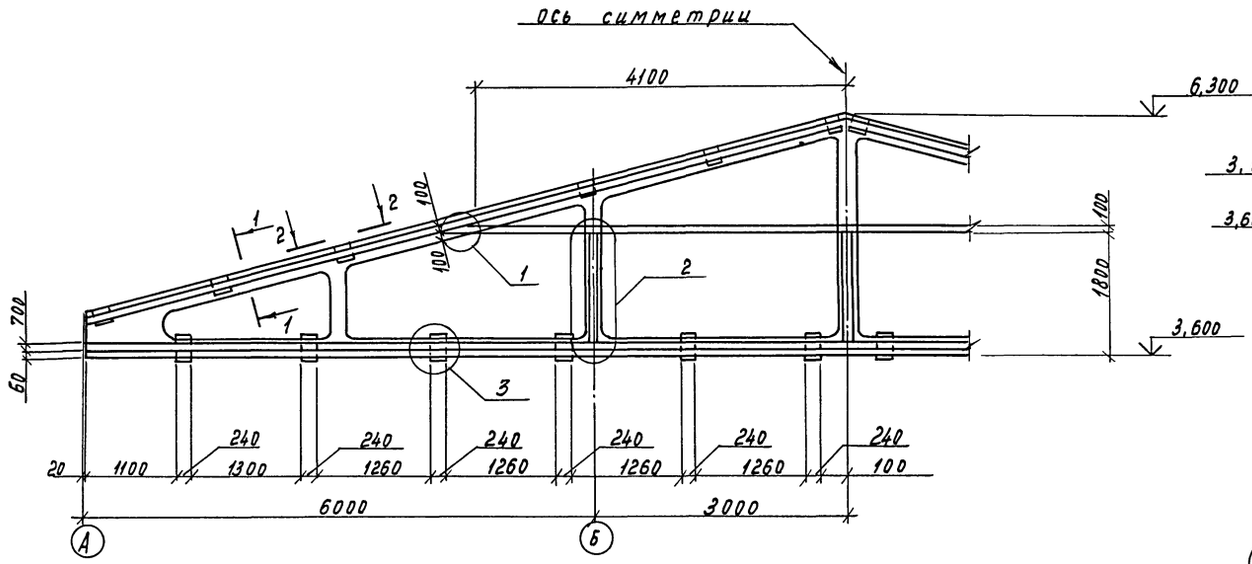

1-1

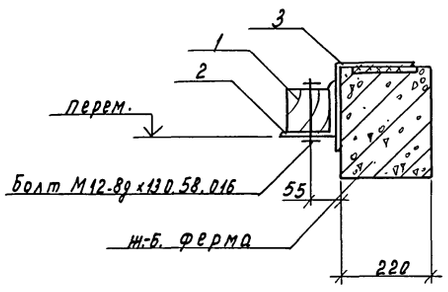

Вид 2-2

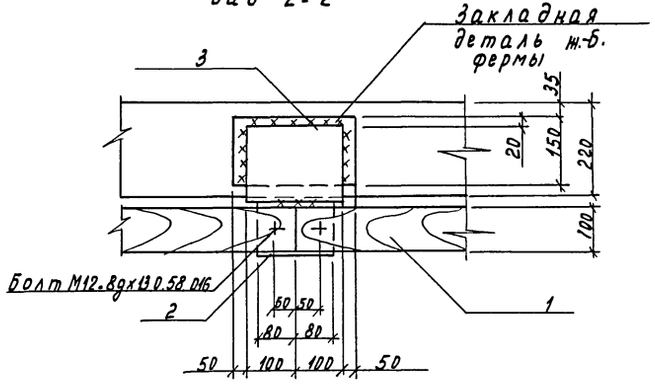

3-3

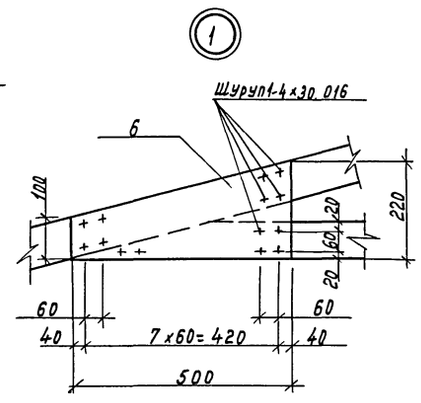

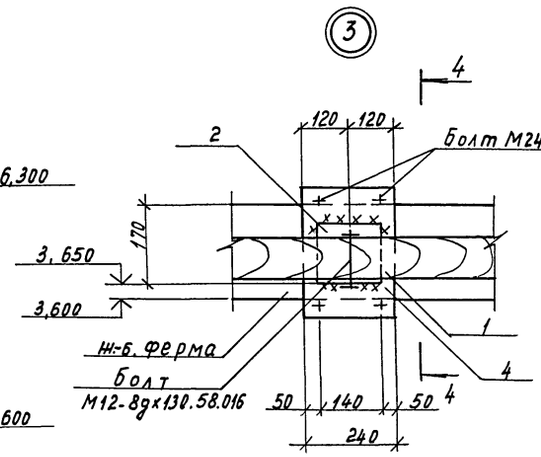

4-4

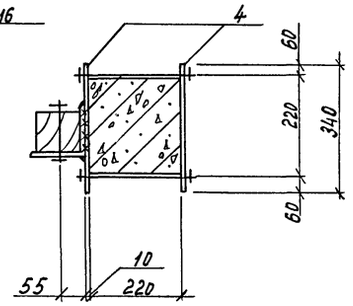

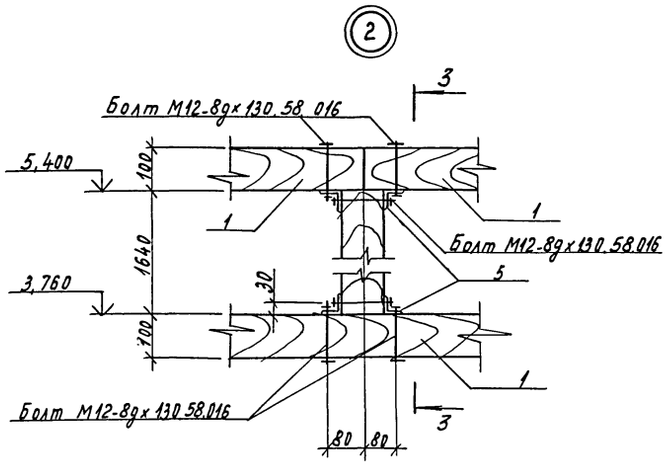

1. Ж-б. прогоны условно не показаны.
2. Привязку закладных деталей по верхнему поясу ж-б. фермы см. лист КЖ-17.

Спецификация к схеме расположения деревянных ригелей

Марка, поз.	Обозначение	Наименование	Кол.	Масса ед, кг.	Примечание
1		Брусок 100×100 ГОСТ 24454-80			
		ℓ = 5.5 п.м.			0.55 м³
2		Уголок 100×100×8-Б ГОСТ 8509-86 Ст3 пс6-1 ТУ 14-1-3023-80			
		ℓ = 160	26	1,95	
3		Уголок 200×200×12-Б ГОСТ 8509-86 09Г2С-6 ГОСТ 19281-73			
		ℓ = 200	14	7,40	
4		Лист Б-ПН-НО-10 ГОСТ 19903-74 Ст3 пс6-1 ТУ 14-1-3023-80			
		240 × 320	24	6,03	
5		Уголок 50×50×5-Б ГОСТ 8509-86 Ст3 кп2 ГОСТ 535-79 ℓ = 100	12	0,37	
6		Лист Б-ПН-НО-4 ГОСТ 19903-74 Ст3 кп2 ГОСТ 14637-79 220×500	2	3,45	
		Шуруп 1-4×30.016 ГОСТ 1144-80	30		
		Болт М24-8g×260.58.016 ГОСТ 7798-70	48		
		Болт М12-8g×130.58.016 ГОСТ 7798-70	48		
		Гайка М24-7Н.5.016 ГОСТ 5915-70	48		
		Гайка М12-7Н.5.016 ГОСТ 5915-70	48		
		Шайба 24.01.08 КП 016 ГОСТ 11371-78	48		
		Шайба 12.01.08 КП 016 ГОСТ 11371-78	48		

Н.контр.	Ткач		9.01.87
Гл.спец.отд.	Репало		27.01.87
ГИП	Хлебников		27.01.87
Гл.констр.	Тимошенко		27.01.87
Рук.сект.	Колесников		27.01.87
Рук.гр.	Бутенко		27.01.87
Инж.	Власова		27.01.87
Пров.	Бутенко		27.01.87

т.п. 813-2-46.87 КД

Привязан

Инв. №

Хранилище лука-репки или лука-выборка или лука-севка вместимостью 500 тонн.

Стадия	Лист	Листов
РП	6	

Схема расположения деревянных ригелей по оси 9.

ГИПРОНИСЕЛЬПРОМ г. Орел

Инв. № подл. | Подпись и дата | Взам. инв. №

Копировал Муратова

22577-02 62

Формат А2

Типовой проект Альбом II

Ведомость рабочих чертежей основного комплекта

Лист	Наименование	Примечание
1	Общие данные (начало)	
2	Общие данные (продолжение)	
3	Общие данные (продолжение)	
4	Общие данные (окончание)	
5	План на отм. 0.000. Установки систем В1; В5...В7	
6	План на отм. 0.000 между осями 4-9; А-Г	
	Установка системы ПТ1	
7	Схемы систем теплоснабжения установок П5; П6;	
	А5; У5. Схема системы отопления. Схемы систем А1...А4	
8	Схемы систем П1...П6; У1...У5; В1...В9; ПТ-1; ПС1; ПС2; ВЕ1	
9	Установки систем П1...П4	
10	Установки систем П5; П6	
11	Установки систем ПС1; ПС2	
12	Установки систем У1...У5	
13	Тепловой пункт. План. Разрезы 1-1; 2-2. Схема узла управления	
14	Спецификация отопительно-вентиляционных установок П1...П4,	
	В1...В4; У1...У5	
15	Спецификация отопительно-вентиляционных установок В6; В7; ПТ1	

Ведомость ссылочных и прилагаемых документов

Обозначение	Наименование	Примечание
	Ссылочные документы	
1.494-2 вып.10	Воздушно-тепловые завесы для	
	ворот промышленных зданий	
1.494-10	Решетки щелевые регулирню-	
	щие. Тип Р.	
1.494-21	Крепление решеток воздухоприточ-	
	ных типа „РР" и щелевых регулирую-	
	щих типа „Р" к воздуховодам и	
	строительным конструкциям	
1.494-30 вып.1	Установка и крепление вентиля-	
	торов к строительным конструкциям	
1.494-32	Зонты и дефлекторы вентиля-	
	ционных систем	
7.903.9 – 2	Индустриальные конструкции- для	
	промышленной тепловой изоляции	
4.903-10 вып.8	Изделия и детали трубопроводов	

продолжение

Обозначение	Наименование	Примечание
	для тепловых сетей	
4.904-69	Детали крепления санитарно-тех-	
	нических приборов и трубопроводов	
5.903-1	Узлы обвязки регулирующих клапанов	
	на трубопроводах теплоснабжения	
	калориферных установок	
5.903-2 вып.1	Воздухосборники для систем отоп-	
	ления и теплоснабжения венти-	
	ляционных установок	
5.904-1	Детали креплений воздуховодов	
5.904-4	Двери и люки для вентиляцион-	
	ных камер	
5.904-10	Узлы прохода вентиляционных	
	вытяжных шахт через покрытия	
	промышленных зданий. Узлы прохо-	
	да общего назначения	
5.904-13 вып.1-2	Заслонки воздушные унифицирован-	
	ные для систем вентиляции	
5.904-26 вып.I...V	Циклоны ЦН-11 диаметром 400, 500,	
	630, 800	
5.904-38	Гибкие вставки к центробежным	
	вентиляторам.	
	Прилагаемые документы	
ОВН1	Коллектор	
ОВН2	Сетка в рамке прямоугольного	
	сечения	
ОВН3	Конфузор К1	
ОВН4	Конфузор К2	
ОВН5	Конфузор К3	
ОВН6	Диффузор Д1	
ОВН7	Диффузор Д2	
ОВН8	Диффузор Д3	
ОВН9	Диффузор Д4	
ОВН10	Зонт	
ОВН11	Подставка под оборудование	

продолжение

Обозначение	Наименование	Примечание
ОВН12	Переход соединительный	
ОВН13	Лючок для прочистки	
ОВСО	Спецификация оборудования	Альбом
ОВВМ	Ведомость потребности в материалах	Альбом

Ведомость спецификаций

Лист	Наименование	Примечание
10	Спецификация отопительно-вентиляционных	
	установок П5; П6; В5	
11	Спецификация отопительно-вентиляционных	
	установок ПС1; ПС2.	
13	Спецификация узла управления	
14	Спецификация отопительно-вентиляционных	
	установок П1...П4; В1...В4; У1...У5	
15	Спецификация отопительно-вентиляционных	
	установок В6; В7; ПТ1.	

Согласовано:

Рук. технолог. сект.	Подольная		08.07.87
Рук. строит. сект.	Колесников		8.09.87
Рук. элетр. сект.	Корягин		7.09.87

Взам. инв. №

Подпись и дата

Инв. № подл.

Типовой проект разработан в соответствии с действующими нормами и правилами и предусматривает мероприятия обеспечивающие взрывную, взрывопожарную, пожарную безопасность при эксплуатации зданий.
Главный инженер проекта Г.А. Хлебников

Инв. №			
Зам. гл. инж.	Карпенков		
Н. контр.	Ткач		7.09.87
Нач. отд.	Иглина		7.09.87
ГИП	Хлебников		7.09.87
Гл. спец. сект.	Макашов		7.09.87
Рук. сект.	Беляев		7.09.87
Рук. гр.	Савосина		7.09.87
Ст. инж.	Малашенко		7.09.87
Проверил	Абашева		7.09.87

Привязан

т.п. 813-2-46.87 ОВ

Хранилище лука-репки или лука-выборка или лука-севка вместимостью 500 тонн.

Стадия	Лист	Листов
РП	1	15

Общие данные (начало)

ГИПРОНИСЕЛЬПРОМ г. Орел

Копировал Муратова

22577-02 63

Формат А2

Альбом II

Типовой проект

Общие указания.

Данная часть проекта разработана на основании задания на проектирование, утвержденного Министерством Плодоовощного хозяйства СССР от 29 декабря 1985 года.

Основные показатели по чертежам отопления и вентиляции

Наименование здания (сооружения), помещения	Объем, м³	Периоды года при $t_н$, °С	Расход тепла, Вт (ккал/ч)				Расход холода, Вт (ккал/ч)	Установленная мощность электродвигателей, кВт
			на отопление	на вентиляцию	на горячее водоснабжение	Общий		
Секции хранения	1582	минус 20°	8260 (7125)	–	365150* (487200)*	8260 (7125)	–	590,61
		минус 30°	13100 (11300)	–		13100 (11300)		587,61
Вспомогательные помещения	1631	минус 20°С	47000 (40520)	48770 (40320)	43850 (37800)	149020 (128480)	–	0,43
		минус 9,0	–	11400 (9820)				
		минус 30° минус 18°	57290 (49390)	62540 (53190) 14500 (12500)	43850 (37800)	178180 (152880)		0,43

Проект выполнен в соответствии с требованиями „Общесоюзных норм технологического проектирования предприятий по хранению и обработке картофеля и плодоовощной продукции" ОНТП-6-86; СНиП II-3-79„ Строительная теплотехника"; СНиП II-33-75„ Отопление, вентиляция и кондиционирование воздуха"; СНиП II-92-76„ Вспомогательные здания и помещения промышленных предприятий".

Расчетные температуры наружного воздуха приняты:

зимняя отопления минус 20°С, минус 30°С;

зимняя вентиляции минус 9°С, минус 18°С

Расчетные температуры внутреннего воздуха:

секции хранения $t_в$ минус 3°С; φ=80%

отделение переборки, машинное отделение холодильной установки $t_в$=16°С, φ=60%

Служебное помещение $t_в$=18°С, φ=60%.

Венткамера $t_в$=5°С; φ=60%.

Вспомогательные помещения по СНиП II-92-76.

В качестве теплоносителя принята горячая вода с параметрами:

в подающих трубопроводах (Т1) 115°С;

в обратных трубопроводах (Т2) 70°С.

Располагаемое давление:

системы отопления 6615 Па(674кг/м²) [3704 Па(378кг/м²)]

системы теплоснабжения установки А5 5929 Па(605кг/м²)[4851 Па(495кг/м²)]

системы теплоснабжения установки У5 14994 Па(1530кг/м²)[8546 Па(872кг/м²)]

системы теплоснабжения установок П5, П6 5252 Па(536кг/м²)[3352 Па(342кг/м²)].

Воздуховоды систем П1... П4, В1... В4 изготовить из тонколистовой оцинкованной стали. Воздуховоды систем П5, П6, В5... В7, ПС1, ПС2, ПТ1 изготовить из тонколистовой стали по ГОСТ 19904-74. Толщину стали принять по СНиП II-33-75 в зависимости от размера воздуховода.

Воздуховоды систем П1... П4 изолировать по серии 7.903.9-2.

Трубопроводы систем отопления и теплоснабжения изготовить из электросварных труб по ГОСТ 10704-76. Для гнутых участков трубопроводов и на участках соединений с арматурой и отопительными приборами приняты водогазопроводные трубы по ГОСТ 3262-75. Трубопроводы, прокладываемые в каналах у наружных дверей и трубопроводы теплоснабжения установок изолируются по серии 7.903.9-2.

Неизолированные трубопроводы систем отопления и нагревательные приборы окрасить масляной краской за два раза.

Перед изоляцией трубопроводы покрыть битумным лаком БТ-577 по ГОСТ 5631-79.

Все установки и воздуховоды заземлить не менее, чем в двух местах путем присоединения к заземляющим контурам электрооборудования в соответствии с требованиями ПУЭ. Воздуховоды в пределах данной вентустановки соединить в непрерывную электрическую цепь. Для обеспечения такой непрерывности во фланцевых соединениях тщательно зачистить не менее двух болтов и положить луженые шайбы под головками и гайками болтов с зачисткой мест присоединения.

При монтаже систем В5... В7 в нижней части корпуса вентагрегата просверлить отверстие ф 10 мм для выпуска конденсата.

Монтаж внутренних санитарно-технических систем вести в соответствии со СНиП 3.05.01-85.

Расход тепла на тонну продукции:

для зоны $t_н$ минус 20°С - 318,1 Вт (274,2 ккал/ч);

для зоны $t_н$ минус 30°С - 386,8 Вт (333,4 ккал/ч).

План - схема

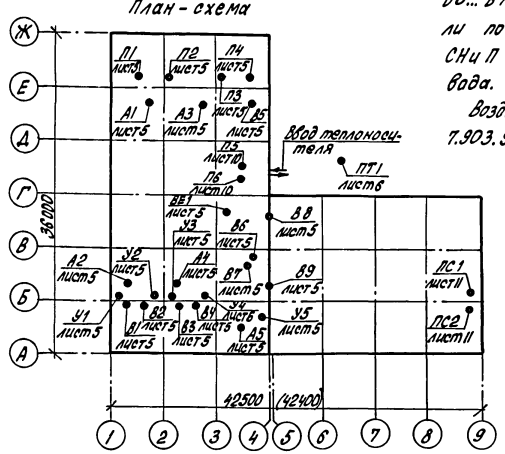

* Расход тепла на оттайку воздухоохладителей.

Гл.инж.	Карпенков			т.п. 813-2-46.87	ОВ
Н.контр.	Ткач				
Нач.отд.	Целина				
ГИП	Хледников				
Гл.специал.	Макашов				
Рук.сект.	Беляев			Хранилище лука-репки или лука-выборка, или лука-севка вместимостью 500 тонн	Стадия: РП; Лист: 2; Листов:
Рук.гр.	Сабосина				
Вед.инж.	Абашева			Общие данные (продолжение)	ГИПРОНИСЕЛЬПРОМ г.Орел

Привязан

Инв. №

Инв. № подл. | Подпись и дата | Взам. инв. №

22577-02 64

Копировал Попова

Формат А2

Характеристика отопительно-вентиляционных систем

Обозначение системы	Кол-во систем	Наименование обслуживаемого помещения (технологического оборудования)	Тип установки агрегата	Вентилятор: Тип, исполн. по взрывозащите	№	Схема исполнен.	положение	L, м³/ч	P, Па (кгс/м²)	n, об/мин	Электродвигатель: Тип, исполнение по взрывозащите	N, кВт	n, об/мин	Воздухонагреватель: Тип	№	Кол.	Т-ра нагрева, °С от	Т-ра нагрева, °С до	Расход тепла, ккал/ч	ΔP, Па (кгс/м²)	Примечание
П1, П3	2	Секции хранения	АВ095-2	В-Ц4-70-	8	1	Л270°	17890	607,6	965	4А132S6У2	5,5	965								
				-8-05А					(62)												
П2, П4	2	Секции хранения	АВ095-2	В-Ц4-70-	8	1	Пр0°	17890	607,6	965	4А132S6У2	5,5	965								
				-8-05А					(62)												
П5	1	Машинное отделение	А2.5105-1	В-Ц4-70																	
		холодильной установки		2,5-03А	2,5	1	Пр0°	900	156,8	1375	4А56А4У2	0,12	1375	КВСБ-	6	1	-9	16	7520	7,84	
									(16)					-П43					(6480)	(0,8)	
																	-16	16	9620	7,84	
																			(8290)	(0,8)	
П6	1	Бытовые помещения	А2.5095-1	В-Ц4-70-	2,5	1	Л0°	430	156,8	1375	4А56А4У2	0,12	1375	КВСБ-	6	1	-9	18	3880	6,86	
				2,5-02А					(16)					П43					(3340)	(0,7)	
																	-16	18	4880	6,86	
																			(4210)	(0,7)	
В1...В4	4	Секции хранения		В-06-300	8А			17890	73,5	915	4АВ0А6У2	0,75	915								
									(7,5)												
В5	1	Машинное отделение	А2.5105-1	В-Ц4-70-	2,5	1	Л90°	900	156,8	1375	4А56А4У1	0,12	915								
		холодильной установки		-2,5-02А					(16)												
В6	1	Санузел	А2.5095-1	В-Ц4-70-	2,5	1	Пр90°	50	156,8	1375	4А56А4У1	0,12	1375								
				-2,5-02А					(16)												
В7	1	Душевые	А2.5095-1	В-Ц4-70-	2,5	1	Л90°	150	156,8	1375	4А56А4У1	0,12	1375								
				-2,5-02А					(16)												
В8	1	Комната обогрева и	АЦСИ-2	ВО40-42				122				0,035									
		приема пищи																			
В9	1	Служебное помещение	АЦСИ-2	ВО10-42				35				0,035									
ПС1	1	Сушильные закрома	АВ095-2	В-Ц4-70-	8	1	Л270°	16930	588	965	4А132S6У2	5,5	965	СФО.250		1	13,5	47	189490	98	минус 20°С
				8.05А					(60)					0,5Н1					(163350)	(10)	
ПС2	1	Сушильные закрома	АВ095-2	В-Ц4-70-	8	1	Пр270	16930	588	965	4А132S6У2	5,5	965	СФО.250		1	13,5	47	189490	98	минус 20°С
				-8-05А					(60)					0,5Н1					(163350)	(10)	
ПС1	1	Сушильные закрома	АВ090-1	В-Ц4-70-	8	1	Л270°	15625	568,4	950	4А112МВ6У2	4,0	950	СФО.250		1	10,7	47	189490	98	минус 30°С
				-8-06А					(58)					0,5Н1					(163350)	(10)	
ПС2	1	Сушильные закрома	АВ090-1	В-Ц4-70-	8	1	Пр270°	15625	568,4	950	4А112МВ6У2	4,0	950	СФО.250		1	10,7	47	189490	98	минус 30°С
				-8-06А					(58)					0,5Н1					(163350)	(10)	
ПТ1	1	Лукоотиночная машина ЛПС-6А, сортировка		В-Ц16-45	5	6	Пр0°	3450	1400	1755	4А100L4У1	4,0	1430								
		лука СЛС-7А, очиститель грохоткый ОГЛ-6		-5-01					(142)												

В системах ПС1, ПС2 расход воздуха определен на период прокаливания лука.

Зам. гл. инж.	Карпенков			т. п. 813-2-46.87 ОВ
Н. контр.	Ткач		08.87	
Нач. отд.	Иглика		10.87	
ГИП	Хлебников		10.87	
Гл. спец. сект.	Макашов		11.87	
Рук. сект.	Беляев		11.87	Хранилище лука-репки и лука-выборка и лука – севка вместимостью 500 тонн.
Рук. гр.	Савосина		11.87	Стадия: РП; Лист: 3; Листов:
Вед. инж.	Абашева		11.87	Общие данные (продолжение)
				ГИПРОНИСЕЛЬПРОМ г. Орел

Привязан

Инв. №

Инв. № подл. | Подпись и дата | Взам. инв. №

Копировал Муратова

22577-02 65

Формат А2

Альбом III

Типовой проект

продолжение

Обозначение системы	Кол. систем	Наименование обслуживаемого помещения (технологического оборудования)	Тип установки агрегата	Вентилятор: Тип исполн. по взрывозащите	№	Схема исполнен.	положение	L, м³/ч	P, Па (кгс/м²)	n, об/мин	Электродвигатель: Тип, исполнение по взрывозащите	N, кВт	n, об/мин	Воздухонагреватель: Тип	№	Кол.	t-ра нагрева, С от	до	Расход тепла, Вт (ккал/ч)	ΔP, Па (кгс/м²)	Примечание
А1..А4	4	Секции хранения	СФ00-10/	В.Ц6.300	6,3А			7000	68,6	910	4А71А6У3	0,37	910	электри-	9,6	1	-3	-1	9350		
			04ш1						(7)					ческий	кВт				(8064)		
А5	1	Отделение переборки	А02-4-0143	В-06-300	5А			4000	117,6	1365	4А63В4У3	0,37	1365	КВБб-	7	1	-20	16	21460	49,05	
									(12)					ПУ3					(18500)	(5)	
														КВБб-	7	1	-30	16	25460	49,05	
														ПУ3					(21950)	(5)	
У1, У3	2	Секции хранения	А5105-2б	В-Ц4-70-	5	1	Пр180°	7000	735	1435	4А100S4У2	3,0	1435								
				5-03А					(75)												
У2, У4	2	Секции хранения	А5105-2б	В.Ц4-70-	5	1	Л180°	7000	735	1435	4А100S4У2	3,0	1435								
				-5-03А					(75)												
У5	1	Отделение переборки	А5105-2б	В.Ц4-70-	5	1	Л180°	7000	735	1435	4А100S4У2	3,0	1435	КВСб-	7	2	12	32	46770	58,8	минус 20°С
				-5-03А					(75)					ПУ3					(40320)	(6)	
У5	1	Отделение переборки	А5105-2б	В-Ц4-70-	5	1	Л180°	7200	686	1435	4А100S4У2	3,0	1435	КВОб-	7	2	12	38	62540	58,8	минус 30°С
				5-03А					(70)					ПУ3					(53910)	(6)	
ВЕ1	1	Электрощитовая																			L=25 м³/ч

Таблица тепловоздушного баланса

Климатическая зона	Наименование помещения	Период хранения	Температура вентил. воздуха	Теплопотери, Вт (ккал/ч): через наружные ограждения	с удаляемым воздухом	Всего	Теплопоступления, Вт (ккал/ч): от продукции	от вент. оборудов.	Всего	Влаговыделения, г/ч	Объем воздуха, м³/ч: рециркуляционный	Наружный	Вытяжной	Всего	Расход тепла на отопление Вт (ккал/ч)
-20	Секции хранения	зимний	-3	1570 (1355)	9440 (8140)	11010 (9495)	1380 (1190)	1370 (1180)	2750 (2370)	3070	16230	1660	1660	17890	8260 (7125)
-30	Секции хранения	зимний	-3	3730 (3220)	12120 (10450)	15850 (13670)	1380 (1190)	1370 (1180)	2750 (2370)	3070	16550	1340	1340	17890	13100 (11300)

Местные отсосы от технологического оборудования

Технологическое оборудование: Поз.	Наименование	Кол.	Характеристика выделяющихся вредностей	Объем вытяжки м³/ч: На ед. оборуд.	Всего	Характеристика местного отсоса: Обозначение	Применяемые документы	Обозначение системы	Примечание
1.1	Лукоотминочная машина ЛПС-6А	1	Пыль, чешуя лука, перо	1200	1200		по расчету	ПТ1	
1.6	Сортировка лука СЛС-7А	1	Пыль, чешуя лука	1100	1100		по расчету	ПТ1	
1.7	Очиститель ерохотный ОГЛ-6	1	Пыль	1150	1150	Зонт 1600×1200×1200	по расчету	ПТ1	

Зам.гл.инж.	Карпенков		
Н.контр.	Ткач		08.87
Нач.отд.	Иглина		7.87
ГИП	Хлебников		7.87
Гл.специал.	Макашов		7.87
Рук.сект.	Беляев		7.87
Рук.гр.	Савосина		7.87
Вед.инж.	Абашева		7.87

т. п. 813-2-46.87 ОВ

Хранилище лука-репки или лука-выборка или лука-севка. Вместимостью 500 тонн.

Стадия	Лист	Листов
РП	4	

Общие данные (окончание)

ГИПРОНИСЕЛЬПРОМ г. Орел

Привязан

Инв. № подл. | Подпись и дата | Взам. инв. №

Копировал Муратова

22577-02 66

Формат А2

Типовой проект Альбом II

План на отм. 0.000

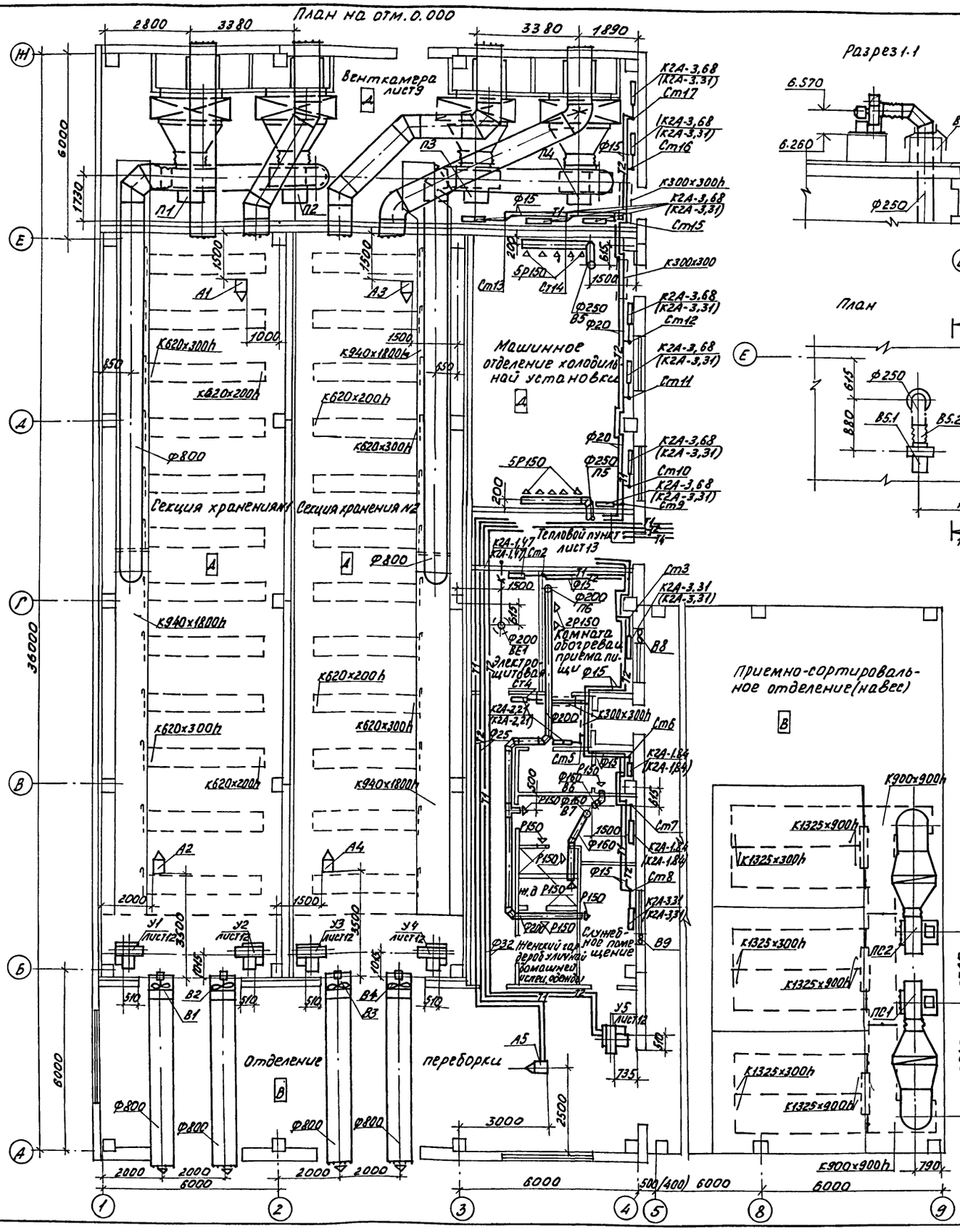

Разрез 1-1

План

Разрез 2-2

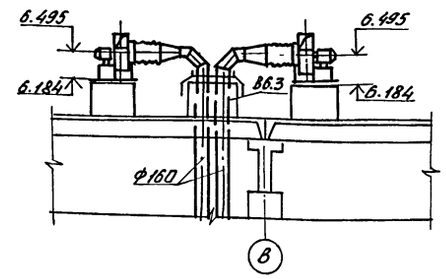

План

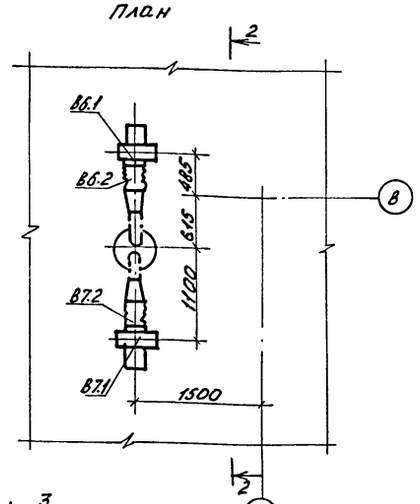

План

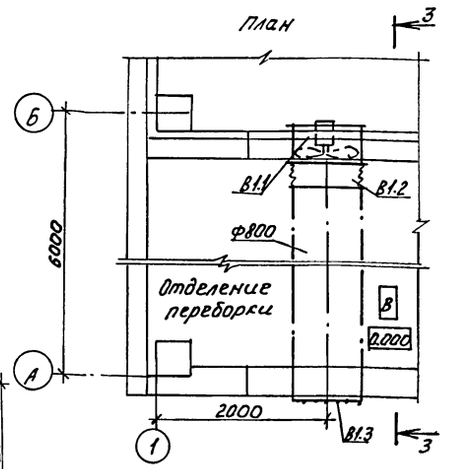

Разрез 3-3

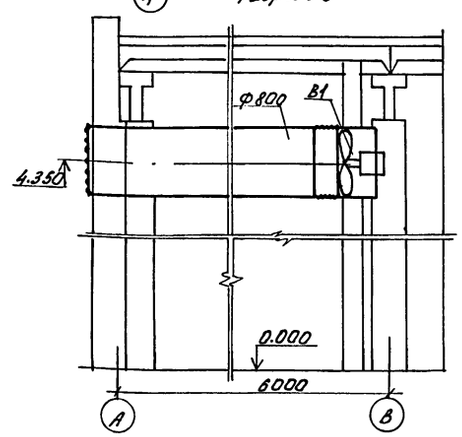

1. Данные в скобках относятся к зоне с наружной температурой ниже минус 20°С.
2. Спецификация на установки В1, В5...В7 дана на листе ОВ14; ОВ15

Н. контр.	Ткач		7.89	т.п. 813-2-46.87 ОВ
Нач. спец. отд.	Релало		7.89	
ГИП	Хлевников		7.89	
Нач. спец. сект.	Макашов		7.89	
Рук. сект.	Белаев		7.89	
Рук. гр.	Савосина		7.89	Хранилище лука-репки или лука-выборка, или лука-севка вместимостью 500 тонн
Вед. инж.	Абашева		7.89	План на отм. 0.000. Установки систем В1, В5...В7

Стадия	Лист	Листов
РП	5	

ГИПРОНИСЕЛЬПРОМ г. Орел

Привязан

Инв. №

Инв. № подл. | Подпись и дата | Взам. инв. №

22577-02 67

Копировал Фомушкина

Формат А2

Типовой проект Альбом II

План на отм. 0,000 между осями 4-9; А-Г

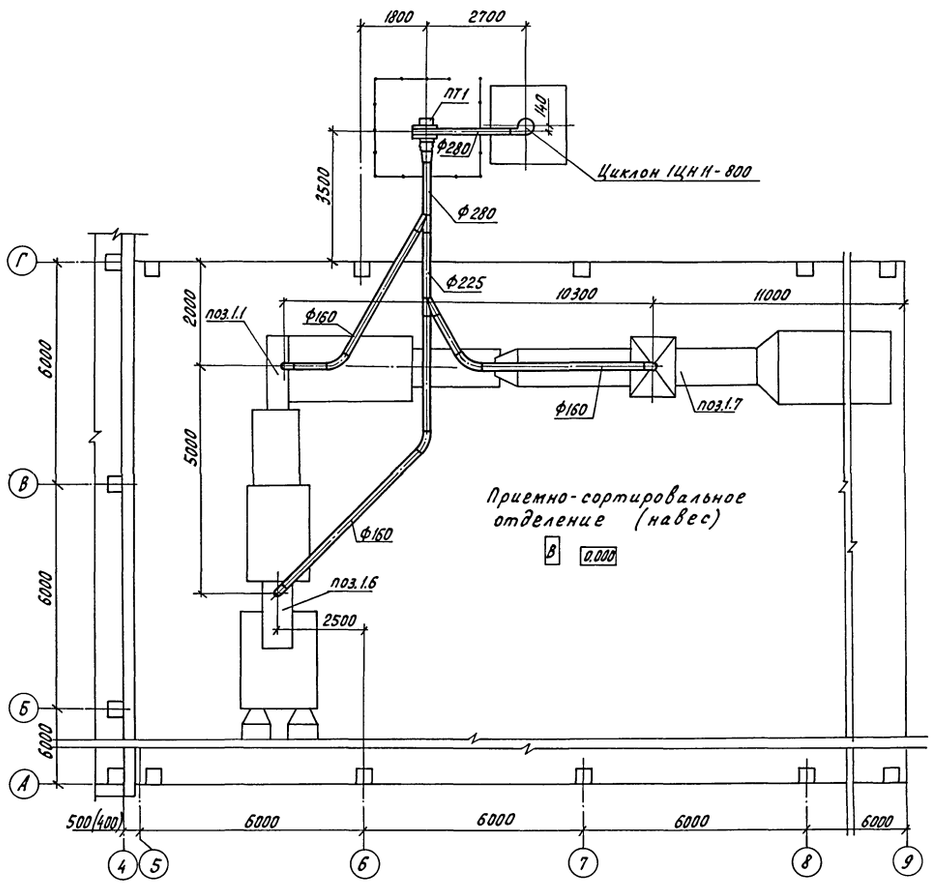

Разрез 1-1

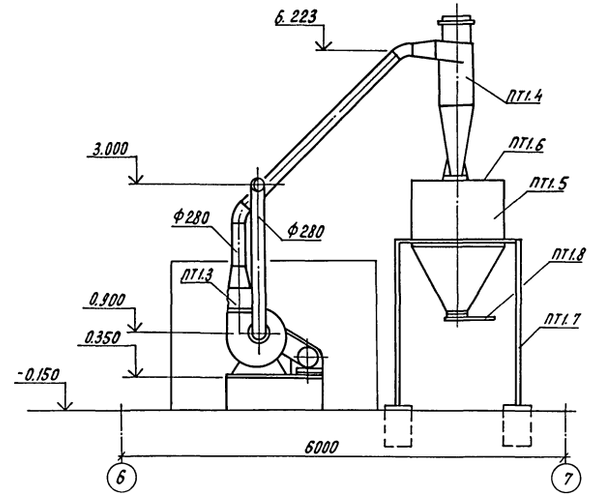

План

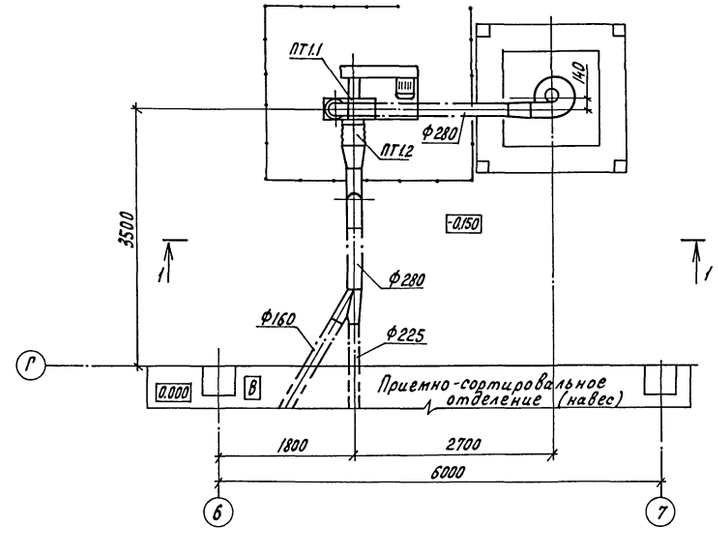

1. Спецификация на вентиляционную установку ПТ1 дана на листе 0815.
2. Данные в скобках относятся к зоне с наружной температурой $t_н$ минус 20°С.

Н.контр.	Ткач			т.п. 813-2-46.87	ОВ	
Гл.спецотд	Релало		7.09.87			
ГИП	Хлебников		7.09.87			
Гл.спецсект	Макашов		7.09.87			
Рук.сект	Беляев		7.09.87			
Рук.гр.	Савосина		7.09.87	Хранилище лука-репки, или лука-выборка, или лука-севка вместимостью 500 тонн	Стадия: РП; Лист: 6; Листов:	
Вед.инж.	Абашева		7.09.87	План на отм. 0,000 между осями 4-9; А-Г. Установка системы ПТ1	ГИПРОНИСЕЛЬПРОМ г. Орел	
Привязан						
Инв.N						

22577-02 68

Копировал Перелыгина

Формат А2

Инв.N подл. | Подпись и дата | Взам.инв.N

Типовой проект Альбом II

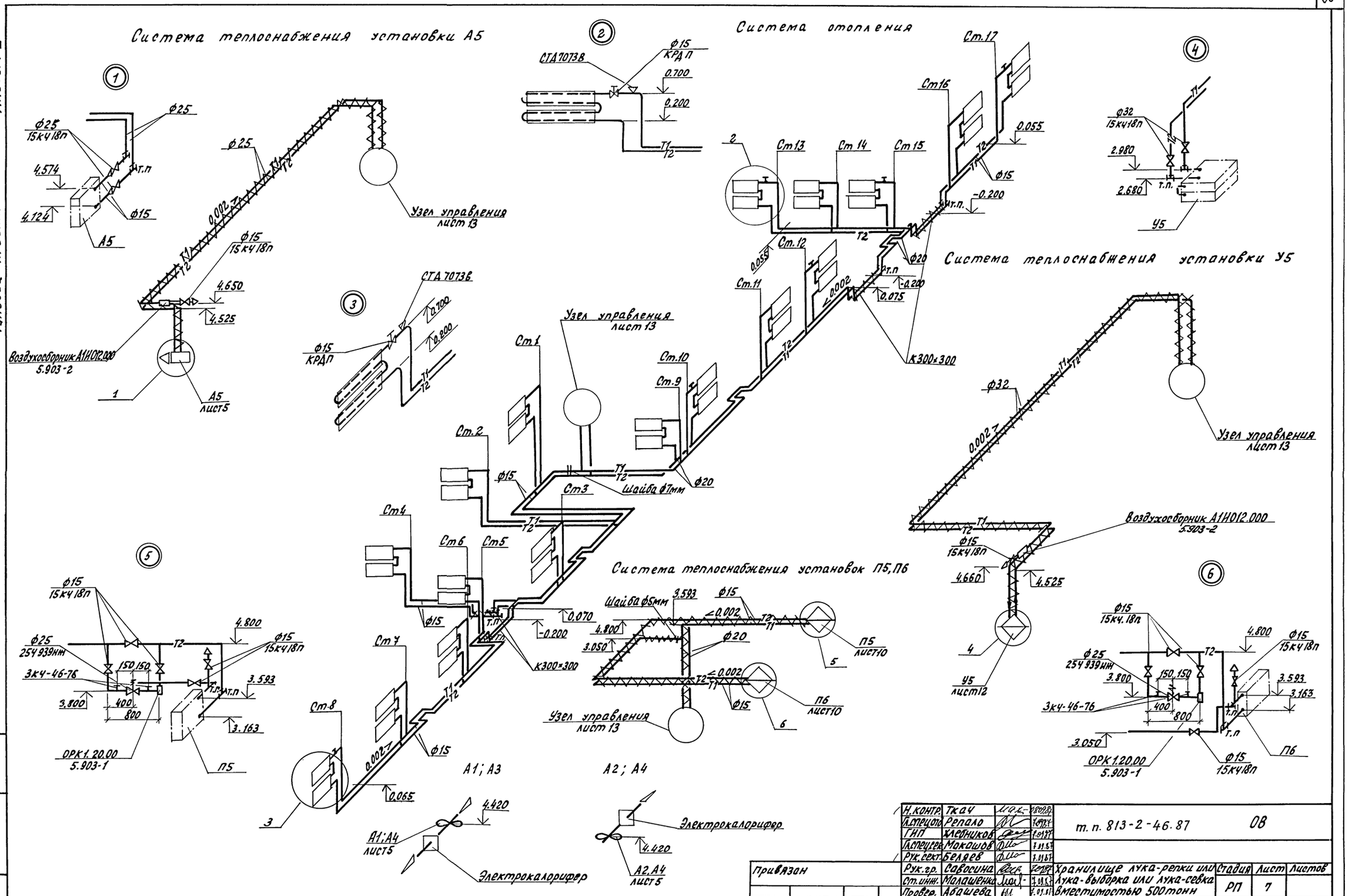

Н.контр.	Ткач			т. п. 813-2-46.87		ОВ	
Гл.спецотд.	Репало						
ГИП	Хлебников						
Гл.спецсек.	Макашов						
Рук.сект.	Беляев						
Рук.гр.	Савосина			Хранилище лука-репки или лука-выборка или лука-севка вместимостью 500 тонн	Стадия	Лист	Листов
Ст.инж.	Малашенка				РП	7	
Провер.	Абашева			Схемы систем теплоснабжения установок П5; П6; А5; У5. Схема системы отопления. Схемы систем А1, А4	ГИПРОНИСЕЛЬПРОМ г. Орёл		

Привязан

Инв. №

Инв. № подл. | Подпись и дата | Взам. инв. №

22577-02 69

Копировал Ахромова

Формат А2

Альбом II

Типовой проект

П1... П4

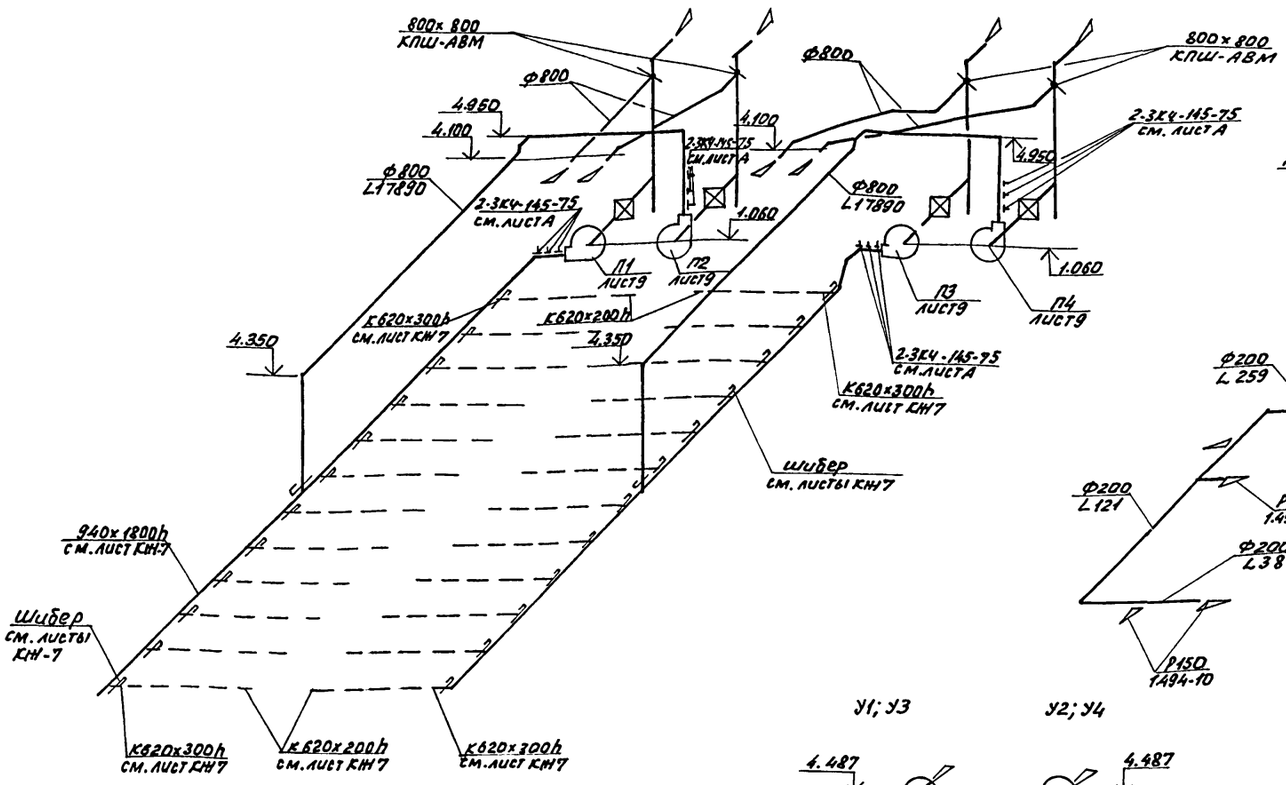

П6

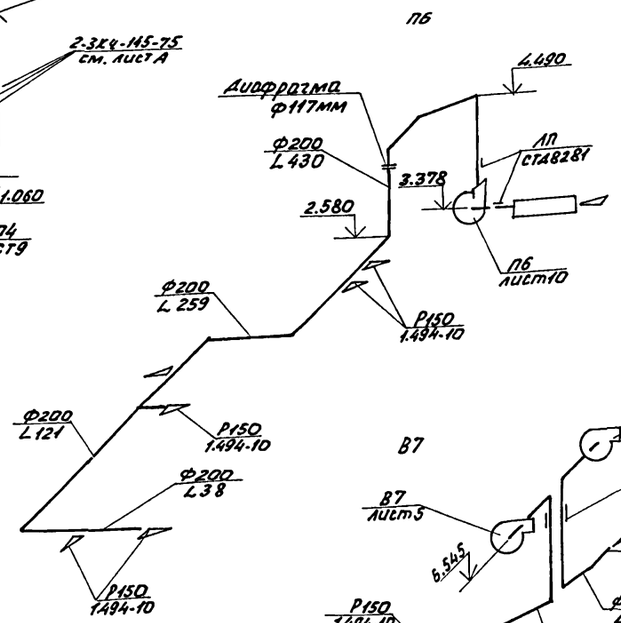

П5

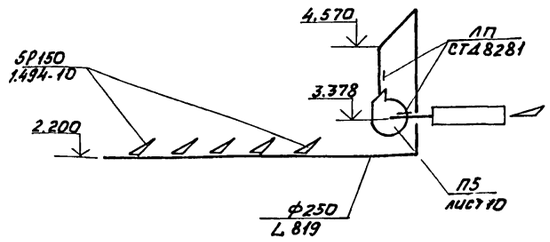

В6

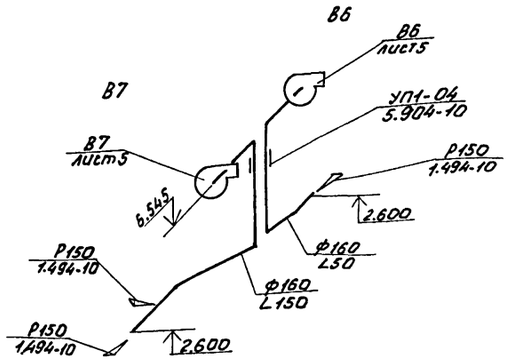

В8; В9

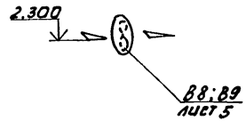

У5

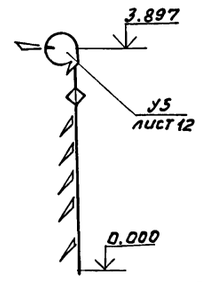

У1; У3

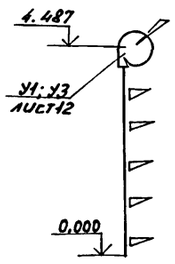

У2; У4

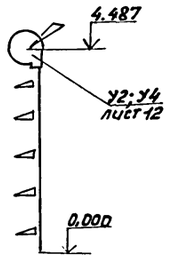

В5

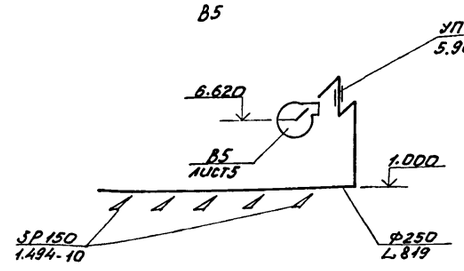

В1... В4

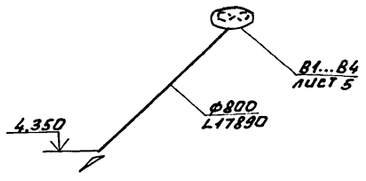

ВЕ1

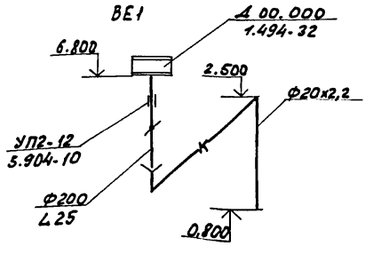

ПС1; ПС2

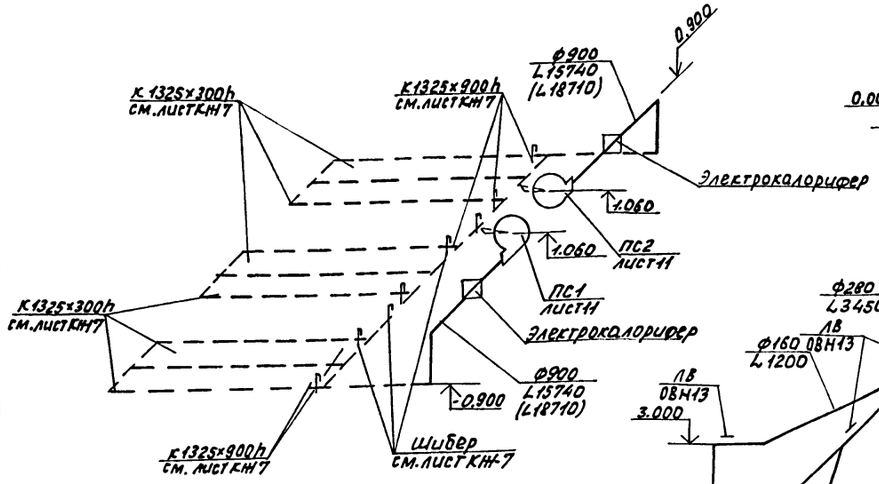

ПТ1

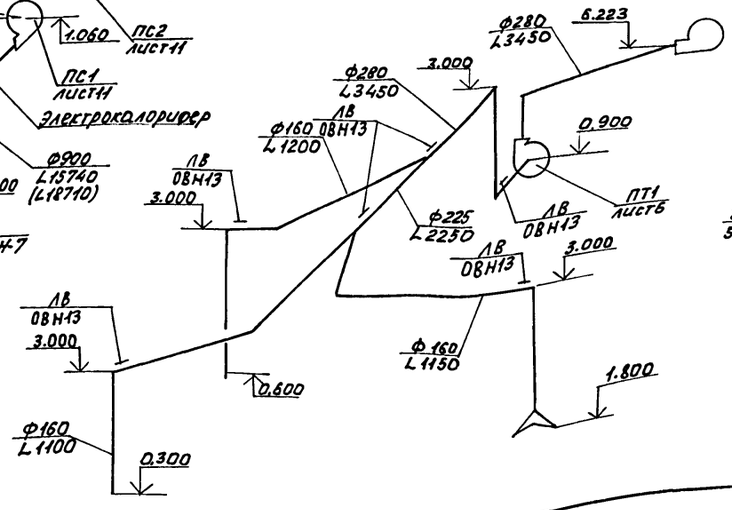

Данные в скобках относятся к зоне с наружной температурой минус 20°С

Н.контр.	Ткач			т.п. 813-2-46.87 ОВ	
Гл.специал.	Репало				
ГИП	Хлебников В				
Гл.специал.	Макашов				
Рук.сект.	Беляев				
Рук.гр.	Савосина			Хранилище лука-репки или лука-севка вывозка или лука-матки вместимостью 500 тонн	Стадия: РП; Лист: 8; Листов:
Ст. инж.	Мамашенко				
Пров.	Абашева			Схемы систем П1... П6; У1... У5; В1... В9; ПТ1, ПС1; ПС2, ВЕ1	ГИПРОНИСЕЛЬПРОМ г. Орел

Привязан

Инв.№

Инв.№ подл. | Подпись и дата | Взам.инв.№

22577-02 70

Копировал Фомушкина

Формат А2

Альбом II

Типовой проект

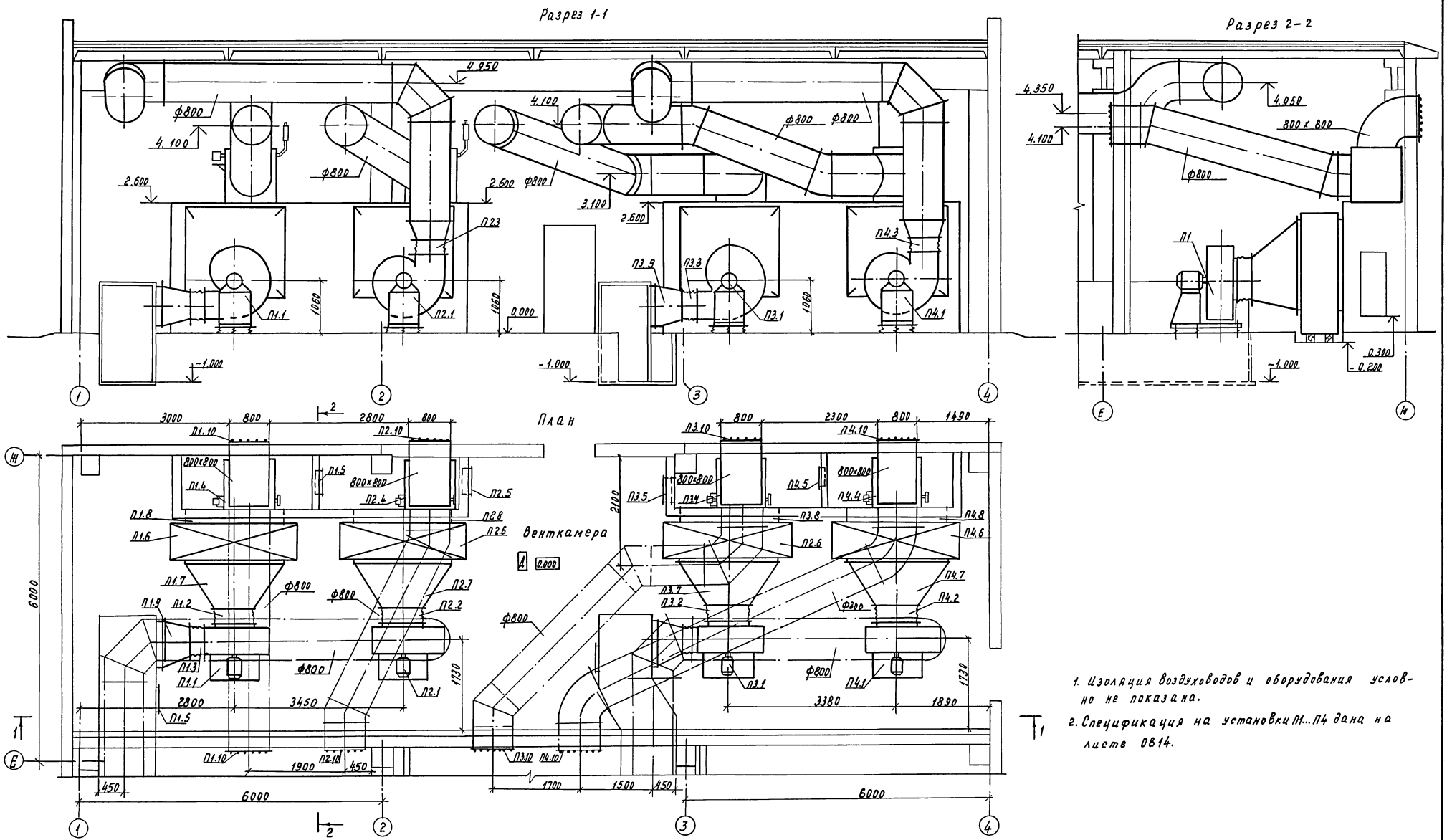

1. Изоляция воздуховодов и оборудования условно не показана.
2. Спецификация на установки П1...П4 дана на листе ОВ14.

Н.контр.	Ткач		08.09.87
Гл.спец.отд.	Репало		7.09.87
ГИП	Хлебников		7.09.87
Гл.спец.	Макашов		7.09.87
Рук.сект.	Беляев		7.09.87
Рук.гр.	Савосина		7.09.87
Вед.инж.	Абашева		23.07.87

т. п. 813-2-46.87 ОВ

Хранилище лука-репки или лука-выборка или лука-севка вместимостью 500 тонн.

Стадия	Лист	Листов
РП	9	

Установки систем П1...П4.

ГИПРОНИСЕЛЬПРОМ г. Орел

Привязан

Инв. №

Инв. № подл. | Подпись и дата | Взам. инв. №

Копировал Муратова

22577-02 71 Формат А2

Типовой проект

Разрез 1-1

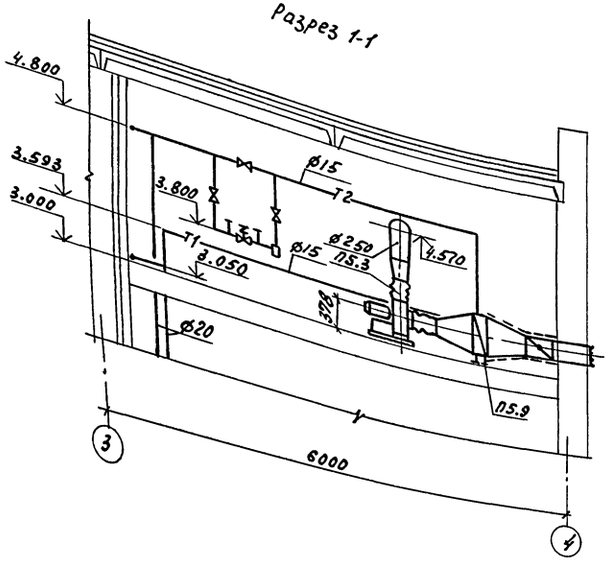

Разрез 2-2

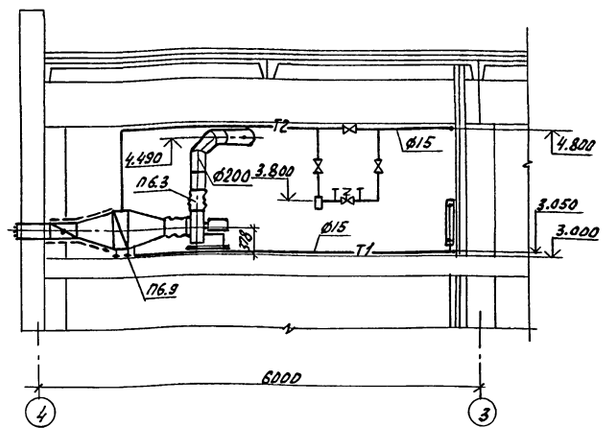

План

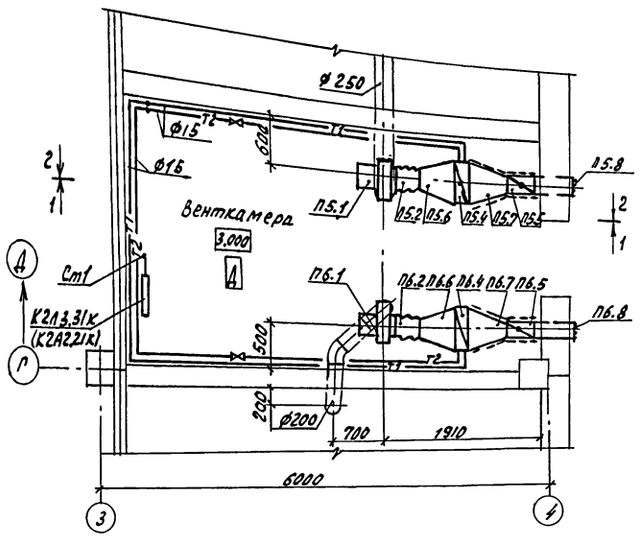

Спецификация отопительно-вентиляционных установок П5,П6.-85

Марка, поз	Обозначение	Наименование	Кол.	Масса ед. кг.	Примечание
		П5			
П5.1	ТУ22-4208-78	Агрегат вентиляторный			
		А2.5105-1 компл.	1	26.2	
		а.вентилятор радиальный			
		В-Ц4-70-2,5-03А исполнение			
		1, положение пр0°			
		б. электродвигатель			
		4А56А4У2 0,12кВт 1375об/мин			
П5.2	5.904-38	Вставка гибкая В00.00-03	1	0.91	
П5.3	5.904-38	Вставка гибкая Н00.00-03	1	0,86	
П5.4	ТУ22-5721-84	Калорифер КВС6Б-ПУ3	1	55	
П5.5	5.904-13 Вып 1-2	Заслонка воздушная			
		АЗД.122.000-01	1	13.94	
П5.6	ОВН5	Конфузор К3	1	13,25	
П5.7	ОВН9	Диффузор Д4	1	13,25	
П5.8	ОВН2-01	Сетка в рамке прямо-			
		угольного сечения	1	2.077	
П5.9	ОВН11	Подставка под обо-			
		рудование	4	1.45	

продолжение

Марка, поз	Обозначение	Наименование	Кол.	Масса ед. кг.	Примечание
		П6			
П6.1	ТУ22-4208-78	Агрегат вентиляторный			
		А2.5095-1 компл.	1	26.2	
		а.вентилятор радиальный			
		В-Ц4.70-2,5-02А исполнение 1.			
		положение Л0°			
		б.электродвигатель 4А56А4			
		0,12кВт. 1375об/мин			
П6.2	5.904-38	Вставка гибкая В00.00-03	1	0,91	
П6.3	5.904-38	Вставка гибкая Н00.00-03	1	0,88	
П6.4	ТУ22-5721-84	Калорифер КВС6Б-ПУ3	1	55	
П6.5	5.904-13 Вып. 1-2	Заслонка воздушная			
		АЗД.122.000	1	12,75	
П6.6	ОВН5	Конфузор К3	1	13,25	
П6.7	ОВН8	Диффузор Д3	1	11,37	
П6.8	ОВН2-02	Сетка в рамке прямоу-			
		гольного сечения	1	1.637	
П6.9	ОВН11	Подставка под оборудо-			
		вание	4	1.45	
		В5			
В5.1	ТУ22-4208-78	Агрегат вентиляторный			
		А2.5105-1 компл.	1	26.2	
		а.вентилятор радиальный			
		В-Ц4.70-2,5-03А исполнение			
		1, положение Л90°			
		б. электродвигатель			
		4А56А4У1 0,12кВт, 1375об/мин			
В5.2	5.904-38	Вставка гибкая В00.00-03	1	0.91	
В5.3	5.904-10	Узел прохода УЛ1-01	1	76.5	

Н.контр.	Ткач		10.01.87	т. п. 813-2-46.87 ОВ
Гл.спец.от	Репало		10.01.87	
ГИП	Хлевников		10.01.87	
Гл.спец.сект.	Макашов		7.01.87	
Рук.сект.	Беляев		7.01.87	
Рук.гр.	Соврина		10.01.87	Хранилище лука-репки, или лука-севка Выборка или лука-севка Вместимостью 500 тонн.
Вед.инж.	Абашева		7.01.87	Установки систем П5,П6

Стадия	Лист	Листов
РП	10	

ГИПРОНИСЕЛЬПРОМ г.Орел

Привязан

Инв.№

Инв.№подл. | Подпись и дата | Взам.инв.№

22577-02 72

Копировал Зубакова Формат А2

Альбом II

Типовой проект

План

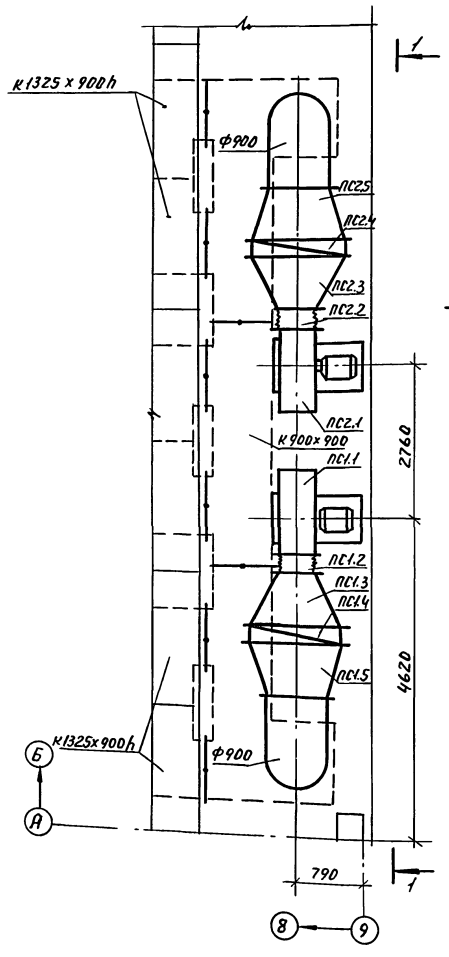

Разрез 1-1

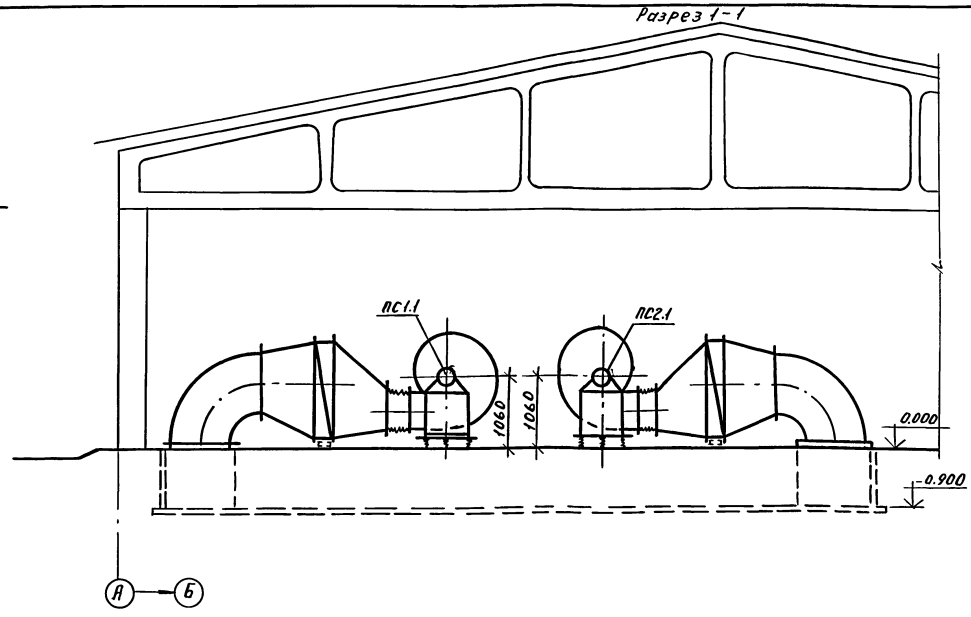

Спецификация отопительно-вентиляционных установок ПС1, ПС2

Марка поз.	Обозначение	Наименование	Кол.	Масса ед. кг	Примечание
ПС1.1	ТУ22-4865-80	Агрегат вентиляторный			$t_н$ минус
		А8095-2 компл.	1	342	20°С
		а.Вентилятор радиальный			
		В-Ц4-70-8-05А исполнение1, по-			
		ложение Л270°			
		б.электродвигатель 4А13256 У2			
		5,5 кВт. 965 об/мин			
ПС2.1	ТУ22-4865-80	Агрегат вентиляторный			
		А8.095-2 компл.	1	342	$t_н$ минус
		а.Вентилятор радиальный			20°С
		В-Ц4-70-8-05А исполнение1,			
		положение Пр 270°			
		б.электродвигатель 4А132S4У2			
		5,5 квт, 965 об/мин			
ПС1.1	ТУ22-4865-80	Агрегат вентиляторный			
		А8.090-1 компл.	1	321	$t_н$ минус
		а.Вентилятор радиальный			30°С
		В-Ц4-70-8-06А исполнение1			

продолжение

Марка, поз.	Обозначение	Наименование	Кол.	Масса ед. кг	Примечание
		положение Л270°			
		б.электродвигатель 4АН2МВ6			
		У2 4квт. 950 об/мин			
ПС2.1	ТУ22-4865-80	Агрегат вентиляторный			
		А8.090-1 компл.	1	321	$t_н$ минус
		а.Вентилятор радиальный			30°С
		В-Ц4-70-8-06А исполнение1			
		положение Пр 270°			
		б.электродвигатель 4А112МВ6			
		У2 4кВт. 950 об/мин			
ПС1.2;ПС2.2	5.904-38	Вставка гибкая Н00.00-17	1	2.83	
ПС1.3;ПС2.3	ОВН7	Диффузор Д2	1	35.67	
ПС1.4;ПС2.4	ТУ16-681.146-86	Электрокалорифер СФО250/0,5Н1	1	175	
ПС1.5;ПС2.5	ОВН4	Конфузор К2	1	42.28	

Спецификация дана на одну установку

Привязан

Инв.№

Н.контр.	Ткач	подп.	
Гл.спец.от.	Репало	"	
ГИП	Хлебников	"	
Гл.спец.	Макашов	"	
Рук.сек.	Беляев	"	
Рук.гр.	Совсунна	"	
Вед.инж.	Абашева	"	

Т.П. 813-2-46.87 ОВ

Хранилище лука-репки или лука-выборки или лука-севка вместимостью 500 тонн

Стадия	Лист	Листов
РП	11	

Установки систем ПС1, ПС2.

ГИПРОНИСЕЛЬПРОМ г. Орёл

Инв.№ подл. | Подп. и дата | Взам.инв.№

Альбом II

Типовой проект

Разрез 1-1

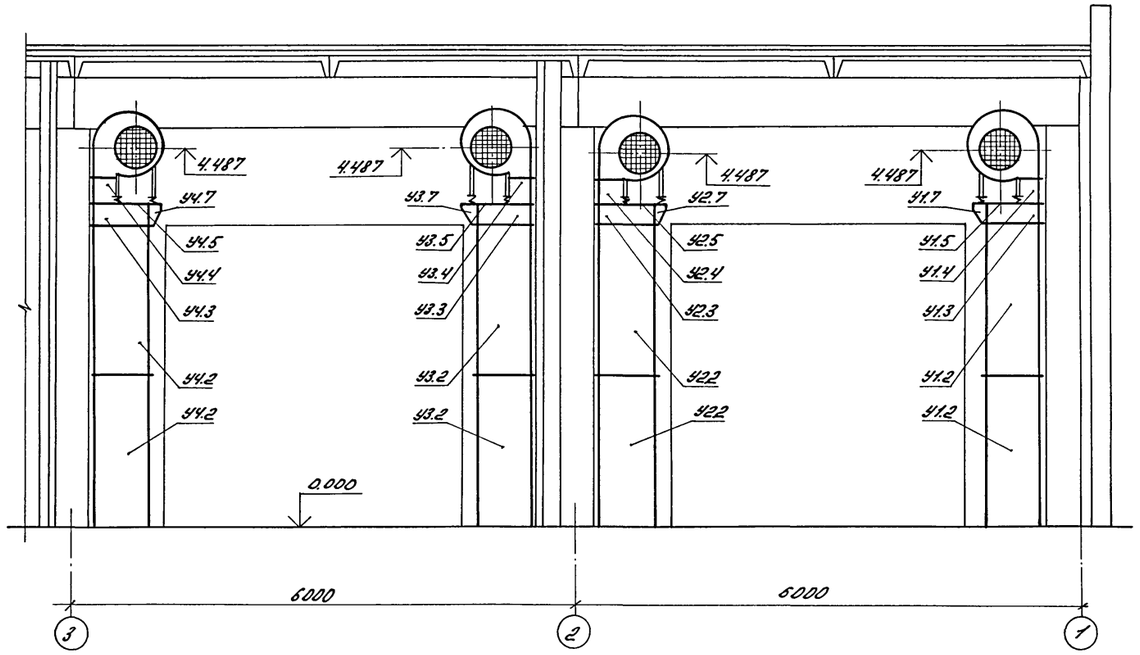

Разрез 2-2

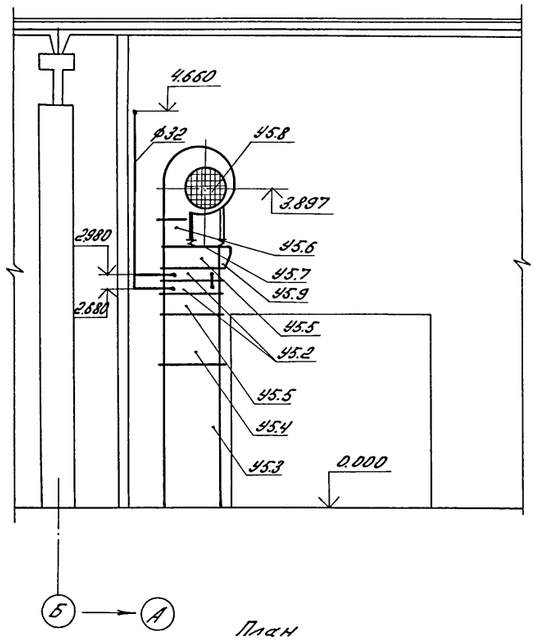

План

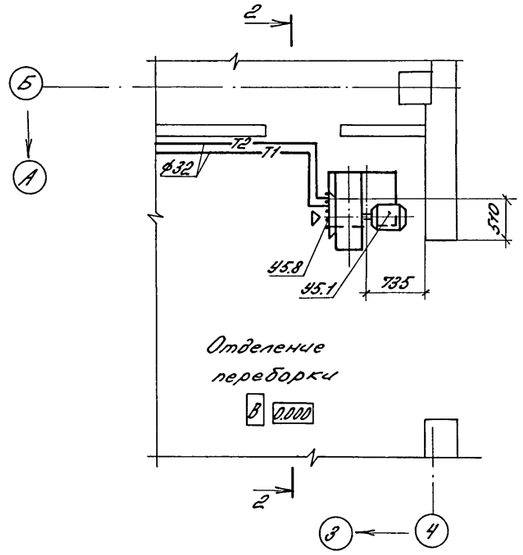

План

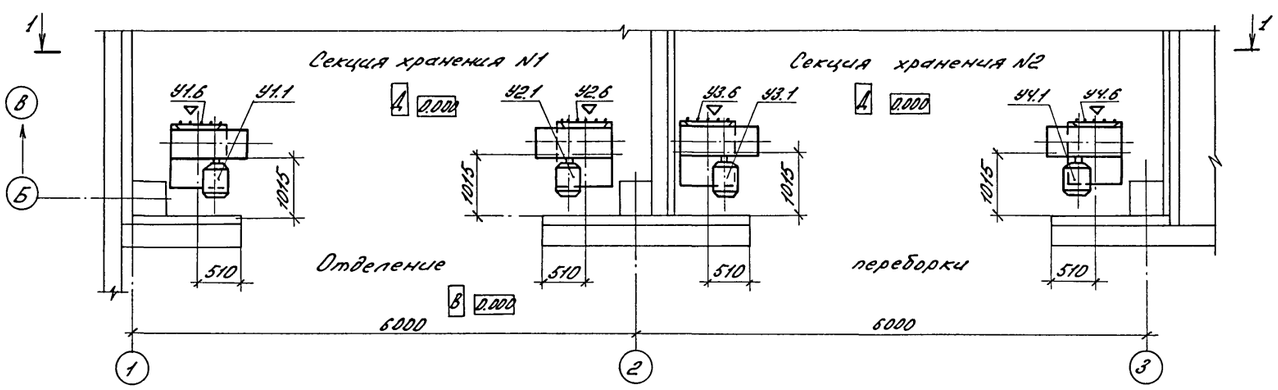

Н.контр	Ткач		18.09.87	т. п. 813-2-46.87			ОВ
Гл.спец.отд.	Репало		7.09.87				
РИП	Хлебников		7.09.87				
Гл.спец.сек.	Макашов		7.09.87				
Рук.сект.	Беляев		7.09.87				
Рук.гр.	Савосина		7.09.87	Хранилище лука-репки или лука-выборка, или лука-севка вместимостью 500 тонн	Стадия	Лист	Листов
Вед.инж.	Абашева		23.07.87		РП	12	
				Установки систем У1-У5	ГИПРОНИСЕЛЬПРОМ г. Орел		

Привязан

Инв.№

Взам.инв.№ | Подпись и дата | Инв.№подл.

22577-02 74 Копировал Варич Формат А2

Альбом II

Типовой проект

Разрез 1-1

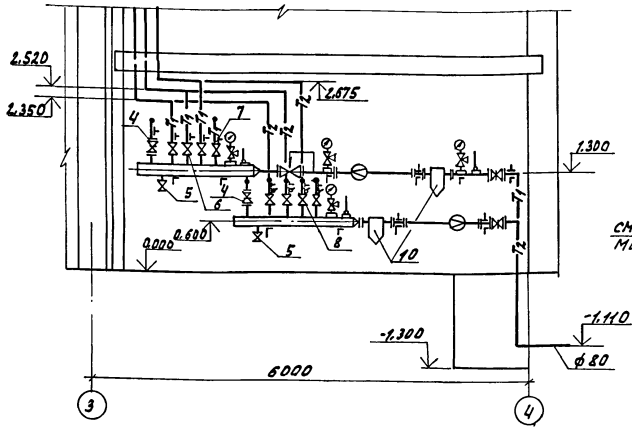

Разрез 2-2

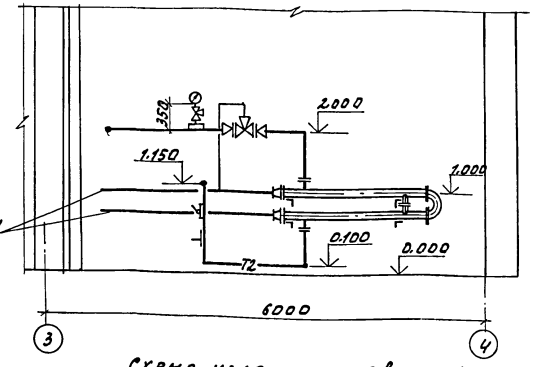

План

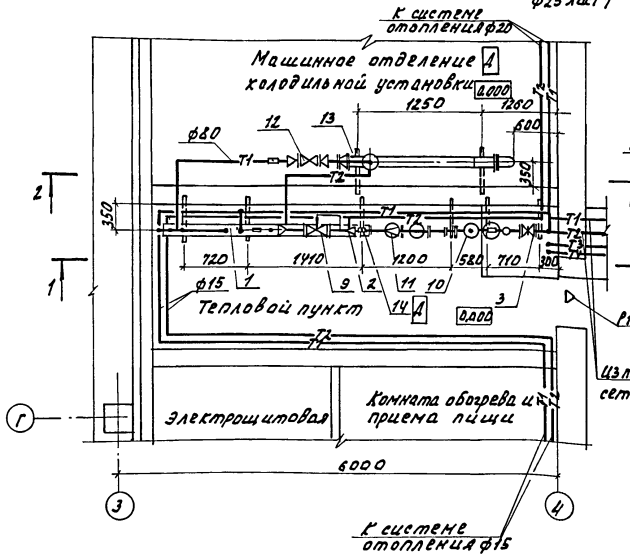

Схема узла управления

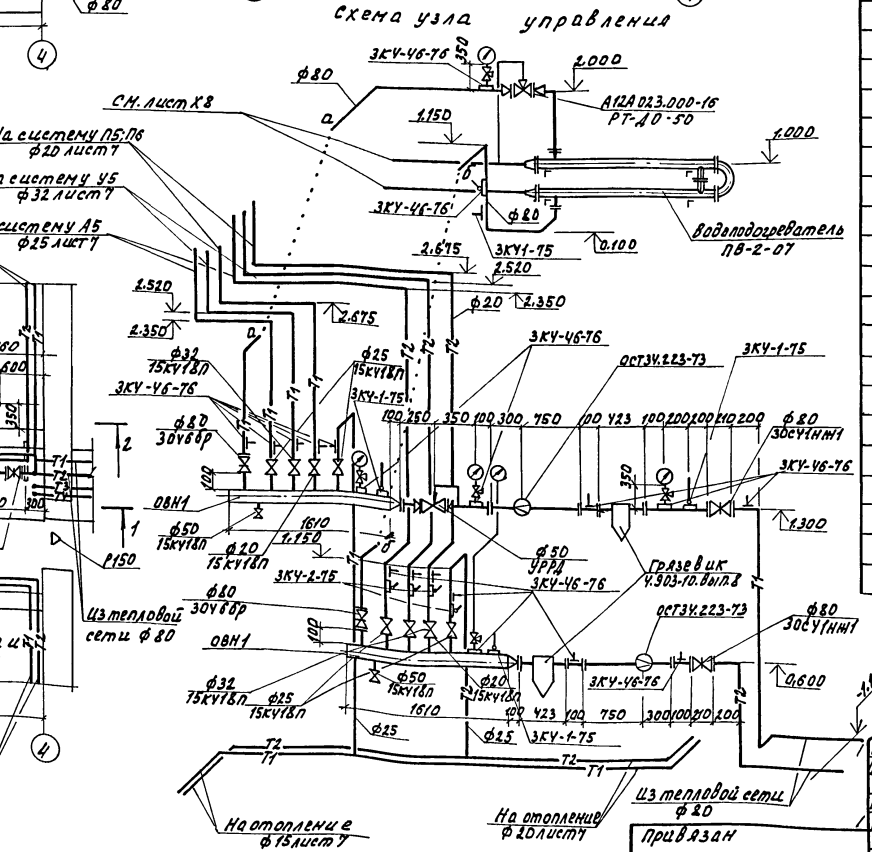

Спецификация узла управления

Марка, поз.	Обозначение	Наименование	Кол.	Масса ед. кг	Примечание
		Узел ввода			
1	ОВН1	Коллектор	1	26,5	
2	ОВН1	Коллектор	1	26,5	
3	30с 41нж	Задвижка клиновая с			
		выдвижным шпинделем			
		ф 80 ГОСТ 10194-78	2	38,0	
4	30ч 6бр	Задвижка параллельная			
		с выдвижным шпинделем			
		ф 80 ГОСТ 8937-75	2	18,4	
	15кч 18п	вентиль запорный			
		муфтовый ГОСТ 18161-72			
5		ф 50	2	5,0	
6		ф 32	2	2,1	
7		ф 25	4	1,4	
8		ф 20	2	0,9	
9	ТУ 25-02-160970-76	Клапан регулирующий			
		УРРД ф 50	1	45,0	
10	4.903-10 вып.8	Грязевик 16-80Т3У-04	2	32,2	
11	03 ОСТ 3У.223-73	соединения с плоски-			
		ми приварными фланцами	2		
12	ТУ 25.02.090123-81	Регулятор температу-			
		ры РТ-ДО-50 (100-140)	1	16,0	
13	ТУ 78 УССР 125-78	Подогреватель водово-			
		дяной ПВ-2-07	1	146,8	
14	3КЧ-Ч6-76	Закладная для манометр			
		ра	18		
15	3КЧ-1-75	Закладная для термо-	4		
	3КЧ-2-75	метра	4		
16	ТУ26-07-1061-84	Кран трехходовой натяжной			
		муфтовый, 14Ч1 ф 15	6		

Н.контр.	Ткач		7.09.87	т.п. 813-2-46.87 ОВ
Гл.спец.отд.	Репало		7.09.87	
ГИП	Хлевнюк		7.09.87	
Гл.спец.проекта	Макашов		7.09.87	
Рук.сект.	Беляев		7.09.87	
Рук.гр.	Савосина		7.09.87	Хранилище лука-репки или лука-выборка или лука-севка вместимостью 500 тонн. Стадия: РП; Лист: 13; Листов:
Ст.инж.	Малашенко		7.09.87	
Провер.	Абашева		13.09.87	Тепловой пункт. План. Разрезы 1-1; 2-2. Схема узла управления. ГИПРОНИСЕЛЬПРОМ г. Орел

Привязан

Инв. №

Инв. № подл. | Подпись и дата | Взам. инв. №

22577-02 75

Копировал Омельченко

Формат А2

Альбом II

Типовой проект

Спецификация отопительно-вентиляционных установок П1...П4; В1...В4; У1...У5

Марка, поз.	Обозначение	Наименование	Кол.	Масса ед. кг	Примечание
		П1...П4			
П1.1; П3.1	ТУ22-4 865-80	Агрегат вентиляторный А8.095-2 с виброизоляторами, компл.	1	342	
		а. вентилятор радиальный В-Ц4-70-8-05У2 исполнение 1, положение Пр0°			
		б. электродвигатель 4А132S6У2, 965 об/мин. 5,5 кВт			
П2.1; П4.1	ТУ22-4865-80	Агрегат вентиляторный А8.095-2 с виброизоляторами, компл.	1	342	
		а. вентилятор радальный В-Ц4-70-8-05У2 исполнение 1, положение Л270°			
		б. электродвигатель 4А132S6У2, 965 об/мин, 5,5 кВт			
П1.2...П4.2	5.904-38	Вставка гибкая В.00.00-14	1	2.69	
П1.3...П4.3	5.904-38	Вставка гибкая Н.00.00-17	1	2,83	
П1.4...П4.4	ТУ111-7-1-84	Клапан смесительный КПШ-АВМ 850×850	1	250	
П1.5...П4.5	5.904-4	Дверь герметическая утепленная Ду 0,5×1,25	1	36.0	
П1.6...П4.6		Воздухоохладитель F=200м³	1		учтен в марке „Х"
П1.7...П4.7	ОВН3	Конфузор К1	1	73.31	
П1.8...П4.8	ОВН12	Переход соединительный 1750×1810(h) ℓ=220мм	1	34.02	
П1.9; П3.9	ОВН6	Диффузор Д1	1	29.89	
П1.10...П4.10	ОВН1	Сетка в рамке прямоугольного сечения	1	7,82	
	Спецификация дана на одну установку				
		В1...В4			
В1.1...В4.1	ТУ22-5862-84	Вентилятор осевой В-06.300-8АУ2 с электродвигателем 4А80А6У2 915 об/мин. 0,75 кВт.	1	69.0	
В1.2...В4.2	5.904-38	Вставка гибкая В.00.00-14	1	2,69	
В1.3...В4.3	ОВН1	Сетка в рамке прямоугольного сечения	1	7,82	
	Спецификация дана на одну установку				
		У1...У4			
У1...У4	1.494-2 Вып. 10	Агрегат воздушной завесы А5Ц.00.000-01 компл.	1	292.2	
У1.1; У3.1	ТУ22-4208-78	Агрегат вентиляторный А5105-2Б с виброизоляторами компл.	1	76.0	
		а. вентилятор радиальный В-Ц4-70-5-03АУ2 исполнение 1, положение Пр180°			
		б. электродвигатель 4А100S4У2, 1435 об/мин. 3,0 кВт			
У2.1; У4.1	ТУ22-4208-78	Агрегат вентиляторный А5105-2Б с виброизоляторами компл.	1	76.0	
		а. вентилятор радиальный В-Ц4-70-5-03АУ2 исполнение 1, положение Л180°			
		б. электродвигатель 4А100S4-У2 1435 об/мин 3,0 кВт			
У1.2...У4.2	1.494-2 Вып. 10	Секция раздаточного короба А5Ц.02.000	2	81.8	
У1.3...У4.3	1.494-2 Вып. 10	Патрубок переходный А5Ц01.000	1	17.5	
У1.4...У4.4	1.494-2 Вып. 10	Патрубок А5Ц.03.200	1	6.6	
У1.5...У4.5	1.494-2 Вып. 10	Плита опорная А5Ц.03.300	1	24.8	
У1.6...У4.6	1.494-2 Вып. 10	Решетка А5Ц.03.110	1	0.9	
У1.7...У4.7	1.494-2 Вып. 10	Косынка А5Ц.03.301	2	2.8	
	Спецификация дана на одну установку				
		У5			
У5	1.494-2 Вып. 10	Агрегат воздушно-тепловой завесы А5Ц.00.000-01 компл.	1	392.1	
У5.1	ТУ22-4208-78	Агрегат вентиляторный А5105-2Б с виброизоляторами компл.	1	76.0	
		а. вентилятор радиальный В-Ц4-70-5-03АУ2 исполнение 1, положение Л180°			
		б. электродвигатель 4А100S4У2, 1435 об/мин, 3,0 кВт.			
У5.2	ТУ22-5721-84	Калорифер КВСБ-7ПУ3	2	65.6	
У5.3	1.494-2 Вып. 10	Секция раздаточного короба А5Ц.02.000	1	81.8	
У5.4	1.494-2 Вып. 10	Секция раздаточного короба А5Ц.02.000-01	1	33.0	
У5.5	1.494-2 Вып. 10	Патрубок переходный А5Ц.01.000	2	17.5	
У5.6	1.494-2 Вып. 10	Патрубок А5Ц.03.200	1	6.6	
У5.7	1.494-2 Вып. 10	Плита опорная А5Ц.03.300	1	24.8	
У5.8	1.494-2 Вып. 10	Решетка А5Ц.03.110	1	0.9	
У5.9	1.494-2 Вып. 10	Косынка А5Ц.03.301	2	2.8	

Продолжение

Продолжение

Н.контр.	Ткач		7.09.87
Гл.спец.от.	Репало		7.09.87
ГИП	Хлебников		7.09.87
Гл.спец.сек.	Макашов		7.09.87
Рук.сект.	Беляев		7.09.87
Рук.гр.	Савосина		7.09.87
Ст.инж.	Малашенко		7.09.87
Провер.	Абашева		7.09.87

т.п. 813-2-46.87 ОВ

Привязан

Инв.№

Хранилище лука-репки или лука-выборка, или лука-севка вместимостью 500 тонн.

Спецификация отопительно-вентиляционных установок П1...П4; В1...В4; У1...У5.

Стадия	Лист	Листов
РП	14	

ГИПРОНИСЕЛЬПРОМ г.Орёл

22577-02 76

Копировал Омельченко

формат А2

Инв.№ подл. | Подпись и дата | Взам.инв.№

Альбом II

Типовой проект

Спецификация отопительно-вентиляционных установок В6, В7, ПТ1

Марка поз.	Обозначение	Наименование	Кол.	Масса ед.кг	Примечание
		В6			
В6.1	ТУ22-4208-78	Агрегат вентиляторный А2.5.095-1 с виброизоляторами компл.	1	26.2	
		а. вентилятор радиальный В-Ц4-70-2.5-2АУ2 исполнение 1, положение Пр 90°.			
		б. электродвигатель 4А56А4У1, 1375 об/мин. 0.12 кВт.			
В6.2	5.904-38	Вставка гибкая В.00.00-03	1	0.91	
В6.3	5.904-10	Узел прохода УП1-04	1	109	
		В7			
В7.1	ТУ22-4208-78	Агрегат вентиляторный А2.5.095-1 с виброизоляторами, компл.	1	26.2	
		а. вентилятор радиальный В-Ц4-70-2.5-2АУ2 исполнение 1, положение Л 90°.			
		б. электродвигатель 4А56А4У1, 1375 об/мин. 0.12 кВт.			
В7.2	5.904-38	Вставка гибкая В.00.00-03	1	0.91	

Продолжение

Марка поз.	Обозначение	Наименование	Кол.	Масса ед.кг	Примечание
		ПТ1			
ПТ1.1	ТУ22-5928-85	Вентилятор радиальный пылевой В.ЦП6-45-5-01.У2 исполнение 6 положение Пр 0° с электродвигателем 4А100L4У1, 1430 об/мин, 4.0 кВт без виброизоляторов	1	365	
ПТ1.2	5.904-38	Вставка гибкая В.00.00-09	1	1.71	
ПТ1.3	5.904-38	Вставка гибкая Н.00.00-09	1	1.53	
ПТ1.4	5.904-26 Вып. II	Циклон левый ЦН-11-800Л	1	391	
ПТ1.5	5.904-26 Вып. III	Бункер 1Б-01	1	248	
ПТ1.6	5.904-26 Вып. III	Крышка бункера 1КБ-03	1	64.0	
ПТ1.7	5.904-26 Вып. V	Постамент 2ПО-КМ	1	1122.0	
ПТ1.8	5.904-26 Вып. III	Затвор 1.3Т	1	62.0	

Н.контр.	Ткач		08.09.87
Гл.спец.отд.	Репало		7.09.87
ГИП	Хлебников		7.09.87
Гл.спец.сек.	Макашов		7.09.87
Рук.сект.	Беляев		7.09.87
Рук.гр.	Савосина		7.09.87
Ст.инж.	Малашенко		7.09.87
Провер.	Абашева		7.09.87

т.п. 813-2-46.87 ОВ

Привязан

Инв.N.

Хранилище лука-репки или лука-выборка или лука-севка вместимостью 500 тонн.

Спецификация отопительно-вентиляционных установок В6, В7, ПТ1.

Стадия	Лист	Листов
РП	15	

ГИПРОНИСЕЛЬПРОМ г.Орел

22577-02 77

Копировал Омельченко

формат А2

Инв.N подл. | Подпись и дата | Взам.инв.N

Альбом III

ТИПОВОЙ ПРОЕКТ
813-2-46.87

ХРАНИЛИЩЕ ЛУКА-РЕПКИ ИЛИ ЛУКА-ВЫБОРКА ИЛИ ЛУКА-СЕВКА ВМЕСТИМОСТЬЮ 500 ТОНН

АЛЬБОМ

Эскизные чертежи общих видов нетиповых конструкций систем отопления и вентиляции

Инв.№ подл. | Подпись и дата | Взам.инв.№

Привязан

Инв.N

Копировал Фомушкина Формат А4

Обозначение	Наименование	Примечание
ОВН1	Коллектор	
ОВН2	Сетка в рамке прямоугольного сечения	
ОВН3	Конфузор К1	
ОВН4	Конфузор К2	
ОВН5	Конфузор К3	
ОВН6	Диффузор Д1	
ОВН7	Диффузор Д2	
ОВН8	Диффузор Д3	
ОВН9	Диффузор Д4	
ОВН10	Зонт	
ОВН11	Подставка под оборудование	
ОВН12	Переход соединительный	
ОВН13	Лючок для прочистки	

Привязан

Инв.N°

Н.контр.	Ткач		7.10.87
Гл.спец.отд.	Репало		7.10.87
Рук.сект.	Беляев		7.10.87
Рук.гр.	Савосина		10.87
Вед.инж.	Абашева		7.10.87

Т.п. 813-2-46.87 ОВН

Содержание

Стадия	Лист	Листов
РП		1

ГИПРОНИСЕЛЬПРОМ г.Орел

Копировал Фомушкина Формат А4

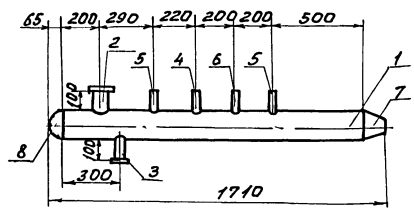

Выборка материалов

Поз.	Наименование	Кол., кг
	Материал	
1	Труба 159×3,2 ГОСТ 10704-76 / А ГОСТ 10705-80	21,033
2	Труба 89×2,8 ГОСТ 10704-76 / А ГОСТ 10705-80	0,595
3	Труба 57×2,5 ГОСТ 10704-76 / А ГОСТ 10705-80	0,336
4	Труба 38×2,2 ГОСТ 10704-76 / А ГОСТ 10705-80	0,194
5	Труба 32×2,2 ГОСТ 10704-76 / А ГОСТ 10705-80	0,324
6	Труба 25×2,2 ГОСТ 10704-76 / А ГОСТ 10705-80	0,124
	Стандартные изделия	
7	Переход К159×4,5-89×3,5 ГОСТ 17378-83	2,4
8	Заглушка 159×4,5 ГОСТ 17379-83	1,5

1. Конструкция сварная
2. Коллектор служит для распределения и сбора тепла. Масса 26,506 кг.

Привязан

Инв.N

Н.контр.	Ткач		7.10.87
Гл.спец.отд.	Репало		7.10.87
Рук.сект.	Беляев		7.10.87
Рук.гр.	Савосина		10.87
Вед.инж.	Абашева		7.10.87

Т.п. 813-2-46.87 ОВН1

Коллектор

Стадия	Лист	Листов
РП		1

ГИПРОНИСЕЛЬПРОМ г.Орел

Копировал Фомушкина Формат А4

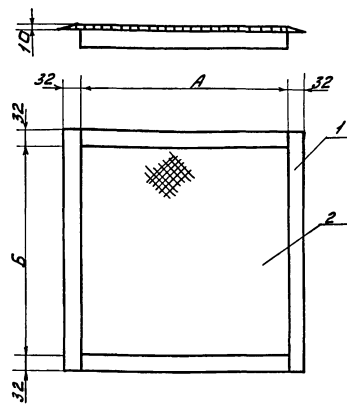

Обозначение	Размер, мм	
	А	Б
ОВН2	800	800
-01	250	250
-02	200	200

Выборка материалов

Поз.	Наименование	Кол., кг		
		ОВН2	ОВН2-01	ОВН2-02
	Материал			
1	Уголок 32×32×4-Б ГОСТ 8509-86 / Ст3 пс5 ГОСТ 535-79	6,12	1,91	1,53
2	Сетка 20×2,0 ГОСТ 3336-80	1,70	0,167	0,107

1. Конструкция сварная
2. Сетка предназначена для предотвращения попадания мусора в воздуховод.

Привязан

Инв.N

Н.контр.	Ткач		7.10.87
Гл.спец.отд.	Репало		7.10.87
Рук.сект.	Беляев		7.10.87
Рук.гр.	Савосина		10.87
Вед.инж.	Абашева		7.10.87

Т.п. 813-2-46.87 ОВН2

Сетка в рамке прямоугольного сечения

Стадия	Лист	Листов
РП		1

ГИПРОНИСЕЛЬПРОМ г.Орел

Копировал Фомушкина Формат А4

Альбом III

Типовой проект

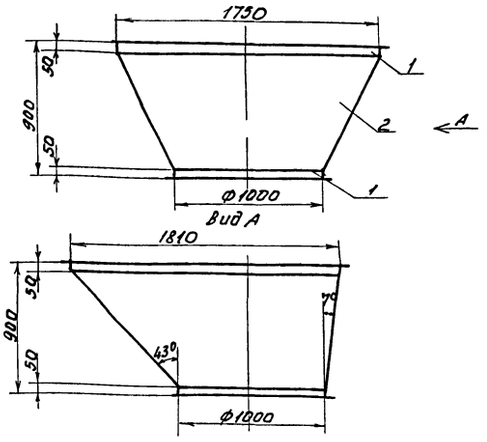

Выборка материалов

Поз.	Наименование	Кол., кг
	Материал	
1	Уголок 50×50×4-Б ГОСТ 8509-86 / Вст3пс1 ГОСТ 535-79	33,92
2	Лист ОЦ 6-ПН-НО-1,0 ГОСТ 19904-74 / ОН-МТ-2 ГОСТ 14918-80	30,39

1. Конструкция сварная.
2. Конфузор служит для соединения вентилятора с воздухохладителем
3. Фланцы окрасить масляной краской за 2 раза по ГОСТ 8292-85.

Масса 73,31 кг.

Привязан

Инв.№

Н.контр.	Ткач		7.09.87
Гл.специал.	Репало		7.09.87
Рук.сект.	Беляев		7.09.87
Рук.гр.	Савосина		7.09.87
Вед.инж.	Абашева		7.09.87

Т.п. 813-2-46.87 ОВН3

Конфузор К1

Стадия	Лист	Листов
РП		1

ГИПРОНИСЕЛЬПРОМ г. Орел

Копировал Фомушкина Формат А4

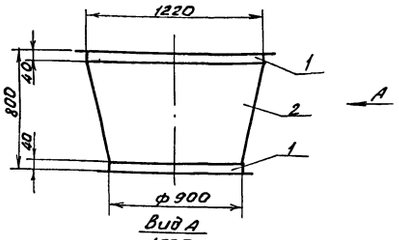

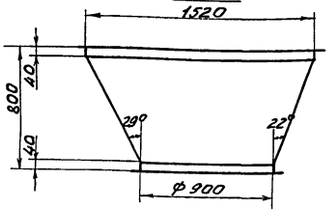

Выборка материалов

Поз.	Наименование	Кол. кг
	Материал	
1	Уголок 40×40×4-Б ГОСТ 8509-86 / Вст3пс1 ГОСТ 535-79	22,15
2	Лист 6-ПН-НО-0,7 ГОСТ 19903-74 / 2-IV-Вст3пс ГОСТ 16523-70	20,13

1. Конструкция сварная
2. Конфузор служит для соединения воздуховода с электрокалорифером
3. Конфузор окрасить масляной краской за 2 раза по ГОСТ 8292-85.

Масса 42,28 кг

Привязан

Инв.№

Н.контр.	Ткач		7.09.87
Гл.специал.	Репало		7.09.87
Рук.сект.	Беляев		7.09.87
Рук.гр.	Савосина		7.09.87
Вед.инж.	Абашева		7.09.87

Т.п. 813-2-46.87 ОВН4

Конфузор К2

Стадия	Лист	Листов
РП		1

ГИПРОНИСЕЛЬПРОМ г. Орел

Копировал Фомушкина Формат А4

22579-02 79

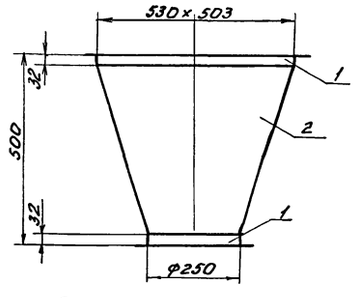

Выборка материалов

Поз.	Наименование	Кол. кг
	Материал	
1	Уголок 32×32×4-В ГОСТ 8509-86 / Вст3пс1 ГОСТ 535-79	8,25
2	Лист 6-ПН-НО-0,7 ГОСТ 19903-74 / 2-IV-Вст3пс ГОСТ 16523-70	5,00

1. Конструкция сварная.
2. Конфузор служит для соединения калорифера с вентилятором.
3. Конфузор окрасить масляной краской за 2 раза по ГОСТ 8292-85

Масса 13,25 кг

Привязан

Инв.№

Н.контр.	Ткач		7.09.87
Гл.специал.	Репало		7.09.87
Рук.сект.	Беляев		7.09.87
Рук.гр.	Савосина		7.09.87
Вед.инж.	Абашева		7.09.87

Т.п. 813-2-46.87 ОВН5

Конфузор К3

Стадия	Лист	Листов
Р		1

ГИПРОНИСЕЛЬПРОМ г. Орел

Копировал Фомушкина Формат А4

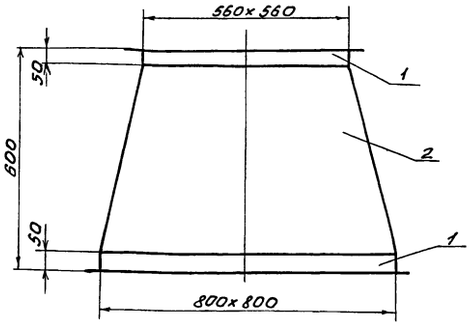

Выборка материалов

Поз.	Наименование	Кол. кг
	Материал	
1	Уголок 50×50×4-Б ГОСТ 8509-86 / Вст3пс1 ГОСТ 535-79	17,08
2	Лист ОЦ 6-ПН-НО-1,0 ГОСТ 19904-74 / ОН-МТ-2 ГОСТ 14918-80	12,81

1. Конструкция сварная
2. Диффузор служит для соединения вентилятора с каналом.
3. Фланцы окрасить масляной краской за 2 раза по ГОСТ 8292-85

Масса 29,89 кг

Привязан

Инв.№

Н.контр.	Ткач		7.09.87
Гл.спец.отд	Репало		7.09.87
Рук.сект	Беляев		7.09.87
Рук.гр.	Савосина		7.09.87
Вед.инж.	Абашева		

Т.п. 813-2-46.87 ОВН6

Диффузор Д1

Стадия	Лист	Листов
РП		1

ГИПРОНИСЕЛЬПРОМ г. Орел

Копировал Фомушкина Формат А4

Альбом V

Типовой проект

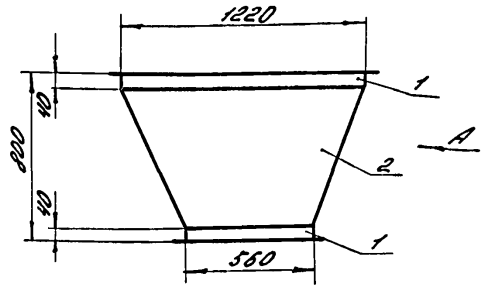

Вид А

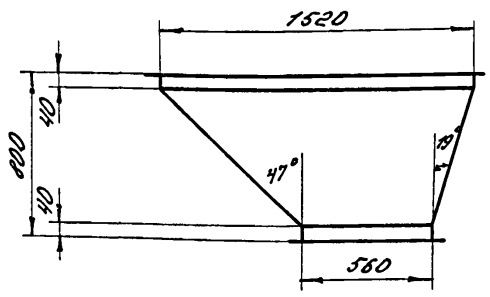

Выборка материалов

Поз.	Наименование	Кол., кг
	Материал	
1	Уголок 40×40×4-Б ГОСТ 8509-86 / В ст3 пс1 ГОСТ 535-79	18,68
2	Лист Б-ПН-НО-0,7 ГОСТ 19903-74 / 2-IV В ст3 пс ГОСТ 16523-70	16,99

1. Конструкция сварная.
2. Диффузор служит для соединения калорифера с вентилятором.
3. Диффузор окрасить масляной краской за 2 раза по ГОСТ 8292-85.

Масса 35,67 кг

Привязан

Инв. N

Н.контр.	Ткач			08.09.87
Гл.специал.	Репало			7.09.87
Рук.сект.	Беляев			7.09.87
Рук.гр.	Сабосина			08.09.87
Вед.инж.	Абашева			21.07.87
Пров.				

Т. п. 813-2-46.87 08 Н7

Диффузор Д2

Стадия	Лист	Листов
РП		1

ГИПРОНИСЕЛЬПРОМ г. Орел

Копировал Варич Формат А4

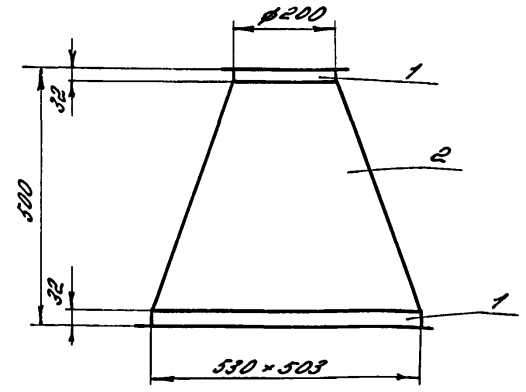

Выборка материалов

Поз.	Наименование	Кол., кг
	Материал	
1	Уголок 32×32×4-Б ГОСТ 8509-86 / В ст3 пс1 ГОСТ 535-79	6,61
2	Лист Б-ПН-НО-0,7 ГОСТ 19903-74 / 2-IV В ст3 пс ГОСТ 16523-70	4,76

1. Конструкция сварная
2. Диффузор служит для соединения заслонки с вентилятором
3. Диффузор окрасить масляной краской за 2 раза по ГОСТ 8292-85

Масса 11,37 кг

Привязан

Инв. N

Н.контр.	Ткач			08.09.87
Гл.специал.	Репало			7.09.87
Рук.сект.	Беляев			7.09.87
Рук.гр.	Сабосина			08.09.87
Вед.инж.	Абашева			21.07.87

Т. п. 813-2-46.87 08 Н8

Диффузор Д3

Стадия	Лист	Листов
РП		1

ГИПРОНИСЕЛЬПРОМ г. Орел

Копировал Варич Формат А4

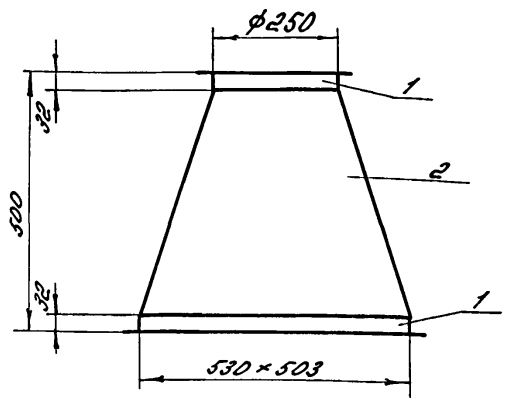

Выборка материалов

Поз.	Наименование	Кол., кг
	Материал	
1	Уголок 32×32×4-Б ГОСТ 8509-86 / В ст3 пс1 ГОСТ 535-79	8,25
2	Лист Б-ПН-НО-0,7 ГОСТ 19903-74 / 2-IV-В ст3 пс ГОСТ 16523-70	5,00

1. Конструкция сварная.
2. Диффузор служит для соединения заслонки с калорифером.
3. Диффузор окрасить масляной краской за 2 раза по ГОСТ 8292-85

Масса 13,25 кг

Привязан

Инв. N

Н.контр.	Ткач			08.09.87
Гл.специал.	Репало			7.09.87
Рук.сект.	Беляев			7.09.87
Рук.гр.	Сабосина			08.09.87
Вед.инж.	Абашева			21.07.87

Т. п. 813-2-46.87 08 Н9

Диффузор Д4

Стадия	Лист	Листов
РП		1

ГИПРОНИСЕЛЬПРОМ г. Орел

Копировал Варич Формат А4

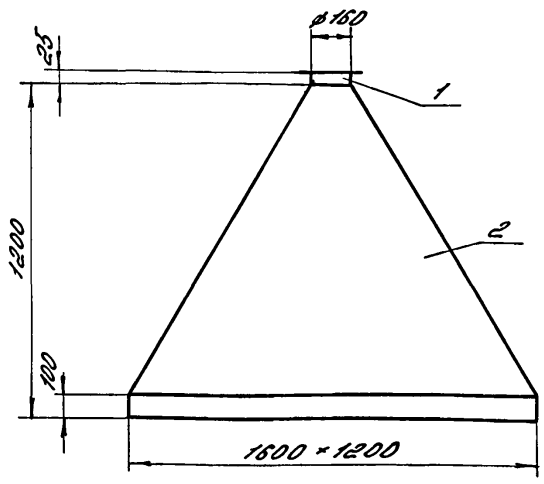

Выборка материалов

Поз.	Наименование	Кол., кг
	Материал	
1	Уголок 25×25×4-Б ГОСТ 8509-86 / В ст3 пс1 ГОСТ 535-79	1,17
2	Лист Б-ПН-НО-0,7 ГОСТ 19903-74 / 2-IV-В ст3 пс ГОСТ 16523-70	21,12

1. Конструкция сварная
2. Зонт служит для сосредоточенного удаления пыли от технологического оборудования.
3. Зонт окрасить масляной краской за 2 раза по ГОСТ 8292-85

Масса 22,29 кг

Привязан

Инв. N

Н.контр.	Ткач			08.09.87
Гл.специал.	Репало			7.09.87
Рук.сект.	Беляев			7.09.87
Рук.гр.	Сабосина			08.09.87
Вед.инж.	Абашева			21.07.87

Т. п. 813-2-46.87 08 Н10

Зонт

Стадия	Лист	Листов
РП		1

ГИПРОНИСЕЛЬПРОМ г. Орел

Копировал Варич Формат А4

22577-02 ВО

Альбом II

Типовой проект

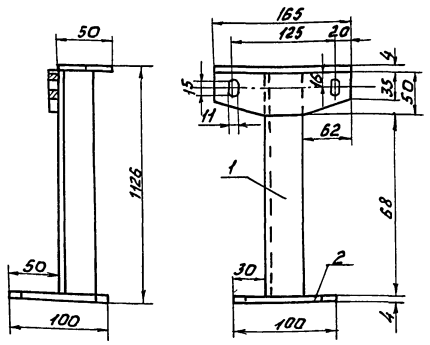

Выборка материалов

Поз.	Наименование	Кол, кг
	Материал	
1	Уголок 90х90х6-Б ГОСТ 8509-86 / Ст3 пс 1 ГОСТ 535-79	0,65
2	Лист 6-ПН-НО-4,0 ГОСТ 19903-74 / Ст3 пс ГОСТ 14637-79	0,8

1. Конструкция сварная.
2. Подставку окрасить масляной краской за 2 раза по ГОСТ 8292-85

Масса 1,45 кг

Привязан

Инв.№

Н.контр.	Ткач			т.п. 813-2-46.87	ОВН11
Гл.спец.отд	Репало				
Рук.сект	Беляев				
Рук.гр.	Савосина			Подставка под оборудование	Стадия: РП; Лист; Листов: 1
Вед.инж	Абашева				ГИПРОНИСЕЛЬПРОМ г. Орел

Копировал Фомушкина Формат А4

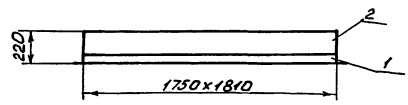

Выборка материалов

Поз.	Наименование	Кол. кг
	Материал	
1	Уголок 50х50х4-Б ГОСТ 8509-86 / Ст3 пс 1 ГОСТ 535-79	21,72
2	Лист ОЦ 6-ПН-Н.О-1,0 ГОСТ 19904-74 / ОН-МТ-2 ГОСТ 19918-80	12,3

1. Конструкция сварная
2. Переход служит для соединения воздухоохладителя с строительными конструкциями.
3. Фланец окрасить масляной краской за 2 раза по ГОСТ 8292.85

Масса 34,02 кг

Привязан

Инв.№

Н.контр.	Ткач			т.п. 813-2-46.87	ОВН12
Гл.спец.отд	Репало				
Рук.сект	Беляев				
Рук.гр.	Савосина			Переход соединительный	Стадия: РП; Лист; Листов: 1
Вед.инж	Абашева				ГИПРОНИСЕЛЬПРОМ г. Орел

Копировал Фомушкина Формат А4

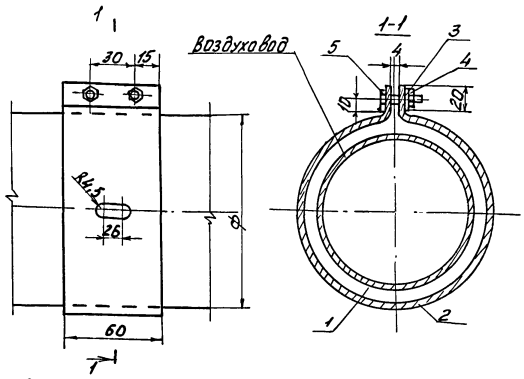

Выборка материалов

Поз.	Наименование	Кол.кг
	Материал	
1	Пластина ТКМЦ-С-5х200 ГОСТ 7338-77	0,02
2	Лента 2,5х60 ГОСТ 6009-74	0,9
	Стандартные изделия	
3	Шайба 16 65Т ГОСТ 6402-70	0,02
4	Гайка М16-6Н.5 ГОСТ 5915-70	0,066
5	Болт М16-6g х 25.58 ГОСТ 7798-70	0,2

Обозначение	Ф, мм
ОВН13	160
-01	225
-02	280

1. Лючок предназначен для прочистки воздуховодов системы аспирации.

Привязан

Инв.№

Н.контр.	Ткач			т.п. 813-2-46.87	ОВН13
Гл.спец.отд	Репало				
Рук.сект	Беляев				
Рук.гр.	Савосина			Лючок для прочистки	Стадия: РП; Лист; Листов: 1
Вед.инж	Абашева				ГИПРОНИСЕЛЬПРОМ г. Орел

Копировал Фомушкина Формат А4

Привязан

Инв.№

Н.контр.				т.п. 813-2-46.87	
Гл.спец.отд					
Рук.сект					
Рук.гр.					Стадия; Лист; Листов
Вед.инж					ГИПРОНИСЕЛЬПРОМ г. Орел

Копировал Фомушкина Формат А4

225770-02 81

Альбом III

Ведомость рабочих чертежей основного комплекта

Лист	Наименование	Примечание
1	Общие данные (начало).	
2	Общие данные (окончание).	
3	План на отметке 0.000. План кровли между осями 3-4, Е-Г. Схемы систем В4, В5, К13.	
4	Схемы водомерных узлов 1.2. Схемы систем В1, Т3, К1.	

Ведомость ссылочных и прилагаемых документов

Обозначение	Наименование	Примечание
	Ссылочные документы	
2-190-1/72	Узлы и детали инженерного	
выпуск 3	оборудования жилых и	
	общественных зданий для	
	сельского строительства	
3.903-12	Индустриальные конструк-	
	ции для промышленной и	
	тепловой изоляции	
4.904-69	Детали крепления сани-	
	тарно-технических	
	приборов и трубопроводов	
	Прилагаемые документы	
ВК, СО	спецификация оборудова-	альбом
	ния	
ВК, ВМ	Ведомость потребности	альбом
	в материалах.	

Типовой проект разработан в соответствии с действующими нормами и правилами и предусматривает мероприятия, обеспечивающие взрывную, взрыво-пожарную и пожарную безопасность при эксплуатации здания.

Гл. инженер проекта Хлебников

Условные обозначения

—В1— Водопровод хозяйственно-питьевой, производственный, противопожарный

—К13— Канализация производственная незагрязненных стоков. Трубопроводы оборотного водоснабжения

—В4— подающий

—В5— обратный

Общие указания

Данная часть проекта разработана на основании задания на проектирование, утверждённого Министерством плодоовощного хозяйства СССР от 29.12.85.

За условную отметку 0.000 принят уровень чистого пола здания, что соответствует абсолютной отметке [ ].

Монтаж трубопроводов производить в соответствии с требованиями СНиП 3.05.01-85 и СН 478-80.

Стальные трубопроводы, прокладываемые открыто окрасить масляной краской ГОСТ 10503-71 за два раза под колер помещений, трубопроводы системы оборотного водоснабжения, прокладываемые вне здания, покрыть каменноугольным лаком по ГОСТ 1709-75.

Расход воды на полив территории определяется при привязке проекта.

Крепление трубопроводов выполнить согласно серии 4.904-69.

Отметки на вводах и выпусках канализации назначаются при привязке проекта.

При производстве работ по системам составить акт освидетельствования скрытых работ:

1. на устройство оснований под трубопроводы;
2. На качественное соединение стыков;
3. на правильность уклонов трубопроводов;
4. на испытание трубопроводов;
5. на проверку действия систем.

Изоляцию трубопроводов горячего водоснабжения предусмотреть согласно серии 3.903-12 полотном холстопрошивным из остатков стеклянного волокна толщиной 40мм марки ХПС-7-5 по ТУ6-11-454-77 с покрытием алюминиевой фольгой ФО, 15 мкм ст ТУ36-1177-77.

Для охлаждения оборотной воды системы холодоснабжения предусмотрена градирня ГПВ-160 производительностью 32 м³/ч с электродвигателем мощностью 5.5 квт.

Расчет систем водопровода и канализации произведён согласно СНиП 2.04.01-85.

Основные показатели по системе В1 в таблице приведены с учетом расхода воды на хозяйственно-питьевые нужды, который составляет 1.15 м³/сут; 0,815 м³/ч.

Основные показатели по чертежам водопровода и канализации

Наименование системы	Потребный напор в вводе, м	Расчетный расход м³/сут.	м³/ч	л/с	при пожаре, л/с	Установленная мощность электродвигателей, квт	Примечание
В1	14	6.47	0.815	0.23	5.62	0.125	период охлаждения продукции
В1	14	3.83	0.815	0.23	5.62	0.125	период хранения продукции
Т3	11	1.26	0.63	0.75			
В4,В5		660	30	8.34		5.5	период охлаждения продукции
В4,В5		165	15	4.17		5.5	период хранения продукции
К1		2.41	1.18	2.86			
К13		0.40	0.40	0.11			период охлаждения продукции
К13		0.20	0.20	0.06			период хранения продукции.

Привязан

Инв. № подл. | Подпись и дата | Взам. инв. №

Согласовано: Зам. директора по сельскому хозяйству; Гл. спец. по с/х; Гл. инженер; Гл. технолог; Гл. конструктор

Рук. сект. Зл. | Конструкт. | Инженер | Технолог | Сметчик

Инв. №				
Гл. инж.	Карпенков			
Н. контр.	Ткач		21.01.87	т. п. 813-2-46.87 ВК
Нач. отд.	Иглина		10.01.87	
ГИП	Хлебников		9.01.87	
Рук. сект.	Беляев		10.01.87	
Рук. гр.	Цуранова		10.01.87	Хранилище лука-репки или лука-выборка, или лука-севка вместимостью 500 тонн.
Инж.	Басова		10.01.87	
Пров.	Сотникова		10.01.87	

Стадия	Лист	Листов
РП	1	4

Общие данные (начало). ГИПРОНИСЕЛЬПРОМ г. Орел

22577-02 82

Копировал Омельченко формат

Альбом II

Внутренние сети водоснабжения и канализации здания разработаны из условия подключения к соответствующим наружным сетям.

Строительный объем здания 3305 м³, степень огнестойкости II, категория производства по пожарной опасности В, Д; из них с категорией В - 551 м³.

Согласно п. 6.1, табл.2 и табл.3 СНиП2.04.01-85 в отделении переборки предусмотрено внутреннее пожаротушение с расчетным расходом 5,2 л/с (две струи по 2,6 л/с), при высоте компактной части 6м, длине рукава 20м и диаметре спрыска наконечника пожарного ствола 16мм.

Расход воды на наружное пожаротушение согласно п.2.14 (табл.7) и п.2.15 СНиП2.04.02-84 составляет 10 л/с. Наружное пожаротушение решается при привязке проекта и может осуществляться от гидрантов, размещенных на наружной водопроводной кольцевой сети хозяйства или от двух противопожарных резервуаров (с объемом каждого не менее 54 м³).

Расходы воды на хозяйственно-питьевые нужды определены согласно СНиП2.04.01-85, на производственные согласно технологическим расчетам и приведены на листах ВК-1 и ВК-2.

Годовой расход воды по хранилищу составляет:

- на хозяйственно-бытовые нужды 138 м³, в т.ч. из сети горячего водоснабжения 72,4 м³;
- на производственные нужды 509,9 м³ (зона-20°С) и 365,9 (зона-30°С)

Хранилище оборудуется системой водопровода хозяйственно-питьевого, производственного, противопожарного назначения, горячим водоснабжением, оборотным водоснабжением холодильной установки, бытовой и производственной канализацией.

Сеть водопровода хозяйственно-питьевого, производственного противопожарного назначения из стальных оцинкованных труб диаметрами 100, 65, 50, 32, 25, 15мм, тупиковая, прокладывается открыто по строительным конструкциям здания, для учета расхода воды на вводе предусмотрен водосчетчик. Потребители системы технологическое и санитарно-техническое оборудование, поливочные и пожарные краны. В связи с тем, что счетчик не обеспечивает пропуск общего расхода воды (с учетом противопожарного), на обводной линии водомерного устройства предусмотрена задвижка с электроприводом, открытие которой предусмотрено от кнопок, установленных у пожарных кранов. Требуемый напор на вводе в здание 14м.

Горячее водоснабжение здания централизованное, предусмотрено от узла ввода теплосети (см. разрел „Отопление и вентиляция)". Внутренние сети из стальных оцинкованных труб диаметрами 32...15мм, тупиковые, монтируются открыто. Подающий трубопровод системы, кроме подводок к водоразборным приборам, теплоизолируется. Потребители горячей воды - санитарные приборы бытовых помещений. Учет количества воды преусмотрен водосчетчиком, установленным в помещении теплового пункта. Расчетный расход тепла на горячее водоснабжение 43850 вт. Требуемый напор на вводе 11м. Циркуляция системы предусмотрена в наружной сети до ввода в здание.

Система оборотного водоснабжения холодильной установки внутри здания разработана в разделе „Холодоснабжение." В разделе „Водоснабжение и канализация" для данной системы на кровле здания над машинным отделением предусмотрена установка и обвязка градирни ГПВ-160 для охлаждения оборотной воды в количестве -30 м³/ч в период охлаждения продукции; 15 м³/ч в период хранения продукции и подача свежей воды из сети водопровода на восполнение технологических потерь в бак емкостью 2м³.

Сети канализации из пластмассовых канализационных труб диаметрами 100, 50мм. Состав бытовых стоков обычный. Характеристика производственных сточных вод приведена в таблице на данном листе.

Незагрязненные сточные воды от оттайки воздухоохладителей отдельным выпуском (выпуск К13-1) отводятся в сеть дождевой канализации.

Данные по производственному водопотреблению и водоотведению

№ потребителя по плану	Наименование потребителя	Количество потребителей	Количество часов работы в сутки	Водопотребление: Требования к качеству воды	Потребный напор у потребителя, м	Режим водопотребления	Расход воды на одного потребителя, м³/ч	Из хозяйственно-питьевого, производственного, противопожарного водопровода: м³/сут	м³/ч	л/с	Из системы оборотного водоснабжения холодильной установки: м³/сут	м³/ч	л/с	Водоотведение: Характеристика сточных вод	Режим водоотведения	В систему оборотного водоснабжения холодильной установки: м³/сут	м³/ч	л/с	В производственную канализацию незагрязненных стоков: м³/сут	м³/ч	л/с	Концентрация загрязнений сточных вод после локальных очистных сооружений, мг/л	Примечание
	Электрокипятильник КИЗ-25м	1	2,0	питьев.	3,0	периодич.	0,025	0,050	0,025	0,007	—	—	—			—	—	—	—	—	—		
	Холодильная установка	1	2,2	техн.	—	непрерывн.	30	—	—	—	660	30	8,34	незагрязненные	непрерывн.	654,72	29,76	8,27	—	—	—		Период охлаждения продукции
	Холодильная установка	1	11	техн.	—	непрерывн.	15	—	—	—	165	15	4,17	незагрязненные	непрерывн.	162,36	14,76	4,10	—	—	—		Период хранения продукции
	Восполнение потерь воды в системе оборотного водоснабжен.	—	22	техн. питьев	5,0	периодич.	—	5,28	0,24	0,07	—	—	—			5,28	0,24	0,07	—	—	—		Период охлаждения продукции
	Восполнение потер воды в системе оборотного водоснабжения	—	11	техн. питьев	5,0	периодич.	—	2,64	0,24	0,07	—	—	—			2,64	0,24	0,07	—	—	—		Период хранения продукции
	Воздухоохладители	4												незагрязненные	периодич.	—	—	—	0,40	0,40	0,11		Период охлаждения продукции
	Воздухоохладители	4												незагрязненные	периодич.	—	—	—	0,20	0,20	0,06		Период хранения продукции
	Итого:							5,33	0,265	0,074	660	30	8,34			660	30	8,34	0,40	0,40	0,11		Период охлаждения продукции
	Итого:							2,69	0,265	0,074	165	19	4,17			165	15	4,17	0,20	0,20	0,06		Период хранения продукции

Зам.глинж.	Карпенков		
Н.контр.	Ткач		21.07.87
Нач.отд.	Иглина		10.07.87
ГИП	Хлебников		10.07.87
Рук.сект.	Беляев		10.07.87
Рук.гр.	Цурганов		10.07.87
Ст.инж.	Сотникова		10.07.87
Пров.	Сотникова		10.07.87

Привязан

Инв.№

т. п. 813-2-46.87 ВК

Хранилище лука-репки или лука-выборка или лука-севка вместимостью 500 тонн

Общие данные (окончание).

Стадия	Лист	Листов
РП	2	

ГИПРОНИСЕЛЬПРОМ г. Орел

22577-02 83

Копировал Омельченко

формат А2

Инв.№подл. | Подпись и дата | Взам.инв.№

Альбом II

План на отм. 0,000

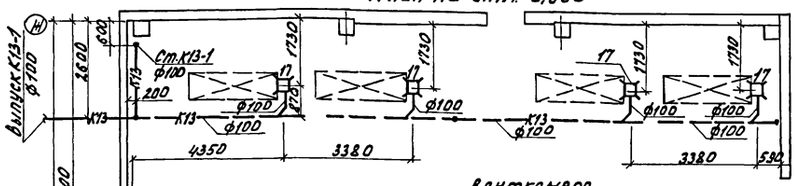

План кровли между осями 3-4, Е-Г.

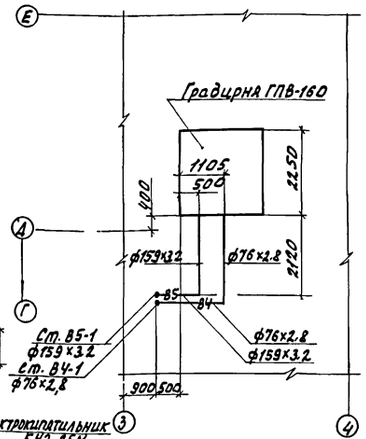

В4, В5

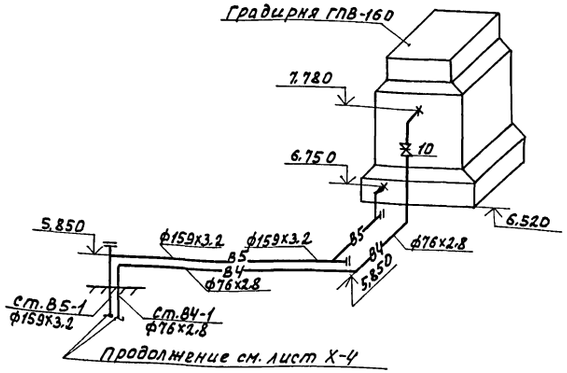

К13

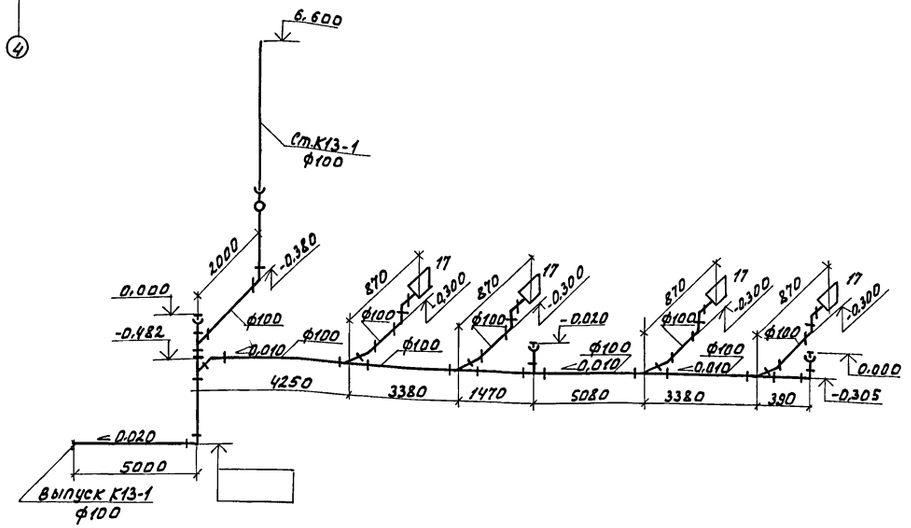

Н.контр.	Ткач		21.07.87	т.п. 813-2-46.87		ВК
Гл.спец.отд.	Реполо		21.07.87			
ГИП	Хлебников		21.07.87			
Рук.сект.	Белаев		21.07.87			
Рук.гр.	Цурганов		21.07.87			
Ст.инж.	Сотникова		21.07.87	Хранилище лука-репки или лука-выборка или лука-севка. Вместимостью 500 тонн.	Стадия	Лист	Листов
Пров.	Сотникова		21.07.87		РП	3	
				План на отм. 0,000. План кровли между осями 3-4, Е-Г. Схемы систем В4, В5, К13.	ГИПРОНИСЕЛЬПРОМ г. Орел		

Привязан

Инв. N подл. | Подпись и дата | Взам. инв. N

Инв. N

22577-02 84

Копировал Онельченко

Формат А2

Альбом II

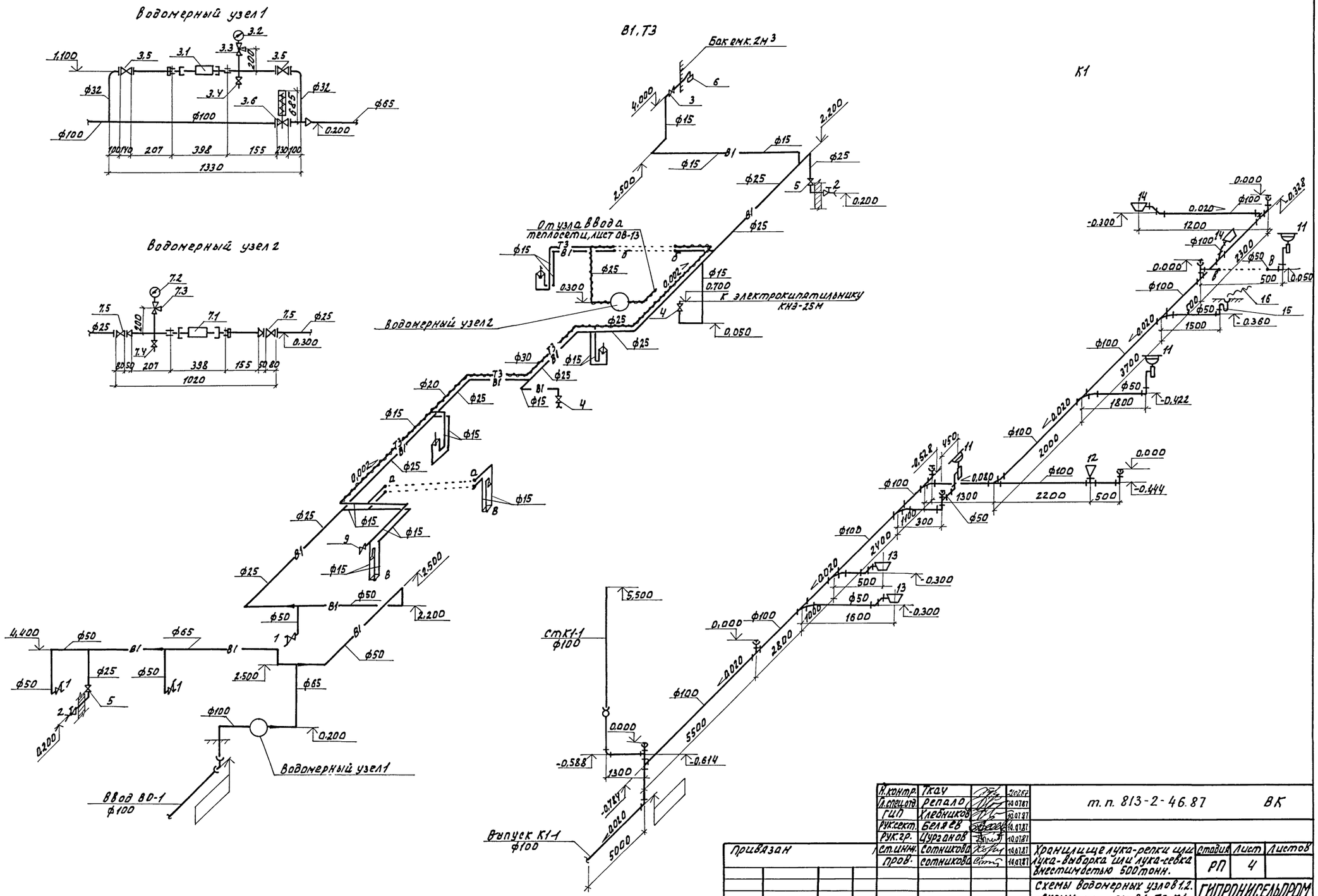

Н.контр.	Ткач		21.02.87	т.п. 813-2-46.87 ВК
Гл.спец.отд.	Репало		10.07.87	
ГИП	Хлебников		10.07.87	
Рук.сект.	Беляев		10.07.87	
Рук.гр.	Цурганов		10.07.87	
Ст.инж.	Сотникова		10.07.87	Хранилище лука-репки или лука-выборка или лука-севка вместимостью 500 тонн.
Пров.	Сотникова		10.07.87	

Привязан

Инв.№

Стадия	Лист	Листов
РП	4	

Схемы водомерных узлов 1,2. Схемы систем В1, Т3, К1.

ГИПРОНИСЕЛЬПРОМ г. Орел

22577-02 (85)

Копировал Омельченко

формат А2

Инв.№ | Подпись и дата | Взам. инв.№

gost.e-ecolog.ru