Типовой проект

807-19-25.94

Центральный склад дезинфицирующих средств областного (краевого) хозрасчетного ветеринарно-санитарного отряда численностью до 100 человек

Альбом 2

КЖИ Строительные изделия

gost.e-ecolog.ru

ТИПОВОЙ ПРОЕКТ

807-19-25.94

Центральный склад дезинфицирующих средств областного (краевого) хозрасчетного ветеринарно-санитарного отряда численностью до 100 человек

Альбом 2

Разработан
проектным институтом
„ГИПРОАГРОХИМ"

Утвержден и
введен в действие
А.О. „Институт ГИПРОАГРОХИМ"
Приказ от 13.07.95 г. № 36

Генеральный директор (Болонкин О.Б.)

Главный инженер проекта (Кищенко А.В.)

Содержание альбома

Обозначение	Наименование	Страница	Примечание
	Содержание альбома	2	
КЖ.И.01.00	Колонна (1К30-1М2-а, 1К30-1М2-ж)	3	
КЖ.И.02.00	Колонна (1К30-1М2-б, 1К30-1М2-е)	4	
КЖ.И.03.00	Колонна (1К30-1М2-в)	5	
КЖ.И.04.00	Колонна (1К30-1М2-г, 1К30-1М2-д)	6	
КЖ.И.05.00	Балка (1БСП12-2АIV-а;	7	
	1БСП12-3АIV-а,б;		
	1БСП12-4АIV-а)		
КЖ.И.06.00	Балка (1БСП12-2АIV-б	8	
	1БСП12-3АIV-б		
КЖ.И.07.00	Плита покрытия (1ПГ6-3АIVт-а	9	
	1ПГ6-4АIVт-а)		
КЖ.И.08.00	Плита покрытия (1ПВ6-3АIVт-4-а)	10	
	1ПВ6-4АIVт-4-б)		
КЖ.И.09.00	Плита покрытия (1ПГ6-3АIVт-б;	11	
	1ПГ6-4АIVт-б)		
КЖ.И.10.00	Панель стеновая	12	
	(ПС62.12.2,0-2Л-2-70-а,		
	ПС63,12.2,5-2Л-2-70-а,		
	ПС63,12.3,0-2Л-2-70-а)		
КЖ.И 11.00	Панель стеновая	13	
	(ПС62.12.2,0-2Л-2-20-а,		
	ПС63,12.2,5-2Л-2-20-а,		
	ПС63,12.3,0-2Л-2-20-а)		
КЖ.И 12.00	Перемычка 4ПБ44-8а	14	
КЖ.И.13.00	Рама металлическая РМ1	15	

Продолжение

Обозначение	Наименование	Страница	Примечание
КЖ.И.14.00	Изделие соединительное		
	МС1	15	

Инв.№ подл. | Подпись и дата | Взам.инв.№

Рис. 1

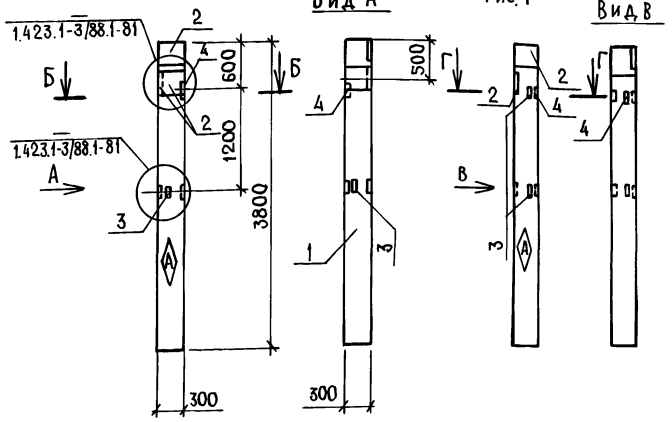

Вид А

Рис. 2
остальное см. рис. 1

Вид В

Б-Б
м 1:10

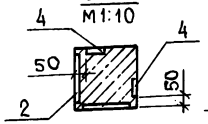

Г-Г
м 1:10

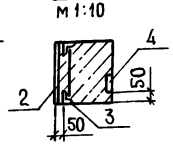

Кол.	Обозначение	Наименование	Кол. на исп. Ю.И.01.00 —	Кол. на исп. Ю.И.01.00 01	Примечание
		Документация			
1	1.423.1-3/88, в. 0-1, 1,2	Колонны железобетонные прямоугольного сечения для одноэтажных производственных зданий высотой до 9,6м без мостовых опорных кранов			
		Сборочные единицы			
1	1.423.1-3/88 в.1	1К30-1М2	1	1	
		Изделие закладное			
2	1.423.1-3/88 в.2	НМ1-1	3	2	
3	1.423.1-3/88 в.2	М1-13	2	3	
4	1.400.2-25.93.1-4	МУ1-19	2	1	

Ведомость расхода стали на дополнительные закладные изделия, кг

Марка элемента	Изделия закладные														Всего
	Арматура класса							Прокат марки							
	А-I		А-III					Вст3кп2-1							
	ГОСТ 5781-82*							ГОСТ 19903-74*				ГОСТ 8509-86*			
	ф6	Итого	ф8	ф12	ф14	ф22	Итого	-0=6	-0=10	Итого	L63×5		Итого		
1К30-1М2-а	0,6	0,6	0,48	0,48	6,12	4,32	11,40	2,48	20,5	22,98	3,0		3,0		37,98
1К30-1М2-ж	0,4	0,4	0,24	0,72	4,08	2,88	7,92	1,24	13,66	14,9	4,5		4,5		27,72

1. Закладные изделия защитить от коррозии слоем Мет. Ц120.
2. Знак ориентации (А) нанести несмываемой краской.

Обозначение	Наименование	Рис.
КЖ.И 01.00	1К30-1М2-а	1
	1К30-1М2-ж	2

Инв. № подл. | Подпись и дата | Взам. инв. №

Привязан	ГИП	Кищенко		05.95
	Нач. отд.	Мартынов		05.95
	Гл. спец.	Фролова		05.95
	Зав. гр.	Кузнецова		05.95
	Инж.	Стародубова		05.95
Инв. №	Инж.	Кислякова		10.94

807-19-25.94 КЖ.И 01.00

Колонна (1К30-1М2-а, 1К30-1М2-ж)

Стадия	Масса	Масштаб
Р	860	1:50
Лист	Листов 1	

ГИПРОАГРОХИМ Владимир

Копировал Завьялова Формат А3

Альбом 2

Рис. 1

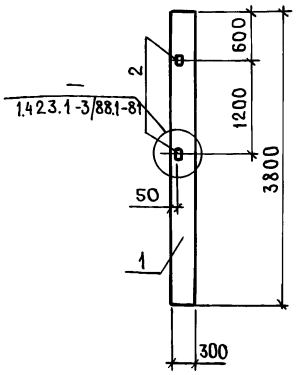

Рис. 2
остальное см. Рис. 1

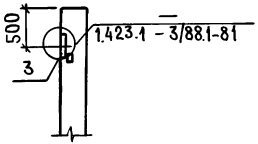

Поз.	Обозначение	Наименование	Кол. на изд. КЖ.И 02.00 —	01	Примечание
		Документация			
	1.423-3.1-3/88,	Колонны железобетонные			
	в.0-1, 1.2	прямоугольного сечения			
		для одноэтажных произ-			
		водственных зданий			
		высотой до 9,6м без			
		мостовых опорных кранов			
		Сборочные единицы			
1	1.423-3.1-3/88 в.1	1К30-1М2	1	1	
		Изделие закладное			
2	1.423-3.1-3/88 в.2	М1-13	2	2	
3	1.403-3.1-3/88 в.2	НМ1-1		1	

Ведомость расхода стали на дополнительные закладные изделия, кг

Марка элемента	Изделия закладные											Всего
	Арматура класса						Прокат марки					
	А-I		А-III				С 235					
	ГОСТ 5781-82*						ГОСТ 19903-74*		ГОСТ 8509-86			
	ф6	Итого	ф12	ф14	ф22	Итого	δ-10	Итого	L63×5		Итого	
1К30-1М2-б			0,48			0,48			3,0		3,0	3,48
1К30-1М2-е	0,4	0,4	0,48	2,04	1,44	3,96	6,83	6,83	3,0		3,0	14,19

Обозначение	Наименование	Рис.
КЖ.И.02.00	1К30-1М2-б	1
-01	1К30-1М2-е	2

Закладные изделия защитить от коррозии слоем Мет. Ц120

Взам. инв. № | Подпись и дата | Инв. № подл.

Привязан

Инв. №

ГИП	Кищенко	05.95
Нач. от д.	Мартынов	05.95
Гл. спец.	Фролова	05.95
Зав. гр.	Кузнецова	05.95
Инж.	Стародубова	05.95
Инж.	Кислякова	10.94

807-19-25.94 КЖ.И 02.00

Колонна 1К30-1М2-б
К30-1М2-е

Стадия	Масса	Масштаб
Р	850	1:50
Лист	Листов 1	

ГИПРОАГРОХИМ
Владимир

Копировал Завьялова Формат А3

Альбом 2

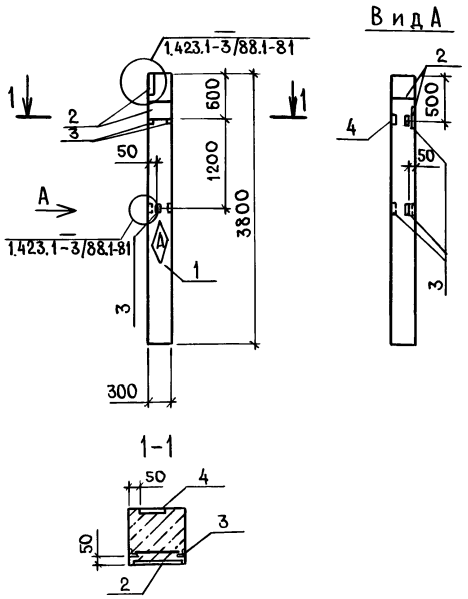

1. Закладные изделия защитить от коррозии слоем Мет. Ц 120.

2. Знак ориентации Ⓐ нанести несмываемой краской.

Поз.	Обозначение	Наименование	Кол.	Примечание
		Документация		
	1.423.1-3/88 в.0-1,1,2	Колонны железобетонные		
		прямоугольного сечения		
		для одноэтажных произ-		
		водственных зданий		
		высотой до 9,6м без		
		мостовых опорных кранов		
		Сборочные единицы		
1	1.423.1-3/88 в.1	1К30-1М2		
		Изделие закладное		
2	1.423.1-3/88 в.2	НМ1-1	2	
3	1.423.1-3/88 в.2	М1-13	3	
4	1.400.2-25.93.1-4	МУ1-19	1	

Ведомость расхода стали на дополнительные закладные изделия, кг

Марка элемента	Изделия закладные												Всего
	Арматура класса							Прокат марки					
	AI		A-III					С 235					
	ГОСТ 5781-82*							ГОСТ 19903-74*			ГОСТ 8509-86		
	ф6	Итого	ф8	ф12	ф14	ф22		-б=6	-б=10	Итого	L63×5	Итого	
1К30-1М2-в	0,4	0,4	0,24	0,72	4,08	2,88	7,92	1,24	13,66	14,9	4,5	4,5	27,72

Инв.№ подл. | Подпись и дата | Взам.инв.№

Привязан

Инв. №

ГИП	Кищенко		05.95
Нач.отд.	Мартынов		05.95
Гл.спец.	Фролова		05.95
Зав.гр.	Кузнецова		05.95
Инж.	Стародубова		05.95
Инж.	Кислякова		10.94

807-19-25.94 КЖ.И 03.00

Колонна 1К30-1М2-в

Стадия	Масса	Масштаб
Р	850	1:50
Лист	Листов 1	

ГИПРОАГРОХИМ Владимир

Копировал Завьялова Формат А3

Альбом 2

Рис.1

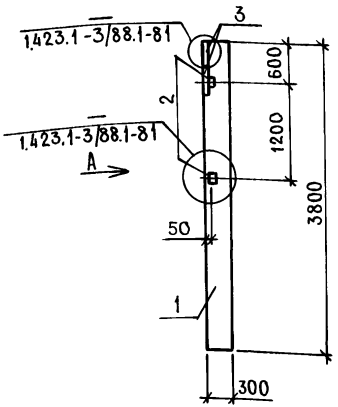

Рис.2

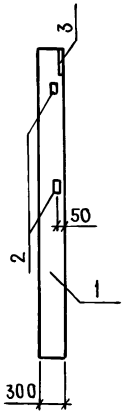

Вид А

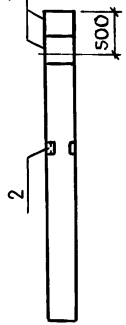

Поз.	Обозначение	Наименование	Кол. на изд. КЖ.И.02.00 —	Кол. на изд. КЖ.И.02.00 01	Примечание
		Документация			
	1.423.1-3/88	Колонны железобетонные			
	в.0-1, 1,2	прямоугольного сечения			
		для одноэтажных произ-			
		водственных зданий			
		высотой до 9,6 м без			
		мостовых опорных кранов			
		Сборочные единицы			
1	1.423.1-3/88 в.1	1К30-1М2	1	1	
		Изделие закладное			
2	1.423.1-3/88 в.2	М1-13	2	2	
3	1.423.1-3/88 в.2	НМ1-1	2	1	

Ведомость расхода стали на дополнительные закладные изделия, кг

Марка элемента	Изделия закладные											Всего
	Арматура класса						Прокат марки					
	А-I		А-III				С235					
	ГОСТ 5781-82*						ГОСТ19903-74*		ГОСТ8509-86			
	ф6	Итого	ф12	ф14	ф22	Итого	-δ=10	Итого	L63×5		Итого	
1К30-1М2-д	0,2	0,2	0,48	2,04	1,44	3,96	6,83	6,83	3,0		3,0	13,8
1К30-1М2-г	0,4	0,4	0,48	4,08	2,88	7,44	13,6	13,6	3,0		3,0	24,44

Обозначение	Наименование	Рис.
КЖ.И.04.00	1К30-1М2-г	1
-01	1К30-1М2-д	2

Закладные изделия защитить от коррозии слоем Мет. Ц120

Взам. инв. № | Подпись и дата | Инв. № подл.

Привязан

Инв. №

ГИП	Кищенко		05.95
Нач.отд.	Мартынов		05.95
Гл.спец.	Фролова		05.95
Зав. гр.	Кузнецова		05.95
Инж.	Стародубова		05.95
Инж.	Кислякова		10.94

807-19-25.94 КЖ.И.04.00

Колонна (1К30-1М2-г / 1К30-1М2-д)

Стадия	Масса	Масштаб
Р	850	1:50
Лист	Листов 1	

ГИПРОАГРОХИМ Владимир

Копировал Завьялова Формат А3

Рис.1

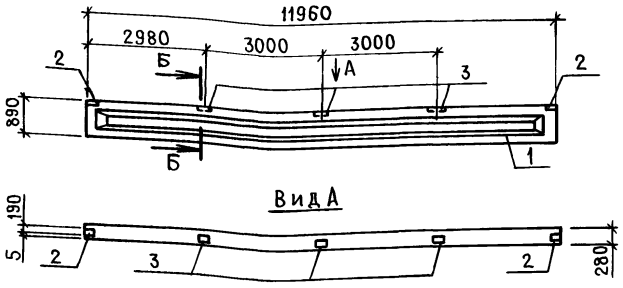

Рис.2

остальное см. Рис.1

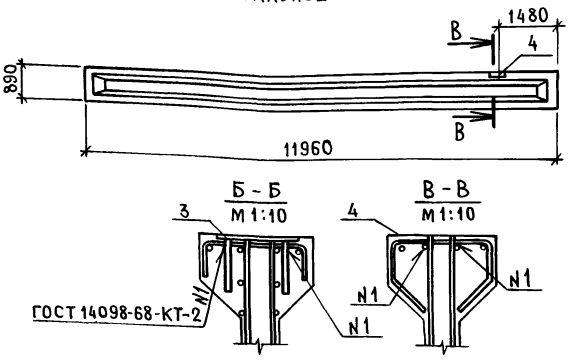

Поз.	Обозначение	Наименование	К-во на исп. КЖ.И 05.00 —	01	02	03	Примечание
		Сборочные единицы					
1	1.462.1-1/88.1	1БСП12-2АIV	1				
1	1.462.1-1/88.1	1БСП12-3АIV		1	1		
1	1.462.1-1/88.1	1БСП12-4АIV				1	
		Изделие закладное					
2	1.400.2-25.93.1-2	МУ1-7	2	2	2	2	
3	1.400.2-25.93.1-5	МУ1-30	3	3	3	3	
4	1.400.2-25.93.1-60	МУ3-23			1	1	

Ведомость расхода стали
на дополнительные закладные изделия, кг

Марка элемента	Изделие закладное							
	Арматура класса А-III			Прокат марки Вст3кп2-1				Всего
	ГОСТ 5781-82*			ГОСТ 19903-74*		ГОСТ 8510-86		
	ф8	ф10	Итого	δ=6	Итого	L75×6	Итого	
1БСП12-2АIV-а	1,00		1,00	12,93	12,93			13,93
1БСП12-3АIV-а	1,00		1,00	12,93	12,93			13,93
1БСП12-3АIV-б	1,0	0,9	1,9	12,93	12,93	3,44	3,44	18,27
1БСП12-4АIV-а	1,0	0,9	1,9	12,93	12,93	3,44	3,44	18,27

Закладные изделия защитить от коррозии слоем Мет. Ц120

Обозначение	Наименование	Рис.
КЖ.И 05.00	1БСП12-2АIV-а	1
-01	1БСП12-3АIV-б	1
-02	1БСП12-3АIV-а	2
-03	1БСП12-4АIV-а	2

Привязан

Инв. №

ГИП	Кищенко		05.94
Нач.отд.	Мартынов		05.94
Гл.спец.	Фролова		05.94
Зав.гр.	Кузнецова		94
Инж.	Стародубова		94
Инж.	Кислякова		10.94

807-19-25.94 КЖ.И 05.00

Балка (1БСП12-2АIV-а; 1БСП12-3АIV-а; б; 1БСП12-4АIV-а)

Стадия	Масса	Масштаб
Р	4500	50
Лист	Листов 1	

ГИПРОАГРОХИМ Владимир

Копировал Завьялова Формат А3

Инв.№ подл. | Подпись и дата | Взам.инв.№

Альбом 2

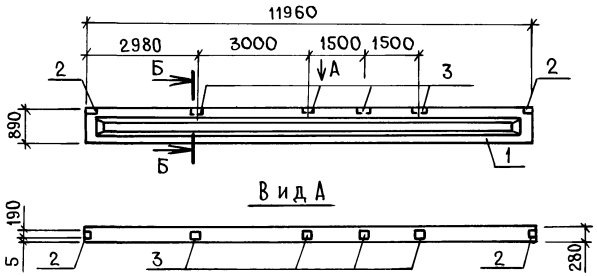

Поз.	Обозначение	Наименование	Кол. на изд. КЖ.И.06.00 —	Кол. на изд. КЖ.И.06.00 01	Примечание
		Документация			
	1.462.1-1/88.1	Балки железобетонные			
		предварительно напряженные			
		пролетом 12м для покрытий			
		зданий с плоской и скатной			
		кровлей			
		Сборочные единицы			
1	1.462.1-1/88.1	1БСП12-2АIV	1		
1	1.462.1-1/88.1	1БСП12-3АIV		1	
		Изделия закладные			
2	1.400.2-25.93.1-2	МУ1-7	2	2	
3	1.400.2-25.93.1-5	МУ1-30	4	4	

Ведомость расхода стали
на дополнительные закладные изделия, кг

Марка элемента	Изделия закладные						Всего
	Арматура класса А-III ГОСТ5781-82			Прокат марки С235 ГОСТ19903-74			
	ф8		Итого	- 6		Итого	
1БСП12-2АIV-б	1,24		1,24	15,76		15,76	17,00
1БСП12-3АIV-в	1,24		1,24	15,76		15,76	17,00

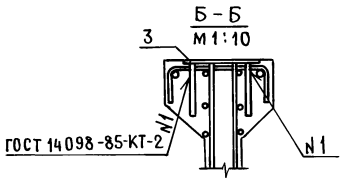

Закладные изделия защитить от коррозии слоем мет. Ц 120

Инв. № подл. | Подпись и дата | Взам. инв. №

Привязан	ГИП	Кищенко		05.95
	Нач. ОТД	Мартынов		05.95
	Гл. спец.	Фролова		05.95
	Зав. гр.	Кузнецова		05.95
Инв. №	Инж.	Стародубова		05.95
	Инж.	Кислякова		10.94

807-19-25.94 КЖ.И.06.00

Балка (1БСП12-2АIV-б; 1БСП12-3АIV-в)

Стадия	Масса	Масштаб
Р	4500	1:50
Лист	Листов 1	

ГИПРОАГРОХИМ Владимир

Копировал Завьялова Формат А3

Альбом 2

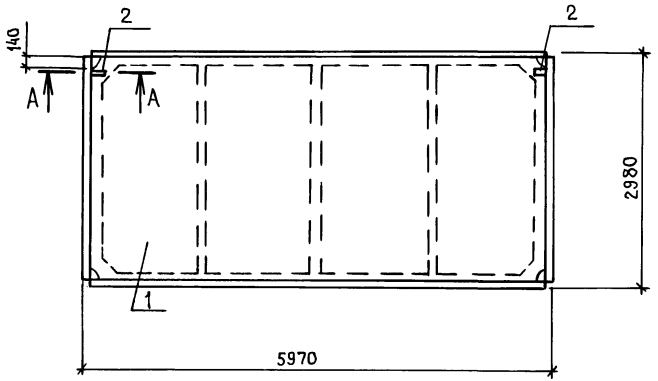

А-А
м1:10

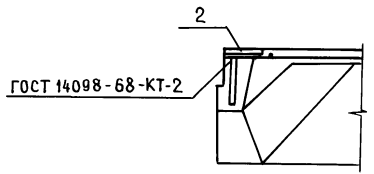

Поз.	Обозначение	Наименование	К-во на изд. КЖ.И.07.00 —	К-во на изд. КЖ.И.07.00 01	Примечание
		Документация			
	1.865.1-4/89 в.1	Железобетонные плиты			
		покрытий сельскохозяйст-			
		венных производственных			
		зданий			
		Сборочные единицы			
1	1.865.1-4/89 в.1	1ПГ6-3АIVт	1		
1	1.865.1-4/89 в.1	1ПГ6-4АIVт		1	
		Изделие закладное			
2	1.865.1-4/89 в.2	МН6	2	2	

Ведомость расхода стали на дополнительные закладные изделия, кг

Марка элемента	Изделия закладные										Всего
	Арматура класса А-III ГОСТ 5781-82*					Прокат марки Вст3кп2-1 ГОСТ 19903-74*					
	ф10				Итого	-б=8				Итого	
1ПГ6-3АIVт-а	0,8				0,8	1,8				1,8	2,6
1ПГ6-4АIVт-а	0,8				0,8	1,8				1,8	2,6

Закладные изделия защитить от коррозии слоем Мет. ц120

Обозначение	Наименование
КЖ.И.07.00	1ПГ6-3АIVт-а
-01	1ПГ6-4АIVт-а

Привязан

Инв. №

ГИП	Кищенко	05.95
Нач.отд.	Мартынов	05.95
Гл.спец.	Фролова	05.95
Зав.гр.	Кузнецова	05.95
Инж.	Стародубова	05.95
Инж.	Кислякова	10.94

807-19-25.94 КЖ.И.07.00

Плита покрытия (1ПГ6-3АIVт-а, 1ПГ6-4АIVт-а)

Стадия	Масса	Масштаб
Р	2250	1:50
Лист	Листов 1	

ГИПРОАГРОХИМ Владимир

Копировал Завьялова Формат А3

Инв.№подл. | Подпись и дата | Взам.инв.№

Альбом 2

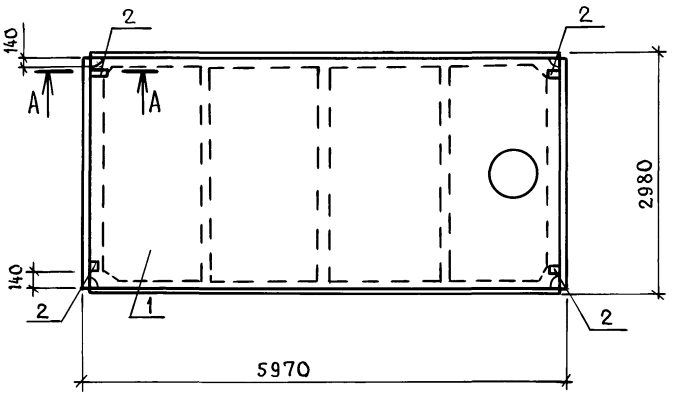

А - А
м 1:10

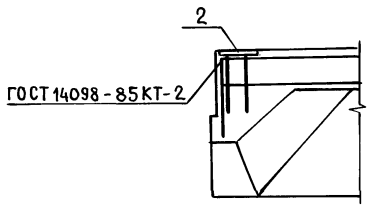

Поз.	Обозначение	Наименование	Кол. на исп КЖ.И.08.00 —	01	Примечание
		Документация			
	1.865.1-4/89	Железобетонные плиты			
		покрытий сельско-			
		хозяйственных произ-			
		водственных зданий			
		Сборочные единицы			
1	1.865.1-4/89 в.1	1ПВ6-3АIVт-4	1		
1	1.865.1-4/89 в.1	1ПВ6-4АIVт-4		1	
		Изделие закладное			
2	1.865.1-4/89 в.2	МН6	4	4	

Ведомость расхода стали
на дополнительные закладные изделия, кг

Марка элемента	Изделие закладное							Всего
	Арматура класса А-III ГОСТ 5781-82*			Прокат марки Вст3кп 2-1 ГОСТ 19903-74*				
	ф10		Итого	δ=8			Итого	
1ПВ6-3АIVт-4-а	1,60		1,6	3,6			3,6	5,2
1ПВ6-4АIVт-4-б	1,6		1,6	3,6			3,6	5,2

Закладные изделия покрыть слоем Мет Ц120

Привязан	ГИП	Кищенко	05.95
	Нач.ота.	Мартынов	05.95
	Гл.спец.	Фролова	05.95
	Зав. гр.	Кузнецова	05.95
	Инж.	Стародубова	05.95
Инв. №	Инж.	Кислякова	11.94

807-19-25.94 КЖ.И.08.00

Плита покрытия (1ПВ6-3АIVт-4-а) (1ПВ6-4АIVт-4-б)

Стадия	Масса	Масштаб
Р	2900	1:50
Лист	Листов 1	

ГИПРОАГРОХИМ Владимир

Копировал Завьялова Формат А3

Инв. № подл. | Подпись и дата | Взам. инв. №

Альбом 2

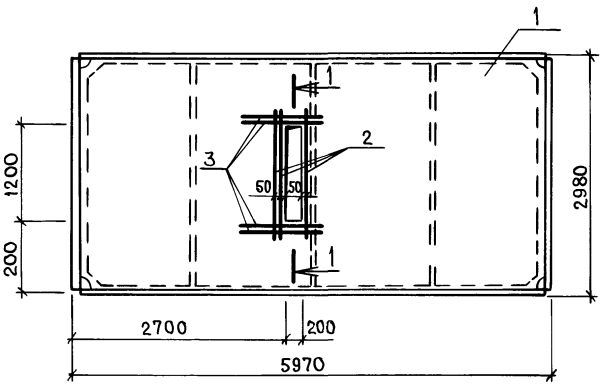

1-1

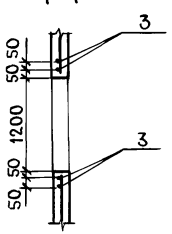

Поз.	Обозначение	Наименование	К-во на исп КЖ.И.09.00 —	01	Примечание
		Документация			
	1.865.1-4/89 в.1	Железобетонные плиты			
		покрытий сельскохозяйст-			
		венных производственных			
		зданий			
		Сборочные единицы			
1		1ПГ6-3А$\overline{IV}$т	1		
1		1ПГ6-4А$\overline{IV}$т		1	
		Детали			
2		ф8А$\overline{III}$ ГОСТ 5781-82 ℓ=1450	3	3	
3		ф8А$\overline{III}$ ГОСТ 5781-82 ℓ=1030	4	4	

Ведомость расхода стали
на дополнительные арматурные изделия, кг

Марка элемента	Изделия арматурные				Всего
	Арматура класса А-$\overline{III}$ ГОСТ 5781-82				
	ф8			Итого	
1ПГ6-3А$\overline{IV}$т-б	3,9			3,9	3,9
1ПГ6-4А$\overline{IV}$т-б	3,9			3,9	3,9

Привязан			
Инв. №			

ГИП	Кищенко	05.95
Нач.отд.	Марынов	05.95
Гл.спец.	Фролова	05.95
Зав. гр.	Кузнецова	05.95
Инж.	Стародубова	05.95
Инж.	Кислякова	10.94

807-19-25.94 КЖ.И.09.00

Плита (1ПГ6-3А$\overline{IV}$т-б / 1ПГ6-4А$\overline{IV}$т-б)

Стадия	Масса	Масштаб
Р	2250	1:50
Лист	Листов 1	

ГИПРОАГРОХИМ
Владимир

Инв.№подл. | Подпись и дата | Взам.инв.№

Копировал Завьялова Формат А3

Альбом 2

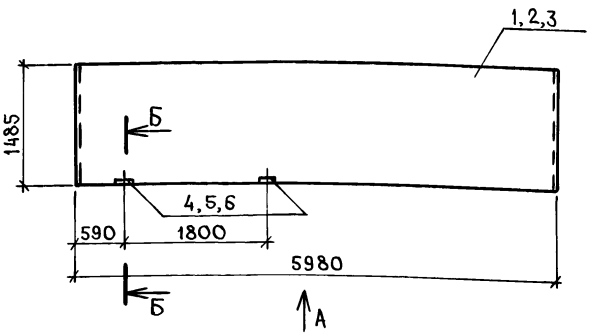

Вид А

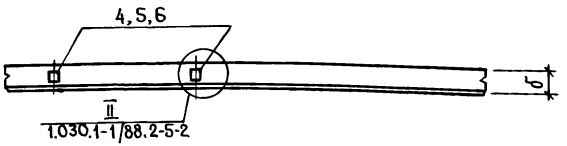

Б – Б
м 1:20

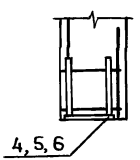

Поз.	Обозначение	Наименование	К-во на испол. КЖ.И. 10.00 —	01	02		Примечание
		Сборочные единицы					
1	1.030.1-1/88.2-1	ПС62.12.2,0-2А-2-70	1				
2	1.030.1-1/88.2-2	ПС63.12.2,5-2А-2-70		1			
3	1.030.1-1/88.2-3	ПС63.12.3,0-2А-2-70			1		
		Изделия закладные					
4	1.030.1-1/88	М1-20	2				1,61кг
5	1.030.1-1/88	М1-25		2			1,93кг
6	1.030.1-1/88.1	М1-30			2		2,24кг

Ведомость расхода стали
на дополнительные закладные изделия, кг

Марка элемента	Изделия закладные						Общий расход
	Арматура класса			Прокат марки			
	А-III			С235			
	ГОСТ 5781-82			ГОСТ 19903-74			
	ф10	Итого		-δ=6	Итого		
ПС62.12.2.0-2А-2-70-а	0,76	0,76		2,46	2,46		3,22
ПС63.12.2,5-2А-2-70-а	0,76	0,76		3,1	3,1		3,86
ПС63.12.2,5-2А-2-70-а	0,76	0,76		3,72	3,72		4,48

Закладные изделия защитить от коррозии слоем Мет. Ц 120

Обозначение	Наименование	Масса кг	δ, мм
КЖ.И.10.00	ПС62.12.2,0-2А-2-70-а	1820	200
-01	ПС63.12.2,5-2А-2-70-а	2220	250
-02	ПС63.12.3,0-2А-2-70-а	2640	300

Привязан

Инв. №

ГИП	Кищенко	05.94
Нач.отд	Мартынов	05.94
Гл.спец	Фролова	05.94
Зав.гр.	Кузнецова	94
Н.н.ж.	Стародубова	94
Н.н.ж.	Попова	10.94

807-19-25.94 КЖ.И.10.00

Панель (ПС62.12.2,0-2А-2-70-а; ПС63.12.2,5-2А-2-70-а; ПС63.12.3,0-2А-2-70-а)

Стадия	Масса	Масштаб
Р	см.табл.	1:50
Лист 1	Листов 1	

ГИПРОАГРОХИМ
Владимир

Инв. № подл. | Подпись и дата | Взам. инв. №

Копировал Завьялова Формат А3

Альбом 2

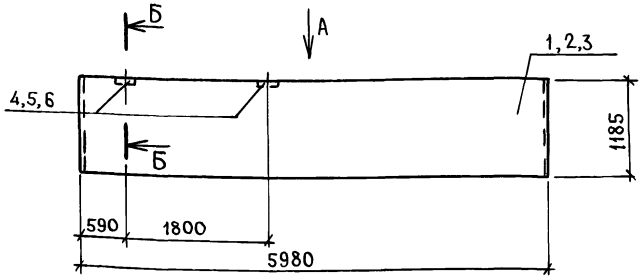

Вид А

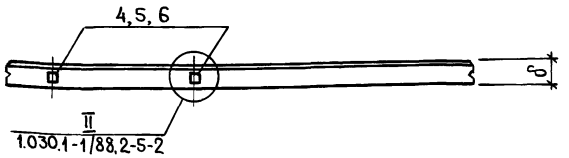

Б - Б
м1:20

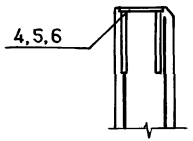

Поз.	Обозначение	Наименование	Кол. на изд. КЖ.И. 11.00 —	-01	-02	Примечание
		Сборочные единицы				
1	1.030.1-1/88.2-1	ПС62.12.2.0-2Л-2-20	1			
2	1.030.1-1/88.2-2	ПС63.12.2.5-2Л-2-20		1		
3	1.030.1-1/88.2-3	ПС63.12.3.0-2Л-2-20			1	
		Изделия закладные				
4	1.030.1-1/88	М1-20	2			1,61кг
5	1.030.1-1/88	М1-25		2		1,93кг
6	1.030.1-1/88	М1-30			2	2,24кг

Ведомость расхода стали
на дополнительные закладные изделия, кг

Марка элемента	Изделия закладные						Общий расход
	Арматура класса		Прокат марки				
	А-III		С 235				
	ГОСТ 5781-82*		ГОСТ 19903-74*				
	Ф10	Итого		-δ=8	Итого		
ПС62.12.2.0-2Л-2-20-а	0,76	0,76		2,46	2,46		3,22
ПС63.12.2.5-2Л-2-20-а	0,76	0,76		3,1	3,1		3,86
ПС63.12.3.0-2Л-2-20-а	0,76	0,76		3,72	3,72		4,48

Закладные изделия защитить от коррозии слоем Мет.Ц120

Обозначение	Наименование	Масса, кг	δ, мм
КЖ.И.11.00	ПС62.12.2.0-2Л-2-20-а	1820	200
-01	ПС63.12.2.5-2Л-2-20-а	2220	250
-02	ПС63.12.3.0-2Л-2-20-а	2640	300

Привязан

Инв. №

ГИП	Кищенко	05.95
Нач.отд.	Мартынов	05.95
Гл.спец.	Фролова	05.95
Зав.гр.	Кузнецова	05.95
Инж.	Стародубова	05.95
Инж.	Попова	10.94

807-19-25.94 КЖ.И.11.00

Панель стеновая (ПС62.12.2.0-2Л-2-20-а; ПС63.12.2.5-2Л-2-20-а; ПС63.12.3.0-2Л-2-20-а)

Стадия	Масса	Масштаб
Р	см.табл.	1:50
Лист 1	Листов 1	

ГИПРОАГРОХИМ Владимир

Копировал Завьялова Формат А3

Инв. № подл. | Подпись и дата | Взам. инв. №

Альбом 2

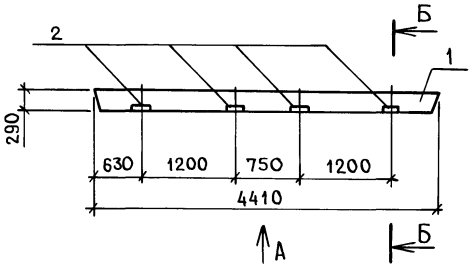

Вид А

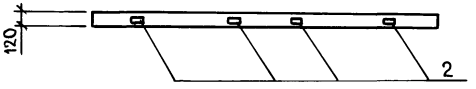

Б - Б
м 1:10

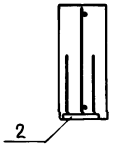

Поз.	Обозначение	Наименование	Кол.	Примечание
		Сборочные единицы		
1	1.038.1-1.1 100000-02	4ПБ44-8	1	
		Изделие закладное		
2	1.400.2-25.93.1-2	МУ 1-3	4	

Ведомость расхода стали на дополнительные закладные изделия, кг

Марка элемента	Изделия закладные										Всего
	Арматура класса А-III ГОСТ 5781-82*					Прокат марки Вст3 кп 2-1 ГОСТ 19903-74*					
	ф8				Итого	6×140				Итого	
4ПБ44-8а	0,56				0,56	5,00				5,00	5,56

Закладные изделия покрыть слоем Мет. Ц 120

Привязан

Инв. №

ГИП	Кищенко	05.95
Нач.отд.	Мартынов	05.95
Гл.спец.	Фролова	05.95
Зав. гр.	Кузнецова	05.95
Инж.	Стародубова	05.95

807-19-25.94 КЖ.И.12.00

Перемычка 4ПБ44-8а

Стадия	Масса	Масштаб
Р	385	1:50
Лист	Листов 1	

ГИПРОАГРОХИМ Владимир

Копировал Завьялова Формат А3

Инв.№подл. | Подпись и дата | Взам.инв.№

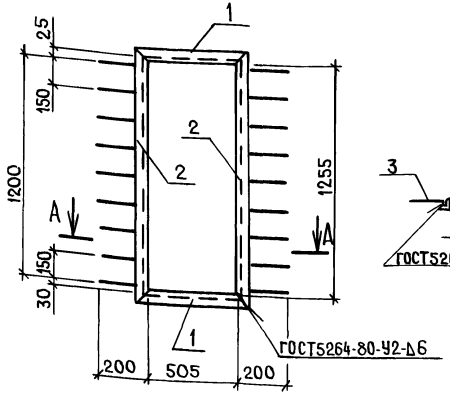

Формат	Зона	Поз.	Обозначение	Наименование	Кол.	Примечание
				Детали		
Б4		1	КЖ.И.12.01	Уголок Б-63×63×5 ГОСТ8509-86 / С235 ГОСТ535-88 L=610	2	2,89 кг
Б4		2	02	L=1360	2	6,54кг
Б4		3	03	А-I-8 ГОСТ5781-82 L=250	18	0,10кг

Привязан

Инв. №

Подпись и дата | Взам. инв. №

Инв. № подл.

Гл.спец.	Фролова		05.94
Зав. гр.	Кузнецова		05.94
Инж. 1 кат.	Кислякова		10.94

807-19-25.94 КЖ.И.13.00

Рама металлическая Р1

Стадия	Масса	Масштаб
Р	20,66	1:20
Лист	Листов 1	

ГИПРОАГРОХИМ Владимир

gost.e-ecolog.ru

Копировал Завьялова Формат А4

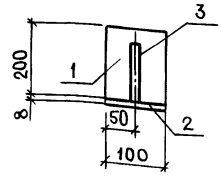

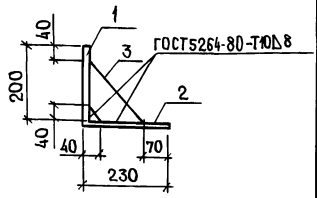

Формат	Зона	Поз.	Обозначение	Наименование	Кол.	Примечание
				Детали		
		1	КЖ.И.14.01	Полоса Б-8×150 ГОСТ103-76 / С235 ГОСТ535-88 L=200	1	1,88
		2	02	Полоса Б-8×100 ГОСТ103-76 / С235 ГОСТ535-88 L=230	1	1,44
		3	03	Полоса Б-8×120 ГОСТ103-76* / С235 ГОСТ535-88 L=230	1	1,73

Привязан

Инв. №

Подпись и дата | Взам. инв. №

Инв. № подл.

ГИП	Кищенко		05.94
Нач.отд.	Мартынов		05.94
Гл.спец.	Фролова		05.94
Зав. гр.	Кузнецова		05.94
Инж. 1 кат.	Кислякова		10.94

807-19-25.94 КЖ.И.14.00

Изделие соединительное МС1

Стадия	Масса	Масштаб
Р	5,05	1:10
Лист	Листов 1	

ГИПРОАГРОХИМ Владимир

Копировал Завьялова Формат А4