ТИПОВОЙ ПРОЕКТ

807-19-25.94

Центральный склад дезинфицирующих средств областного(краевого) хозрасчетного ветеринарно-санитарного отряда численностью до 100 человек

Альбом 1

ПЗ	Пояснительная записка	стр. 3-9
ТХ	Технология производства	стр. 10-14
АС	Архитектурные решения	стр. 15-21
КЖ	Конструкции железобетонные	стр. 22-27
ОВ	Отопление и вентиляция	стр. 28-32
ВК	Внутренний водопровод и канализация	стр. 33-35
ЭМ	Силовое электрооборудование	стр. 36-42
АОВ	Автоматизация отопления и вентиляции	стр. 43-51
СС	Связь и сигнализация	стр. 52

gost.e-ecolog.ru

ТИПОВОЙ ПРОЕКТ

807-19-25.94

Центральный склад дезинфицирующих средств областного (краевого) хозрасчетного ветеринарно-санитарного отряда численностью до 100 человек

Альбом 1

ПЕРЕЧЕНЬ АЛЬБОМОВ:

Альбом 1	ПЗ	Пояснительная записка
	ТХ	Технология производства
	АС	Архитектурные решения
	КЖ	Конструкции железобетонные
	ОВ	Отопление и вентиляция
	ВК	Внутренний водопровод и канализация
	ЭМ	Силовое электрооборудование
	АОВ	Автоматизация отопления и вентиляции
	СС	Связь и сигнализация
Альбом 2	КЖИ	Строительные изделия
Альбом 3	СО	Спецификации оборудования
Альбом 4	ВМ	Ведомости потребности в материалах
Альбом 5	С	Сметы

Разработан
проектным институтом
„ГИПРОАГРОХИМ"

Генеральный директор (Болонкин)
Главный инженер проекта (Кищенко)

Утвержден и введен в действие
А.О. „Институт ГИПРОАГРОХИМ"
Приказ от 13.07.95г. № 36

Типовой проект 807-19-25.94 Альбом 1

СОДЕРЖАНИЕ АЛЬБОМА

NN п.п.	Наименование листов	Марка листа	№ стр.
1	Содержание альбома	лист	2
2	Пояснительная записка	ПЗ-1÷7	3-9
	Технология производства		
3	Общие данные. Монтажный чертеж	ТХ-1	10
4	Монтажный чертеж	ТХ-2	11
5	План на отм. 0,000	ТХ-3	12
6	Ведомость трубопроводов	ТХ.ВТ-1	13
7	Площадка обслуживания. Эскизный чертеж общего вида	ТХН-01	14
	Архитектурные решения		
8	Общие данные	АР-1	15
9	План на отм. 0,000	АР-2	16
10	Разрез 1-1. Узлы 1...3	АР-3	17
11	Фасады 1-7, 7-1; А-Б, Б-А. Ведомость отделки помещений	АР-4	18
12	Фрагмент 2. Узлы 4,5	АР-5	19
13	План полов. Узел 6	АР-6	20
14	План кровли. Узел 7	АР-7	21
	Конструкции железобетонные		
15	Общие данные	КЖ-1	22
16	Схема расположения фундаментов	КЖ-2	23
17	Фундаменты Фм1, ФОм1÷ФОм3. Приямок ПРМ1. Канал КЛМ1	КЖ-3	24
18	Схемы расположения колонн,		
	балок и плит покрытия	КЖ-4	25
19	Схемы расположения		
	стеновых панелей	КЖ-5	26
20	Схема расположения монорельса. Ванна	КЖ-6	27
	Отопление и вентиляция		
21	Общие данные (начало)	ОВ-1	28
22	Общие данные (окончание)	ОВ-2	29
23	План на отм. 0,000. Схемы систем		
	вентиляции П1÷П3; В1÷В4; ВЕ1÷ВЕ4	ОВ-3	30
24	Схемы систем отопления,		
	теплоснабжения установок П1÷П3.		
	Узел управления	ОВ-4	31
25	Установки систем П1÷П3	ОВ-5	32
	Водопровод и канализация		
26	Общие данные	ВК-1	33
27	План на отм. 0,000.		
	Схемы сетей К1, К7	ВК-2	34
28	Схемы сетей В1, Т3	ВК-3	35
	Силовое электрооборудование		
29	Общие данные	ЭМ-1	36
30	Принципиальная схема		
	распределительной сети (начало)	ЭМ-2	37
31	Принципиальная схема распределительной сети (окончание)	ЭМ-3	38
32	Вентиль. Схема электрическая принципиальная. Схема внешних соединений	ЭМ-4	39
33	План расположения электрооборудования и прокладки электрических сетей	ЭМ-5	40
34	Электрическое освещение. План на отм. 0,000	ЭМ-6	41
35	Ведомость электромонтажных конструкций		
	и деталей, подлежащих изготовлению в МЭЗ	ЭМ.И.ВБ	42
36	Ведомость изделий и материалов для		
	изготовления электромонтажных		
	конструкций и деталей МЭЗ	ЭМ.И.ВА	42
	Автоматизация отопления и вентиляции		
37	Общие данные	АОВ-1	43
38	Система П1(П3). Схемы автоматизации, электрическая принципиальная управления	АОВ-2	44
39	Система П2. Схемы автоматизации, электрические принципиальные управления	АОВ-3	45
40	Вытяжная система В3. Заслонка Р.		
	Схемы электрические управления и соединений внешних проводок	АОВ-4	46
41	Схема сигнализации	АОВ-5	47
42	Система П1(П3). Схема соединений внешних проводок	АОВ-6	48
43	Система П2. Схема соединений внешних проводок	АОВ-7	49
44	Щит сигнализации. Общий вид (эскиз)	АОВ-8	50
45	План расположения	АОВ-9	51
	Связь и сигнализация		
46	Общие данные. План расположения сетей	СС-1	52

Инв. № подл. | Подпись и дата | Взам. инв. №

Копировал Завьялова Формат А2

Назначение и область применения

Типовой проект областного (краевого) хозрасчетного ветеринарно-санитарного отряда численностью до 100 человек разработан на основании задания на проектирование, утвержденного Государственным агропромышленным Комитетом СССР 19 декабря 1985 г.

В комплекс областного (краевого) хозрасчетного ветеринарно-санитарного отряда численностью до 100 человек входит т.п. 807-19-15.87 „Центральный склад дезсредств", предназначенный для приема, хранения и выдачи в районные отделения дезинфицирующих и других средств, который перерабатывается по заданию, утвержденному Российской акционерной корпорацией „Росагропромстрой" 25.05.94 г.

Проект разработан для I, II, III климатических районов с обычными геологическими условиями, расчетной зимней температурой наружного воздуха -20, -30 (основное решение), -40°С; нормативным значением ветрового давления 0,23 кПа (23 кгс/м²), нормативным значением веса снегового покрова 1,00 кПа (100 кгс/м²), расчетной сейсмичностью 6 баллов, спокойным рельефом местности, грунтами в основании по характеристикам, согласно СН 227-82.

При разработке проекта использованы следующие нормативные документы:

„Общесоюзные нормы технологического проектирования складов тарно-штучных длинномерных грузов" (ОНТП 01-86) Госснаб СССР;

„Инструкция по технике безопасности при хранении, транспортировке и применении пестицидов в сельском хозяйстве", утвержденная МСХ СССР, Москва, „Колос" 1976 г.;

„Санитарные правила по хранению, транспортировке и применению пестицидов (ядохимикатов) в сельском хозяйстве", утвержденные МЗ СССР 20 сентября 1973 г.;

„Ведомственные нормы технологического проектирования складов пестицидов" ВНТП-12/3-89 Союзсельхозхимия, Москва 1990 г.

Проект разработан в соответствии с действующими нормами и правилами и предусматривает мероприятия, обеспечивающие экологическую и взрывопожарную безопасность при эксплуатации здания.

Главный инженер проекта (Кищенко)

Технико-экономические показатели

Наименование показателей	Проекта 807-19-25.94	Аналога 807-19-15.87
Численность работающих, чел	6	6
Общая площадь, м²	432,00	432,00
Площадь застройки, м²	456,25	456,25
Строительный объем, м³	1893,40	1961,90
Общая сметная стоимость, тыс.руб	121,81	116,89
в т.ч. строительно-монтажных работ	92,31	84,58
оборудования	29,13	31,86
прочие	0,37	0,45
То же, на расчетный показатель, руб	64,33	59,58
Стоимость строительно-монтажных работ на 1м² общей площади, руб	213,68	195,79
Расход тепла, ккал/час	144125	127123
Потребная электрическая мощность, кВт	25,55	22,60
Расход воды, м³/сут	2,74	2,61
Расход стоков, м³/сут	1,69	1,39
Трудозатраты построечные, чел.-дн.	1186	1015
то же, на расчетный показатель	0,63	0,52
то же, на 1млн.руб. строительно-монтажных работ, тыс.чел.-дн.	12,85	12,00
Расход основных строительных материалов:		
цемента, приведенного к М400, т	101,11	74,75
стали, приведенной к кл. А-1, т	28,01	14,97
лесоматериалов, приведенных к круглому лесу, м³	15,66	17,94
кирпича, тыс. шт.	28,07	26,45
То же, на расчетный показатель:		
цемента, т	0,05	0,04
стали, т	0,01	0,01
лесоматериалов, м³	0,01	0,01
кирпича, тыс.шт.	0,01	0,01
То же, на 1млн. руб. строительно-монтажных работ:		
цемента, т	1095,33	883,78
стали, т	303,43	176,99
лесоматериалов, м³	170,00	212,11
кирпича, тыс.шт.	304,00	312,72

За расчетный показатель принят 1м³ строительного объема (всего расчетных единиц 1893,40 м³)

За аналог принят т.п. 807-19-15.87 „Центральный склад дезинфицирующих средств областного хозрасчетного ветеринарно-санитарного отряда численностью до 100 человек".

Технологические решения

В центральном складе дезинфицирующих средств предусмотрены помещения для раздельного хранения пестицидов (карбофоса, хлорофоса, натриевой соли зооКумарина-категория по взрывопожароопасности Б); вспомогательных материалов: запасов спецодежды, спецобуви, резиновых шлангов к спецавтомашинам, зерна (категория по пожароопасности В); дезинфицирующих средств в сгораемой упаковке (категория В) и жидких дезсредств (категория В).

В отдельном помещении, имеющем самостоятельный вход, размещается производство по приготовлению и расфасовке дератизационных приманок на зерне.

Место для кладовщика с письменным столом и местным освещением организовано в помещении для хранения вспомогательных материалов и зерна.

Затаренные дезинфицирующие вещества складируют в помещениях для хранения на стеллажах и поддонах, незатаренные жидкие вещества - в 6 горизонтальных цельносварных аппаратах вместимостью 10м³ каждый, из которых 3 установлены в помещении, 3 - снаружи.

Организация производства

Годовой грузооборот склада принят из расчета двукратной разовой вместимости.

Номенклатура и объем одновременно хранимых в складе обезвреживающих средств:

Едкий натр,	т	- 60,0
Фоспар, метафор,	т	- 20,0
Формалин, креолин,	т	- 60,0
Инсектициды (хлорофос, карбофос, севин)	т	- 6,0
Ратициды (ратиндан, фенталацин, натриевая соль зооКумарина)	т	- 1,0

Согласовано:
Нач. ОПЗ Мордовцев 06.95
Гл. спец. Седлаков 06.95
Зав. гр. Кокурина 06.95
Вед. экон. Поникова 06.95

Инв. № подл. | Подпись и дата | Взам. инв. №

Привязан

Инв. №

ГИП	Кищенко		06.95
Гл. спец.	Беляков		06.95
Зав. гр.	Седова		06.95
Зав. гр.	Федорова		06.95
Зав. гр.	Литалова		06.95
Гл. спец.	Фролова		06.95
Гл. спец.	Субрилова		06.95

807-19-25.94 ПЗ

Пояснительная записка

Стадия	Лист	Листов
Р	1	7

ГИПРОАГРОХИМ Владимир

Копировал Завьялова Формат А2

Обезвреживающие вещества в заводской упаковке доставляются автомобильным транспортом с областного объединения „Зооветснаб".

Погрузочно-разгрузочные операции осуществляются тележкой-штабелером грузоподъемностью 250кг, с высотой подъема вил 1500мм. В помещении для хранения дезинфицирующих средств затаренные грузы весом свыше 250кг разгружают с помощью тали электрической передвижной грузоподъемностью 0,5т и тележки с гидравлическим подъемом грузоподъемностью 500кг.

В этом же помещении организовано растворение твердого едкого натра в установленной там железобетонной ванне вместимостью 2м³.

Для механизации работ по растворению едкого натра предусмотрены таль электрическая передвижная грузоподъемностью 0,5т для захвата и погружения бочки с едким натром в ванну и насос центробежный для обеспечения циркуляции воды с целью быстрейшего растворения. Бочка предварительно должна быть вскрыта.

Раствор перекачивается в ДУК через резиновый шланг, пропущенный в отверстие в наружной стене по оси А-5, размером 100×100.

Жидкие дезинфицирующие средства (формалин и креолин), поступающие на склад в автомобиле-цистерне, своим насосом перекачиваются в наружные горизонтальные аппараты (поз.3) для хранения только в теплое время года и в аппараты, размещаемые в помещении для хранения жидких дезинфицирующих средств (пом.№7).

Отпуск из аппаратов - через штуцер выдачи и резиновый шланг в ДУК с помощью насоса, входящего в комплект автомобиля.

Случайные проливы формалина или креолина собираются в поддоны под аппаратами, затем отсасываются с помощью ручного насоса и возвращаются обратно в аппараты.

Выдача ядохимикатов (инсектицидов и ратицидов) в районные отделения производится в заводской упаковке. В случае необходимости перезатаривание и расфасовка пестицидов производится в вытяжном шкафу (поз. №1).

Обезвреживание и мойка оборотной тары производится в ванне; хранение обезвреженной тары в этом же помещении (№4).

Невозвратную тару (деревянную, картонную) следует сжигать на специально-оборудованной площадке.

Для приготовления дератизационных приманок на зерне его замачивают в пищеварочном котле вместимостью 60л, подогревают, а затем смешивают с одним из ратицидов.

Для продления срока хранения приманок предусмотрена их стерилизация в стерилизаторе (поз.12), хранение - в холодильнике (поз.8).

Расфасовку приманок на порции и упаковку их в полиэтиленовые пакеты проводят с соблюдением мер предосторожности. Выдача приманок - через передаточное окно в вестибюле (№15).

Режим работы и штаты

Склад работает 253 дня в году, в одну смену при 8-часовом рабочем дне.

Штаты склада представлены в таблице:

Наименование	Группа производственных процессов	Разряд	Количество человек
* Заведующий складами и кладовщик	I а		1 муж.
* Грузчик	III а		1 муж.
санитар-дезинфектор	III а		3 жен.
* Рабочий склада (ветсанитар)	III а		1 жен.
		Итого:	6 человек

* Постоянно работающие в помещении склада.

Противопожарные мероприятия

Согласно „Типовым правилам пожарной безопасности для объектов сельскохозяйственных производств", утвержденным МВД СССР 25 июня 1976г. (приложение 5) определен состав первичных средств пожаротушения. В осях 3-А запроектировано место для установки ящика с песком емкостью 0,5м³, пожарного щита с необходимым инвентарем, бочки с водой (емкостью 0,2м³) и ведра, пенных огнетушителей в количестве 4 штук.

Техника безопасности и производственная санитария.

Для предотвращения воздействия на организм человека пестицидов, растаривание и расфасовку их производят в вытяжном шкафу (поз. 1).

Для очистки воздуха на воздуховоде от шкафа устанавливается секция фильтра типа ФЯУ, имеющая коэффициент очистки 80%.

Освободившуюся тару обезвреживают в ванне (поз. 2) путем заполнения тары одним из обезвреживающих растворов (в соответствии с п.XIII санитарных правил по хранению, транспортировке и применению пестицидов (ядохимикатов) в сельском хозяйстве).

При работе с ядохимикатами и другими дезинфицирующими средствами работники обеспечиваются специальной одеждой и индивидуальными средствами защиты (комбинезон, резиновые сапоги, респиратор типа „Лепесток", защитные очки, перчатки резиновые или рукавицы), которые хранятся в отдельных шкафчиках в гардеробной (поз. 16).

В здании склада для 3 дезинфекторов и рабочей склада предусмотрены женские бытовые помещения с душем и гардеробом, где работники в начале рабочего дня меняют личную одежду на специальную, а по окончании рабочего дня моются горячей водой и переодеваются в личную одежду.

Спецодежду, по мере загрязнения, подвергают обезвреживанию и стирке в помещении для обработки спецодежды производственного корпуса.

Спецодежда в производственный корпус доставляется в закрытом ящике.

Производственные стоки после мытья полов, обезвреживания тары собирают в сборник вместимостью 25м³ (тип.пр.815-43.86), из которого по мере накопления вывозят в специализированных автоцистернах на очистные сооружения базисных складов ядохимикатов для обезвреживания.

В местах работы с дезинфицирующими веществами и пестицидами должен быть оборудован санпост с аптечкой первой доврачебной помощи.

При выезде к объекту обеззараживания работники обеспечиваются мылом, полотенцем и средствами смягчения кожи.

Привязан

Инв. №

Инв.№ подл. | Подпись и дата | Взам.инв.№

Изм.	Колич.	Лист	№док.	Подпись	Дата	807-19-25.94	ПЗ	Лист 2

Копировал Завьялова Формат А2

Архитектурно-строительные решения

Здание склада запроектировано в форме прямоугольника с размерами в плане 36×12м одноэтажным объемом; высота до низа балок 3м.

Здание каркасное

Фундаменты монолитные железобетонные по серии 1.412.1-6

Колонны сборные железобетонные по серии 1.423.1-3/88

Балки сборные железобетонные по серии 1.462.1-1/88

Плиты покрытия сборные железобетонные по 1.865.1-4/89 ; 1.465.1-20.

Стены из керамзитобетонных панелей ρ=900кг/м^3 по серии 1.030.1-1/88

Кровля рулоннда с защитным слоем из гравия.

Противопожарные мероприятия

Применены строительные конструкции, позволяющие отнести здание ко II степени огнестойкости.

Перегородки, разделяющие помещения с категорией Б приняты с пределом огнестойкости -0,75часа и более.

Предусмотрена требуемая площадь легкосбрасываемых ограждающих конструкций.

Освещение рабочих мест соответствует нормам СНиП II-4-79 „Естественное и искусственное освещение".

Антикоррозионная защита строительных конструкций выполнена в соответствии с требованиями СНиП 2.03.11-85 „Защита строительных конструкций от коррозии".

Отопление и вентиляция

Отопление

Отопление-водяное. Расчетная температура воды в системе 130-70°С после элеватора. Система однотрубная рассчитана на поддержание в складских помещениях $t_{вн}$=+10°С, во вспомогательных помещениях на внутреннюю температуру в соответствии со СНиП 2.09.04-87, табл.19. Нагревательные приборы-стальные радиаторы типа 2РСВ1 и регистры из гладких труб.

Системы отопления и теплоснабжения рассчитаны на ЭВМ по программе „Поток".

Вентиляция

Вентиляция помещений склада принята естественная постоянно действующая из расчета однократного воздухообмена в час и периодически действующая механическая.

Воздухообмены приняты:

- в помещениях складов из расчета обеспечения ПДК рабочей зоны наиболее летучего вещества;
- в помещении для хранения дезинфицирующих средств из расчета возмещения воздуха, удаляемого местным отсосом, приток организованный от системы П3;
- в остальных складских помещениях по кратности в соответствии с „Санитарными правилами проектирования, оборудования и содержания складов для хранения СДЯВ", при этом вытяжные системы с механическим побуждением включаются на десятиминутное проветривание перед входом в помещение склада.

Согласно п.4.53 СНиП 2.04.05-91 вытяжка организованным притоком не возмещается. Нагрев неорганизованного притока учтен в системе отопления.

Во вспомогательных помещениях по СНиП 2.09.04-87, табл.19, при этом вытяжка естественная системой ВЕ1, приток организованный от системы П1.

Круглосуточная подача воздуха в тамбуры-шлюзы осуществляется системой П2.

Проектом предусматривается:

- очистка воздуха в системе В3;
- автоматическая защита калориферов от замораживания.

Воздуховоды приняты из металла по СНиП 2.04.05-91 п.4.111 и приложения 20.

Расчеты выполнены на ЭВМ: калориферы по пакету программ „Теплоснабжение", гидравлический расчет воздуховодов по программе „ОВ-1-ЕС".

Водоснабжение и канализация

Водоснабжение решено в соответствии со СНиП 2.04.01-85.

В складе запроектирован объединенный хозяйственно-питьевой, противопожарный и производственный водопровод с одним вводом из чугунных водопроводных труб ф65мм от существующих наружных сетей.

Расчетный расход воды на внутреннее пожаротушение составляет 5л/с из расчета действия двух пожарных струй по 2,5л/с каждая и на наружное пожаротушение, согласно СНиП 2.04.02-84 -10л/с (строительные конструкции здания II степени огнестойкости; категория производства по взрыво и пожарной опасности „В", строительный объем -1893,40м^3).

На обводной линии у счетчика предусмотрен вентиль с электромагнитным приводом, открывающийся от кнопок, установленных у пожарных кранов.

Внутренние сети водопровода прокладываются из стальных водогазопроводных труб ф15-65мм открытым способом с креплением на кронштейнах и подвесках по конструкциям здания.

Магистральные трубопроводы, разводящие участки сети прокладываются с уклоном не менее 0,002.

Пожарные краны ф50мм с пожарными рукавами длиной ℓ=20м устанавливаются в специальных шкафчиках, располагаемых на высоте 1,35м от пола в легкодоступных местах.

Горячее водоснабжение решено в соответствии со СНиП 2.04.01-85. Температура горячей воды 65°С. Подача горячей воды предусмотрена к душу, санитарным приборам.

Сеть горячего водоснабжения выполняется из стальных водогазопроводных оцинкованных труб ф15-25мм, прокладываемых открытым способом с креплением на кронштейнах и подвесках по конструкциям здания.

Канализация запроектирована в соответствии со СНиП 2.04.01-85.

В складе запроектированы две системы канализации:

1. бытовая
2. производственная химически загрязненных вод.

Внутренние сети канализации выполняются из чугунных канализационных труб ф50-100мм по ГОСТ 6942.3-80, прокладываемых напольно и под полом.

Привязан

Инв. №

Инв. № подл. | Подпись и дата | Взам. инв. №

Изм.	Кол.уч.	Лист	№док.	Подпись	Дата	807-19-25.94 ПЗ	Лист 3

Копировал Завьялова Формат А2

В сеть бытовой канализации поступают стоки от санитарных приборов, душевой кабины.

В сеть канализации химически загрязненных вод поступают стоки от уборки помещений и технологического оборудования.

Производственные сточные воды, загрязненные химическими веществами, поступают в технологический резервуар. Обезвреживание, утилизация и состав химически загрязненных сточных вод решено в технологической части проекта.

Электроснабжение и электрооборудование

Электроснабжение электроприемников предусматривается от наружных сетей напряжением 380/220В. Вводы в склад кабельные.

По степени надежности электроснабжения электроприемники склада относятся к потребителям III категории ПУЭ-85.

Основные показатели силового электрооборудования и электрического освещения:

установленная мощность, кВт – 38,44

в том числе электрического освещения, кВт – 10,72 ;

потребляемая мощность, кВт – 25,55

в том числе электрического освещения, кВт – 6,85 ;

годовой расход электроэнергии МВт·ч – 30,60

в том числе на электроосвещение МВт·ч – 5,20 ;

средневзвешенный cos φ – 0,7

Электрические нагрузки определены путем построения сменного графика работ электрооборудования по „Методическим указаниям по расчету электрических нагрузок" Сельэнергопроекта с учетом одновременной и непрерывной работы.

Учет электрической энергии предусматривается на трансформаторной подстанции.

Ввиду незначительной потребной мощности конденсаторной батареи (<75 кВАр) повышение коэффициента мощности не предусматривается.

Силовое электрооборудование

Питание электроприемников склада осуществляется от распределительных щитов типа ШР11.

Пусковая аппаратура, аппараты управления технологического оборудования устанавливаются на стенах склада. В качестве пусковой аппаратуры технологического оборудования, а так же вентсистем, приняты магнитные пускатели типа ПМЛ. Пусковая аппаратура и аппараты управления технологического оборудования, поставляемого комплектно, размещаются в шкафах, поставляемых с этим оборудованием.

Силовая распределительная сеть выполняется кабелем марки АВВГ открыто на скобах, проводом АПВ в винипластовых трубках на скобах, в полиэтеленовых трубах в полу, кабелем КПГСН. Контрольные сети выполняются кабелем АКВВГ и КВВБ.

Электрическое освещение

В проекте предусмотрено рабочее и аварийное освещение на напряжение 220В. Ремонтное освещение выполнено на напряжение 40В. Электрическое освещение запроектировано светильниками с лампами накаливания и люминесцентными лампами.

Освещенность в помещениях принята в соответствии со СНиП II-4-79 „Естественное и искусственное освещение" и ВНТП 12-86.

Питание светильников осуществляется от осветительных щитков типа ЯРН и ЯРП. Групповая осветительная сеть выполняется кабелем марки АВВГ, ВВГ на скобах открыто.

Управление освещением предусмотрено индивидуальными выключателями.

Молниезащита

Здание склада относится ко II степени огнестойкости.

Молниезащита склада не требуется в соответствии с РД 34.21.122-87 таблица 1 п. 4 при $N = 0,024 < 0,1$. Согласно пункта 1.5 РД 34.21.122-87 взрывоопасные помещения №4, №5 (В-Iа, В-Iб) подлежат защите от заноса высоких потенциалов по коммуникациям.

Зануление

Для обеспечения безопасности обслуживающего персонала от поражения электрическим током предусматривается зануление всех металлических частей электрического оборудования, нормально не находящихся под напряжением (корпуса электродвигателей, светильников, шкафов, подкрановые пути и т.д.) технологического оборудования и трубопроводов во взрывоопасных помещениях. В качестве нулевых защитных проводников используется нулевая жила кабелей, нулевой провод сети, стальные трубы электропроводки. В помещении со взрывоопасной средой для светильников предусматривается третья нулевая жила от ближайшей ответвительной коробки.

Обслуживание и ремонт электрооборудования склада производится персоналом, обслуживающем энергетическое хозяйство ветсанотряда, в состав которого будет включен склад.

Автоматизация отопления и вентиляции

Приточная система П1 (П2...П3)

Схемами автоматизации приточной системы П1 (П2...П3) предусматривается следующее:

1. Управление работой электродвигателя вентилятора в сблокированном режиме и режиме опробования.
2. Сблокированное с электродвигателем приточного вентилятора управление клапаном наружного воздуха и опробование клапана по месту.
3. Защита калорифера от замораживания при работающей и неработающей системе.
4. Аварийное отключение приточной системы при срабатывании защиты от замораживания.
5. Сблокированное с электродвигателем приточного вентилятора управление соленоидным вентилем на теплоносителе для систем П1 и П3.
6. Для приточной системы П2 предусматривается автоматическое подключение резервного вентилятора в случае отключения рабочего.
7. Для системы П3 предусматривается сблокированная с системой В3 работа приточного вентилятора.
8. Местное и дистанционное управление вытяжным вентилятором В3.
9. Автоматическое закрытие заслонки на воздуховоде системы П2 в случае возникновения пожара и опробование ее работы по месту.
10. В случае замораживания калорифера предусматривается световая сигнализация на щит, установленный в помещение 14, продублированная звонком.
11. Местный контроль температуры теплоносителя и воздуха.
12. Аппаратура управления устанавливается на стойках и по месту.
13. Внешние проводки выполнены кабелем АКВВГ и проводом ПВ3 в металлорукаве.

Привязан

Инв. №

Инв. № подл. | Подпись и дата | Взам. инв. №

Пожарная сигнализация

В целях раннего обнаружения пожара в соответствовании с требованиями СНиП 2.08.02-85, склад оборудован автоматической пожарной сигнализацией. В помещениях, подлежащих оборудованию средствами пожарной сигнализации, установлены извещатели ИП-103-2, включаемые в луч прибора пожарной сигнализации, располагаемого в проходной комплекса. Включение луча в прибор решается при привязке проекта.

Охрана окружающей среды. Краткая характеристика технологических процессов и основные мероприятия по защите атмосферного воздуха, почвы и водоемов

Центральный склад дезинфицирующих средств предназначен для раздельного хранения и отпуска препаратов для дезинфекции, дезинсекции и дератизации; изготовления и кратковременного хранения дератизационных приманок.

Хранение и выдача твердых (сыпучих) дезсредств, ядохимикатов (инсектицидов и ратицидов) предусмотрено только в упакованном виде в соответствующей таре, исключающей при нормальных условиях эксплуатации количественные потери препарата и загрязнение помещений складов, транспорта, почвы, стоков.

Жидкие дезсредства хранятся в горизонтальных коррозийно-стойких герметичных аппаратах, что исключает потери препарата при нормальных условиях эксплуатации.

Расфасовка ратицидов и инсектицидов предусмотрена в вытяжном шкафу, обеспечивающего пылеулавливание и сбор загрязненных стоков.

Проектом предусмотрена сухая (пылесосом) и влажная уборка помещений, сбор в герметичные бидоны и обезвреживание по месту всех загрязненных стоков от производственных помещений перед сбросом в резервуар-накопитель. Также по месту обезвреживаются загрязненные фильтры, пылевые отходы.

Мероприятия по защите от аварийных и технологических выбросов

Химические препараты относятся к веществам II, III класса опасности. Указанные препараты поставляются только в затаренном виде. При транспортировке и перегрузке препаратов в аварийных случаях возможна разгерметизация тары, что приводит к количественным потерям препарата, загрязнению оборудования, помещений.

При аварийных россыпях и разливах препаратов: обезвреживание и включение механической вентиляции. Обезвреживание проводят одним из ниже приведенных составов, обладающих мгновенным действием (по материалам ВНТП-12/3-89 „Нормы технологического проектирования складов пестицидов"). Рекомендуемая рецептура составов в весовых частях:

а) 1 в.ч. каустической соды растворяют в 9 в.ч. монометилового эфира этиленглюколя;

б) 0,3 в.ч. мелкорастертого безводного сернокислого натрия смешивают с 10 в.ч. раствора „а";

в) 1 в.ч. однохлористой меди растворяют в 840 в.ч. воды с последующим прибавлением 94 в.ч. моноэтаноламина; после получения однородной жидкости вносят 42 в.ч. поташа и 44 в.ч. 80% СМС (сульфанол Б); состав представляет собой гомогенную пенящуюся жидкость;

г) 1 в.ч. воды добавляют к 3,5 в.ч. моноэтилового эфира этиленгликоля, вносят 0,003 в.ч. хлорной меди и после получения однородной жидкости растворяют в ней 0,2 в.ч. поташа и 0,225 в.ч. этилендиамина, затем 0,03 в.ч. сульфанола Б; состав имеет вид гомогенной пенящейся жидкости. Препараты готовят непосредственно перед применением. Допускается хранение обезвреживающих составов до 1 года в герметически закрытой стеклянной таре.

Загрязненный препаратом участок поверхности обрабатывают одним из выше приведенных составов. На одну весовую часть препарата расходуется 1,5 части обезвреживающих составов.

Выбор способов обезвреживания производственных отходов и стоков осуществляется при привязке проекта к местным условиям по согласованию с органами СЭС.

Способы обезвреживания производственных стоков и отходов:

- обезвреживание на специальных полигонах;
- утилизация на предприятиях по переработке промышленных отходов;
- физико-химическое обезвреживание на собственных локальных очистных сооружениях.

Охрана атмосферного воздуха

В помещении приготовления и расфасовки приманки, помещении для хранения инсектицидов и ратицидов выделяются следующие вредности: карбофос, севин, хлорофос.

Расчет количества загрязняющих веществ, выбрасываемых в атмосферу организованными источниками, произведен в соответствии с „Нормами технологического проектирования складов пестицидов" ВНТП-12/3-89.

Качественный и количественный состав воздуха, удаляемого из помещений склада, ПДК рабочей зоны, ПДК для населенных пунктов сведен в таблицу:

№ выброса на план-схеме	Наименование выброса	Наименование вредности	Выделение вредных веществ, г/ч	Концентрация вредных веществ в удаляемом в-хе мг/м³ без учета мероприятий по газоочистке	Концентрация вредных веществ в удаляемом в-хе мг/м³ с учетом мероприятий по газоочистке	ПДК мг/м³ рабочей зоны	ПДК мг/м³ населенных пунктов	Высота источника выброса, м	Диаметр устья трубы, м	Параметры газовоздушной смеси на выходе из источника выброса: скорость w м/с	Параметры газовоздушной смеси на выходе из источника выброса: объем V м³/с
В2	вентиляционный	Хлорофос	0,016	0,057	—	0,5	0,04	4,5	0,315	1	0,078
		Карбафос	0,009	0,032	—	0,5	0,015				
		Севин	0,0055	0,020	—	1,0					
В2	вентиляционный	Хлорофос	0,00002	0,000011	0,0000022	0,5	0,04	5,3	0,2	15,3	0,481
		Севин	0,000008	0,0000046	0,00000092	1,0					

Количество вредных веществ, выделяемых в помещение, принято в соответствии с технологическим заданием.

Для уменьшения выбросов вредных веществ в атмосферу удаляемый воздух в системе В2 подвергается очистке в фильтре ФЯУБ с коэффициентом очистки 80%.

При привязке типового проекта необходимо рассчитать приземные концентрации вредных веществ, исходя из их количества, указанных в таблице и местных условий.

Защита от технологических выбросов

Проектом предусмотрено улавливание в поглотительном сосуде (растворитель вода) паров формальдегида. По мере повышения концентрации водного раствора формалина в поглотительном сосуде (сборник для дегазации поз. 18) производится его опорожнение в спецавтотранспорт для использования при дезинфекции объектов.

Под резервуарами для жидких дезсредств поз. 3 предусмотрены поддоны на случай перелива. Разлитый препарат из поддона незамедлительно должен перекачиваться в один из резервуаров.

Промывные воды от мытья оборудования (для приготовления применяемых форм приманки) необходимо собирать в герметично закрывающиеся бидоны емкостью 20 литров. Примеси натриевой соли зоокумарина следует обезвреживать раствором перманата калия. После чего допускается сброс обезвреженных промывных вод в резервуар-накопитель для стоков от производства.

Научно-технические достижения проекта

Центральный склад дезинфицирующих средств обеспечивает погрузку и разгрузку с автотранспорта дезинфицирующих средств, находящихся в соответствующей таре, с помощью тележки-штабелера (высота поднятия вил 1500 мм), бочкоподъемника и тали электрической передвижной грузоподъемностью 0,5т.

Жидкие дезинфицирующие средства (креолин, формалин), поступающие в автомобилях-цистернах, сливают в горизонтальные аппараты вместимостью 10м³ по трубопроводу, залив в ДУК и так же по трубопроводу.

Принятая в проекте механизация обеспечивает снижение трудозатрат на погрузочно-разгрузочных операциях на 20%.

В проекте предложена новая технология и обеспечена механизация растворения кристаллического едкого натра.

Принятая технология и оборудование, строительные решения, организация производства и труда соответствуют новейшим достижениям отечественной науки и техники проведения складских работ и широко применимы в складах аналогичного назначения.

Схема генплана

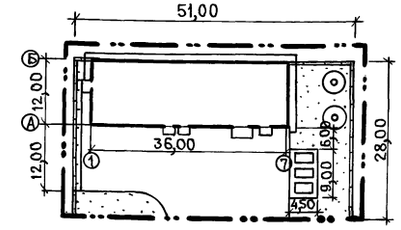

Показатели по генплану

Площадь участка в условных границах	—	0,14га
Площадь застройки	—	456,25м²
Плотность застройки	—	32%
Площадь твердого покрытия	—	590,0м²

Привязан

Инв. №

Инв. № подл. | Подпись и дата | Взам. инв. №

Основные положения по производству строительных и монтажных работ

1. Для разработки траншей и котлованов принят экскаватор ЭО-2621„А", оборудованный обратной лопатой 0,25 м³. Грунт разрабатывается на бровку и передвигается в резерв на 60-100 метров для последующей засыпки пазух фундаментов. Лишний грунт рекомендуется разрабатывать в автосамосвалы с отвозкой в отвал (объем работ определить при привязке проекта).

Передвижка грунта при планировочных работах и обратной засыпке предусматривается бульдозером Д-271.

Уплотнение грунта в пазухах фундаментов выполнять послойно пневмотрамбовками.

2. Для монтажа сборных железобетонных конструкций принят пневмоколесный кран КС-4361.

Крупноразмерные элементы следует монтировать с транспортных средств. Прочие материалы и конструкции складируются в зоне действия крана на подготовленные площадки.

3. Бетонная смесь на строительную площадку доставляется в автомобилях-самосвалах и к месту работ подается в бадьях емкостью 0,6-0,8 м³. Уплотнение бетонной смеси принято глубинными и площадочными вибраторами.

4. В зимний период земляные работы вести с предварительным рыхлением грунта. При монтажных работах закладные детали конструкций необходимо очищать от наледи и снега.

Устройство монолитных участков и заделку стыков вести с электропрогревом. Бетонную смесь и растворы изготовлять с противоморозными добавками.

5. Строительная площадка, во избежание доступа посторонних лиц, ограждается с установкой указателей обходов и объездов, а также планов площадки с указанием источников водоснабжения, средств пожаротушения и связи (см. „Правила пожарной безопасности..." ППБ-05-86).

Колодцы и шурфы необходимо ограждать или закрывать; места прохода людей через траншеи должны быть оборудованы пешеходными мостиками.

Все строительно-монтажные работы выполнять с соблюдением требований СНиП III-4-80 „Техника безопасности в строительстве" и СНиП о части III „Производство работ".

6. Продолжительность строительства определена графиком производства работ и составляет 4 месяца, с выделением в том числе полумесячного подготовительного периода. При привязке проекта к местным условиям продолжительность следует уточнить, согласно указаний СНиП 1.04.03-85.

График производства работ

Наименование работ	Объем работ: Единица изм.	Объем работ: Количество	Кол-во рабочих	Машины и механизмы	Продол. работы, дн.	Трудоемкость, чел.-дн.
Подготовка территории:	га	0,47	3	бульдозер	4	12
Строительство склада:						
-общестроительные работы	тыс.руб	39,92	8	кран КС-4361	76	608
-устройство вентиляции	тыс.руб	6,78	4	—	24	96
-электроосвещение	тыс.руб	2,02	2	—	18	36
-силовое электрооборудование	тыс.руб	1,18	2	—	15	30
-автоматика	тыс.руб	0,57	2	—	7	14
-технологическое оборудование	тыс.руб	4,25	4	—	26	104
Временные здания и сооружения	—	—	3	автокран	10	30
Прочие работы	—	—	3	—	10	30

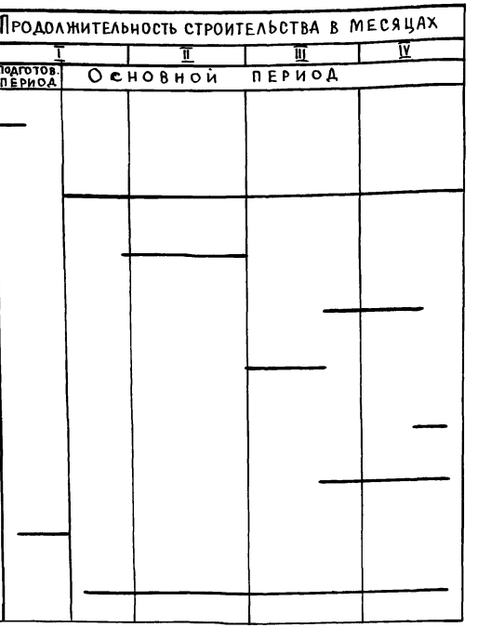

Временные инвентарные здания и сооружения

Наименование	Общая площ., м²	Кол-во	Номер тех. усл.	Завод-изготовитель
Контора на 6 рабочих мест	18,0	1	„КУБ" 31603	КПП треста Мосстрой-24 Главмоспромстроя
Гардеробная на 15 человек	18,0	1	„КУБ" 31600	
Материальный склад	18,0	1	„КУБ" 31600	

Схема строительного генерального плана

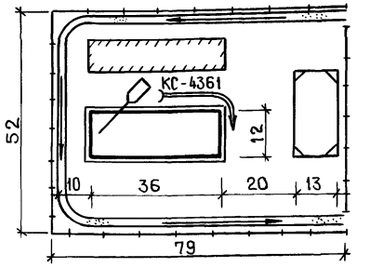

Рекомендуемая монтажная оснастка, инвентарь и приспособления

Наименование	Основное назначение	Краткая характеристика	Завод-изготовитель
Машина ручная сверлильная „ИЭ-1033	—	Наибольший диаметр сверла 14 мм	Выборгский з-д „Электроинструмент"
Тележка-носилки для баллонов	Транспортирование кислородных баллонов	Длина с ручками 2200 мм	з-д Гидромеханизация г. Рыбинск
Механизм тяговый монтажный МТМ-1,6	Монтаж малогабаритных конструкций	Наибольшее усилие 343,4 Н	Волжское объединение
Машина для нанесения битумных мастик	Устройство кровли	Производительность 0,9 м³/час	Волковысский завод

Условные обозначения

- Проектируемый склад
- Площадка для размещения инвентарных зданий
- Площадки для складирования конструкций
- Временные автодороги
- Направление движения транспорта
- Направление движения монтажного крана
- Временное ограждение

Привязан

Инв. №

Инв. № подл. | Подпись и дата | Взам. инв. №

Альбом 1

Ведомость основных комплектов рабочих чертежей

Обозначение	Наименование	Примечание
ТХ	Технология производства	
АР	Архитектурно-строительные	
	решения	
КЖ	Конструкции железобетонные	
ОВ	Отопление и вентиляция	
ВК	Внутренние водопровод и	
	канализация	
ЭМ	Силовое электрооборудование	
АОВ	Автоматизация отопления и	
	вентиляции	
СС	Связь и сигнализация	

Ведомость рабочих чертежей основного комплекта марки ТХ

Лист	Наименование	Примечание
1	Общие данные. Монтажный чертеж	
2	Монтажный чертеж	
3	План на отм. 0,000	

Ведомость ссылочных и прилагаемых документов

Обозначение	Наименование	Примечание
	Прилагаемые документы	
ТХН-01	Площадка обслуживания.	
	Эскизный чертеж общего вида	
Альбом 3 ТХ.СО	Спецификация оборудования	

Проект разработан в соответствии с действующими нормами и правилами и предусматривает мероприятия, обеспечивающие экологическую и взрывопожарную безопасность при эксплуатации здания.

Главный инженер проекта (Кищенко)

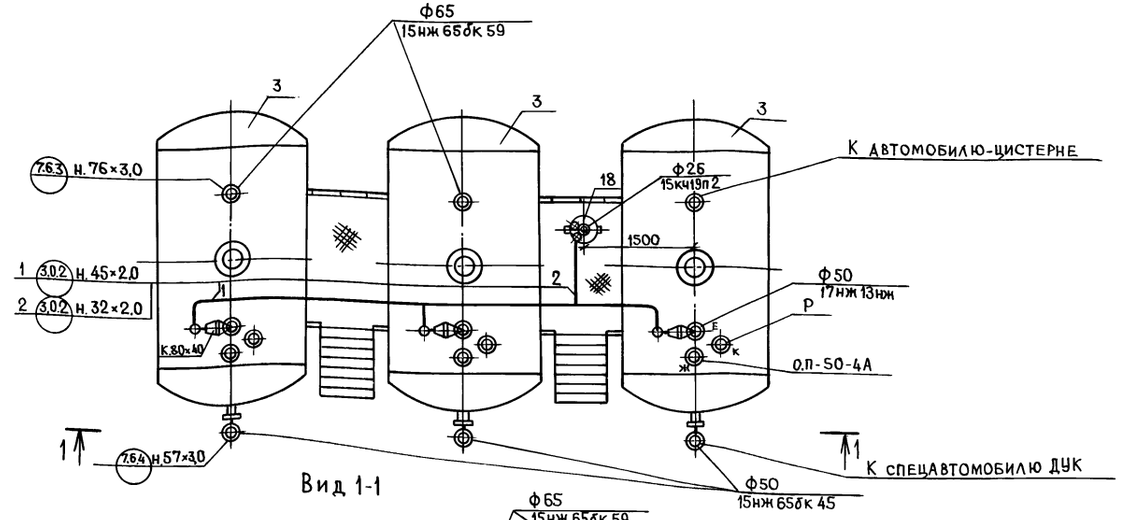

Вид 1-1

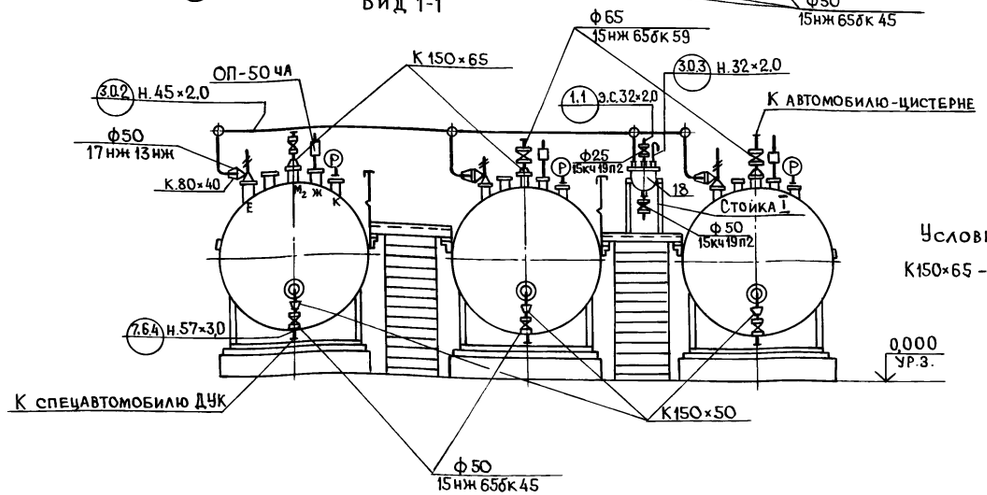

Условные обозначения

К150×65 – переход конический с трубопровода d150 на d65

Характеристика трубопроводов

Обозначение	Наименование транспортируемого продукта	Категория трубопровода	Рабочие условия трубопровода: Температура °С	Рабочие условия трубопровода: Давление, МПа (кгс/см²)	Испытание	Давление испытания, МПа (кгс/см²)	Дополнительные указания
7.6	Формалин	II	20	0,1(1)	Прочность	0,3(3)	
3.0	Воздух с парами формалина	II	20	0,1(1)	Прочность	0,3(3)	
1.1	Вода	V	20	0,1(1)	Прочность	0,3(3)	

Наружная установка аппаратов (поз. 3)

Инв. №

Изм.	Кол.	Лист	№ док	Подпись	Дата

Привязан

807-19-25.94 ТХ

ГИП	Кищенко		15.2.95
Н.контр.	Седова		18.10.94
Гл.спец.	Беляков		18.10.94
Зав.гр.	Седова		18.10.94
Инж.	Трифонова		19.9.94

Центральный склад дезинфицирующих средств

Стадия	Лист	Листов
Р	1	3

Общие данные. Монтажный чертеж

ГИПРОАГРОХИМ Владимир

Согласовано: Гл.спец.АС Фролова; Зав.гр.ВК Пигалова; Гл.спец.ЭМ Форсобин; Гл.спец.ОВ Зубрилова

Инв. № подл. | Подпись и дата | Взам. инв. №

Копировал Завьялова Формат А2

Альбом 1

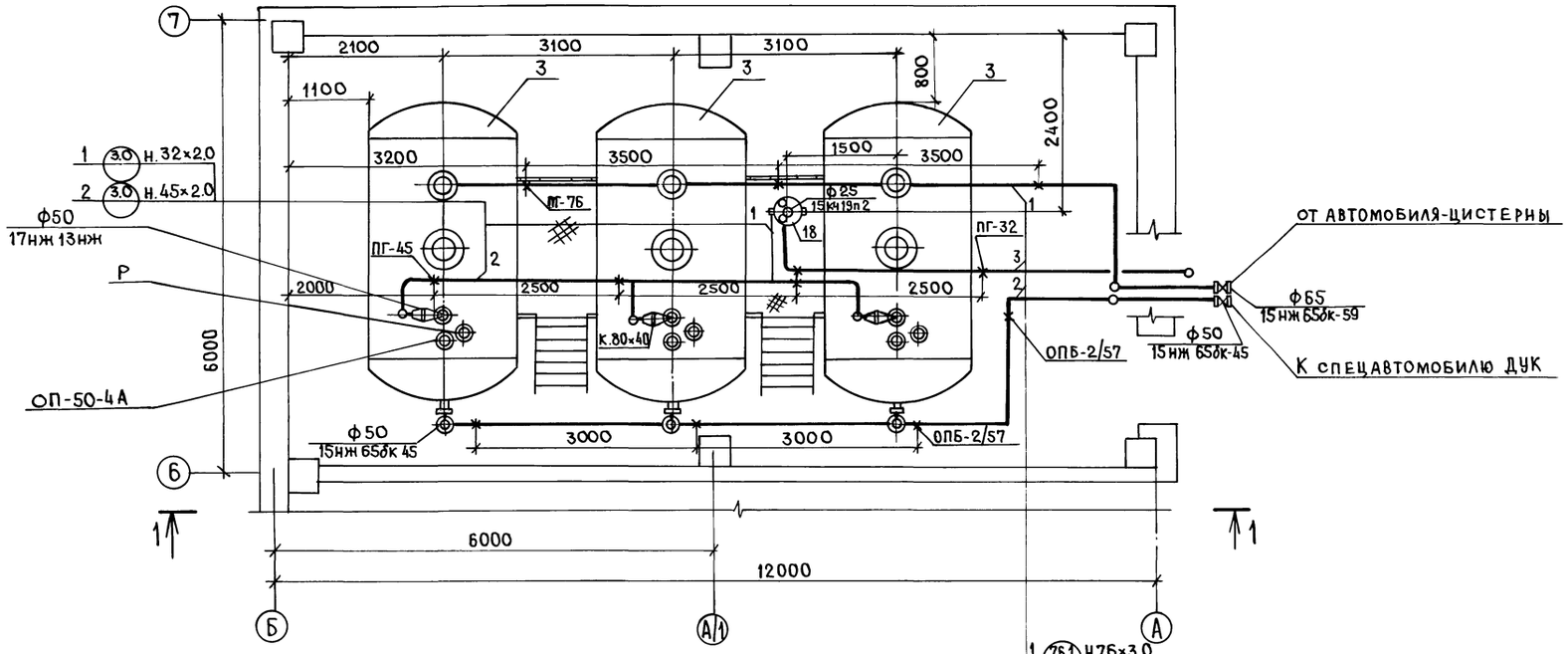

Вид 1-1

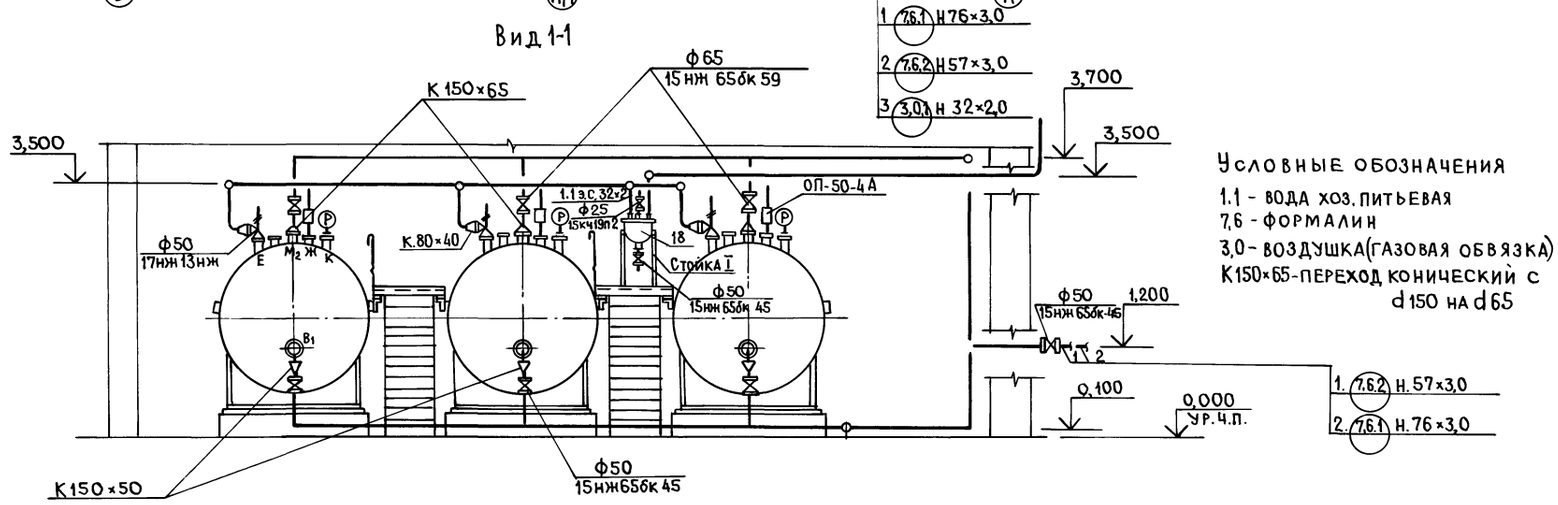

Условные обозначения

1.1 - вода хоз. питьевая
7,6 - формалин
3,0 - воздушка (газовая обвязка)
К150×65 - переход конический с d150 на d65

Установка аппаратов в помещении для хранения жидких дезинфицирующих средств (пом. №7)

						807-19-25.94 ТХ		
Изм.	Кол.	Лист	№док.	Подпись	Дата			
Привязан		Гип		Кищенко		Центральный склад дезинфицирующих средств	Стадия: Р	Лист: 2	Листов:
		Н.контр.		Седова					
		Гл.спец.		Беляков					
		Зав.гр.		Седова		Монтажный чертеж	ГИПРОАГРОХИМ Владимир		
Инв.№		Инж.		Трифонова					

Копировал Задьялова Формат А2

Инв.№ подл. | Подпись и дата | Взам. инв.№

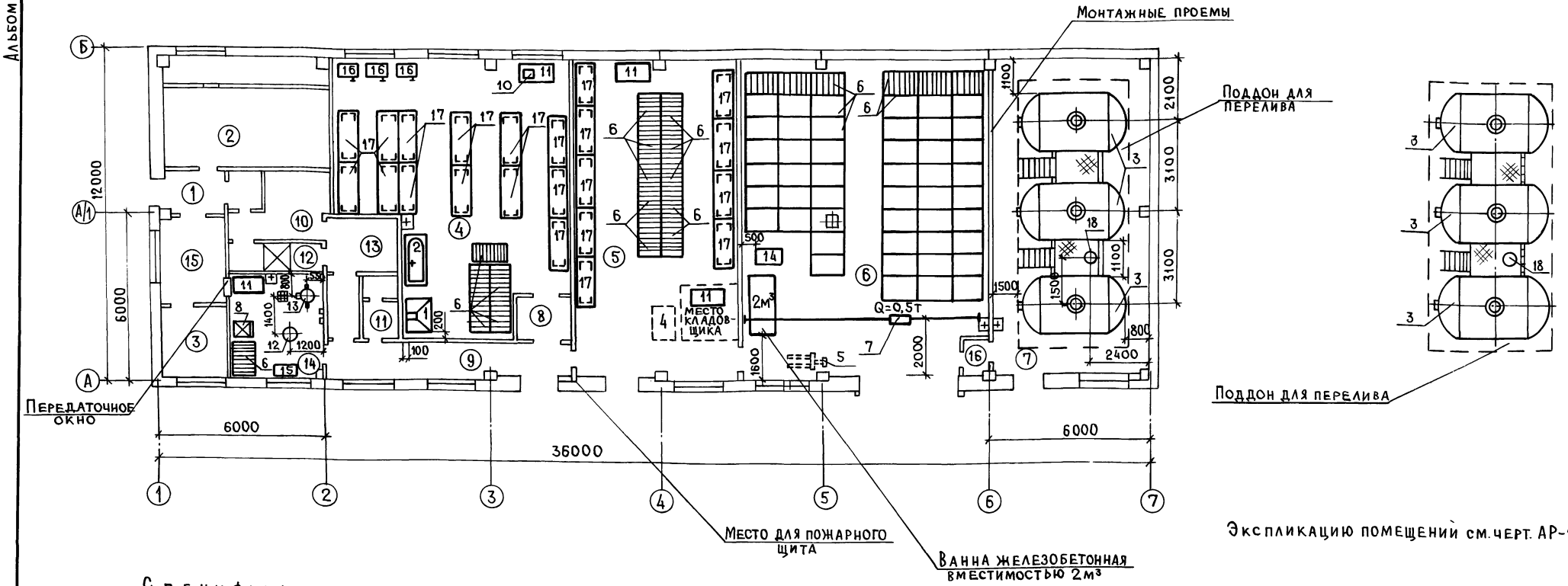

Экспликацию помещений см. черт. АР-2

Спецификация

Поз.	Обозначение	Наименование	Кол	Масса ед. кг	Примечание
1		Шкаф универсальный вытяжной ШУВ-1	1	130	
2	ГОСТ 1154-80	Ванна В4М-1700	1	50	
3		Горизонтальный цельносварной аппарат V=10м³ ГЭЭ-10-06-5-К-01	6	3000	
4		Тележка штабелер 3ТШГ-250-2	1	118	
5		Тележка 3ТРВ-1000-2	1	73	
6		Транспортировочный поддон	69	36	
7		Таль электрическая Q=0,5кг ТЭ050-5110-1Р0-У2	1	80	
8		Холодильник КШ-260	1	100	
9		Захват для бочек	1	18	
10		Весы РН-10Ц13У	1	22	
11		Стол СТ-1200	3	65	
12		Стерилизатор паровой ВК-75 N=6квт	1	140	

Продолжение

Поз.	Обозначение	Наименование	Кол	Масса ед. кг	Примечание
13		Котел пищеварочный КПЭ-60 V=60л N=9,45квт	1	100	
14		Насос центробежный АХ(0)50-32-160-А-СД-У2 N=5,5квт	1	142	
15		Компрессор воздушный 2-0,16 мод С412 N=2,2квт	1	75	
16		Шкаф 2ШМО-2	4	130	
17	ГОСТ 14757-81	Стеллаж	23		
18		Сборник эмалированный СЭнв-0,025-1-02-02	2	85	
1.1		Вода хозпитьевая			
3.0		Участок трубопровода от поз.3 до поз.18	1		
3.01		Участок трубопровода от поз.18 в атмосферу	1		
3.02		Участок трубопровода от поз.3 до поз.18	1		установлены на улице

Окончание

Поз.	Обозначение	Наименование	Кол	Масса ед. кг	Примечание
3.03		Участок трубопровода от поз.18 в атмосферу	1		установлены на улице
7.6.1		Участок трубопровода от автомобиля-цистерны до поз.3	1		
7.6.2		Участок трубопровода от поз.3 до спецавтомобиля ДУК	1		
7.6.3		Участок трубопровода от автомобиля-цистерны до поз.3	1		установлены на улице
7.6.4		Участок трубопровода от поз.3 до спецавтомобиля ДУК	1		установлены на улице

Инв.№ подл. | Подпись и дата | Взам.инв.№

Привязан

Инв. №

807-19-25.94 ТХ

Изм.	Кол.уч.	Лист	№док.	Подпись	Дата
ГИП		Кищенко			05.95
Н.контр.		Седова			05.95
Гл.спец.		Беляков			05.95
Зав.гр.		Седова			05.95
Инж.		Подлипинец			05.95

Центральный склад дезинфицирующих средств

Стадия	Лист	Листов
Р	3	

План на отм. 0,000

ГИПРОАГРОХИМ Владимир

Копировал Завьялова Формат А2

Альбом 1

Ведомость трубопроводов

Наименование	Единица измер	Всего	Кол. на участок трубопровода								
			7.6.1	7.6.2	7.6.3	7.6.4	3.0	3.0.1	3.0.2	3.0.3	1.1
Труба ГОСТ 9941-81*											
12Х18Н10Т											
76×3,0	м	20	18,5		1,5						
57×3,0	м	20		18,5		1,5					
45×2.0	м	20					10		10		
32×2,0	м	10						9		1	
Отвод 90° МН4754-63											
159×7.0	шт.	6		3		3					
76×4.0	шт.	4	4								
57×3,0	шт.	5		5							
45×3,5	шт.	16					8		8		
Переход ТУ-36											
159×4,5-76×3,5	шт.	6	3		3						
159×4,5-57×2,5	шт.	6		3		3					
89×3,5-45×2,5	шт.	6					3		3		
Клапан 15нж65бк45											
Ду-50, Ру-16	шт.	8		4		3					1
Клапан 15нж65бк59											
Ду-65, Ру-16	шт.	7	4		3						
Клапан 17нж13нж											
Ду-50, Ру-16	шт.	6					3		3		
Клапан 15кч19п2											
Ду-25, Ру-16	шт.	2									2
Ду-50, Ру-16	шт.	1									1
Огневой предохранитель											
ОП-50-4А Ду-50	шт.	6									
Тройник МН 4757-63											
76×3,0	шт.	2	2								
57×3,0	шт.	2		2							
Фланцы ГОСТ 12822-80*											
Ду-80 Ру-16	шт.	12					6		6		

Продолжение

Наименование	Единица измер	Всего	Кол. на участок трубопровода								
			7.6.1	7.6.2	7.6.3	7.6.4	3.0	3.0.1	3.0.2	3.0.3	1.1
Ду-65, Ру-16	шт.	14	8		6						
Ду-50, Ру-16	шт.	22		8		6	3		3		2
Кольцо ГОСТ 12822-80*											
Ду-80, Ру-16	шт.	12					6		6		
Ду-65, Ру-16	шт.	14	8		6						
Ду-50, Ру-16	шт.	22		8		6	3		3		2
Фланцы ГОСТ-12820-80*											
Ду-25, Ру-16	шт.	4									4
Ду-50, Ру-16	шт.	2									2
Прокладки ГОСТ 15180-86											
А-80-16	шт.	12					6		6		
А-65-16	шт.	14	8		6						
А-50-16	шт.	24		8		6	3		3		4
А-25-16	шт.	4									4
Болты ГОСТ 7798-70*											
М16×105	шт.	48					24		24		
М16×100	шт.	56	32		24						
М16×90	шт.	96		32		24	12		12		16
М12×55	шт.	16									16
Гайки ГОСТ 5915-70*											
М16	шт.	200	32	32	24	24	36		36		16
М12	шт.	16									16
Шайбы ГОСТ 11371-78*											
16	шт.	200	32	32	24	24	36		36		16
12	шт.	16									16
Подвески ГОСТ 16127-78*											
ПГ-76	шт.	3	3								
ПГ-45	шт.	3					3				
ПГ-32	шт.	2						2			
Опора ГОСТ 14911-82*											
ОПБ-2/57	шт.	4		4							

Взам. инв. №

Подпись и дата

Инв. № подл.

						807-19-25.94 ТХ.ВТ
Изм.	Кол.	Лист	№док.	Подпись	Дата	
Привязан		ГИП	Кищенко		15.2.95	Центральный склад дезинфицирующих средств
		Н.контр.	Седова		15.2.95	
		Гл.спец.	Белякова		15.2.95	Ведомость трубопроводов
		Зав. гр.	Седова		15.2.95	
Инв. №		Инж.	Трифонова		15.2.95	

Стадия	Лист	Листов
Р		1

ГИПРОАГРОХИМ Владимир

Копировал Завьялова Формат А2

Альбом 1

Типовой проект
807-19-25.94

Центральный склад дезинфицирующих средств областного (краевого) хозрасчетного ветеринарно-санитарного отряда численностью до 100 человек

Альбом I

Нетиповые технологические конструкции.

Эскизные чертежи общих видов

Привязан

Инв. №

Обозначение	Наименование	Кол.	Примеч.
ТХН	Площадка обслуживания	1	

Привязан

Инв. №

807-19-25.94 ТХН

Изм.	Кол.	Лист	№док.	Подпись	Дата
Гип		Кищенко			15.2.95
Н.контр.		Седова			15.2.95
Гл.спец.		Беляков			15.2.95
Зав.гр.		Седова			15.2.95
Инж.		Подлипинец			15.2.95

Содержание

Стадия	Лист	Листов
Э		

ГИПРОАГРОХИМ Владимир

Общий вид

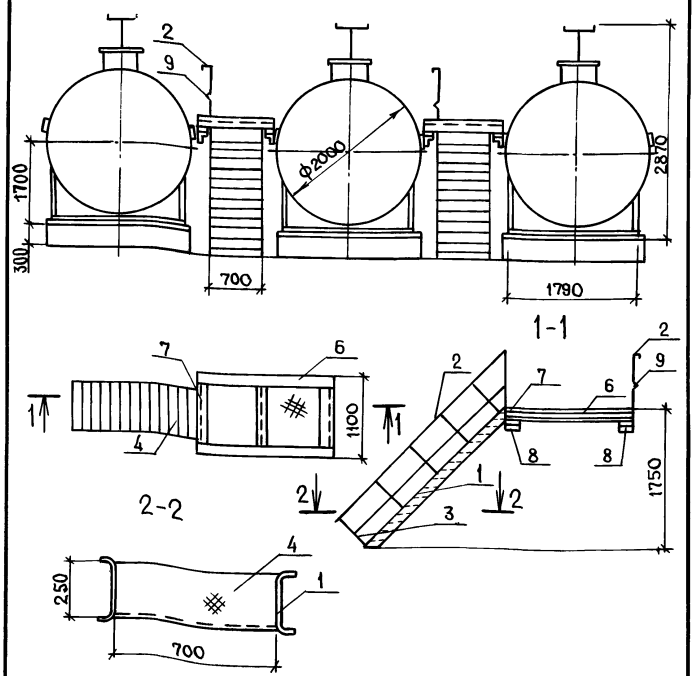

Привязан

Инв. №

Гип	Кищенко	807-19-25.94 ТХН-01			
Н.контр.	Седова	Площадка обслуживания Эскизный чертеж общего вида	Стадия	Лист	Листов
Гл.спец.	Беляков		Э	1	2
Зав.гр.	Седова		ГИПРОАГРОХИМ Владимир		
Инж.	Подлипинец				

Марка поз.	Обозначение	Наименование	Кол.	Масса ед.кг	Примечание
1		Швеллер 18П ГОСТ 8240-89 / Ст3 ГОСТ 535-88	10,8 м	16,3	
2		Лента 2,5×105 ГОСТ 6009-74* / Ст2 ГОСТ 535-88	11,4 м	2,06	Гнутый профиль
3		Лента 2,5×105 ГОСТ 6009-74* / Ст2 ГОСТ 535-88	14,2 м	2,06	
4		Лист РОМБ 6,0-ПН4×700×3500 Б Ст3сп ГОСТ 8568-77*	5,0 м²	33,5	
5		Лист РОМБ 0-ПН4×1100×1800 Б Ст3сп ГОСТ 8568-77*	4,4 м²	33,5	
6		Швеллер 20П ГОСТ 8240-89 / Ст3сп ГОСТ 535-88	7,6 м	18,4	
7		Уголок Б50×50×5 ГОСТ 8509-86 / Ст3сп 539-88	9,0 м	3,77	
8		Уголок Б100×100×7 ГОСТ 8503-86 / Ст3сп 539-88	2,0 м	10,8	
9		Уголок 25×25×3 ГОСТ 8509-86 / Ст3сп 539-88	13,8 м	1,12	

Общая масса 754,5кг
Количество площадок-2шт.

Привязан

807-19-25.94 ТХН-01 Лист 2

Копировал Завьялова

Альбом 1

Ведомость чертежей основного комплекта марки АР

Лист	Наименование	Примечание
1	Общие данные	
2	План на отм. 0,000	
3	Разрез 1-1. Узлы 1...3	
4	Фасады 1-7, 7-1; А-Б, Б-А. Ведомость отделки помещений	
5	Фрагмент 2. Узлы 4,5	
6	План полов. Узел 6	
7	План кровли. Узел 7	

Ведомость ссылочных и прилагаемых документов

Обозначение	Наименование	Примечание
	Ссылочные документы	
ГОСТ6629-88*	Двери деревянные внутренние для жилых и общественных зданий	
ГОСТ12506-81	Окна деревянные для производственных зданий	
ГОСТ24698-81	Двери деревянные наружные для жилых и общественных зданий	
1.038.1-1, вып.1	Перемычки железобетонные для зданий с кирпичными стенами	
1.435.9-17, вып.1	Ворота распашные. Ворота из трубчатого профиля	
1.400-15, вып.1	Унифицированные закладные изделия железобетонных конструкций для крепления технологических коммуникаций и устройств	
2.236-2, вып.1	Детали примыкания оконных и дверных блоков в общественных зданиях	
2.230-1, вып.5	Детали стен и перегородок жилых и общественных зданий	

Продолжение

Обозначение	Наименование	Примечание
2.244-1, вып. 6,7	Детали полов общественных зданий	
2.430-20, вып.2	Узлы стен из кирпича одноэтажных зданий промышленных предприятий	
2.436-17, вып.0,1	Узлы окон с деревянными переплетами по ГОСТ 12506-81	
2.460-19	Узлы легкосбрасываемых покрытий одноэтажных зданий промышленных предприятий со взрывоопасными производствами	
2.460-15, вып.1	Типовые узлы покрытий промышленных зданий в местах установки крышных вентиляторов	
2.460-18, вып.1,3	Узлы покрытий одноэтажных производственных зданий с рулонными кровлями и железобетонными плитами	
	Прилагаемые документы	
Альбом 4 АР.ВМ	Ведомость потребности в материалах	
Альбом 3 АР.СО	Спецификации оборудования	

Ведомость спецификаций

Лист	Наименование	Примечание
2	Спецификация к плану на отм. 0,000	
3	Спецификация к схеме расположения элементов заполнения оконного проема ОК1	
4	Спецификация перемычек	
4	Спецификация элементов заполнения проемов	
4	Спецификация стальных элементов заполнения ворот	
5	Спецификация к плану полов	
4	Спецификация элементов крепления кирпичных перегородок	
6	Спецификация к плану кровли	

Общие указания

1. За условную отметку 0,000 принят уровень чистого пола склада, соответствующий абсолютной отметке на местности ▭.
2. Степень огнестойкости - II.
3. Стены - панели из керамзитобетона с плотностью 900 кг/м³.
4. Кирпичные вставки - из кирпича КР 100/1650/25 ГОСТ 530-80 на растворе марки 25 из местных вяжущих.
5. Перегородки - из кирпича КР 100/1650/15 ГОСТ 530-80.
6. В кладке простенков для крепления оконных и дверных блоков заложить антисептированные деревянные пробки через 10 рядов кладки с каждой стороны проема.
7. Горизонтальную гидроизоляцию устроить на отм. -0,030 из слоя цементно-песчаного раствора состава 1:2 толщиной 30 мм.
8. Водоизоляционный ковер из 4-х слоев рубероида марки РКМ-350Б (ГОСТ 10923-82) на антисептированной битумной мастике (ГОСТ 2889-80).
9. Пароизоляцию в покрытии следует предусматривать в соответствии с расчетом по СНиП II-3-79 „Строительная теплотехника" в зависимости от местных климатических условий.
10. По периметру наружных стен устроить асфальтобетонную отмостку по щебеночному основанию шириной 700 мм.
11. Наружная отделка:

Панели окрасить кремнийорганической эмалью КО-174 (ТУ6-02-576-70) за два раза (цвет уточняется при привязке). Расшивку швов выполнить в виде западающего руста. Кирпичные вставки оштукатурить с выполнением расшивки по линиям стеновых панелей и окрасить под цвет последних. Окна окрасить пентафталевой эмалью ПФ56 (ГОСТ 6465-76*). Двери и ворота окрасить эмалью ПФ64 за два раза.

12. В случае выполнения монтажных работ в зимнее время должны предусматриваться мероприятия по обеспечению заданной прочности бетона и раствора в стыках, как в процессе возведения здания, так и при последующей эксплуатации согласно СНиП 3.03.01-87 „Несущие и ограждающие конструкции."

Проект разработан в соответствии с действующими нормами и правилами и предусматривает мероприятия, обеспечивающие экологическую, взрывопожарную безопасность при эксплуатации здания.

Главный инженер проекта (Кищенко)

Согласовано: Гл.спец.ВК Пигалова; Гл.спец.ТХ Беляков; Гл.спец.ОВ Зубрилова; Гл.спец.ЭЛ Форсобин; Инв.№ подл. | Подпись и дата | Взам.инв.№

Инв. №						
Изм.	Кол.уч.	Лист	№ док.	Подпись	Дата	
ГИП		Кищенко			05.95	
Нач.отд.		Мартынов			05.95	
Гл.спец.		Фролова			05.95	
Зав.гр.		Кузнецова			95	
Инж.I кат.		Стародубова			05.95	

Привязан

807-19-25.94 АР

Центральный склад дезинфицирующих средств	Стадия	Лист	Листов
	Р	1	7
Общие данные	Гипроагрохим Владимир		

Копировал Завьялова Формат А2

Альбом 1

План на отм. 0,000

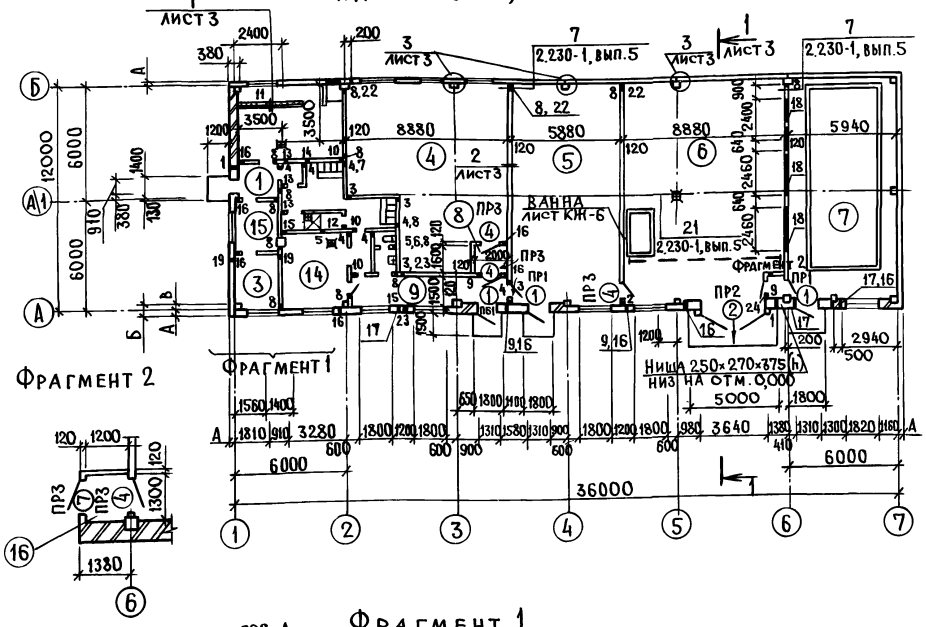

Фрагмент 1

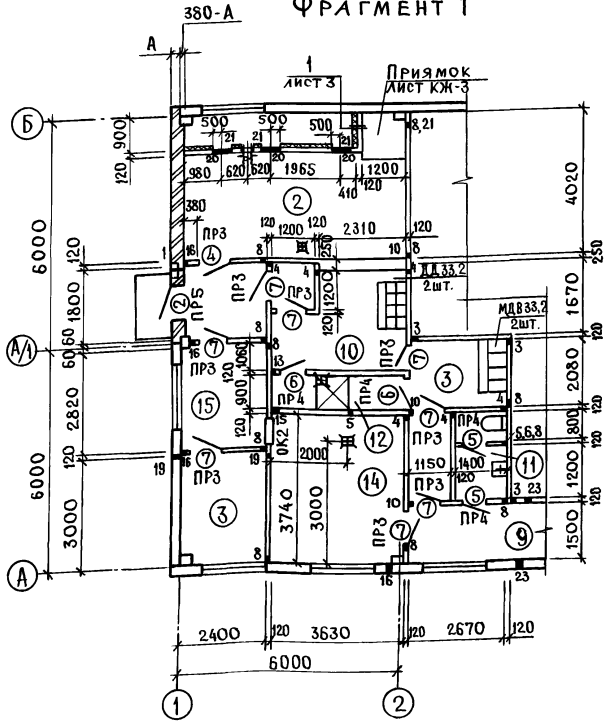

Ведомость отверстий

№	Размеры в×h	Отметка низа	Назначение	Примечание
1	100×100	0,100	ВК	
2	200×400	2,400	ВК	
3	200×400	2,100	ВК	
4	200×200	2,100	ВК	
5	100×100	2,100	ВК	
6	200×200	0,000	ВК	
7	100×100	1,050	ВК	
8	100×100	0,000	ОВ	
9	250×250	2,750	ОВ	
10	450×250	2,750	ОВ	
11	505×1255	0,300	ОВ	Ж.Р.
12	200×200	2,550	ОВ	
13	350×350	2,650	ОВ	
14	200×200	2,700	ОВ	
15	300×550	2,450	ОВ	
16	100×100	2,500	ЭЛ	
17	100×100	3,500	ТХ	
18	2400×3000	0,000	ТХ	монтажный проем
19	200×200	2,500	ЭЛ	
20	545×515	0,400	ОВ	
21	710×420	0,500	ОВ	только для $t_н$=-40°
22	450×450	2,600	ОВ	
23	400×400	3,450	ОВ	
24	200×200	3,600	ОВ	

Ведомость проемов ворот и дверей

Марка поз.	Размер проема, в мм
1	1310×2070
2,4,7	910×2070
3	3640×3600
5,6	810×2070
8	1010×2070

Таблица толщин и привязочных размеров стен дана на листе 4.

Экспликация помещений

Номер помещений	Наименование	Площадь, м²	Кат. помещ.
1	Тамбур	4,10	
2	Венткамера	24,20	
3	Электрощитовая	7,20	
4	Помещение для хранения инсектицидов и ратицидов с участком расфасовки и обработки тары	88,02	Б
5	Помещение для хранения вспомогательных материалов и зерна	69,80	В
6	Помещение для хранения дезинфицирующих средств	103,50	В
7	Помещение для хранения жидких дезинфицирующих средств	69,70	В
8	Тамбур-шлюз	3,20	
9	Коридор	12,80	
10	Гардероб для домашней и уличной одежды	10,80	
11	Уборная	2,80	
12	Душевая	3,30	
13	Гардероб для специальной одежды	8,00	
14	Помещение для приготовления и расфасовки приманки	13,60	Д
15	Вестибюль	6,77	
16	Тамбур	1,56	

Спецификация стальных изделий к плану на отм. 0,000

Поз.	Обозначение	Наименование	Кол.	Масса ед.кг	Примечание
Р1	КЖ.И.12.00	Р1	1	18,84	

Изм.	Кол.уч.	Лист	№док.	Подпись	Дата
ГИП	Кищенко				05.95
Нач.отд.	Мартынов				05.95
Гл.спец.	Фролова				05.95
Зав.гр.	Кузнецова				05.95
Инж.ТКАТ.	Стародубова				05.95

807-19-25.94 АР

Центральный склад дезинфицирующих средств

Стадия	Лист	Листов
Р	2	

План на отм. 0,000

ГИПРОДАГРОХИМ ВЛАДИМИР

Привязан

Инв. №

Инв.№подл. | Подпись и дата | Взам.инв.№

Копировал Завьялова Формат А2

Альбом 1

Разрез 1-1

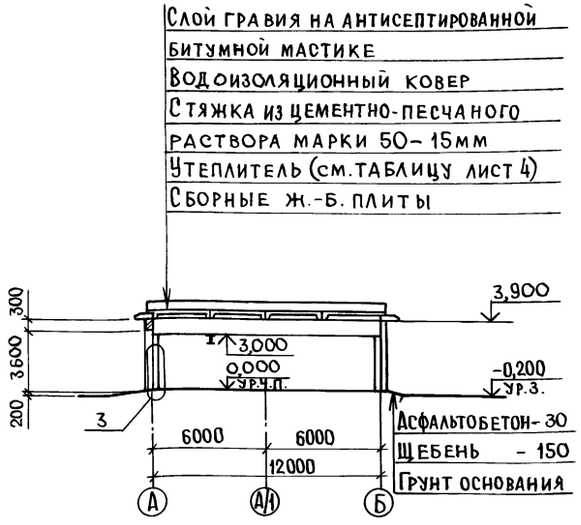

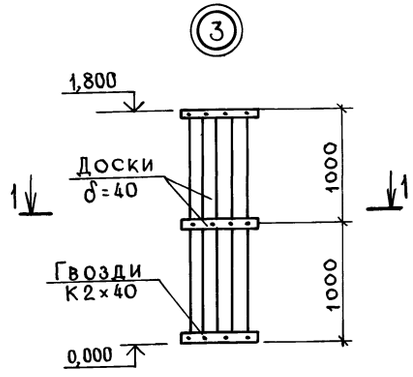

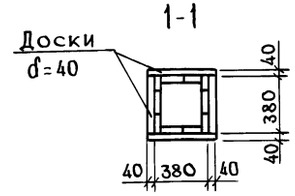

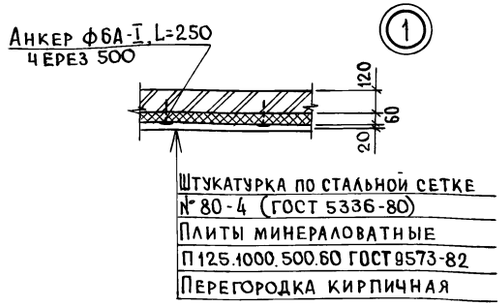

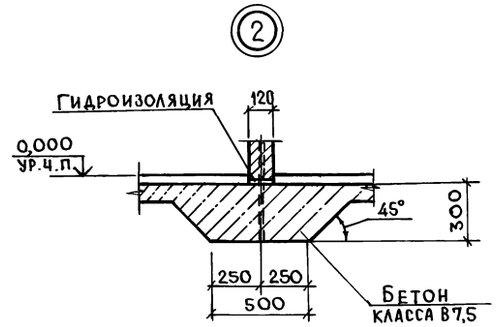

Спецификация перемычек

Поз.	Обозначение	Наименование	Кол. для $t^н$ -20°	-30°	-40°	Масса ед.кг	Примечание
1	1.038.1-1.1 010000-01	1ПБ13-1	15	15	15	25	
2	1.038.1-1.1 010000-02	1ПБ16-1	9	12	12	30	
3	1.038.1-1.1 100000-02	4ПБ44-8	2	3	3	384	
4	КЖ.И.11.00	4ПБ44-8а	1	1	1	384	
5	1.038.1-1.1	1ПБ10-1	4	4	4	20	

Спецификация элементов заполнения проемов

Поз.	Обозначение	Наименование	Кол	Масса ед.кг	Примечание
1	ГОСТ 24698-81	Дверь ДС21-13Гу	3		
2	ГОСТ 24698-81	Дверь ДН21-9ЛПЩФ2	1		
3	1.435.9-17, вып.1	Ворота ВРЗ,6×3,6-Т	1	634,7	
4	ГОСТ 6629-88	Дверной блок ДГ21-9	6		
5	ГОСТ 6629-88	Дверной блок ДГ21-8лп	2		
6	ГОСТ 6629-88	Дверной блок ДГ21-8п	2		
7	ГОСТ 6629-88	Дверной блок ДГ21-9л	9		
ОК1	ГОСТ 12506-81	Окно ПВД 12-18.1	12		
ОК2	ГОСТ 12506-81	Окно СГ6-9	1		
	См. часть ОВ	Жалюзийная решетка			

Спецификация древесины на обшивку колонн

Поз.	Обозначение	Наименование	Кол.	Масса ед.кг	Примечание
	ГОСТ 8486-86*	Доски δ=40	0,45		м³

Ведомость перемычек

Марка, поз.	Схема сечения
$t_н$=-20°С	
ПР1	2
ПР2	4 3

продолжение

Марка, поз.	Схема сечения
$t_н$=-30; -40°С	
ПР1	2
ПР2	4 3

продолжение

Марка, поз.	Схема сечения
$t_н$=-20; -30; -40°С	
ПР3	1
ПР4	5
ПР5	1

Инв. № подл. | Подпись и дата | Взам. инв. №

Привязан

Инв. №

Изм.	Кол.уч.	Лист	№док.	Подпись	Дата
ГИП		Кищенко			05.95
Нач.ОТА		Мартынов			05.95
Гл.спец.		Фролова			05.95
Зав. гр.		Кузнецова			05.95
Инж.		Стародубова			05.95

807-19-25.94 АР

Центральный склад дезинфицирующих средств

Стадия	Лист	Листов
Р	3	

Разрез 1-1. Узлы 1...3

Гипроагрохим Владимир

Копировал Завьялова Формат А2

Фасад 1-7

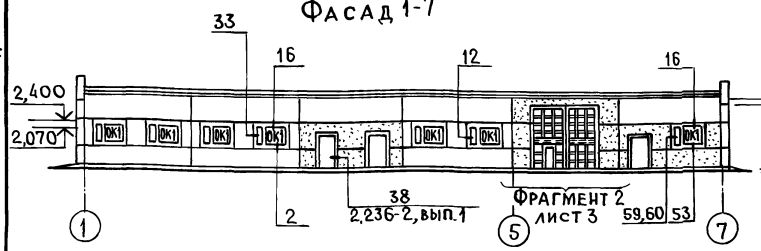

Фасад А-Б

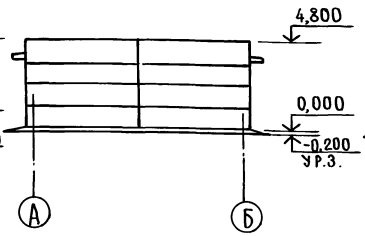

Фасад Б-А

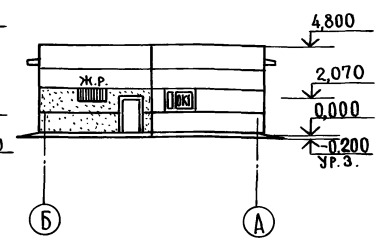

Фасад 7-1

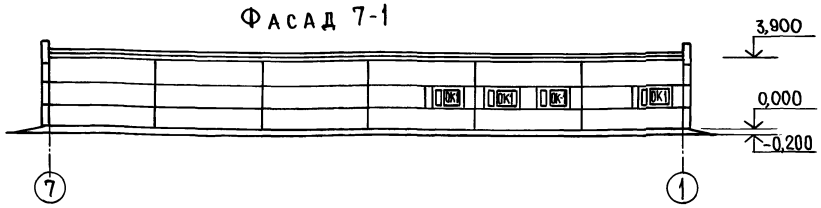

Схема расположения элементов заполнения оконного проема ОК1

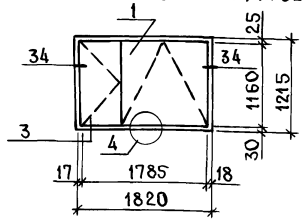

Ведомость отделки помещений площадь, м²

Наименование или номер помещения	Вид отделки элементов: Потолок	Площадь	Стены или перегородки	Площадь	Примечание
1,9,14,15	Затирка известковая побелка	37,30	Затирка Штукатурка* Водоэмульсионная окраска	46,9 123,00 212,00	*Штукатурка кирпичных участков стен и перегородок
2,3,5	Затирка известковая побелка	101,2	Штукатурка* Расшивка швов Известковая побелка	22,0 283,0 305,0	
4,6,7,8,16	Затирка известковая побелка	266,0	Затирка Штукатурка* Известковая побелка Окраска эмалью ХВ-785-5 слоев по грунту ХВ-784-1 слои (ГОСТ 7313-75)	165,2 283,0 232,7 215,4	h = 2000
10,11,13	Затирка Водоэмульсионная окраска	21,62	Штукатурка* Водоэмульсионная окраска Глазурованная плитка	6,4 39,1 35,9	h=1500
12	Затирка Водоэмульсионная окраска	3,3	Штукатурка* Водоэмульсионная окраска Глазурованная плитка	18,9 19,1 13,4	h=1800

Таблица привязочных размеров стен из сборных керамзитобетонных панелей

Условная величина привязки	Величина привязки при tнС, мм: от -20 до -29	от -30 до -39	от -40 до -48	Материал ограждения
А	200	250	300	Сборные керамзитобетонные стеновые панели (γ=900кг/м³)

Таблица привязочных размеров стен из кирпича

Условная величина привязки	Величина привязки при tнС, мм: -20	-30	-40	Материал ограждения
Б	380	510	510	Кирпич КР100/1650/25 ГОСТ 530-80
В	180	260	210	

Спецификация элементов крепления кирпичных перегородок

Поз.	Обозначение	Наименование	Кол	Масса ед.кг	Примечание
ММ1	2.230-1, вып.5	ММ1	46	0,55	
ММ11	2.230-1, вып.5	ММ11	18	0,05	
К1	2.230-1, вып.5	К1	28	0,41	
К2	2.230-1, вып.5	К2	28	0,17	
К5	2.230-1, вып.5	К5. L=3,05	54	0,61	

Таблица толщин утеплителя

Расчетная зимняя температура °С	Толщина утеплителя мм (h)	Материал утеплителя
-20	60	Пенобетон Б-100.50.h ГОСТ 5742-76
-30	80	
-40	100	

Спецификация к схеме расположения элементов заполнения оконного проема ОК1

Поз.	Обозначение	Наименование	Кол. пан. стен	Кол. кирп. стен	Масса ед.кг	Примечание
		ОК1 шт. 12				
	ГОСТ 12506-81	Окно ПВД 12-18.1	1	1		
МС1	2.436-17.1-360	Костыль МС1	3			шт.
МС11	2.436-17.1-400	Кронштейн МС11	3			шт.
ФС1-18	2.436-17.1-350-01	Слив ФС1-18	1			шт.
ФС3-18	2.436-17.1-350-07	ФС3-18		1		шт.
		Наличник тип 1				
	ГОСТ 8242-88	сеч. 54×13	8,5	3,7		м
	ГОСТ 8242-88	сеч. 74×13		4,8		м
		Прокладка, доска				
	ГОСТ 8486-86*	25×80×160	4			шт.
	ГОСТ 8486-86*	30×80×180		4		шт.
		Пробка, брус дерев.				
	ГОСТ 8486-86*	130×140×160	4			шт.
	ГОСТ 8486-86*	ф50×50		4		шт.
		Доска				
	ГОСТ 8486-86*	25×180×80	2			шт.
	ГОСТ 8486-86*	20×90	2,4			м

1. Узлы, кроме оговоренных, приняты по серии 2.436-17, вып.1.
2. В отделку стен включены площади колонн.

Инв. № подл. | Подпись и дата | Взам. инв. №

Привязан

Инв. №

807-19-25.94 АР

Изм.	Кол.уч.	Лист	№ док.	Подпись	Дата
ГИП	Кищенко				05.95
Нач.отд.	Мартынов				05.95
Гл.спец.	Фролова				05.95
Зав.группы	Кузнецова				05.95
Инж. I кат.	Стародубова				05.95

Центральный склад дезинфицирующих средств

Фасады 1-7, 7-1; А-Б, Б-А. Ведомость отделки помещений

Стадия	Лист	Листов
Р	4	

ГИПРОАГРОХИМ ВЛАДИМИР

Копировал Завьялова Формат А2

Альбом 1

Фрагмент 2

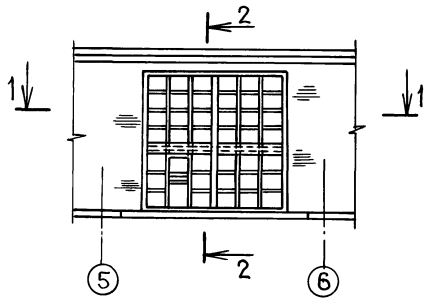

2-2

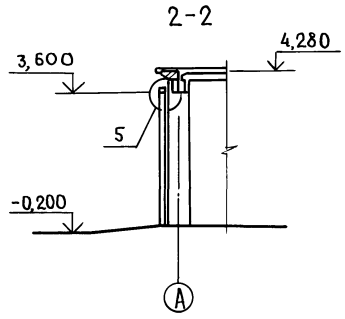

Схема расположения анкеров в проеме ворот

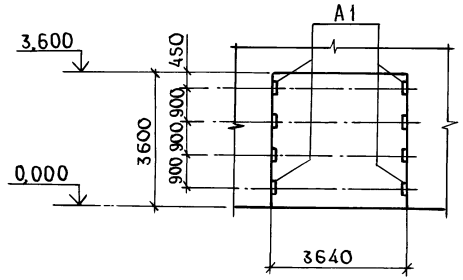

1-1

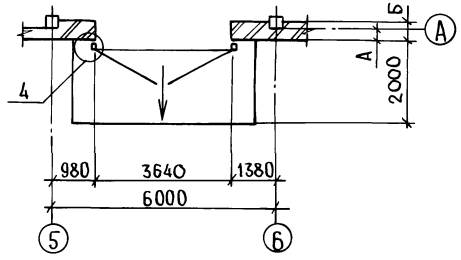

4

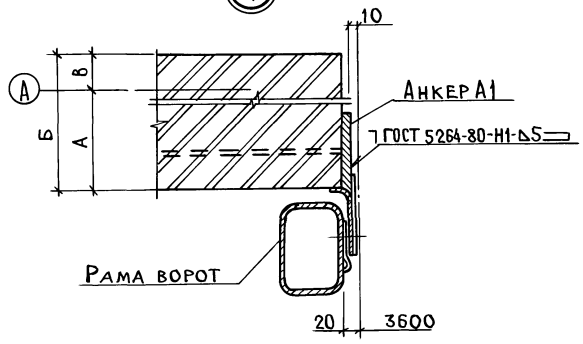

Спецификация стальных элементов заполнения ворот

Поз.	Обозначение	Наименование	Кол	Масса ед.кг	Примечание
		Проем поз.3 шт.1			
1	1.435.9-17, вып. 1	Ворота ВР 3,6×3,6-Т	1	634,67	
А1	1.400-15, в.1.110-11	Изделие закладное МН104-6	8	1,250	ℓ=350
		Костыль			
		Полоса $\frac{Б\text{-}1\ 4\times40\ ГОСТ\ 103\text{-}76}{С235\ ГОСТ\ 27772\text{-}88}$ ℓ=100	7	0,250	
		Слив			
		Лист $\frac{Б\text{-}8\times400\ ГОСТ\ 19903\text{-}74}{С235\ ГОСТ\ 27772\text{-}88}$	3,9	м	

5

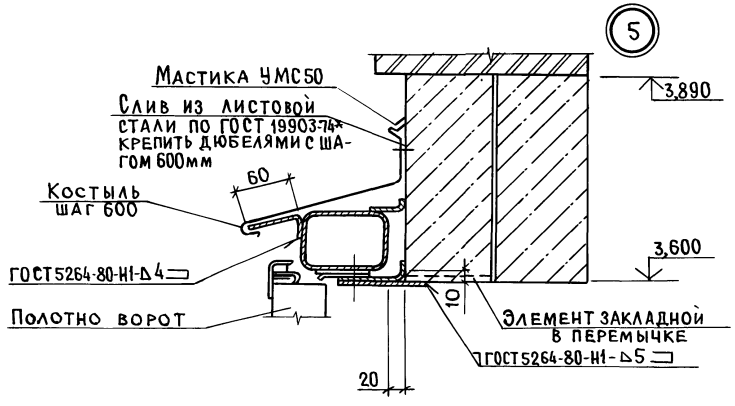

						807-19-25.94 АР	
Изм.	Кол.уч.	Лист	№док.	Подпись	Дата		
ГИП		Кищенко			05.95		
Нач.отд.		Мартынов			05.95	Центральный склад дезинфицирующих средств	Стадия: Р; Лист: 5; Листов:
Гл.спец.		Фролова			05.95		
Зав. гр.		Кузнецова			05.95		
Инж. I кат.		Стародубова			05.95	Фрагмент 2. Узлы 4,5	ГИПРОАГРОХИМ Владимир
Инж. тк.		Кислякова			10.94		
Привязан							
Инв. №							

Инв. № подл. | Подпись и дата | Взам. инв. №

Копировал Задьялова Формат А2

Альбом 1

План полов

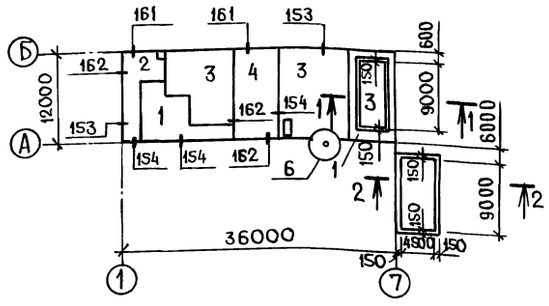

1 – 1

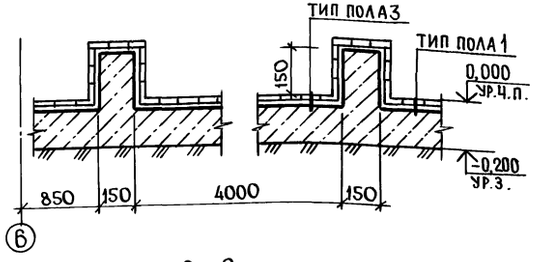

2 – 2

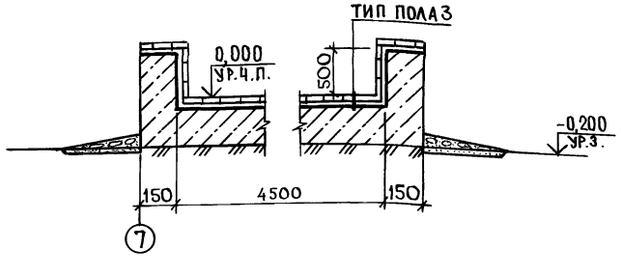

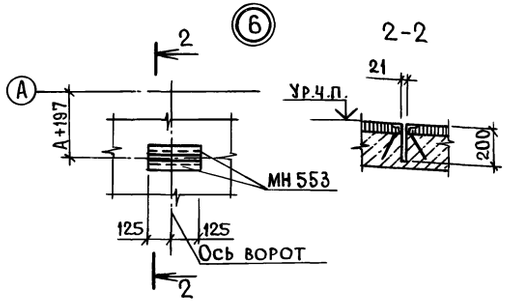

Экспликация полов

Номер помещения	Тип пола	Схема пола или тип пола по серии	Данные элементов пола, мм	Площадь м²
9,10-14	1		Покрытие - плитка керамическая по ГОСТ6887-80 - 13мм Прослойка и заполнение швов из цементно-песчаного раствора марки 150 - 15мм Подстилающий слой - бетон класса В7.5 - 100мм Основание - уплотненный грунт с плотностью скелета до 1,6т/м³ с втрамбованным в него слоем щебня или гравия крупностью 40-60 м - 100мм	59,81
1,2,3,15	2		Покрытие - бетон класса В7.5 - 120мм Основание см. тип пола 1	42,30
4,6,7,8,16	3		Покрытие - плитка керамическая кислотоупорная ГОСТ961-84 - 13мм Кислотоупорный раствор - 25мм Гидроизоляция - 2слоя гидроизола на битумной мастике - 5мм Цементно-песчаная стяжка - 15мм Подстилающий слой - бетон класса В7.5 - 100мм Основание - см. тип пола 1	310,18
5	4		Покрытие - асфальтобетон - 40мм Подстилающий слой - бетон класса В7.5 - 100мм Основание - см. тип пола 1	69,80

Спецификация к плану полов

Поз.	Обозначение	Наименование	Кол	Масса ед. кг	Примечание
		Изделие закладное			
МН553	1.400-15. в.1550-04	МН553	0,5	2,05	м

1. Типы полов приняты по СНиП 2.03.13-88.
2. Узлы, обозначенные на планах полов, приняты по серии 2.244-1, вып. 3.
3. К устройству чистых полов приступить после возведения перегородок, укладки труб электротехнических проводок и других инженерных коммуникаций.
4. По периметру наружных стен уложить слой керамзитового гравия $\gamma = 600 кг/м^3$ шириной 800мм, толщиной для $t_н = -20°C$ - 150мм, $t_н = -30°C$ - 200мм, $t_н = -40°C$ - 250мм.
5. Уклон полов к трапам принят 0,010: выполнять планировкой грунта основания.

Инв. № подл. | Подпись и дата | Взам. инв. №

						807-19-25.94 АР	
Изм.	Кол.уч.	Лист	№док.	Подп.	Дата		
Привязан						Центральный склад дезинфицирующих средств	Стадия: Р; Лист: 6; Листов:
ГИП	Кищенко				05.95		
Нач.отд.	Мартынов				05.95	План полов. Узел 6	ГИПРОАГРОХИМ Владимир
Гл.спец.	Фролова				05.95		
Зав.гр.	Феськова				05.95		
Инв. №							

Копировал Завьялова Формат А2

Альбом 1

План кровли

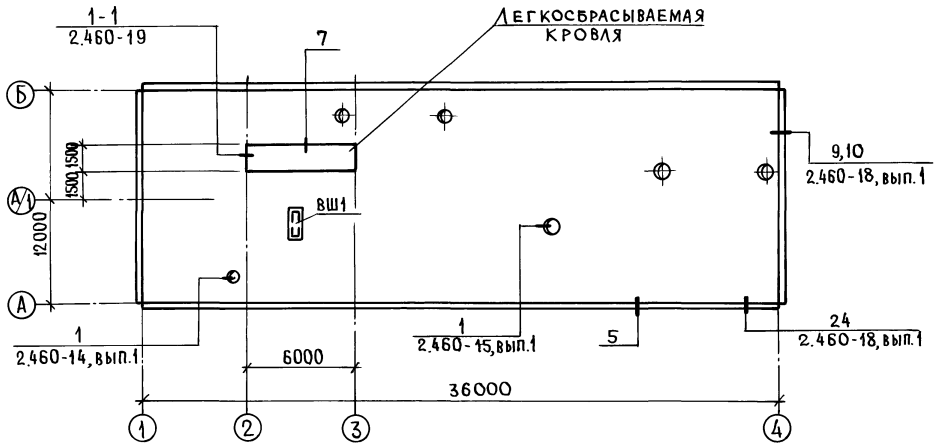

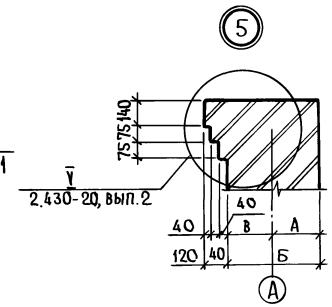

Спецификация к плану кровли

Поз.	Обозначение	Наименование	Кол	Масса ед.кг	Примечание
		Кровля			
		$t_н$=-20,-30,-40°С			
МС56	2.460-18.3 25	Фартук МС56	30	3,00	
МС33	2.460-18.3 12	МС33	20	2,80	
МС55	2.460-18.3 24	Костыль МС55	49	0,21	
	ГОСТ 103-76*	Полоса -4×40	36,0	1,30	м
КР2	2.460-15, вып.1	Козырек КР1	2	5,36	
ФЭ2	2.460-15, вып.1	Фасонный элемент ФЭ2	2	9,10	
ПП2	2.460-15, вып.1	Прижимная полоса ПП2	2	1,69	
		Стяжное кольцо			
КС7	2.460-14, вып.1	КС7	1	0,61	
КС8	2.460-14, вып.1	КС8	2	0,76	
КС9	2.460-14, вып.1	КС9	1	0,94	
		Стальной колпак			
КЛ2	2.460-14, вып.1	КЛ2	1	5,54	
КЛ3	2.460-14, вып.1	КЛ3	2	5,29	
КЛ4	2.460-14, вып.1	КЛ4	1	10,9	
		Кольцо фланец			
КФ2	2.460-14, вып.1	КФ2	2	1,10	
КФ3	2.460-14, вып.1	КФ3	1	4,38	
		Прижимная полоса			
ПП1	2.460-14, вып.1	ПП1	3	1,08	
ПП2	2.460-14, вып.1	ПП2	1	1,69	
		Фасонный элемент			
ФЭ1	2.460-14, вып.1	ФЭ1	3	6,0	
ФЭ2	2.460-14, вып.1	ФЭ2	1	9,1	
ЭФ37	2.430-20.4 150	Костыль ЭФ37	7,7		шт.
ЭФ30	2.430-20.4 110 04	Фасонный элем. ЭФ30	4,3		шт.



Продолжение

Поз.	Обозначение	Наименование	Кол	Масса ед.кг	Примечание
	ГОСТ 8423-	Асб.-цем. листы ВУ-280-К			
КР1	2.460-19-05.00	Каркас КР1	3	0,9	
С1	ГОСТ 8478-81	С $\frac{5ВрI-200}{5ВрI-200}$ 1500×6000	1	5,9	
МС1	2.460-19-01.00	Фартук МС1	6	3,2	
МС4	2.460-19-04.00	Компенсатор МС4	12	1,52	
МС6	2.460-19-07.00	Костыль МС6	24	0,16	
МС8	2.460-19-09.00	Костыль МС8	36	0,12	
		$t_н$=-20°С			
МС1	2.460-18.3 00	Фартук МС1	20	3,40	
МС5	2.460-18.3 01	Костыль МС5	41	0,47	
		$t_н$=-30°С			
МС2	2.460-18.3 00	Фартук МС2	20	3,70	
МС6	2.460-18.3 01	Костыль МС6	41	0,52	
		$t_н$=-40°С			
МС3	2.460-18.3 00	Фартук МС3	20	4,10	
МС7	2.460-18.3 02	Костыль МС7	41	0,38	
ПТ12,5-8-6	1.243.1-4	Плита плоская ПТ12,5-8-6	2	96,0	

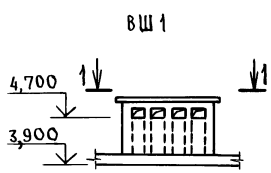

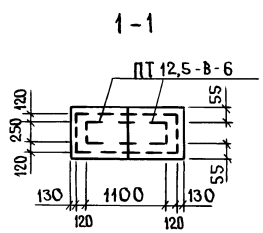

Инв. № подл. | Подпись и дата | Взам. инв. №

						807-19-25.94 АР	
Изм.	Кол.уч.	Лист	№док.	Подпись	Дата		
Привязан							
ГИП		Кищенко			05.95	Центральный склад дезинфицирующих средств	Стадия Р; Лист 7; Листов
Нач.ОТД.		Мартынов			05.95		
Гл.спец.		Фролова			05.95		
Зав.груп.		Кузнецова			05.95	План кровли. Узел 7	ГИПРОАГРОХИМ Владимир
Инв. №		Инж.Т.кат.		Старобусова	05.95		

Копировал Завьялова Формат А2

Альбом 1

Ведомость чертежей основного комплекта марки КЖ

Лист	Наименование	Примечание
1	Общие данные	
2	Схема расположения фундаментов	
3	Фундаменты Фм1, Ф0м1÷Ф0м3. Приямок Прм1. Канал Клм1	
4	Схемы расположения колонн, балок и плит покрытия	
5	Схема расположения стеновых панелей	
6	Схемы расположения монорельса. Ванна	

Ведомость ссылочных и прилагаемых документов

Обозначение	Наименование	Примечание
	Ссылочные документы	
1.030.1-1/88, вып.0-3, 1-1, 2-1, 3-3, 4-1	Стены наружные из однослойных панелей для каркасных общественных зданий, производственных и вспомогательных зданий промышленных предприятий	
1.038.1-1, вып. 1	Перемычки железобетонные для зданий с кирпичными стенами	
1.400-2-25.93, вып.0,1	Унифицированные закладные детали сборных железобетонных конструкций зданий промышленных предприятий	
1.410-3, вып. 1	Сетки сварные для армирования железобетонных конструкций	
1.412.1-6, вып. 0,2	Фундаменты монолитные железобетонные на естественном основании под типовые железобетонные колонны одноэтажных и многоэтажных производственных зданий	
1.415.1-2, вып.1	Балки фундаментные железобетонные для наружных и внутренних стен производственных зданий промышленных предприятий	
1.423.1-3/88, вып.0-1, 1,2	Колонны железобетонные прямоугольного сечения для одноэтажных производственных зданий высотой 9,6м без мостовых опорных кранов	
1.426.2-3, вып. 2	Стальные подкрановые балки. Пути подвесного транспорта пролетом 3,4,6 м. Чертежи КМ	
1.462.1-1/88, вып.1,2	Балки железобетонные предварительно напряженные пролетом 12м для покрытий зданий с плоской и скатной кровлей	
1.465.1-20, в.0,1.2	Плиты железобетонные ребристые размером 1,5×6м для покрытий одноэтажных производственных зданий	
1.865.1-4/89, вып.1,2	Железобетонные плиты покрытий сельскохозяйственных производственных зданий	
2.400-12.93, вып.1,2	Монтажные узлы сопряжения сборных железобетонных конструкций одноэтажных производственных зданий	
2.460-15, вып.0,1	Типовые узлы покрытий промышленных зданий в местах установки крышных вентиляторов	
3.006.1-8, вып.0-1	Каналы и тоннели сборные железобетонные из лотковых элементов	
1.426.2-6, в.1/91	Балки путей подвесного транспорта	
	Прилагаемые документы	
Альбом 2 КЖ.И	Строительные изделия	
Альбом 4 - КЖ.ВМ	Ведомость потребности в материалах	

Примечание

Ведомость спецификаций

Лист	Наименование	Примечание
2	Спецификация к схеме расположения фундаментов	
3	Спецификация элементов монолитных конструкций Фм1, Ф0м1÷Ф0м3, Прм1, Клм1	
4	Спецификация к схемам расположения колонн, балок и плит покрытия	
5	Спецификация к схемам расположения стеновых панелей	
6	Спецификация к схеме расположения монорельса	
6	Спецификация элементов монолитной конструкции ванны	

Ведомость объемов сборных бетонных и железобетонных конструкций по рабочим чертежам основного комплекта

№ п.п	Наименование группы элементов конструкции	Код	Кол. м³	Примечание
1	Колонны	582100	5,44	
2	Балки	582200	12,60	
3	Балки фундаментные	582400	5,36	
4	Перемычки	582800	0,94	
5	Панели стеновые	583100	73,34	
6	Плиты покрытия	584100	23,27	
7	Стаканы	581221	0,54	
	Всего		121,50	

Проект разработан в соответствии с действующими нормами и правилами и предусматривает мероприятия, обеспечивающие экологическую и взрыво-пожарную безопасность при эксплуатации здания.

Главный инженер проекта (Кищенко)

Инв. № подл. | Подпись и дата | Взам. инв. №

Привязан

Инв. №

807-19-25.94 КЖ

Изм.	Кол.уч.	Лист	№ док.	Подпись	Дата
ГИП		Кищенко			10.5.95
Нач.отд.		Мартынов			05.95
Гл.спец.		Фролова			05.95
Гл.спец.		Кузнецова			05.95
Инж.кат.		Стародубов			05.95

Центральный склад дезинфицирующих средств

Стадия	Лист	Листов
Р	1	6

Общие данные

ГИПРОАГРОХИМ Владимир

Копировал Завьялова Формат А2

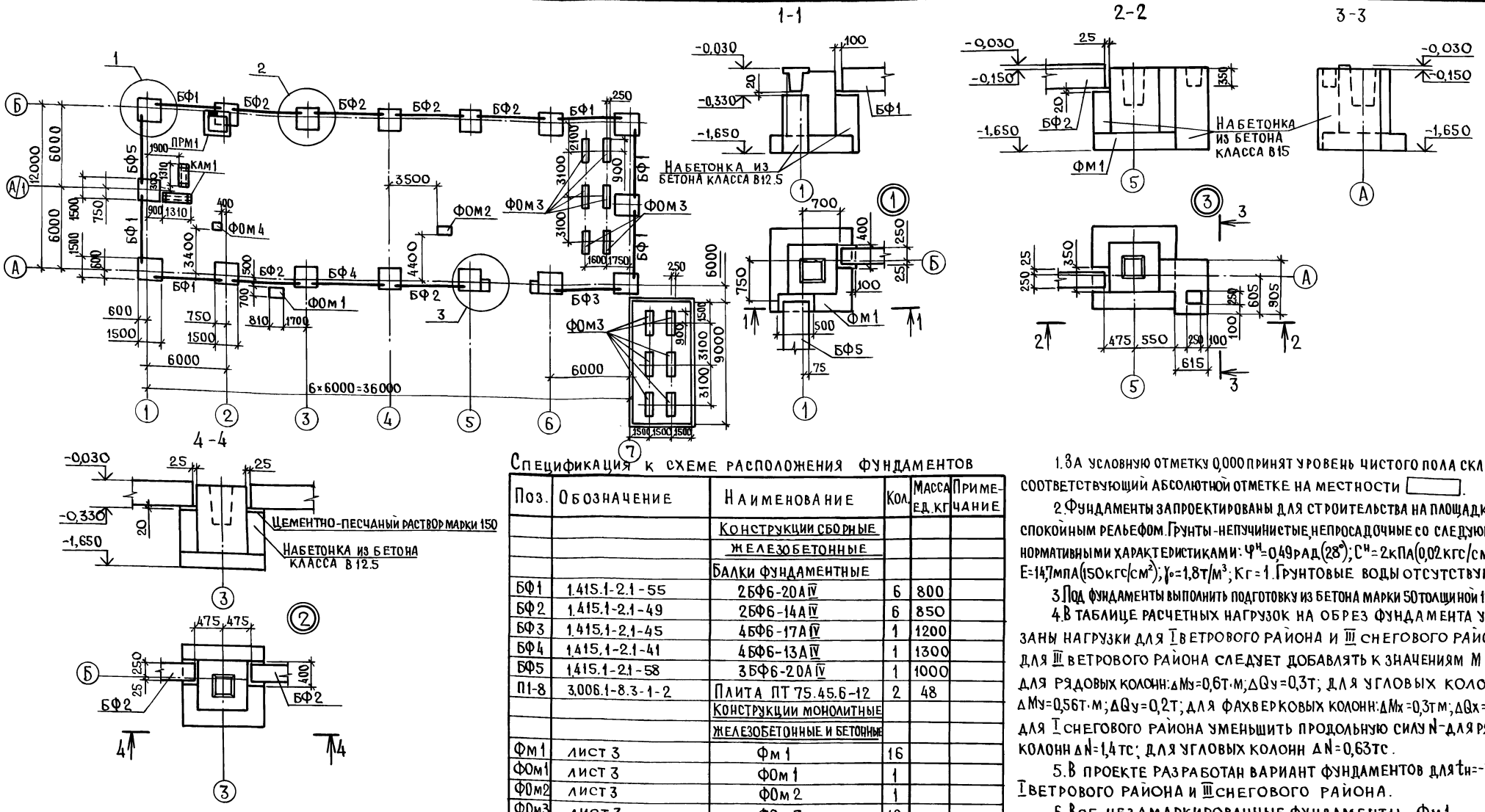

Спецификация к схеме расположения фундаментов

Поз.	Обозначение	Наименование	Кол.	Масса ед. кг	Примечание
		Конструкции сборные железобетонные			
		Балки фундаментные			
БФ1	1.415.1-2.1-55	2БФ6-20АIV	6	800	
БФ2	1.415.1-2.1-49	2БФ6-14АIV	6	850	
БФ3	1.415.1-2.1-45	4БФ6-17АIV	1	1200	
БФ4	1.415.1-2.1-41	4БФ6-13АIV	1	1300	
БФ5	1.415.1-2.1-58	3БФ6-20АIV	1	1000	
П1-8	3.006.1-8.3-1-2	Плита ПТ 75.45.6-12	2	48	
		Конструкции монолитные железобетонные и бетонные			
Фм1	лист 3	Фм1	16		
ФОм1	лист 3	ФОм1	1		
ФОм2	лист 3	ФОм2	1		
ФОм3	лист 3	ФОм3	12		
ФОм4	лист 3	ФОм4	1		
Клм1	лист 3	Клм1	2		
ПРМ1	лист 3	ПРМ1	1		

1. За условную отметку 0,000 принят уровень чистого пола склада, соответствующий абсолютной отметке на местности [ ].
2. Фундаменты запроектированы для строительства на площадках со спокойным рельефом. Грунты - непучинистые, непросадочные со следующими нормативными характеристиками: $\varphi^н$=0,49 рад (28°); $C^н$=2 кПа (0,02 кгс/см²); E=14,7 мПа (150 кгс/см²); γ_0=1,8 т/м³; Кг=1. Грунтовые воды отсутствуют.
3. Под фундаменты выполнить подготовку из бетона марки 50 толщиной 100 мм.
4. В таблице расчетных нагрузок на обрез фундамента указаны нагрузки для I ветрового района и III снегового района; для III ветрового района следует добавлять к значениям M и Q - для рядовых колонн: ΔMy=0,6 т·м; ΔQy=0,3 т; для угловых колонн: ΔMy=0,56 т·м; ΔQy=0,2 т; для фахверковых колонн: ΔMx=0,3 тм; ΔQx=0,2 т; для I снегового района уменьшить продольную силу N - для рядовых колонн ΔN=1,4 тс; для угловых колонн ΔN=0,63 тс.
5. В проекте разработан вариант фундаментов для $t_н$=-30°С, I ветрового района и III снегового района.
6. Все незамаркированные фундаменты - Фм1.

Таблица расчетных нагрузок на обрез фундамента

Расчетная схема	Оси	$t_н$=-20°С					$t_н$=-30°С					$t_н$=-40°С				
		N т	Mx тм	Qx т	My тм	Qy т	N т	Mx тм	Qx т	My тм	Qy т	N т	Mx тм	Qx т	My тм	Qy т
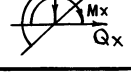	А-2÷6 Б-2÷6	32,0	—	—	1,6	-0,1	35,3	—	—	1,8	-0,16	36,2	—	—	2,2	-0,3
	А-1; А-7 Б-1; Б-7	21,2	0,9	—	1,2	0,1	23,9	1,3	—	1,3	0,1	25,1	1,6	—	1,6	0,03
	А/1-1 А/1-7	7,0	2,1	0,2	—	—	8,6	2,7	0,2	—	—	10,1	3,4	0,2	—	—

Привязан

Инв. №

Подпись и дата

Инв. № подл.

Изм.	Кол.уч.	Лист	№ док.	Подпись	Дата
ГИП	Кищенко				05.95
Нач.отд.	Мартынов				05.95
Гл.спец.	Фролова				05.95
Зав.гр.	Кузнецова				05.95
Инж.-ткат.	Стародубов				05.95

807-19-25.94 КЖ

Центральный склад дезинфицирующих средств

Стадия	Лист	Листов
Р	2	

Схема расположения фундаментов

ГИПРОАГРОХИМ Владимир

Копировал Завьялова Формат А2

Альбом 1

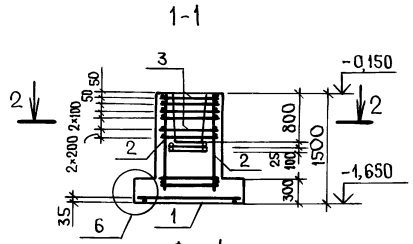

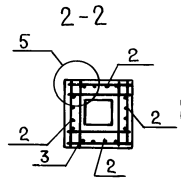

Схема раскладки сеток подошвы фундамента Фм1

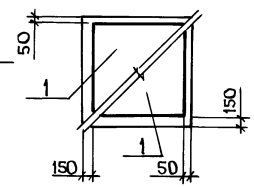

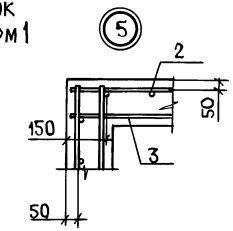

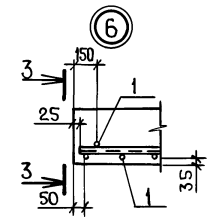

Фм 1

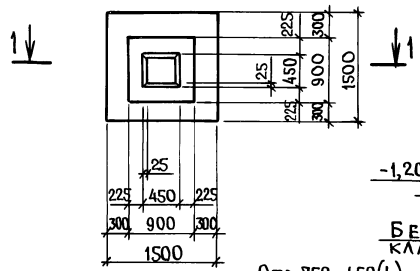

5-5

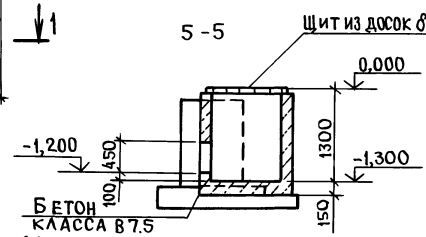

6-6

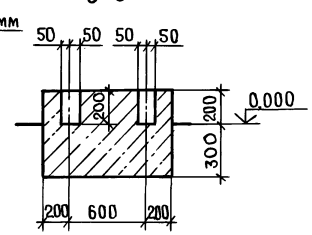

3-3

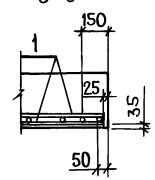

4-4

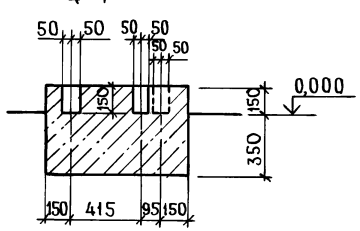

Отв. 750×450(h) низ на отм. -1,200

ПРм 1

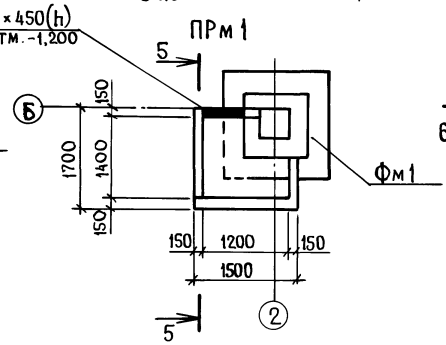

Фом 2

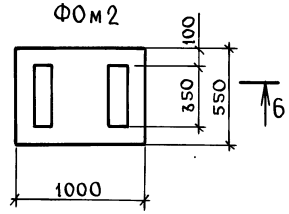

Фом 1

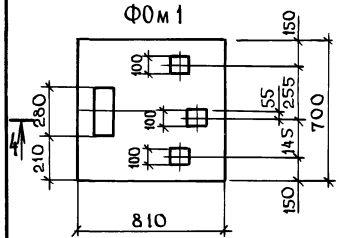

7-7

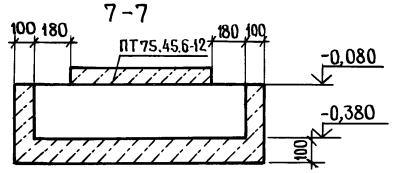

9-9

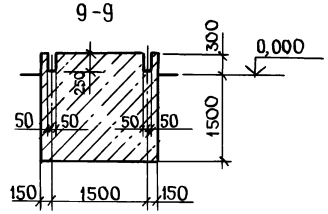

Фом 3

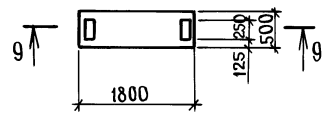

8-8

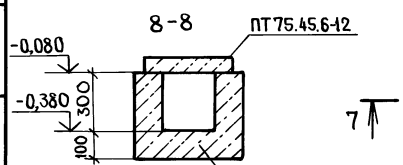

КЛМ 1

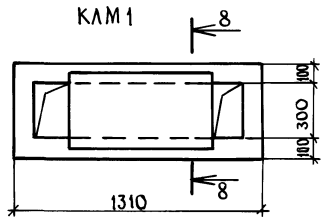

Фом 4

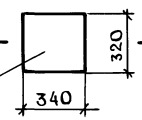

10-10

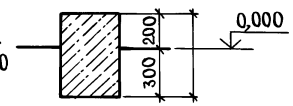

Фундаментные болты М12×200 заложить по месту при получении оборудования

Спецификация элементов монолитных конструкций Фм1, Фом1÷Фом3, ПРм1, КЛМ1

Поз.	Обозначение	Наименование	Кол.	Примечание
		Фундамент Фм1		
		Сетки арматурные		
1	1.412.1-6.2-1	С1-1	1	
2	1.412.1-6.2-3	С2-1	4	
3	1.412.1-6.2-4	С3-1	6	
4	1.412.1-6.2-6	С4-1	2	
		Материалы		
		Бетон класса В15		1,6 м³
		Фундамент Фом1		
		Материалы		
		Бетон класса В7,5		0,31 м³
		Фундамент Фом2		
		Материалы		
		Бетон класса В7,5		0,28 м³
		Фундамент Фом3		
		Материалы		
		Бетон класса В7,5		1,61 м³
		Фундамент Фом4		
		Материалы		
		Бетон класса В7,5		0,06 м³
		Приямок Прм1		
		Материалы		
		Бетон класса В7,5		1,1 м³
		Канал Клм1		
		Материалы		
		Бетон класса В7,5		0,34 м³
		Бетон на набетонки кл. В12,5		5,6 м³
		Бетон на фундамент под раму ворот кл. В15		1,4 м³

Ведомость расхода стали на элемент, кг

Марка элемента	Изделия арматурные. Арматура класса AIII ГОСТ 5781-82						Общий расход
	ф6	ф8	ф10	ф12		Итого	
Фм1	7,68	16,2	14,4	20,68		58,96	58,96

			807-19-25.94 КЖ		
Изм. Кол.уч. Лист №док. Подпись Дата					
ГИП	Кищенко		Центральный склад дезинфицирующих средств	Стадия Р	Лист 3	Листов
Нач.ота.	Мартынов					
Гл.спец.	Фролова		Фундаменты Фм1, Фом1÷Фом3. Приямок Прм1. Канал Клм1	ГИПРОАГРОХИМ Владимир		
Зав. гр.	Кузнецова					
Инж.1кат.	Стародубов					

Инв. № подл. | Подпись и дата | Взам. инв. №

Копировал Завьялова Формат А2

Альбом 1

Схема расположения колонн и балок

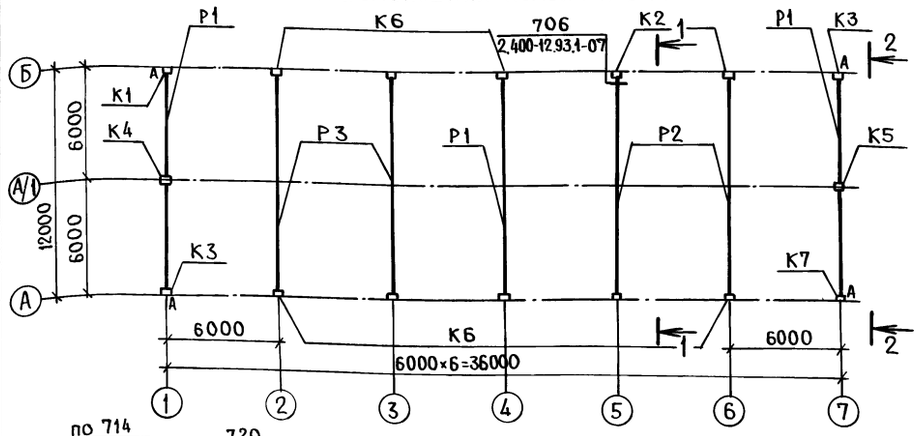

4-4

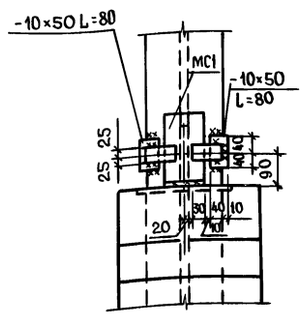

Схема расположения плит покрытия



3-3

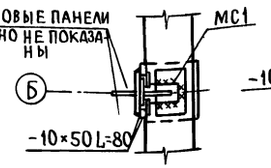

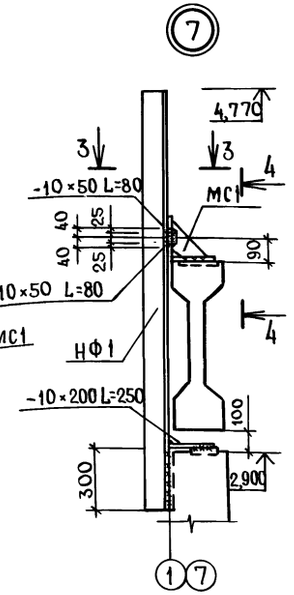

1-1

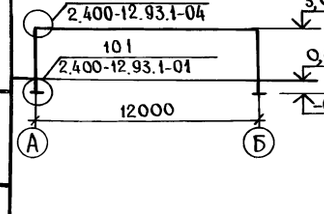

2-2

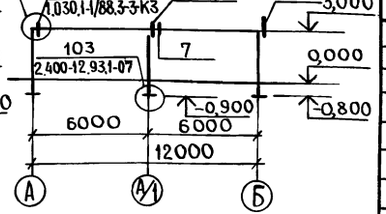

Спецификация к схемам расположения колонн, балок и плит покрытия

Поз.	Обозначение	Наименование	Кол.	Масса ед.кг	Примечание
		Колонны			
		для I–III ветрового района			
К1	КЖ.И.01.00	1К30-1М2-а	1	860	
К2	КЖ.И.02.00	1К30-1М2-б	2	860	
К3	КЖ.И.03.00	1К30-1М2-в	2	860	
К4	КЖ.И.04.00	1К30-1М2-г	1	860	
К5	КЖ.И.04.00-01	1К30-1М2-д	1	860	
К6	КЖ.И.02.00-01	1К30-1М2-е	8	860	
К7	КЖ.И.01.00-01	1К30-1М2-ж	1	860	
		Балки			
		для I снегового района			
Р1	КЖ.И.05.00	1БСП12-2АIV-а	3	4500	
Р2	КЖ.И.05.00-02	1БСП12-3АIV-а	2	4500	
Р3	КЖ.И.06.00	1БСП12-2АIV-б	2	4500	
		для III снегового района			
Р1	КЖ.И.05.00-01	1БСП12-3АIV-б	3	4500	
Р2	КЖ.И.05.00-03	1БСП12-4АIV-а	2	4500	
Р3	КЖ.И.06.00-01	1БСП12-3АIV-в	2	4500	
		Изделия соединительные			
МС1	КЖ.И.14.00	МС1	2	5,05	
	ГОСТ 103-76*	-10×50 L=80	4	0,314	
	ГОСТ 103-76*	-10×50 L=80	4	0,314	
	ГОСТ 103-76*	-10×200 L=250	2	4,123	
МС50	2.400-12.93.2-17	МС50	14	1,60	
		Плиты покрытия			
		для I снегового района			
П1	КЖ.И.07.00	1ПГ6-3АIVТ-а	9	2250	
П2	1.865.1-4/89.1	1ПГ6-3АIVТ	7	2250	
П3	КЖ.И.08.00	1ПВ6-3АIVТ-4-а	3	2900	
П4	1.465.1-20.2-1Ф4	4ПЛ6-2АIVТ	1	1200	
П5	1.465.1-20.1-1	4ПГ6-2АIVТ	1	1500	
П6	1.865.1-4/89.1	1ПВ6-3АIVТ-7	3	2850	
П7	КЖ.И.09.00	1ПГ6-3АIVТ-б	1	2250	
		для III снегового района			
П1	КЖ.И.07.00-01	1ПГ6-4АIVТ-а	9	2250	
П2	1.865.1-4/89.1	1ПГ6-4АIVТ	7	2250	

Продолжение

Кол.	Обозначение	Наименование	Кол	Масса ед.кг	Примечание
П3	КЖ.И.08.00-01	1ПВ6-4АIVТ-4-а	3	2900	
П4	1.465.1-20.2-1Ф4	4ПЛ6-2АIVТ	1	1200	
П5	1.465.1-20.1-1	4ПГ6-2АIVТ	1	1500	
П6	1.865.1-4/89.1	1ПВ6-4АIVТ-7	3	2850	
П7	КЖ.И.09.00-01	1ПГ6-4АIVТ-б	1	3300	
		Стаканы			
СБ4А-1	1.494-24, вып.1	СБ4А-1	3	150	

Продолжение

Поз.	Обозначение	Наименование	Кол	Масса ед.кг	Примечание
СБ7А-1	1.494-24, вып.1	СБ7А-1	1	290	
СБ7А-2	1.494-24, вып.1	СБ7А-2	1	290	
СБ7А-3	1.494-24, вып.1	СБ7А-3	1	290	

Высоту сварных швов в узле 7 принять 8мм.

Привязан

Инв. №

Инв. № подл. | Подп. и дата | Взам. инв. №

ГИП	Кищенко		05.95
Нач. отд.	Мартынов		05.95
Гл. спец.	Фролова		05.95
Зав. гр.	Кузнецова		05.95
Инж. I кат.	Стародубова		05.95

807-19-25.94 КЖ

Центральный склад дезинфицирующих средств

Схемы расположения колонн, балок и плит покрытия

Стадия	Лист	Листов
Р	4	

ГИПРОАГРОХИМ Владимир

Копировал Завьялова Формат А2

Альбом 1

Схемы расположения стеновых панелей

по оси А

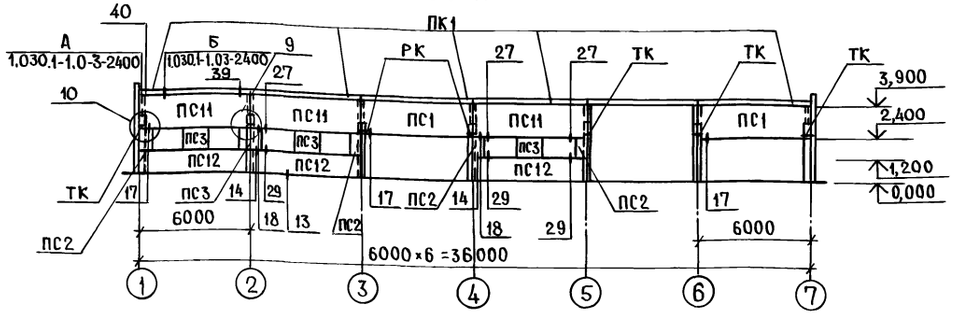

по оси 7

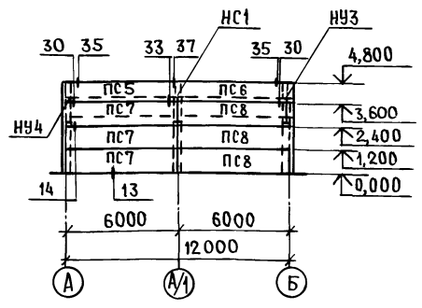

по оси Б

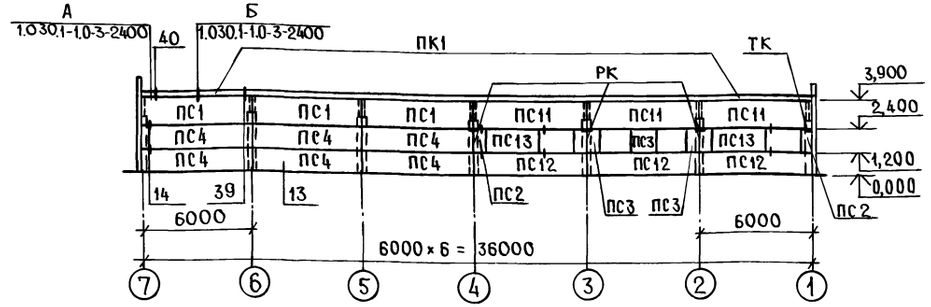

по оси 1

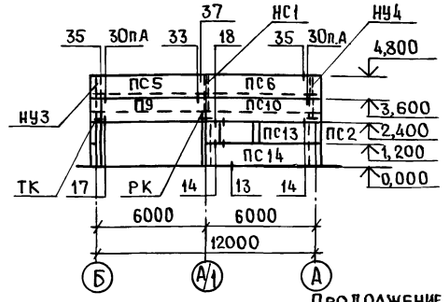

Продолжение

Поз.	Обозначение	Наименование	Кол.	Масса ед.кг	Примечание
		Панели карнизные			
ПК1	1.030.1-1/88.2-8-3	ПК60.7,5-Л	12	1470	
		Элементы соединительные			
ТК	1.030.1-1/88.4-2-	ТК2	6	18,6	
РК	1.030.1-1/88.4-2-	РК2	7	15,5	
А4	1.030.1-1/88.4-2-	А4	24		
Т28		Полоса $\frac{-8\times80\ ГОСТ\ 19903-74*}{С235\ ГОСТ\ 27772-88}$ ℓ=210	44	1,06	
		$t_н$=-20°,-30°,-40°С			
		Элементы соединительные			
Т3	1.030.1-1/88	Т3	38	0,40	
Т8	1.030.1-1/88	Т8	24	0,50	
Т9	1.030.1-1/88	Т9	4	0,40	
Т10	1.030.1-1/88	Т10	20	1,30	
Т17	1.030.1-1/88	Т17	19	0,60	
А1	1.030.1-1/88	А1	24		
А3	1.030.1-1/88	А3	36		
НС1	1.030.1-1/88	НС1	2	82,0	
НУ3	1.030.1-1/88	НУ3	2	43,0	
НУ4	1.030.1-1/88	НУ4	2	43,0	

Продолжение

Поз.	Обозначение	Наименование	Кол	Масса ед.кг	Примечание
РК	1.030.1-1/88.4-2-11	РК3	7	17,3	
А2	1.030.1-1/88	А2	24	1,2	
Т27		Полоса $\frac{-8\times80\ ГОСТ\ 19903-74*}{С235\ ГОСТ\ 27772-88}$ ℓ=160	44	0,80	
		$t_н$=-40°			
		Панели			
ПС1	1.030.1-1/88.2	ПС60.15.3,0-4Л-60	5	3120	
ПС2	1.030.1-1/88.2	ПС6.12.3,0-Л	8	250	
ПС3	1.030.1-1/88.2	ПС12.12.3,0-Л	7	500	
ПС4	1.030.1-1/88.2	ПС60.12.3,0-Л-20	6	2500	
ПС5	1.030.1-1/88.2	ПС63.12.3,0-3Л-1-50	2	2640	
ПС6	1.030.1-1/88.2	ПС63.12.3,0-3Л-2-50	2	2640	
ПС7	1.030.1-1/88.2	ПС63.12.3,0-1Л-1-20	3	2640	
ПС8	1.030.1-1/88.2	ПС63.12.3,0-1Л-2-20	3	2640	
ПС9	1.030.1-1/88.2	ПС63.12.3,0-1Л-1-70	1	2640	
ПС10	КЖ.И.10.00-03	ПС63.12.3,0-1Л-70-а	1	2640	
ПС11	1.030.1-1/88.2	ПС60.12.3,0-3Л-33	6	2500	
ПС12	1.030.1-1/88.2	ПС60.12.3,0-3Л-23	6	2500	
ПС13	1.030.1-1/88.2	ПС30.12.3,0	3	1250	
ПС14	КЖ.И.11.00-03	ПС62.12.3,0-1Л-2-20-а	1	2640	

Поз.	Обозначение	Наименование	Кол.	Масса ед.кг	Примечание
		$t_н$=20°			
		Панели			
ПС1	1.030.1-1/88.2-1	ПС60.15.2,0-2Л-60	5	2180	
ПС2	1.030.1-1/88.2-1	ПС8.12.2,0-Л	8	180	
ПС3	1.030.1-1/88.2-1	ПС12.12.2,0-Л	7	350	
ПС4	1.030.1-1/88.2-1	ПС60.12.2,0-2Л-20	6	1740	
ПС5	1.030.1-1/88.2-1	ПС62.12.2,0-2Л-1-50	2	1820	
ПС6	1.030.1-1/88.2-1	ПС62.12.2,0-2Л-2-50	2	1820	
ПС7	1.030.1-1/88.2-1	ПС62.12.2,0-2Л-1-20	3	1820	
ПС8	1.030.1-1/88.2-1	ПС62.12.2,0-2Л-2-20	3	1820	
ПС9	1.030.1-1/88.2-1	ПС62.12.2,0-2Л-1-70	1	1820	
ПС10	КЖ.И.10.00	ПС62.12.2,0-2Л-2-70-а	1	1820	
ПС11	1.030.1-1/88.2-1	ПС60.12.2,0-2Л-33	6	1740	
ПС12	1.030.1-1/88.2-1	ПС60.12.2,0-2Л-23	6	1740	
ПС13	1.030.1-1/88.2-1	ПС30.12.2,0	3	870	
ПС14	КЖ.И.11.00	ПС62.12.2,0-2Л-2-20-а	1	1820	
		Панели карнизные			
ПК1	1.030.1-1/88.2-8-1	ПК60.6,5-Л	12	1230	
		Элементы соединительные			
ТК	1.030.1-1/88.4-2-10	ТК4	7	27,6	
РК	1.030.1-1/88.4-2-11	РК4	7	22,7	
А2	1.030.1-1/88	А2	24	1,2	
Т26		Полоса $\frac{-8\times80\ ГОСТ\ 19903-74}{С235\ ГОСТ\ 27772-88}$ ℓ=110	44	0,55	
		$t_н$=-30°С			
		Панели			
ПС1	1.030.1-1/88.2-2	ПС60.15.2,5-2Л-60	5	2550	
ПС2	1.030.1-1/88.2-2	ПС6.12.2,5-Л	8	210	
ПС3	1.030.1-1/88.2-2	ПС12.12.2,5-Л	7	430	
ПС4	1.030.1-1/88.2-2	ПС60.12.2,5-2Л-20	6	2120	
ПС5	1.030.1-1/88.2-2	ПС63.12.2,5-2Л-1-50	2	2220	
ПС6	1.030.1-1/88.2-2	ПС63.12.2,5-2Л-2-50	2	2220	
ПС7	1.030.1-1/88.2-2	ПС63.12.2,5-2Л-1-20	3	2220	
ПС8	1.030.1-1/88.2-2	ПС63.12.2,5-2Л-2-20	3	2220	
ПС9	1.030.1-1/88.2-2	ПС63.12.2,5-2Л-1-70	1	2220	
ПС10	КЖ.И.10.00-01	ПС63.12.2,5-2Л-2-70-а	1	2220	
ПС11	1.030.1-1/88.2-2	ПС60.12.2,5-2Л-33	6	2120	
ПС12	1.030.1-1/88.2-2	ПС60.12.2,5-2Л-23	6	2120	
ПС13	1.030.1-1/88.2-2	ПС30.12.2,5-Л	3	1060	
ПС14	КЖ.И.11.00-01	ПС63.12.2,5-2Л-2-20-а	1	2220	
		Панели карнизные			
ПК1	1.030.1-1/88.2-8.2	ПК60.7-Л	12	1350	
		Элементы соединительные			
ТК	1.030.1-1/88.4-2-10	ТК3	7	20,0	

1. Соединительные элементы защитить от коррозии цинковым покрытием толщ. 120мкм.
2. Все узлы, кроме оговоренных, приняты по серии 1.030.1-1, вып. 3-3.

Привязан

Инв. №

Инв.№ подл. | Подпись и дата | Взам.инв.№

807-19-25.94 КЖ

Изм.	Кол.уч.	Лист	№док.	Подпись	Дата
ГИП		Кищенко			05.95
Нач.ОТА.		Мартынов			05.95
Гл.спец.		Фролова			05.95
Зав.гр.		Кузнецова			05.95
Инж.1кат.		Стародубова			05.95

Центральный склад дезинфицирующих средств

Стадия	Лист	Листов
Р	5	

Схемы расположения стеновых панелей

ГИПРОАГРОХИМ Владимир

Копировал Завьялова Формат А2

Схема расположения монорельса

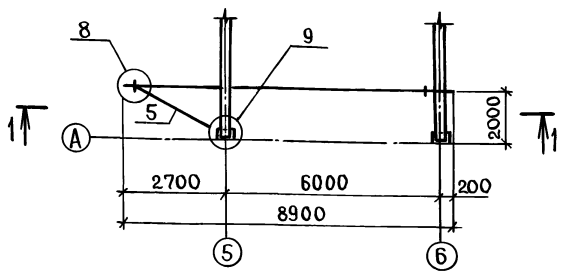

Ванна

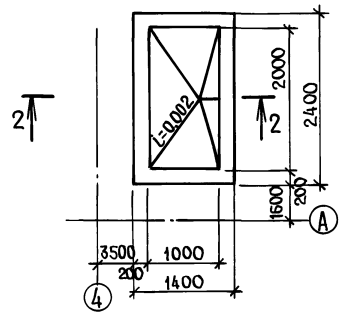

Армирование ванны

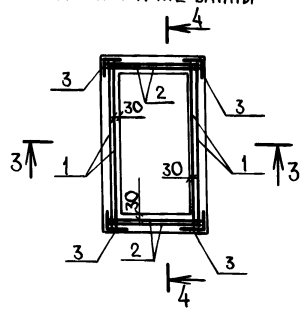

Спецификация к схеме расположения монорельса

Поз.	Обозначение	Наименование	Кол	Масса ед.кг	Примечание
1	ГОСТ 8239-89	Монорельс, I24м, L=8900	1	242,9	
2	ГОСТ 8278-83*	Подвеска			
		ГН L60×50×3, L=1100	8	3,4	
	ГОСТ 8509-86*	L63×5, L=300	4	1,4	
	ГОСТ 19903-74*	-200×200×6	4	1,9	
	ГОСТ 19903-74*	-120×300×8	6	2,3	
	ГОСТ 19903-74*	-300×300×10	4	7,0	
	ГОСТ 19903-74*	-150×300×10	4	3,5	
	ГОСТ 19903-74*	-50×50×14	16	0,2	
3	ГОСТ 8509-86*	Связь, L63×5, L=3200	2	15,4	
4	ГОСТ 8509-86*	Упор, L100×10, L=100	2	1,5	
	ГОСТ 19903-74*	-100×100×6	2	0,4	
5	ГОСТ 8509-86*	Связь, L63×5 L=2830	1	13,6	

1-1

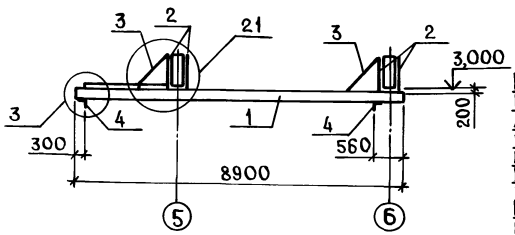

2-2

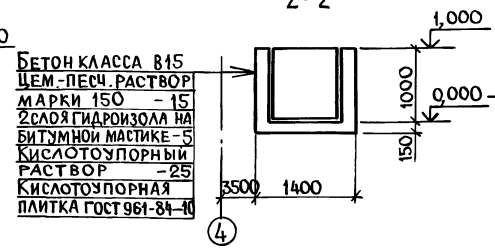

Бетон класса В15
Цем.-песч. раствор
марки 150 – 15
2 слоя гидроизола на
битумной мастике – 5
Кислотоупорный
раствор – 25
Кислотоупорная
плитка ГОСТ 961-84-10

3-3

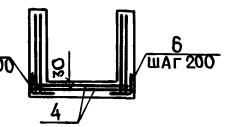

4-4

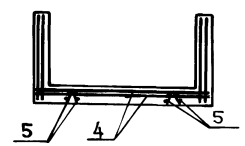

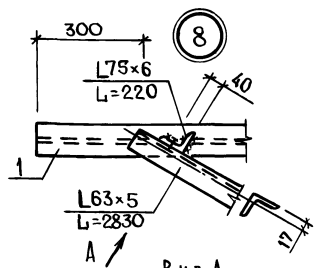

Вид А

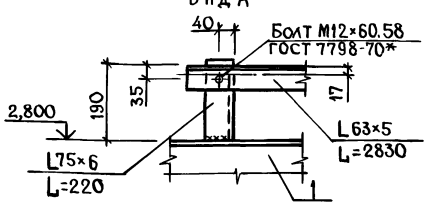

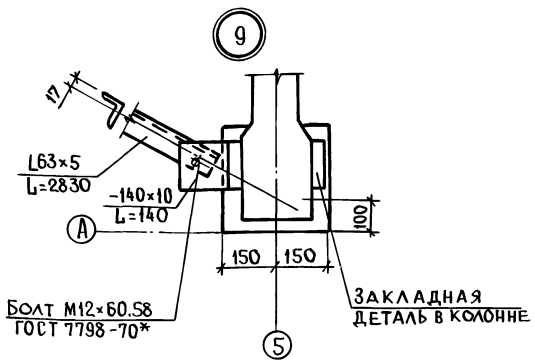

Опорные реакции:
R = 0,7т;
M = 2,1т

Спецификация элементов монолитной конструкции ванны

Поз.	Обозначение	Наименование	Кол	Примечание
		Ванна		
		Сборочные единицы		
		Сетки арматурные		
1	ГОСТ 23279-85	4С $\frac{\text{БАТ-100}}{\text{БАТ-100}}$ 105×230	4	
2	ГОСТ 23279-85	4С $\frac{\text{БАТ-100}}{\text{БАТ-100}}$ 105×130	4	
3	ГОСТ 23279-85	4С $\frac{\text{БАТ-100}}{\text{БАТ-100}}$ 105×105	4	
4	ГОСТ 23279-85	4С $\frac{\text{БАТ-100}}{\text{БАТ-100}}$ 130×230	2	
5	3.900-3, вып.4ч.2	Каркас плоский КР1	4	0,5кг, l=1000
		Детали		
6	ГОСТ 5781-82	А-I-6, L=1000	42	
		Материалы		
		Бетон класса В15		1,86м³

Узлы на схеме расположения монорельса приняты по серии 1.426.2-6, вып. 1/91.

Ведомость расхода стали на элемент, кг

Марка элемента	Изделия арматурные						Общий расход
	Арматура класса						
	А-I			Вр-I			
	ГОСТ 5781-82*			ГОСТ 6727-80			
	ф6		Итого	ф5		Итого	
Ванна	367,0		367,0	2,0		2,0	369,0

Привязан

Инв. №

				807-19-25.94 КЖ	
Изм.	Кол.уч.	Лист	№док.	Подпись	Дата
ГИП	Кищенко				05.94
Нач.отд.	Мартынов				05.94
Гл.спец.	Фролова				05.94
Зав.гр.	Кузнецова				05.94
Инж.-кат.	Стародубова				05.94

Центральный склад дезинфицирующих средств	Стадия	Лист	Листов
	Р	6	
Схема расположения монорельса. Ванна	ГИПРОАГРОХИМ Владимир		

Копировал Завьялова Формат А2

Инв. № подл. | Подпись и дата | Взам. инв. №

Альбом 1

Ведомость рабочих чертежей основного комплекта ОВ

Лист	Наименование	Примечание
1	Общие данные (начало)	
2	Общие данные (окончание)	
3	План на отм. 0,000. Схемы систем вентиляции П1...П3, В1...В4, ВЕ1...ВЕ4	
4	Схемы систем отопления, теплоснабжения установок П1...П3. Узел управления	
5	Установки систем П1...П3	

Ведомость ссылочных и прилагаемых документов

Обозначение	Наименование	Примечание
	Ссылочные документы	
1.494-27, вып.6	Воздухоприемные устройства с подвесными утепленными клапанами	
5.904-51	Зонты и дефлекторы вентиляционных систем	
7.903.9-2, вып.1,2	Тепловая изоляция трубопроводов с положительными температурами	
5.903-20, вып.0	Воздухосборники для систем отопления и теплоснабжения вентиляционных установок	
5.904-1	Детали крепления воздуховодов	
5.904-13, вып.1-2	Заслонки воздушные унифицированные для систем вентиляции	
5.904-4	Двери и люки для вентиляционных камер	
5.904-38	Гибкие вставки к центробежным вентиляторам	
5.904-50	Решетки вентиляционные регулируемые типа РВ	
5.904-45	Узлы прохода вентиляционных вытяжных шахт через покрытия зданий	
1.494-30, вып.2	Установка и крепление вентиляторов к строительным конструкциям	
4.904-69	Детали крепления санитарно-технических приборов и трубопроводов	
1.469-7	Покрытия зданий с крышными вентиляторами для бесфонарных зданий и зданий с зенитными фонарями	
5.903-21, вып.0	Узлы обвязки регулирующих клапанов на трубопроводах тепло и холодоснабжения воздухоподогревателей и поверхностных воздухоохладителей	

Продолжение

Обозначение	Наименование	Примечание
5.904-62, вып.1	Ограждения отопительных приборов для помещений с производством категорий А, Б и В	
4.904-38	Поворотные и вдвижные колпаки (зонты)	
5.904-41	Клапаны обратные общего назначения	
2.190-1/72, вып.II	Узлы и детали инженерного оборудования жилых и общественных зданий для сельского строительства	
5.904-75, вып.1-36	Приточные вентиляционные камеры производительностью от 3,5 до 125 тыс. м³/ч	
5.904-74,93	Унифицированные конструкции приточных вентиляционных установок	
1.494-30, вып.1	Установка и крепление вентиляторов к строительным конструкциям	
5.903-13, вып.5	Изделия и детали трубопроводов для тепловых сетей	
	Прилагаемые документы	
Альбом 3 ОВ.СО	Спецификация оборудования	
Альбом 4 ОВ.ВМ	Ведомости потребности в материалах	

Условные обозначения

Т1 – трубопровод горячей воды 150°С подающий
Т11 – трубопровод горячей воды 130°С подающий
Т2 – трубопровод горячей воды 70°С обратный
Т3 – трубопровод горячей воды 55°С подающий
~~~ воздуховоды на схеме с огнезащитным покрытием

Общие указания

1. Проект разработан для строительства в климатических районах с расчетными температурами наружного воздуха для проектирования отопления и вентиляции в зимний период (параметры Б) $t_н$ = -20°; -30°; -40°С. В летний период $t_н$ = 22°; 22°; 21°С.

2. Теплоснабжение от внешних тепловых сетей.
Теплоносители:
для системы отопления Т11-Т2 = 130-70°С после элеватора;
для теплоснабжения приточных систем-вода с параметрами Т1-Т2 = 150-70°С;
для системы горячего водоснабжения - вода Т3 - 55°С.

3. Расчет систем отопления и вентиляции выполнен в соответствии со СНиП 2.04.05-91 „Отопление, вентиляция и кондиционирование", СНиП 2.09.04-87 „Административные и бытовые здания", СНиП II-3-79** „Строительная теплотехника".

4. Внутренние температуры помещений приведены в пояснительной записке.

5. Расчет систем отопления и вентиляции произведен по программам на ЭВМ.

6. Потери давления в системах составляют

$t_н^р$ °С	Отопление Па (кгс/м²)	Теплоснабжение установок П1...П3 Па (кгс/м²)	Расчетный напор на вводе Па (кгс/м²)
-20	60080 (6008)	5610 (561)	120000 (12000)
-30	74050 (7405)	7960 (796)	120000 (12000)
-40	85540 (8554)	9900 (990)	120000 (12000)

7. Все трубопроводы и арматура в узле управления, трубопроводы отопления, проходящие в подпольных каналах, подающие трубопроводы теплоснабжения изолируются. Перед изоляцией трубы покрываются антикоррозионным лаком. Изоляционный слой-шнур из минеральной ваты δ=30мм. Покровный слой-стеклопластик. Нагревательные приборы, арматура и трубопроводы, не подлежащие изоляции, покрываются грунтом ГФ-021 и эмалью ХВ-124.

8. В помещении электрощитовой соединение трубопроводов выполнить на сварке, вентиль для спуска воздуха вывести в соседнее помещение.

9. Транзитный приточный воздуховод, обслуживающий помещение для хранения дезинфицирующих средств, проходящий через помещение категорий Б и В, покрывается огнезащитным покрытием ОФП-МВ в 2 слоя, обеспечивающий предел огнестойкости 0,5 часа. Все остальные воздуховоды и оборудование покрыть грунтом ГФ-021 и эмалью ХВ-24.

10. Все отверстия в строительных конструкциях после монтажа отопительно-вентиляционных систем заделать цементно-песчаным раствором М25 в толщину перегородки, обеспечив предел огнестойкости ограждения.

11. Воздуховоды вентиляционных систем приняты из тонколистовой стали по ГОСТ 19904-90.

12. В помещениях категорий Б и В устанавливаются ограждения отопительных приборов.

13. Патрубки до калориферов изолировать матами минераловатными δ=60мм покровным слоем стеклопластиком.

14. Монтаж систем отопления и вентиляции выполнить согласно СНиП 3.05.01-85.

Проект разработан в соответствии с действующими нормами и правилами и предусматривает мероприятия, обеспечивающие экологическую и взрыво-пожарную безопасность при эксплуатации здания.
Главный инженер проекта (Кищенко)

Согласовано:
Гл. спец. МТО Беляков
Гл. спец. ДС Фролова
Гл. спец. ЭМ Фарсобин

Зав. гр. В и К Пигалова

Инв. № подл. | Подпись и дата | Взам. инв. №

Привязан

Инв. №

807-19-25.94 ОВ

Изм.	Кол. уч.	Лист	№ док.	Подп.	Дата

ГИП	Кищенко		05.95
Н. контр.	Чеботарева		05.95
Гл. спец.	Зубрилова		05.95
Вед. инж.	Хромова		05.95

Центральный склад дезинфицирующих средств

Стадия	Лист	Листов
Р	1	5

Общие данные (начало)

ГИПРОАГРОХИМ Владимир

Копировал Завьялова Формат А2
~~~

Характеристика отопительно-вентиляционных систем

Обозначение системы	Кол. систем	Наименование обслуживаемого помещения (технологического оборудования)	Тип вент установки	Вентилятор: Тип, исполнение по взрывозащите	Вентилятор: №	Вентилятор: Схема исполнения	Вентилятор: Положение	Вентилятор: L, м³/ч	Вентилятор: P, Па / кгс/м²	Вентилятор: N, об/мин	Электродвигатель: Тип, исполнение по взрывозащите	Электродвигатель: K, кВт	Электродвигатель: n, об/мин	Воздухонагреватель: Тип	Воздухонагреватель: №	Воздухонагреватель: Кол. шт.	Воздухонагреватель: t-ра нагрев. от	Воздухонагреватель: t-ра нагрев. до	Воздухонагреватель: Расход тепла Вт (ккал/ч)	Воздухонагреватель: ΔP, Па / кгс/м²	Фильтр: Тип	Фильтр: №	Фильтр: Кол. шт.	Фильтр: ΔP, Па / кгс/м²	Фильтр: Концентрация мг/м³ начальная	Фильтр: Концентрация мг/м³ конечная	Примечание
П1	1	Помещение для приготовления и расфасовки приманки	В2,5095-10	В-Ц14-46	2,5	1	ЛО°	1115	420 / 42	1320	АИР63В4	0,37	1320	КСк3	6	1	-20	18	14192 / 12203	30 / 3							
														КСк3	6	1	-30	18	17926 / 15414	30 / 3							
		Гардероб для домашней и уличной одежды												КСк3	6	1	-40	18	21660 / 18625	30 / 3							
П2	2	Тамбур-шлюзы	В2,5095-10	В-Ц14-46	2,5	1	ЛО; ПрО°	640	390 / 39	1320	АИР63В4	0,37	1320	КСк3	6	1	-20	10	6431 / 5530	10 / 1							
		Венткамера												КСк3	6	1	-30	10	8575 / 7373	10 / 1							
														КСк3	6	1	-40	10	10718 / 9216	10 / 1							
П3	1	Помещение для хранения дезинфицирующих средств	В3,15105-16	В-Ц14-46	3,15	1	ЛО°	2800	400 / 40	920	АИР80А6	0,75	920	КСк3	6	1	-20	10	28135 / 24192	530 / 5,3							
														КСк3	6	1	-30	10	37514 / 32256	530 / 5,3							
														КСк3	6	1	-40	10	46892 / 40320	530 / 5,3							
В1	1	Пом. для приготовления и расфасовки приманки	Осевой	В-06-300	4А			920	150 / 15	1375	4А56А4	0,12	1375															
В2	1	Пом. для хранения инсектицидов и ратицидов	В2,5105-10	В-Ц14-46 И1-03	2,5	1	ПрО°	1730	500 / 50	1370	В71А4 IIАТ3	0,55	1370									ФЯУБ		1	80 / 8	0,000001	0,0000022	Работает менее 1 часа в смену
В3	1	Помещение для хранения дезинфицирующих средств	Крышный	ВКР	4			2800	90 / 9	910	АИР71А6У2	0,37	910															
В4	1	Пом. для хранения жидких дезинфицирующих средств	Крышный осевой	ВКО	4			2240	46 / 4,6	1320	АИР63А4У2	0,25	1320															Работает менее 1 часа периодически

Местные отсосы от технологического оборудования

Технологическое оборудование: Поз.	Технологическое оборудование: Наименование	Технологическое оборудование: Кол.	Характеристика выделяющихся вредностей	Объем вытяжки м³/ч: на ед. оборуд.	Объем вытяжки м³/ч: всего	Характеристика местного отсоса: Обозначение	Характеристика местного отсоса: Применяемые документы	Обозначение системы	Примечание
1	Шкаф универсальный вытяжной	1	Инсектициды	1730	1730	Встроенный отсос		В2	
	Ванна для обеззараживания тары	1	Содо-мыльный раствор	2800	2800	Бортовой отсос	Чертежи ТХ	В3	
13	Котел пищеварочный	1	Тепло	920	920	Зонт	Серия 4.904-38	В1	

План-схема

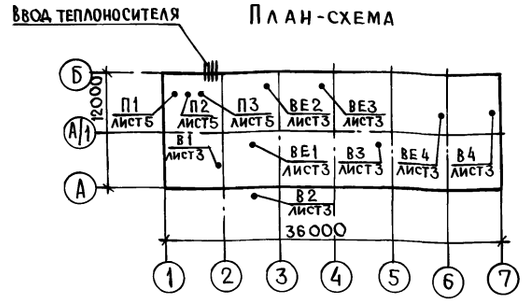

Основные показатели по чертежам отопления и вентиляции

Наименование здания	Объем, м³	Периоды года при tн°С	Расход тепла, Вт (ккал/ч): на отопление	на вентиляцию	на горячее водоснабжение	общий расход тепла	Расход холода Вт (ккал/ч)	Установленная мощность электродвигателей, кВт
Центральный склад дезинфицирующих средств	1961,9	-20	60944 / 52402	48769 / 41925	34192 / 29400	143895 / 123727	—	3,15
		-30	69410 / 59682	64015 / 55043	34192 / 29400	167617 / 144125	—	3,15
		-40	76502 / 65780	79271 / 68161	34192 / 29400	189965 / 163341	—	3,15

Удельная характеристика $\frac{Вт}{м^3 °С}$ $\left(\frac{ккал}{м^3 ч °С}\right)$

Центральный склад дезинфицирующих средств: tн°С	Отопительная	Вентиляционная
-20	0,97 (0,83)	0,83 (0,71)
-30	0,84 (0,72)	0,82 (0,70)
-40	0,75 (0,64)	0,81 (0,69)

Привязан

Инв. №

Инв. № подл. | Подпись и дата | Взам. инв. №

Изм.	Кол.уч.	Лист	№док.	Подп.	Дата
Гип	Кищенко				05.95
Н.контр.	Чеботарева				05.95
Гл.спец.	Зубрилова				05.95
Вед.инж.	Хромова				05.95

807-19-25.94 ОВ

Центральный склад дезинфицирующих средств

Общие данные (окончание)

Стадия	Лист	Листов
Р	2	

ГИПРОАГРОХИМ Владимир

План на отм. 0,000

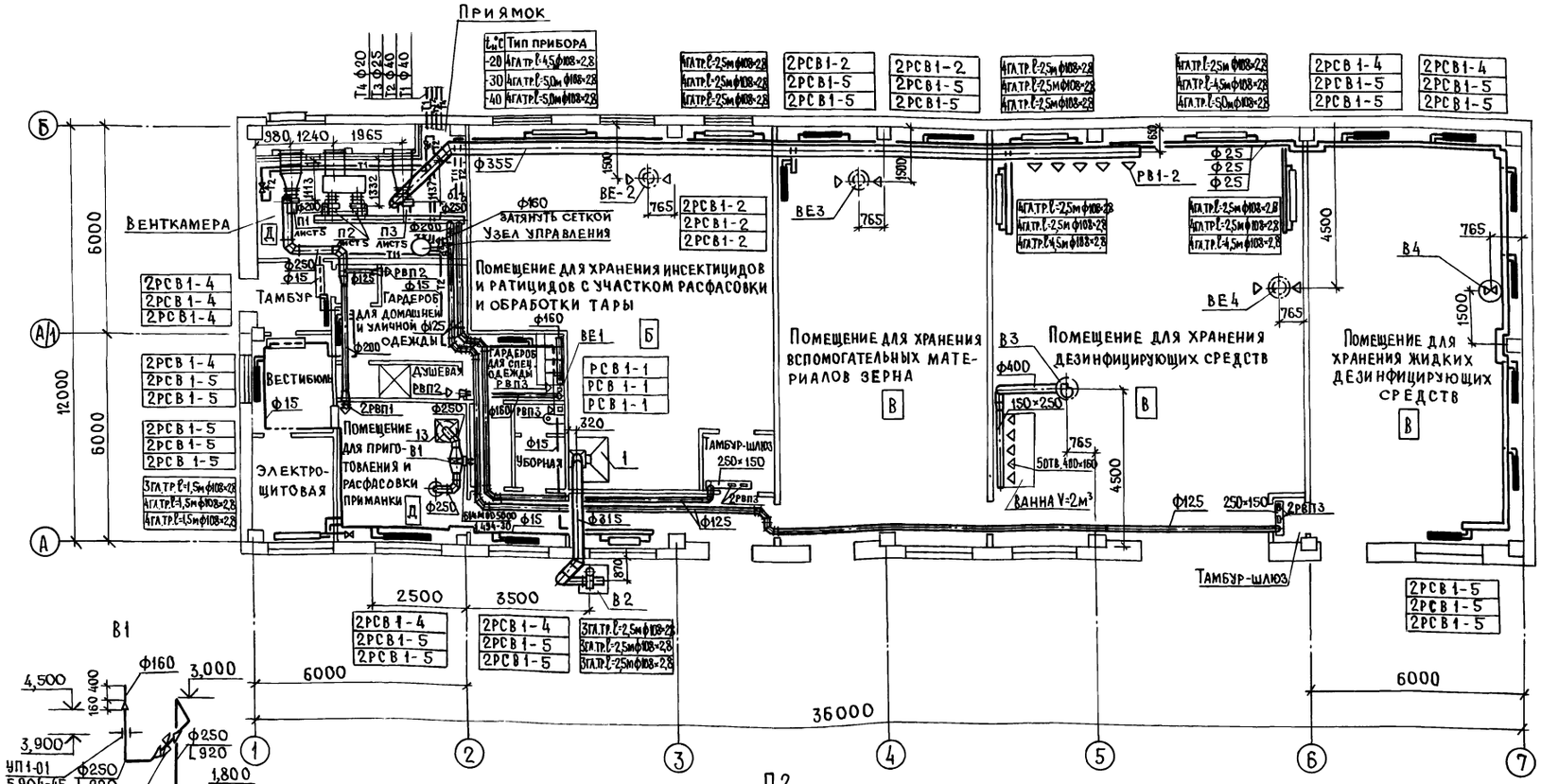

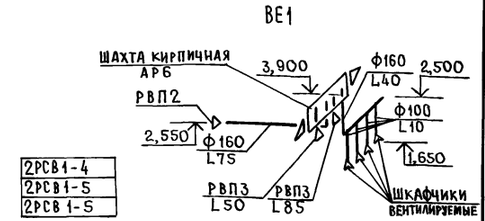

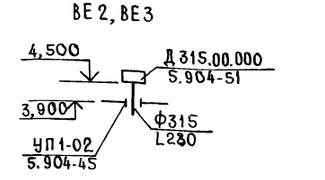

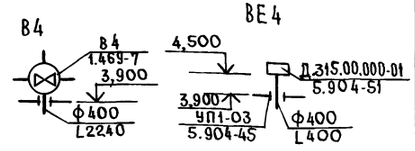

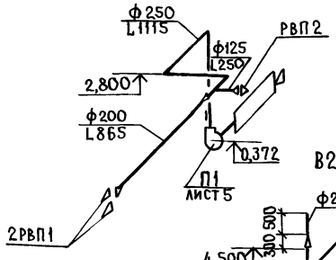

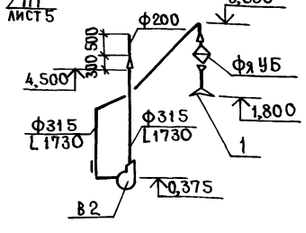

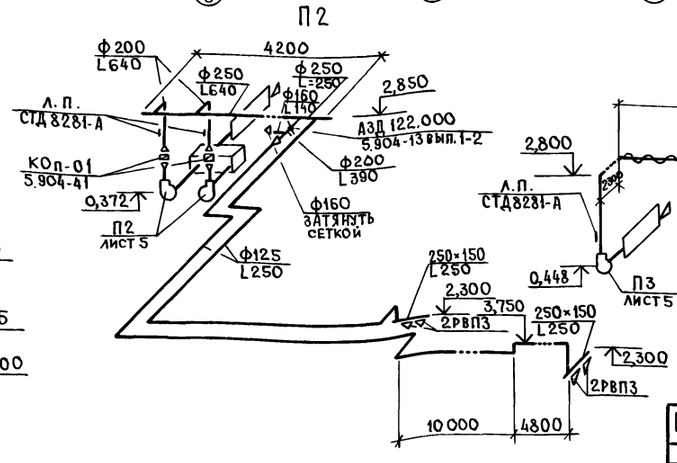

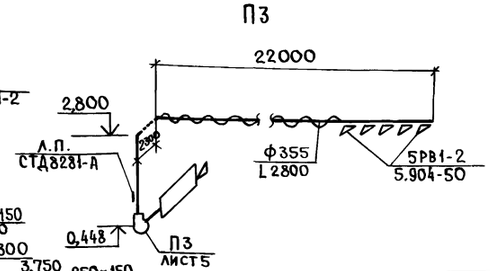

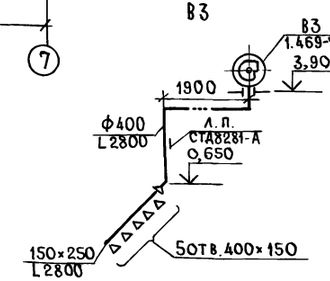

						807-19-25.94 ОВ	
Изм.	Кол.уч.	Лист	№док.	Подп.	Дата		
Привязан						Центральный склад дезинфицирующих средств	Стадия: Р; Лист: 3; Листов:
ГИП		Кищенко			05.95		
Н.контр.		Неботарева			05.95	План на отм. 0,000. Схемы систем вентиляции П1...П3; В1...В4; ВЕ1, ВЕ4	Гипроагрохим Владимир
Гл.спец.		Зубрилова			05.95		
Вед.инж.		Хромова			05.95		
Инв. №							

Копировал Завьялова Формат А2

Инв.№ подл. | Подпись и дата | Взам.инв.№

Альбом 1

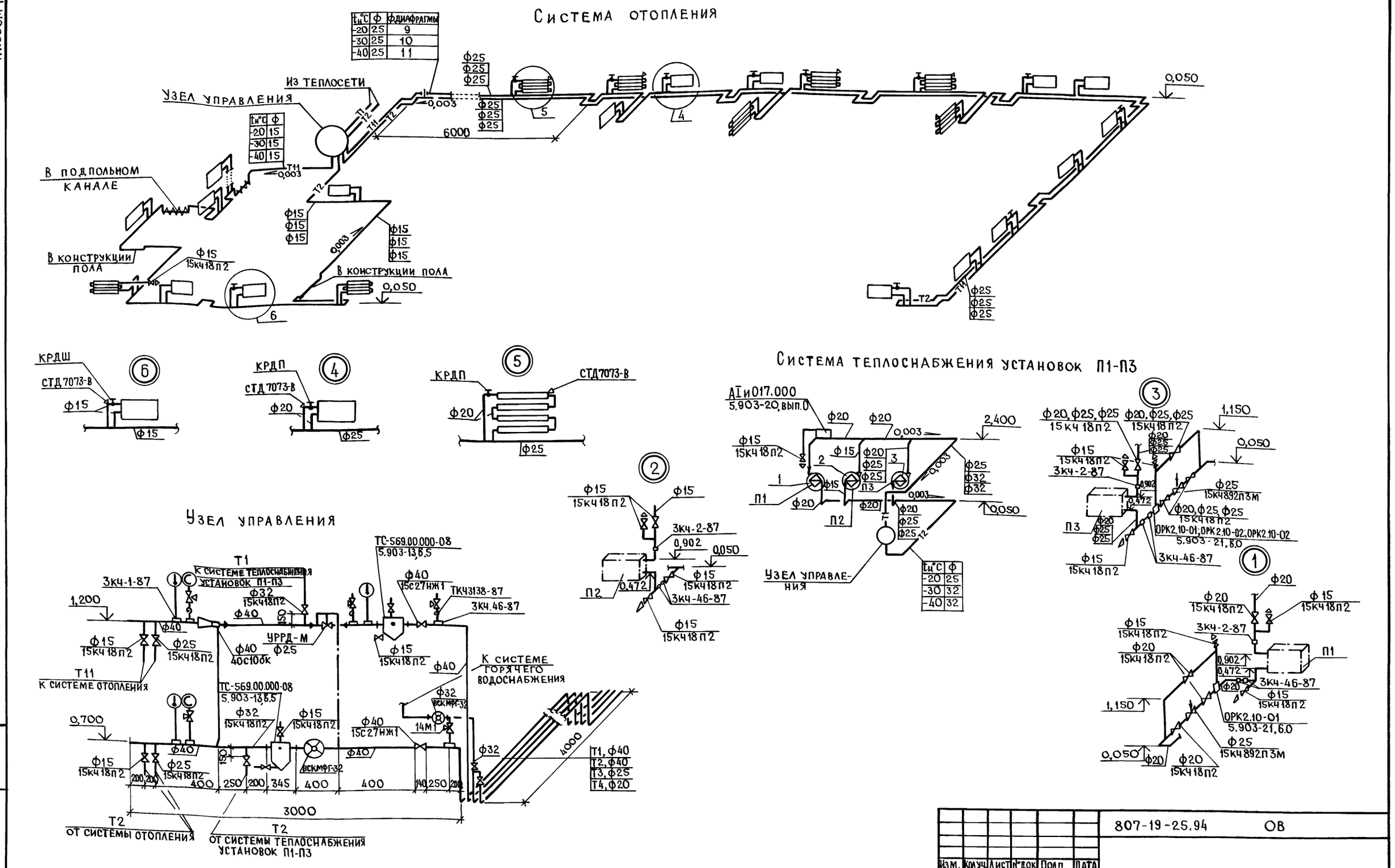

$t_н$°С	ф	ф диафрагмы
-20	25	9
-30	25	10
-40	25	11

$t_н$°С	ф
-20	15
-30	15
-40	15

$t_н$°С	ф
-20	25
-30	32
-40	32

Изм.	Кол.уч.	Лист	№док	Подп.	Дата

807-19-25.94 ОВ

Привязан

Инв. №

ГИП	Кищенко		05.95
Н.контр.	Чеботарева		05.95
Гл.спец.	Зубрилова		05.95
Вед.инж.	Хромова		05.95

Центральный склад дезинфицирующих средств

Схемы систем отопления, теплоснабжения установок П1...П3. Узел управления

Стадия	Лист	Листов
Р	4	

ГИПРОАГРОХИМ Владимир

Копировал Завьялова Формат А2

Инв. № подл. | Подпись и дата | Взам. инв. №

Альбом 1

Разрез 1-1

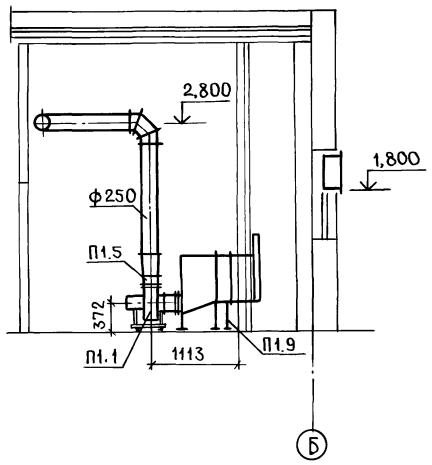

План на отм. 0,000

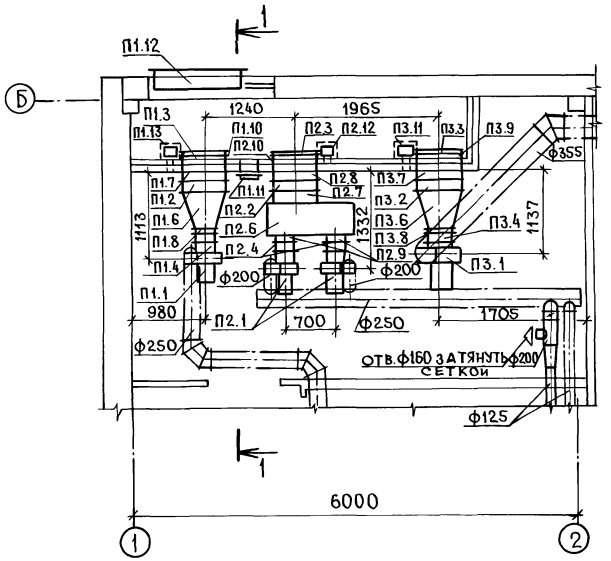

Спецификация отопительно-вентиляционных установок

начало

Марка, поз.	Обозначение	Наименование	Кол.	Масса ед. кг	Примечание
		П1			
П1.1		Вентилятор радиальный			
		В-Ц14-46 №2,5 Д=0,95 Дном			
		исполнение 1, положение Л0°	1		
		с электродвигателем			
		АИР63В4 0,37кВт; 1320 об/мин			
		Поставка с виброизоляторами			
		Д038 шт. 4			
П1.2		Калорифер спирально-накатной биметаллический			
		многоходовой КСк 3-6	1		
П1.3		Заслонка воздушная			
		утепленная П600×1000 с	1		
		электрическим исполнительным			
		механизмом МЭО-40/63-0,63-82			
П1.4	5.904-38	Гибкие вставки В.00.000-03	1		
П1.5		Н.00.000-03	1		
П1.6	5.904-74.93	Конфузор Д0.000	1		
П1.7	5.904-74.93	Патрубок П0.000-27	1		
П1.8	5.904-74.93	Фланец Ф0.00	1		
П1.9	2.190-1/72 в. II	Подставки под калорифер	2		Н=400
П1.10	5.904-74.93	Рама Р1.00	1		
П1.11	5.904-4	Дверь герметическая			
		утепленная Дус 1,25×0,5	1		
П1.12	1.494-27, вып. 6	Устройство воздухоприемное 4С1 В.000.000 (без клапана)	1		
П1.13	5.904-75, вып. 1-36	Короб для привода АЗД 121000	1		-40°
		П2			
П2.1		Вентилятор радиальный			
		В-Ц14-46 №2,5 Д=0,95 Дном			
		исполнение 1, положение Л0°	1		
		ПрО°	1		
		с электродвигателем			
		АИР63В4 0,37кВт; 1320 об/мин			
		Поставка с виброизоляторами			
		Д038 шт. 4			

окончание

Марка, поз.	Обозначение	Наименование	Кол.	Масса ед. кг	Примечание
П2.2		Калорифер спирально-накатной биметаллический			
		многоходовой КСк 3-6	1		
П2.3		Заслонка воздушная			
		утепленная П600×1000 с	1		
		электрическим исполнительным			
		механизмом МЭО-40/63-0,63-82			
П2.4	5.904-38	Гибкие вставки В.00.000-03	2		
П2.5		Н.00.000-03	2		
П2.6	5.904-74.93	Коробка К0.000	1		
П2.7	5.904-74.93	Патрубок П0.000	1		
П2.8	5.904-74.93	Патрубок П0.000-27	1		
П2.9	5.904-74.93	Фланец Ф0.05	2		
П2.10	5.904-74.93	Рама Р1.00	1		
П2.11	2.190-1/72 в. II	Подставки под калорифер	4		Н=400
П2.12	5.904-75, вып. 1-36	Короб для привода АЗД 121000			-40°
		П3			
П3.1		Вентилятор радиальный			
		В-Ц14-46 №3,15 Д=1,05 Дном			
		исполнение 1, положение Л0°	1		
		с электродвигателем			
		АИР80А6 0,75кВт; 920 об/мин			
		Подставка с виброизоляторами			
		Д038 шт. 5			
П3.2		Калорифер спирально-накатной биметаллический			
		многоходовой КСк 3-6	1		
П3.3		Заслонка воздушная			
		утепленная П600×1000 с	1		
		электрическим исполнительным			
		механизмом МЭО-40/63-0,63-82			
П3.4	5.904-38	Гибкие вставки В.00.000-05	1		
П3.5		Н.00.000-07	1		
П3.6	5.904-74.93	Конфузор Д0.000	1		
П3.7	5.904-74.93	Патрубок П0.000-28	1		
П3.8	5.904-74.93	Фланец Ф0.00-01	1		
П3.9	5.904-74.93	Рама Р1.00	1		
П3.10	2.190-1/72 в. II	Подставки под калорифер	2		
П3.11	5.904-75, вып. 1-36	Короб для привода АЗД 121000	1		-40°

Изм.	Кол.уч.	Лист	№док.	Подпись	Дата

807-19-25.94 ОВ

Привязан

Инв. №

ГИП	Кищенко		05.95	Центральный склад дезинфицирующих средств
Н.контр.	Чеботарева		05.95	
Гл.спец.	Зубрилова		05.95	Установки систем П1÷П3
Вед.инж.	Хромова		05.95	

Стадия	Лист	Листов
Р	5	

ГИПРОАГРОХИМ Владимир

Копировал Завьялова Формат А2

Инв.№подл. | Подпись и дата | Взам.инв.№

Альбом 1

Ведомость рабочих чертежей основного комплекта ВК

Лист	Наименование	Примечание
1	Общие данные	
2	План на отм. 0,000. Схемы сетей К1, К7	
3	Схемы сетей В1, Т3	

Ведомость ссылочных и прилагаемых документов

Обозначение	Наименование	Примечание
	Ссылочные документы	
4.904-69	Детали и крепления санитарно-технических	
	приборов и трубопроводов	
2.190-1/72, вып. III	Узлы и детали инженерного	
	оборудования жилых и общественных	
	зданий для сельского строительства	
	Прилагаемые документы	
Альбом 3 ВК.СО	Спецификация оборудования	
Альбом 4 ВК.ВМ	Ведомость потребности в материалах	

Основные показатели по чертежам водопровода и канализации

Наименование системы	Потребный напор на вводе, м	Расчетный расход м³/сут	м³/ч	л/с	при пожаре л/с	Установленная мощность электродвигателей, кВт	Примечание
Объединенный хозяйственно-питьевой, противопожарный и производственный водопровод (в т.ч. бытовые нужды)	11,0	2,03	1,31	1,07	6,15		В1
	160 (при пожаре)	0,10	0,20	0,15			
Горячее водоснабжение (в т.ч. бытовые нужды)	10,0	0,71	0,51	0,59			Т3
		0,10	0,19	0,14			
Канализация бытовая		0,20	0,33	1,81			К1
Канализация производственная химически загрязненных вод		1,49	0,80	1,15			К7

Данные по производственному водопотреблению и водоотведению

№ потребителя по плану	Наименование потребителя	Количество потребителей	Количество часов работы в сутки	Водопотребление: требования к качеству воды	потребный напор у потребителя, м	Режим водопотребления	Расход воды на одного потребителя, м³/ч	Из хозяйственно-питьевого водопровода м³/сут	м³/ч	л/с	Из сети горячего водоснабжения м³/сут	м³/ч	л/с	Водоотведение: характеристика сточных вод	Режим водоотведения	В бытовую канализацию м³/сут	м³/ч	л/с	В производственную канализацию химически загрязненных вод м³/сут	м³/ч	л/с	Концентрация загрязнений сточных вод после локальных очистных сооружений, мг/л	Примечание
2	Ванна прямобортная	1	1	Питьев	3	Периодич.	0,5	0,25	0,25	0,18	0,25	0,25	0,18	0,5% мыльно-содовый раствор		—	—	—	0,50	0,50	0,80		в технологический резервуар
	Раковина	4	2	—"—	2	Периодич.		0,16	0,08	0,36	0,16	0,08	0,36			—	—	—	0,32	0,16	0,60		"
	Ванна железобетонная	1		—"—	2	Периодич.	1,0	1,00	1,00	0,28	—	—	—	ратиндан, зоокумарин, карбофос, севин		—	—	—	—	—	—		
13	Котел пищевой	1	1	—"—	2	Периодич.	0,10	0,05	0,05	0,01	0,05	0,05	0,01	"		—	—	—	0,05	0,05	0,01		"
12	Стерилизатор	1	1	—"—	2	Периодич.	0,2	0,20	0,20	0,05	—	—	—	Чистая		—	—	—	0,20	0,20	0,05		"
	Кран поливочный	1	1	—"—	2	Периодич.	0,15	0,15	0,15	0,30	0,15	0,15	0,20	ратиндан, зоокумарин, карбофос, севин		—	—	—	0,30	0,30	0,30		"
1	Шкаф вытяжной ШУВ1	1	1	—"—	2	Периодич.	0,12	0,12	0,12	0,15	—	—	—			—	—	—	0,12	0,12	0,15		"
	Итого:							1,93	1,85	1,53	0,61	0,53	0,75			—	—	—	1,49	1,33	1,91		
	Итого с коэффициентом часовой неравномерности 0,6							1,93	1,11	0,92	0,61	0,32	0,45			—	—	—	1,49	0,80	1,15		

Общие указания

1. Расчет систем водопровода и канализации произведен в соответствии со СНиП 2.04.01-85 и 3.05.01-85.
2. Крепление трубопроводов производить по серии 4.904-69.
3. Чугунные трубопроводы после монтажа и испытаний окрасить лаком БТ-577.
4. Внутренняя сеть водопровода и горячего водоснабжения монтируется из стальных водогазопроводных труб ф15÷65мм по ГОСТ 3262-75*, канализации-из чугунных канализационных труб ф50-100мм по ГОСТ 6942.3-80.

Проект разработан в соответствии с действующими нормами и правилами и предусматривает мероприятия, обеспечивающие экологическую, взрыво-пожарную безопасность при эксплуатации здания.

Главный инженер проекта (Кищенко)

Согласовано: Гл. спец. ТХ Беляков 05.95; Гл. спец. ОВ Субримова 05.95; Гл. спец. ЭМ Фарсобин 05.95; Гл. спец. АС Фролова 05.95

Инв. № подл. | Подпись и дата | Взам. инв. №

Привязан

Инв. №

Изм. | Кол.уч. | Лист | №док. | Подп. | Дата

807-19-25.94 ВК

Листов

ГИП	Кищенко		05.95
Зав. гр.	Тигалова		05.95
Инж.	Архипова		05.95

Центральный склад дезинфицирующих средств

Стадия	Лист	Листов
Р	1	3

Общие данные

ГИПРОАГРОХИМ Владимир

Копировал Завьялова Формат А2

Альбом 1

План на отм. 0,000

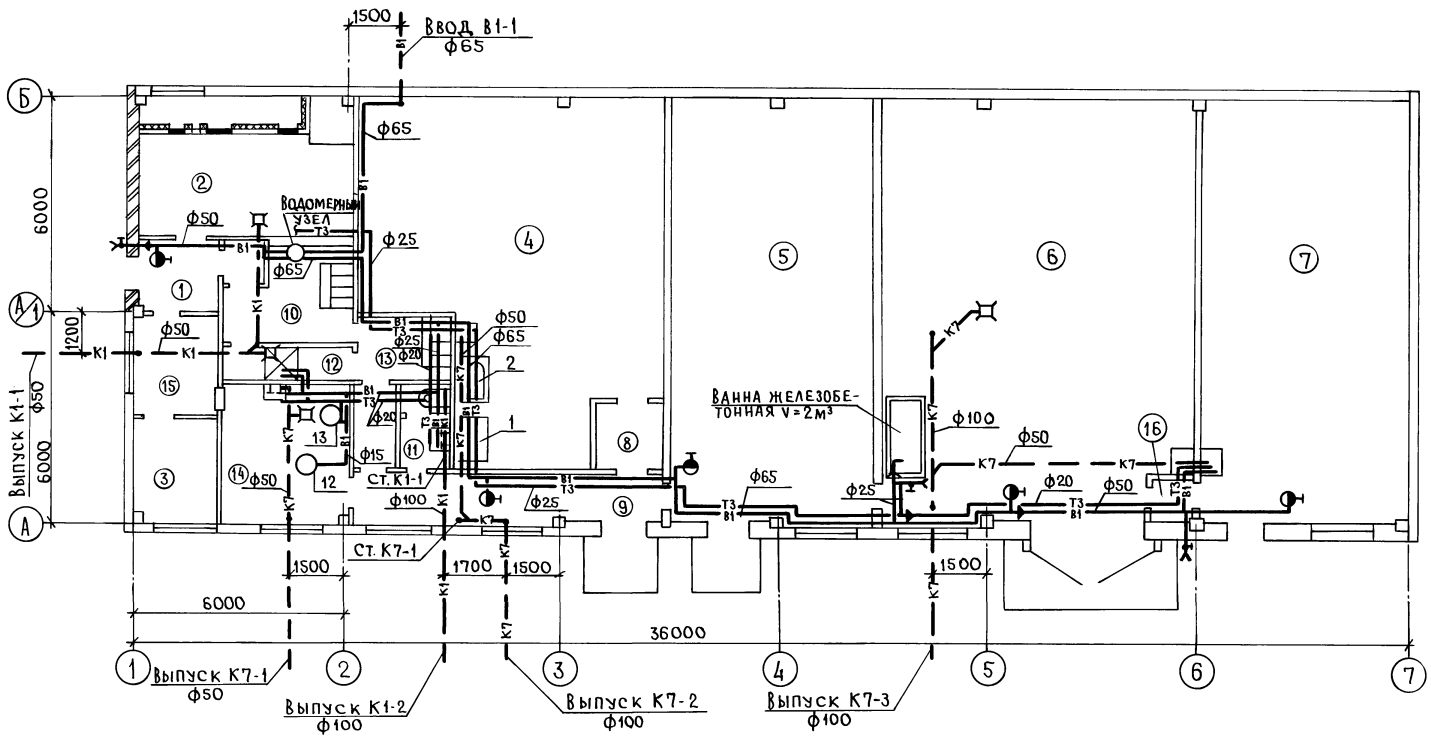

К1

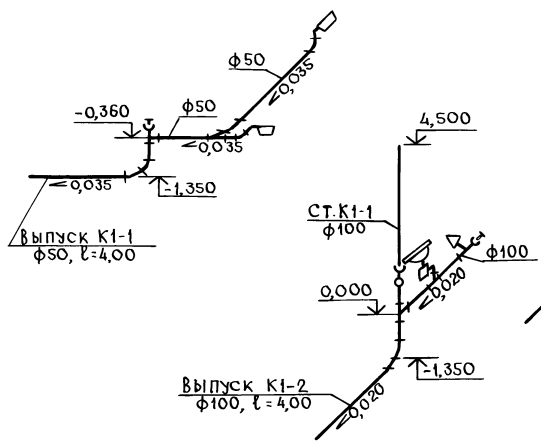

К7

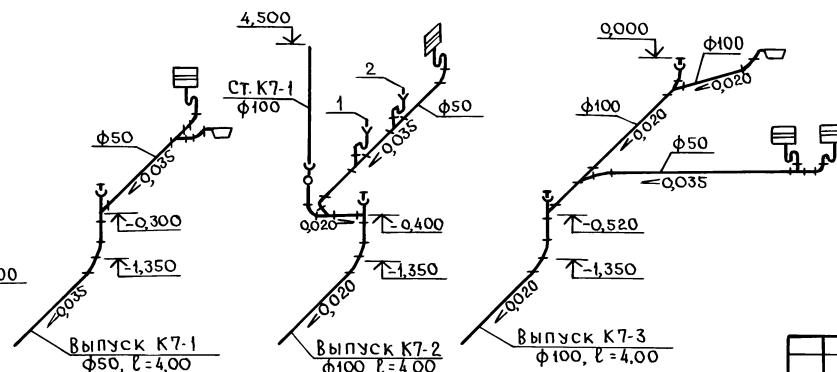

Экспликация помещений

Номер помещения	Наименование	Площадь, м²	Кат. помещ.
1	Тамбур	4,10	
2	Венткамера	24,20	
3	Электрощитовая	7,20	
4	Помещение для хранения инсектицидов и ратицидов с участком расфасовки и обработки тары	88,02	Б
5	Помещение для хранения вспомогательных материалов и зерна	69,80	В
6	Помещение для хранения дезинфицирующих средств	103,50	В
7	Помещение для хранения жидких дезинфицирующих средств	69,70	В
8	Тамбур-шлюз	3,20	
9	Коридор	12,80	
10	Гардероб для домашней и уличной одежды	10,80	
11	Уборная	2,80	
12	Душевая	3,30	
13	Гардероб для специальной одежды	8,00	
14	Помещение для приготовления и расфасовки приманки	13,60	Д
15	Вестибюль	6,77	
16	Тамбур	1,56	

Инв. № подл. | Подпись и дата | Взам. инв. №

Привязан

Инв. №

Изм.	Кол.уч.	Лист	№док.	Подп.	Дата

807-19-25.94 ВК

Центральный склад дезинфицирующих средств

Стадия	Лист	Листов
Р	2	

ГИП	Кищенко	05.95
Зав. гр.	Пигалова	05.95
Инж.	Архипова	05.95

План на отм. 0,000. Схемы сетей К1, К7

ГИПРОАГРОХИМ Владимир

Копировал Завьялова Формат А2

Альбом 1

В1

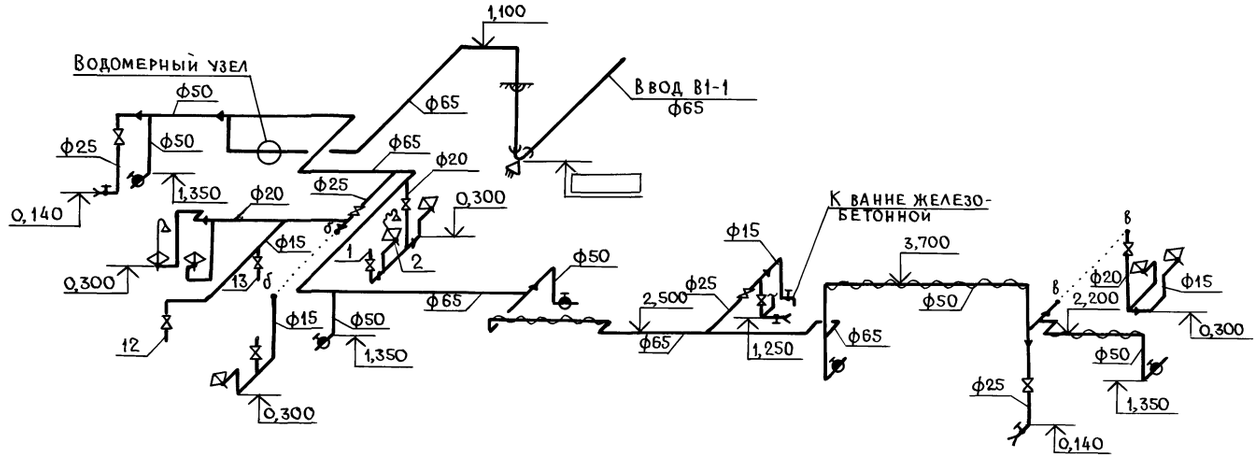

Т3

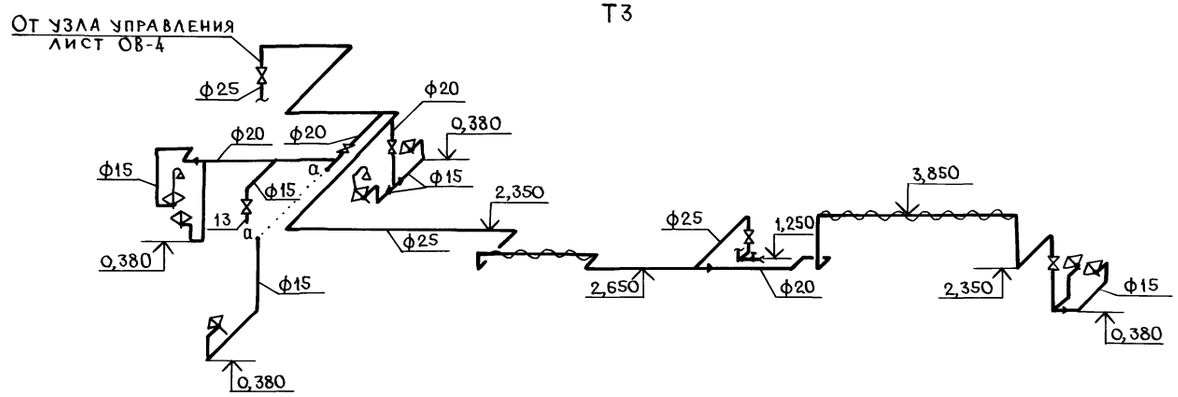

Схема водомерного узла

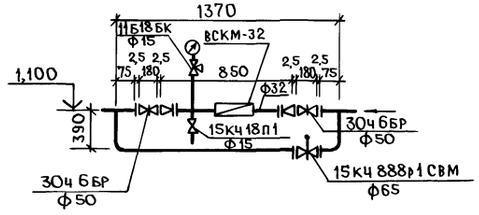

							807-19-25.94 ВК		
Изм.	Кол.уч.	Лист	№док.	Под.Пись	Дата				
Привязан						Центральный склад дезинфицирующих средств	Стадия	Лист	Листов
							Р	3	
		ГИП	Кищенко		05.95	Схемы сетей В1, Т3	ГИПРОАГРОХИМ Владимир		
Инв. №		Зав.гр.	Пигалова		05.95				

Копировал Завьялова Формат А2

Инв.№ подл. | Подпись и дата | Взам.инв.№

Альбом 1

Ведомость рабочих чертежей основного комплекта ЭМ

Лист	Наименование	Примечание
1	Общие данные	
2	Принципиальная схема распределительной сети (начало)	
3	Принципиальная схема распределительной сети (окончание)	
4	Вентиль. Схема электрическая принципиальная. Схема внешних соединений	
5	План расположения электрооборудования и прокладки электрических сетей	
6	Электрическое освещение. План на отм. 0,000	

Основные показатели

Наименование	Кол.	Примечан.
Напряжение сети, В	380/220	
Напряжение ламп, В	220;40	
Установленная мощность силового электрооборудования, кВт	27,72	
Установленная мощность электроосвещения, кВт	10,72	
Расчетная мощность силового электрооборудования, кВт	18,70	
Расчетная мощность электроосвещения, кВт	6,85	
Годовой расход электроэнергии, МВт·ч	30,60	
в т.ч. на электроосвещение, МВт·ч	5,20	
Средневзвешенный cosf	0,87	

Условные обозначения, не учтенные ГОСТ 21.614-88

КВ - Пускатель электромагнитный со встроенной кнопкой управления

Проект разработан в соответствии с действующими нормами и правилами и предусматривает мероприятия, обеспечивающие экологическую, взрыво-пожарную безопасность при эксплуатации здания.

Главный инженер проекта (Кищенко)

Ведомость ссылочных и прилагаемых документов

Обозначение	Наименование	Примечание
	Ссылочные документы	
5.407-142	Установка распределительных шкафов ШРС1, СПМ75, СПА77 и ШР11	
5.407-116	Установка одиночных электромагнитных пускателей серии ПМЛ (исполнение IP54)	
5.407-91	Установка светильников с ртутными лампами высокого давления и лампами накаливания в производственных помещениях	
5.407-90	Установка светильников с люминесцентными лампами в производственных помещениях	
5.407-150	Прокладка проводов и кабелей в стальных трубах	
5.407-130	Прокладка проводов и кабелей в полиэтиленовых трубах в производственных помещениях	
5.407-129	Прокладка проводов в поливинилхлоридных (ПВХ) трубах в производственных помещениях	
5.407.1-154	Вводы линий электропередачи до 1кв в здания	
А10-92 ВНИПИ Тяжпромэлектропроект	Защитное заземление и зануление электроустановок	
	Прилагаемые документы	
Альбом 3	ЭМ.СО Спецификация оборудования	
Альбом 4	ЭМ.ВМ Ведомость потребности в материалах	
	ЭМ.и.ВБ Ведомость электромонтажных конструкций и деталей, подлежащих изготовлению в МЭЗ	
	ЭМ.и.ВА Ведомость изделий и материалов для изготовления электромонтажных конструкций и деталей в МЭЗ	

Указания по привязке

При привязке проекта решить вопрос с территориальным органом Госпожнадзора о категории питания вентиля внутреннего пожаротушения по вводу №2.

Общие указания

1. Электроснабжение склада предусматривается по двум кабельным вводам. Второй резервный ввод запроектирован для электроприемника I категории - вентиля пожаротушения. Для переключения на резервный ввод предусматривается станция АВР ЯУ8254.
2. По степени надежности электроснабжения электроприемники относятся к потребителям III категории, вентиль - к I категории.
3. Для отключения электрооборудования склада устанавливаются ящики с рубильниками, которые при монтаже оборудовать приспособлением для опломбирования при отключенном положении рубильника.
4. Прокладку труб выполнить до устройства чистого пола.
5. Проходы кабелей через стены выполнить в отрезках труб. При прохождении кабелей через стены (перегородки) с ПО > 0,75 предусмотреть их заделку негорючими материалами с обеспечением ПО не менее ПО стены (перегородки).
6. Заделку труб сквозь стены в пожароопасных помещениях выполнить в соответствии с ВСН 294-72.
7. Металлические конструкции электрооборудования защитить от коррозии лакокрасочным покрытием, состоящим из двух слоев эмали ХВ 785 по одному слою грунта ВЛ-02 общей толщиной 250мкм. В случае повреждения химостойкого покрытия его необходимо восстановить в соответствии с рекомендациями номенклатуры электромонтажных изделий в химостойком исполнении ГЭМА.
8. Во взрывоопасных помещениях заделку труб сквозь стены следует выполнить негорючими легко пробиваемыми растворами в соответствии с ВСН 332-74, Инструкция по монтажу электрооборудования силовых и осветительных сетей взрывоопасных зон".
9. В соответствии с РД 34.21.122-87 молниезащита здания склада II степени огнестойкости не требуется, таблица 1 п.4 при N = 0,024 < 0,1. Согласно п.1.5 помещения №4,5 (В-Iа, В-Iб) подлежат защите от заноса высоких потенциалов.
10. Занулению подлежат металлические части электрооборудования, нормально не находящиеся под напряжением (корпуса электродвигателей, светильников, кожухи шкафов и щитков, пусковая аппаратура и т.д.). В качестве нулевых защитных проводников сети, использовать нулевую жилу кабеля и нулевой провод сети.
11. Электромонтажные работы выполнить в соответствии с ПУЭ и СНиП 3.05.06-85.

Согласовано: ГИП спец. АС Орлова; Зав. гр. ТХ Седова; Гл. спец. ОВ Зубрилова

Зав. гр. ВиК Литалова

Инв. № подл. | Подпись и дата | Взам. инв. №

Привязан

Инв. №

807-19-25.94 ЭМ

Изм.	Кол.уч.	Лист	№док.	Подп.	Дата
ГИП	Кищенко				05.95
Н.контр.	Вилкова				03.95
Гл.спец.	Фарсобин				04.95
Рук.гр.	Федорова				03.95
Инж.	Недошивина				03.95

Центральный склад дезинфицирующих средств

Стадия: Р | Лист: 1 | Листов: 6

Общие данные

ГИПРОАГРОХИМ Владимир

Копировал Завьялова Формат А2

Принципиальная схема распределительной сети

Распределительное устройство	Аппарат отходящей линии (ввода); обозначение; тип; Iном. А; расцепитель или плавкая вставка, А	Участок сети 1	Пусковой аппарат: обозначение; тип; Iном. А; расцепитель или плавкая вставка, А – уставка теплового реле, А	Участок сети 2	Кабель, провод: обозначение	Марка	Количество, число жил и сечение	Длина, м	Труба: обозначение на плане	Длина, м	Электроприемник: обозначение	Уст. или Pном, кВт	Iрасч или Iном. Iпуск, А	Наименование, тип, обозначение чертежа принципиальной схемы
1ШР ШР11-73504-22У3 Руст.=25,27 Рр=16,5 Iр=30,0	Р18-373 / 250		1ЯР ЯР1-63 / 50	1	Н2	АВВГ	3×16+1×10	10				28,63 / 19,65	35,72	Ввод №1 ~380/220В
		а		2	Н1	▱	▱	▱						
				2	НЩАО-1	АВВГ	4×6	5			ЩАО	0,95	1,52	Щиток аварийного освещения
	НПН2-63 / 20		1ЯШ ЯВШ3-25 / —	1	Н1-1	АВВГ	4×2,5	15			1	2,2	5,1 / 30,6	Компрессор передвижной С412
				1	Н1-2	КПТСН	4×2,5	5						
			3ЯР ЯР1-63 / —	1	Н2-1	АВВГ	4×2,5	30			2	0,85+0,08	3,0 / 21,0	Таль электрическая
				2	Н2-2	КПТСН	4×2,5	20						
	НПН2-63 / 31,5		3км ПМЛ1220 / 14	1	Н3-1	АВВГ	3×6+1×4	40			3	5,5	10,5 / 78,7	Насос центробежный 4А100L2
				2	Н3-2	АПВ	4(1×2)	5	Т20×2,5	4				
	НПН2-63 / 6,3		РШ-П-20-0-ТР43-01-10/220	1	Н4-1	АВВГ	3×2,5	10			4	0,15	0,7	Холодильник КШ-260
				2		комплектно								
	НПН2-63 / 16		5ШУ компл.	1	Н5-1	АПВ	5(1×2)	15	В25	15	5	9,45	15,9	Котел пищеварочный КПЭ-60
				2	Н5-2	АПВ	5(1×2)+7(1×2)	3	В25+В25	3+3				
	НПН2-63 / 10		6ШУ компл.	1	Н6-1	АВВГ	4×2,5	15	Т20×2,5	2	6	6,0	9,3	Стерилизатор паровой ВК-75
				2		комплектно								
			2ЯР ЯР1-63 / 6,3	1	Н4	АВВГ	4×2,5	10				9,81 / 5,9	9,4	Ввод №2 ~380/220В
				2	Н3	▱	▱	▱						
	НПН2-63 / 6,3	б	ЯУ ЯУ8251-12А2 ПВ-2	1	Н7-1	АНРГ	2×2,5	16			7	0,04	—	Электромагнитный вентиль 15кч 888Р
				2	Н7-2	см. АНРГ	схему соединений	70	см. лист 4					
		б		2	НЩО-1	АВВГ	4×6	5			ЩО	9,77 / 5,9	9,4	Щиток рабочего освещения
	НПН2-63 / 6,3		8км ПМЛ122002 1,3 ПКЛ 1104	1	Н8-1	АВВГ	4×2,5	10						
				2	Н8-2	АПВ	4(1×2)	8	В25+П25	3+5				
			У994У2 / У739МУ3	2	Н8-3	ПВ1	4(1×1,5)	1	К108/У3		8	0,37	1,18 / 13	Приточная система П2 АИР63А4

▱ Марка и сечение кабеля проставляются при привязке проекта

продолжение

Распределительное устройство	Аппарат отходящей линии (ввода); обозначение; тип; Iном. А; расцепитель или плавкая вставка, А	Участок сети 1	Пусковой аппарат: обозначение; тип; Iном. А; расцепитель или плавкая вставка, А – уставка теплового реле, А	Участок сети 2	Кабель, провода: обозначение	Марка	Количество, число жил и сечение	Длина, м	Труба: обозначение на плане	Длина, м	Электроприемник: обозначение	Уст. или Rном, кВт	Iрасч или Iном Iпуск, А	Наименование, тип, обозначение чертежа принципиальной схемы
1ШР	НПН2-63 / 6,3		9км ПМЛ122002 1,3 ПКЛ1104	1	Н9-1	АВВГ	4×2,5	10						
				2	Н9-2	АПВ	4(1×2)	9	В25+П25	3+5				
			в У994У2 / У739МУ3	2	Н9-3	ПВ1	4(1×1,5)	1	К108/У3	8	9	0,37	1,18 / 13	Приточная система П2 АИР63А4
				2	Н10-1	АВВГ	2×2,5	10			10	0,3		Коробка автоматизации системы П2
2ШР ШР11-73701-22У3 Руст.=2,41 Рр=2,2 Iр=4,2	Р18-353 / 250		1А АЕ2046М / 10	1	Н2ШР1	АВВГ	3×6+1×4	2			а	2,41 / 2,2	4,2	Ввод от 1ШР ~380/220В
				2	Н2ШР2	АВВГ	3×6+1×4	3						
	НПН2-63 / 6,3		11км ПМЛ122002 / 1,6	1	Н11-1	АВВГ	4×2,5	25						
				2	Н11-2	ПВ3	4(1×1,5)	14	Т20×2,8	14				
			г КПЛ2041	2	Н11-3	ПВ3	4(1×1,5)	1	РП-Ц-А-20	1	11	0,55	1,47 / 8,09	Вытяжная система В2 В71А4
				2	К11-1	КВВБ	4×2,5	15			11SB1			Кнопка управления КУ-92-83Г с фиксацией, стоп
				2	К11-2	КВВБ	4×2,5	5			11SB2			Кнопка управления КУ-92-83Г
			12км ПМЛ122002 / 1,0	1	Н12-1	АВВГ	4×2,5	50			12	0,25	0,83 / 9,18	Вытяжной вентилятор крышный В4 АИР63А4У2
				2	Н12-2	АВВГ	4×2,5	20						
				2	К12-1	АКВВГ	4×2,5	15			12SB1			Кнопка управления ПКЕ-222-2
				2	К12-2	АКВВГ	4×2,5	7			12SB2			Кнопка управления ПКЕ-222-2

продолжение см. лист 3

Привязан

Инв. №

Изм.	Кол.уч.	Лист	№док.	Подп.	Дата
ГИП		Кищенко			03.95
Н.контр.		Вилкова			03.95
Гл.спец.		Фарсобин			03.95
Зав. гр.		Федорова			03.95

807-19-25.94 ЭМ

Центральный склад дезинфицирующих средств

Стадия	Лист	Листов
Р	2	

Принципиальная схема распределительной сети (начало)

ГИПРОАГРОХИМ Владимир

Копировал Завьялова Формат А2

Инв. № подл. | Подпись и дата | Взам. инв. №

Принципиальная схема распределительной сети

Распределительное устройство	Аппарат отходящей линии (ввода): обозначение; тип; Iном, А; расцепитель или плавкая вставка, А	Участок сети 1	Пусковой аппарат: обозначение; тип; Iном, А; расцепитель или плавкая вставка, А - уставка теплового реле, А	Участок сети 2	Кабель, провод: обозначение	Марка	Количество, число жил и сечение	Длина, м	Труба: обозначение на плане	Длина, м	Электроприемник: обозначение	Уст. или Рном, кВт	Iрасч или Iном, Iпуск, А	Наименование, тип, обозначение чертежа принципиальной схемы
Начало см. лист 2 2ШР	НПН2-63 6,3		комплектно КОР 73	1	Н13-1	АВВГ	4×2,5	15			13	0,12	0,44 4,82	Вытяжной вентилятор осевой В1 4А56А4
				2	комплектно									
			14 км ПМЛ123002 1,6 ПКЛ1104	1	Н14-1	АВВГ	4×2,5	30			14	0,37	1,31 6,03	Вытяжной вентилятор крышный ВЗ ДИР71А6У2
				2	Н14-2	АВВГ	4×2,5	10						
				2	К14-1	АКВВГ	4×2,5	5			14SB1			Кнопка управления ПКЕ-222
				2	К14-2	АКВВГ	4×2,5	10			14SB2			Кнопка управления ПКЕ-222-2
	НПН2-63 10		15 км ПМЛ122002 2,6 ПКЛ1104	1	Н15-1	АВВГ	4×2,5	12						
				2	Н15-2	АПВ	4(1×2)	10	В25+П25	3+7				
			У994У2 г. У739МУ3	2	Н15-3	ПВ1	4(1×1,5)	1	К108Ч3	г	15	0,37	1,18 13	Приточная система П1 АИР63В4
				2	К15-1	АКВВГ	4×2,5	25			15SB			Кнопка управления ПКЕ-222-2
			16 км ПМЛ122002 1,3 ПКЛ1104	1	Н16-1	АВВГ	4×2,5	12						
				2	Н16-2	АПВ	4(1×2)	5	В25+П25	3+2				
			У994У2 д. У739МУ3	2	Н16-3	ПВ1	4(1×1,5)	1	К108Ч3	д	16	0,75	2,24 8,96	Приточная система П3 АИР80А6
				2	К16-1	АКВВГ	4×2,5	45			16SB			Кнопка управления ПКЕ-222-2
	НПН2-63 20													Резерв
	НПН2-63 10													Резерв

Потребность кабелей и проводов

длина в м

Число и сечение жил, напряжение	Марка: АВВГ	АНРГ	КПГСН	АКВВГ	КВВБ	АПВ	ПВ1	ПВ3
1×1,5							16	60
1×2						260		
2×2,5	10	90						
3×2,5	10							
4×2,5	265		25	110	20			
3×6+1×4	45							
4×6	10							
3×16+1×10	10							

Потребность труб

Обозначение по стандарту	Диаметр по стандарту, мм	Длина, м
Труба водогазопроводная		
Т20×2,5	26,8	6
Т20×2,8	26,8	15
Труба полиэтиленовая		
ПВД 25С	25	20
Труба поливинилхлоридная		
ПВХ-В-РЭП25У	25	20
Металлорукав		
Р2-Ц-А-0-20	29,5	1

Инв. № подл. | Подпись и дата | Взам. инв. №

Привязан

Инв. №

Изм.	Кол.уч.	Лист	№док.	Подп.	Дата
ГИП		Кищенко			03.95
Н.контр.		Вилкова			03.95
Гл.спец.		Фарсобин			03.95
Зав. гр.		Федорова			03.95

807-19-25.94 ЭМ

Центральный склад дезинфицирующих средств

Стадия	Лист	Листов
Р	3	

Принципиальная схема распределительной сети (окончание)

ГИПРОАГРОХИМ Владимир

Копировал Завьялова Формат А2

Альбом 1

Схема электрическая принципиальная управления электромагнитным вентилем на вводной линии водомерного узла

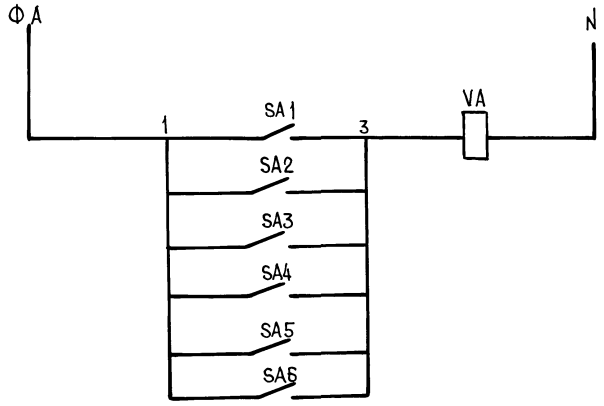

Перечень элементов принципиальной схемы

Поз. обозначение	Наименование	Кол.	Примечание
	Электромагнитный вентиль		
VA	Вентиль мембранный с электромагнит-		заказывается
	ным приводом ф50 15кч 888р СВМ	1	в комплекте ВК
SA1-SA6	Выключатель пакетный двухполюсный		
	ПВ2-10 IP56 ОСТ 16.0.526.001-77	6	

Схема внешних соединений

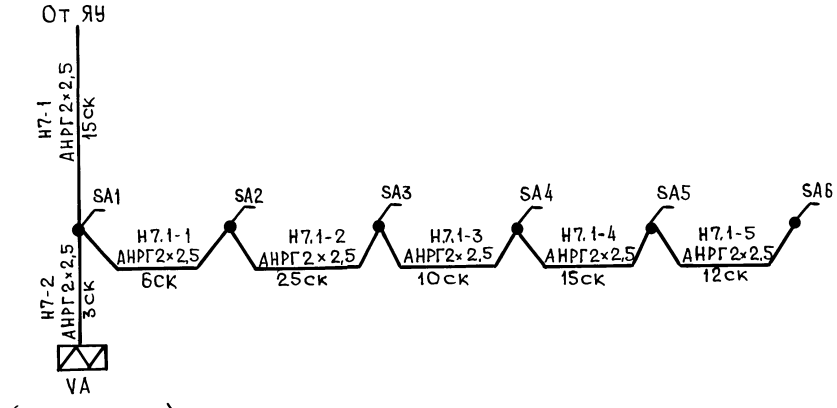

(поз.7 по плану)

Основные монтажные материалы и аппараты учтены в спецификации на листе ЭМ-5.

						807-19-25.94 ЭМ			
				Изм.	Кол.уч.	Лист	№док.	Подп.	Дата
Привязан				ГИП	Кищенко				03.95
				Н.контр.	Вилкова				03.95
				Гл.спец.	Фарсобин				03.95
Инв. №				Зав.гр.	Федорова				03.95

	Стадия	Лист	Листов
Центральный склад дезинфицирующих средств	Р	4	
Вентиль. Схема электрическая принципиальная Схема внешних соединений	Гипроагрохим Владимир		

Инв. № подл. | Подпись и дата | Взам. инв. №

Копировал Завьялова Формат А2

План на отм. 0,000

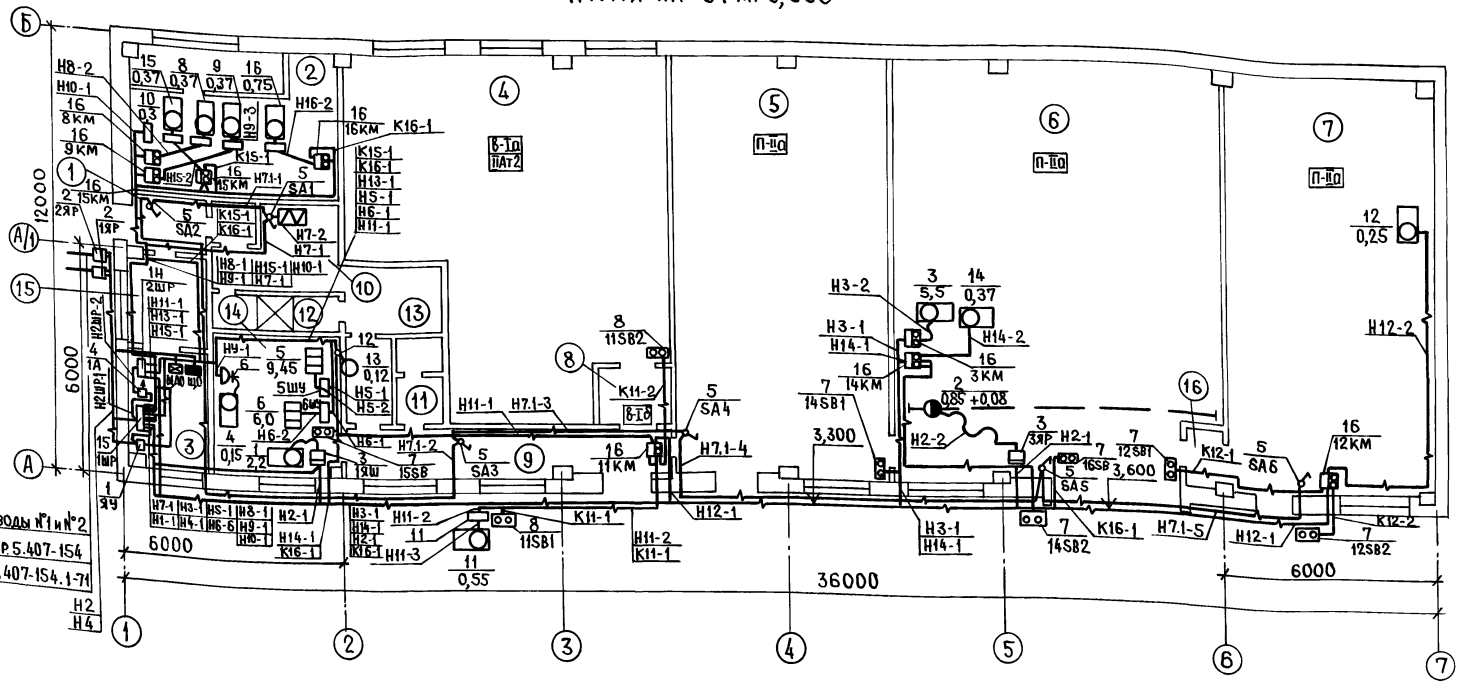

Экспликация помещений

Номер по плану	Наименование
1	Тамбур
2	Венткамера
3	Электрощитовая
4	Помещение для хранения
	инсектицидов и ратицидов
	с участком расфасовки
	и обработки тары
5	Помещение для хранения
	вспомогательных материалов
	и зерна
6	Помещение для хранения
	дезинфицирующих средств
7	Помещение для хранения
	жидких дезинфицирующих
	средств
8	Тамбур-шлюз
9	Коридор
10	Гардероб для домашней
	и уличной одежды
11	Уборная
12	Душевая
13	Гардероб для специальной
	одежды
14	Помещение для приготовления
	и расфасовки приманки
15	Вестибюль
16	Тамбур

Спецификация

Марка, поз.	Обозначение	Наименование	Кол	Масса ед.кг	Примечание
		Электрооборудование			
1		Ящик управления			
		с АВР ЯУ8254-12А2	1		ЯУ
2		Ящик с рубильником			
		ЯР1-63	3		
3		Ящик со штепсельным			
		разъемом ЯВШ3-25	1		
4		Автоматический вык-			
		лючатель АЕ2046М	1		
5		Пакетный выключа-			
		тель ПВ2-10	6		SA1-SA6
6		Розетка			
		РШ-П20-0-ТР43-01-10/220	1		
7		Пост кнопочный			
		ПКЕ 222-2	6		
8		КУ-92-В3Г	2		

Продолжение

Марка, поз.	Обозначение	Наименование	Кол.	Масса ед.кг	Примечание
		Изделия заводов			
9		Коробка У994У2	4		
10		Сжим У739 МУ3	12		
11		Коробка КПЛ20У1	1		
12		КОР73	1		
13		Гибкий ввод К1081У3	4		
		Сборочные единицы			
14	5.407-142.1-120	Установка шкафа			
		серии ШР11 на полу	1		
15	5.407-142.1-120.01	Установка шкафа			
		серии ШР11 на полу	1		
16	5.407-116.1.10	Установка пускателя			
		серии ПМЛ на стене	8		

Магнитные пускатели 8КМ, 9КМ, 15КМ, 16КМ установить на стойках автоматизации. Ящики с рубильниками 1ЯР, 2ЯР защитить от атмосферных осадков козырьком из листовой стали, см. проект АР.

Привязан

Инв. №

Инв. № подл. | Подпись и дата | Взам. инв. №

Изм.	Кол.уч.	Лист	№док.	Подп.	Дата

807-19-25.94 ЭМ

ГИП	Киценко	03.95
Н.контр.	Вилкова	03.95
Гл.спец.	Фарсобина	03.95
Зав.гр.	Федорова	03.95

Центральный склад дезинфицирующих средств

План расположения электрооборудования и прокладки электрических сетей

Стадия	Лист	Листов
Р	5	

ГИПРОАГРОХИМ Владимир

Копировал Завьялова Формат А2

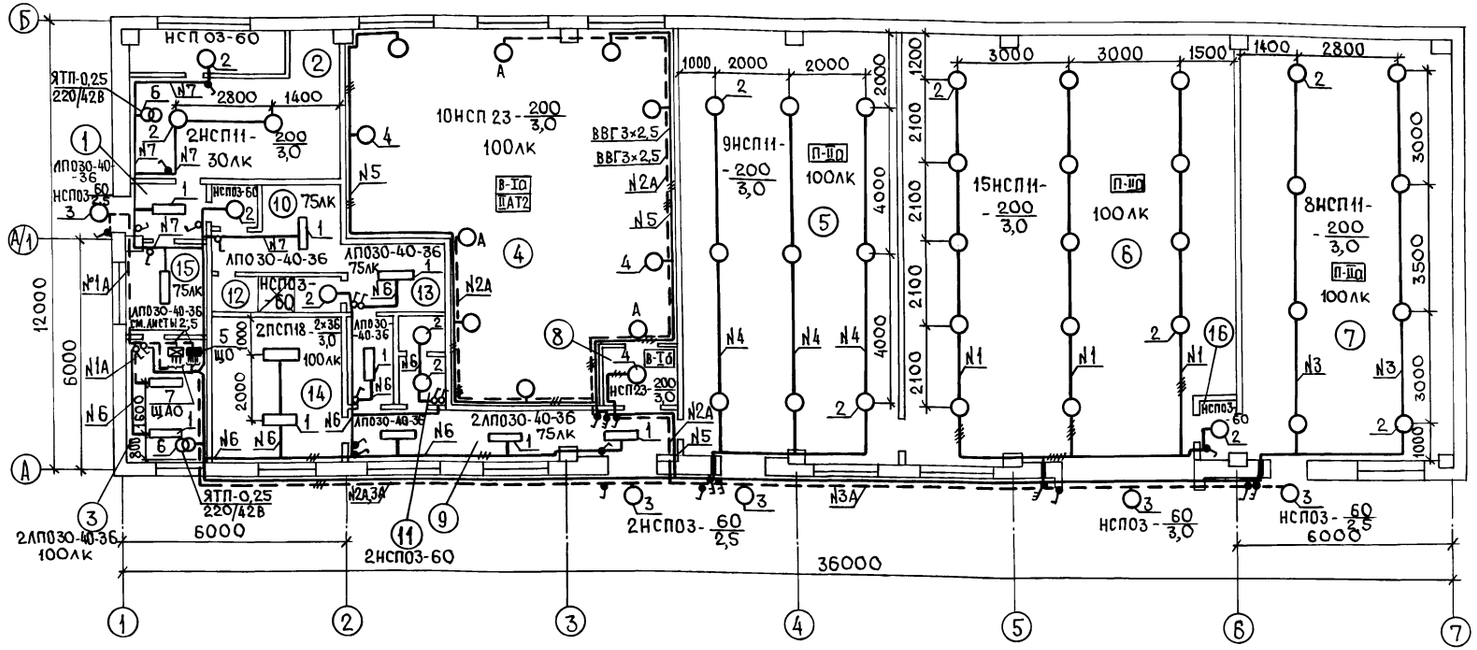

Экспликация помещений

Номер по плану	Наименование
1	Тамбур
2	Венткамера
3	Электрощитовая
4	Помещение для хранения инсектицидов и ратицидов с участком расфасовки и обработки тары
5	Помещение для хранения вспомогательных материалов и зерна
6	Помещение для хранения дезинфицирующих средств
7	Помещение для хранения жидких дезинфицирующих средств
8	Тамбур-шлюз
9	Коридор
10	Гардероб для домашней и уличной одежды
11	Уборная
12	Душевая
13	Гардероб для специальной одежды
14	Помещение для приготовления и расфасовки приманки
15	Вестибюль
16	Тамбур

Ведомость узлов установки электрического оборудования на плане расположения

Поз.	Обозначение	Наименование	Кол.	Примечание
1	5.407-90.100 М4	Установка светильника с люминесцентными лампами под перекрытием		
		Светильник типа: ЛПО30-40	10	
		ЛСП18-2×36	2	
2	5.407-91.1.90 М4	Установка светильника с лампой накаливания на крюке под перекрытием толщиной более 150мм		
		Светильник типа: НСП03-60	5	
		НСП11-200	34	
3	5.407-91.1.30 М4	Установка светильника с лампой накаливания на стене или колонне на кронштейне У116У3		
		Светильник типа: НСП03-60	5	
4	А625-07-00-00	Установка светильника на стене		

Продолжение

Поз.	Обозначение	Наименование	Кол.	Примечание
		колонне		
		Светильник типа: НСП23-200	11	
5	5.407-112.1.240М4	Щиток ЯРН на стене	1	
6	5.407-112.1.360М4	Ящик ЯТП на стене	2	
7	5.407-117.1.20М4	Установка ящика ЯРП20У3		
		на стене	1	

Данные о групповых щитках с предохранителями

Номер щитка	Тип	Установленная мощность, кВт	Номера групп: Занятые	Номера групп: Резервные	Ток, А: Аппарат на вводе	Ток, А: Плавкие вставки предохранителей
ЩАО	ЯРП 20У3	0,95	1...3	—	РУБ	10

Данные о групповых щитках с автоматическими выключателями

Номер щитка	Тип	Установленная мощность, кВт	Номера автоматических выключателей: Однополюсные: Занятые	Однополюсные: Резервные	Трехполюсные: Занятые	Трехполюсные: Резервные	Ток расцепителя, А: На вводе	На линиях
ЩО	ЯРН 8501-4015-УХЛ4	9,77	3...7	8	1	2	—	16

Привязан

Инв. №

Подпись и дата

Взам. инв. №

Инв. № подл.

Изм.	Кол.уч.	Лист	№док.	Подп.	Дата
ГИП		Кищенко			03.95
Н.контр.		Вилкова			03.95
Гл.спец.		Фарсобин			01.95
Зав.гр.		Федорова			03.95
Инж.		Недомивина			03.95

807-19-25.94 ЭМ

Центральный склад дезинфицирующих средств

Электрическое освещение. План на отм. 0,000

Стадия	Лист	Листов
Р	6	

ГИПРОАГРОХИМ Владимир

Копировал Завьялова Формат А2

Альбом 1

Привязан

Инв. №

Изм. Кол.уч. Лист №док. Подп. Дата

Лист

Инв. № подл. | Подпись и дата | Взам. инв. №

Копировал Формат А4

Привязан

Инв. №

Изм. Кол.уч. Лист №док. Подп. Дата

Лист

Инв. № подл. | Подпись и дата | Взам. инв. №

Копировал Формат А4

Наименование и техническая характеристика изделия, материала	Тип, марка	Ед. изм.	Количество
Светильник	НСП11-200	шт.	34
Светильник	НСП03-60	шт.	10
Кронштейн	У116У3	шт.	5
Профиль	К239У2	шт.	10
Прокладка	УСЭК75У1	шт.	39
Лист Б-2,0 ГОСТ 19903-74		кг	30
Лента 3×40 ГОСТ 6009-74		кг	2

Привязан

Инв. №

Листов

807-19-25.94 ЭМ.И.ВА

Ведомость изделий и материалов для изготовления электромонтажных конструкций и деталей МЭЗ

Стадия: Р | Масса | Масштаб

Лист | Листов 1

ГИПРОАГРОХИМ ВЛАДИМИР

Изм.	Кол.уч.	Лист	№док.	Подп.	Дата
ГИП		Кищенко			03.95
Н.контр.		Вилкова			03.95
Гл.спец.		Фарсобин			03.95
Зав.гр.		Федорова			03.95
Инж.		Недошивина			03.95

Инв. № подл. | Подпись и дата | Взам. инв. №

Копировал Завьялова Формат А4

Обозначение чертежа	Наименование	Кол.	Примечание
5.407-91.2.10	Кронштейн У116У3 со светильником с лампой накаливания	5	
5.407-91.2.80	Светильник с лампой накаливания на конструкции	39	
5.407-142.1-130	Подставка	1	
5.407-142.1-130-03	Подставка	1	
5.407-116.1.180	Пускатель в сборе	8	

Привязан

Инв. №

Листов

807-19-25.94 ЭМ.И.ВБ

Ведомость электромонтажных конструкций и деталей, подлежащих изготовлению в МЭЗ

Стадия: Р | Масса | Масштаб

Лист | Листов 1

ГИПРОАГРОХИМ ВЛАДИМИР

Изм.	Кол.уч.	Лист	№док.	Подп.	Дата
ГИП		Кищенко			03.95
Н.контр.		Вилкова			03.95
Гл.спец.		Фарсобин			03.95
Зав.гр.		Федорова			03.95
Инж.		Недошивина			03.95

Инв. № подл. | Подпись и дата | Взам. инв. №

Копировал Завьялова Формат А4

Ведомость рабочих чертежей основного комплекта АОВ

Лист	Наименование	Примеч.
1	Общие данные	
2	Система П1(П3). Схемы автоматизации, электрическая принципиальная управления	
3	Система П2. Схемы автоматизации, электрические принципиальные управления	
4	Вытяжная система В3. Заслонка Р. Схемы электрические управления и соединений внешних проводок	
5	Схема сигнализации	
6	Система П1(П3). Схема соединений внешних проводок	
7	Система П2. Схема соединений внешних проводок	
8	Щит сигнализации. Общий вид (эскиз)	
9	План расположения	

Ведомость ссылочных и прилагаемых документов

Обозначение	Наименование	Примеч.
	Ссылочные документы	
ВСН-205-84 ММСС СССР	Указания по проектированию электроустановок систем автоматизации производственных процессов	
ВСН-281-75 Минприбор	Временные указания по проектированию систем автоматизации технологических процессов	
ВСН-296-72 ММСС СССР	Временная инструкция по монтажу защитного заземления электроустановок систем автоматизации	

Продолжение

Обозначение	Наименование	Примеч.
РМ4-106-82	Схемы электрические принципиальные систем автоматизации. Требования к выполнению	
РМ4-6-81 ч.III	Системы автоматизации технологических процессов. Проектирование электрических и трубных проводок. Указания по выполнению документации	
РМ4-2-78	Системы автоматизации технологических процессов. Схемы функциональные. Методика выполнения	
ГОСТ 21404-85	Автоматизация технологических процессов. Обозначения условные приборов и средств автоматизации в схемах	
	Прилагаемые документы	
Альбом 3 АОВ.СО	Спецификация оборудования	
Альбом 4 АОВ.ВМ	Ведомость потребности в материалах	

Общие указания

Проект автоматизации выполнен в соответствии с заданием ОВ.

1. Предусматривается местное опробование вентиляторов систем П1...П3 и сблокированное с исполнительным механизмом заслонки наружного воздуха и соленоидным вентилем на теплоносителе для систем П1, П3.
2. Для системы П2 предусматривается автоматическое включение резервного вентилятора в случае отключения рабочего и закрытие заслонки на воздуховоде при срабатывании пожарной сигнализации.
3. Блокировка работы приточной системы П3 и вытяжного вентилятора В3.
4. Местный контроль температуры воздуха и теплоносителя.
5. Световая и звуковая сигнализация замораживания калорифера в помещение 14 и защита калорифера от замораживания.
6. Аппаратура управления приточными системами размещается по месту на стойках.

Для установки аппаратуры сигнализации замораживания калориферов приточных систем выбран щит ЩШМ ОСТ 36.13-90.

7. Дистанционное управление системами П1(П3) и вытяжным вентилятором В3. Посты дистанционного управления предусматриваются в электротехнической части проекта.

Проект разработан в соответствии с действующими нормами и правилами и предусматривает мероприятия, обеспечивающие экологическую и взрыво-пожарную безопасность при эксплуатации здания.

Главный инженер проекта (Кищенко)

Согласовано: Гл.спецов Зубрилова 05.95

Инв. № подл. | Подпись и дата | Взам. инв. №

Привязан

Инв. №

807-19-25.94 АОВ

Изм.	Колуч.	Лист	№ док.	Подпись	Дата
ГИП	Кищенко				05.95
Гл.спец.	Горин				05.95
Вед.инж.	Демкина				05.95
Инж.-техн.	Багрова				05.95

Центральный склад дезинфицирующих средств

Стадия	Лист	Листов
Р	1	9

Общие данные

ГИПРОАГРОХИМ Владимир

Копировал Завьялова Формат А2

Альбом 1

Схема функциональная

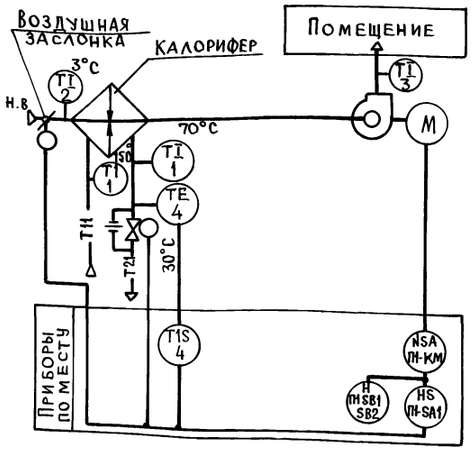

Схема электрическая принципиальная

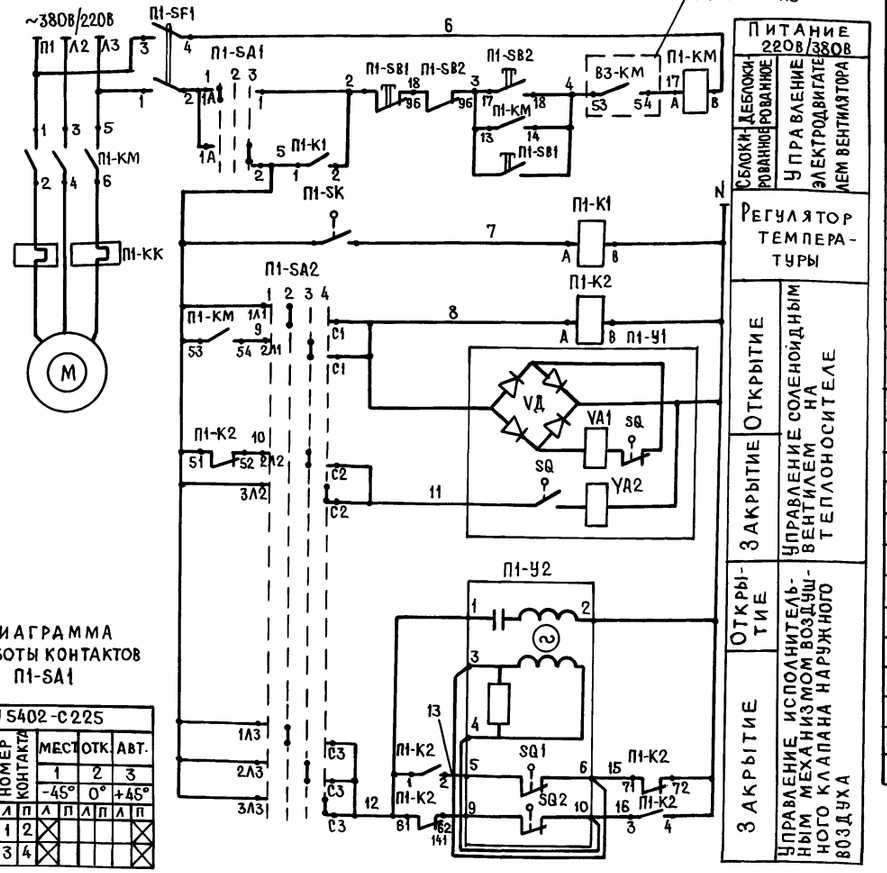

Диаграмма работы контактов П1-SA2

Обозначение контактов	Положение рукоятки 1	2	3	4
	Отключ.	Ручн. откр.	Авт.	Ручн. закр.
С1-1М				
С1-2Л1				
С1-3Л1				
С2-1Л2				
С2-2Л2				
С2-3Л2				
С3-1Л3				
С3-2Л3				
С3-3Л3				

Механизм электрический П1-У2

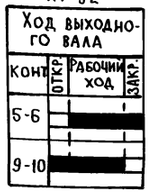

Диаграмма работы контактов П1-SA1

УП5402-С225

Номер секции	Номер контакта	Л	П
I	1		
	2	X	
II	3		
	4	X	

Мест	Отк.	Авт.
1	2	3
-45°	0°	+45°
Л	П	Л	П	Л	П
---	---	---	---	---	---
	X			X	
X			X		

Диаграмма работы контактов П1-SK (ТГП-100Э К)

Обозначение контактов ТД	Температура 0°С	30°С	150°С
1			

В схему сигнализации (лист А08-5)

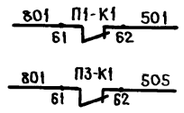

Поз. обозн.	Наименование	Кол	Примечание
	Стойка		
П1-SA1	Переключатель универсальный		
	УП5402-С22S	1	
П1-SF1	Выключатель автоматический		
	АП50Б-2МТУ3 $I_н$=1,6А $I_{отс}$=1,5$I_н$	1	
П1-К1	Пускатель магнитный ПМЛ-111002		
	~220В с приставкой ПКЛ-1104	1	
П1-К2	Пускатель магнитный ПМЛ-111002		
	~220В с приставкой ПКЛ-0404	1	
П1-SA2	Переключатель пакетный		
	ПП3-16/Н3 исп.54	1	
П1-КМ, П1-SB2	Пускатель магнитный с кнопкой		См.черт. ЭМ
	управления и приставкой ПКЛ-1104	1	
	По месту		
П1-SK	Термометр манометрический сигнализирующий ТГП-100Э К. Предел		Поз. 4
	0-150°С; 2,5м; 160мм		
	ТУ25-02.100375-84	1	
П1-У1	Вентиль с электромагнитным		См.черт. ОВ
	приводом 15кч892п3	1	
П1-У2	Исполнительный механизм		См.черт. ОВ
	МЭО-40-82	1	
П1-SB1	Пост управления кнопочный	1	См.черт. ЭМ

Схемы выполнены для системы П1 и аналогичны для системы П3 с заменой индекса „П1" в обозначении аппаратуры на „П3".

Инв.№ подл. | Подпись и дата | Взам.инв.№

Привязан

Инв. №

Изм.	Кол.уч.	Лист	№док.	Подпись	Дата

807-19-25.94 А08

ГИП	Кищенко		05.95
Гл.спец.	Горин		05.95
Вед.инж.	Демкина		05.95
Инж.ТКАТ	Багрова		05.95

Центральный склад дезинфицирующих средств

Система П1(П3). Схемы автоматизации, электрическая принципиальная управления

Стадия	Лист	Листов
Р	2	

Гипроагрохим Владимир

Копировал Завьялова Формат А2

Альбом 1

Схема функциональная

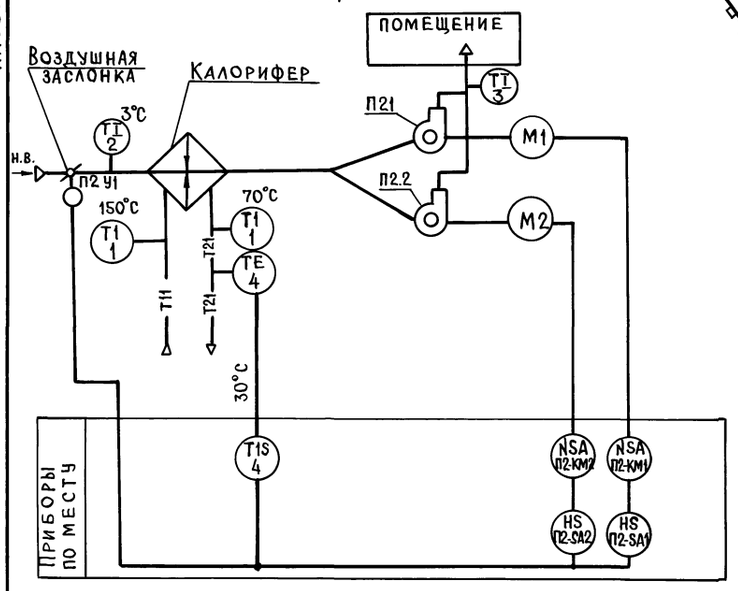

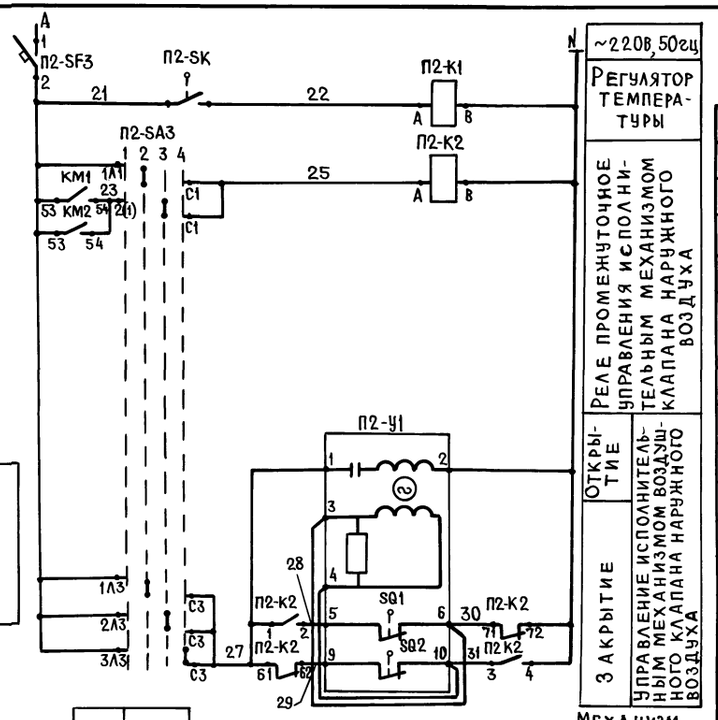

Схема электрическая принципиальная

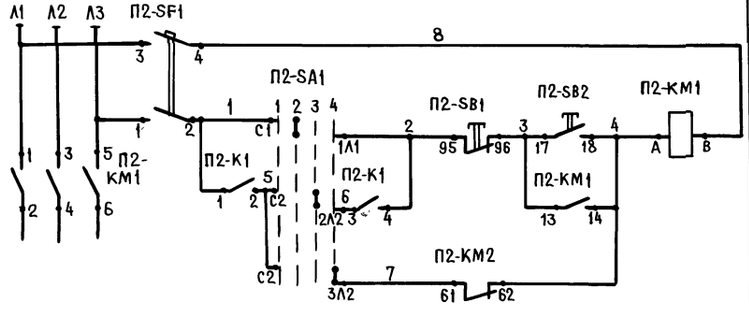

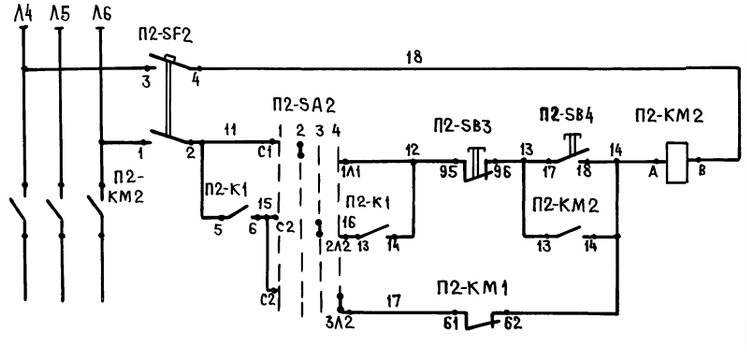

Диаграмма работы контактов П2-SA1, П2-SA2, П2-SA3

Обозначение контактов	Положение рукоятки 1	2	3	4
	Откл.	Мест.	Сблок.	АВР
С1-1А1		×		
С1-2А1				
С1-3А1				×
С2-1А2		×		
С2-2А2				
С2-3А2				×
С3-1А3		×		
С3-2А3				
С3-3А3				×

Для переключателя П2-SA3: 1-Откл., 2-Ручн.откр; 3-Авт., 4-Ручн.-закр.

Диаграмма работы контактов П2-SK

Обозн. контакта	Температура 0°С	30°С	150°С
1			

Механизм электрический П2-У1

Конт.	Ход выходного вала: Откр.	Рабочий ход	Закр.
5-6			
9-10			

В схему сигнализации (лист АОВ-5)

П2-К1: 801 — 503; 61 — 62

Обозн.	Наименование	Кол	Примечание
	Стойка		
П2-SA1	Переключатель пакетный		
П2-SA3	ПП3-16/Н3 исп.54	3	
П2-SF1...	Выключатель автоматический АП50Б-2МТ ТУ3		
П2-SF3	$I_н$ = 1,6А, $I_{отс.}$ = 1,5 $I_{ном}$	3	
П2-К1	Пускатель ПМЛ-111002 с		
	ПКЛ-1104, ~220В	1	
П2-КМ1, П2-КМ2	Пускатель магнитный		См.черт. ЭМ
П2-SB1... П2-SB4	с кнопкой и ПКЛ-1104	2	
П2-К2	Пускатель ПМЛ-111002 с		
	ПКЛ-0404, ~220В	1	
	По месту		
П2-SK	Термометр манометрический сигнализирующий ТГП-100ЭК; 0-150°С; 2,5м; 150мм	1	
П2-У2	Исполнительный механизм МЭО-40-82	1	См.черт.ОВ

Порядок включения:

1. Переключатель рабочего приточного вентилятора ставим в пол. „Сблокиров.", резервного - в пол. „Откл.", после кнопкой включаем рабочий вентилятор.
2. После этого переключатель резервного приточного вентилятора ставим в пол. „АВР".

807-19-25.94 АОВ

Центральный склад дезинфицирующих средств

Стадия	Лист	Листов
Р	3	

ГИП	Кищенко		05.95
Гл.спец.	Горин		05.95
Вед.инж.	Демкина		05.95
Инж.1кат.	Багрова		05.95

Система П2. Схемы автоматизации, электрические принципиальные управления

ГИПРОАГРОХИМ Владимир

Привязан

Инв. №

Инв.№ подл. | Подпись и дата | Взам.инв.№

Копировал Завьялова Формат А2

Альбом 1

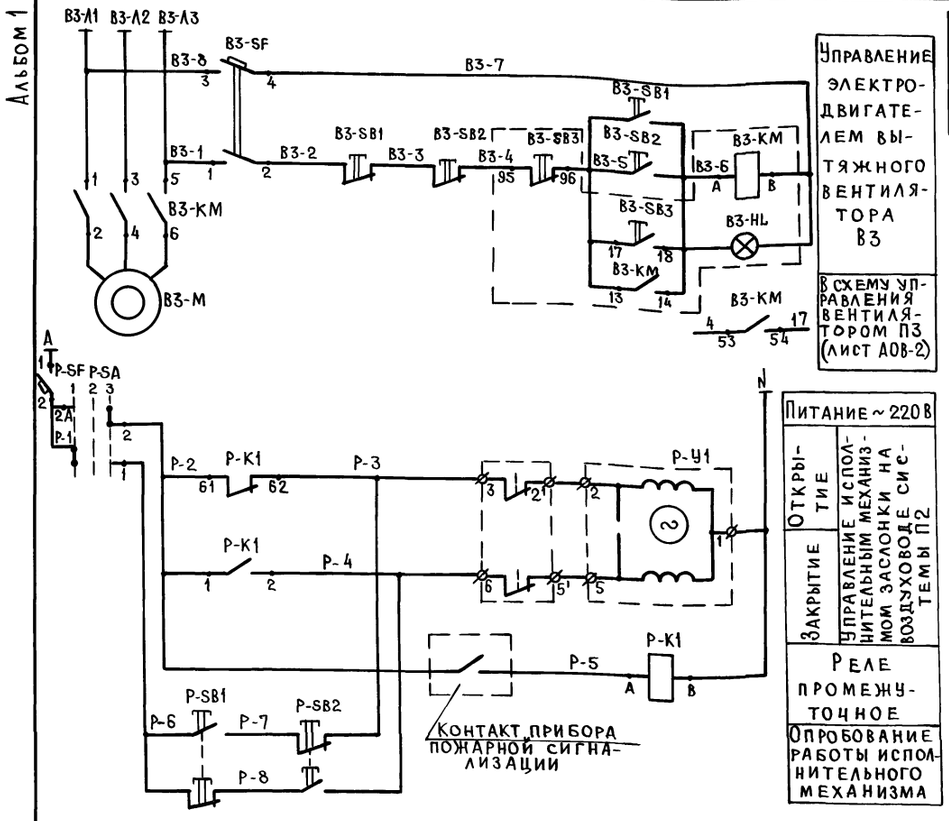

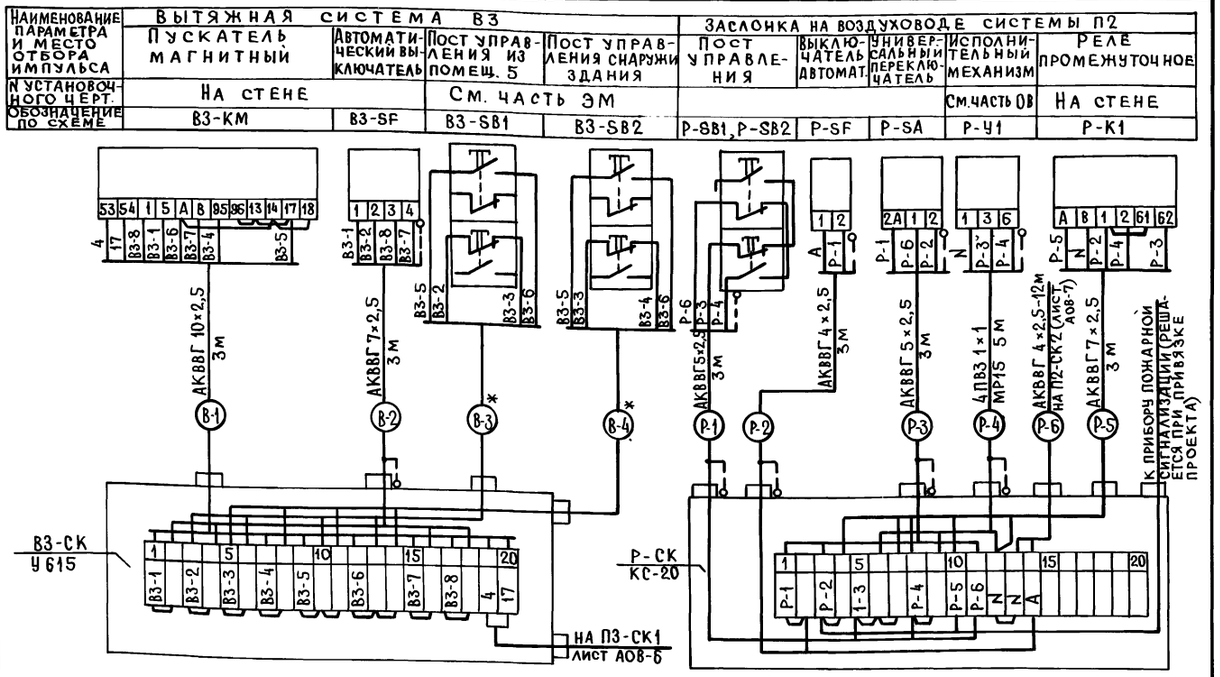

*Кабели учтены в электротехнической части проекта

Спецификация основных монтажных материалов и изделий

Обозначение	Наименование	Кол.	Примечание
1	Кабель АКВВГ 4×2,5 ГОСТ 1508-78Е	15	
2	Кабель АКВВГ 5×2,5 ГОСТ 1508-78Е	6	
3	Кабель АКВВГ 7×2,5 ГОСТ 1508-78Е	6	
4	Кабель АКВВГ 10×2,5 ГОСТ 1508-78Е	3	
5	Коробка соединительная КС-20	1	
6	Провод ПВ3 ГОСТ 6323-79	20	
7	Металлорукав Р3-Ц-Х-Ш15		
	ТУ22-5570-83	5	
8	Коробка клеммная У615АУ2	1	
	ТУ36-12-80		

Перечень элементов

Поз. обозначение	Наименование	Кол.	Примечание
	По месту		
P-SA	Переключатель универсальный		
	УП5402-С225 ТУ16-524.074-75	1	
В3-SF	Выключатель автоматический АП50Б-2МТУ3		
P-SF	$I_н$=1,6А, $I_{отс}$=1,5$I_н$ ТУ16-522.139-78	2	
P-SB1,	Пост управления ПКЕ-212-2У3, цвет		
P-SB2	толкателей черный, красный ТУ16-642006-83	1	
P-K1	Пускатель магнитный ПМЛ-111002		
	~220В ТУ16-644.001-83 с приставкой		
	контактной ПКЛ-1104 ТУ16-523.554-78	1	
В3-КМ,	Пускатель магнитный ПМЛ с кнопкой	1	По проекту
В3-HL, В3-SB3	управления, приставкой ПКЛ 1104 и		силового электро-
	сигнальной лампой	1	рооборудова-
В3-SB1 В3-SB2	Пост управления кнопочный	2	ния
P-У1	Исполнительный механизм МЭО	1	По проекту
			ОВ

Инв. № подл. | Подпись и дата | Взам. инв. №

				807-19-25.94	АОВ
Привязан				Центральный склад дезинфицирующих средств	Стадия: Р; Лист: 4; Листов:
Инв. №	ГИП	Кищенко	05.95	Вытяжная система В3. Заслонка Р. Схемы электрические управления и соединений внешних проводок	Гипроагрохим Владимир
	Гл. спец.	Горин	05.95		
	Вед. инж.	Демкина	05.95		

Копировал Завьялова Формат А2

Альбом 1

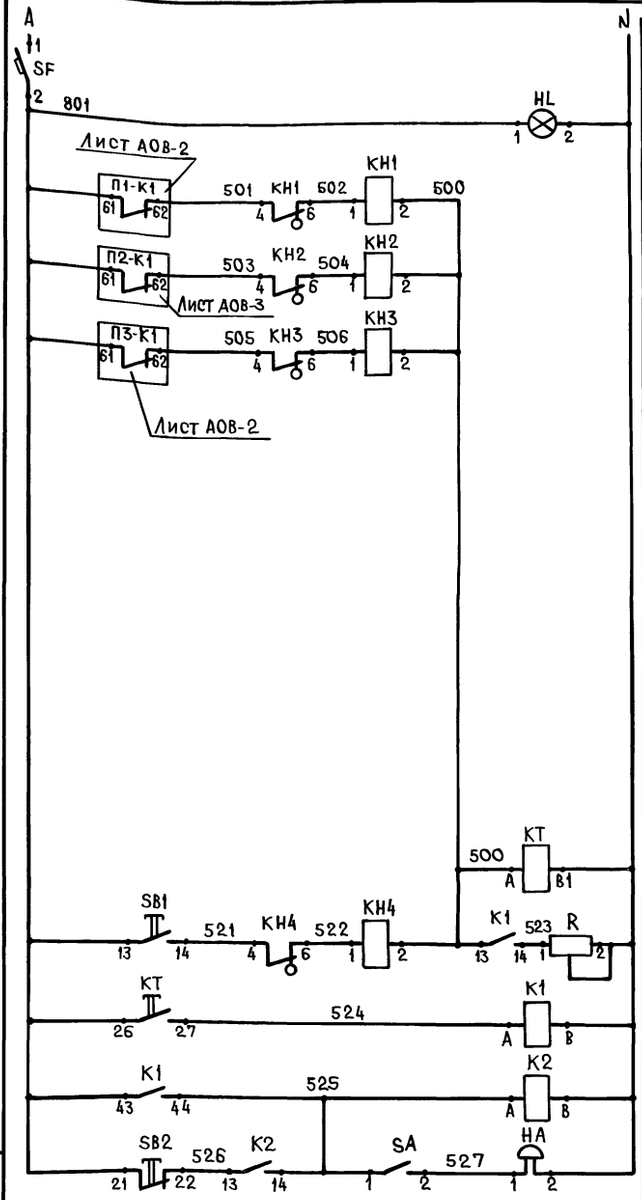

Питание ~220В
Наличие напряжения
Реле аварии: Замораживание калорифера системы П1
Замораживание калорифера системы П2
Замораживание калорифера системы П3
—
—
—
—
—
—
Реле отстройки от ложных сигналов
Срабатывание сигнальных реле
Запоминание сигнала
Реле аварии
Снятие звукового сигнала

Пояснение к схеме

В случае неисправности срабатывает соответствующее сигнальное реле, выпадает блинкер, расшифровывающий характер неисправности. В период нахождения поблизости дежурного персонала схема позволяет осуществить его звуковое оповещение. Схема имеет реле времени КТ, позволяющее осуществить отстройку от ложных сигналов. При поступлении сигнала неисправности выпадение блинкера не происходит, т.к. ток, протекающий по цепи реле КН-КТ, недостаточен для срабатывания сигнального реле. Реле КТ с выдержкой времени 5сек включает реле К1, которое подает аварийный сигнал и своим замыкающим контактом шунтирует реле КТ, создавая цепь срабатывания сигнального реле КН, реле КН размыкает цепь питания реле КТ, которое приходит в исходное положение и готово для приема нового сигнала. Регулируемое сопротивление R устанавливается на 160ом. Опробование схемы производится кнопкой SB1, съем сигнала-кнопкой SB2.

Поз. обозн.	Наименование	Кол	Примечание
	Щит сигнализации		
SF	Выключатель А63-МУ3 ~380В		
	Iр=2А Iотс.=1,5Iр ТУ16-522.110-74	1	
КН1...	Реле РЭУ11-11043 U=~220В		
КН4	1з+1р к. ТУ16-647.022-85	4	
К1	Реле РПУ2-062203 ~220В, 2з+2рк		
К2	ТУ16-523.331-78	2	
КТ	Реле времени ВС-43-30		
	ТУ16-647.026-80	1	
SA	Переключатель типа „Тумблер"		
	ТВ1-1 УС0.360.049ТУ	1	
HL	Арматура АС-220 с линзой		с лампой
	желтого цвета	1	Ц-220-10
SB1,	Выключатель кнопочный		
SB2	ВК-14-21 исп.2 ТУ16-522.434-78	2	
R	Резистор ПЭВР 100 R470ом		
	ГОСТ 6513-66	1	
	По месту		
НА	Звонок громкого боя МЗ-1, ~220В	1	

Инв.№подл. | Подпись и дата | Взам.инв.№

Привязан

Инв.№

807-19-25.94 АОВ

ГИП	Кищенко		05.95
Гл.спец.	Горин		05.95
Вед.инж.	Демкина		05.95
Инж.1кат.	Багрова		05.95

Центральный склад дезинфицирующих средств

Схема сигнализации

Стадия	Лист	Листов
Р	5	

ГИПРОАГРОХИМ Владимир

Копировал Завьялова Формат А2

Наименование параметра, место отбора импульса	Пускатель магнитный	Пускатели магнитные		Выключатель автоматический	Переключатель пакетный	Переключатель универсальный	Исполнительный механизм воздушного клапана наружного воздуха	Вентиль с электромагнит. вентилем	Регулятор температуры	Пост дистанционного управления приточным вентилятором
№ устан. чертежа	На стойке						См. черт. ОВ			См. черт. ЭМ
Обозначение	П1-КМ	П1-К1	П1-К2	П1-SF1	П1-SA2	П1-SA1	П1-У2	П1-У1	П1-SK	П1-SB1

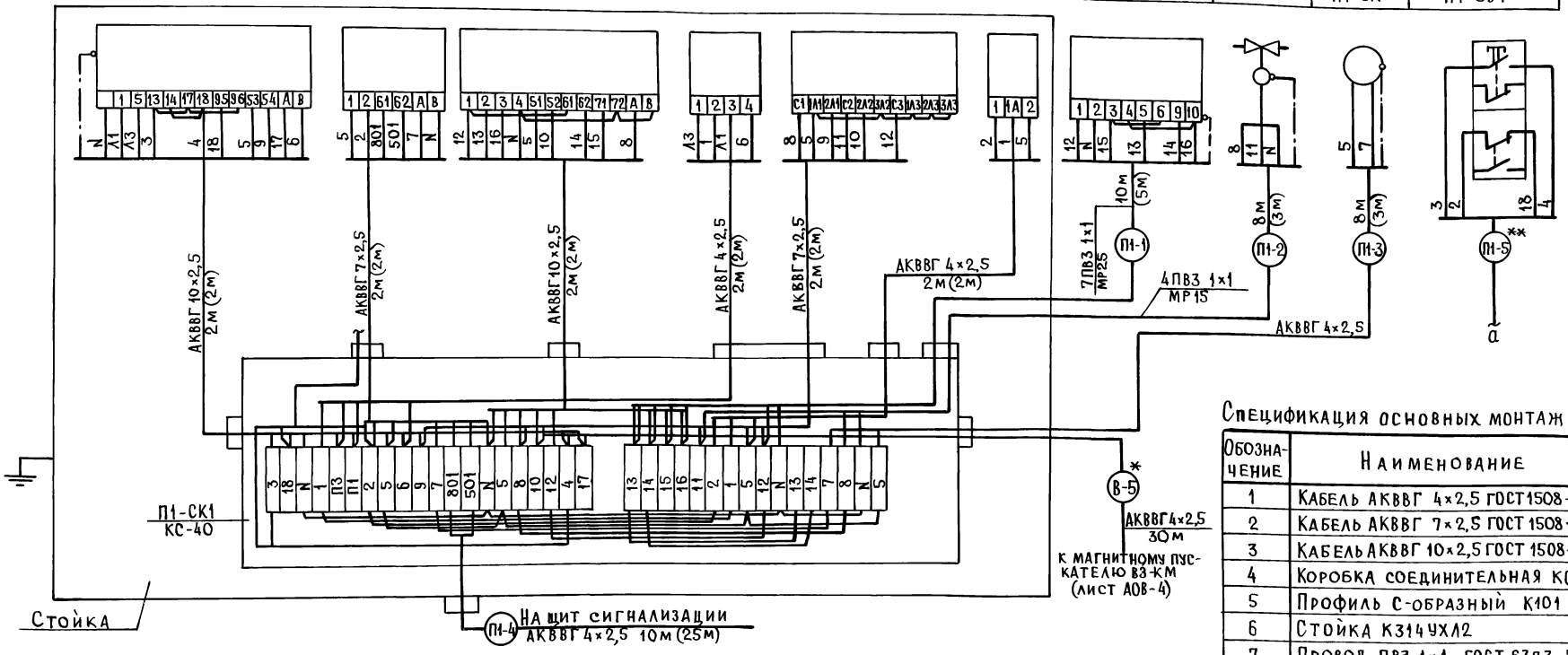

Спецификация основных монтажных материалов и изделий

Обозначение	Наименование	Кол.	Примеч.
1	Кабель АКВВГ 4×2,5 ГОСТ 1508-78Е	84	
2	Кабель АКВВГ 7×2,5 ГОСТ 1508-78Е	8	
3	Кабель АКВВГ 10×2,5 ГОСТ 1508-78Е	8	
4	Коробка соединительная КС-40	2	
5	Профиль С-образный К101	12	
6	Стойка К314УХЛ2	4	
7	Провод ПВ3 1×1 ГОСТ 6323-79	149	
8	Металлорукав РЗ-Ц-Х-Ш15	11	
	ТУ22-5570-83		
9	Металлорукав РЗ-Ц-Х-Ш125 ТУ22-5570-83	15	

Стойка. Общий вид

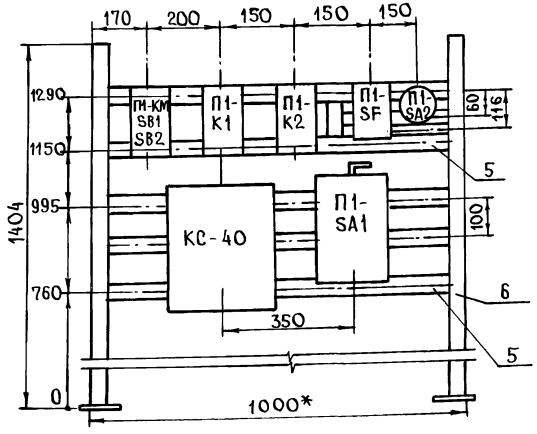

1. Схема соединений внешних проводок выполнена для системы П1 и аналогична для системы П3 с заменой индекса „П1" на П3 соответственно.

2. * Только для системы П3.

3. Спецификация приведена на две системы, в скобках указана длина кабеля для системы П3.

** 4. Кабель П1-5 предусматривается в электротехнической части проекта.

				807-19-25.94 АОВ	
Привязан				Центральный склад дезинфицирующих средств	Стадия Р; Лист 6; Листов
	ГИП	Кищенко	05.95		
	Гл. спец.	Горин	05.95	Система П1(П3). Схема соединений внешних проводок	ГИПРОАГРОХИМ Владимир
	Вед. инж.	Демкина	05.95		
Инв. №	Инж. I кат.	Багрова	05.95		

Копировал Завьялова Формат А2

Инв. № подл. | Подпись и дата | Взам. инв. №

Альбом 1

Наименование параметра, место отбора импульса	Выключатель автоматический	Переключатель	Пускатель магнитный (см. черт. ЭМ)	Выключатель автоматический	Переключатель	Пускатель магнитный (см. черт. ЭМ)
№уст. черт.	На стойке					
Обозначен.	П2-SF1	П2-SA1	П2-КМ1	П2-SF2	П2-SA2	П2-КМ2

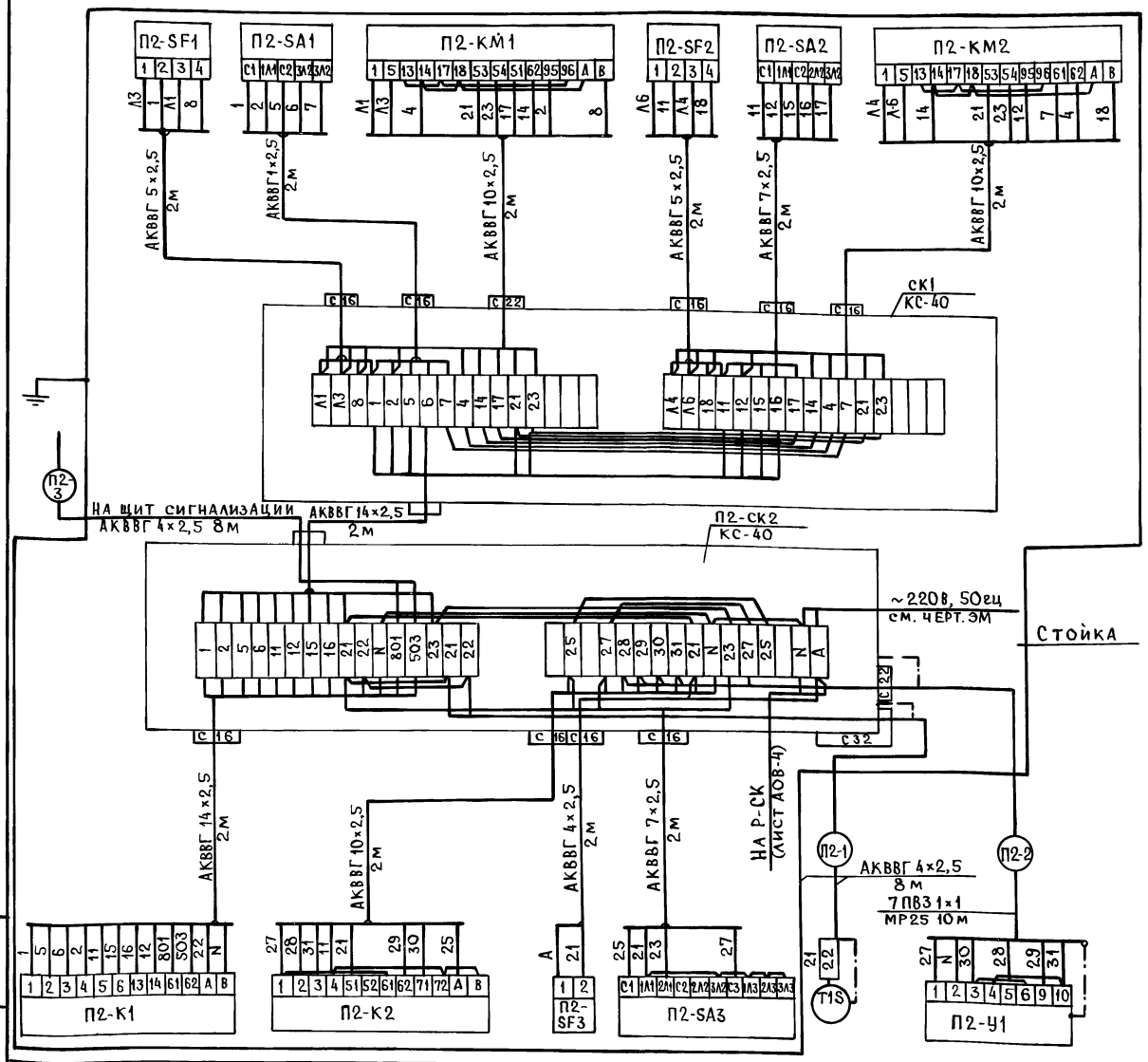

П2-К1	П2-К2	П2-SF3	П2-SA3	П2-SK	П2-У1
На стойке					См. черт. ОВ
Пускатели магнитные		Выключатель автоматический	Переключатель	Регулятор температуры	Исполнительный механизм воздушного клапана наружного воздуха

Обозн.	Наименование	Кол	Примечание
1	Кабель АКВВГ 4×2,5	20	м
2	Кабель АКВВГ 5×2,5	4	м
3	Кабель АКВВГ 7×2,5	6	м
4	Кабель АКВВГ 10×2,5	6	м
5	Кабель АКВВГ 14×2,5	4	м
6	Коробка КС-40	2	шт
7	Стойка К314УХЛ2	2	шт
8	Профиль С-образный К101/1У2	7	шт
9	Провод ПВ3 ГОСТ 6323-79	70	м
10	Металлорукав РЗ-Ц-Х-Ш25 ТУ22-3988-77	10	м

Стойка. Общий вид

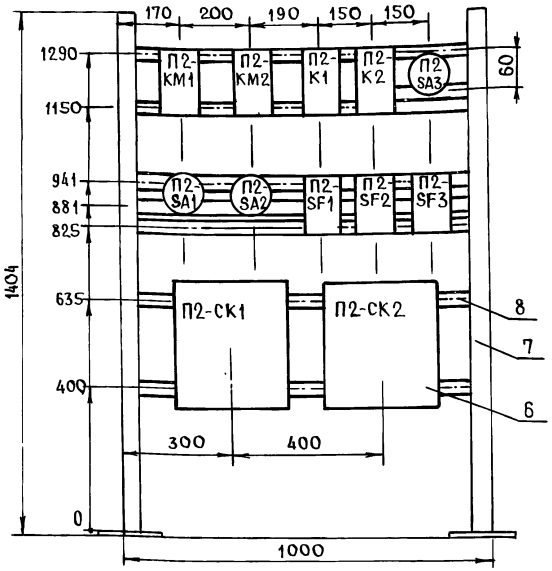

Привязан

Инв. №

ГИП	Кищенко		05.95
Гл. спец.	Горин		05.95
Вед. инж.	Демкина		05.95
Инж. I кат.	Багрова		05.95

807-19-25.94 АОВ

Центральный склад дезинфицирующих средств

Система П2. Схема соединений внешних проводок

Стадия	Лист	Листов
Р	7	

ГИПРОАГРОХИМ Владимир

Копировал Завьялова Формат А2

Инв. № подл. | Подпись и дата | Взам. инв. №

Альбом 1

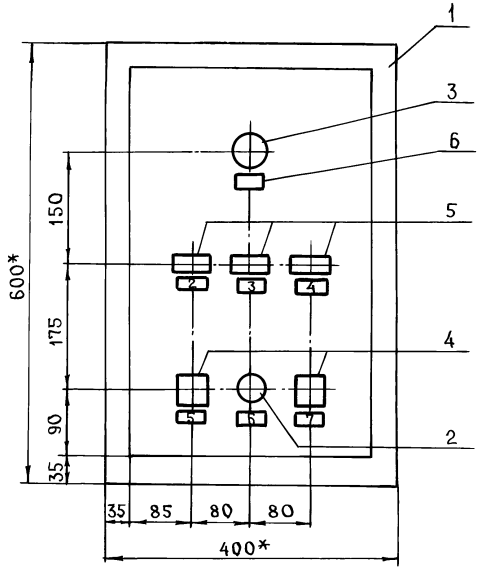

Надписи в рамках

N рам	Надпись	Кол.
1	Наличие напряжения	1
2	Замораживание калорифера системы П1	1
3	Замораживание калорифера системы П2	1
4	Замораживание калорифера системы П3	1
5	Опробование схемы	1
6	Отключение звуковой сигнализации	1
7	Съем звука	1

Поз. обозн.	Наименование	Кол.	Примечание
1	Щит малогабаритный		
	ЩМ-600×400×250-II УЧ		
	1Р30 ОСТ 36.13-90Е	1	
2	Переключатель типа		
	„Тумблер" ТВ1-1	1	
3	Арматура АС-220 с линзой		
	желтого цвета и лампой		
	Ц-220-10	1	
4	Выключатель кнопочный		
	ВК1И-21-11110 исп.2	2	
5	Реле указательное ~220В		
	РЭУ11-110 У3	3	
6	Рамка для надписи		
	РПМ 66×26	7	

*Размеры для справок

Инв. № подл. | Подпись и дата | Взам. инв. №

Привязан				807-19-25.94 АОВ	
				Центральный склад дезинфицирующих средств	Стадия Р; Лист 8; Листов
Инв. №	ГИП Кищенко 05.95			Щит сигнализации. Общий вид. (Эскиз)	ГИПРОАГРОХИМ Владимир
	Гл.спец. Горин 05.95				
	Инж. Багрова 05.95				

Копировал Завьялова Формат А2

Альбом 1

План на отм. 0,000
м 1:200

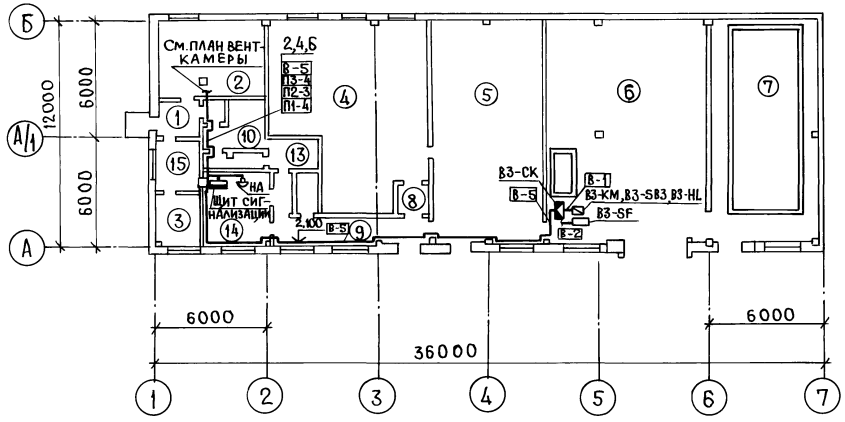

План венткамеры на отм. 0,000
м 1:50

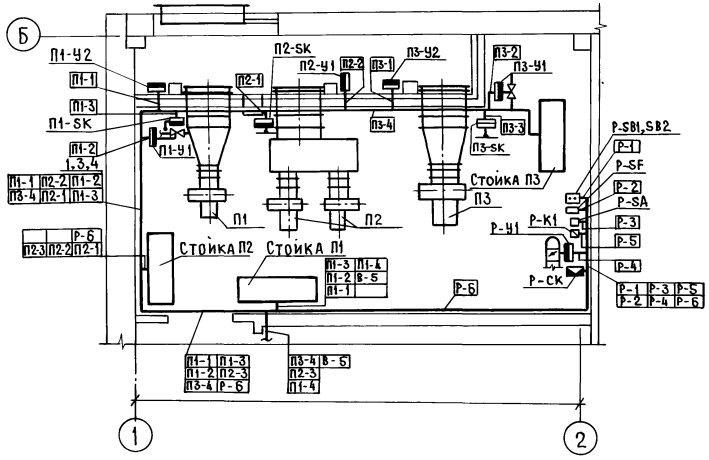

1. Позиции монтируемых приборов, а также нумерация и типы кабелей соответствуют схемам внешних проводок (листы АОВ-4; АОВ-5; АОВ-7).
2. Размещение приборов, средств автоматизации, щита, стоек и проводок уточнить при монтаже.
3. Монтаж приборов и средств автоматизации выполнить согласно СНиП 3.05.07-85.
4. Аппаратуру управления исполнительным механизмом заслонки разместить на стене в два ряда.

Экспликация помещений

Номер помещения	Наименование	Площадь м²	Кат. помещен.
1	Тамбур		
2	Венткамера		
3	Электрощитовая		
4	Помещение для хранения		
	инсектицидов и ратицидов		
	с участком расфасовки и		
	обработки тары		Б
5	Помещение для хранения		
	вспомогательных материа-		
	лов и зерна		В
6	Помещение для хранения		
	дезинфицирующих средств		В
7	Помещение для хранения		
	жидких дезинфицирую-		
	щих средств		В
8	Тамбур-шлюз		
9	Коридор		
10	Гардероб для домашней		
	и уличной одежды		
14	Помещение для приготовле-		
	ния и расфасовки приманки		Д
15	Вестибюль		

Спецификация основных монтажных материалов и изделий

Поз. обозн.	Наименование	Кол.	Примечание
1	Лоток перфорированный ЛП 225 У1	4	
2	Лоток перфорированный ЛП 85 У1	2	
3	Полка К1162 У3	8	
4	Стойка К1151 У3	6	
5	Швеллер ШП 32×16	5	
6	Полка К1160 У3	4	

Инв. № подл. | Подпись и дата | Взам. инв. №

Привязан

Инв. №

Изм.	Кол.уч.	Лист	№док.	Подп.	Дата

807-19-25.94 АОВ

ГИП	Кищенко	05.95
Гл.спец.	Горин	05.95
Вед.инж.	Демкина	05.95
Инж.1кат.	Багрова	05.95

Центральный склад дезинфицирующих средств

План расположения

Стадия	Лист	Листов
Р	9	

ГИПРОАГРОХИМ Владимир

Копировал Завьялова Формат А2

Альбом 1

Ведомость прилагаемых документов

Обозначение	Наименование	Примечание
Альбом 3 СС.СО	Спецификация оборудования	
Альбом 4 СС.ВМ	Ведомость потребности в материалах	

Экспликация помещений

Номер по плану	Наименование	Категория производства по взрывной, взрыво-пожарной и пожарной опасности
1	Тамбур	
2	Венткамера	
3	Электрощитовая	
4	Помещение для хранения инсектицидов и ратицидов с участком расфасовки и обработки тары	Б
5	Помещение для хранения вспомогательных материалов и зерна	В
6	Помещение для хранения дезинфицирующих средств	В
7	Помещение для хранения жидких дезинфицирующих средств	В
8	Тамбур-шлюз	
9	Коридор	
10	Гардероб для домашней и уличной одежды	
11	Уборная	
12	Душевая	
13	Гардероб для специальной одежды	
14	Помещение для приготовления и расфасовки приманки	Д
15	Вестибюль	

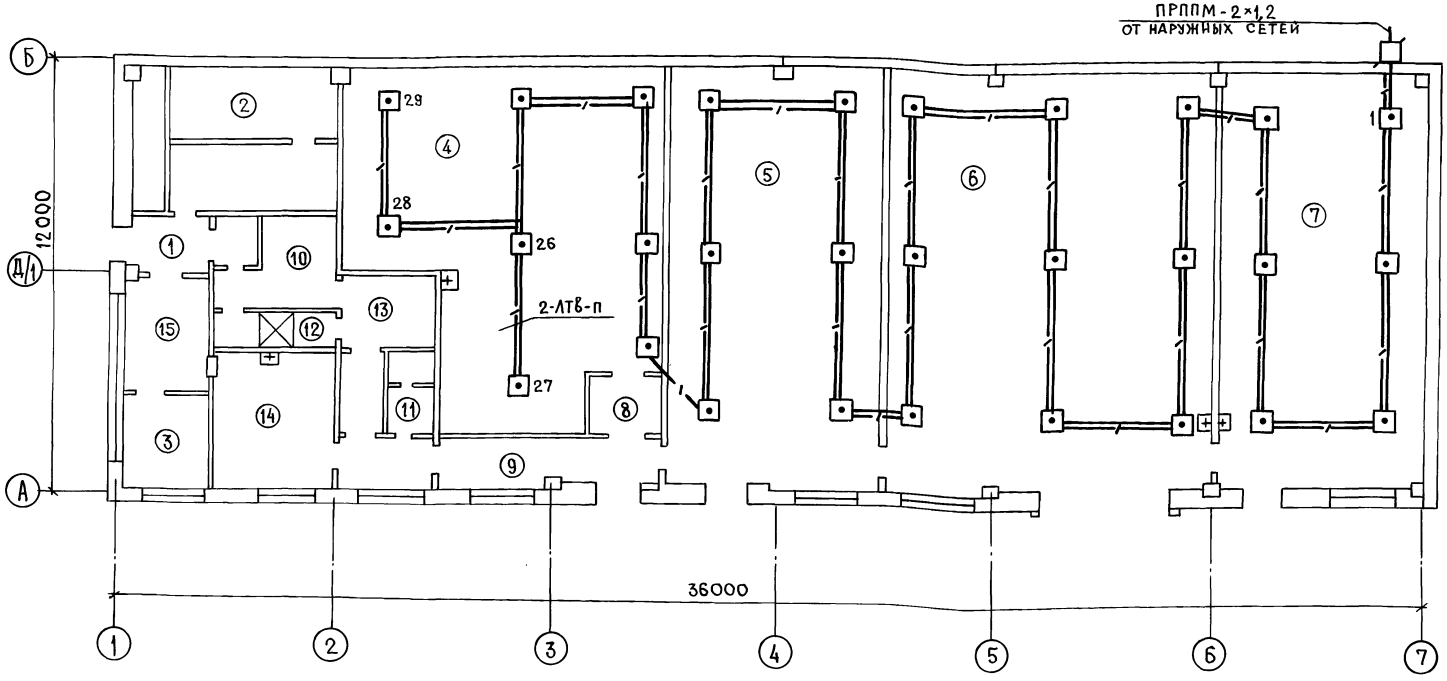

Основные указания

1. Проводку выполнить в стальных трубах.
2. Подключение от наружных сетей произвести в коробке УК-П, устанавливаемой с наружной стороны здания.

Проект разработан в соответствии с действующими нормами и правилами и предусматривает мероприятия, обеспечивающие экологическую и взрыво-пожарную безопасность при эксплуатации здания.

Главный инженер проекта (Кищенко)

Подпись и дата | Инв. № подл. | Взам. инв. №

Привязан

Инв. №

807-19-25.94 СС

Изм.	Кол.уч.	Лист	№док.	Подп.	Дата

Листов

ГИП	Кищенко	
Гл.спец.	Едаков	

Центральный склад дезинфицирующих средств

Стадия	Лист	Листов
Р		1

Общие данные. План расположения сетей

ГИПРОАГРОХИМ Владимир

Копировал Завьялова Формат А2

gost.e-ecolog.ru