ТИПОВОЙ ПРОЕКТ
503-2-43.91

# ПРОИЗВОДСТВЕННЫЙ КОРПУС АВТОТРАНСПОРТНОГО ПРЕДПРИЯТИЯ НА 200 АВТОБУСОВ С ЗАКРЫТОЙ СТОЯНКОЙ

## АЛЬБОМ 10


Разработан
Воронежским арендным предприятием
„Гипроавтотранс"
Главный инженер В.П. Шатов
Главный инженер проекта А.И. Коростелев



Утвержден и введен в действие
Государственным концерном „Росавтотранс"
Протокол от 25.07. 1991г. N 2





gost.e-ecolog.ru

ТИПОВОЙ ПРОЕКТ
503-2-43.91

# ПРОИЗВОДСТВЕННЫЙ КОРПУС АВТОТРАНСПОРТНОГО ПРЕДПРИЯТИЯ НА 200 АВТОБУСОВ С ЗАКРЫТОЙ СТОЯНКОЙ

## АЛЬБОМ 10


АКЗИ Задание на щиты автоматизации контроля загазованности стр. 3-29
ЭМ.ЛО Листы опросные для заказа КТП стр. 30, 31

Альбом 10


| Лист | Наименование и обозначение документов. Наименование листа | Стр. |
|---|---|---|
| | | |
| | Задание заводу-изготовителю „Главмонтажавтоматики" | |
| | | |
| АКЗ.И-1 | Ведомость материалов для заказа щитов заводу- | 3 |
| | -изготовителю „Главмонтажавтоматики" | |
| АКЗ.И.СО1 | Спецификация щитов | 4,5 |
| АКЗ.И-2 | Щит контроля загазованности. Общий вид | 6-9 |
| АКЗ.И-3 | Щит контроля загазованности. Таблица соединений | 10-17 |
| АКЗ.И-4 | Щит контроля загазованности. Таблица подключения | 18-23 |
| | | |
| | | |
| | Задание предприятию-изготовителю „Минэлектротехпрома" | |
| | | |
| АКЗ.И-5 | Ведомость материалов для заказа щитов | 24 |
| | предприятию- изготовителю „Минэлектротехпрома" | |
| АКЗ.И-СО2 | Спецификация щитов | 25 |
| АКЗ.И-6 | Щит сигнализации загазованности. | 26 |
| | Технические данные аппаратов | |
| АКЗ.И-7 | Щит сигнализации загазованности. | 27 |
| | Чертеж общего вида | |
| АКЗ.И-8 | Щит сигнализации загазованности. | 28 |
| | Схема электрическая соединений | |
| АКЗ.И-9 | Щит сигнализации загазованности. | 29 |
| | Таблица перечня надписей | |
| | | |

| Лист | Наименование и обозначение документов. Наименование листа | Стр. |
|---|---|---|
| ЭМ.Л0-1 | Лист опросный для заказа комплектной трансформаторной | 30 |
| | подстанции КТП1 | |
| ЭМ.Л0-2 | Лист опросный для заказа комплектной трансформаторной | (31) |
| | подстанции КТП2 | |


Инв.№подл. | Подпись и дата | Взам.инв.№

| | | | |
|---|---|---|---|
| ГИП | Коростелев | | 503-2-43.91- |
| Н.контр. | Малахов | | |
| Нач.отд. | Малахов | | Содержание альбома 10 |
| Зав.гр. | Блудова | | Стадия: Р; Лист: —; Листов: 1 |
| | | | ГИПРОАВТОТРАНС Воронежское АП |

| Наименование | Обозначение | Кол. листов | Кол. экз. |
|---|---|---|---|
| Ведомость материалов для заказа | АКЗ. И-1 | 1 | 3 |
| щитов заводу- изготовителю | | | |
| „Главмонтажавтоматики" | | | |
| Спецификация щитов | АКЗ. И. С01 | 2 | 3 |
| Схема электрическая принципиальная | АКЗ-2 | 1 | 2 |
| контроля и сигнализации (начало) | альбом 7 | | |
| Схема электрическая принципиальная | АКЗ-3 | 1 | 2 |
| контроля и сигнализации (окончание) | альбом 7 | | |
| Схема электрическая принципиаль- | т.п. | 1 | 2 |
| ная контроля и сигнализации | | | |
| Щит контроля загазованности. | АКЗ.И-2 | 5 | 3 |
| Общий вид | | | |
| Щит контроля загазованности. | АКЗ. И-3 | | 3 |
| Таблица соединений | | | |
| Щит контроля загазованности. | АКЗ. И-4 | | 3 |
| Таблица подключения | | | |
| | | | |
| | | | |
| | | | |
| | | | |

1. При привязке типового проекта в [ ] проставить номер типового проекта поста выпуска газа.

Взам. инв. №

Подпись и дата

Инв. № подл.

| | | | |
|---|---|---|---|
| ГИП | Коростелев | | |
| Н. контр. | Малахов | | |
| Нач. отд. | Малахов | | |
| Зав. гр. | Блудова | | |

503-2-43.91-АКЗ. И-1

Производственный корпус автотранспортного предприятия на 200 автобусов с закрытой стоянкой

| Стадия | Лист | Листов |
|---|---|---|
| Р | - | 1 |

Ведомость материалов для заказа щитов заводу- изготавителю „Главмонтажавтоматики"

ГИПРОАВТОТРАНС Воронежское АП

Копировал:

25122-10 4

Формат А3

| Позиция | Наименование и техническая характеристика оборудования и материалов. Завод-изготовитель (для импортного оборудования - страна, фирма) | Тип, марка оборудования. Обозначение документа и номер опросного листа | Единица измерения: Наименование | Единица измерения: Код | Код завода-изготовителя | Код оборудования, материала | Цена единицы оборудования, тыс. руб. | Количество | Масса единицы оборудования, кг |
|---|---|---|---|---|---|---|---|---|---|
| 1 | 2 | 3 | 4 | | | 7 | 8 | 9 | 10 |
| | 1. Щиты | | | | | | | | |
| | Щит контроля загазованности, состоящий из щитов по ОСТ 36.13-76 | АКЗ. И-2 - АКЗ. И-4 | | | | | | | |
| | 1. Щита ЩШ-3Д-0Л-I-(800+600) УХЛ4 IP30 | | шт. | 796 | | 4236210078 | | 1 | 124 |
| | 2. Щита ЩШ-3Д-0П-I-(800+600) УХЛ4 IP30 | | шт. | 796 | | 4236210075 | | 1 | 124 |

Взам. инв. №

Подпись и дата

Инв. № подл.

| | | | |
|---|---|---|---|
| ГИП | Коростелев | | |
| Н. контр. | Малахов | | |
| Нач. отд. | Малахов | | |
| Зав. гр. | Блудова | | |

503-2-43.91-АКЗ. И. С01

Спецификация щитов

| Стадия | Лист | Листов |
|---|---|---|
| Р | 1 | 2 |

ГИПРОАВТОТРАНС Воронежское АП

Копировал:

Альбом 10

| Позиция | Наименование и техническая характеристика оборудования и материалов. Завод-изготовитель (для импортного оборудования - страна, фирма) | Тип, марка оборудования. Обозначение документа и номер опросного листа | Единица измерения: Наименование | Единица измерения: Код | Код завода-изготовителя | Код оборудования, материала | Цена единицы оборудования, тыс. руб. | Количество | Масса единицы оборудования. кг |
|---|---|---|---|---|---|---|---|---|---|
| 1 | 2 | 3 | 4 | 5 | 6 | 7 | 8 | 9 | 10 |
| | | | | | | | | | |
| | 2. Аппаратура, поставляемая комплектно со щитами | | | | | | | | |
| | | | | | | | | | |
| | 1. Выключатель автоматический ~ 220В, 3А. | ВА 14-26-14-2093 | шт. | 796 | | 3421131011 | | 1 | |
| | 2. Реле, ~ 220В, 50Гц, Чз. | РПУ-2-06400 У3А | шт. | 796 | | 342512 | | 5 | |
| | 3. Реле, ~ 220В, 50Гц, Чз.+Чр | РПУ-2-06440 У3А | шт. | 796 | | 342512 | | 3 | |
| | 4. Реле, ~ 220В, 50Гц, 8з. | РПУ-2-06800 У3А | шт. | 796 | | 342512 | | 6 | |
| | 5. Выключатель | ПВ2-16 УХЛ1 30Б | шт. | 796 | | | | 1 | |
| | 6. Патрон потолочный | Е 27 Ф П01 | шт. | 796 | | | | 2 | |
| | 7. Лампа, ~ 220В, 25Вт, цоколь Ц 27 | В 220-25 | шт | 796 | | | | 2 | |

Взам. инв. №

Подпись и дата

Инв. № подл.

Альбом 10

| Поз. | Обозначение | Наименование | Кол. | Примеч. |
|---|---|---|---|---|
| | | Прочие изделия | | |
| | | Сигнализатор. Блок питания и сигнализации | | |
| 9 | 1а (1СТМ-8СТМ) | СТМ10-0009Д6УХЛ1 | 8 | |
| 10 | 2а (СТМ) | СТМ10-0001П6УХЛ1 | 1 | |
| 11 | SF | Выключатель ВА14-26-20У3. 220В, 3А | 1 | |
| 12 | S | Выключатель ПВ2-16УХЛ130Б | 1 | |
| | | Реле РПУ-2, 220В, 50Гц | | 173-ТМ3- |
| 13 | К1, К2, К5, К12, К13 | РПУ-2-06400 У3А | 5 | -13-83 |
| 14 | К9-К11 | РПУ-2-06440 У3А | 3 | |
| 15 | К6-К8, К3-1, К3-2, К4 | РПУ-2-06800У3А | 6 | |
| 16 | EL1, EL2 | Лампа В220-25, цоколь Е27 | 2 | |
| 17 | | Зажим наборный ЗН23-4П25 Д/Д У3 | 120 | |
| 18 | | Перегородка для зажима ПА9У | 4 | |
| 19 | | Перемычка | 19 | |
| 20 | | Рамка РПМ 66×26 | 20 | |
| 21 | | Скоба прижимная ПУ | 4 | |
| | | Материалы | | |
| 22 | | Провод ПВ1 0,75 380 | 150 | м |
| 23 | | Провод ПВ1 2,5 380 | 15 | м |

Взам. инв. № | Подпись и дата | Инв. № подл.

503-2-43.91-АКЗ. И-2 | Лист 2

Формат А4



Альбом 10

| Поз. | Обозначение | Наименование | Кол. | Примеч. |
|---|---|---|---|---|
| | | Документация | | |
| | АКЗ. И-3 | Таблица соединений | | |
| | АКЗ. И-4 | Таблица подключений | | |
| | | Стандартные изделия | | |
| | | Шкаф щита ОСТ36.13-76 | | |
| 1 | | Щш-3Д-ОЛ-I (800+600) УХЛ4 1Р30 | 1 | |
| 2 | | Щш-3Д-ОП-I (800+600) УХЛ4 1Р30 | 1 | |
| 3 | | Скоба СФ 600 ТК3-126-83 | 2 | 2-ТМ3-25-86 |
| 4 | | Рейка Р3-1-800 ТК3-265-85 | 2 | 12-ТМ3-164-85 |
| 5 | | Кронштейн К114 ТК3-106-83 | 2 | 3-ТМ3-6-85 |
| 6 | | Угольник У3 800 ТК3-128-83 | 2 | 2-ТМ3-25-83 |
| 7 | | Патрон потолочный Е27 ФП01 | 2 | 1-ТМ3-158-83 |
| 8 | | Уголок УП42×25, ℓ=430, ТК4 2222-74 | 2 | |

Взам. инв. № | Подпись и дата | Инв. № подл.

503-2-43.91-АКЗ. И-2

| | | | |
|---|---|---|---|
| ГИП | Коростелев | | |
| Н. контр. | Малахов | | |
| Нач. отд. | Малахов | | |
| Зав. гр. | Блудова | | |

Производственный корпус автотранспортного предприятия на 200 автобусов с закрытой стоянкой

| Стадия | Лист | Листов |
|---|---|---|
| Р | 1 | 5 |

Щит контроля загазованности. Общий вид

ГИПРОАВТОТРАНС Воронежское АП

Копировал: [signature]

25122-10 7

Формат А4

Альбом 10

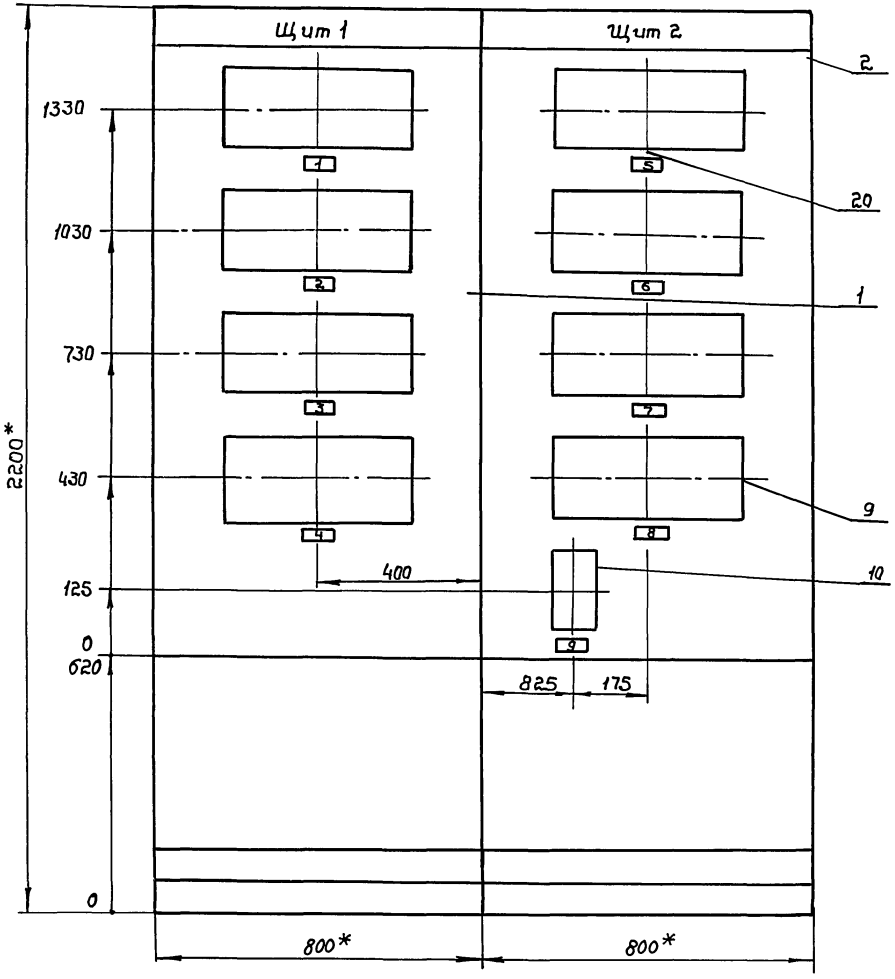


1.* Размеры для справок.
2. Покрытие вариант 1. ОСТ 36. 13-76
3. Приборы поз. 9, 10 закрепить на каркасе щита по чертежу ТМ3-141-83

| | |
|---|---|
| 503-2-43.91-АК3. И-2 | Лист 3 |

Копировал: 25122-10 8 Формат А3

Инв.№ подл. | Подпись и дата | Взам. инв.№

Альбом 10

## Вид на внутренние плоскости (развернуто)

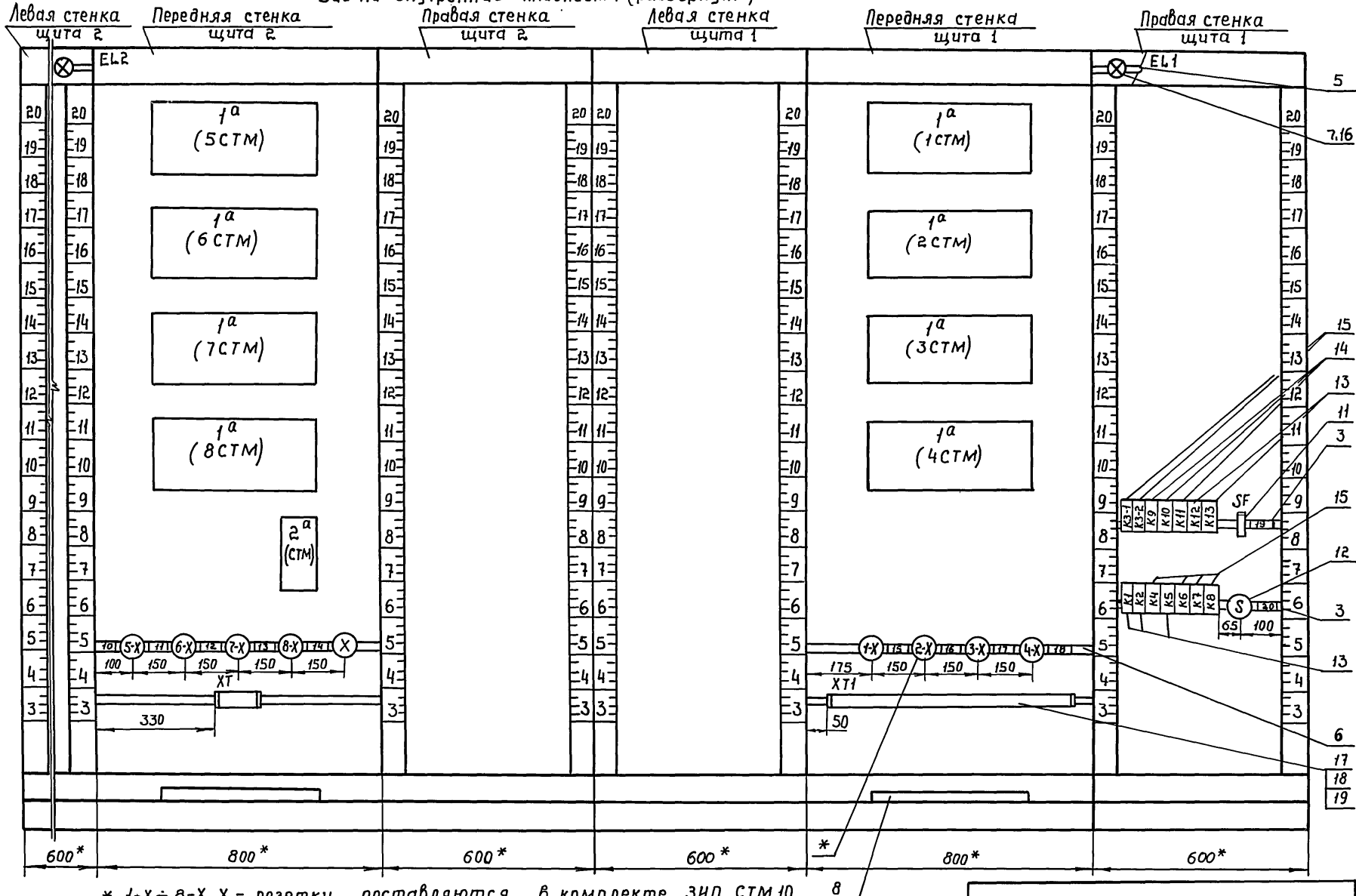


* 1-Х ÷ 8-Х, Х - розетки поставляются в комплекте ЗИП СТМ 10

| | |
|---|---|
| 503-2-43.91-АКЗ.И-2 | Лист 4 |

Копировал: 25122-10 9 Формат А3

Инв.№ подл. | Подпись и дата | Взам. инв.№

## Надписи на табло и в рамках

Продолжение

| № надписи | Надпись | Кол. | № надписи | Надпись | Кол. |
|---|---|---|---|---|---|
| | | | | | |
| | Рамка 66×26 | | | | |
| | | | | | |
| 1-7 | Газ на участке ТО и ТР | 7 | | | |
| 8 | Газ на участках: | 1 | | | |
| | 8/1-8/5 - ТО и ТР; | | | | |
| | 8/6-8/8 - углубленного | | | | |
| | диагностирования; | | | | |
| | 8/9 - пост выпуска газа | | | | |
| 9 | Ксилол на участке | | | | |
| | подкраски | 1 | | | |
| 10 | ~ 220В. 5СТМ | 1 | | | |
| 11 | ~ 220В. 6СТМ | 1 | | | |
| 12 | ~ 220В. 7СТМ | 1 | | | |
| 13 | ~ 220В. 8СТМ | 1 | | | |
| 14 | ~ 220В. СТМ | 1 | | | |
| 15 | ~ 220В. 1СТМ | 1 | | | |
| 16 | ~ 220В. 2СТМ | 1 | | | |
| 17 | ~ 220В. 3СТМ | 1 | | | |
| 18 | ~ 220В. 4СТМ | 1 | | | |
| 19 | ~ 220В. Схема конт- | | | | |
| | роля и сигнализации | 1 | | | |
| 20 | Освещение щитов | 1 | | | |
| | | | | | |
| | | | | | |
| | | | | | |
| | | | | | |

Взам.инв.№ | Подпись и дата | Инв.№подл.

503-2-43.91-АКЗ.И-2

Лист 5

Формат А4



Взам.инв.№ | Подпись и дата | Инв.№подл.

Лист

Альбом 10

| Проводник | Откуда идет | Куда поступает | Данные провода | Примеч. |
|---|---|---|---|---|
| 501 | 6СТМ-Х9:13 | 6СТМ-Х11:13 | | п |
| 501 | | 6СТМ-Х13:13 | | п |
| 501 | | 6СТМ-Х15:13 | | п |
| 501 | | 6СТМ-Х17:13 | | п |
| 501 | | 6СТМ-Х19:13 | | п |
| 501 | | 6СТМ-Х21:13 | | п |
| 501 | | 7СТМ-Х1:4 | | |
| 501 | | 7СТМ-Х5:13 | | п |
| 501 | | 7СТМ-Х7:13 | | п |
| 501 | | 7СТМ-Х9:13 | | п |
| 501 | | 7СТМ-Х11:13 | | п |
| 501 | | 7СТМ-Х13:13 | | п |
| 501 | | 7СТМ-Х15:13 | | п |
| 501 | | 7СТМ-Х17:13 | | п |
| 501 | | 7СТМ-Х19:13 | ПВ1 0.75 | п |
| 501 | | 7СТМ-Х21:13 | | п |
| 501 | | 8СТМ-Х1:4 | | |
| 501 | | 8СТМ-Х5:13 | | п |
| 501 | | 8СТМ-Х7:13 | | п |
| 501 | | 8СТМ-Х9:13 | | п |
| 501 | | 8СТМ-Х11:13 | | п |
| 501 | | 8СТМ-Х13:13 | | п |
| 501 | | 8СТМ-Х15:13 | | п |
| 501 | | 8СТМ-Х17:13 | | п |
| 501 | | 8СТМ-Х19:13 | | п |
| 501 | | 8СТМ-Х21:13 | | п |
| 501 | | СТМ-Х1:4 | | |
| 501 | | СТМ-Х3:13 | | п |
| 501 | | ХТ:1 | | |

Взам. инв. № | Подпись и дата | Инв. № подл.

503-2-43.91-АК3.И-3 | Лист 2

Формат А4



Альбом 10

| Проводник | Откуда идет | Куда поступает | Данные провода | Примеч. |
|---|---|---|---|---|
| | | | | |
| | Технические требования | | | |
| | | | | |
| | Таблица соединений выполнена на основании | | | |
| | схем АК3-2, АК3-3 альбом 7 т. п. | | | |
| | | | | |
| | | Щит 2 | | |
| | | | | |
| 501 | 5СТМ-Х1:4 | 5СТМ-Х5:13 | | п |
| 501 | | 5СТМ-Х7:13 | | п |
| 501 | | 5СТМ-Х9:13 | | п |
| 501 | | 5СТМ-Х11:13 | | п |
| 501 | | 5СТМ-Х13:13 | | п |
| 501 | | 5СТМ-Х15:13 | ПВ1 0.75 | п |
| 501 | | 5СТМ-Х17:13 | | п |
| 501 | | 5СТМ-Х19:13 | | п |
| 501 | | 5СТМ-Х21:13 | | п |
| 501 | | 6СТМ-Х1:4 | | |
| 501 | | 6СТМ-Х5:13 | | п |
| 501 | | 6СТМ-Х7:13 | | п |
| 501 | | 6СТМ-Х9:13 | | п |

Взам. инв. № | Подпись и дата | Инв. № подл.

503-2-43.91-АК3.И-3

| | | |
|---|---|---|
| ГИП | Коростелев | |
| Н. контр. | Малахов | |
| Нач. отд. | Малахов | |
| Зав. гр. | Блудова | |

Производственный корпус автотранспортного предприятия на 200 автобусов с закрытой стоянкой

Щит контроля загазованности. Таблица соединений

| Стадия | Лист | Листов |
|---|---|---|
| Р | 1 | 16 |

ГИПРОАВТОТРАНС Воронежское АП

Копировал: [signature] 25122-10 11 Формат А4

Альбом 10

| Проводник | Откуда идет | Куда поступает | Данные провода | Примеч. |
|---|---|---|---|---|
| 502 | 5СТМ-Х11:14 | 5СТМ-Х9:14 | | п |
| 502 | | 5СТМ-Х7:14 | | п |
| 502 | | 5СТМ-Х5:14 | | п |
| 506 | 5СТМ-Х1:5 | 6СТМ-Х1:5 | | |
| 506 | | 7СТМ-Х1:5 | | |
| 506 | | 8СТМ-Х1:5 | | |
| 506 | | ХТ:4 | | |
| 503 | ХТ:3 | 8СТМ-Х19:14 | | |
| 503 | | 8СТМ-Х17:14 | | п |
| 503 | | 8СТМ-Х15:14 | | п |
| 25* | 8СТМ-Х21:14 | ХТ:8 | | |
| 523 | ХТ:5 | СТМ-Х3:14 | | |
| 524 | СТМ-Х1:5 | ХТ:6 | | |
| В | ХТ:9 | 5-Х:1 | ПВ1 0,75 | |
| В | | 6-Х:1 | | |
| В | | 7-Х:1 | | |
| В | | 8-Х:1 | | |
| В | | Х:1 | | |
| С | Х:2 | 8-Х:2 | | |
| С | | 7-Х:2 | | |
| С | | 6-Х:2 | | |
| С | | 5-Х:2 | | |
| 529 | ХТ:7 | EL2:1 | | |
| N | EL2:2 | ХТ:12 | | |
| N | ХТ:11 | 5-Х:3 | | |
| N | | 6-Х:3 | | |
| N | | 7-Х:3 | | |
| N | | 8-Х:3 | | |
| N | | Х:3 | | |

Инв.№ подл. | Подпись и дата | Взам.инв.№

503-2-43.91-АКЗ. И-3

Лист 4

Формат А4



Альбом 10

| Проводник | Откуда идет | Куда поступает | Данные провода | Примеч. |
|---|---|---|---|---|
| 502 | ХТ:2 | 8СТМ-Х13:14 | | |
| 502 | | 8СТМ-Х11:14 | | п |
| 502 | | 8СТМ-Х9:14 | | п |
| 502 | | 8СТМ-Х7:14 | | п |
| 502 | | 8СТМ-Х5:14 | | п |
| 502 | | 7СТМ-Х21:14 | | |
| 502 | | 7СТМ-Х19:14 | | п |
| 502 | | 7СТМ-Х17:14 | | п |
| 502 | | 7СТМ-Х15:14 | | п |
| 502 | | 7СТМ-Х13:14 | | п |
| 502 | | 7СТМ-Х11:14 | | п |
| 502 | | 7СТМ-Х9:14 | | п |
| 502 | | 7СТМ-Х7:14 | | п |
| 502 | | 7СТМ-Х5:14 | | п |
| 502 | | 6СТМ-Х21:14 | ПВ1 0,75 | |
| 502 | | 6СТМ-Х19:14 | | п |
| 502 | | 6СТМ-Х17:14 | | п |
| 502 | | 6СТМ-Х15:14 | | п |
| 502 | | 6СТМ-Х13:14 | | п |
| 502 | | 6СТМ-Х11:14 | | п |
| 502 | | 6СТМ-Х9:14 | | п |
| 502 | | 6СТМ-Х7:14 | | п |
| 502 | | 6СТМ-Х5:14 | | п |
| 502 | | 5СТМ-Х21:14 | | |
| 502 | | 5СТМ-Х19:14 | | п |
| 502 | | 5СТМ-Х17:14 | | п |
| 502 | | 5СТМ-Х15:14 | | п |
| 502 | | 5СТМ-Х13:14 | | п |
| 502 | | 5СТМ-Х11:14 | | п |

Инв.№ подл. | Подпись и дата | Взам.инв.№

503-2-43.91-АКЗ. И-3

Лист 3

Копировал: Шаф

25122-10 12

Формат А4

| Проводник | Откуда идет | Куда поступает | Данные провода | Примеч. |
|---|---|---|---|---|
| | Щит 1 | | | |
| | | | | |
| 501 | 1СТМ-Х1:4 | 1СТМ-Х5:13 | | п |
| 501 | | 1СТМ-Х7:13 | | п |
| 501 | | 1СТМ-Х9:13 | | п |
| 501 | | 1СТМ-Х11:13 | | п |
| 501 | | 1СТМ-Х13:13 | | п |
| 501 | | 1СТМ-Х15:13 | | п |
| 501 | | 1СТМ-Х17:13 | | п |
| 501 | | 1СТМ-Х19:13 | | п |
| 501 | | 1СТМ-Х21:13 | | п |
| 501 | | 2СТМ-Х1:4 | | |
| 501 | | 2СТМ-Х5:13 | | п |
| 501 | | 2СТМ-Х7:13 | | п |
| 501 | | 2СТМ-Х9:13 | ПВ1 0,75 | п |
| 501 | | 2СТМ-Х11:13 | | п |
| 501 | | 2СТМ-Х13:13 | | п |
| 501 | | 2СТМ-Х15:13 | | п |
| 501 | | 2СТМ-Х17:13 | | п |
| 501 | | 2СТМ-Х19:13 | | п |
| 501 | | 2СТМ-Х21:13 | | п |
| 501 | | 3СТМ-Х1:4 | | |
| 501 | | 3СТМ-Х5:13 | | п |
| 501 | | 3СТМ-Х7:13 | | п |
| 501 | | 3СТМ-Х9:13 | | п |
| 501 | | 3СТМ-Х11:13 | | п |
| 501 | | 3СТМ-Х13:13 | | п |
| 501 | | 3СТМ-Х15:13 | | п |
| 501 | | 3СТМ-Х17:13 | | п |

Инв.№ подл. | Подпись и дата | Взам.инв.№

503-2-43.91-АК3.И-3

Лист 6

Формат А4





| Проводник | Откуда идет | Куда поступает | Данные провода | Примеч. |
|---|---|---|---|---|
| Земля | СТМ-Х23: ⏚ | Стойка: ⏚ | | |
| Земля | 8СТМ-Х23: ⏚ | Стойка: ⏚ | | |
| Земля | 7СТМ-Х23: ⏚ | Стойка: ⏚ | | |
| Земля | 6СТМ-Х23: ⏚ | Стойка: ⏚ | ПВ1 2,5 | |
| Земля | 5СТМ-Х23: ⏚ | Стойка: ⏚ | | |
| Земля | | Скоба для установки аппаратов: ⏚ | | |

Инв.№ подл. | Подпись и дата | Взам.инв.№

503-2-43.91-АК3.И-3

Лист 5

Копировал: Шаф 25122-10 13 Формат А4

Альбом 10

| Проводник | Откуда идет | Куда поступает | Данные провода | Примеч. |
|---|---|---|---|---|
| | | | | |
| | | | | |
| | | | | |
| 501 | К10:63 | К10:73 | | п |
| 501 | | К10:13 | | п |
| 501 | | К10:23 | | п |
| 501 | | К12:13 | | |
| 501 | | К12:43 | | п |
| 501 | | К13:13 | | |
| 501 | | SF:2 | | |
| А | SF:1 | ХТ1:1 | | |
| 502 | ХТ1:47 | К1:А | | |
| 502 | | 4СТМ-Х21:14 | | |
| 502 | | 4СТМ-Х19:14 | | п |
| 502 | | 4СТМ-Х17:14 | ПВ1 0,75 | п |
| 502 | | 4СТМ-Х15:14 | | п |
| 502 | | 4СТМ-Х13:14 | | п |
| 502 | | 4СТМ-Х11:14 | | п |
| 502 | | 4СТМ-Х9:14 | | п |
| 502 | | 4СТМ-Х7:14 | | п |
| 502 | | 4СТМ-Х5:14 | | п |
| 502 | | 3СТМ-Х21:14 | | |
| 502 | | 3СТМ-Х19:14 | | п |
| 502 | | 3СТМ-Х17:14 | | п |
| 502 | | 3СТМ-Х15:14 | | п |
| 502 | | 3СТМ-Х13:14 | | п |
| 502 | | 3СТМ-Х11:14 | | п |
| 502 | | 3СТМ-Х9:14 | | п |
| 502 | | 3СТМ-Х7:14 | | п |

Взам.инв.№ | Подпись и дата | Инв.№ подл.



Альбом 10

| Проводник | Откуда идет | Куда поступает | Данные провода | Примеч. |
|---|---|---|---|---|
| 501 | 3СТМ-Х17:13 | 3СТМ-Х19:13 | | п |
| 501 | | 3СТМ-Х21:13 | | п |
| 501 | | 4СТМ-Х1:4 | | |
| 501 | | 4СТМ-Х5:13 | | п |
| 501 | | 4СТМ-Х7:13 | | п |
| 501 | | 4СТМ-Х9:13 | | п |
| 501 | | 4СТМ-Х11:13 | | п |
| 501 | | 4СТМ-Х13:13 | | п |
| 501 | | 4СТМ-Х15:13 | | п |
| 501 | | 4СТМ-Х17:13 | | п |
| 501 | | 4СТМ-Х19:13 | | п |
| 501 | | 4СТМ-Х21:13 | | п |
| 501 | | ХТ1:19 | ПВ1 0,75 | |
| 501 | ХТ1:20 | К1:13 | | |
| 501 | | К1:23 | | п |
| 501 | | К1:43 | | п |
| 501 | | К2:13 | | |
| 501 | | К2:23 | | п |
| 501 | | К2:43 | | п |
| 501 | | К5:13 | | |
| 501 | | К6:23 | | |
| 501 | | К6:33 | | п |
| 501 | | К6:43 | | п |
| 501 | | К6:53 | | п |
| 501 | | К6:63 | | п |
| 501 | | К6:73 | | п |
| 501 | | К10:63 | | |
| | | | | |
| | | | | |

Взам.инв.№ | Подпись и дата | Инв.№ подл.

| Проводник | Откуда идет | Куда поступает | Данные провода | Примеч. |
|---|---|---|---|---|
| П10-5 | ХТ1:60 | К4:14 | | |
| П10-5 | | К7:54 | | |
| П10-5 | | К3-1:44 | | |
| 504 | К3-1:А | К3-2:А | | |
| 504 | | К1:14 | | |
| 510 | К1:24 | К9:41 | | |
| 510 | | К6:24 | | |
| 510 | | ХТ1:28 | | |
| 511 | ХТ1:29 | К9:42 | | |
| 513 | К9:52 | ХТ1:32 | | |
| 512 | ХТ1:31 | К9:51 | | |
| 512 | | К2:24 | | |
| 512 | | К6:34 | | |
| 507 | К6:54 | К5:14 | | |
| 507 | | ХТ1:35 | ПВ1 0,75 | |
| 508 | ХТ1:36 | К6:13 | | |
| 509 | К6:14 | К6:А | | п |
| 509 | | ХТ1:37 | | |
| 515 | ХТ1:33 | К9:82 | | |
| 514 | К9:81 | К9:14 | | п |
| 514 | | К10:64 | | |
| 514 | | К12:14 | | |
| 514 | | К1:44 | | |
| 514 | | К2:44 | | |
| 514 | | К6:44 | | |
| 525 | К6:64 | К12:44 | | |
| 525 | | К9:31 | | |
| 525 | | ХТ1:40 | | |
| 526 | ХТ1:39 | К9:32 | | |

Взам. инв.№ | Подпись и дата | Инв.№ подл.

503-2-43.91-АК3. И-3

Лист 10

Формат А4





| Проводник | Откуда идет | Куда поступает | Данные провода | Примеч. |
|---|---|---|---|---|
| 502 | 3СТМ-Х7:14 | 3СТМ-Х5:14 | | |
| 502 | | 2СТМ-Х21:14 | | |
| 502 | | 2СТМ-Х19:14 | | п |
| 502 | | 2СТМ-Х17:14 | | п |
| 502 | | 2СТМ-Х15:14 | | п |
| 502 | | 2СТМ-Х13:14 | | п |
| 502 | | 2СТМ-Х11:14 | | п |
| 502 | | 2СТМ-Х9:14 | | п |
| 502 | | 2СТМ-Х7:14 | | п |
| 502 | | 2СТМ-Х5:14 | | п |
| 502 | | 1СТМ-Х21:14 | | |
| 502 | | 1СТМ-Х19:14 | | п |
| 502 | | 1СТМ-Х17:14 | | п |
| 502 | | 1СТМ-Х15:14 | | п |
| 502 | | 1СТМ-Х13:14 | ПВ1 0,75 | п |
| 502 | | 1СТМ-Х11:14 | | п |
| 502 | | 1СТМ-Х9:14 | | п |
| 502 | | 1СТМ-Х7:14 | | п |
| 502 | | 1СТМ-Х5:14 | | п |
| 506 | 1СТМ-Х1:5 | 2СТМ-Х1:5 | | |
| 506 | | 3СТМ-Х1:5 | | |
| 506 | | 4СТМ-Х1:5 | | |
| 506 | | К5:А | | |
| 506 | | ХТ1:49 | | |
| 503 | ХТ1:48 | К2:А | | |
| 505 | К2:14 | К4:А | | |
| П10-3 | К4:13 | К7:53 | | |
| П10-3 | | К3 1:43 | | |
| П10-3 | | ХТ1:59 | | |

Взам. инв.№ | Подпись и дата | Инв.№ подл.

503-2-43.91-АК3. И-3

Лист 9

Копировал: Шаф

25122-10 15

Формат А4

| Проводник | Откуда идет | Куда поступает | Данные провода | Примеч. |
|---|---|---|---|---|
| П11-3 | К7:63 | К3-1:53 | | |
| П11-3 | | К4:23 | | |
| П11-3 | | ХТ1:61 | | |
| П11-5 | ХТ1:62 | К4:24 | | |
| П11-5 | | К7:64 | | |
| П11-5 | | К3-1:54 | | |
| П14-3 | К3-1:63 | К8:23 | | |
| П14-3 | | ХТ1:63 | | |
| П14-5 | ХТ1:64 | К3-1:64 | | |
| П14-5 | | К8:24 | | |
| 521 | К8:13 | ХТ1:17 | | |
| 522 | ХТ1:18 | К8:А | | |
| 522 | | К8:14 | | п |
| П15-3 | К8:33 | К3-1:73 | ПВ1 0,75 | |
| П15-3 | | ХТ1:65 | | |
| П15-5 | ХТ1:66 | К8:34 | | |
| П15-5 | | К3-1:74 | | |
| П16-3 | К3-1:83 | К8:43 | | |
| П16-3 | | ХТ1:67 | | |
| П16-5 | ХТ1:68 | К3-1:84 | | |
| П16-5 | | К8:44 | | |
| П17-3 | К8:53 | К3-2:13 | | |
| П17-3 | | ХТ1:69 | | |
| П17-5 | ХТ1:70 | К3-2:14 | | |
| П17-5 | | К8:54 | | |
| П18-3 | К8:63 | К3-2:23 | | |
| П18-3 | | ХТ1:71 | | |
| П18-5 | ХТ1:72 | К8:64 | | |
| П18-5 | | К3-2:24 | | |

Взам.инв.№ | Подпись и дата | Инв.№ подл.





| Проводник | Откуда идет | Куда поступает | Данные провода | Примеч. |
|---|---|---|---|---|
| 516 | К9:13 | К9:А | | п |
| 516 | | ХТ1:34 | | |
| 527 | ХТ1:38 | К6:74 | | |
| 527 | | К13:14 | | |
| 524 | К13:А | ХТ1:51 | | |
| 523 | ХТ1:50 | К12:А | | |
| 31* | К11:А | К11:13 | | п |
| 31* | | ХТ1:46 | | |
| 27* | ХТ1:43 | К11:14 | | |
| 27* | | К11:31 | | п |
| 27* | | К10:24 | | |
| 25* | К10:14 | К10:А | | п |
| 25* | | ХТ1:44 | | |
| 29* | ХТ1:45 | К11:32 | | |
| 518 | К7:13 | ХТ1:14 | ПВ1 0,75 | |
| 519 | ХТ1:15 | К7:14 | | |
| 519 | | К7:А | | п |
| П6-3 | К7:23 | К3-1:13 | | |
| П6-3 | | ХТ1:53 | | |
| П6-5 | ХТ1:54 | К3-1:14 | | |
| П6-5 | | К7:24 | | |
| П8-3 | К7:33 | К3-1:23 | | |
| П8-3 | | ХТ1:55 | | |
| П8-5 | ХТ1:56 | К3-1:24 | | |
| П8-5 | | К7:34 | | |
| П9-3 | К7:43 | К3-1:33 | | |
| П9-3 | | ХТ1:57 | | |
| П9-5 | ХТ1:58 | К3-1:34 | | |
| П9-5 | | К7:44 | | |

Взам.инв.№ | Подпись и дата | Инв.№ подл.

| Проводник | Откуда идет | Куда поступает | Данные провода | Примеч. |
|---|---|---|---|---|
| 1 | К3-2:83 | К4:83 | | |
| 1 | | ХТ1:83 | | |
| 2 | ХТ1:84 | К3-2:84 | | |
| 2 | | К4:84 | | |
| А1 | ХТ1:13 | S:С1 | | |
| 529 | S:А1 | EL1:1 | | |
| 529 | | ХТ1:52 | | |
| В | ХТ1:2 | 1-Х:1 | | |
| В | | 2-Х:1 | | |
| В | | 3-Х:1 | | |
| В | | 4-Х:1 | | |
| С | 4-Х:2 | 3-Х:2 | | |
| С | | 2-Х:2 | | |
| С | | 1-Х:2 | | |
| С | | ХТ1:3 | ПВ1 0,75 | |
| N | ХТ1:4 | 1-Х:3 | | |
| N | | 2-Х:3 | | |
| N | | 3-Х:3 | | |
| N | | 4-Х:3 | | |
| N | | К1:В | | |
| N | | К2:В | | |
| N | | К4:В | | |
| N | | К5:В | | |
| N | | К6:В | | |
| N | | К7:В | | |
| N | | К8:В | | |
| N | | К13:В | | |
| N | | К12:В | | |
| | | | | |

Взам.инв.№ | Подпись и дата | Инв.№ подл.







| Проводник | Откуда идет | Куда поступает | Данные провода | Примеч. |
|---|---|---|---|---|
| В11-17 | К3-2:33 | К7:73 | | |
| В11-17 | | К4:33 | | |
| В11-17 | | ХТ1:73 | | |
| В11-21 | ХТ1:74 | К4:34 | | |
| В11-21 | | К7:74 | | |
| В11-21 | | К3-2:34 | | |
| В17-37 | К3-2:43 | К7:83 | | |
| В17-37 | | К4:43 | | |
| В17-37 | | ХТ1:75 | | |
| В17-41 | ХТ1:76 | К4:44 | | |
| В17-41 | | К7:84 | | |
| В17-41 | | К3-2:44 | | |
| В18-47 | К3-2:53 | К8:73 | | |
| В18-47 | | К4:53 | ПВ1 0,75 | |
| В18-47 | | ХТ1:77 | | |
| В18-51 | ХТ1:78 | К4:54 | | |
| В18-51 | | К8:74 | | |
| В18-51 | | К3-2:54 | | |
| В19-57 | К3-2:63 | К8:83 | | |
| В19-57 | | К4:63 | | |
| В19-57 | | ХТ1:79 | | |
| В19-61 | ХТ1:80 | К4:64 | | |
| В19-61 | | К8:84 | | |
| В19-61 | | К3-2:64 | | |
| 29 | К3-2:73 | К4:73 | | |
| 29 | | ХТ1:81 | | |
| 31 | ХТ1:82 | К4:74 | | |
| 31 | | К3-2:74 | | |
| | | | | |

Взам.инв.№ | Подпись и дата | Инв.№ подл.

| Проводник | Откуда идет | Куда поступает | Данные провода | Примеч. |
|---|---|---|---|---|
| | | | | |
| | Перемычки между щитами | | 1 и 2 | |
| | | | | |
| 501 | XT:1 | XT1:22 | | |
| 502 | XT:2 | XT1:47 | | |
| 503 | XT:3 | XT1:48 | | |
| 506 | XT:4 | XT1:49 | | |
| 523 | XT:5 | XT1:50 | | |
| 524 | XT:6 | XT1:51 | ПВ1 0,75 | |
| 529 | XT:7 | XT1:52 | | |
| 25* | XT:8 | XT1:44 | | |
| B | XT:9 | XT1:2 | | |
| C | XT:10 | XT1:3 | | |
| N | XT:11 | XT1:12 | | |
| | | | | |
| | | | | |
| | | | | |
| | Маркировка провода СО+) относится к схеме | | | |
| | контроля и сигнализации в посте выпуска газа. | | | |

Взам.инв.№ | Подпись и дата | Инв.№ подл.

503-2-43.91-АКЗ.И-3 | Лист 16

Формат А4





| Проводник | Откуда идет | Куда поступает | Данные провода | Примеч. |
|---|---|---|---|---|
| N | K12:B | K11:B | | |
| N | | K10:B | | |
| N | | K9:B | | |
| N | | K3-2:B | ПВ1 0,75 | |
| N | | K3-1:B | | |
| N | EL1:2 | XT1:5 | | |
| | | | | |
| Земля | 4СТМ-Х23: | Стойка: | | |
| Земля | 3СТМ-Х23: | Стойка: | | |
| Земля | 2СТМ-Х23: | Стойка: | ПВ1 2,5 | |
| Земля | 1СТМ-Х23: | Стойка: | | |
| Земля | | Скоба для | | |
| | | установки | | |
| | | аппаратов: | | |

Взам.инв.№ | Подпись и дата | Инв.№ подл.

503-2-43.91-АКЗ.И-3 | Лист 15

Копировал: [signature] 25122-10 18 Формат А4

Альбом 10

| Проводник | Вывод | Вид контакта | Вывод | Проводник |
|---|---|---|---|---|
| | | X5 | | |
| 501* | 13 | | 14 | 502* |
| | | X7 | | |
| 501* | 13 | | 14 | 502* |
| | | X9 | | |
| 501* | 13 | | 14 | 502* |
| | | X11 | | |
| 501* | 13 | | 14 | 502* |
| | | X13 | | |
| 501* | 13 | | 14 | 502* |
| | | X15 | | |
| 501* | 13 | | 14 | 502* |
| | | X17 | | |
| 501* | 13 | | 14 | 502* |
| | | X19 | | |
| 501* | 13 | | 14 | 502* |
| | | X21 | | |
| 501* | 13 | | 14 | 502* |
| Земля | ⏚ | X23 | | |
| | 1а (7СТМ) | | | |
| | | X1 | | |
| 501* | 4 | | 5 | 506* |
| | | X5 | | |
| 501* | 13 | | 14 | 502* |
| | | X7 | | |
| 501* | 13 | | 14 | 502* |
| | | X9 | | |
| 501* | 13 | | 14 | 502* |

| Проводник | Вывод | Вид контакта | Вывод | Проводник |
|---|---|---|---|---|
| | | X11 | | |
| 501* | 13 | | 14 | 502* |
| | | X13 | | |
| 501* | 13 | | 14 | 502* |
| | | X15 | | |
| 501* | 13 | | 14 | 502* |
| | | X17 | | |
| 501* | 13 | | 14 | 502* |
| | | X19 | | |
| 501* | 13 | | 14 | 502* |
| | | X21 | | |
| 501* | 13 | | 14 | 502* |
| Земля | ⏚ | X23 | | |
| | 1а (8СТМ) | | | |
| | | X1 | | |
| 501* | 4 | | 5 | 506* |
| | | X5 | | |
| 501* | 13 | | 14 | 502* |
| | | X7 | | |
| 501* | 13 | | 14 | 502* |
| | | X9 | | |
| 501* | 13 | | 14 | 502* |
| | | X11 | | |
| 501* | 13 | | 14 | 502* |
| | | X13 | | |
| 501* | 13 | | 14 | 502* |
| | | X15 | | |
| 501* | 13 | | 14 | 503 |

Взам. инв. №

Подпись и дата

Инв. № подл.

503-2-43. 91-АКЗ. И-4

Лист 2

Формат А4

Альбом 10

| Проводник | Вывод | Вид контакта | Вывод | Проводник |
|---|---|---|---|---|
| | | | | |
| | Технические требования | | | |
| | | | | |
| | Таблица подключения выполнена на основании | | | |
| | схем АКЗ-2, АКЗ-3 альбом 7 т.п. | | | |
| | и таблицы соединений АКЗ. И-3 | | | |
| | | | | |
| | | Щит 2 | | |
| | Передняя стенка | | | |
| | 1а (5СТМ) | | | |
| | | X1 | | |
| 501 | 4 | | 5 | 506 |
| | | X5 | | |
| 501* | 13 | | 14 | 502 |
| | | X7 | | |
| 501* | 13 | | 14 | 502* |
| | | X9 | | |
| 501* | 13 | | 14 | 502* |
| | | X11 | | |
| 501* | 13 | | 14 | 502* |

| Проводник | Вывод | Вид контакта | Вывод | Проводник |
|---|---|---|---|---|
| | | X13 | | |
| 501* | 13 | | 14 | 502* |
| | | X15 | | |
| 501* | 13 | | 14 | 502* |
| | | X17 | | |
| 501* | 13 | | 14 | 502* |
| | | X19 | | |
| 501* | 13 | | 14 | 502* |
| | | X21 | | |
| 501* | 13 | | 14 | 502* |
| Земля | ⏚ | X23 | | |
| | 1а (6СТМ) | | | |
| | | X1 | | |
| 501* | 4 | | 5 | 506* |

Взам. инв. №

Подпись и дата

Инв. № подл.

| | | | |
|---|---|---|---|
| ГИП | Коростелев | | |
| Н. контр. | Малахов | | |
| Нач. отд. | Малахов | | |
| Зав. гр. | Блудова | | |

503-2-43. 91-АКЗ. И-4

Производственный корпус автотранспортного предприятия на 200 автобусов с закрытой стоянкой

Щит контроля загазованности. Таблица подключения

| Стадия | Лист | Листов |
|---|---|---|
| Р | 1 | 10 |

ГИПРОАВТОТРАНС Воронежское А П

Копировал: [signature]

25122-10 19

Формат А4

Альбом 10

| Проводник | Вывод | Вид контакта | Вывод | Проводник |
|---|---|---|---|---|
| | Щит1 | | | |
| Передняя стенка | | | | |
| | 1а (1СМ) | | | |
| | | X1 | | |
| 501 | 4 | | 5 | 506 |
| | | X5 | | |
| 501* | 13 | | 14 | 502 |
| | | X7 | | |
| 501* | 13 | | 14 | 502* |
| | | X9 | | |
| 501* | 13 | | 14 | 502* |
| | | X11 | | |
| 501* | 13 | | 14 | 502* |
| | | X13 | | |
| 501* | 13 | | 14 | 502* |
| | | X15 | | |
| 501* | 13 | | 14 | 502* |
| | | X17 | | |
| 501* | 13 | | 14 | 502* |
| | | X19 | | |
| 501* | 13 | | 14 | 502* |
| | | X21 | | |
| 501* | 13 | | 14 | 502* |
| Земля | ⏚ | X23 | | |
| | 1а (2СТМ) | | | |
| | | X1 | | |
| 501* | 4 | | 5 | 506* |
| | | X5 | | |
| 501* | 13 | | 14 | 502* |

| Проводник | Вывод | Вид контакта | Вывод | Проводник |
|---|---|---|---|---|
| | | X7 | | |
| 501* | 13 | | 14 | 502* |
| | | X9 | | |
| 501* | 13 | | 14 | 502* |
| | | X11 | | |
| 501* | 13 | | 14 | 502* |
| | | X13 | | |
| 501* | 13 | | 14 | 502* |
| | | X15 | | |
| 501* | 13 | | 14 | 502* |
| | | X17 | | |
| 501* | 13 | | 14 | 502* |
| | | X19 | | |
| 501* | 13 | | 14 | 502* |
| | | X21 | | |
| 501* | 13 | | 14 | 502* |
| Земля | ⏚ | X23 | | |
| | 1а (3СТМ) | | | |
| | | X1 | | |
| 501* | 4 | | 5 | 506* |
| | | X5 | | |
| 501* | 13 | | 14 | 502* |
| | | X7 | | |
| 501* | 13 | | 14 | 502* |
| | | X9 | | |
| 501* | 13 | | 14 | 502* |
| | | X11 | | |
| 501* | 13 | | 14 | 502* |

Взам. инв. №

Подпись и дата

Инв. № подл.

503-2-43.91-АК3. И-4

Лист 4

Формат А4

Альбом 10

| Проводник | Вывод | Вид контакта | Вывод | Проводник |
|---|---|---|---|---|
| | | X17 | | |
| 501* | 13 | | 14 | 503* |
| | | X19 | | |
| 501* | 13 | | 14 | 503* |
| | | X21 | | |
| 501* | 13 | | 14 | 25* |
| Земля | ⏚ | X23 | | |
| | 2а (СТМ) | | | |
| | | X1 | | |
| 501* | 4 | | 5 | 524 |
| | | X3 | | |
| 501* | 13 | | 14 | 523 |
| Земля | ⏚ | X23 | | |
| | | 5-X | | |
| B* | 1 | | 2 | C |
| N* | 3 | | | |
| | | 6-X | | |
| B* | 1 | | 2 | C* |
| N* | 3 | | | |
| | | 7-X | | |
| B* | 1 | | 2 | C* |
| N* | 3 | | | |
| | | 8-X | | |
| B* | 1 | | 2 | C* |
| N* | 3 | | | |

| Проводник | Вывод | Вид контакта | Вывод | Проводник |
|---|---|---|---|---|
| | | X | | |
| B | 1 | | 2 | C* |
| N | 3 | | | |
| | | XT | | |
| 501 | 1 | | 2 | 502 |
| 503 | 3 | | 4 | 506 |
| 523 | 5 | | 6 | 524 |
| 529 | 7 | | 8 | 25* |
| B | 9 | | 10 | C |
| N | 11 | | | |
| | | EL2 | | |
| 529 | 1 | | 2 | N |

Взам. инв. №

Подпись и дата

Инв. № подл.

503-2-43.91-АК3. И-4

Лист 3

Копировал: Щит

25122-10 20

Формат А4

| Проводник | Вывод | Вид контакта | Вывод | Проводник |
|---|---|---|---|---|
| N | 8 | п | 9 | |
| | 9 | п | 10 | |
| | 10 | п | 11 | |
| | 11 | п | 12 | |
| 517 | 13 | | 14 | 518 |
| 519 | 15 | | 16 | 520 |
| 521 | 17 | | 18 | 522 |
| 501 | 19 | п | 20 | |
| | 20 | п | 21 | |
| | 21 | п | 22 | |
| 510 | 23 | п | 24 | |
| | 24 | п | 25 | |
| | 25 | п | 26 | |
| | 26 | п | 27 | |
| | 27 | п | 28 | |
| 511 | 29 | п | 30 | |
| 512 | 31 | | 32 | 513 |
| 515 | 33 | | 34 | 516 |
| 507 | 35 | | 36 | 508 |
| 509 | 37 | | 38 | 527 |
| 526 | 39 | | | |
| 525 | 40 | п | 41 | |
| [27*] | 42 | п | 43 | |
| [25*] * | 44 | | 45 | [29*] |
| [31*] | 46 | | 47 | 502* |
| 503* | 48 | | 49 | 506* |
| 523* | 50 | | 51 | 524* |
| 529* | 52 | | 53 | П6-3 |
| П6-5 | 54 | | 55 | П8-3 |

| Проводник | Вывод | Вид контакта | Вывод | Проводник |
|---|---|---|---|---|
| П8-5 | 56 | | 57 | П9-3 |
| П9-5 | 58 | | 59 | П10-3 |
| П10-5 | 60 | | 61 | П11-3 |
| П11-5 | 62 | | 63 | П14-3 |
| П14-5 | 64 | | 65 | П15-3 |
| П15-5 | 66 | | 67 | П16-3 |
| П16-5 | 68 | | 69 | П17-3 |
| П17-5 | 70 | | 71 | П18-3 |
| П18-5 | 72 | | 73 | В11-17 |
| В11-21 | 74 | | 75 | В17-37 |
| В17-41 | 76 | | 77 | В18-47 |
| В18-51 | 78 | | 79 | В19-57 |
| В19-61 | 80 | | 81 | 29 |
| 31 | 82 | | 83 | 1 |
| 2 | 84 | | | |
| Левая стенка | | | | |
| | | К31 | | |
| П6-3* | 13 | ⅔ | 14 | П6-5* |
| П8-3* | 23 | ⅔ | 24 | П8-5* |
| П9-3* | 33 | ⅔ | 34 | П9-5* |
| П10-3* | 43 | ⅔ | 44 | П10-5 |
| П11-3* | 53 | ⅔ | 54 | П11-5 |
| П14-3 | 63 | ⅔ | 64 | П14-5* |
| П15-3* | 73 | ⅔ | 74 | П15-5 |
| П16-3 | 83 | ⅔ | 84 | П16-5* |
| 504 | А | К | В | N* |

Инв. № подл. | Подпись и дата | Взам. инв. №

503-2-43.91-АКЗ. И-4

Лист 6

Формат А4





| Проводник | Вывод | Вид контакта | Вывод | Проводник |
|---|---|---|---|---|
| | | Х13 | | |
| 501* | 13 | | 14 | 502* |
| | | Х15 | | |
| 501* | 13 | | 14 | 502* |
| | | Х17 | | |
| 501* | 13 | | 14 | 502* |
| | | Х19 | | |
| 501* | 13 | | 14 | 502* |
| | | Х21 | | |
| 501* | 13 | | 14 | 502* |
| Земля | ⏚ | Х23 | | |
| | | 1-Х | | |
| 501* | 13 | | 14 | 502* |
| | | Х21 | | |
| 501* | 13 | | 14 | 502* |
| Земля | ⏚ | Х23 | | |
| | 1а (4СТМ) | | | |
| | | Х1 | | |
| 501* | 4 | | 5 | 506* |
| | | Х5 | | |
| 501* | 13 | | 14 | 502* |
| | | Х7 | | |
| 501* | 13 | | 14 | 502* |
| | | Х9 | | |
| 501* | 13 | | 14 | 502* |
| | | Х11 | | |
| 501* | 13 | | 14 | 502* |
| | | Х13 | | |
| 501* | 13 | | 14 | 502* |
| | | Х15 | | |
| 501* | 13 | | 14 | 502* |
| | | Х17 | | |
| 501* | 13 | | 14 | 502* |

| Проводник | Вывод | Вид контакта | Вывод | Проводник |
|---|---|---|---|---|
| | | Х19 | | |
| 501* | 13 | | 14 | 502* |
| | | Х21 | | |
| 501* | 13 | | 14 | 502* |
| Земля | ⏚ | Х23 | | |
| | | 1-Х | | |
| В* | 1 | | 2 | С* |
| N* | 3 | | | |
| | | 2-Х | | |
| В* | 1 | | 2 | С* |
| N* | 3 | | | |
| | | 3-Х | | |
| В* | 1 | | 2 | С* |
| N* | 3 | | | |
| | | 4-Х | | |
| В | 1 | | 2 | С |
| N* | 3 | | | |
| | | Х11 | | |
| | | Х13 | | |
| А | 1 | | 2 | В* |
| С* | 3 | | | |
| N | 4 | п | 5 | |
| | 5 | п | 6 | |
| | 6 | п | 7 | |
| | 7 | п | 8 | |

Инв. № подл. | Подпись и дата | Взам. инв. №

503-2-43.91-АКЗ. И-4

Лист 5

Копировал: [illegible] 25122-10 21 Формат А4

Альбом 10

| Проводник | Вывод | Вид контакта | Вывод | Проводник |
|---|---|---|---|---|
| | | SF | | |
| А | 1 | | 2 | 501 |
| | | | | |
| | | К1 | | |
| 501* | 13п | З | 14 | 504 |
| 501* | 23п | З | 24 | 510 |
| | 33 | З | 34 | |
| 501* | 43п | З | 44 | 514* |
| 502* | А | К | В | N* |
| | | | | |
| | | К2 | | |
| 501* | 13п | З | 14 | 505 |
| 501* | 23п | З | 24 | 512* |
| | 33 | З | 34 | |
| 501* | 43п | З | 44 | 514* |
| 503 | А | К | В | N* |
| | | | | |
| | | К4 | | |
| П10-3 | 13 | З | 14 | П10-5* |
| П11-3* | 23 | З | 24 | П11-5* |
| В11-17* | 33 | З | 34 | В11-21* |
| В17-37* | 43 | З | 44 | В17-41* |
| В18-47* | 53 | З | 54 | В18-51* |
| В19-57* | 63 | З | 64 | В19-61* |
| 29* | 73 | З | 74 | 31* |
| 1* | 83 | З | 84 | 2 |
| 505 | А | К | В | N* |
| | | | | |
| | | | | |

| Проводник | Вывод | Вид контакта | Вывод | Проводник |
|---|---|---|---|---|
| | | К5 | | |
| 501* | 13 | З | 14 | 507* |
| | 23 | З | 24 | |
| | 33 | З | 34 | |
| | 43 | З | 44 | |
| 506* | А | К | В | N* |
| | | | | |
| | | К6 | | |
| 508 | 13 | З | П14 | 509 |
| 501* | 23п | З | 24 | 510* |
| 501* | 33 | З | 34 | 512 |
| 501* | 43 | З | 44 | 514 |
| 501* | 53п | З | 54 | 507 |
| 501* | 63 | З | 64 | 525 |
| 501* | 73 | З | 74 | 527* |
| | 83 | З | 84 | |
| 509* | Ап | К | В | N* |
| | | | | |
| | | К7 | | |
| 518 | 13 | З | П14 | 519* |
| П6-3 | 23 | З | 24 | П6-5 |
| П8-3 | 33 | З | 34 | П8-5 |
| П9-3 | 43 | З | 44 | П9-5 |
| П10-3* | 53 | З | 54 | П10-5* |
| П11-3 | 63 | З | 64 | П11-5* |
| В11-17* | 73 | З | 74 | В11-21* |
| В17-37* | 83 | З | 84 | В17-41* |
| 519 | Ап | К | В | N* |
| | | | | |

Взам. инв. № | Подпись и дата | Инв. № подл.

503-2-43.91-АКЗ. И-4 | Лист 8

Формат А4

Альбом 10

| Проводник | Вывод | Вид контакта | Вывод | Проводник |
|---|---|---|---|---|
| | | К3-2 | | |
| П17-3* | 13 | З | 14 | П17-5* |
| П18-3* | 23 | З | 24 | П18-5 |
| В11-17 | 33 | З | 34 | В11-21 |
| В17-37 | 43 | З | 44 | В17-41 |
| В18-47 | 53 | З | 54 | В18-51 |
| В19-57 | 63 | З | 64 | В19-61 |
| 29 | 73 | З | 74 | 31 |
| 1 | 83 | З | 84 | 2* |
| 504* | А | К | В | N* |
| | | | | |
| | | К9 | | |
| 516 | 13п | З | П14 | 514* |
| | 23 | З | 24 | |
| 525* | 31 | Р | 32 | 526 |
| 510* | 41 | Р | 42 | 511 |
| 512* | 51 | Р | 52 | 513 |
| | 63 | З | 64 | |
| | 73 | З | 74 | |
| 514 | 81п | Р | 82 | 515 |
| 516* | Ап | К | В | N* |
| | | | | |
| | | К10 | | |
| [501*]* | 13п | З | П14 | [25*] |
| [501*]* | 23п | З | 24 | [27*] |
| | 31 | Р | 32 | |
| | 41 | Р | 42 | |
| | 51 | Р | 52 | |
| 501* | 63п | З | 64 | 514* |

| Проводник | Вывод | Вид контакта | Вывод | Проводник |
|---|---|---|---|---|
| [501*] | 73п | З | 74 | [ ] |
| | 81 | Р | 82 | |
| [25*]* | Ап | К | В | N* |
| | | | | |
| | | К11 | | |
| [31*]* | 13п | З | П14 | [27*]* |
| | 23 | З | 24 | |
| [27*]* | 31п | Р | 32 | [29*] |
| | 41 | Р | 42 | |
| | 51 | Р | 52 | |
| | 63 | З | 64 | |
| | 73 | З | 74 | |
| | 81 | Р | 82 | |
| [31*] | Ап | К | В | N* |
| | | | | |
| | | К12 | | |
| 501* | 13 | З | 14 | 514* |
| | 23 | З | 24 | |
| | 33 | З | 34 | |
| 501* | 43 | З | 44 | 525* |
| 523 | А | К | В | N* |
| | | | | |
| | | К13 | | |
| 501* | 13 | З | 14 | 527 |
| | 23 | З | 24 | |
| | 33 | З | 34 | |
| | 43 | З | 44 | |
| 524 | А | К | В | N* |
| | | | | |

Взам. инв. № | Подпись и дата | Инв. № подл.

503-2-43.91 - АКЗ. И-4 | Лист 7

Копировал: [signature] 25122-10 22 Формат А4

Альбом 10

| Проводник | Вывод | Вид контакта | Вывод | Проводник | Проводник | Вывод | Вид контакта | Вывод | Проводник |
|---|---|---|---|---|---|---|---|---|---|
| | | | | | | | | | |

Инв. № подл. | Подпись и дата | Взам. инв. №

Лист

Формат А4

Альбом 10

| Проводник | Вывод | Вид контакта | Вывод | Проводник | Проводник | Вывод | Вид контакта | Вывод | Проводник |
|---|---|---|---|---|---|---|---|---|---|
| | | К8 | | | | | | | |
| 521 | 13 | з | п14 | 522 | | | | | |
| п14-3* | 23 | з | 24 | п14-5 | | | | | |
| п15-3 | 33 | з | 34 | п15-5* | | | | | |
| п16-3* | 43 | з | 44 | п16-5 | | | | | |
| п17-3 | 53 | з | 54 | п17-5 | | | | | |
| п18-3 | 63 | з | 64 | п18-5* | | | | | |
| в18-47* | 73 | з | 74 | в18-51* | | | | | |
| в19-57* | 83 | з | 84 | в19-61* | | | | | |
| 522* | Ап | к | В | N* | | | | | |
| | | | | | | | | | |
| | | S | | | | | | | |
| А1 | С1 | | Л1 | 529 | | | | | |
| | | | | | | | | | |
| | | EL1 | | | | | | | |
| 529* | 1 | | 2 | N | | | | | |

Маркировка провода в [ ]* относится к схеме контроля и сигнализации в посте выпуска газа

Инв. № подл. | Подпись и дата | Взам. инв. №

503-2-43.91- АКЗ. И-4

Лист 9

Копировал: [signature]

25122-10 23

Формат А4

Альбом 10

13
К1, К2, К5, К12, К13

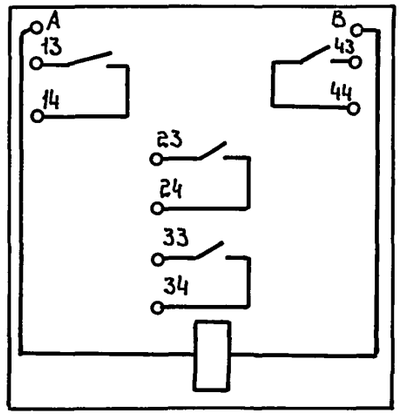


14
К9-К11, К3-3, К4-2

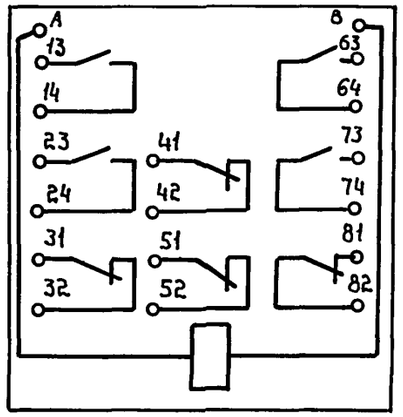


15
К6-К8, К3-1, К3-2, К4-1

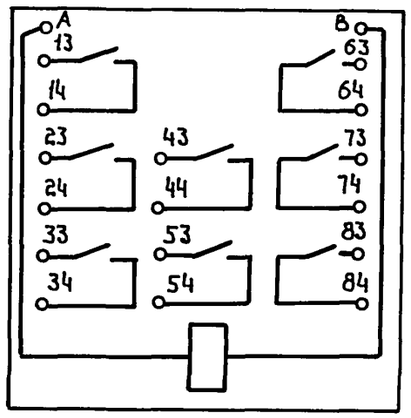


11
SF

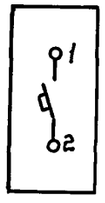


| XT1 | 1 | 2 | 3 | 4 | 5 | 6 | 7 | 8 | 9 | 10 | 11 | 12 | 13 | 14 | 15 | 16 | 17 | 18 | 19 | 20 | 21 | 22 | 23 | 24 | 25 | 26 | 27 | 28 | 29 | 30 | 31 | 32 | 33 | 34 | 35 | 36 | 37 | 38 | 39 | 40 | 41 | 42 | 43 | 44 | 45 |
|---|---|---|---|---|---|---|---|---|---|---|---|---|---|---|---|---|---|---|---|---|---|---|---|---|---|---|---|---|---|---|---|---|---|---|---|---|---|---|---|---|---|---|---|---|---|
| | A | B | C | N | | | | | | | | | A1 | 518 | 519 | | 521 | 522 | 501 | | | | 510 | | | | | | 511 | | 512 | 513 | 515 | 516 | 507 | 508 | 509 | 527 | 526 | 525 | | 27* | | 25* | 29* |

| | 46 | 47 | 48 | 49 | 50 | 51 | 52 | 53 | 54 | 55 | 56 | 57 | 58 | 59 | 60 | 61 | 62 | 63 | 64 | 65 | 66 | 67 | 68 | 69 | 70 | 71 | 72 | 73 | 74 | 75 | 76 | 77 | 78 | 79 | 80 | 81 | 82 | 83 | 84 | 85 | 86 | 87 | 88 | 89 | 90 |
|---|---|---|---|---|---|---|---|---|---|---|---|---|---|---|---|---|---|---|---|---|---|---|---|---|---|---|---|---|---|---|---|---|---|---|---|---|---|---|---|---|---|---|---|---|---|
| | 31* | 502 | 503 | 506 | 523 | 524 | 529 | П6-3 | П6-5 | П8-3 | П8-5 | П9-3 | П9-5 | П10-3 | П10-5 | П11-3 | П11-5 | П14-3 | П14-5 | П15-3 | П15-5 | П16-3 | П16-5 | П17-3 | П17-5 | П18-3 | П18-5 | В11-17 | В11-21 | В17-37 | В17-41 | В18-47 | В18-51 | В19-57 | В19-61 | 29 | 31 | 1 | 2 | | | | | | |

| XT | 1 | 2 | 3 | 4 | 5 | 6 | 7 | 8 | 9 | 10 | 11 | 12 | 13 | 14 | 15 | 16 | 17 | 18 | 19 | 20 |
|---|---|---|---|---|---|---|---|---|---|---|---|---|---|---|---|---|---|---|---|---|
| | 501 | 502 | 503 | 506 | 523 | 524 | 529 | 2.5* | B | C | N | | | | | | | | | |

Альбом 10

| Наименование | Обозначение | Кол. листов | Кол. экз. |
|---|---|---|---|
| Ведомость материалов для заказа | АКЗ. И-5 | 1 | 3 |
| щитов предприятию- изготавителю | | | |
| „ Минэлектротехпрома" | | | |
| Спецификация щитов | АКЗ. И. СО2 | 1 | 3 |
| Схема электрическая принципиальная | АКЗ-2 | 1 | 2 |
| контроля и сигнализации (начало) | альбом7 | | |
| Схема электрическая принципиальная | АКЗ-3 | 1 | 2 |
| контроля и сигнализации(окончание) | альбом7 | | |
| Схема электрическая принципиальная | Т.п. | 1 | 2 |
| контроля и сигнализации | | | |
| Щит сигнализации загазованности. | АКЗ. И-6 | 2 | 3 |
| Технические данные аппаратов | | | |
| Щит сигнализации загазованности. | АКЗ. И-7 | 1 | 3 |
| Чертеж общего вида | | | |
| Щит сигнализации загазованности. | АКЗ. И-8 | 1 | 3 |
| Схема электрическая соединений | | | |
| Щит сигнализации загазованности. | АКЗ. И-9 | 1 | 3 |
| Таблица перечня надписей | | | |

Взам. инв. №

Подпись и дата

Инв. № подл.

503-2-43.91-АКЗ.И-5

| | | |
|---|---|---|
| ГИП | Коростелев | |
| Н.контр. | Малахов | |
| Нач. отд. | Малахов | |
| Зав. гр. | Блудова | |

Производственный корпус автотранспортного предприятия на 200 автобусов с закрытой стоянкой

| Стадия | Лист | Листов |
|---|---|---|
| Р | - | 1 |

Ведомость материалов для заказа щитов предприятию-изготовителю „Минэлектротехпрома"

ГИПРОАВТОТРАНС Воронежское АП

Копировал:

25122-10 25

Формат А3

Альбом 10

| Позиция | Наименование и техническая характеристика оборудования и материалов. Завод-изготовитель (для импортного оборудования-страна, фирма) | Тип, марка оборудования. Обозначение документа и номер опросного листа | Единица измерения: Наименование | Единица измерения: Код | Код завода-изготовителя | Код оборудования материала | Цена единицы оборудования, тыс. руб. | Количество | Масса единицы оборудования, кг |
|---|---|---|---|---|---|---|---|---|---|
| 1 | 2 | 3 | 4 | 5 | 6 | 7 | 8 | 9 | 10 |
| | 1. Щиты | | | | | | | | |
| 1 | Ящик управления (навесной щит) размерами 800×600×350 для сигнализации контроля загазованности (Схемы электрические принципиальные см. альбом 7 АК3-2, АК3-3 и т.п. 503-9-26.89 альбом 1 АСТ-2). | ЯУЭ-0863 ОСТ16.0.684.116-74 По чертежам АК3.Н лл.6-9 | шт. | 796 | | | | 1 | |

| | | |
|---|---|---|
| ГИП | Коростелев | |
| Н.контр. | Малахов | |
| Нач. отд. | Малахов | |
| Зав.гр. | Блудова | |

503-2-43.91-АК3.Н.С02

Спецификация щитов

| Стадия | Лист | Листов |
|---|---|---|
| Р | – | 1 |

ГИПРОАВТОТРАНС воронежское АП

Копировал:



Инв.№ подл. | Подпись и дата | Взам.инв.№

| Формат | Зона | Поз. | Обозначение | Наименование | Кол. | Примечание |
|---|---|---|---|---|---|---|
| | | | | | | |
| | | | | Н51 01 | | |
| | | | | Кнопка КЕ-011УЗ, исп.2 | | |
| | | 02 | SB2, SB | толк.черный, без надписи | 02 | |
| | | 03 | SB1 | толк.красный, без надписи | 01 | |
| | | 04 | HL, HL16, HL18, HL19, HL21 | Арматура светосигнальная с лампой КМ24-90 и добавочным резистором, U~ 220В, с красной линзой | 06 | |
| | | | HL□ | | | |

Инв.№ подл. | Подпись и дата | Взам. инв.№

| Изм | Лист | № докум. | Подп. | Дата | 503-2-43.91-АКЗ. И-6 | Лист 2 |
|---|---|---|---|---|---|---|

Формат А4





| Формат | Зона | Поз. | Обозначение | Наименование | Кол. | Примечание |
|---|---|---|---|---|---|---|
| | | | | | | |
| | | | | Документация | | |
| | | | | | | |
| А3 | | | АКЗ. И-7 | Чертеж общего вида | | |
| А3 | | | АКЗ. И-8 | Схема электрическая соединений | | |
| А4 | | | АКЗ. И-9 | Таблица перечня надписей | | |
| | | | | | | |
| | | | | Сборочные единицы | | |
| | | | | Н1 01 | | |
| | | 01 | НА | Звонок ЗВП-220УХЛ5 | 01 | |
| | | | | Блок зажимов | | |
| | | | | БЗ 24-4П25-В/ВУЗ-10 | 02 | |

Инв.№ подл. | Подпись и дата | Взам. инв.№

| | | | |
|---|---|---|---|
| ГИП | Коростелев | | |
| Н.контр | Малахов | | |
| Нач.отд. | Малахов | | |
| Зав.гр. | Блудова | | |

503-2-43.91-АКЗ. И-6

| Производственный корпус автотранспортного предприятия на 200 автобусов с закрытой стоянкой | Стадия | Лист | Листов |
|---|---|---|---|
| | Р | 1 | 2 |
| Щит сигнализации загазованности технические данные аппаратов | ГИПРОАВТОТРАНС Воронежское АП | | |

Копировал:



Формат А4

Вид спереди
Дверь не показана

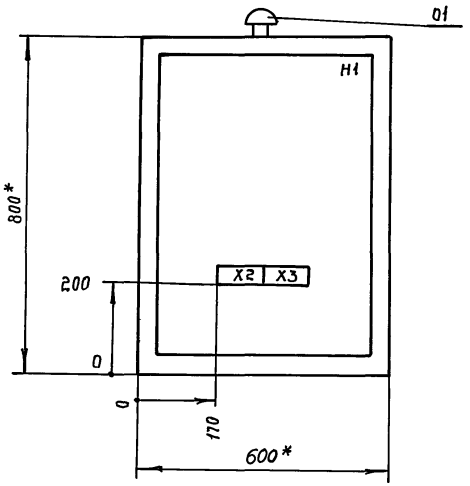


Дверь щита
Вид спереди

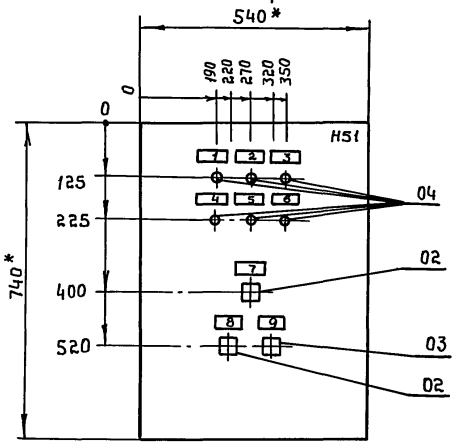


1.* Размеры для справок.

2. По данному чертежу изготовить один щит.

3. В контуре табличек номера надписей по перечню надписей, см. АКЗ. И-9.

5. В крыше щита необходимо предусмотреть отверстие

| | | | |
|---|---|---|---|
| ГИП | Коростелев | | |
| Н.констр. | Малахов | | |
| Нач.отд. | Малахов | | |
| Зав.гр. | Блудова | | |

503-2-43.91-АКЗ. И-7

| Производственный корпус автотранспортного предприятия на 200 автобусов с закрытой стоянкой | Стадия | Лист | Листов |
|---|---|---|---|
| | Р | - | 1 |
| Щит сигнализации загазованности. Чертеж общего вида | ГИПРОАВТОТРАНС Воронежское АП | | |



Инв.№ подл. | Подпись и дата | Взам. инв.№

Альбом 10

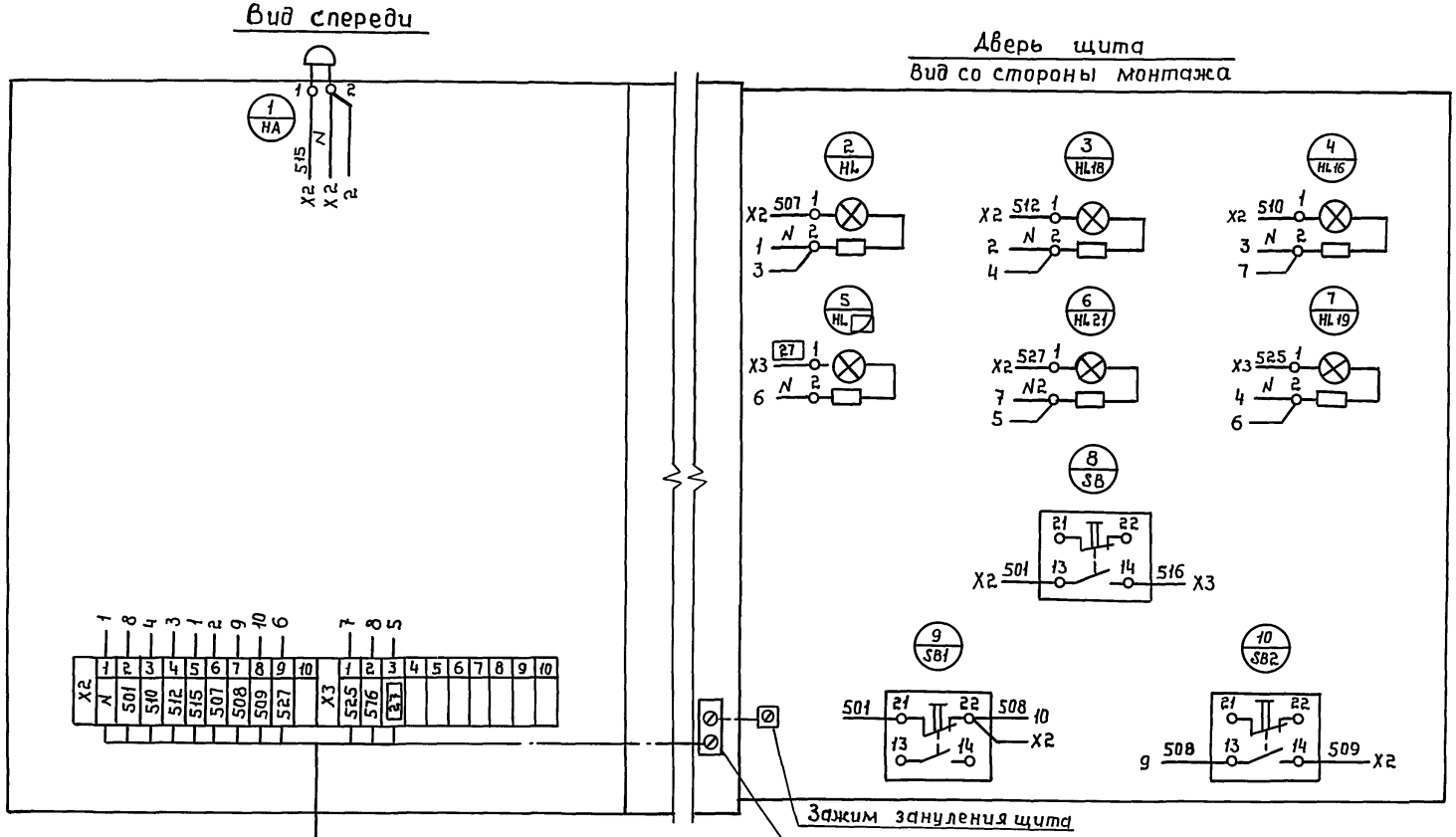


1. Схемы электрические принципиальные см. АК3-2, АК3-3 ал.7 и т.п. [redacted].

| | | | |
|---|---|---|---|
| ГИП | Коростелев | | |
| Н.контр. | Малахов | | |
| Нач. отд. | Малахов | | |
| Зав. гр. | Блудова | | |

503-2-43.91-АК3.Н-8

| Производственный корпус автотранспортного предприятия на 200 автобусов с закрытой стоянкой | Стадия | Лист | Листов |
|---|---|---|---|
| | Р | - | 1 |
| Щит сигнализации загазованности. Схема электрическая соединений | ГИПРОАВТОТРАНС Воронежское АП | | |

Инв.№ подл. | Подпись и дата | Взам.инв.№

Копировал:

Альбом 10

| Панель | Строка | Надпись | Поз. обозначение | Место надписи | Текст | Кол. | Вид шрифта | Заго-товка |
|---|---|---|---|---|---|---|---|---|
| | | | | | | | | |

Инв.№ подл. | Подпись и дата | Взам. инв.№

| Изм. | Лист | № докум. | Подп. | Дата |
|---|---|---|---|---|

Лист

Формат А4



Альбом 10

| Панель | Строка | Надпись | Поз. обозначение | Место надписи | Текст | Кол. | Вид шрифта | Заго-товка |
|---|---|---|---|---|---|---|---|---|
| | | 1 | HL16 | Табличка | Газ на участке ТО и ТР | 01 | | |
| | | 2 | HL18 | То же | Газ на участке углубленного | | | |
| | | | | | диагностирования | 01 | | |
| | | 3 | HL | " | Неисправность 1СТМ - 8СТМ | 01 | | |
| | | 4 | HL19 | " | Ксилол на участке подкраски | 01 | | |
| | | 5 | HL21 | " | Неисправность СТМ | 01 | | |
| | | 6 | HL□ | " | Газ в операторской поста | | | |
| | | | | | выпуска газа | 01 | | |
| | | 7 | SB | " | Съем звука | 01 | | |
| | | 8 | SB2 | " | Опробование сигнализации | | | |
| | | | | | включить | 01 | | |
| | | 9 | SB1 | " | Опробование сигнализации | | | |
| | | | | | отключить | 01 | | |

Инв.№ подл. | Подпись и дата | Взам. инв.№

503-2-43.91-АКЗ.И-9

| | | | |
|---|---|---|---|
| ГИП | Коростелев | | |
| Н. контр. | Малахов | | |
| Нач. отд. | Малахов | | |
| Зав. гр. | Блудова | | |

Производственный корпус автотранспортного предприятия на 200 автобусов с закрытой стоянкой

| Стадия | Лист | Листов |
|---|---|---|
| Р | - | 1 |

Щит сигнализации загазованности. Таблица перечня надписей

ГИПРОАВТОТРАНС
Воронежское АП

Копировал: [illegible] 25122-10 30 Формат А4

Альбом 10

# Опросный лист для заказа комплектной трансформаторной подстанции

## Запрашиваемые данные

| | | |
|---|---|---|
| Наименование и адрес | Заказчика | |
| | Проектной организации | |
| | Объекта | |
| Реквизиты заказчика | Платежные | |
| | Отгрузочные | |
| Трансформатор силовой | Тип, мощность, КВ·А | ТМЗ-630 |
| | Напряжение 6/0,4 или 10/0,4 кВ | |
| | Схема и группа соединений: Масляный Y/Y-0 или Δ/Y-11 | Δ/Y-11 |
| | Сухой Δ/Y-11 | |
| Категория размещения по ГОСТ 15150-69 | 3 — Однорядная однотрансформаторная, левого или правого исполнения | Левого |
| | 3 — Двухтрансформаторная однорядная или двухрядная | — |
| | 1 — Однорядная однотрансформаторная или двухтрансформаторная | — |
| Тип вводного устройства высокого напряжения | | ШВВ-1У3 |
| Тип шкафа ввода низкого напряжения | | ШНВ-2У3 |
| Количество подстанций | | 1 |
| Тип линейного шкафа | | ШНЛ-4У3 |

| Порядковый № ячейки аппарата | Аппарат: Тип | Аппарат: Каталожный номер или номинальный ток расцепителя | Возможна замена: Тип | Возможна замена: Каталожный номер или номинальный ток расцепителя | Номинальный ток трансформатора, А | Шкала амперметра А |
|---|---|---|---|---|---|---|
| 2 | ВА55-41 | 1000 | | | 1000/5 | 0...1000 |
| 3 | ВА55-39 | 400 | | | | |
| 4 | ВА55-39 | 400 | | | | |
| 5 | ВА52-39 | 250 | | | | |
| 6 | ВА52-39 | 250 | | | | |
| 7 | ВА52-35 | 250 | | | | |
| 8 | ВА52-35 | 400 | | | | |
| 9 | ВА52-35 | 400 | | | | |

Порядок номеров ячеек аппарата

| | ШНВ-2У3 | ШНЛ-4У3 |
|---|---|---|
| 2 | 1 | 9 |
| | | 8 |
| | | 7 |
| 3 | | 6 |
| 4 | | 5 |
| | | 2 |

Фасад

Схема однолинейная

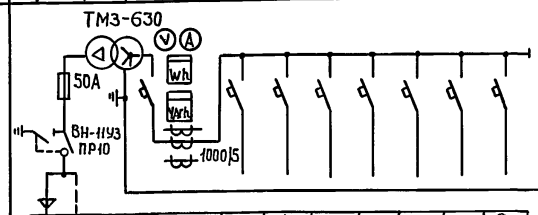


Привязан

Инв. №

Подпись и печать заказчика

▭ — Заполняется при привязке проекта

| | | |
|---|---|---|
| ГИП | Корастелев | |
| Н.контр. | Малахов | |
| Нач.отд. | Малахов | |
| Зав.гр. | Якушев | |
| Инж.-т к. | Ивлева | |

503-2-43.91-ЭМ.ЛО-1

| | | | |
|---|---|---|---|
| Производственный корпус автотранспортного предприятия на 200 автобусов с закрытой стоянкой | Стадия | Лист | Листов |
| | Р | — | 1 |
| Листопросный для заказа комплектной трансформаторной подстанции КТП1 | ГИПРОАВТОТРАНС Воронежское АП | | |

Копировал:



Инв.№ подл. | Подпись и дата | Взам.инв.№

# Опросный лист для заказа комплектной трансформаторной подстанции

## Запрашиваемые данные

| | | | |
|---|---|---|---|
| Наименование и адрес | Заказчика | | |
| | Проектной организации | | |
| | Объекта | | |
| Реквизиты заказчика | Платежные | | |
| | Отгрузочные | | |
| Трансформатор силовой | Тип, мощность, КВ·А | | ТМЗ-630 |
| | Напряжение | 6/0,4 или 10/0,4 кв | |
| | Схема и группа соединений | Масляный: Y/Y-0 или Δ/Y-11 | Δ/Y-11 |
| | | Сухой: Δ/Y-11 | |
| Категория размещения по ГОСТ 15150-69 | 3 | Однорядная однотрансформаторная, левого или правого исполнения | правого |
| | | Двухтрансформаторная однорядная или двухрядная | — |
| | 1 | Однорядная однотрансформаторная или двухтрансформаторная | — |
| Тип вводного устройства высокого напряжения | | | ШВВ-1У3 |
| Тип шкафа ввода низкого напряжения | | | ШНВ-2У3 |
| Количество подстанций | | | 1 |
| Тип линейного шкафа | | | ШНЛ-4У3 |

| Порядковый № ячейки аппарата | Аппарат: Тип | Аппарат: Каталожный номер или номинальный ток расцепителя | Возможна замена: Тип | Возможна замена: Каталожный номер или номинальный ток расцепителя | Номинальный ток трансформатора, А | Шкала амперметра, А |
|---|---|---|---|---|---|---|
| 2 | ВА55-41 | 1000 | | | 1000/5 | 0.... 1000 |
| 3 | ВА55-39 | 400 | | | | |
| 4 | ВА55-39 | 400 | | | | |
| 5 | ВА52-39 | 250 | | | | |
| 6 | ВА52-39 | 250 | | | | |
| 7 | ВА52-35 | 400 | | | | |
| 8 | ВА52-35 | 400 | | | | |
| 9 | ВА52-35 | 400 | | | | |

Порядок номеров ячеек аппарата

| ШНВ-2У3 | ШНЛ-4У3 |
|---|---|
| | 9 |
| | 8 |
| 2 | 7 |
| 3 | 6 |
| 4 | 5 |
| 1 | 2 |

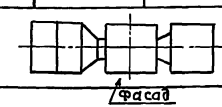


Схема однолинейная

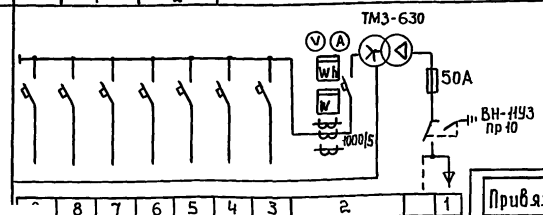


Подпись и печать заказчика

▭ – Заполняется при привязке проекта

Привязан

Инв №

| | | |
|---|---|---|
| ГИП | Коростелев | |
| Н. контр. | Малахов | |
| Нач. отд. | Малахов | |
| Зав. гр. | Якушев | |
| Инж. т к. | Ивлева | |

503-2-43.91-ЭМ.ЛО-2

Производственный корпус автотранспортного предприятия на 200 автобусов с закрытой стоянкой

| Стадия | Лист | Листов |
|---|---|---|
| Р | — | 1 |

Лист опросный для заказа комплектной трансформаторной подстанции КТП2

ГИПРОАВТОТРАНС Воронежское АП

Копировал: Ш—/—

25122-10



Формат А3

Взам. инв. №

Подпись и дата

Инв. № подл.

gost.e-ecolog.ru