ТИПОВОЙ ПРОЕКТ
503-2-43.91

ПРОИЗВОДСТВЕННЫЙ КОРПУС АВТОТРАНСПОРТНОГО ПРЕДПРИЯТИЯ НА 200 АВТОБУСОВ С ЗАКРЫТОЙ СТОЯНКОЙ

АЛЬБОМ 3

КЖ КОНСТРУКЦИИ ЖЕЛЕЗОБЕТОННЫЕ СТР. 3 – 67
КМ КОНСТРУКЦИИ МЕТАЛЛИЧЕСКИЕ СТР. 68 – 77

gost.e-ecolog.ru

ТИПОВОЙ ПРОЕКТ
503-2-43.91
ПРОИЗВОДСТВЕННЫЙ КОРПУС АВТОТРАНСПОРТНОГО ПРЕДПРИЯТИЯ НА 200 АВТОБУСОВ С ЗАКРЫТОЙ СТОЯНКОЙ

АЛЬБОМ 3

Перечень альбомов

Альбом	1	ПЗ	Пояснительная записка
		ТХ	Технология производства
Альбом	2	АР	Архитектурные решения
Альбом	3	КЖ	Конструкции железобетонные
		КМ	Конструкции металлические
Альбом	4	ОВ	Отопление и вентиляция
Альбом	5	ВК	Внутренний водопровод и канализация
Альбом	6	ЭМ	Силовое электрооборудование
		ЭО	Электроосвещение
Альбом	7	СС	Связь и сигнализация
		АОВ	Автоматизация отопления и вентиляции
		АКЗ	Автоматизация контроля загазованности
Альбом	8	АПТ1	Автоматические установки пенного пожаротушения
		АПТ2	Автоматические установки пожарной сигнализации
Альбом	9	КЖИ	Чертежи строительных изделий
Альбом	10	АКЗИ	Задание на щиты автоматизации контроля загазованности
		ЭМЛО	Листы опросные для заказа КТП
Альбом	11	СО	Спецификации оборудования
Альбом	12	ВМ	Ведомости потребности в материалах
Альбом	13	С	Смета

Разработан
Воронежским арендным предприятием
„Гипроавтотранс"

Главный инженер В.Л.Шатов
Главный инженер проекта А.И.Коростелев

Утвержден и введен в действие
Государственным концерном
„Росавтотранс"
Протокол от 25.07.1991 № 2

Содержание альбома

Конструкции железобетонные (КЖ)

Лист	Наименование	Стр.	Примеч.
1	Общие данные (начало)	3	
2	Общие данные (продолжение)	4	
3	Общие данные (окончание)	5	
4	Схема расположения фундаментов и фундаментных балок в осях 1÷5, А÷Д|1	6	
5	Схема расположения фундаментов и фундаментных балок в осях 1÷5; Д|1÷Л	7	
6	Схема расположения фундаментов и фундаментных балок в осях 5÷8, А-Д|1	8	
7	Схема расположения фундаментов и фундаментных балок в осях 5÷8, Д|1÷Л	9	
8	Узлы 1÷4	10	
9	Узлы 5÷9	11	
10	Узлы 10÷13	12	
11	Узлы 14÷18	13	
12	Узлы 19÷21, 26	14	
13	Узлы 22÷25	15	
14	Фундаменты ФМ1, ФМ2, ФМ3, ФМ17	16	
15	Фундаменты ФМ4, ФМ5, ФМ18, ФМ19	17	
16	Фундаменты ФМ6, ФМ7	18	
17	Фундаменты ФМ8, ФМ9	19	
18	Фундаменты ФМ10, ФМ11	20	
19	Фундаменты ФМ12, ФМ13	21	
20	Фундаменты ФМ14, ФМ15, ФМ16, ФМ20	22	
21	Таблица нагрузок на фундаменты. Ведомость расхода стали	23	
22	Схема расположения элементов подземного хозяйства	24	
23	Схема расположения элементов подземного хозяйства	25	
24	ФОМ1. План на отм. 0.000. Сечения 1-1... 3-3, а-а Узлы 1, 2	26	
25	ФОМ1. План на отм. 0.000. Сечения 1-1, 2-2, 4-4	27	
26	ФОМ1. Сечения 5-5... 7-7, б-б	28	
27	ФОМ2. План на отм. 0.000. Сечения 2-2, 3-3	29	
28	ФОМ2. План на отм. -0.500. Сечения 4-4... 6-6	30	
29	ФОМ2. Сечение 1-1	31	
30	ФОМ2. Сечения 7-7, 8-8. Узлы	32	
31	ФОМ3. План на отм. 0.000. План на отм. -0.500	33	
32	ФОМ3. Сечения 1-1 ... 5-5	34	
33	ФОМ4. План на отм. 0.000. Сечения 1-1, 7-7 Фрагмент 1	35	
34	ФОМ4. План на отм. -0.500. Сечения 2-2...6-6	36	
35	Спецификация ФОМ3 и ФОМ4	37	
36	Тоннель 1. План на отм. 0.000. План на отм. -0.400	38	
37	Тоннель 1. Сечения 2-2... 7-7	39	
38	Фрагмент 1. Каналы 1,2,3. Сечения 1-1...5-5 Узел	40	
39	Фрагмент 2. Каналы 4...12. Сечения. Узел А.	41	
40	Фрагмент 3. ФОМ8, ФОМ9	42	
41	Канал 13. Сечения 1-1... 4-4, 6-6, 7-7. Узел V	43	
42	ФОМ12. План на отм. 0.000. Сечения 1-1... 2-2	44	
43	ФОМ10, ФОМ13...16. Фрагменты 4,5	45	
44	ФОМ17. КТП 1. План на отм. 0.000; -0.400. Узлы 6,8	46	
45	ФОМ18. КТП 2. План на отм. 0.000, -0.400. Сечения 2-2, 5-5	47	
46	ФОМ11	48	
47	Схема расположения элементов каркаса	49	
48	Сечения к схеме расположения элементов каркаса	50	
49	Спецификация к схеме расположения элементов каркаса	51	
50	Схемы расположения стеновых панелей по осям 1,3,8	52	
51	Схемы расположения стеновых панелей по осям А и Л	53	
52	Спецификация к схемам расположения стеновых панелей	54	
53	Схемы расположения элементов каркаса антресолей в осях И-К/1; А/1-В	55	
54	Схемы расположения элементов перекрытия антресолей	56	
55	Схема расположения элементов покрытия	57	
56	Спецификация к схеме расположения элементов покрытия	58	
57	Спецификация к схеме расположения элементов покрытия (окончание)	59	
58	Фундаменты под оборудование ФОМ19÷ФОМ25	60	
59	Фундаменты под оборудование ФОМ26-ФОМ32	61	
60	Схема расположения деталей крепления подвесного оборудования	62	
61	Схема расположения элементов перегородок	63	
62	Схема расположения элементов перегородок Сечения 1-1÷12-12	64	
63	Схема расположения элементов перегородок Сечения 13-13÷19А-19А	65	
64	Схема расположения элементов перегородок Сечения 20-20÷23-23. Узлы I÷III	66	
65	Спецификация элементов к схеме расположения перегородок	67	
	Конструкции металлические (КМ)		
1	Общие данные (начало)	68	
2	Общие данные (окончание)	69	
3	Схема расположения элементов подвесных путей	70	
4	Сечения к схеме расположения элементов подвесных путей	71	
5	Схема расположения балок и стоек под антресоли	72	
6	Узлы балок и стоек антресолей	73	
7	Схема расположения зенитных фонарей	74	
8	Схемы расположения элементов лестниц ЛМ1÷ЛМ3. Узел А	75	
9	Схемы расположения элементов лестниц ЛМ4, ЛМ5	76	
10	Схемы расположения элементов лестниц ЛМ4, ЛМ5. Узлы 1÷4	(77)	

Инв. № подл. | Подпись и дата | Взам. инв. №

Привязан

Инв. №

503-2-43.91

ГИП	Коростелев	
Нач. отд.	Хатеева	
Н. контр.	Белоусова	
Гл. спец.	Бескоровайный	
Зав. гр.	Сокольцов	
Инж.	Пономарева	

Производственный корпус автотранспортного предприятия на 200 автобусов с закрытой стоянкой

Стадия	Лист	Листов
Р		1

Содержание альбома

ГИПРОАВТОТРАНС Воронежское арендное предприятие

Альбом 3

Ведомость рабочих чертежей основного комплекта КЖ

Лист	Наименование	Примечание
1	Общие данные (начало)	
2	Общие данные (продолжение)	
3	Общие данные (окончание)	
4	Схема расположения фундаментов и фундаментных балок в осях 1÷5, А÷Д/1	
5	Схема расположения фундаментов и фундаментных балок в осях 1÷5, Д/1÷Л	
6	Схема расположения фундаментов и фундаментных балок в осях 5÷8, А-Д/1	
7	Схема расположения фундаментов и фундаментных балок в осях 5÷8, Д/1÷Л	
8	Узлы 1÷4	
9	Узлы 5÷9	
10	Узлы 10÷13	
11	Узлы 14÷18	
12	Узлы 19÷21, 26	
13	Узлы 22÷25	
14	Фундаменты ФМ1, ФМ2, ФМ3, ФМ17	
15	Фундаменты ФМ4, ФМ5, ФМ18, ФМ19	
16	Фундаменты ФМ6, ФМ7	
17	Фундаменты ФМ8, ФМ9	
18	Фундаменты ФМ10, ФМ11	
19	Фундаменты ФМ12, ФМ13	
20	Фундаменты ФМ14, ФМ15, ФМ16, ФМ20	
21	Таблица нагрузок на фундаменты. Ведомость расхода стали	
22	Схема расположения элементов подземного хозяйства в осях Л-А/1.	
23	Схема расположения элементов подземного хозяйства в осях Д/1-А	
24	ФОМ1 План на отм. 0.000. Сечения.	
	Узлы 1,2	
25	ФОМ 1. План на отм. 0.000. Сечения.	
26	ФОМ 1. Сечения.	
27	ФОМ 2. План на отм. 0.000. Сечения.	
28	ФОМ 2. План на отм. -0.500. Сечения.	
29	ФОМ 2. Сечение 1-1.	
30	ФОМ 2. Сечения. Узлы 3... 8.	

Ведомость рабочих чертежей основного комплекта КЖ /продолжение/

Лист	Наименование	Примечание
31	ФОМ 3. План на отм. 0.000. и 0,500. Сечения.	
32	ФОМ 3. Сечения. Виды. Узел 9.	
33	ФОМ 4. План на отм. 0.000. Сечения.	
	Фрагмент 1	
34	ФОМ 4. План на отм. -0.400. Сечения. Виды.	
35	Спецификация ФОМ 3 и ФОМ 4.	
36	Тоннель 1. План на отм. 0.000 и 0.400. Сечения.	
37	Тоннель 1. Сечения 2-2... 7-7.	
38	Фрагмент схемы 1. Сечения.	
	Узлы I... III.	
39	Фрагмент схемы 2. Каналы 4... 12. Узел IV	
40	Фрагмент схемы 3. ФОМ 8, ФОМ 9.	
41	Канал 13. Сечения.	
42	ФОМ 12	
43	ФОМ 10, ФОМ 13... 16. Фрагменты схемы 4, 5.	
44	ФОМ 17. КТП 1. План на отм. 0,000; -0,400. Узлы 6, 8	
45	ФОМ 18. КТП 2. План на отм. 0.000, -0,400. Сечения 2-2... 5-5	
46	ФОМ 11.	
47	Схема расположения элементов каркаса	
48	Сечения к схеме расположения элементов каркаса.	
49	Спецификация к схеме расположения элементов каркаса.	
50	Схемы расположения стеновых панелей по осям 1, 3, 8	
51	Схемы расположения стеновых панелей по осям А и Л	
52	Спецификация к схемам расположения стеновых панелей.	
53	Схемы расположения элементов каркаса антресолей в осях И-К/1; А/1-В	
54	Схемы расположения элементов перекрытия антресолей	
55	Схема расположения элементов покрытия	
56	Спецификация к схеме расположения элементов покрытия	
57	Спецификация к схеме расположения элементов покрытия (окончание)	
58	Фундаменты под оборудование ФОМ19÷ФОМ25	
59	Фундаменты под оборудование ФОМ 26÷ФОМ32	

Ведомость рабочих чертежей основного комплекта КЖ /окончание/

Лист	Наименование	Примечание
60	Схема расположения деталей крепления подвесного оборудования.	
61	Схема расположения элементов перегородок.	
62	Схема расположения элементов перегородок Сечения 1-1 ÷ 12-12	
63	Схема расположения элементов перегородок Сечения 13-13÷ 19А-19Л	
64	Схема расположения элементов перегородок Сечения 20-20 ÷ 23-23. Узлы I÷III	
65	Спецификация элементов к схеме расположения перегородок.	

Проект разработан в соответствии с действующими нормами и правилами и предусматривает мероприятия, обеспечивающие взрывопожарную и пожарную безопасность при эксплуатации здания.

Гл. инженер проекта /Коростелева А.И/

Инв.№ подл. | Подпись и дата | Взам. инв.№

503-2-43.91 - КЖ

ГИП	Коростелев	
Нач.отд.	Хатеева	
Н.контр.	Белоусова	
Гл.спец.	Бескоровайный	
Зав.гр.	Сокольцов	
Инж.	Пономарева	

Производственный корпус автотранспортного предприятия на 200 автобусов с закрытой стоянкой

Стадия	Лист	Листов
Р	1	65

Общие данные (начало)

ГИПРОАВТОТРАНС Воронежское арендное предприятие

25122-03 4

Формат А2

Альбом 3

Ведомость ссылочных и прилагаемых документов КЖ

Обозначение	Наименование	Примечание
	Ссылочные документы	
ГОСТ 13579-78*	Блоки бетонные для стен подвалов	
ГОСТ 22701.1-77	Плиты железобетонные ребристые предварительно напряженные размерами 6×3м для покрытий производственных зданий	
ГОСТ 23279-85	Сетки арматурные сварные для железобетонных конструкций и изделий	
1.020-1/83 вып. 2-13; 3-4	Конструкции каркаса мембридового применения для многоэтажных общественных и производственных зданий	
1.030.1-1 вып. 1-1	Стены наружные из однослойных панелей для каркасных общественных, производственных и вспомогательных зданий промышленных предприятий	
1.030.9-2 вып. 1; 4; 5; 7	Перегородки панельные зданий промышленных и сельскохозяйственных предприятий	
1.042.1-4, вып. 1,3	Сборные железобетонные ребристые плиты высотой 300 мм для перекрытий многоэтажных общественных, производственных и вспомогательных зданий	
1.141-1, вып. 60	Панели перекрытий железобетонные многопустотные	
1.231.9-10, вып. 2	Перегородки поэлементной сборки из гипсокартонных листов на металлическом каркасе	
1.400-9, вып. 1	Унифицированные стропильные петли для подъема сборных железобетонных конструкций зданий и сооружений промышленных предприятий	
1.400-6/76, вып. 1	Унифицированные закладные детали сборных железобетонных конструкций зданий промышленных предприятий	
1.400-15, вып. 1	Унифицированные закладные изделия железобетонных конструкций для крепления технологических коммуникаций и устройств	

Ведомость ссылочных и прилагаемых документов КЖ

Обозначение	Наименование	Примечание
1.412.1-6	Фундаменты монолитные железобетонные на естественном основании под типовые железобетонные колонны одноэтажных и многоэтажных производственных зданий	
1.415.1-2	Балки фундаментные железобетонные для наружных и внутренних стен производственных зданий промышленных предприятий	
1.423.1-3/88	Колонны железобетонные прямоугольного сечения для одноэтажных производственных зданий высотой до 9,6м без мостовых опорных кранов	
1.427.1-3 вып. 1/87, 2/87	Колонны железобетонные прямоугольного сечения для продольного и торцевого фахверка одноэтажных производственных зданий высотой 3.0-14.4м	
1.431.6-28, вып. 1	Перегородки кирпичных зданий промышленных предприятий	
1.432.1-22, вып. 1-1	Стены из однослойных панелей длиной 12м отапливаемых одноэтажных зданий с железобетонным каркасом	
1.450.3-6, вып. 1	Лестницы, площадки, стремянки и ограждения стальные производственных зданий промышленных предприятий	

Ведомость ссылочных и прилагаемых документов КЖ

Обозначение	Наименование	Примечание
1.463.1-16, вып. 3	Фермы стропильные железобетонные сегментные для покрытий одноэтажных производственных зданий пролетом 18 и 24м	
1.465.1-10/82	Комплексные железобетонные плиты покрытий одноэтажных промышленных зданий	
1.465.1-15 вып. 7	Плиты железобетонные ребристые размером 3×12м для покрытий одноэтажных промышленных зданий	
1.494-24, вып. 1	Стаканы для крепления крышных вентиляторов, дефлекторов и зонтов	
2.400-7, вып. 1,2	Монтажные узлы сопряжения сборных железобетонных конструкций одноэтажных производственных зданий	
3.006.1-2.87	Сборные железобетонные каналы и тоннели из лотковых элементов	
3.400-7, вып. 1/87	Унифицированные монтажные петли для подъема сборных бетонных и железобетонных изделий	
3.900-3, вып. 8	Сборные железобетонные конструкции емкостных сооружений для водоснабжения и канализации	
	Прилагаемые документы	
Альбом 9	Чертежи строительных изделий	
Альбом 12	Ведомости потребности в материалах	

Привязан:

Инв. №

ГИП	Коростелев	
Нач. отд.	Латеева	
Н. контр.	Белоусова	
Гл. спец.	Бескоровайный	
Зав. гр.	Сокольцов	
Инж. тех.	Малютина	

503-2-43.91-КЖ

Производственный корпус автотранспортного предприятия на 200 автобусов с закрытой стоянкой

Стадия	Лист	Листов
Р	2	

Общие данные (продолжение)

ГИПРОАВТОТРАНС
Воронежское арендное предприятие

25122-03 5

Формат А2

Инв. № подл. | Подпись и дата | Взам. инв. №

Альбом 3

Ведомость спецификаций

Лист	Наименование	Примечание
8	Спецификация элементов к схеме расположения фундаментов	
14	Спецификация фундаментов фм1; фм2, фм3	
15	Спецификация фундаментов фм4; фм5; фм18; фм19	
16	Спецификация фундаментов фм6; фм7	
17	Спецификация фундаментов фм8; фм9	
18	Спецификация фундаментов фм10; фм11	
19	Спецификация фундаментов фм12; фм13	
20	Спецификация фундаментов фм14÷фм16, фм20	
22	Спецификация к схеме расположения элементов подземного хозяйства (начало)	
23	Спецификация к схеме расположения элементов подземного хозяйства (окончание)	
26	Спецификация фундамента фом1	
30	Спецификация фундамента фом2	
35	Спецификация фундамента фом3; фом4	
36	Спецификация элементов тоннеля 1	
37	Спецификация фундаментов фом5...фом7	
40	Спецификация фундаментов фом8; фом9 и лаза	
41	Спецификация каналов 1÷13	
42	Спецификация фундамента фом12	
43	Спецификация фундаментов фом10, фом13÷фом16	
44	Спецификация фундамента фом17	
45	Спецификация фундамента фом18	
46	Спецификация фундамента фом11	
49	Спецификация к схеме расположения элементов каркаса	
52	Спецификация к схемам расположения стеновых панелей	
53	Спецификация к схеме расположения элементов каркаса антресолей	
54	Спецификация к схемам расположения элементов перекрытия антресолей	
56	Спецификация к схеме расположения элементов покрытия	
57	Спецификация к схеме расположения элементов покрытия (окончание)	
58	Спецификация фундаментов фом19÷фом32	
60	Спецификация к схеме расположения деталей крепления подвесного оборудования	
65	Спецификация элементов к схеме расположения перегородок	

Инв. № подл. | Подпись и дата | Взам. инв. №

Ведомость объемов сборных бетонных и железобетонных конструкций по рабочим чертежам комплекта марки АР, КЖ

	Наименование группы элементов конструкций	Код	Кол. м3	Примечание
1	Колонны	5821000000	174,92	
2	Балки обвязочные, фундаментные	5824000000	47,01	
3	Ригели	5825000000	18,75	
4	Фермы	5826000000	462,69	
5	Перемычки	5828000000	2,78	
6	Панели стеновые наружные	5831000000	823,16	
7	Перегородки	5833000000	116,59	
8	Блоки стеновые	5835000000	101,92	
9	Плиты покрытий	5841000000	1289,41	
10	Плиты перекрытий	5842000000	84,87	
11	Плиты дорожные	5846000000	41,49	
12	Конструкции и детали каналов и открытых водопроводов	5858000000	12,56	
13	Блоки фундаментов	5811000000	2,95	
14	Детали вентиляционных шахт	5896000000	10,86	
15	Итого сборных ж/б конструкций		3189,94	

Материалы на изготовление сборных бетонных и железобетонных конструкций учтены в ведомости потребности в материалах и отдельно не учитываются.

Исходные данные для рабочих чертежей указаны в пояснительной записке альбома 1 и общих данных на листе 2 комплекта АР альбома 2.

Инженерно-геологические условия приняты следующие: рельеф территории спокойный, грунтовые воды отсутствуют, грунты в основании непучинистые, непросадочные с условными нормативными характеристиками: $\varphi^н = 28°$; $C^н = 0{,}2$ кг/см²; $\gamma = 1{,}8$ тс/м³; $K_г = 1$.

За условную отметку 0.000 принята отметка чистого пола корпуса соответствующая абсолютной отметке на генплане ☐

Антикоррозийная защита закладных и соединительных элементов в необходимых случаях приведена на листах проекта.

При расчете и подборе конструкций приняты следующие нагрузки:

собственный вес конструкций;

нормативное значение ветрового давления 0,23 кПа (основной), 0,3 кПа

Нормативное значение веса снегового покрова 1 кПа (основной), 1,5 кПа.

Временная нагрузка на перекрытия:

от оборудования - $q^н = 7{,}5$ кн/м²;

вес людей ремонтных материалов - $q^н = 1{,}5$ кн/м²

Коэффициент перегрузки по СНиП 2.01.07-85.

					503-2-43.91 - КЖ		
Привязан							
Инв. №							
ГИП	Коростелев			Производственный корпус автотранспортного предприятия на 200 автобусов с закрытой стоянкой	Стадия	Лист	Листов
Нач. отд.	Хатеева				Р	3	
Н. контр.	Белоусова						
Гл. спец.	Бескровайный			Общие данные (окончание)	Гипроавтотранс Воронежское арендное предприятие		
Зав. гр.	Сокольцов						
Инж. III к.	Квасова						

25122-03 6

Формат А2

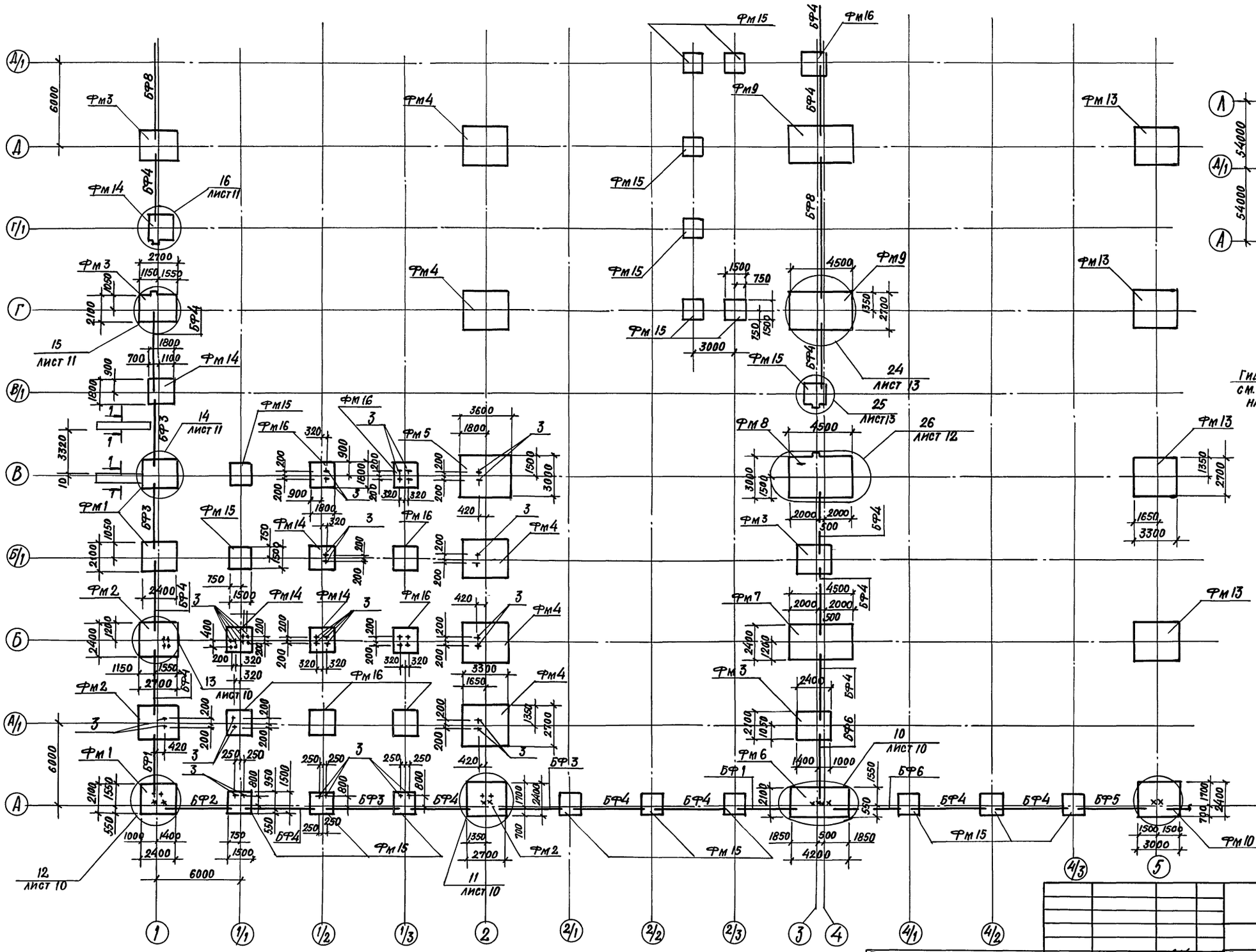

Схематический план

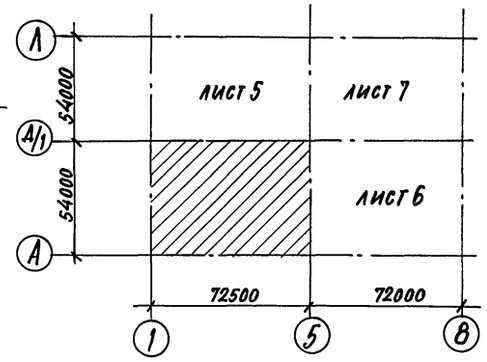

1–1

Условные обозначения:

+ — анкерные болты для крепления стоек антресолей

× — анкерные болты для крепления металлических стоек фахверка

Привязан:				503-2-43.91-КЖ	
Инв.№	ГИП	Коростелев		Производственный корпус автотранспортного предприятия на 200 автобусов с закрытой стоянкой.	Стадия: Р; Лист: 4; Листов:
	Нач.отд.	Хатеева			
	Н.контр.	Белоусова			
	Гл.спец.	Бескоровайный		Схема расположения фундаментов и фундаментных балок в осях 1÷5, А÷4/1	Гипроавтотранс, Воронежское арендное предприятие
	Зав.гр.	Сокольцов			
	Инж.пк.	Пономарева			

Инв.№ подл. | Подпись и дата | Взамен инв.№

25122-03 7 Формат А2

Альбом 3

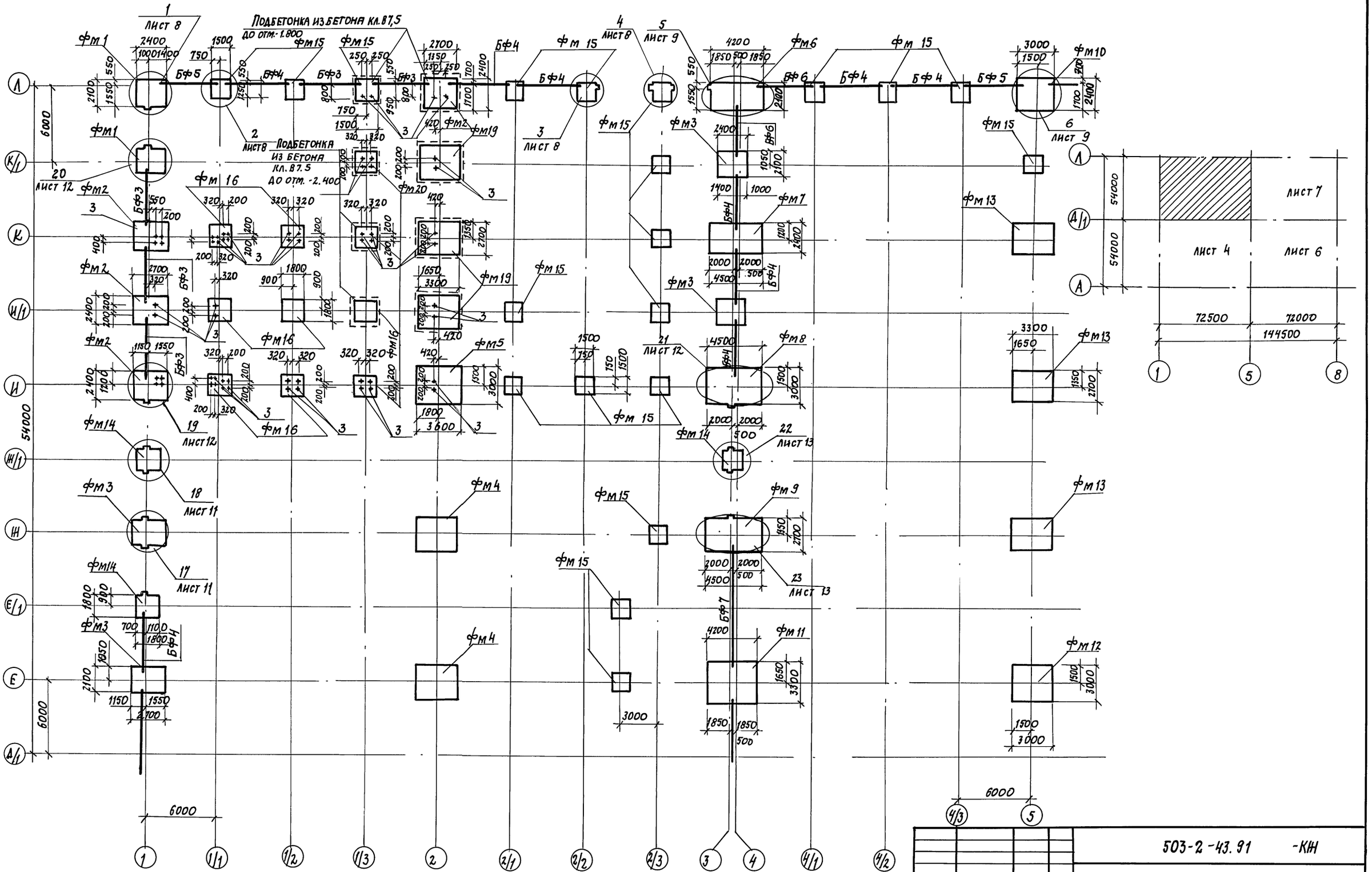

ГИП	Коростелев		
Нач. отд.	Хатеева		
Н. контр.	Белоусова		
Гл. конст.	Бескоровайный		
Зав. гр.	Сокольцов		
Инж. пр.	Пономарева		

ПРИВЯЗАН

ИНВ. №:

503-2-43.91 -КН

Производственный корпус автотранспортного предприятия на 200 автобусов с закрытой стоянкой

Схема расположения фундаментов и фундаментных балок в осях 1÷5, А1-Л

Стадия	Лист	Листов
Р	5	

Гипроавтотранс Воронежское арендное предприятие

Копировал: 25122-03 8 Формат А2

Инв. № подл. | Подпись и дата | Взам. инв. №:

Альбом 3

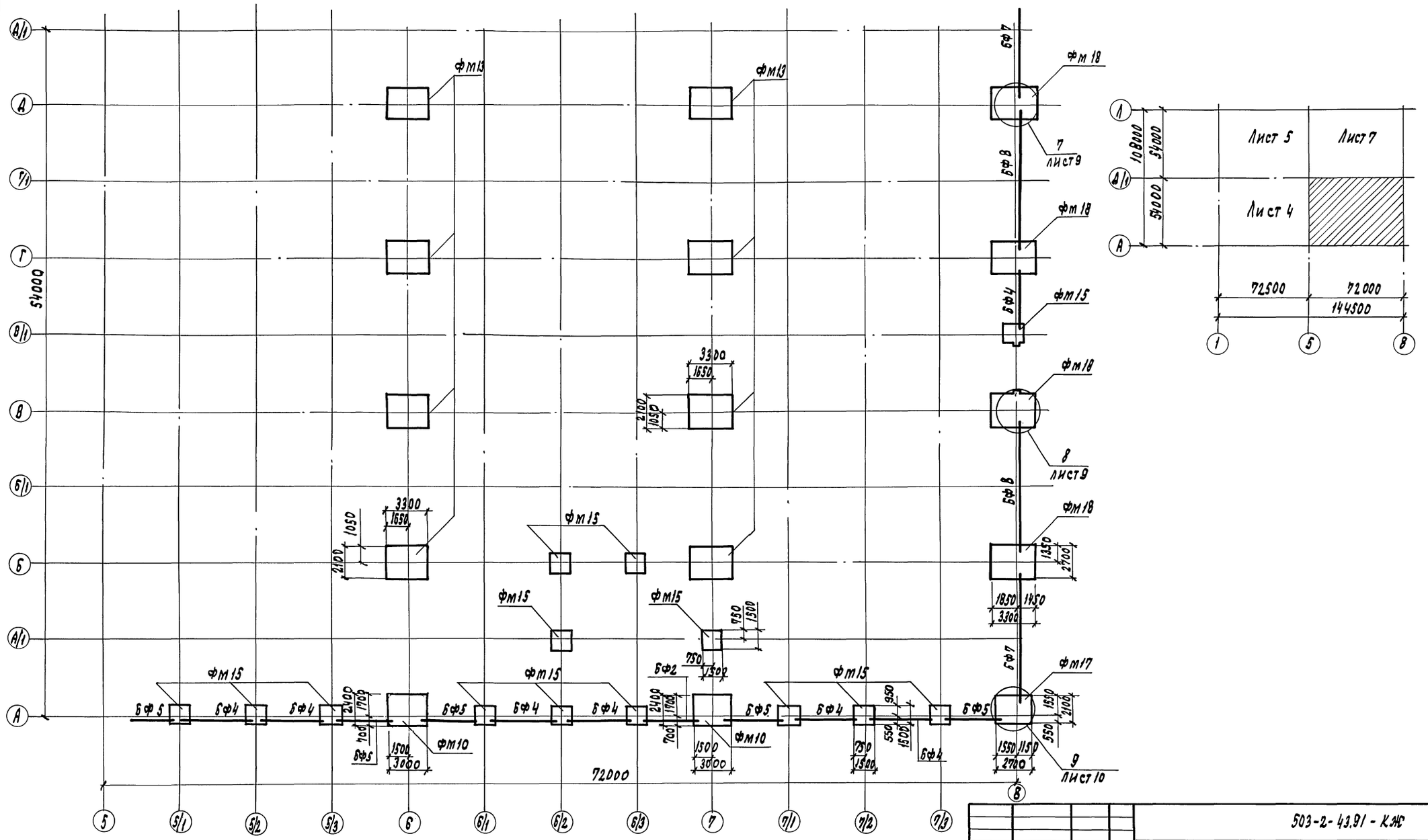

Привязан	ГИП	Коростелев		503-2-43.91 - КЖ	
	Нач.отд.	Хатеева			
	Н.контр.	Белоусова			
	Гл.спец.	Бесконовальный			
	Зав.гр.	Сокольцов			
Инв. №	Инж.	Пономарева			

Производственный корпус автотранспортного предприятия на 200 автобусов с закрытой стоянкой	Стадия	Лист	Листов
	Р	6	
Схема расположения фундаментов и фундаментных балок в осях 5-8; А-А/1	ГИПРОАВТОТРАНС воронежское авиадное предприятие		

Копировал: 25122-03 9 Формат А2

Инв. № подл. | Подпись и дата | Взам. инв. №

Альбом 3

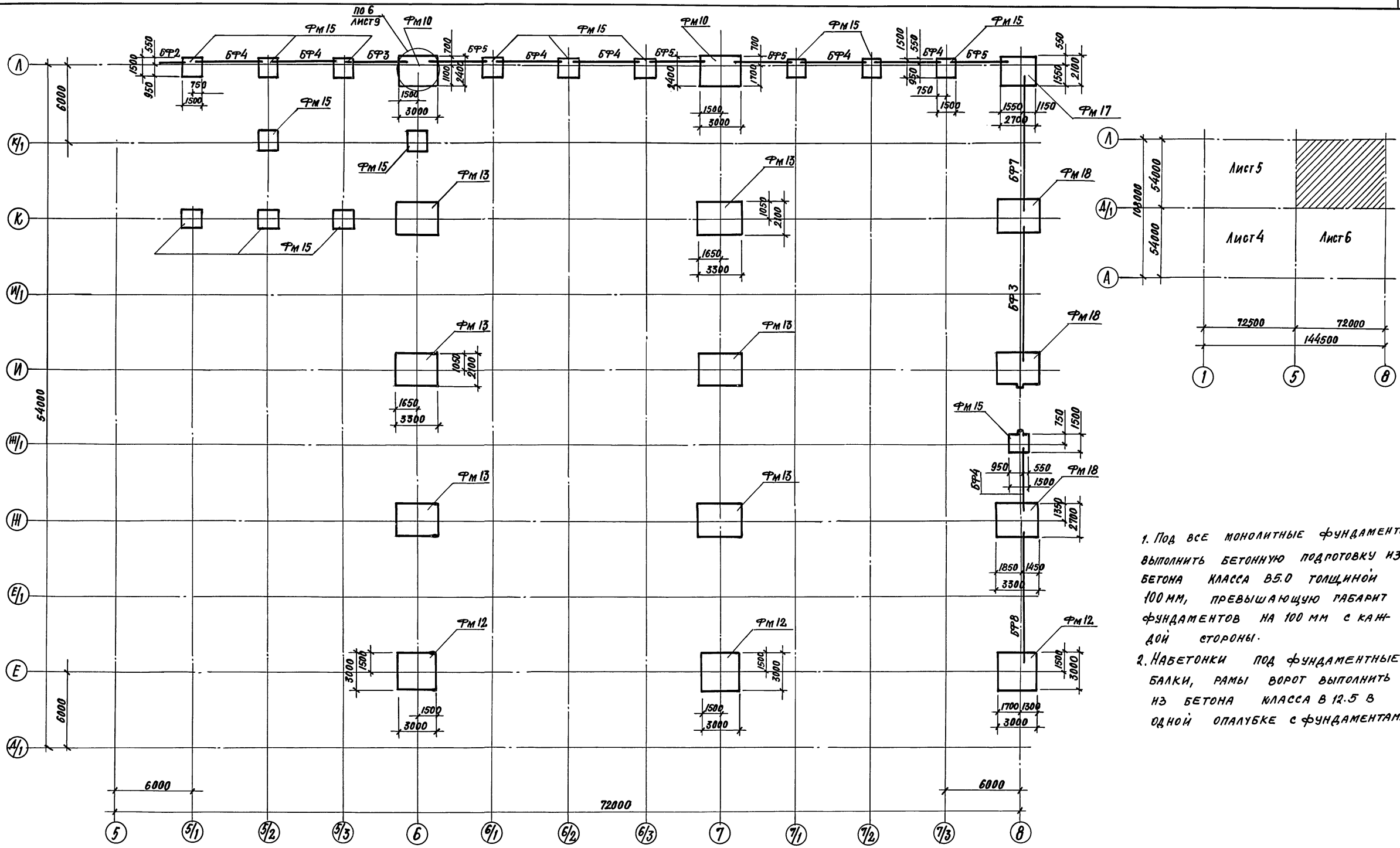

Привязан:	ГИП	Коростелев	
	Нач. отд.	Латеева	
	Н. контр.	Белоусова	
	Гл. спец.	Бескоровайный	
	Зав. гр.	Сокольцов	
Инв. №	Инж.	Пономарева	

503-2-43.91-КЖ

Производственный корпус автотранспортного предприятия на 200 автобусов с закрытой стоянкой

Схема расположения фундаментов и фундаментных балок в осях 5÷8, Д/1-А

Стадия	Лист	Листов
	7	

ГИПРОАВТОТРАНС
Воронежское арендное предприятие

25122-03 10 Формат А2

Инв. № подл. | Подпись и дата | Взамен инв. №

Альбом 3

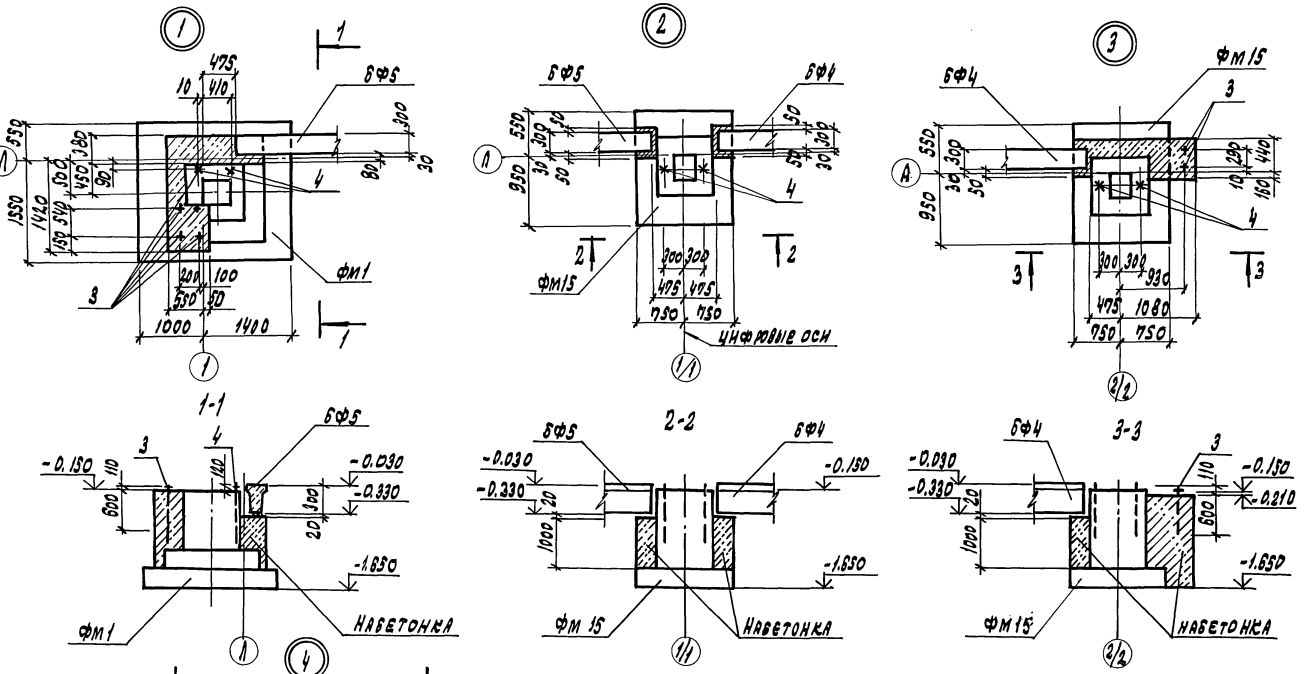

Спецификация элементов к схеме расположения фундаментов (начало)

Марка, поз.	Обозначение	Наименование		Кол.	Масса ед., кг	Примеч.
		Фундаменты				
фм1	лист 14	фм1		5		
фм2	лист 14	фм2		7		
фм3	лист 14	фм3		8		
фм4	лист 15	фм4		7		
фм5	лист 15	фм5		2		
фм6	лист 16	фм6		2		
фм7	лист 16	фм7		2		
фм8	лист 17	фм8		2		
фм9	лист 17	фм9		3		
фм10	лист 18	фм10		6		
фм11	лист 18	фм11		1		
фм12	лист 19	фм12		4		
фм13	лист 19	фм13		21		
фм14	лист 20	фм14		6		
фм15	лист 20	фм15		66		
фм16	лист 20	фм16		18		
фм17	лист 14	фм17		2		
фм18	лист 15	фм18		7		
фм19	лист 16	фм19		3		
фм20	лист 21	фм20		3		
		Блоки фундаментные				
1	ГОСТ 13579-78	ФБС 9.4.6-т		4	470	
2	ГОСТ 13579-78	ФБС 24.4.6-т		4	1300	
		Балки фундаментные				
		t-30°C	t-40°C			
БФ1	1.415.1-2 вып.1	35Ф8-25АIV	45Ф8-20АIV	2	970	
БФ2	1.415.1-2 вып 1	35Ф6-17АIV	45Ф6-15АIV	3	1000	
БФ3	1.415.1-2 вып.1	35Ф6-13АIV	45Ф6-12АIV	10	1100	
БФ4	1.415.1-2 вып.1	25Ф6-14АIV	25Ф6-13АIV	39	850	

Продолжение спецификации

Марка, поз.	Обозначение	Наименование		Кол.	Масса ед., кг	Примеч.
БФ5	1.415.1-2 вып. 1	25Ф6-20АIV	25Ф6-19АIV	12	800	
БФ6	1.415.1-2 вып. 1	25Ф6-25АIV	25Ф6-25АIV	4	750	
БФ7	1.415.1-2 вып. 2	15Ф12-11АIV	15Ф12-10АIV	4	2200	
БФ8	1.415.1-2 вып. 2	15Ф12-5АIV	15Ф12-14АIV	6	2300	
3	ГОСТ 24379.1-80	Болт 1.1 М16х800		56	1.13	
4	ГОСТ 24379.1-80	Болт 1.1 М24х1120		128	4.56	

Привязан

Инв. №

Инв. № подл. | Подпись и дата | Взам. инв. №

ГИП	Коростелев		
Нач. отд.	Уатеева		
Н. контр.	Белоусова		
Гл. спец.	Бескоровайный		
Зав. гр.	Сокольнов		
Инж. II к.	Пономарева		
Инж. III к.	Красова		

503-2-43.91-КЖС

Производственный корпус автотранспортного предприятия на 200 автобусов с закрытой стоянкой

Стадия: Р | Лист: 8 | Листов:

Узлы 1:4

ГИПРОАВТОТРАНС
Воронежское авиационное предприятие

Копировал: 25122-03 11 Формат А2

Альбом 3

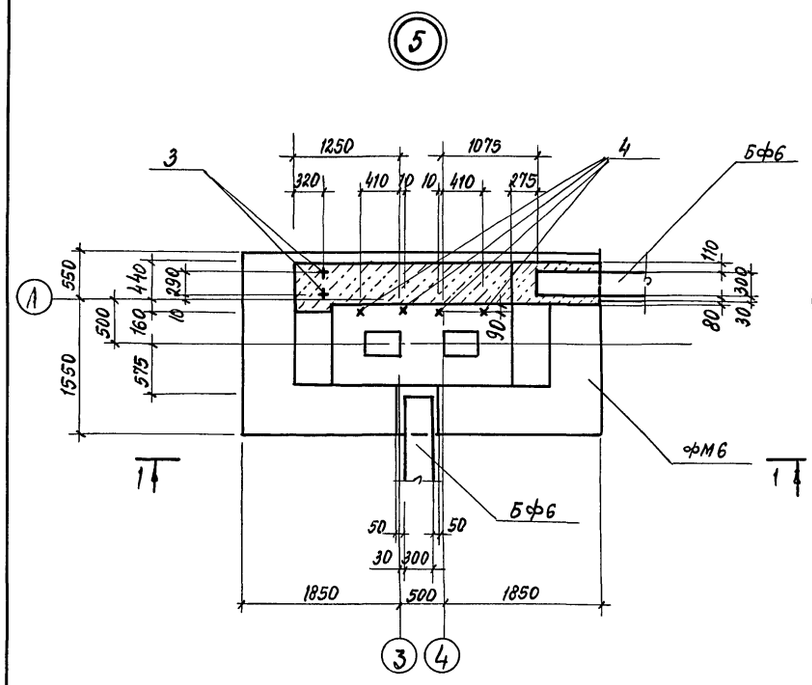

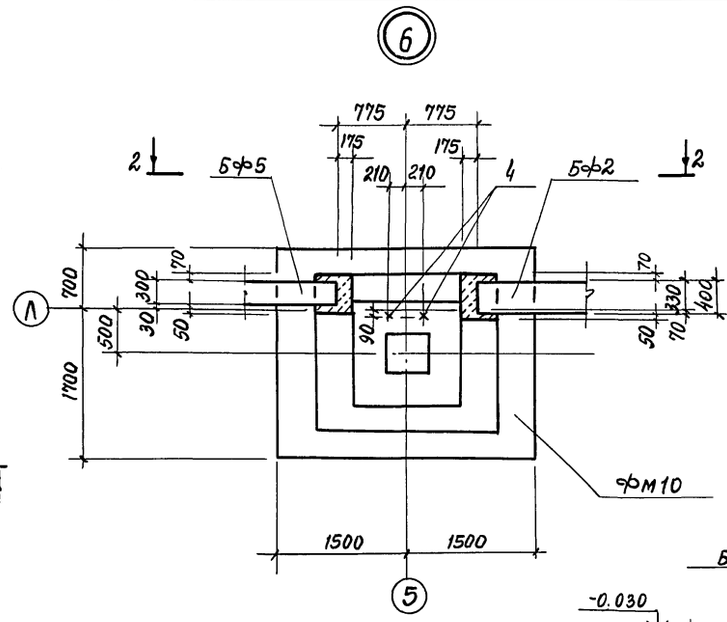

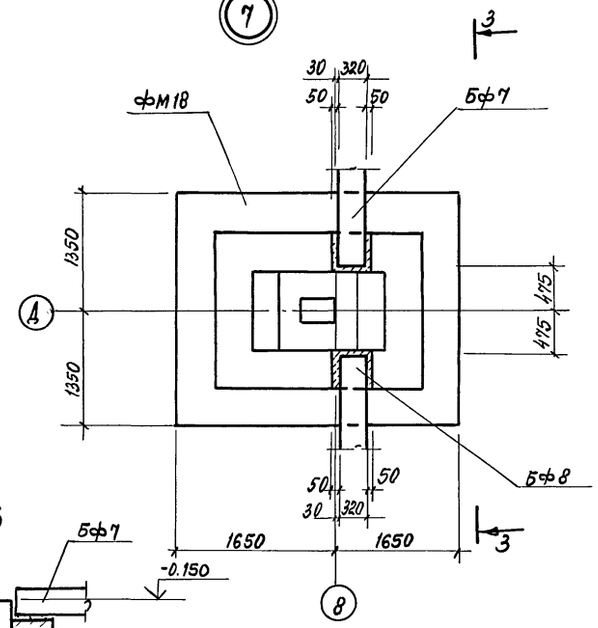

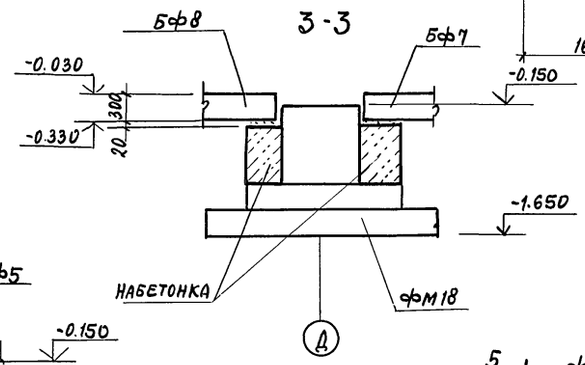

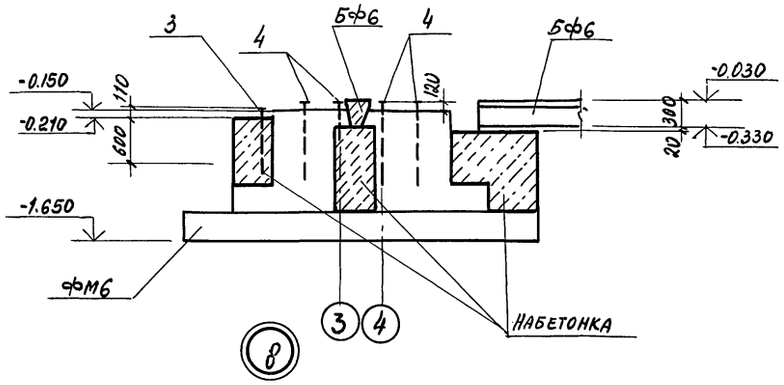

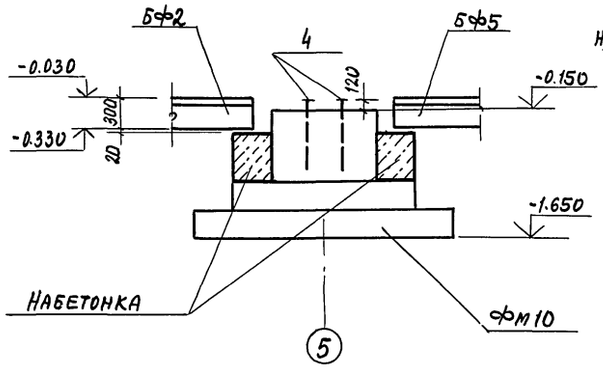

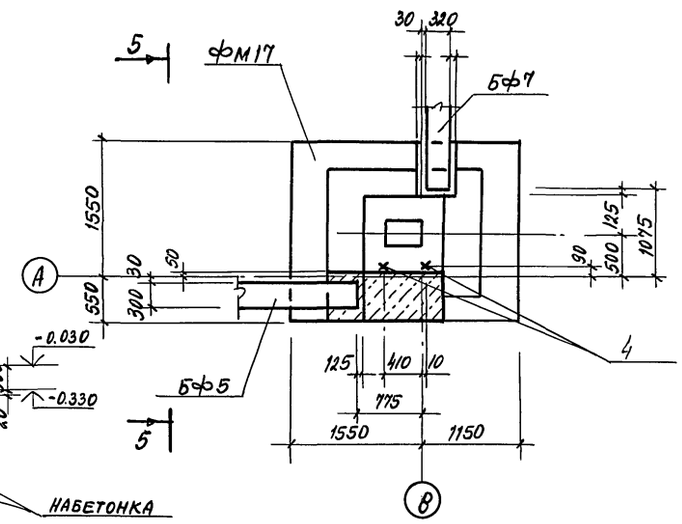

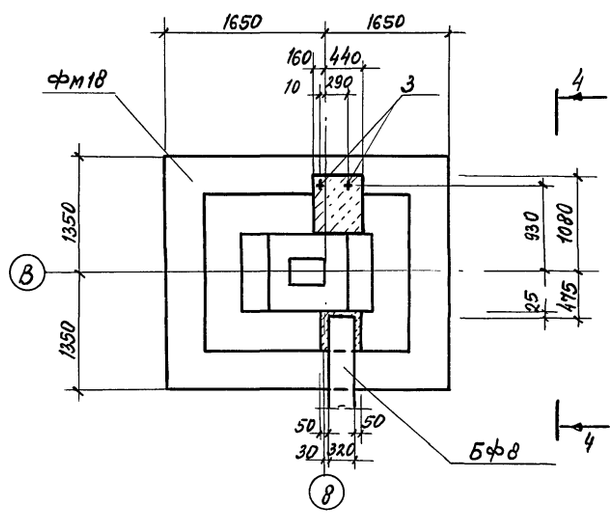

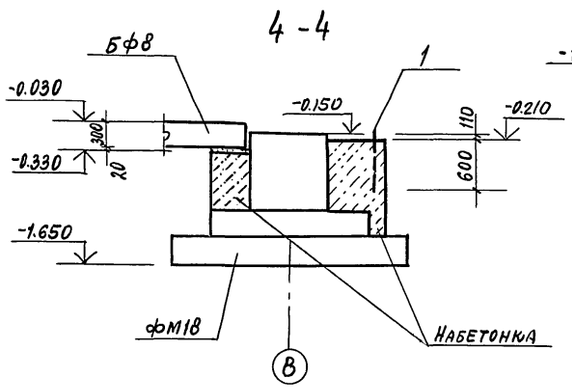

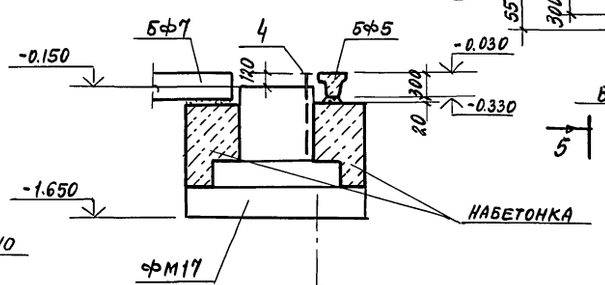

Инв.№ подл. | Подпись и дата | Взам. инв.№

ГИП	Коростелев		
Нач. отд.	Хагеева		
Н. контр.	Белоусова		
Гл. спец.	Бескоровайный		
Зав. пр.	Сокольцов		
Инж. II к.	Пономарева		
Инж. III к.	Квасова		

Привязан:

Инв.№

503-2-43.91 -КЖ

Производственный корпус автотранспортного предприятия на 200 автобусов с закрытой стоянкой

Стадия	Лист	Листов
Р	9	

Узлы 5÷9

ГИПРОАВТОТРАНС
Воронежское арендное предприятие

Копировал 25122-03 12 Формат А2

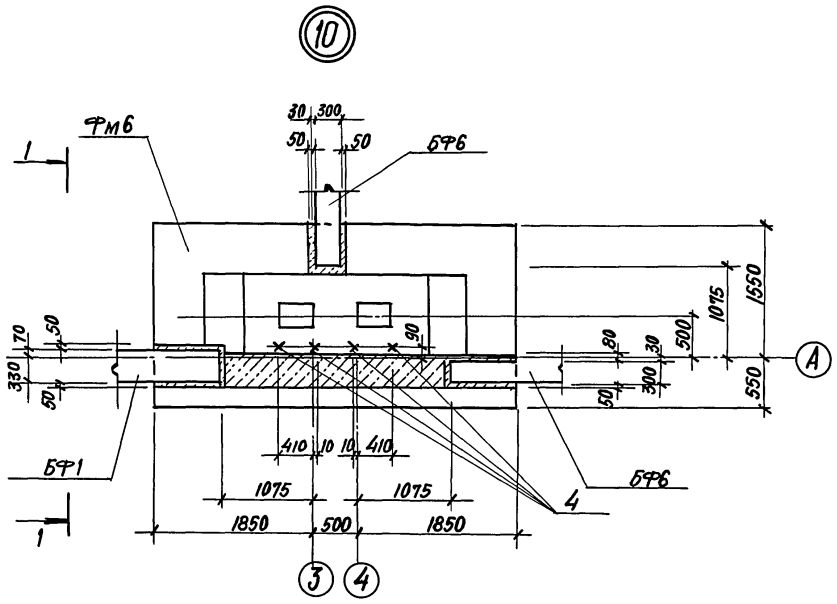

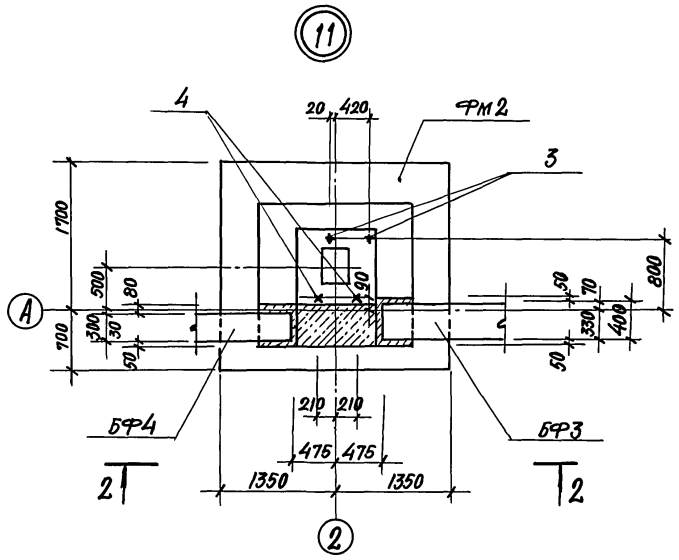

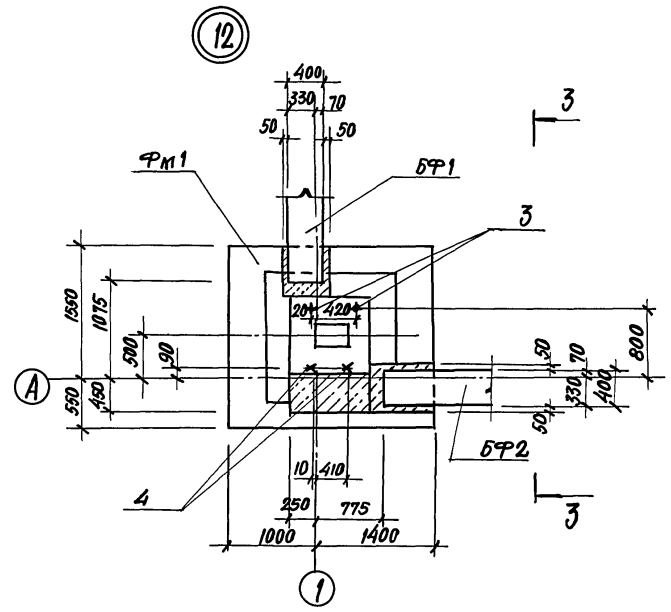

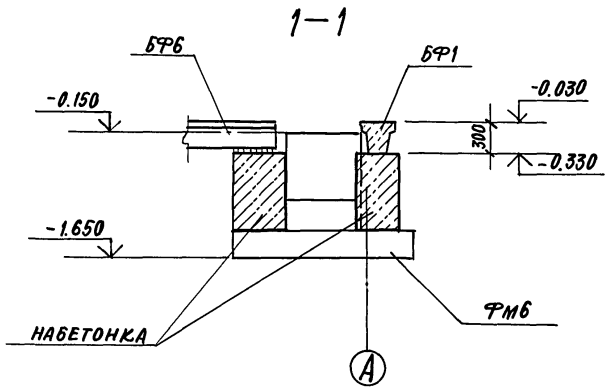

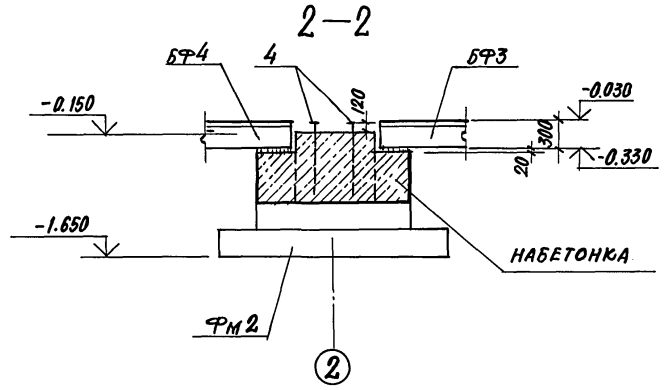

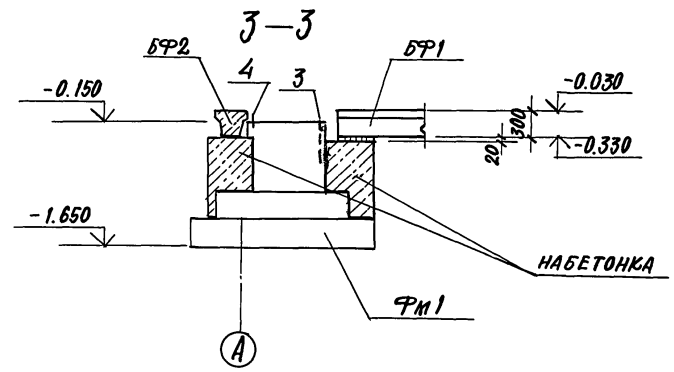

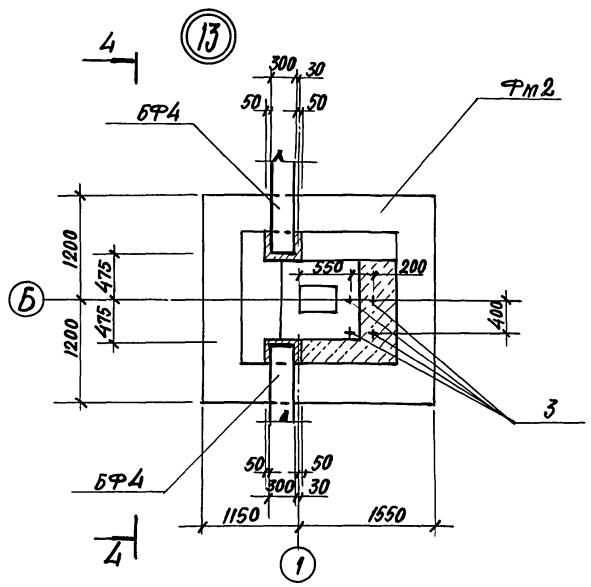

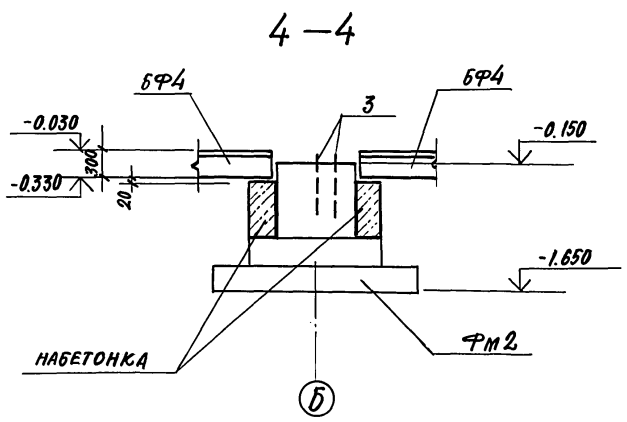

Инв.№ подл. | Подпись и дата | Взам.инв.№

				503-2-43.91-КНН	
	ГИП	Коростелев			
Привязан:	Нач.отд.	Хатеева		Производственный корпус автотранспортного предприятия на 200 автобусов с закрытой стоянкой	Стадия: Р; Лист: 10; Листов:
	Н.контр.	Белоусова			
	Гл.спец.	Бескорованый			
	Зав.гр.	Сокольцов		Узлы 10÷13	ГИПРОАВТОТРАНС, Воронежское арендное предприятие
Инв.№	Инж.ПК.	Пономарева			
	Инж.ШК.	Квасова			

25122-03 13 Формат А2

Альбом 3

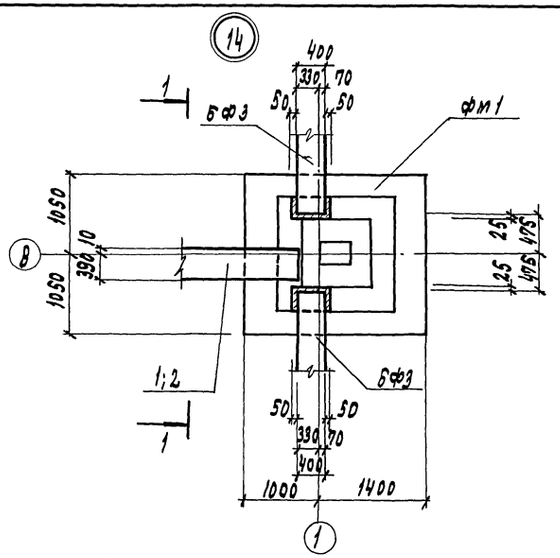

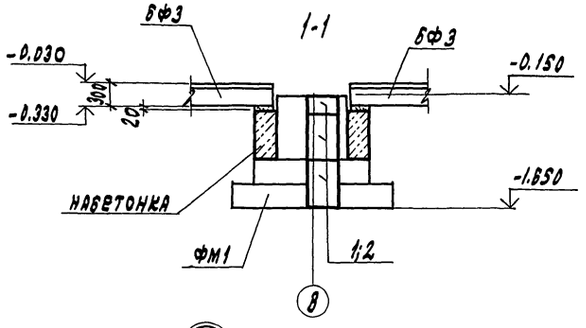

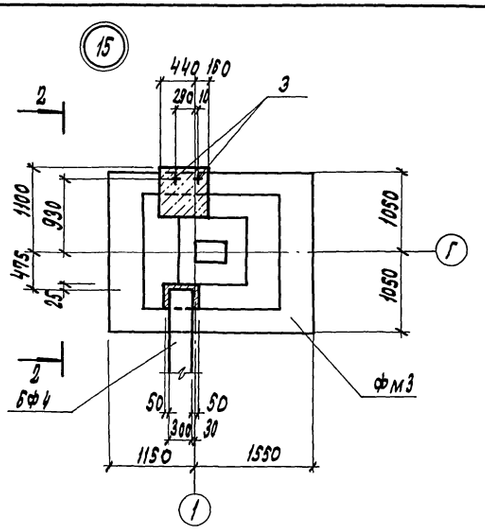

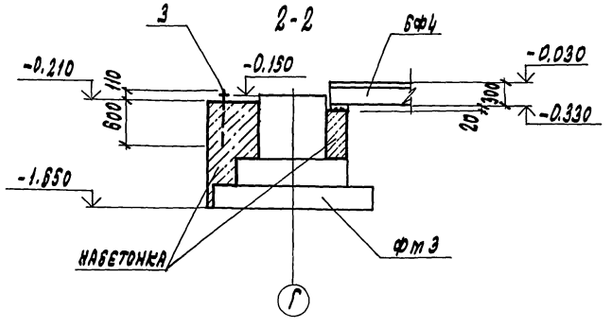

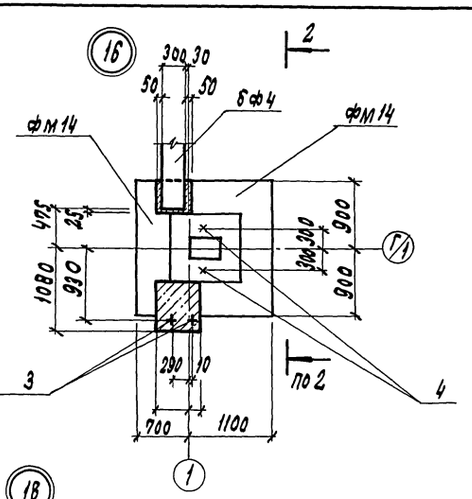

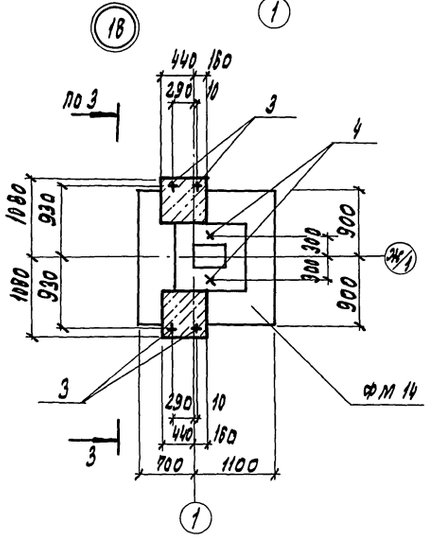

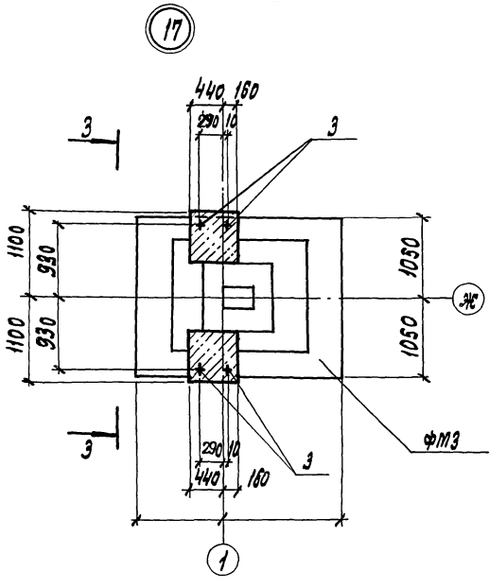

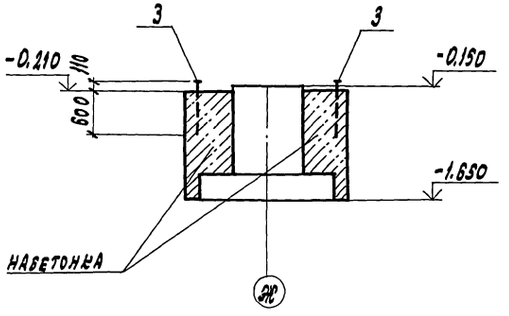

						503-2-43.91 - К.ЖЕ	
ПРИВЯЗАН:			ГИП	КОРОСТЕЛЕВ			
			НАЧ.ОТД.	ХАТЕЕВА			
			Н.КОНТР.	БЕЛОУСОВА			
			ГЛ.СПЕЦ.	БЕСКОРОВАЙНЫЙ			
			ЗАВ.ГР.	СОКОЛЬЦОВ			
			ИНЖ.ТК.	ПОНОМАРЕВА			
ИНВ. №			ИНЖ.ТК.	К.ВАСОВА			

Производственный корпус автотранспортного предприятия на 200 автобусов с закрытой стоянкой	СТАДИЯ	ЛИСТ	ЛИСТОВ
	Р	11	
Узлы 14÷18	ГИПРОАВТОТРАНС Воронежское арендное предприятие		

КОПИРОВАЛ: 25122-03 14 ФОРМАТ А2

Инв. № подл. | Подпись и дата | Взам. инв. №

Альбом 3

19

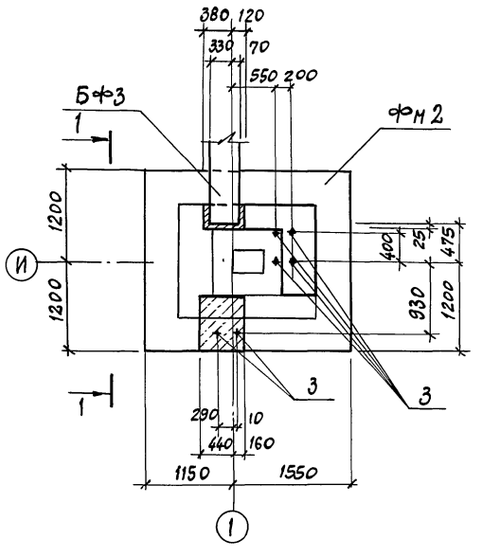

20

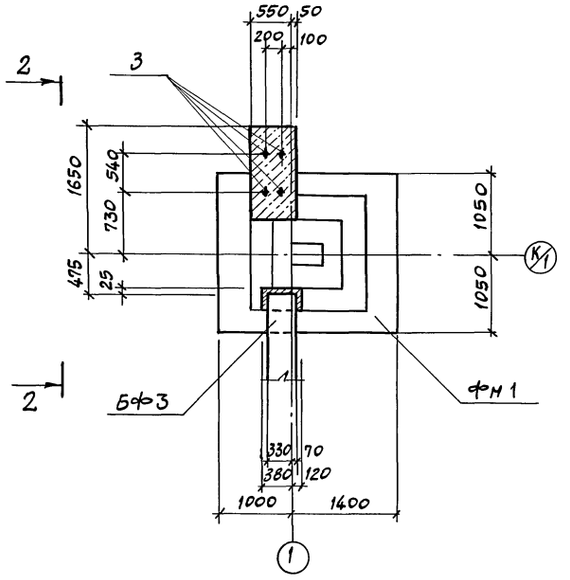

21

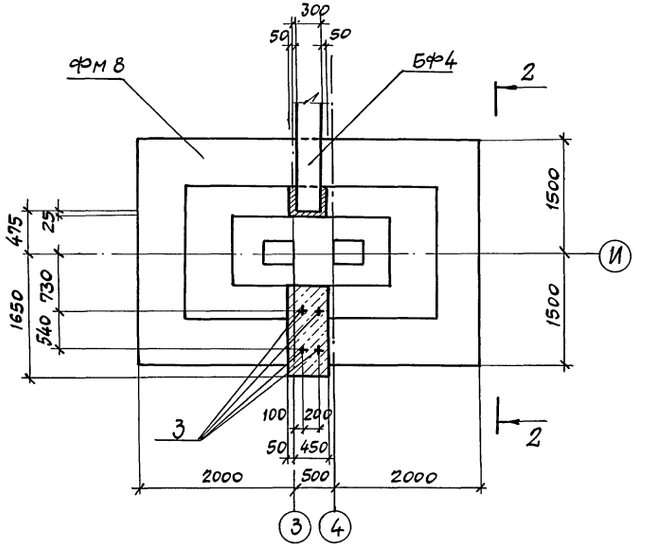

1-1

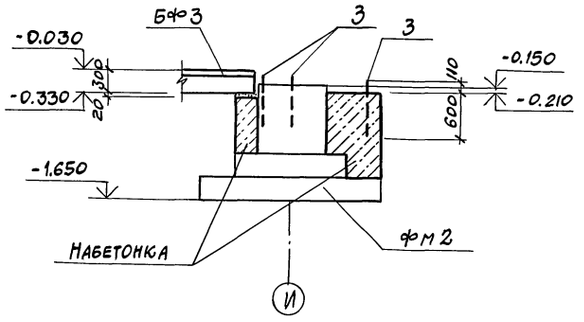

26

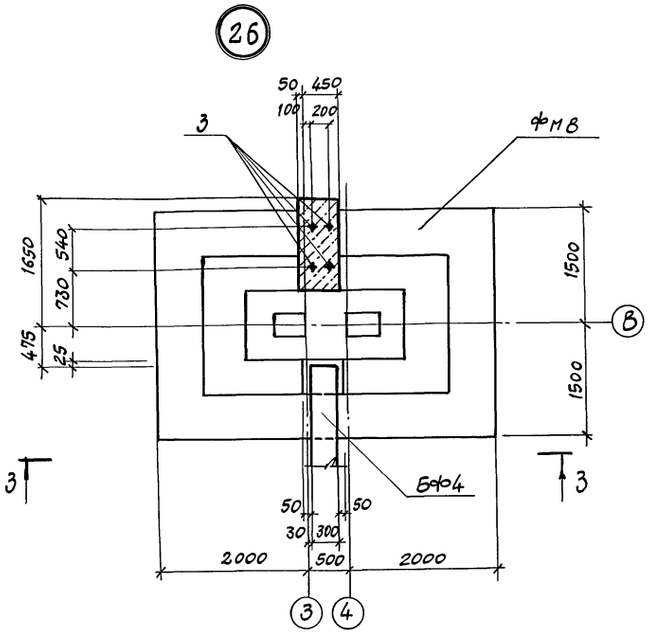

3 - 3

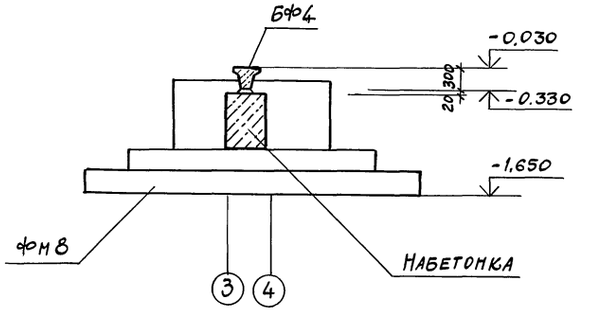

2 - 2

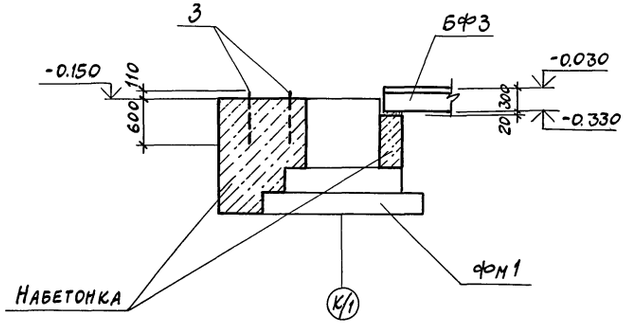

ГИП	Коростелев		
Нач.отд.	Хатеева		
Н.контр.	Белоусова		
Гл.спец.	Бескоровайный		
Зав.гр.	Сокольцов		
Инж. II к	Пономарева		
Инж. III к	Квасова		

Привязан

Инв. №

503-2-43.91 - КЖ

Производственный корпус автотранспортного предприятия на 200 автобусов с закрытой стоянкой

Стадия	Лист	Листов
Р	12	

Узлы 19 ÷ 21, 26

ГИПРОАВТОТРАНС Воронежское арендное предприятие

25122-03 15

Формат А2

Инв. № подл. | Подпись и дата | Взам. инв. №

Альбом 3

22

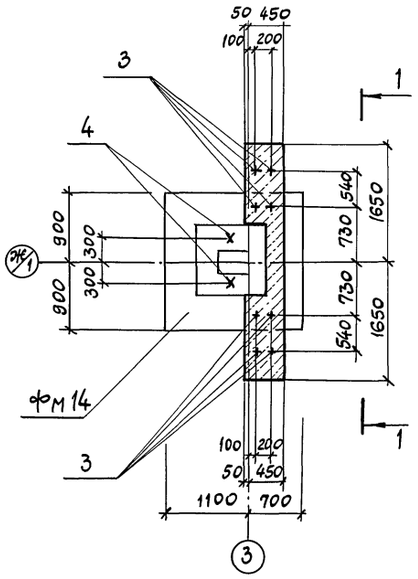

23

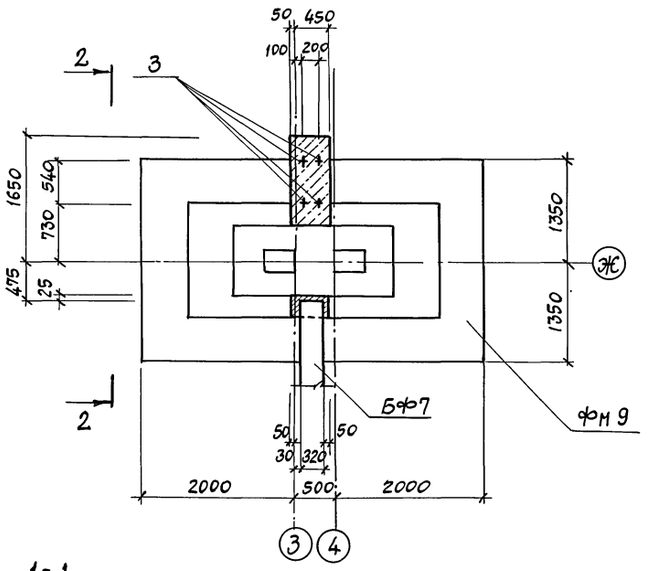

24

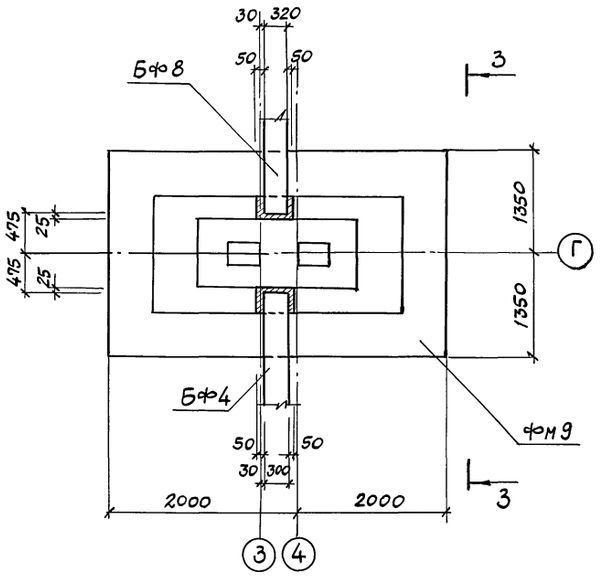

25

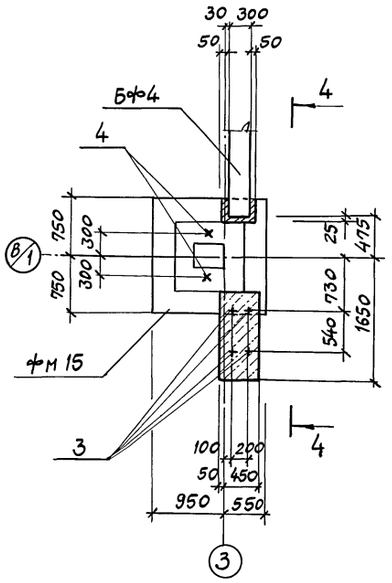

1-1

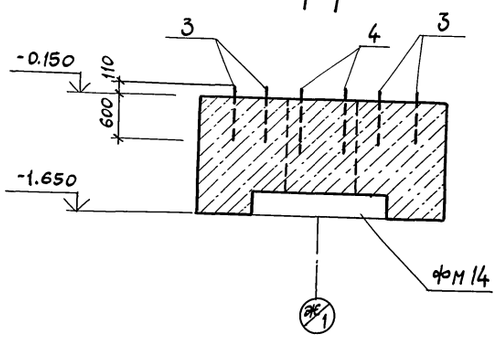

2-2

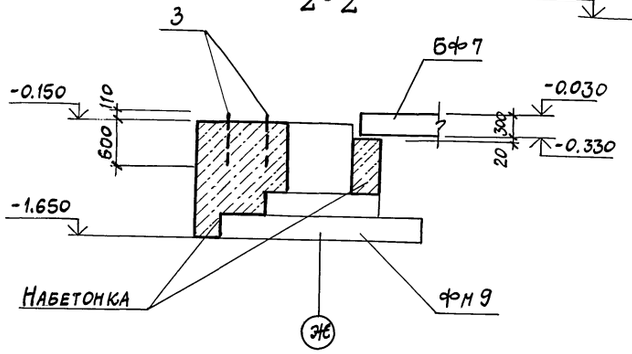

3-3

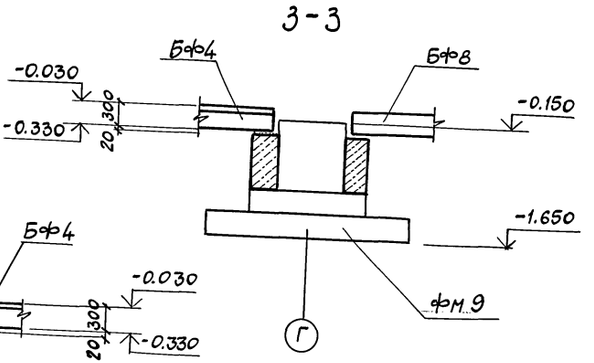

4-4

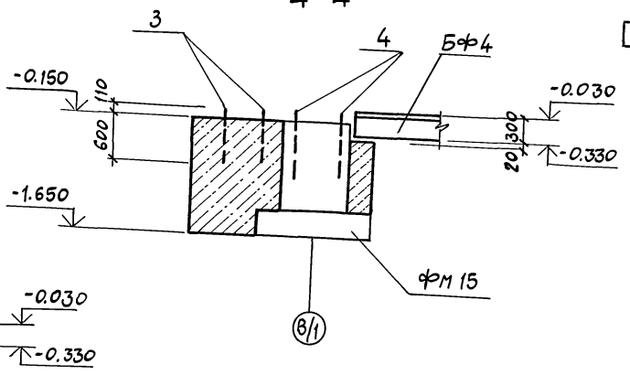

				503-2-43.91-КЖ	
	ГИП	Коростелев			
Привязан	Нач. отд	Хатеева		Производственный корпус автотранспортного предприятия на 200 автобусов с закрытой стоянкой	Стадия: Р; Лист: 13; Листов:
	Н. контр.	Белоусова			
	Гл. спец.	Бескоровайный			
	Зав. гр.	Сокольцов		Узлы 22÷25	Гипродортранс, Воронежское арендное предприятие
Инв. №	Инж. II к.	Пономарева			
	Инж. III к.	Квасова			

Копировал 25122-03 16 Формат А2

Инв. № подл. | Подпись и дата

Альбом 3

фм 1

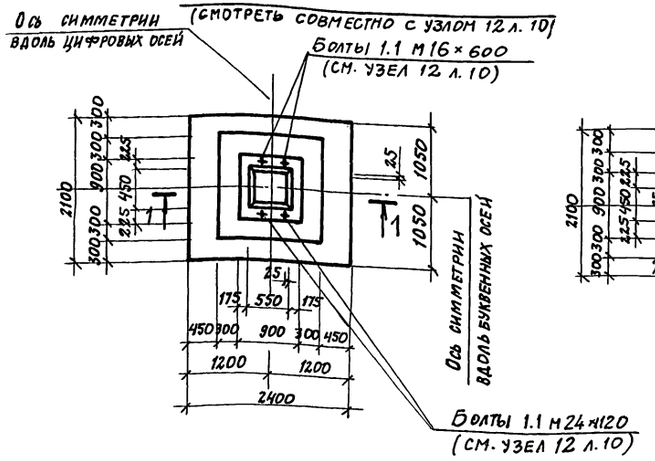

фм 3, фм 17

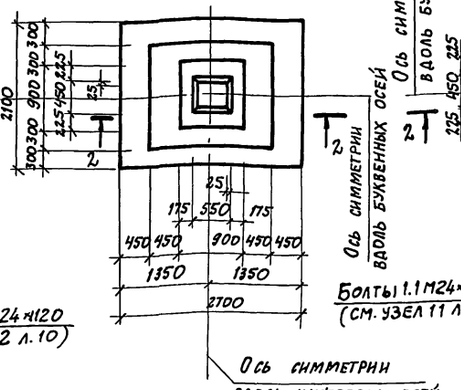

фм 2

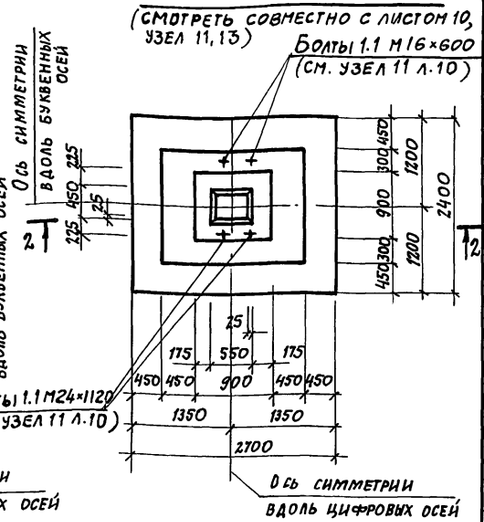

Спецификация фундаментов фм1, фм2, фм3

Формат	Зона	Поз.	Обозначение	Наименование	Кол.	Примеч.
				фм 1		
				Сборочные единицы		
				Сетки		
		1	ГОСТ 23279-85	1С $\frac{10АIII}{6АIII}$ 85×235 $\frac{275}{25}$	1	7,99кг
		2	ГОСТ 23279-85	1С $\frac{10АIII}{6АIII}$ 105×235 $\frac{275}{25}$	1	9,62кг
		3	ГОСТ 23279-85	1С $\frac{10АIII}{6АIII}$ 85×205 $\frac{125}{25}$	1	7,07кг
		4	ГОСТ 23279-85	1С $\frac{10АIII}{6АIII}$ 145×205 $\frac{125}{25}$	1	11,39кг
		5	1.412.1-6 вып. 2	С3-1	6	2,7кг
		6	1.412.1-6 вып. 2	С2-1	4	5,9кг
				Материалы		
				Бетон класса В12,5	2,75	м³
				фм 2		
				Сборочные единицы		
				Сетки		
		1	ГОСТ 23279-85	1С $\frac{10АIII}{6АIII}$ 85×235 $\frac{275}{25}$	3	7,99кг
		5	1.412.1-6 вып. 2	С3-1	6	2,7кг
		6	1.412.1-6 вып. 2	С2-1	4	5,9кг
		7	ГОСТ 23279-85	1С $\frac{12АIII}{8АIII}$ 85×265 $\frac{125}{25}$	1	13,44кг
		8	ГОСТ 23279-85	1С $\frac{12АIII}{8АIII}$ 145×265 $\frac{125}{25}$	1	21,68кг
				Материалы:		
				Бетон класса В12,5	3,29	м³
				фм 3, фм 17		
				Сборочные единицы		
				Сетки		
		3	ГОСТ 23279-85	1С $\frac{10АIII}{6АIII}$ 85×205 $\frac{125}{25}$	3	7,07кг
		5	1.412.1-6 вып. 2	С3-1	6	2,7кг
		6	1.412.1-6 вып. 2	С2-1	4	5,9кг
		7	ГОСТ 23279-85	С $\frac{12АIII}{8АIII}$ 85×265 $\frac{125}{25}$	1	13,44кг
		8	ГОСТ 23279-85	С $\frac{12АIII}{8АIII}$ 105×265 $\frac{125}{25}$	1	16,2кг
				Материалы:		
				Бетон класса В12,5	3,08	м³

Схема нагрузок фм1

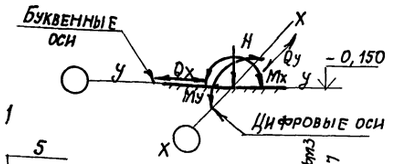

Схема нагрузок фм2, фм3, фм17

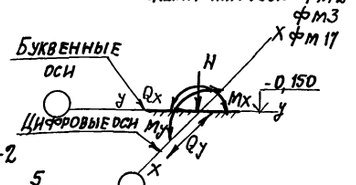

1-1

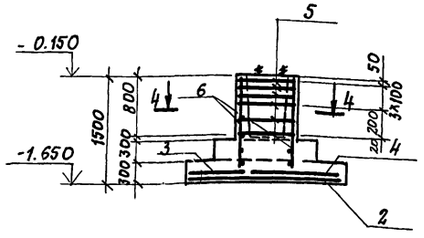

2-2

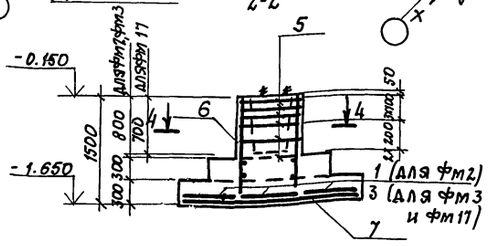

4-4

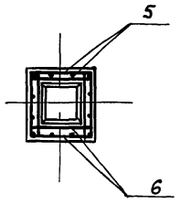

Схема раскладки сеток подошвы фм1

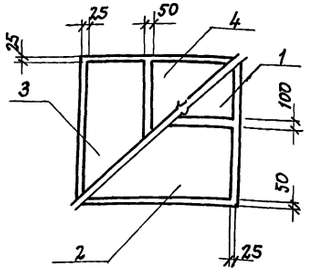

Схема раскладки сеток подошвы фм2, фм3, фм18

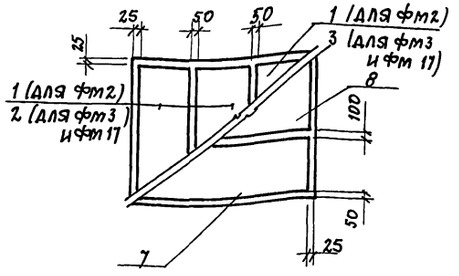

Защитный слой бетона для арматуры стакана фундаментов принят 50мм, для подошвы - 35мм. Привязку фундаментов к осям здания смотреть на схеме расположения фундаментов листы 4÷6 Фундаментные болты внесены в спецификацию на листе 8.

				503-2-43.91 - КЖ		
Привязан						
ГИП	Коростелев			Производственный корпус автотранспортного предприятия на 200 автобусов с закрытой стоянкой	Стадия: Р	Лист: 14	Листов:
Нач. отд.	Хатеева					
Н. контр.	Белоусова					
Гл. спец.	Бескоровайный			Фундаменты фм1, фм2 фм3, фм17	ГИПРОАВТОТРАНС Воронежское проектное предприятие	
Зав. гр.	Сокольцов					
Инв. №	Инж.	Пономарева				

25122-03 17 Формат А2

Инв. № подл. | Подпись и дата | Взам. инв. №

Альбом 3

ФМ 4, ФМ 18, ФМ 19

(смотреть совместно с листами 4,5)

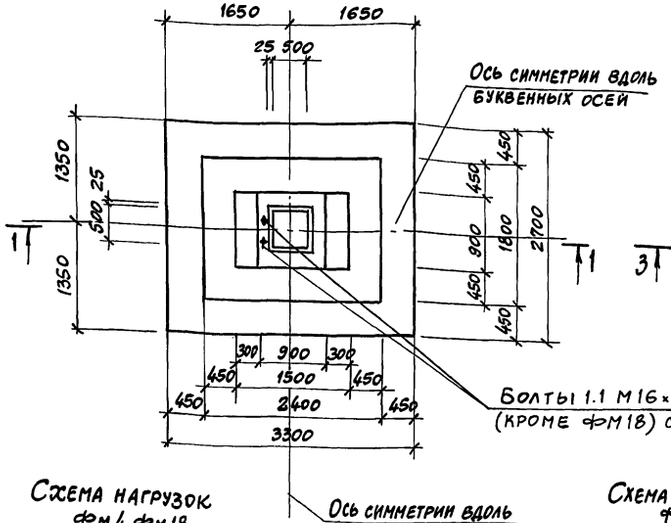

ФМ 5

(смотреть совместно с листами 4,5)

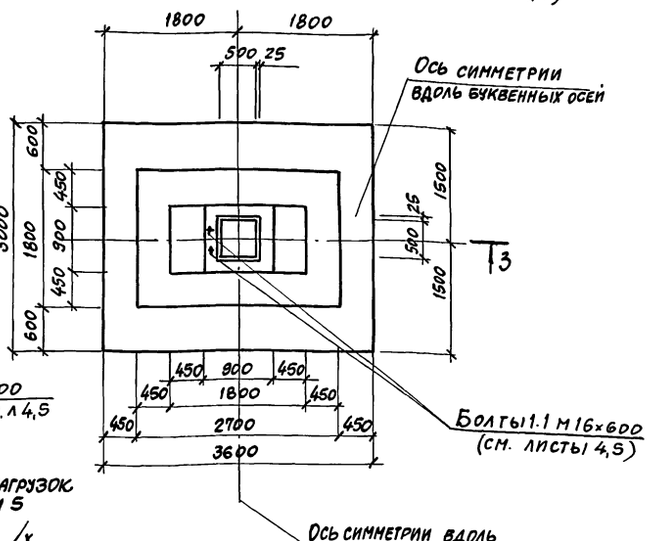

Схема нагрузок ФМ 4, ФМ 18

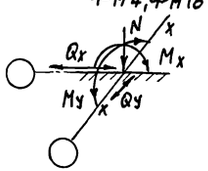

Схема нагрузок ФМ 5

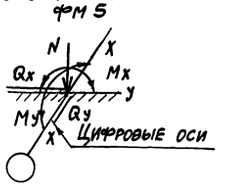

Буквенные оси

Цифровые оси

1-1

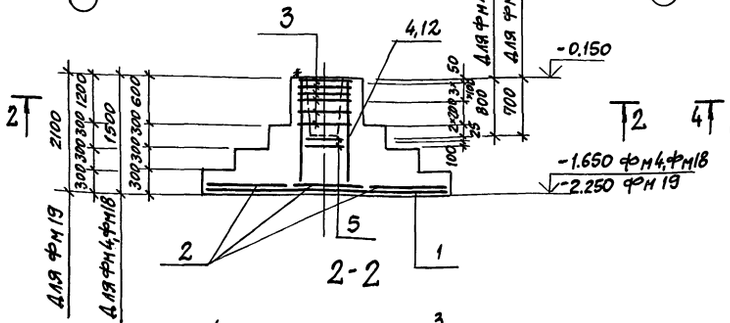

2-2

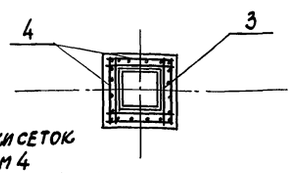

3-3

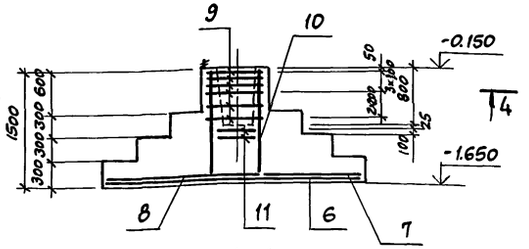

4-4

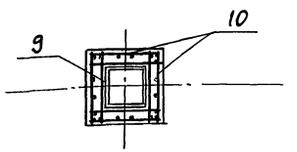

Схема раскладки сеток подошвы ФМ 4 ФМ 18, ФМ 19

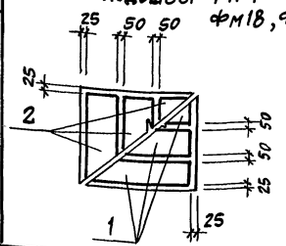

Схема раскладки сеток подошвы ФМ 5

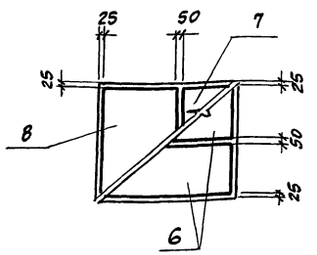

Привязку фундаментов к осям здания смотреть на схеме расположения фундаментов листы 4÷6.

Фундаментные болты внесены в спецификацию на листе 8.

Спецификация фундаментов ФМ, ФМ5, ФМ18, ФМ19

Формат	Зона	Поз	Обозначение	Наименование	Кол.	Примечание
				ФМ 4, ФМ 18		
				Сборочные единицы		
				Сетки		
		1	ГОСТ 23279-85	1С $\frac{14AIII}{8AIII}$ 85×325 $\frac{125}{25}$	3	21,6 кг
		2	ГОСТ 23279-85	1С $\frac{12AIII}{8AIII}$ 105×265 $\frac{125}{25}$	3	16,2 кг
		3	1.412.1-6 вып.2	С3-1	6	2,7 кг
		4	1.412.1-6 вып.2	С2-1	2	5,9 кг
		5	1.412.1-6 вып.2	С4-1	2	2,4 кг
				Материалы		
				Бетон класса 12,5	4,7	м³
				ФМ 5		
				Сборочные единицы		
				Сетки		
		6	ГОСТ 23279-85	1С $\frac{14AIII}{8AIII}$ 145×365 $\frac{275}{25}$	2	37,8 кг
		7	ГОСТ 23279-85	1С $\frac{12AIII}{8AIII}$ 145×295 $\frac{275}{25}$	1	31,4 кг
		8	ГОСТ 23279-85	1С $\frac{14AIII}{8AIII}$ 205×295 $\frac{275}{25}$	1	43,3 кг
		9	1.412.1-6 вып.2	С3-1	2	2,7 кг
		10	1.412.1-6 вып.2	С2-1	2	5,9 кг
		11	1.412.1-6 вып.2	С4-1	2	2,4 кг
				Материалы		
				Бетон класса 12,5	5,5	м³
				ФМ 19		
				Сборочные единицы		
				Сетки		
		1	ГОСТ 23279-85	1С $\frac{14AIII}{8AIII}$ 85×325 $\frac{125}{25}$	3	21,6 кг
		2	ГОСТ 23279-85	1С $\frac{12AIII}{8AIII}$ 105×265 $\frac{125}{25}$	3	16,2 кг
		3	1.412.1-6 вып.2	С3-1	6	2,7 кг
		12	1.412.1-6 вып.2	С2-15	2	8,2 кг
		5	1.412.1-6 вып.2	С4-1	2	2,4 кг
				Материалы		
				Бетон класса 12.5	5,1	м³

Привязан

Инв. №

ГИП	Коростелёв	
Нач.отд.	Хатеева	
Н.контр.	Белоусова	
Гл.спец.	Бескоровайный	
Зав.гр.	Сокольцов	
Инж. II к.	Пономарева	
Инж. III к.	Малютина	

503-2-43.91 - КЖ

Производственный корпус автотранспортного предприятия на 200 автобусов с закрытой стоянкой

Стадия	Лист	Листов
Р	15	

Фундаменты ФМ4, ФМ5 ФМ18, ФМ19

ГИПРОАВТОТРАНС Воронежское арендное предприятие

Копировал: 25122-03 18 Формат А2

Инв. № подл. | Подпись и дата | Взамен инв.

Альбом 3

ФМ 6

(смотреть совместно с узлом 10, лист 10)

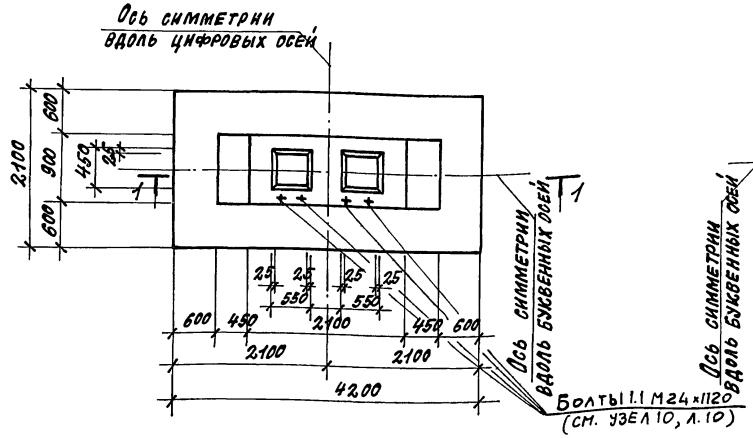

1-1

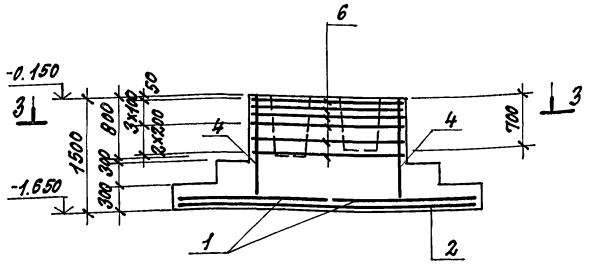

Схема раскладки сеток подошвы ФМ6

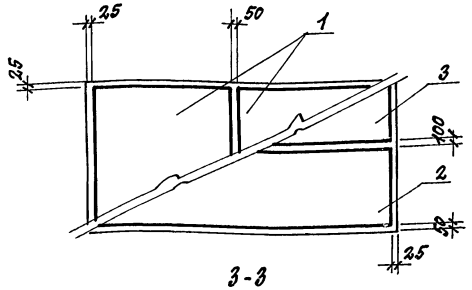

3-3

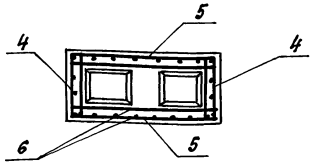

ФМ 7

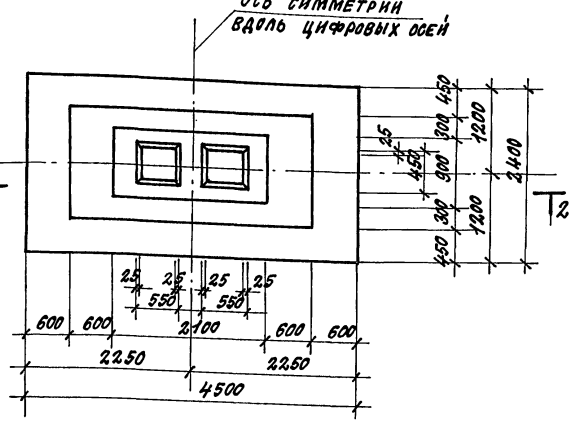

2-2

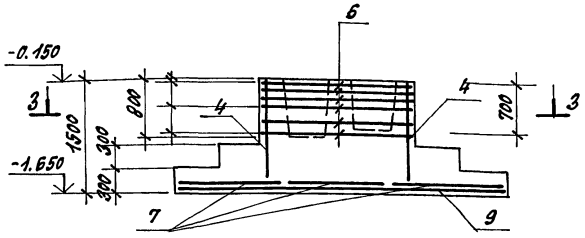

Схема раскладки сеток подошвы ФМ7

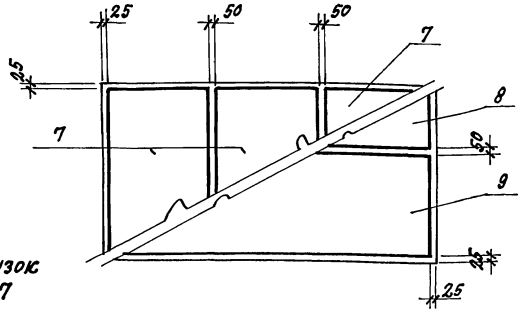

Схема нагрузок ФМ6; ФМ7

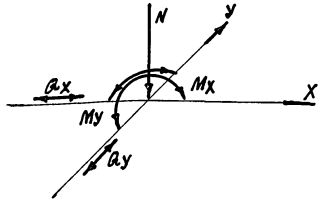

Спецификация фундаментов ФМ6; ФМ7

Формат	Зона	Поз.	Обозначение	Наименование	Кол.	Примеч.
				ФМ 6		
				Сборочные единицы		
		1	ГОСТ 23279-85	1С 10АIII 6АIII 205×205 12.5/2.5	2	15.7кг
		2	ГОСТ 23279-85	1С 14АIII 8АIII 85×415 27.5/2.5	1	27.4кг
		3	ГОСТ 23279-85	1С 14АIII 8АIII 105×415 27.5/2.5	1	33.0кг
		4	1.412.1-6 вып. 2	С2-1	2	5.9кг
		5	1.412.1-6 вып. 2	С2-225	2	16.0кг
		6	1.412.1-6 вып. 2	С3-1	6	2.7кг
				Материалы		
				Бетон класса В12.5	4.84	м³
				ФМ 7		
				Сборочные единицы		
		4	1.412.1-6 вып. 2	С2-1	2	5.9кг
		5	1.412.1-6 вып. 2	С2-225	2	16.0кг
		6	1.412.1-6 вып. 2	С3-1	6	2.7кг
		7	ГОСТ 23279-85	1С 10АIII 6АIII 145×235 27.5/2.5	3	12.9кг
		8	ГОСТ 23279-85	1С 18АIII 10АIII 85×445 12.5/2.5	1	48.63кг
		9	ГОСТ 23279-85	1С 18АIII 10АIII 145×445 12.5/2.5	1	78.3кг
				Материалы:		
				Бетон класса В12.5	6.11	м³

Привязку фундаментов к осям здания смотреть на схеме расположения фундаментов листы 4÷6.

Фундаментные болты внесены в спецификацию на листе 8.

Привязан:	ГИП	Коростелев	
	Нач. отд.	Хатеева	
	Н. контр.	Белоусова	
	Гл. спец.	Бесхлебайнов	
	Зав. гр.	Соколь цов	
Инв. № подл.	Инженер	Пономарева	

503-2-43.91-КЖ

Производственный корпус автотранспортного предприятия на 200 автобусов с закрытой стоянкой

Стадия	Лист	Листов
Р	16	

Фундаменты ФМ6; ФМ7

ГИПРОАВТОТРАНС Воронежское арендное предприятие

Инв. № подл. | Подп. и дата | Взам. инв. №

Копировал: 25122-03 19 Формат

Альбом 3

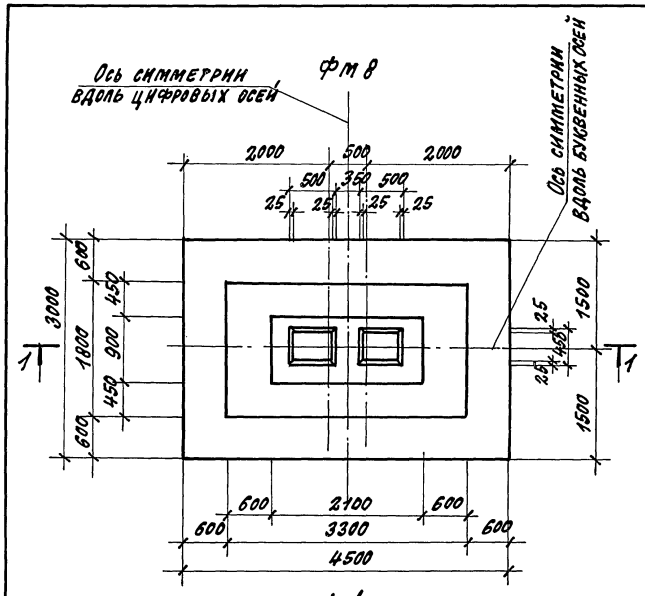

1-1

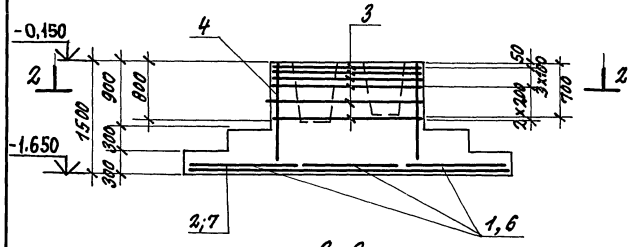

2-2

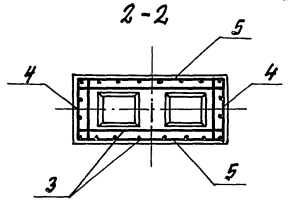

Схема раскладки сеток подошвы Фм8

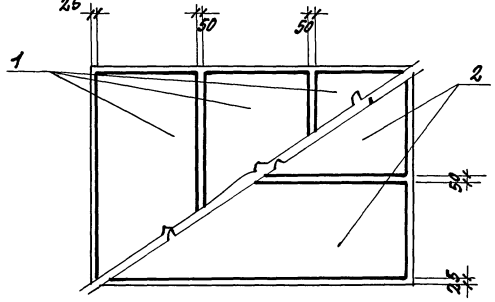

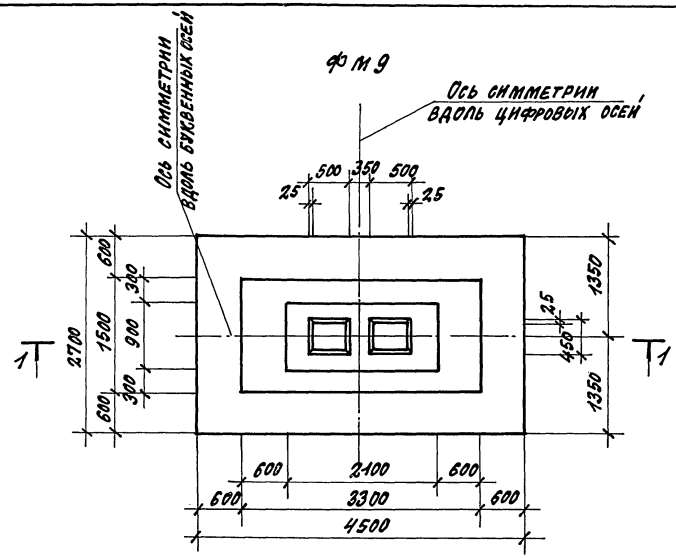

Схема раскладок сеток подошвы Фм9

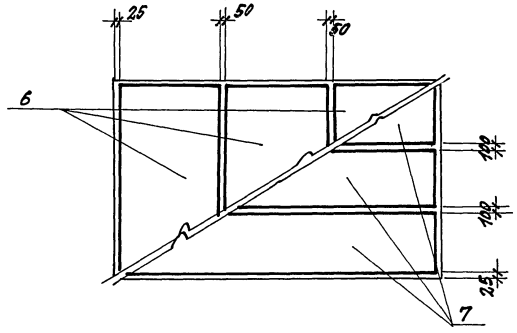

Схема нагрузок Фм8; Фм9

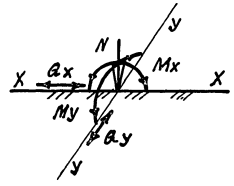

Спецификация фундаментов Фм8; Фм9

Формат	Зона	Поз.	Обозначение	Наименование	Кол.	Примечание
				Фм8		
				Сборочные единицы		
				Сетки		
		1	ГОСТ 23279-85	1с $\frac{12АIII}{8АIII}$ 145x295 $\frac{275}{25}$	3	23.8 кг
		2	ГОСТ 23279-85	1с $\frac{16АIII}{10АIII}$ 145x445 $\frac{125}{25}$	2	63.3 кг
		3	1.412.1-6 вып. 2	С3-65	6	5.3 кг
		4	1.412.1-6 вып. 2	С2-1	2	5.9 кг
		5	1.412.1-6 вып. 2	С2-225	2	16.0 кг
				Материалы:		
				Бетон класса В12.5	7.3	$м^3$
				Фм9		
				Сборочные единицы		
				Сетки		
		3	1.412.1-6 вып. 2	С3-65	6	5.3 кг
		4	1.412.1-6 вып. 2	С2-1	2	5.9 кг
		5	1.412.1-6 вып. 2	С2-225	2	16.0 кг
		6	ГОСТ 23279-85	1с $\frac{12АIII}{8АIII}$ 145x265 $\frac{125}{25}$	3	21.7 кг
		7	ГОСТ 23279-85	1с $\frac{16АIII}{10АIII}$ 85x445 $\frac{125}{25}$	3	39.3 кг
				Материалы		
				Бетон класса В12.5	6.8	$м^3$

Привязку фундаментов к осям здания смотреть на схеме расположения фундаментов листы 4÷6.

ПРИВЯЗАН:	ГИП	Коростелев		503-2-43.91-КЖ	
	Нач. отд.	Хатеева			
	Н. контр.	Белоусова			
	Зав. гр.	Сокольцов			
	Инж. II к.	Пономарева			
ИНВ. №	Инж. III к.	Малютина			

Производственный корпус автотранспортного предприятия на 200 автобусов с закрытой стоянкой

Стадия	Лист	Листов
Р	17	

Фундаменты Фм8; Фм9

ГИПРОАВТОТРАНС Воронежское арендное предприятие

Копировал: 25122-03 20 Формат А2

Инв. № подл. | Подпись и дата | Взамен инв.

Альбом 3

ФМ10

(смотреть совместно с узлом 6, лист 9)

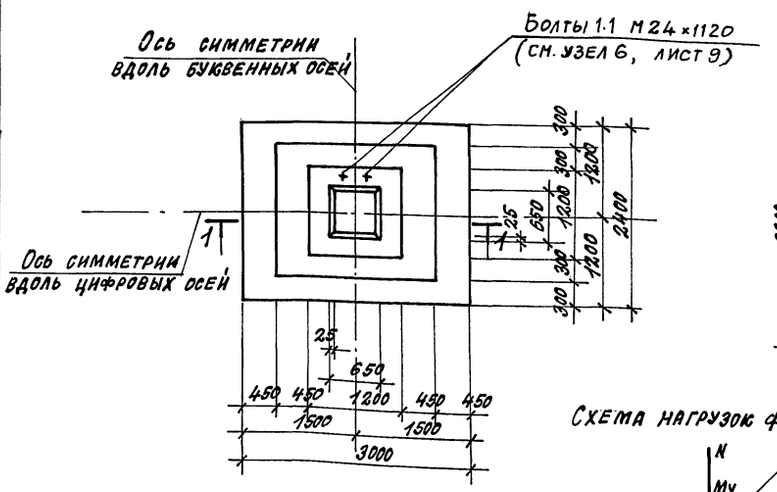

ФМ11

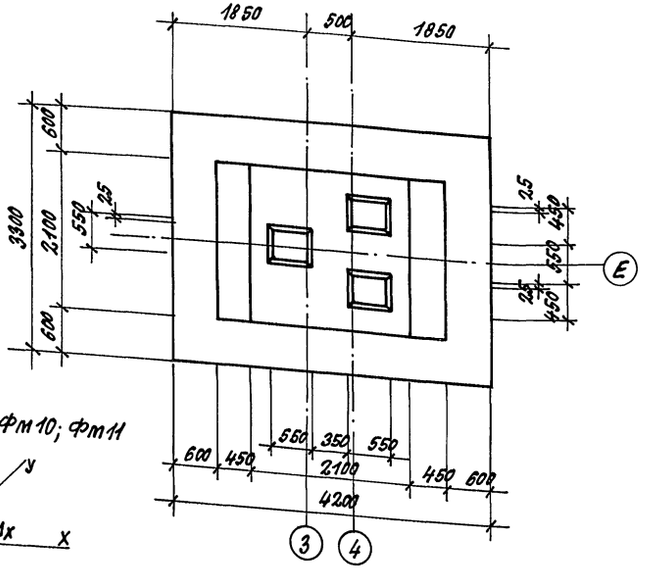

Схема нагрузок ФМ10; ФМ11

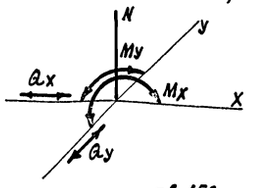

1 - 1

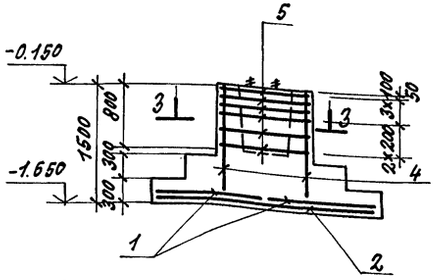

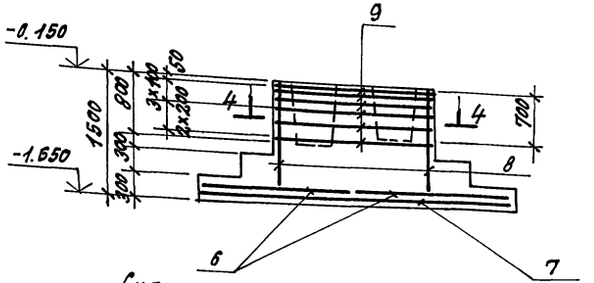

Схема раскладки сеток подошвы ФМ10

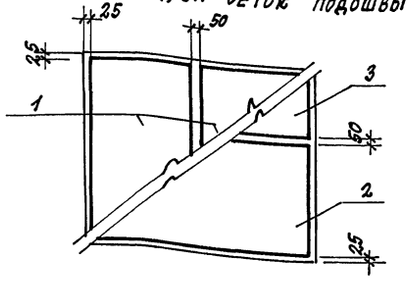

Схема раскладки сеток подошвы ФМ11

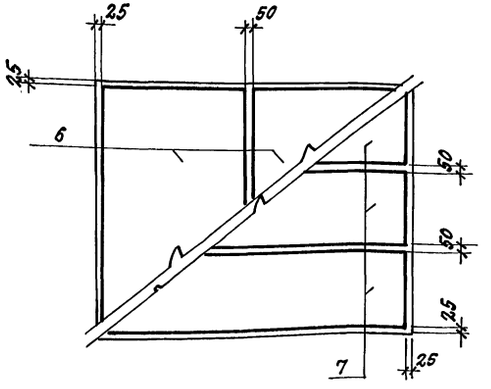

3 - 3

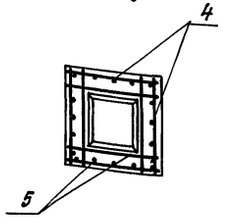

4 - 4

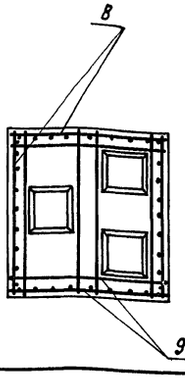

Спецификация фундаментов ФМ10; ФМ11

Формат	Зона	Поз.	Обозначение	Наименование	Кол.	Примеч.
				ФМ 10		
				Сборочные единицы		
		1	ГОСТ 23279-85	1С $\frac{10AIII}{6AIII}$ 145×235 $\frac{275}{25}$	2	12.9кг
		2	ГОСТ 23279-85	1С $\frac{10AIII}{6AIII}$ 85×295 $\frac{275}{25}$	1	10.7кг
		3	ГОСТ 23279-85	1С $\frac{10AIII}{6AIII}$ 145×295 $\frac{275}{25}$	1	16.2кг
		4	1.412.1-6 вып.2	С2-57	4	7.4кг
		5	1.412.1-6 вып.2	С3-25	6	3.6кг
				Материалы:		
				Бетон класса В12.5	4.31	м³
				ФМ 11		
				Сборочные единицы		
		6	ГОСТ 23279-85	1С $\frac{12AIII}{8AIII}$ 205×325 $\frac{125}{25}$	2	36.6кг
		7	ГОСТ 23279-85	1С $\frac{14AIII}{8AIII}$ 105×415 $\frac{275}{25}$	3	33.0кг
		8	1.412.1-6 вып.2	С2-225	4	16.0кг
		9	1.412.1-6 вып.2	С3-97	6	8.1кг
				Материалы		
				Бетон класса В12.5	9.35	м³

Привязку фундаментов к осям здания смотреть на схеме расположения фундаментов листы 4÷6.
Фундаментные болты внесены в спецификацию на листе 8.

ГИП	Коростелев		503-2-43.91-КЖ
Нач.отд.	Хатеева		
Н.контр.	Белоусова		Производственный корпус автотранспортного предприятия на 200 автобусов с закрытой стоянкой
Гл.спец.	Бескоровайным		Стадия: Р; Лист: 18; Листов:
Зав.гр.	Сокольцов		Фундаменты ФМ10; ФМ11
Инжен.	Пономарева		ГИПРОАВТОТРАНС Воронежское арендное предприятие

Привязан:

Инв. № подл.

Инв. №подл. | Подпись и дата | Взам.инв.№

Копировал: 25122-03 21 Формат А2

Альбом 3

ФМ 12

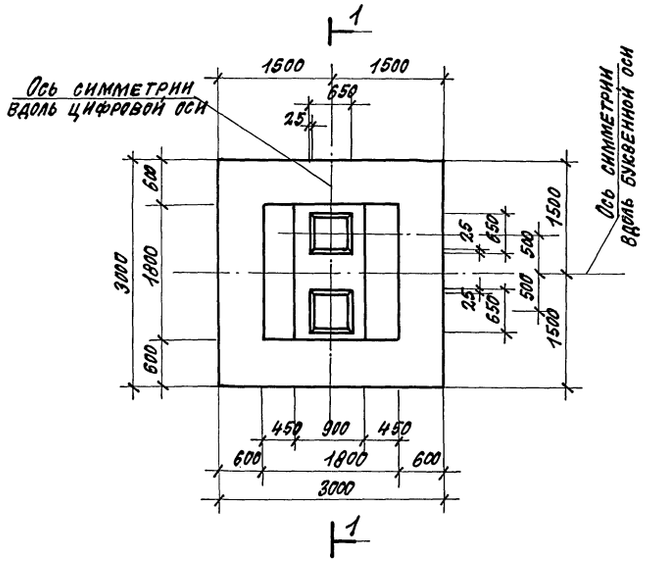

ФМ 13

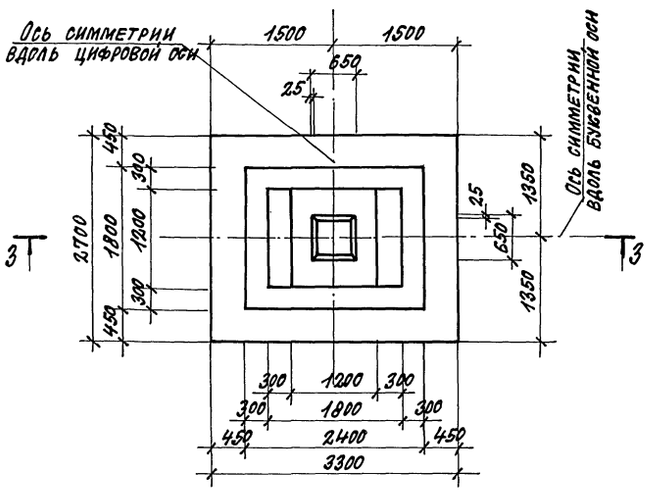

1-1

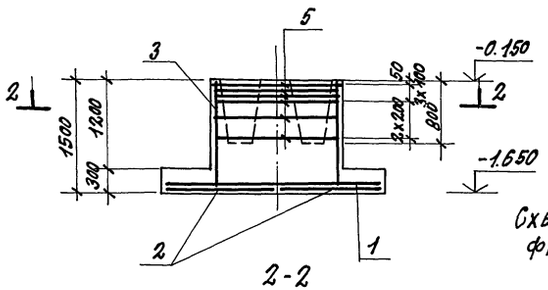

3-3

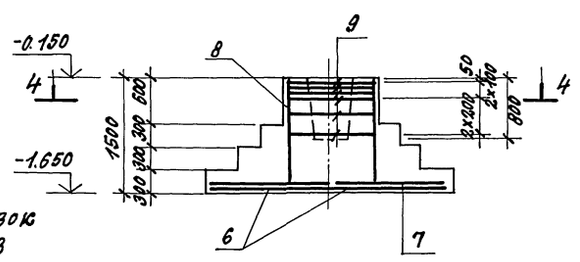

2-2

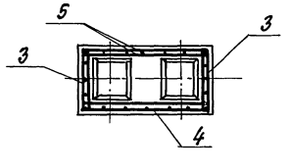

Схема нагрузок фм12; фм13

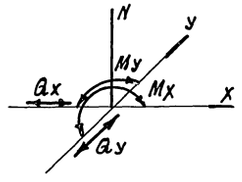

4-4

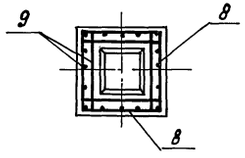

Схема раскладки сеток подошвы фм12

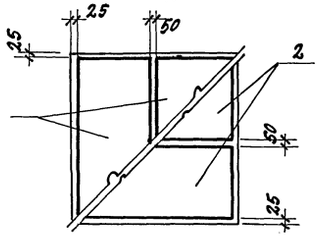

Схема раскладки сеток подошвы фм13

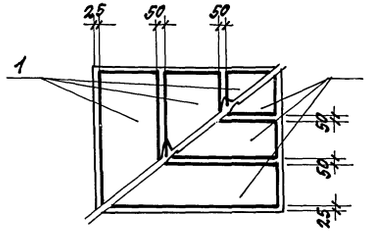

Спецификация фундаментов фм12; фм13

Формат	Зона	Поз.	Обозначение	Наименование	Кол.	Примечание
				фм12		
				Сборочные единицы		
				Сетки		
		1	ГОСТ 23279-85	1с $\frac{12AIII}{8AIII}$ 145х295 $\frac{275}{25}$	2	23.8 кг
		2	ГОСТ 23279-85	1с $\frac{14AIII}{8AIII}$ 145х295 $\frac{275}{25}$	2	31.4 кг
		3	1.412.1-6 вып. 2	С2-1	2	5.9 кг
		4	1.412.1-6 вып. 2	С2-109	2	43,4 кг
		5	1.412.1-6 вып. 2	С3-1	12	2.7 кг
				Материалы		
				Бетон класса В12.5	4.1	м³
				фм13		
				Сборочные единицы		
				Сетки		
		6	ГОСТ 23279-85	1с $\frac{10AIII}{6AIII}$ 105х265 $\frac{12.5}{2.5}$	3	10.96 кг
		7	ГОСТ 23279-85	1с $\frac{12AIII}{8AIII}$ 85х325 $\frac{12.5}{2.5}$	3	16.4 кг
		8	1.412.1-6 вып. 2	С2-57	4	7.4 кг
		9	1.412.1-6 вып. 2	С3-25	6	3.6 кг
				Материалы		
				Бетон класса В12.5	4.4	м³

Привязку фундаментов к осям здания смотреть на схеме расположения фундаментов листы 4÷6.

Инв. № подл. | Подпись и дата | Взам. инв. №

Привязан:			503-2-43.91-КЖ
Инв. №	ГИП	Коростелев	
	Нач. отд.	Хатеева	
	Н. контр.	Белоусова	
	Гл. спец.	Бескоровайный	
	Зав. гр.	Сокольцов	
	Инж. ТК	Пономарева	
	Инж. ТК	Малютина	

Производственный корпус автотранспортного предприятия на 200 автобусов с закрытой стоянкой

Стадия	Лист	Листов
Р	19	

Фундаменты фм 12; фм 13

ГИПРОАВТОТРАНС Воронежское арендное предприятие

Копировал: 25122-03 22 Формат А2

Альбом 3

ФМ 14

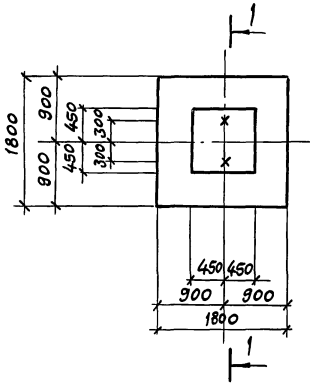

ФМ 15

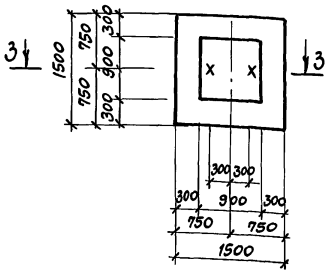

ФМ 16 (ФМ 20)

(смотреть совместно с листами 4,5)

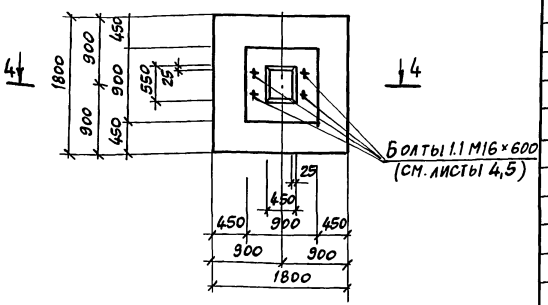

1-1

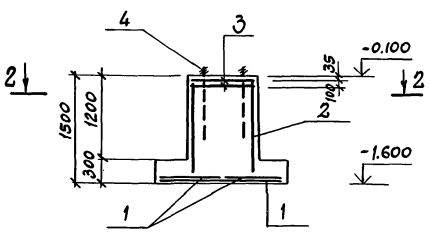

3-3

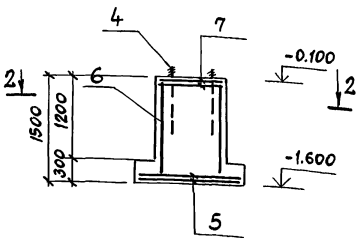

4-4

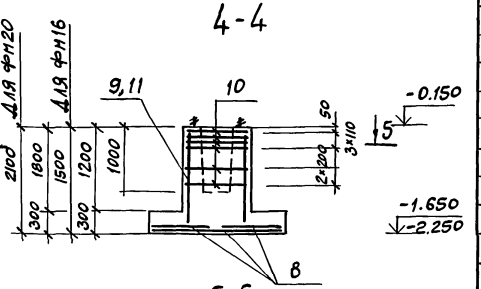

2-2

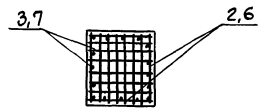

Схема раскладки сеток подошвы ФМ 15

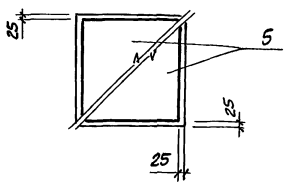

5-5

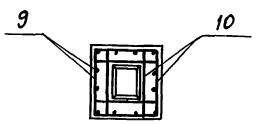

Схема раскладки сеток подошвы ФМ14

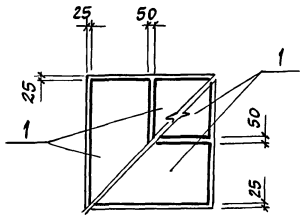

Схема нагрузок ФМ14÷ФМ16, ФМ20

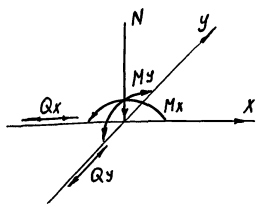

Схема раскладки сеток подошвы ФМ16, ФМ20

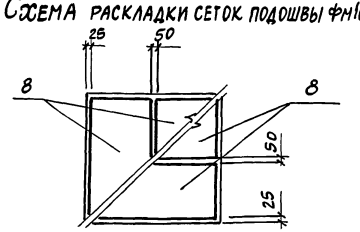

Привязку фундаментов к осям здания смотреть на схеме расположения фундаментов листы 4÷6

Спецификация фундаментов ФМ14, ФМ15, ФМ16, ФМ20

Формат	Зона	Поз.	Обозначение	Наименование	Кол.	Примечание
				ФМ 14		
				Сборочные единицы		
		1	ГОСТ 23279-85	1С $\frac{10АIII}{6АIII}$ 85×175 $\frac{275}{25}$	4	5,96 кг
		2	1.412.1-6 вып.2	С2-1	4	5,9 кг
		3	ГОСТ 23279-82	4С $\frac{8АIII-100}{8АIII-100}$ 85×85	2	5,0 кг
				Детали		
		4	ГОСТ 24379.1-80	Болт 1.1 М24×1120	2	4,56 кг
				Материалы		
				Бетон класса В12,5	1,94	м³
				ФМ 15		
				Сборочные единицы		
		5	ГОСТ 23279-85	1С $\frac{10АIII}{6АIII}$ 145×145 $\frac{125}{25}$	2	8,11 кг
		6	1.412.1-6 вып.2	С2-1	4	5,9 кг
		7	ГОСТ 23279-85	4С $\frac{8АIII-100}{8АIII-100}$ 85×85	2	5,0 кг
				Детали		
		4	ГОСТ 24379.1-80	Болт 1.1 М24×1120	2	4,56 кг
				Материалы		
				Бетон класса В12,5	1,8	м³
				ФМ 16 (ФМ 20)		
				Сборочные единицы		
		8	ГОСТ 23279-85	1С $\frac{10АIII}{6АIII}$ 85×175 $\frac{275}{25}$	4	5,96 кг
		9	1.412.1-6 вып.2	С2-1	4	5,9 кг
		10	1.412.1-6 вып.2	С3-1	6	2,7 кг
		(11)	1.412.1-6 вып.2	С2-15	4	8,2 кг
				Материалы		
				Бетон класса В12,5	1,74	м³
				Бетон класса В12,5	(2,2)	м³

Фундаментные болты ФМ16 (ФМ20 учтены в спецификации на листе 8.

Привязан	ГИП	Коростелев	
	Нач.отд.	Хатеева	
	Н.контр.	Белоусов	
	Гл.спец.	Бескоровайный	
	Зав.гр.	Сокольцов	
Инв.№	Инж.	Пономарева	

503-2-43.91 - КЖ

Производственный корпус автотранспортного предприятия на 200 автобусов с закрытой стоянкой

Стадия	Лист	Листов
Р	20	

Фундаменты ФМ14, ФМ15 ФМ16, ФМ20

ГИПРОАВТОТРАНС Воронежское арендное предприятие

Инв.№ подл. | Подпись и дата | Взам.инв.№

Таблица нагрузок фундаменты

Марка			фм 1	фм 2	фм 3	фм 4	фм 5	фм 6	фм 7	фм 8	фм 9	фм 10	фм 11	фм 12	фм 13	фм 14	фм 15	фм 16	фм 17	фм 18	фм 19	фм 20
I вариант (основной) снег - 1 кПа ветер - 0,23 кПа t = - 30°С	Расчетные нагрузки	N кН	660,0	711,0	902,3	1896,0	1896,0	1269,3	2098,0	2212,0	2429,0	1024,0	2681,6	2048,0	1801,0	682,0	30,0	682,0	902,3	1896,0	1896,0	682,0
		Mx кНм	45,0	50,0	18,0	101,0	101,0	41,0	81,0	81,0	81,0	53,0	81,0	106,0	106,0				18,0	101,0	101,0	
		Qx кН	5,4	8,0	2,8	12,0	12,0	5,8	10,9	10,9	10,9	9,0	11,0	18,0	18,0	13,10			2,8	12,0	12,0	
		My кНм	92,0	110,0	28,0	220,0	220,0	314,8	600,6	401,3	451,7	39,0	417,4	78,0	78,0				28,0	220,0	220,0	
		Qy кН	26,0	15,0	10,0	29,0	29,0	23,0	46,0	46,0	46,0	6,0	46,0	12,0	18,0				10,0	29,0	29,0	
II вариант снег - 1,5 кПа ветер - 0,3 кПа t = - 40°С		N кН	785,0	775,0	1114,0	2153,0	2153,0	1514,0	2583,2	2761,2	2981,2	1153,0	3232,9	2306,0	2060,0	682,0	30,0	682,0	1114,0	2153,0	2153,0	682,0
		Mx кНм	58,0	67,0	24,0	137,0	137,0	54,0	105,0	105,0	105,0	70,0	106,0	140,0	140,0				24,0	137,0	137,0	
		Qx кН	7,0	7,5	3,6	15,0	15,0	7,1	14,2	14,2	14,2	12,0	14,2	24,0	24,0	13,1			3,6	15,0	15,0	
		My кНм	120,0	145,0	36,6	289,0	289,0	417,8	809,3	536,0	630,2	51,0	743,5	102,0	102,0				36,6	289,0	289,0	
		Qy кН	78,0	17,0	13,0	38,0	38,0	30,0	104,0	104,0	60,0	7,5	60,0	15,0	15,3				13,0	38,0	38,0	

Ведомость расхода стали на армирование фундаментов, кг

Марка элемента	Изделия арматурные. Арматура класса AIII ГОСТ 5781-82* ф6	ф8	ф10	ф12	ф14	ф16	ф18	Итого	Изделия закладные. Прокат марки Ст3Гс-6 ГОСТ 24379.1-80 Болт анкерн	Итого	Всего
фм 1	6,67	16,2	32,3	20,8				75,87			75,87
фм 2	26,5	20,72	21,6	51,5				120,32			120,32
фм 3	5,14	19,9	18,9	46,75				90,69			90,69
фм 4	6,2	28,6		52,7	58,7			146,22			146,22
фм 5	6,2	29,98		31,4	107,92			175,5			175,5
фм 6	5,0	27,6	27,8	36,2	55,2			146,8			146,8
фм 7	5,24	19,3	46,1	36,2			115,7	222,54			222,54
фм 8	1,44	46,7	14,3	73,2		112,4		250,0			250,0
фм 9	1,44	46,6	12,6	92,52		105,3		258,4			258,4
фм 10	9,6	21,6	23,7	25,8				103,9			103,9
фм 11		79,64		115,1	90,3			285,0			285,0
фм 12	5,28	43,84		52,22	57,02		82,9	241,2			241,2
фм 13	7,35	27,63	29,43	69,1				133,5			133,5
фм 14	5,24	12,0	21,6	20,8				59,64	9,12	9,12	68,76
фм 15	4,72	12,0	14,3	20,8				51,82	9,12	9,12	60,94
фм 16	5,24	16,2	21,6	20,8				63,84			63,84
фм 17	5,14	19,9	18,9	46,75				90,69			90,69
фм 18	6,2	28,6		52,7	58,7			146,22			146,22
фм 19	6,6	28,6		56,9	58,7			150,82			150,82
фм 20	6,04	16,2	21,6	29,2				73,04			73,04

1. В таблице нагрузок даны значения расчетных усилий N, M и Q, передаваемых на фундаменты на отм. -0,150. Усилия N, M и Q от нормативных нагрузок при расчете оснований по второму предельному состоянию (по деформациям) определяется путем деления расчетных усилий на коэффициент 1,15.

2. Значения усилий M и Q от нагрузок, передаваемых на фундаменты, заданы без знаков (±)

Инв. № подл. | Подпись и дата | Взам. инв. №

Привязан

Инв. №

ГИП	Коростелев	
Нач. отд.	Хатеева	
Гл. спец.	Бескоровайный	
Зав. гр.	Сокольцов	
Инж. II к.	Пономарева	
Инж. 3 к.	Малютина	

503-2-43.91-КЖ

Производственный корпус автотранспортного предприятия на 200 автобусов с закрытой стоянкой

Стадия	Лист	Листов
Р	21	

Таблица нагрузок на фундаменты. Ведомость расхода стали

ГИПРОАВТОТРАНС Воронежское арендное предприятие

Альбом 3

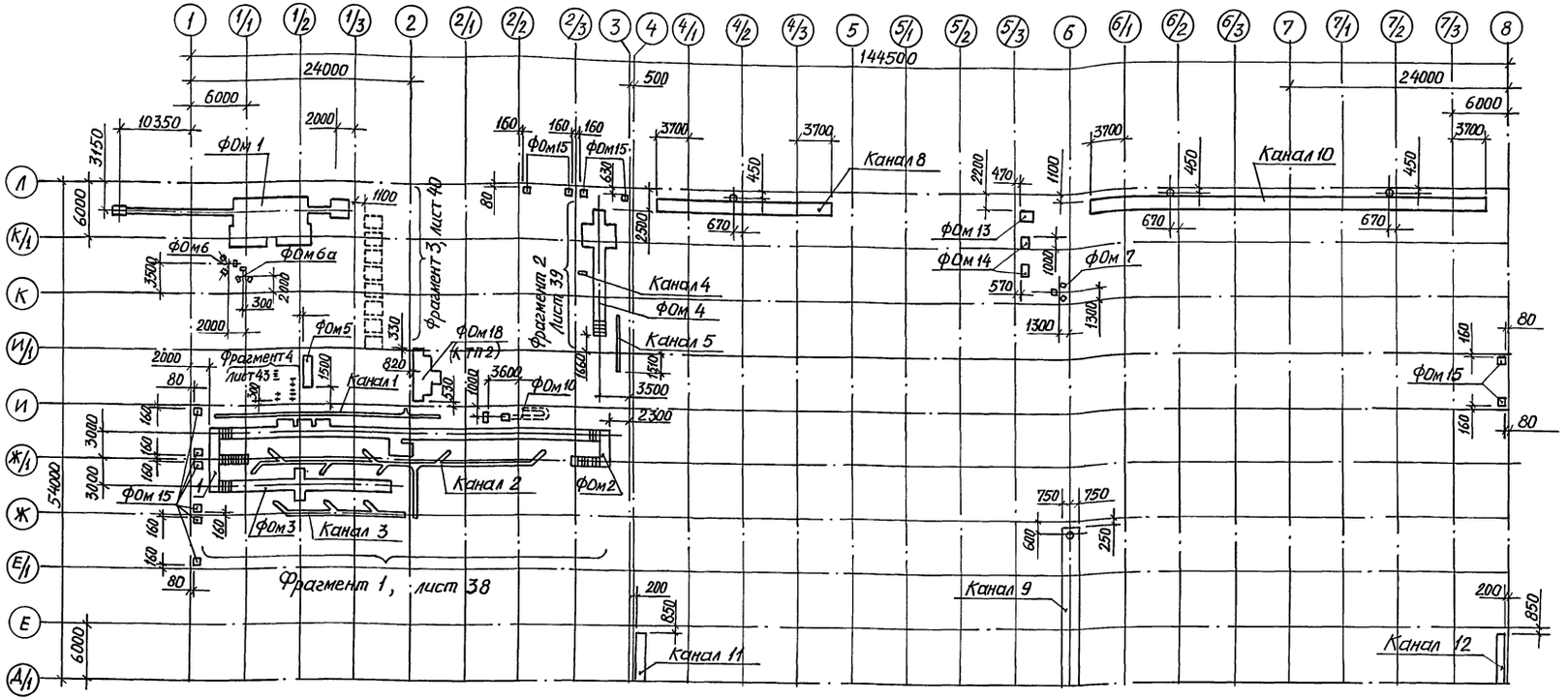

Схематический план

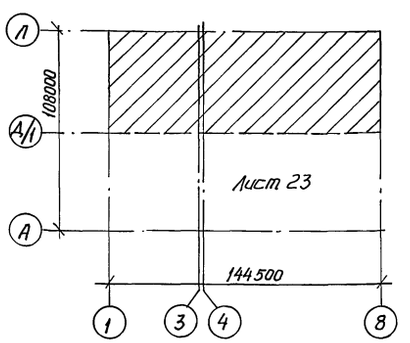

Спецификация к схеме расположения элементов подземного хозяйства

Марка, поз.	Обозначение	Наименование	Кол.	Масса ед, кг	Примечание
ФОм 1	Лист 24,25,26	Фундамент под конвейер 4393	1		
ФОм 2	Лист 27,28,29,30	Фундамент под конвейер П-544-02-03	1		
ФОм 3	Листы 31,32,35	Фундамент под тормозной стенд КИ 8925	1		
ФОм 4	Листы 33,34,35	Фундамент под стенд тяговый	1		
ФОм 5	Лист 37	Фундамент под установки маслораздаточные 3119Б	1		
ФОм 6	Лист 37	Фундамент под сборник			
ФОм 6а		СЭЗМ 0,63	3		
ФОм 7	Лист 37	Фундамент под емкость V=10м³	1		
ФОм 8	Лист 40	Фундамент под отсос напольный	1		
ФОм 9	Лист 40	Фундамент под отсос напольный	1		
ФОм 10	Лист 43	Фундамент под отсос напольный	1		
ФОм 11	Лист 46	Установка резервуаров V=3м³	8		

Продолжение спецификации

Марка, поз.	Обозначение	Наименование	Кол.	Масса ед, кг	Примечание
ФОм 12	Лист 42	Колодец с доломитовым фильтром	1		
ФОм 13	Лист 43	Фундамент под насосный агрегат КВО-50-200-а	1		
ФОм 14	Лист 43	Фундамент под насосный агрегат 1Д 200-90Б-УХЛ4	2		
ФОм 15	Лист 43	Фундамент под ВТЗ	14		
ФОм 16	Лист 43	Фундамент под насос	1		
ФОм 17	Лист 44	КТП 1	1		
ФОм 18	Лист 45	КТП 2	1		

Примечания даны на листе 23.

Окончание спецификации см. лист 23.

Продолжение спецификации

Марка, поз.	Обозначение	Наименование	Кол.	Масса ед, кг	Примечание
Канал 1	Лист 38	ОВ канал 1	1		
Канал 2	Лист 38	ОВ канал 2	1		
Канал 3	Лист 38	ОВ канал 3	1		
Канал 4	Лист 39	ОВ канал 4	1		
Канал 5	Лист 39	ОВ канал 5	1		
Канал 6	Лист 39	ОВ канал 6	1		

Привязан

Инв.№

ГИП	Коростелев	
Н.контр.	Белоусова	
Нач.отд.	Хатеева	
Гл.спец.	Бескоровайный	
Зав.гр.	Рубцова	
Инж.техн.	Мещерякова	

503-2-43.91-КЖ

Производственный корпус автотранспортного предприятия на 200 автобусов с закрытой стоянкой	Стадия	Лист	Листов
	Р	22	
Схема расположения элементов подземного хозяйства в осях Л-А/1	ГИПРОАВТОТРАНС Воронежское АП		

Копировал

25122-03 25

Формат А2

Инв.№ подл. | Подпись и дата | Взам.инв.№ | Инв.№ дубл. | Подпись и дата | Н.контр. Белоусова | Нач.отд. Хатеева | Гл.спец. Бескоровайный | Зав.гр. Рубцова | Инж.техн. Мещерякова

Альбом 3

Схематический план

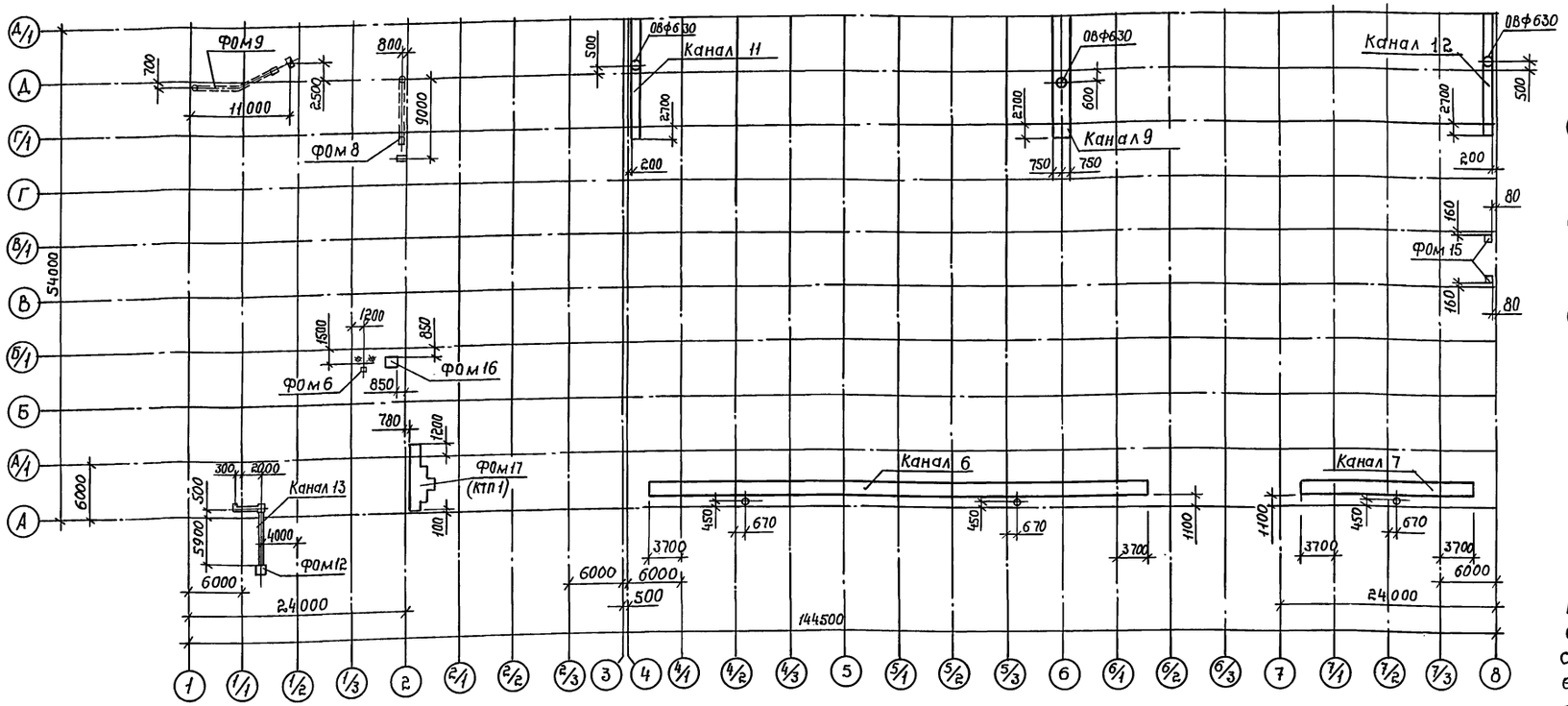

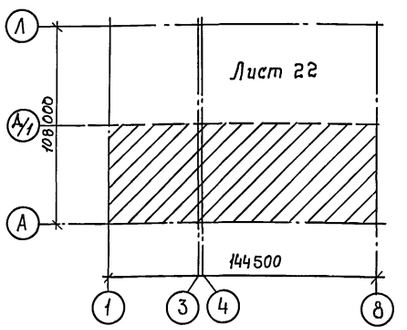

1. Крепление технологического оборудования к фундаментам осуществлять при помощи болтов, устанавливаемых в отверстия, просверленные по месту на эпоксидном клее в соответствии с приложением 2 СНиПа 2.09.03-85 „Сооружения промышленных предприятий".
2. Металлические изделия фундаментов под оборудование и каналов окрасить 3мя слоями эмали К4-749 по 2м слоям грунтовки ФЛ-03К.
3. Кладку кирпичных стен каналов выполнить из керамического кирпича марки КР 100/1650/15 ГОСТ 530-80 на растворе марки 50.
4. Под днище каналов и бетонных фундаментов под оборудование выполнить песчаную подготовку толщиной 100мм.
5. Фундаменты под оборудование выполнять после проверки соответствия их монтируемому оборудованию
6. Боковые поверхности фундаментов, каналов и приямков, соприкасающиеся с грунтом, обмазать горячим битумом за 2 раза.
7. Обратную засыпку пазух производить местным грунтом после монтажа плит перекрытия равномерными слоями толщиной 20-30 см, одновременно с обеих сторон канала с уплотнением до $\gamma_{ск}=1,65$.
8. Швы между сборными элементами заполнить цементным раствором марки 50.

Окончание спецификации к схеме расположения элементов подземного хозяйства

Марка, поз.	Обозначение	Наименование	Кол.	Масса ед, кг	Примечание
Канал 7	лист 39	ОВ канал 7	1		
Канал 8	лист 39	ОВ канал 8	1		
Канал 9	лист 39	ОВ канал 9	1		
Канал 10	лист 39	ОВ канал 10	1		
Канал 11	лист 39	ОВ канал 11	1		
Канал 12	лист 39	ОВ канал 12	1		
Канал 13	лист 41	ВК канал 13	1		
1	лист 36	Тоннель 1	1		

Нач. технол. отд.	Дильдин	
Нач. отд. ОВ	Алпатов	
Нач. отд. ВК	Своздев	
Взам. инв. №		
Подпись и дата		
Инв. № подл.		

Привязан

Инв. №

ГНП	Коростелев	
Н. контр.	Белоусова	
Нач. отд.	Хатеева	
Гл. констр.	Бескоровайны	
Зав. гр.	Рубцова	
Инж. тк.	Мещерякова	

503-2-43.91-КЖ

Производственный корпус автотранспортного предприятия на 200 автобусов с закрытой стоянкой

Стадия	Лист	Листов
Р	23	

Схема расположения элементов подземного хозяйства в осях Д/1-А

ГИПРОАВТОТРАНС Воронежское АП

Копировал: 25122-03 26 Формат А2

Альбом 3

План на отм. 0.000

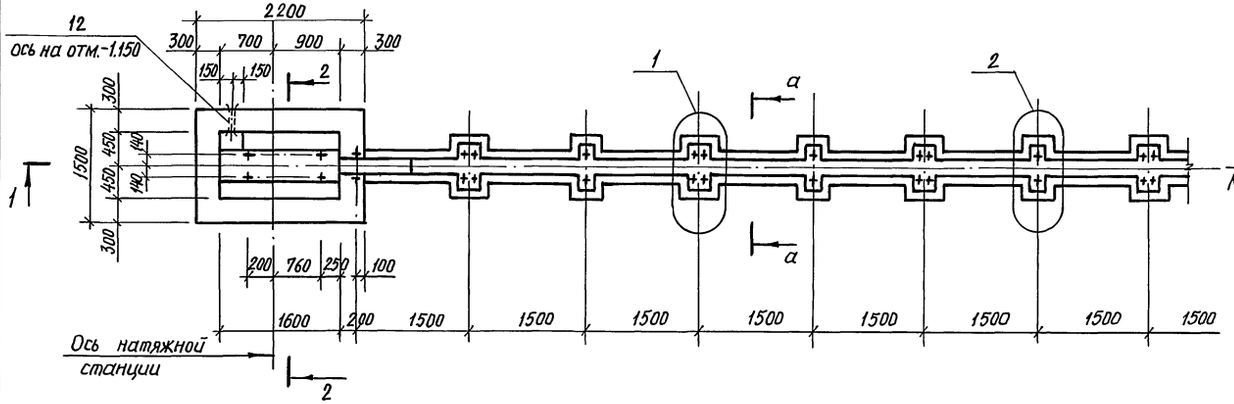

Схематический план

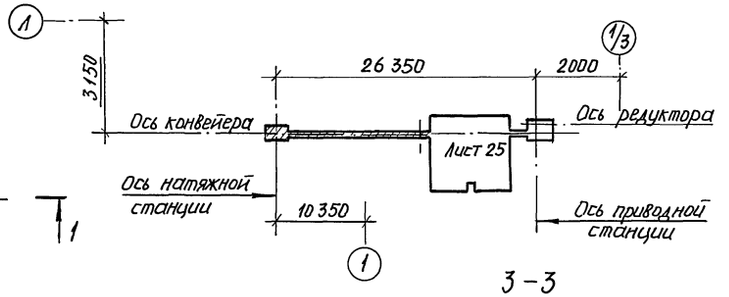

1 - 1

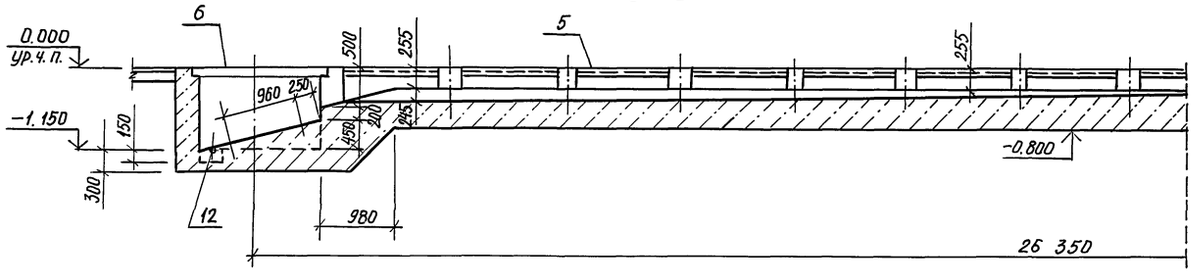

2 - 2

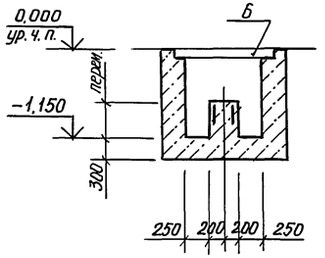

3 - 3

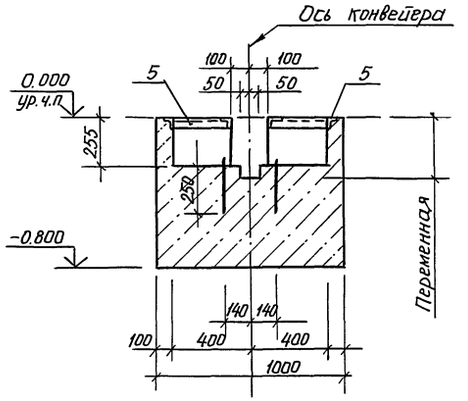

а - а

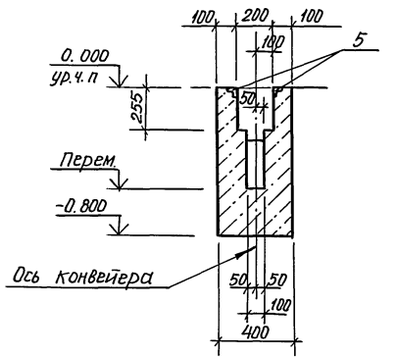

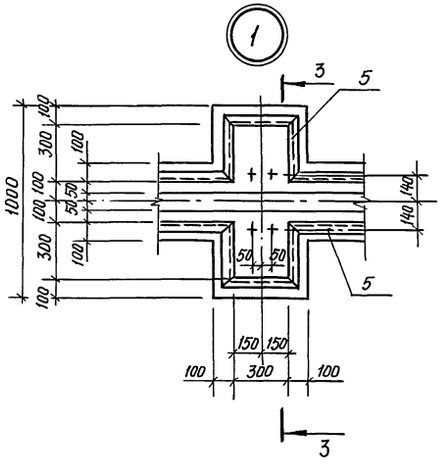

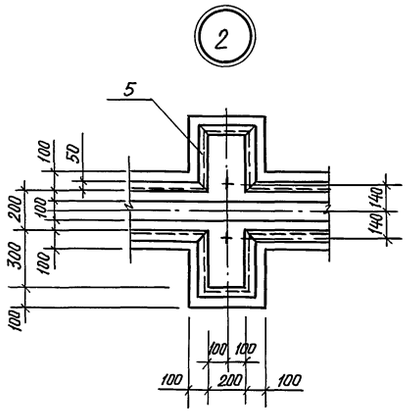

Внутренние стены и днище облицевать керамической плиткой на цементном растворе марки 150.

Облицовка условно не показана

					503-2-43.91-КЖ	
ГИП	Коростелев					
Н.контр.	Белоусова					
Нач.отд.	Хатеева			Производственный корпус автотранспортного предприятия на 200 автобусов с закрытой стоянкой	Стадия: Р	Лист: 24	Листов:
Гл.спец.	Бескоровайный					
Зав.гр.	Рубцова					
Инж.-техн.	Мещерякова			ФОм 1. План на отм. 0,000. Сечения. Узлы 1, 2	ГИПРОАВТОТРАНС Воронежское АП	

Привязан:

Инв.№

Инв.№ подл. | Подпись и дата | Взам. инв.№

25122-07 27

Копировал

Формат А2

Альбом 3

План на отм. 0,000

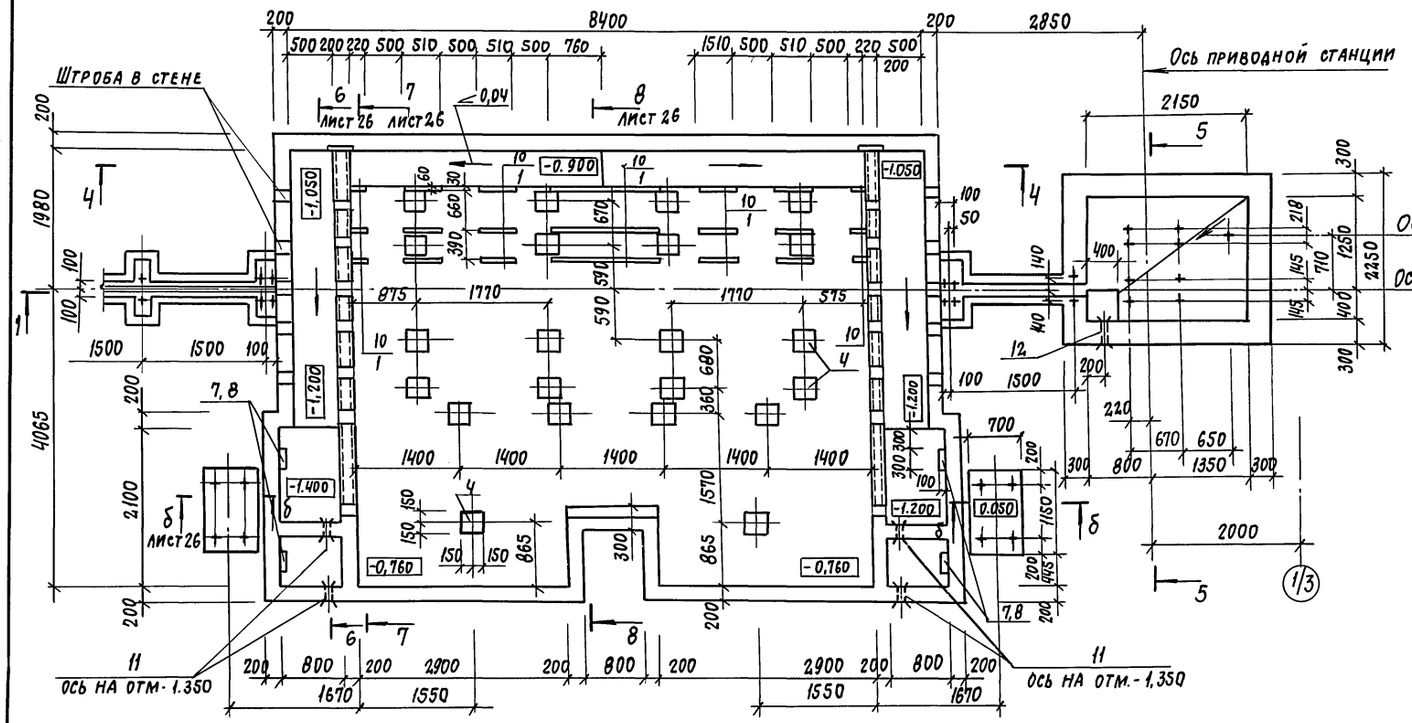

Схематический план

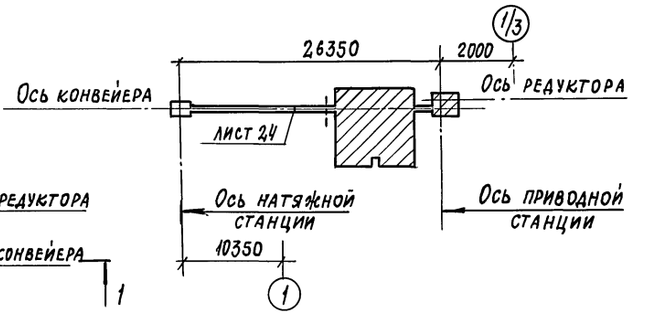

5 - 5

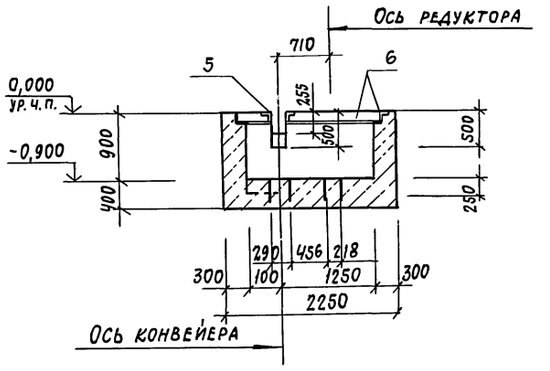

1 - 1

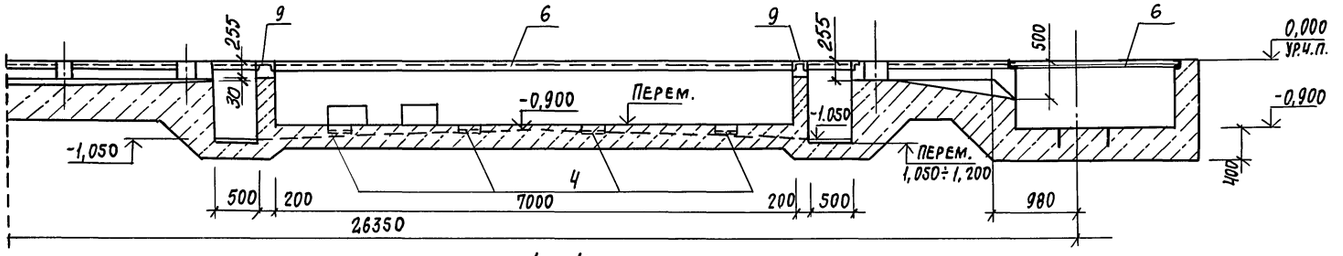

4 - 4

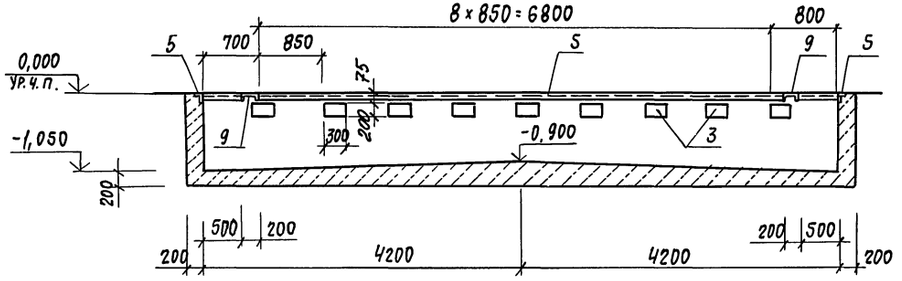

1. Обрамляющие элементы на плане фундамента условно не показаны
2. Закладные изделия для крепления оборудования установить по уровню с обеспечением горизонтальной плоскости по всей опорной поверхности, отклонение ± 3 мм.

				503-2-43.91-КЖ	
ГИП	Коростелев				
Н. контр.	Белоусова				
Нач. отд.	Хатеева		Производственный корпус автотранспортного предприятия на 200 автобусов с закрытой стоянкой	Стадия: Р	Лист: 25	Листов:
Гл. спец.	Бескоровайный				
Зав. гр.	Рубцова				
Инж. III кат.	Мещерякова		Фом 1. План на отм. 0,000 Сечения	ГИПРОАВТОТРАНС Воронежское арендное предприятие	

Привязан:

Инв. №

Копировал:

25122-03 28

Формат А2

Инв. № подл. | Подпись и дата | Взам. инв. №

Альбом 3

6-6

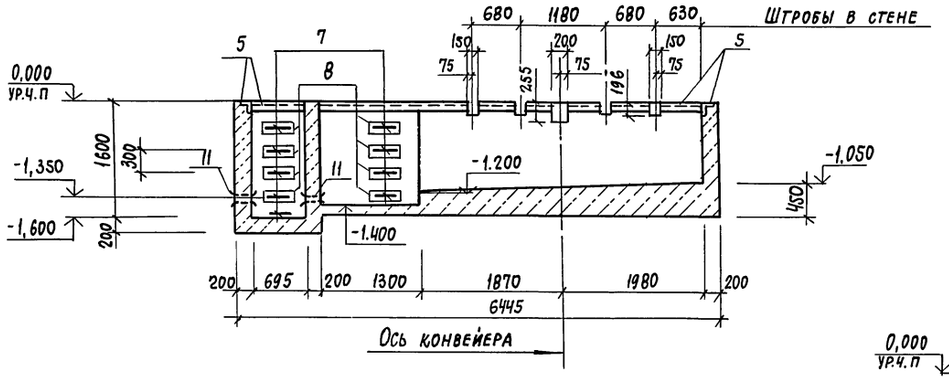

7-7

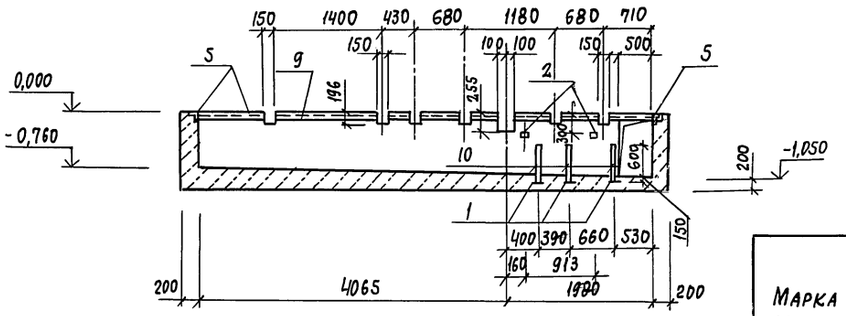

8-8

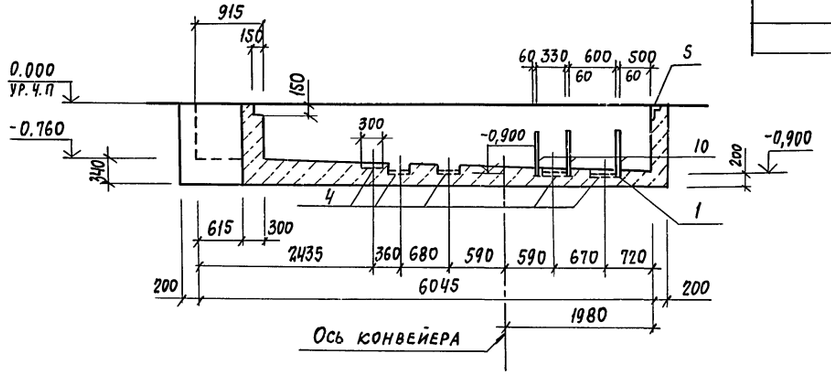

б-б

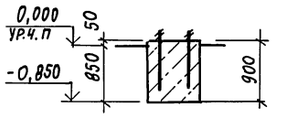

Спецификация фундамента ФОМ 1

Формат	Зона	Поз.	Обозначение	Наименование	Кол.	Примечание
				Сборочные единицы		
				Изделия закладные		
А4		1	1.400-15, вып.1	МН 104-6 $l_{общ}$=12000	—	41,4 кг
А4		2	1.400-15, вып.1	МН 105-6	4	1,0 кг
А4		3	1.400-15, вып.1	МН 121-6	9	4,5 кг
А4		4	1.400-15, вып.1	МН 126-6	22	7,1 кг
А4		5	1.400-15, вып.1	МН 553 $l_{общ}$=83000	—	346,1 кг
А4		6	1.400-15, вып.1	МН 554 $l_{общ}$=13400	—	57,2 кг
А4		7	1.400-15, вып.1	МН 801	18	0,74 кг
А4		8	1.400-15, вып.1	МН 107-3	18	1,2 кг
				Детали		
				Швеллер 20 ГОСТ 8240-89 / Ст3 ПС5-1 ТУ14-1-3023-80		
Б4		9		$l_{общ}$=8860	—	163,0 кг
				Лист Б-ПН-10 ГОСТ 19903-74* / Ст3 КП3 ГОСТ 14637-79*		
Б4		10		600×220; 600×510; 600×1520	—	565,2 кг
				Стандартные изделия		
		11		Сальники ТМ 89-02	4	
		12		то же ТМ 90-02	2	
				Материал		
				Бетон класса В12,5	34,0	м³

Ведомость расхода стали на элемент, кг

Марка элемента	Изделия закладные и прочие																						Общий расход
	Арматура класса								Всего	Прокат марки												Всего	
	АI		АIII			АТ-IIIС				Ст3 ПС5-I			Ст3 КП3-I										
	ГОСТ 5781-82*					ГОСТ 10884-81*				ГОСТ 8240-89			ГОСТ 8509-86		ГОСТ 103-76*				ГОСТ 19903-74*				
	16	Итого	8		Итого	10	12	Итого		[20		Итого	L50×5	Итого	-δ=6	-δ=8	-δ=10	Итого	-δ=8	-δ=10	Итого		
ФОМ 1	13,3	13,3	47,5		47,5	2,5	13,2	15,7	76,5	163,0		163,0	363,4	363,4	51,8	45,4	17,6	114,8	125,4	565,2	690,6	1331,8	1408,3

ГИП	Коростелев		
Н.контр.	Белоусова		
Нач.отд.	Хатеева		
Гл.спец.	Бескоровайный		
Зав.гр.	Рубцова		
Инж III кат	Мещеряковa		

Привязан:

Инв. №

503-2-4391-КЖ

Производственный корпус автотранспортного предприятия на 200 автобусов с закрытой стоянкой

Стадия	Лист	Листов
Р	26	

ФОМ1. Сечения

ГИПРОАВТОТРАНС Воронежское арендное предприятие

Инв. № подл. | Подпись и дата | Взам. инв. №

Копировал: 25122-03 29 Формат А2

Альбом 3

План на отм. 0.000

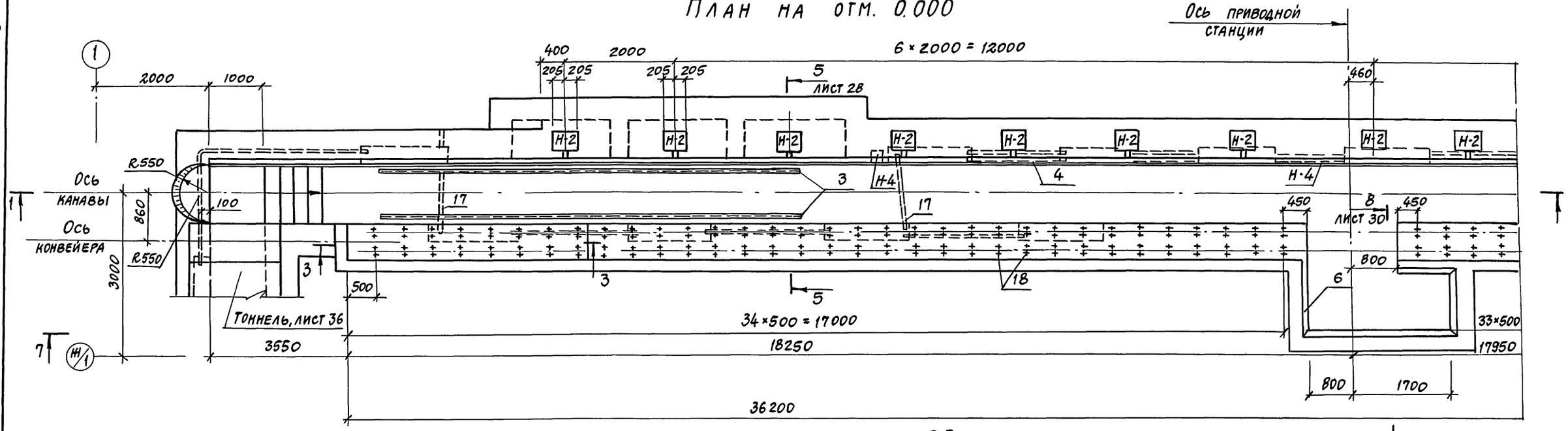

План на отм. 0.000

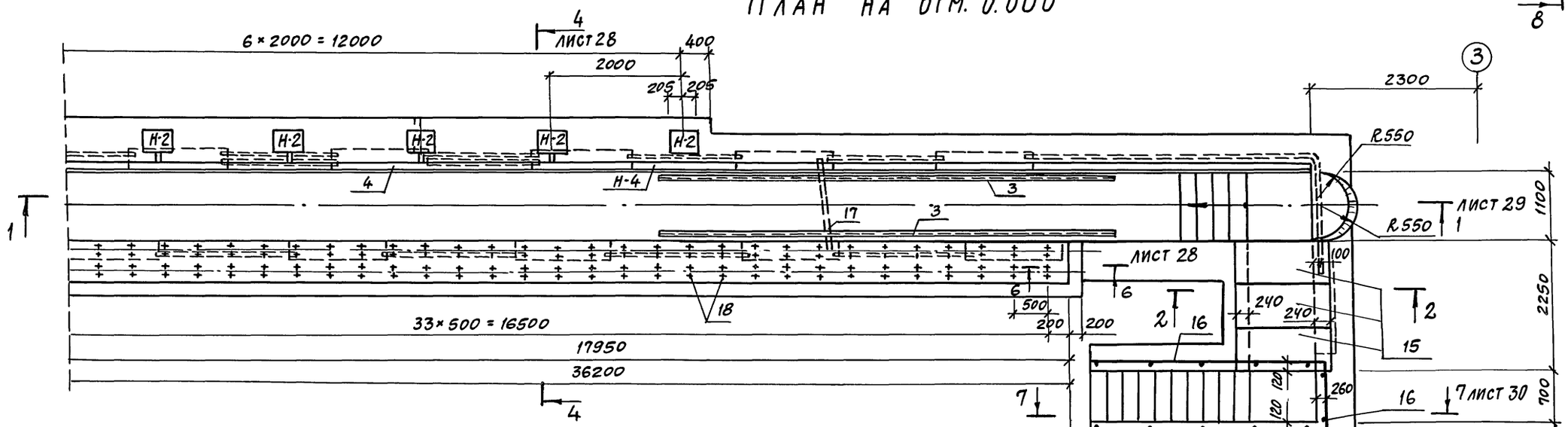

Рельс (поз. 13) условно не показан.

2-2

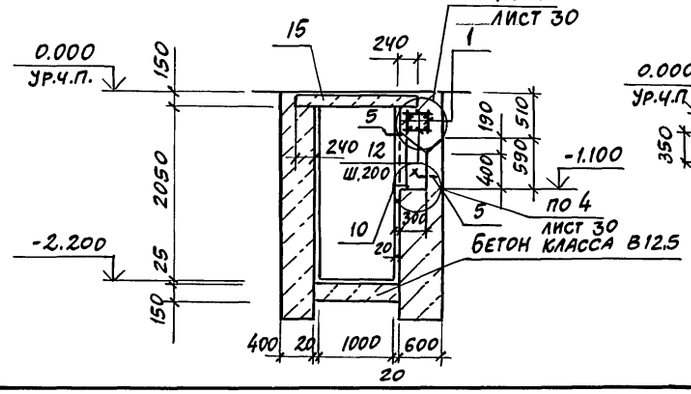

3-3

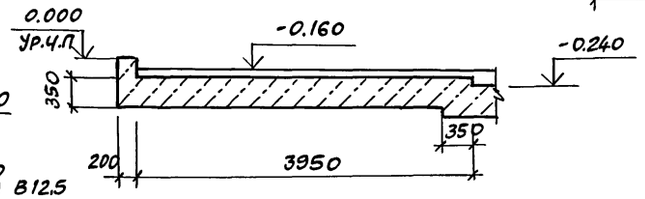

ГИП	Коростелев		
Н.контр.	Белоусова		
Нач.отд.	Хатеева		
Гл.спец.	Бескоровайный		
Зав.гр.	Рубцова		
Инж.-тех.	Мещерякова		

Привязан:

Инв.№

503-2-43.91 - КЖ

Производственный корпус автотранспортного предприятия на 200 автобусов с закрытой стоянкой	Стадия	Лист	Листов
	Р	27	

ФОМ 2. План на отм. 0,000 Сечения

ГИПРОАВТОТРАНС Воронежское арендное предприятие

Копировал 25122-03 30 Формат А2

Инв.№ подл. | Подпись и дата | Взам.инв.№ | Нач.эл.тех.отд. Малахов

Альбом 3

План на отм. -0.500

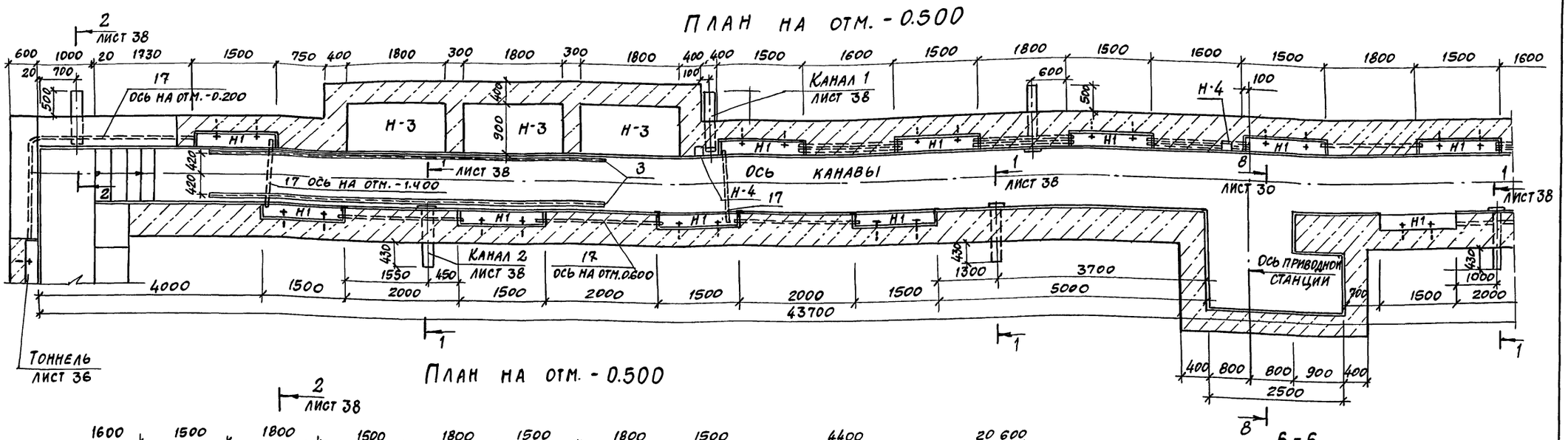

План на отм. -0.500

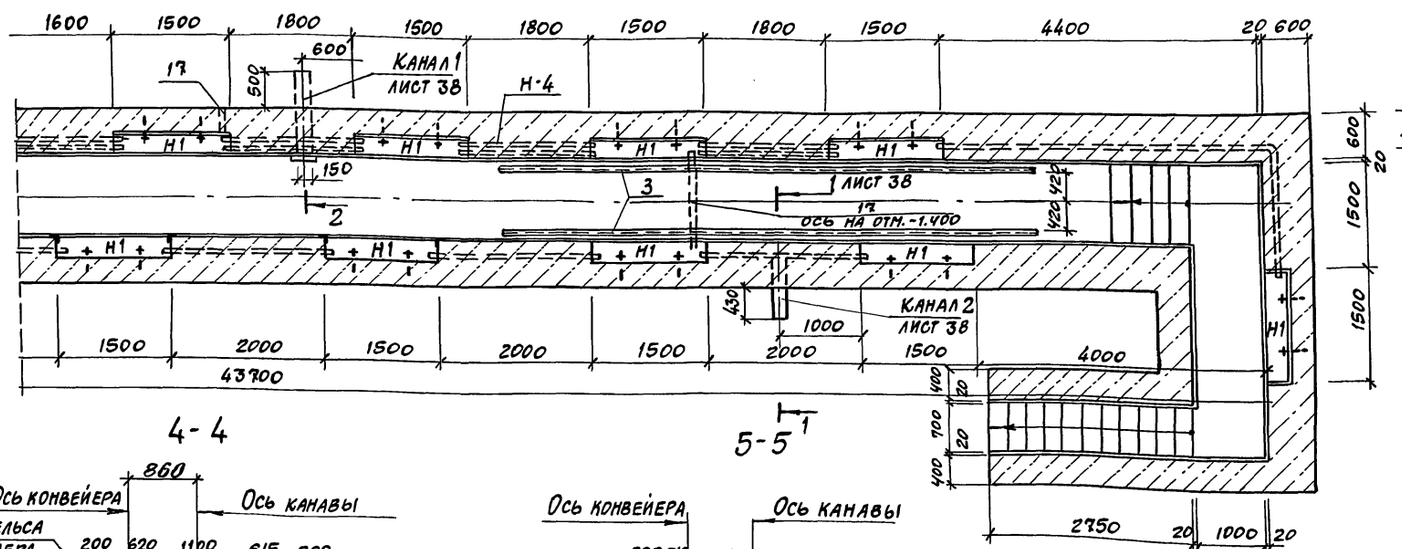

6-6

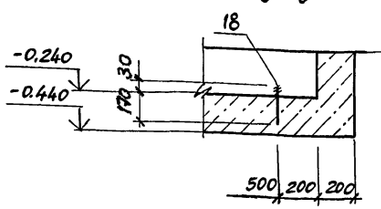

Внутренние стены и днище канавы облицевать керамической плиткой на цементном растворе марки 150.

4-4

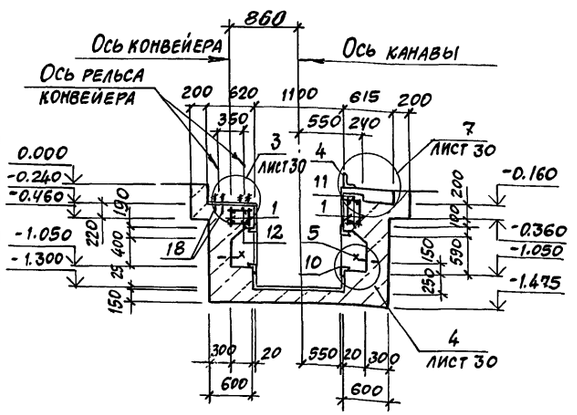

5-5

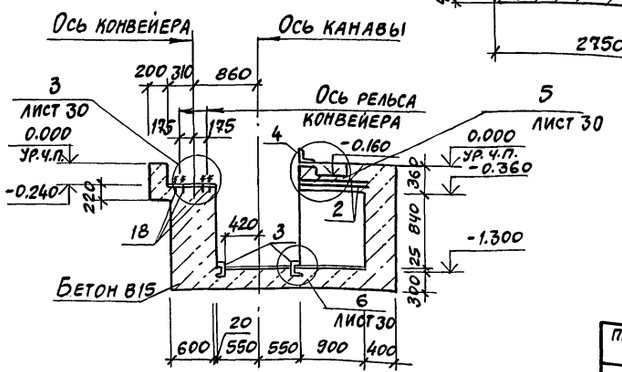

ГИП	Коростелев			
Н.контр.	Белоусов			
Нач.отд.	Хатеева			
Гл.спец.	Бескоровайный			
Зав.гр.	Рубцова			
Инж.-ткач.	Мещерякова			

503-2-43.91-КЖ

Производственный корпус автотранспортного предприятия на 200 автобусов с закрытой стоянкой

Стадия	Лист	Листов
Р	28	

ФОМ 2. План на отм. -0.500. Сечения

ГИПРОАВТОТРАНС Воронежское арендное предприятие

Привязан:

Инв. №

Подпись и дата | Взам. инв. № | Инв. № подл.

Нач. эл.тех. отд. Малахов

25122-03 31

Формат А2

1-1

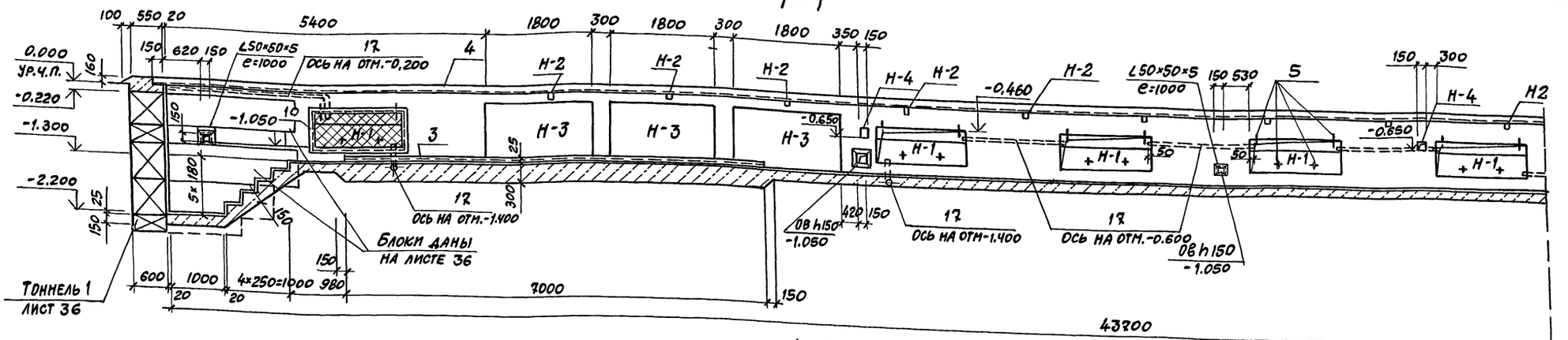

1-1

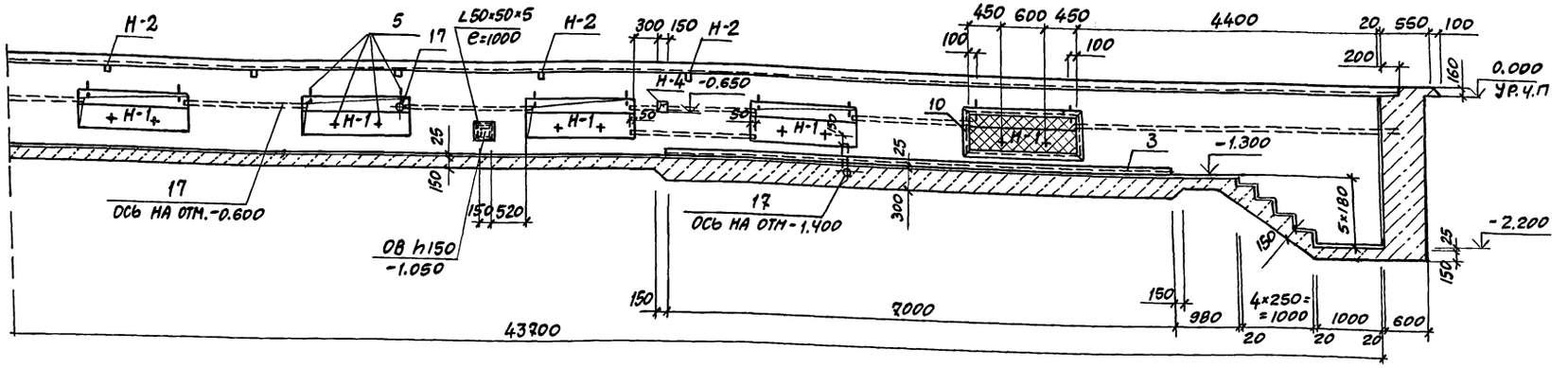

Ведомость расхода стали на элемент, кг

Марка элемента	Изделия арматурные									Изделия закладные									
	Арматура класса								Всего	Арматура класса					Прокат марки				
	А-I			А-III			АТ-IIIС			А-I	А-III				Ст3 кп 3-I				
	ГОСТ 5781-82*						ГОСТ 10884-81*			ГОСТ 5781-82*					ГОСТ 19903-74*			ГОСТ 8240-89	
	ф6	ф10	Итого	ф8		Итого	ф10	Итого		ф10	Итого	ф8		Итого	-6×50	Итого	L6,5	Итого	
ФОМ 2	45,2	44,0	89,2	66,0		66,0	114,2	114,2	269,4	16,0	16,0	26,6		26,6	16,0	16,0	165,2		165,2

Продолжение ведомости

Марка элемента	Изделия закладные																		Всего	Общий расход
	Прокат марки																			
	Ст3 кп 3-I																			
	ГОСТ 103-76*				ГОСТ 8509-86		ГОСТ 8510-86		ГОСТ 5336-80*		ГОСТ 6368-82*									
	-δ=6	-δ=8	-δ=16	Итого	L50×5	Итого	L160×100×9	Итого	Сетка 20н1,6	Итого	Рельс Р11		Итого							
ФОМ 2	2,1	386,4	138,0	526,5	361,8	361,8	786,6	786,6	34,0	34,0	810,9		810,9						2743,6	3013,0

Условные обозначения:

Н-1 – ниша электроосвещения размером 1500×300×590(h) низ на отм. -1,050.

Н-2 – ниша технологическая размером 370×410×160 (h) низ на отм. -0.160;

Н-3 – ниша технологическая размером 1800×900×900 (h) низ на отм. -1.300.

Н-4 – ниша электротехническая размером 150×150×150 (h) низ на отм. -0.650.

Привязан:

Инв.№

ГИП	Коростелев	
Н.контр.	Белоусова	
Нач.отд.	Хатеева	
Гл.спец.	Бескоровайный	
Зав.гр.	Рубцова	
Инж.-конст.	Мещерякова	

503-2-43.91-КЖ

Производственный корпус автотранспортного предприятия на 200 автобусов с закрытой стоянкой

Стадия	Лист	Листов
Р	29	

ФОМ 2
Сечение 1-1

ГИПРОАВТОТРАНС
Воронежское арендное предприятие

Формат А2

Инв.№подл. | Подпись и дата | Взам.инв.№ | Инв.№ дубл. | Подпись и дата | Взам.инв.№ | Инв.№

Альбом 3

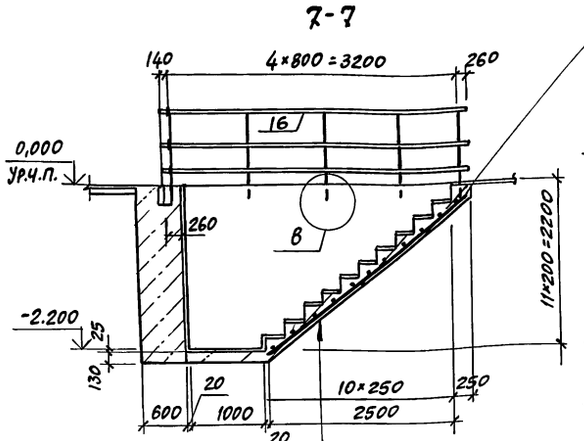

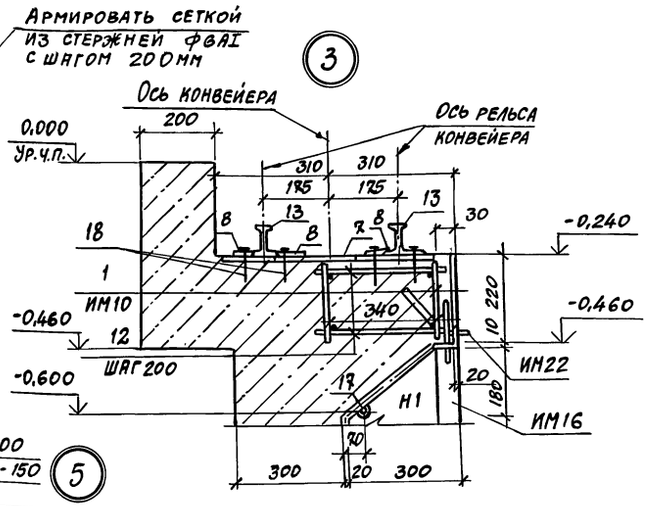

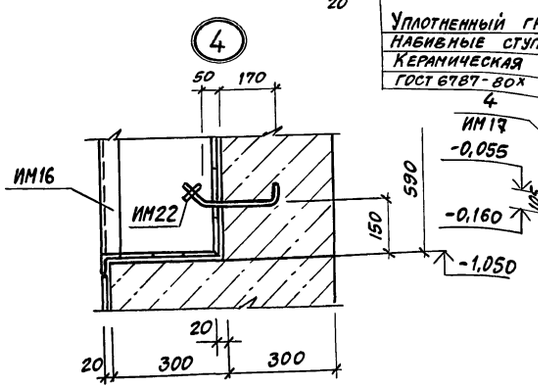

Уплотненный грунт - 100
Набивные ступени В12,5 - 150
Керамическая плитка
ГОСТ 6787-80*
4
-25

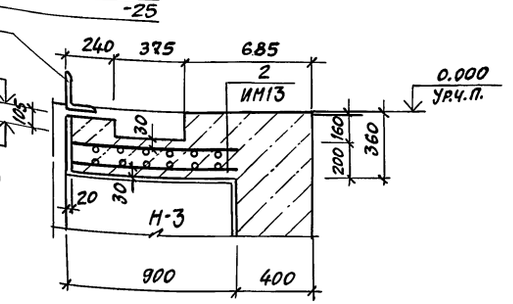

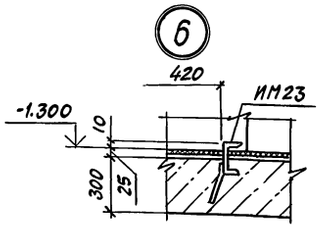

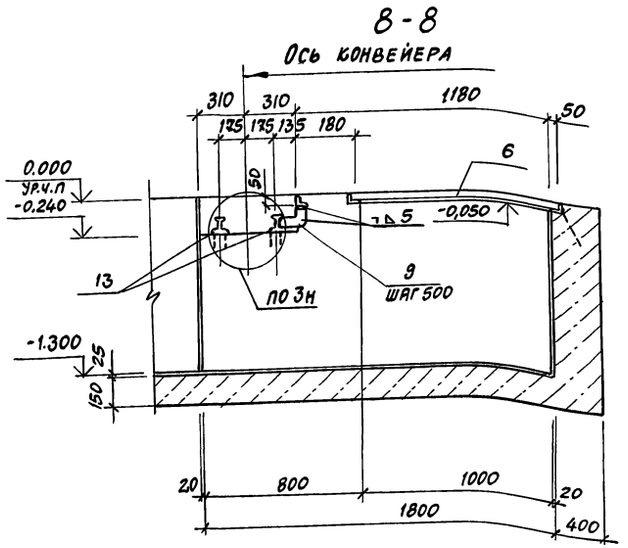

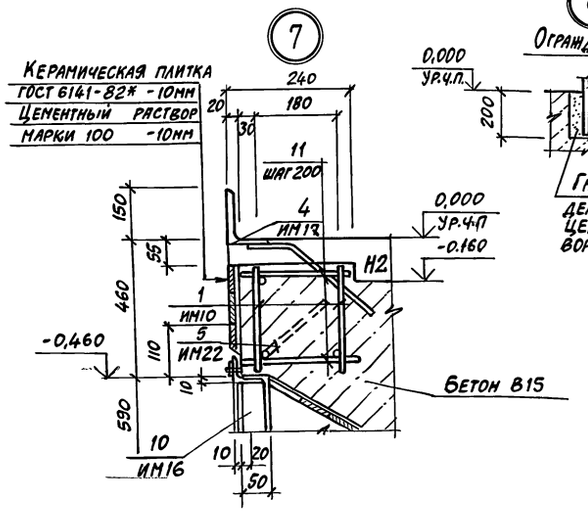

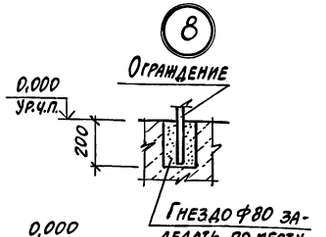

Спецификация фундамента ФОМ 2

Формат	Зона	Поз.	Обозначение	Наименование	Кол.	Приме-чание
				Сборочные единицы		
				Сетка арматурная		
А4		1	503-2-43.91-9-04.03	ИМ10	40	3,0 кг
А4		2	503-2-43.91-9-04.06	ИМ13	6	13,9 кг
				Изделия закладные		
А4		3	503-2-43.91-9-04.15	ИМ23 е=7000	4	44,1 кг
А4		4	503-2-43.91-9-04.10	ИМ17 Gобщ=43,700	—	786,6 кг
А4		5	503-2-43.91-9-04.14	ИМ22	80	0,4 кг
		6	1.400-15, вып. 1	МН 554 Gобщ=5750	—	24,2 кг
А4		7	503-2-43.91-9-04.07	ИМ14	69	5,6 кг
				Изделия соединительные		
А4		8	503-2-43.91-9-04.08	ИМ15	276	0,5 кг
А4		9	503-2-43.91-9-04.05	ИМ12	3	0,7 кг
				Детали		
А4		10	503-2-43.91-9-04.09	Решетка ИМ 16	20	18,7 кг
Б4		11		А-III-8 ГОСТ 5781-82* е=280	140	0,1 кг
Б4		12		А-III-8 ГОСТ 5781-82* е=380	260	0,2 кг
Б4		13		Рельс Р11 ГОСТ 6368-82* Gобщ=7,24 т	—	810,9 кг
		15	3.006.1-2 87, вып. 2	Плита перекрытия П13д-11Б	3	330,0 кг
		16	1.450.3-6, вып. 1	Элементы ограждения ОГ1		
				Боковые		
				СПХ	10	2,7 кг
				ЭППХ-36	2	6,6 кг
				ЭСПХ-36	2	5,6 кг
				ЭБПХ-36	2	10,2 кг
				Торцевые		
				СТ ПХ	2	2,29 кг
				ЭППХ-9	1	1,6 кг
				ЭСПХ-9	1	1,4 кг
				ЭБПХ-9	1	2,5 кг
Б4		17		Тр 25×3,2 ГОСТ 3262-75* Gобщ=53,1 м	—	126,1 кг
		18		Болт М16×200 ГОСТ 24379.1-80	552	0,66 кг
				Материалы:		
				Бетон класса В15	110	м³
				Бетон класса В12,5	20	м³

Привязан:

Инв. №

Инв. № подл. | Подпись и дата | Взам. инв. №

ГИП	Коростелев		
Н.контр.	Белоусова		
Нач. отд.	Хатеева		
Гл. спец.	Бескоровайный		
Зав. гр.	Рубцова		
Инж.-техн.	Мещерякова		

503-2-43.91 - КЖ

Производственный корпус автотранспортного предприятия на 200 автобусов с закрытой стоянкой

Стадия	Лист	Листов
Р	30	

ФОМ 2 Сечения
Узлы 3... 8

Гипроавтотранс
Воронежское арендное предприятие

Альбом 3

План на отм. 0,000

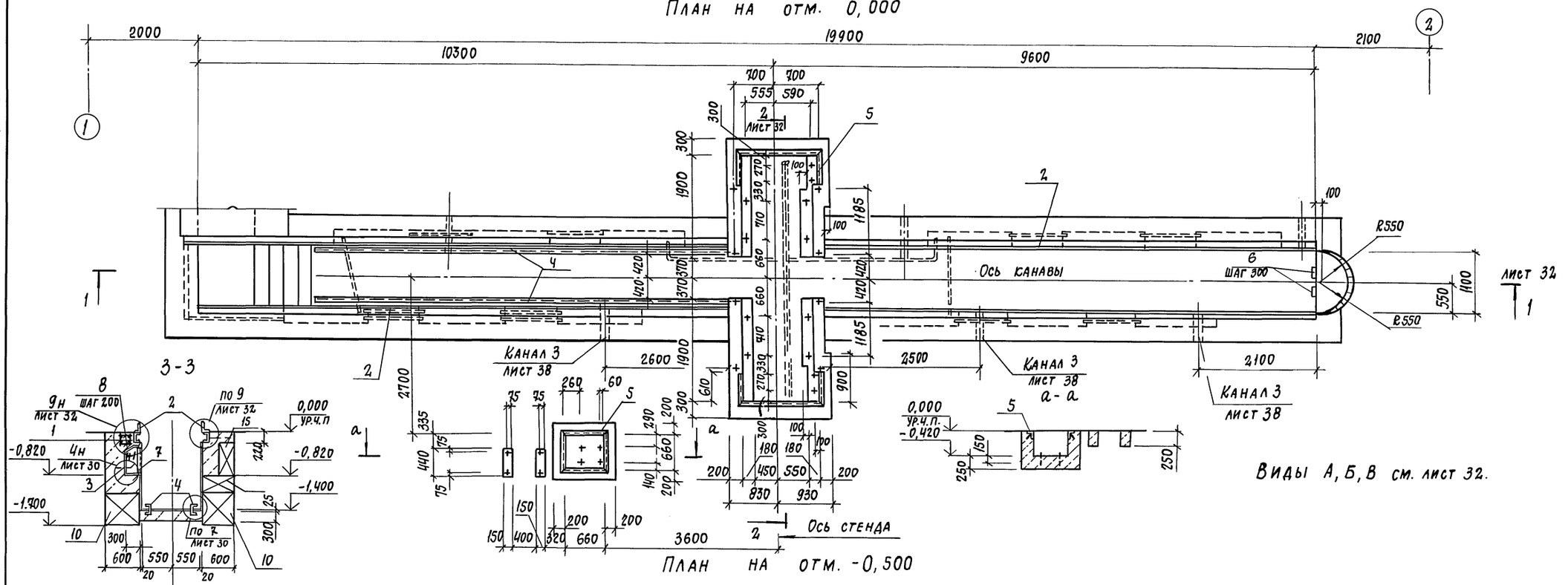

План на отм. -0,500

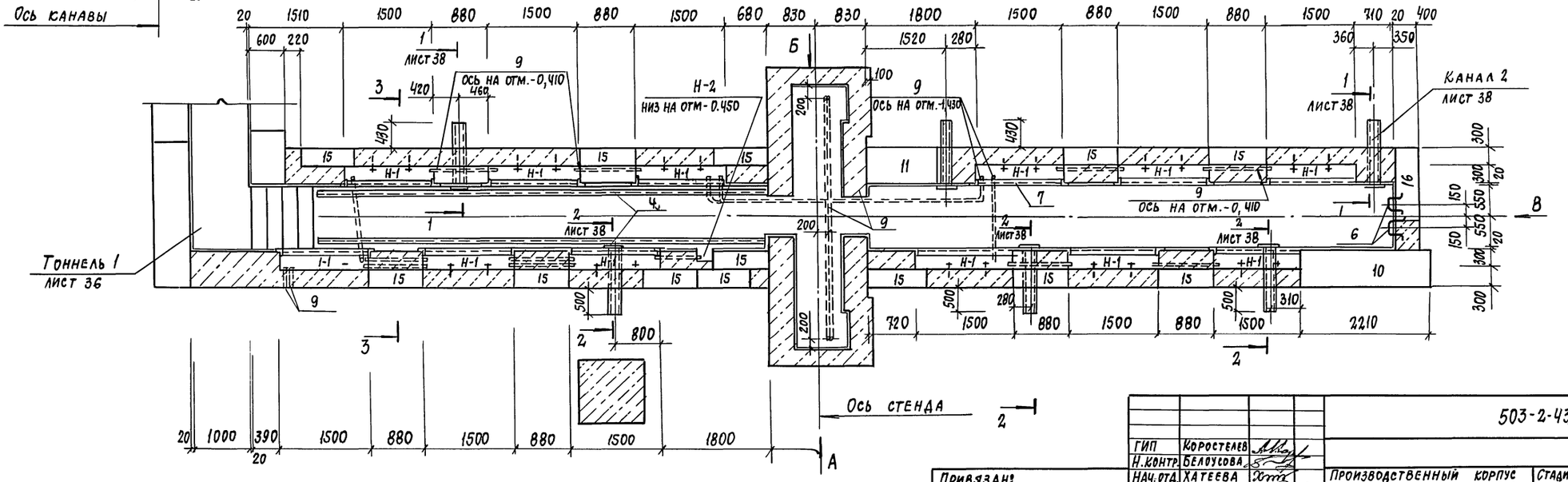

ГИП	Коростелев	503-2-43.91 - КЖ	
Н.контр.	Белоусова		
Нач.отд.	Хатеева	Производственный корпус автотранспортного предприятия на 200 автобусов с закрытой стоянкой	Стадия: Р; Лист: 31; Листов:
Гл.спец.	Бескоровайный		
Зав.гр.	Рубцова	Фом 3. План на отм. 0,000 и 0,500. Сечения	ГИПРОАВТОТРАНС Воронежское арендное предприятие
Инж.-техн.	Мещерякова		

Привязан:

Инв. №

Копировал.

25122-03 34 Формат А2

Нач. эл.тех.отд. Малахов

Инв. № подл. | Подпись и дата | Взам. инв. №

Альбом 3

1 - 1

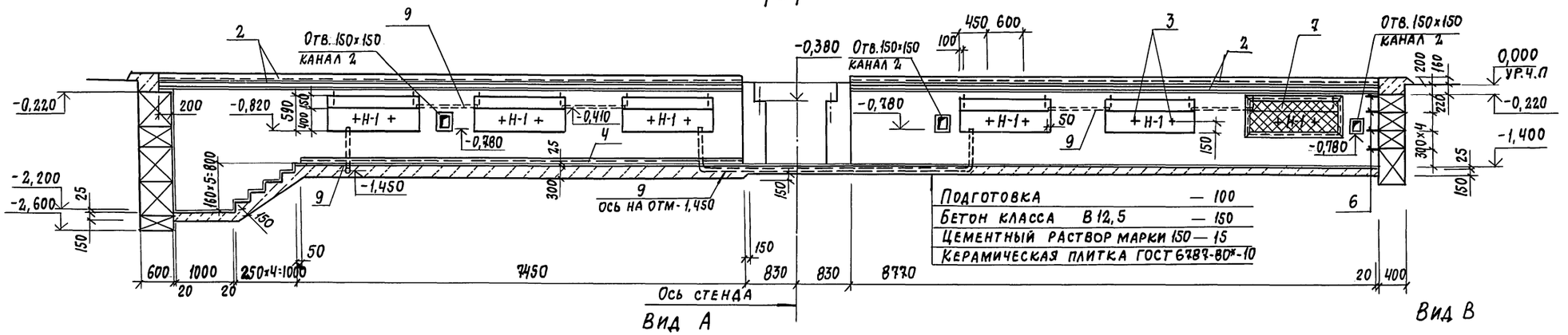

Вид А

Вид В

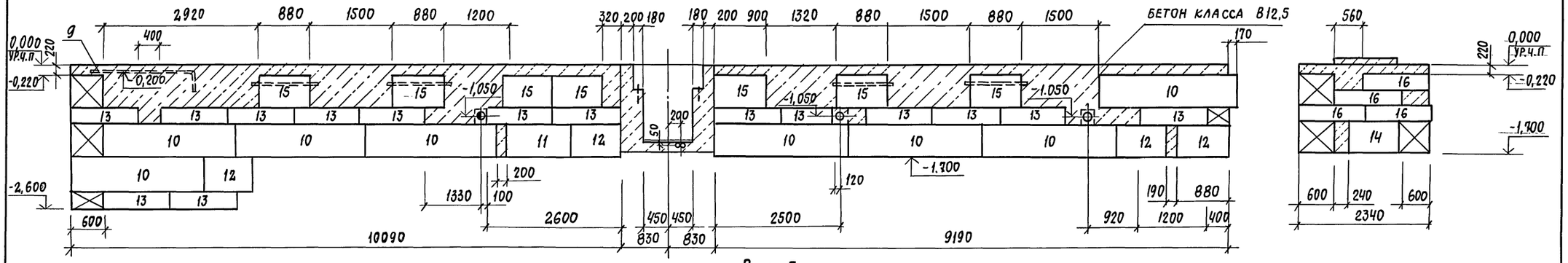

Вид Б

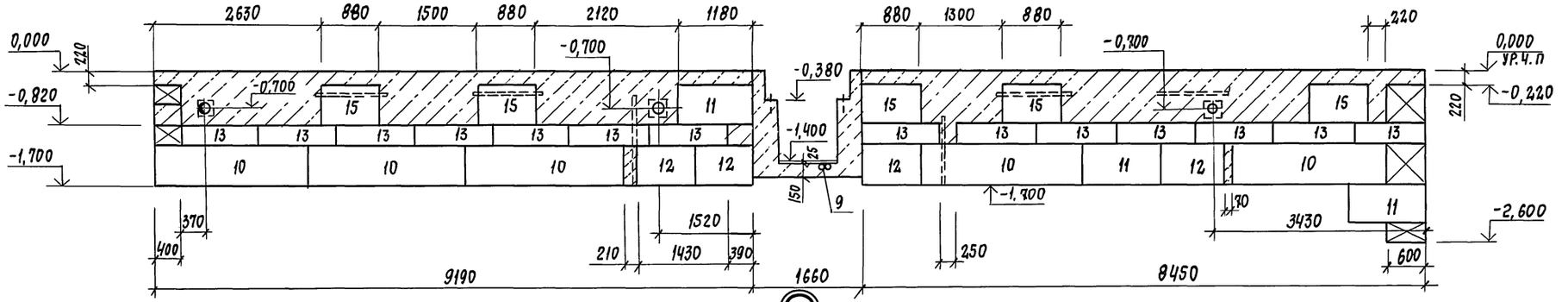

2 - 2

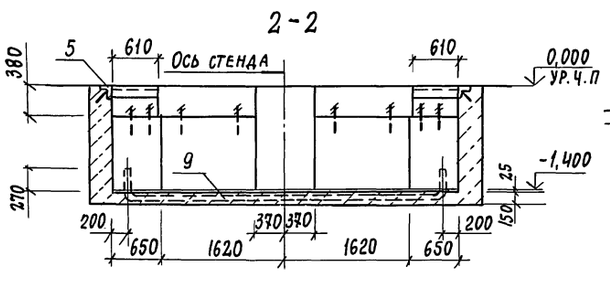

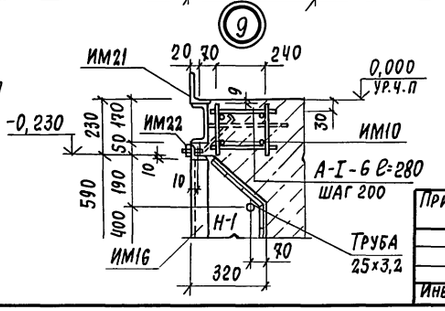

ГИП	Коростелев	
Н.контр.	Белоусова	
Нач. отд.	Хатеева	
Гл.спец.	Бескоровайный	
Зав. гр.	Рубцова	
Инж.-тех.	Мещерякова	

Привязан:

Инв. №

503-2-43.91-КЖ

Производственный корпус автотранспортного предприятия на 200 автобусов с закрытой стоянкой

Стадия	Лист	Листов
Р	32	

ФОМ3. Сечения. Виды. Узел 9.

ГИПРОАВТОТРАНС Воронежское арендное предприятие

Копировал

25122-03 35 Формат А2

Инв.№ подл. | Подпись и дата | Взам. инв.№ | Инв.№ дубл. | Нач. эл. тех. отд. Малахов

Альбом 3

План на отм. 0.000

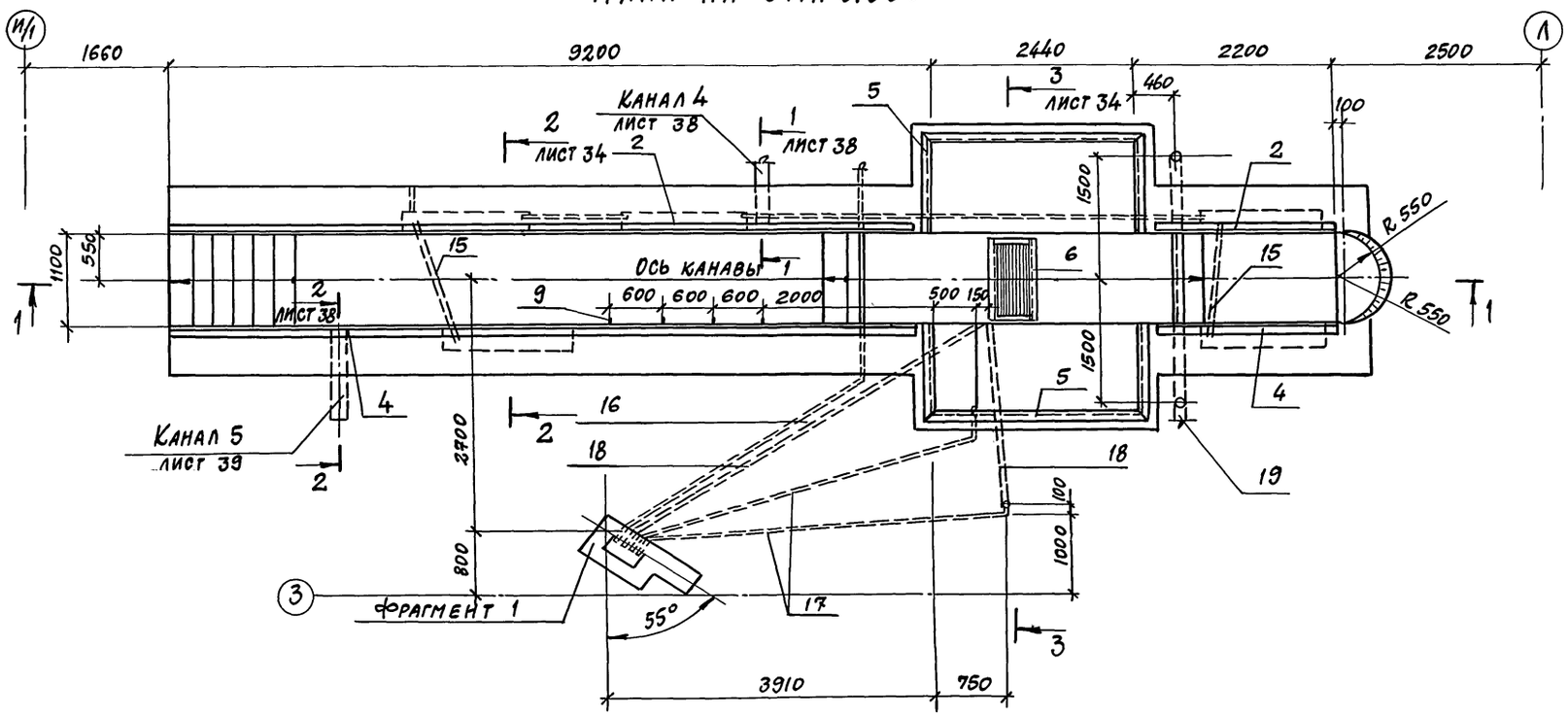

Фрагмент 1

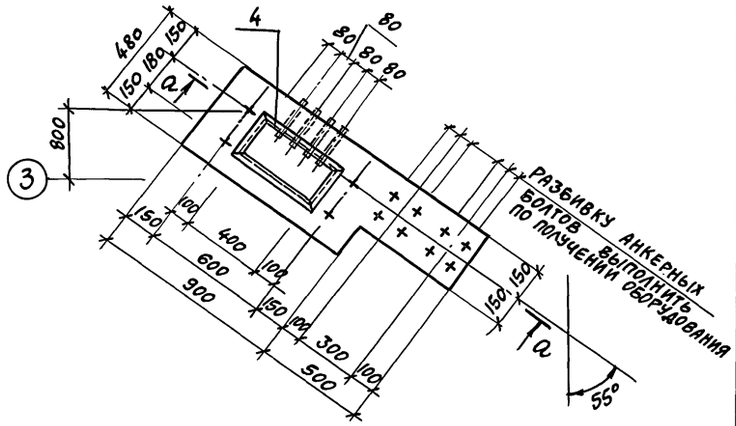

а - а

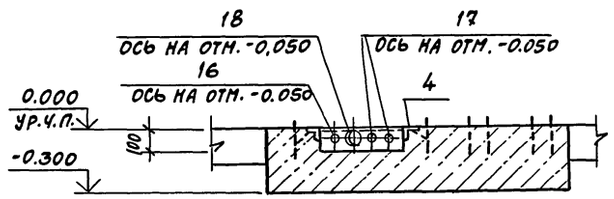

1 - 1

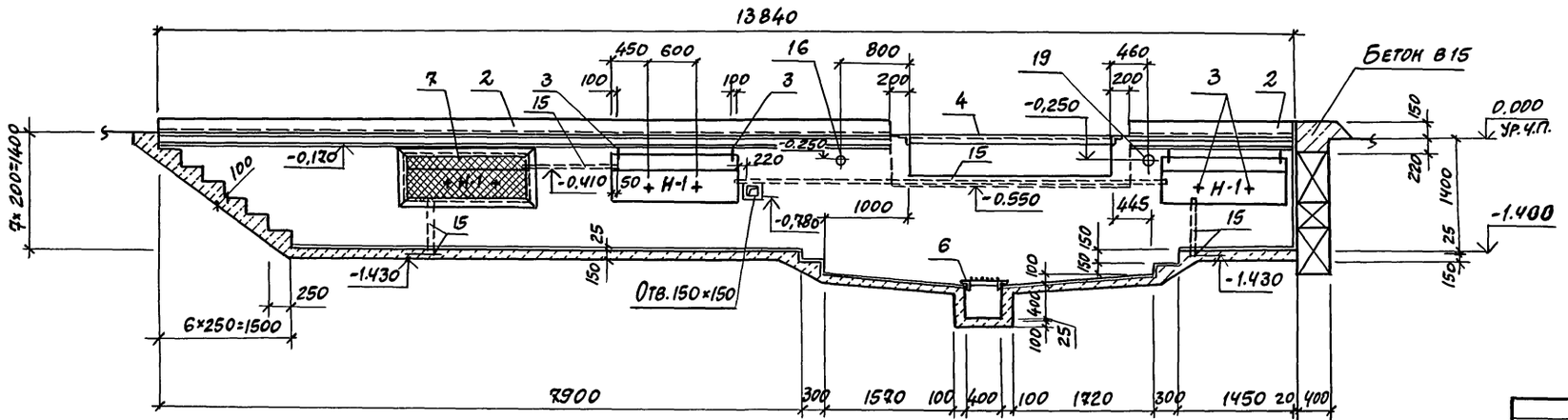

Внутренние стены и днище канавы облицевать керамической плиткой.

				503-2-43.91-КЖ			
ГИП	Коростелев						
Н.контр.	Белоусова						
Нач.отд.	Хатеева			Производственный корпус автотранспортного предприятия на 200 автобусов с закрытой стоянкой	Стадия	Лист	Листов
Гл.спец.	Бескоровайный				Р	33	
Зав.гр.	Рубцова			Фон 4. План на отм. 0.00 Сечения. Фрагмент 1	Гипроавтотранс Воронежское арендное предприятие		
Инж.-ткат.	Мещерякова						

Привязан:

Инв.№

Инв.№ подл. | Подпись и дата | Взам.инв.№ | Нач.эл.тех.отд. Малатов

План на отм. -0.400

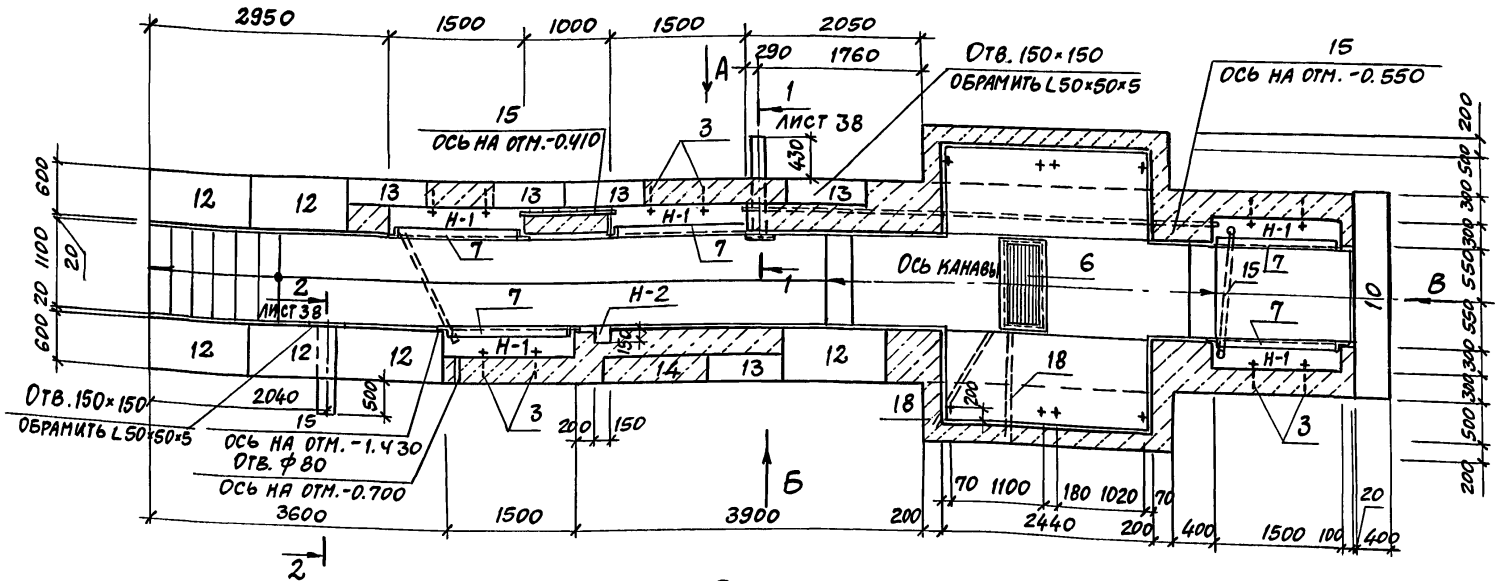

Вид А

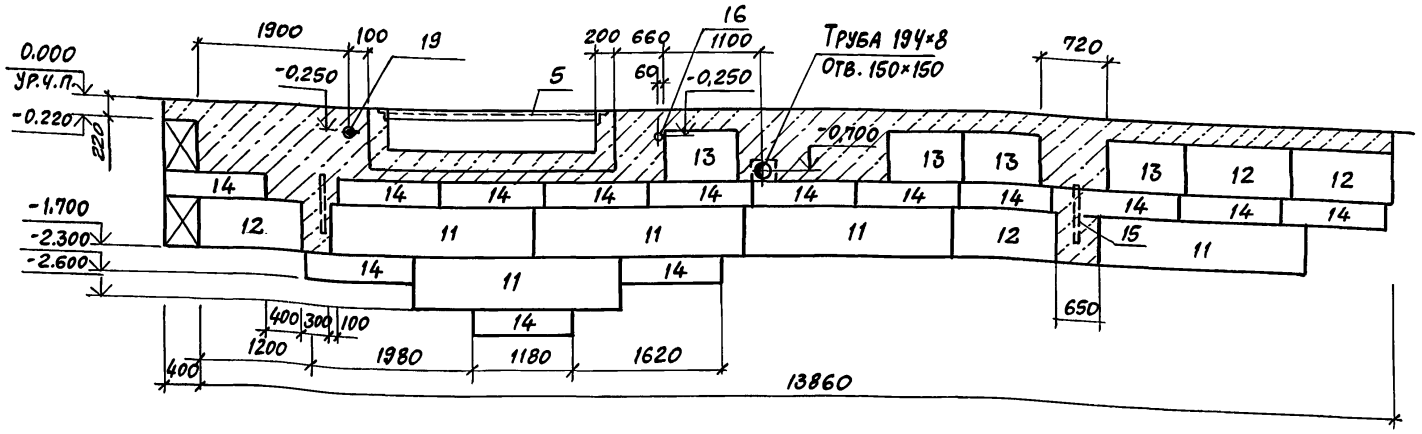

Вид Б

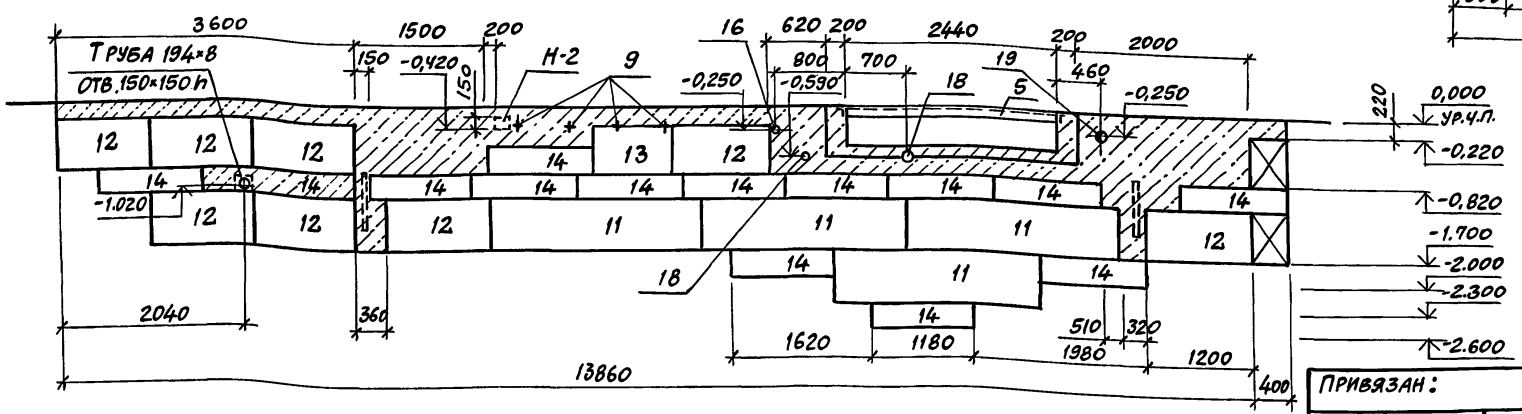

2-2

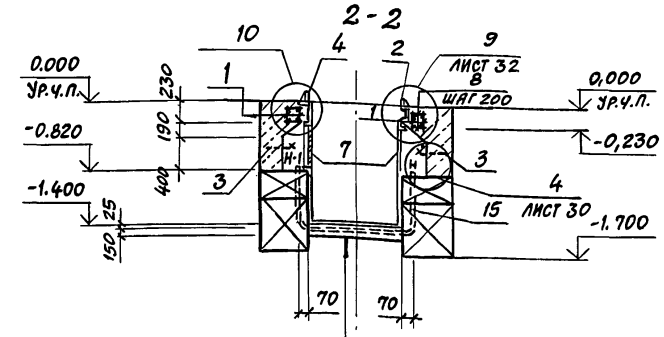

3-3

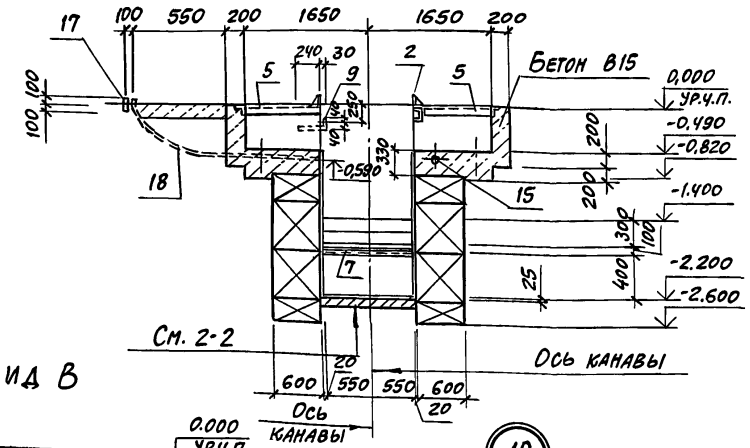

Вид В

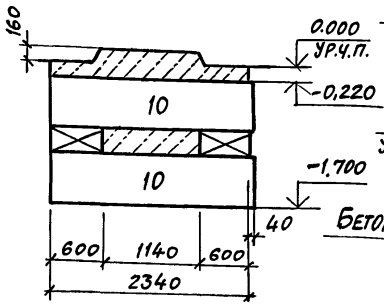

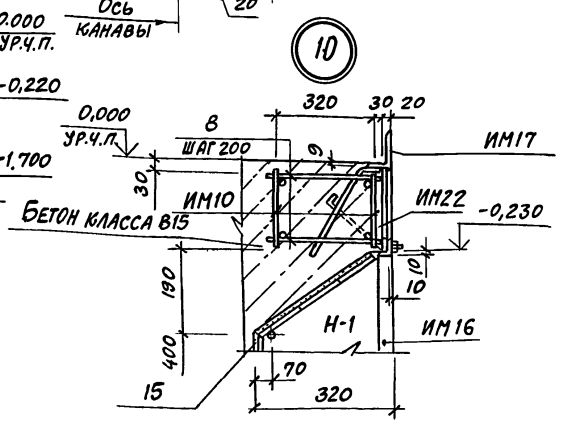

ГИП	Ярославцев		
Н. контр.	Белоусов		
Нач. отд.	Хатеева		
Гл. спец.	Бескоровайный		
Зав. гр.	Рубцова		
Инж.-техн.	Мещерякова		

Привязан:

Инв. №

503-2-43.91-КЖ

Производственный корпус автотранспортного предприятия на 200 автобусов с закрытой стоянкой	Стадия	Лист	Листов
	Р	34	

Фрм 4. План на отм. -0,400 Сечения. Виды. Узел 10

ГИПРОАВТОТРАНС Воронежское арендное предприятие

Инв. № подл. | Подпись и дата | Взам. инв. № | Нач. эл.-тех. отд. Малахов

Альбом 3

СПЕЦИФИКАЦИЯ ФУНДАМЕНТА ФОМ4

Формат	Зона	Поз.	Обозначение	Наименование	Кол.	Примечание
				Сборочные единицы		
А4		1	503-2-43.91-9-0.4.03	Сетка арматурная ИМ10	10	3,0кг
				Изделия закладные		
А4		2	503-2-43.91-9-0.4.13	ИМ21, ℓ=11000	—	357,5кг
А4		3	503-2-43.91-9-0.4.14	ИМ22	20	0,4кг
А4		4	503-2-43.91-9-0.4.10	ИМ17 ℓобщ.=11000	—	175,8кг
А4		5	1.400-15, Вып.1	МН553 ℓобщ.=11000	—	45,2кг
				Детали		
А4		6	503-2-43.91-9-0.4.16	Решетка ИМ24	1	38,4кг
А4		7	503-2-43.91-9-0.4.09	Решетка ИМ16	5	18,7кг
Б4		8		А-I-6 ГОСТ 5781-82* ℓ=380	100	0,1кг
Б4		9		А-I-14 ГОСТ 5781-82* ℓ=350	4	0,4кг
				Стандартные изделия		
				Блоки бетонные для стен подвала		
		10	ГОСТ 13579-78*	ФБС 24.4.6 — Т	2	1300
		11	ГОСТ 13579-78*	ФБС 24.6.6 — Т	9	1960
		12	ГОСТ 13579-78*	ФБС 12.6.6 — Т	11	960
		13	ГОСТ 13579-78*	ФБС 9.3.6 — Т	5	350
		14	ГОСТ 13579-78*	ФБС 12.6.3 — Т	28	460
		15		Труба 25×3,2 ГОСТ 3262-75* м	15,0	2,4кг
		16		Труба 15×2,5 ГОСТ 3262-75* м	6,0	1,2кг
		17		Труба 32×2,8 ГОСТ 3262-75* м	9,5	2,7кг
		18		Труба 70×3,2 ГОСТ 3262-75* м	7,5	5,7кг
		19		Труба 100×4,0 ГОСТ 3262-75* м	3,0	10,9кг
				Материалы		
				Бетон класса В15 м³	10,7	
				Бетон класса В12,5 м³	3,2	

СПЕЦИФИКАЦИЯ ФУНДАМЕНТА ФОМ3

Формат	Зона	Поз.	Обозначение	Наименование	Кол.	Примечание
				Сборочные единицы		
				Сетка арматурная		
А4		1	503-2-43.91-9-0.4.03	ИМ10	24	3,0кг
				Изделия закладные		
А4		2	503-2-43.91-9-0.4.13	ИМ21 ℓобщ=36840	—	32,5кг
А4		3	503-2-43.91-9-0.4.14	ИМ22	48	0,4кг
А4		4	503-2-43.91-9-0.4.15	ИМ23 ℓ=7400	2	46,6кг
А4		5	1.400-15, Вып.1	МН553 ℓобщ=13600	—	35,1кг
А4		6	503-2-43.91-9-0.4.18	ИМ26	4	2,5кг
				Детали		
А4		7	503-2-43.91-9-0.4.09	Решетка ИМ16	12	18,7кг
А4		8		А-I-6 ГОСТ 5781-82* ℓ=280	240	0,1кг
				Стандартные изделия		
Б4		9		Труба 25×3,2 ГОСТ 3262-75* м	24,0	2,4кг

ПРОДОЛЖЕНИЕ СПЕЦИФИКАЦИИ ФУНДАМЕНТА ФОМ3

Формат	Зона	Поз.	Обозначение	Наименование	Кол.	Примечание
				Блоки бетонные для стен подвала		
		10	ГОСТ 13579-78*	ФБС 24.6.6 — Т	13	1960
		11	ГОСТ 13579-78*	ФБС 12.6.6 — Т	4	960
		12	ГОСТ 13579-78*	ФБС 9.6.6 — Т	8	700
		13	ГОСТ 13579-78*	ФБС 12.6.3 — Т	29	460
		14	ГОСТ 13579-78*	ФБС 9.4.6 — Т	1	470
		15	ГОСТ 13579-78*	ФБС 9.3.6 — Т	13	350
		16	ГОСТ 13579-78*	ФБС 12.4.3 — Т	4	310
				Материалы		
				Бетон класса В15	17,8	м³
				Бетон класса В12,5	9,6	м³

ВЕДОМОСТЬ РАСХОДА СТАЛИ НА ЭЛЕМЕНТ, КГ

Марка элемента	Изделия арматурные												Изделия закладные и прочие															
	Арматура класса												Арматура класса								Прокат марки							
	А-I				А-III				Ат-IIIс			Всего	А-I				А-III				Ст3 КП3-I							
	ГОСТ 5781-82*								10884-81*				ГОСТ 5781-82*								ГОСТ 19903-74*				ГОСТ 8240-89			
	ф6	10		Итого	ф			Итого	ф10		Итого		ф6	10	14	Итого	ф8			Итого	δ=6			Итого	[6,5	[16		Итого
ФОМ3	43,2	26,4		69,6					26,4		26,4	96,0		9,6		9,6	21,1			21,1	9,6			9,6	87,3	523,1		610,4
ФОМ4	17,0	11,0		28,0					11,0		11,0	39,0		4,0	1,6	5,6	10,0			10,0	4,6			4,0		156,2		156,2
Тоннель 1	7,2	4,4		11,6					4,4		4,4	16,0		1,6		1,6					1,6			1,6				

ПРОДОЛЖЕНИЕ ВЕДОМОСТИ

Марка элемента	Изделия закладные и прочие																												Общий расход
	Прокат марки																												
	Ст3 КП3-I																												
	ГОСТ 8509-86			ГОСТ 8510-86				ГОСТ 103-76*				ГОСТ 2590-88			ГОСТ 5336-80*			Ст10 ГОСТ 3262-75*				Всего							
	L50×50×5		Итого	L160×90×9		Итого			δ=22		Итого	круг В22		Итого	сетка N20×1,6		Итого	тр. 25×3,2		Итого									
ФОМ3	255,7		255,7	663,1		663,1						10,0		10,0	20,4		20,4	57,6		57,6	1657,5	1753,5							
ФОМ4	134,6		134,6	396,0		396,0			6,6		6,6	24,0		24,0	8,5		8,5	36,0		36,0	781,5	820,5							
Тоннель 1	34,0		34,0												3,4		3,4	12,4		12,4	53,0	69,0							

Инв.№ подл. | Подпись и дата | Взам. инв.№

ПРИВЯЗАН:

Инв.№

ГИП	Коростелев	
Н.контр.	Белоусова	
Нач.отд.	Хатеева	
Гл.спец.	Бескаровайный	
Зав.гр.	Рудцова	
Инж.III кат.	Мещерякова	

503-2-43.91-КЖ

Производственный корпус автотранспортного предприятия на 200 автобусов с закрытой стоянкой

Стадия	Лист	Листов
Р	35	

Спецификация ФОМ3 и ФОМ4

ГИПРОАВТОТРАНС ВОРОНЕЖСКОЕ АП

Копировал: [signature] 25122-03 38

Формат А2

Альбом 3

План на отм. 0.000

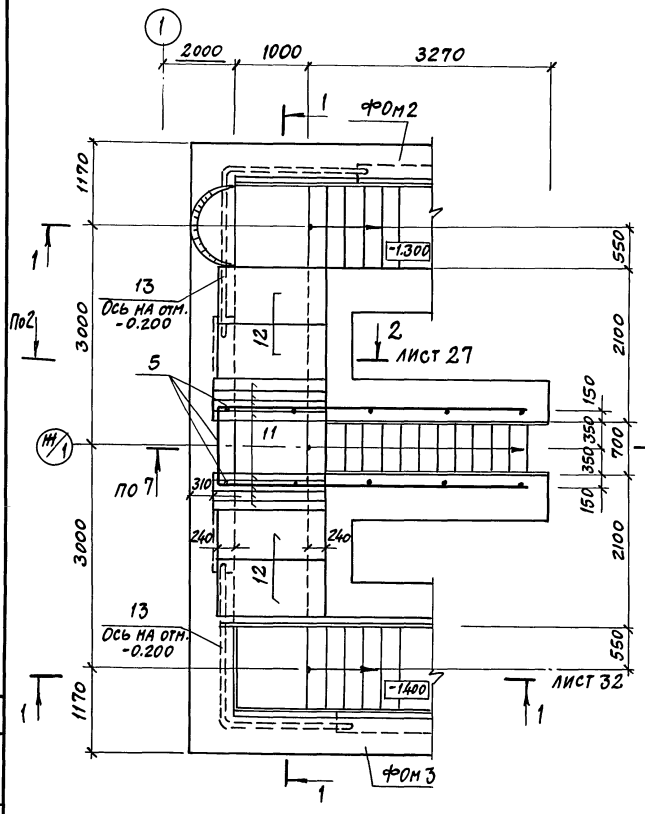

План на отм.-0,400

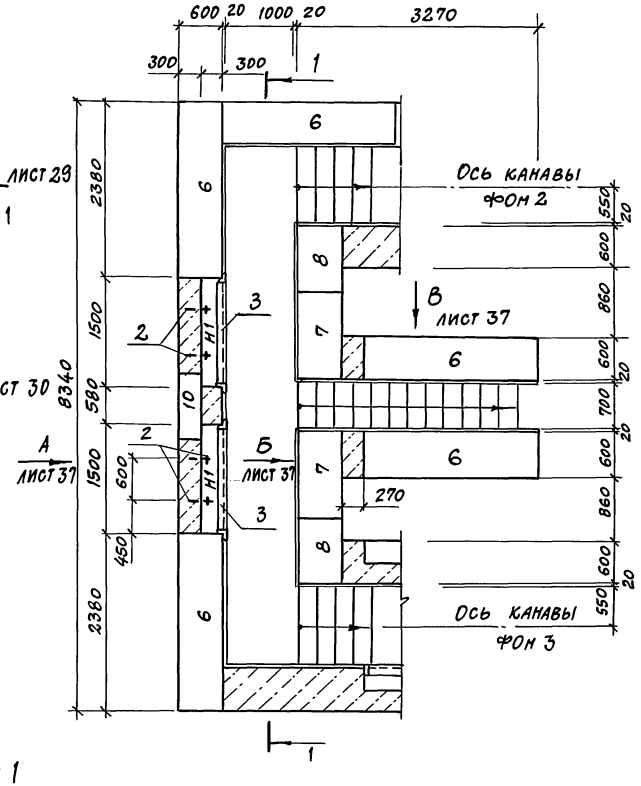

1-1

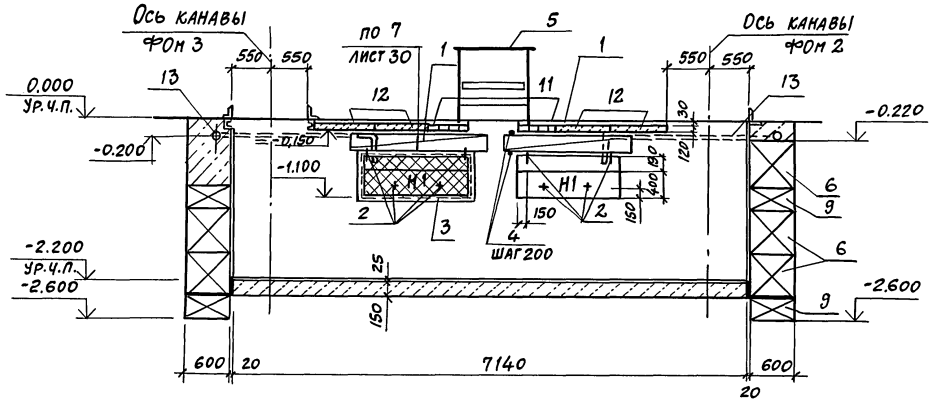

Спецификация элементов тоннеля 1

Формат	Зона	Поз.	Обозначение	Наименование	Кол.	Примечание
				Сборочные единицы		
А4		1	503-2-43.91-9-0.4.03	Сетка арматурная ИМ10	4	3,0 кг
				Изделия закладные		
А4		2	503-2-43.91-9-0.4.14	ИМ22	8	0,4 кг
				Детали		
А4		3	503-2-43.91-9-0.4.09	Решетка ИМ16	2	18,7 кг
Б4		4		А-I-6 ГОСТ 5781-82* С=380	40	0,1 кг
Б4		5		Элементы ограждения ОГ1		
				Боковые		
А3			1.450.3-6, вып.1	Стойка ограждения СПХ	10	2,7 кг
А3			1.450.3-6, вып.1	Элемент поручня ЭППХ-36	2	6,6 кг
А3			1.450.3-6, вып.1	Элемент струны ЭСПХ-36	2	5,6 кг
А3			1.450.3-6, вып.1	Элемент бордюра ЭБПХ-36	2	10,2 кг
				Торцевые		
				Стойка ограждения		
А3			1.450.3-6, вып.1	Торцевая СТПХ	2	2,79 кг
А3			1.450.3-6, вып.1	Элемент поручня ЭППХ-9	1	1,6 кг
А3			1.450.3-6, вып.1	Элемент струны ЭСПХ-9	1	1,4 кг
А3			1.450.3-6, вып.1	Элемент бордюра ЭБПХ-9	1	2,5 кг
				Блоки бетонные для стен подвала		
		6	ГОСТ 13579-78*	ФБС 24.6.6-Т	13	1960 кг
		7	ГОСТ 13579-78*	ФБС 12.6.6-Т	6	960 кг
		8	ГОСТ 13579-78*	ФБС 9.6.6-Т	9	700 кг
		9	ГОСТ 13579-78*	ФБС 12.6.3-Т	21	460 кг
		10	ГОСТ 13579-78*	ФБС 9.3.6-Т	1	350 кг
		11	1.038.1-1, вып.4	Перемычка ВПБ16-1	8	42 кг
		12	3.006.1-2.87	Плита П14Д-3б	6	
		13		Труба 32×2,5 ГОСТ 3262-75* м	6,0	2,4 кг
				Материалы		
				Бетон класса В12.5	9,3	м³

Привязан

Инв. №

ГИП	Коростелев	
Н.контр.	Белоусова	
Нач.отд.	Хатеева	
Гл.спец.	Бескровайный	
Зав.гр.	Рубцова	
Инж.-техн.	Мещерякова	

503-2-43.91-КЖ

Производственный корпус автотранспортного предприятия на 200 автобусов с закрытой стоянкой

Стадия	Лист	Листов
Р	36	

Тоннель 1
План на отм. 0,000 и -0,400
Сечение

ГИПРОАВТОТРАНС
Воронежское арендное предприятие

Копировал 25122-03 39 Формат А2

Инв. № подл. | Подпись и дата | Взам. инв. № | Инв. № дубл. | Подпись и дата

Альбом 3

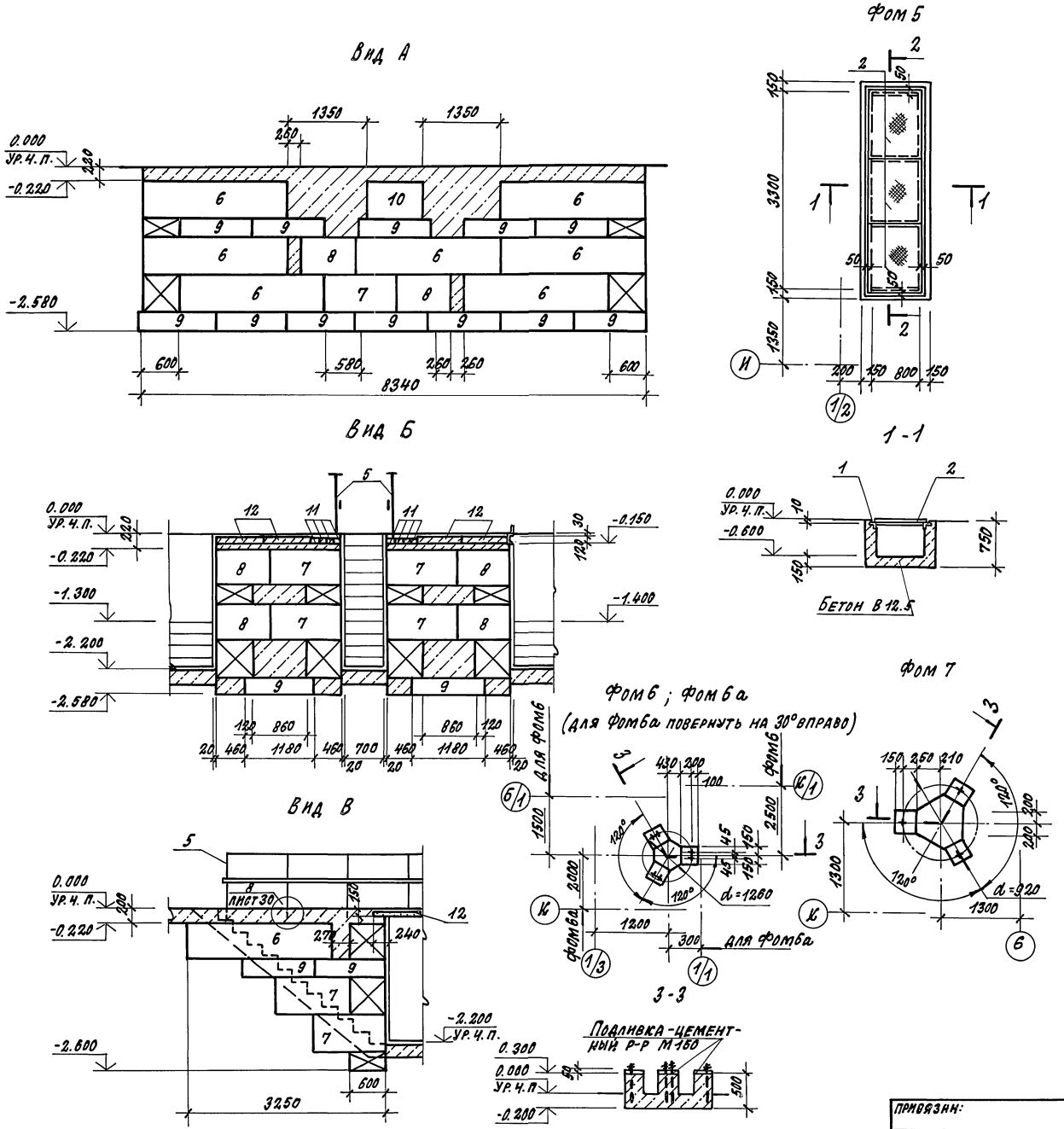

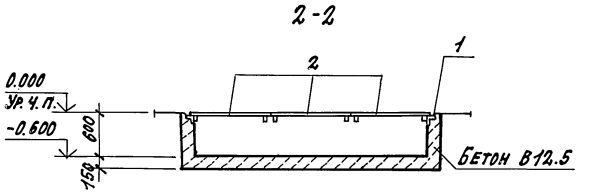

Спецификация фундаментов фом 5... фом 7

Формат	Зона	Поз.	Обозначение	Наименование	Кол.	Примечание
				Фом 5		
				Сборочные единицы		
				Изделия закладные		
А4		1	1.400-15, вып. 1	МН 555 $l_{общ.}$=8700		5.3 кг
				Детали		
А4		2	503-2-43.91-9-0.4.11	Щит ИМ18	3	37.0 кг
				Материалы:		
				Бетон класса В12.5	1.4	$м^3$
				Фом 6, Фом 6а		
				Материалы		
				Бетон класса В12.5	0.3	$м^3$
				Фом 7		
				Материалы		
				Бетон класса В12.5	0.41	$м^3$

1. Плиты укладывать на цементный раствор марки 200.
2. Монолитные участки между блоками заделать бетоном класса В12.5.

Гип	Коростелев		503-2-43.91-КЖ
Н. контр.	Белоусова		
Нач. отд.	Хатеева		Производственный корпус автотранспортного предприятия на 200 автобусов с закрытой стоянкой
Гл. спец.	Бескоровайный		
Зав. гр.	Рубцова		Стадия: Р; Лист: 37; Листов:
Инж. III к.	Мещерякова		Тоннель 1. Виды фом5... фом 7. Сечения.
			ГИПРОАВТОТРАНС Воронежское арендное предприятие

Привязан:

Инв. №

Копировал: 25122-03 40 формат А2

Альбом 3

Фрагмент схемы 1

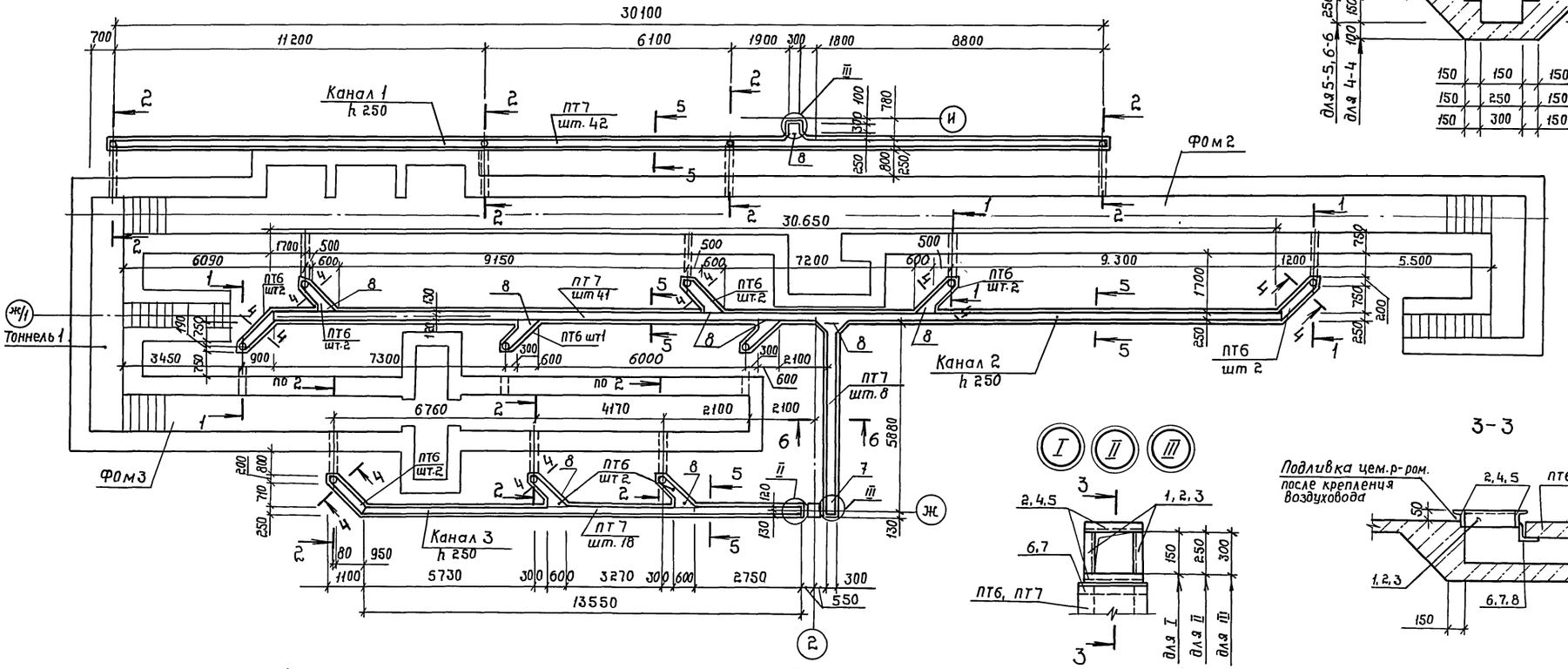

4-4, 5-5, 6-6

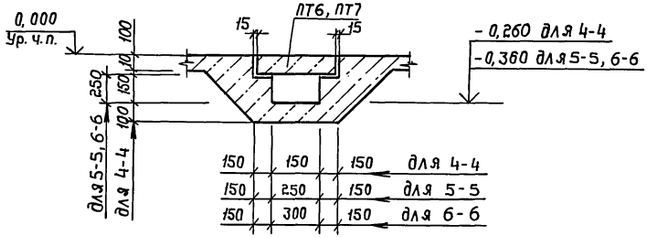

3-3

1-1

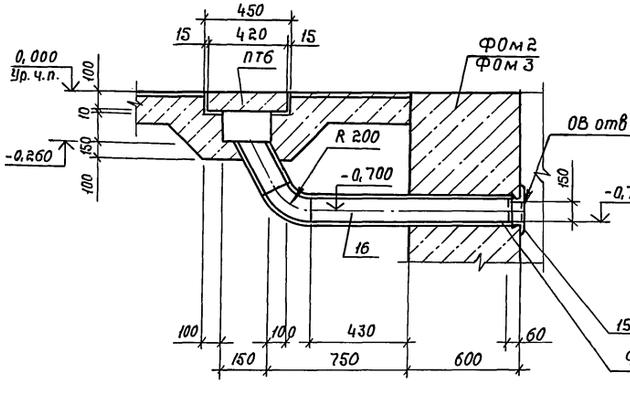

2-2

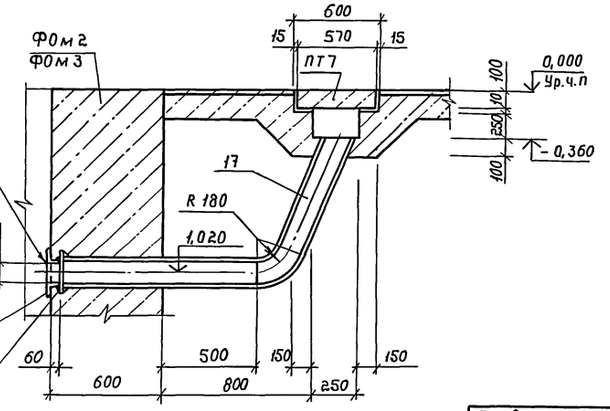

1. Стены канав должны быть связаны с конструкцией пола одновременным бетонированием.
2. Сварку производить электродами типа Э-42 по ГОСТ 9467-75*. Высота сварных швов $h = 4$ мм.
3. Спецификация дана на листе 42.

ГИП	Коростелев		
Н. контр.	Белоусова		
Нач. отд.	Хатеева		
Гл. спец.	Бескоровайный		
Зав. гр.	Рубцова		
Инж. II кат.	Мещерякова		

503-2-43.91-КЖ

Производственный корпус автотранспортного предприятия на 200 автобусов с закрытой стоянкой	Стадия	Лист	Листов
	Р	38	

Фрагмент схемы 1
Сечения. Узлы I ... III

ГИПРОАВТОТРАНС
Воронежское АП

Привязан

Инв. №

Инв.№ подл. | Подпись и дата | Взам. инв.№

Копировал: 25122-03 41 Формат А2

Альбом 3

Фрагмент схемы 2

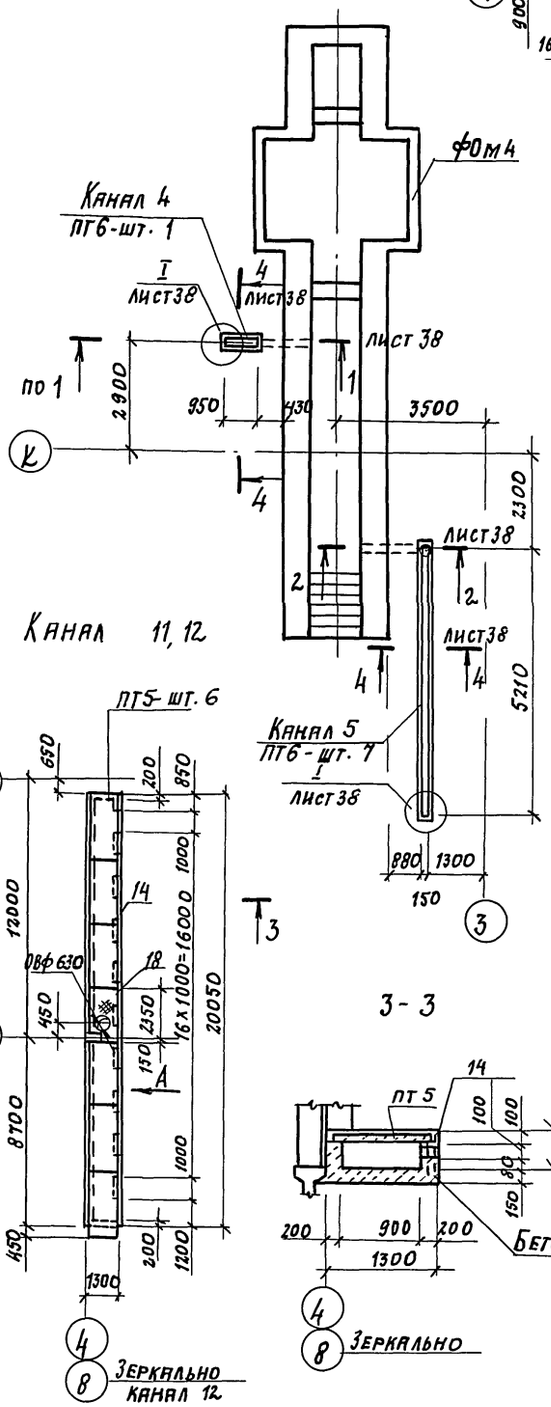

ГИП	Коростелев		503-2-43.91 - КЖ
Н. контр.	Белоусова		
Нач. отд.	Хатеева		Производственный корпус автотранспортного предприятия на 200 автобусов с закрытой стоянкой
Гл. спец.	Безкровайный		Стадия: Р; Лист: 39; Листов:
Зав. гр.	Рубцова		Фрагмент схемы 2. Каналы 4...12. Узел IV
Инж. техн.	Мещерякова		ГИПРОАВТОТРАНС Воронежское проектное предприятие

Привязан:

Инв. №

Инв. № подл. | Подпись и дата | Взам. инв. №

Копировал: 25122-03 42 Формат

Альбом 3

ФОМ 8

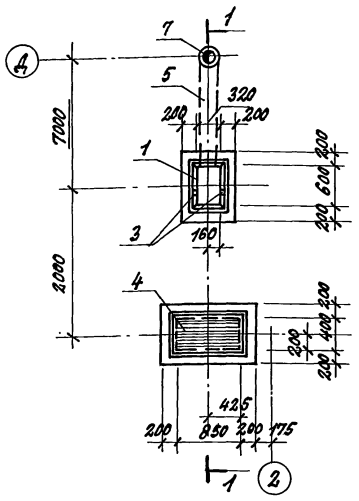

ФОМ 9

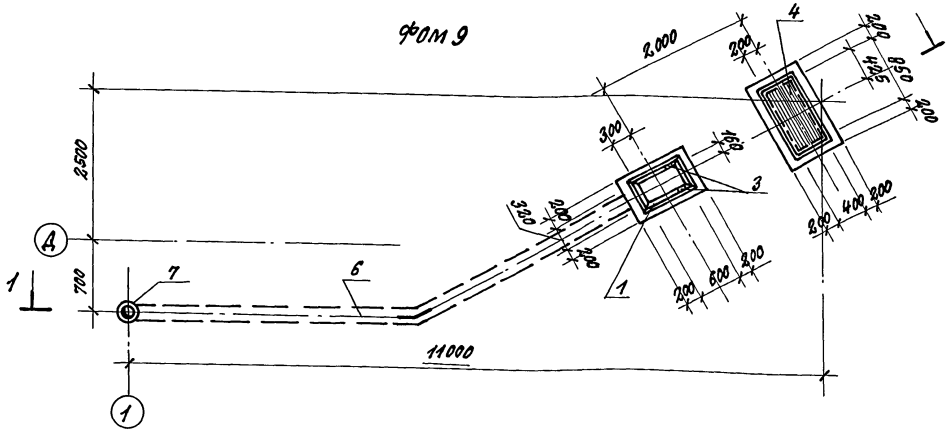

1-1

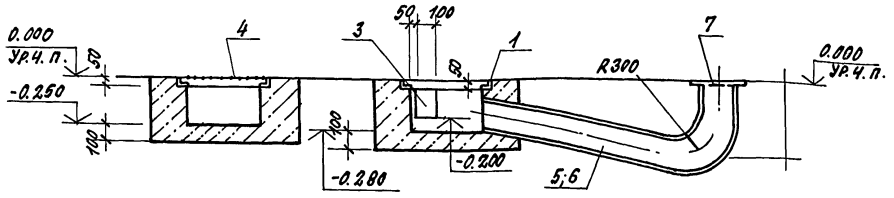

ФРАГМЕНТ СХЕМЫ 3

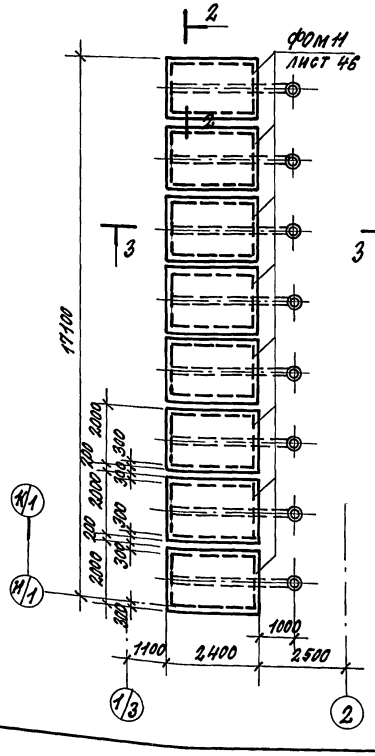

2-2

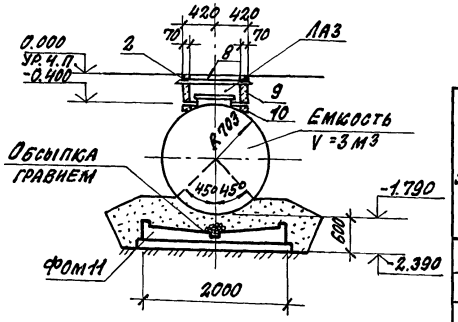

3-3

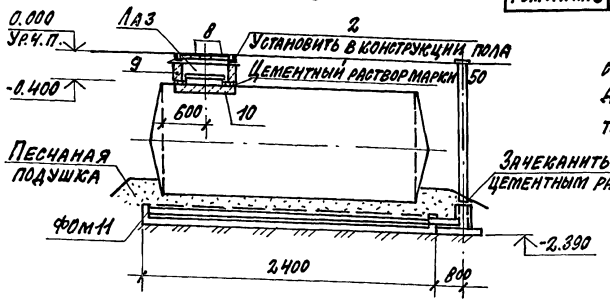

Спецификация фундаментов ФОМ 8, ФОМ 9 и ЛАЗ

Формат	Зона	Поз.	Обозначение	Наименование	Кол. на испол. ФОМ 8	Кол. на испол. ФОМ 9	Кол. на испол. ЛАЗ	Примечание
				Сборочные единицы				
				Изделия закладные				
А4		1	1.400-15, вып.1	МН554, δ=5140	1	1		21.6 кг
А4		2	1.400-15, вып.1	МН554, δ=800			4	3.4 кг
А4		3	1.400-15, вып.1	МН106-3	2	2		1.0 кг
				Детали:				
А4		4	503-2-43.91-9-0.4.04	Решетка ИМ11	1	1		30.7 кг
Б4		5		Труба 194х5.0х7400 ГОСТ 8732-78*	1			172.4 кг
Б4		6		Труба 194х5.0х9500 ГОСТ 8732-78*		1		221.4 кг
Б4		7		Фланец 1-200-10 ст 25 ГОСТ 12820-80*	1	1		8.04 кг
А4		8	503-2-43.91-9-0.4.12.СБ	Щит ИМ20			1	23.0 кг
				Стандартные изделия				
				Кольцо стеновое				
Б4		9		КЦ-7-3 ГОСТ 8020-80			1	130 кг
				Кольцо опорное				
Б4		10		КЦО-1-ГОСТ 8020-80			1	50 кг
				Материалы				
				Бетон класса В12.5	0.4	0.4		м³

Ведомость расхода стали на элемент, кг

Марка элемента	Изделия арматурные		Изделия закладные и прочие																						Всего	Общий расход
	Прокат марки																									
	Арматура класса А-III		Ст3кп3-I				Ст3пс5-I		Ст3кп3-I								Ст10			А-III					
	ГОСТ 5781-82*		ГОСТ 8568-77*		ГОСТ 19903-74*		ГОСТ 8240-89		ГОСТ 103-76*				ГОСТ 8609-86		ГОСТ 2590-88		ГОСТ 8732-78*			ГОСТ 5781-82*						
	8	Итого	Лист h=4	Итого	6х576	2.5х510	Итого	С16	Итого	16х25	Итого	4х40	6х100	Итого	L 50х50х5	Итого	Круг 220	Итого	Труба 194х8	Труба 219х7	Труба 530х7	8	Итого			
ФОМ 8										10.0	10.0		1.4	1.4	19.5	19.5	20.7	20.7	172.4			2.1	2.1	226.1	226.1
ФОМ 9										10.0	10.0		1.4	1.4	19.5	19.5	20.7	20.7	221.4			2.1	2.1	275.1	275.1
ФОМ 10										10.0	10.0		1.4	1.4	19.5	19.5	20.7	20.7	112.0			2.1	2.1	166.3	166.3
ФОМ 11 и ЛАЗ	30.6	30.6	20.0	20.0	15.3	5.6	20.9	33.6	33.6			3.4		3.4	12.1	12.1				28.9	54.1	1.6	1.6	174.6	205.2

Антикоррозийную защиту внутренней поверхности резервуаров производить согласно ГОСТ 1510-84* „Нефть и нефтепродукты эмалью ХС5132В 3 слоя с общей толщиной покрытия 100±5 мкм.

Гип	Коростелев		503-2-43.91-КЖС
Н.контр.	Белоусова		
Нач.отд.	Хатеева		Производственный корпус автотранспортного предприятия на 200 автобусов с закрытой стоянкой
Гл.спец.	Бескоровайный		Стадия Р; Лист 40; Листов
Зав.гр.	Рубцова		ФОМ 8; ФОМ 9 Фрагмент схемы 3
Инж.III к.	Мещерякова		ГИПРОАВТОТРАНС Воронежское арендное предприятие

Привязан:

Инв. №

Инв. № подл. | Подпись и дата | Взам. инв. №

Копировал: 25122-03 43 Формат А2

Альбом 3

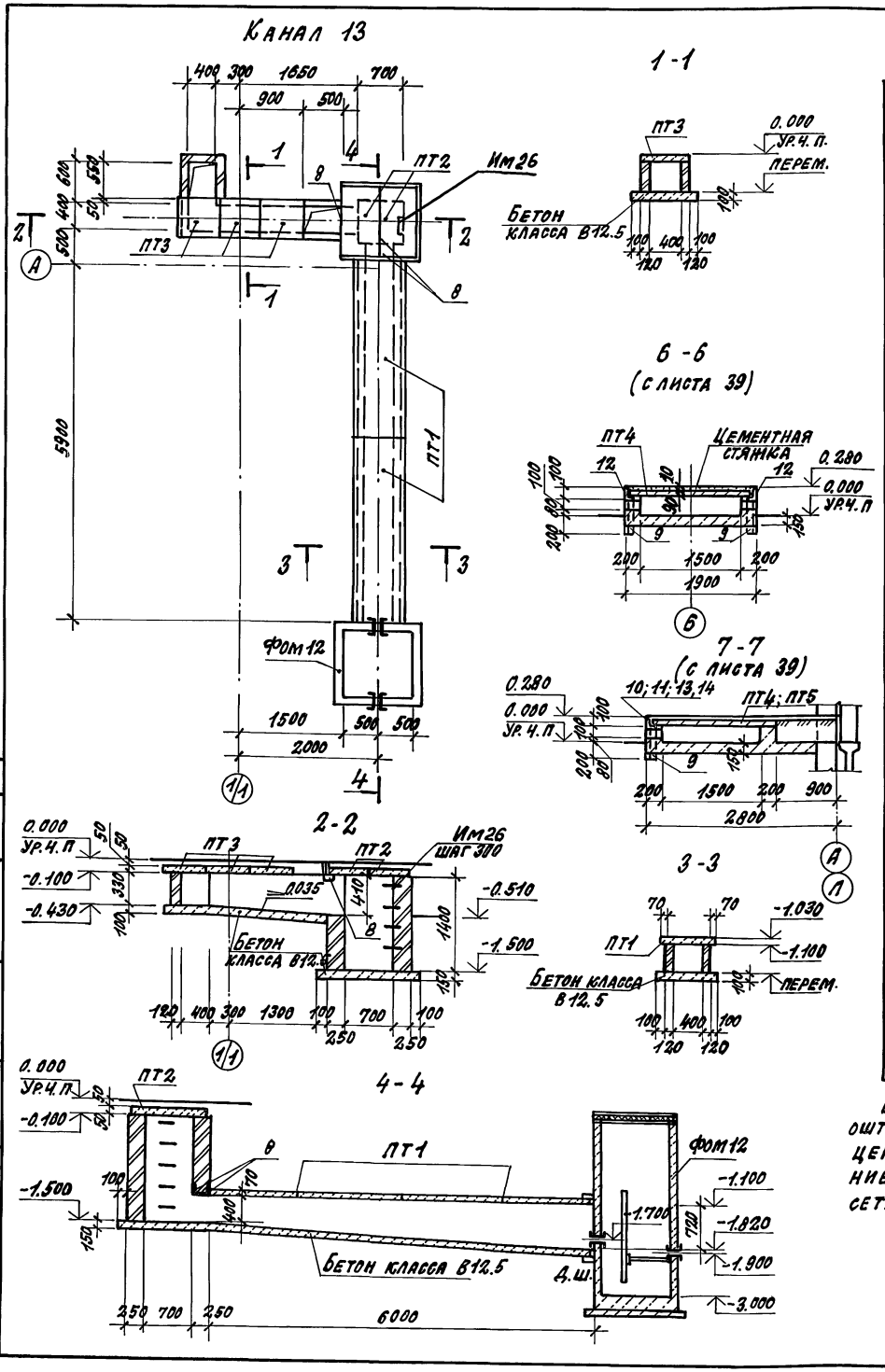

Спецификация каналов 1...13

Марка, поз.	Обозначение	Наименование	Количество на канал 1	2	3	4	5	6	7	8	9	10	11	12	13	Масса ед. кг	Примечание
		Плиты															
ПТ1	3.006.1-2/87, вып.2	П5-8													2	410	
ПТ2	3.900-3, вып. 8	ПТ-9-6													2	140	
ПТ3	3.900-3, вып. 8	ПТ-4.5-6													3	50	
ПТ4	3.006.1-2.87, вып.2	П14-3						19	7	7	8	15				1240	
ПТ5	3.006.1-2.87, вып. 2	П7-3											6	6		610	
ПТ6	3.006.1-2.87, вып. 2	П2-15б		12	6	1	7									80	
ПТ7	3.006.1-2.87, вып. 2	П4-15б	42	49	18											110	
		Изделия закладные															
		Уголок 75×75×6-6 ГОСТ 8509-86 / Ст3пс5-I ГОСТ 535-88															
1		ℓ=150				2	2									0.6	
2		ℓ=250			2	2	2									0.9	
3		ℓ=300	2	2												1.1	
4		ℓ=400	2	2	2											1.5	
5		ℓ=3080						2	1	1						24.6	
		Уголок 100×100×7-6 ГОСТ 8509-86 / Ст3сп5-II ТУ14-1-3023-80															
6		ℓ=420				1	1									4.5	
7		ℓ=570	1	1												7.0	
8		ℓ=650	1	6	2										3	7.9	
9		ℓ=380						48	18	18	52	42	20	20		4.6	
10		ℓ=55400						1								675.9	
11		ℓ=19400							1	1						236.7	
12		ℓ=32450									2					398.9	
13		ℓ=43400										1				529.3	
14		ℓ=20050											1	1		216.5	
		Уголок 50×50×5-6 ГОСТ 8509-86 / Ст3кп3-I ГОСТ 535-88															
15		ℓобщ.1000	4	7	3	1	1									60.3	
16		Тр.194×8 ГОСТ 8732-78*; ℓ=1950		7		1										75.9	
17		ℓ=2100	4		3		1									81.7	
18		Лист. ромб К-ПУ-4 / Ст3кп ГОСТ 8568-77* F-м²									13.1		3.3	3.3		658.0	
		Материалы:															
		Бетон класса В22.5	4.8	7.6	2.8	0.2	0.8										м³
		Бетон класса В15						25.4	6.8	6.8	10.8	15.2	3.8	3.8			м³
		Бетон класса В12.5													1.0		м³

Внутренние стены и днище канала 13 оштукатурить торкрет-штукатуркой: цементно-песчаный раствор с добавлением жидкого стекла по штукатурной сетке.

Гип	Коростелев		
Н. контр.	Белоусова		
Нач. отд.	Хатеева		
Гл. спец.	Бескоровайный		
Зав. гр.	Рубцова		
Инж. III к.	Мещерякова		

Привязан:

Инв. №

503-2-43.91-КЖ

Производственный корпус автотранспортного предприятия на 200 автобусов с закрытой стоянкой

Стадия	Лист	Листов
Р	41	

Канал 13. Сечения

ГИПРОАВТОТРАНС Воронежское арендное предприятие

Инв. № подл. | Подпись и дата | Взам. инв. № | Нач. отд. ВК | Гвоздев | 14

Копировал: 25122-03 44 Формат А2

Альбом 3

План на отм. -0.900

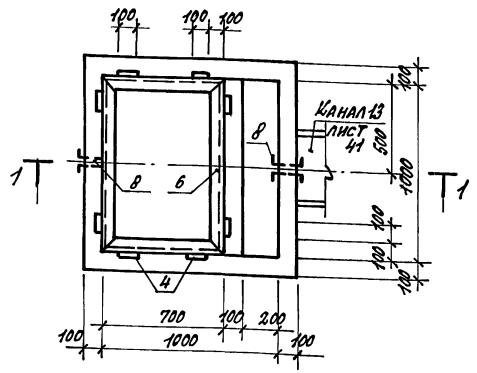

2-2

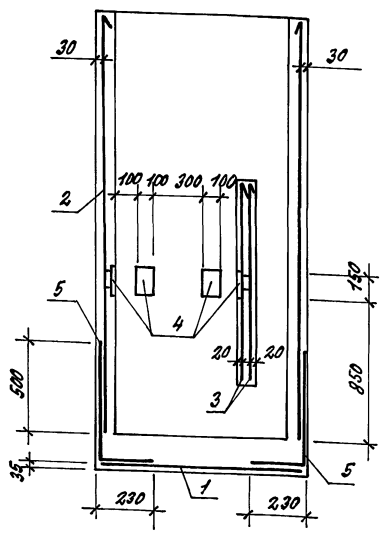

Схема армирования стен

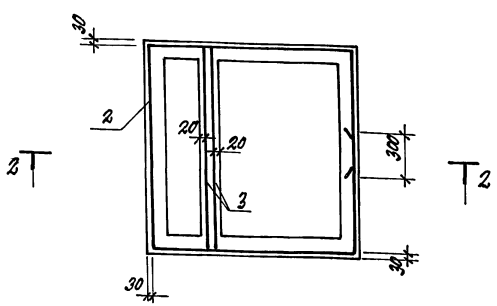

1-1

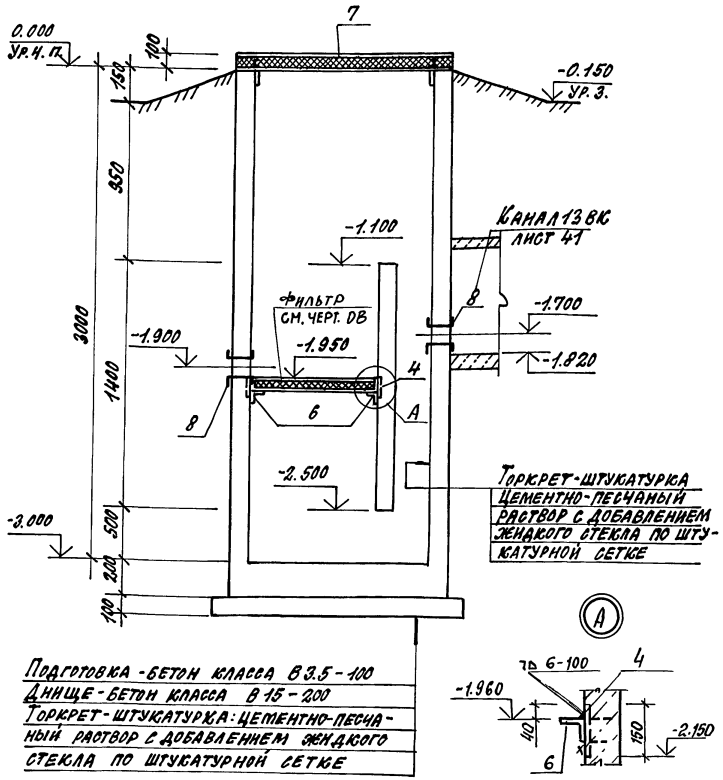

Подготовка - бетон класса В3.5 - 100
Днище - бетон класса В15 - 200
Торкрет-штукатурка: цементно-песчаный раствор с добавлением жидкого стекла по штукатурной сетке

Схема армирования днища

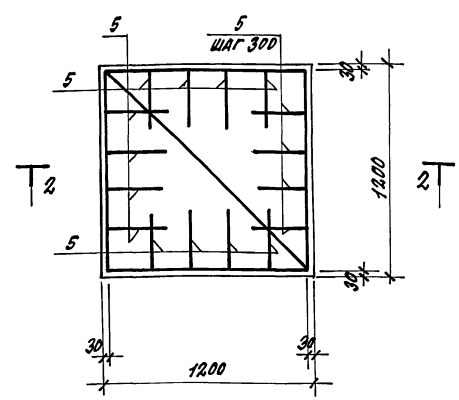

Спецификация фундамента Фом 12

Формат	Зона	Поз.	Обозначение	Наименование	Кол.	Примечание
				Сборочные единицы		
				Сетки арматурные		
Б4		1		С $\frac{4Вр1-(х200)+100}{4Вр1-(х200)+100}$ 1140х1150 $\frac{25}{20}$ ГОСТ 8478-81*	1	1.6 кг
Б4		2		С $\frac{5Вр1-(х200)+100}{5Вр1-200}$ 2350х4850 $\frac{25}{25}$ ГОСТ 8478-81*	1	18.8 кг
Б4		3		С $\frac{5Вр1-100}{5Вр1-100}$ 1040х1150 $\frac{25}{20}$ ГОСТ 8478-81*	2	3.9 кг
				Изделия закладные		
А4		4	1.400-15, вып. 1	МН106-6	8	1.2 кг
				Детали		
Б4		5		А-III-6 ГОСТ 5781-82* ℓ=860	16	0.2 кг
				Уголок $\frac{Б-75х75х6 ГОСТ 8509-86}{Ст3 пс5-I ГОСТ 535-88*}$		
Б4		6		ℓ=3400	1	23.4 кг
А4		7	503-2-43.91-9-0.4.17	Щит ИМ25	1	
				Стандартные изделия		
		8	5.900-2	Сальник Ду100 А=200	2	5.8 кг
				Материалы:		
				Бетон класса В15	1.8	м³

Ведомость расхода стали на элемент, кг

Марка элемента	Изделия арматурные								Изделия закладные и прочие											Общий расход
	Арматура класса							Всего	Арматура класса			Прокат марки							Всего	
	Вр-I				А-III				А-III			Ст3 пс5-I			Ст3 кп3-I					
	ТУ14-4-659-75				ГОСТ 5781-82*				ГОСТ 5781-82*			ГОСТ 8509-86			ГОСТ 103-76*					
	ф4	ф5		Итого	ф6		Итого		ф8		Итого	L75х75х6		Итого	-6х10	-8х40		Итого		
Фом 12	1.6	26.6		28.2	3.2		3.2	31.4	1.0		1.0	23.4		23.4	5.6	3.2		8.8	33.2	64.6

Гип	Коростелев		
Н. контр.	Белоусова		
Нач. отд.	Хатеева		
Гл. спец.	Бескоровайный		
Зав. гр.	Рубцова		
Инж. шк.	Мещерякова		

Привязан:

Инв. №

503-2-43.91-КЖ

Производственный корпус автотранспортного предприятия на 200 автобусов с закрытой стоянкой

Фом 12

Стадия	Лист	Листов
Р	42	

ГИПРОАВТОТРАНС
Воронежское арендное предприятие

Копировал: 25122-03 45 Формат А2

Инв. № подл. | Подпись и дата | Взам. инв. № | Нач. отд. ВК | Гвоздев | 14

Альбом 3

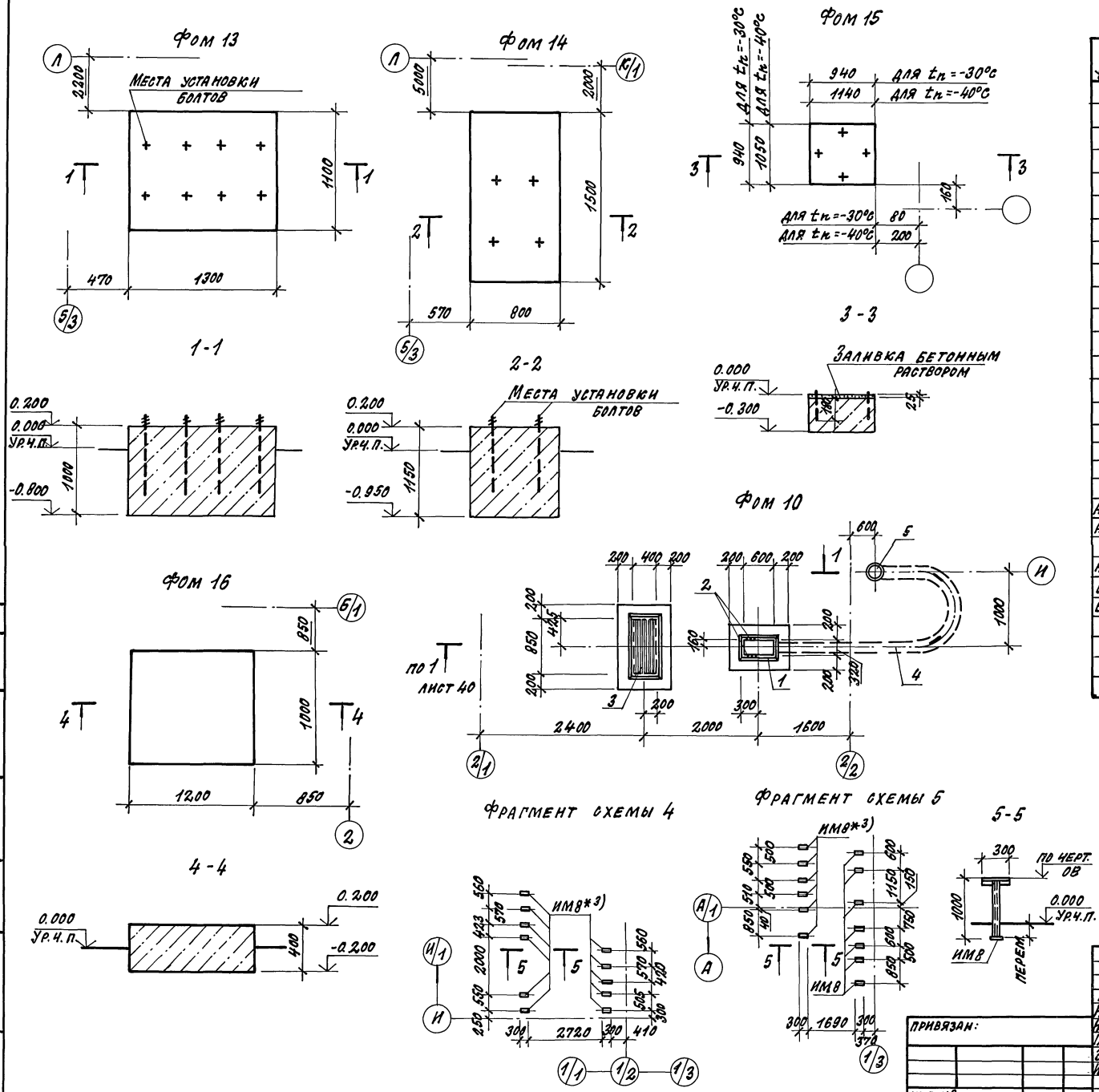

Спецификация фундаментов фом 10; фом 13... фом 16

Формат	Зона	Поз.	Обозначение	Наименование	Кол.	Примечание
				Фом 13		
				Материалы		
				Бетон класса В12.5	1.4	м³
				Фом 14		
				Материалы		
				Бетон класса В12.5	1.38	м³
				Фом 15		
				Материалы		
				Бетон класса В12.5	0.22	м³
				Фом 16		
				Материалы		
				Бетон класса В12.5	0.5	м³
				Фом 10		
				Сборочные единицы		
				Изделия закладные		
А4		1	1.400-15, вып.1	МН554; ℓ=5140	1	21.6кг
А4		2	1.400-15, вып.1	МН106-3	2	1.0кг
				Детали		
А4		3	503-2-43.91-9-04.04	Решетка ИМ11	1	30.7кг
Б4		4		Тр.194х5.0х4800 ГОСТ 8732-78*	1	112.0кг
Б4		5		Фланец 1-200-10 ст25 ГОСТ 12820-80*	1	8.04кг
				Материалы		
				Бетон класса В12.5	0.4	м³

1. Ведомость расхода стали на фом 10 дана на листе 40.
2. + - Места установки болтов.
*3. Деталь ИМ8 устанавливать по высоте в соответствии с чертежами марки ОВ в конструкцию пола.

Гип	Коростелев		
Н. контр.	Белоусова		
Нач. отд.	Хатеева		
Гл. спец.	Бескоровайный		
Зав. гр.	Рубцова		
Инж. III к.	Мещерякова		

503-2-43.91-КЖ

Производственный корпус автотранспортного предприятия на 200 автобусов с закрытой стоянкой

Стадия	Лист	Листов
Р	43	

Фом 10; фом 13... фом 16. Фрагменты схемы 4, 5

ГИПРОАВТОТРАНС Воронежское арендное предприятие

Привязан:

Инв. №

Инв. № подл. | Подпись и дата | Взам. инв. № | Инспецпроектирование | Нач. отд. вк | Гвоздев

Копировал: 25122-03 46 Формат А2

Альбом 3

План на отм. 0.000

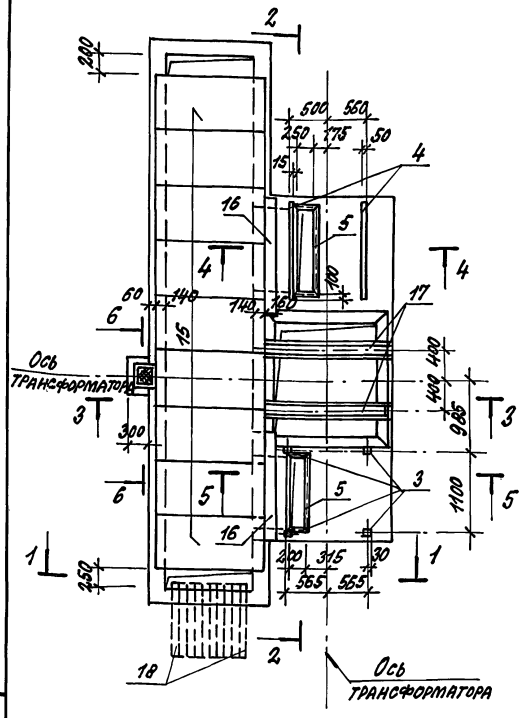

План на отм. -0.400

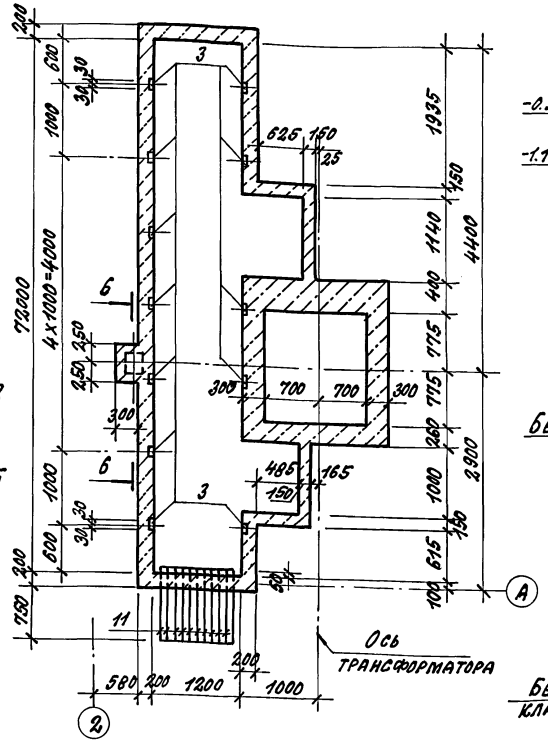

1-1

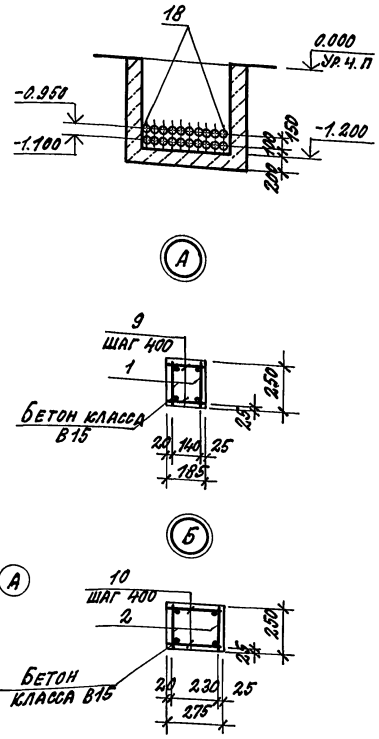

Спецификация фундамента фом 17

Формат	Зона	Поз.	Обозначение	Наименование	Кол.	Примечание
				Сборочные единицы		
				Сетки арматурные		
А4		1	503-2-43.91-9-0.4.22 СБ	ИМ31	2	1.8 кг
А4		2	503-2-43.91-9-04.22-01 СБ	ИМ32	2	2.3 кг
				Изделия закладные		
		3	1.400-15, вып. 1	МН101-6	16	0.6 кг
		4	1.400-15, вып. 1	МН-104-6 ℓ=1340	2	3.5 кг
		5	1.400-15, вып. 1	МН553 ℓобщ.=4440	–	4.1 кг
				Детали		
А4		6	503-2-43.91-9-04.21 СБ	Решетка ИМ29	2	33.6 кг
А4		7	503-2-43.91-9-04.21-01 СБ	Решетка ИМ30	1	36.2 кг
Б4		8		Швеллер 10 ГОСТ 8240-89 / Ст3кп3-I ГОСТ 535-88 ℓ=1950	2	16.8 кг
Б4		9		А-I-6, ГОСТ 5781-82*, ℓ=180	8	0.04 кг
Б4		10		А-I-6, ГОСТ 5781-82*, ℓ=270	8	0.06 кг
Б4		11		А-I-6, ГОСТ 5781-82*, ℓобщ.=1200	–	0.3 кг
Б4		12		А-I-24 ГОСТ 5781-82*, ℓ=900	1	3.2 кг
				Лист ромб. К-ПУ-4.0×280×280		
Б4		13		Ст3кп ГОСТ 8568-77* F=0.08 м²	1	2.7 кг
Б4		14		Лист Б-ПН-10×300×300 ГОСТ 19903-74* / Ст3кп3-I ГОСТ 14637-79*	1	7.5 кг
				Стандартные изделия		
		15	3.006.1-2.87, вып. 2	Плиты перекрытия П13д-11Б	9	330 кг
		16	3.006.1-2.87, вып. 6	Балка перекрытия Б2	2	220 кг
А4		17	503-2-43.91-9-04.24 СБ	Балка БМ1	2	1150 кг
				Трубы асбестоцементные		
		18	ГОСТ 1839-80*	Ду 100 ℓ=1000	20	
				Материалы		
				Бетон класса В12.5	11.9	м³
				Бетон класса В15	0.1	м³

Сечения 2-2 ... 6-6 см. лист 45.

Ведомость расхода стали на элемент, кг

Марка элемента	Изделия арматурные								Изделия закладные и прочие													
	Арматура класса							Всего	Арматура класса							Прокат марки						
	А-I				Ат-IIIс				А-I				А-III			Ст-3 кп3-I						
	ГОСТ 5781-82*				ГОСТ 10884-81*				ГОСТ 5781-82*							ГОСТ 103-76*				ГОСТ 19903-74*		
	6			Итого	10		Итого		6	8	24	Итого	8		Итого	-6×60	-8×40		Итого		δ=10	Итого
фом 17	4.0			4.0	6.2		6.2	10.2	0.3	30.1	3.2	33.6	2.7		2.7	12.3	4.5		16.8		7.5	7.5
фом 18	4.0			4.0	6.2		6.2	10.2	0.3	30.1	3.2	33.6	2.5		2.5	11.7	4.1		15.8		7.5	7.5

Продолжение ведомости

Марка элемента	Изделия закладные и прочие													Общий расход
	Прокат марки													
	Ст3 кп3-I								Ст3 кп					
	ГОСТ 8509-86						ГОСТ 8240-89			ГОСТ 8568-77*				
	∠50×50×5		Итого				⊏10		Итого	δ=4		Итого		
фом 17	16.9		16.9				105.6		105.6	2.7		2.7	185.8	196.0
фом 18	16.9		16.9				105.6		105.6	2.7		2.7	184.6	194.8

Инв. № подл. | Подпись и дата | Взам. инв. №

Нач. эл. тех. отд. Малахов

Привязан:

Инв. №

Гип	Коростелев	
Н. контр.	Белоусова	
Нач. отд.	Хатеева	
Гл. спец.	Бескоровайный	
Зав. гр.	Рубцова	
Инж. III к.	Мещерякова	

503-2-43.91-КЖ

Производственный корпус автотранспортного предприятия на 200 автобусов с закрытой стоянкой

Стадия	Лист	Листов
Р	44	

Фом 17 (КТП1)
План на отм. 0.000 и -0.400
Сечение. Узел А, Б

ГИПРОАВТОТРАНС
Воронежское арендное предприятие

Копировал: 25122-03 47 Формат А2

Альбом 3

План на отм. 0,000

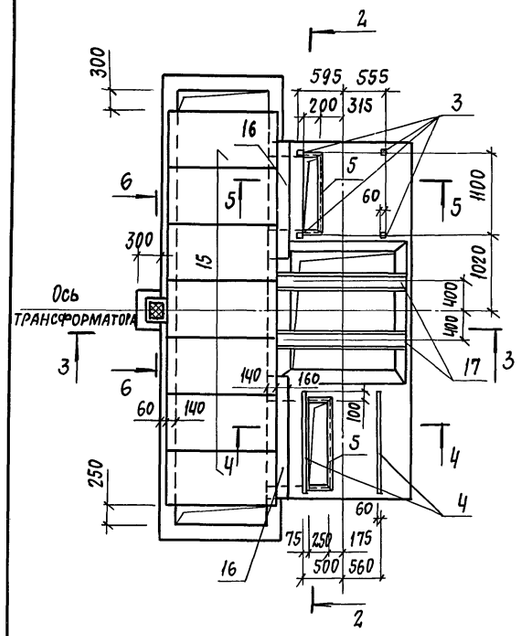

План на отм. – 0,400

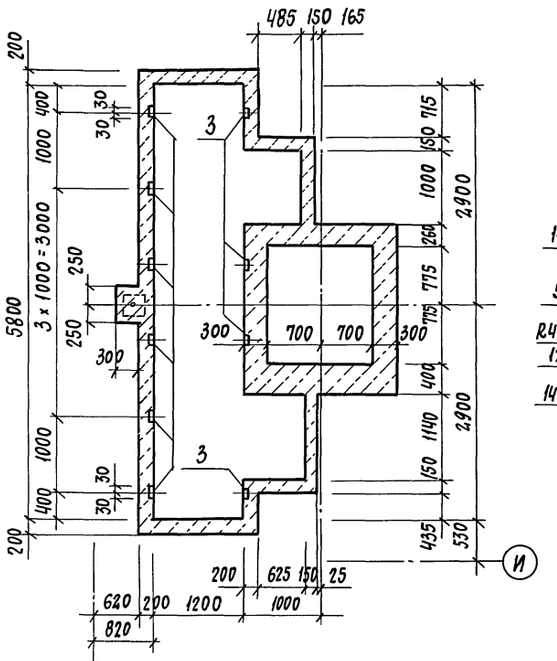

6 – 6

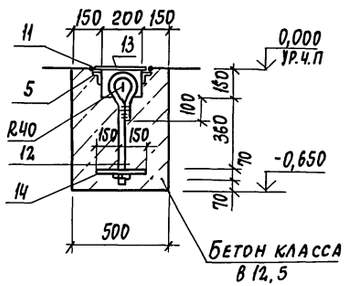

2 – 2

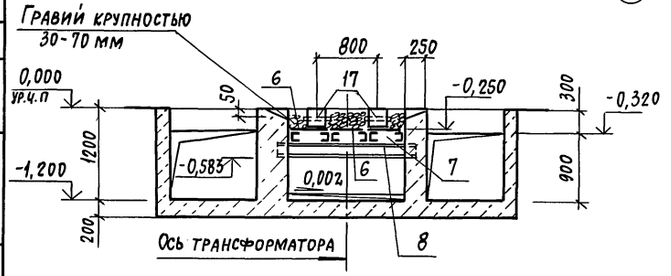

4 – 4

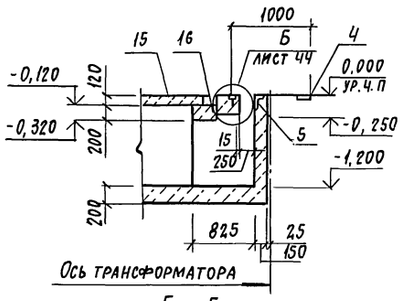

3 – 3

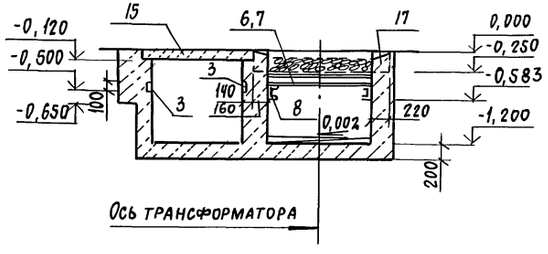

5 – 5

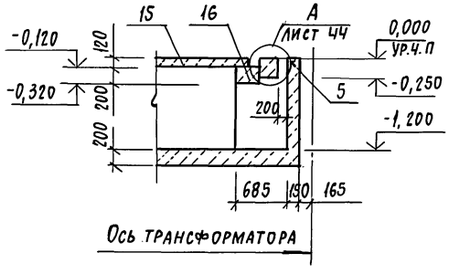

Спецификация фундамента ФОМ 18

Формат	Зона	Поз.	Обозначение	Наименование	Кол.	Примечание
				Сборочные единицы		
				Сетки арматурные		
		1	503-2-43.91-9-04.22 СБ	ИМ31	2	1,8 кг
		2	503-2-43.91-9-04.22-01 СБ	ИМ32	2	2,3 кг
				Изделия закладные		
		3	1.400-15, вып.1	МН101-6	14	0,6 кг
		4	1.400-15, вып.1	МН104-6 ℓ=1340	2	3,5 кг
		5	1.400-15, вып.1	МН553, ℓобщ=4440	—	4,1 кг
				Детали		
А4		6	503-2-43.91-9-04.21 СБ	Решетка ИМ29	2	27,5 кг
А4		7	503-2-43.91-9-04.21-01 СБ	Решетка ИМ30	1	30,1 кг
				Швеллер 10 ГОСТ 8240-89 Ст3кп3-I ГОСТ 535-88 ℓ=1950	2	16,8 кг
Б4		8		
Б4		9		А-I-6, ГОСТ 5781-82*, ℓ=180	8	0,04 кг
Б4		10		А-I-6, ГОСТ 5781-82*, ℓ=270	8	0,06 кг
Б4		11		А-I-6, ГОСТ 5781-82*, ℓобщ=1200	—	0,3 кг
Б4		12		А-I-24, ГОСТ 5781-82*, ℓ=900	1	3,2 кг
				Лист РОМБ. К-ПУ-4,0×280×280		
Б4		13		Ст3кп ГОСТ 8568-77* F=0,08м^2	1	2,7 кг
				Лист Б-ПИ-10×300×300 ГОСТ 19903-74*		
Б4		14		Ст3кп3-I ГОСТ 14637-79*	1	7,5 кг
				Стандартные изделия		
		15	3.006.1-2.87, вып.2	Плиты перекрытия ПТ3Д-11Б	7	330 кг
		16	3.006.1-2.87, вып.6	Балка перекрытия Б2	2	220 кг
А4		17	503-2-43.91-9-04.24 СБ	Балка БМ1	2	1150 кг
				Материалы		
				Бетон класса В 12,5	9,43	м^3
				Бетон класса В15	0,1	м^3

ГИП	Коростелев		503-2-43.91-КЖС
Н.контр.	Белоусова		
Нач. отд.	Хатеева		Производственный корпус автотранспортного предприятия на 200 автобусов с закрытой стоянкой
Гл.спец.	Бескоровайный		Стадия: Р; Лист: 45; Листов:
Зав.гр.	Рубцова		ФОМ 18 (КТП2). План на отм. 0,000 и –0,400. Сечения
Инж. Шкл	Мещерякова		ГИПРОАВТОТРАНС Воронежское арендное предприятие

Привязан:

Инв. №

Копировал:

Инв. № подл. | Подпись и дата | Взам. инв. № | Нач. эл.-тех. отд. Малахов

Альбом 3

ФОМ 11

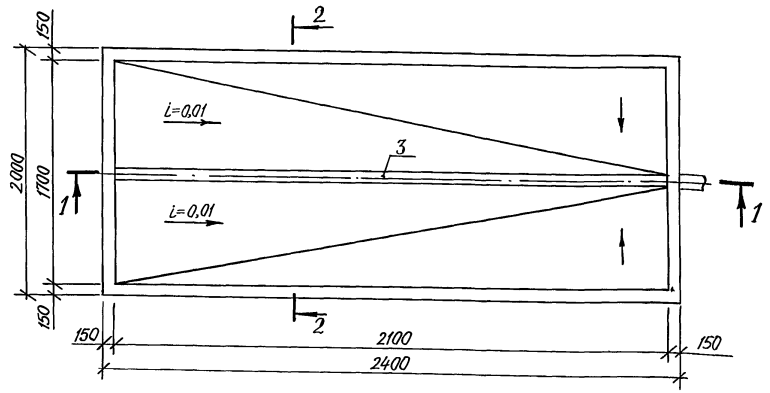

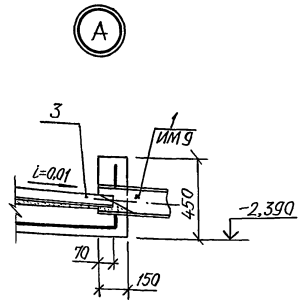

1-1

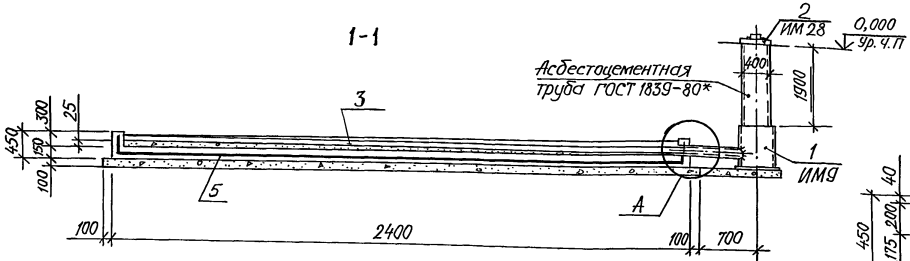

3-3

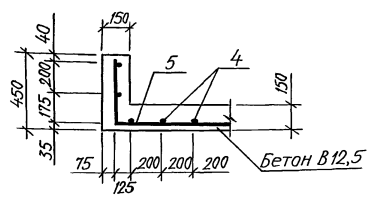

2-2

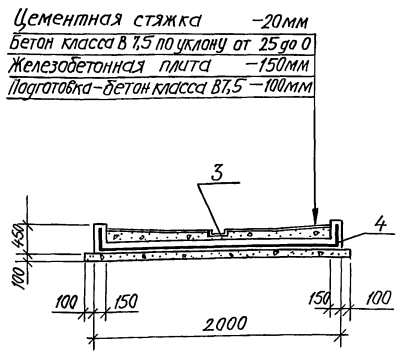

АРМИРОВАНИЕ ФОМ 11

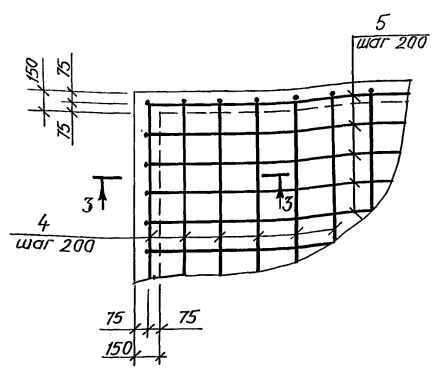

СПЕЦИФИКАЦИЯ ФОМ 11

Формат	Зона	Поз.	Обозначение	Наименование	Кол.	Примечание
				Сборочные единицы		
А4		1	503-2-43.91-9-04.02	ИМ9	1	98,3кг
А4		2	503-2-43.91-9-04.20	ИМ28	1	6,0кг
				Детали		
Б4		3		Швеллер 16 ГОСТ 8240-89 Ст3 пс5-1 1914-1-3023-80 ℓ=2370	1	33,6кг
				А-III-8 ГОСТ 5781-82.*		
		4	*	ℓ=2610	15	1,0кг
		5	*	ℓ=3000	13	1,2кг
				Материалы:		
				Бетон класса В7,5	0,89	м³
				Бетон класса В12,5	1,17	м³

* См. ведомость деталей

ВЕДОМОСТЬ ДЕТАЛЕЙ

Поз.	Эскиз
4	375 — 1860 — 375
5	375 — 2250 — 375

1. Перед бетонированием фундамента установить в проектное положение деталь ИМ9.
2. Перед установкой в проектное положение деталь ИМ9 (приемник утечек) защищается антикоррозийным покрытием.
3. Деталь ИМ28 (крышка смотровой трубы) окрашивается со всех сторон масляной краской за 2 раза.
4. В объем бетона класса В7,5 включена подготовка.
5. Ведомость расхода стали дана на листе 40

				503-2-43.91-КЖ		
ГИП	Коростелев					
Н.контр.	Белоусова			Производственный корпус автотранспортного предприятия на 200 автобусов с закрытой стоянкой	Стадия	Лист	Листов
Нач.отд.	Хатеева				Р	46	
Гл.спец.	Бескоровайный						
Зав.гр.	Рябцова			ФОМ 11	ГИПРОАВТОТРАНС Воронежское АП		
Инж.ПТкат	Мещерякова						

Привязан:

Инв.№

Инв.№подл. | Подпись и дата | Взам.инв.№

Копировал: Животов — 25122-03 49 Формат А2

Альбом 3

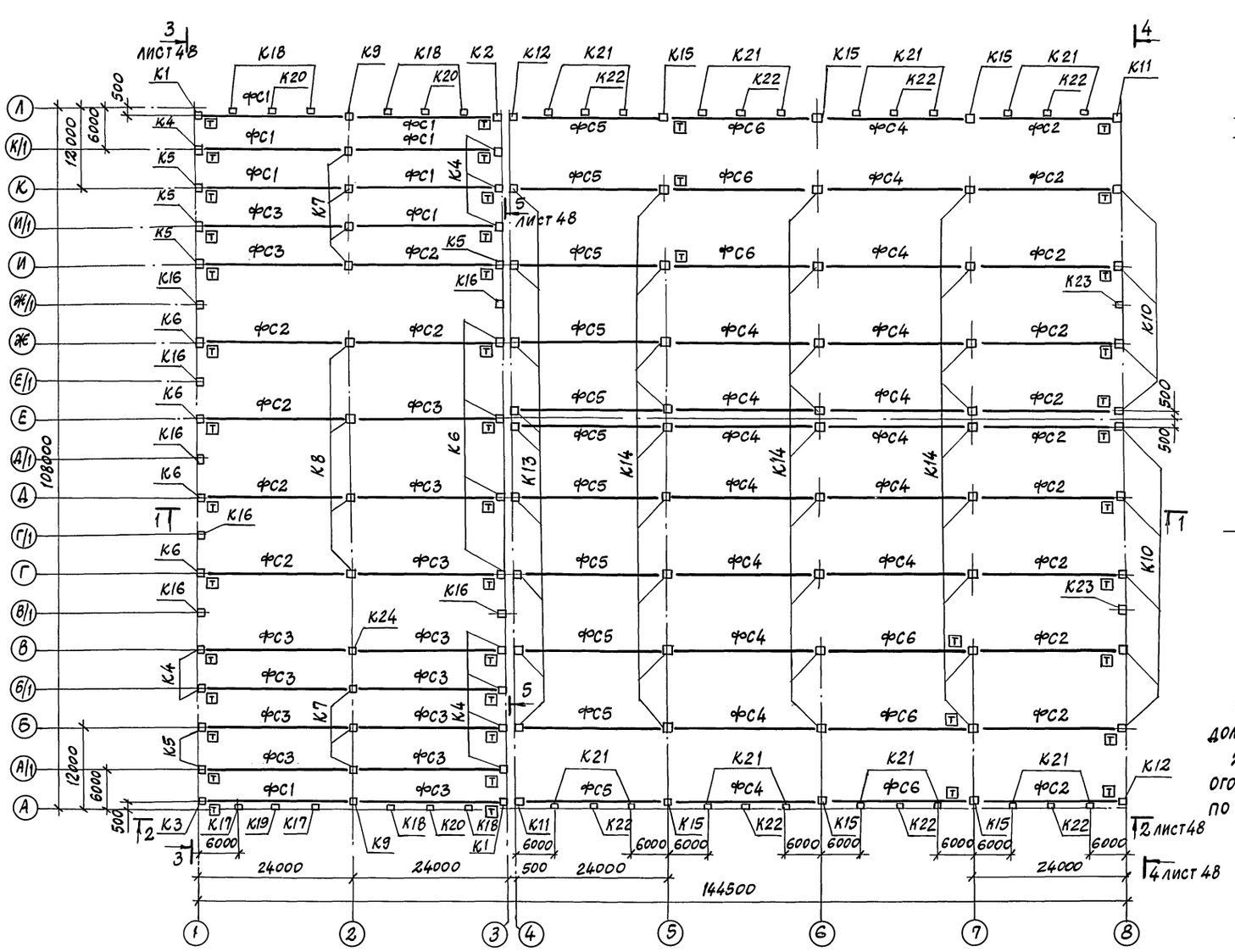

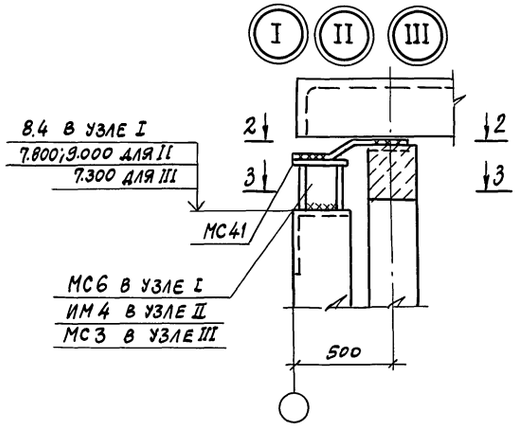

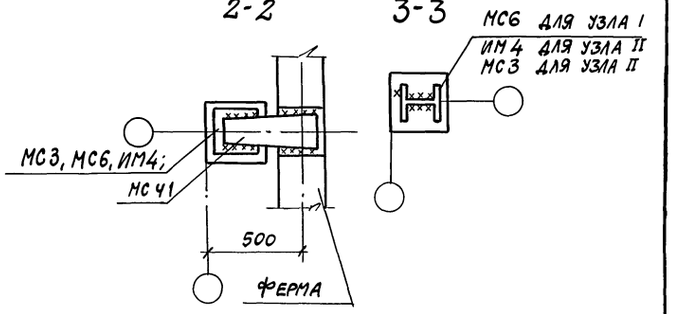

1. Закладные детали колонн для крепления стеновых панелей должны быть оцинкованы методом металлизации.

2. Стальные изделия и закладные детали, кроме выше оговоренных, окрасить 2 слоями эмали ПФ-133 (ГОСТ 926-82) по грунтовке 2 слоями ФЛ-03К (ГОСТ 9109-81).

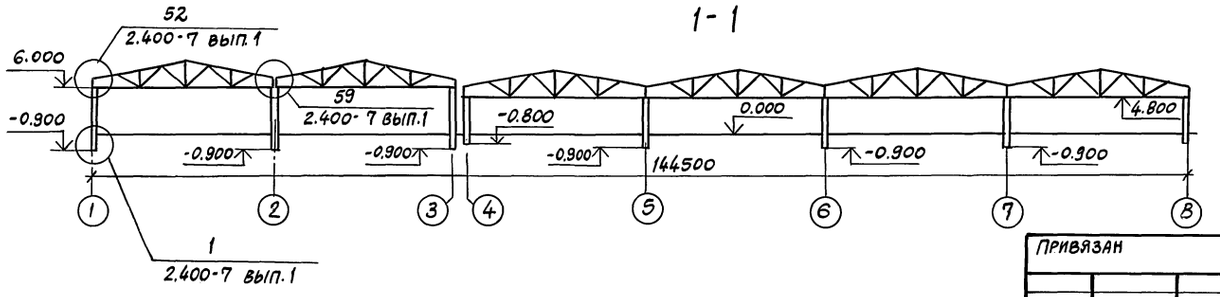

				503-2-43.91-КЖ	
Привязан	ГИП	Коростелев		Производственный корпус автотранспортного предприятия на 200 автобусов с закрытой стоянкой	Стадия Р; Лист 47; Листов
	Нач. отд.	Хатеева			
	Н. контр.	Белоусова			
	Гл. спец.	Бескровайный		Схема расположения элементов каркаса	Гипроавтотранс, Воронежское арендное предприятие
	Зав. гр.	Сокольцов			
Инв. №	Ведущ.	Некрасова			

25122-03 50 Формат А2

Инв. № подл. | Подпись и дата | Взам. инв. №

Альбом 3

2-2

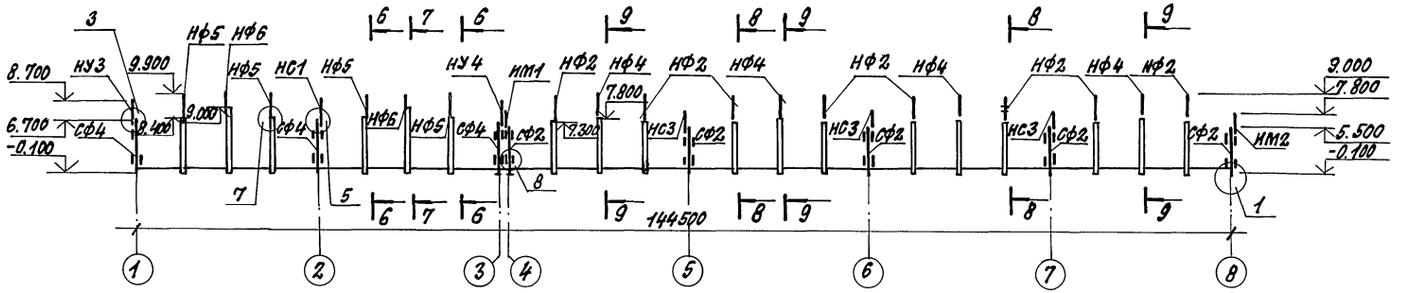

6-6

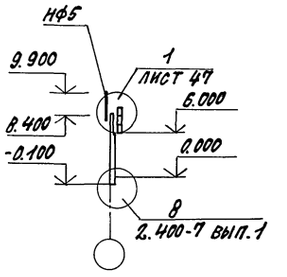

3-3

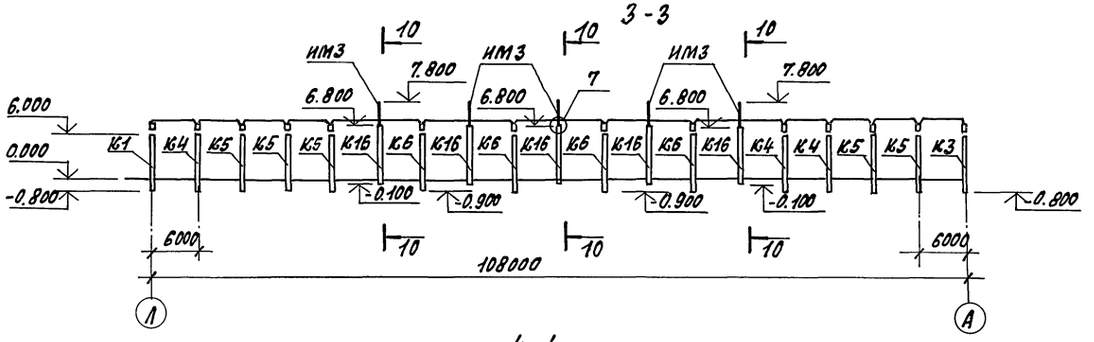

7-7

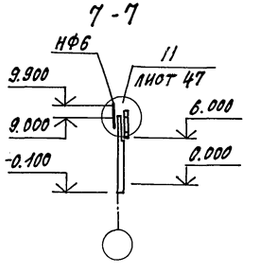

8-8

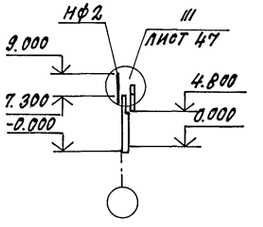

4-4

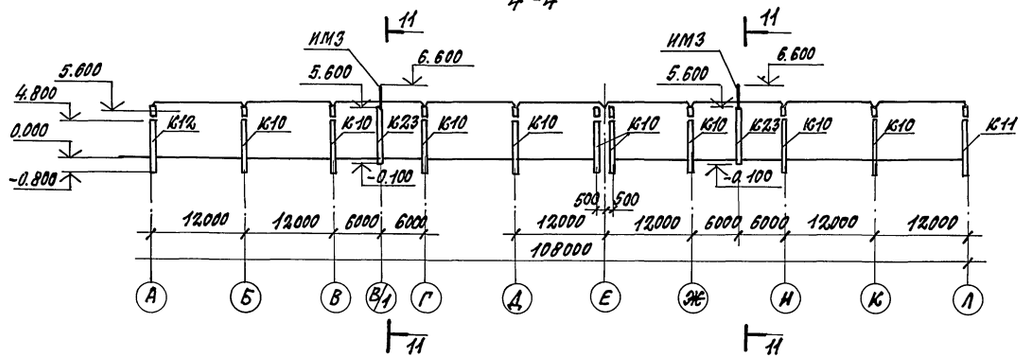

9-9

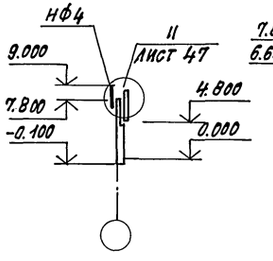

10-10; 11-11

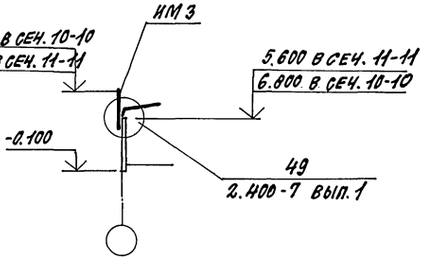

5-5

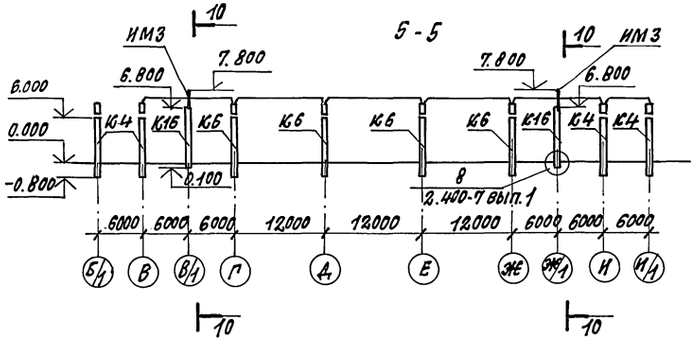

Узлы, кроме оговоренных, замаркированы по серии 1.030.1-1 вып. 3-3

					503-2-43.91-КЖ		
Привязан:		ГИП	Коростелев		Производственный корпус автотранспортного предприятия на 200 автобусов с закрытой стоянкой	Стадия	Лист	Листов
		Нач. отд.	Хатеева			Р	48	
		Н. контр.	Белусова					
		Гл. спец.	Бескаровайный		Сечения к схеме расположения элементов каркаса	ГИПРОАВТОТРАНС Воронежское арендное предприятие		
		Зав. гр.	Сокольцов					
Инв. №		Вед. инж.	Некрасова					

Копировал: 25122-07 51 Формат А2

Инв. № подл. | Подпись и дата | Взам. инв. №

Альбом 3

Спецификация к схеме расположения элементов каркаса (начало)

Марка, поз.	Обозначение	Наименование	Кол.	Масса ед., кг.	Примечание
		III снеговой район (1,0 кПа)			
		I ветровой район (0,23 кПа)			
		Фермы стропильные			
ФС1	503-2-43.91-9-1.000	2ФС24-2АIIIВ-Н-1	8	11200	
ФС2	-01	2ФС24-8АIIIВ-Н-2	17	11200	
ФС3	-02	4ФС24-10АIIIВ-Н-3	14	18600	
ФС4	-03	4ФС24-10АIIIВ-Н-4	16	18600	
ФС5	-04	4ФС24-11АIIIВ-Н-5	11	18600	
ФС6	-05	4ФС24-10АIIIВ-Н-6	6	18600	
		Колонны			
К1	503-2-43.91-9-2.000	1К60-1М2-1	2	2000	
К2	-01	1К60-1М2-2	1	2000	
К3	-02	1К60-1М2-3	1	2000	
К4	-03	1К60-1М2-4	10	2000	
К5	-04	1К60-1М2-5	6	2000	
К6	-05	2К60-2М2-6	8	2800	
К7	-06	5К60-1М2-7	7	2800	
К8	-07	6К60-3М3-8	4	4300	
К9	-08	5К60-1М2-9	2	2800	
К10	-09	2К48-1М4-10	9	1700	
К11	-10	2К48-1М4-11	2	1700	
К12	-11	2К48-1М4-12	2	1700	
К13	-12	2К48-1М4-13	9	1700	
К14	-13	6К48-1М3-14	27	3700	
К15	-14	6К48-1М3-15	6	3700	
К16	503-2-43.91-9-3.000	2КФ69-1-1	7	2100	
К17	-01	6КФ85-1-2	2	2400	
К18	-02	6КФ85-1-3	6	2400	
К19	-03	6КФ91-1-4	1	2500	
К20	-04	6КФ91-1-5	3	2500	
К21	-05	6КФ73-1-6	16	2000	
К22	-06	6КФ79-1-7	8	2200	
К23	-07	1КФ57-1-8	2	1300	
К24	503-2-43.91-9-2.000-15	5К60-1М2-16	1	2800	
	IV снеговой район (1,5 кПа) II ветровой район (0,30 кПа)				
		Фермы стропильные			
ФС1	503-2-43.91-9-1.000	2ФС24-3АIIIВ-Н-1	8	11200	
ФС2	-01	4ФС24-11АIIIВ-Н-2	17	18600	

Спецификация к схеме расположения элементов каркаса (продолжение)

Марка, поз.	Обозначение	Наименование	Кол.	Масса ед., кг.	Примечание
ФС3	503-2-43.91-9-1.000 -02	4ФС24-11АIIIВ-Н-3	14	18600	
ФС4	-03	4ФС24-11АIIIВ-Н-4	16	18600	
ФС5	-04	4ФС24-12АIIIВ-Н-5	11	18600	
ФС6	-05	4ФС24-11АIIIВ-Н-6	6	18600	
		Колонны			
К1	503-2-43.91-9-2.000	1К60-2М3-1	2	2000	
К2	-01	1К60-2М3-2	1	2000	
К3	-02	1К60-2М3-3	1	2000	
К4	-03	1К60-2М3-4	10	2000	
К5	-04	1К60-2М3-5	6	2000	
К6	-05	2К60-3М3-6	8	2800	
К7	-06	5К60-4М2-7	7	2800	
К8	-07	6К60-5М3-8	4	4300	
К9	-08	5К60-4М2-9	2	2800	
К10	-09	2К48-1М4-10	9	1700	
К11	-10	2К48-1М4-11	2	1700	
К12	-11	2К48-1М4-12	2	1700	
К13	-12	2К48-1М4-13	9	1700	
К14	-13	6К48-1М3-14	27	3700	
К15	-14	6К48-1М3-15	6	3700	
К16	503-2-43.91-9-3.000	2КФ69-1-1	7	2100	
К17	-01	6КФ85-1-2	2	2400	
К18	-02	6КФ85-1-3	6	2400	
К19	-03	6КФ91-1-4	1	2500	
К20	-04	6КФ91-1-5	3	2500	
К21	-05	6КФ73-1-6	16	2000	
К22	-06	6КФ79-1-7	8	2200	
К23	-07	1КФ57-1-8	2	1300	
К24	503-2-43.91-9-2,000-15	5К60-4М2-16	1	2800	
		Стальные элементы			
СФ2	1.030.1-1 вып. 4-2	Стойка СФ2	10	300,4	
СФ4	1.030.1-1 вып. 4-2	Стойка СФ4	6	359,1	
НУ3	1.030.1-1 вып. 4-1	Насадка НУ3	2	43	

Спецификация к схеме расположения элементов каркаса (окончание)

Марка, поз.	Обозначение	Наименование	Кол.	Масса ед., кг.	Примечание
НУ4	1.030.1-1 вып. 4-1	Насадка НУ4	2	43	
НФ2	1.030.1-1 вып. 4-1	НФ2	16	49,5	
НФ4	1.030.1-1 вып. 4-1	НФ4	8	35,2	
НФ5	1.030.1-1 вып. 4-1	НФ5	8	46,3	
НФ6	1.030.1-1 вып. 4-1	НФ6	4	23,3	
НС1	1.030.1-1 вып. 4-1	НС1	2	82	
НС3	1.030.1-1 вып. 4-1	НС3	6	55,3	
ИМ1	503-2-43.91-9-0.1.00	ИМ1	2	49,5	
ИМ2	-01	ИМ2	2	49,5	
ИМ3	-02	ИМ3	9	32,8	
ИМ4	503-2-43.91-9-0.2.00	ИМ4	10	11,4	
МС3	2.400-7 вып. 2	Соединительная деталь МС3	16	6,8	
МС6	2.400-7 вып. 2	МС6	8	8,9	
МС41	2.400-7 вып. 2	МС41	36	6,2	
МС46	2.400-7 вып. 2	МС46	43	22,0	
МС49	2.400-7 вып. 2	МС49	11	6,2	

Инв.№ подл. | Подпись и дата | Взам.инв.№

Привязан:

Инв.№

503-2-43.91-КЖ

ГИП	Коростелев		Производственный корпус автотранспортного предприятия на 200 автобусов с закрытой стоянкой	Стадия	Лист	Листов
Нач.отд.	Хатеева			Р	49	
Н.контр.	Белоусова					
Н.спец.	Бескоровайная		Спецификация к схеме расположения элементов каркаса	ГИПРОАВТОТРАНС ВОРОНЕЖСКОЕ АП		
Зав.гр.	Сакольцов					
Вед.инж.	Некрасова					

Копировал: 25122-03 52 Формат А2

Альбом 3

Схема расположения стеновых панелей по оси 1

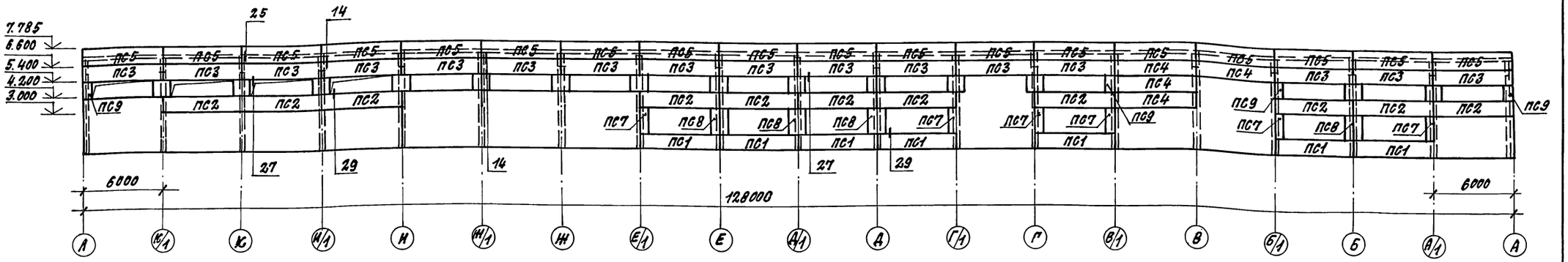

фрагмент с отверстиями системы пожаротушения см. лист 52

Схема расположения стеновых панелей по оси 3

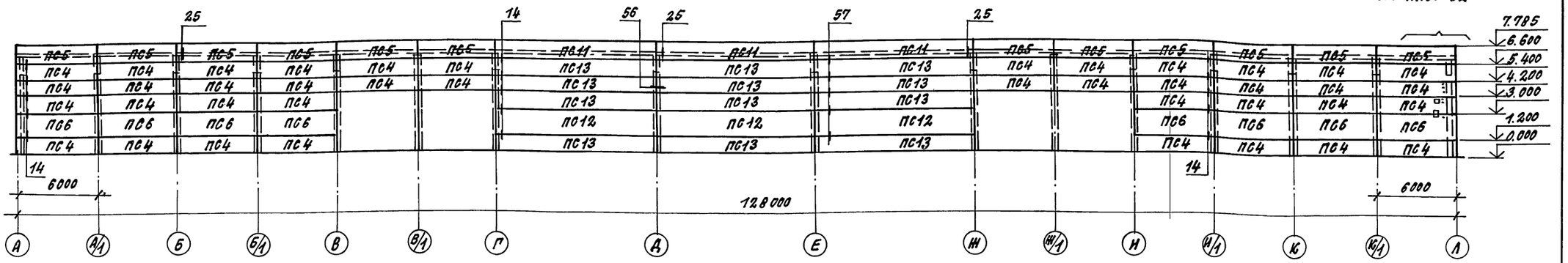

Схема расположения стеновых панелей по оси В.

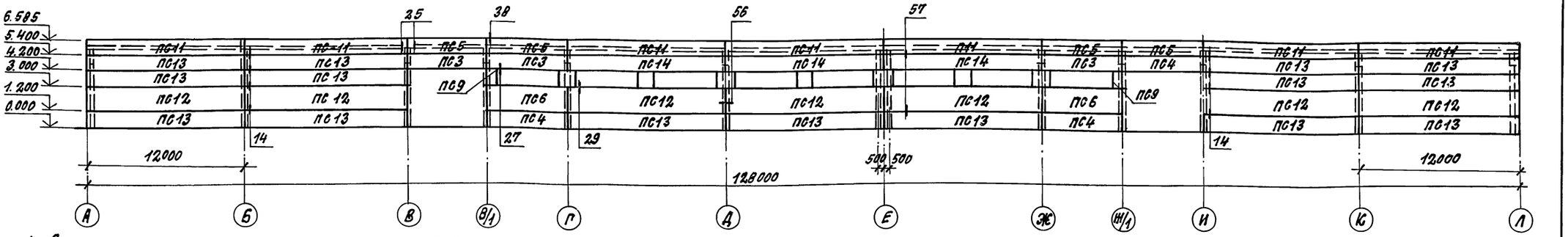

1. Все незамаркированные панели имеют марку ПС10.
2. Панели запроектированы из легкого бетона плотностью в сухом состоянии 1100 кг/м³.
3. Монтаж стеновых панелей вести после выполнения кирпичной кладки.
4. Узлы замаркированы по серии 1.030.1-1 вып. 3-3.
5. Соединительные элементы крепления стеновых панелей по оси 3 оштукатурить цементным раствором толщиной 50мм.

Инв. № подл. | Подпись и дата | Взам. инв. №

Привязан:			
Инв. №			

ГИП	Коростелев		
Нач. отд.	Хатеева		
Н. контр.	Белоусова		
Гл. спец.	Бескоровайный		
Зав. гр.	Сокольцов		
Вед. инж.	Некрасова		

503-2-43.91 - КЖ

Производственный корпус автотранспортного предприятия на 200 автобусов с закрытой стоянкой

Стадия	Лист	Листов
Р	50	

Схемы расположения стеновых панелей по осям 1, 3, В

ГИПРОАВТОТРАНС
Воронежское арендное предприятие

Копировал: 25122-03 53 Формат А2

Альбом 3

Схема расположения стеновых панелей по оси А

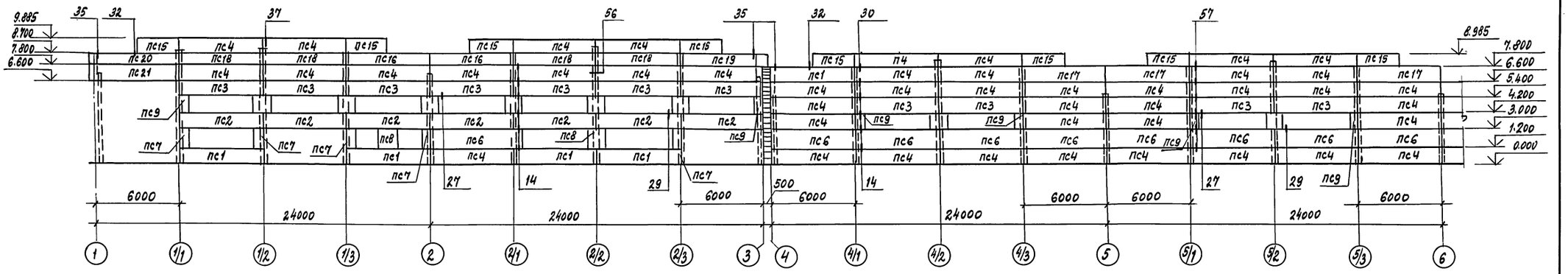

Схема расположения стеновых панелей по оси А

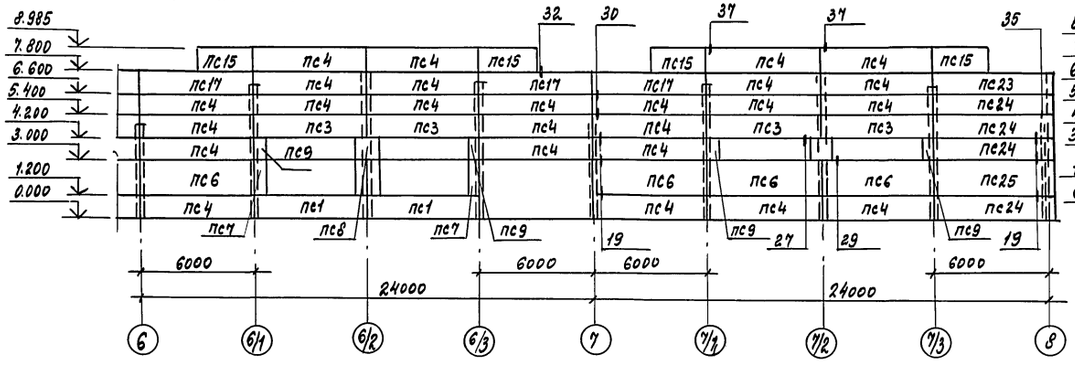

Схема расположения стеновых панелей по оси Л

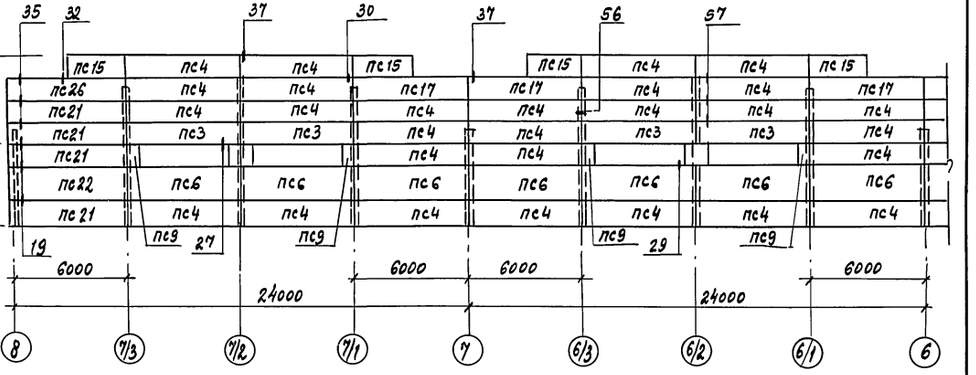

Схема расположения стеновых панелей по оси Л

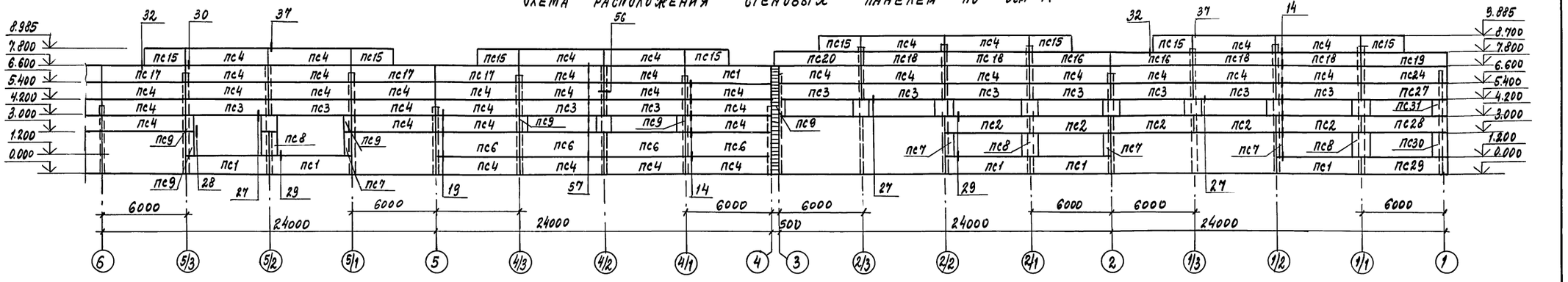

			503-2-43.91 -КЖ
Привязан	ГИП	Коростелев	Производственный корпус автотранспортного предприятия на 200 автобусов с закрытой стоянкой
	Н.отд.	Хатеева	Стадия: Р; Лист: 51; Листов:
	Н.контр.	Белоусова	Схемы расположения стеновых панелей по осям А и Л
	Гл.спец.	Бескоровайный	Гипродавтотранс, Воронежское арендное предприятие
Инв.№	Зав.пр.	Сокольцов	
	Вед.инж.	Некрасов	

Копировал 25122-03 54 Формат А2

Инв.№ подл. | Подпись и дата | Взам.инв.№

Альбом 3

Фрагмент с отверстиями системы пожаротушения

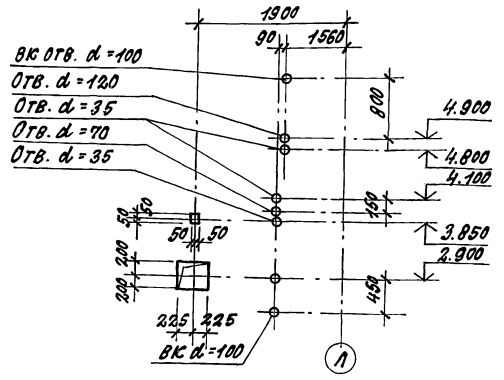

Спецификация к схемам расположения стеновых панелей (начало)

Марка поз.	Обозначение	Наименование	Кол.	Масса ед. кг	Примечание
		t = -30°C			
		I Ветровой район (0.23 кПа)			
		Панели стеновые			
ПС1	1.030.1-1 вып. 1-1	ПСВ0.12.2.5-3.Л-41	18	2710	
ПС2	1.030.1-1 вып. 1-1	ПСВ0.12.2.5-3.Л-38	23	2710	
ПС3	1.030.1-1 вып. 1-1	ПСВ0.12.2.5-3.Л-39	49	2710	
ПС4	1.030.1-1 вып. 1-1	ПСВ0.12.2.5-3.Л-31	183	2710	
ПС5	1.030.1-1 вып. 1-1	ПСВ0.12.2.5-3.Л-34	34	2710	
ПС6	1.030.1-1 вып. 1-1	ПСВ0.18.2.5-2.Л-41	34	4070	
ПС7	1.030.1-1 вып. 1-1	2ПС6.18.2.5-Л-68	19	390	
ПС8	1.030.1-1 вып. 1-1	2ПС12.18.2.5-Л-59	10	790	
ПС9	1.030.1-1 вып. 1-1	2ПС6.12.2.5-Л-68	25	530	
ПС10	1.030.1-1 вып. 1-1	2ПС12.12.2.5-Л-59	42	530	
ПС11	1.432.1-22 вып. 1-1	ПС120.12.25-1П-50	10	4940	
ПС12	1.432.1-22 вып. 1-1	ПС120.18.25-1П-10	10	7430	
ПС13	1.432.1-22 вып. 1-1	ПС120.12.25-1П-10	27	4920	
ПС14	1.432.1-22 вып. 1-1	ПС120.12.25-3П-23	3	5110	
ПС15	1.030.1-1 вып. 1-1	ПС30.12.2.5-6.Л-57	24	1340	
ПС16	1.030.1-1 вып. 1-1	ПСВ0.9.2.5-2.Л-47	4	2020	
ПС17	1.030.1-1 вып. 1-1	ПСВ0.12.2.5-3.Л-47	12	2710	

Спецификация к схемам расположения стеновых панелей

Марка поз.	Обозначение	Наименование	Кол.	Масса ед. кг	Примечание
ПС18	1.030.1-1 вып. 1-1	ПСВ0.9.2.5-2.Л-31	8	2020	
ПС19	1.030.1-1 вып. 1-1	ПСВ3.9.2.5-2.Л-1-47	2	2120	
ПС20	1.030.1-1 вып. 1-1	ПСВ3.9.2.5-2.Л-2-47	2	2120	
ПС21	1.030.1-1 вып. 1-1	ПСВ3.12.2.5-3.Л-2-31	5	2840	
ПС22	1.030.1-1 вып. 1-1	ПСВ3.18.2.5-2.Л-2-31	1	4280	
ПС23	1.030.1-1 вып. 1-1	ПСВ3.12.2.5-3.Л-1-47	1	2840	
ПС24	1.030.1-1 вып. 1-1	ПСВ3.12.2.5-3.Л-1-31	5	2840	
ПС25	1.030.1-1 вып. 1-1	ПСВ3.18.2.5-2.Л-1-31	1	4280	
ПС26	1.030.1-1 вып. 1-1	ПСВ3.12.2.5-3.Л-2Л-47	1	2840	
ПС27	1.030.1-1 вып. 1-1	ПСВ3.12.2.5-3Л.-1-39	1	2840	
ПС28	1.030.1-1 вып. 1-1	ПСВ3.12.25-3.Л-1-38	1	2840	
ПС29	1.030.1-1 вып. 1-1	ПСВ3.12.2.5-3.Л-1-41	1	2840	
ПС30	1.030.1-1 вып. 1-1	2ПС9.18.2.5-Л-72	1	590	
ПС31	1.030.1-1 вып. 1-1	2.ПС9.12.2.5-Л-72	1	400	
		t = -40°C			
		II-Ветровой район (0.30 кПа)			
		Панели стеновые			
ПС1	1.030.1-1 вып. 1-1	ПСВ0.12.3.0-3.Л-41	18	3210	
ПС2	1.030.1-1 вып. 1-1	ПСВ0.12.3.0-3.Л-38	23	3210	
ПС3	1.030.1-1 вып. 1-1	ПСВ0.12.3.0-3.Л-39	49	3210	
ПС4	1.030.1-1 вып. 1-1	ПСВ0.12.3.0-3.Л-31	183	3210	
ПС5	1.030.1-1 вып. 1-1	ПСВ0.12.3.0-3.Л-34	34	3210	
ПС6	1.030.1-1 вып. 1-1	ПСВ0.18.3.0-2.Л-41	34	4830	
ПС7	1.030.1-1 вып. 1-1	2ПС6.18.3.0-Л-68	19	460	
ПС8	1.030.1-1 вып. 1-1	2.ПС12.18.3.0-Л-59	10	940	
ПС9	1.030.1-1 вып. 1-1	2ПС6.12.3.0-Л-68	25	310	
ПС10	1.030.1-1 вып. 1-1	2.ПС12.12.3.0-Л-59	42	630	
ПС11	1.432.1-22 вып. 1-1	ПС120.12.30-1П-50	10	5840	
ПС12	1.432.1-22 вып. 1-1	ПС120.18.30-1П-10	10	8790	
ПС13	1.432.1-22 вып. 1-1	ПС120.12.30-1П-10	27	5820	
ПС14	1.432.1-22 вып. 1-1	ПС120.12.30-5П-23	3	6010	
ПС15	1.030.1-1 вып. 1-1	ПС30.12.3.0-6.Л-57	24	1600	
ПС16	1.030.1-1 вып. 1-1	ПСВ0.9.3.0-6.Л-47	4	2410	
ПС17	1.030.1-1 вып. 1-1	ПСВ0.12.3.0-3.Л-47	12	3210	
ПС18	1.030.1-1 вып. 1-1	ПСВ0.9.3.0-6.Л-31	8	2410	
ПС19	1.030.1-1 вып. 1-1	ПСВ3.5.9.3.0-6.Л-1-47	2	2540	

Спецификация к схемам расположения стеновых панелей (окончание)

Марка поз.	Обозначение	Наименование	Кол.	Масса ед. кг	Примечание
ПС20	1.030.1-1 вып. 1-1	ПСВ3.5.9.3.0-6.Л-2-47	2	2540	
ПС21	1.030.1-1 вып. 1-1	ПСВ3.5.12..3.0-3.Л-2-31	5	3430	
ПС22	1.030.1-1 вып. 1-1	ПСВ3.5.18.3.0-2.Л-2-31	1	5120	
ПС23	1.030.1-1 вып. 1-1	ПСВ3.5.12.3.0-3.Л-1-47	1	3430	
ПС24	1.030.1-1 вып. 1-1	ПСВ3.5.12.3.0-3.Л-1-31	5	3430	
ПС25	1.030.1-1 вып. 1-1	ПСВ3.5.18.3.0-2.Л-1-31	1	5120	
ПС26	1.030.1-1 вып. 1-1	ПСВ3.5.12.3.0-3.Л-2-47	1	3430	
ПС27	1.030.1-1 вып. 1-1	ПСВ3.5.12.3.0-3.Л-1-39	1	3430	
ПС28	1.030.1-1 вып. 1-1	ПСВ3.5.12.3.0-3.Л-1-38	1	3430	
ПС29	1.030.1-1 вып. 1-1	ПСВ3.5.12.2.0-3.Л-1-41	1	3430	
ПС30	1.030.1-1 вып. 1-1	2ПС9.3.18.3.0-Л-72	1	750	
ПС31	1.030.1-1 вып. 1-1	2ПС9.3.12.3.0-Л-72	1	500	
		Соединительные элементы			
Т3	1.030.1-1 вып. 4-1	Т3	970	0.4	
Т8	1.030.1-1 вып. 4-1	Т8	92	0.5	
Т19	1.030.1-1 вып. 4-1	Т19	148	0.5	
9	1.030.1.3-2-514	Лист 8х80х140 ГОСТ 19903-74	194	0.7	

Инв. № подл. | Подпись и дата | Взам. инв. №

Привязан:

Инв. №

ГИП	Коростелев		
Нач. отд.	Хатеева		
Н. контр.	Белоусова		
Гл. спец.	Бескоровайный		
Зав. гр.	Оксильцов		
Ред. инж.	Некрасова		

503-2-43.91-КЖ

Производственный корпус автотранспортного предприятия на 200 автобусов с закрытой стоянкой

Стадия	Лист	Листов
Р	52	

Спецификация к схемам расположения стеновых панелей

ГИПРОАВТОТРАНС Воронежское арендное предприятие

Альбом 3

Схема расположения элементов каркаса антресолей в осях И-Л

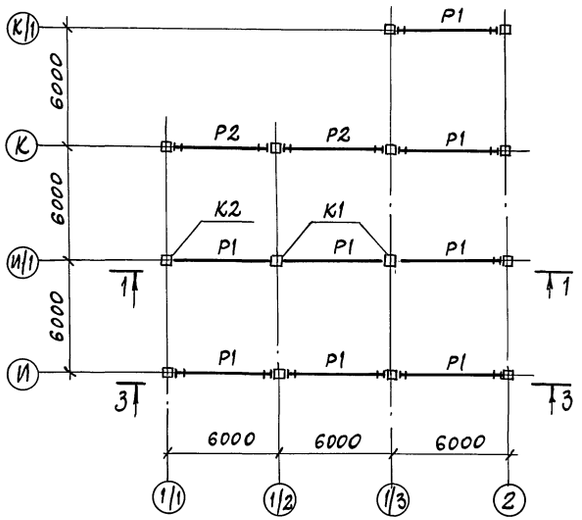

1 - 1

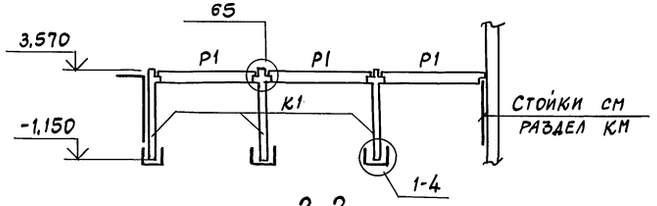

2-2

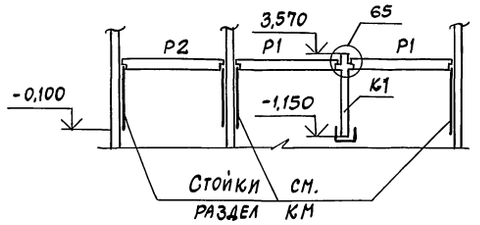

3-3

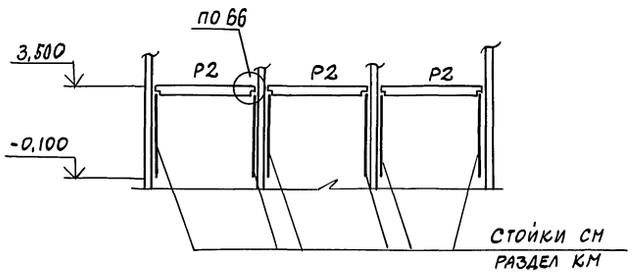

Схема расположения элементов каркаса антресолей в осях А-В

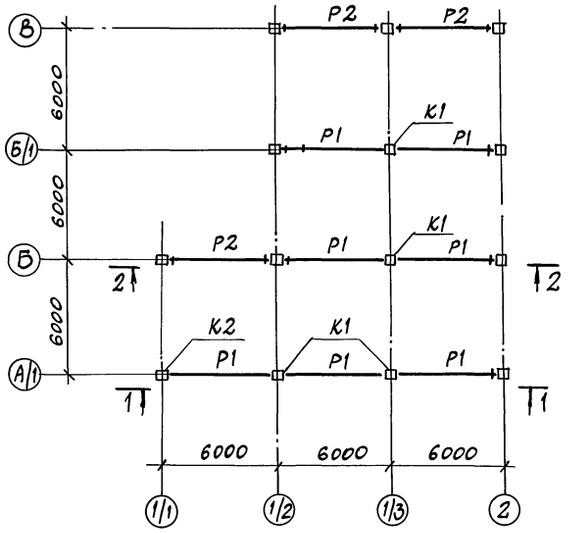

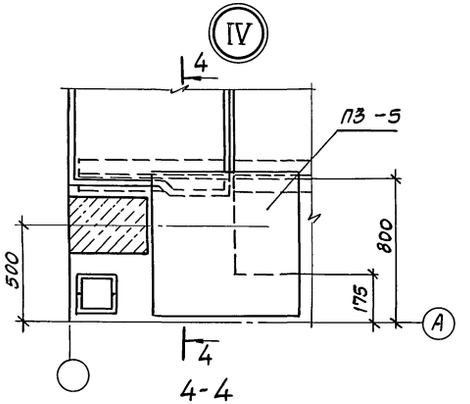

4-4

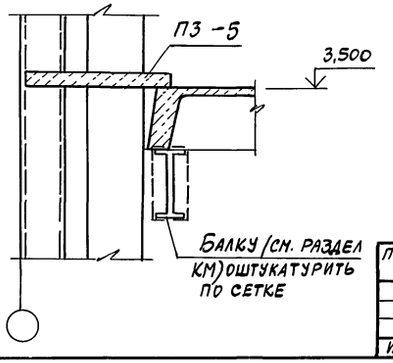

Спецификация к схеме расположения элементов каркаса антресоли

Марка, поз.	Обозначение	Наименование	Кол.	Масса ед., кг	Примечание
		Колонна			
К1	1.020-1/83 вып. 2-13	1КВД 4.54-2.1	6	1950	
К2	1.020-1/83 вып. 2-13	1КВО. 4.54-2.1	2	1925	
		Ригель			
Р1	1.020-1/83 вып. 3-4	РДР4.56-110АтV	15	2400	
Р2	1.020-1/83 вып. 3-4	РОР4,56-60АтV	5	2240	

1. Узлы замаркированы по серии 1.020-1/83 вып. 6-1.

Привязан

Инв. №

ГИП	Коростелев	
Нач.отд.	Хатеева	
Н.контр.	Белоусова	
Гл.спец.	Бескорованный	
Зав.гр.	Сокольцов	
Вед.инж.	Некрасова	

503-2-43.91-КЖ

Производственный корпус автотранспортного предприятия на 200 автобусов с закрытой стоянкой

Стадия	Лист	Листов
Р	53	

Схемы расположения элементов каркаса антресолей в осях И-К/1; А/1-В

ГИПРОАВТОТРАНС
Воронежское арендное предприятие

Инв. № подл. | Подпись и дата | Взам. инв. №

Альбом 3

СХЕМА РАСПОЛОЖЕНИЯ ЭЛЕМЕНТОВ ПЕРЕКРЫТИЯ АНТРЕСОЛИ В ОСЯХ И–Л

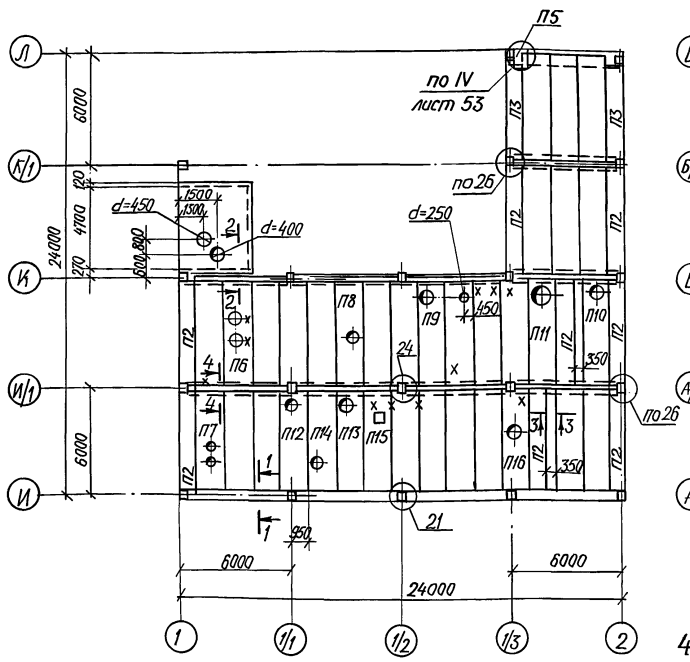

СХЕМА РАСПОЛОЖЕНИЯ ЭЛЕМЕНТОВ ПЕРЕКРЫТИЯ АНТРЕСОЛИ В ОСЯХ А–В

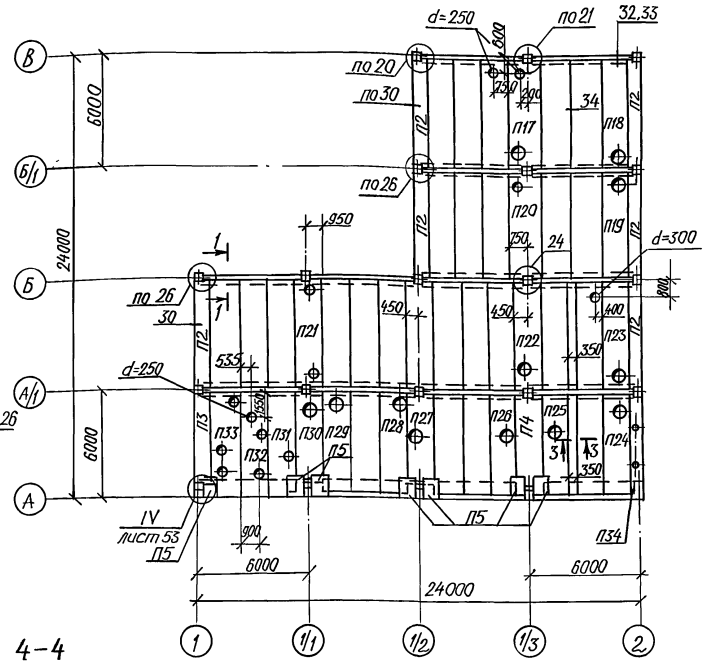

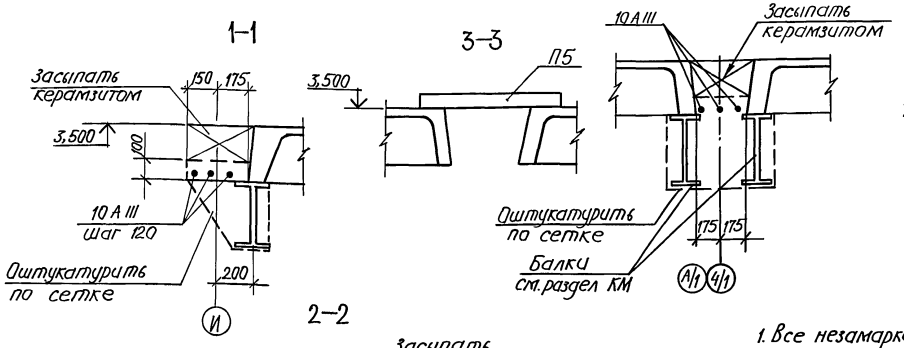

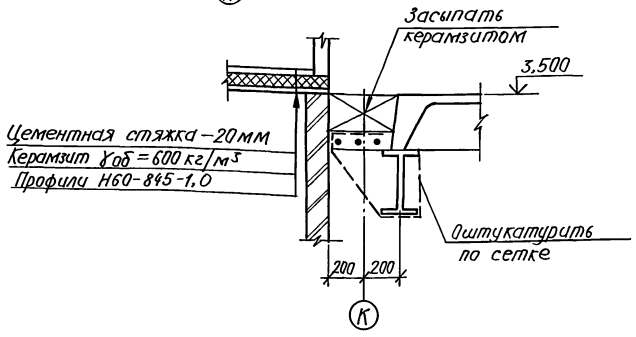

УСЛОВНЫЕ ОБОЗНАЧЕНИЯ

X – после монтажа плит покрытия установить детали крепления воздуховодов по чертежам комплекта марки ОВ.

Деталь крепления ИМ6 см. лист КЖ-60

1. Все незамаркированные плиты имеют марку П1.
2. Швы между продольными ребрами, торцами плит заполнить бетоном класса В15.
3. Узлы, кроме оговоренных замаркированы по серии 1.020-1/83 вып. 6-1.
4. Отверстия диаметром 300мм и менее выполнить с предварительной рассверловкой бетона по периметру отверстия.

СПЕЦИФИКАЦИЯ К СХЕМАМ РАСПОЛОЖЕНИЯ ЭЛЕМЕНТОВ ПЕРЕКРЫТИЯ АНТРЕСОЛЕЙ

Марка, поз.	Обозначение	Наименование	Кол.	Масса ед., кг	Примечание
П1	1.042.1-4 вып.1	П2-4AIV	49	1900	
П2	1.042.1-4 вып.1	П3-3AIV	14	1450	
П3	1.042.1-4 вып.3	П5-1ATV	3	1320	
П4	1.042.1-4 вып.3	П4-2ATIVC	1	1750	
П5	3.006.1-2.87 вып.2-7	П3-5	26	50	
П6	503-2-43.91-9-6.000	П2-4AIV-1	1	1900	
П7	-01	П2-4AIV-2	1	1900	
П8	-02	П2-4AIV-3	1	1900	
П9	-03	П2-4AIV-4	1	1900	
П10	-04	П2-4AIV-5	1	1900	
П11	-05	П2-4AIV-6	1	1900	
П12	-06	П2-4AIV-7	1	1900	
П13	-07	П2-4AIV-8	1	1900	
П14	-08	П2-4AIV-9	1	1900	
П15	-09	П2-4AIV-10	1	1900	
П16	-10	П2-4AIV-11	1	1900	
П17	-11	П2-4AIV-12	1	1900	
П18	-12	П2-4AIV-13	1	1900	
П19	-13	П2-4AIV-14	1	1900	
П20	-14	П2-4AIV-15	1	1900	
П21	-15	П2-4AIV-16	1	1900	
П22	-16	П2-4AIV-17	1	1900	
П23	-17	П2-4AIV-18	1	1900	
П24	-18	П2-4AIV-19	1	1900	
П25	-19	П2-4AIV-20	1	1900	
П26	-20	П2-4AIV-21	1	1900	
П27	-21	П4-2ATVc-22	1	1750	
П28	-22	П2-4AIV-23	1	1900	
П29	-23	П2-4AIV-24	1	1900	
П30	-24	П4-2ATIVc-25	1	1750	
П31	-25	П2-4AIV-26	1	1900	
П32	-26	П2-4AIV-27	1	1900	
П33	-27	П2-4AIV-28	1	1900	
П34	-28	П5-1ATV-29	1	1320	
	Продолжение	см. лист 57			

503-2-43.91-КЖ

ПРИВЯЗАН:	ГИП	Коростелев	Производственный корпус автотранспортного предприятия на 200 автобусов с закрытой стоянкой	Стадия	Лист	Листов
	Нач.отд.	Хатеева		Р	54	
	Н.контр.	Белоусова				
	Гл.спец.	Бескоровайный	Схемы расположения элементов перекрытия антресолей	ГИПРОАВТОТРАНС ВОРОНЕЖСКОЕ АП		
	Зав.гр.	Сокольцов				
ИНВ. №	Вед.инж.	Некрасова				

Инв. № подл. | Подпись и дата | Взам. инв. № | Нач. отд. ОВ | Алпатов

Копировал: [signature]

25122-03 57

Формат А2

Альбом 3

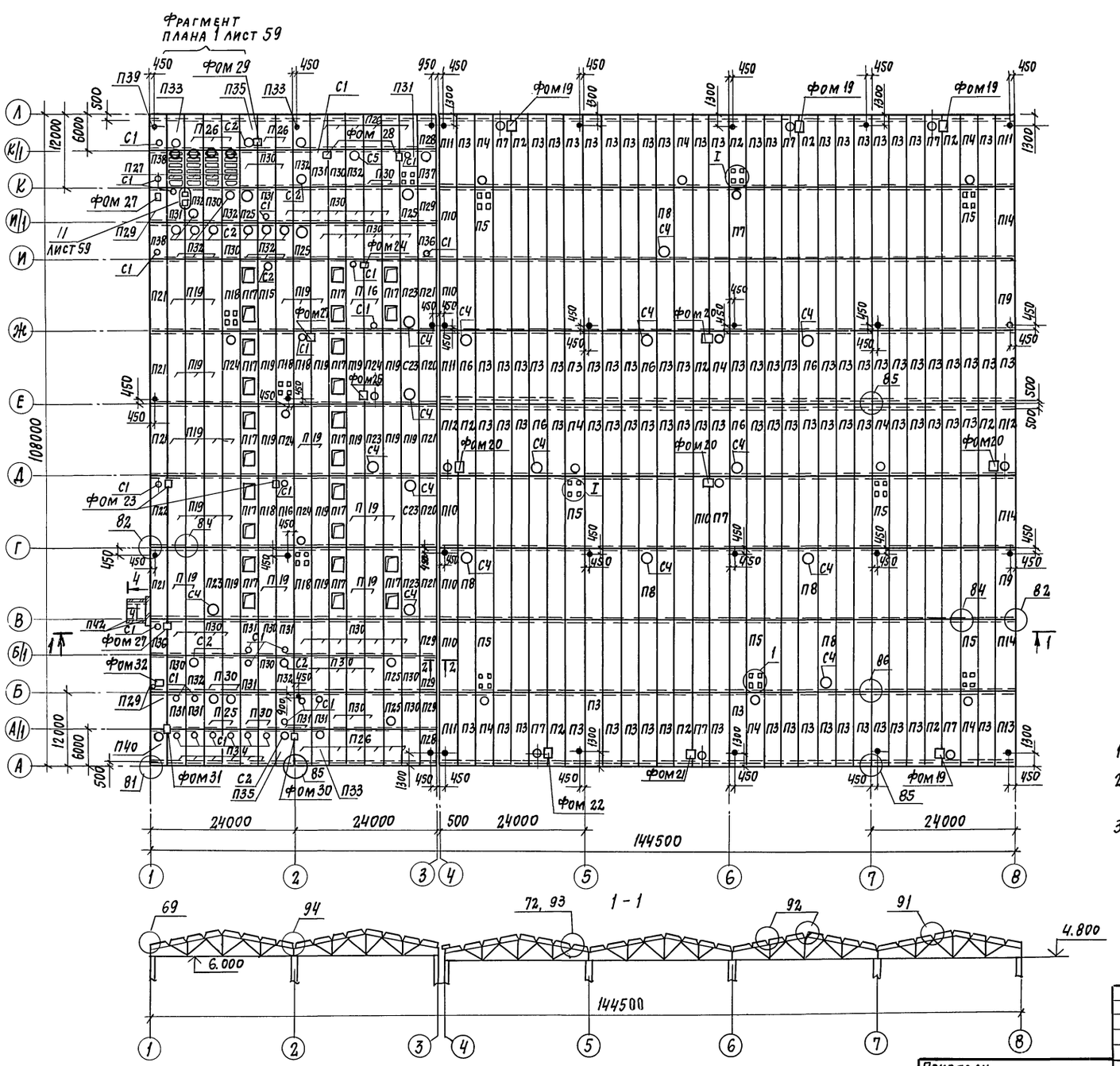

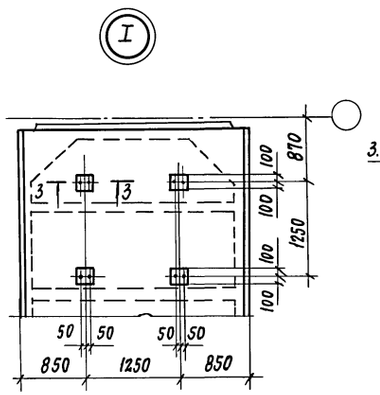

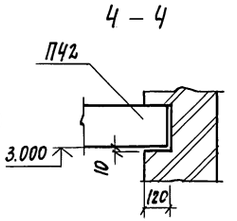

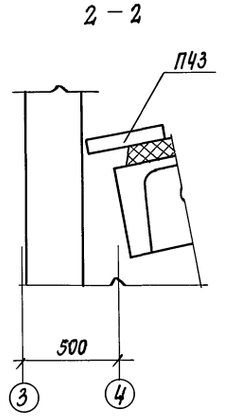

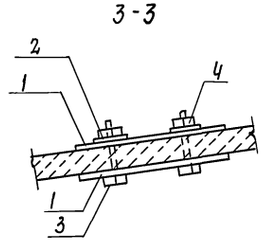

Условные обозначения

Отверстия под водосточные воронки диаметром 200 мм пробить по месту с предварительной рассверловкой бетона плиты по периметру отверстия не нарушая ребер

1. Узлы замаркированы по серии 2.400-7 вып. 1.
2. Все незамаркированные плиты имеют марку П1; незамаркированные стаканы - С3.
3. Продольные и поперечные стыки между комплексными плитами примыкающие к парапету выполнить по листу 1.465.1-10/82.0-01У.
4. Общие указания даны на листе КЖ-57

Привязан	ГИП	Коростелев	
	НАЧ. ОТД.	Хатеева	
	Н. КОНТР.	Белоусова	
	ГЛ. СПЕЦ.	Бескоровайный	
	ЗАВ. ГР.	Сокольцов	
Инв. №	ВЕД. ИНЖ.	Некрасова	

503-2-43.91 - КЖ

Производственный корпус автотранспортного предприятия на 200 автобусов с закрытой стоянкой	Стадия	Лист	Листов
	Р	55	
Схема расположения элементов покрытия	ГИПРАВТОТРАНС Воронежское арендное предприятие		

Нач. ОТА ОВ Аллатов
Нач. ОТА ВК Воздев
Взам. инв. №
Подпись и дата
Инв. № подл.

СПЕЦИФИКАЦИЯ К СХЕМЕ РАСПОЛОЖЕНИЯ ЭЛЕМЕНТОВ ПОКРЫТИЯ

Марка, поз.	Обозначение	Наименование	Кол.	Масса ед., кг	Примечание
		Плиты покрытия			
		t=-30°С; III снеговой район		(1,0 кПа)	
П1	1.465.1-10/82 вып. 2	2ПГ12-1Х-70Я-400п	135	10100	
П2	503-2-43.91-9-4.000	2ПГ12-2Х-70Я-400п-1	10	10100	
П3	-01	2ПГ12-1Х-70Я-400п-2	90	10100	
П4	-02	2ПВ12-2Х-70Я-400п-10-3	9	10500	
П5	1.465.1-10/82 вып. 2	2ПГ12-2Х-70Я-400п	8	10100	
П6	503-2-43.91-9-4.000-03	2ПВ12-2Х-70Я-400п-14-4	5	10300	
П7	-04	2ПВ12-2Х-70Я-400п-10-5	8	10500	
П8	1.465.1-10/82 вып. 2	2ПВ12-2Х-70Я-400п-14	5	10300	
П9	503-2-43.91-9-4.000-05	2ПГ12-1Х-70Я-400п-6	2	10100	
П10	1.465.1-10/82 вып. 2	2ПГ12-4Х-70Я-400п	5	10100	
П11	503-2-43.91-9-4.000-06	2ПГ12-4Х-70Я-400п-7	4	10100	
П12	-07	2ПВ12-5Х-70Я-400п-10-8	2	10500	
П13	-08	2ПГ12-1Х-70Я-400п-9	2	10100	
П14	-09	2ПГ12-1Х-70Я-400п-10	3	10100	
П15	1.465.1-10/82 вып.2	2ПВ12-2Х-110Я-400п-7	1	10960	
П16	1.465.1-10/82 вып.2	2ПВ12-2Х-110Я-400п-4	4	10960	
П17	1.465-1-15 вып.7	2ПФ12-1Х-5	12	6800	
П18	1.465.1-10/82 вып. 2	2ПГ12-2Х-110Я-400п	4	10700	
П19	1.465.1-10/82 вып. 2	2ПГ12-1Х-110Я-400п	39	10700	
П20	503-2-43.91-9-4.000 -10	2ПГ12-1Х-110Я-400п-11	2	10700	
П21	-11	2ПГ12-1Х-110Я-400п-12	7	10700	
П22	-12	2ПВ12-2Х-110Я-400п-4-13	1	10700	
П23	1.465.1-10/82 вып. 2	2ПВ12-2Х-110Я-400п-14	6	10900	
П24	1.465.1-10/82 вып. 2	2ПВ12-2Х-110Я-400п-10	4	11100	
П25	1.465.1-10/82 вып. 1	1ПВ10-3Х-110Я-400п	7	4665	
П26	1.465.1-10/82 вып. 1	1ПГ-2Х-110Я-400п-а	17	3880	
П27	ГОСТ 22 701.3-77*	ПЛ-2А IIIВТ	4	1750	
П28	1.465.1-10/82 вып.1	1ПГ-2Х-110Я-400п-б	2	3880	
П29	1.465.1-10/82 вып.1	1ПГ-2Х-110Я-400п-б	7	3880	
П30	1.465.1-10/82 вып.1	1ПГ-2Х-110Я-400п	49	3880	
П31	1.465.1-10/82 вып.1	1ПВ4-3Х-110Я-400п	12	4675	
П32	1.465.1-10/82 вып.1	1ПВ7-3Х-110Я-400п	12	4550	
П33	503-2-43.91-9-4.000 -13	1ПВ10-3Х-110Я-400п-а	3	4665	
П34	-14	1ПВ4-3Х-110Я-400п-а	6	4675	
П35	-15	1ПВ7-3Х-110Я-400п-а	2	4550	
П36	-16	1ПВ4-3Х-110Я-400п-б	2	4675	
П37	-17	1ПВ10-3Х-110Я-400п-б	1	4665	
П38	-18	1ПВ4-3Х-110Я-400п-б-1	2	4675	
П39	-19	1ПВ4-3Х-110Я-400п-б-1	1	4675	
П40	-20	1ПВ10-3Х-110Я-400п-б	1	4665	

СПЕЦИФИКАЦИЯ К СХЕМЕ РАСПОЛОЖЕНИЯ ЭЛЕМЕНТОВ ПОКРЫТИЯ

Марка, поз.	Обозначение	Наименование	Кол.	Масса ед., кг	Примечание
П41	3.006.1-2.87 вып. 2	П2-15а	72	80	
П42	1.141-1 вып. 60	ПК36.15-6Т	2	1700	
		t=-40°С; IV снеговой район		(1,5 кПа)	
П1	1.465.1-10/82 вып. 2	2ПГ12-2Х-100Я-400п	135	10550	
П2	503-2-43.91-9-4.000-	2ПГ12-3Х-100Я-400п-1	10	10550	
П3	-01	2ПГ12-2Х-100Я-400п-2	90	10550	
П4	-02	2ПВ12-3Х-100Я-400п-10-3	9	10960	
П5	1.465.1-10/82 вып. 2	2ПГ12-3Х-100Я-400п	8	10550	
П6	503-2-43.91-9-4.000-03	2ПВ12-3Х-100Я-400п-14-4	5	10760	
П7	-04	2ПВ12-3Х-100Я-400п-10-5	8	10960	
П8	1.465.1-10/82 вып. 2	2ПВ12-3Х-100Я-400п-14	5	10760	
П9	503-2-43.91-9-4.000-05	2ПГ12-2Х-100Я-400п-6	2	10550	
П10	1.465.1-10/82 вып. 2	2ПГ12-6Х-100Я-400п	5	10550	
П11	503-2-43.91-9-4.000-06	2ПГ12-6Х-100Я-400п-7	4	10550	
П12	-07	2ПВ12-6Х-100Я-400п-10-8	2	10960	
П13	-08	2ПГ12-2Х-100Я-400п-9	2	10550	
П14	-09	2ПГ12-2Х-100Я-400п-10	3	10550	
П15	1.465.1-10/82 вып. 2	2ПВ12-3Х-100Я-400п-7	1	10800	
П16	1.465.1-10/82 вып. 2	2ПВ12-3Х-100Я-400п-4	5	10800	
П17	1.465-15 вып. 7	2ПФ12-2Х-5	12	6800	
П18	1.465.1-10/82 вып. 2	2ПГ12-3Х-150Я-400п	4	11350	
П19	1.465.1-10/82 вып. 2	2ПГ12-2Х-150Я-400п	39	11350	
П20	503-2-43.91-9-4.000-10	2ПГ12-2Х-150Я-400п-11	2	11350	
П21	-11	2ПГ12-2Х-150Я-400п-12	1	11350	
П22	-12	2ПВ12-3Х-150Я-400п-4-13	1	11530	
П23	1.465.1-10/82 вып. 2	2ПВ12-3Х-150Я-400п-14	6	11640	
П24	1.465.1-10/82 вып. 2	2ПВ12-3Х-150Я-400п-10	4	11600	
П25	1.465.1-10/82 вып. 1	1ПВ10-4Х-150Я-400п	7	4870	
П26	1.465.1-10/82 вып. 1	1ПГ-3Х-150Я-400п-а	17	4140	
	окончание см.	лист 57			

УСЛОВНЫЕ ОБОЗНАЧЕНИЯ

Знак „Х" в наименовании плиты означает класс арматуры и проницаемость бетона - А IIIВН.

Инв.№ подл. | Подпись и дата | Взам. инв.№

ПРИВЯЗАН:

ИНВ.№

ГИП	Коростелев		
Нач.отд.	Хатеева		
Н.контр.	Белоусова		
Вед.спец.	Бескоровайный		
Зав.гр.	Сокольцов		
Вед.инж.	Некрасова		

503-2-43.91-КЖ

Производственный корпус автотранспортного предприятия на 200 автобусов с закрытой стоянкой	Стадия	Лист	Листов
	Р	56	
Спецификация к схеме расположения элементов покрытия	ГИПРОАВТОТРАНС ВОРОНЕЖСКОЕ АП		

Копировал: 25122-07 59 Формат А2

Альбом 3

Спецификация к схеме расположения элементов покрытия

Марка, поз.	Обозначение	Наименование	Кол.	Масса ед., кг	Примечание
П27	ГОСТ 22701.3-77	ПЛ-3АIIIВТ	4	1750	
П28	1.465.1-10/82 вып.1	1ПГ-3Х-150Ян-400п-в	2	4140	
П29	1.465.1-10/82 вып.1	1ПГ-3Х-150Ян-400п-б	7	4140	
П30	1.465.1-10/82 вып.1	1ПГ-3Х-150Ян-400п	49	4140	
П31	1.465.1-10/82 вып.1	1ПВ4-4Х-150Ян-400п	12	4330	
П32	1.465.1-10/82 вып.1	1ПВ7-4Х-150Ян-400п	12	4330	
П33	503-2-43.91-9-4.000-13	1ПВ10-4Х-150Ян-400п-а	3	4870	
П34	-14	1ПВ4-4Х-150Ян-400п-а	6	4330	
П35	-15	1ПВ7-4Х-150Ян-400п-а	2	4330	
П36	-16	1ПВ4-4Х-150Ян-400п-б	2	4870	
П37	-17	1ПВ10-4Х-150Ян-400п-б	1	4330	
П38	-18	1ПВ4-4Х-150Ян-400п-б-1	2	4870	
П39	-19	1ПВ4-4Х-150Ян-400п-в-1	1	4330	
П40	-20	1ПВ10-4Х-150Ян-400п-б	1	4330	
П41	3.006.1-2.87 вып.2	П2-15а	72	80	
П42	1.141-1 вып.60	ПК56.15-6Т	2	1700	
С1	1.494-24 вып.1	стакан СБ4Б-1	29	160	
С2	1.494-24 вып.1	СБ7Б-1	15	320	
С3	1.494-24 вып.1	СБ10Б-1	37	280	
С4	1.494-24 вып.1	СБ14Б-1	16	460	
С5	1.494-24 вып.1	СБ7Б-2	1	320	
		Фундамент под оборудование			
ФОМ19	лист 58	ФОМ 19	4		
ФОМ20	лист 58	ФОМ 20	4		
ФОМ21	лист 58	ФОМ 21	1		
ФОМ22	лист 58	ФОМ 22	1		
ФОМ23	лист 58	ФОМ 23	2		
ФОМ24	лист 58	ФОМ 24	1		
ФОМ25	лист 58	ФОМ 25	1		
ФОМ26	лист 59	ФОМ 26	2		
ФОМ27	лист 59	ФОМ 27	3		
ФОМ28	лист 59	ФОМ 28	2		
ФОМ29	лист 59	ФОМ 29	1		
ФОМ30	лист 59	ФОМ 30	1		
ФОМ31	лист 59	ФОМ 31	1		
ФОМ32	лист 59	ФОМ 32	1		

Инв.№ подл. | Подпись и дата | Взам.инв.№

Спецификация к схеме расположения элементов покрытия

Марка, поз.	Обозначение	Наименование	кол.	Масса ед., кг	Примечание
		Элементы соединительные			
МС2	1.465.1-15.8-49	МС2	60	23,1	
		Полоса 6×200 ГОСТ 19903-74* / Ст3пс ГОСТ 535-88			
1		с=200	96	1,9	
2	ГОСТ 11371-78	Шайба	192		
3	ГОСТ 7798-70*	Болт М12×100.48	192		
4	ГОСТ 5915-70*	Гайка М12 кл 2-011	192		
МС15	2.400-7 вып.2	МС15	144	5,4	
МС17	2.400-7 вып.2	МС17	144	5,7	
ИМ5	503-2-43.91-9-0.2.00-2	Рама ИМ5	4	146,2	

Спецификация к схеме расположения элементов перекрытия антресолей на листе 54 (продолжение)

Марка, поз.	Обозначение	Наименование	Кол.	Масса ед., кг	Примечание
		Профили Н60-845-09			
		ГОСТ 24015-86 с=4950	5	45,0	
		10АIII ГОСТ 5781-82*	18	3,3	
		с=5400			
		Соединительные детали			
МС-10	1.020-1/83 вып.7-1	МС-10	8	1,37	
МС-13	1.020-1/83 вып.7-1	МС-13	16	0,73	
МС-26	1.020-1/83 вып.7-1	МС-26	40	3,2	
ИМ6	503-2-43.91-9-0.3.00-02	ИМ18	35	3,3	

1. Швы между плитами должны быть заполнены цементным раствором или бетоном класса не ниже класса 12,5 на мелком заполнителе.
Зазоры между торцами продольных ребер должны быть заделаны на всю высоту этих ребер.

2. Плиты покрытия с индексом „а" имеют 2 дополнительные закладные детали М9 для крепления в торцах здания.

3. Плиты покрытия с индексом „б" имеют 2 дополнительные закладные детали М8, расположенные по длинной стороне плиты.

4. Плиты с индексом „в" имеют 2 дополнительные закладные детали М9 и 4 детали М8, расположенные по длинной стороне плиты.
Установку закладных деталей и расход металла на них см. ГОСТ 22701.0-77.

5. В качестве несущей основы комплексных плит используются железобетонные плиты размером 3×12м по серии 1.465.1-15 вып.5.

6. Соединительные элементы и закладные детали плит покрытия окрасить 2 слоями эмали ПФ-133 (ГОСТ 926-82) по грунтовке 2 слоями Фл-03К (ГОСТ 9109-81).

Привязан:

Инв.№

ГИП	Карастелев		
Нач.отд.	Хатеева		
Н.контр.	Белоусова		
Гл.спец.	Бескоробайный		
Зав.гр.	Сакольцов		
Вед.инж.	Некрасова		

503-2-43.91-КЖ

Производственный корпус автотранспортного предприятия на 200 автобусов с закрытой стоянкой

Спецификация к схеме расположения элементов покрытия (окончание)

Стадия	Лист	Листов
Р	57	

ГИПРОАВТОТРАНС ВОРОНЕЖСКОЕ АП

Копировал: 25122-03 60 Формат А2

Альбом 3

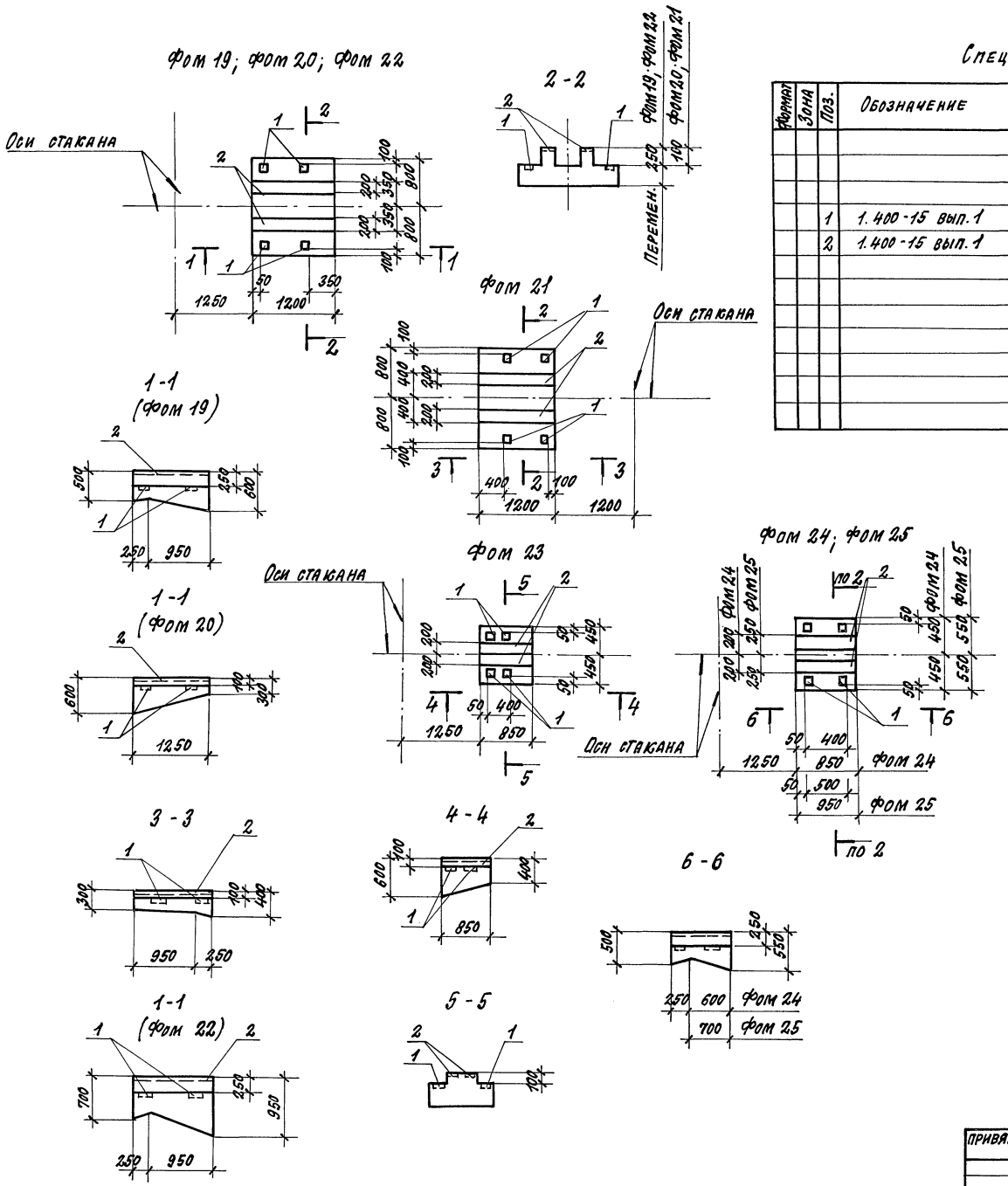

Спецификация фундаментов Фом 19 ÷ Фом 32

Формат	Зона	Поз.	Обозначение	Наименование	Количество на исполнение фом 19	20	21	22	23	24	25	26	27	28	29	30	31	32	Примечание
				Сборочные единицы															
				Изделие закладное															
		1	1.400-15 вып. 1	МН 105-3	4	4	4	4	4	4	4	4	4	4	4	4	4		
		2	1.400-15 вып. 1	МН 129-3 ℓ=1200	2	2	2	2											
				ℓ=850					2	2		2	2	2					
				ℓ=950							2				2				
				ℓ=1050												2			
				ℓ=900													2		
				Материалы															
				Бетон класса В15.F75	0.68	0.72	0.45	1.2	0.34	0.3	0.4	0.02	0.4	0.4	0.2		0.22	0.14	

Ведомость расхода стали на один элемент, кг

Марка элемента	Изделия закладные: Арматура класса А III, ГОСТ 5781-82*				Прокат марки Вст 3 кп 2, ГОСТ 103-76*						Общий расход
	8				-6×200	-6×100					
Фом 19; 20; 21; 22	2.3				22.6	2					26.9
Фом 23; 24; 26; 27; 28	1.9				16.0	2					20.0
Фом 25; 29	2.1				18.0	2					22.1
Фом 30	2.2				19.7	2					23.9
Фом 31	2.1				17.0	2					21.1

При устройстве фундаментов Фом 19 ÷ Фом 25 утеплитель-счистить.

Привязан:	Гип	Коростелев		503-2-43.91 - КЖ
	Нач. отд.	Хатеева		
	Н. контр.	Белоусова		
	Гл. спец.	Бескоровайный		
	Зав. гр.	Сокольцов		
Инв. №	Вед. инж.	Некрасова		

Производственный корпус автотранспортного предприятия на 200 автобусов с закрытой стоянкой

Фундаменты под оборудование Фом 19 ÷ Фом 25

Стадия	Лист	Листов
Р	58	

ГИПРОАВТОТРАНС Воронежское арендное предприятие

Копировал: 25122-03 61 Формат А2

Инв. № подл. | Подпись и дата | Взам. инв.

Альбом 3

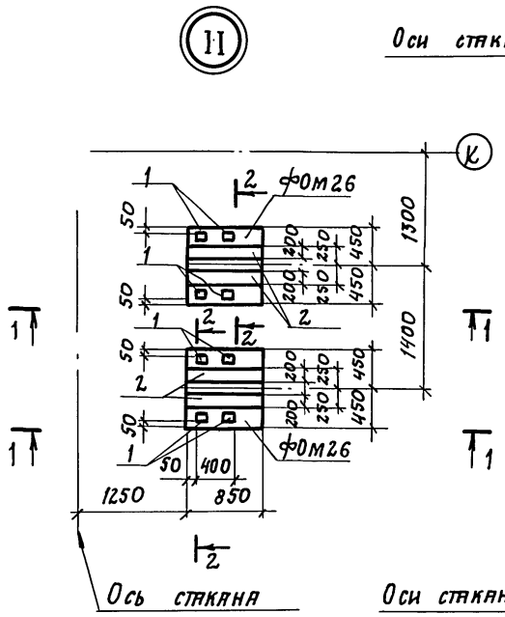

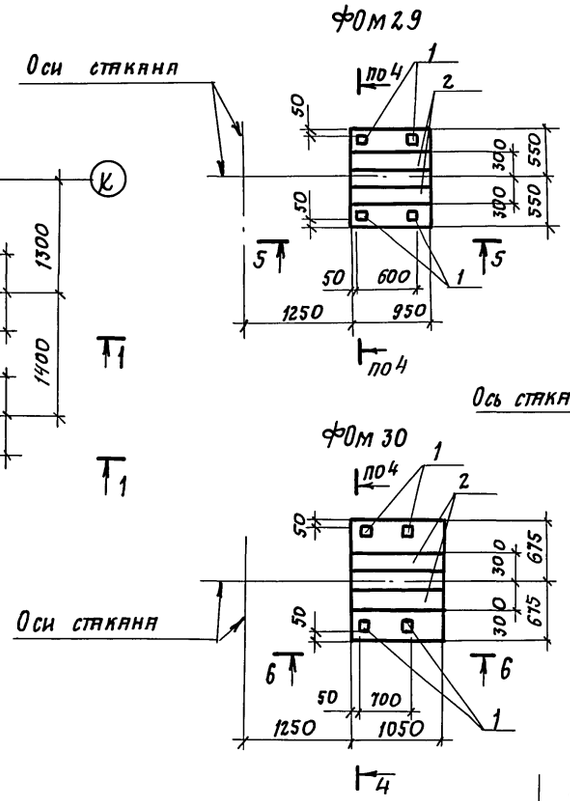

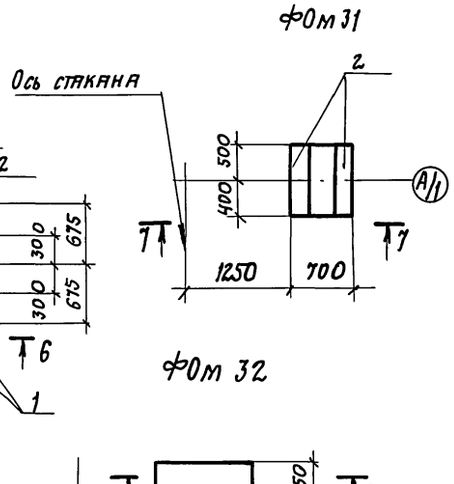

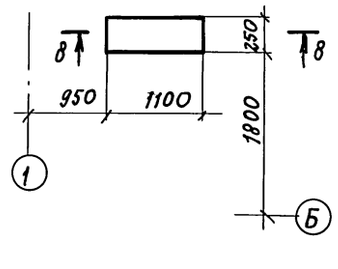

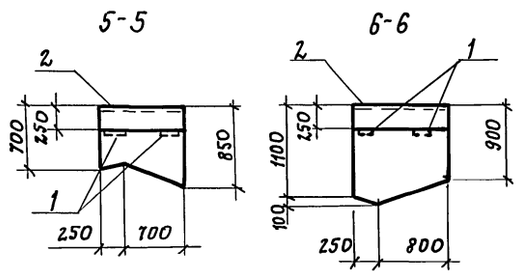

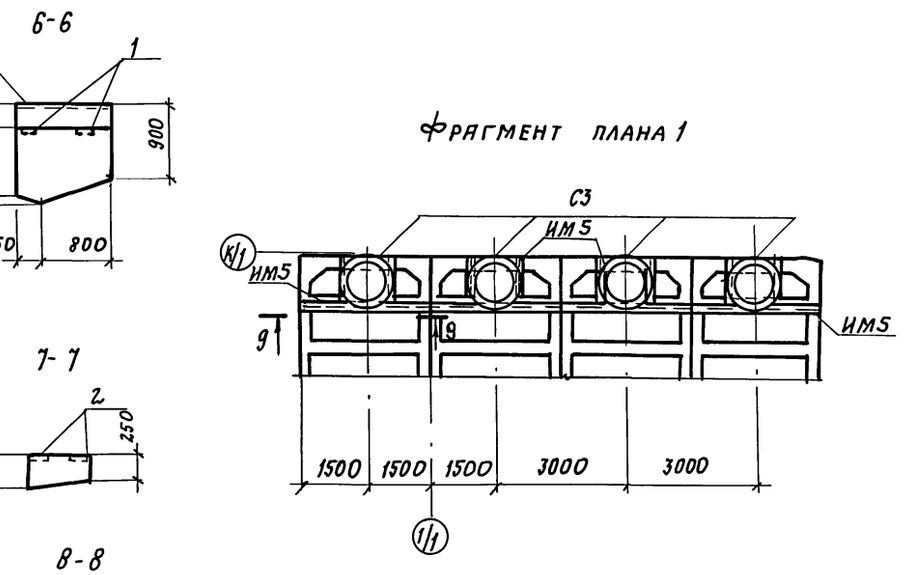

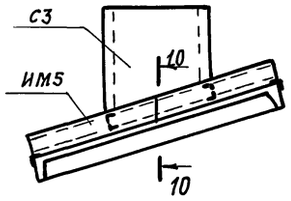

При устройстве фундаментов ФОм 26÷ФОм 32 утеплитель счистить

				503-2-43.91 - КН	
Привязан					
	ГИП	Коростелев		Производственный корпус автотранспортного предприятия на 200 автобусов в закрытой стоянкой	Стадия: Р; Лист: 59; Листов:
	Нач. отд.	Хатеева			
	Н. контр.	Белоусова			
	Гл. спец.	Бескоровайный		Фундаменты под оборудование ФОм 26÷ФОм 32	Гипродортранс Воронежское арендное предприятие
Инв. №	Зав. гр.	Сокольцов			
	Вед. инж.	Некрасова			

Инв. № подл. | Подпись и дата | Взам. инв. №

Альбом 3

СПЕЦИФИКАЦИЯ К СХЕМЕ РАСПОЛОЖЕНИЯ ДЕТАЛЕЙ КРЕПЛЕНИЯ ПОДВЕСНОГО ОБОРУДОВАНИЯ.

Марка, поз.	Обозначение	Наименование	Кол.	Масса ед., кг	Примечание
ИМ6	503-2-43.91-9-0.3.00	ИМ6	170	7,8	
ИМ7	-01	ИМ7	26	5,4	
ИМ18	-02	ИМ18	188	3,3	
1		Полоса 4×80 ГОСТ19903-74* / Ст3кп2 ГОСТ535-88			
		ℓ=500	8	1,3	
2		Уголок 75×6 ГОСТ8509-86 / Ст3пс6 ГОСТ535-88			
		ℓ=400	8	2,8	
3		Швеллер 10 ГОСТ8240-89 / Ст3кп2 ГОСТ535-88			
		ℓ=1100	4	9,5	

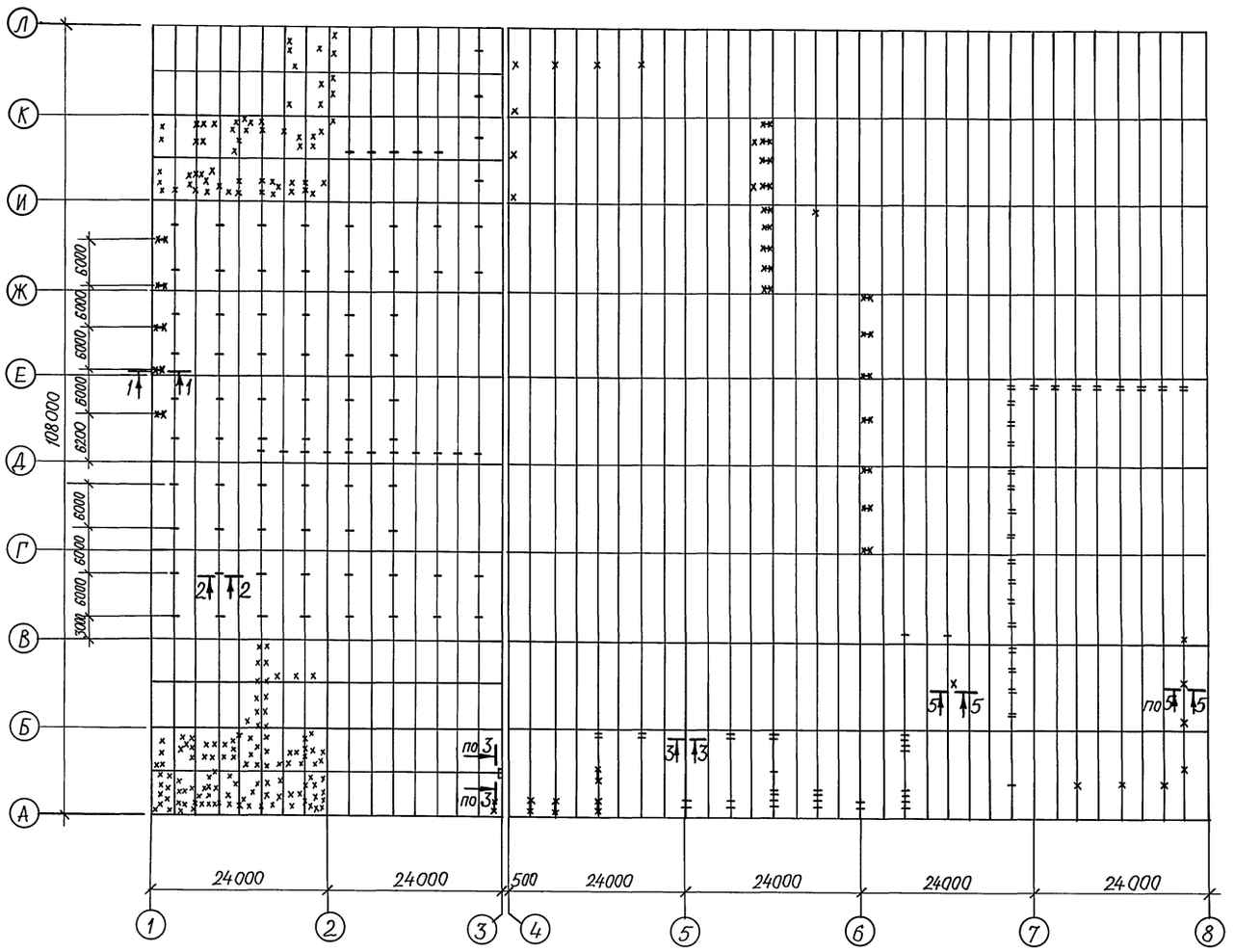

1. После монтажа плит покрытия установить детали крепления по чертежам комплекта марок ОВ и АК3.
2. Все детали окрасить масляной краской.

УСЛОВНЫЕ ОБОЗНАЧЕНИЯ

— Деталь ИМ6
×—× Деталь ИМ7
× Деталь ИМ18

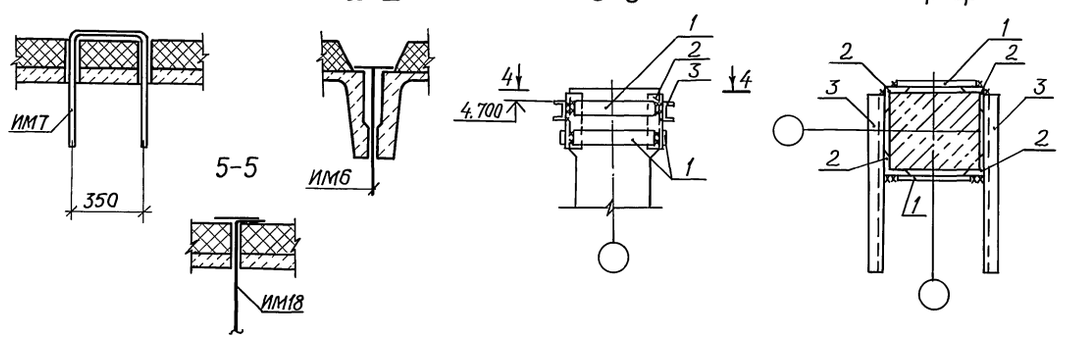

Привязан:	ГИП	Карастелев		503-2-43.91-КЖ	
	Нач.отд.	Хатеева		Производственный корпус автотранспортного предприятия на 200 автобусов с закрытой стоянкой	Стадия: Р; Лист: 60; Листов:
	Н.контр.	Белоусова			
	Гл.спец.	Бескровайный		Схема расположения деталей крепления подвесного оборудования	ГИПРОАВТОТРАНС ВОРОНЕЖСКОЕ АП
Инв.№	Зав.гр.	Сокольцов			
	Вед.инж.	Некрасова			

Инв.№ подл. | Подпись и дата | Взам.инв.№

Копировал: [illegible] 25122-03 63 Формат А2

Альбом 3

Схема расположения перегородок в осях А-В

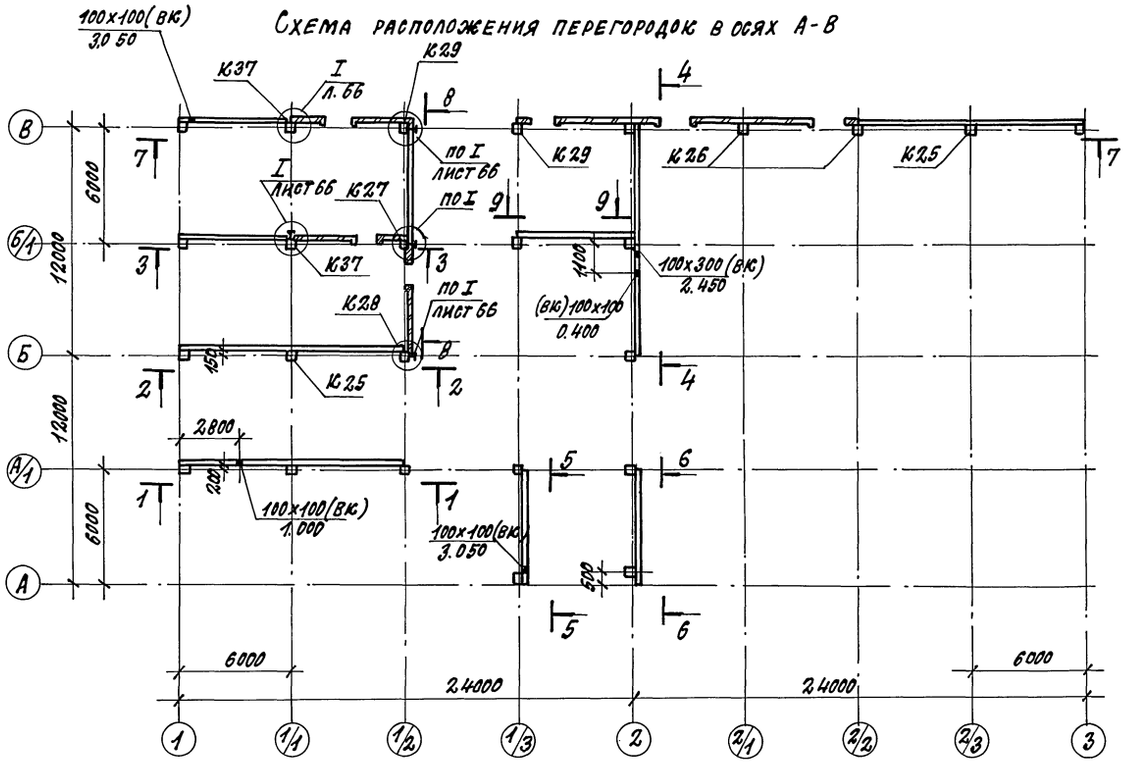

Схема расположения перегородок в осях Г-Ж

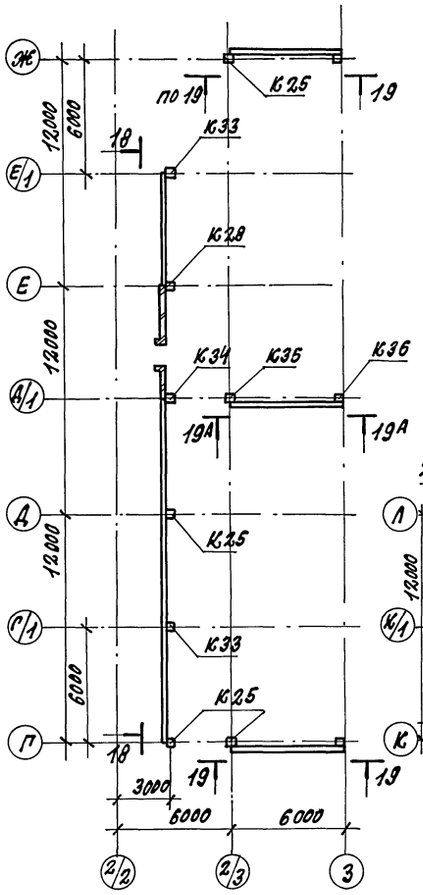

Схема расположения перегородок в осях 6/2 ÷ 7

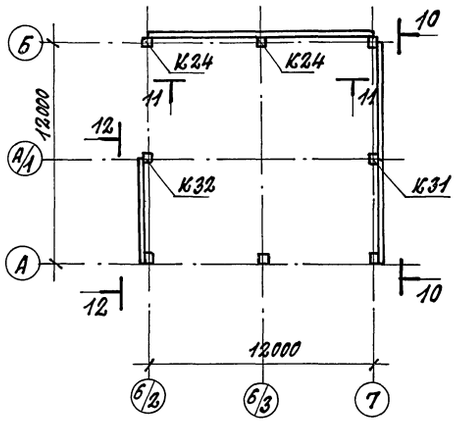

Схема расположения перегородок в осях 5 ÷ 6

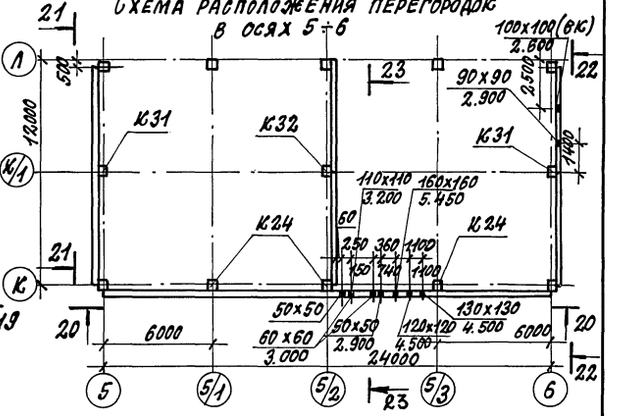

Схема расположения перегородок в осях И-Л

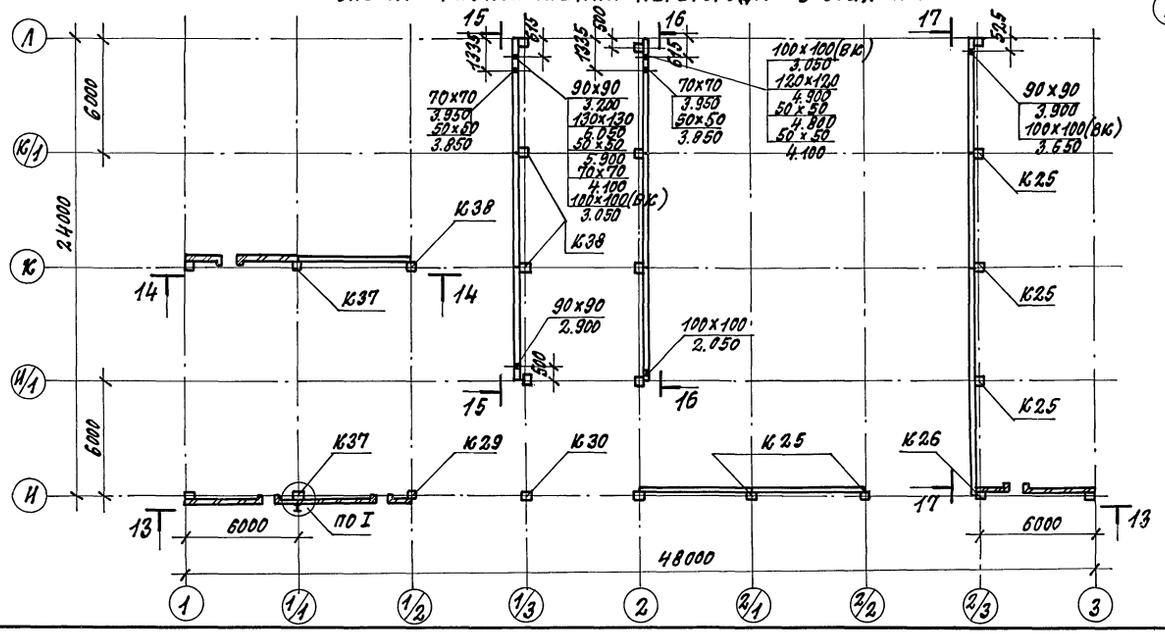

Условные обозначения:

120х120 / 3.200 — отверстие 120х120 низ на отметке 3.200

1. Указания по монтажу и устройству перегородок, спецификацию к схемам расположения перегородок смотреть на листе 65.

2. Сечения 1-1...12-12 смотреть на листе 62; 13-13...19-19 на листе 63; 20-20...23-23 - на листе 64.

					503-2-43.91 - КЖ		
ГИП	Коростелев						
Нач. отд.	Хатеева			Производственный корпус автотранспортного предприятия на 200 автобусов с закрытой стоянкой	Стадия: Р	Лист: 61	Листов:
Н. контр.	Белоусова						
Гл. спец.	Бескоровайный						
Зав. гр.	Сокольцов			Схема расположения элементов перегородок	ГИПРОАВТОТРАНС Воронежское арендное предприятие		
Инж. ПК.	Пономарева						

Привязан:

Инв. №

Инв. № подл. | Подпись и дата | Взам. инв. № | Инв. № отд. | Вк | Гвоздев

Копировал: 25122-03 64 Формат А2

Альбом 3

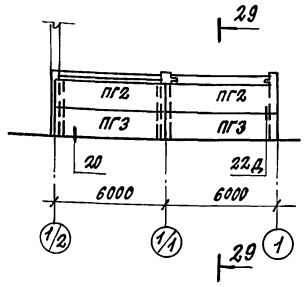

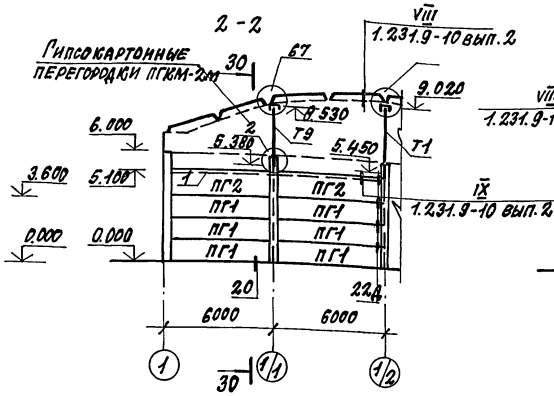

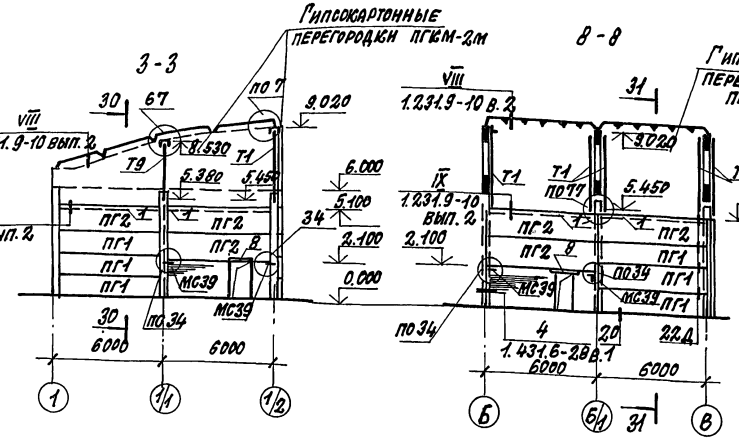

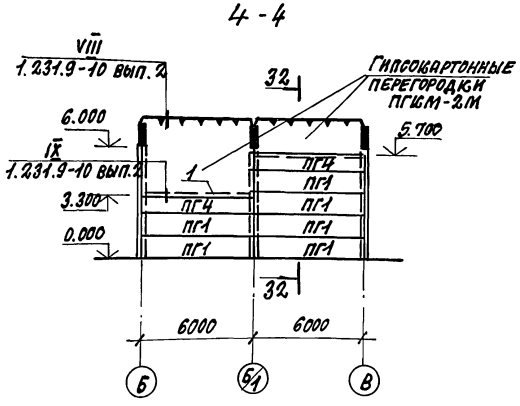

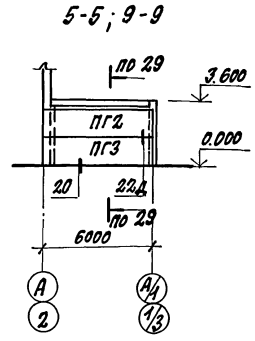

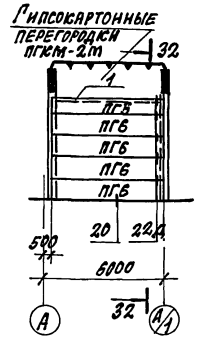

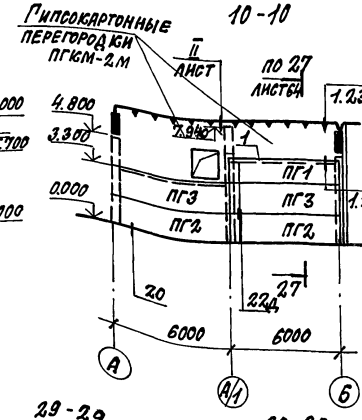

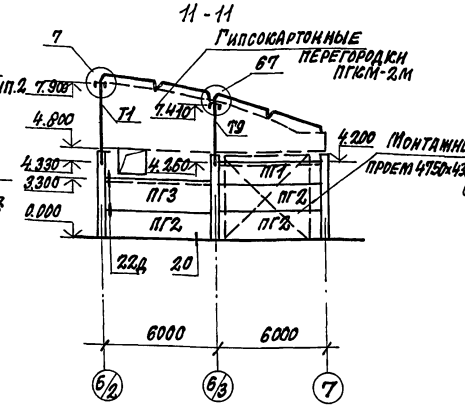

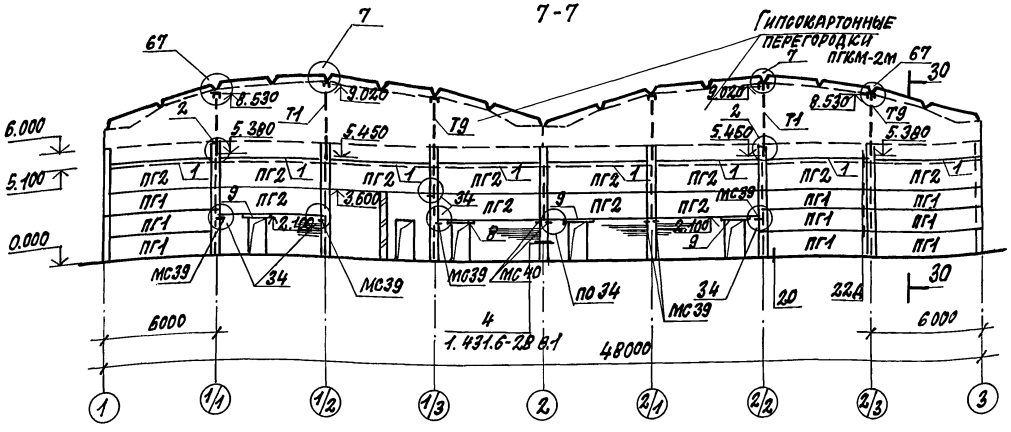

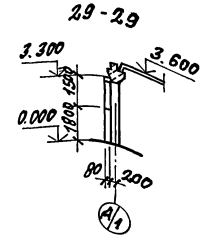

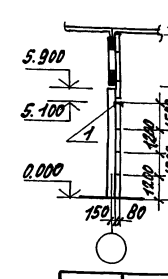

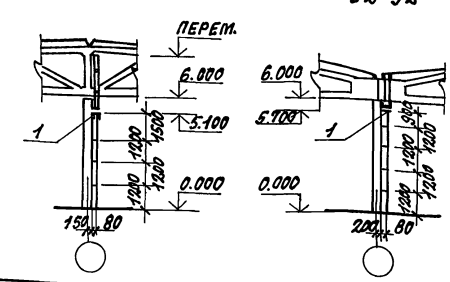

привязан:

инв. №

ГИП	Коростелев		503-2-43.91-КЖ	
Нач. отд.	Хатеева			
Н. контр.	Белоусов		Производственный корпус автотранспортного предприятия на 200 автобусов с закрытой стоянкой	Стадия: Р; Лист: 62; Листов:
Гл. спец.	Бескоровайный			
Зав. гр.	Сокольцов		Схема расположения элементов перегородок. Сечения 1-1÷12-12	ГИПРОАВТОТРАНС Воронежское арендное предприятие
Инж. II к.	Пономарева			

Копировал: 25122-03 65 Формат А2

Инв. № подл. | Подпись и дата | Взам. инв. №

Альбом 3

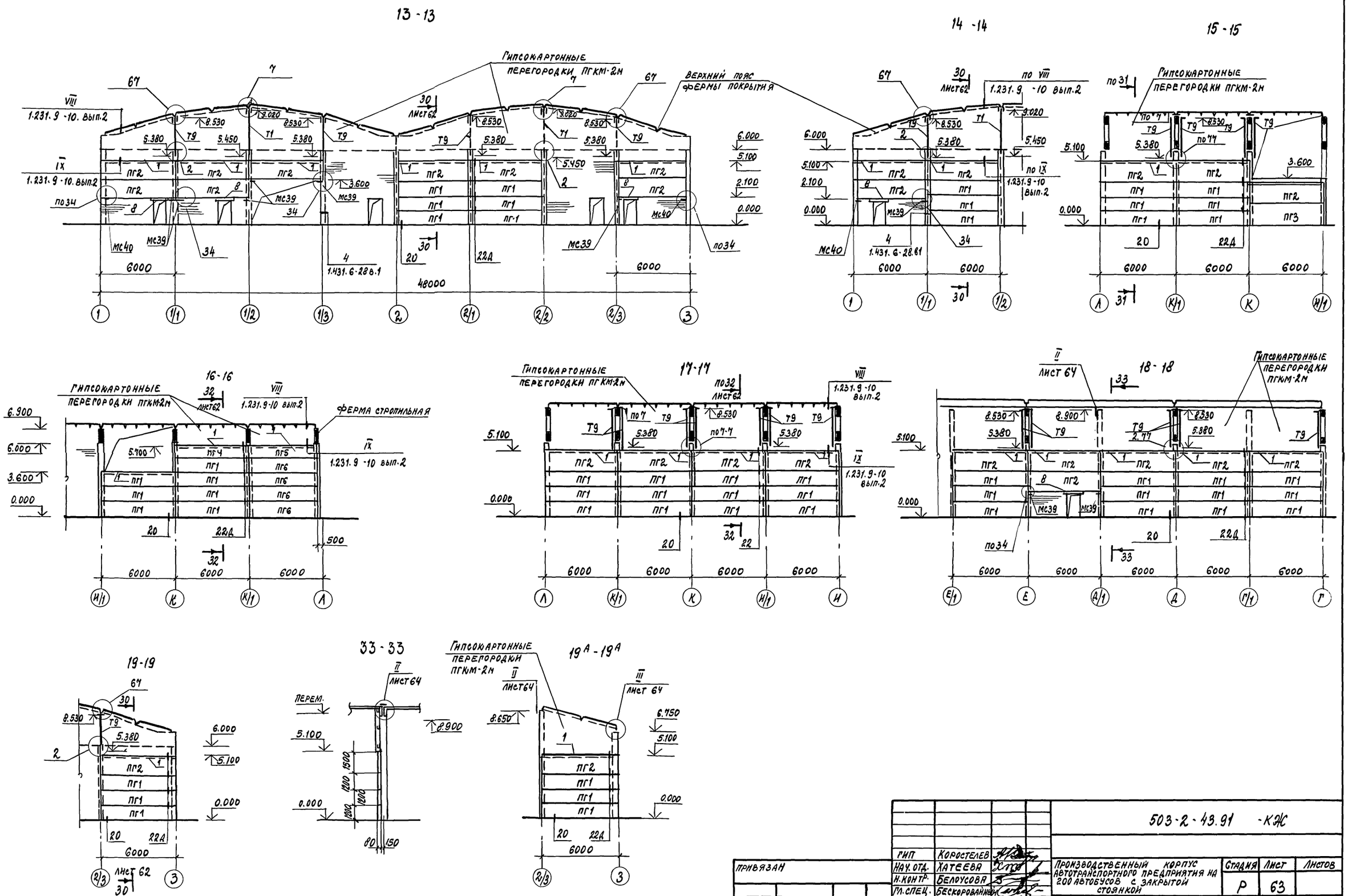

					503-2-43.91 -КЖС		
			ГИП	Коростелев			
			Нач. отд.	Хатеева	Производственный корпус автотранспортного предприятия на 200 автобусов с закрытой стоянкой	Стадия	Лист	Листов
Привязан			Н. контр.	Белоусова		Р	63	
			Гл. спец.	Бескоровайный	Схема расположения элементов перегородок сечения 13-13 ÷ 19А-19А	Гипрдавтотранс Воронежское арендное предприятие		
			Зав. гр.	Сокольцов				
Инв. №			Инж. II кат.	Пономарева				

Копировал 25122-03 66 Формат А2

Инв. № подл. | Подпись и дата | Взам. инв. №

Альбом 3

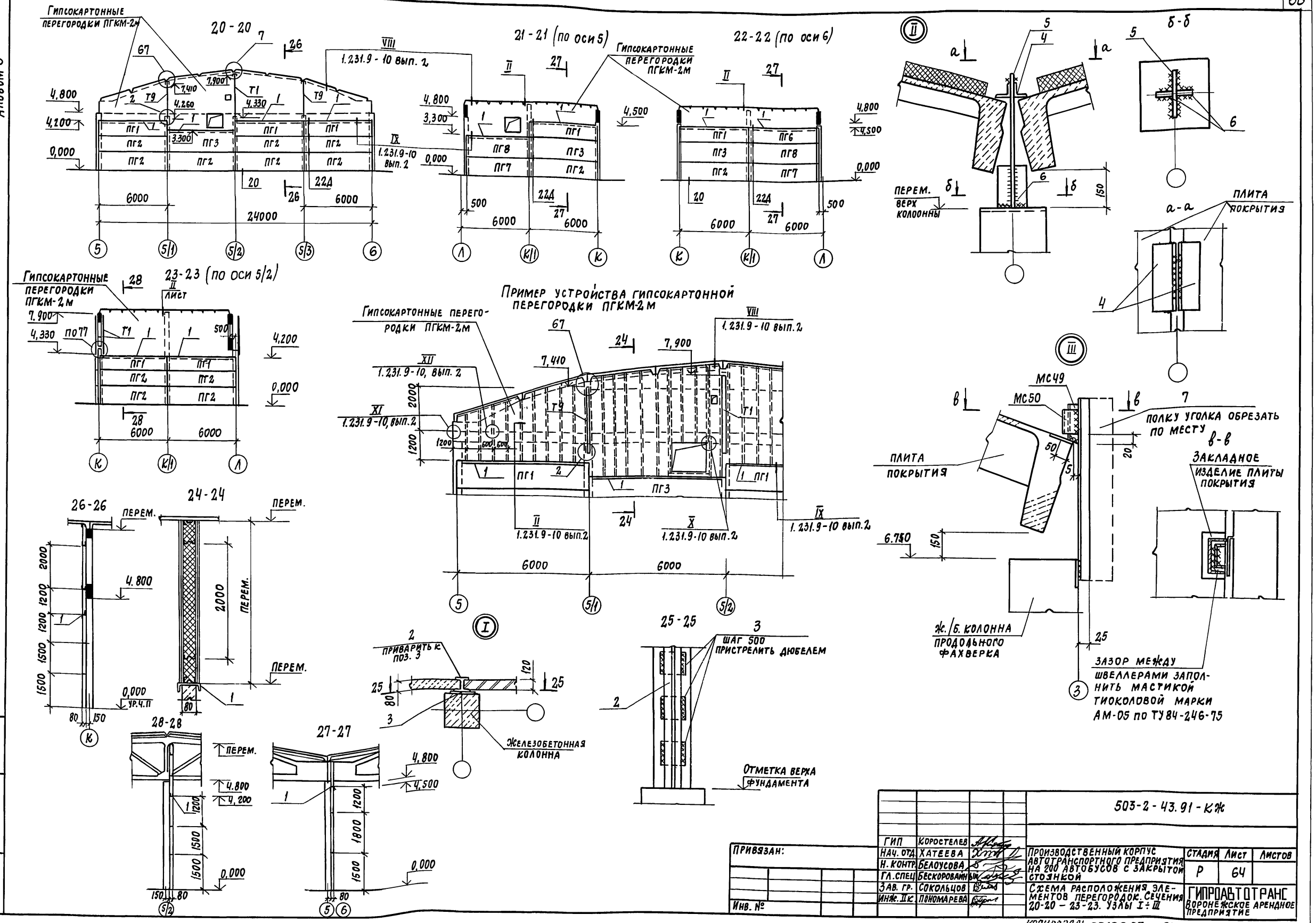

				503-2-43.91-КЖ			
Привязан:		ГИП	Коростелев	Производственный корпус автотранспортного предприятия на 200 автобусов с закрытой стоянкой	Стадия	Лист	Листов
		Нач. отд.	Хатеева		Р	64	
		Н. контр.	Белоусова				
		Гл. спец.	Бескоровайный				
		Зав. гр.	Сокольцов	Схема расположения элементов перегородок. Сечения 20-20 – 23-23. Узлы I÷III	Гипроавтотранс Воронежское арендное предприятие		
Инв. №		Инж. II к.	Пономарева				

Инв. № подл. | Подпись и дата | Взам. инв. №

Копировал: 25122-03 67 Формат А2

Альбом 3

СПЕЦИФИКАЦИЯ ЭЛЕМЕНТОВ К СХЕМЕ РАСПОЛОЖЕНИЯ ПЕРЕГОРОДОК (НАЧАЛО)

Марка, поз.	Обозначение	Наименование	Кол.	Масса ед., кг	Примеч.
		Панели перегородок			
ПГ1	1.030.9-2 вып.1	ПГ60.12-1-Т	92	1370	
ПГ2	1.030.9-2 вып.1	ПГ60.15-1-Т	72	1700	
ПГ3	1.030.9-2 вып.1	ПГ60.18-1-Т	11	2040	
ПГ4	1.030.9-2 вып.1	ПГ60.9-1-Т	3	1010	
ПГ5	1.030.9-2 вып.1	ПГ55.9-1-Т	2	940	
ПГ6	1.030.9-2 вып.1	ПГ 55.12-1-Т	9	1270	
ПГ7	1.030.9-2 вып.1	ПГ 55.15-1-Т	2	1580	
ПГ8	1.030.9-2 вып.1	ПГ 55.18-2-Т	2	1900	
		Колонны фахверка перегородок			
К24	1.030.9-2 вып.5	КБ5-1	5	1080	
К25	1.030.9-2 вып.5	КБ8-1	11	1350	
К26	503-2-43.91-9-5.000	КБ8-1-1	3	1350	
К27	-01	КБ8-1-2	1	1350	
К28	-02	КБ8-1-3	2	1350	
К29	-03	КБ8-1-4	3	1350	
К30	-04	КБ8-1-5	1	1350	
К31	-05	КБ7-1	3	1260	
К32	-06	КБ15-1	2	2420	
К33	-07	КБ19-1	2	2700	
К34	-08	КБ19-2	1	2700	
К35	-09	КБ19-4-1	1	2700	
К36	-10	2КФ75-2-1	1	2300	
К37	-11	КБ8-1-6	4	1550	
К38	-12	КБ8-1-7	3	1350	
		Стальные насадки колонн			
		фахверка перегородок			
Т1	1.030.9-2 вып.4	Т1	13	158	
Т9	1.030.9-2 вып.4	Т9	29	91	
		Изделия соединительные			
МС4	1.030.9-2 вып.7, ч.2	МС4	380	0,3	
МС5	1.030.9-2 вып.7, ч.2	МС5	26	0,3	
МС9	1.030.9-2 вып.7, ч.2	МС9	190	0,5	
МС9А	1.030.9-2 вып.7, ч.2	МС9А	190	0,5	
МС14	1.030.9-2 вып.7, ч.2	МС14	380	0,2	
МС39	1.030.9-2 вып.7, ч.2	МС39	23	2,5	
МС40	1.030.9-2 вып.7, ч.2	МС40	5	3,4	
МС48	1.030.9-2 вып.7, ч.2	МС48	64	5,4	
МС54	1.030.9-2 вып.7, ч.2	МС54	32	6,2	
МС55	1.030.9-2 вып.7, ч.2	МС55	32	6,2	
МС68	1.030.9-2 вып.7, ч.2	МС68	380	0,5	
МС98	1.030.9-2 вып.7, ч.2	МС98	32	7,2	
МС108	1.030.9-2 вып.7, ч.2	МС108	64	12,1	
МС130	1.030.9-2 вып.7, ч.2	МС130-01	15	8,3	
МС131	1.030.9-2 вып.7, ч.2	МС131-01	15	11,9	
МС143	1.030.9-2 вып.7, ч.2	МС143	24	1,3	
МС148	1.030.9-2 вып.7, ч.2	МС148	12	21,1	
МС149	1.030.9-2 вып.7, ч.2	МС149	12	10,1	
МС150	1.030.9-2 вып.7, ч.2	МС150	12	22,7	
МС49	2.400-7 вып.2	МС49	1	1,2	
МС50	2.400-7 вып.2	МС50	1	1,2	
1		Швеллер 12 ГОСТ 8240-89 / Ст3 пс2 ГОСТ 535-79*			
		ℓ=5800	57	58,3	
2		Двутавр 12 ГОСТ 8239-89 / Ст3 пс2 ГОСТ 535-88			
		ℓ=2500	6	28,8	
3		Полоса 10×100 ГОСТ 19903-74* / Ст3 пс2 ГОСТ 535-88			
		ℓ=100	30	0,79	
4		Уголок 590×90×7 ГОСТ 8509-86 / Ст3 пс2 ГОСТ 535-88			
		ℓ=300	20	2,9	
5		Полоса 10×300 ГОСТ 19903-74* / Ст3 пс2 ГОСТ 535-88			
		ℓ=750	10	17,7	
6		Полоса 10×100 ГОСТ 19903-74* / Ст3 пс2 ГОСТ 535-88			
		ℓ=200	20	1,6	
7		Уголок Б 180×180×12 ГОСТ 8509-86 / Ст3 пс2 ГОСТ 535-88			
		ℓ=900	1	29,8	
8		Уголок 675×75×6 ГОСТ 8509-86 / Ст3 пс2 ГОСТ 535-88			
		ℓ=1280	8	8,82	
9		ℓ=1680	3	11,58	
ПГКМ-2М	1.231.9-10 вып.2	Гипсокартонные перегородки ПГКМ-2М	1140		м²

(ОКОНЧАНИЕ)

1. Монтаж перегородок выполнять согласно указаниям серий 1.030.9-2 вып.0 и 1.431.6-28 вып.1 до установки наружных панелей.

2. Стальные элементы Т1, Т9 приварить к колоннам до их монтажа.

3. Все неоговоренные узлы выполнить по серии 1.030.9-2 вып.6.

4. Все горизонтальные и вертикальные швы, промежутки между колоннами и панелями, отверстия между трубопроводами и перегородками герметизировать гернитовым шнурам с заделкой с обеих сторон цементно-песчаным раствором марки 50.

5. Крепление закладных деталей к колоннам распорными дюбелями ДРК-М10 выполнять в заранее просверленные отверстия ф12мм глубиною 60мм. Отверстия выполнять сверлами типа ВК по ГОСТ 22735-77* и ГОСТ 22736-77* сверлильными машинами И34712, И34713.
Расход дюбелей - 780 шт.

6. После монтажа панелей перегородок все стальные элементы, закладные и соединительные детали покрыть покрытием ОФП-10 (ТУ 400-2-398-88) толщиной 6мм по грунту ФЛ-03К ГОСТ 9109-81*.

7. Выше панелей перегородки выполнить из гипсокартонных листов ПГКМ-2м по серии 1.231.9-10 в.2.
Монтаж гипсокартонных перегородок выполнить согласно указаниям серии 1.231.9-10 вып.2.

Инв.№ подл. | Подпись и дата | Взам. инв.№

Привязан:

Инв.№

503-2-43.91-КЖ

ГИП	Коростелев	
Нач.отд.	Хатеева	
Н.контр.	Белоусова	
Вед.спец.	Бескоровайный	
Зав.гр.	Сокольцов	
Инж.-техн.	Пономарева	

Производственный корпус автотранспортного предприятия на 200 автобусов с закрытой стоянкой

Стадия	Лист	Листов
Р	65	

Спецификация элементов к схеме расположения перегородок

ГИПРОАВТОТРАНС Воронежское АП

Копировал: 25122-03 68 Формат А2

Альбом 3

Ведомость рабочих чертежей основного комплекта КМ

Лист	Наименование	Примечание
1	Общие данные /начало/	
2	Общие данные /окончание/	
3	Схема расположения элементов подвесных путей	
4	Сечения к схеме расположения элементов подвесных путей	
5	Схема расположения балок и стоек под антресоли	
6	Узлы балок и стоек антресолей	
7	Схема расположения зенитных фонарей	
8	Схемы расположения элементов лестниц ЛМ1 ÷ ЛМ3. Узел «А»	
9	Схемы расположения элементов лестниц ЛМ4, ЛМ5	
10	Схемы расположения элементов лестниц ЛМ4, ЛМ5. Узлы 1÷4.	

Ведомость ссылочных и прилагаемых документов

Обозначение	Наименование	Примечание
1.426.2-6 вып. 1; 2	Балки путей подвесного транспорта	
1.450.3-6 вып. 1	Лестницы, площадки, стремянки и ограждения, стальные производственных зданий промышленных предприятий.	
1.464.2-17 вып. 1.	Фонари зенитные с размерами светового проема 2,7х2,7м со стальными переплетами	

Проект разработан в соответствии с действующими нормами и правилами и предусматривает мероприятия обеспечивающие взрывопожарную и пожарную безопасность при эксплуатации здания

Гл. инженер проекта Коростелев А.И.

Техническая спецификация металла начало

Вид профиля и ГОСТ, ТУ	Марка металла и ГОСТ	Обозначение и размер профиля, мм	№ п/п	Код: Марки металла	Код: Вид профиля	Код: Размера профиля	Кол. шт.	Длина мм	Масса металла по элементам конструкции, т: Подвесной транспорт	Зенитные фонари	Лестницы	Стойки (код элемента)	Общая масса, т	Масса потребности в металле по кварталам (заполняется изготовителем), т: I	II	III	IV	Заполняется ВЦ
1	2	3	4	5	6	7	8	9	10	11	12	13	14	15	16	17	18	19
Балки двутавровые ГОСТ 8239-72*	Ст3кп2 ГОСТ 380-88	I 12	1							1,0			1,0					
	Итого									1,0			1,0					
Всего профиля										1,0			1,0					
Балки двутавровые ГОСТ 19425-74*	С255 ГОСТ 27772-88	I 24м	2						3,1				3,1					
	Итого								3,1				3,1					
Всего профиля									3,1				3,1					
Балки двутавровые ТУ 14-2-427-80	С255 ГОСТ 27772-88	I 30м	3						3,7				3,7					
		I 36м	4						1,4				1,4					
	Итого								5,1				5,1					
Всего профиля									5,1				5,1					
Балки двутавровые ГОСТ 26020-83	С245 ГОСТ 27772-88	I 16Б1	5						0,6				0,6					
		I 23Б1	6						2,5				2,5					
		I 26Б1	7						1,7				1,7					
		I 30Б1	8						1,0				1,0					
		I 35Б1	9						0,7				0,7					
	Итого								6,5				6,5					
Всего профиля									6,5				6,5					
Балки двутавровые ГОСТ 26020-83	С255 ГОСТ27772-88	I 30Б1	10									4,0	4,0					
		I 40Б2	11									4,6	4,6					
		I 35Ш1	12									3,2	3,2					
		I 40Ш1	13									2,3	2,3					
	Итого											14,1	14,1					
Всего профиля												14,1	14,1					
Швеллеры стальные гнутые неравнополочные ГОСТ 8278-83*	Ст3кп2 ГОСТ 380-88	[160х50х4	14							2,0			2,0					
	Итого									2,0			2,0					
Всего профиля										2,0			2,0					
Сталь горячекатаная швеллеры ГОСТ 8240-89	С245 ГОСТ 27772-88	[16	15								0,06		0,06					
		[18	16								0,04		0,04					
	Итого										0,1		0,1					
Всего профиля											0,1		0,1					

Привязан

Инв. №

ГИП	Коростелев	
Нач.отд.	Хатеева	
Н.контр.	Белоусова	
Гл.спец.	Бескоровайный	
Зав.гр.	Сокольцов	
Инж.-ик.	Квасова	

503-2-43.91-КМ

Производственный корпус автотранспортного предприятия на 200 автобусов с закрытой стоянкой

Стадия	Лист	Листов
Р	1	10

Общие данные /начало/

ГИПРОАВТОТРАНС Воронежское арендное предприятие

Инв. № подл. | Подпись и дата | Взам. инв. №

Альбом 3

Техническая спецификация металла /окончание/

Вид профиля и ГОСТ, ТУ	Марка металла и ГОСТ	Обозначение и размер профиля, мм	№ п/п	Код: Марка металла	Код: Вид профиля	Код: Размера профиля	Кол. шт.	Длина, мм	Масса металла по элементам конструкций, т: Подвесной транспорт (код 10)	Зенитные фонари (элемента 11)	Лестницы (элемента 12)	Стойки (элемента 13)	Общая масса, т	Масса потребности в металле по кварталам (заполняется изготовителем т): I	II	III	IV	Заполняется ВЦ
1	2	3	4	5	6	7	8	9	10	11	12	13	14	15	16	17	18	19
Сталь прокатная угловая равнополочная ГОСТ 8509-86	Вст.3кп2 ГОСТ 11474-76*	L40х40х4	17							0,2			0,2					
		L80х80х4	18							0,1			0,1					
	Итого									0,3			0,3					
	С245 ГОСТ 27772-88	L63х63х5	19								0,1		0,1					
	Итого										0,1		0,1					
Всего профиля										0,3	0,1		0,4					
Сталь прокатная угловая неравнополочная ГОСТ 8510-86	Вст3кп2 ГОСТ 11474-86*	L70х50х3	20							0,4			0,4					
	Итого									0,4			0,4					
Всего профиля										0,4			0,4					
Сталь листовая горячекатаная ГОСТ 19903-74*	С245 ГОСТ 27772-88	-δ=4	21						0,3				0,3					
		-δ=6	22						0,4				0,4					
		-δ=8	23								0,1	0,1	0,2					
		-δ=10	24									0,5	0,5					
		-δ=12	25						0,2				0,2					
		-δ=14	26						0,3				0,3					
		-δ=16	27						0,8			0,4	1,2					
		-δ=20	28									1,4	1,4					
		-δ=25	29						0,7				0,7					
	Итого								2,7		0,1	2,7	5,5					
Всего профиля									2,7		0,1	2,7	5,5					
	4IV-Вст.3кп2 ГОСТ 14637-79	Б-ПН-8	30							0,1			0,1					
	Итого									0,1			0,1					
	4IV-Вст.3кп2 ГОСТ 16523-70*	Б-ПН-3	31							6,5			6,5					
	Итого									6,5			6,5					
Всего профиля										6,6			6,6					
Сетка сварная оцинкованная ТУ 14-4-79-76										0,5			0,5					
	Итого									0,5			0,5					
Всего профиля										0,5			0,5					
Лестницы	Лист №8										0,8		0,8					
Всего масса металла									17,4	10,8	1,1	18,8	46,1					
	Вст.3кп2									10,5	0,8		11,3					
	С255								8,2			14,1	22,3					
	С245								9,2	0,3	0,3	2,7	12,5					

1. За условную отметку 0.000 принята отметка чистого пола корпуса , соответствующая абсолютной отметке
2. Изготовление, монтаж и соединение элементов конструкций производить в соответствии с указаниями СНиП III-19-76
3. Монтажные соединения - сварные по ГОСТ 5264-80 и на монтажных болтах нормальной прочности ГОСТ 7798-70*
4. Все металлоконструкции внутри здания окрасить по указаниям на листах.

Перед окраской металлоконструкций очистить от ржавчины, окалины и обезжирить.

Инв.№ подл. | Подпись и дата | Взам. инв.№

Привязан

Инв.№

503-2-43.91-КМ

ГИП	Коростелев	
Нач. отд.	Хатеева	
Н. контр.	Белоусова	
Гл. спец.	Бескоровайн	
Зав. гр.	Сокольцов	
Инж. эк.	Квасова	

Производственный корпус автотранспортного предприятия на 200 автобусов с закрытой стоянкой

Стадия: Р | Лист: 2 | Листов:

Общие данные /окончание/

Гипроавтотранс Воронежское арендное предприятие

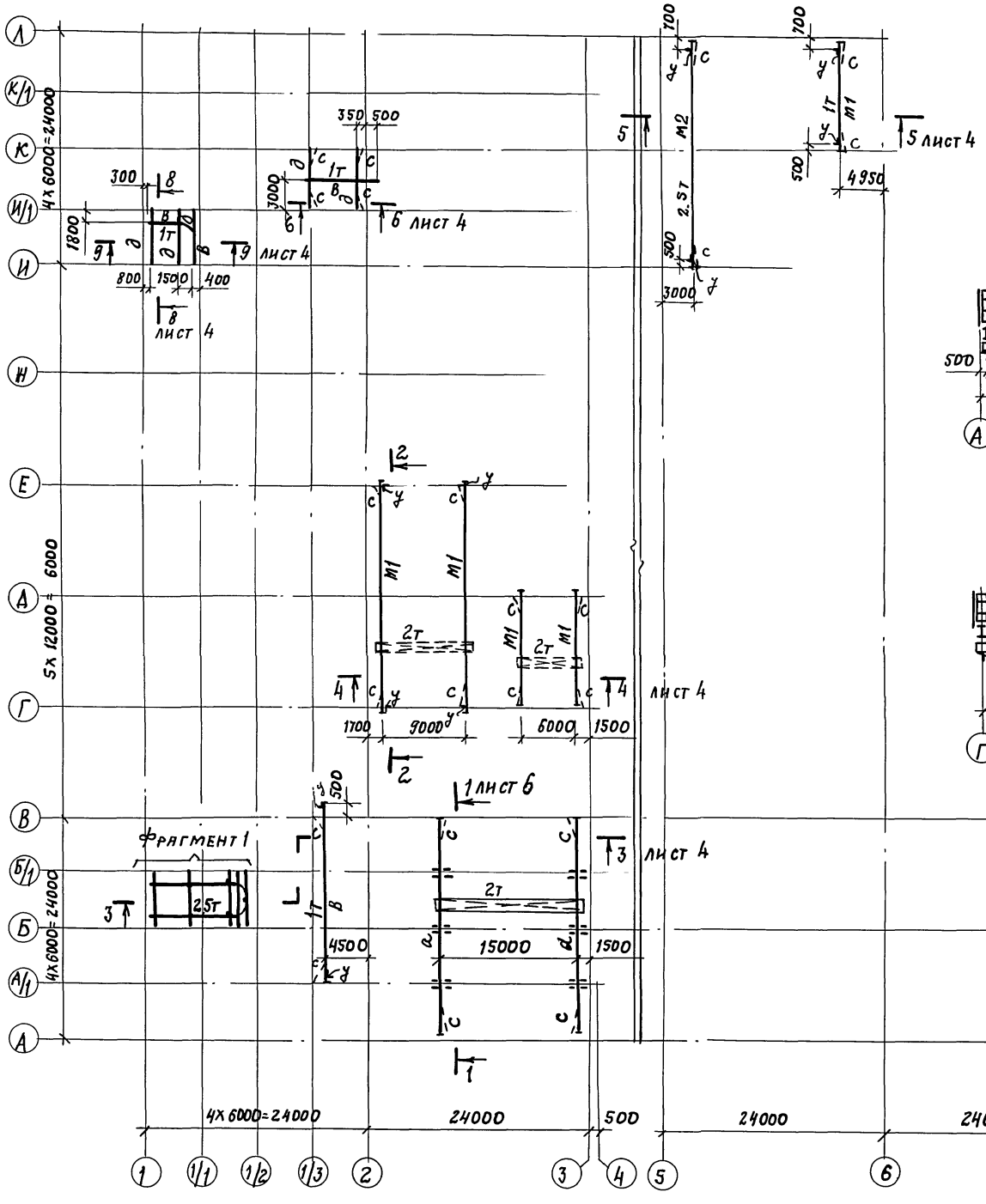

1-1

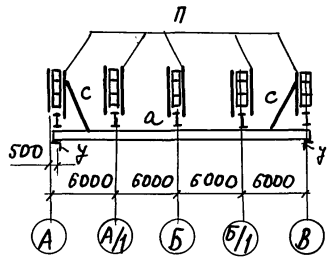

2-2

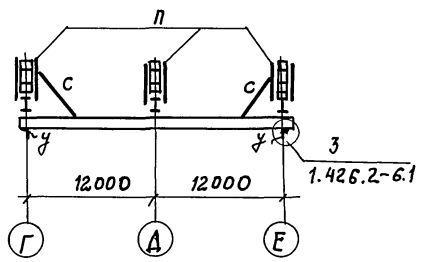

Ведомость элементов									
Марка	Сечение эскиз	Поз.	Состав	Опорные усилия M тсм	Опорные усилия N тс	Опорные усилия R тс	Группа констр.	Марка металла	Примечания
а			I 30 М			4,2	2	С255	
б			I 26Б1	7,6		12,3	2	С245	
в			I 24 М				2	С255	
г			I 30Б1				2	С245	
д			I 23Б1	4,5		11,2	2	С245	
е			I 16Б1	3,0		7,5	2	С245	
ж			I 35Б1	11,0	—	17,7	2	С245	
п	⊥⊥ 380		2 L 80х6		17,7		2	С245	
с			L 63х5	по гибкости			2	С245	
М1	1 2	1	I 35 Ш1			2,6	1	С255	
		2	I 24 М				1		
М2	3 4	3	I 40 Ш1			5,9	1		
		4	I 36 М				1		
у			2 L 100х7					Ст3кп	

1. Монтаж конструкций подвесных путей выполнить по серии 1.426.2-6 вып. 1и2.
2. Элементы подвесных крановых путей, кроме ездовых поверхностей, окрасить двумя слоями масляной краски по одному слою грунтовки.
3. Болты применять по ГОСТ 7796-70*, диаметр болтов принимать по данным серии 1.426.2-6 вып. 1.2.

					503-2-43.91 - КМ	
Привязан						
	ГИП	Коростелев		Производственный корпус автотранспортного предприятия на 200 автобусов с закрытой стоянкой	Стадия: Р	Лист: 3	Листов:
	Нач. отд	Хатеева					
	Н. контр.	Белусова					
Инв. №	Гл. констр.	Бескоровайный		Схема расположения элементов подвесных путей	Гипроавтотранс Воронежское проектное предприятие		
	Зав. гр.	Сокольцов					
	Вед. инж.	Некрасова					

Инв. № подл. | Подпись и дата | Взам. инв. № | Инв. № дубл. | Подпись и дата | Нач. отд. тех.

Альбом 3

3 - 3

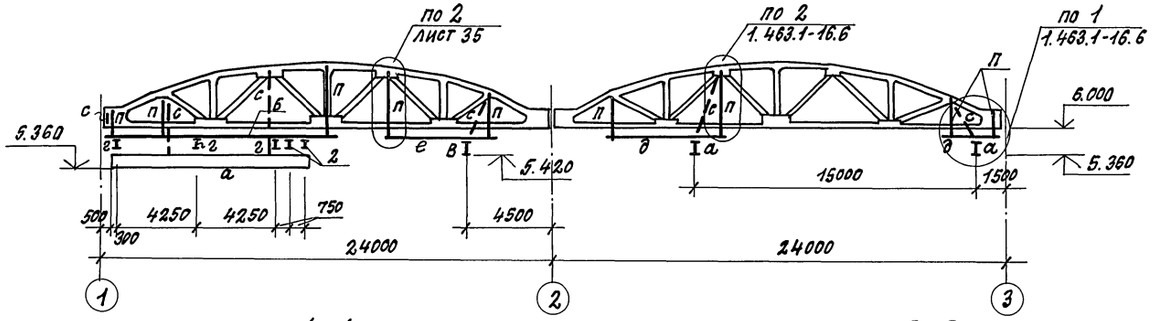

4 - 4

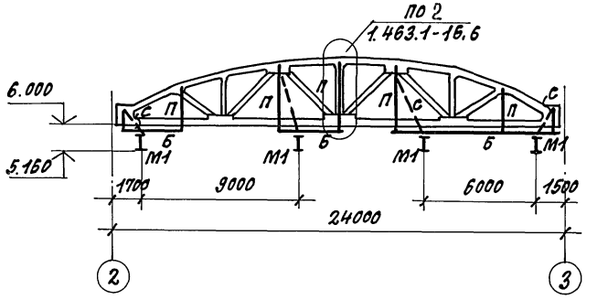

5 - 5

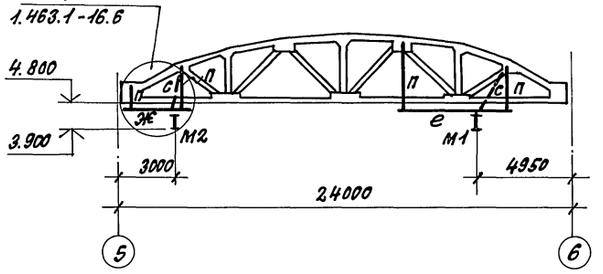

6 - 6

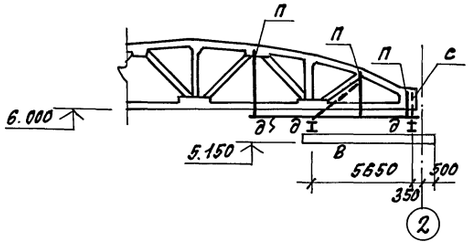

7 - 7

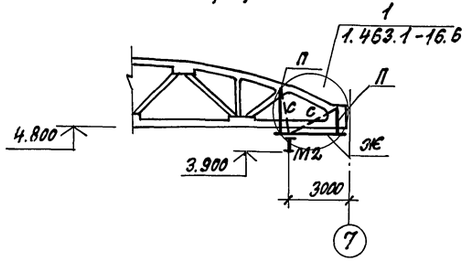

8 - 8

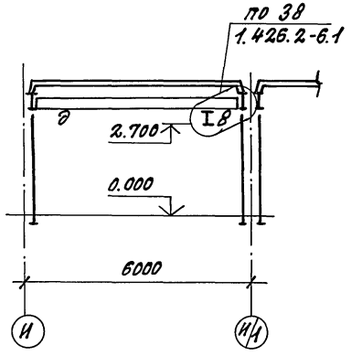

Фрагмент 1

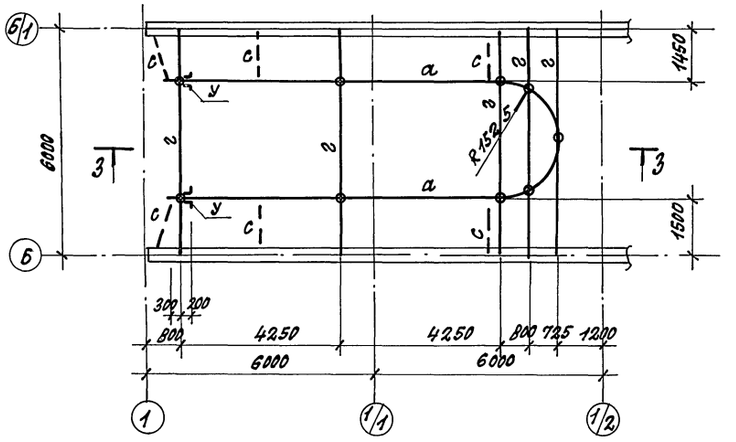

9 - 9

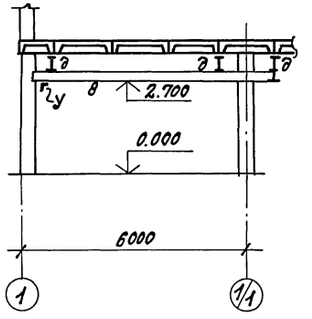

					503-2-43.91-КМ		
Привязан:		Гип	Коростелев		Производственный корпус автотранспортного предприятия на 200 автобусов с закрытой стоянкой.	Стадия: Р	Лист: 4	Листов:
		Нач. отд.	Хатеева					
		Н. контр.	Белоусова					
		Гл. спец.	Бескоровайный		Сечения к схеме расположения элементов подвесных путей.	Гипродортранс Воронежское арендное предприятие		
Инв. №		Зав. гр.	Сокольцов					
		Вед. инж.	Некрасова					

Копировал: 25122-03 72 Формат А2

Инв. № подл. | Подпись и дата | Взам. инв. №

Альбом 3

Схема расположения балок и стоек под антресоль в осях И-Л

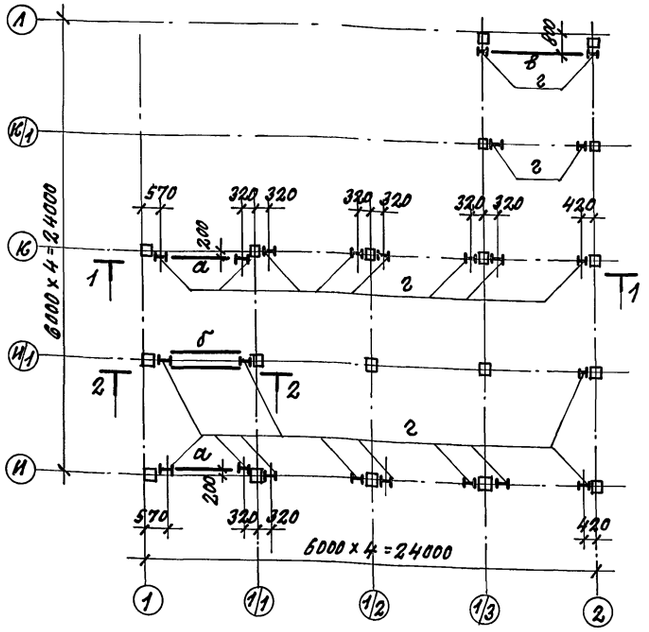

Схема расположения балок и стоек под антресоль в осях А-В

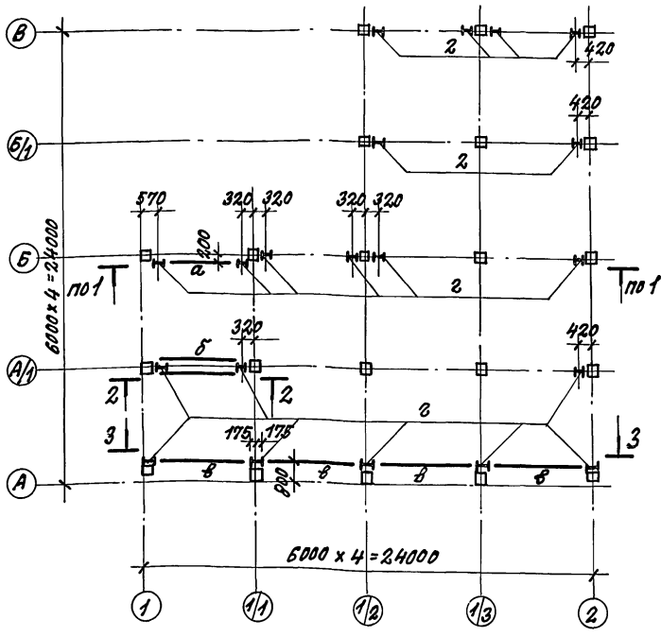

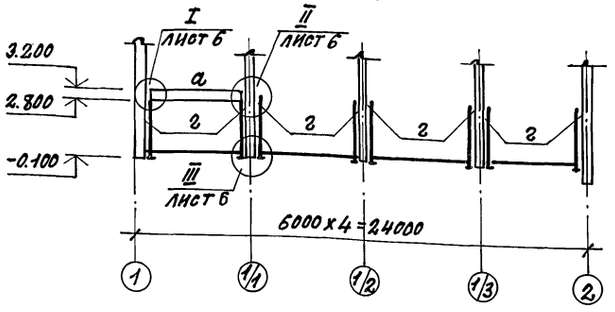

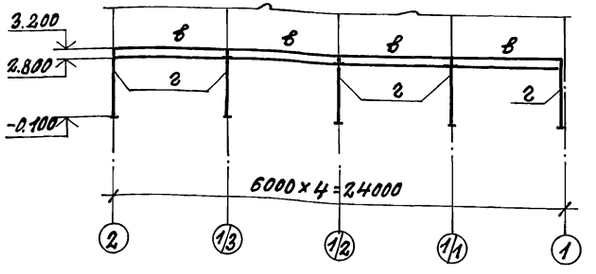

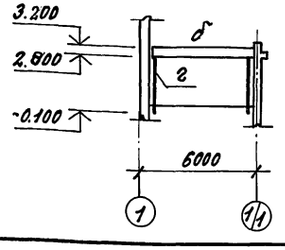

Ведомость элементов

Марка	Сечение: Эскиз	Поз.	Состав	Опорные усилия: M тем.	N тс	R тс	Группа констр.	Марка металла	Примечание
а	2 шаг 1000 1	1	I 40Б2	17.5		11.3	1	С255	
		2	-8х300					С255	
б	3 1 3 300	1	I 40Б2	35.0		25.0		С255	
		3	-8х400				1	С255	
в	I		I 40Б2	17.5		11.3	1	С255	
г	I		I 30Б1		20,0		2	С255	

1. Высота сварных швов для стоек и балок перекрытия антресолей $h_ш$=8мм.
2. Стойки и балки перекрытия антресолей оштукатурить по сетке 35-2.0-0 ГОСТ 5336-80 огнезащитным раствором толщиной 25мм состоящим из цемента М400 соотношения 1:4.5

Инв. № подл. | Подпись и дата | Взам. инв. №

Привязан:			503-2-43.91-КМ
Инв. №	ГИП	Коростелев	
	Нач. отд.	Хатеева	
	Н. контр.	Белоусова	
	Гл. спец.	Бескоровайный	
	Зав. гр.	Сокольцов	
	Вед. инж.	Некрасова	

Производственный корпус автотранспортного предприятия на 200 автобусов с закрытой стоянкой

Схема расположения балок и стоек под антресоли

Стадия	Лист	Листов
Р	5	

ГИПРОАВТОТРАНС Воронежское арендное предприятие

Копировал: 25122-03 73 Формат А2

Альбом 3

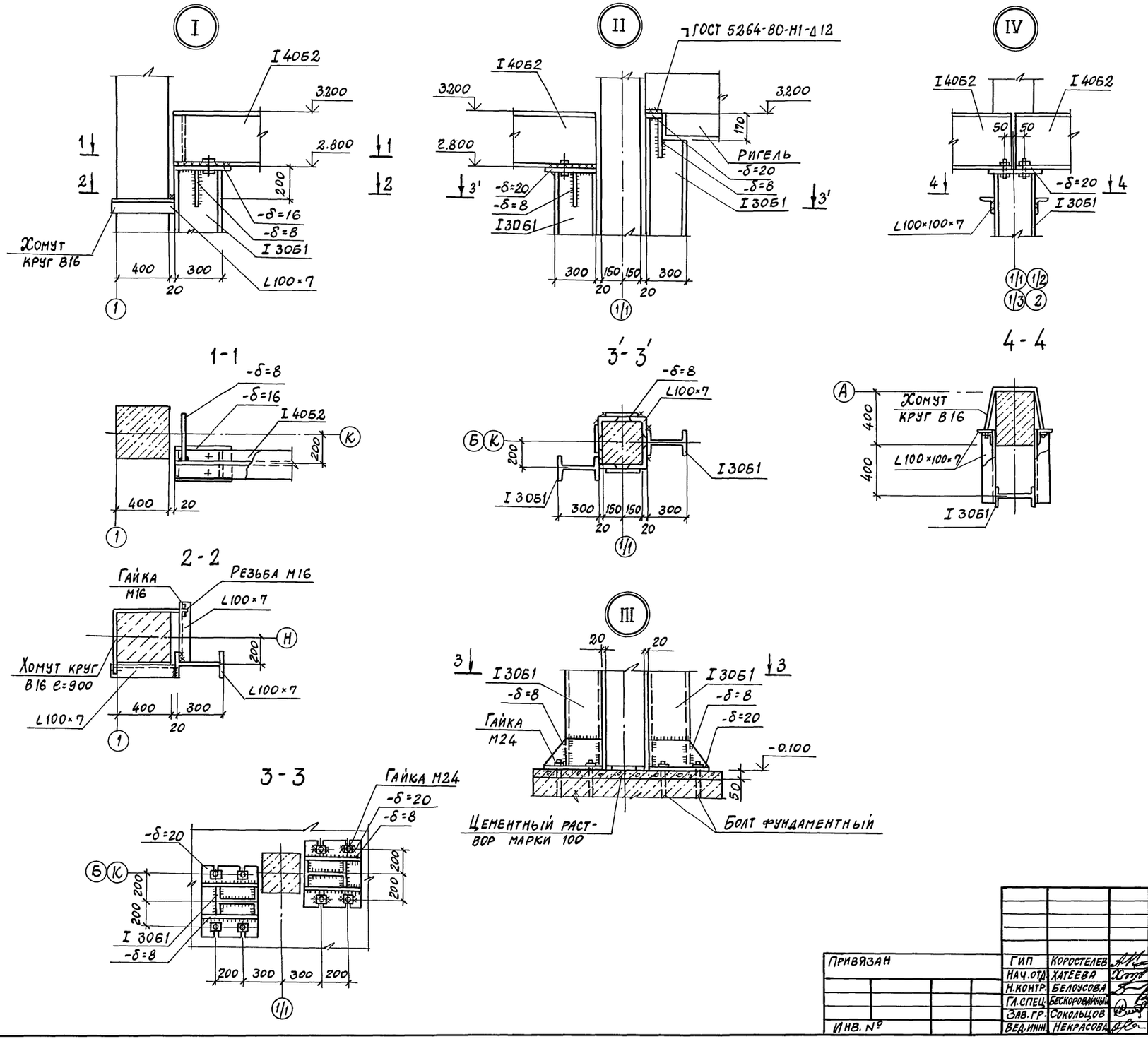

Привязан		Гип	Коростелев		503-2-43.91- КМ		
		Нач.отд.	Хатеева		Производственный корпус автотранспортного предприятия на 200 автобусов с закрытой стоянкой	Стадия	Лист	Листов
		Н.контр.	Белоусова			Р	6	
		Гл.спец.	Бескоровайный		Узлы балок и стоек антресолей	Гипроавтотранс Воронежское арендное предприятие		
		Зав.гр.	Сокольцов					
Инв. №		Вед.инж.	Некрасова					

Копировал 25122-03 74 Формат А2

Инв. № подл. | Подпись и дата | Взам. инв. №

Альбом 3

Схема расположения зенитных фонарей

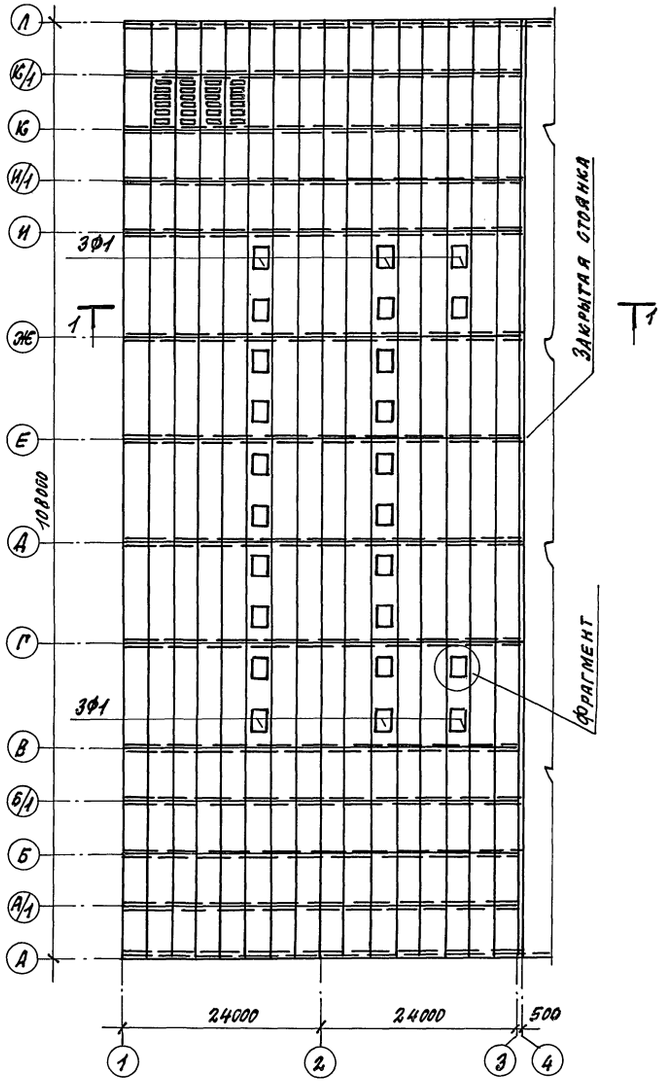

Фрагмент

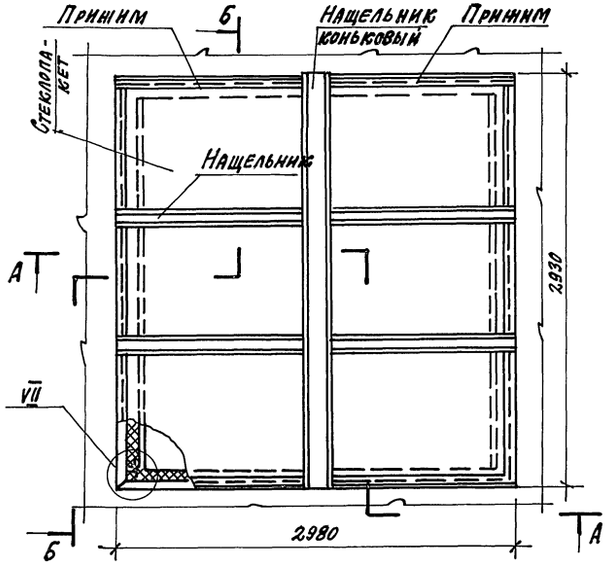

А-А

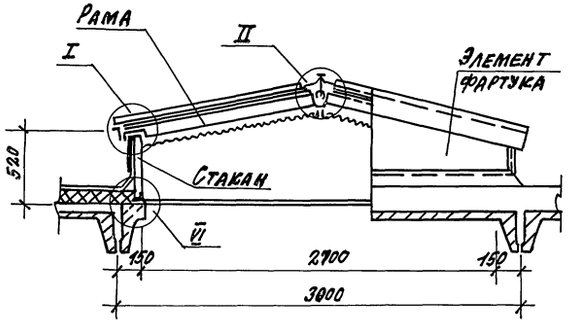

Б-Б

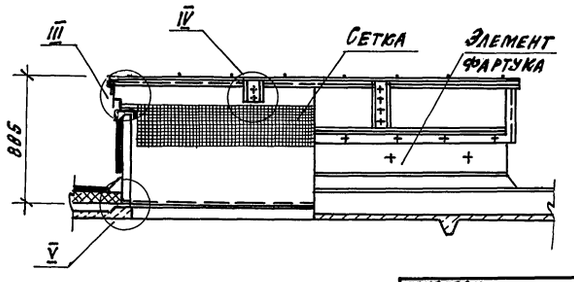

Ведомость элементов

Марка	Сечение: Эскиз	Поз.	Сечение: Состав	Опорные усилия: M тсм	Опорные усилия: N тс	Опорные усилия: Q тс	Группа конструкс.	Марка металла	Примечание
ЗФ1 (шт. 24)				Серия 1.464.2-17 вып. 1 лист 1.464.2-17.0.0.0.00СБ			4		

1-1

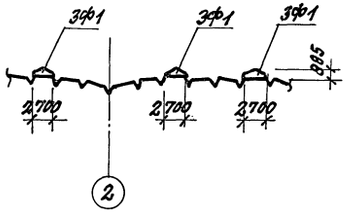

1. Соединение и окраску стальных элементов зенитных фонарей выполнять по листу 1.464.2-1781.0.0.0.00ПЗ серии 1.464.2-17 вып. 1
2. Все узлы по серии 1.464.2-17 вып. 1

Инв. № подл. | Подпись и дата | Взам. инв. №

Привязан:			503-2-43.91-КМ
	ГИП	Коростелев	
	Нач. отд.	Хатеева	
	Н. контр.	Белоусова	
	Гл. спец.	Бескоровайный	
	Зав. гр.	Сокольцов	
Инв. №	Инж. III к.	Квасова	

Производственный корпус автотранспортного предприятия на 200 автобусов с закрытой стоянкой

Стадия	Лист	Листов
Р	7	

Схема расположения зенитных фонарей

ГИПРОАВТОТРАНС Воронежское арендное предприятие

Копировал: 25122-03 75 Формат А2

Альбом 3

Схемы расположения элементов лестниц

ЛМ1

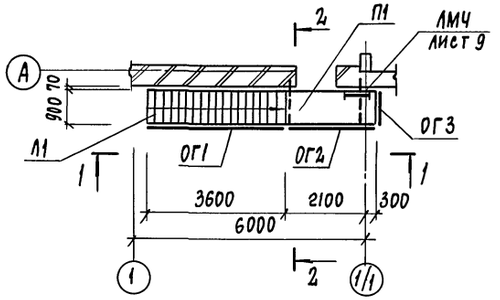

ЛМ2

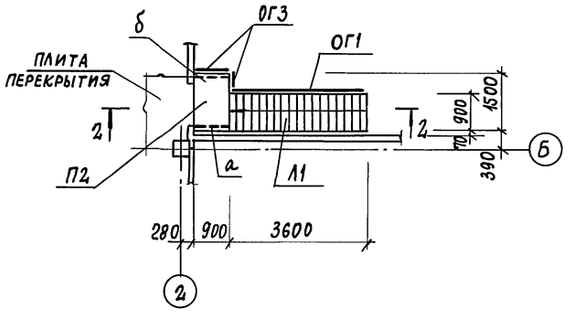

1-1

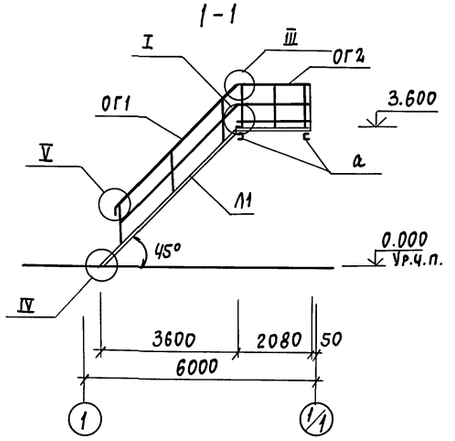

ЛМ3

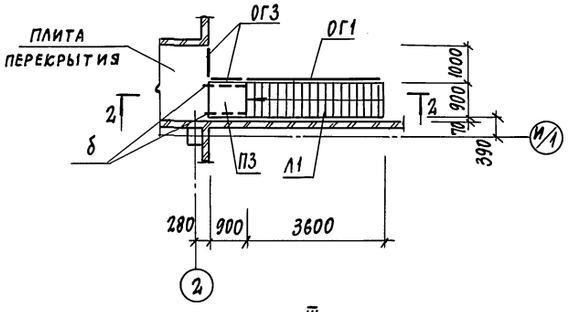

2-2

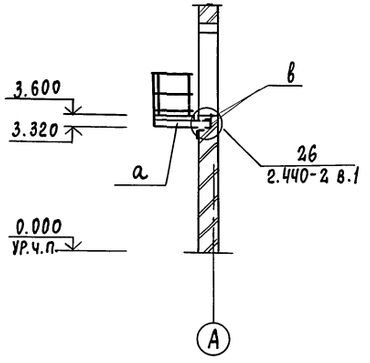

2-2

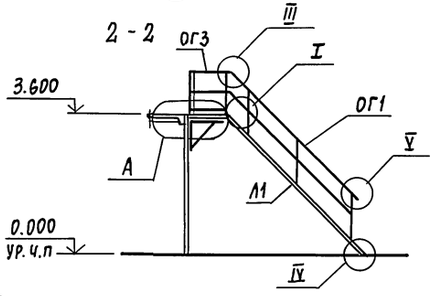

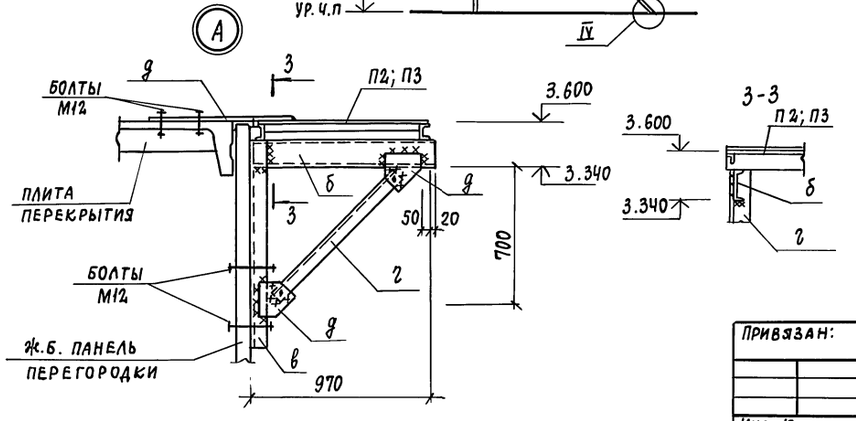

3-3

Ведомость элементов

Марка	Сечение: Эскиз	Поз.	Состав	Опорные усилия: M т.с.м	N т.с.	Q т.с	Группа констр.	Марка металла	Примечание
ЛМ1		Л1	1.450.3-6 вып.1	ЛХВ 45-36.9			Ц	ВСт3 кп2	
		П1		ПГВ 24-9					
		ОГ1		стойки СЛХ 45 П					
				поручень ЭПЛХ 45-36					
				струны ЭСЛХ 45-36					
		ОГ2		стойки СПХ					
				поручень ЭППХ-24					
				струны ЭППХ-24					
				бордюр ЭБПХ					
		ОГ3		стойки СГПХ					
				поручень ЭППХ-9					
				струны ЭСПХ-9					
				бордюр ЭБПХ					
		Д1		ДСУХ-45					
		Д2		ДПУХ-45					
ЛМ2		Л1;	ОГ1; ОГ3; Д1; Д2 см. ЛМ1						
		П2	1.450.3-6в.1	ПХВ 15-9					
ЛМ3		ЛМ;	; ОГ1; ОГ3; Д1; Д2 см ЛМ1						
		П3	1.450.3-6 вып.1	ПХВ 9-9					
а	[		[18					С245	
б	[		[16						
в	L		L100×100×7						
г	L		L63×63×5						
g			-δ=8						

1. Узлы замаркированы по серии 1.450.3-6 вып.1.
2. В узле „А" ограждения условно не показаны.
3. Сварку производить электродами типа Э42 ГОСТ 9467-75*. Высота сварного шва 4 мм.

ГИП	Коростелев		503-2-43.91-КМ
Нач.отд.	Хатеева		
Н. контр.	Белоусова		Производственный корпус автогранспортного предприятия на 200 автобусов с закрытой стоянкой
Гл.спец.	Бескоровайный		Стадия: Р; Лист: 8; Листов:
Зав. гр.	Сокольцов		Схемы расположения элементов лестниц ЛМ1÷ЛМ3 Узел „А"
Инж. II к.	Пономарева		ГИПРОАВТОТРАНС Воронежское арендное предприятие
Инж. III к.	Квасова		

Привязан:

Инв. №

Инв. № подл. | Подпись и дата | Взам. инв. №

Копировал

25122-03 76 Формат А2

Альбом 3

Ведомость элементов

Марка	Сечение: эскиз	Сечение: поз.	Сечение: состав	Опорные усилия: M1 тс.м	Опорные усилия: N1 тс	Опорные усилия: Q1 тс	Группа конструк.	Марка металла	Примечание
ЛМ4			лист 9	нижнее звено Н1			4	С245	
				рядовое звено Р1					
				верхнее звено В1					
				изделие соединительное ИМ					
				изделие соединительное ИМ					
ЛМ5			лист 9	нижнее звено Н2			4		
				верхнее звено В2					
				изделие соединительное ИМ					
а	L		уголок 50×50×5 ГОСТ 8509-86 / С245 ГОСТ 27772-88	конструктивно				С245	
б			круг 8-16 ГОСТ 2590-88 / Ст3 ГОСТ 535-88					Ст3	
1	L		уголок 125×80×10 ГОСТ 8510-86 / С245 ГОСТ 27772-88					С245	
2			полоса 8×100 ГОСТ 103-76* / С245 ГОСТ 27772-88						
3			полоса 6×50 ГОСТ 103-76* / С245 ГОСТ 27772-88						

Ч-Ч

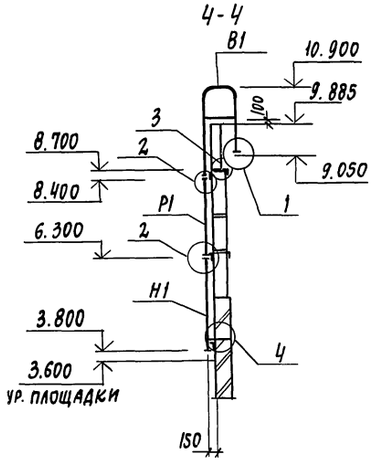

Схема расположения элементов лестницы ЛМ5

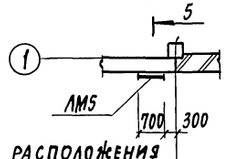

Схема расположения элементов лестницы ЛМ4

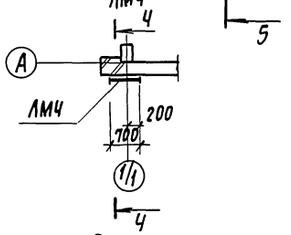

5 - 5

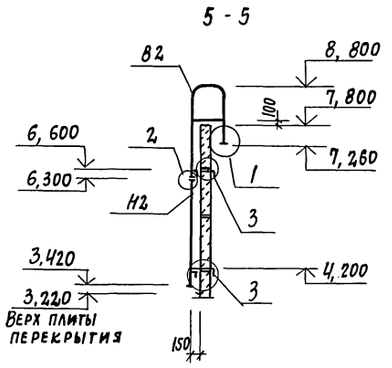

Верхнее звено В1, В2

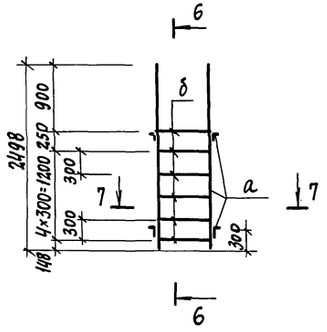

Рядовое звено Р1

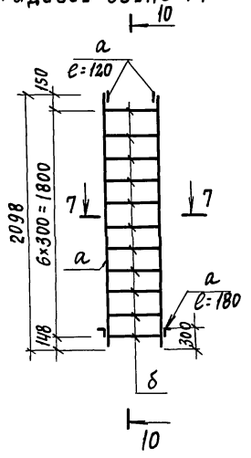

Нижнее звено Н1, Н2

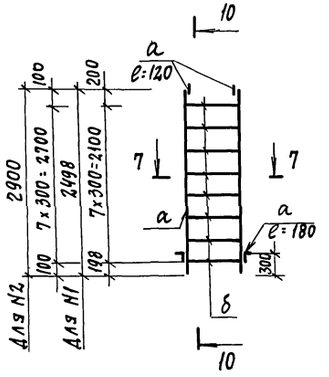

6 - 6

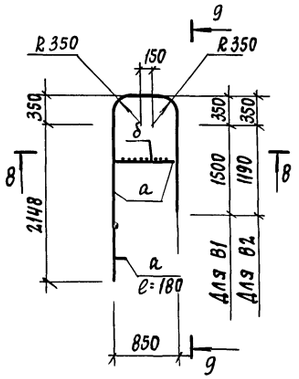

7 - 7

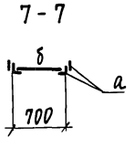

8 - 8

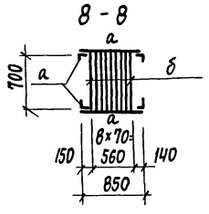

9 - 9

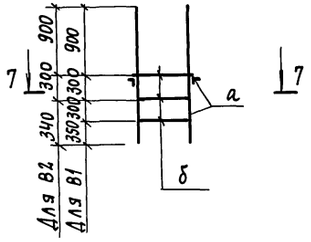

10 - 10

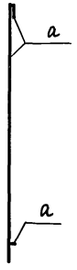

Узлы 1÷4 смотри на листе 10

ГИП	Коростелев		
Нач. отд.	Хатеева		
Н. контр.	Белоусова		
Гл. спец.	Бескоровайный		
Зав. гр.	Сокольцов		
Инж. IIк	Пономарева		
Инж. IIIк	Квасова		

Привязан:

Инв. №

503-2-43.91-КМ

Производственный корпус автотранспортного предприятия на 200 автобусов с закрытой стоянкой

Стадия	Лист	Листов
Р	9	

Схемы расположения элементов лестниц ЛМ4, ЛМ5

ГИПРОАВТОТРАНС Воронежское арендное предприятие

Инв. № подл. | Подпись и дата | Взам. инв. №

Альбом 3

1

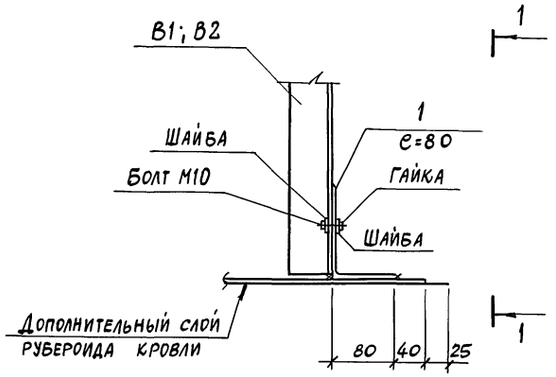

1 - 1

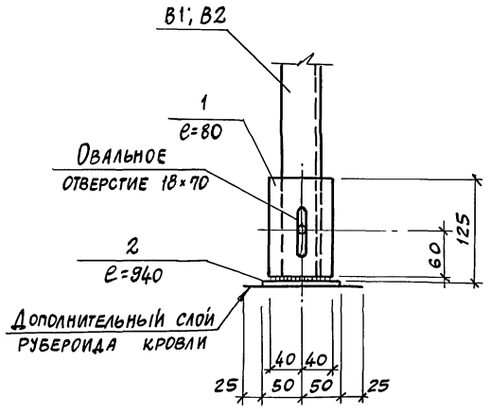

2

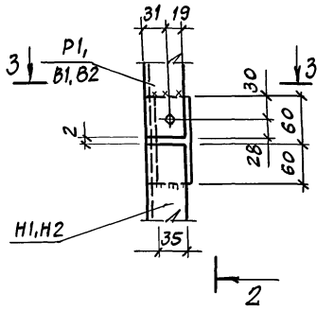

3

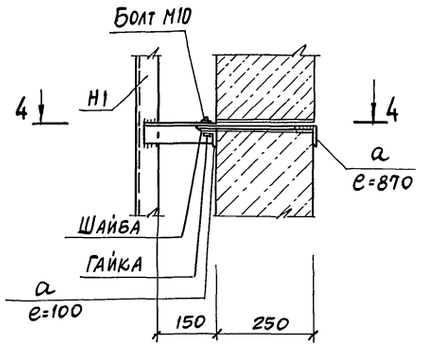

4 - 4

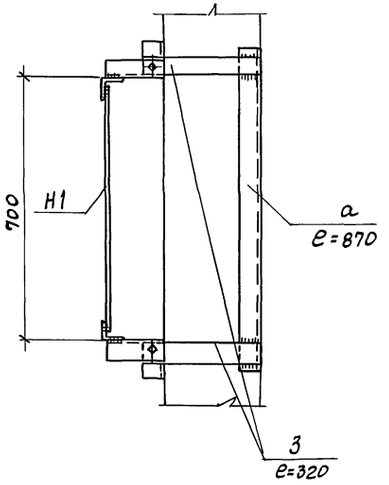

2 - 2

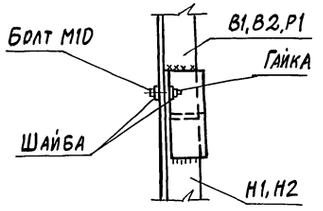

3 - 3

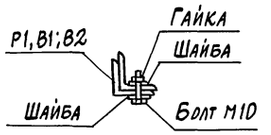

4

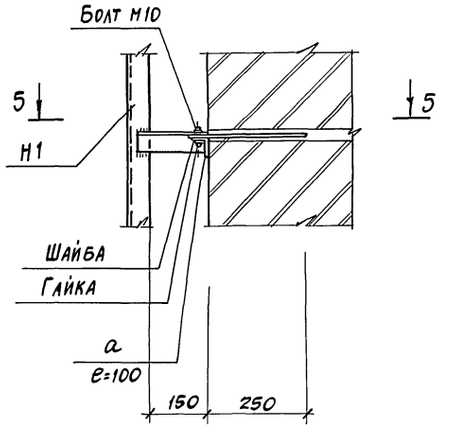

5 - 5

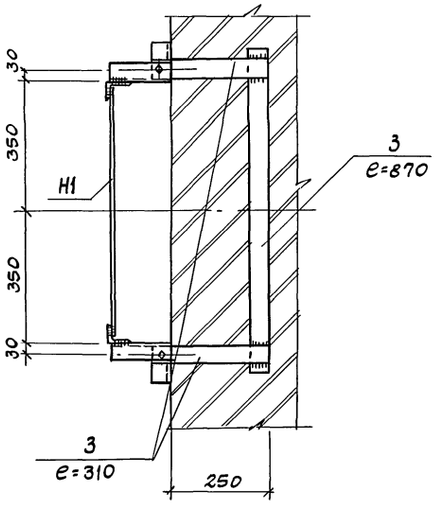

ГИП	Коростелев		
Нач.отд.	Хатеева		
Н.контр.	Белоусова		
Гл.спец.	Бескоровайный		
Зав.гр.	Сокольцов		
Инж.II к.	Пономарева		
Инж.III к.	Квасова		

503-2-43.91-КМ

Производственный корпус автотранспортного предприятия на 200 автобусов с закрытой стоянкой

Стадия	Лист	Листов
Р	10	

Схемы расположения элементов лестниц ЛМ4, ЛМ5
Узлы 1÷4

ГИПРОАВТОТРАНС
Воронежское арендное предприятие

Привязан

25122-03

Формат А2

Инв.№ подл. | Подпись и дата | Взам.инв.№

gost.e-ecolog.ru