ТИПОВОЙ ПРОЕКТ
503-2-43.91

ПРОИЗВОДСТВЕННЫЙ КОРПУС АВТОТРАНСПОРТНОГО ПРЕДПРИЯТИЯ НА 200 АВТОБУСОВ С ЗАКРЫТОЙ СТОЯНКОЙ

АЛЬБОМ 2

АР Архитектурные решения СТР. 2-20

gost.e-ecolog.ru

ТИПОВОЙ ПРОЕКТ
503-2-43.91
ПРОИЗВОДСТВЕННЫЙ КОРПУС АВТОТРАНСПОРТНОГО ПРЕДПРИЯТИЯ НА 200 АВТОБУСОВ С ЗАКРЫТОЙ СТОЯНКОЙ

АЛЬБОМ 2

Перечень альбомов

Альбом	1	ПЗ	Пояснительная записка
		ТХ	Технология производства
Альбом	2	АР	Архитектурные решения
Альбом	3	КЖ	Конструкции железобетонные
		КМ	Конструкции металлические
Альбом	4	ОВ	Отопление и вентиляция
Альбом	5	ВК	Внутренний водопровод и канализация
Альбом	6	ЭМ	Силовое электрооборудование
		ЭО	Электроосвещение
Альбом	7	СС	Связь и сигнализация
		АОВ	Автоматизация отопления и вентиляции
		АКЗ	Автоматизация контроля загазованности
Альбом	8	АПТ1	Автоматические установки пенного пожаротушения
		АПТ2	Автоматические установки пожарной сигнализации
Альбом	9	КЖИ	Чертежи строительных изделий
Альбом	10	АКЗИ	Задание на щиты автоматизации контроля загазованности
		ЭМЛО	Листы опросные для заказа КТП
Альбом	11	СО	Спецификации оборудования
Альбом	12	ВМ	Ведомости потребности в материалах
Альбом	13	С	Смета

Разработан
Воронежским арендным предприятием
„Гипроавтотранс"

Главный инженер В.П. Шатов
Главный инженер проекта А.И. Коростелев

Утвержден и введен в действие
Государственным концерном
„Росавтотранс"
Протокол" от 25.07.1991 г № 2

Альбом 2

ВЕДОМОСТЬ РАБОЧИХ ЧЕРТЕЖЕЙ ОСНОВНОГО КОМПЛЕКТА МАРКИ АР

Лист	Наименование	Примечание
1	Общие данные (начало)	стр. 2
2	Общие данные (продолжение)	3
3	Общие данные (окончание)	4
4	План на отм. 0,000	5
5	Фрагмент плана 1	6
6	Фрагмент плана 2	7
7	Фрагмент плана 3,4. Узлы 1,2,6,7	8
8	Фрагмент плана 5. Виды А, Г...И	9
9	План антресоли №1 на отм. 3,600	10
10	План антресоли №2 на отм. 3,600	11
11	Фрагмент плана 6. Вид К. Сечение б-б. Узлы 3...5	12
12	Спецификации	13
13	Разрезы 1-1...4-4. Фрагмент плана 7.	14
14	Фасады 1-8, 8-1, А-Л, Л-А	15
15	Схемы расположения элементов заполнения оконных проемов	16
16	Планы полов на отм. 0,000 и 3,600	17
17	Экспликация полов	18
18	План кровли. Вид А, Б Перегородки ПГ1	19
19	Схема элементов молниезащиты	(20)

ВЕДОМОСТЬ ССЫЛОЧНЫХ И ПРИЛАГАЕМЫХ ДОКУМЕНТОВ

Обозначение	Наименование	Примечание
	Ссылочные документы	
ГОСТ 6629-74*	Двери деревянные внутренние для жилых и общественных зданий	
ГОСТ 14624-84	Двери деревянные для зданий промышленных предприятий	
ГОСТ 12506-81	Окна деревянные для зданий промышленных предприятий	
ГОСТ 6665-82*	Камни бортовые бетонные и железобетонные	

Проект разработан в соответствии с действующими нормами и правилами и предусматривает мероприятия, обеспечивающие взрывопожарную и пожарную безопасность при эксплуатации здания

Гл. инженер проекта Коростелев А.И

ПРОДОЛЖЕНИЕ ВЕДОМОСТИ ССЫЛОЧНЫХ И ПРИЛАГАЕМЫХ ДОКУМЕНТОВ

Обозначение	Наименование	Примечание
ГОСТ 8484-82*	Плиты подкрановые железобетонные для производственных зданий	
ГОСТ 24893.1-81	Балки обвязочные железобетонные для зданий промышленных предприятий	
1.030.9-2	Перегородки панельные зданий	
Вып.7, часть 2	промышленных и сельскохозяйственных предприятий. Изделия арматурные и закладные к ж.-б колоннам. Изделия соединительные	
1.038.1-1, Вып.4	Перемычки ж.-б для зданий промышленных предприятий	
1.431.6-28, Вып.0,1,2	Перегородки кирпичные для зданий промышленных предприятий	
1.431-10 Вып. 2,3	Перегородки консольные сетчатые стальные	
1.435.2-23, Вып. 2	Ворота металлические распашные с автоматическим управлением и воздушно-тепловыми завесами для автобусных, троллейбусных парков и трамвайных депо.	
1.436.2-22, Вып. 1,2,3	Двери одностворчатые. Двери двухстворчатые. Рабочие чертежи	
1.444-1, Вып.1	Конструкции полов производственных зданий автомобильной промышленности	
2.435-6, Вып.3	Противопожарные двери и ворота промышленных зданий	
2.430-20, Вып. 2	Типовые архитектурно-строительные детали промышленных зданий с кирпичными стенами ТДА	
2.460-14, Вып.2	Типовые узлы покрытий промышленных зданий в местах пропуска вентиляционных шахт	
2.460-18, Вып.1	Узлы покрытий одноэтажных производственных зданий с рулонными кровлями и ж.-б плитами	
2.436-17, Вып.1	Узлы окон с деревянными переплетами	

ОКОНЧАНИЕ ВЕДОМОСТИ ССЫЛОЧНЫХ И ПРИЛАГАЕМЫХ ДОКУМЕНТОВ

Обозначение	Наименование	Примечание
2.460-19	Узлы покрытий одноэтажных производственных зданий с легкосбрасываемыми кровлями	
416-0-1, Вып.7, Ал.2	Унифицированные секции зданий административно-бытового назначения	
ИИ-03-03, Альб. 11-64	Рабочие чертежи металлических изделий	
	Прилагаемые документы	
503-2-43.91, Альбом 9 КЖ.И	Чертежи строительных изделий	
503-2-43.91, Альбом 12 ВМ	Ведомости потребности в материалах	

ВЕДОМОСТЬ СПЕЦИФИКАЦИЙ

Лист	Наименование	Примечание
11	Спецификация элементов к планам, фрагментам плана, антресолям	
12	Продолжение спецификации к планам, фрагментам плана, антресолям. Спецификация элементов заполнения проемов. Спецификация перемычек	
15	Спецификация элементов заполнения оконных проемов	
18	Спецификация перегородки ПГ1	

Инв.№ подл. | Подпись и дата | Взам. инв.№

Привязан:

Инв.№

503-2-43.91-АР

ГИП	Коростелев		Производственный корпус автотранспортного предприятия на 200 автобусов с закрытой стоянкой
Н.контр.	Белоусова	1991г	
Начатд.	Хатеева		
Гл.спец.	Бескоровайный		Общие данные (начала)
Зав.гр.	Рудцова		
Инж.-техн.	Бова		

Стадия	Лист	Листов
Р	1	19

ГИПРОАВТОТРАНС Воронежское АП

Копировал: 25122-02 3 Формат А2

ВЕДОМОСТЬ ОТДЕЛКИ ПОМЕЩЕНИЙ
ПЛОЩАДЬ, м²

Наименование или номер помещения	Потолок		Стены или перегородки		Низ стен или перегородок (панель)			Колонны		Колонны (низ)			Примечания
	Площадь м²	Вид отделки	Площадь м²	Вид отделки	Площадь м²	Вид отделки	высота, мм	Площадь м²	Вид отделки	Площадь м²	Вид отделки	высота мм	
Склад смазочных материалов, шин, запасных частей и материалов, агрегатов, участок кузнечно-рессорный, сварочно-жестяницкий и медницко-радиаторный, шиномонтажный, тепловой, обойный, агрегатный, ремонта аккумуляторов, слесарно-механический и ОГМ, ТОиТР, КТП1, КТП2, тепловой пункт, ИРК, кладовая, промежуточная кладовая, ОГМ, стоянка автобусов, венткамеры, станция пожаротушения	8250,8	Затирка. Известковая окраска	1099	Известковая окраска	2499,8	Водостойкая окраска	2000	895,0	Известковая окраска	798,0	Водостойкая краска	2000	
Участок углубленного диагностирования и регулировки газовой топливной системы, ремонта электрооборудования, ремонта приборов системы питания	590,0	Затирка. Известковая окраска	922,8	Известковая окраска	398,8	Керамическая плитка ГОСТ 6141-82*	2000	32,1	Известковая окраска	34,8	Керамическая плитка ГОСТ 6141-82*	2000	

ОСНОВНЫЕ ИСХОДНЫЕ ДАННЫЕ

— Степень огнестойкости здания – II
— класс ответственности здания по СНиП 2.01.07-85 – II,
— расчетная зимняя температура наружного воздуха минус 30°С (основной), 40°С
— сейсмичность не выше 6 баллов

ОБЩИЕ УКАЗАНИЯ

1. За условную отметку 0,000 соответствующую абсолютной отметке ▭ по генплану, принят уровень чистого пола здания.

2. Стеновые панели — из легкого бетона $\gamma = 900$ кг/м³. Перегородки — железобетонные и кирпичные. Кладка наружных участков стен из силикатного кирпича марки СОР 75/1900/15 ГОСТ 379-79 на растворе марки 25. Кладка перегородок из силикатного кирпича на растворе марки 50. Перегородки $h > 3000$ м, толщиной 120 мм армировать горизонтальным каркасом.

3. При кладке кирпичных участков стен и перегородок заложить деревянные пробки по размеру кирпича для крепления дверных блоков 2 шт. по высоте с каждой стороны проема.

4. Деревянные элементы, соприкасающиеся с кладкой, антисептировать и отделить от нее прокладкой из толя.

5. Горизонтальная изоляция стен — цементно-песчаный раствор состава 1:2 толщиной 30 мм.

6. По периметру здания устраивается асфальтовая отмостка шириной 750 мм толщиной 25 мм по плотно-утрамбованному щебеночному основанию толщиной 125 мм.

7. Проект разрабатан для условий производства работ в летнее время.

Инв.№ подл. | Подпись и дата | Взам. инв.№

ПРИВЯЗАН:

Инв. №

ГИП	Харостелев		503-2-43.91 – АР
Н.контр.	Белоусова		
Нач.отд.	Хаттеева		Производственный корпус автотранспортного предприятия на 200 автобусов с закрытой стоянкой
Гл.спец.	Бескоровайная		Стадия: Р; Лист: 2; Листов:
Гл.арх.	Харламов		
Зав.гр.	Рудцова		Общие данные (продолжение)
Инж.II кат.	Манякина		ГИПРОАВТОТРАНС Воронежское АП

Копировал: 25122-02 4 Формат А2

Продолжение ведомости отделки помещений

Площадь, м²

Наименование или номер помещения	Потолок		Стены или перегородки		Низ стен или перегородок (панель)			Колонна		Колонна (низ)			Примечания
	Площадь м²	Вид отделки	Площадь м²	Вид отделки	Площадь	Вид отделки	Высота, мм	Площадь	Вид отделки	Площадь	Вид отделки	Высота мм	
Уборные компрессорная, машинное отделение	515,0	Затирка известковая окраска	800,2	Известковая окраска	300,8	Керамическая плитка ГОСТ 6141-82*	2000	25,1	Известковая окраска	30,8	Керамическая плитка ГОСТ 6141-82*	2000	
Зарядная, кислотная	28,0	То же	50,0	То же	70,0	Керамическая кислотоупорная плитка на кислотоупорном растворе	2000	4,0	То же	5,0	Керамическая кислотоупорная плитка на кислотоупорном растворе	2000	
Краскоприготовительная, участок подкраски, кладовая красок	115,1	Затирка масляная окраска	235,5	Затирка масляная окраска	22,8	Керамическая плитка ГОСТ 6141-82*	2000	10,1	Масляная окраска	10,1	Керамическая плитка ГОСТ 6141-82*	2000	
Помещение очистки моющих растворов, мойка агрегатов	163,9	Затирка окраска водостойкой краской	113,9	Мокрая штукатурка кирпичных перегородок. Окраска водостойкой краской	67,3	Керамическая плитка ГОСТ 6141-82*	3000	—	Окраска водостойкой краской	—	Керамическая плитка ГОСТ 6141-82*	3000	
Комната мастера электрощитовая, электрощитовая контроля загазованности	460,0	Затирка, клеевая побелка белого цвета	545,8	Мокрая штукатурка кирпичных перегородок Клеевая побелка белого цвета	315,9	Масляная окраска светлых тонов	2000	30,4	Клеевая побелка белого цвета	34,0	Масляная окраска светлых тонов	2000	

Характеристика стеновых материалов

N п/п	Материал ограждения	Расчетная температура наружного воздуха от -21 до -31°	от -31 до -41	
1	Наружные стеновые панели - а	250	300	
2	Наружные стены из кирпича - б	380	510	

Основные строительные показатели

Наименование	Показатели	
		в том числе стоянка
Общая площадь	16234,0 м²	10360,2
Площадь застройки	15736,2 м²	10458,2
Строительный объем	113339,0 м³	71115,6

Наружная отделка

Наружную поверхность стеновых панелей окрасить полимер-цементными красками.

Кирпичные участки наружных стен выполнить из лицевого кирпича ГОСТ 7484-78 с расшивкой швов, с последующей окраской под цвет панелей.

Металлические и деревянные изделия окрасить эмалями ПФ-115 ГОСТ 6465-76*.

Откосы дверных и оконных проемов оштукатурить цементно-песчаным раствором.

Условные обозначения

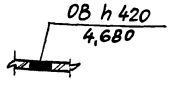

Отв. ОВ высотой 420
низ на отм. 4.680

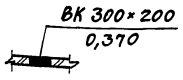

Отв. ВК шириной 300 высотой 200
низ на отм. 0,370

 — Армированная перегородка

 — трап ф 100мм

Привязан:

Инв. №

Инв. № подл. | Подпись и дата | Взам. инв. №

ГИП	Коростелев		
Н. контр.	Белоусова		
Нач. отд.	Хатеева		
Гл. спец.	Бескоровайный		
Гл. арх.	Харламов		
Зав. гр.	Рубцова		
Инж. II кат.	Манакина		

503-2-43.91-АР

Производственный корпус автотранспортного предприятия на 200 автобусов с закрытой стоянкой

Стадия	Лист	Листов
Р	3	

Общие данные (окончание)

ГИПРОАВТОТРАНС
Воронежское арендное предприятие

25122-02 5 Формат А2

Альбом 2

План на отм. 0.000

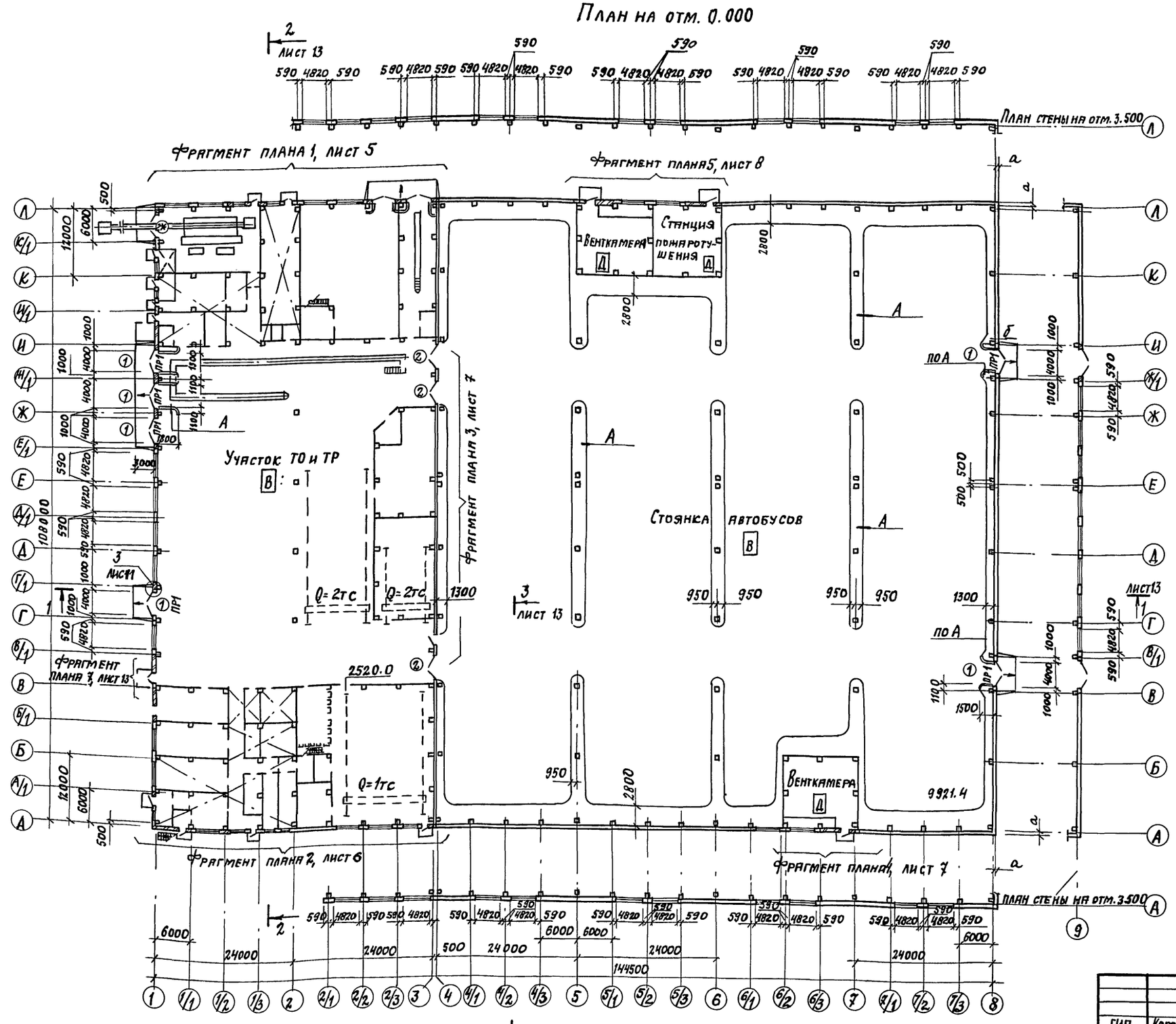

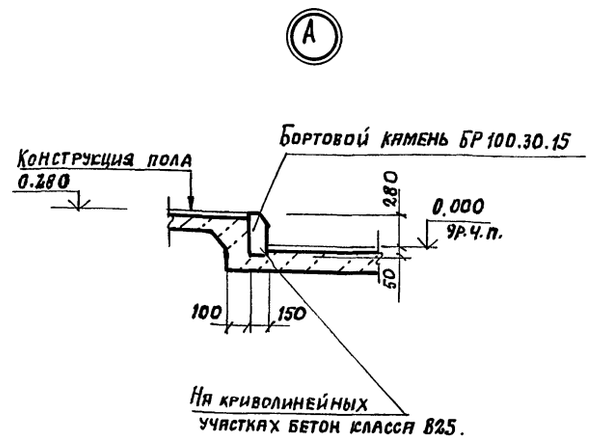

1. Спецификации к плану см. лист 12
2. Схемы перегородок см. 503-2-43.91-КЖ, листы 63...67.
3. Подвесные краны см. 503-2-43.91-КМ, листы 3, 4
4. Над отверстиями длиной от 250 до 900 мм, расположенных в кирпичных перегородках, выполнить рядовые перемычки. В слой раствора марки 50 толщиной 2 см заложить арматуру АI-12 в количестве 2х стержней на каждые 13 см толщины стены с запуском на опоры по 250 мм. Расход АI-12-100,0 кг.
5. После пропуска труб и воздуховодов через стены и кирпичные перегородки зазоры заделать цементным раствором на всю толщину стены.
6. Кирпичные перегородки толщиной 120 мм, h>3000 мм армировать горизонтальным каркасом, см. листы 10, 11, 12
7. Стальные элементы перегородок защитить фосфатным покрытием ОФП-МВ, толщиной 15 мм по ГОСТ 23791-79.
8. Ворота (2) (2*) (1), выполнить с изменением размеров порога. Порог выполнить высотой 100 мм.
9. Установочные чертежи противопожарных дверей принять по серии 1.436.2-22, вып. 1. Закладные изделия ЗД-1, ЗД-2 заложить в кладку согласно узлов 1,4 данной серии
10. В помещениях категории А все трущиеся части противопожарных дверей, а также кромки полотна, покрыть латунью или другим цветным металлом, не дающим искр.

11. Конструкцию колесоотбоя по осям 4, 8, 6, А, Л см. 503-2-43.91-КЖ, лист 39

ГИП	Коростелев		
Н. контр.	Белоусова		
Нач. отд.	Хатеева		
Гл. констр.	Бескоровайный		
Гл. арх.	Харламов		
Зав. гр.	Рубцова		
Инж. III кат.	Бова		

Привязан:

Инв. №

503-2-43.91 - АР

Производственный корпус автотранспортного предприятия на 200 автобусов с закрытой стоянкой

Стадия	Лист	Листов
Р	4	

План на отм. 0.000

ГИПРОАВТОТРАНС Воронежское арендное предприятие

Копировал 25122-02 6 Формат А2

Инв. № подл. | Подпись и дата | Взам. инв. № | Нач. техн. отд. Дильдин | Нач. отд. ОВ Аллатов | Нач. отд. ВК Гвоздев | Нач. отд. ЭО Малахов | Спец. АПТ. Иванесова | Гл. спец. по ПБ Татаринов

Альбом 2

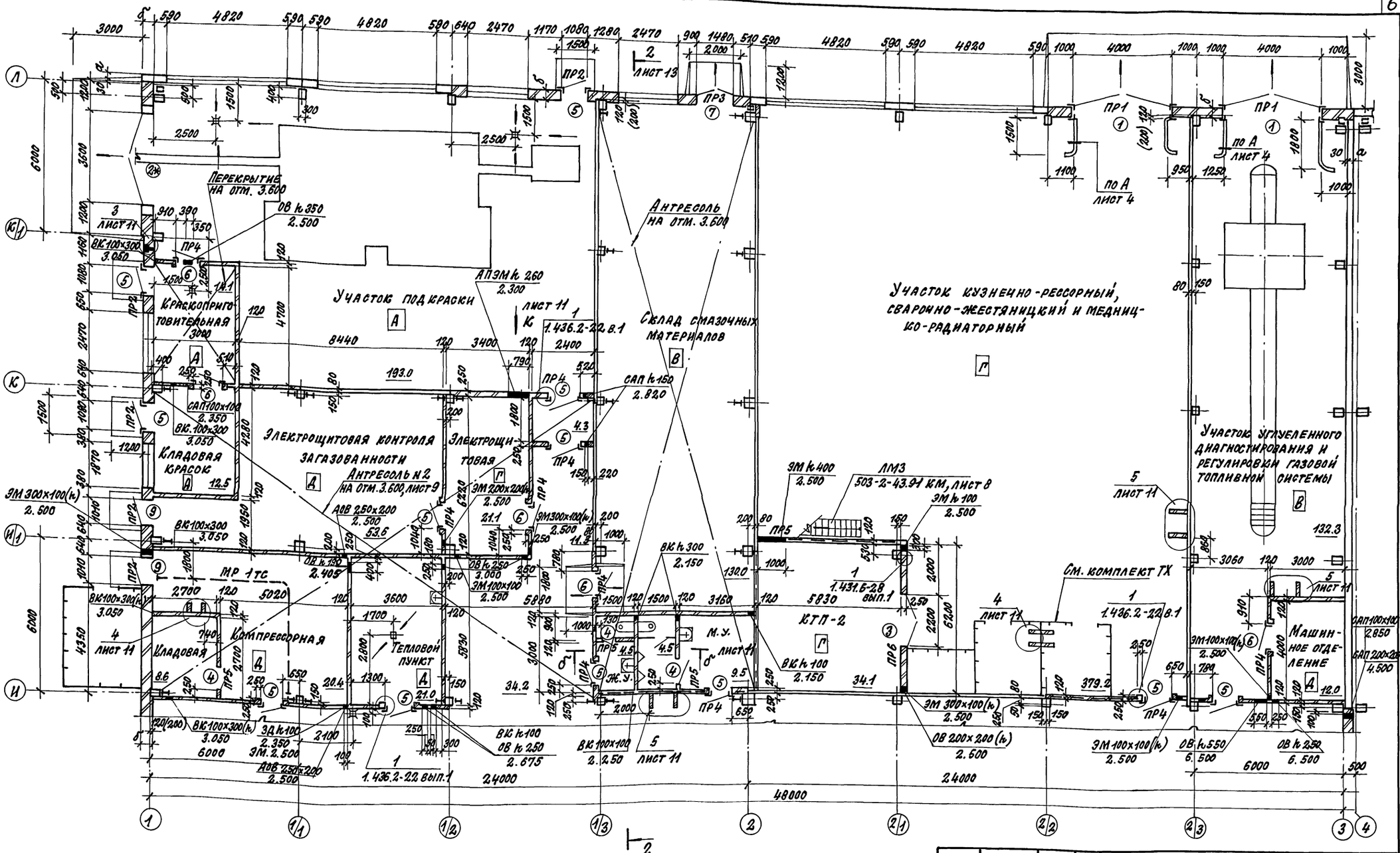

В скобках даны размеры для температуры минус 40°С.

Гип	Коростелев		503-2-43.91-АР
Н.контр.	Белоусова		
Нач.отд.	Хатеева		Производственный корпус автотранспортного предприятия на 200 автобусов с закрытой стоянкой
Гл.констр.	Бескоровайный		Стадия: Р; Лист: 5; Листов:
Гл.арх.	Харламов		
Зав.гр.	Рубцова		Фрагмент плана 1
Инж.III к.	Бова		Гипроавтотранс, Воронежское арендное предприятие

Привязан:

Инв. №

Нач.отд.ОВ Алпатов; Нач.отд.ВС Глоздев; Нач.отд.ЭО Малахов; Нач.отд.ТХ Дильдин

Инв. № подл. | Подпись и дата | Взам. инв. №

Копировал: 25122-02 7 Формат А2

Альбом 2

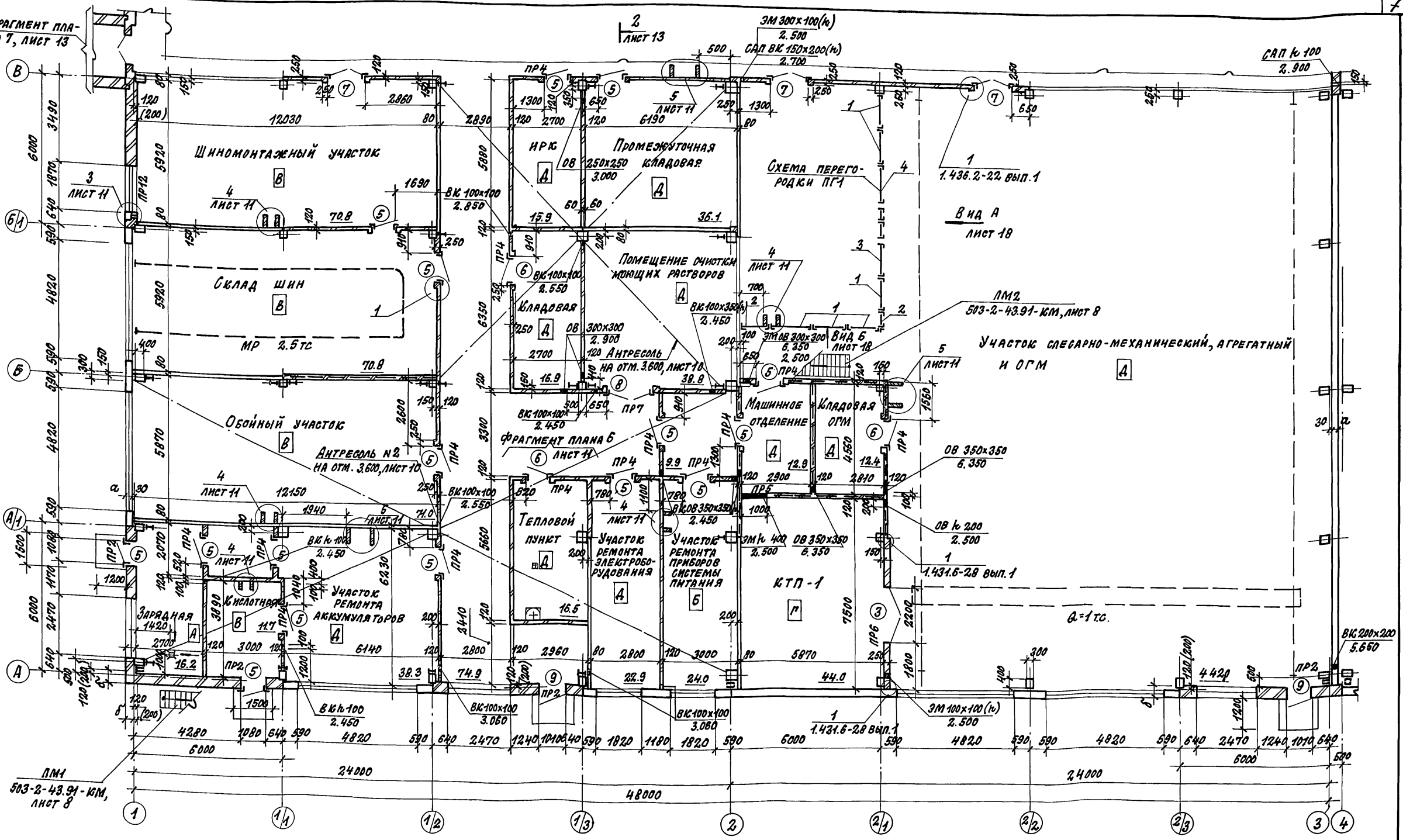

В скобках даны размеры для температуры минус 40°С

ГИП	Карастелев		
Н.контр.	Белоусова		
Нач.отд.	Хатеева		
Гл.арх.	Харламов		
Гл.констр.	Бескоровайный		
Зав.гр.	Рубцова		
Инж.ПК	Бова		

Привязан:

Инв. №

503-2-43.91 - АР

Производственный корпус автотранспортного предприятия на 200 автобусов с закрытой стоянкой

Стадия	Лист	Листов
Р	6	

Фрагмент плана 2

Гипроавтотранс Воронежское арендное предприятие

Копировал: 25122-02 8 Формат А2

Инв. № подл. | Подпись и дата | Взам. инв. № | Нач.отд. Хатеева | Нач.отд. Гвоздев | Нач.отд. Малахов | Инж.-техн. обд. Иванин

Альбом 2

Фрагмент плана 3

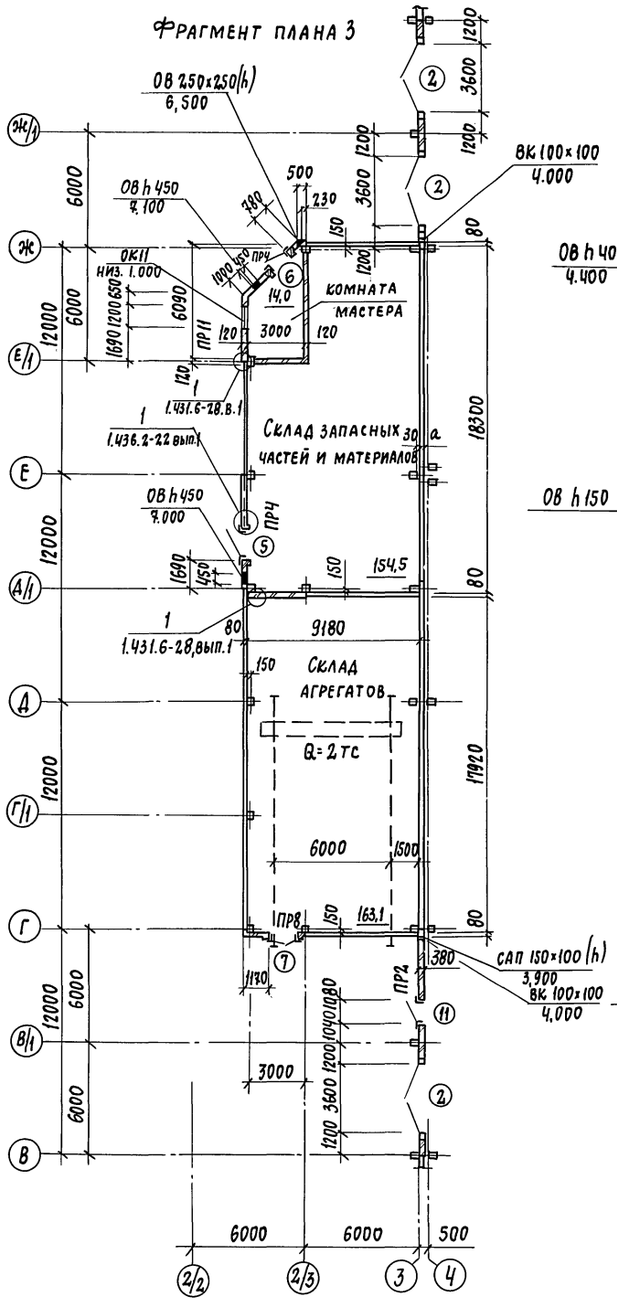

Фрамент плана 4

Фрагмент плана 4 (остальное см.выше)

(для $t_н$ = -40° С)

Окраска железным суриком за 2 раза
Листы асбестоцементные плоские ЛП-П-3,0×1,2-8 ГОСТ 18124-78*
Минераловатные плиты П125-1000.1000.40 ГОСТ 9573-82*
Обмазка горячим битумом за 2 раза
Кирпичная кладка

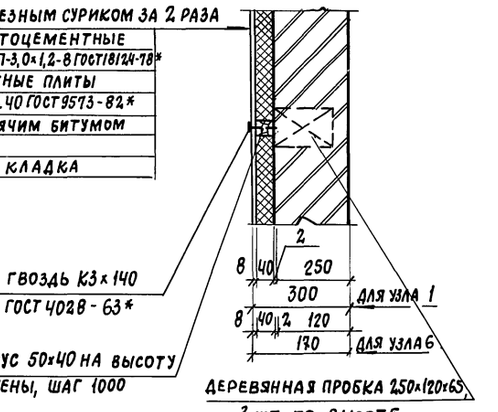

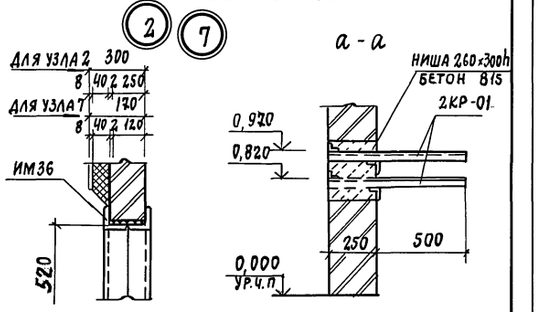

Привязан:			
Инв. №			
ГИП	Коростелев		
Н.контр.	Белоусова		
Нач.отд.	Хатеева		
Гл.конст.	Бескоровайный		
Зав.гр.	Рубцова		
Инж.II кат.	Бова		

503-2-43.91-АР

Производственный корпус автотранспортного предприятия на 200 автобусов с закрытой стоянкой

Стадия: Р | Лист: 7 | Листов:

Фрагменты плана 3,4
Узлы 1, 2, 6, 7

ГИПРОАВТОТРАНС
Воронежское арендное предприятие

Копировал:

25122-02 9

Формат А2

Нач. отд. 08 Алпатов
Нач. отд. 30 Малахов

Инв. № подл. | Подпись и дата | Взам. инв. №

Альбом 2

Фрагмент плана 5

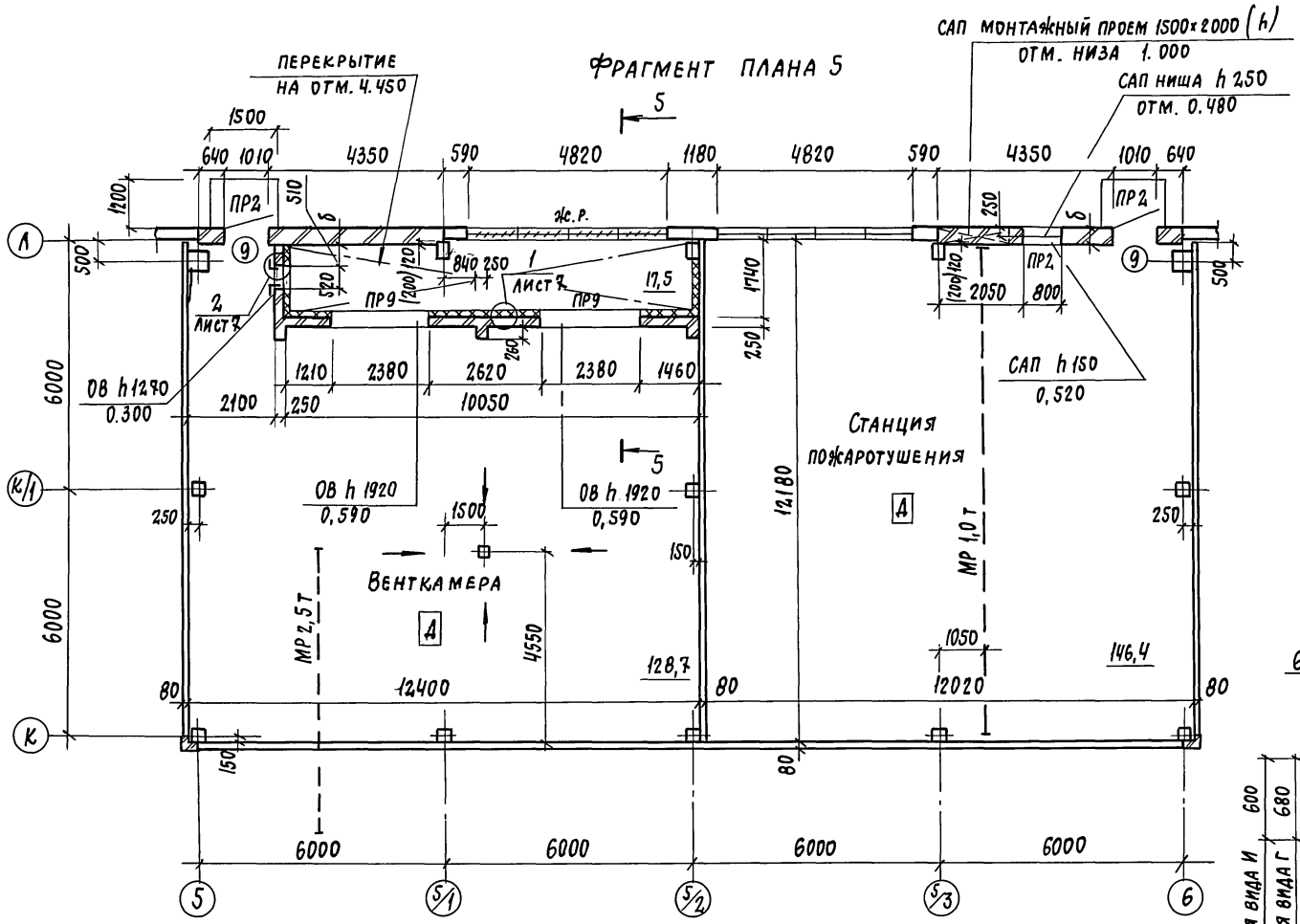

Фрагмент плана 5 (для $t_н$ = -40° С)

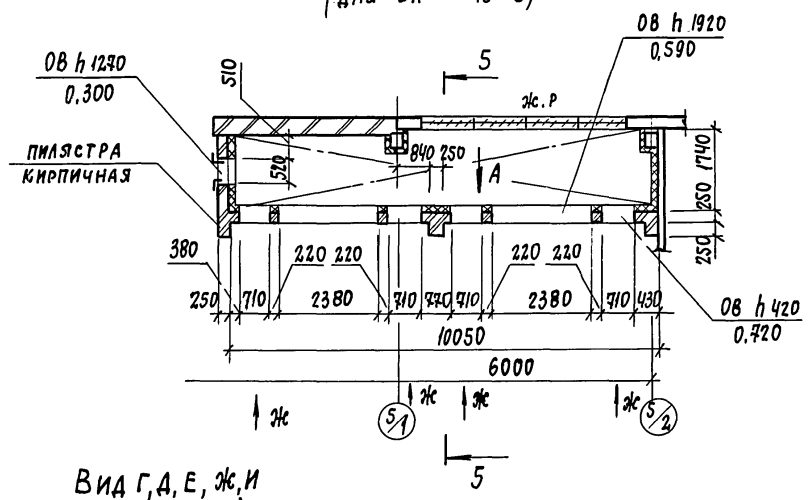

Вид Г, Д, Е, Ж, И (для $t_н$ = -40° С)

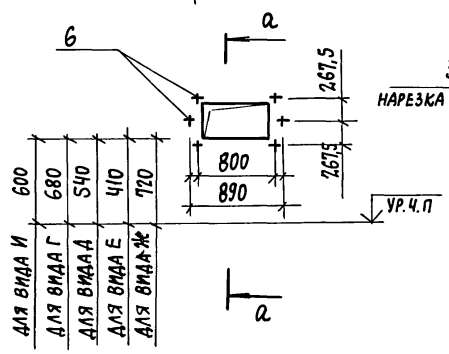

а-а

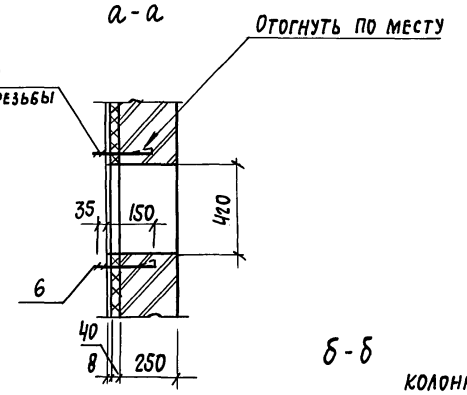

5-5, 6-6

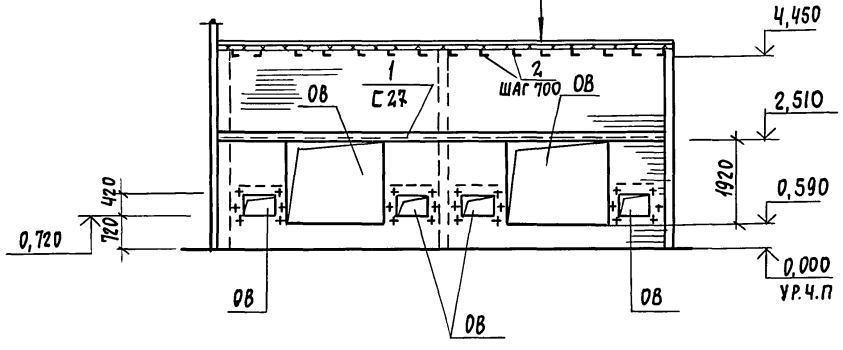

Вид А (с листа 7)

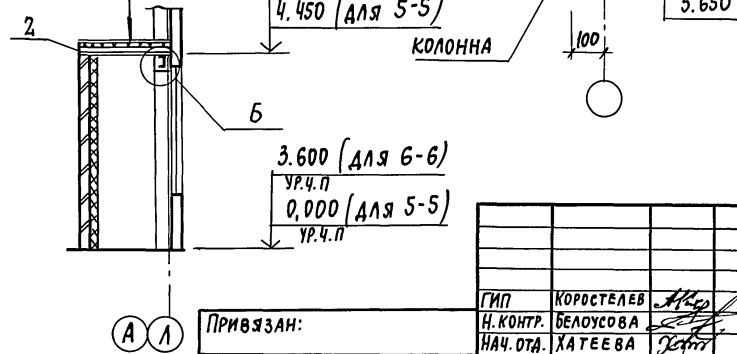

б-б

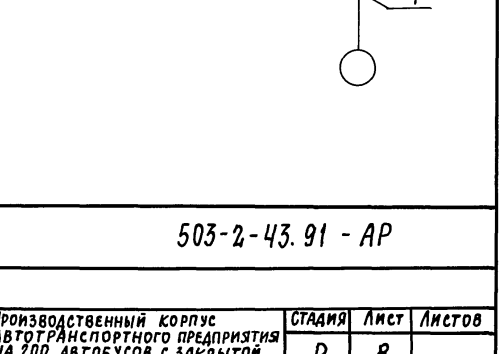

ГИП	Коростелев		
Н. контр.	Белоусова		
Нач. отд.	Хатеева		
Гл. констр.	Бескоровайный		
Зав. гр.	Рубцова		
Инженер	Бова		

Привязан:

Инв. №

503-2-43.91 - АР

Производственный корпус автотранспортного предприятия на 200 автобусов с закрытой стоянкой	Стадия	Лист	Листов
	Р	8	
Фрагмент плана 5 Виды А, Г...И	Гипроавтотранс Воронежское арендное предприятие		

Копировал:

25122-02 10

Формат А2

Нач. отд. Лапатов
Нач. отд. Малахов
Взам. инв. №
Подпись и дата
Инв. № подл.

Альбом 2

План антресоли №1 на отм. 3.600

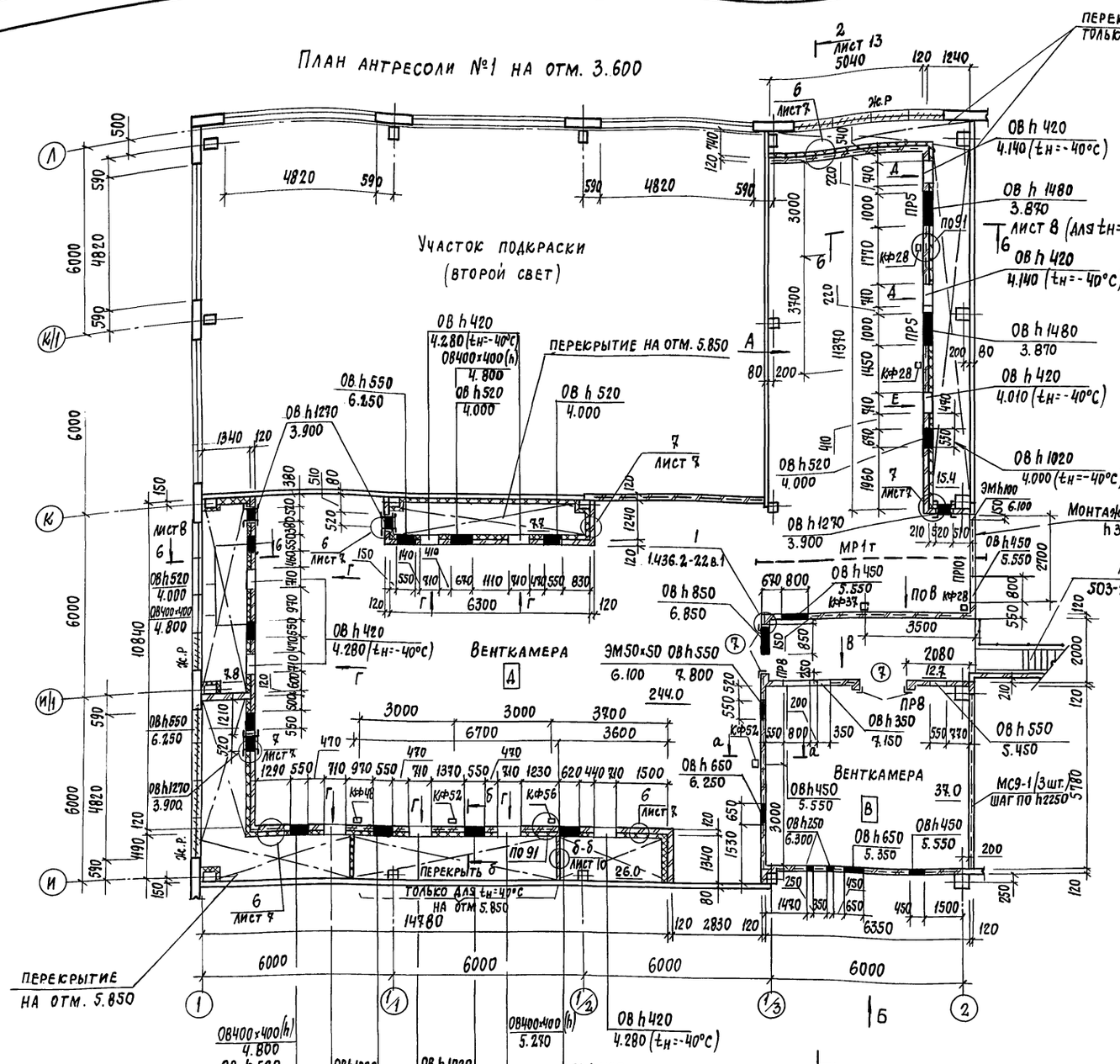

Вид А (для tн=-30°С)

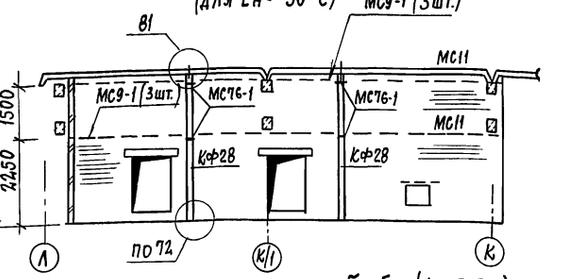

а-а

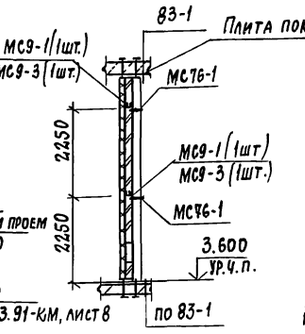

б-б (t=-30°С)

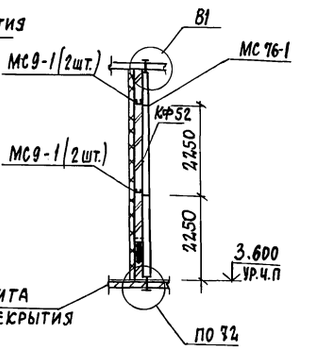

Вид Б

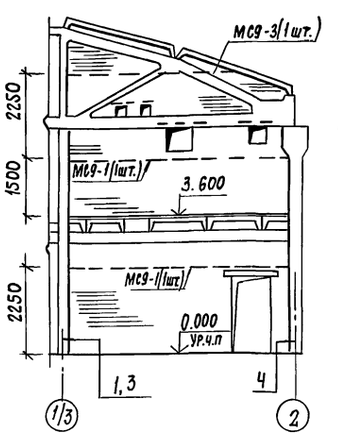

Вид В

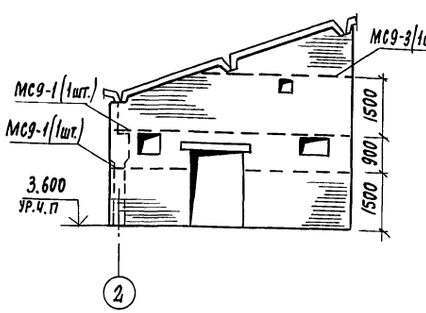

1. Виды Г, Д, Е см. на листе 8
2. Узлы, не имеющие ссылку на лист, приняты по серии 1.431.6-28, вып. 1

ГИП	Коростелев		
Н.контр.	Белоусова		
Нач. отд.	Хатеева		
Гл. конст.	Бескоровайный		
Зав. гр.	Рубцова		
Инж. тех.	Бова		

Привязан:

Инв. №

503-2-43.91-АР

Производственный корпус автотранспортного предприятия на 200 автобусов с закрытой стоянкой	Стадия	Лист	Листов
	Р	9	
План антресоли №1 на отм. 3.600	ГИПРОАВТОТРАНС Воронежское арендное предприятие		

Копировал: 25122-02 11 Формат А2

Инв. № подл. | Подпись и дата | Взам. инв. № | Нач. отд. ОВ Алпатов

Альбом 2

План антресоли №2 на отм. 3.600

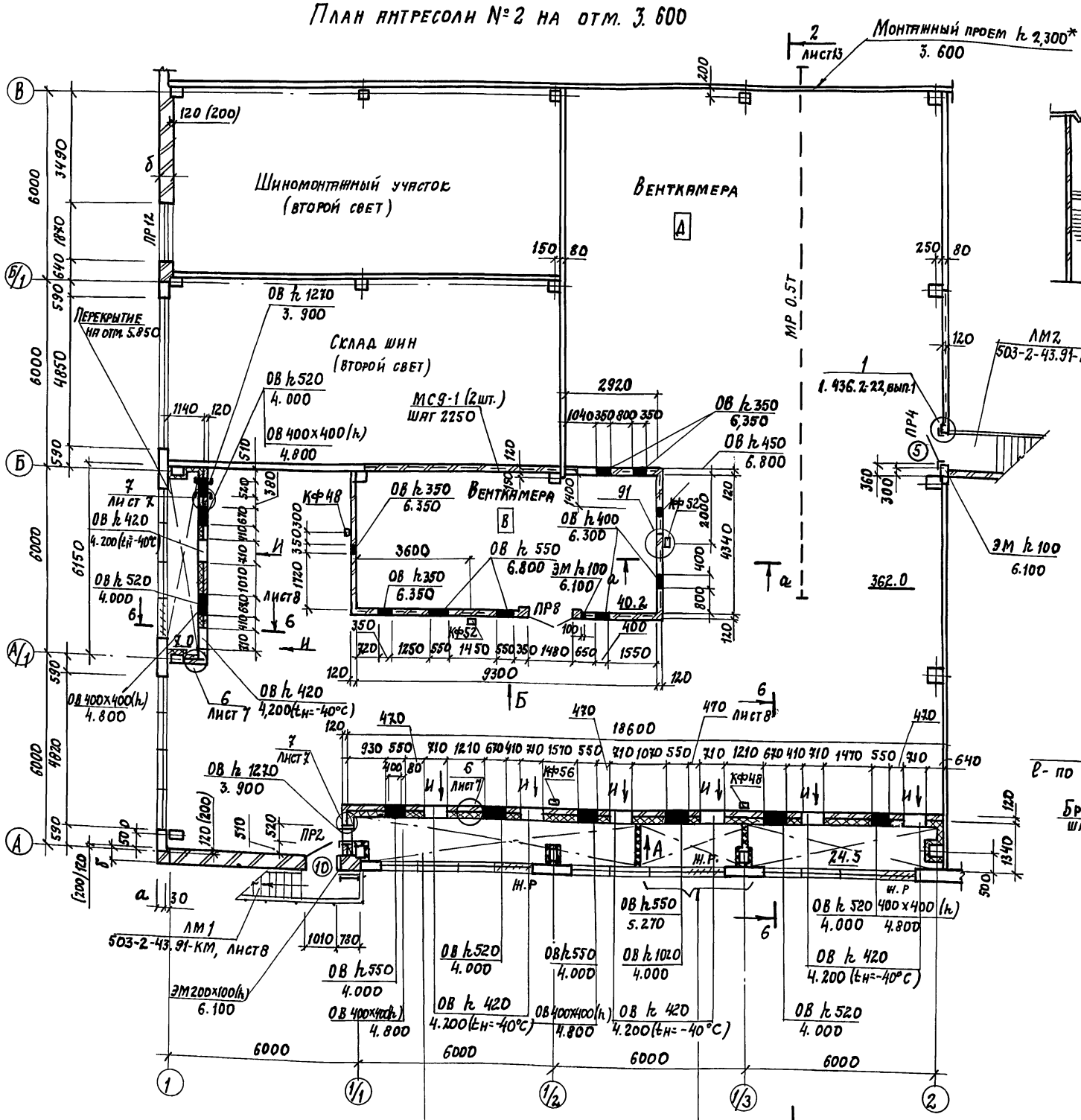

Вид А

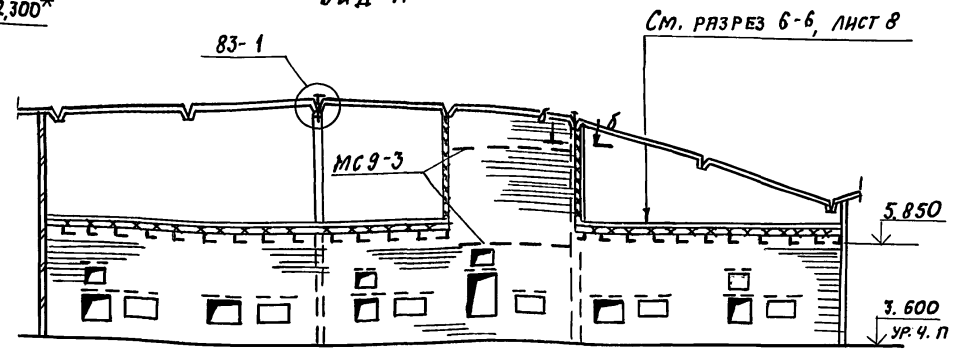

Вид Б

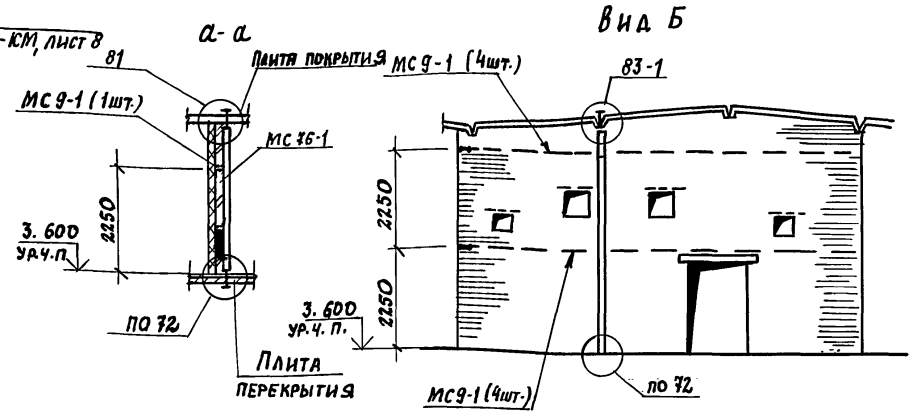

б-б

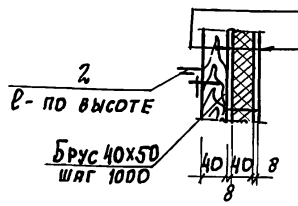

Окраска железным суриком за 2 раза	
Листы асбестоцементные плоские	
ЛП-П-2,5х1,5-8 ГОСТ 18124-78*	
Минераловатные плиты	
П125-1000.1000.40 ГОСТ 9573-82*	

1. Узлы, не имеющие ссылку на лист, приняты по серии 1.431.6-28, вып. 1
2. Вид И см. на листе 8.
3. В скобках даны размеры для температуры минус 40° С

ГИП	Коростелев		
Н.контр.	Белоусова		
Нач. отд.	Хатеева		
Гл. констр.	Бескоровайный		
Зав. гр.	Рубцова		
Инж. III кат.	Бова		

503-2-43.91 -АР

Производственный корпус автотранспортного предприятия на 200 автобусов с закрытой стоянкой

Стадия	Лист	Листов
Р	10	

План антресоли №2 на отм. 3.600

Гипроавтотранс Воронежское арендное предприятие

Привязан:

Инв. №

Инв.№ подл. | Подпись и дата | Взам.инв.№ | Инв.№ дубл. | Нач.отд. ОВ Алпатов

25122-02 12 Формат А2

Фрагмент плана 6

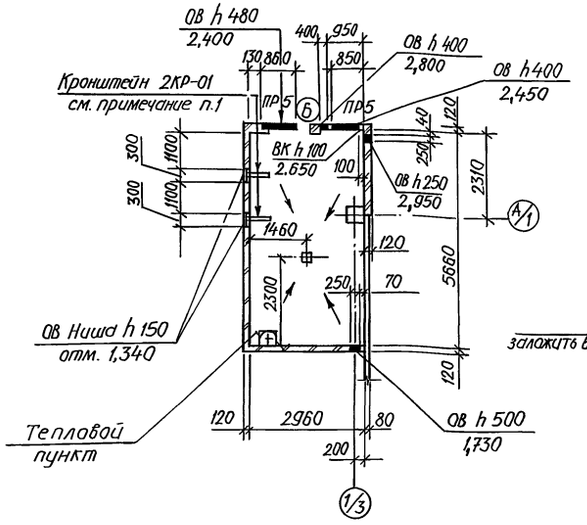

Вид К

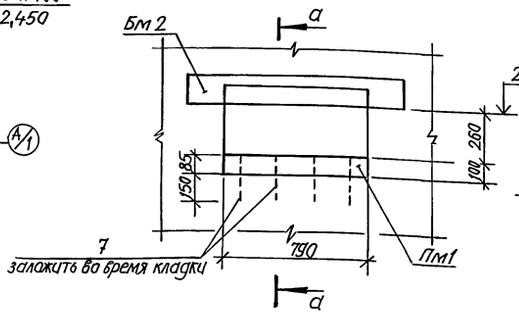

а-а

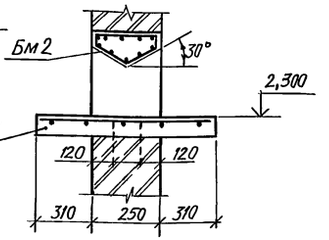

б - б

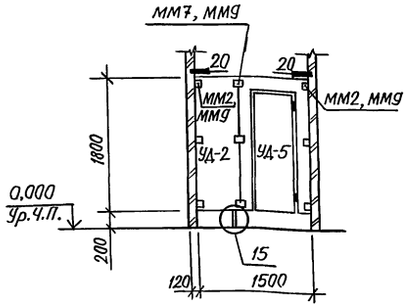

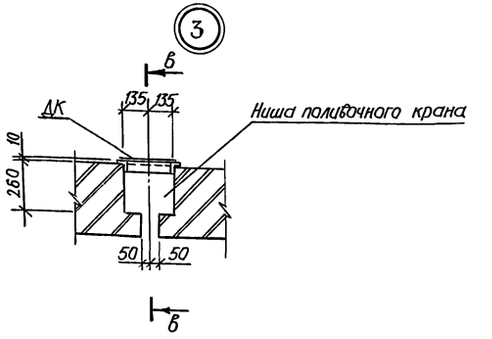

в-в

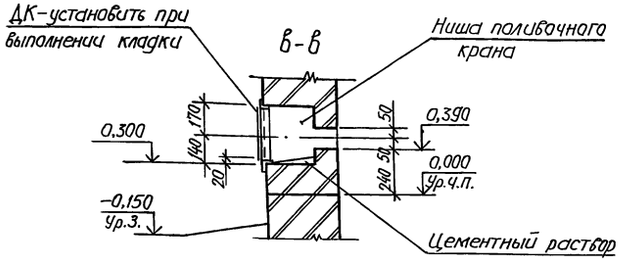

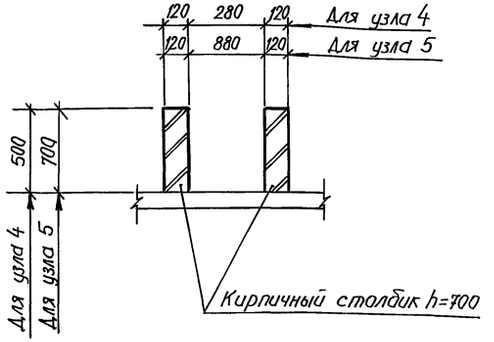

Кронштейны для крепления воздухораспределителя выполнить на отм. 1,000 и заложить в ниши при выполнении кладки. После установки кронштейнов ниши забетонировать.

Спецификация элементов к планам, фрагментам плана, антресолям

Марка, поз.	Обозначение	Наименование	Кол. шт.	Масса ед., кг	Примечание
		Щитовая перегородка			
		кабин уборных			
УД-2	416-0-1, Вып.7, Альб. 2	УД-2	1	16.1	
УД-5	416-0-1, Вып.7, Альб. 2	УД-5	1	24,8	
		Металлические соедини-			
		тельные детали			
мм2	416-0-1, Вып.7, Альб. 2	мм2	6		
мм7	416-0-1, Вып.7, Альб. 2	мм7	3		
мм9	416-0-1, Вып.7, Альб. 2	мм9	18		
		Опорная ножка			
		т.р 25х3,2 ГОСТ 3262-75*			
		ℓ=190	1	0,5	
ИМ36	503-2-43.91-9.06.01	Изделие закладное ИМ36	8	24,0	
ДК	ИИ-03-03, Альб. 71-64	Дверца поливочного крана ДК	2	6.29	
БМ1	503-2-43.91-9.06.02	Балка Бм 2	1	260.0	
Пм1	503-2-43.91-9.06.03	Плита Пм 1	1	150,0	
БР100.30.15	ГОСТ 6665-82*	Бортовой камень БР100.30.15	850		
		Швеллер 27 ГОСТ 8240-89 / Ст3 пс5-I ГОСТ 535-88			
1		ℓ=10050	2	278.4	для t=-40°
		Уголок 50×50×5-Б ГОСТ 8509-86 / Ст3 кп3-I ГОСТ 535-88			
2		ℓобщ.=251,0м		874.0	
		Уголок 100×100×8-Б ГОСТ 8509-86 / Ст3 сп5-I ТУ14-1-3023-80			
3		ℓ=300	29	3,7	
		Швеллер 20 ГОСТ 8240-89 / Ст3 пс 5-I ТУ14-1-3023-80			
4		ℓобщ. 91,0м		1675,0	
		Лист ПН-0-6×250×300 ГОСТ 19903-74* / Ст3 кп2-I ГОСТ 14637-79*			
5			29	3,5	
		Стержень арматурный			
6		А-I-12 ГОСТ 5781-82* ℓ=230	162	0,2	для t=-40°
7		А-I-6 ГОСТ 5781-82* ℓ=200	8	0,04	

продолжение спецификации см. лист 12

ГИП	Коростелев		503-2-43.91-АР
Н.контр.	Белоусова		
Нач. отд.	Хатеева		Производственный корпус автотранспортного предприятия на 200 автобусов с закрытой стоянкой
Гл.констр.	Бескровайная		Стадия: Р; Лист: 11; Листов:
Зав.гр.	Рубцова		Фрагмент плана 6, Вид К, сечение б-б, узлы 3...5
Инж.-техн.	Бова		ГИПРОАВТОТРАНС Воронежское АП

Привязан:

Инв. №

Нач. отд. ОВ Хатеева; Гл. инж. проекта Аллатов; Гл. спец. Воздев; Нач. отд. ВК; Подпись и дата; Взам. инв. №; Инв. № подл.

Копировал: Попов 25122-02 13 Формат А2

Альбом 2

Продолжение спецификации к планам, фрагментам плана, антресолям

Марка, поз.	Обозначение	Наименование	Кол. шт.	Масса ед., кг	Примечание
ЗД-1	1.436.2-22, вып. 1	Закладное изделие ЗД-1	376	1,5	
ЗД-2	1.436.2-22, вып. 1	Закладное изделие ЗД-2	104	1,5	
2КР-01	5.904-1, вып.0, лист 14	Кронштейн 2КР-01	8	6,9	
		Колонна фахверка			
КФ28	1.431.6-28, вып.0,2	КФ28	3	37,63	
КФ37	1.431.6-28, вып.0,2	КФ37	1	45,46	
КФ48	1.431.6-28, вып.0,2	КФ48	3	53,29	
КФ52	1.431.6-28, вып.0,2	КФ52	4	56,52	
КФ56	1.431.6-28, вып.0,2	КФ56	2	58,82	
		Изделия соединительные			
МС3	1.431.6-28, вып.2	МС3	11	0,17	
МС10	1.431.6-28, вып.2	МС10	11	2,6	
МС16	1.431.6-28, вып.2	МС16	11	1,6	
МС34-1	1.431.6-28, вып.2	МС34-1	4	3,08	
МС11	1.431.6-28, вып.2	МС11	11	2,47	
МС9-1	1.431.6-28, вып. 2	МС9-1	44	7,62	
МС9-3	1.431.6-28, вып. 2	МС9-3	10	5,49	
МС10-1	1.431.6-28, вып. 2	МС10-1	1	3,04	
МС23	1.431.6-28, вып. 2	МС23	20	9,62	
МС54	1.431.6-28, вып.2	МС54	100	0,34	
МС64-1	1.431.6-28, вып. 2	МС64-1	100	0,23	
МС76-1	1.431.6-28, вып.2	МС76-1	10	0,09	

Спецификация элементов заполнения проемов

Марка, поз.	Обозначение	Наименование	Кол.	Масса	Примечание
1	1.435.2-23, вып.2	Ворота АОК-ПВ	8		см. примеч.
2	2.435-6, вып. 3	Ворота ПВ 3,6×3,6	1		
2*	2.435-6, вып. 3	Ворота ПВИ 3,6×3,6	1		
3	503-2-43.91-9-КЖИ	Ворота В1	2		
		Дверной блок			
4	ГОСТ 6629-74*	ДГ 21-9 л	3		
5	1.436.2-22, вып. 2	ДМП21×10/0,75-В пр	27		
6	1.436.2-22, вып. 2	ДМП21×10/0,75-В л	9		
7	1.436.2-22, вып. 3	ДМП21×14/0,75-В	9		
8	1.436.2-22, вып. 3	ДМП21×18/0,75-В	1		
9	ГОСТ 14624-84	ДНГ 24-10	7		
10	ГОСТ 14624-84	ДНГ 21-10	1		
11	1.436.2-22, вып. 2	ДМП21×10/1,5-Б	1		

Спецификация перемычек

Марка, поз.	Обозначение	Наименование	Кол. шт.	Масса ед., кг	Примечание
		для $t_н$ = -30°С			
1	ГОСТ 24893.1-81	БОП38-1П	8	2650	
2	1.038.1-1, вып.4	8ПБ13-1	39	35,0	
3	1.038.1-1, вып.4	8ПБ17-2	6	45,0	
5	1.038.1-1, вып.4	9ПБ22-3	3	125,0	
		для $t_н$ = -40°С			
1	ГОСТ 24893.1-81	БОП25-1Т	16	2200	
2	1.038.1-1, вып.4	8ПБ13-1	52	35,0	
3	1.038.1-1, вып.4	8ПБ17-2	8	45,0	
5	1.038.1-1, вып.4	9ПБ22-3	4		
		для $t_н$ = -30°С, -40°С			
2	1.038.1-1, вып.4	8ПБ13-1	67	35,0	
3	1.038.1-1, вып.4	8ПБ17-2	8	45,0	
4	1.038.1-1, вып.4	8ПБ16-1	1	42,0	
5	1.038.1-1, вып.4	9ПБ22-3	2	125,0	
6	1.038.1-1, вып.4	9ПБ25-3	4	140,0	
7	1.038.1-1, вып.4	9ПБ26-4	8	148,0	
8	1.038.1-1, вып.4	9ПБ30-4	1	170,0	
		Уголок 75·75×6-Б ГОСТ 8509-86 / Ст3пс3-1 ГОСТ 535-88			
9		е = 1290	28	8,9	
10		е = 1680	6	11,6	
11		е = 2200	1	15,2	

Ведомость проемов ворот и дверей

Марка поз.	Размер проема в мм
1	4000×3600
2,2*	3600×3600
3	2200×2500
4	910×2070
5,6,11	1080×2080
7	1480×2080
8	1880×2370
9	1010×2370
10	1010×2070

Ворота поз.1 по серии 1.435.2-23 вып. 2 применяются для температуры наружного воздуха до минус 30° С.

Для температуры минус 40°С при привязке проекта разработать мероприятия (тройное остекление верхней части ворот), обеспечивающие необходимое сопротивление теплопередаче конструкции ворот.

Ведомость перемычек

Марка поз.	Схема сечения
ПР1	для $t_н$ = -30°С 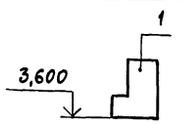
ПР1	для $t_н$ = -40°С 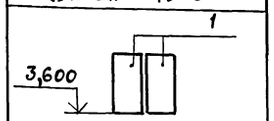
ПР2 ПР12	для $t_н$ = -30°С 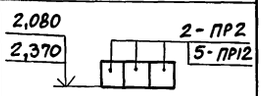
ПР2 ПР12	для $t_н$ = -40°С 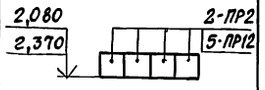
ПР3	для $t_н$ = -30°С 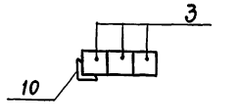
ПР3	для $t_н$ = -40°С 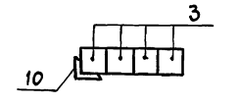

Марка поз.	Схема сечения
ПР4 ПР7 ПР8	для $t_н$ = -30°С, -40°С 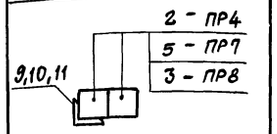
ПР5 ПР10 ПР11	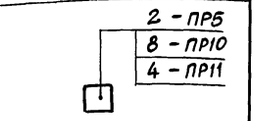
ПР6 ПР9	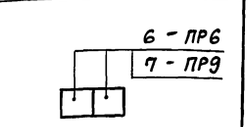

Привязан:

Инв. №

ГИП	Коростелев		
Н. контр.	Белоусова		
Нач. отд.	Хатеева		
Гл. констр.	Бескоровайный		
Зав. гр.	Рубцова		
Инж. техн.	Бова		

503-2-43.91 АР

Производственный корпус автотранспортного предприятия на 200 автобусов с закрытой стоянкой

Стадия	Лист	Листов
Р	12	

Спецификации

ГИПРОАВТОТРАНС
Воронежское арендное предприятие

Инв. № подл. | Подпись и дата | Взам. инв. №

Альбом 2

Разрез 1-1

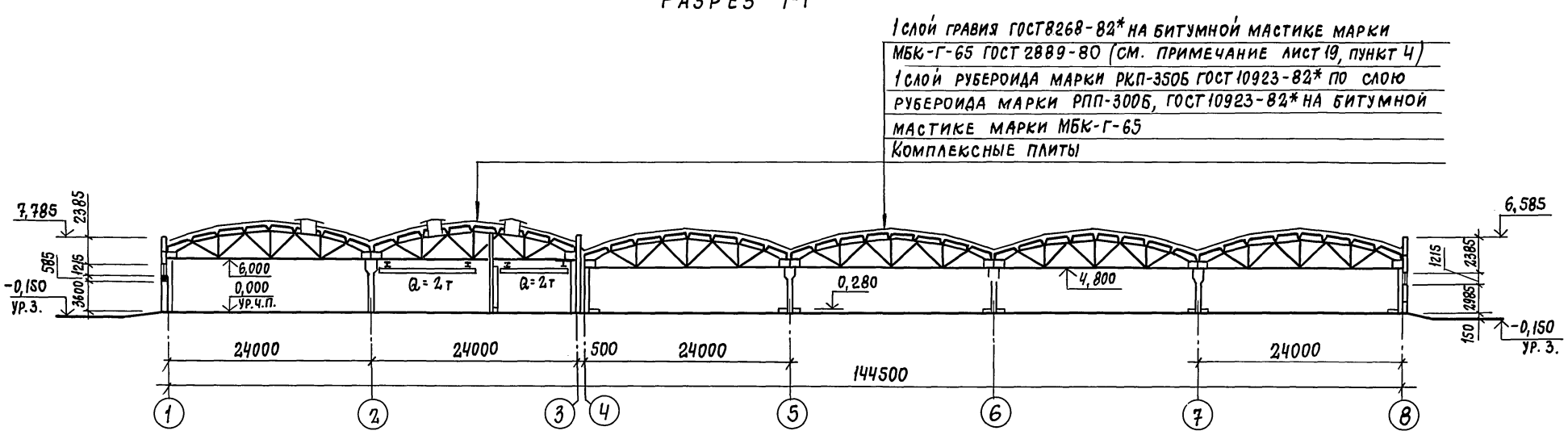

Разрез 2-2

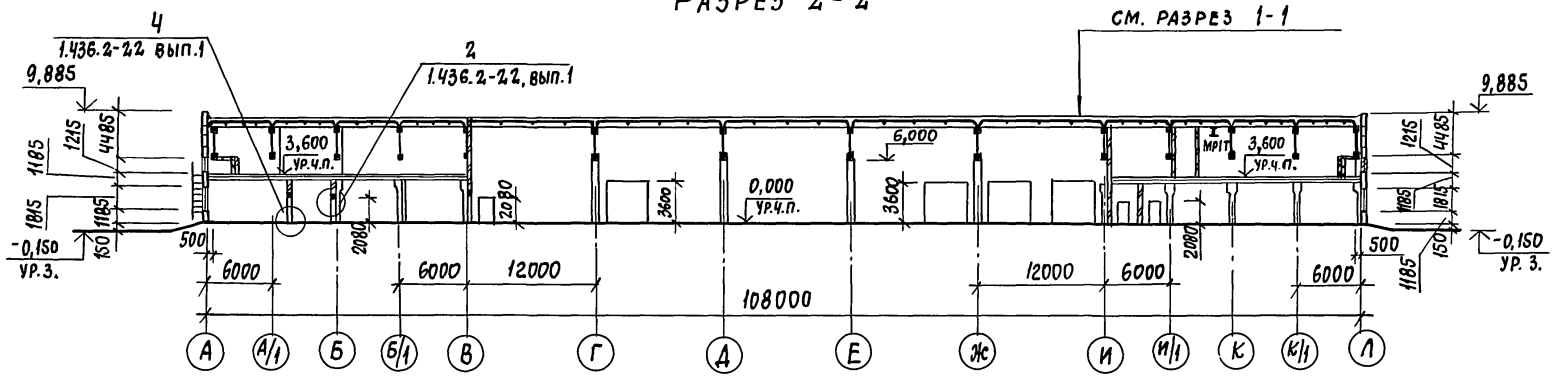

Фрагмент плана 7 (переход в АБК)

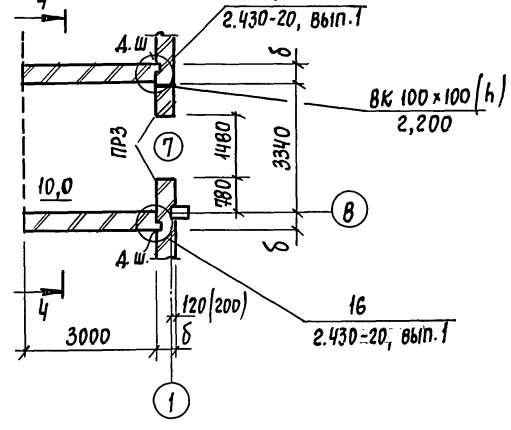

Разрез 3-3

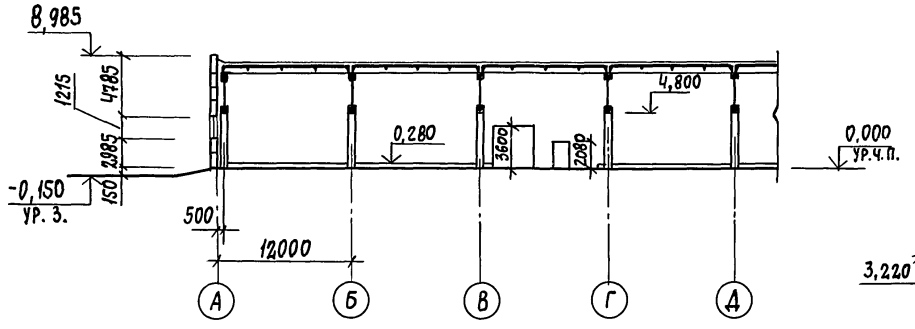

Разрез 4-4

1 слой гравия ГОСТ 8268-82* на мастике МБК-Г-55 ГОСТ 2889-80
1 слой рубероида РКП-350Б ГОСТ 10923-82* по трем слоям рубероида РПП-300Б ГОСТ 10923-82* на битумной мастике МБК-Г-55
Огрунтовка раствором битума БНК-90/30 в керосине
Стяжка из цем. песч. раствора марки 50 - 15 мм
Утеплитель - ячеистый бетон (плитный) γ = 400 кг/м³
Л = 0,13 - 150 мм
Пароизоляция - рубероид РПП-300Б, наклеенный на горячем битуме
Затирка цем.-песч. раствором марки 50 - 5 мм
Ж.-б плита покрытия - 220 мм

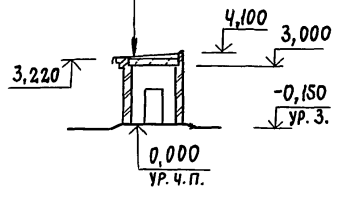

Привязан:	ГИП	Коростелев		503-2-43.91-АР
	Н. контр.	Белоусова		
	Нач. отд.	Хатеева		Производственный корпус автотранспортного предприятия на 200 автобусов с закрытой стоянкой
	Гл. арх.	Харламов		Стадия: Р; Лист: 13; Листов:
	Гл. конст.	Бескоровайный		
	Зав. гр.	Рубцова		Разрезы 1-1...4-4. Фрагмент плана 7
Инв. №	Инж. III кат.	Бова		Гипроавтотранс Воронежское арендное предприятие

Копировал: 25122-02 15 Формат А2

Инв. № подл. | Подпись и дата | Взам. инв. № | Нач. отд. ОВ | Нач. отд. ВК | Алпатов | Гвоздев | Нач. техн. отд. Дильдин

Альбом 2

ФАСАД 1-8

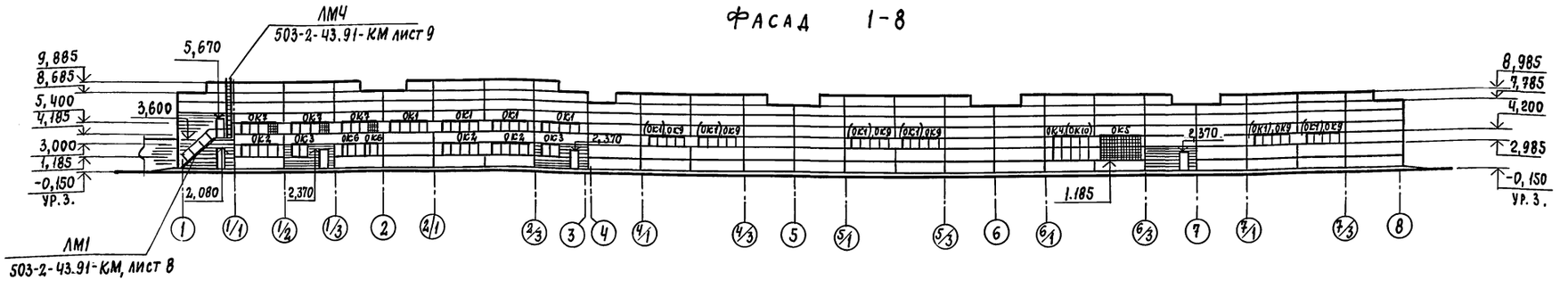

ФАСАД 8-1

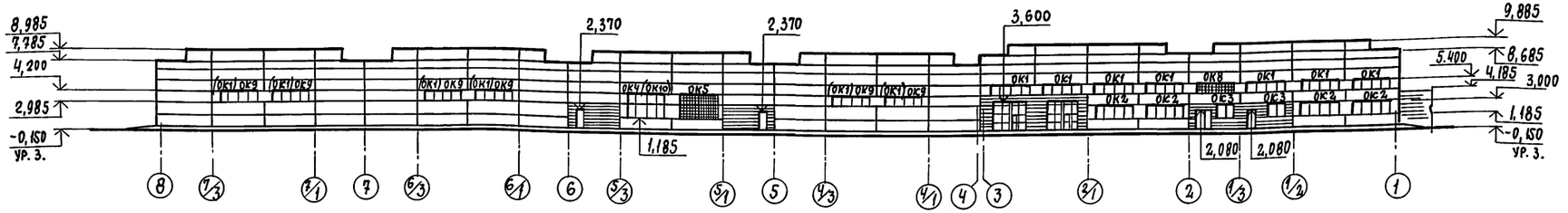

ФАСАД А-Л

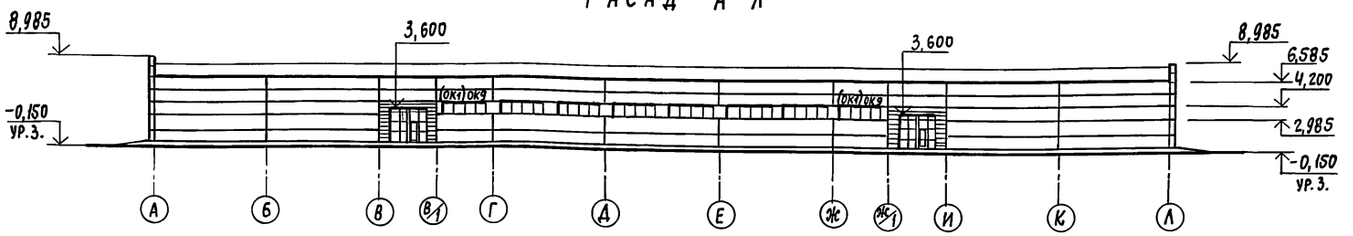

ФАСАД Л-А

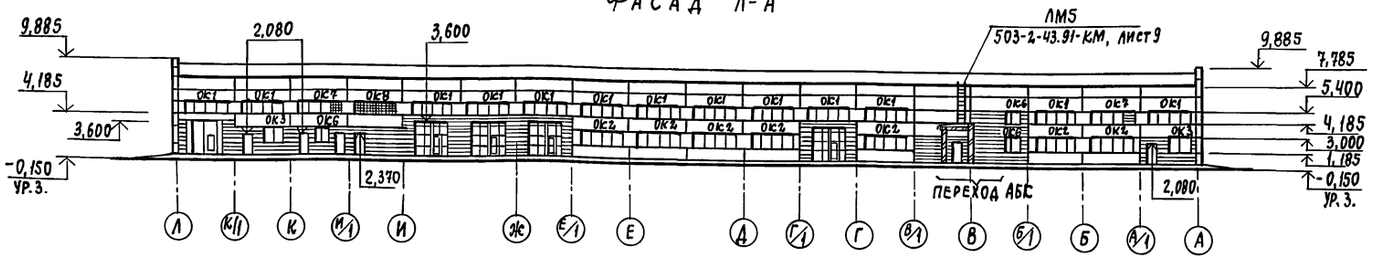

1. Крепление оконных блоков к кирпичным стенам выполнить на шурупах к деревянным пробкам. размером 250×120×65, которые заложить на высоту 300мм от низа и выше через 600мм по проекту
2. При строительстве предусмотреть в оконных переплетах приборы открывания - механизированные, дублированные ручным управлением.
3. В скобках даны марки окон для температуры минус 40°С

Привязан:

Инв. №

ГИП	Коростелев	
Н.контр.	Белоусова	
Нач. отд.	Хатеева	
Гл. констр.	Бескоровайный	
Гл. арх.	Харламов	
Зав. гр.	Рубцова	
Инж. III кат.	Бова	

503-2-43.91-АР

Производственный корпус автотранспортного предприятия на 200 автобусов с закрытой стоянкой

Стадия	Лист	Листов
Р	14	

Фасады 1-8, 8-1, А-Л, Л-А

ГИПРОАВТОТРАНС
Воронежское арендное предприятие

Копировал: 25122-02 16 Формат А2

Инв. № подл. | Подпись и дата | Взам. инв. № | Нач. отд. ОВ Аллатов | Нач. отд. ВС Гвоздев

Альбом 2

Схемы расположения элементов заполнения оконных проемов

ОК1; ОК9

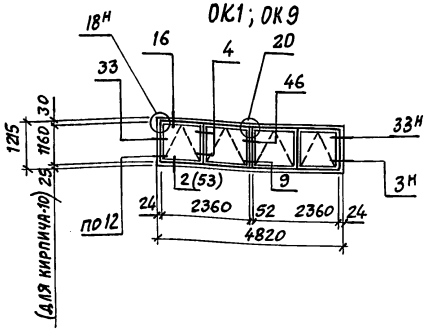

ОК2

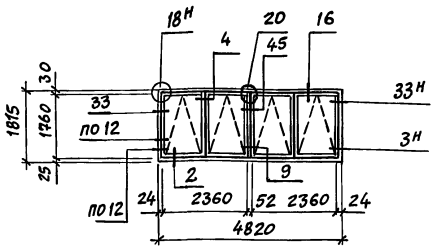

ОК3

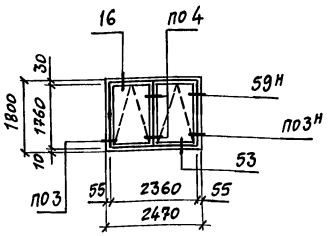

ОК4; ОК10

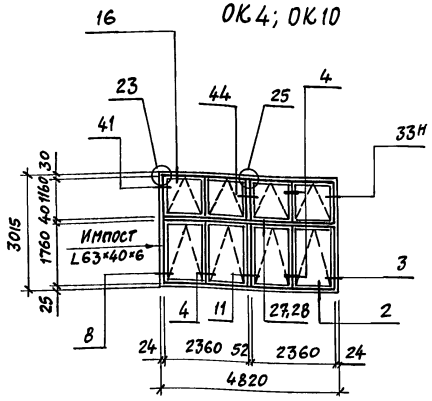

ОК5

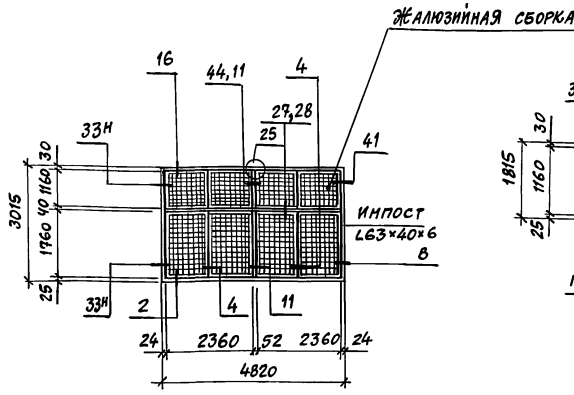

ОК6

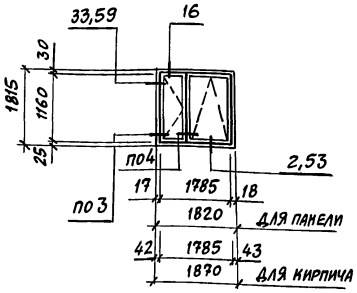

ОК11

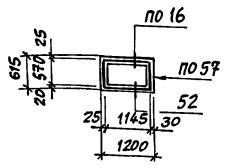

ОК7

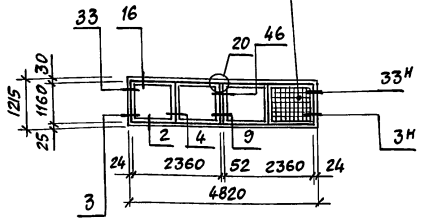

ОК8

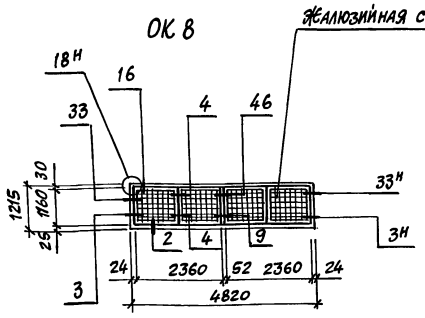

1. Узлы на схемах окон замаркированы по серии 2.436-17, вып.1.
2. Крепление жалюзийной сборки в оконных блоках выполнить по серии 1.494-27, вып.9, узлы I ... IV.
3. В спецификации подоконные плиты данные в скобках для температуры минус 40°С.

Спецификация элементов заполнения оконных проемов

Марка, поз.	Обозначение	Наименование	Кол.	Масса ед., кг	Примечание
ОК2 (мест 14)	ГОСТ 12506-81	Оконный блок ПВД 18-24.1	28		
	ГОСТ 8484-82	Плита подоконная ПО 12.20.35 (ПО 12.25.35)	56		
ОК3 (мест 6)	ГОСТ 12506-81	Оконный блок ПВД 18-24.1	6		
	ГОСТ 8484-82	Плита подоконная ПО 12.20.35 (ПО 12.25.35)	12		
ОК5 (мест 2)	ГОСТ 12506-81	Оконный блок ПГО 12-24.1	4		
	ГОСТ 12506-81	Оконный блок ПГО 18-24.1	4		
		Импост брус деревянный			
		сечением 50×200, L=3000	2		
	ГОСТ 8484-82	Плита подоконная ПО 12.20.35 (ПО 12.25.35)	8		
		Жалюзийная сборка			См. чертежи ОВ
ОК6 (мест 5)	ГОСТ 12506-81	Оконный блок ПВД 18-18.1	5		
	ГОСТ 8484-82	Плита подоконная ПО 18.20.35 (ПО 18.25.35)	5		
ОК7 (мест 5)	ГОСТ 12506-81	Оконный блок ПГО 12-24.1	10		
	ГОСТ 8484-82	Плита подоконная ПО 12.20.35 (ПО 12.25.35)	20		
		Жалюзийная сборка			См. чертежи ОВ
ОК8 (мест 2)	ГОСТ 12506-81	Оконный блок ПГО 12-24.1	4		
	ГОСТ 8484-82	Плита подоконная ПО 12.20.35 (12.25.35)	8		
		Жалюзийная сборка			См. чертежи ОВ
ОК11 (мест 1)	ГОСТ 12506-81	Оконный блок СГО 6-12	1		См. комнату мастера
		только для t = -30°С			
ОК1 (мест 24)	ГОСТ 12506-81	Оконный блок ПВД 12-24.1	48		
	ГОСТ 8484-82	Плита подоконная ПО.12.20.35	96		
ОК9 (мест 20)	ГОСТ 12506-81	Оконный блок ПВД 12.24.1	40		
	ГОСТ 8484-82	Плита подоконная ПО.12.20.35	80		
ОК4 (мест 2)	ГОСТ 12506-81	Оконный блок ПВО 12-24.1	4		
	ГОСТ 12506-81	Оконный блок ПВО 18-24.1	4		
		Импост брус деревянный			
		сечением 50×200, L=3000	2		
	ГОСТ 8484-82	Плита подоконная ПО 12.20.35	8		
		только для t = -40°С			
ОК1 (мест 44)	ГОСТ 12506-81	Оконный блок ПВД 12-24.1	88		
	ГОСТ 8484-82	Плита подоконная ПО.12.25.35	176		
ОК10 (мест 2)	ГОСТ 12506-81	Оконный блок ПВД 12-24.1	4		
	ГОСТ 12506-81	Оконный блок ПВД 18-24.1	4		
		Импост брус, деревянный			
		сечением 50×200, L=3000	2		
	ГОСТ 8484-82	Плита подоконная ПО 12.25.35	8		

Привязан:

Инв.№

ГИП	Коростелев		
Н. контр.	Белоусова		
Нач. отд.	Хатеева		
Гл. конс.	Бескоровайный		
Зав. гр.	Рубцова		
Инж. III кат.	Бова		

503-2-43.91 - АР

Производственный корпус автотранспортного предприятия на 200 автобусов с закрытой стоянкой

Стадия	Лист	Листов
Р	15	

Схемы расположения элементов заполнения оконных проемов

ГИПРОАВТОТРАНС
Воронежское арендное предприятие

Копировал 25122-02 17 формат А2

Инв.№ подл. | Подпись и дата | Взам. инв.№

Альбом 2

План полов на отм. 0.000

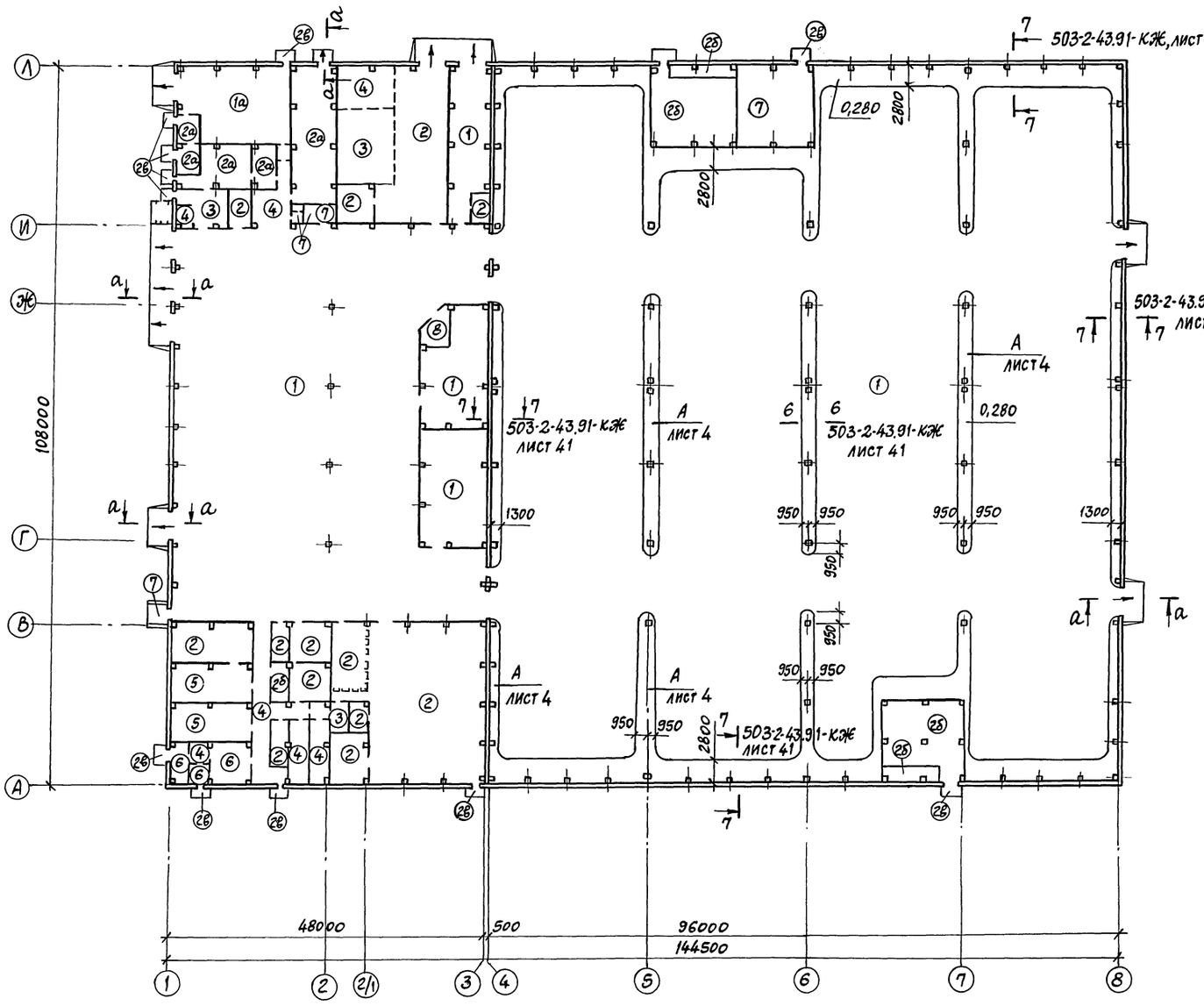

План полов на отм. 3.600

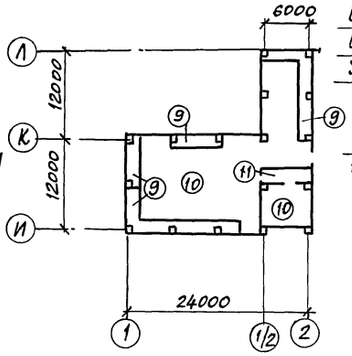

а - а

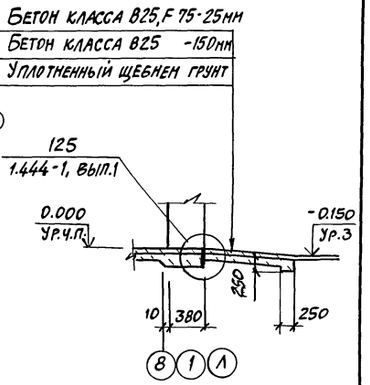

План полов на отм. 3.600

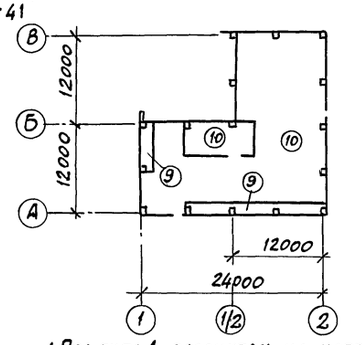

1. Пол типа 1 рассчитан на нагрузку от автобусов ЛиАЗ-5256.
2. Работы по устройству полов выполнять после прокладки всех коммуникаций в соответствии со СНиП 3.04.01-87 „Изоляционные и отделочные материалы", СНиП III-4-80 „Техника безопасности в строительстве."
3. Примыкание полов к стенам выполнить по серии 1.444-1, вып. 1 (узлы 140, 143).
4. В полах на грунте выполнить уклоны к канавам, трапам за счет планировки грунта.
5. По периметру здания у наруженых стен полы утеплить подсыпкой керамзитового гравия толщиной 100мм на ширине 800мм.

Привязан:

Инв.№

ГИП	Коростелев		
Н.контр	Белоусова		
Нач.отд.	Катеева		
Гл.спец.	Бескоровайный		
Зав.гр.	Рубцова		
Инж.-кат.	Манякина		

503-2-43.91-АР

Производственный корпус автотранспортного предприятия на 200 автобусов с закрытой стоянкой

Стадия	Лист	Листов
Р	16	

Планы полов на отм. 0.000 и 3.600

ГИПРОАВТОТРАНС Воронежское проектное предприятие

Инв.№ подл. | Подпись и дата | Взам.инв.№

Альбом 2

ЭКСПЛИКАЦИЯ ПОЛОВ

Наименование или номер помещения по проекту	Тип пола по проекту	Схема пола или номер узла по серии	Элементы пола и их толщина	Площадь пола м²
			На грунте	
Участок углубленного диагностирования и регулировки газовой топливной системы, участок ТО и ТР, стоянка автобусов, склад запасных частей и материалов, склад агрегатов	1		Покрытие – цементно-бетонное бетон класса В22,5 – 25мм Для типа 1 – шлифовать Для типа 1а – с известковым щебнем (безискровый) Подстилающий слой – бетон класса В22,5 – 150мм Основание *	1289,3
Участок подкраски	1а			193,0
Тепловой пункт, агрегатный, слесарно-механический участок и ОГМ, сварочно-жестяницкий шиномонтажный участок, ИРК, кладовая ОГМ, промежуточная кладовая КТПГ1, КТП-2, помещение очистки моющих растворов, мойка агрегатов	2		Покрытие – бетон класса В15 – 20мм Для типа 2 – шлифовать Для типа 2а – шлифовать с известковым щебнем (безискровый) Для типа 2б – не шлифовать Для типа 2в – с железнением, F50 Подстилающий слой – бетон класса В15 – 100мм Основание *	882,7
Кладовая красок, склад смазочных материалов, электрощитовая, электрощитовая контроля и загазованности, краскоприготовительная	2а			217,6
Венткамера, кладовая	2б			309,3
Площадка входов	2в			19,8
Кузнечно-рессорный участок, машинное отделение	3	15 1.441-1, вып.1	Покрытие – брусчатка – 120мм Прослойка – цементно-песчаный раствор марки 300 – 15мм Подстилающий слой – бетон класса В22,5 – 100мм Основание *	141,3

ПРОДОЛЖЕНИЕ ЭКСПЛИКАЦИИ ПОЛОВ

Наименование или номер помещения по проекту	Тип пола по проекту	Схема пола или номер узла по серии	Элементы пола и их толщина	Площадь пола м²
			На грунте	
Участок ремонта приборов системы питания, участок ремонта электрооборудования, компрессорная, тамбуры, проходы, лестничные площадки, участок медницко-радиаторный	4	3 1.444-1, вып.1	Покрытие – мозаичные бетонные плитки 300×300×30 Прослойка – цементно-песчаный раствор марки 300 (30 МПа) – 15мм Подстилающий слой – бетон класса В15 – 100мм Основание *	134,4
Обойный участок, склад шин	5	11 1.444-1, вып.1	Покрытие – асфальтобетон – 40мм Подстилающий слой бетон класса В22,5 – 100мм Основание *	141,8
Зарядная, кислотная, участок ремонта аккумуляторов	6		Покрытие – керамическая кислотоупорная плитка ГОСТ 961-84* – 20мм Прослойка цементно-песчаный раствор М150 (15 МПа) с добавлением латекса – 15мм Подстилающий слой – бетон класса В22,5 – 100мм Основание *	66,2
Санузлы, переход, станция пожаротушения	7	28 1.441-1, вып.1	Покрытие – керамическая плитка ГОСТ 6787-80* – 13мм Прослойка и заполнение швов – цементно-песчаный раствор марки 300 (15 МПа) – 15мм Подстилающий слой – бетон класса В7,5 – 100мм Основание *	174,9

ПРОДОЛЖЕНИЕ ЭКСПЛИКАЦИИ ПОЛОВ

Наименование или номер помещения по проекту	Тип пола по проекту	Схема пола или номер узла по серии	Элементы пола и их толщина	Площадь пола м²
			На грунте	
Комната мастера	8	31 1.444-1, вып.1	Покрытие – линолеум поливинилхлоридный на тканевой основе – 2,5мм Прослойка – кумарово-каучуковая мастика КН3 Стяжка – легкий бетон класса Б7,5-20мм Подстилающий слой – бетон класса В7,5 Основание * – 80мм	14,0
			На перекрытии	
Холодная часть венткамеры	9		Покрытие – бетон класса В15 – 20мм Стяжка – цементно-песчаный раствор марки 150 – 40мм Теплоизоляционный слой – минераловатная плита на синтетическом связующем марки П125-1000.500.40 ГОСТ 9573-82 – 40мм Пароизоляция – окраска горячим битумом за 2 раза Основание – ж.б. плита перекрытия	87,5
Венткамера	10		Покрытие – бетон класса В15 – 20мм Стяжка – цементно песчаный раствор марки 150 – 20мм Основание – ж.б плита перекрытия	683,2
Коридор	11	75 1.444-1, Вып.1	Покрытие – керамическая плитка ГОСТ 6787-80* – 13мм Прослойка – цементный раствор марки 50 – 15мм Стяжка – легкий бетон γ=1300 кг/м³ – 80мм Основание – ж.б плита перекрытия	12,7

* Основание – уплотненный грунт с втрамбованным в него слоем щебня на глубину не менее 40мм ... 60мм.

Инв.№ подл. | Подпись и дата | Взам.инв.№

ПРИВЯЗАН:

Инв.№

ГИП	Коростелев		503-2-43.91-АР
Н.контр.	Белоусова		
Нач.отд.	Хатеева		Производственный корпус автотранспортного предприятия на 200 автобусов с закрытой стоянкой
Гл.констр.	Бескоровайный		Стадия: Р; Лист: 17; Листов:
Зав.гр.	Рудцова		Экспликация полов
Инж.II кат.	Манякина		ГИПРОАВТОТРАНС Воронежское АП

Копировал: Антонов 25122-02 19

Формат А2

План кровли

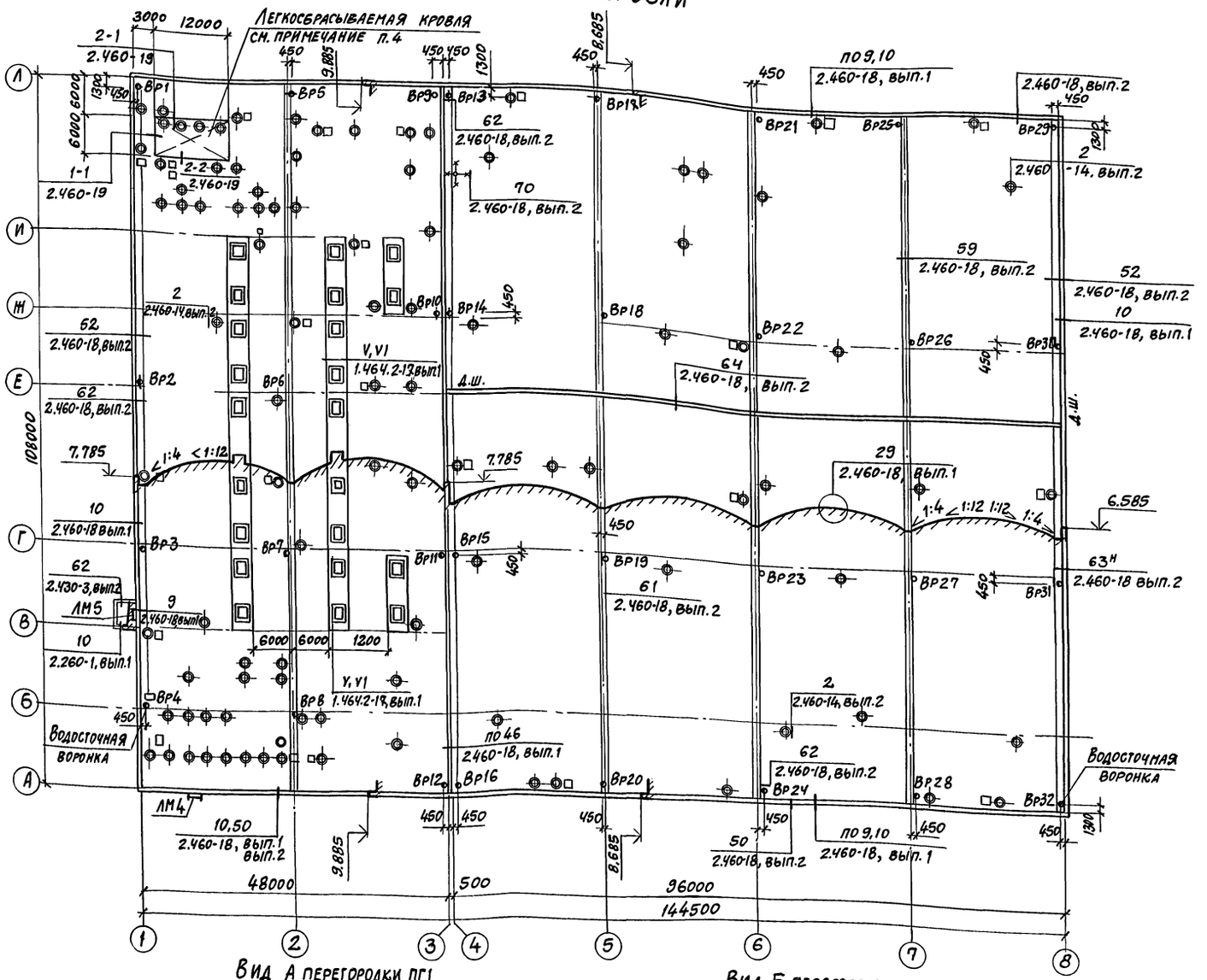

Спецификация перегородки ПГ1

Марка, поз.	Обозначение	Наименование	Кол.	Масса, ед.кг	Примечание
1	1.431-10В302.01.00	Щит 1,5×2,4 ЩПГ	6	26,0	
2	1.431-10В3.02.01.00-03	Щит 1,0×2,4 ЩПГ	2	22,1	
3	1.431-10В3.02.02.00-01	Щит левый 1,5×2,4 ЩПГ-А	1	24,4	
4	1.431-10В302.03.00	Щит правый 1,5×2,4 ЩПГ-Б	1	24,4	
5	1.431-10В302.17.00	Створка дверная 0,7×2,4 ДПГ-Л	1	19,3	
6	1.431-10В302.06.00-01	Створка дверная 0,7×2,4 ДПГ-П	1	20,0	
7	1.431-10В302.15.00	Ригель Р-1	1	7,1	
8	1.431-10В302.05.00-01	Стойка дверная 2,4 ДСГ-Л	1	11,6	
9	1.431-10В302.17.00-01	Стойка дверная 2,4 ДСГ-П	1	11,6	
10	1.431-10В302.18.00	Болт самонарезающийся	18		
11		Гайка М10-4.016 ГОСТ 5915-70*	40		
12		Шайба 10.02.016 ГОСТ 6958-78	40		

Узлы, замаркированные на видах, приняты по серии 1.431-10, вып. 2.

1. Кровельные работы выполнять в соответствии с требованиями СНиП 3.04.01-87 „Изоляционные и отделочные материалы".
2. Кровля должна быть усилена в местах примыкания к парапетам, стаканам - тремя слоями рубероида.
3. Для усиления кровли применять рубероид марки РПП-300Б ГОСТ 10923-82 и мастику марки МБК-Г-85А ГОСТ 2889-80.
4. На участках кровли при уклоне > 10% и на участках легкосбрасываемой кровли защитный слой из гравия не выполнять. Верхний слой кровли в этом случае выполнять из рубероида марки РКК-350Б ГОСТ 10923-82.*
5. Примыкание кровли к стене зенитного фонаря выполнять согласно документу 2.460-18.1.51.
6. Для естественной освещенности участков приняты зенитные фонари по серии 1.464.2-17 вып.1, применяемые при температуре наружного воздуха до минус 30°С:
для температуры, минус 40°С при привязке проекта разработать мероприятия (тройное остекление), обеспечивающие необходимое приведенное сопротивление теплопередаче зенитных фонарей.

Вид А перегородки ПГ1

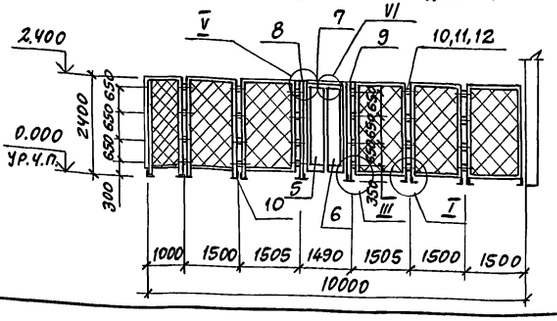

Вид Б перегородки ПГ1

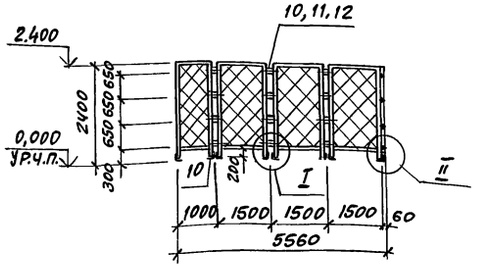

Привязан:

Инв. №

ГИП	Коростелев		
Н.контр.	Белоусова		
Нач.отд.	Хатеева		
Гл.спец.	Бескоровайная		
Зав.гр.	Рубцова		
Инж.-д.кат.	Манякина		

503-2-43.91 - АР

Производственный корпус автотранспортного предприятия на 200 автобусов с закрытой стоянкой	Стадия	Лист	Листов
	Р	18	

План кровли
Вид А, Б перегородки ПГ1

Гипроавтотранс
Воронежское арендное предприятие

Инв.№ подл. | Подпись и дата | Взам.инв.№ | Инв.№ дубл. | Подпись и дата

Альбом 2

СХЕМА ЭЛЕМЕНТОВ МОЛНИЕЗАЩИТЫ

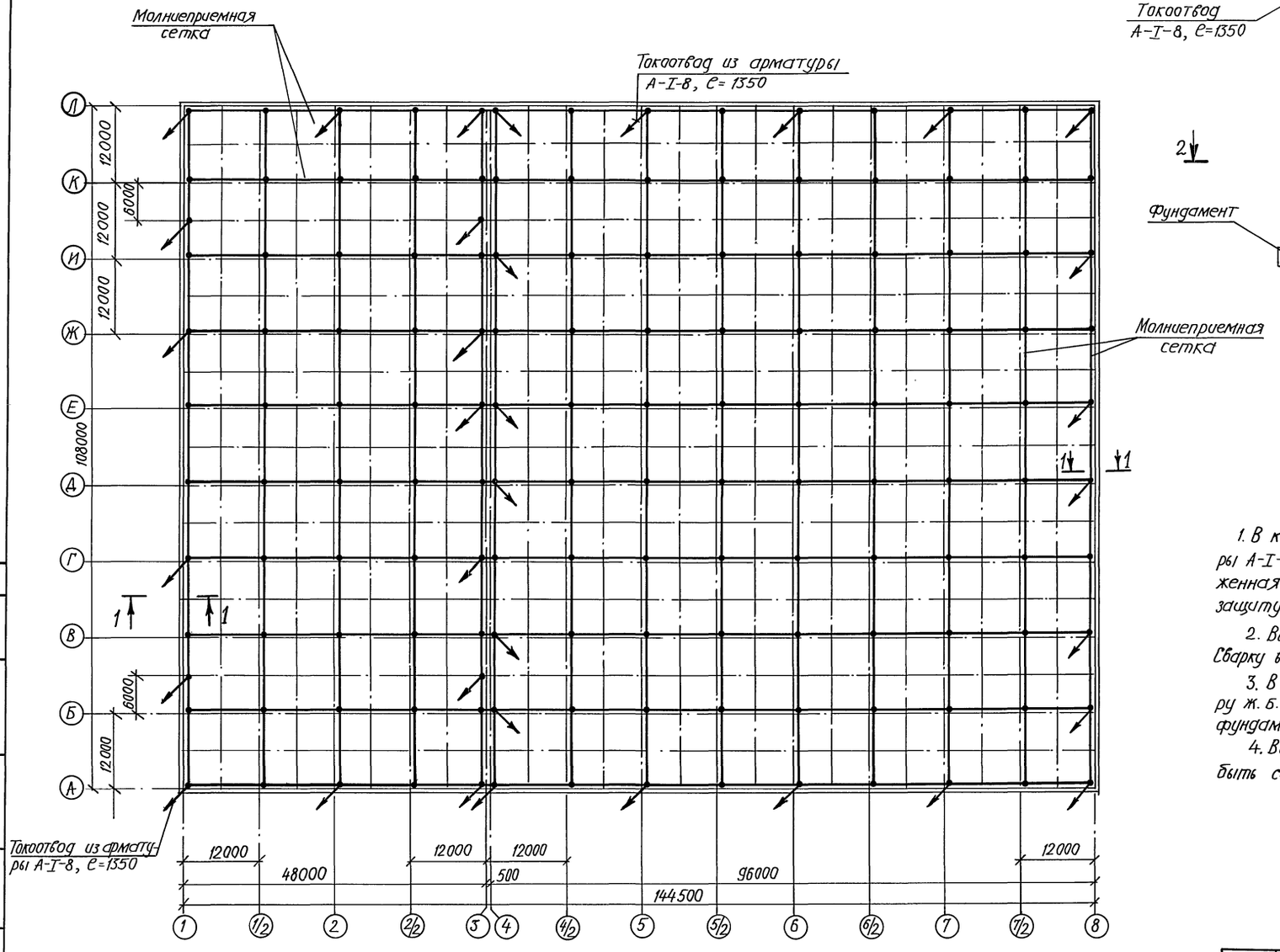

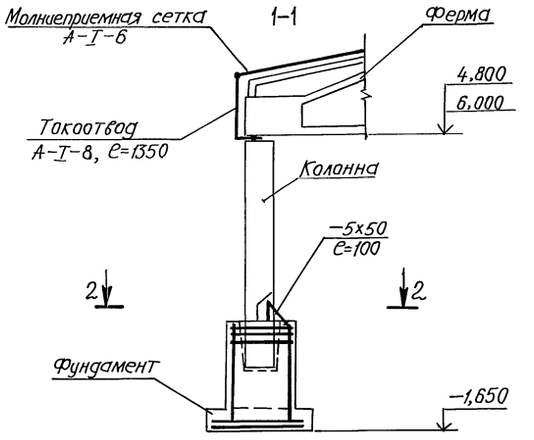

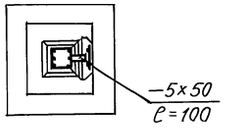

1. В качестве молниеприемника используется сетка из арматуры А-I-6 ГОСТ 5781-82* с размерами ячеек 12,0×12,0 м, уложенная на слой рубероида. Расход арматуры на молниезащиту: А-I-6 =660 кг, А-I-8 =41 кг; -5x50 =4,8 кг.

2. Все соединения стержней сетки выполнить электросваркой. Сварку выполнять электродами Э-42 по ГОСТ 9467-75.

3. В качестве токоотводов использовать продольную арматуру ж. б. колонны, в качестве заземлителей — рабочую арматуру фундамента.

4. Все металлические части, выступающие на кровле, должны быть соединены с сеткой молниеприемника.

				503-2-43.91-АР			
ПРИВЯЗАН:	ГИП	Коростелев		Производственный корпус автотранспортного предприятия на 200 автобусов с закрытой стоянкой	Стадия	Лист	Листов
	Н.контр.	Белоусова			Р	19	
	Нач.отд.	Хатеева					
	Гл.спец.	Бескоровайный					
	Зав.гр.	Рудцова		Схема элементов молниезащиты	ГИПРОАВТОТРАНС ВОРОНЕЖСКОЕ АП		
ИНВ.№	Инж.II кат.	Манякина					

Инв.№ подл. | Подпись и дата | Взам.инв.№ | Нач.отд. ЭГ | Малахов

Копировал: 25122-02 (21) Формат А2

gost.e-ecolog.ru