ТИПОВОЙ ПРОЕКТ

503-1-107.92

Производственный корпус технического обслуживания (ТО), текущего ремонта (ТР) и хранения подвижного состава автотранспортного предприятия на 150 автомобилей смешанного парка

АЛЬБОМ 6

КЖИ Строительные изделия

25420-06 Отпускная цена на момент реализации указана в счет-накладной

gost.e-ecolog.ru

ТИПОВОЙ ПРОЕКТ

503-1-107.92

Производственный корпус технического обслуживания (ТО), текущего ремонта (ТР) и хранения подвижного состава автотранспортного предприятия на 150 автомобилей смешанного парка

АЛЬБОМ 6

КЖИ Строительные изделия

Разработан :
Арендным предприятием
ГИПРОАВТОТРАНС

Главный инженер института В.Н. Крюков
Главный инженер проекта А.В. Трушин

Утвержден и введен в действие концерном "Росавтотранс"

Протокол N 4 **от** 27.04.92

© ГУП ЦПП, 1999

Альбом 6

Обозначение	Наименование	Стр.	Примечание
	Титульный лист	1	
	Содержание альбома	2	
ТП 503-1-107.92 КЖИ.ТТ	Технические требования к изготовлению сборных железобетонных, закладных и арматурных изделий	3	
010.000	Ферма ФС1, ФС2	4	
010.000СБ	Ферма ФС1, ФС2. Сборочный чертеж	5	
020.000	Колонна К1... К3	6	
030.000	Колонна КУ, К5, К8	7	
040.000	Колонна КФ1	8	
050.000	Плита П1; П2; П3	9	
060.000	Плита П4; П6	10	
070.000	Плита П5; П10; П18	11	
080.000	Плита П7	12	
090.000	Плита П8; П9	13	
100.000	Плита П15	14	
110.000	Каркас Кр1... КрЧ	15	
120.000	Изделие соединительное МС1	16	
130.000	Изделие закладное Мн1	16	
140.000	Рама Рш1	17	
150.000	Рамка Рм1	17	
160.000	Рамка Рм2	18	
170.000	Рамка Рм3	19	
180.000	Рамка Рм4	19	
190.000	Щит Щс1	20	
200.000	Щит Щс2	20	
210.000	Щит Щс3	21	
220.000	Решетка Рс1	21	
230.000	Стойка Ст.1	22	
240.000	Щит Щд1	22	

Взам. инв. №

Подпись и дата

Инв. № подл.

Привязан

Инв. №

ТП 503-1-107.92 КЖИ.ДО

ГИП	Трушин		11.92
Нач. отд.	Хрупало		
Н. контр.	Хрупало		
Вед. инж.	Черкасова		

Содержание альбома

Стадия	Лист	Листов
РП		1

ГИПРОАВТОТРАНС г. Москва

25420-06 3 Копировал Максимова Формат А3

Альбом 6

Технические требования

1. Общие технические требования

1.1. Марки стали, принятые в проекте, соответствуют условиям работы конструкций в географических районах с расчетной температурой до -30°С При применении проекта в условиях более низких температур марки стали необходимо откорректировать

2. Железобетонные изделия

2.1. Сборные железобетонные конструкции изготовить в соответствии с существующими сериями, примененными в данном проекте.

2.2. При изготовлении сборных железобетонных элементов должны быть выдержаны требования следующих нормативных документов:

ГОСТ 13015-75* „Изделия железобетонные и бетонные" Общие технические требования

ГОСТ 10922-75 „Арматурные изделия и закладные детали сварные для железобетонных конструкций" Технические требования и методы испытаний.

ГОСТ 8829-85 „Конструкции и изделия железобетонные сборные. Методы испытаний и оценка прочности, жесткости и трещиностойкости"

ГОСТ 10268-80 „Бетон тяжелый. Технические требования к заполнителям"

СНиП 2.03.01.-84 „Бетонные и железобетонные конструкции."

СН 893-78 „Инструкция по сварке соединений арматуры и закладных деталей железобетонных конструкций"

3. Арматурные изделия

3.1. Для стержней и анкеров периодического профиля класса А-III применять сталь марки 35ГС по ГОСТ 5632-72*

3.2. Для стержней гладких класса А-I применять сталь марки Вст3 кп2 по ГОСТ 380-88

3.3. Арматурные каркасы изготовлять с применением контактной точечной сварки. Сварке подлежат все места пересечения стержней.

4. Закладные и соединительные изделия.

4.1 Сварку изделий производить дуговой ручной электросваркой электродами типа Э42 по ГОСТ 9467-75*

4.2. Лицевые поверхности закладных деталей, не соприкасающиеся с бетоном, должны быть огрунтованы грунтом ГФ-0119 и окрашены эмалью ПФ-133 за 2 раза.

5. Техника безопасности.

5.1. Работы по изготовлению изделий выполнять в соответствии с требованиями СНиП III-4-80 „Техника безопасности в строительстве"

Инв. № подл. | Подпись и дата | Взам. инв. №

Привязан

Инв. №

ГИП	Трушин		11.92
Нач.отд.	Хрупало		
Н.контр.	Хрупало		
Вед.инж.	Черкасова		
Инж.-эк.	Лазарева		

ТП 503-1-107.92 КЖИ.ТТ

Технические требования к изготовлению закладных и арматурных изделий

Стадия	Лист	Листов
РП	1	

ГИПРОАВТОТРАНС г. Москва

25420-06 4 Копировал Макеимова Формат А3

Альбом 6

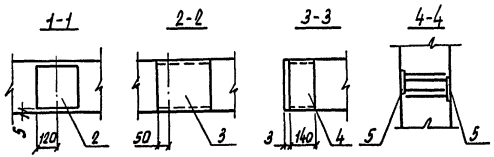

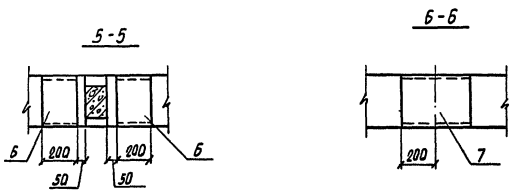

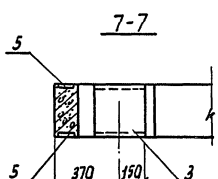

Формат	Зона	Позиция	Обозначение	Наименование	Кол. на элемент. -01		Примечание
				Документация			
А3			1.463.1-17 вып. 0	Пояснительная записка			
				Сборочные единицы			
А3		1	1.463.1-17	Ферма 1.1 ФСП18	1	1	7500 кг
				Изделия закладные			
А4		2	1.463.1-17.10-7	МН3-1	3	2	3,4 кг
А4		3	1.463.1-17.10-8	МН4-1	2	4	15,1 кг
А4		4	1.463.1-17.10-9	МН5	2	2	4,1 кг
А4		5	1.463.1-17.10-10	МН6	8	8	1,3 кг
А4		6	1.463.1-17.10-14	МН10		4	10,2 кг
А4		7	1.463.1-17.10-15	МН11		1	19,1 кг

Ведомость расхода стали на дополнительные закладные изделия, кг.

Марка элемента	Изделия закладные									Всего	Общий расход
	Арматура класса А-III ГОСТ 5781-82*					Прокат марки Ст3сп5 ГОСТ 19903-90					
	Ф8	Ф12	Ф14		Итого	δ=6	δ=8	δ=10	Итого		
ФС1	0,72	5,12			5,84	9,3	38,2		47,5	53,34	53,34
ФС2	0,48	8,8	7,2		16,48	6,2	69,6		75,8	92,28	92,28

Привязан

Инв.№ подл. | Подпись и дата | Взам. инв.№ | Инв.№

ГИП	Трушин		11.92
Нач. отд.	Хрупало		
Н. контр.	Хрупало		
Вед. инж.	Черкасова		
Инж. техн.	Голозова		

ТП 503-1-107.92 КЖИ.010.000

Ферма ФС1, ФС2

Стадия	Масса	Масштаб
РП	см. табл.	1:20
Лист	Листов 1	

Гипроавтотранс г. Москва

Копировал Марченко

25420-06 5

Формат А3

Альбом 6

Рис. 1

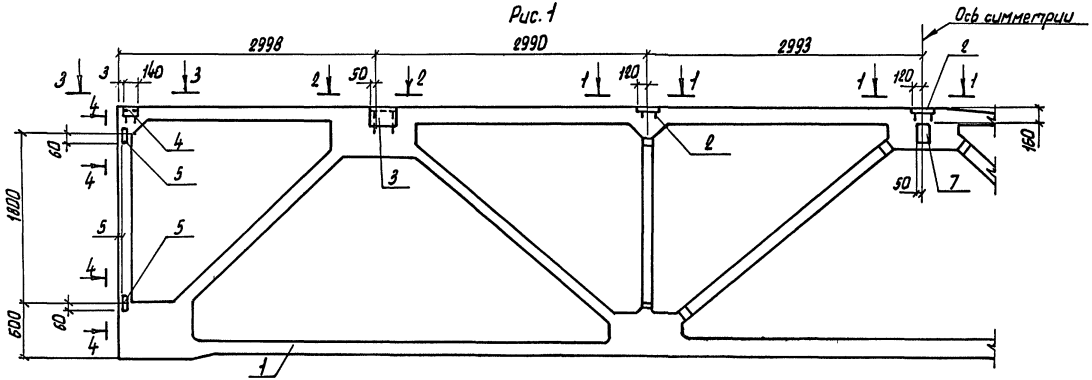

Рис. 2

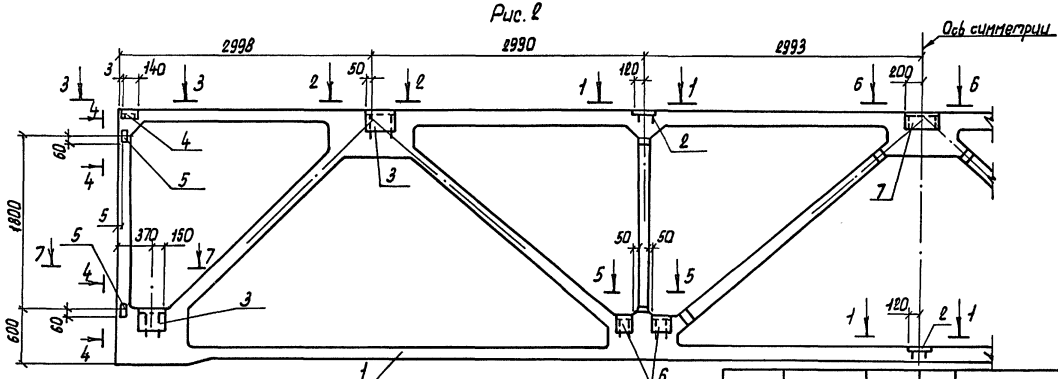

Обозначение	Марка	Рис.	Масса кг
ТП 503-1-107.92 КЖИ.010.000	ФС1	1	7553,36
-01	ФС2	2	7598,28

Привязан

Инв. №

ГИП	Трушин		11.92
Нач. отд.	Хрупало		
Н. контр.	Хрупало		
Вед. инж.	Черкасова		
Инж. ПКТ.	Гомозова		

ТП 503-1-107.92 КЖИ.010.000СБ

Ферма ФС1, ФС2. Сборочный чертеж.

Стадия	Масса	Масштаб
РП	см. табл.	1:50
Лист	Листов 1	

Гипродортранс г. Москва

Копировал Марченко

25420-06 6

Формат А3

Взам. инв. №

Подпись и дата

Инв. № подл.

Альбом 6

Рис. 1

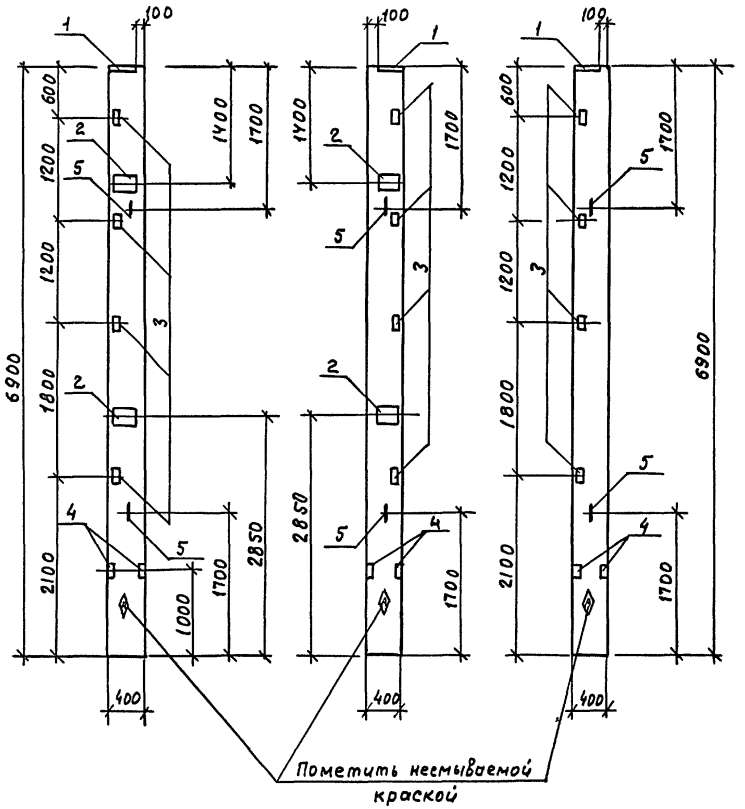

Рис. 2

Рис. 3

Формат	Зона	Поз.	Обозначение	Наименование	Кол-во на исп.			Примечание
						01	02	
				Документация				
А3			1.423.1-3/88.1-ТТ	Пояснительная записка				
				Сборочные единицы				
А3			1.423.1-3/88.1-17	Колонна 2К60-1м3	1	1	1	2800 кг
				Изделия закладные				
А3		1	1.423.1-3/88.2-262	М2-15	1	1	1	1.8 кг
А3		2	1.423.1-3/88.2-255	М1-12	2	2		6.0 кг
А3		3	1.423.1-3/88.2-256	М1-14	4	4	4	1.8 кг
А3		4	1.423.1-3/88.2-253	Мн 11	2	2	2	0.7 кг
				Строповочная петля				
А3		5	1.423.1-3/88.2-285	М14-150	2	2	2	0.9 кг

Ведомость расхода стали на дополнительные закладные изделия, кг

Марка элемента	Изделия закладные											Общий расход
	Арматура класса						Прокат марки					
	А-I		А-III				Ст3сп5					
	ГОСТ 5781-82*						ГОСТ 19903-90			ГОСТ 8509-86		
	ф14	Итого	ф12	ф16	ф25	Итого	δ=8	δ=10	Итого	L 63×5	Итого	
К1	1.8	1.8	4.32	2.5	0.8	7.62	0.6	18.4	19.0	6.0	6.0	34.42
К2	1.8	1.8	4.32	2.5	0.8	7.62	0.6	18.4	19.0	6.0	6.0	34.42
К3	1.8	1.8	1.32	2.5	0.8	4.62	0.6	9.2	9.8	6.0	6.0	25.22

Узлы установки и фиксации закладных изделий даны в серии 1.423.1-3/88 вып.1

Обозначение	Марка	Рис.	Масса кг
ТП 503-1-107.92 КЖИ 020.000	К1	1	2834.4
-01	К2	2	2834.4
-02	К3	3	2825.2

Взам. инв. №

Подпись и дата

Инв. № подл.

Привязан

Инв. №

ГИП	Трушин	11.92
Нач. отд.	Хрулало	
Н. контр.	Хрулало	
Вед. инж.	Черкасова	
Инж. II кат.	Гамозова	

ТП 503-1-107.92 КЖИ 020 000

Колонна К1...К3

Стадия	Масса	Масштаб
РП	см. табл.	1:50
Лист	Листов 1	

Гипроавтотранс г. Москва

Копировал Максимова

Формат А3

Альбом 6

Рис.1 1-1 Рис.2 Рис.3 2-2

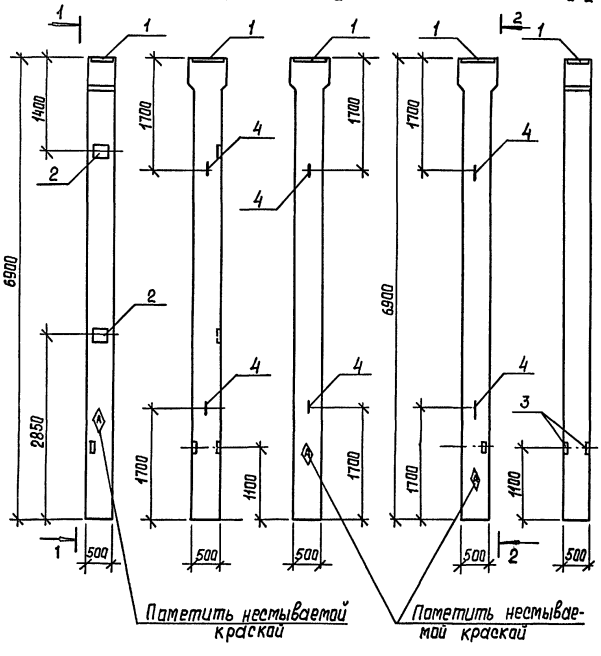

Формат	Зона	Поз.	Обозначение	Наименование	Кол. на исп.			Примечание
						01	02	
				Документация				
А3			1.423.1-3/88.1-ТТ	Пояснительная записка				
				Сборочные единицы				
А3			1.423.1-3/88.1-21	Колонна 6К60-1м3	1	1	1	4400кг
				Изделия закладные				
А3		1	1.423.1-3/88.2-243	МН5	1	1	1	19.6кг
А3		2	1.423.1-3/88.2-255	М1-12	2			6.0кг
А3		3	1.423.1-3/88.2-253	МН 11	2		2	0,7кг
				Строповочная петля				
А3		4	1.423.1-3/88.2-286	М18-250	2	2	2	2.06кг

Ведомость расхода стали на дополнительные закладные изделия, кг

Марка элемента	Изделия закладные										Всего	Общий расход
	Арматура класса						Прокат марки					
	А-I						С245					
	ГОСТ 5781-82*						ГОСТ 19904-90					
	ф18	Итого	ф12	ф16	ф25	Итого	δ=8	δ=10		Итого		
К4	4,12	4,12	3,0	5,1	0,8	8,9	15,1	9,2		24,3	37,32	37,32
К5	4,12	4,12		5,1		5,1	14,5			14,5	23,72	23,72
К8	4,12	4,12		5,1	0,8	5,9	15,1			15,1	25,12	25,12

Узлы установки и фиксации закладных изделий даны в серии 1.423.1-3/88 вып.1

Обозначение	Марка	Рис.	Масса кг.
ТП-503-1-107.92-КЖИ.030.000	К4	1	4437.3
-01	К5	2	4423.7
-02	К8	3	4425.1

Привязан

Инв. №

ГИП	Трушин	
Нач.отд.	Хрупало	
Н.контр.	Хрупало	
Вед.инж.	Черкасова	
Инженер	Гамазова	

ТП 503-1-107.92 КЖИ-030.000

Колонна К4, К5, К8

Стадия	Масса	Масштаб
РП	см. табл.	1:50
Лист	Листов 1	

ГИПРОАВТОТРАНС г. Москва

Копировал 25420-06 8 Формат А3

Взам. инв.№ | Подп. и дата | Инв.№ подл.

Альбом 6

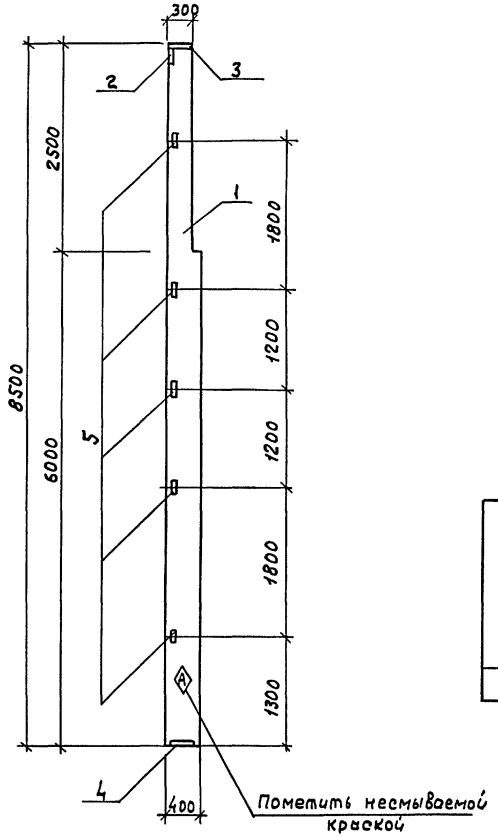

Формат	Зона	Позиция	Обозначение	Наименование	Кол.	Примечание
				Документация		
А3			1.427.1-3.0/87-ТТ	Пояснительная записка		
				Сборочные единицы		
А3		1	1.427.1-3.0/87-01	Колонна 6КФ85-1	1	2400 кг
				Изделия закладные		
А3		2	1.427.1-3.2/87-119	Мн1	1	7.8 кг
А3		3	1.427.1-3.2/87-120	Мн2	1	6.8 кг
А3		4	1.427.1-3.2/87-125	Мн8	1	6.4 кг
А3		5	1.427.1-3.2/87-133	Мн31	5	2.6 кг

Ведомость расхода стали на дополнительные закладные изделия, кг

Марка элемента	Изделия закладные													Общий расход
	Арматура класса А-III ГОСТ 5781-82*						Прокат марки Ст 3 ГОСТ 19903-90			ГОСТ 8509-86			Всего	
	ф10	ф12	ф14			Итого	δ=3	δ=10	Итого	L63×5	L90×6	Итого		
КФ1	3.42	3.3	2.1			8.82	5.7	4.7	10.4	9.6	5.0	14.6	33.82	33.82

Узлы установки и фиксации закладных изделий даны в серии 1.423.1-3/88 вып. 1

Привязан			
Инв. №			
ГИП	Трушин		11.92
Нач. отд.	Хрупало		
Н. контр.	Хрупало		
Вед. инж.	Черкасова		
Инж. II кат.	Гомозова		

ТП 503-1-107.92 КЖИ.040.000

Колонна КФ1

Стадия	Масса	Масштаб
РП	2434	1:50
Лист	Листов 1	

ГИПРОАВТОТРАНС г. Москва

25420-06 9 Копировал Макеимова Формат А3

Инв. № подл. | Подпись и дата | Взам. инв. №

Альбом 6

Рис. 1

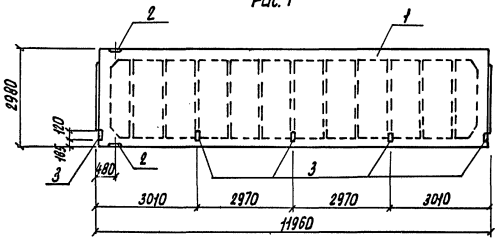

Рис. 2

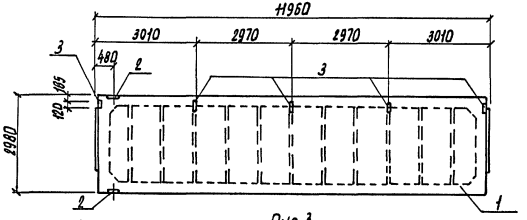

Рис. 3

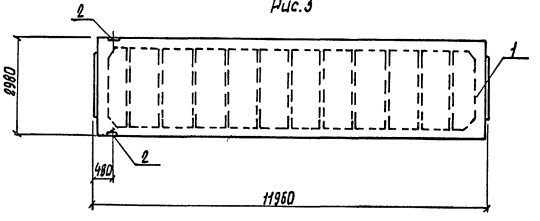

Формат	Зона	Поз.	Обозначение	Наименование	Кол-во на усп.			Примеч.
						01	02	
				Документация				
А3			1.465.1-3/80. Вып. 0	Пояснительная записка				
				Сборочные единицы				
А3		1	1.465.1-3/80.6-1ГЧ	Плита 2ПГ12-1АIVт	1	1	1	7400 кг
				Изделия закладные				
А4		2	1.465.1-3/80. 8-0280	М6	2	2	2	1,54 кг
А4		3	1.465.1-3/80. 8-0300	М9	5		5	2,8 кг

Ведомость расхода стали на дополнительные закладные изделия, кг

Марка элемента	Изделия закладные										Общий расход
	Арматура класса А-III ГОСТ 5781-82*						Прокат марки Ст3пс5 ГОСТ 19904-90			ГОСТ 8509-86	
	Ф10	Ф12				Итого	Б-Б		Итого	L90×8	Итого
П1; П3	3,9	4,0				7,9	7,0		7,0	2,2	2,2	17,1
П2	0,9					0,9				2,2	2,2	3,1
	3,9	4,0				7,9	7,0		7,0	2,2	2,2	17,1

Узлы установки и фиксации закладных изделий даны в серии 1.465.1-3/80 вып. 0.

Обозначение	Марка	Рис.	Масса кг
ТП 503-1-107.92 КЖИ 050.000	П1	2	7417,1
-01	П2	3	7403,1
-02	П3	1	7417,1

Инв.№ подл. | Подпись и дата | Взам. инв.№

Привязан

Инв.№

ГИП	Трушин		11.92
Нач.отд	Хрупало		
Н.контр	Хрупало		
Вед.инж	Черкасова		
Инж.техн	Гонозова		

ТП 503-1-107.92 КЖИ 050.000

Плита П1; П2; П3

Стадия	Масса	Масштаб
РП	см. табл.	1:100
Лист	Листов 1	

Гипроавтотранс г. Москва

Копировал Марченка 25420-06 10 Формат А3

Альбом 6

Рис.1

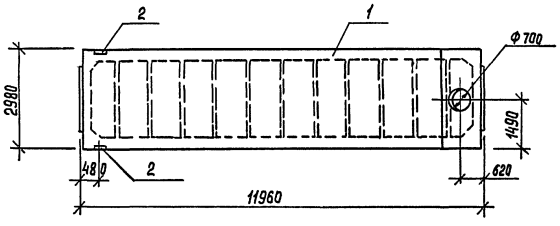

Рис.2

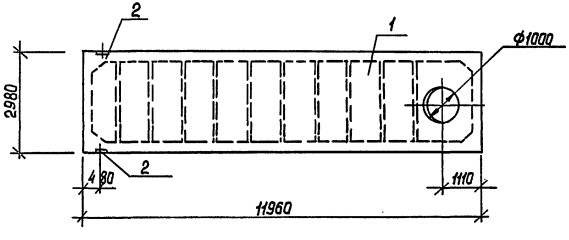

Формат	Зона	Поз.	Обозначение	Наименование	Кол. на исп. 01	Кол. на исп. 02	Примечание
				Документация			
А3			1.465.1-3/80 вып. 0	Пояснительная записка			
				Сборочные единицы			
				Плиты			
А3		1	1.465.1-3/80.5-3Г4	2ПВ12-1АIVТ-7	1		7900 кг
А3		1	1.465.1-3/80.5-4Г4	2ПВ12-1АIVТ-10		1	8300 кг
				Изделие закладное			
А4		2	1.465.1-3/80.8-0280	М6	2	2	1,54 кг

Ведомость расхода стали на дополнительные закладные изделия, кг

Марка элемента	Изделия закладные: Арматура класса А-III ГОСТ 5781-82* ф10					Итого	Прокат марки С245 ГОСТ 8509-86 L90×6			Итого	Всего	Общий расход
П4, П6	0,9					0,9	2,2			2,2	3,1	3,1

Узлы установки и фиксации закладных изделий даны в серии 1.465.1-3/80 вып. 0

Обозначение	Марка	Рис.	Масса кг
ТП 503-1-107.92 КЖИ.060.000	П4	1	7903,1
-01	П6	2	8303,1

Привязан

Инв. № подл. | Подпись и дата | Взам. инв. №

Инв. №

ГИП	Трушин		11.92
Нач.отд.	Хрупало		
Н. контр.	Хрупало		
Вед. инж.	Черкасова		
Инженер	Гамозова		

ТП 503-1-107.92 КЖИ.060.000

Плита П4, П6

Стадия	Масса	Масштаб
РП	см. табл.	1:100
Лист	Листов 1	

ГИПРОАВТОТРАНС г. Москва

Копировал 25420-06 11 Формат А3

Альбом 6

Рис.1

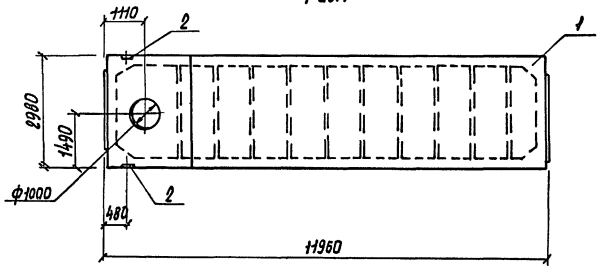

Рис.2

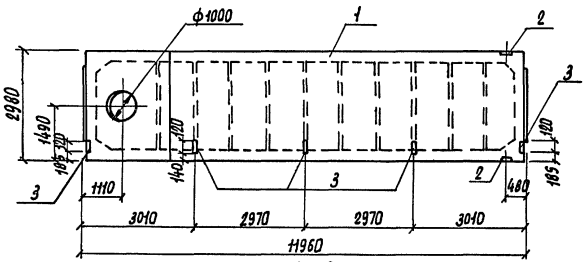

Рис.3

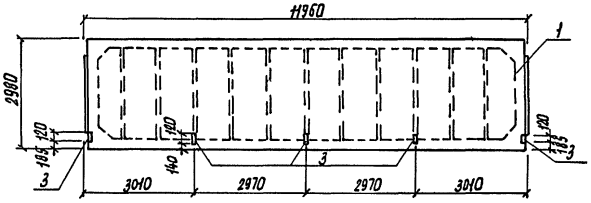

Обозначение	Марка	Рис.	Масса кг
ТП 503-1-107.92 КЖИ 070.000	П5	1	8303,1
-01	П10	3	7414,0
-02	П18	2	8317,1

Формат	Зона	Поз.	Обозначение	Наименование	Кол-во на изд.			Примеч.
						01	02	
				Документация				
А3			1.465.1-3/80, вып.0	Пояснительная записка				
				Сборочные единицы				
				Плита				
А3		1	1.465.1-3/80.5-4 Г4	2ПВ12-1АIIIГ-10	1		1	8300кг
А3		1	1.465.1-3/80.5-1 Г4	2ПГ12-1АIIIт		1		7400кг
				Изделия закладные				
А4		2	1.465.1-3/80.8-0280	М6	2		2	1,54 кг
А4		3	1.465.1-3/80.8-0300	М9		5	5	2,8 кг

Ведомость расхода стали на дополнительные закладные изделия, кг

Марка элемента	Изделия закладные										Общий расход
	Арматура класса А-III ГОСТ 5781-82*						Прокат марки С 245 ГОСТ 19904-90			ГОСТ 8509-86	
	ф10	ф12				Итого	δ=6		Итого	L 90х6 Итого	
П5	0,9					0,9				2,2 2,2	3,1
П10	3,0	4,0				7,0	7,0		7,0		14,0
П18	3,9	4,0				7,9	7,0		7,0	2,2 2,2	17,1

Узлы установки и фиксации закладных изделий даны в серии 1.465.1-3/80 вып. 0

Привязан

Инв. № подл.

ГИП	Трушин		
Нач. отд.	Хрупало		
Н. контр.	Хрупало		
Вед. инж.	Черкасова		
Инж. III кат.	Гамазова		

ТП 503-1-107.92 КЖИ 070.000

Плита П5; П10; П18.

Стадия	Масса	Масштаб
РП	см. табл.	1:100
Лист	Листов 1	

Гипроавтотранс г. Москва

Копировал Марченко

25420-06 12

Формат А3

Альбом 6

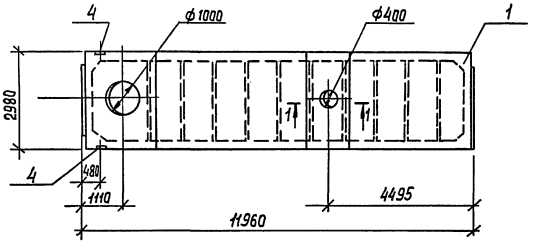

1-1

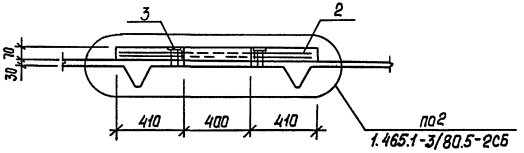

Формат	Зона	Поз.	Обозначение	Наименование	Кол. на исп.			Примечание
						01	02	
				Документация				
А3			1.465.1-3/80 вып.0	Пояснительная записка				
				Сборочные единицы				
				Плита				
А3		1	1.465.1-3/80.5-4Г4	2ПВ12-1АIVт-10	1			8300
				Каркас пространственный				
А4		2	1.465.1-3/80.8-1000	КП1	1			25,8 кг
А4		3	1.465.1-3/80.8-0290	Изделия закладные М8	4			0,93 кг
А4		4	1.465.1-3/80.8-0280	М6	2			1,54 кг
				Материалы				
				Бетон класса В25	0,26			м3

Ведомость расхода стали на дополнительные закладные изделия, кг

Марка элемента	Изделия закладные											Всего	Общий расход
	Арматура класса А-III ГОСТ 5781-82*						Прокат марки С245 ГОСТ 19904-90		ГОСТ 8509-86				
	ф10	ф12				Итого	б=6	Итого	L90×8	Итого			
П7	2,2	25,8				28,0	2,5	2,5	2,2	2,2		32,7	32,7

Узлы установки и фиксации закладных изделий даны в серии 1.465.1-3/80 вып.0

Привязан

Инв.№

ГИП	Трушин	
Нач. отд.	Хрупало	
Н. контр.	Хрупало	
Вед. инж.	Черкасова	
Инженер	Гамазова	

ТП 503-1-107.92 КЖИ.080.000

Плита П7

Стадия	Масса	Масштаб
РП	8332,7	1:100
Лист	Листов 1	

Гипроавтотранс г. Москва

Копировал 25420-06 13 Формат А3

Инв.№ подл. | Подпись и дата | Взам. инв.№

Альбом 6

Рис. 1

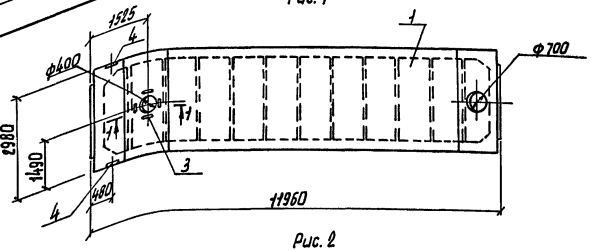

Рис. 2

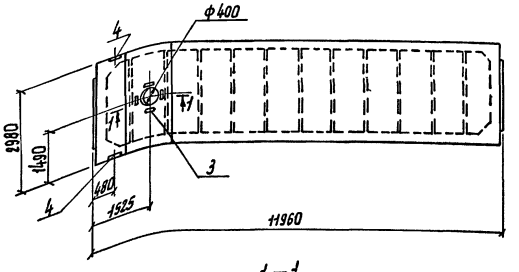

1—1

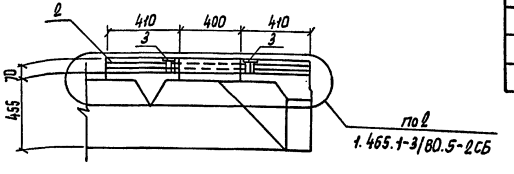

Формат	Зона	Поз.	Обозначение	Наименование	Кол-во на исп.			Примеч.
						01	02	
				Документация				
А3			1.465.1-3/80 Вып. 0	Пояснительная записка				
				Сборочные единицы				
А3		1	1.465.1-3/80.5-3Г4	Плита 2ПВ12-1АIVТ-7	1			7900 кг
А3		1	1.465.1-3/80.5-1Г4	2ПГ12-1АIVТ		1		7400 кг
				Каркас пространственный				
А4		2	1.465.1-3/80; 8-1000	КП1	1	1		25,8 кг
А4		3	1.465.1-3/80; 8-0890	Изделия закладные М8	4	4		0,93 кг
А4		4	1.465.1-3/80; 8-0880	М6	2	2		1,54 кг
				Материалы				
				Бетон класса В25	0,26	0,26		м³

Ведомость расхода стали на дополнительные закладные изделия, кг

Марка элемента	Изделия закладные											Всего	Общий расход
	Арматура класса А-III ГОСТ 5781-82						Прокат марки Ст3пс5						
							ГОСТ 19903-74		ГОСТ 8509-86				
	ф10	ф12				Итого	δ=6	Итого	L 90×8	Итого			
П8	2,2	25,8				28,0	2,5	2,5	2,2	2,2		30,7	30,7
П9	2,2	25,8				28,0	2,5	2,5	2,2	2,2		30,7	30,7

Узлы установки и фиксации закладных изделий даны в серии 1.465.1-3/80 Вып. 0.

Обозначение	Марка	Рис.	Масса кг
ТП 503-1-107.92 КЖИ.090.000	П8	1	7930,7
-01	П9	2	7431,7

Привязан

Инв. № подл. | Подпись и дата | Взам. инв. №

Инв. №

ГИП	Трушин		
Нач. отд.	Хрупало		
Н. контр.	Хрупало		
Вед. инж.	Черкасова		
Инж. техн.	Гаюзова		

ТП 503-1-107.92 КЖИ.090.000

Плита П8; П9.

Стадия	Масса	Масштаб
РП	см. табл.	1:100
Лист	Листов 1	

Гипроавтотранс г. Москва

Копировал Марченка

25420-06 14

Формат А3

Альбом 6

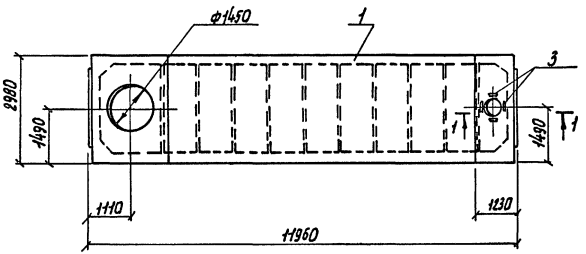

1 — 1

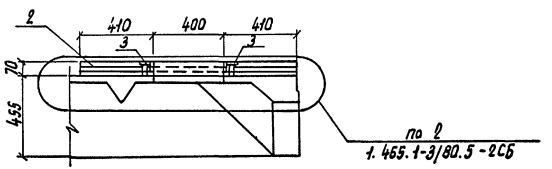

Формат	Зона	Позиция	Обозначение	Наименование	Кол. на исп.			Примечание
						01	02	
				Документация				
А3			1.465.1-3/80 Вып. 0	Пояснительная записка				
				Сборочные единицы				
А3		1	1.465.1-3/80.5-	Плита 2ПВ12-1АIIIт-14	1			8100 кг
				Каркас пространственный				
А4		2	1.465.1-3/80.8-1000	КП1	1			25,8 кг
А4		3	1.465.1-3/80.8-0290	Изделие закладное М8	4			0,93 кг
				Материалы				
				Бетон класса В25	0,25			м³

Ведомость расхода стали на дополнительные закладные изделия, кг

Марка элемента	Изделия закладные										Общий расход
	Арматура класса					Прокат марки					
	А-III					Ст3					
	ГОСТ 5781-82*										
	ф10	ф12			Итого	б=6				Итого	
П15	1,3	25,8			27,1	2,5				2,5	29,6

Узлы установки и фиксации закладных изделий даны в серии 1.465.1-3/80 вып. 0.

Привязан		ТП 503-1-107.92	КЖИ.100.000
		Плита П15	Стадия: РП; Масса: 8129,6; Масштаб: 1:100
			Лист; Листов 1
Инв. №	ГИП Трушин; Нач. отд Хрупало; Н. контр. Хрупало; Вед. инж Черкасова; Инж. Гомозова		Гипроавтотранс г. Москва

Копировал Марченко 25420-06 15 Формат А3

Инв. № подл. | Подпись и дата | Взам. инв. №

Альбом 6

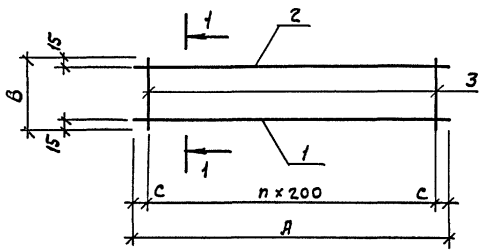

1—1

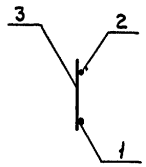

Формат	Зона	Позиция	Обозначение	Наименование	Количество на исполнение				Примечание
						-01	-02	-03	
				Документация					
А3			ТП КЖИ. ТТ	Технические требования	X	X	X	X	
				к изготовлению сборных железобетонных, закладных и арматурных изделий					
				Детали					
Б.Ч		1		А-III-25 ГОСТ 5781-82*					
				ℓ = 11950				1	46.0 кг
				А-III-18 ГОСТ 5781-82*					
Б.Ч		1		ℓ = 5950		1	1		11.9 кг
Б.Ч		1		ℓ = 5650	1				11.3 кг
				А-I-10 ГОСТ 5781-82*					
Б.Ч		2		ℓ = 11950				1	7.4 кг
Б.Ч		2		ℓ = 5950		1	1		3.7 кг
Б.Ч		2		ℓ = 5650	1				3.5 кг
				А-I-8 ГОСТ 5781-82*					
Б.Ч		3		ℓ = 420				60	0.17 кг
Б.Ч		3		ℓ = 225			30		0.09 кг
Б.Ч		3		ℓ = 195		30			0.08 кг
Б.Ч		3		А-I-6 ГОСТ 5781-82*					
				ℓ = 195	29				0.05 кг

Обозначение	Марка	А	В	С	П	Масса ед. кг
Т.П 503-1-107.92 КЖИ.110.000	Кр1	5650	195	25	28	16;25
-01	Кр2	5950	195	75	29	18.0
-02	Кр3	5950	225	75	29	18.3
-03	Кр4	11950	420	75	59	63.6

Привязан

Инв. N подл. | Подпись и дата | Взам. инв. N

Инв. N

ГИП	Трушин	
Нач. отд.	Хрупало	
Н. контр.	Хрупало	
Инж. Iк	Сапрошина	
Инж. IIк	Гомозова	

ТП 503-1-107.92 КЖИ.110.000

Каркас Кр1... Кр4

Стадия	Масса	Масштаб
	см. табл.	1:10
Лист	Листов	

ГИПРОАВТОТРАНС г. Москва

Альбом 6

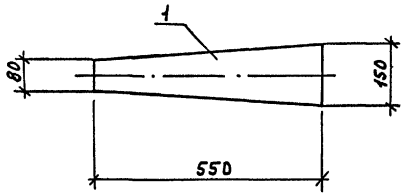

Формат	Зона	Позиция	Обозначение	Наименование	Кол.	Примечание
				Документация		
А3			ТП 503-1-107.92 КЖИ.ТТ	Технические требования к изготовлению сборных железобетонных закладных и арматурных изделий	1	
				Детали		
Б.Ч		1		Лист 10 ГОСТ 19903-90 / С 245 ГОСТ 27772-88		
				150×550	1	6.5 кг

Привязан

Инв. № подл. | Подпись и дата | Взам. инв. №

ТП 503-1-107.92 КЖИ.120.000

Изделие соединительное Мс1

Стадия	Масса	Масштаб
РП	6.5кг	1:10
Лист	Листов 1	

ГИПРОАВТОТРАНС г. Москва

ГИП	Трушин	
Нач. отд.	Хрупало	
Н. контр.	Хрупало	
Вед. инж.	Черкасова	
Инж. III кат	Гомозова	

Копировал Максимова Формат А4

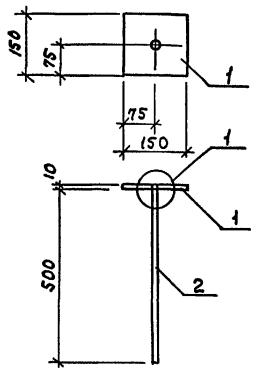

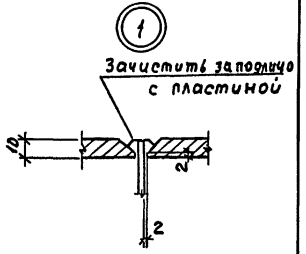

Формат	Зона	Позиция	Обозначение	Наименование	Кол.	Примечание
				Документация		
А3			ТП 503-1-107.92 КЖИ.ТТ	Технические требования к изготовлению сборных железобетонных закладных и арматурных изделий	1	
				Детали		
Б.Ч		1		Лист 10 ГОСТ 19903-74* / С 235 ГОСТ 27772-88		
				150×150	1	1.8 кг
Б.Ч		2		А-III-10 ГОСТ 5781-82*		
				ℓ=510	1	0.3 кг

Привязан

Инв. № подл.

Инв. № подл. | Подпись и дата | Взам. инв. №

ТП 503-1-107.92 КЖИ.130.000

Изделие закладное Мн1

Стадия	Масса	Масштаб
РП	2.1	1:10
Лист	Листов 1	

ГИПРОАВТОТРАНС г. Москва

ГИП	Трушин	
Нач. отд.	Хрупало	
Н. контр.	Хрупало	
Инж. I кат.	Сапрошина	
Инж. III кат	Гомозова	

 Копировал Максимова Формат А4

Альбом 6

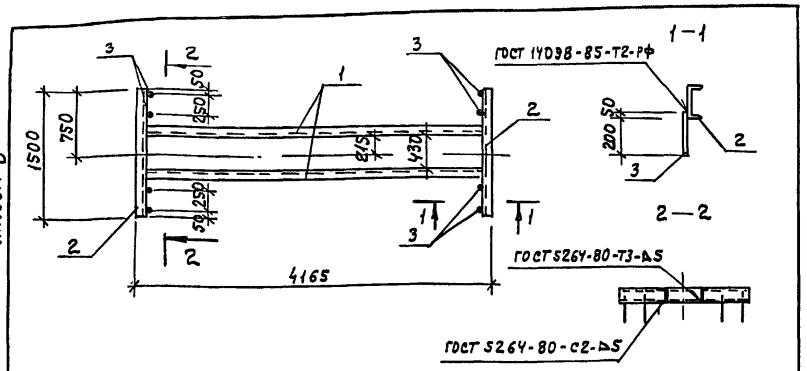

Формат	Зона	Позиция	Обозначение	Наименование	Кол.	Примечание
				Документация		
А3			ТП 503-1-107.92 КЖИ ТТ	Технические требования к изготовлению сборных железобетонных закладных и арматурных изделий	X	
				Детали		
				Швеллер 16 ГОСТ 8240-89 / С245 ГОСТ 27772-88		
Б.Ч		1		ℓ = 4165	2	60.7 кг
Б.Ч		2		ℓ = 1500	2	21.3 кг
Б.Ч		3		А-III-12 ГОСТ 5781-82*		
				ℓ = 250	8	0.2 кг

Привязан

Инв. №

Взам. инв. №

Подпись и дата

Инв. № подл.

ТП 503-1-107.92 КЖИ 140.000

Рама Рш1

Стадия	Масса	Масштаб
	165.6	1:50
Лист	Листов 1	

ГИПРОАВТОТРАНС г. Москва

ГИП	Трушин	
Нач. отд.	Хрупало	
Н. контр.	Хрупало	
Инж. 1к.	Сапрошина	
Инж. 3к.	Гомозова	

Копировал Формат А4

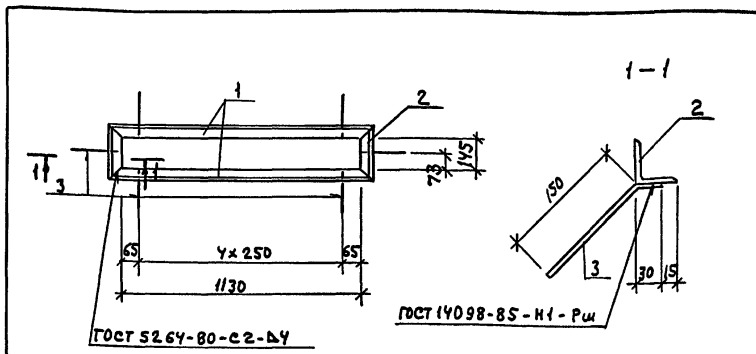

Формат	Зона	Позиция	Обозначение	Наименование	Кол.	Примечание
				Документация		
А3			ТП 503-1-107.92 КЖИ.ТТ	Технические требования к изготовлению сборных железобетонных закладных, арматурных изделий	X	
				Детали		
				Уголок 50×50×5 ГОСТ 8509-86* / С235 ГОСТ 27772-88		
Б.Ч		1		ℓ = 1230	2	4.7 кг
Б.Ч		2		ℓ = 245	2	0.9 кг
Б.Ч		3		А-III-8 ГОСТ 5781-82*		
				ℓ = 180	12	0.1

Привязан

Инв. №

Взам. инв. №

Подпись и дата

Инв. № подл.

ТП 503-1-107.92 КЖИ. 150.000

Рамка Рм1

Стадия	Масса	Масштаб
	12.5	1:20
Лист	Листов 1	

ГИПРОАВТОТРАНС г. Москва

ГИП	Трушин	
Нач. отд.	Хрупало	
Н. контр.	Хрупало	
Инж. 1к.	Сапрошина	
Инж. 3к.	Гомозова	

 Копировал Максимова Формат А4

Альбом 6

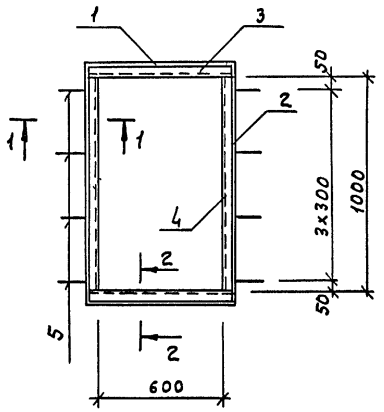

1 — 1

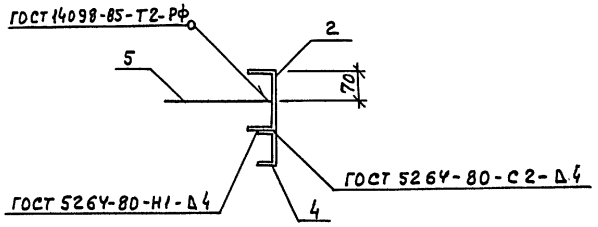

2 — 2



Формат	Зона	Позиция	Обозначение	Наименование	Кол	Примечание
				Документация		
А3			ТП 503-1-107.92 КНИ. ТТ	Технические требования		
				к изготовлению сборных железобетонных		
				закладных и арматурных изделий		
				Детали		
				Швеллер 14 ГОСТ 8240-90 / С235 ГОСТ 27772-88		
Б.Ч		1		l = 1116	2	13.7 кг
Б.Ч		2		l = 1000	2	12.3 кг
				Швеллер 8 ГОСТ 8240-90 / С235 ГОСТ 27772-88		
Б.Ч		3		l = 680	2	4.8 кг
Б.Ч		4		l = 1000	2	7.05 кг
Б.Ч		5		А-III-12 ГОСТ 5781-82*		
				l = 250	6	0.25 кг

Инв.№ подл. | Подпись и дата | Взам. инв.№

Привязан

Инв. №

ГИП	Трушин		11.92
Нач. отд.	Крупало		
Н. контр.	Крупало		
Инж. ік.	Сапрошина		

ТП 503-1-107.92 КНИ. 160.000

Рамка Рм 2

Стадия	Масса	Масштаб
	77.2	
Лист	Листов 1	

ГИПРОАВТОТРАНС г. Москва

25420-06 19 Копировал Максимова Формат А3

Альбом 8

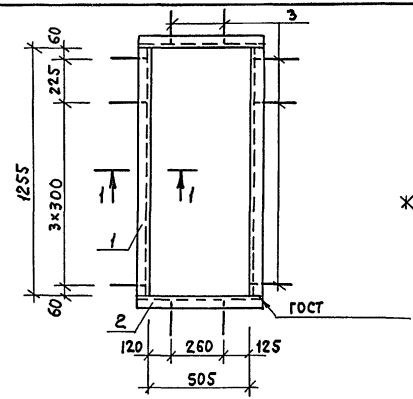

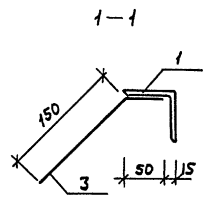

Формат	Зона	Позиция	Обозначение	Наименование	Кол.	Примечание
				Документация		
А3			ТП 503-1-107.92 КЖИ.ТТ	Технические требования		
				к изготовлению сборных железобетонных		
				закладных и арматурных изделий		
				Детали		
Б.Ч				Уголок $\frac{63\times63\times5\ ГОСТ\ 8509-86*}{с\ 235\ ГОСТ\ 27772-88}$		
		1		L = 1255	2	6.0 кг
		2		L = 730	2	3.6 кг
		3		А-III-8 ГОСТ 5781-82* L=200	14	0.1 кг

Привязан

Инв. №

Взам. инв. №

Подпись и дата

Инв. № подл.

ТП 503-1-107.92 КЖИ.170.000

Рамка Рм3

Стадия	Масса	Масштаб
	20.5	1:20
Лист	Листов 1	

ГИП	Трушин	
Нач. отд.	Хрупало	
Н. контр.	Хрупало	
Инж. Ік	Сапрошина	

ГИПРОАВТОТРАНС г. Москва

Копировал Формат А4

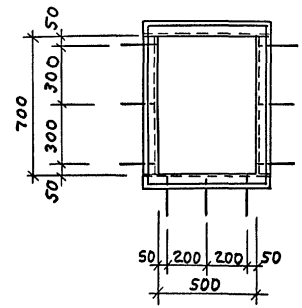

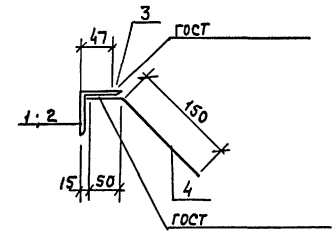

Формат	Зона	Поз.	Обозначение	Наименование	Кол.	Примечание
				Документация		
А3			ТП 503-1-107.92 КЖИ.ТТ	Технические требования		
				к изготовлению сборных железобетонных		
				закладных и арматурных изделий		
				Детали		
				Уголок $\frac{63\times63\times5\ ГОСТ\ 8509-86*}{с\ 235\ ГОСТ\ 27772-88}$		
Б.Ч		1		ℓ = 626	2	3.0 кг
Б.Ч		2		ℓ = 700	2	3.35 кг
Б.Ч		3		А-I-6 ГОСТ 5781-82*		
				ℓ = 2790	1	0.6 кг
Б.Ч		4		А-III-8 ГОСТ 5781-82* ℓ=200	9	0.1 кг

Привязан

Инв. №

Взам. инв. №

Подпись и дата

Инв. № подл.

ТП 503-1-107.92 КЖИ.180.000

Рамка Рм4

Стадия	Масса	Масштаб
	14.2	1:20
Лист	Листов 1	

ГИП	Трушин	
Нач. отд.	Хрупало	
Н. контр.	Хрупало	
Инж. Ік	Сапрошина	

ГИПРОАВТОТРАНС г. Москва

 Копировал Максимова Формат А4

Альбом 6

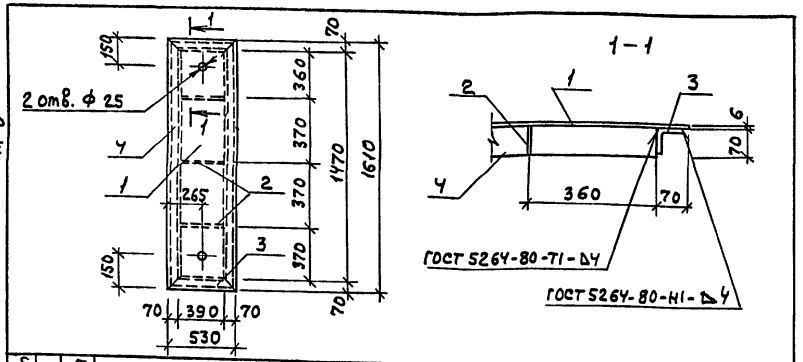

Формат	Зона	Позиция	Обозначение	Наименование	Кол.	Примечание
				Документация		
А3			ТП 503-1-107.92 КЖИ. ТТ	Технические требования	X	
				к изготовлению сборных железобетонных		
				закладных и арматурных изделий		
				Детали		
				Лист стальной с ромбическим рифлением		
				δ ГОСТ 8568-77* / С 235 ГОСТ 27772-88		
Б4		1		530×1610	1	42.7 кг
Б4		2		70×390	3	1.4 кг
				Уголок 63×63×5 ГОСТ 8509-86* / С 235 ГОСТ 27772-88		
Б4		3		ℓ = 516	2	2.5 кг
Б4		Ч		ℓ = 1596	2	7.7 кг

Привязан

Инв. №

Взам. инв. № | Подпись и дата | Инв. № подл.

ТП 503-1-107.92 КЖИ. 190.000

Щит Щс 1	Стадия	Масса	Масштаб
		67.3	1:25
	Лист	Листов 1	
ГИП Трущин	ГИПРОАВТОТРАНС г. Москва		
Нач. отд. Хрупало			
Н. контр. Хрупало			
Инж. 1 к. Сапрошина			
Инж. 3 к. Гомозова			

Копировал

Формат А4

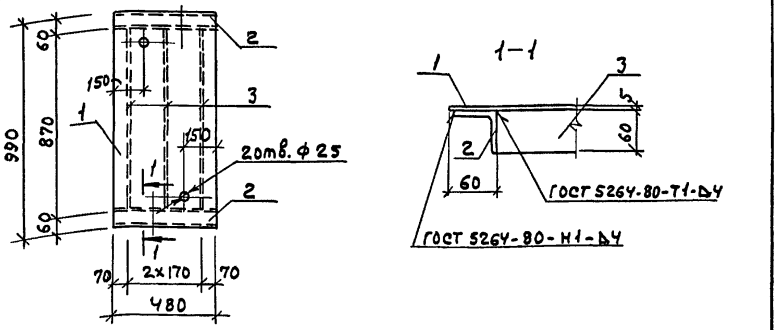

Формат	Зона	Позиция	Обозначение	Наименование	Кол.	Примечание
				Документация		
А3			ТП 503-1-107.92 КЖИ. ТТ	Технические требования	X	
				к изготовлению сборных железобетонных		
				закладных и арматурных изделий		
				Детали		
				Лист стальной с ромбичес-		
				ким рифлением		
				5 ГОСТ 8568-77* / С 235 ГОСТ 27772-88		
Б4		1		480×990	1	19.9 кг
Б4		3		50×870	2	1.8 кг
Б4		2		Уголок 50×50×5 ГОСТ 8509-86* / С 235 ГОСТ 27772-88		
Б4		2		ℓ = 480	2	1.8 кг

Привязан

Инв. №

Взам. инв. № | Подпись и дата | Инв. № подл.

ТП 503-1-107.92 КЖИ. 200.000

Щит Щс 2	Стадия	Масса	Масштаб
		27.1	1:20
	Лист	Листов 1	
ГИП Трущин	ГИПРОАВТОТРАНС г. Москва		
Нач. отд. Хрупало			
Н. контр. Хрупало			
Инж. 1 к. Сапрошина			
Инж. 3 к. Гомозова			

Копировал Максимова

Формат А4

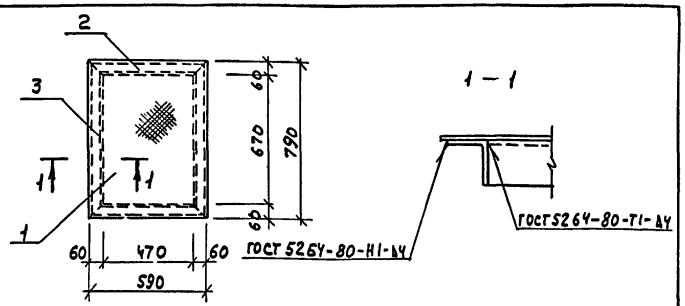

Формат	Зона	Поз.	Обозначение	Наименование	Кол.	Примечание
				Документация		
А3			ТП 503-1-107.92 КЖИ.ТТ	Технические требования		
				к изготовлению сборных железобетон-		
				ных, закладных и арматурных изделий		
				Детали		
Б.Ч		1		Лист стальной с ромбичес-		
				ким рифлением		
				5, ГОСТ 8568-77* / С 235 ГОСТ 27772-88		
				590×790	1	19.4 кг
				Уголок 50×50×5 ГОСТ 8509-86* / С 235 ГОСТ 27772-88		
Б.Ч		2		ℓ=570	2	2.2 кг
Б.Ч		3		ℓ=770	2	2.95 кг

Привязан

Инв. №

Взам. инв. № | Подпись и дата | Инв. № подл.

ТП 503-1-107.92 КЖИ.210.000

Щит Щс3

Стадия	Масса	Масштаб
	29.7	1:20
Лист	Листов 1	

ГИП	Трушин	
Нач. отд.	Хрупало	
Н. контр.	Хрупало	
Инж. 1 к	Сапрошина	

ГИПРОАВТОТРАНС г. Москва

Копировал

Формат А4

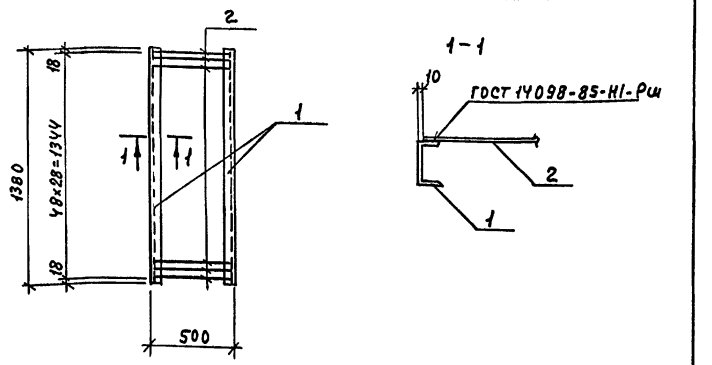

Формат	Зона	Позиция	Обозначение	Наименование	Кол.	Примечание
				Документация		
А3			ТП 503-1-107.92 КЖИ.ТТ	Технические требования	X	
				к изготовлению сборных железобетонных		
				закладных и арматурных изделий		
				Детали		
Б.Ч		1		Швеллер 10 ГОСТ 8240-89 / С 235 ГОСТ 27772-88		
				ℓ=1380	2	12.7 кг
Б.Ч		2		А-I-8 ГОСТ 5781-82*		
				ℓ=480	49	0.2 кг

Привязан

Инв. №

Взам. инв. № | Подпись и дата | Инв. № подл.

ТП 503-1-107.92 КЖИ.220 000

Решетка Рс1

Стадия	Масса	Масштаб
	35.2	1:25
Лист	Листов 1	

ГИП	Трушин	
Нач. отд.	Хрупало	
Н. контр.	Хрупало	
Инж. 1 к	Сапрошина	
Инж. 3 к.	Гомозова	

ГИПРОАВТОТРАНС г. Москва

Копировал Максимова

Формат А4

Альбом 6

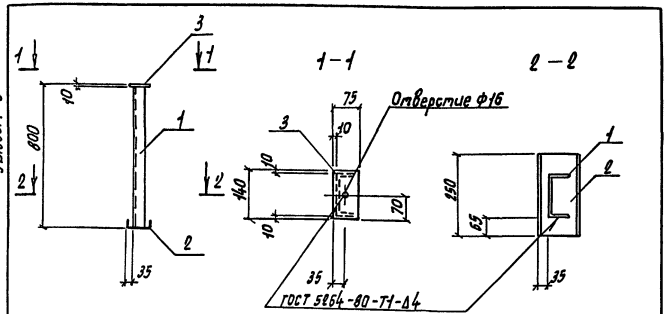

Формат	Зона	Позиция	Обозначение	Наименование	Кол.	Примечание
				Документация		
А3			ТП 503-1-107.92 КЖИ.ТТ	Технические требования к изготовлению сборных железобетонных, закладных и арматурных изделий.		
				Детали		
				12 ГОСТ 8240-89		
				Швеллер С 235 ГОСТ 27772-88		
Б4		1		l=785	1	6,2 кг
Б4		2		l=250	1	2,6 кг
				10 ГОСТ 19903-74*		
Б4		3		Лист С 245 ГОСТ 27772-88		
				75×140	1	0,8 кг

Привязан

Инв. N

Подпись и дата | Взам. инв. N

ТП 503-1-107.92 КЖИ. 230.000

Стойка СТ1.

Стадия	Масса	Масштаб
	11,6	1:20 1:10
Лист	Листов 1	

Гипродортранс г. Москва

Нач.отд.	Хрупало	
Н.контр.	Хрупало	
Инж.1к.	Сапрошина	
Инж.3к.	Гомозова	

Инв. N подл. | Подпись и дата

gost.e-ecolog.ru

Копировал Марченко Формат А4

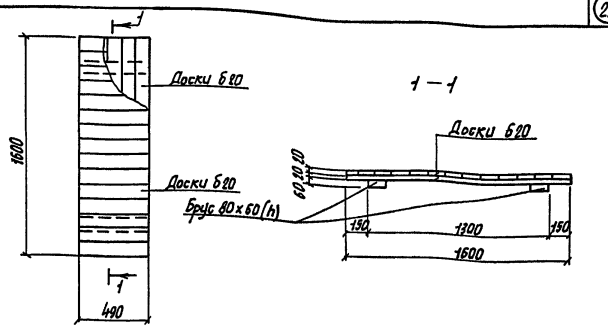

Формат	Зона	Позиция	Обозначение	Наименование	Кол.	Примечание
				Документация		
А3			ТП 507-1-107.92 КЖИ.ТТ	Технические требования к изготовлению сборных железобетонных, закладных и арматурных изд.		
				Детали		
				Гвозди ГОСТ 4028-63*	80	
				Материалы		
				Древесина хвойных пород ГОСТ 8486-86*		0,0344 м³

Привязан

Инв. N

Подпись и дата | Взам. инв. N

ТП 503-1-107.92 КЖИ. 240.000

Щит Щд1

Стадия	Масса	Масштаб
	20,6	1:25
Лист	Листов 1	

Гипродортранс г. Москва

ГИП	Трушин	
Нач.отд.	Хрупало	
Н.контр.	Хрупало	
Инж.1к.	Сапрошина	
Инж.3к.	Гомозова	

Инв. N подл. | Подпись и дата

Копировал Марченко