ТИПОВОЙ ПРОЕКТ

503-1-107.92

Производственный корпус технического обслуживания (ТО), текущего ремонта (ТР) и хранения подвижного состава автотранспортного предприятия на 150 автомобилей смешанного парка

АЛЬБОМ 3

АР	Архитектурные решения,	стр.	3 — 14
КЖ	Конструкции железобетонные,	стр.	15 — 33
КМ	Конструкции металлические,	стр.	34 — 43

25420 -03 Отпускная цена на момент реализации указана в счет-накладной

gost.e-ecolog.ru

ТИПОВОЙ ПРОЕКТ

503-1-107.92

Производственный корпус технического обслуживания (ТО), текущего ремонта (ТР) и хранения подвижного состава автотранспортного предприятия на 150 автомобилей смешанного парка

АЛЬБОМ 3

ПЕРЕЧЕНЬ АЛЬБОМОВ

Альбом 1	ПЗ	Пояснительная записка
Альбом 2	ТХ	Технология производства
	ТХН	Эскизные чертежи общих видов нестандартизированного технологического оборудования
	ЭО	Электрическое освещение
	ЭМ	Силовое электрооборудование
	СС	Связь и сигнализация
Альбом 3	АР	Архитектурные решения
	КЖ	Конструкции железобетонные
	КМ	Конструкции металлические
Альбом 4	ОВ	Отопление и вентиляция
	ОВ.Н	Эскизные чертежи общих видов нетиповых конструкций систем отопления и вентиляции
	ВК	Внутренние водопровод и канализация
	ВК.Н	Эскизные чертежи общих видов нетиповых конструкций систем водопровода и канализации
Альбом 5	ПС	Автоматическая пожарная сигнализация
	АСТ	Автоматизация санитарно-технических систем
	АК	Автоматизация контроля воздушной среды
Альбом 6	КЖИ	Строительные изделия
Альбом 7		Задания заводу-изготовителю на изготовление щитов управления и автоматизации
Альбом 8	СО	Спецификации оборудования
Альбом 9	ВМ	Ведомости потребности в материалах
Альбом 10	С	Сметы. Книга 1,2

Разработан :
Арендным предприятием
ГИПРОАВТОТРАНС

Главный инженер института В.Н. Крюков
Главный инженер проекта А.В. Трушин

Утвержден и введен в действие
концерном "Росавтотранс"

Протокол N 4 от 27.04.92

© ГУП ЦПП, 1999

Содержание альбома N3.

Альбом 3

ТП 503-1-107.92

NN листов	Наименование и обозначение документов. Наименование листа.	Стр.
	Титульный лист.	
	Содержание альбома.	2
	АР - Архитектурные решения.	
1	Общие данные (начало).	3
2	Общие данные (окончание).	4
3	План на отм. 0.000. между осями А-Д. Фрагмент 1.	5
4	План на отм. 0.000 между осями Д-К. Фрагмент 2. Узлы I,II.	6
5	Ведомости проемов ворот и дверей, перемычек. Экспликация помещений.	7
6	Разрезы 1-1, 2-2, 3-3. План на отм. 4.200 между осями 4-5 и А-Б. Узлы III...V.	8
7	Фасады К-А, А-К, 1-7, 7-1. Узел VI.	9
8	Венткамеры 1, 2, 3. Узлы VII, VIII.	10
9	Фрагменты 3...5.	11
10	Планы полов на отм. 0.000; 4.200; 4.800. Экспликация полов (начало).	12
11	Планы молниезащиты, кровли. Экспликация полов (окончание).	13
12	Спецификации.	14
	КЖ- Конструкции железобетонные.	
1	Общие данные (начало).	15
2	Общие данные (окончание).	16
3	Схема расположения фундаментов, фундаментных балок, блоков. Фрагменты 1,2.	17
4	Фрагменты 3...6.	18
5	Фундаменты ФМ1...ФМ4.	19
6	Фундаменты ФМ5...ФМ7.	20
7	Схема расположения несущих конструкций каркаса.	21
8	Схемы расположения плит перекрытий на отм. 4.200; 4.800 и МН1 для крепления трубопроводов. Разрезы 1-1...7-7.	22
9	Разрезы 8-8...10-10 (УМ1...УМ6).	23
10	Схемы расположения плит покрытия и МН1 для крепления трубопроводов.	24
11	Схема расположения панелей стен.	25

NN листов	Наименование и обозначение документов. Наименование листа.	Стр.
12	Спецификация к схеме расположения панелей стен.	26
13	Схема расположения фундаментов под оборудование, каналов, приямков.	27
14	Фундамент ФОм1.	28
15	Очистные сооружения моющих растворов. Фундаменты ФОм2...ФОм7. Приямок Пр1.	29
16	Приямок Пр2. Канал Пк1.	30
17	Приямок Пр3. Канал Пк2.	31
18	Трансформаторная подстанция. План на отм. 0.000.	32
19	Трансформаторная подстанция. Разрезы 1-1...9-9.	33
	КМ- Конструкции металлические.	
1	Общие данные (начало).	34
2	Общие данные (продолжение).	35
3	Общие данные (продолжение).	36
4	Общие данные (продолжение).	37
5	Общие данные (окончание).	38
6	Схема расположения связей по покрытию.	39
7	Схемы расположения путей подвесного транспорта.	40
8	Разрезы 1-1...8-8.	41
9	Узлы 1...3.	42
10	Схемы расположения металлических лестниц и стремянок.	43

NN листов	Наименование и обозначение документов. Наименование листа.	Стр.

Инв. N подл. | Подпись и дата | Взам. инв. N

Альбом 3

Ведомость рабочих чертежей основного комплекта марки АР

Лист	Наименование	Примечание
1	Общие данные /начало/	
2	Общие данные /окончание/	
3	План на отм. 0.000 между осями А...Д	
	Фрагмент 1	
4	План на отм. 0.000 между осями Д...К	
	Фрагмент 2, Узлы I, II	
5	Ведомости проемов ворот и дверей, перемычек	
	Экспликация помещений	
6	Разрезы 1-1; 2-2; 3-3. План на отм. 4.200 между	
	осями 4,5 / А.Б Узлы III...V	
7	Фасады К-А; А-К; 1-7; 7-1. Узел VI.	
8	Венткамеры 1; 2; 3. Узлы VII, VIII.	
9	Фрагменты 3...5	
10	Планы полов на отм. 0.000; 4.200; 4.800. Экспли-	
	кация полов /начало/	
11	Планы молниезащиты кровли. Экспликация	
	полов /окончание/.	
12	Спецификации	

Ведомость ссылочных и прилагаемых документов /начало/

Обозначение	Наименование	Примечание
	Ссылочные документы	
ГОСТ 948-84	Перемычки железобетонные	
	для зданий с кирпичными	
	стенами	
ГОСТ 24698-81	Двери деревянные наружные	
	для жилых и общественных	
	зданий	
ГОСТ 6629-88	Двери деревянные внутрен-	
	ние для жилых и общест-	

/окончание/

Обозначение	Наименование	Примечание
	венных зданий	
1.435.9-17 вып. 0	Ворота распашные	
1.436.2-23 вып.0.1	Двери стальные распашные для	
	производственных зданий.	
Шифр 117-82	Окна деревянные с примене-	
	нием стеклопакетов для	
	зданий промышленных	
	предприятий.	
1.494-27 вып. 5	Воздухоприемные устройства	
	с подвесными утепленными	
	клапанами	
1.431.9-24	Перегородки каркасные из	
	гипсакартонных листов для	
	зданий промышленных	
	предприятий	
1.431-10 вып.2	Перегородки консольные	
	сетчатые стальные	
1.431.6-28 вып.1	Перегородки кирпичные	
	зданий промышленных	
	предприятий	
1.464.2-21 вып.1	Фонари зенитные с разме-	
	рами светового проема	
	1.5 х 1.7 м со стальными	
	переплетами	
3.006.1-2.87 вып.2	Сборные железобетонные	
	каналы и тоннели из лот-	
	ковых элементов.	
2.460-18 вып.1	Узлы покрытий одноэтаж-	
	ных производственных	
	зданий с рулонными	
	кровлями и железобетон-	
	ными плитами	
	Прилагаемые документы	
ТП АР.СО	Спецификация оборудования	
ТП АР.ВМ	Ведомость потребности в	
	материалах	

Типовой проект разработан в соответствии с действующими нормами и правилами и предусматривает мероприятия, обеспечивающие взрывную, взрывопожарную и пожарную безопасность при эксплуатации здания

Главный инженер проекта А.В. Трушин

Общие указания

Класс здания – II
Степень огнестойкости – II
Климатический район – I, II /основной/
Расчетная зимняя температура наружного воздуха – минус 40°С; минус 30°С /основная/
Давление ветра для районов территории СССР – II, I /основной/
Вес снегового покрова IV; III /основной/

1. За условную отметку 0.000 принят уровень чистого пола, что соответствует по топографической съемке отметке ▭

2. Наружные стены запроектированы из стеновых панелей, керамзитобетон γ = 1000 кг/м³

3. Кладку кирпичных стен и перегородок выполнить из рядового полнотелого керамического кирпича КР75/1650/25 по ГОСТ 530-80 на растворе марки 25
Кладка стен соединяется с каркасом гибкими связями.

4. Внутренние сборные перегородки выполнить по серии 1.431.9-24. В помещениях с высокой влажностью гипсокартонный лист заменен кирпичными перегородками.
Кирпичные перегородки толщиной 120 мм армировать на всю длину арматурной проволокой класса Вр-I диаметром 4 мм с ячейкой 50х50 мм через 6 рядов кладки по высоте.

5. При кладке кирпичных стен и перегородок заложить следующие элементы.
А/ антисептированные деревянные пробки по размеру кирпича, а для крепления дверных блоков по 2 штуки с каждой стороны проема.
Б/ Закладные изделия по спецификации.

6. В кирпичных перегородках над проемами 200...600 мм /включительно/ устраивать рядовую перемычку из арматуры А-I-8, 3 прута на каждые 120 мм кладки

7. Противопожарные двери /МаркиДс/ при установке оборудовать устройствами для самозакрывания и уплотняющими прокладками.

8. Столярные изделия окрасить эмалевой краской светлых тонов за 2 раза.

Привязан:

Инв. №

ТП 503-1-107.92 АР

Автотранспортное предприятие на 150 автомобилей смешанного парка

ГИП	Трушин		
Н. контр.	Тузанав		
Нач. отд.	Хрупало		
Гл. спец.	Тузанов		
Зав. гр.	Язычьян		
Арх.	Смирнова		

Производственный корпус ТО, ТР и хранения подвижного состава

Стадия	Лист	Листов
РП	1	12

Общие данные /начало/

ГИПРОАВТОТРАНС г. Москва

Инв. № подл. | Подпись и дата | Взам. инв. № | Гл. спец. тех. отд. | Гл. сп. тех. отд. | Овчинская | Грачев

25420-03 4

Альбом 3

Ведомость спецификаций

Лист	Наименование	Примечание
8	Спецификация сборных перегородок	
11	Спецификация перемычек	
11	Спецификация заполнения проемов	
11	Спецификация закладных изделий	
11	Спецификация сборных перегородок	

Строительные показатели

№ поз.	Наименование	Строительные показатели
1	Площадь застройки	5280.0 м²
2	Общая площадь	5804.0 м²
3	Строительный объем	49108.0 м³

Таблица толщин ограждающих конструкций

Расчетная зимняя температура $t_н$ °С	Стеновые панели - с керамзитобетон γ=1000 кг/м³ производства	Стеновые панели - с керамзитобетон γ=1000 кг/м³ стоянка	Кирпичные вставки - с силикатный кирпич γ=1800 кг/м³	Утеплитель в покрытии-плиты пенополистирольные ПСБ-С-50-1000х1000 ГОСТ 15588-86	Утеплитель в венткамере-минераловатные маты ρ=125 кг/м³ ГОСТ 8573-82*
от -30 до -32,5	300	250	510	50	80
от -32,5 до -54	350	300	640	80	100

Ведомость отделки помещений

площадь м²

Наименование или номер помещения	Потолок: Площадь	Потолок: Вид отделки	Стены или перегородки: Площадь	Стены или перегородки: Вид отделки	Низ стен или перегородок/панель/: Площадь	Низ стен или перегородок/панель/: Вид отделки	Низ стен или перегородок/панель/: Высота мм	Примечание
1, 4, 5, 6, 8, 10, 11, 12, 13, 14, 15, 16, 17, 18, 19, 20, 21, 22, 23, 24, 26, 28, 29, 30, венткамера	9221.0	Затирка, окраска водно-дисперсионной краской	8680.0	Затирка, окраска водно-дисперсионной краской	—	—	—	
27	29.0	Затирка, окраска силикатной краской	36.0	Затирка, окраска силикатной краской	32.0	Керамические плитки	1800	
7, 9	96.0	Затирка, окраска водно-дисперсионной краской	85.5	Затирка, окраска водно-дисперсионной краской	77.0	Кислотоупорные плиты	1800	
2, 3	139.0	Затирка, окраска водно-дисперсионной краской	103.0	Затирка, окраска водно-дисперсионной краской	90.5	Керамические плитки	1800	
25, 31, 32	85.0	Затирка, окраска водно-дисперсионной краской	181.0	Затирка, окраска водно-дисперсионной краской	175.5	Керамические плитки	2000	

9. Производство работ по устройству полов выполнить в соответствии с требованиями СНиП г. 03. 13 - 88, СНиП 3-04-01-87

10. Горизонтальную гидроизоляцию стен выполнить из цементно-песчаного раствора состава 1:2 толщиной 30 мм на отм. минус 0.030.

11. По периметру здания выполнить асфальтовую отмостку толщиной 40 мм и шириной 1000 по щебеночному основанию с уклоном не менее 4%

12. Проект разработан для условий производства работ в зимнее время, при производстве работ в зимнее время необходимо руководствоваться соответствующими разделами глав СНиП 3 03. 01- 87.
Выбор способа производства работ в зимних условиях производит организация привязывающая типовой проект в зависимости от конкретных условий.

13. Указания по наружной отделке панели в заводских условиях изготавливаются с наружным и внутренним фактурным слоями толщиной 20 мм из цементно-песчаного раствора марки 100.
Стеновые панели окрасить поливинилацетатными красками холодных тонов кирпичные участки стен оштукатурить и окрасить под цвет панелей.

Условные обозначения



Маркировка оборудования

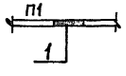

Маркировка отверстий и перегородок

Взам. инв.№ | Подпись и дата | Инв.№ подл.

Привязан:	ГИП	Трушин		ТП 503-1-107.92	АР
	Н. контр	Гузанов		Автотранспортное предприятие на 150 автомобилей смешанного парка	
	Нач. отд	Хрупало		Производственный корпус ТО, ТР и хранения подвижного состава	Стадия: Р.П; Лист: 2; Листов:
	Гл. спец.	Гузанов		Общие данные (окончание)	ГИПРОАВТОТРАНС г. Москва
Инв. №	Зав. гр.	Язычьян			
	Арх.	Смирнова			

Копировал: Коннова 25420-03 5 формат А2

Альбом 3

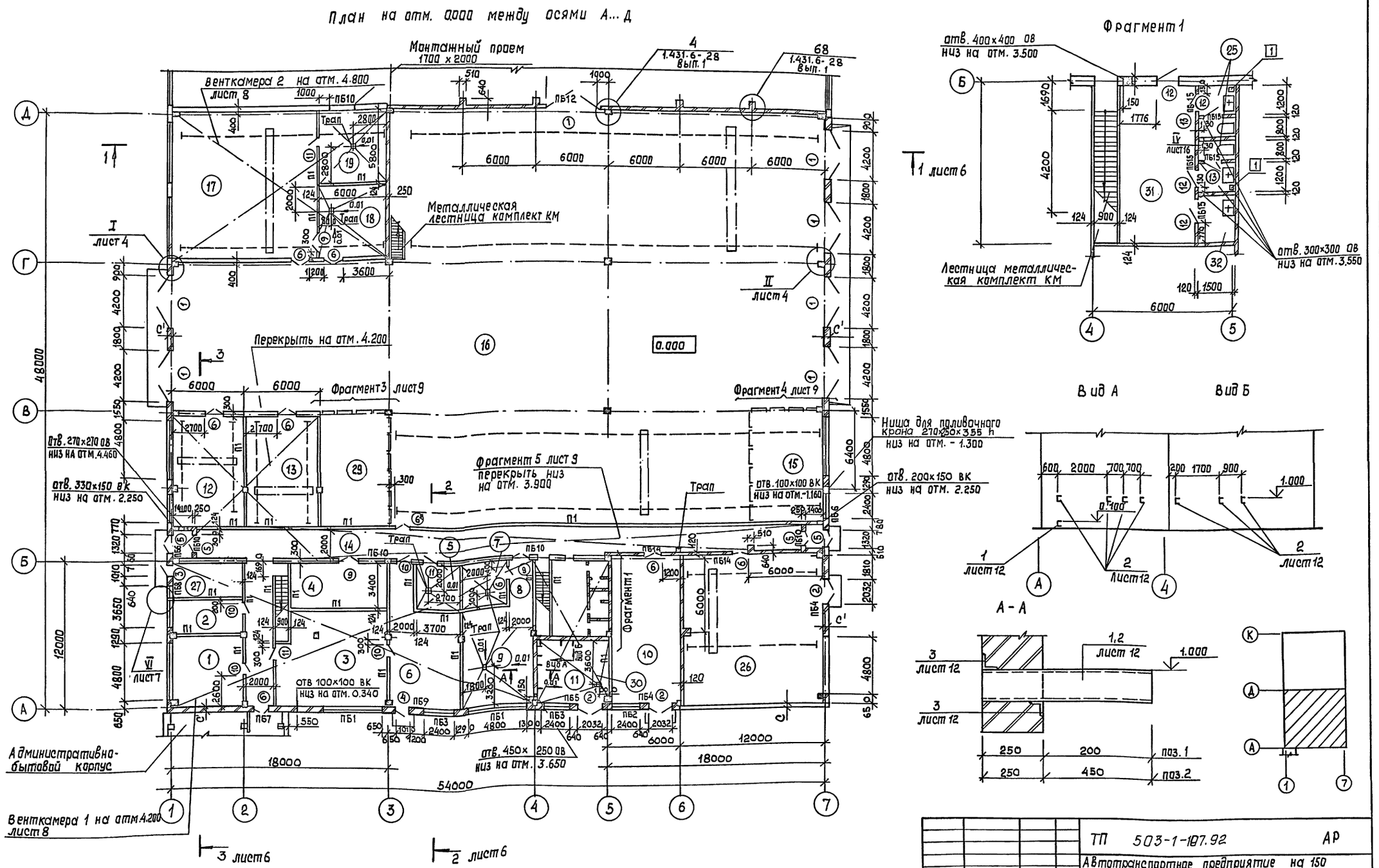

ТП 503-1-107.92 АР					
Автотранспортное предприятие на 150 автомобилей смешанного парка					
Производственный корпус ТО, ТР и хранения подвижного состава			Стадия	Лист	Листов
			РП	3	
План на отм. 0.000. между осями А...Д. Фрагмент 1			ГИПРОАВТОТРАНС г. Москва		
Привязан	ГИП	Трушин			
	Нач. отд.	Хрупало			
	Н. контр.	Тузанов			
	Гл. спец.	Тузанов			
	Зав. гр.	Язычьян			
Инв. №	Арх.	Смирнова			

Копировал 25420-03 6 Формат А2

Нач. отд. ТХ Пугин
Нач. отд. ОВ Низамова
Нач. отд. ВК Марионков

Инв. № подл. | Подпись и дата | Взам. инв. №

Альбом 3

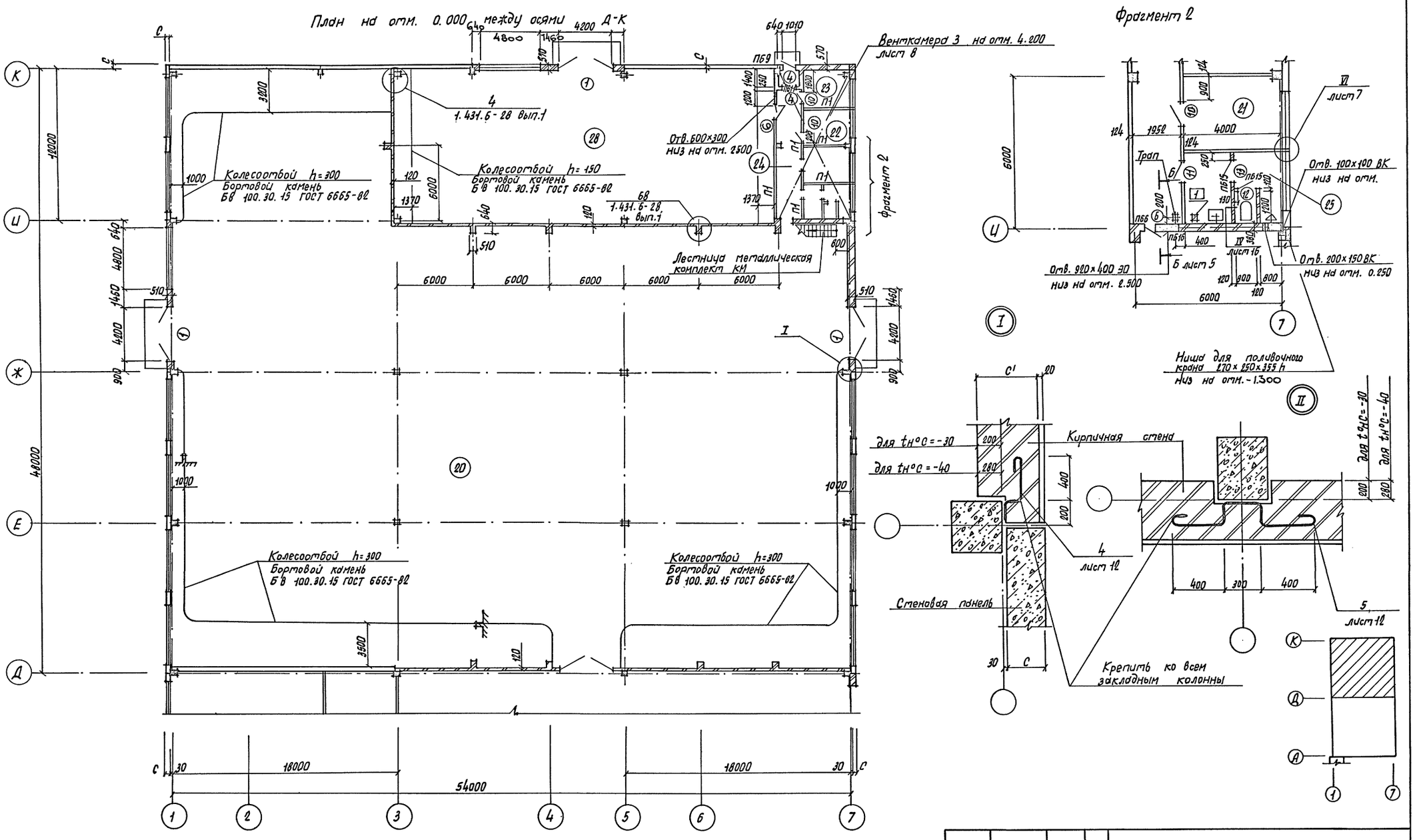

Нач. отд. ТХ	Пугин			ТП 503-1-107.92 АР		
Нач. отд. ОВ	Низамова			Автотранспортное предприятие на 150 автомобилей смешанного парка.		
Нач. отд. ВК	Марионков			Производственный корпус ТО, ТР и хранения подвижного состава.	Стадия	Лист	Листов
					РП	4	
				План на отм. 0.000 между осями Д...К. Фрагмент 2; узлы I, II.	Гипроавтотранс г. Москва		

Привязан:

Инв. N

ГИП	Трушин	11.92
Нач. отд.	Хрупало	
Н. контр.	Гузанов	
Гл. спец.	Гузанов	
Зав. гр.	Ялычьян	
Арх.	Смирнова	

Копировал Марченко

25420-03 7

Формат А2

Альбом 3

Ведомость проемов ворот и дверей

Марка, поз.	Размер проема в мм.
1	4200 × 4200
2	2032 × 2460
3	1010 × 2370
4	1010 × 2370
5	1320 × 2370
6	1310 × 2070
7	910 × 1870
8	910 × 1870
9	1510 × 2370
10	1010 × 2070
11	1010 × 2070
12	710 × 2070
13	710 × 2070

Б – Б

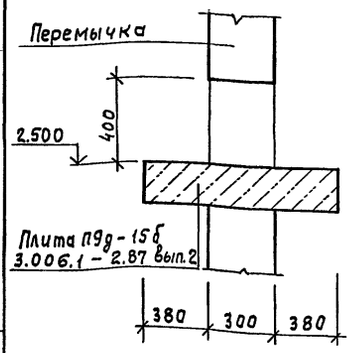

Ведомость перемычек

/начало/

Марка, поз.	Схема сечения
для tн°С = -30	
ПБ1	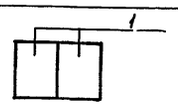
ПБ2	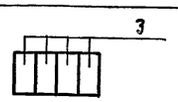
ПБ3	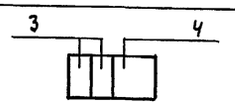
ПБ4	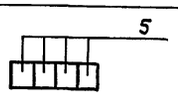
ПБ5	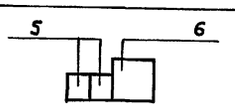
ПБ6	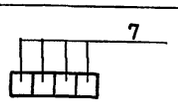
ПБ7	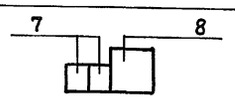
ПБ8	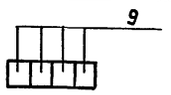
ПБ9	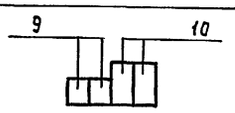

/окончание/

Марка, поз.	Схема сечения
для tн°С = -40	
ПБ1	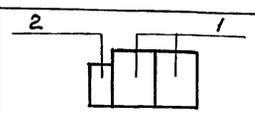
ПБ2	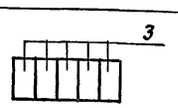
ПБ3	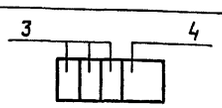
ПБ4	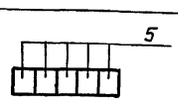
ПБ5	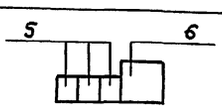
ПБ6	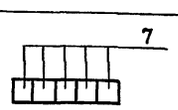
ПБ7	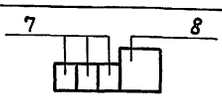
ПБ8	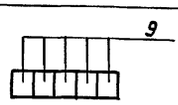
ПБ9	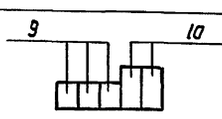

Для tн°С = -30; -40

ПБ10	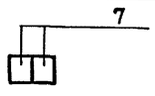
ПБ11	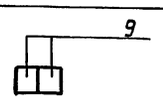
ПБ12	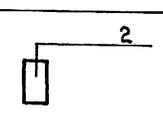

ПБ13	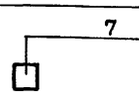
ПБ14	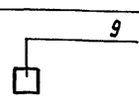
ПБ15	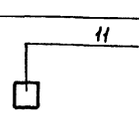

ПБ16	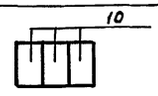

Экспликация помещений

/начало/

№ по проекту	Наименование	Площадь м²	Категория производства по взрывной взрыво-пожарной и пожарной опасности
1	Участок отдела	36.0	Д
	главного механика		
2	Компрессорная	18.0	Д
3	Участок ремонта	69.0	Д
	приборов системы		
	питания и электро-		
	оборудования		
4	Инструментально-	27.0	Д
	раздаточная кла-		
	довая		
5	Очистные	12.0	
	сооружения		
6	Аппаратная	55.0	Д
7	Кислотная	12.0	В
8	Тамбур	7.0	
9	Аккумуляторный	48.0	Д
	участок		
10	Трансформаторная	67.0	Г
	подстанция		
11	Центральный тепловой	30.0	
	пункт		
12	Шиномонтажный участок	54.0	В
13	Кладовая шин	54.0	В
14	Коридор	132.0	
15	Склад агрегатов	54.0	В
16	Участок технического	1458.0	В

/окончание/

№ по проекту	Наименование	Площадь м²	Категория производства по взрывной взрыво-пожарной и пожарной опасности
	обслуживания и ремонта		Д
17	Агрегатно-механический	144.0	
	участок		
18	Участок мойки агрега-	36.0	Д
	тов и деталей		
19	Очистные	36.0	
	сооружения		
20	Стоянка автобусов	2160.0	В
21	Комната начальника	24.0	Д
	колоны		
22	Комната механика ко-	24.0	Д
	лоны		
23	Газоанализаторная	24.0	
24	Коридор	24	
25	Уборная	24.0;3.0;3.0	
26	Склад запасных частей	144.0	В
	агрегатов и материалов		
27	Кладовая масел	18.0	В
28	Стоянка легковых	360.0	В
	автомобилей		
29	Промкладовая	54.0	Д
30	Центр управления про-	65.0	
	изводством и комната		
	мастеров		
31	Курительная	19.0	
32	Кладовая уборочного инвентаря	4.0	

Инв. № подл. | Подпись и дата | Взам. инв. №

Привязан

Инв. №

ТП 503-1-107.92			АР
Автотранспортное предприятие на 150 автомобилей смешанного парка			
Производственный корпус ТО, ТР и хранения подвижного состава	Стадия	Лист	Листов
	Р.П	5	
Ведомости проемов ворот и дверей, перемычек. Экспликация помещений	ГИПРОАВТОТРАНС г.Москва		
ГИП Трушин			
Нач. отд. Хрупало			
К.контр. Тузанов			
Гл.спец. Тузанов			
Зав.гр. Язычян			
Арх. Смирнова			

25420-03 8 Копировал Максимова Формат А2

Альбом 3

Защитный слой гравия ГОСТ 8268-82* крупностью 5-10 мм
втопленный в антисептированную битумную мастику МБК-Г-55-10
ГОСТ 2889-80
1 слой рубероида РМ-350 ГОСТ 10923-82*
3 слоя рубероида РПП-350Б ГОСТ 10923-82* на антисептированной
битумной мастике МБК-Г-55-10 ГОСТ 2889-80
Цементно-песчаная стяжка марки 50-15 мм
утеплитель - см. таблицу лист 2
Смазка горячим битумом
ж.б. плиты покрытия

Разрез 1-1

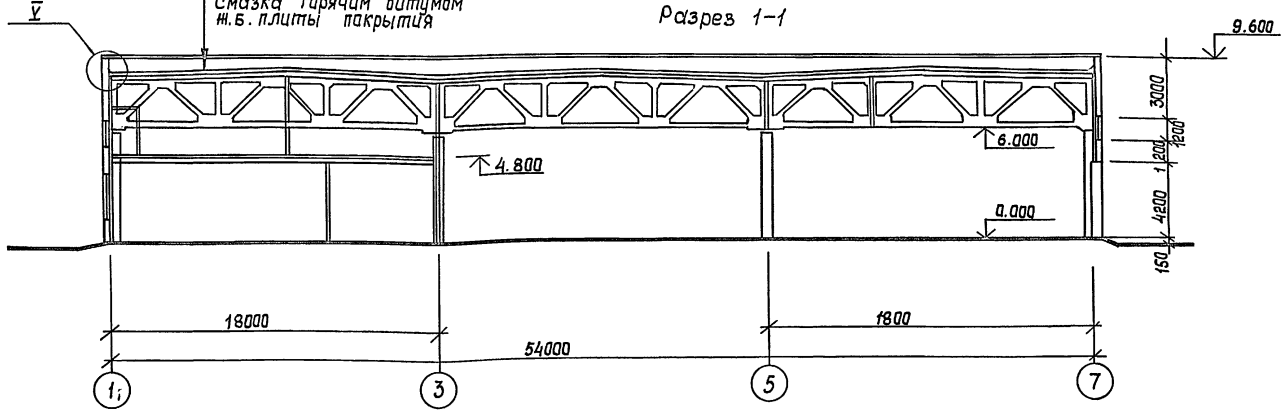

План на отм. 4.200 между осями 4,5/А,Б

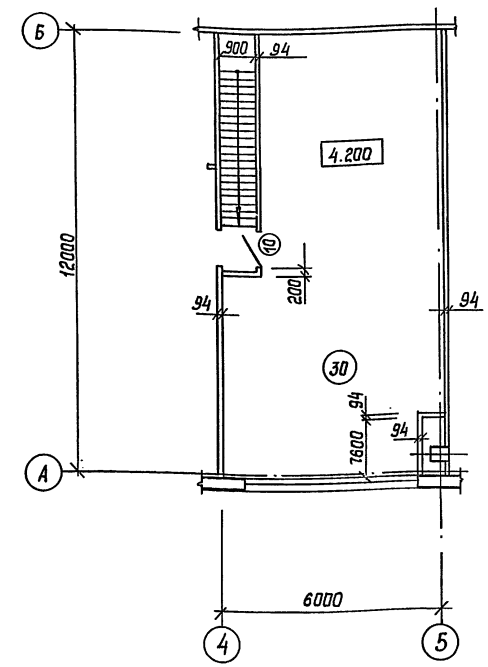

Разрез 2-2

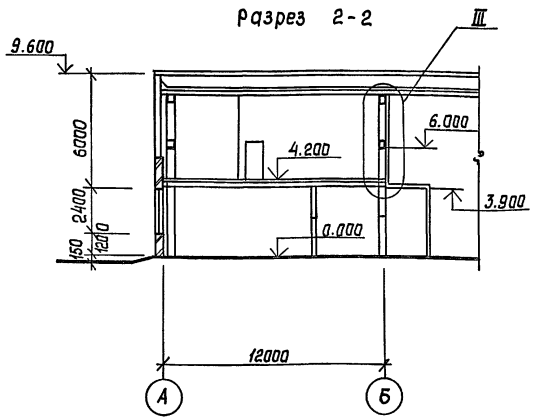

Разрез 3-3

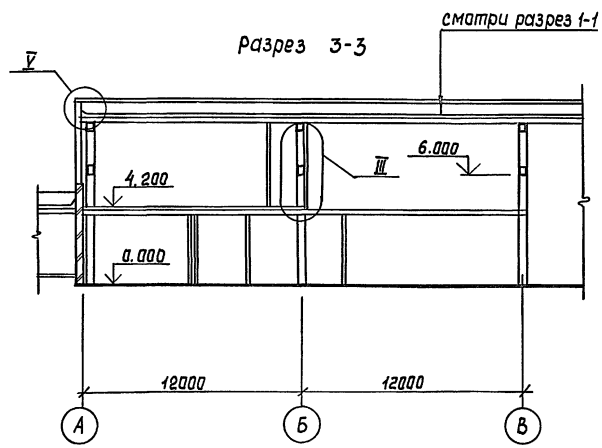

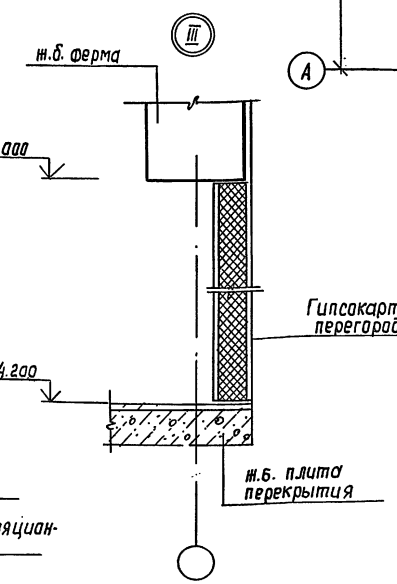

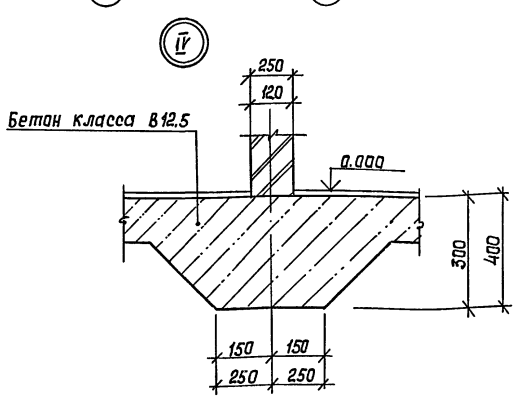

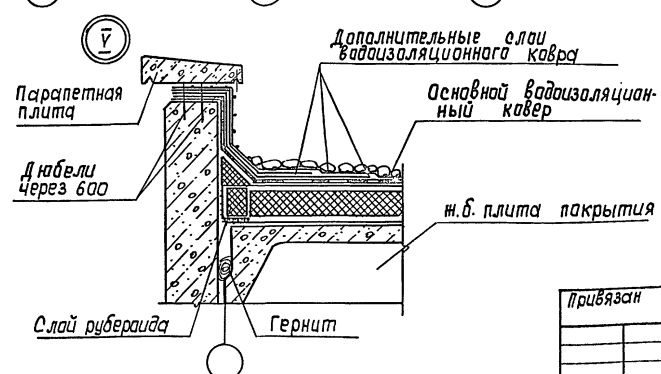

				ТП 503-1-107.92	АР
				Автотранспортное предприятие на 150 автомобилей смешанного парка	
				Производственный корпус ТО, ТР и хранения подвижного состава	Стадия: РП; Лист: 6; Листов:
				Разрезы 1-1, 2-2, 3-3. План на отм. 4.200 между осями 4,5/А,Б. Узлы III-V.	Гипроавтотранс г. Москва
		ГИП	Трушин		
		Нач.отд.	Хрупало		
		Н. контр.	Тузанов		
		Гл.спец.	Тузанов		
		Зав.гр.	Язычьян		
		Архит.	Смирнова		

Привязан

Инв.№

25420-03 9

Копировал

Формат А2

Нач. отд. ТХ Пугин

Инв.№ подл. | Подпись и дата | Взам. инв.№

Альбом 3

Фасад К-А

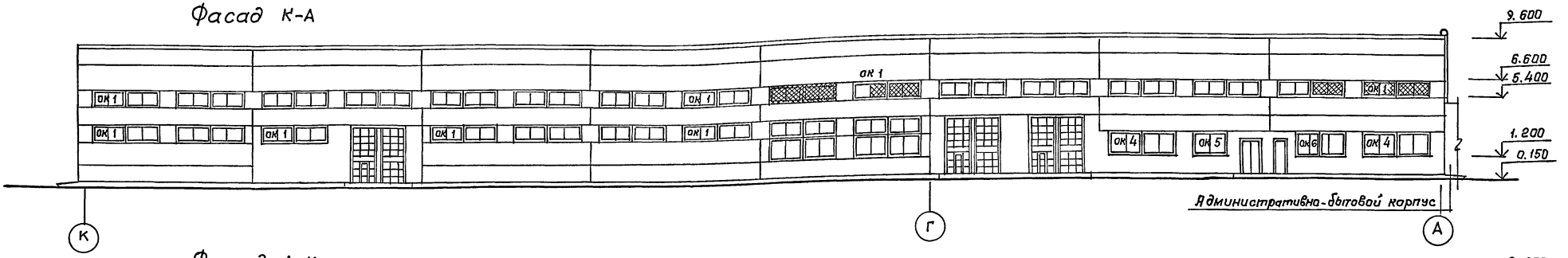

Фасад А-К

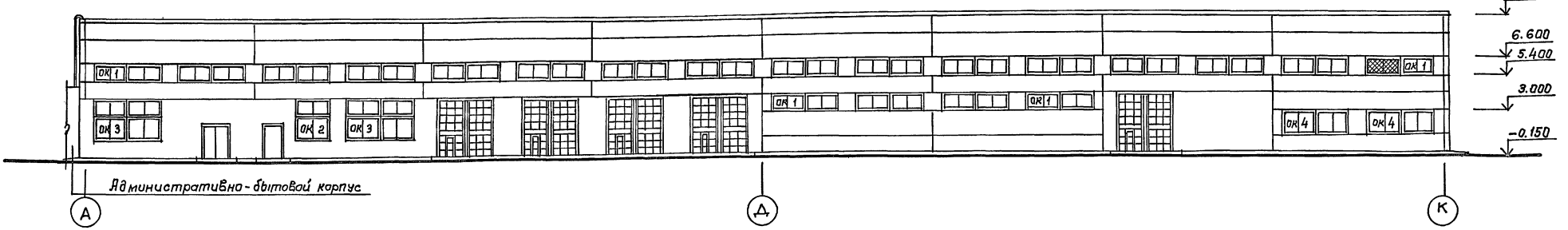

Фасад 1-7

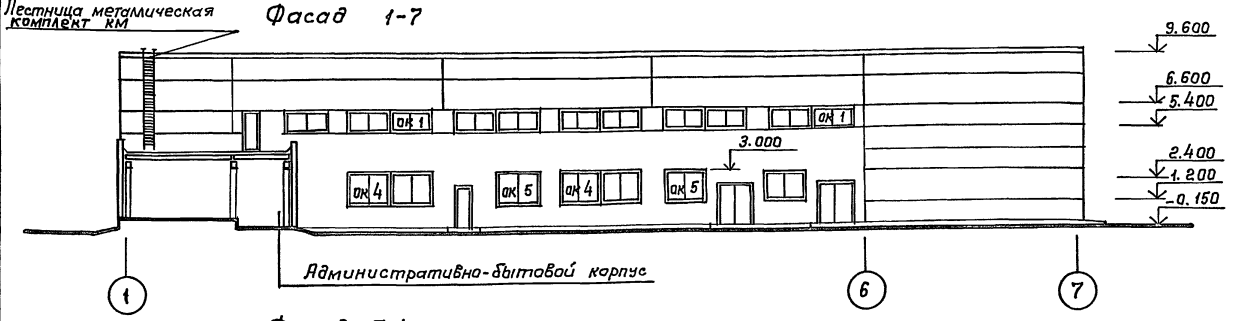

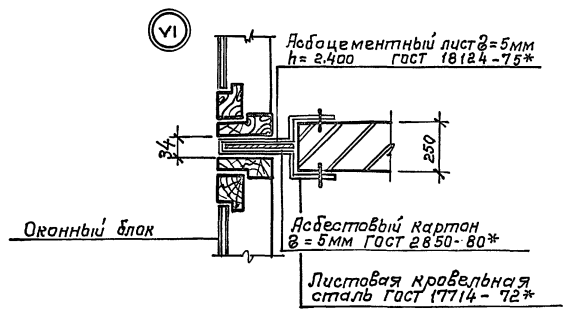

Фасад 7-1

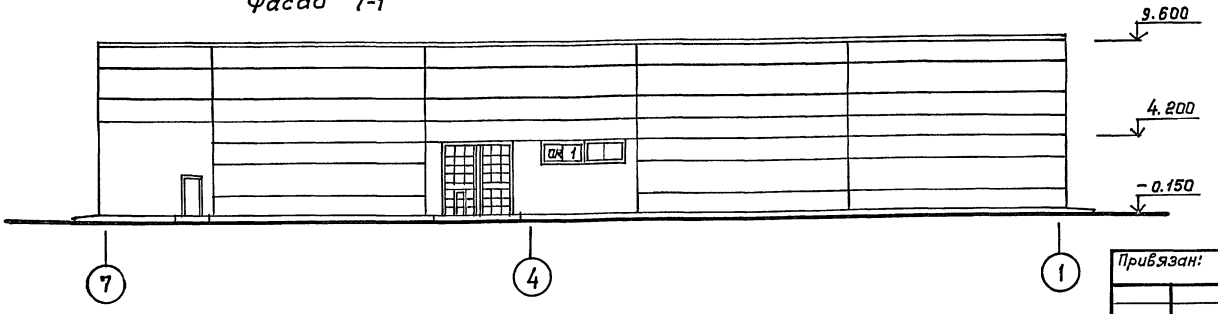

Привязан:	ГИП	Трушин		ТП 503-1-107.92	АР
	Нач.отд	Хрупало		Автотранспортное предприятие на 150 автомобилей смешанного парка	
	Н.контр.	Тузанов		Производственный корпус ТО, ТР и хранения подвижного состава	Стадия: Р.П. / Лист: 7 / Листов:
	Гл.спец.	Тузанов		Фасады К-А; А-К; 1-7; 7-1 Узел VI	ГИПРОАВТОТРАНС г. Москва
	Зав.гр.	Язычьян			
Инв.№	Арх.	Смирнова			

25420-03 10

Инв.№ подл. | Подпись и дата | Взам.инв.№

Альбом 3

Жалюзийная решетка №1 (150×490)
39 шт. 1.494-27 вып. 5

Венткамера 1

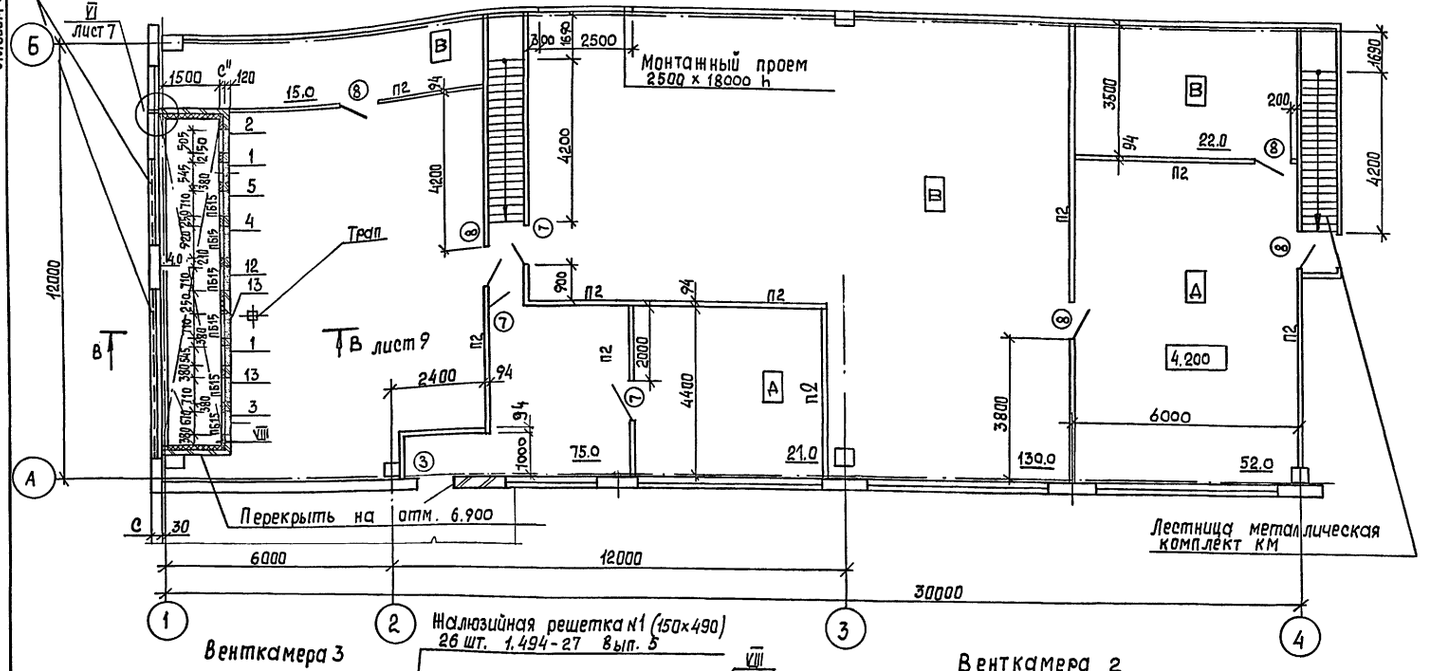

Ведомость отверстий

№ отв.	Размеры в мм		Отметка низа отверстия	Назначение	Примечание
	Длина	Высота			
1	545	515	4.600	ОВ	
2	505	1255	4.500	ОВ	обрамить РМ узел VIII
3	670	1020	4.600	ОВ	
4	920	1020	4.600	ОВ	
5	710	420	4.608	ОВ	Вид В
6	670	1020	4.900	ОВ	
7	670	515	4.900	ОВ	
8	600	600	4.600	ОВ	обрамить РМ VII узел
9	505	1255	5.100	ОВ	обрамить РМ узел VIII
10	670	1020	5.200	ОВ	
11	1670	1520	5.200	ОВ	
12	710	420	4.725	ОВ	Вид В
13	710	420	4.475	ОВ	Вид В
14	710	420	4.890	ОВ	Вид В
15	710	420	4.750	ОВ	Вид В
16	710	420	5.350	ОВ	Вид В
17	710	420	5.490	ОВ	Вид В

VII

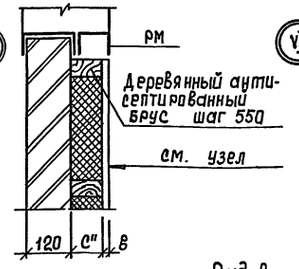

VIII Плоский асбоцементный лист ГОСТ 18124-75*
минераловатные маты
γ=125 кг/м³
ГОСТ 9573-82*
обмазка битумом

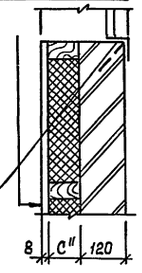

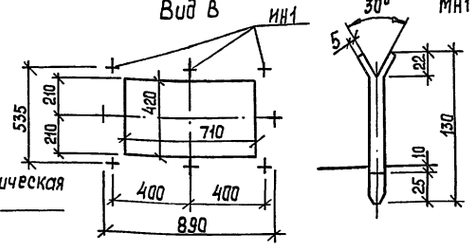

Венткамера 3

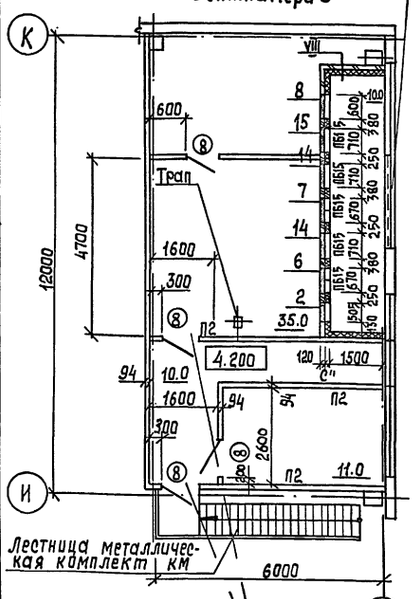

Жалюзийная решетка №1 (150×490)
64 шт. 1.494-27 вып. 5

Жалюзийная решетка №1 (150×490)
26 шт. 1.494-27 вып. 5

Венткамера 2

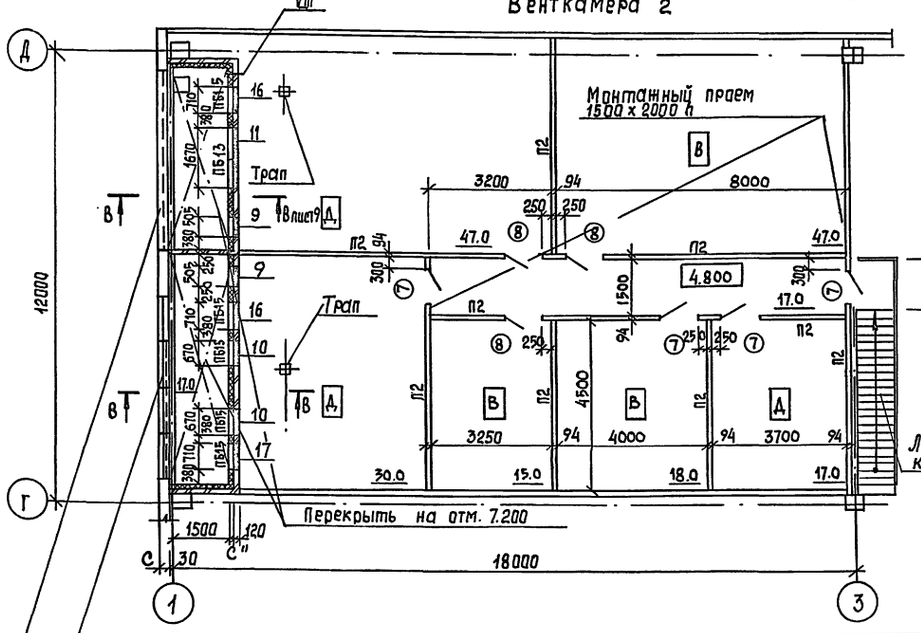

Жалюзийная решетка №1 (150×490)
39 шт. 1.494-27 вып. 5

Привязан		ТП 503-1-107.92	АР
		Автотранспортное предприятие на 150 автомобилей смешанного парка	
Инв. №	ГИП Трушин	Производственный корпус ТО, ТР и хранения подвижного состава	Стадия: РП; Лист: 8; Листов:
	Нач. отд. Хрупало		
	Н. контр. Тузанов		
	Гл. спец. Тузанов	Венткамеры 1, 2, 3 Узлы VII, VIII	Гипроавтотранс г. Москва
	Зав. гр. Язычьян		
	Архит. Смирнова		
	25420-03 11	Копировал	Формат А2

Инв. № подл. | Подпись и дата | Взам. инв. № | Нач. отд. ОВ | Назнова

Альбом 3

Фрагмент 3

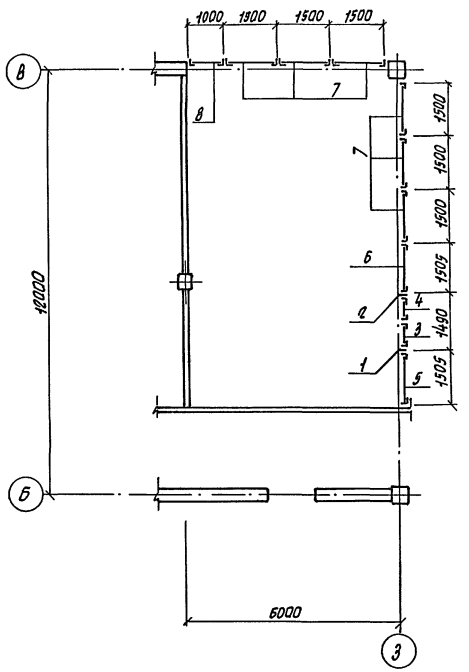

Фрагмент 4

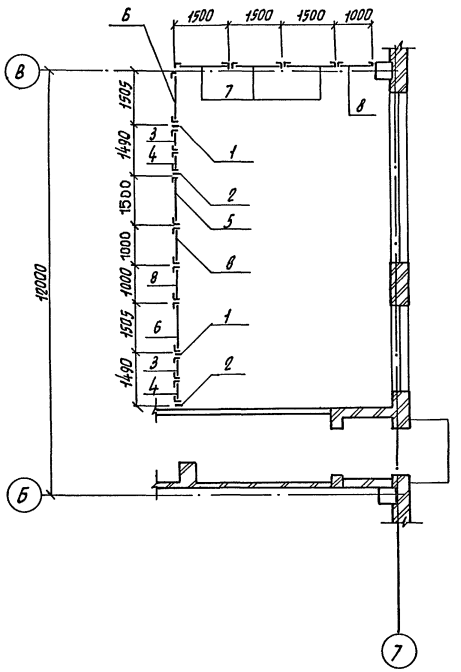

Спецификация сборных перегородок

Марка, поз.	Обозначение	Наименование	Кол.	Масса, ед., кг.	Примечание
1	1.431-10 вып.2	Стойка 2.4ДСГ-Л	3	11.6	
2	1.431-10 вып.2	Стойка 2.4ДСГ-П	3	11.6	
3	1.431-10 вып.2	Щит 0.7×2.4ДПГ-Л	3	19.3	
4	1.431-10 вып.2	Щит 0.7×2.4ДПГ-П	3	20.0	
5	1.431-10 вып.2	Щит 1.5×2.4 ЩПГ-Б	2	24.4	
6	1.431-10 вып.2	Щит 1.5×2.4 ЩПГ-А	3	24.4	
7	1.431-10 вып.2	Щит 1.5×2.4 ЩПГ	9	26.0	
8	1.431-10 вып.2	Щит 1.0×2.4 ЩПГ	4	22.1	
9	1.431-10 вып.2	Р1	3	7.1	
10	1.431-10 вып.2	Р2	3	7.1	

Фрагмент 5

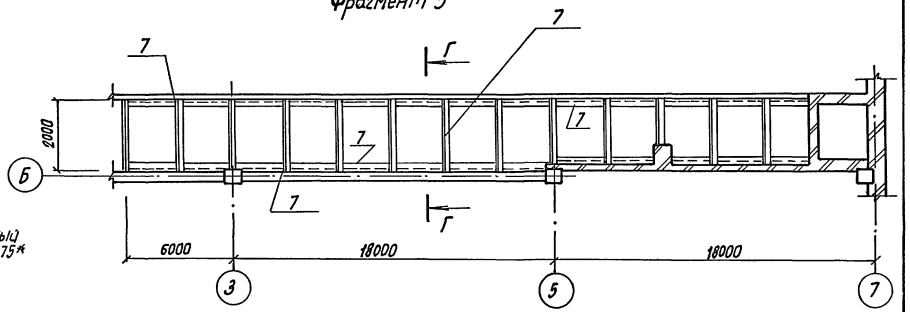

В – В

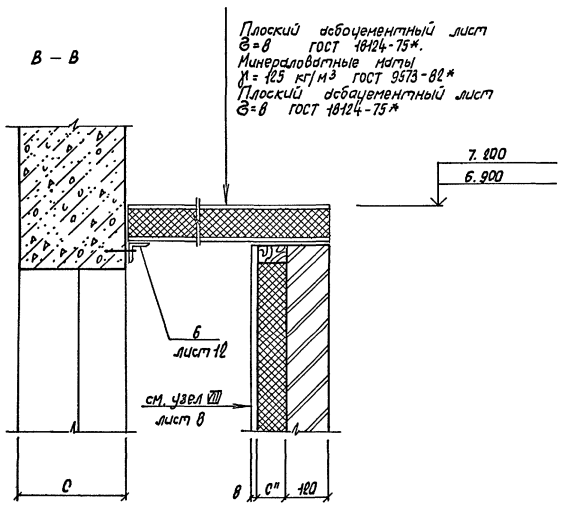

Г – Г

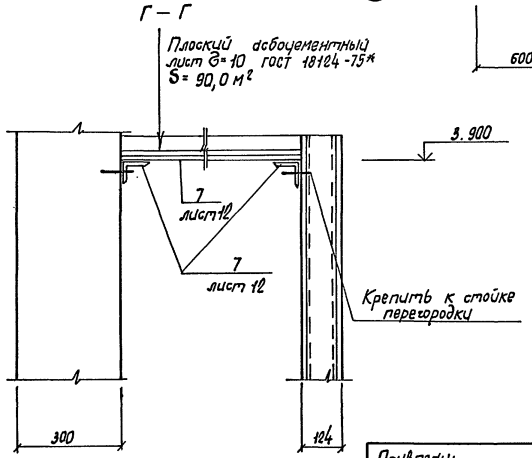

Привязан:				ГИП	Трушин		11.92
				Нач. отд.	Хрупало		
				Н.контр.	Тузанов		
				Гл. спец.	Тузанов		
				Зав. гр.	Язычьян		
Инв. N				Арх.	Смирнова		

ТП 503-1-107.92 АР

Автотранспортное предприятие на 150 автомобилей смешанного парка.

Производственный корпус ТО, ТР и хранения подвижного состава.

Стадия	Лист	Листов
РП	9	

Фрагменты 3, 4, 5

Гипроавтотранс г. Москва

Инв. N подл. | Подпись и дата | Взам. инв. N

Копировал Марченко 25420-03 12

Формат А2

Альбом 3

Планы полов

На отм. 0.000

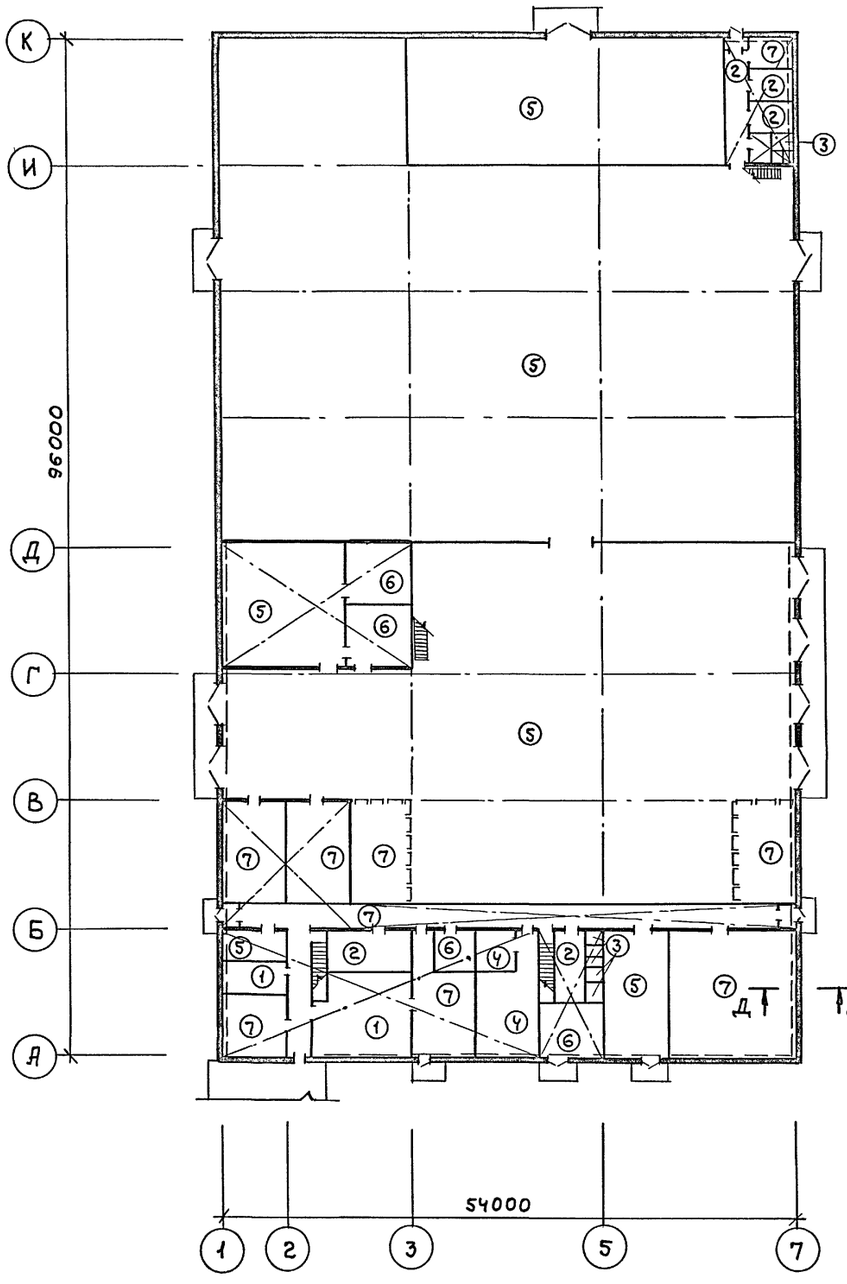

На отм. Ч.200

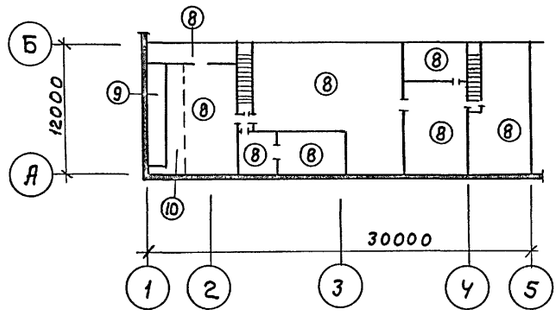

На отм. Ч.200 и На отм. Ч.800

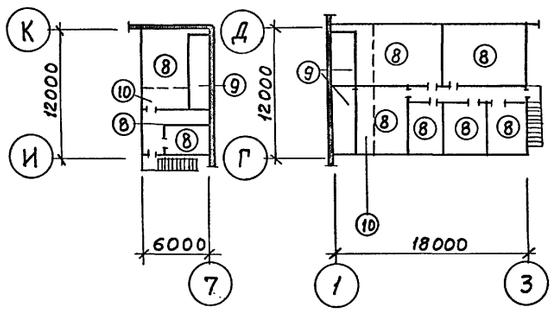

Д-Д

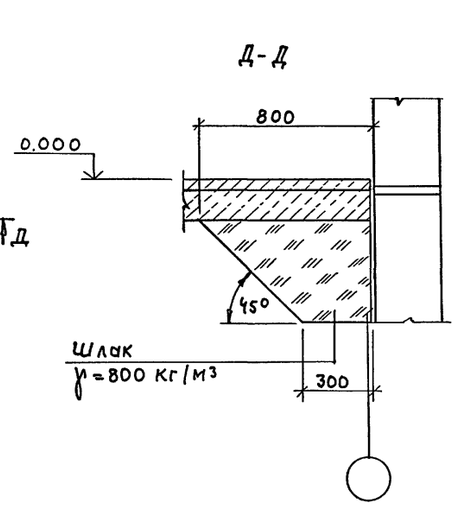

Экспликация полов

/начало/

Наименование или номер помещения по проекту	Тип пола по проекту	Схема пола	Элементы пола и их толщина	Площадь пола м²
2; 3	1		Покрытие - мозаичные плиты 30 мм. на цементно-песчаном растворе марки 150 - 15 мм. Подстилающий слой - бетон класса В.15 - 60 мм. Основание - уплотненный грунт *	87.0
4; 21; 22 24; 31	2		Покрытие - керамические плитки ГОСТ 6787 - 80* - 13 мм. на цементно - песчаном растворе марки 150 - 15 мм. Подстилающий слой - бетон класса В - 15 - 90 мм. Основание - уплотненный грунт *	118.0
25; 32	3		Покрытие - керамические плитки ГОСТ 6787 - 80* - 13 мм. на цементно-песчаном растворе марки 150 - 15 мм. Гидроизоляция - слой гидроизола на битумной мастике стяжка по уклону из цементно-песчаного раствора марки 150 - 60 мм. Подстилающий слой - бетон класса В - 15 - 80 мм. Основание - уплотненный грунт *	34.0
7, 9	4		Покрытие - керамические кислотоупорные плитки гост 961 - 68 на растворе на жидком стекле с уплотняющей добавкой - 25 мм. Битумная мастика с посыпкой песком крупностью до 5 мм. Гидроизоляция - слой гидроизола на битумной мастике Стяжка по уклону из цементно-песчаного раствора марки 150 - 10...50 мм Подстилающий слой - бетон класса В - 15 - 100 мм. Гидроизоляция - слой гидроизола на битумной мастике Стяжка - бетон класса В - 15 - 50 мм. Основание - уплотненный грунт. *	60.0

Инв. № подл. | Подпись и дата | Взам. инв. №

					ТП 503-1-107.92	АР	
					Автотранспортное предприятие на 150 автомобилей смешанного парка		
Привязан			ГИП	Трушин	Производственный корпус ТО, ТР и хранения подвижного состава	Стадия: РП	Лист: 10	Листов:
			Нач. отд.	Хрулало				
			Н. контр.	Тузанов				
			Гл. спец.	Тузанов	Планы полов на отм. 0.000; Ч.200; Ч.800. Экспликация полов /начало/	ГИПРОАВТОТРАНС г. Москва	
			Зав. гр.	Язычьян			
Инв. №			Арх.	Смирнова			

25420-03 13 Копировал Максимова Формат А2

Альбом 3

План молниезащиты

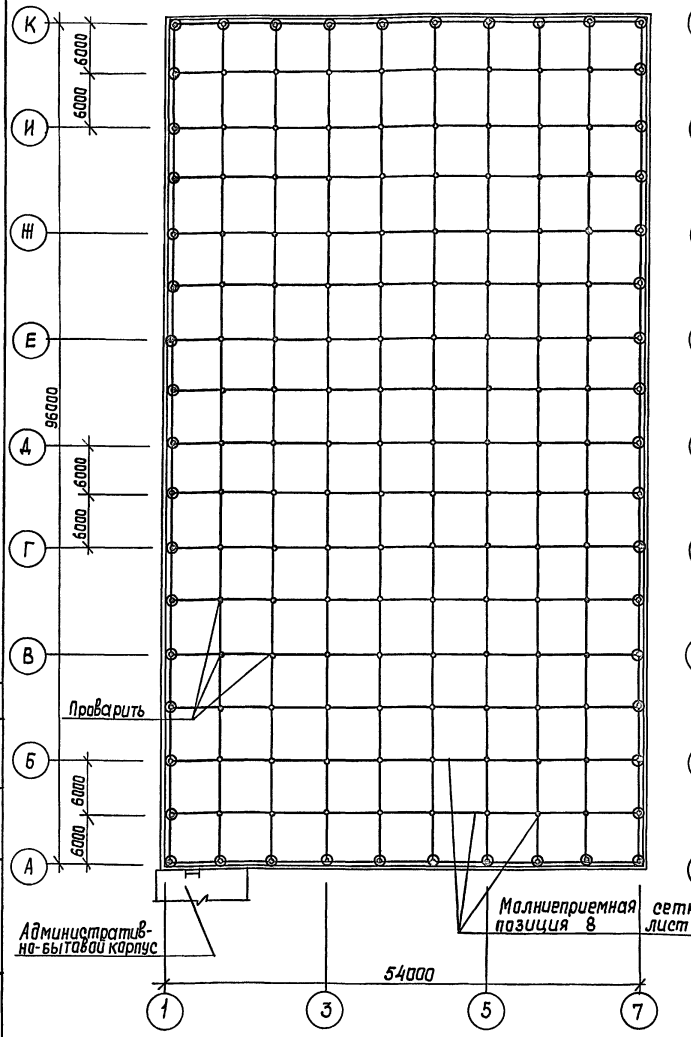

План кровли

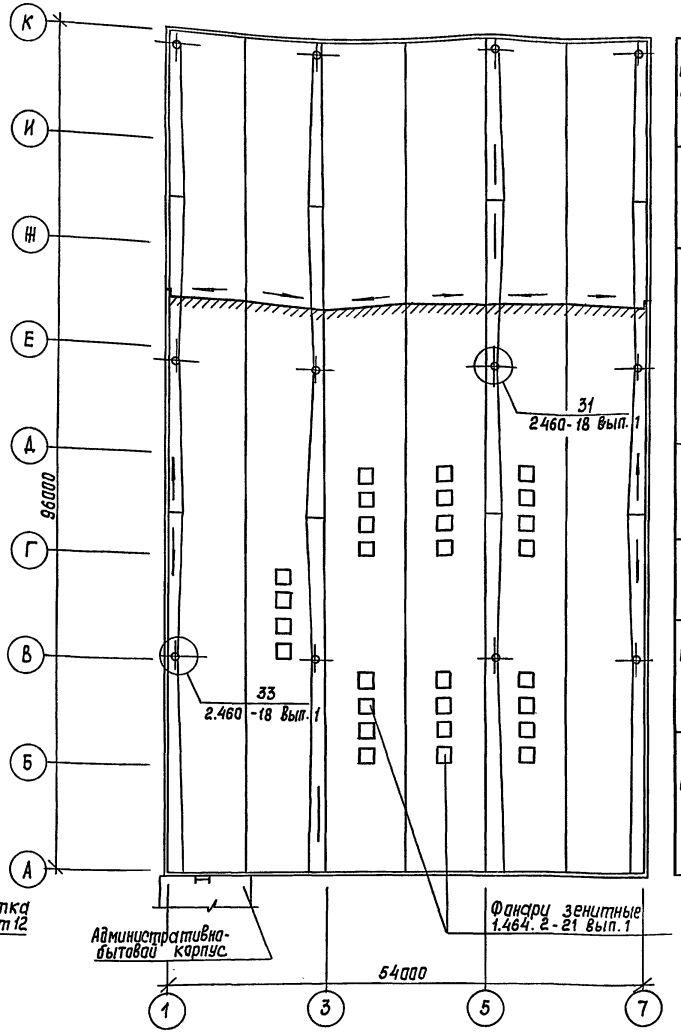

Экспликация полов

(окончание)

Наименование или номер помещения по проекту	Тип пола по проекту	Схема пола	Элементы пола и их толщина	Площадь пола м²
10; 16; 17; 20; 27; 28	5		Покрытие- бетон класса В25 (шлифованный) - 30 мм Подстилающий слой - бетон класса В15 - 100 мм Основание- уплотненный грунт*	5207.0
5; 11; 18 19.	6		Покрытие- бетон класса В-25 (шлифованный) - 30 мм Подстилающий слой- бетон класса В15- 80 мм Гидроизоляция- слой гидроизола на битумной мастике стяжка по уклону из цементно-песчаного раствора марки 150-10.50 Подстилающий слой - бетон класса В-15- 80 мм Основание- уплотненный грунт*	114.0
1, 6, 8, 12, 13, 14, 15, 23, 26, 29	7		Покрытие- бетон класса В-15 (шлифованный)- 30 мм Подстилающий слой - бетон класса В12.5- 100 мм Основание- уплотненный грунт*	614.0
Венткамера 30	8		Покрытие- бетон класса В-25-50 мм Стяжка- бетон класса В-15-30 мм Основание - ж.б. плиты перекрытия	589.0
Воздухозаборная камера	9		Покрытие- цементно-песчаный раствор марки 150- 25 мм Утеплитель- минераловатные плиты γ- 200 кг/м3 ГОСТ 9573-82*-80мм Основание - ж.б. плиты перекрытия	41.0
Венткамера	10		Покрытие- бетон класса В25- 50мм Гидроизоляция - слой гидроизола - на битумной мастике Стяжка бетон класса В-15-30мм Основание - ж.б. плиты перекрытия	52.0

* Уплотнение грунта производить трамбованием в него слоя щебня или гравия крупностью 40...60 мм, толщиной 100 мм до плотности скелета γ = 1,6 т/м³

В связи с использованием арматуры для целей молниезащиты, непрерывность электрической цепи должна быть обеспечена надежными соединениями на сварке молниеприемной сетки с закладными деталями колонн.
Монтажная схема подсоединений приведена в комплекте чертежей марки ЭО.

Нач. отд. ЭО Шумский
Нач. отд. ВК Марьинов

Инв. № подл. | Подпись и дата | Взам. инв. №

				ТП 503-1-107.92	АР
				Автотранспортное предприятие на 150 автомобилей смешанного парка	
ГИП	Трушин			Производственный корпус ТО, ТР и хранения подвижного состава	Стадия: Р.П. / Лист: 11 / Листов:
Нач.отд.	Крупало				
Н.контр.	Тузанов			Планы молниезащиты, кровли. Экспликация полов (окончание)	Гипроавтотранс г. Москва
Гл.спец.	Тузанов				
Зав. гр.	Язычьян				
Арх	Смирнова				

Привязан

Инв. №

25420-03 14

Копировал

Формат А2

Альбом 3

ОК 1

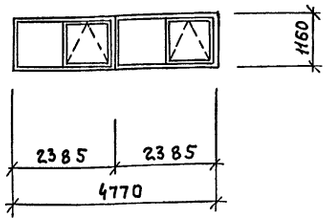

ОК 2

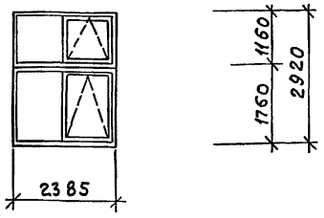

ОК 3

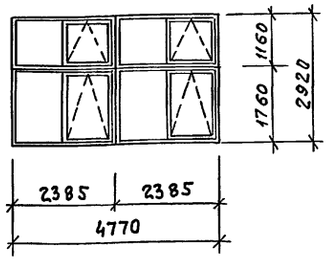

ОК 4

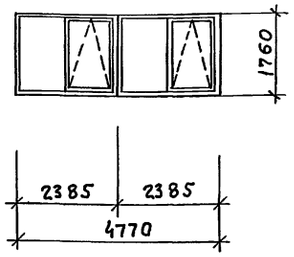

ОК 5

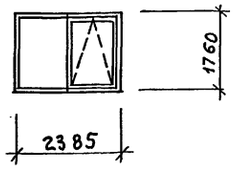

ОК 6

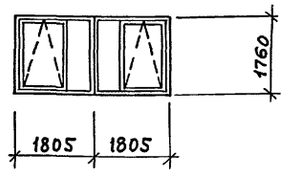

Спецификация перемычек

Марка поз.	Обозначение	Наименование	Кол.	Масса ед., кг	Примечание
	Для $t_н°C = -30$				
1	ГОСТ 948-84	7ПБ 60-52	4	2175.0	
2	ГОСТ 948-84	4ПБ 60-8	1	418.0	
3	ГОСТ 948-84	3ПБ 30-8	8	197.0	
4	ГОСТ 948-84	5ПБ 30-27 АТV	2	410.0	
5	ГОСТ 948-84	2ПБ 25-3	10	103.0	
6	ГОСТ 948-84	5ПБ 25-37 АТV	1	338.0	
7	ГОСТ 948-84	2ПБ 22-3	21	92.0	
8	ГОСТ 948-84	3ПБ 21-8	1	137.0	
9	ГОСТ 948-84	2ПБ 16-2	12	65.0	
10	ГОСТ 948-84	3ПБ 16-37	10	102.0	
11	ГОСТ 948-84	2ПБ 13-1	23	54.0	
	Для $t_н°C = -40$				
1	ГОСТ 948-84	7ПБ 60-52	4	2175.0	
2	ГОСТ 948-84	4ПБ 60-8	3	478.0	
3	ГОСТ 948-84	3ПБ 30-8	11	197.0	
4	ГОСТ 948-84	5ПБ 30-27 АТV	2	410.0	
5	ГОСТ 948-84	2ПБ 25-3	13	103.0	
6	ГОСТ 948-84	5ПБ 25-37 АТV	1	338.0	
7	ГОСТ 948-84	2ПБ 22-3	24	92.0	
8	ГОСТ 948-84	3ПБ 21-8	1	137.0	
9	ГОСТ 948-84	2ПБ 16-2	15	65.0	
10	ГОСТ 948-84	3ПБ 16-37	10	102.0	
11	ГОСТ 948-84	2ПБ 13-1	23	54.0	

Спецификация заполнения проемов

Марка поз.	Обозначение	Наименование	Кол.	Масса ед., кг	Примечание
	Для $t_н°C = -30; -40$				
1	1.435.9-17 Вып.0	Ворота ВР 42×42	10	753.0	
2	1.436.2-23 Вып.0; 1	Дверной блок ДРД 20.24	3	170.0	
3	ГОСТ 24698-81	Дверной блок ДН 24-10А	1	—	
4	ГОСТ 24698-81	Дверной блок ДН 24-10Л	3	—	
5	ГОСТ 24698-81	Дверной блок ДН 24-13	4	—	
6	ГОСТ 24698-81	Дверной блок ДС 21-13ГТ	12	—	
7	ГОСТ 24698-81	Дверной блок ДС 19-9 ГТ	7	—	
8	ГОСТ 24698-81	Дверной блок ДС 19-9 ГТЛ	12	—	
9	ГОСТ 6629-88	Дверной блок ДГ 24-15	3	—	
10	ГОСТ 6629-88	Дверной блок ДГ 21-10	8	—	
11	ГОСТ 6629-88	Дверной блок ДГ 21-10Л	5	—	
12	ГОСТ 6629-88	Дверной блок ДГ 21-7	5	—	
13	ГОСТ 6629-88	Дверной блок ДГ 21-7Л	3	—	
ОК1	Шифр 117-82	Окно отд. 12-24.2	96	—	
ОК2	Шифр 117-82	Окно отд. 12-24.2	1	—	
	Шифр 117-82	Окно отд. 18-24.2	1	—	
ОК3	Шифр 117-82	Окно отд. 12-24.2	8	—	
	Шифр 117-82	Окно отд. 18-24.2	8	—	
ОК4	Шифр 117-82	Окно отд. 18-24.2	12	—	
ОК5	Шифр 117-82	Окно отд. 18-24.2	4	—	
ОК6	Шифр 117-82	Окно отд. 18-18.2	2	—	
	1.494-27 Вып. 5	Жалюзийная решетка	168	1.0	
		№1 (150×490)			
	1.464.2-21 Вып. 1	Фонарь зенитный 1.5×17м	28	530.0	
		Стеклопакет 1640×1530×42	28	113.0	

Спецификация закладных изделий

Марка, поз.	Обозначение	Наименование	Кол	Масса ед., кг	Примечание
РМ	ТП КЖИ	Рамка металлическая	4		лист 8
РМ	ТП КЖИ	Рамка металлическая	1		лист 8
МН1	ГОСТ 7798-70*	Болт М12 L=150	64	0.28	лист 8
1	ГОСТ 8240-89	[14 L=450 мм.	1	5.5	лист 3
2	ГОСТ 8240-89	[18 L=700 мм	7	11.5	лист 3
3	ГОСТ 8509-86*	L 63×5 L=200 мм.	16	0.96	лист 3
4	ГОСТ 2590-88	А-I-10 L=850 мм.	12	0.5	лист 4
5	ГОСТ 2590-88	А-I-10 L=1600 мм	12	0.99	лист 4
6	ГОСТ 8509-86*	L 63×5 L=22.0 п.м.	—	105.6	лист 9
7	ГОСТ 8509-86*	L 63×5 L=90.0 п.м.	—	412.0	лист 9
8	ГОСТ 2590-88	А-I-6 L=1878.0 п.м.	—	414.0	лист 11
МС 9-1	1.431.6-28.2-06.0	Изделие соединительное	90	7.62	
МС 11-3	1.431.6-28.2-37.0	Изделие соединительное	225	0.15	
	1.431.6-28.1-66.1	Ф5 вр I ГОСТ 6727-80* L=600	75	0.08	

Спецификация сборных перегородок

Марка, поз.	Обозначение	Наименование	Кол.	Масса ед., кг	Примечание
П1	1.431.9-24	Перегородки из гипсо-	1034.0	—	м²
		картонных листов			
		Тип Е			
П2	1.431.9-24	Перегородки из гип-	802.0	—	м²
		сокартонных листов			
		Тип В			

Привязан

Инв. N

Взам. инв. N | Подпись и дата | Инв. N подл.

ТП 503-1-107.92 АР

Автотранспортное предприятие на 150 автомобилей смешанного парка

Производственный корпус ТО, ТР и хранения подвижного состава

Спецификации

Стадия	Лист	Листов
РП	12	

ГИПРОАВТОТРАНС г. Москва

ГИП	Трушин	
Нач. отд.	Хрупало	
Н. контр.	Тузанов	
Гл. спец.	Тузанов	
Зав. гр.	Язычян	
Арх.	Смирнова	

25420-03 15

Копировал Максимова Формат А2

Ведомость рабочих чертежей основного комплекта

Лист	Наименование	Примечание
1	Общие данные (начало)	
2	Общие данные (продолжение)	
3	Общие данные (продолжение)	
4	Общие данные (продолжение)	
5	Общие данные (окончание)	
6	Схема расположения связей по покрытию	
7	Схемы расположения путей подвесного транспорта	
8	Разрезы 1-1 ... 8÷8	
9	Узлы 1...3	
10	Схемы расположения металлических лестниц и стремянок	

Ведомость ссылочных и прилагаемых документов

Обозначение	Наименование	Примечание
	Ссылочные документы	
1.463.1-17	Фермы стропильные железобетонные	
Вып. 0, 12, 13	полигональные	
	пролетом 18 и 24м для покрытий	
	зданий с малоуклонной	
	кровлей	
1.426.2-6/91 Вып.1	Балки путей подвесного	
	транспорта	
1.450.3-6 Вып.0-1,1	Лестницы, площадки, стремянки	
	и ограждения стальные произ-	
	водственных зданий	
	промышленных предприятий	

Общие указания

1. Типовой проект разработан для 2х вариантов:
   I-й вариант: (основной)
   Для применения в районах с расчетной зимней температурой наружного воздуха минус 30°С, нормативным значением ветрового давления для I ветрового района (W_0=0,23кПа), нормативным значением веса снегового покрова для III го снегового района (S_0=1,0 кПа).
   2-й вариант:
   Для применения в районах с расчетной зимней температурай наружного воздуха минус 40°С, нормативным значением ветрового давления для II го ветрового района (W_0=0,30 кПа), нормативным значением веса снегового покрова для IV снегового района (S_0=0,15кПа).
   Для всех вариантов сейсмичность не выше 6 баллов
2. За отнасительную отметку 0.000 принята отметка чистого пола, что соответствует абсолютной отметке ____
3. Все металлические изделия огрунтовать 2 слоями ГФ-0119 и окрасить 2 слоями ПФ 1189 толщиной 60 мкм. После окончания монтажно-сварочных работ антикарразийную защиту востановить.
4. Производство работ в зимнее время вести с учетам требований СНиП 3.02.01-87.
5. На монтаже сварные соединения выполняются электрадами типа Э42 или Э46А высота сварных швов $h_ш$=6 мм, краме оговоренных.
6. Крепление элементов ограждений к стойкам площадок, лестниц и между собой осуществляется самонарезающими винтами ВС6х15.
7. При привязке проекта необходимо учесть условия строительства и эксплуатации.

Типовой проект разработан в соответствии с действующими нормами и правилами и предусматривает мероприятия обеспечивающие взрывную, взрывопожарную и пожарную безопасность при эксплуатации здания

Главный инженер проекта /А.В.Трушин/

Привязан

Инв.№

ТП 503-1-107.92 КМ

Автотранспортное предприятие на 150 автомобилей смешанного парка

Производственный корпус ТО,ТР и хранения подвижного состава

				Стадия	Лист	Листов
ГИП	Трушин		11.92	РП	1	10
Нач. отд.	Хрупало					
Н. контр.	Хрупало					
Инженер	Григорьева					

Общие данные (начало)

Гипроавтотранс г. Москва

25420-03 16 Копировал Формат А2

Инв.№ подл. | Подпись и дата | Взам. инв.№ | Гл. спец. тех. отд. Грачев

Альбом 3

Техническая спецификация металла

(начала)

Вид профиля и ГОСТ, ТУ	Марка металла и ГОСТ	Сечение и размер профиля, мм	N п.п.	Код			Количество, шт	Длина, мм	Масса металла по элементам конструкции, т				Общая масса, т	Масса потребности в металле по кварталам (заполняется изготовителем), т				Заполняется ВЦ
				Марки металла	Вида профиля	Размера профиля			Подвесные пути	Связи покрытия	Лестницы, площадки, ограждения			I	II	III	IV	
1	2	3	4	5	6	7	8	9	10	11	12	13	14	15	16	17	18	19
1.463.1-17		СВ126	1				4			2.50			2.50					
		СВ127	2				4			3.38			3.38					
		РС108	3				12			3.39			3.39					
		РС115	4				12			1.09			1.09					
		МС3	5				14			0.23			0.23					
		МС4	6				4			0.05			0.05					
		МС1-1	7				14			0.38			0,38					
		МС2-1	8				4			0,10			0,10					
	Итого		9							11.12			11,12					
Всего профиля			10							11,12			11,12					
1.450.3-6 в. 0-1,1		ЛХФ 45-42.7	11				1				0,16		0,16					
		ЛХФ 45-42.9	12				3				0,56		0,56					
		ПХФ 15.9	13				1				0,05		0,05					
		ПХФ 9.9	14				1				0.03		0,03					
		СХ70	15				1				0,12		0,12					
		ОГС 48.4	16				1				0,04		0,04					
		ЭПЛХ 45-42	17				7				0,08		0,08					
		ЭСЛХ 45-49	18				7				0,06		0,06					
		СЛХ 45П	19				21				0,06		0,06					
		СЛХ 45Л	20				28				0,08		0,08					
		ЭППХ-9	21				3				0,01		0,01					
		ЭППХ-15	22				1				0,01		0,01					
		ЭСПХ-9	23				3				0,01		0,01					
		ЭСПХ-15	24				1				0,01		0,01					
		ЭБПХ-9	25				3				0,01		0,01					
		ЭБПХ-15	26				1				0,01		0,01					
		СТПХ	27				4				0,01		0,01					
		СПХ	28				5				0,01		0,01					

Взам. инв. №

Подпись и дата

Инв. № подл.

Привязан

Инв. №

ГИП	Трушин		11.92
Нач. отд.	Хрупало		
Н. контр.	Хрупало		
Инженер	Григорьева		

ТП 503-1-107.92 КМ

Автотранспортное предприятие на 150 автомобилей смешанного парка

Производственный корпус ТО, ТР и хранения подвижного состава

Стадия: РП | Лист: 2 | Листов:

Общие данные (продолжение)

ГИПРОАВТОТРАНС г. Москва

25420-03 17

Копировал

Формат А2

Альбом 3

Техническая спецификация металла

/продолжение/

Вид профиля и ГОСТ, ТУ	Марка металла и ГОСТ	Сечение и размер профиля, мм	№ п.п.	Код: Марки металла	Код: Вида профиля	Код: Камера профиля	Количество, шт	Длина, мм	Масса металла по элементам конструкции, т: Подвесные пути	Связи покрытия	Лестницы, площадки, ограждения		Общая масса, т	Масса потребности в металле по кварталам (заполняется изготовителем), т: I	II	III	IV	Заполняется ВЦ
1	2	3	4	5	6	7	8	9	10	11	12	13	14	15	16	17	18	19
1.450.3-6 В.0-1.1		ДСУХ 45	29				3				0.01		0,01					
		ДПУХ 45	30				7				0.01		0,01					
	Итого		31															
Всего профиля			32								1.34		1.34					
Балки двутавровые для монорельсов ГОСТ 19425-74*	С255 ГОСТ 27772-88*	I 24М	33								1.34		1.34					
	Итого		34										1.41					
Всего профиля			35	1457	3912	5170			1.41				1.41					
Балки двутавровые для монорельсов ТУ 14-2-427-80	С255 ГОСТ 27772-88*	I 30М	36						1.41				1.41					
Всего профиля			37	1457	2489				9.84				9.84					
Двутавры стальные горячекатаные с параллельными гранями полок ГОСТ 26020-83	С255 ГОСТ 27772-88*	I 26Б1	38		2822				9.84				9.84					
		I 40Б1	39		2828				9.84				9.84					
		I 45Б1	40		2830				9.84				9.84					
		I 50Б1	41		2832				0.60				0.60					
	Итого		42						4.18				4.18					
Всего профиля			43	1457		5170			3.00				3.00					
Швеллеры ГОСТ 8240-89	С245 ГОСТ 27772-88*	С 16	44						9.06				9.06					
	Итого		45						16.84				16.84					
Всего профиля			46	1293	2618	5170			16.84				16.84					
Сталь прокатная угловая равнополочная ГОСТ 8509-86*	С235 ГОСТ 27772-88*	L 50×50×5	47								0.08		0,08					
		L 63×63×5	48								0.08		0.08					
	Итого		49	1145							0.08		0,08					
	С245 ГОСТ 27772-88*	L 100×100×7	50										0,17					
	Итого		51	1293					0,17		0,03		0,30					
	С255 ГОСТ 27772-88*	L 80×80×6	52						0,27		0,03		0, 47					
	Итого		53	1457					0.44		0.04		0, 13					
Всего профиля			54		2120	8140			0.09									
											0,04		0, 13					
													1,30					
									0.09				1.30					
									1.30				1.30					
									1.30		0,07		1.90					
									1.83									

Инв. № подл. | Подп. и дата | Взам. инв. №

Привязан

Инв. №

ГИП	Трущин		
Нач. отд.	Хрупало		
Н. контр.	Хрупало		
Инженер	Григорьева		

ТП 503-1-107.92 КМ

Автотранспортное предприятие на 150 автомобилей смешанного парка.

Производственный корпус ТО ТР и хранения подвижного состава

Стадия	Лист	Листов
РП	3	

Общие данные (продолжение)

Гипроавтотранс г. Москва

25420-03 18

Копировал

Формат А2

Техническая спецификация металла

(продолжение)

Вид профиля и ГОСТ, ТУ	Марка металла и ГОСТ	Сечение и размер профиля, мм	№ п.п	Код: Марки металла	Код: Вида профиля	Код: Размера профиля	Количество, шт.	Длина, мм	Масса металла по элементам конструкций, т: подвальные пути	связи, покрытия	лестницы, площадки, ограждения		Общая масса, т	Масса потребности в металле по кварталам (заполняется изготовителем), т: I	II	III	IV	Заполняется ВЦ
1	2	3	4	5	6	7	8	9	10	11	12	13	14	15	16	17	18	19
Прокат листовой горячекатаный ГОСТ 19903-74*	С235 ГОСТ 27772-88*	— δ = 6	55						0,33		0,02		0,35					
		— δ = 8	56						1,54				1,54					
	Итого		57	1145					1,87		0,02		1,89					
	С255 ГОСТ 27772-88*	— δ = 14	58						3,45				3,45					
	Итого		59	1457					3,45				3,45					
	С245 ГОСТ 27772-88*	— δ = 20	60						0,16				0,16					
	Итого		61	1293					0,16				0,16					
Всего профиля			62		7115	5090			5,48		0,02		5,50					
Болты с шестигранной головкой ГОСТ 7798-70*	35Х ГОСТ 1759.4-87*	М16 х 130 5,8 „в"	63						0,09				0,09					
		М16 х 80 5,8 „в"	64						0,04	0,02			0,06					
		М 12 х 50 4,6	65						0,02				0,02					
	Итого		66						0,15	0,02			0,17					
Всего профиля			67						0,15	0,02			0,17					
Гайки шестигранные нормальной точности ГОСТ 5915-70*		М16	68										0,03					
		М12	69										0,01					
	Итого		70										0,04					
Всего профиля			71										0,04					
Шайбы ГОСТ 11371-78*	С235 ГОСТ 27772-88*	16	72										0,01					
		12	73										0,01					
	Итого		74										0,02					
Всего профиля			75										0,02					
Саморезающие винты ТУ 36-2625-84		ВС6 х 15									0,01		0,01					
	Итого										0,01		0,01					
Всего профиля											0,01		0,01					

Привязан

Инв. №

ГИП	Трушин		
Нач.отд.	Хрупало		
Н. контр.	Хрупало		
Инженер	Григорьева		

ТП 503-1-107.92 КМ

Автотранспортное предприятие на 150 автомобилей смешанного парка

Производственный корпус ТО, ТР и хранения подвижного состава

Стадия	Лист	Листов
РП	4	

Общие данные (продолжение)

Гипроавтотранс г. Москва

Копировал

Формат А2

Инв. № подл. | Подпись и дата | Взам. инв. №

Альбом №3

Техническая спецификация металла

(окончание)

Вид профиля и ГОСТ, ТУ	Марка металла и ГОСТ	Сечение и размер профиля, мм	N п.п.	Код марки металла	Код вида профиля	Код размера профиля	Количество, шт	Длина, мм	Масса металла по элементам конструкций, т: Подвесные пути	Связи покрытия	Лестницы, площадки, ограждения		Общая масса, т	Масса потребности в металле по кварталам (заполняется изготовителем), т: I	II	III	IV	Заполняется ВЦ
1	2	3	4	5	6	7	8	9	10	11	12	13	14	15	16	17	18	19
Электроды ГОСТ 9467-75*	АНО-1	Э42											0,12					
	Итого												0,12					
	Э138/45Н	Э46А											0,40					
	Итого												0,40					
Всего профиля													0,52					
Всего масса металла									35,55	11,14	1,51		48,72					
3% массы металла на КМД									1,1	0,3	0,05		1,45					
В том числе по маркам	С235								2,37		0,05		2,42					
	С245								0,26		0,12		0,37					
	С255								33,84				33,84					
Масса поставку элементов по кварталам, т (заполняется заказчиком)	I																	
	II																	
	III																	
	IV																	

Привязан

Инв. №

ГИП	Трушин		
Нач. отд.	Хрупало		
Н. контр.	Хрупало		
Инжен.	Григорьева		

ТП 503-1-107.92 КМ

Автотранспортное предприятие на 150 автомобилей смешанного парка

Производственный корпус ТО, ТР и хранения подвижного состава

Стадия	Лист	Листов
РП	5	

Общие данные (окончание)

Гипроавтотранс г. Москва

Инв. № подл. | Подпись и дата | Взам. инв. №

Альбом 3

Схема расположения связей по покрытию

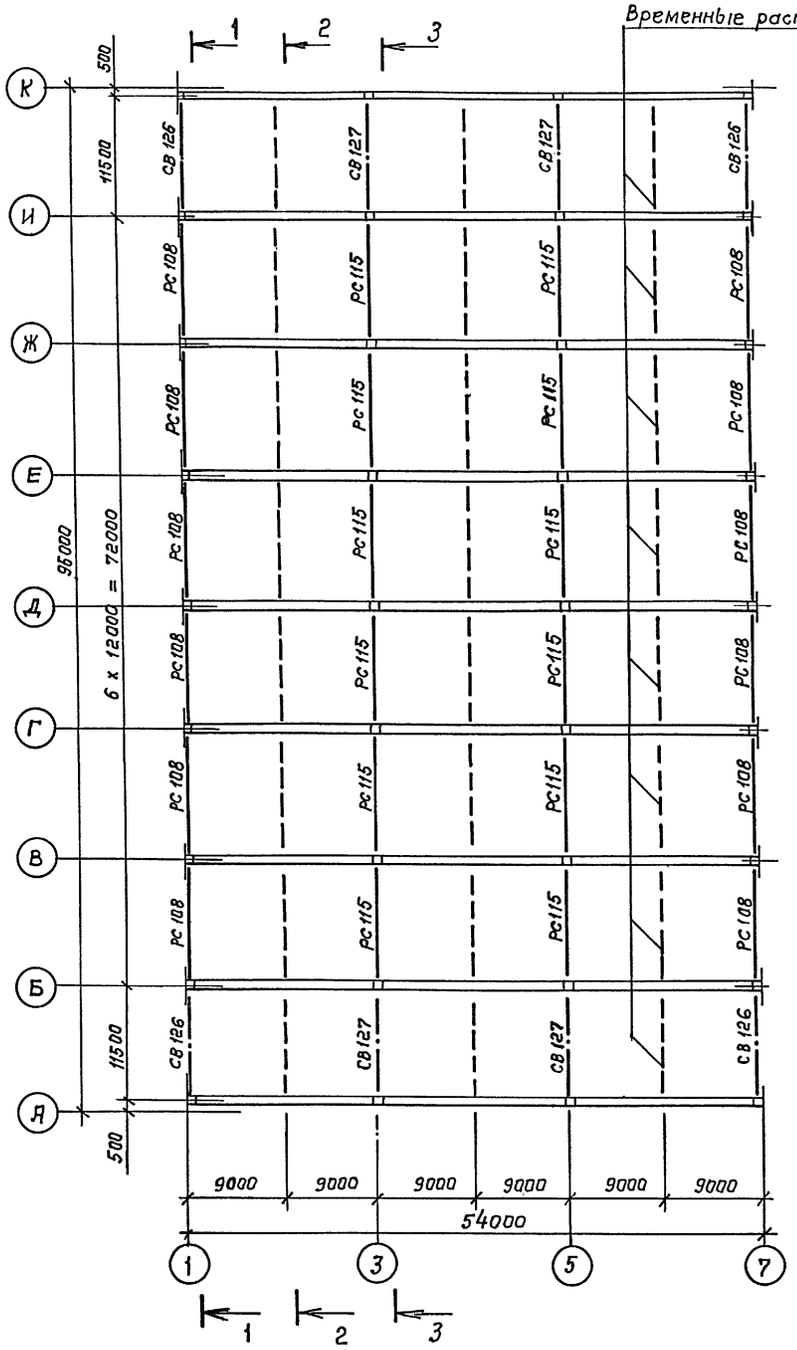

1 – 1

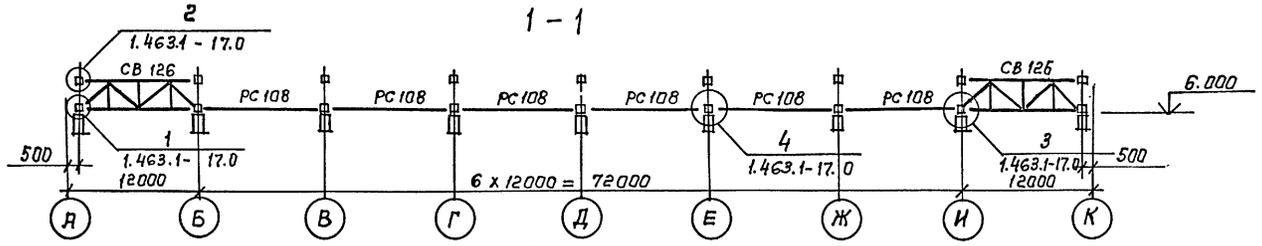

2 – 2

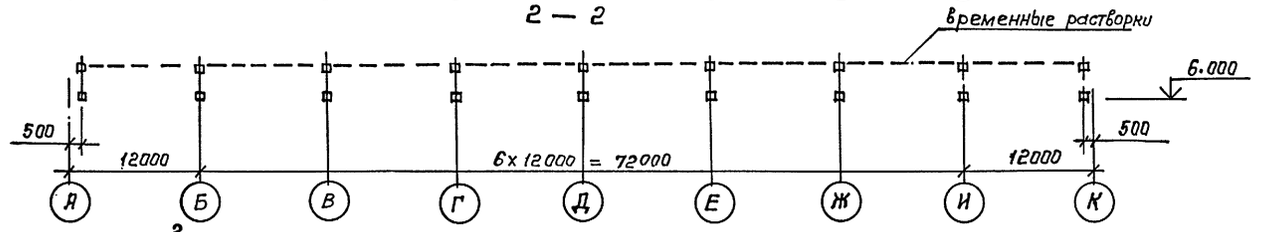

3 – 3

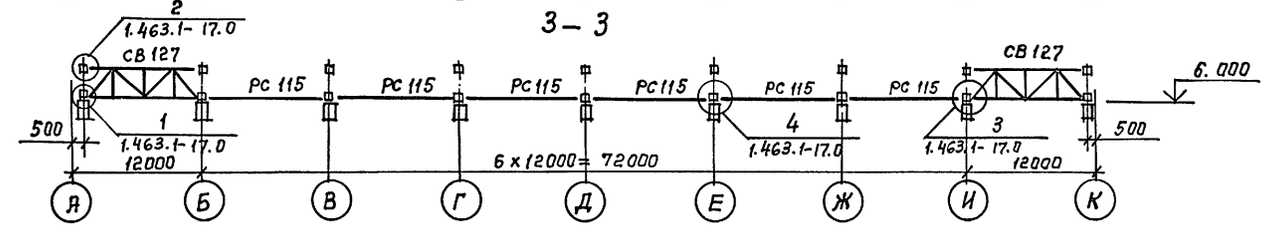

Ведомость элементов

Марка	Сечение: Эскиз	поз.	состав	Опорные усилия: M тс.м	N тс	Q тс	Группа констр.	Марка металла	Примечание
СВ 126	1.463.1- 17		Вып. 0.12	—	3,8 / 1,9	—	2		4 шт
СВ 127	1.463.1 – 17	,	Вып. 0.12	—	7,0 / 8,0	—	2		4 шт
Рс 108	1.463.1- 17	;	Вып. 0.12	—	11	—	2		12 шт
Рс 115	1.463.1- 17	,	Вып. 0.12	—	27	—	2		12 шт

1. Сварку производить электродами типа Э42. Минимальная длина сварных швов 80 мм. Высота сварных швов h = 6 мм.
2. Монтажные болты для крепления связей принять М16 под отверстия ф 19 мм.
3. В опорных усилиях в числителе дано значение снимающей силы для верхнего пояса, в знаменателе - для нижнего пояса.

Взам. инв.№ | Подпись и дата | Инв.№ подл.

Привязан:

Инв. №

		ТП - 503-1-107.92	КМ
		Автотранспортное предприятие на 150 автомобилей смешанного парка	
ГИП	Трушин	Производственный корпус ТО, ТР и хранения подвижного состава	Стадия: РП; Лист: 6; Листов:
Нач. отд.	Хрупало		
Н. контр.	Хрупало		
Инженер.	Григорьева	Схема расположения связей по покрытию	ГИПРОАВТОТРАНС г. Москва

Копировал: Коннова 25420-03 21 формат А2

Альбом 3

Схемы расположения путей подвесного транспорта

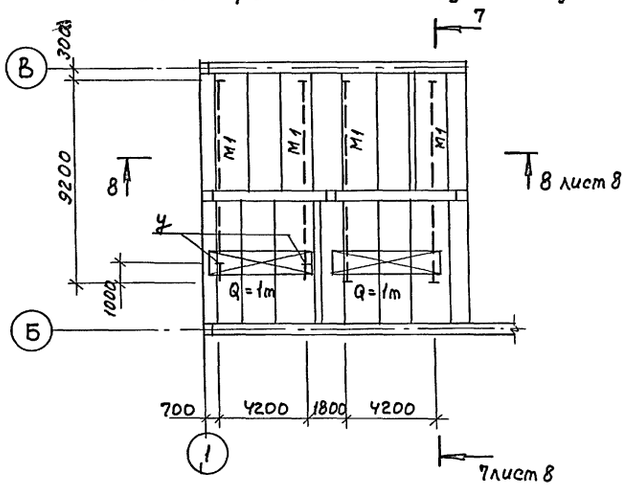

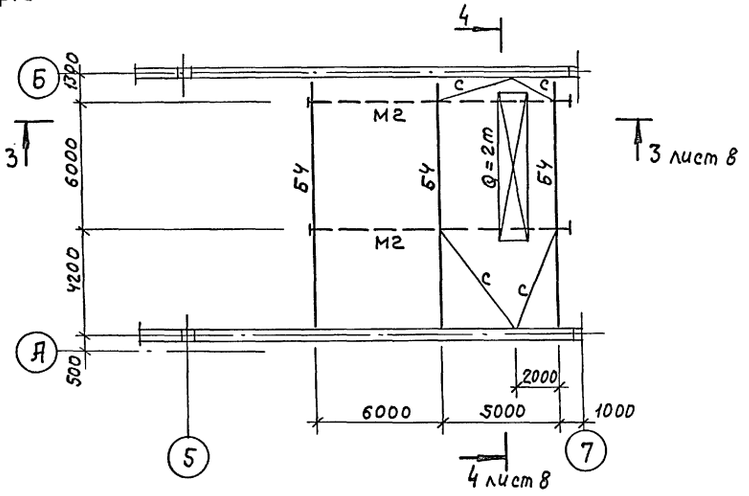

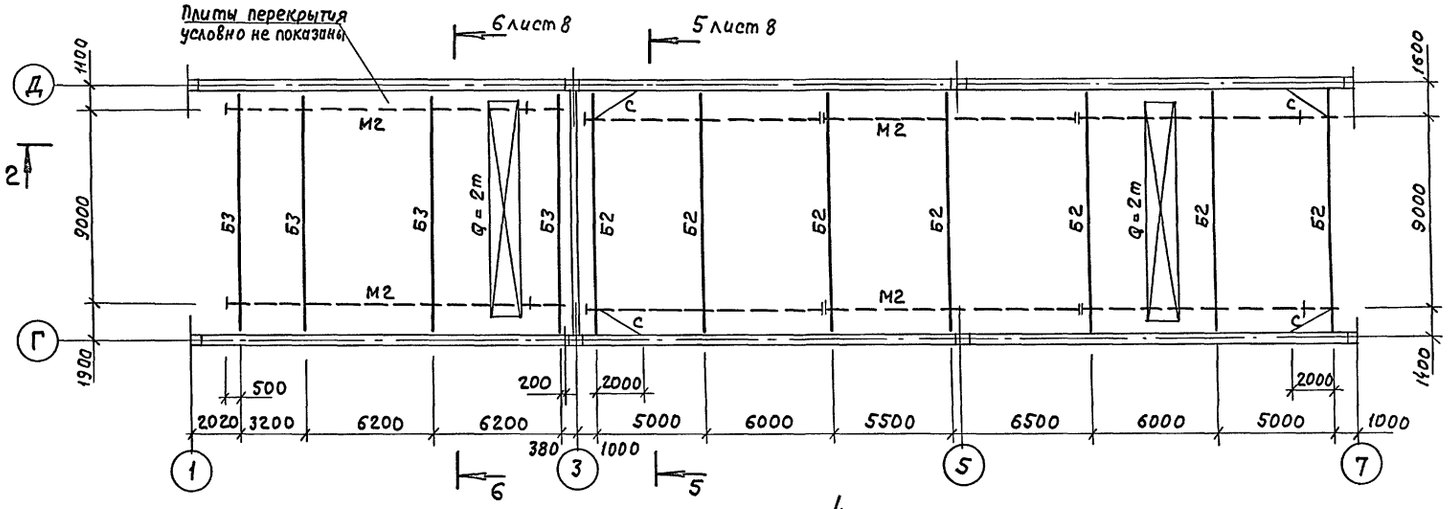

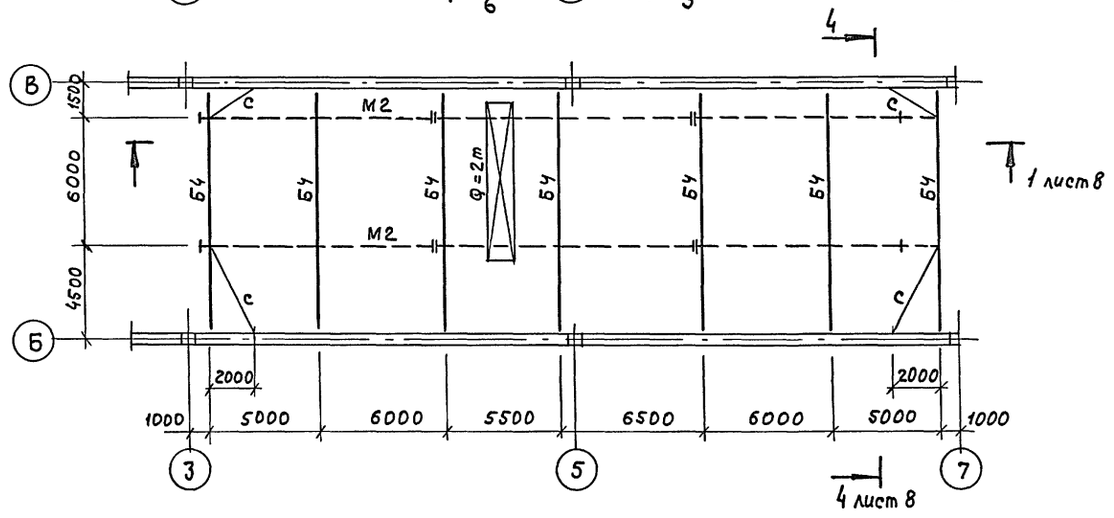

Ведомость элементов

Марка	Сечение: Эскиз	Поз.	Состав	Опорные усилия: M тс.м	N тс	Q тс	Группа констр.	Марка металла	Примечание
М1	I		I 24 М	—	0.11	2.7	1	С 255	
М2	I		I 30 М	—	0.16	4.2	1	С 255	
Б1	I		I 26Б1	7.6	—	12.3	1	С 255	
Б2	I		I 40Б1	—	—	4.13	1	С 255	
Б3	I		I 45Б1	—	—	4.48	1	С 255	
Б4	I		I 50Б1	—	—	5.25	1	С 255	
П	⊥		∟ 80×6	—	17.7	—	1	С 255	
С	∟		∟ 63×5	конструктивно			4	С 235	
У	∟		∟ 100×7	конструктивно			4	С 245	

1. Сварку производить электродами типа Э46А, высота швов $h_ш$ = 6 мм, кроме оговоренных
2. Для болтовых соединений следует применять болты М16 класса точности „В", класса прочности 5.8
3. Для крепления балок М1, М2, Б2, Б3, Б4 приняты соединительные планки – δ = 14

Привязан

Инв. N

ГИП	Трушин		4.92
Нач. отд.	Хрупало		
Н. контр.	Хрупало		
Инж.	Григорьева		

ТП 503-1-107.92 КМ

Автотранспортное предприятие на 150 автомобилей смешанного парка

Производственный корпус ТО, ТР и хранения подвижного состава

Стадия	Лист	Листов
РП	7	

Схемы расположения путей подвесного транспорта

ГИПРОАВТОТРАНС г. Москва

25420-03 22

Копировал Максимова

Формат А2

Инв. N подл. | Подпись и дата | Взам. инв. N | Нач. отд. ТХ Пугин | Трушин

Альбом 3

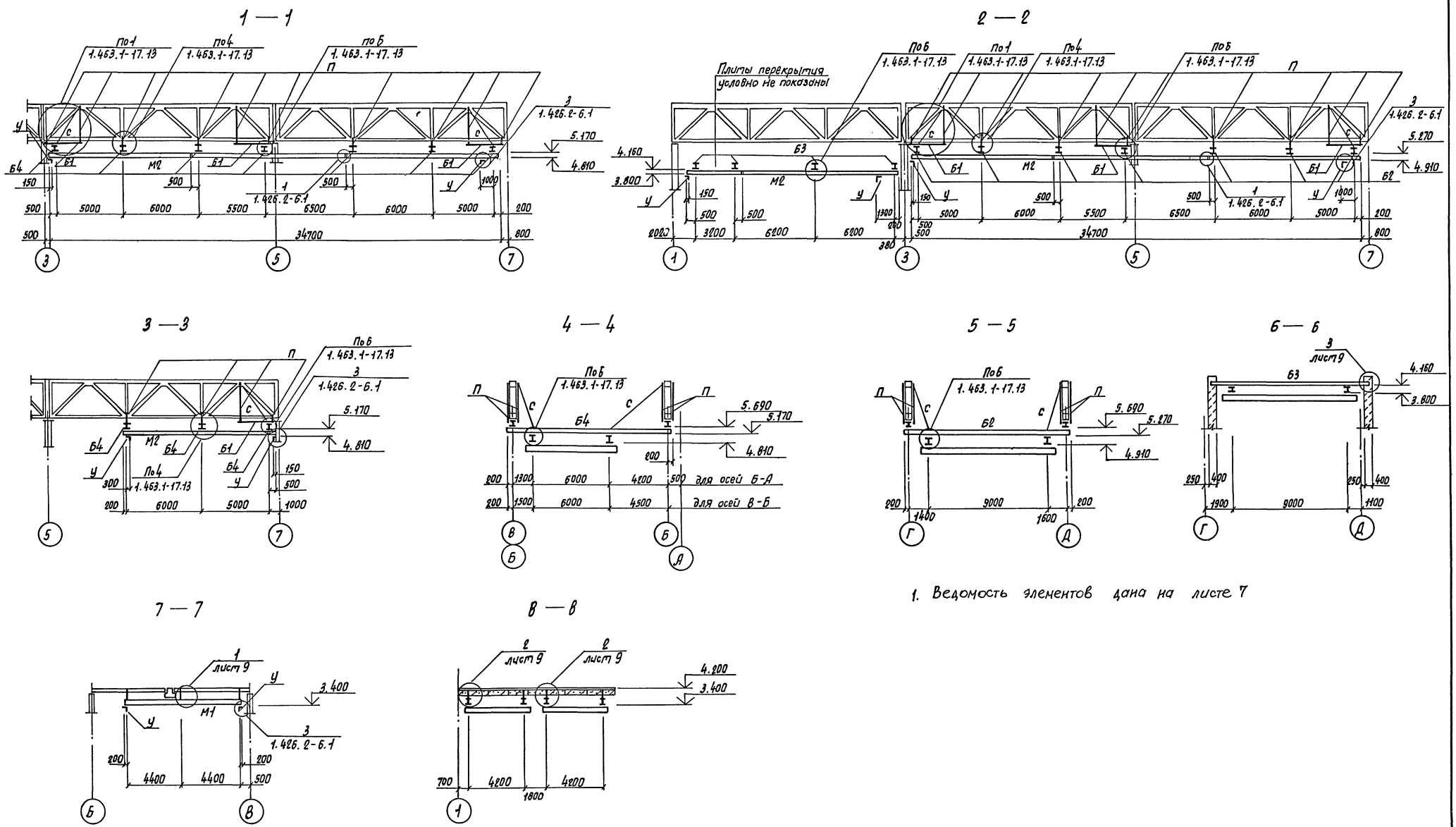

1. Ведомость элементов дана на листе 7

Привязан:				ТП 503-1-107.92 КМ			
				Автотранспортное предприятие на 150 автомобилей смешанного парка.			
				Производственный корпус ТО, ТР и хранения подвижного состава.	Стадия	Лист	Листов
					РП	8	
			ГИП Трушин	Разрезы 1-1... 8-8.	Гипроавтотранс г. Москва		
			Нач.отд. Хрупало				
			Н.контр. Хрупало				
Инв. N			Инж. Григорьева				

Инв. N подл. | Подпись и дата | Взам. инв. N

Копировал Марченко 25420-03 23 Формат А2

Альбом 3

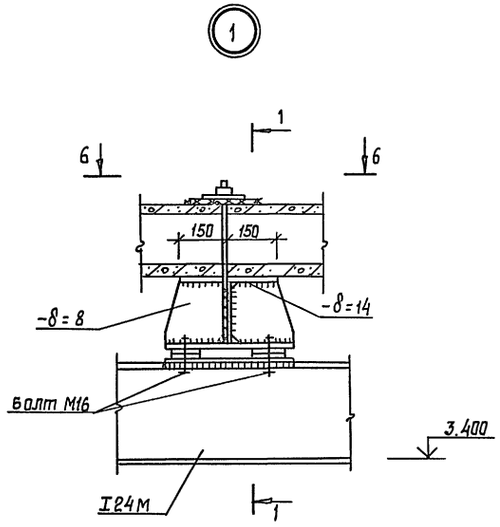

1 - 1

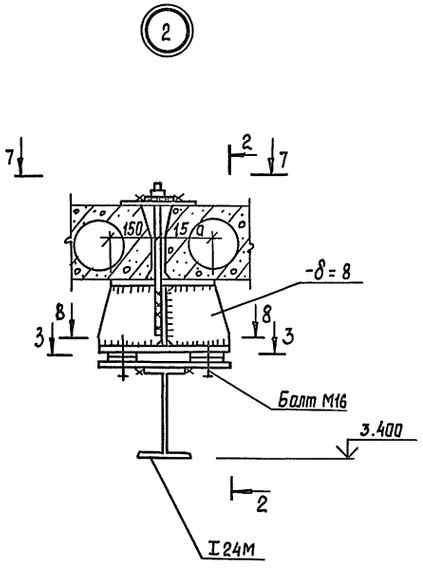

2 - 2

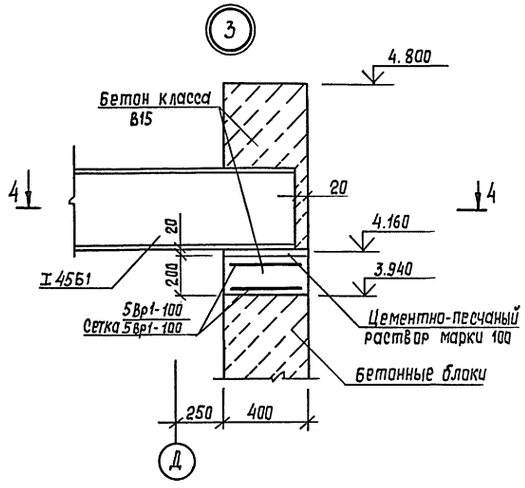

3 - 3

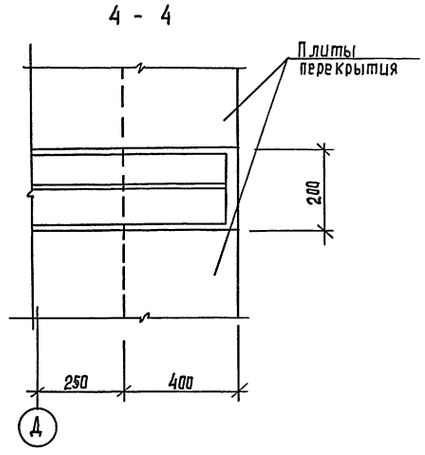

5 - 5

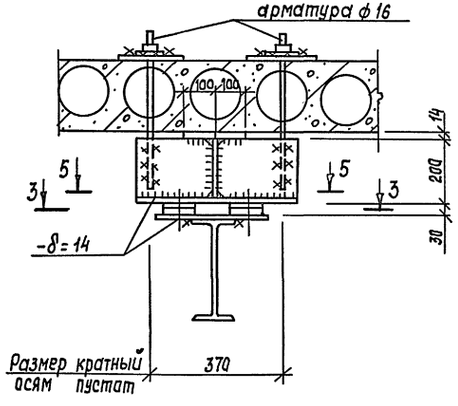

6 - 6

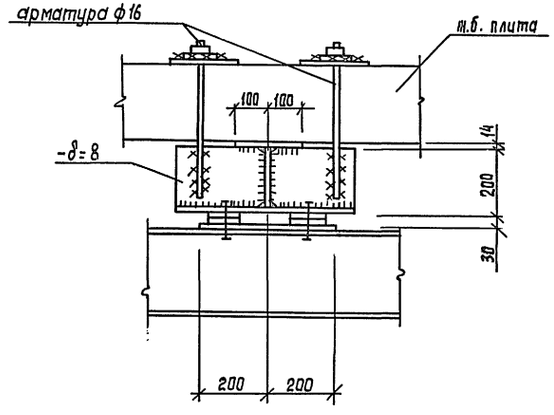

7 - 7

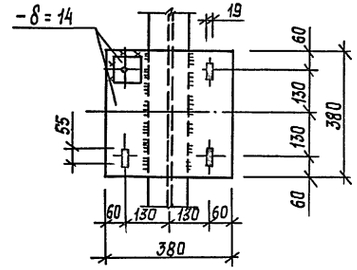

8 - 8

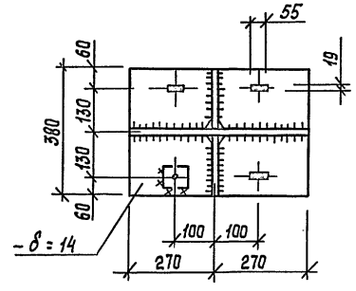

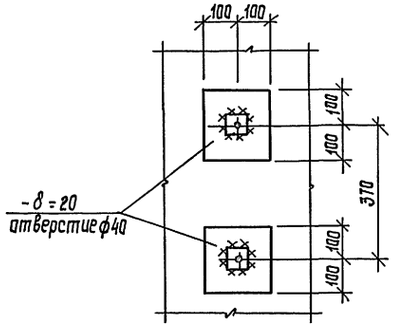

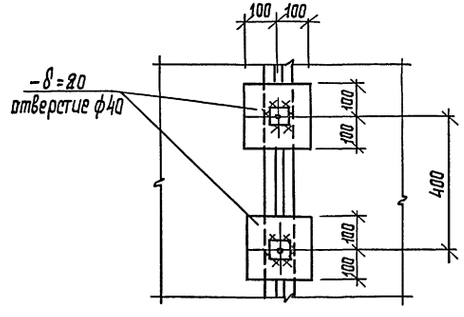

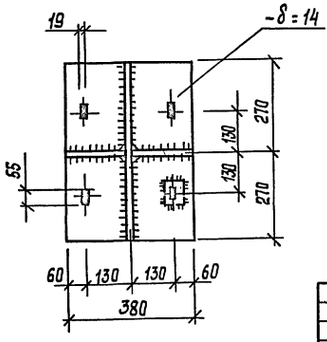

				ТП 503-1-107.92		КМ
				Автотранспортное предприятие на 150 автомобилей смешанного парка		
				Производственный корпус ТО, ТР и хранения подвижного состава	Стадия: РП	Лист: 9	Листов:
				Узлы 1...3	ГИПРОАВТОТРАНС г. Москва	
ГИП	Трушин					
Нач.отд.	Хрупала					
Н. контр.	Хрупала					
Инженер	Григорьева					

Привязан

Инв. №

Инв. № подл. | Подпись и дата | Взам. инв. №

Копировал 25420-03 24 Формат А2

Альбом 3

Схемы расположения металлических лестниц и стремянок

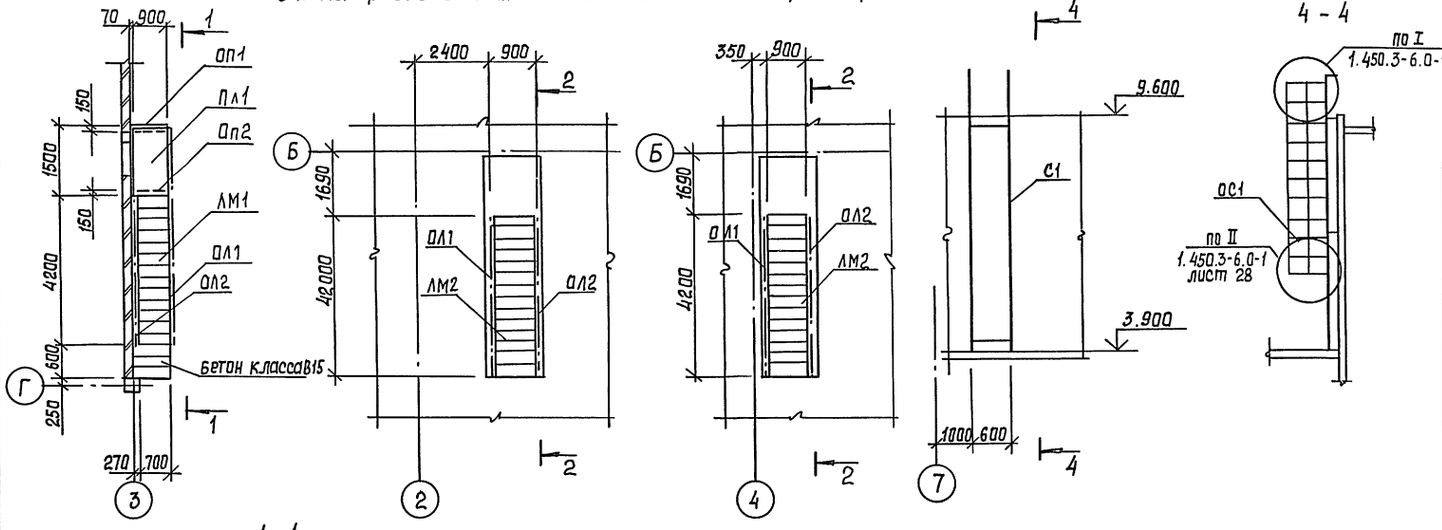

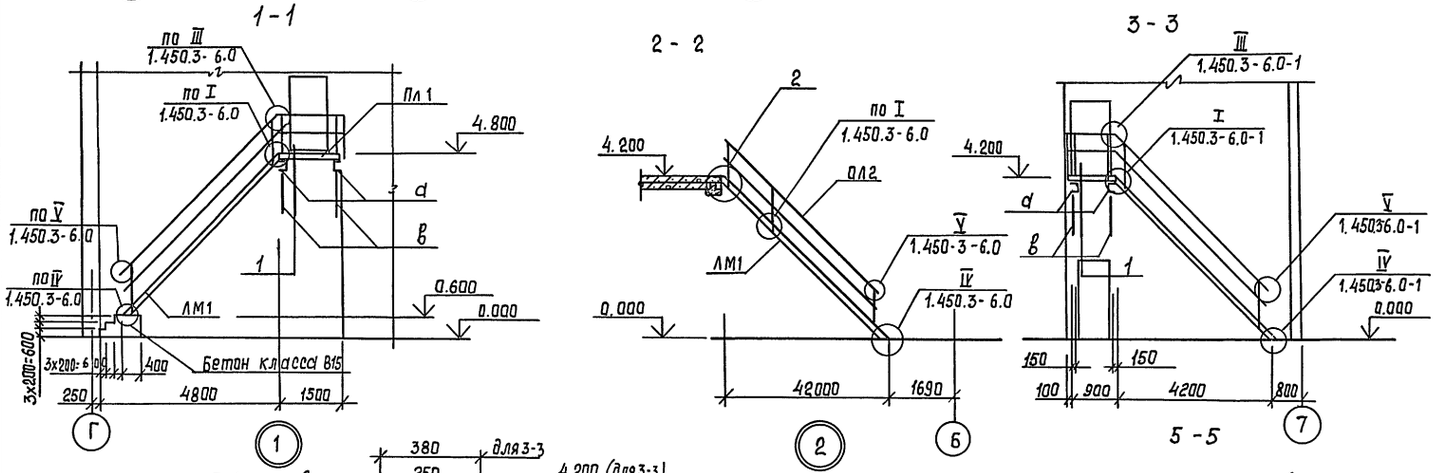

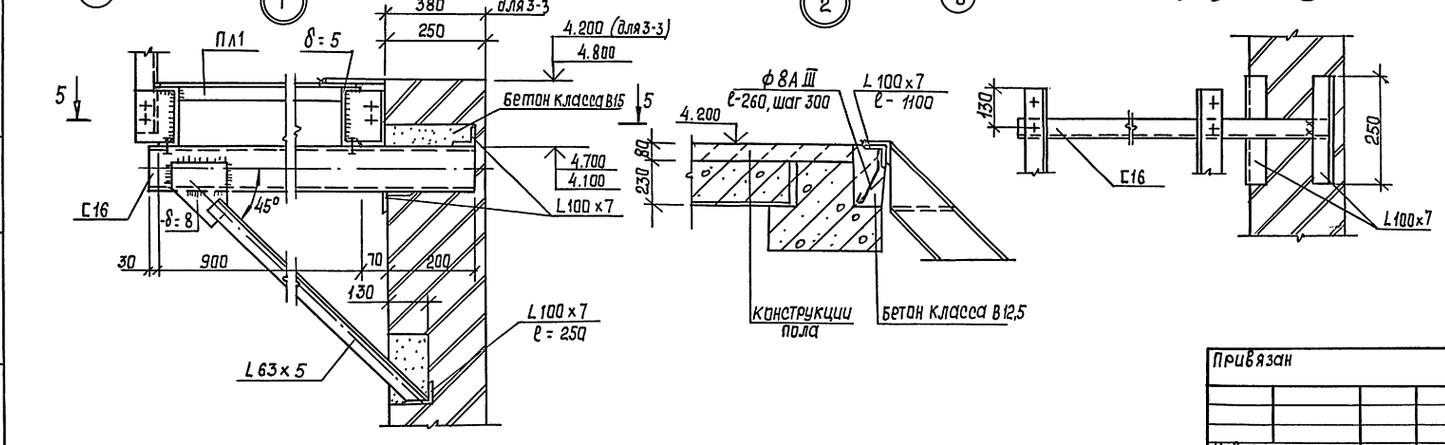

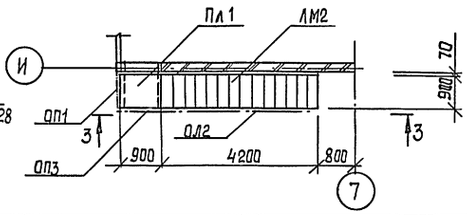

Ведомость элементов

Марка	Сечение эскиз	Поз.	Состав	Опорные усилия M тс.м	N тс	Q тс	Группа констр.	Марка металла	Примечание
ЛМ1	1.450.3-6.0-1	1	ЛХФ 45-427				4		1 шт.
ЛМ2	1.450.3-6.0-1	1	ЛХФ 45-429				4		3 шт
Пл1	1.450.3-6.0-1	1	ПХФ 15.9				4		1 шт
Пл2	1.450.3-6.0-1	1	ПХФ 9.9				4		1 шт
С1	1.450.3-6.0-1	1	СХ70				4		1 шт
ОС1	1.450.3-6.0-1	1	ОГС 48.4				4		1 шт
ОЛ1	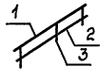	1	ЭПЛХ 45-42				4		1.450.3-6 В. 0-1,1
		2	ЭСЛХ 45-42						
		3	СЛХ 45П						
ОЛ2	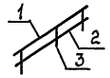	1	ЭПЛХ 45-42				4		1.450.3-6 В. 0-1,1
		2	ЭСЛХ 45-42						
		3	СЛХ 45Л						
ОП1		1	ЭППХ-9				4		1.450.3-6 В. 0-1,1
		2	ЭСПХ-9						
		3	ЭБПХ-9						
		4	СТПХ						
ОП2	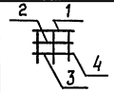	1	ЭППХ-15				4		1.450.3-6 В. 0-1,1
		2	ЭСПХ-15						
		3	ЭБПХ-15						
		4	СПХ						
ОП3	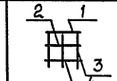	1	ЭППХ-9				4		1.450.3-6 В. 0-1,1
		2	ЭСПХ-9						
		3	ЭБПХ-9						
		4	СПХ						
а	С		С 16				4	С 245	
в	L		L 63×5				4	С 235	

Привязан	ГИП	Трушин	
	Нач. отд.	Хрупало	
	Н. контр.	Хрупало	
	Инжен.	Григорьева	
Инв. №			

ТП 503-1-107.92 КМ

Автотранспортное предприятие на 150 автомобилей смешанного парка

Производственный корпус ТО, ТР и хранения подвижного состава

Схемы расположения металлических лестниц и стремянок

Стадия	Лист	Листов
РП	10	

Гипроавтотранс г. Москва

Копировал 25420-03 25 Формат А2

Инв. № подл. | Подпись и дата | Взам. инв. №

Альбом 3

Ведомость рабочих чертежей основного комплекта марки КЖ

Лист	Наименование	Примечание
1	Общие данные (начало)	
2	Общие данные (окончание)	
3	Схема расположения фундаментов, фундаментных балок, блоков. Фундаменты 1.2.	
4	Фрагменты 3...6	
5	Фундаменты Фм1... Фм4	
6	Фундаменты Фм5... Фм7	
7	Схема расположения несущих конструкций каркаса	
8	Схемы расположения плит перекрытий на отм. 4.200; 4.800 и МН1 для крепления трубопроводов. Разрезы 1-1... 7-7	
9	Разрезы 8-8... 10-10 (Ум1... Ум6)	
10	Схемы расположения плит покрытия и МН1 для крепления трубопроводов	
11	Схема расположения панелей стен	
12	Спецификация к схеме расположения панелей стен	
13	Схема расположения фундаментов под оборудование, каналов, приямков	
14	Фундамент Фом1	
15	Очистные сооружения моющих растворов Фундаменты Фом2...Фом7. Приямок Пр1	
16	Приямок Пр2. Канал Пк1	
17	Приямок Пр3. Канал Пк2	
18	Трансформаторная подстанция. План на отм. 0.000	
19	Трансформаторная подстанция. Разрезы 1-1	

Ведомость ссылочных и прилагаемых документов (начало)

Обозначение	Наименование	Примечание
	Ссылочные документы	
1.432.1-22 Вып.0, 1-1, 1-2, 3, 4	Стены из однослойных панелей длиной 12 м отапливаемых одноэтажных производственных зданий с железобетонным каркасом	
1.020-1/87 Вып.1-1, 2-1, 3-1, 6-1, 0-1	Конструкции каркаса мелвидового применения для многоэтажных общественных зданий, производственных и вспомогательных зданий промышленных предприятий	
1.141-1 Вып. 64	Панели перекрытий железобетонные многопустотные	
1.412.1-6 Вып. 0,2	Фундаменты монолитные железобетонные на естественном основании под типовые железобетонные колонны одноэтажных и многоэтажных производственных зданий	
1.415.1-2 Вып. 1,2	Балки фундаментные железобетонные для наружных и внутренних стен производственных зданий промышленных предприятий	
1.423.1-3/88 Вып. 0-1; 1; 2	Колонны железобетонные прямоугольного сечения для одноэтажных производственных зданий высотой до 9,6 м без мостовых опорных кранов	
ГОСТ 6786-80**	Плиты парапетные железобетонные для производственных зданий	
1.427.1-3 Вып. 0; 1/87; 2/87	Колонны железобетонные прямоугольного сечения для продольного и торцевого фахверка одноэтажных производственных зданий высотой 3,0-14,4 м	

Ведомость ссылочных и прилагаемых документов (окончание)

Обозначение	Наименование	Примечание
1.463.1-17 Вып. 0,1, 7, 10	Фермы стропильные железобетонные полигональные пролетом 18 и 24 м для покрытий зданий с малоуклонной кровлей	
1.465.1-3/80 Вып. 0,5	Плиты покрытий железобетонные ребристые размером 3×12 м для одноэтажных зданий	
1.494-24 Вып. 1	Стаканы для крепления крышных вентиляторов, дефлекторов и зонтов	
ГОСТ 13579-78*	Блоки бетонные для стен подвалов	
ГОСТ 24379.1-80	Болты фундаментные	
3.006.1-2.87 Вып. 2	Сборные железобетонные каналы и тоннели из лотковых элементов	
3.900.1-14 Вып. 1	Изделия железобетонные для круглых колодцев водопровода и канализации	
5.900-2	Сальники набивные Ду50 1400 мм для пропуска труб через стены	
1.030.1-1/88	Стены наружные из однослойных панелей для каркасных общественных зданий, производственных и вспомогательных зданий промышленных предприятий	
	Прилагаемые документы	
ТП КЖИ	Чертежи строительных изделий	
ТП КЖ.ВМ	Ведомость потребности в материалах	

Типовой проект разработан в соответствии с действующими нормами и правилами и предусматривает мероприятия, обеспечивающие взрывную, взрывопожарную и пожарную безопасность при эксплуатации здания

Главный инженер проекта (А.В.Трушин)

Гл.спец.тех.отд. Грачев

Взам. инв.№

Подпись и дата

Инв.№ подл.

Привязан

Инв.№

ТП 503-1-107.92 КЖ

Автотранспортное предприятие на 150 автомобилей смешанного парка

ГИП	Трушин		
Нач.отд.	Хрупала		
Н.контр.	Хрупало		
Вед.инж.	Черкасова		
Инжен.	Пьянова		

Производственный корпус ТО, ТР и хранения подвижного состава

Стадия	Лист	Листов
РП	1	19

Общие данные (начало)

Гипроавтотранс г. Москва

Копировал 25420-03 26 Формат А2

Альбом 3

Ведомость спецификаций

Лист	Наименование	Примечание
3	Спецификация к схеме расположения фундаментов, фундаментных балок, блоков	
5	Спецификация фундаментов Фм1... Фм4	
6	Спецификация фундаментов Фм5... Фм7	
7	Спецификация к схеме расположения несущих конструкций каркаса	
8	Спецификация к схемам расположения плит перекрытий на отм. 4.200; 4.800	
9	Спецификация Ум1... Ум6	
10	Спецификация к схеме расположения плит перекрытия	
12	Спецификация к схеме расположения панелей стен	
13	Спецификация к схеме расположения фундаментов под оборудование, каналов, приямков	
14	Спецификация Фом1	
15	Спецификация к схеме расположения фундаментов под оборудование. Спецификация Пр1, Фом2 и Фом7	
16	Спецификация Пр2, Пк1	
17	Спецификация Пр.3 Пк2	
18	Спецификация каналов трансформаторной подстанции	

Таблица нагрузок на 1м²

№№ п.п.	Наименование материалов	Нормативное значение кПа	γ_f	γ_n	Расчетное значение
1	Слой гравия ГОСТ 8268-82* втопленный в антисептированную битумную мастику МБК-Г-55-10 ГОСТ 2889-80.	0,3	1,3	0,95	0,37
2.	4 слоя рубероида ГОСТ 10923-82* на антисептированной мастике МБК-Г-55-10 ГОСТ 2889-80	0,2	1,3	0,95	0,25
3	Цементно-песчаная стяжка марки 50-15 мм	0.30	1,3	0,95	0,37
4	Утеплитель: пенополистирольные плиты ПСБ-С-50-1000×1000 ГОСТ 15588-86 γ= 40 кг/м³, толщиной 50 мм	0,02	1,3	0,95	0,025
5.	Обмазка горячим битумом	0,01	1,3	0,95	0,012
6	Железобетонная плита покрытия	2,2	1,1	0,95	2,3
7	Снег	1,0	1,4	0,95	1,33
8	Итого:	4,03			4,657

Ведомость объемов сборных бетонных и железобетонных конструкций по рабочим чертежам основного комплекта марки КЖ

№ пп.	Наименование группы элементов конструкций	Код	Кол. м³	Примечание
1	Фундаменты стаканного типа и башмаки	5812000000	9,72	
2	Колонны	5821000000	67,08	
3	Балки обвязочные, фундаментные и ограждений	5824000000	24,18	
4	Ригели и прогоны	5825000000	9,36	
5	Фермы	5826000000	48,60	
6	Панели стеновые наружные	5831000000	453,33	
7	Блоки стеновые	5835000000	228,91	
8	Плиты покрытия	5841000000	333,46	
9	Плиты перекрытий	5842000000	62,20	
10	Конструкции и детали каналов и открытых водоводов	5858000000	0,64	
11	Архитектурно-строительные элементы зданий	5894000000	14,39	
12	Детали лифтовых и вентиляционных шахт	5896000000	2,66	
13	Перемычки	5828000000	11,33	
14	Всего бетона и железобетона	5899990099	1265,86	

Материалы на изготовление сборных бетонных и железобетонных конструкций учтены в ведомости потребности в материалах и отдельно не учитываются.

Общие указания

1. Типовой проект разработан для 2х вариантов:
   1-й вариант (основной).
   Для применения в районах с расчетной зимней температурой наружного воздуха минус 30°С, нормативным значением ветрового давления для I ветрового района (W_0 = 0,23 кПа), нормативным значением веса снегового покрова для III снегового района (S_0 = 1,0 кПа),
   2-й вариант
   Для применения в районах с расчетной зимней температурой наружного воздуха минус 40°С, нормативным значением ветрового давления для II ветрового района (W_0 = 0,3 кПа), нормативным значением веса снегового покрова для IV снегового района (S_0 = 0,15 кПа).
   Для всех вариантов сейсмичность не выше 6 баллов.
2. Основанием фундаментов служат грунты со следующими характеристиками: J_P^H = 0,49 рад, C^H = 2 кПа, E = 14,7 мПа, γ = 1,8 т/м³. Грунтовые воды отсутствуют. Под сборные фундаменты и фундаментные блоки устроить подготовку из среднезернистого песка.
   Под монолитные железобетонные фундаменты - из бетона класса В-3,5 толщиной 100 мм.
3. Обратную засыпку пазух производить грунтом без включения строительного мусора, растительного грунта с послойным трамбованием до получения γ скелета грунта ≥ 1,6 т/м³.
4. Кладку блоков вести на растворе марки 100 с перевязкой швов на глубину не менее 200 мм.
5. Производство работ в зимнее время производить с учетом требований СНиП 3.02.01-87.
6. После проведения монтажно сварочных работ антикоррозийную защиту металлических изделий восстановить: окрасить эмалью ПФ133 эл 2 раза.
7. За относительную отметку 0.000 принята отметка чистого пола здания, что соответствует абсолютной отметке ____
8. При привязке проекта необходимо учесть условия строительства и эксплуатации.
9. Монтаж сборных железобетонных конструкций вести согласно указаниям данным в следующих сериях:
   - сборные фундаменты - 1.020-1/83 Вып. 0-1
   - балки фундаментные - 1.415.1-2 Вып. 1,2
   - колонны - 1.423.1-3/88 Вып. 0-1
   - 1.427.1-3 Вып. 0
   - фермы - 1.463.1-17 Вып. 0
   - плиты перекрытия - 1.141-1 Вып. 64
   - плиты покрытия - 1.465.1-3/80 Вып. 0

Привязан

Инв. №

ТП 503-1-107.92			КЖ
Автотранспортное предприятие на 150 автомобилей смешанного парка			
Производственный корпус ТО, ТР и хранения подвижного состава	Стадия	Лист	Листов
	РП	2	
Общие данные (окончание)	ГИПРОАВТОТРАНС г. Москва		

ГИП	Трушин	
Нач. отд.	Хрупало	
Н. контр.	Хрупало	
Вед. инж.	Черкасова	
Инженер.	Пьянова	

Инв. № подл. | Подпись и дата | Взам. инв. №

Альбом 3

Схема расположения фундаментов, фундаментных балок, блоков

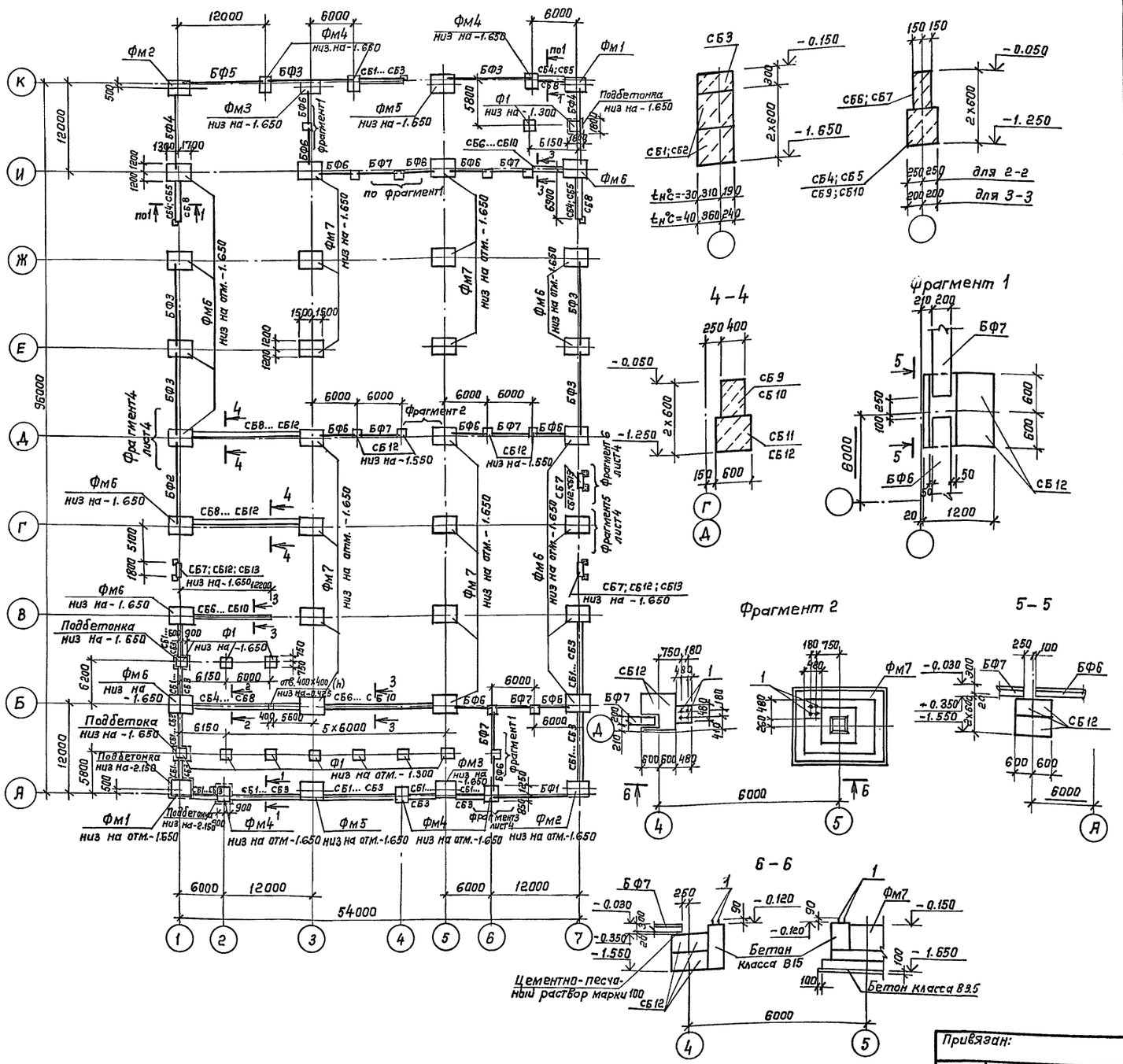

Спецификация к схеме расположения фундаментов; фундаментных балок, блоков

Марка, поз.	Обозначение	Наименование		Кол.	Масса ед., кг	Примечание
		Фундаменты				
Ф1	1.020-1/83. 1-1. 2.0.0-03	1Ф 15.9-1		12	3200	
ФМ1	лист 5	ФМ1		2		
ФМ2	лист 5	ФМ2		2		
ФМ3	лист 5	ФМ3		2		
ФМ4	лист 5	ФМ4		6		
ФМ5	лист 6	ФМ5		2		
ФМ6	лист 6	ФМ6		14		
ФМ7	лист 6	ФМ7		14		
		Блоки				
		$t_н°c = 30$	$t_н°c = -40$			
СБ1	ГОСТ 13579-78*	ФБС 24.5.6-Т	ФБС 24.6.5-Т	60	1630/1960	
СБ2	ГОСТ 13579-78*	ФБС 12.5.6-Т	ФБС 12.6.6.-Т	20	790/960	
СБ3	ГОСТ 13579-78*	ФБС.12.5.3-Т	ФБС 12.6.3-Т	70	380/460	
СБ4	ГОСТ 13579-78*	ФБС 24.5.6-Т		8	1630	
СБ5	ГОСТ 13579-78*	ФБС 12.5.6-Т		2	790	
СБ6	ГОСТ 13579-78*	ФБС 24.3.6-Т		35	970	
СБ7	ГОСТ 13579-78*	ФБС 12.6.3-Т		10	460	
СБ8	ГОСТ 13579-78*	ФБС 12.5.3-Т		18	380	
СБ9	ГОСТ 13579-78*	ФБС 24.4.6-Т		35	1300	
СБ10	ГОСТ 13579-78*	ФБС 12.4.6-Т		10	640	
СБ11	ГОСТ 13579-78*	ФБС 24.6.6-Т		8	1960	
СБ12	ГОСТ 13579-78*	ФБС 12.6.6-Т		2	960	
СБ13	ГОСТ 13579-78*	ФБС 9.6.6-Т		6	680	
		Балки фундаментные				
		$t_н°c = -30$	$t_н°c = -40$			
БФ1	1.415. 1-2 Вып. 2	1БФ12-10АIV	2БФ12-13АIV	1	2200/5000	
БФ2	1.415. 1-2 Вып. 2	1БФ12-7АIV	2БФ12-9АIV	1	2300/5200	
БФ3	1.415. 1-2 Вып. 2	1БФ12-8АIV	1БФ12-7АIV	6	2300/2300	
БФ4	1.415. 1-2 Вып. 2	1БФ12-14АIV	1БФ12-13АIV	2	2200/2000	
БФ5	1.415. 1-2 Вып. 2	1БФ12-11АIV	1БФ12-10АIV	1	2200/2200	
БФ6	1.415. 1-2 Вып. 1	1БФ6-5		11	680	
БФ7	1.415. 1-2 Вып. 1	1БФ6-3		6	750	
Поз.1	ГОСТ 24379.1-80	Болт 1.1М16×550		40		

Нач. отд. ВК | Марионков | Взам. инв. № | Подпись и дата | Инв. № подл.

Привязан:

Инв. №

ГИП	Трушин		
Нач. отд.	Хрупало		
Н. контр.	Хрупало		
Вед. инж.	Черкасова		

ТП 503-1-107.92 КЖ

Автотранспортное предприятие на 150 автомобилей смешанного парка

Производственный корпус ТО, ТР и хранения подвижного состава

Стадия	Лист	Листов
РП	3	

Схема расположения элементов фундаментных балок, блоков. Фрагменты 1,2

ГИПРОАВТОТРАНС г. Москва

Копировал: Коннова 25420-03 28 формат А2

Альбом 3

Фрагмент 3

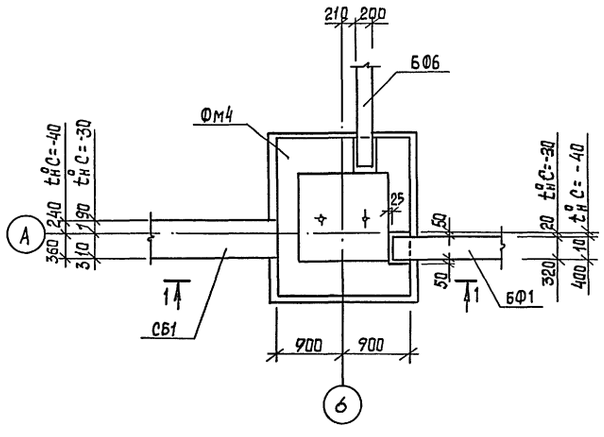

Фрагмент 4

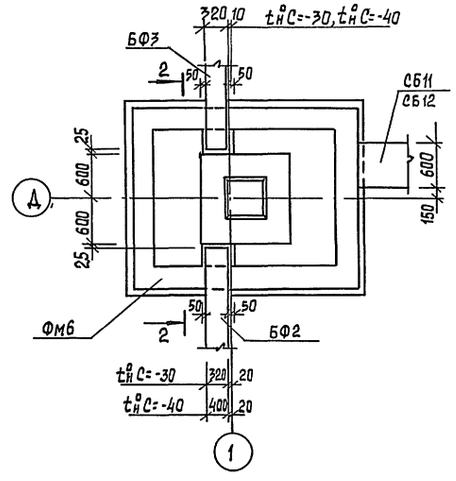

Фрагмент 5

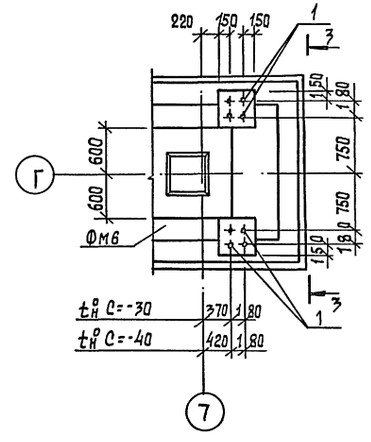

Фрагмент 6

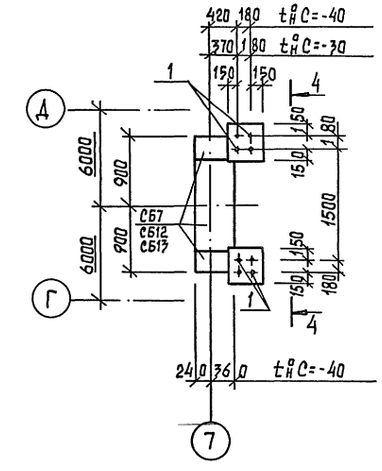

1 - 1 ($t_н^°C$=-30)

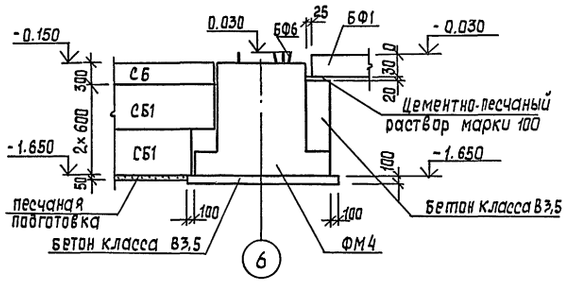

1-1 ($t_н^°C$=-40)

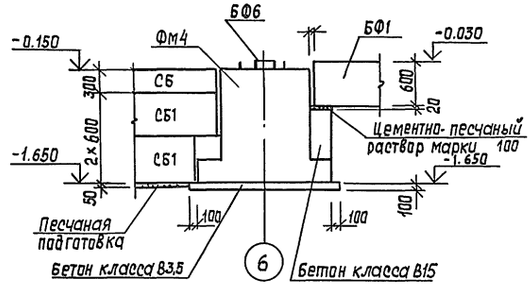

2 - 2 ($t_н^°C$=-30)

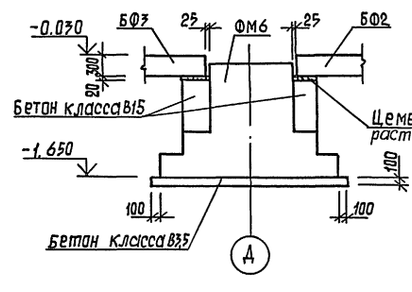

2 - 2 ($t_н^°C$=-40)

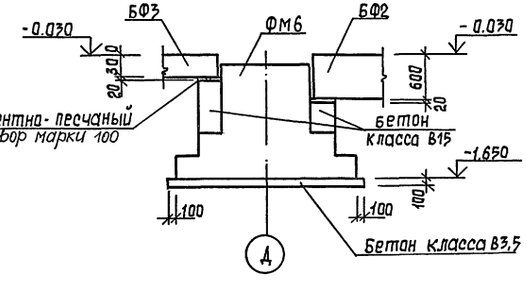

3 - 3

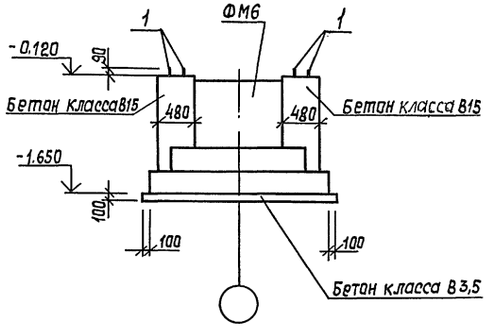

4 - 4

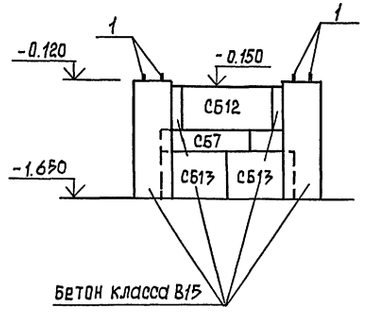

				ТП 503-1-107.92	КЖ
				Автотранспортное предприятие на 150 автомобилей смешанного парка	
				Производственный корпус ТО, ТР и хранения подвижного состава	Стадия: РП; Лист: 4; Листов:
Привязан				Фрагменты 3...6	ГИПРОАВТОТРАНС г. Москва
Инв.№	ГИП	Трушин			
	Нач. отд.	Хрупало			
	Н. контр.	Хрупало			
	Вед. инж.	Черкасова			

Инв.№подл. | Подпись и дата | Взам. инв.№

Копировал 25420-03 29 Формат А2

Альбом 3

Фм 1

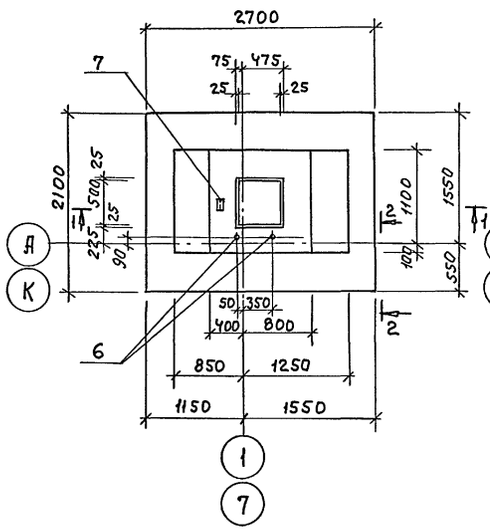

Фм 2

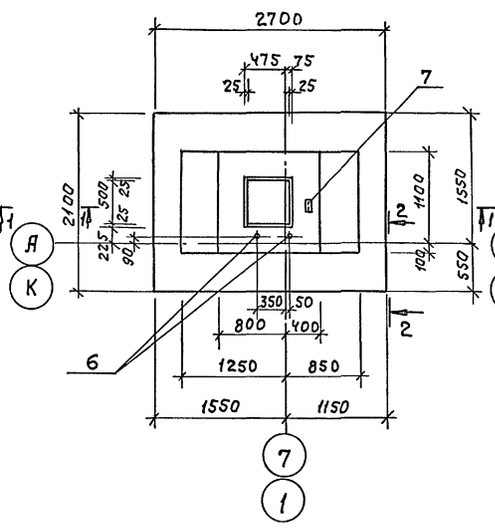

Фм 3

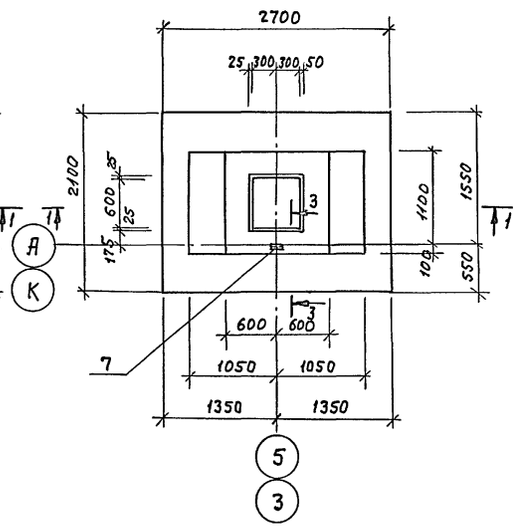

Фм 4

1 — 1

2 — 2

3 — 3

4 — 4

5 — 5

6 — 6

Спецификация фундаментов Фм1... Фм4

Формат	Зона	Поз.	Обозначение	Наименование	Кол. на исп. Фм1	Фм2	Фм3	Фм4	Примечание
				Сборочные единицы					
				Сетки					
А3		1	1.412.1-6.2-1	С1-65	1	1	1		
А3		2	1.412.1-6.2-1	С1-23				1	
А3		3	1.412.1-6.2-3	С2-57	4	4	4	4	
А3		4	1.412.1-6.2-4	С3-25	5	5	5		
А3		5	1.412.1-6.2-6	С4-4				2	
				Изделия закладные					
Б.Ч		6	ГОСТ 24379.1-80	Болт 1.1 М24×800	2	2		2	
Б.Ч		7	ГОСТ 8510-86	Уголок 100×63×8 ℓ=120	1	1	1	1	
				Детали					
Б.Ч		8		А-III-10 ГОСТ 5781-82* ℓ=1600	4	4	4	4	0.99 кг
				Материалы					
				Бетон класса В15	3.58	3.58	3.49	2.9	м³

Ведомость расхода стали на элемент, кг

Марка элемента	Изделия арматурные: Арматура класса А-III ГОСТ 5781-82* Ф6	Ф10	Ф12	Ф8	Всего	Изделия закладные: Прокат марки С-235 ГОСТ 8510-86 ∠100×63×8		ГОСТ 24379.1-80 Болт М24		Всего	Общий расход
Фм1; Фм2	3.84	39.7	25.8	18.0	87.34	1.2		6.84		8.04	95.38
Фм3	3.84	39.7	25.8	18.0	87.34	1.2				1.2	88.54
Фм4	10.44	27.2	25.8		63.44	1.2		6.84		8.04	71.48

Таблица нагрузок на фундаменты на отм. −0.150

Марка	Схема нагрузок	Нормативные усилия N кН	Mx кНм	My кНм	Qx кН	Qy кН
Фм1 Фм2		806.4	153.1	114.1	13.2	3.0
Фм3		485.0	69.0	—	16.4	—
Фм4		219.0	—	44.0	—	5.0

Привязан

Инв. № подл. | Подпись и дата | Взам. инв. №

ТП 503-1-107.92		КЖ
Автотранспортное предприятие на 150 автомобилей смешанного парка		
Производственный корпус ТО, ТР и хранения подвижного состава	Стадия: РП	Лист: 5 / Листов:
Фундаменты Фм1... Фм4	ГИПРОАВТОТРАНС г. Москва	

ГИП	Трушин	
Нач. отд.	Хрупало	
Н. контр.	Хрупало	
Вед. инж.	Черкасова	

25420-03 30 Копировал Максимова Формат А2

Альбом 3

фм5

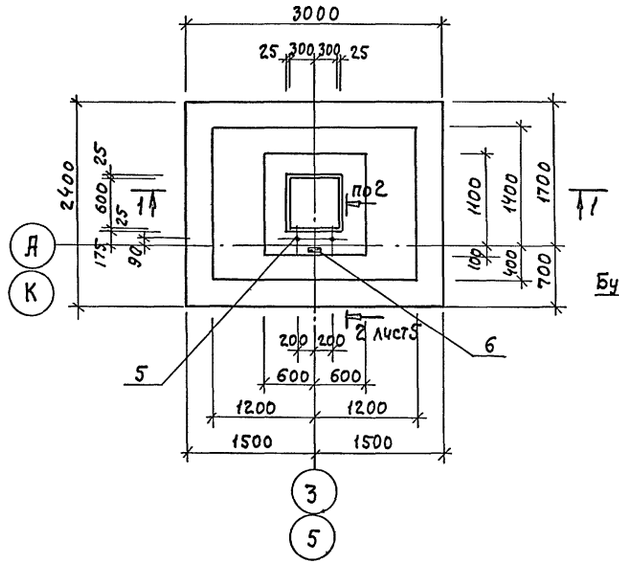

фм6

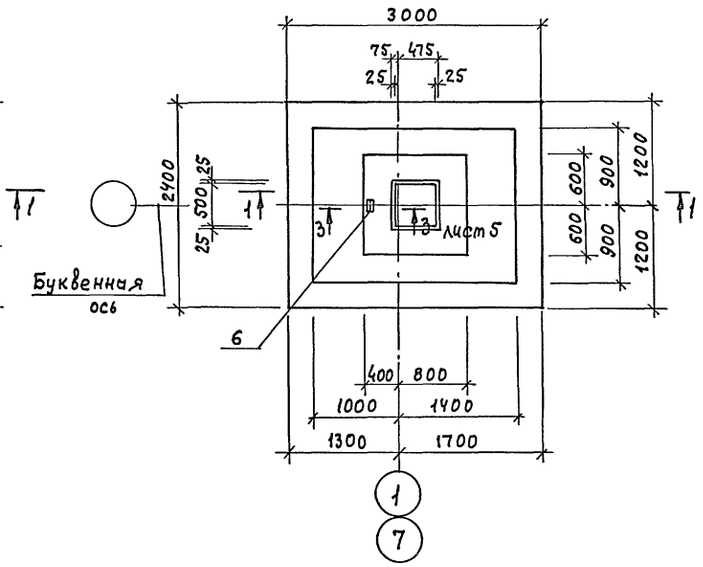

фм7

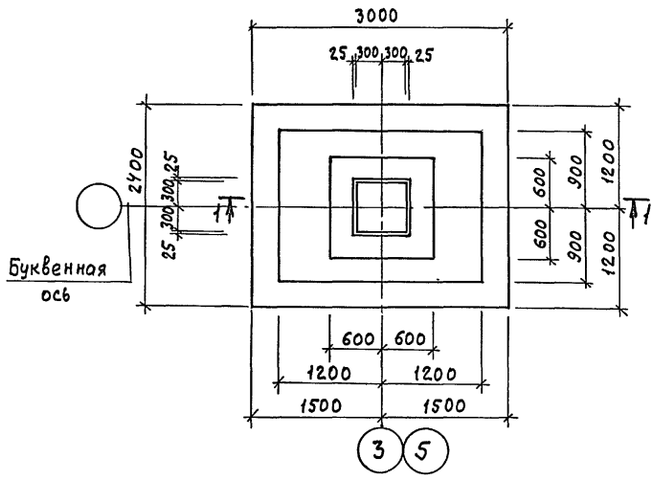

1—1

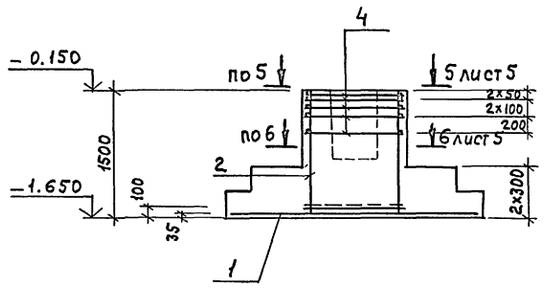

Спецификация фундаментов фм5... фм7

Формат	Зона	Поз.	Обозначение	Наименование	Кол. на исп. фм5	фм6	фм7		Примечание
				Сборочные единицы					
				Сетки					
А3		1	1.412.1-6.2-1	С1-101	1	1	1		
А3		2	1.412.1-6.2-3	С2-57	4	4	4		
А3		3	1.412.1-6.2-4	С3-25	5	5	5		
				Изделия закладные					
Б.Ч		5	ГОСТ 24379.1-80	Болт 1.1 М24х800	2				
Б.Ч		6	ГОСТ 8510-86	Уголок 100х63х8 ℓ=120	1	1			
				Детали					
Б.Ч		7		А-III-10 ГОСТ 5781-82* ℓ=1600	4	4	4		0.99 кг
				Материалы					
				Бетон класса В15	4.49	4.58	4.49		м³

Ведомость расхода стали на элемент, кг

Марка элемента	Изделия арматурные: Арматура класса А-III ГОСТ 5781-82* Ф6	Ф8	Ф10	Ф12	Всего	Изделия закладные: Прокат марки С-235 ГОСТ 8510-86 ∠100х63х8		ГОСТ 24379.1-80 Болт М24		Всего	Общий расход
фм5	3.84	18.0	47.56	25.8	95.2	1.2		6.84		8.04	103.24
фм6	3.84	18.0	47.56	25.8	95.2	1.2				1.2	96.4
фм7	3.84	18.0	47.56	25.8	95.2						95.2

Таблица нагрузок на фундаменты на отм. – 0.150

Марка	Схема нагрузок	Нормативные усилия N кН	Mx кНм	My кНм	Qx кН	Qy кН
фм5	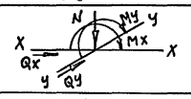	923.9	65.5	164.5	13.2	3.0
фм6	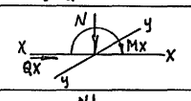	908.9	242.8	—	13.2	—
фм7	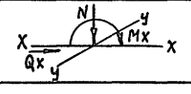	1035.2	77.3	—	11.0	—

Взам. инв. №

Подпись и дата

Инв. № подл.

Привязан

Инв. №

ГИП	Трущин		11.92
Нач. отд.	Хрупало		
Н. контр.	Хрупало		
Вед. инж.	Черкасова		

ТП 503-1-107.92 КЖ

Автотранспортное предприятие на 150 автомобилей смешанного парка

Производственный корпус ТО, ТР и хранения подвижного состава

Стадия	Лист	Листов
РП	6	

Фундаменты фм5... фм7

ГИПРОАВТОТРАНС г. Москва

25420-03 31

Копировал Максимова

Формат А2

Альбом 3

Схема расположения несущих конструкций каркаса

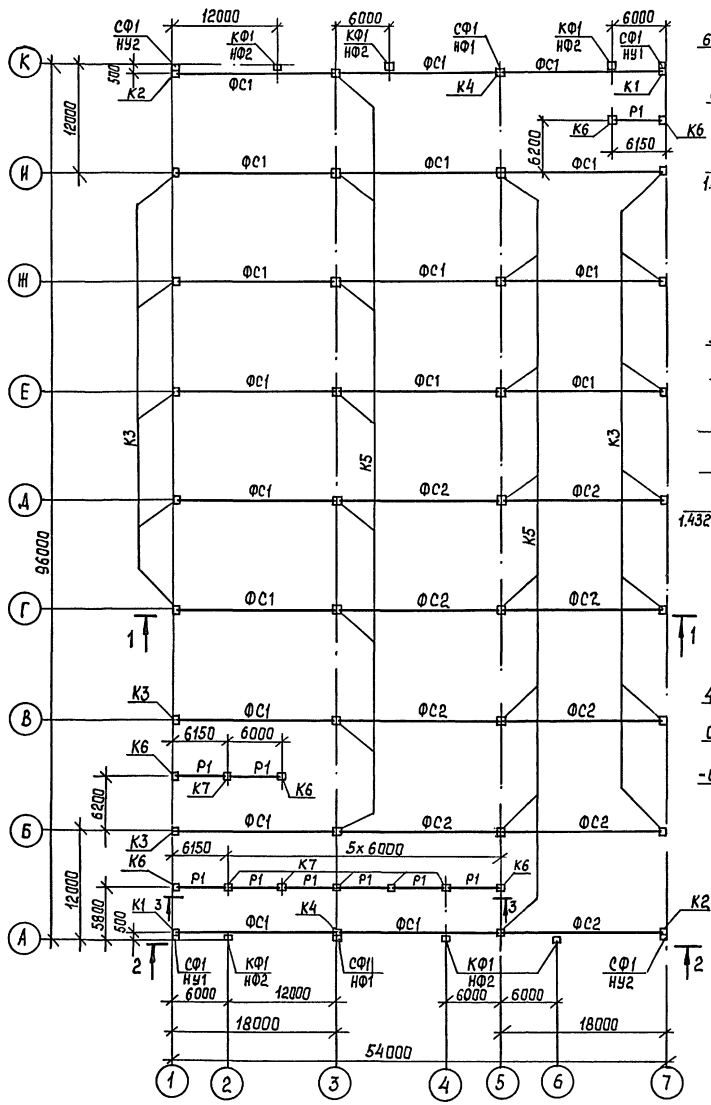

1 - 1

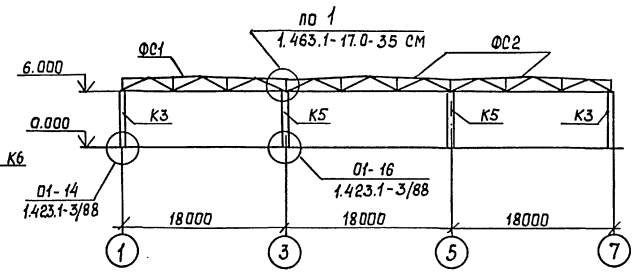

2 - 2

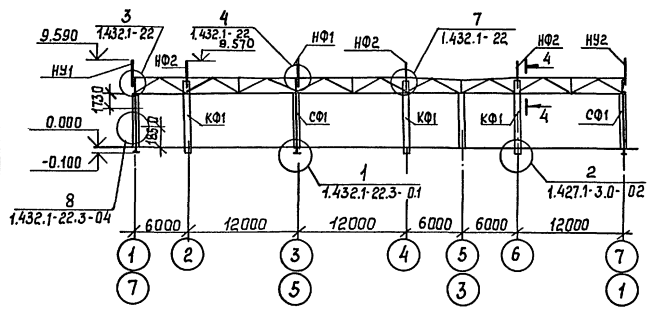

3 - 3

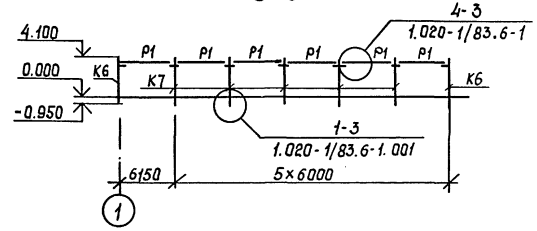

4 - 4

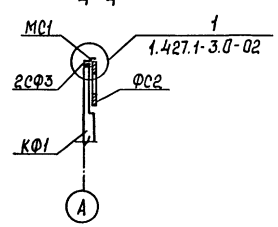

Спецификация к схеме расположения несущих конструкций каркаса

Марка, поз.	Обозначение	Наименование	Кол.	Масса ед. кг	Примечание
		$t^{o}_{н}C=-30$; $t^{o}_{н}C=-40$			
		Фермы			
ФС1	ТП кжц.010.000	1.1ФСП18-04.40АIV-1	18	7500	
ФС2	-01	1.1ФСП18-04.40АIV-2	9	7500	
Р1	1.020-1/83 Вып.3-1	Ригель РДП4.57-60АтV	9	2550	
		Колонны			
		$t^{o}_{н}C=-30$ / $t^{o}_{н}C=-40$			
К1	ТП кжц.020.000	2К60-1М3-1 / 2К60-2М2-1	2	2800	
К2	-01	2К60-1М3-2 / 2К60-2М2-2	2	2800	
К3	-02	2К60-1М3-3 / 2К60-2М2-3	14	2800	
		$t^{o}_{н}C=-30$; $t^{o}_{н}C=-40$			
К4	ТП кжц.030.000	6К60-1М3-1	2	4300	
К5	1.423.1-3/88	6К60-1М3	16	4300	
К6	1.020-1/83 Вып. 2-1	1КО3.42	6	1153	
К7	1.020-1/83 Вып. 2-1	1КД3.42	6	1170	
КФ1	ТП кжц.040.000	6КФ85-1	6	2400	
СФ1	1.432.1-22 Вып.4	Стойка фахверка СФ6	6	417,9	
		Насадки фахверка			
НФ1	1.432.1-22 Вып.4	НФ2	2	49,9	
НФ2	1.432.1-22 Вып.4	НФ4	6	35,2	
НУ1	1.432.1-22 Вып.4	НУ5	2	37,2	
НУ2	1.432.1-22 Вып.4	НУ6	2	37.2	
2СФ3	1.427.1-3.2/87-139	Стальной элемент 2СФ3	6	14,6	
МС1	ТП кжц.120.000	Изделие соединительное МС1	6		
		Лист 20×300 ГОСТ 19903-74*	6	33,0	
		$\ell=700$			

				ТП 503-1-107.92	КЖ
				Автотранспортное предприятие на 150 автомобилей смешанного парка	
Привязан	ГИП	Трушин		Производственный корпус ТО,ТР и хранения подвижного состава	Стадия: РП; Лист: 7; Листов:
	Нач. отд.	Хрупало			
	Н. контр.	Хрупало			
	Вед. инж.	Черкасова		Схема расположения несущих конструкций каркаса	Гипроавтотранс г. Москва
Инв. №					

25420-03 32 Копировал Формат А2

Инв. № подл. | Подпись и дата | Взам. инв. №

Альбом 3

Схема расположения плит перекрытия на отм. 4.200 между осями А-Б; 1-5 (Схема 1)

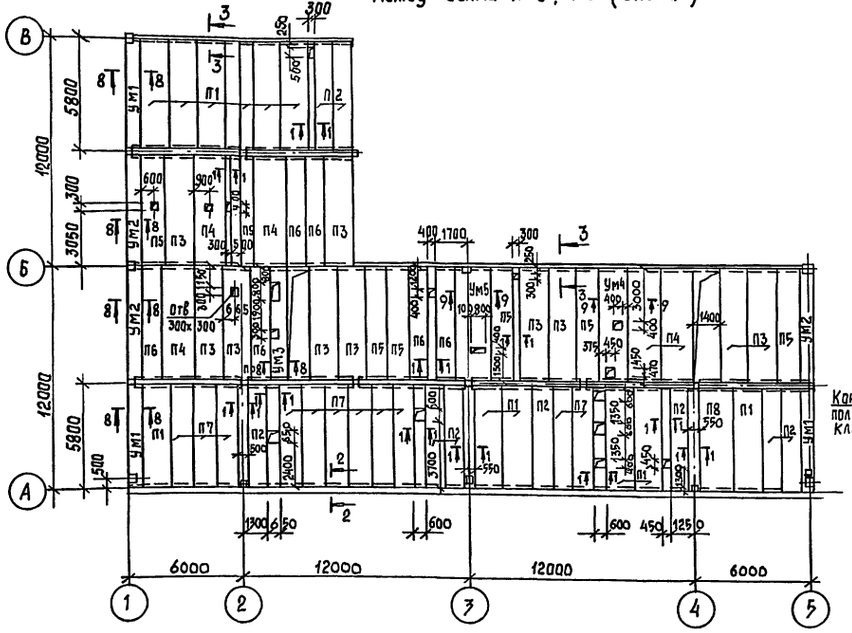

Схема расположения плит перекрытия на отм. 4.200 между осями К-И, 7 (Схема 2)

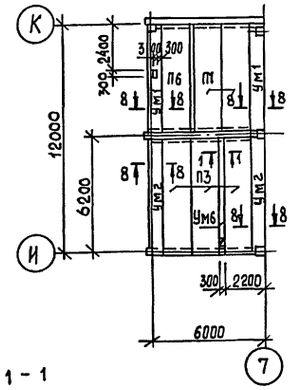

Схема расположения плит перекрытия на отм. 4.800 между осями Д-Г; 1-3 (Схема 3)

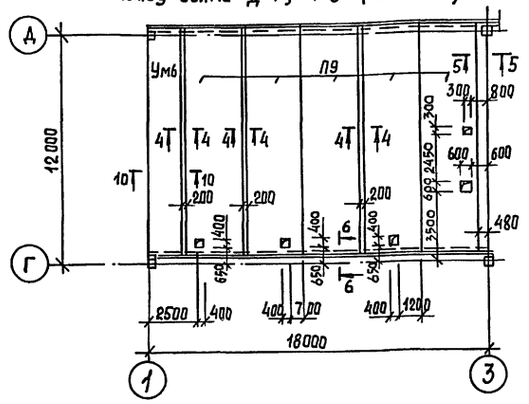

1 - 1

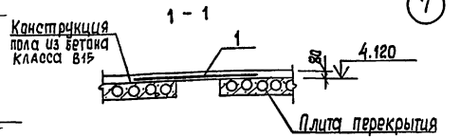

2 - 2

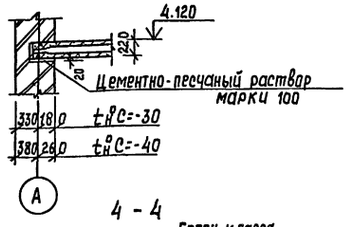

Схема расположения МН1 для крепления трубопроводов (схема 4)

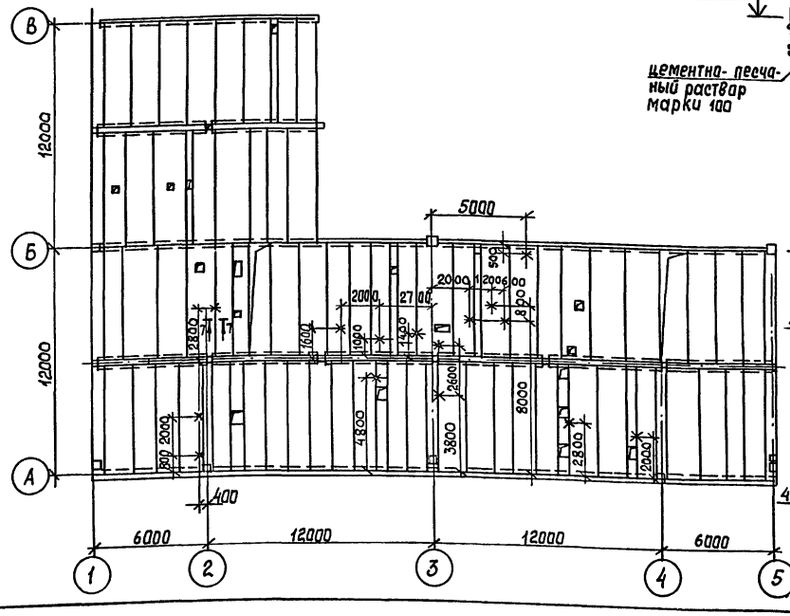

3 - 3

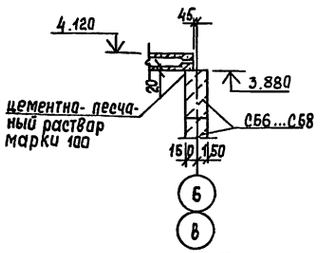

4 - 4

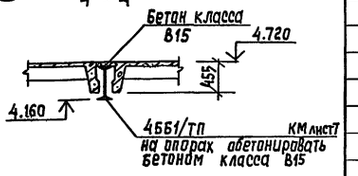

5-5

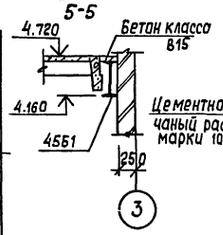

6 - 6

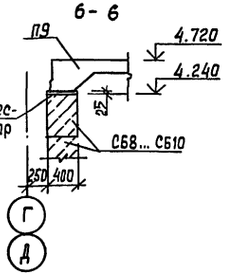

7 - 7

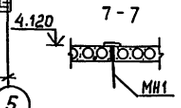

Спецификация к схемам расположения плит перекрытий на отм. 4.200; 4.800

Марка, поз.	Обозначение	Наименование	Кол. на схему 1	2	3	4	Масса ед. кг	Примечание
П1	1.141-1 вып. 64	Плиты ПК57.15-8АIVТ	12	2			2675	
П2	1.141-1 вып. 64	ПК57.10-8АIVТ	9				1650	
П3	1.141-1 вып. 64	ПК60.15-8АIVТ	10	3			2800	
П4	1.141-1 вып. 64	ПК60.18-8АIVТ	5				3175	
П5	1.141-1 вып. 64	ПК60.12-8АIVТ	7				2100	
П6	1.141-1 вып. 64	ПК60.10-8АIVТ	6				1725	
П7	1.141-1 вып. 64	ПК57.12-8АIVТ	11				2000	
П8	1.141-1 вып. 64	ПК57.18-8АIVТ	1	1			3025	
П9	1.465:1-3/80 вып. 5	3ПГ12-8АтIVТ			5		7900	
Ум1	лист 9	Участки монолитные Ум1	3					
Ум2	лист 9	Ум2	3					
Ум3	лист 9	Ум3	1					
Ум4	лист 9	Ум4	1					
Ум5	лист 9	Ум5	1					
Ум6	лист 9	Ум6			1			
МН1	ТП КЖИ.130.000	Изделие закладное МН1				20		
поз. 1	ГОСТ 23279-85	Сетка 4С $\frac{5ВрI-200}{8АIII-200}$ 115 х 595	11	1				
СБ6	ГОСТ 13579-78*	Блоки ФБС 24.3.6-Т	108	12			970	
СБ7	ГОСТ 13579-78*	ФБС 12-6.3-Т	13	6			460	
СБ8	ГОСТ 13579-78*	ФБС 12.4.3-Т	40	5	23		310	
СБ9	ГОСТ 13579-78*	ФБС 24.4.6-Т			78		4300	
СБ10	ГОСТ 13579-78*	ФБС 12.4.6-Т			12		640	

ТП 503-1-107.92 КЖ				
Автотранспортное предприятие на 150 автомобилей смешанного парка				
Производственный корпус ТО, ТР и хранения подвижного состава	Стадия	Лист	Листов	
	РП	8		
Схемы расположения плит перекрытий на отм. 4.200, 4.800 и МН1 для крепления трубопроводов. Разрезы 1-1...7-7	ГИПРОАВТОТРАНС г. Москва			

ГИП	Трушин		4.92
Нач. отд.	Хрупало		
Н. контр.	Хрупало		
Вед. инж.	Черкасова		

Привязан

Инв. №

Нач. отд. Ов2 | Низамова | Нач. отд. ВК | Марионков

Взам. инв. № | Подпись и дата | Инв. № подл.

25420-03 33 Копировал Формат А2

8 - 8
(Ум1, Ум2, Ум3)

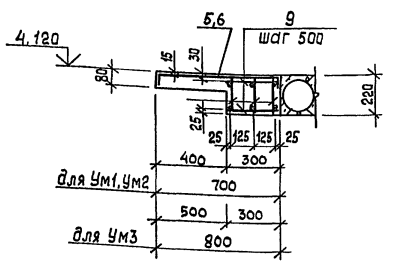

9 - 9
(Ум4, Ум5)

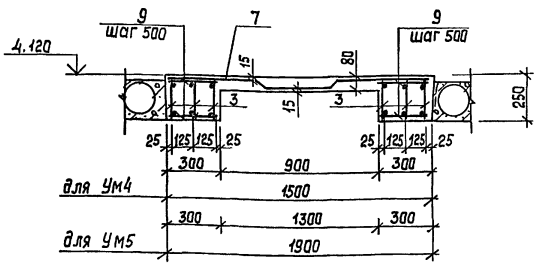

10 - 10 (Ум6)

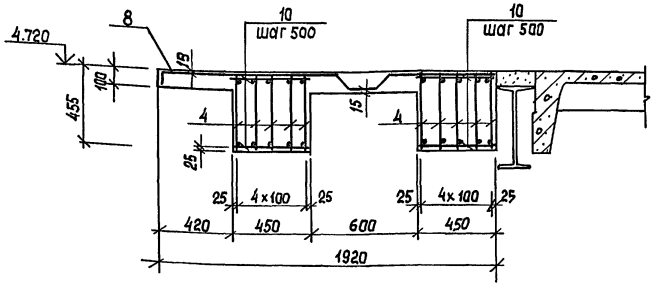

Деталь обрамления отверстий

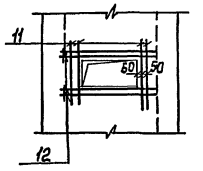

Спецификация Ум1... Ум6

Формат	Зона	Поз.	Обозначение	Наименование	Кол. на исп. Ум1	Ум2	Ум3	Ум4	Ум5	Ум6		Примечание
				Сборочные единицы								
				Каркасы								
		1	ТП кжш.110.000	Кр1	3							
		2	-01	Кр2		3	3					
		3	-02	Кр3				6	6			
		4	-03	Кр4						10		
				Сетки арматурные								
БЧ	5		ГОСТ 23279-85	4с 5ВрI-200 / 8АIII-200 85х595		1						
БЧ	6			4с 5ВрI-200 / 8АIII-200 85х565	1		1					
БЧ	7			4с 5ВрI-200 / 8АIII-200 215х595				1	1			
БЧ	8			4с 5ВрI-200 / 8АIII-200 215х1195						1		
				Детали								
				А-I-8 ГОСТ 5781-82*								
БЧ	9			Р= 280	24	24	24	48	48			0,11кг
БЧ	10			Р = 430						96		0,17кг
				А-III-10 ГОСТ 5781-82*								
БЧ	11			Р= 1050			10	12	4			0,65кг
БЧ	12			Р= 1400			2		4			0,87кг
				Материалы								
				Бетон класса В15	0,58	0,59	0,64	1,33	1,53	6,2		м3

Ведомость расхода стали на элемент, кг

Марка элемента	Изделия арматурные. Арматура класса AI ГОСТ 5781-82* ф10	ф8		Итого	AIII ГОСТ 5781-82* ф8	ф10	ф18	ф25		Итого	BpI ТУ 14-4-659-75 ф5		Итого	Всего	Общий расход
Ум1	10,5	9,3		19,8	9,4		33,9			43,1	3,15		3,15	66,05	66.05
Ум2	11,1	9,54		20,64	9,75		35,7			45,45	3,3		3,3	69,39	69,39
Ум3	11,1	9,54		20,64	9,4	8,24	35,7			53,34	3,15		3,15	77,13	77,13
Ум4	22,2	21,48		43,68	24,6	7,8		137,4		169,8	8,3		8,3	221,78	221,78
Ум5	22,2	21,48		43,68	24,6	6,08		137,4		168,08	8,3		8,3	220,06	220,06
Ум6	74,0	116,32		190,32	50,1			460,0		510,1	16,6		16,6	717,02	717,02

1. Полезная нормативная нагрузка на перекрытие - 4 кПа/м3
2. Монтаж плит перекрытия вести согласно указаниям серии 1.141-1.864.

Инв. № подл. | Подпись и дата | Взам. инв. №

Привязан

Инв. №

ГИП	Трушин		ТП 503-1-107.92 КЖ
Нач. отд.	Хрупало		Автотранспортное предприятие на 150 автомобилей смешанного парка
Н. контр.	Хрупало		Производственный корпус ТО, ТР и хранения подвижного состава
Вед. инж.	Черкасова		Разрезы 8-8...10-10 (Ум1... Ум6)

Стадия	Лист	Листов
РП	9	

Гипроавтотранс г. Москва

25420-03 34 Копировал Формат А2

Альбом 3

Схема расположения плит покрытия

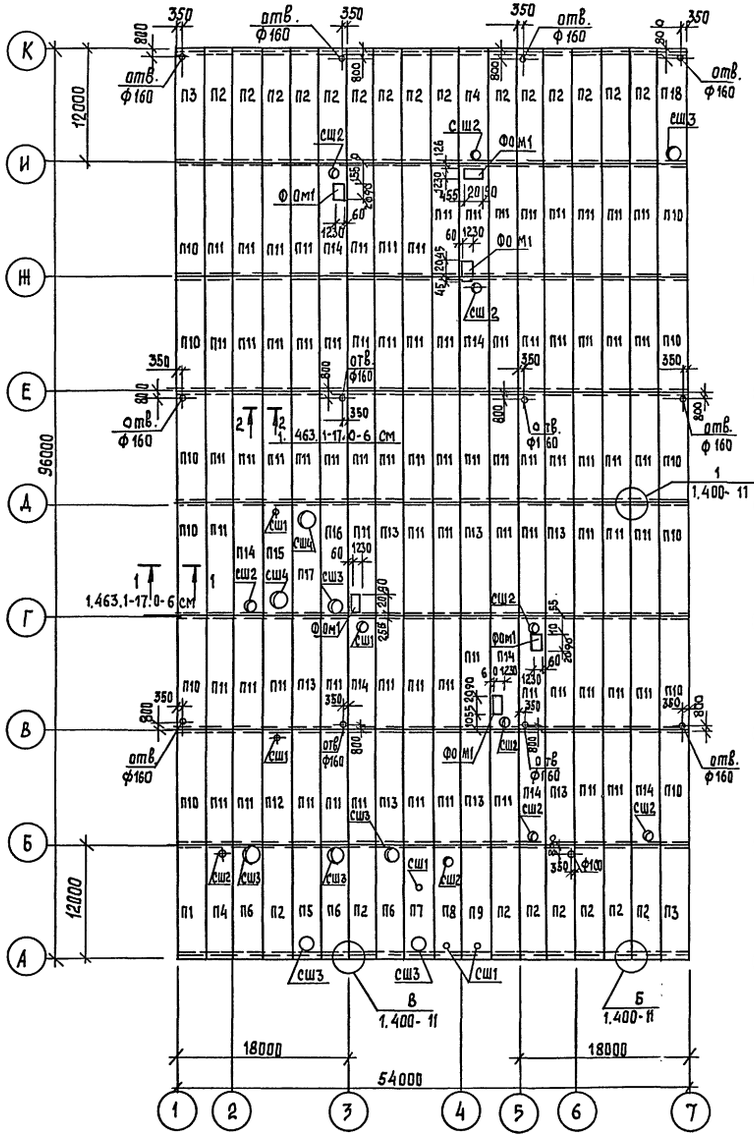

Схема расположения мн1 для крепления трубопроводов

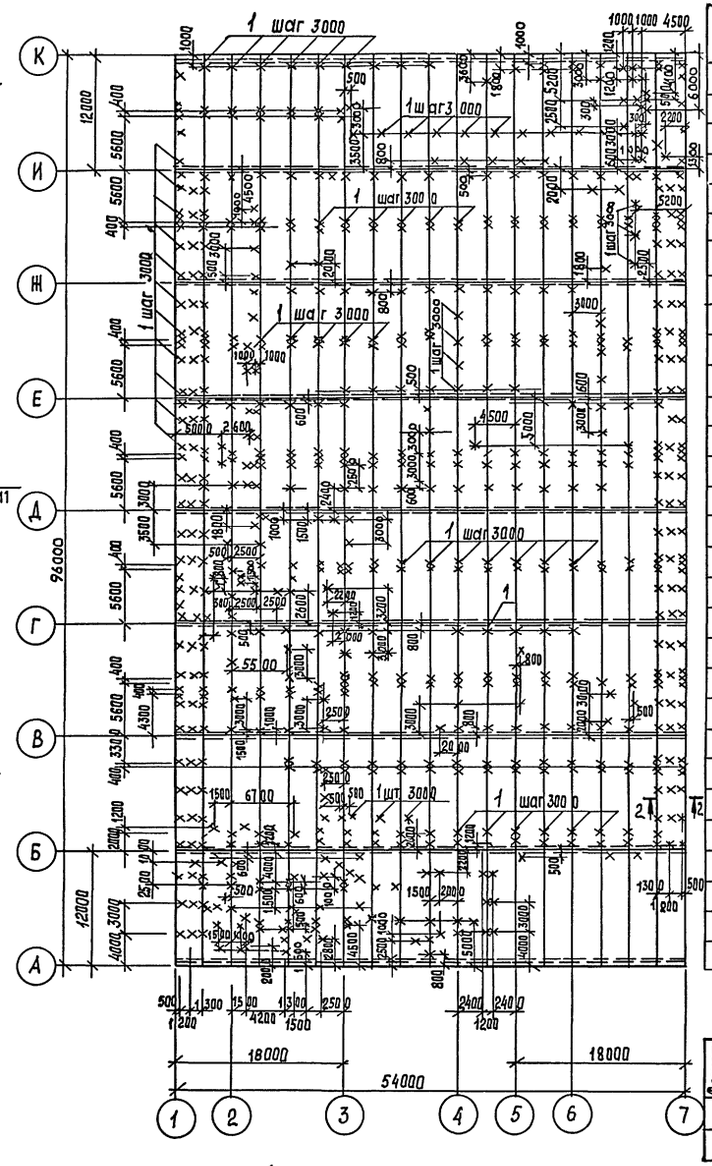

Спецификация к схеме расположения плит покрытия

Марка, поз.	Обозначение	Наименование		Кол.	Масса ед. кг	Примечание
		Плиты				
		$t_н^o C = -30$	$t_н^o C = -40$			
П1	ТП КЖИ.050.01	2ПГ12-1АIVТ-1	2ПГ12-2АIVТ-1	1	7400 / 7400	
П2	-01	2ПГ12-1АIVТ-2	2ПГ12-2АIVТ-2	23	7400 / 7400	
П3	-02	2ПГ12-1АIVТ-3	2ПГ12-2АIVТ-3	2	7400 / 7400	
П4	ТП КЖИ.060.000	2ПВ12-1АIVТ-7-1	2ПВ12-2АIVТ-7-1	2	7900 / 7900	
П5	ТП КЖИ.070.000	2ПВ12-1АIVТ-10-1	2ПВ12-2АIVТ-10-1	1	8300 / 8300	
П6	ТП КЖИ.060.000-01	2ПВ12-1АIVТ-10-2	2ПВ12-2АIVТ-10-2	3	8300 / 8300	
П7	ТП КЖИ.080.000	2ПВ12-1АIVТ-10-3	2ПВ12-2АIVТ-10-3	1	8300 / 8300	
П8	ТП КЖИ.090.000	2ПВ12-1АIVТ-7-2	2ПВ12-2АIVТ-7-2	1	7300 / 7300	
П9	-01	2ПВ12-1АIVТ-4-1	2ПВ12-2АIVТ-4-1	1	8000 / 8000	
П10	ТП КЖИ.070.000-01	2ПГ12-1АIVТ-4	2ПГ12-2АIVТ-4	12	7400 / 7400	
П11	1.465.1-3/80 Вып.5	2ПГ12-1АIVТ	2ПГ12-2АIVТ	77	7400 / 7400	
П12	1.465.1-3/80 Вып.5	2ПВ12-1АIVТ-4	2ПВ12-2АIVТ-4	1	8000 / 8000	
П13	1.465.1-3/80 Вып.5	2ПФ12-1АIVТ-3	2ПФ12-2АIVТ-3	7	6400 / 6400	
П14	1.465.1-3/80 Вып.5	2ПВ12-1АIVТ-7	2ПВ12-2АIVТ-7	8	7900 / 7900	
П15	ТП КЖИ.100.00	2ПВ12-1АIVТ-14-1	2ПВ12-2АIVТ-14-1	1	8100 / 8100	
П16	1.465.1-3/80 Вып.5	2ПВ12-1АIVТ-10	2ПВ12-2АIVТ-10	1	8300 / 8300	
П17	1.465.1-3/80 Вып.5	2ПВ12-1АIVТ-14	2ПВ12-2АIVТ-14	1	8100 / 8100	
П18	ТП КЖИ.070.000-02	2ПВ12-1АIVТ-10-4	2ПВ12-2АIVТ-10-4	1	8300 / 8300	
		Стаканы				
сш1	1.494-24 Вып.1	СБ4А-1		5	150	
сш2	1.494-24 Вып.1	СБ7А-1		12	290	
сш3	1.494-24 Вып.1	СБ10А-1		6	250	
сш4	1.494-24 Вып.1	СБ14А-1		2	400	
ФОм	лист 10	Фундамент под оборудование ФОм		6		
поз.1	ТП КЖИ.130.000	Изделие закладное мн1		709		
поз.2		А-III-10 ГОСТ 5781-82* ℓ=350		220		
поз.3		Швеллер 10 ℓ=3000		73		

Спецификация ФОм1

Формат	Зона	Поз.	Обозначение	Наименование	Кол.	Примечание
				Материалы		
				Бетон класса В12,5		0,77 м3

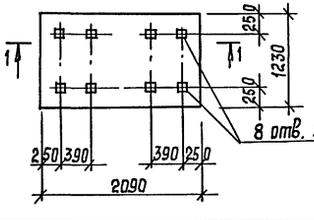

ФОм1

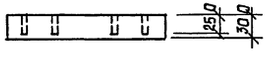

1-1

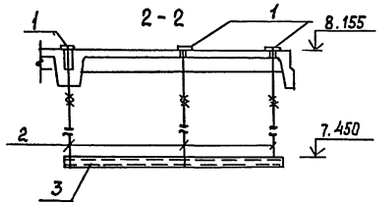

2-2

ГИП	Трушин		
Нач. отд.	Хрупало		
Н. контр.	Хрупало		
Вед. инж.	Черкасова		
Инжен.	Гомозова		

Привязан

Инв. №

ТП 503-1-107.92 КЖ

Автотранспортное предприятие на 150 автомобилей смешанного парка

Производственный корпус ТО, ТР и хранения подвижного состава

Схема расположения плит покрытия и мн1 для крепления трубопроводов

Стадия	Лист	Листов
РП	10	

Гипроавтотранс г. Москва

Инв. № подл. | Подпись и дата | Взам. инв. №

Копировал [illegible] 25420-03 35 Формат А2

Альбом 3

Схема расположения панелей стен

по оси 1 между осями К-А.

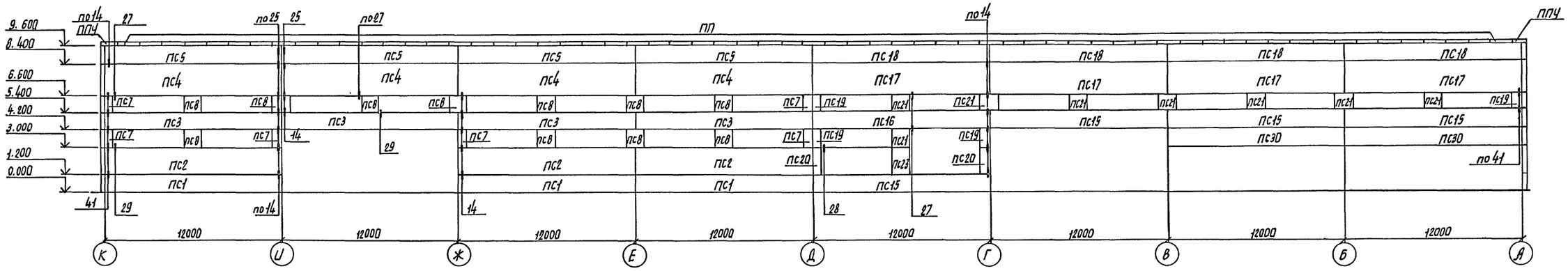

по оси 7 между осями А-К

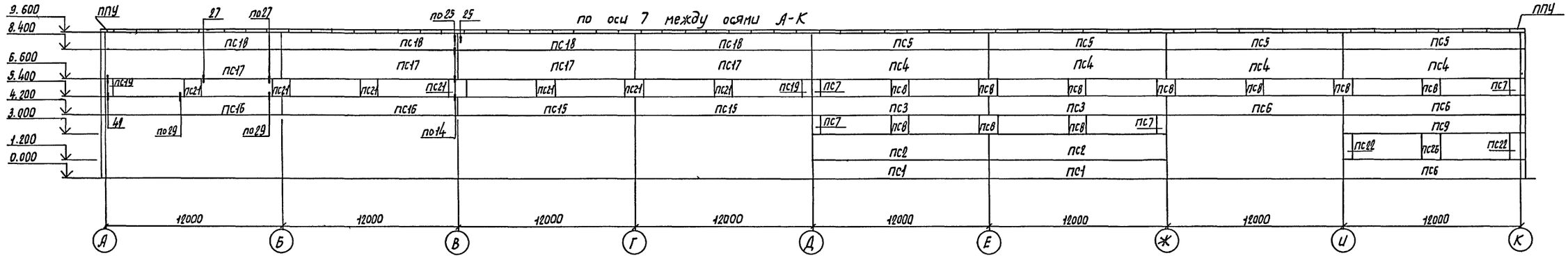

по оси А между осями 1-7

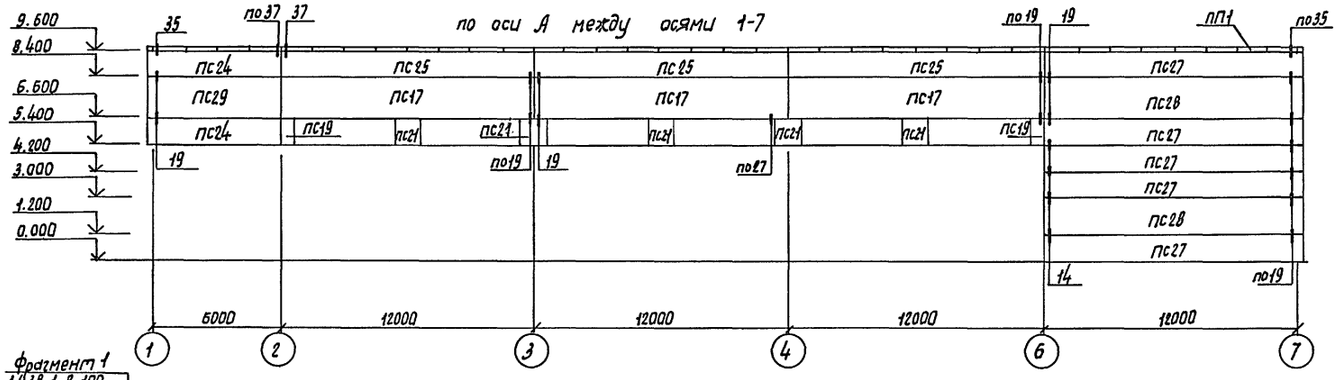

Фрагмент 1
1.438.1-2.100

по оси К между осями 7-1

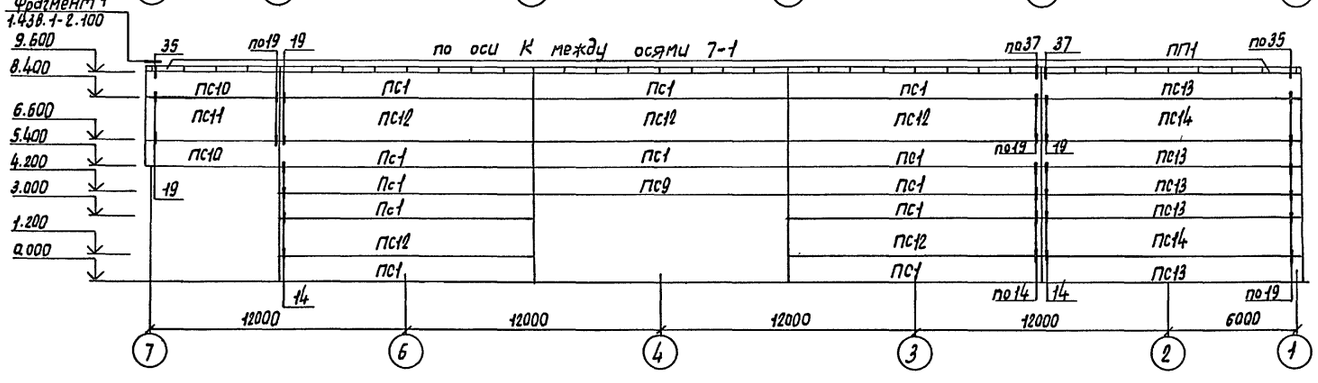

Привязан:				ТП 503-1-107.92 КЖ			
				Автотранспортное предприятие на 150 автомобилей смешанного парка.			
				Производственный корпус ТО, ТР и хранения подвижного состава.	Стадия	Лист	Листов
					РП	11	
				Схема расположения панелей стен.	Гипроавтотранс г. Москва		
Инв. N							

ГИП	Трушин	
Нач. отд.	Хрупало	
Н. контр.	Хрупало	
Вед. инж.	Черкасова	

Инв. N подл. | Подпись и дата | Взам. инв. N

Копировал Марченко 25420-03 36 Формат А2

Альбом 3

/начало/

Марка, поз.	Обозначение	Наименование	Кол	Масса ед., кг	Примечание
		$t°_{НС} = -30$			
		Панели			
ПС1	1.432.1-22	ПС 120.12.25-1П-10	17	4680	
ПС2	1.432.1-22	ПС120.18.25-3П-33	5	7850	
ПС3	1.432.1-22	ПС 120.12.25-3П-43	6	4820	
ПС4	1.432.1-22	ПС 120.18.25-3П-23	8	7860	
ПС5	1.432.1-22	ПС120.12.25-1П-50	8	4540	
ПС6	1.432.1-22	ПС 120.12.25-3П-33	3	4800	
ПС7	1.030.1-1/88	ПС6.12.2,5-л	10	230	
ПС8	1.030.1-1/88	ПС.12.12.2,5-л	21	460	
ПС9	1.432.1-22	ПС120.12.2,5-3П-23	2	4810	
ПС10	1.030.1-1/88	ПС63.12.2,5-3л-2-31	2	8430	
ПС11	1.030.1-1/88	ПС63.18.2,5-2л-2-31	1	3630	
ПС12	1.432.1-22	ПС120.18.25-1П-10	5	6980	
ПС13	1.432.1-22	ПС123.12.25-1П-10л	5	4730	
ПС14	1.432.1-22	ПС123.18.25-1П-10л	2	7440	
ПС15	1.432.1-22	ПС120.12.30-5П-33	6	5640	
ПС16	1.432.1-22	ПС 120.12.30-5П-43	3	5660	
ПС17	1.432.1-22	ПС 120.18.30-5П-23	11	8510	
ПС18	1.432.1-22	ПС120.12.30-1П-50	8	5470	
ПС19	1.030.1-1/88	ПС6.12.30-л	8	270	
ПС20	1.030.1-1/88	ПС6.18.3,0-л	2	410	
ПС21	1.030.1-1/88	ПС12:12.3,0-л	20	540	
ПС22	1.030.1-1/88	ПС6.18.2,5-л	2	340	
ПС23	1.030.1-1/88	ПС12.18.3,0-л	1	810	
ПС24	1.030.1-1/88	ПС63,5.12.3,0-3л-2-31	2	2900	
ПС25	1.432.1-22	ПС120.12.30-1П-10	3	5450	
ПС26	1.030.1-1/88	ПС12.18.2,5-л	1	690	
ПС27	1.432.1-22	ПС123.12.30-1П-10л	5	5610	
ПС28	1.432.1-22	ПС123.18.30-1П-10л	2	8480	
ПС29	1.030.1-1/88	ПС63,5.18.3,0-2л-2-31	1	4350	
ПС30	1.432.1-22	ПС120.12.30-5П-23	2	5640	
Т1	1.432.1-22.4-07	Изделия соединительные Т1	260	0,4	
Т3	1.432.1-22.4-08	Т3	16	0,4	
Т5	1.432.1-22.4-09	Т5	40	0,5	
Т9	1.432.1-22.4-11	Т9	32	0,7	
		Лист 8×80 ГОСТ 19903-74* ℓ=140	212	0,7	
		Лист 8×140 ГОСТ 19903-74* ℓ=140	4	1,23	
		Плиты парапетные			
ПП1	ГОСТ 6786-80**	ПП 15.4-Т	198	120	
ППУ	ГОСТ 6786-80**	ППУ10.4-Т	4	80	

/продолжение/

Марка, поз.	Обозначение	Наименование	Кол.	Масса ед., кг.	Примечание
		$t°_{НС} = -40$			
		Панели			
ПС1	1.432.1-22	ПС 120.12.30-1П-10	17	5450	
ПС2	1.432.1-22	ПС120.18.30-5П-33	5	8510	
ПС3	1.432.1-22	ПС120.12.30-5П-43	6	5660	
ПС4	1.432.1-22	ПС120.18.30-5П-23	8	8510	
ПС5	1.432.1-22	ПС120.12.30-1П-50	8	5470	
ПС6	1.432.1-22	ПС 120.12.30-5П-33	3	5640	
ПС7	1.030.1-1/88	ПС6.12.3,0-л	10	270	
ПС8	1.030.1-1/88	ПС12.12.3,0-л	21	540	
ПС9	1.432.1-22	ПС120.12.30-5П-23	2	5640	
ПС10	1.030.1-1/88	ПС63,5.12.3,0-3л-2-31	2	2900	
ПС11	1.030.1-1/88	ПС63,5.18.3,0-2л-2-31	1	4350	
ПС12	1.432.1-22	ПС120.18.30-1П-10	5	8230	
ПС13	1.432.1-22	ПС123.12.30-1П-10л	5	5610	
ПС14	1.432.1-22	ПС123.18.30-1П-10л	2	8480	
ПС15	1.432.1-22	ПС120.12.35-6П-33	6	6470	
ПС16	1.432.1-22	ПС120.12.35-6П-43	3	6500	
ПС17	1.432.1-22	ПС120.18.35-6П-23	11	9780	
ПС18	1.432.1-22	ПС120.12.35-1П-50	8	6310	
ПС19	1.030.1-1/88	ПС.6.12.3,5-л	8	310	
ПС20	1.030.1-1/88	ПС.6.18.3,5-л	2	470	
ПС21	1.030.1-1/88	ПС12.12.3,5-л	20	630	
ПС22	1.030.1-1/88	ПС6.18.3,0-л	2	410	
ПС23	1.030.1-1/88	ПС12.18-3,5-л	1	940	
ПС24	1.030.1-1/88	ПС64.12.3,5-6л-2-31	2	3390	
ПС25	1.432.1-22	ПС120.12.35-1П-10	3	6280	
ПС26	1.030.1-1/88	ПС12.18.3,0-л	1	810	
ПС27	1.432.1-22	ПС124.12.35-1П-10л	5	6490	
ПС28	1.432.1-22	ПС124.18.35-1П-10л	2	9800	
ПС29	1.030.1-1	ПС64.18.3,5-6л-2-31	1	5070	
ПС30	1.432-1-22	ПС120.12.35-6П-23	2	6480	
		Плиты парапетные			
ПП1	ГОСТ 6786-80**	ПП 15.5-Т	198	120	
ППУ	ГОСТ 6786-80**	ППУ 10.5-Т	4	80	

/окончание/

Марка, поз.	Обозначение	Наименование	Кол.	Масса ед., кг	Примечание
		Изделия соединительные			
Т1	1.432.1-22.4-07	Т1	260	0,4	
Т3	1.432.1-22.4-08	Т3	16	0,4	
Т5	1.432.1-22.4-09	Т5	40	0,5	
Т9	1.432.1-22.4-11	Т9	32	0,7	
		Лист 8×80 ГОСТ 19903-74* ℓ=140	212	0,7	
		Лист 8×140 ГОСТ 19903-74* ℓ=140	4	1,23	

Инв. № подл. | Подпись и дата | Взам. инв. №

Привязан:

Инв. №

ТП 503-1-107.92 КЖ

Автотранспортное предприятие на 150 автомобилей смешанного парка.

Производственный корпус ТО, ТР и хранения подвижного состава.

Стадия	Лист	Листов
РП	12	

Спецификация к схеме расположения панелей стен.

Гипроавтотранс г. Москва

ГИП	Трушин	
Нач. отд.	Хрупало	
Н. контр.	Хрупало	
Вед. инж.	Черкасова	

Копировал Марченко 25420-03 37 Формат А2

Альбом 3

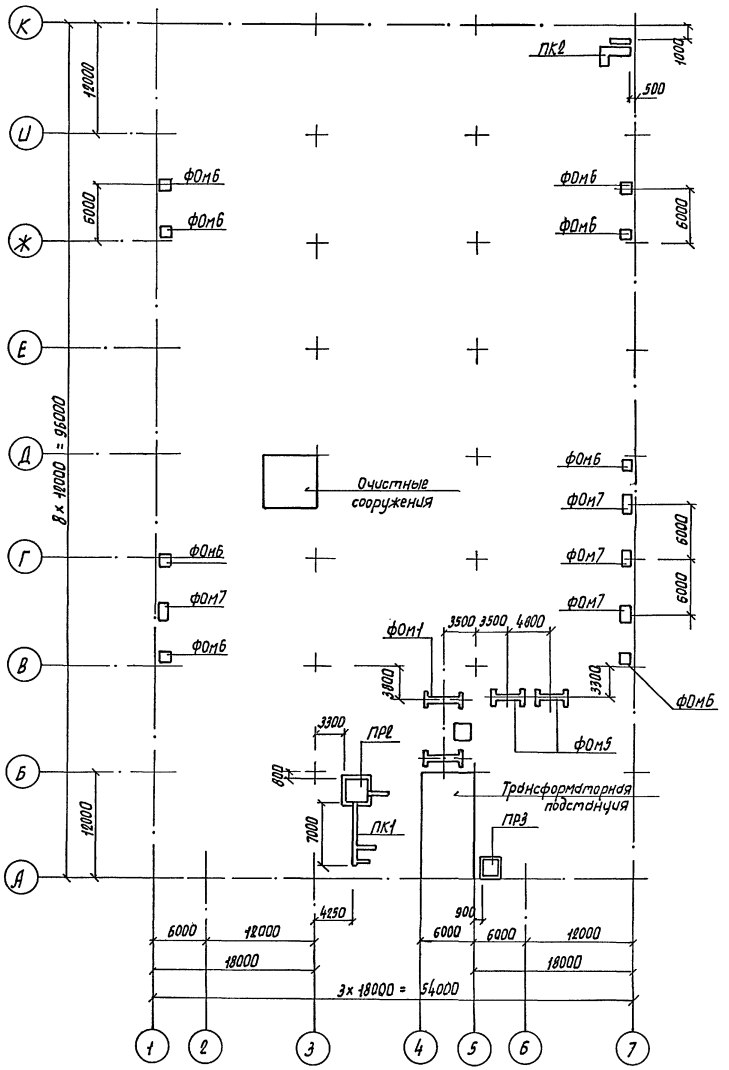

Спецификация к схеме расположения фундаментов под оборудование, каналов, приямков.

Марка поз.	Обозначение	Наименование	Кол.	Масса ед., кг	Примечание
ФОм1	Лист 14	Пост механизированный для замены агрегатов грузовых автомобилей Р-658.	1		
ФОм5	15	Подъемник для легковых автомобилей П-157.	2		
ФОм6	15	Фундамент ВТЗ	8		
ФОм7	15	Фундамент ВТЗ	4		
—	15	Очистные сооружения моющих растворов.	1		
ПК1	16	Канал ПК1 - ВК	1		
ПК2	17	Канал щитовой ПК2-ЭО	1		
ПР2	16	Приямок ПР2 - ВК	1		
ПР3	17	Приямок ПР3-ОВ	1		
—	18, 19	Трансформаторная подстанция.	1		

1. Настоящий лист смотреть совместно с листом
2. Основанием фундаментов под оборудование, каналов, приямков служит утрамбованный щебнем грунт.
3. Наружные поверхности фундаментов под оборудование, каналов, приямков, соприкасающиеся с грунтом, обмазать горячим битумом за 2 раза по холодной битумной грунтовке.
4. Обратную засыпку пазух фундаментов производить местным грунтом без включения строительного мусора с уплотнением слоями не более 300 мм до γ скелета. грунта = 1,6 т/м³.
5. После монтажа стальные конструкции и открытые поверхности закладных изделий покрыть грунтом ГФ0119 за 2 раза и окрасить эмалью ПФ 1189 за 2 раза.

Нач. отд. ТХ	Пугин			ТП 503-1-107.92			КЖ
Нач. отд. ВК	Марионков			Автотранспортное предприятие на 150 автомобилей смешанного парка.			
Нач. отд. ЭО	Шунский			Производственный корпус ТО, ТР и хранения подвижного состава.	Стадия	Лист	Листов
					РП	13	
				Схема расположения фундаментов под оборудование каналов, приямков.	Гипроавтотранс г. Москва		
				ГИП	Трушин		
				Нач. отд.	Хрупало		
				Н.контр.	Хрупало		
				Инж.I к.	Сапрошина		

Привязан:

Инв. N подл. | Подпись и дата | Взам. инв. N | Нач. отд. ОВ | Низамова

Копировал Марченко 25420-03 38 Формат А2

Альбом 3

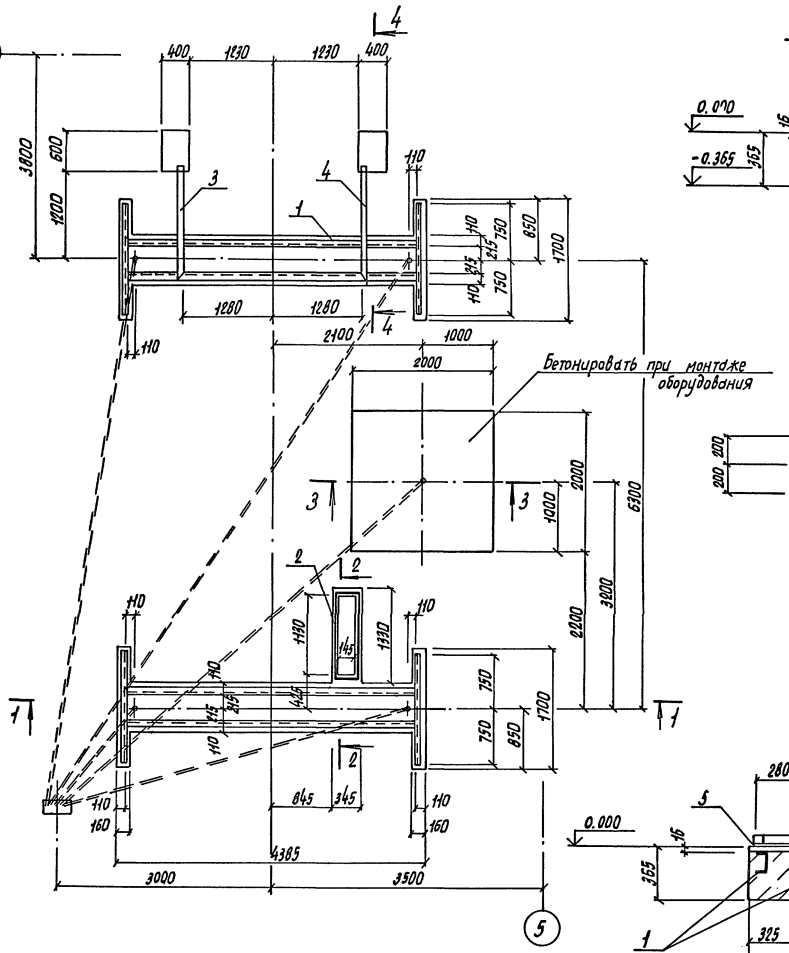

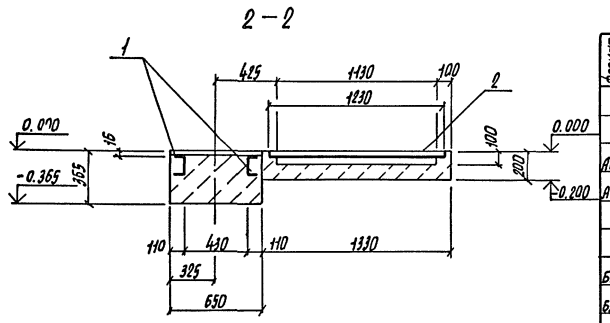

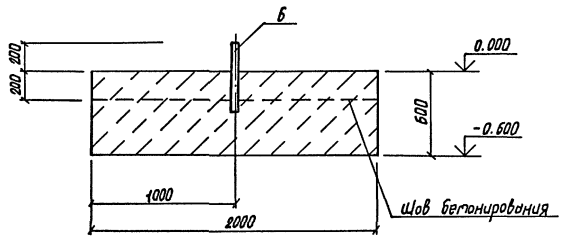

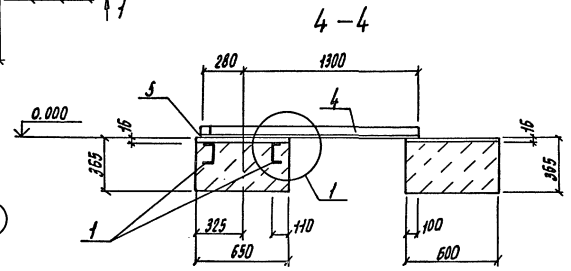

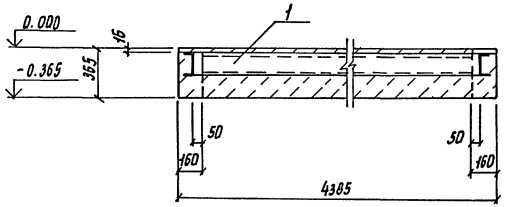

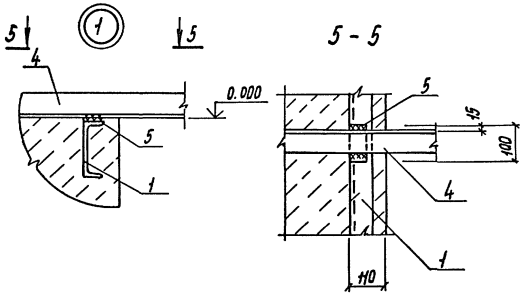

Спецификация ФОм 1.

Формат	Зона	Позиция	Обозначение	Наименование	Кол.	Примечание
				Сборочные единицы		
А4		1	ТП- -КЖ.1.12.000	Рама Рм 1	2	165,8 кг
А4		2		Рамка Рм 1	1	12,4 кг
				Детали		
				Уголок 75×75×6 ГОСТ 8509-86*		
Б4		3		ℓ = 1500	1	13,2 кг
Б4		4		ℓ = 1500	1	13,2 кг
Б4		5		Лист 16 ГОСТ 19903-74*		
				50×100	4	0,7 кг
Б4		6		Труба 33,5×3,2 ГОСТ 3262-75*		
				ℓ = 32,5 м		78,0 кг
				Материалы		
				Бетон класса В 12,5		6,0 м³

Ведомость расхода стали на элемент, кг

Марка элемента	Изделия закладные										Всего	Общий расход
	Арматура класса А-III			Прокат марки								
	ГОСТ 5781-82*			С 245 ГОСТ 8240-89		С 235 ГОСТ 8509-86*		С 245 ГОСТ 19903-74*	С 235 ГОСТ 3262-75*			
	Ф8	Ф12	Итого	С 16	Итого	L 50×50×5	L 75×75×6	Итого	-6÷16	Итого	33,5×3,2	Итого		
ФОм	1,2	1,6	2,8	164,2	164,2	11,2	26,4	37,6	2,8	2,8	78,0	78,0	275,4	275,4

1. Настоящий лист смотреть совместно с листом 13

Привязан:			ТП 503-1-107.92 КЖ		
			Автотранспортное предприятие на 150 автомобилей смешанного парка		
	ГИП	Трушин	Производственный корпус ТО, ТР и хранения подвижного состава.	Стадия	Лист	Листов
	Нач. отд.	Хрупало		РП	14	
	Н. контр.	Хрупало				
	Инж. I к.	Сапрашина	Фундамент ФОм 1.	Гипроавтотранс г. Москва		
Инв. №	Инж. II к.	Гомозова				

Копировал Марченко 25420-03 39 Формат А2

Альбом 3

Очистные сооружения моющих растворов. Схема расположения фундаментов под оборудование.

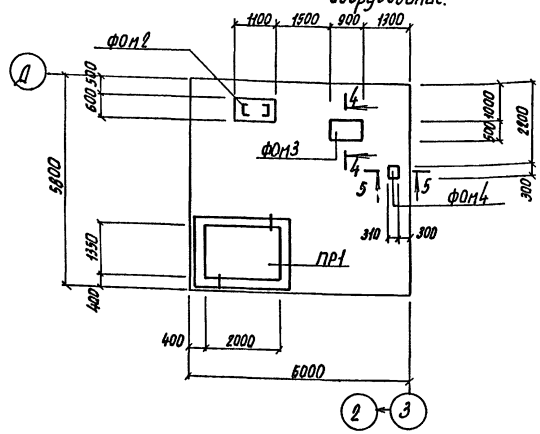

Приямок ПР1

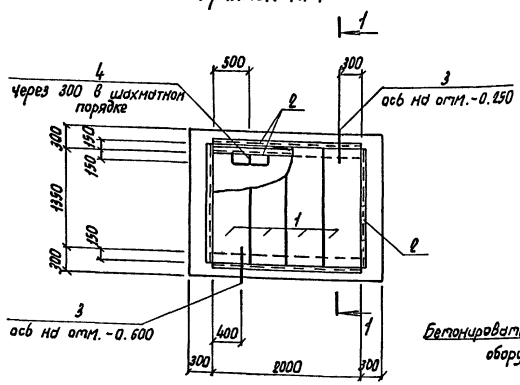

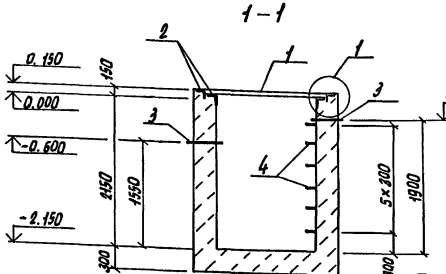

Позиция 4

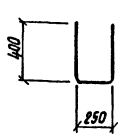

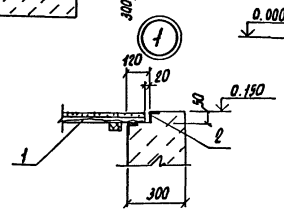

Спецификация к схеме расположения фундаментов под оборудование.

Марка	Обозначение	Наименование	Кол.	Масса ед., кг	Примечание
ПР1	Лист 15	Приемный резервуар	1		
ФОм2	15	Фундамент под стойки	1		
ФОм3	15	Фундамент под фильтр	1		
ФОм4	15	Фундамент под насос	1		

Фундаменты ФОм2 ... ФОм7

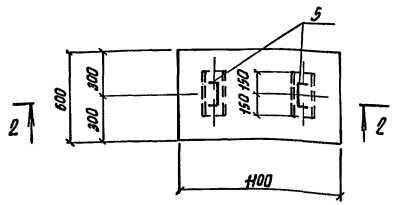

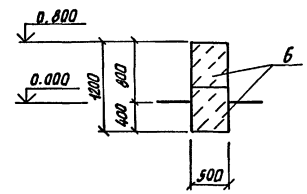

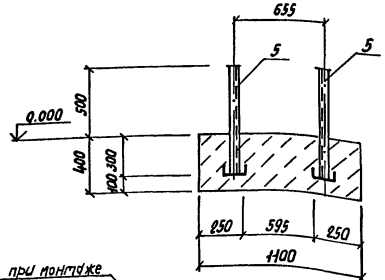

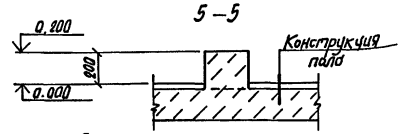

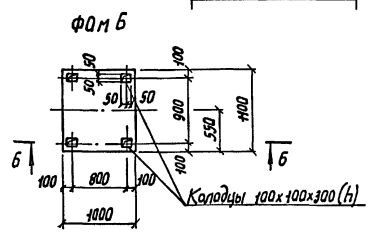

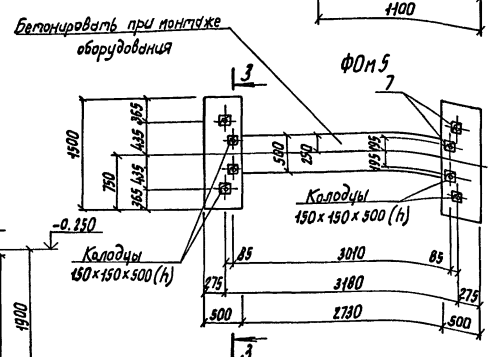

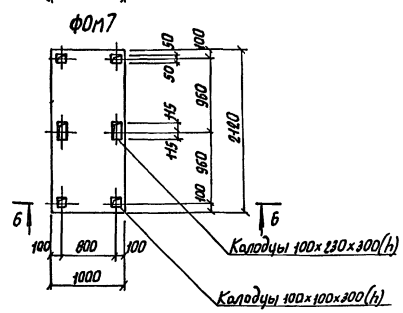

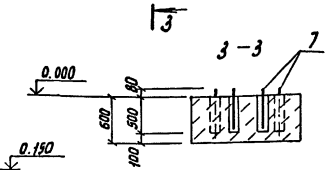

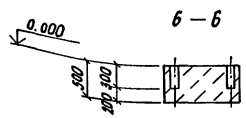

Спецификация ПР1, ФОм2 ... ФОм7.

Формат	Зона	Позиция	Обозначение	Наименование	Кол.	Примечание
				ПР1		
				Сборочные единицы		
А4		1	ТП КЖИ.240.000	Щит ЩД1	4	
				Изделие закладное		
А3		2	1.400-15.81.550-04	МН553 ℓ=11,3п.м.		4,1кг/м
А3		3	5.900-2	Сальник Ду 100А300	2	
				Детали		
А2		4	Лист 15	А-III-20 ГОСТ 5781-82*		
				ℓ=1050	6	
				Материалы		
				Бетон класса В 12,5		8,9м³
				ФОм2		
				Сборочные единицы		
А4		5	ТП КЖИ.230.000	Стойка Ст1	2	
				Материалы		
				Бетон класса В 12,5		0,3м³
				ФОм3		
				Блоки бетонные		
А4		6	ГОСТ 13579-78*	ФБС 9.5.6-Т	2	0,59т
				ФОм5		
				Детали		
А4		7	ГОСТ 24379.0-80*	Болт 1,1М20×600	8	1,81кг
				Материалы		
				Бетон класса В 12.5		1,9м³
				ФОм6		
				Материалы		
				Бетон класса В 12.5		0,6м³
				ФОм7		
				Материалы		
				Бетон класса В 12.5		1,1м³

1. Настоящий лист смотреть совместно с листом 13.
2. Внутренние поверхности приемного резервуара оштукатурить цементным раствором марки 100 с добавлением жидкого стекла.
3. Фундамент ФОм4 выполнять по полученному оборудованию.

Нач. отд. ТХ	Пугин		
Нач. отд. ВК	Марченков		
Нач. отд. ОВ	Низамова		
Взам. инв. N			
Подпись и дата			
Инв. N подл.			

Привязан:

Инв. N

ГИП	Трушин		
Нач. отд.	Хрупало		
Н. контр.	Хрупало		
Инж. I к.	Сапрошина		
Инж. III к.	Гомозова		

ТП 503-1-107.92 КЖ

Автотранспортное предприятие на 150 автомобилей смешанного парка.

Производственный корпус ТО, ТР и хранения подвижного состава.

Стадия	Лист	Листов
РП	15	

Очистные сооружения моющих растворов. Фундаменты ФОм2 ... ФОм7. Приямок ПР1.

Гипроавтотранс г. Москва

Копировал Марченко 25420-03 40 Формат А2

Альбом 3

Приямок ПР2, канал ПК1

План

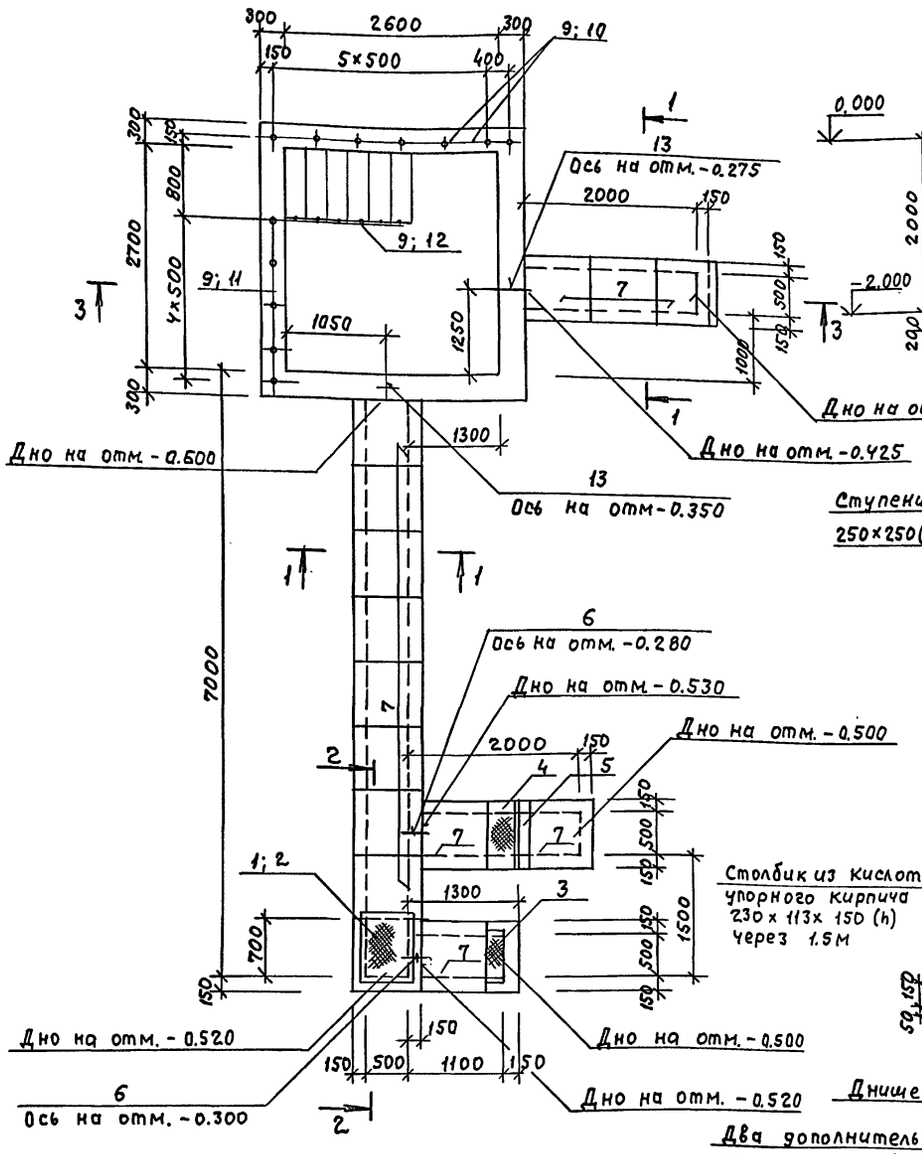

3 — 3

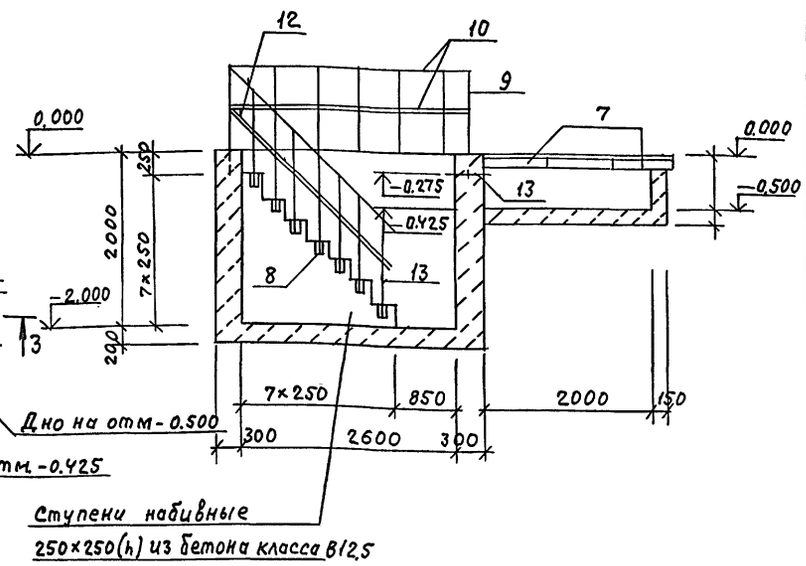

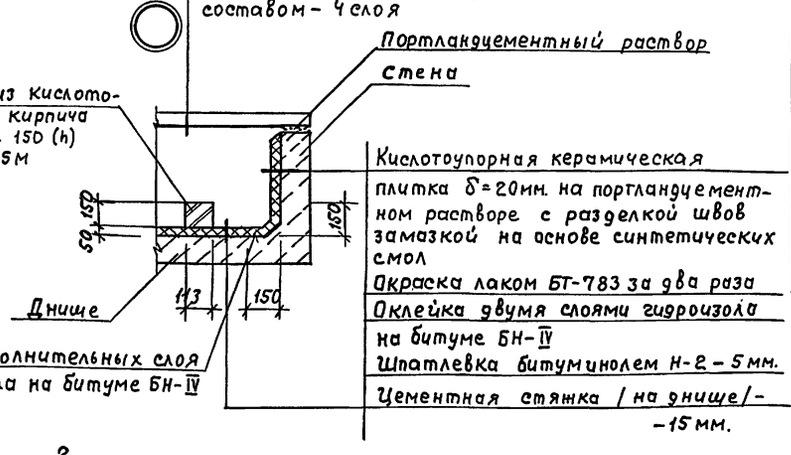

1 — 1

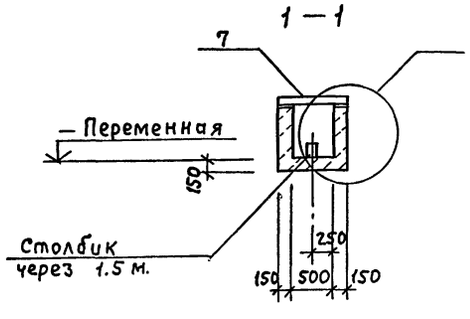

2 — 2

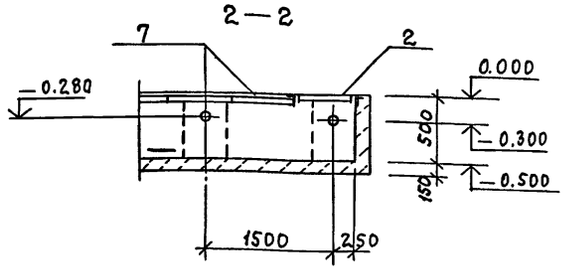

Спецификация ПР2, ПК1

Формат	Зона	Поз.	Обозначение	Наименование	Кол.	Примечание
				ПР2		
				Сборочные единицы		
				Изделие закладное		
А3		8	1.400-15.В1.120-13	МН 107-2	6	1.3 кг
А3		13	5.900-2	Сальник Ду 100 L=300	2	
				Детали		
БЧ		9		А-III-20 гост 5781-82*		
				ℓ=1300	19	
				Лист Ч гост 19904-90		
БЧ		10		40×2950	2	
БЧ		11		40×2050	2	
БЧ		12		40×2600	2	
				Материалы		
				Бетон класса В12.5		10.0 м³
				ПК1		
				Сборочные единицы		
АЧ		7	3.006.1-2.87 выпуск 2	Плита П59-5	14	0,1т
АЧ		2	ТП КЖИ.210.000	Щит ЩС3	1	
				Изделие закладное		
АЧ		1	ТП КЖИ.180.000	Рамка РМ4	1	
А3		6	5.900-2	Сальник Ду 100 L=200	2	
				Детали		
				Лист стальной с ромбическим		
				рифлением 5, ГОСТ 8568-77*		
БЧ		3		150×700	1	
БЧ		4		350×700	1	
БЧ		5		Уголок 160×160×10 ГОСТ 8509-86*		
				ℓ=800	1	
				Материалы		
				Бетон класса В12.5		3.6 м³

Привязан

Инв. №

Инв.№ подл. | Подпись и дата | Взам.инв.№

Нач. отд. ВК Маршинков

ТП 503-1-107.92			КЖ
Автотранспортное предприятие на 150 автомобилей смешанного парка			
Производственный корпус ТО, ТР и хранения подвижного состава	Стадия	Лист	Листов
	РП	16	
ГИП Трущин			
Нач. отд. Хрупало			
Н. контр. Хрупало			
Инж. Ік. Сапрошина			
Приямок ПР2 Канал ПК1	ГИПРОАВТОТРАНС г. Москва		

25420-03 41

Копировал Максимова

Формат А2

Альбом 3

Канал ПК2

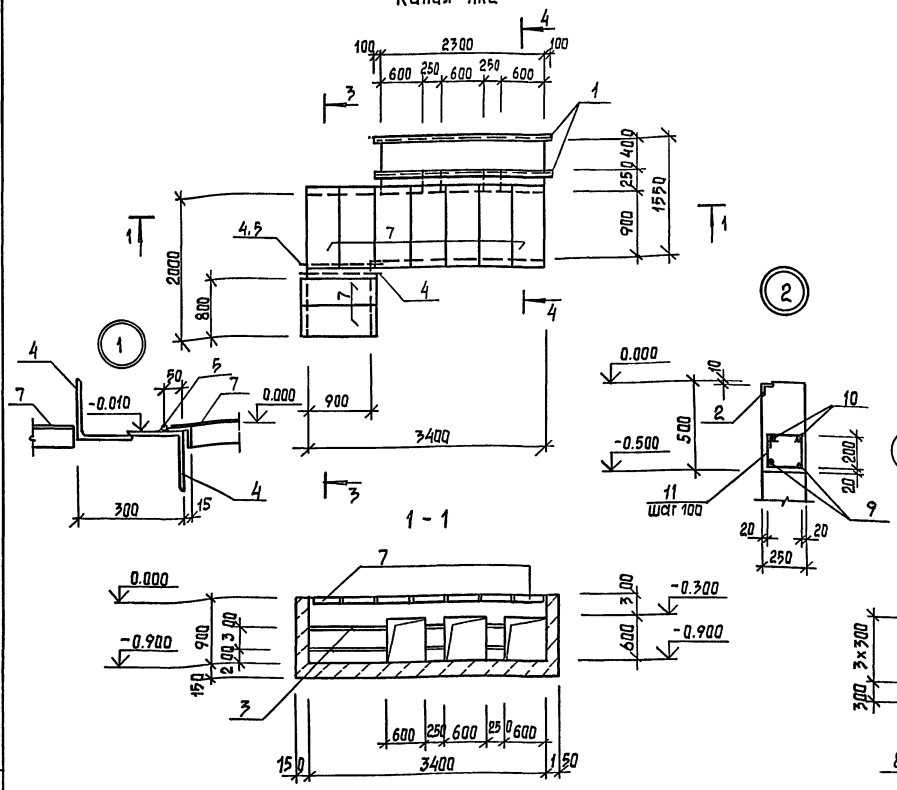

Приямок ПР3

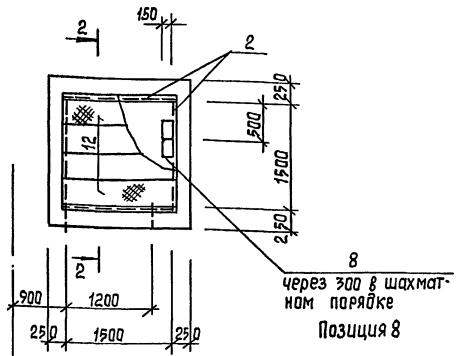

Спецификация ПР3, ПК2

Формат	Зона	Поз.	Обозначение	Наименование	Кол.	Примечание
				ПР3		
				Сборочные единицы		
А4		12	ТП кжи.190.000	Щит щс1	4	
				Изделие закладное		
А3		2	1.400-15.81.550-06	Мн 555 ℓ = 6.2 пм		5,3 кг/м
				Детали		
А2		8	лист 17	А-III-20 ГОСТ 5781-82* ℓ=1050	4	2,8 кг
		9		А-III-12 ГОСТ 5781-82* ℓ=1500	2	1,35 кг
		10		А-I-8 ГОСТ 5781-82* ℓ=1500	2	0,6 кг
		11		А-I-6 ГОСТ 5781-82* ℓ= 950	12	0,2 кг
				Материалы		
				Бетон класса В 12,5		3,5 м³
				ПК2		
				Сборочные единицы		
А4		7	ТП кжи. 200. 000	Щит щс2	9	
				Изделия закладные		
А3		1	1.400-15.81-550.04	Мн 553 ℓ = 2500	2	4.1 кг/м
А3		2	550.06	Мн 555 ℓ = 10.4 пм		5,3 кг/м
А3		3	110.10	Мн 104-3 ℓ = 16.0 пм		3,2 кг/м
				Детали		
Б4		4		Уголок 160×160×10 ГОСТ 8509-86*		
				ℓ = 1200	2	2,96 кг
Б4		5		А-I-6 ГОСТ 5781-82* ℓ=1200	1	0,3 кг
Б4		6		А-III-12 ГОСТ 5781-82* ℓ=2600	3	2,3 кг
				Материалы		
				Бетон класса В12,5		3,2 м³

Настоящий лист смотреть совместно с листом 13.

Ведомость расхода стали на элемент, кг

Марка элемента	Изделия арматурные					Всего	Изделия закладные												Всего	Общий расход
	Арматура класса						Арматура класса					Прокат марки								
	A-III		A-I				A-III			A-I		С245	С235							
	ГОСТ 5781-82*						ГОСТ 5781-82*					ГОСТ 8509-86*					ГОСТ 19903-74*			
	ф12	Итого	ф8	ф6	Итого		ф20	ф8	Итого	ф6	Итого	L160×160×10	L63×63×5	L50×50×5	Итого	Итого	δ=6	Итого		
ПР3	2.7	2.7	1.2	2.4	3.6	6.3	11.2	2,5	13.7	1.2	1.2	—	29.8	—	29.8	—		44.7	51.0	
ПК2	6.9	6.9	—	—		6.9	—	11.0	11.0	2.4	2.4	59.2	50.0	19.0	128.2	45.0	45.0	186,6	193,5	

Привязан

Инв. №

Копировал

ГИП	Трушин		
Нач. отд.	Хрупало		
Н. контр.	Хрупало		
Инжен.	Сапрашин		

ТП 503-1-107.92 КЖ

Автотранспортное предприятие на 150 автомобилей смешанного парка

Производственный корпус ТО, ТР и хранения подвижного состава

Стадия	Лист	Листов
РП	17	

Приямок ПР3. Канал ПК2

Гипроавтотранс г. Москва

25420-03 42 Формат А2

Инв. № подл. | Подпись и дата | Взам. инв. № | Нач. отд. 30 Шуйский | Нач. отд. 06 Низамова

Альбом 3

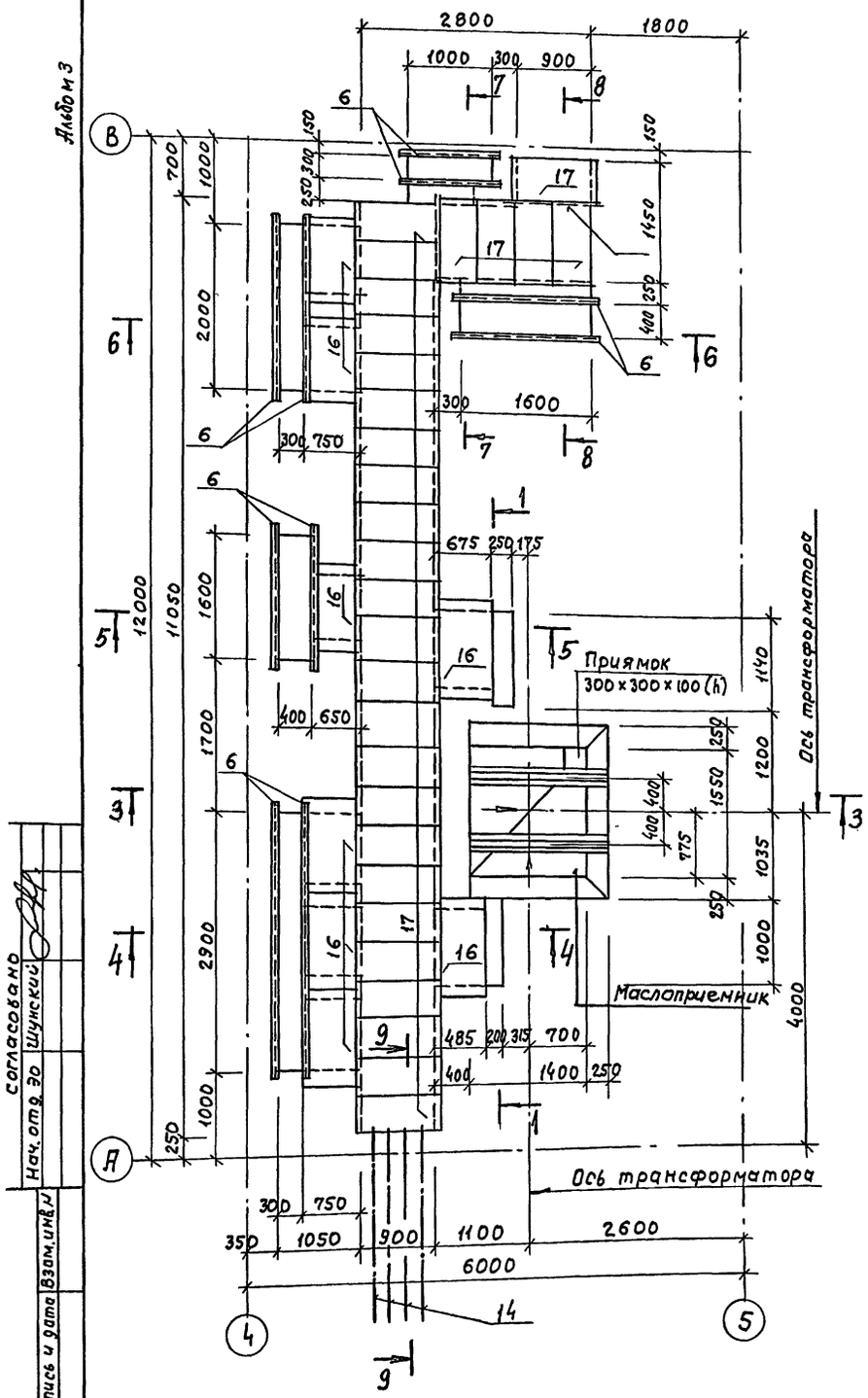

Спецификация каналов трансформаторной подстанции /начало/

Формат	Зона	Поз.	Обозначение	Наименование	Кол.	Примечание
				Сборочные единицы		
А3		16	3.006.1 – 2.87 выпуск 2	Плита П8д-8	8	0.21т
А4		17		Щит щс 2	28	
А4		15		Решетка Рс1	3	
				Изделия закладные		
А3		6	1.400-15. В1. 550-04	Мн 553		4.1кг/м
				ℓ=3100	2	
				ℓ=2200	2	
				ℓ=1800	4	
				ℓ=1200	2	
А3		7	550-06	Мн 555 ℓ=28.7пм		5.3кг/м
А3		8	110-10	Мн 104-3 ℓ=39.2пм		3.2кг/м
А3		9	140-02	Мн 127-3 ℓ=1650	2	5.5кг/м
				Детали		
Б.4		10		Швеллер 16 ГОСТ 8240-90		
				ℓ=2000	2	28.4кг
Б.4		11		Уголок 125×80×10 ГОСТ 8510-86*		
				ℓ=1400	2	21.7кг
				А-III-12 ГОСТ 5781-82*		
Б.4		1		ℓ=1900	4	1.7кг
Б.4		4		ℓ=1400	6	1.25кг
Б.4		5		ℓ=2100	3	1.9кг

/окончание/

Формат	Зона	Поз.	Обозначение	Наименование	Кол.	Примечание
Б.4		2		А-I-8 ГОСТ 5781-82*		
				ℓ=1900	4	0.8кг
				А-I-6 ГОСТ 5781-82*		
Б.4		3		ℓ=820	28	0.2кг
Б.4		12		ℓ=1400	2	0.3кг
Б.4		13		Труба 89×3 ГОСТ 10704-76*		
				ℓ=300	1	1.9кг
Б.4		14		Труба асбестоцементная Ду100 ГОСТ 1839-80*		
				ℓ=2350	8	
				Материалы		
				Бетон класса В12.5		24.0м³

Ведомость расхода стали на элемент, кг

Марка элемента	Изделия арматурные						Изделия закладные																		Общий расход
	Арматура класса					Всего	Арматура класса				Прокат марки													Всего	
	А-III		А-I				А-III		А-I		С 245		С 245		С 235			С 235			20				
	ГОСТ 5781-82*						ГОСТ 5781-82*				ГОСТ 8240-90		ГОСТ 8510-86*		ГОСТ 8509-86*			ГОСТ 19904-90			ГОСТ 10704-76*				
	Ф12	Итого	Ф8	Ф6	Итого		Ф8	Итого	Ф6	Итого	С16	Итого	L 125×80×10	Итого	L 63×63×5	L 50×50×5	Итого	б=6		Итого	89×3	Итого			
Трансформаторная подстанция	20.0	20.0	3.2	5.6	8.8	28.8	32.7	32.7	6.5	6.5	56.8	56.8	43.4	43.4	137.8	76.8	214.6	117.6		117.6	1.9	1.9	473.5	502.3	

1. Настоящий лист смотреть с листом 13.
2. Разрезы 1-1... 9-9 даны на листе 19
3. Внутренние поверхности маслоприемника оштукатурить цементным раствором марки 100 с добавлением жидкого стекла.

Привязан			
Инв. №			
ГИП	Трушин		
Нач. отд.	Хрупало		
Н. контр.	Хрупало		
Инж. I к	Сапрошина		

ТП 503-1-107.92 КЖ

Автотранспортное предприятие на 150 автомобилей смешанного парка

Производственный корпус ТО, ТР и хранения подвижного состава

Стадия	Лист	Листов
РП	18	

Трансформаторная подстанция План на отм. 0.000

ГИПРОАВТОТРАНС г. Москва

25420-03 43

Копировал Максимова Формат А3

Согласовано

Нач. отд. ЭО Шунский

Взам. инв. №

Подпись и дата

Инв. № подл.

Альбом 3

1 – 1

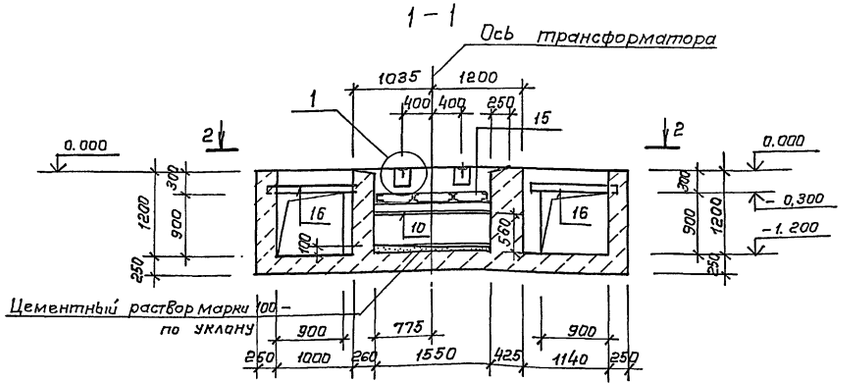

2 – 2

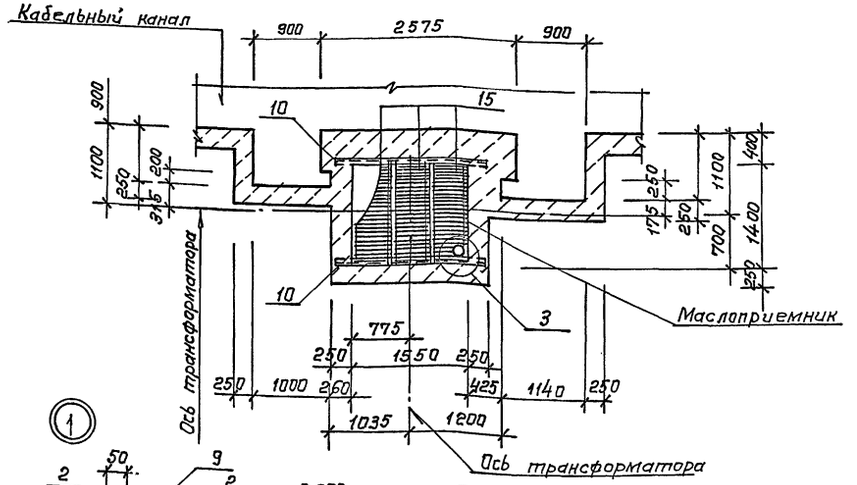

3 – 3

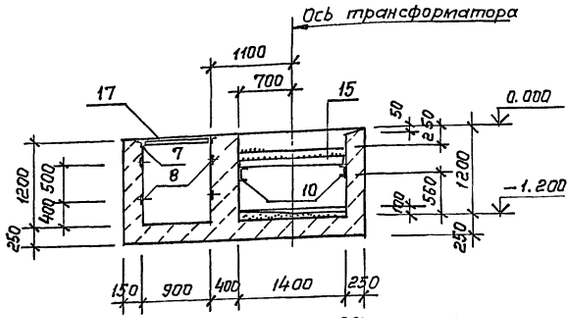

4 – 4

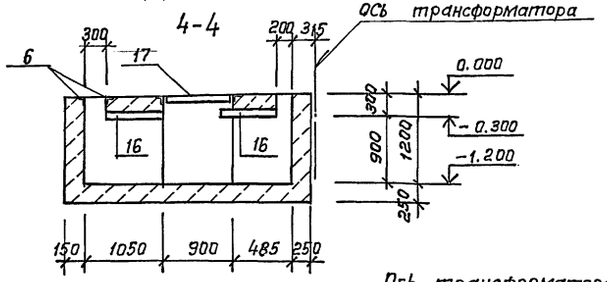

5 – 5

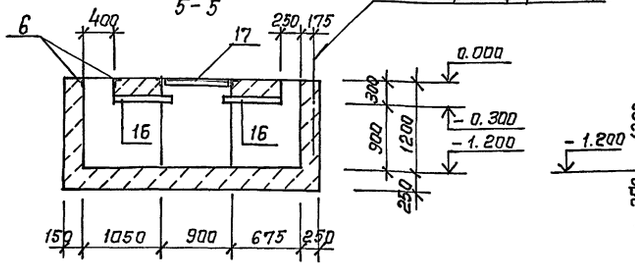

6 – 6

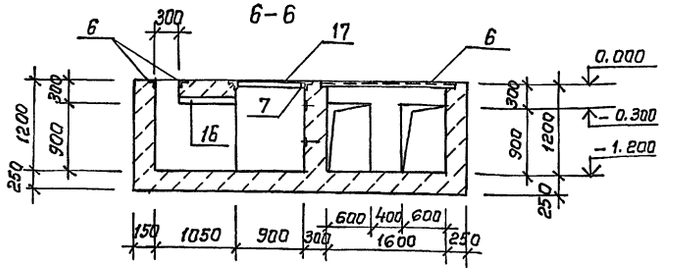

7 – 7

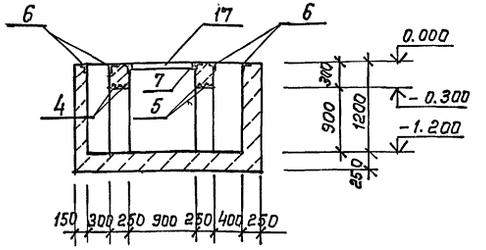

8 – 8

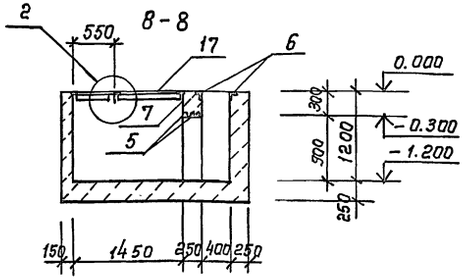

9 – 9

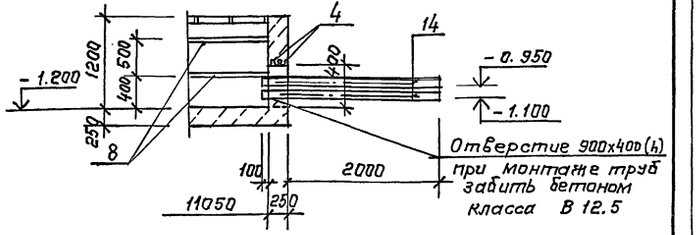

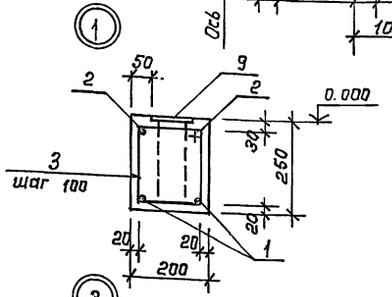

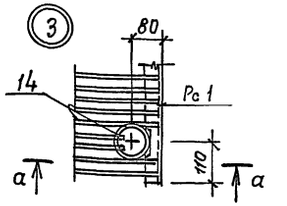

а – а

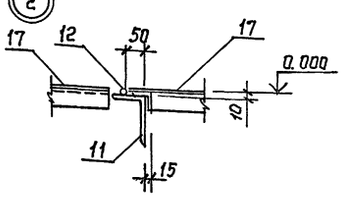

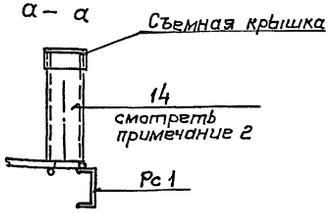

1. Настоящий лист смотреть совместно с листом 18.
2. Патрубок /труба 89х3/ для удаления масла приварить над углубленной частью маслоприемника после установки решетки Рс1.

				ТП 503-1-107.92 КЖ	
				Автотранспортное предприятие на 150 автомобилей смешанного парка	
Привязан:	ГИП	Трушин		Производственный корпус ТО,ТР и хранения подвижного состава	Стадия: РП; Лист: 19; Листов:
	Нач. отд.	Хрупало			
	Н. контр.	Хрупала			
	Инж. Тх.	Сапрошина		Трансформаторная подстанция. Разрезы 1-1... 9-9	ГИПРОАВТОТРАНС г. Москва
Инв. №					

Копировал: Коннова 25420-03 (44) Формат А2

Инв. № подл. | Подпись и дата | Взам. инв. № | Инв. № дубл. | Нач. отд. ЭО Шумской

gost.e-ecolog.ru