ТИПОВОЙ ПРОЕКТ

503-1-107.92

Производственный корпус технического обслуживания (ТО), текущего ремонта (ТР) и хранения подвижного состава автотранспортного предприятия на 150 автомобилей смешанного парка

АЛЬБОМ 2

ТХ	Технология производства,	стр.	3 – 8
ТХН	Эскизные чертежи общих видов нестандартизированного технологического оборудования,	стр.	9 – 11
ЭО	Электрическое освещение,	стр.	12 – 19
ЭМ	Силовое электрооборудование,	стр.	20 – 58
СС	Связь и сигнализация,	стр.	59 – 61

25420-02 Отпускная цена на момент реализации указана в счет-накладной

gost.e-ecolog.ru

ТИПОВОЙ ПРОЕКТ

503-1-107.92

Производственный корпус технического обслуживания (ТО), текущего ремонта (ТР) и хранения подвижного состава автотранспортного предприятия на 150 автомобилей смешанного парка

АЛЬБОМ 2

ПЕРЕЧЕНЬ АЛЬБОМОВ

Альбом 1	ПЗ	Пояснительная записка
Альбом 2	ТХ	Технология производства
	ТХН	Эскизные чертежи общих видов нестандартизированного технологического оборудования
	ЭО	Электрическое освещение
	ЭМ	Силовое электрооборудование
	СС	Связь и сигнализация
Альбом 3	АР	Архитектурные решения
	КЖ	Конструкции железобетонные
	КМ	Конструкции металлические
Альбом 4	ОВ	Отопление и вентиляция
	ОВ.Н	Эскизные чертежи общих видов нетиповых конструкций систем отопления и вентиляции
	ВК	Внутренние водопровод и канализация
	ВК.Н	Эскизные чертежи общих видов нетиповых конструкций систем водопровода и канализации
Альбом 5	ПС	Автоматическая пожарная сигнализация
	АСТ	Автоматизация санитарно-технических систем
	АК	Автоматизация контроля воздушной среды
Альбом 6	КЖИ	Строительные изделия
Альбом 7		Задания заводу-изготовителю на изготовление щитов управления и автоматизации
Альбом 8	СО	Спецификации оборудования
Альбом 9	ВМ	Ведомости потребности в материалах
Альбом 10	С	Сметы части 1,2

Разработан :
Арендным предприятием
ГИПРОАВТОТРАНС

Главный инженер института В.Н. Крюков
Главный инженер проекта А.В. Трушин

Утвержден и введен в действие
концерном "Росавтотранс"

Протокол N4 от 27.04.92

© ГУП ЦПП, 1998

Альбом 2

ТП 503-1-107.92

Содержание альбома №2

№№ листов	Наименование и обозначение документов Наименование листа	стр.
	Титульный лист	
	Содержание альбома	2
	ТХ- Технология производства	
1	Общие данные	3
2	План расположения технологического обарудования на отм. 0.000 между осями 1-7 и А-В	4
3	План расположения технологического оборудования на отм. 0.000 между осями 1-7 и В-Д	5
4	План расположения автомобилей на отм. 0.000 между осями 1-7 и Д-К	6
5	План и схема разводки трубопроводов сжатого воздуха	7
6	План и схема разводки трубопроводов сжатого воздуха высокого давления и трубопроводов вакуума	8
	ТХ.Н- Эскизные чертежи общих видов нестандартизированного технологического обарудования	
	Содержание	9
1	Зонт вытяжной для зарядки электротранспорта Эскизный чертеж общего вида	10
2	Отсос выхлопных газов Эскизный чертеж общего вида	11
	ЭО- электрическое освещение	
1	Общие данные	12
2	План расположения на отм. 0.000 между осями 1-7 и А-Б	13
3	План расположения на отм. 0.000 между осями 1-7 и Б-А	14
4	План расположения на отм. 0.000 между осями 1-7 и Д-К	15
5	Планы расположения на отм. 4.200 между 1-5 и А-Б; 6-7 и И-К; 1-3 и Г-Д	16
6	Принципиальная схема питающей сети	17
7	Схемы принципиальные управления. Схемы подключения	18
8	Кабельная раскладка питающей сети. План. Кабельный журнал для питающей сети	19

№№ листов	Наименование и обозначение документов Наименование листа	стр.
	ЭМ- Силовое электрооборудование	
1	Общие данные (начало)	20
2	Общие данные (окончание)	21
3	ТП1. Схема принципиальная однолинейная	22
4	Питающая сеть ~ 380/220в. Шкаф АРМ1. Схема принципиальная однолинейная	23
5	Питающая сеть ~ 380/220в. Шкаф АРМ2. Схема принципиальная однолинейная	24
6	Питающая сеть ~ 380/220в. Шкаф АРМ3. Схема принципиальная однолинейная	25
7	Распределительная сеть ~ 380/220в. Шкаф АР1 Схема принципиальная однолинейная	26
8	Распределительная сеть ~ 380/220в. Шкаф АР2. Схема принципиальная однолинейная	27
9	Распределительная сеть ~ 380/220в. Шкаф АР3. Схема принципиальная однолинейная	28
10	Распределительная сеть ~ 380/220в. Шкаф АР4 Схема принципиальная однолинейная	29
11	Распределительная сеть ~ 380/220в. Шкафы АР5, АР6(начало). Схема принципиальная однолинейная	30
12	Распределительная сеть ~ 380/220в. Шкафы АР6(окончание), АР7(начало). Схема принципиальная однолинейная	31
13	Распределительная сеть ~ 380/220в. Шкаф АР7(окончание) Схема принципиальная однолинейная	32
14	Распределительная сеть ~ 380/220в. Шкаф АР8(начало) Схема принципиальная однолинейная	33
15	Распределительная сеть ~380/220в. Шкафы АР8(окончание), АР9(начало). Схема принципиальная однолинейная	34
16	Распределительная сеть ~ 380/220в. Шкафы АР9(окончание), АР10. Схема принципиальная однолинейная	35
17	Распределительная сеть ~ 380/220в. Шкафы АР11, АР12 Схема принципиальная однолинейная	36
18	Распределительная сеть ~ 380/220в. Шкафы АР13, АР14 Схема принципиальная однолинейная	37
19	Кабельный журнал (начало)	38
20	Кабельный журнал (продолжение)	39
21	Кабельный журнал (окончание). Потребность кабелей, проводов и труб	40
22	Ворота М30÷М33; М49÷М52; М70÷М73, М84÷М87 Схема принципиальная управления	41
23	Блокировка питания станка М65 с вентилятором М92, М93. Схема принципиальная управления	42

№№ листов	Наименование и обозначение документов Наименование листа	стр.
24	Вентиляторы М134÷М147. Схема принципиальная управления	43
25	Блокировка питания зарядных агрегатов ИЖ11; ИЖ14 с вентиляторами М101, М102, Схема принципиальная управления. Схема подключения	44
26	Вентиляторы М100, М103÷М111; М118 ÷ М122; М124. Схема принципиальная управления. Схема подключения	45
27	Ворота М30÷М33; М49÷М52; М70÷М73; М84÷М87 Цепи управления. Схема подключения	46
28	Блокировка питания станка М65 с вентиляторами М92, М93. Цепи управления. Схема подключения	47
29	Вентиляторы М134÷М147. Цепи управления Схема подключения	48
30	Отключение обарудования при пожаре. Схема принципиальная управления и подключения	49
31	Кабельная раскладка. План на отм. 0.000 между осями 1-3 и А-И	50
32	Кабельная раскладка. План на отм. 0.000 между осями 3-5 и А-И	51
33	Кабельная раскладка. План на отм. 0.000 между осями 1-7 и Д-К. Фрагмент	52
34	Кабельная раскладка. Венткамера 1. План	53
35	Кабельная раскладка. Венткамера 2. План	54
36	Кабельная раскладка. Венткамера 3. Крышные вентиляторы. Планы	55
37	ТП. Компоновка оборудования. Заземление. План	56
38	Молниезащита. План и разрез	57
	СС- Связь и сигнализация	
1	Общие данные	59
2	План расположения сетей на отм. 0.000 между осями 1-7 и А-Д	60
3	План расположения сетей на отм. 0.000 между осями 1-7 и Д-К	61

Инв. № подл. | Подпись и дата | Взам. инв. №

ТП 503-1-107.92 Альбом 2

Ведомость основных комплектов рабочих чертежей

Обозначение	Наименование	Примечание
ТХ	Технология производства	
АР	Архитектурные решения	
КЖ	Конструкции железобетонные	
КМ	Конструкции металлические	
ОВ	Отопление и вентиляция	
ВК	Внутренние водопровод и канализация	
ЭО1	Электрическое освещение	
ЭМ1	Силовое электрооборудование	
АСТ	Автоматизация санитарно-технических систем	
СС	Связь и сигнализация	
АК	Автоматизация контроля воздушной среды	
ПС	Автоматическая пожарная сигнализация	

Ведомость ссылочных и прилагаемых документов

Обозначение	Наименование	Примечание
	Ссылочные документы	
Серия 1.435.2-23 вып.4	Ворота металлические распашные с автоматическим управлением и воздушно-тепловыми завесами для автобусных, троллейбусных парков и трамвайных депо	
	Прилагаемые документы	
ТП —ТХ.СО	Спецификация оборудования	
ТП —ТХ.ВМ	Ведомость потребности в материалах	
ТП —ТХН-1	Зонт для зарядки электротранспорта	
	Эскизный чертеж общего вида	
ТП —ТХН-2	Отсос выхлопных газов	
	Эскизный чертеж общего вида	

Общие указания

В рабочем проекте технологические решения выполнены в соответствии с "общесоюзными нормами технологического проектирования предприятий автомобильного транспорта" ОНТП-01-91, Росавтотранс РСФСР и „ведомственными строительными нормами предприятий по обслуживанию автомобилей", ВСН-01-89 Минавтотранс РСФСР.

Помещения, где не указан класс взрывоопасных и пожароопасных зон, по ПУЭ не нормируются.

Чертежи нестандартизированного оборудования распространяются за дополнительную плату.

Адрес организации калькодержателя:
Гипроавтотранс 113035, Москва, Набережная Мориса Тореза 34

Характеристика трубопроводов

Обозначение	Наименование транспортируемого продукта	Категория трубопровода	Рабочие условия трубопровода		Испытание		Дополнительные указания
			Температура, °С	Давление, МПа	Вид	Давление, МПа	
—	Сжатый воздух	В-V	30	0.8	Прочность	1.25раб.	

Ведомость рабочих чертежей основного комплекта

Лист	Наименование	Примечание
1	Общие данные	
2	План расположения технологического оборудования на отм.0.000 между осями 1-7 и А-В	
3.	План расположения технологического оборудования на отм. 0.000 между осями 1-7 и В-Д	
4	План расположения автомобилей на отм. 0.000 между осями 1-7 и Д-К	
5	План и схема разводки трубопроводов сжатого воздуха	
6	План и схема разводки трубопроводов сжатого воздуха высокого давления и трубопроводов вакуума	

Условные обозначения и изображения

Наименование	Обозначение изображение
Подвод холодной воды и отвод в канализацию	
Потребитель сжатого воздуха	
Машино-место на постах обслуживания и в стоянке	
Трубопроводы сжатого воздуха, прокладываемые по стенам	Ду 15
Трубопроводы сжатого воздуха, прокладываемые в подготовке пола	Ду 25
Категория помещений по взрывопожарной и пожарной опасности в числителе и класс взрывоопасных зон по ПУЭ в знаменателе	В/П-IIа

Типовой проект разработан в соответствии с действующими нормами и правилами и предусматривает мероприятия, обеспечивающие взрывную, взрывопожарную и пожарную безопасность при эксплуатации здания

Главный инженер проекта А.В.Трушин

Инв. № подл. | Подпись и дата | Взам. инв. № | Нач. техн. отд. Маслов

Привязан

Инв. №

ТП 503-1-107.92 ТХ

Автотранспортное предприятие на 150 автомобилей смешанного парка

ГИП	Трушин		7.92
Нач. отд	Пугин		
Н. контр.	Козырь		
Рук. гр.	Харитонов		
Вед. инж.	Ходырева		
Инж.	Воздвиженский		

Производственный корпус ТО, ТР и хранения подвижного состава

Стадия	Лист	Листов
РП	1	6

Общие данные

ГИПРОАВТОТРАНС г. Москва

25420-02 4 Копировал Максимова Формат А2

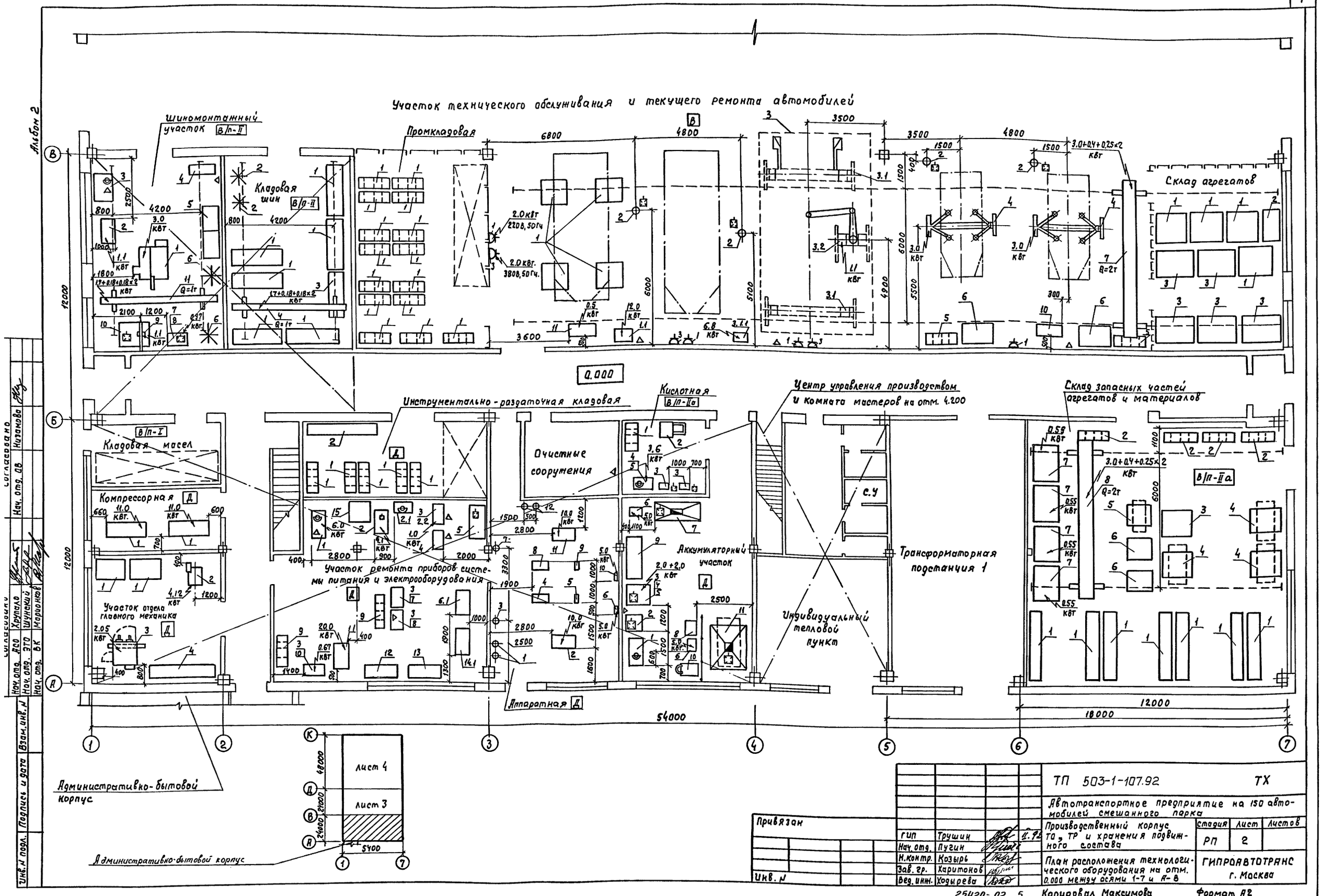
Участок технического обслуживания и текущего ремонта автомобилей
Шиномонтажный участок В/п-II
Промкладовая
Кладовая шин В/п-II
Склад агрегатов
Кладовая масел В/п-I
Компрессорная Д
Участок отдела главного механика Д
Инструментально-раздаточная кладовая
Кислотная В/п-IIа
Очистные сооружения
Участок ремонта приборов системы питания и электрооборудования
Аккумуляторный участок Д
Аппаратная Д
Центр управления производством и комната мастеров на отм. 4.200
С.У
Трансформаторная подстанция 1
Индивидуальный тепловой пункт
Склад запасных частей агрегатов и материалов
В/п-IIа
Административно-бытовой корпус
Административно-бытовой корпус
лист 4
лист 3
0.000
54000
12000
18000
Альбом 2
Согласовано
Нач. отд. АСО Хрупало
Нач. отд. ЭТО Шунский
Нач. отд. ВК Марионков
Согласовано
Нач. отд. ОВ Назамова
Инв. № подл. | Подпись и дата | Взам. инв. №
Привязан
Инв. №
ГИП Трушин 11.92
Нач. отд. Пугин
Н. контр. Козырь
Зав. гр. Харитонов
Вед. инж. Ходырева
ТП 503-1-107.92 ТХ
Автотранспортное предприятие на 150 автомобилей смешанного парка
Производственный корпус ТО, ТР и хранения подвижного состава
План расположения технологического оборудования на отм. 0.000 между осями 1-7 и А-В
Стадия РП | Лист 2 | Листов
ГИПРОАВТОТРАНС г. Москва
25420-02 5 Копировал Максимова Формат А2

Альбом 2

Агрегатно-механический участок Д

Стоянка автобусов

Очистные сооружения

Участок мойки агрегатов и деталей Д

Венткамера на отм. 4.800

Участок технического обслуживания и текущего ремонта автомобилей

Шиномонтажный участок

Промкладовая

Склад агрегатов

Административно-бытовой корпус

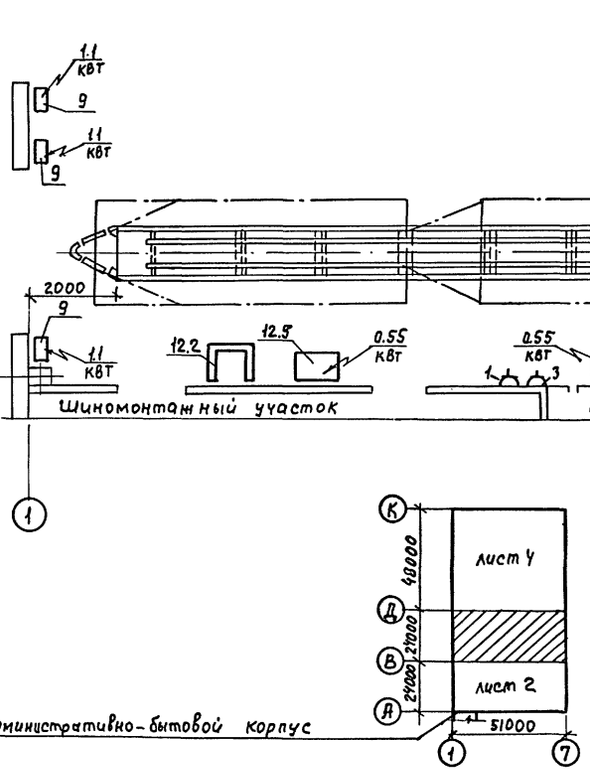

				ТП 503-1-107.92	ТХ
				Автотранспортное предприятие на 150 автомобилей смешанного парка	
Привязан		ГИП	Трушин	11.92	Производственный корпус ТО, ТР и хранения подвижного состава
		Нач. отд.	Пугин		
		Н. контр.	Козырь		
		Зав. гр.	Харитонов		
		Вед. инж.	Ходырева		План расположения технологического оборудования на отм. 0.000 между осями 1-7 и В-Д
Инв. №		Инж.	Чинаев		

Стадия	Лист	Листов
РП	3	

ГИПРОАВТОТРАНС г. Москва

25420-02 6 Копировал Максимова Формат А2

Согласовано: Нач. отд. 08 Низамов; Нач. отд. АСО Хрулло; Нач. отд. ЭТО Шунский; Нач. отд. ВК Марионков

Инв. № подл. | Подпись и дата | Взам. инв. №

Альбом 2

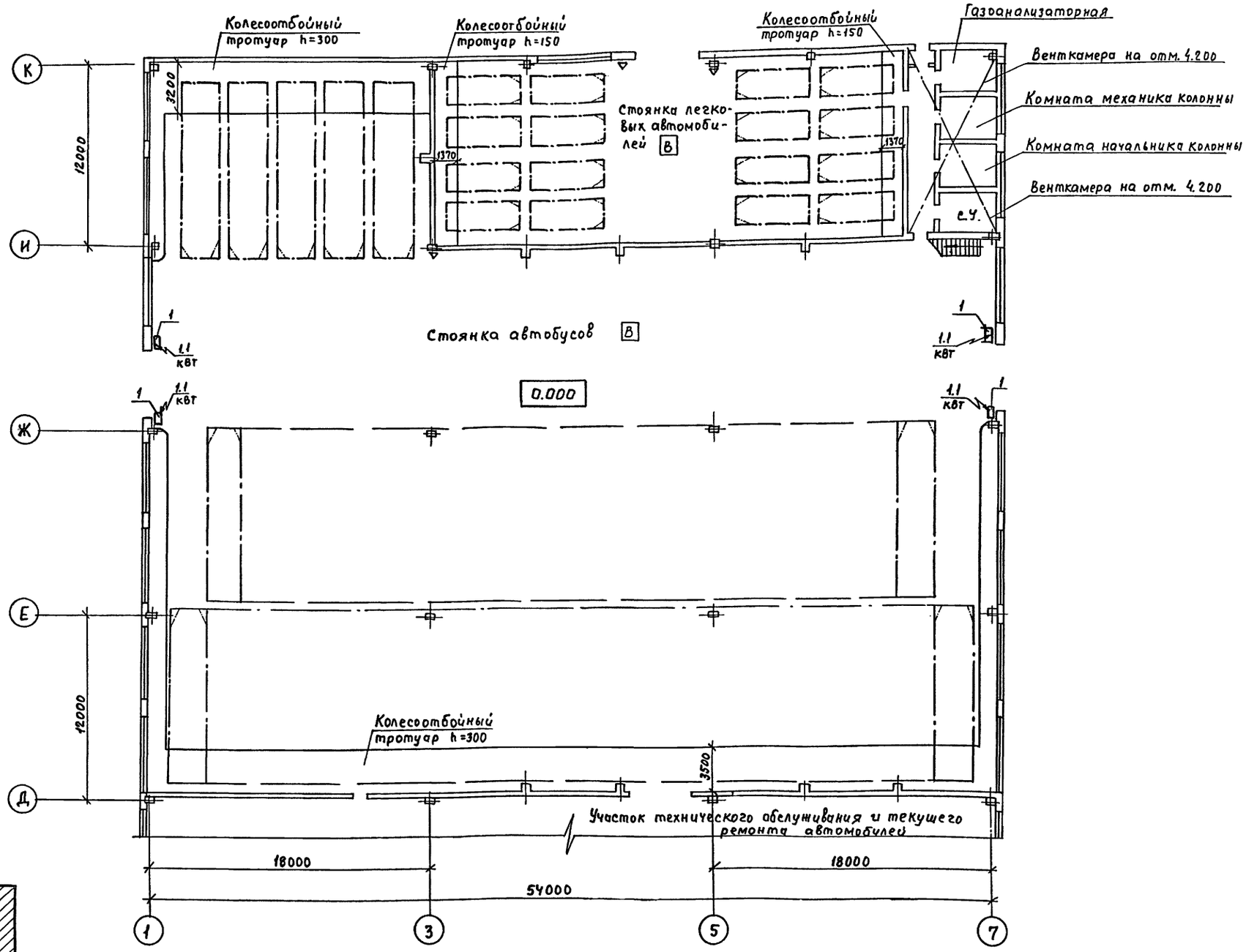

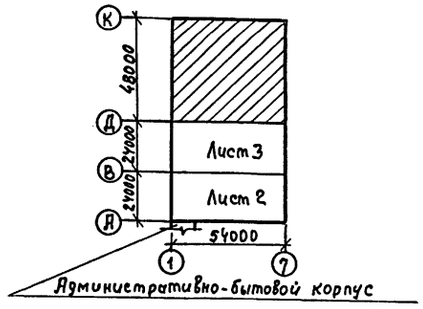

Привязан		ГИП	Трушин		ТП 503-1-107.92		ТХ
		Нач. отд.	Пугин		Автотранспортное предприятие на 150 автомобилей смешанного парка		
		Н. контр.	Козырь		Производственный корпус ТО, ТР и хранения подвижного состава	Стадия	Лист	Листов
		Зав. гр.	Харитонов			РП	4	
		Вед. инж.	Ходырева		План расположения автомобилей на отм. 0,000 между осями 1-7 и Д-К	ГИПРОАВТОТРАНС г. Москва		
Инв. №		Инж.	Чинаев					

25420-02 7 Копировал Максимова Формат А2

Инв. № подл. | Подпись и дата | Взам. инв. №
Нач. отд. ВК Марионков
Нач. отд. АСО Хрупало
Нач. отд. ЭТО Шунский
Нач. отд. ОВ Низамова

Альбом 2

План разводки трубопроводов сжатого воздуха

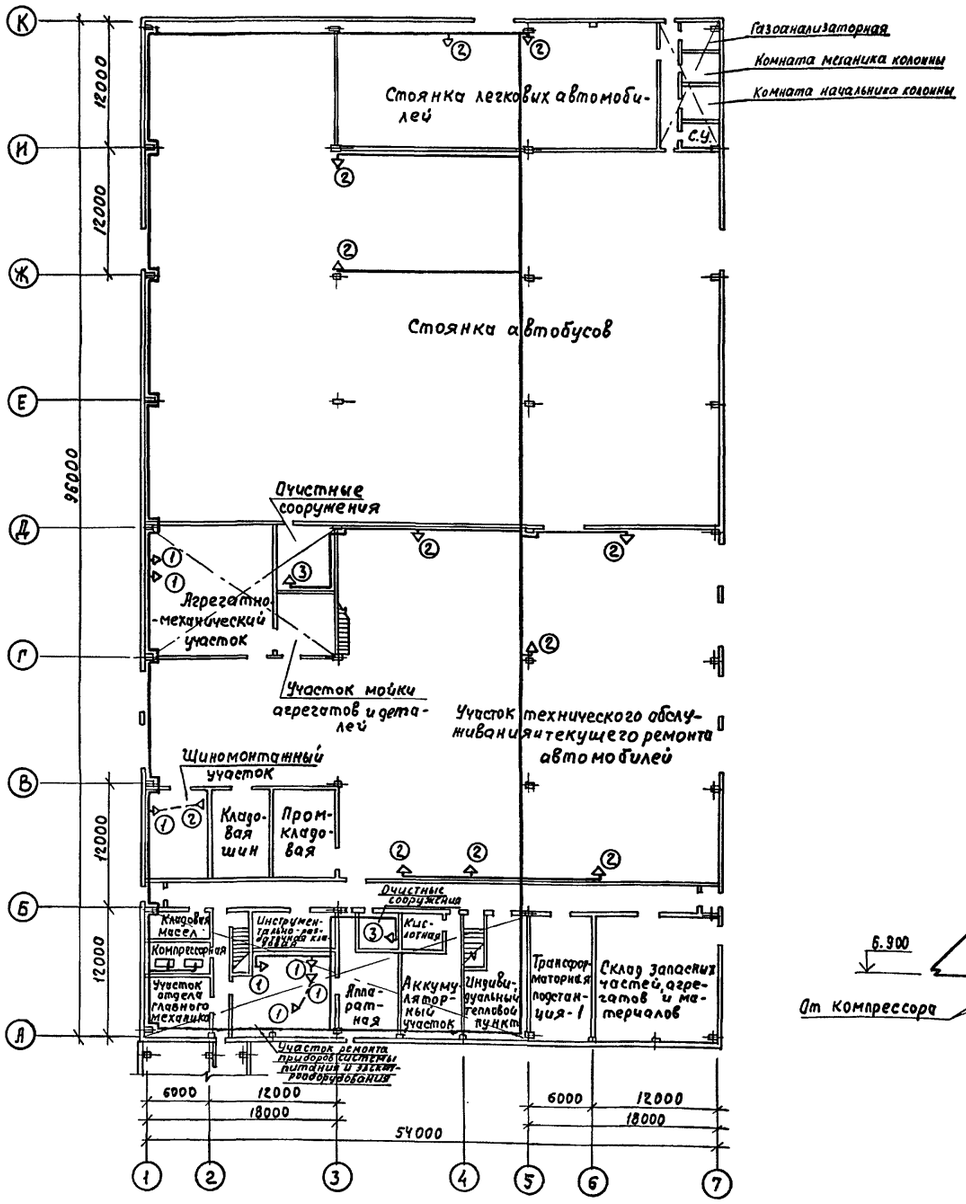

Схема разводки трубопроводов сжатого воздуха

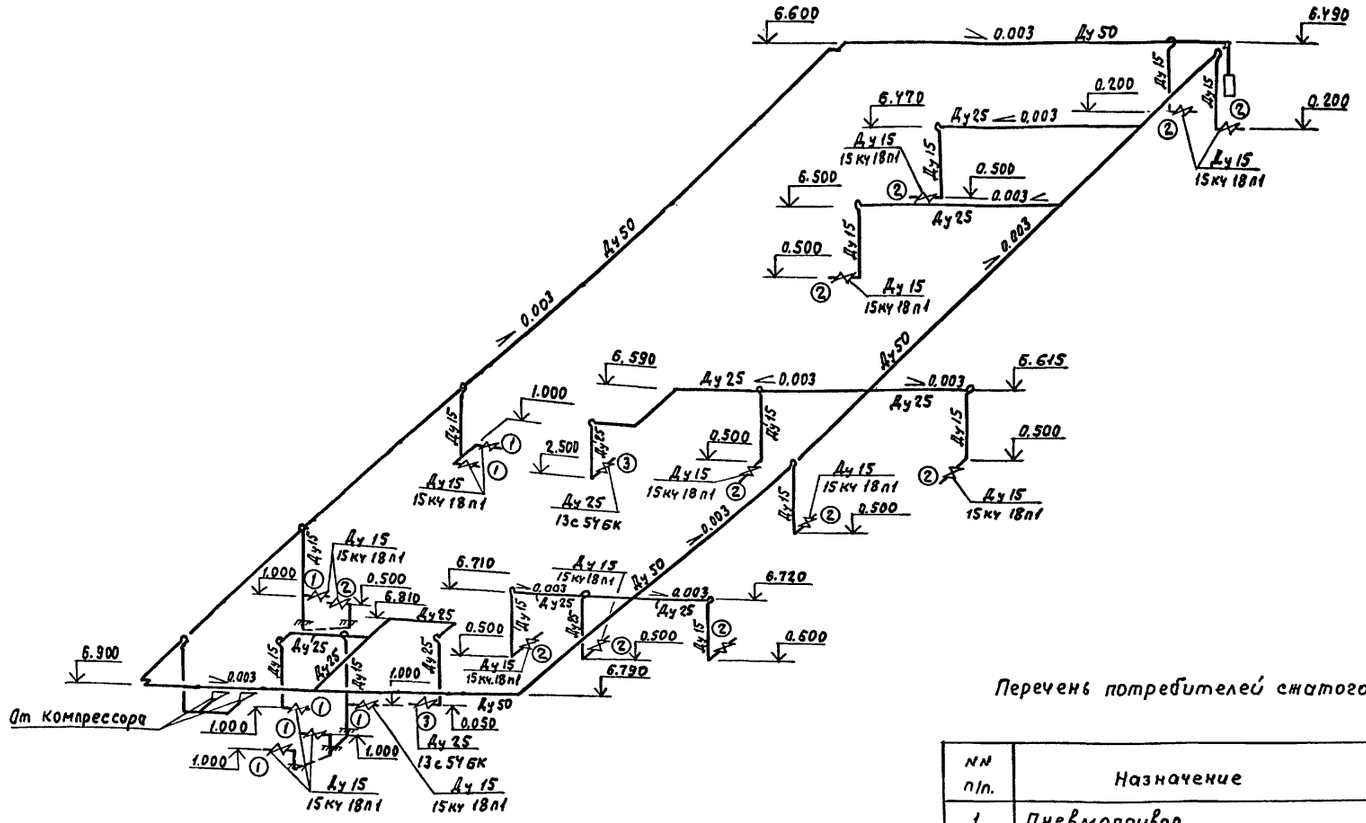

Перечень потребителей сжатого воздуха

NN п/п.	Назначение	Количество
1	Пневмопривод	7
2	Подкачка шин	11
3	Барботаж	2

Привязан

Инв. N подл. | Подпись и дата | Взам. инв. N | Нач. отд. ВК Мариников | Нач. отд. ОВ Низамов | Нач. отд. ЭТО Шунский

ГИП	Трушин		6.92
Нач. отд.	Пугин		
Н. Контр.	Козырь		
Зав. гр.	Харитонов		
Вед. инж.	Ходырева		

ТП 503-1-107.92 ТХ

Автотранспортное предприятие на 150 автомобилей смешанного парка

Производственный корпус ТО, ТР и хранения подвижного состава

Стадия	Лчет	Листов
РП	5	

План и схема розводки трубопроводов сжатого воздуха

ГИПРОАВТОТРАНС г. Москва

25420-02 8 Копировал Максимова Формат А2

Альбом 2

План разводки трубопроводов сжатого воздуха высокого давления и трубопроводов вакуума

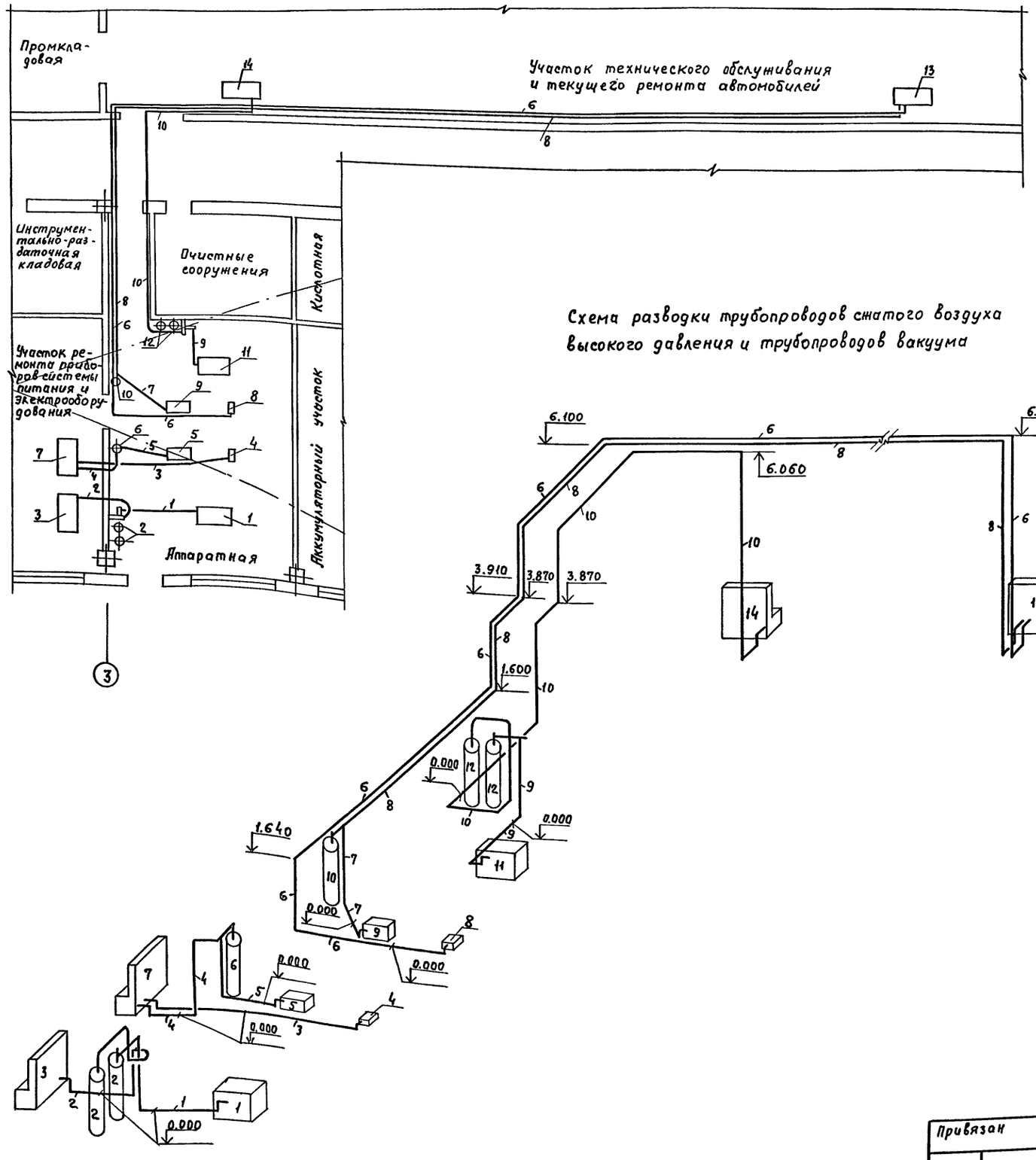

Схема разводки трубопроводов сжатого воздуха высокого давления и трубопроводов вакуума

Перечень технологического оборудования

NN п/п	Наименование	Количество
1	Компрессор КР-2 (Входит в комплект К-278)	1
2	Рессивер (Входит в комплект К-278)	2
3	Пульт управления (Входит в комплект К-278)	1
4	Насос вакуумный, НВР-0.5Д (Входит в комплект К-264)	1
5	Компрессор (Входит в комплект К-264)	1
6	Рессивер (Входит в комплект К-264)	1
7	Пульт управления (Входит в комплект К-264)	1
8	Насос вакуумный 2НВР-5Д (Входит в комплект К-263)	1
9	Компрессор (Входит в комплект К-263)	1
10	Рессивер (Входит в комплект К-263)	1
11	Компрессор КР-2	1
12	Рессивер (Входит в комплект К-277)	2
13	Пульт управления (Входит в комплект К-263)	1
14	Пульт управления (Входит в комплект К-277)	1

Перечень назначения трубопроводов

NN п/п	Наименование	Примечание
1	Сжатый воздух от компрессора КР-2 к ревиссеру К-278	ф9×2 ГОСТ 8734-75*
2	Сжатый воздух от рессивера К-278 к пульту управления К-278	ф9×2 ГОСТ 8734-75*
3	Вакуумопровод от насоса вакуумного НВР-0.5Д к пульту управления К-264	ф20×2.8 ГОСТ 3262-75*
4	Сжатый воздух от рессивера К-264 к пульту управления К-264	ф28×6.0 ГОСТ 8734-75*
5	Сжатый воздух от компрессора К-264 к рессиверу К-264	Рукав с 316
6	Вакуумопровод от насоса вакуумного 2НВР-5Д К пульту управления К-263	ф20×2.8 ГОСТ 3262-75*
7	Сжатый воздух от компрессора К-263 к рессиверу К-263	ф28×6.0 ГОСТ 8734-75*
8	Сжатый воздух от рессивера К-263 к пульту управления К-263	ф28×6.0 ГОСТ 8734-75*
9	Сжатый воздух от компрессора КР-2 к ревиссеру К-277	ф9×2 ГОСТ 8734-75*
10	Сжатый воздух от рессиверов К-277 к пульту управления К-277	ф28×6 ГОСТ 8734-75*

Согласовано: Нач. отд. ВК Марионков; Нач. отд. ОВ Низамова; Нач. отд. ЭТО Шунский

Инв. № подл. | Подпись и дата | Взам. инв. №

Привязан

Инв.

ГИП	Трушин	
Нач. отд.	Пугин	
Н. контр.	Козырь	
Зав. гр.	Харитонов	
Вед. инж.	Ходырева	

ТП 503-1-107.92 ТХ

Автотранспортное предприятие на 150 автомобилей смешанного парка

Производственный корпус ТО, ТР и хранения подвижного состава

Стадия	Лист	Листов
РП	6	

План и схема разводки трубопроводов сжатого воздуха высокого давления и трубопроводов вакуума

ГИПРОАВТОТРАНС г. Москва

25420-02 9

Копировал Максимова

Формат А2

Альбом 2

ТИПОВОЙ ПРОЕКТ
503-1-107.92

Автотранспортное предприятие
на 150 автомобилей смешанного
парка

Эскизные чертежи
общих видов нестандартизированного
технологического оборудования

Обозначение	Наименование	стр.
ТП 503-1-107.92 ТХН-1	Зонт вытяжной для зарядки электро-	
	транспорта	
	Эскизный чертеж общего вида	
ТП 503-1-107.92 ТХН-2	Отсос выхлопных газов	
	Эскизный чертеж общего вида	

Привязан

Инв. N

ТП 503-1-107.92 ТХН

ГИП	Трушин		1.92
Нач. отд.	Пугин		
Н. контр.	Козырь		
Зав. гр.	Харитонов		
Вед. инж.	Ходырева		
Инж.	Вздыхалкин		

Содержание

Стадия	Лист	Листов
РП	1	3

ГИПРОАВТОТРАНС
г. Москва

Инв. N подл. | Подпись и дата | Взам. инв. N

01 20-0252

Инв. N подл. | Подпись и дата | Взам. инв. N

Альбом 2

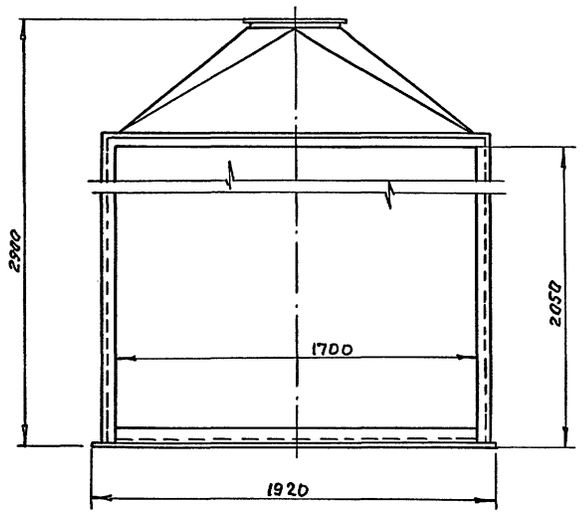

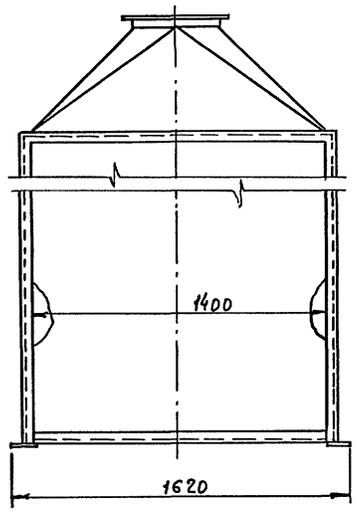

Технические требования.

Зонт вытяжной предназначен для зарядки электротранспорта высотой до 2 м.

Габаритные размеры, мм:

длина – 1920

ширины – 1620

высота – 2900

Масса, кг – 190

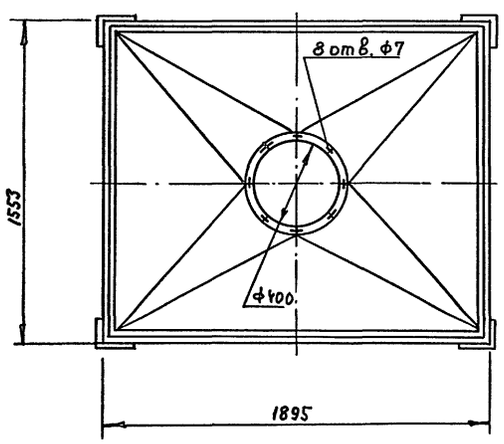

ГИП	Трущин		11.92	ТП 503-1-107.92 ТХН-1		
Нач.отд.	Пугин			Зонт вытяжной для зарядки электротранспорта. Рекизный чертеж общего вида	Стадия: РП; Лист: 2; Листов:	
Н.контр.	Козырь				ГИПРОАВТОТРАНС г. Москва	
Зав.гр.	Харитонов					
Инж.	Вздыхалкин					

25420-02 11 Копировал Максимова Формат А2

Инв.№ подл. | Подпись и дата | Взам.инв.№

Альбом 2

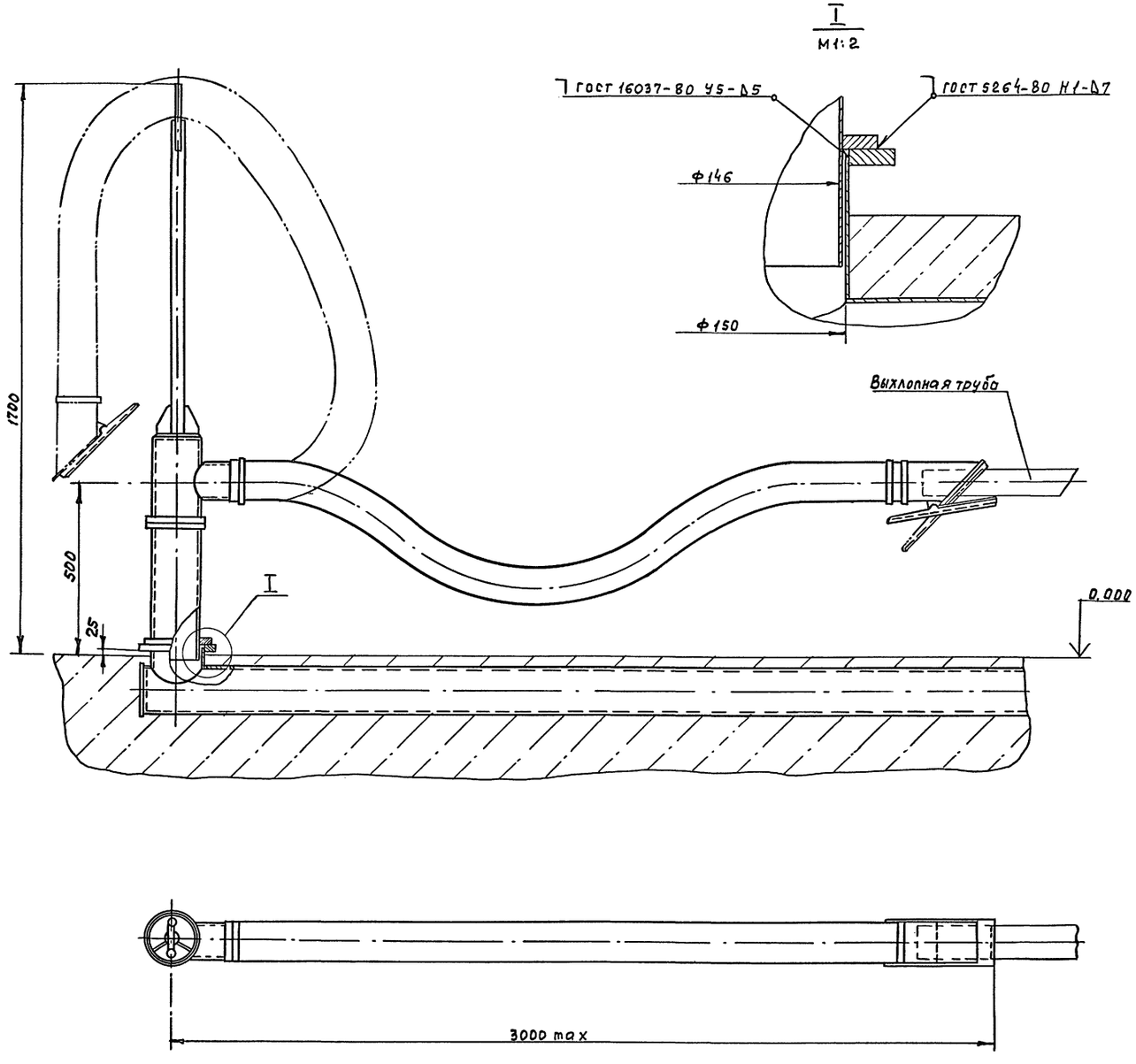

Технические требования

Отсос предназначен для удаления выхлопных газов на участках ТО и ТР при регулировке двигателей КамАЗ и ЗИЛ

Отсос состоит из расположенного над нулевой отметкой вертикального стояка, соединенного с вытяжной вентиляцией, к верхней части которого подсоединен гибкий рукав, имеющий на конце газозаборник для выхлопных газов, с помощью которого глушитель автомобиля соединяется с отсосом. Привязка отсоса в плане выполняется с учетом радиуса гибки рукава

2. Масса, кг — 15

Нач. отд. ТХ	Пугин						
Нач. отд. ОВ	Низамова						
Взам. инв. №							
Подпись и дата							
Инв. № подл.							

					ТП 503-1-107.92	ТХН-2	
ГИП	Трушин		8.91	Отсос выхлопных газов	Стадия	Лист	Листов
Нач. отд.	Синицын				РП	3	
Н. контр.	Синицын			Эскизный чертеж общего вида	ГИПРОАВТОТРАНС г. Москва		
Рук. гр.	Янчос						
Инж.	Севастьянова						

25420-02 12 Копировал Максимова Формат А2

Альбом 2

Ведомость рабочих чертежей основного комплекта

Лист	Наименование	Примечание
1	Общие данные	
2	План расположения на отм. 0.000 между осями 1-7, А-Б.	
3	План расположения на отм. 0.000 между осями 1-7, Б-Д	
4	План расположения на отм. 0.000 между осями 1-7, Д-К	
5	Планы расположения на отм. 4.200 между осями 1-7, А-Б; 6-7, И-К и 1-3, Г-Д	
6	Принципиальная схема питающей сети	
7	Схемы принципиальные управления. Схемы подключения	
8	Кабельная раскладка питающей сети. План	
	Кабельный журнал для питающей сети	

Ведомость ссылочных и прилагаемых документов

Обозначение	Наименование	Примечание
	Ссылочные документы	
5.407-90	Установка светильников с люминесцентными	
	лампами в производственных помещениях	
5.407-91 выпуски 1,2	Установка светильников с разрядными лам-	
	пами высокого давления и лампами нака-	
	ливания в производственных помещениях	
5.407-92 выпуски 1,2	Установка светильников с разрядными	
	лампами высокого давления и лампами	
	накаливания на фермах	
А625А	Установка взрывозащищенных светиль-	
	ников с лампами накаливания во	
	взрывоопасных зонах	
	Прилагаемые документы	
ТП 30.00	Спецификация оборудования	
ТП 30.ВМ	Ведомость потребности в материалах	

Типовой проект разработан в соответствии с действующими нормами и правилами и предусматривает мероприятия обеспечивающие взрывную, взрывопожарную и пожарную безопасность при эксплуатации здания

Главный инженер проекта А.В. Трушин

Основные показатели

Напряжение В	общее	~ 380/220		
	переносное	36		
Источник питания		Трансформаторная подстанция №1		
Мощность, квт		рабочее	эвакуационное	эвакуационное во взрывозащищенном исполнении
	установленная	65,8	3,2	6,4
	расчетная	56,7	3,2	6,4
cos φ		0,83	0,95	1,0
Полезная площадь м² / Количество светильников, шт		5804 / 394		
Способ прокладки		Питающая сеть выполнена кабелем марки АВВГ и ВВГз по строительным конструкциям. Групповая сеть выполнена кабелем марки АВВГ и ВВГз по строительным конструкциям		
Щитки освещения		ЯРВ501; АЛ5062 мт		
Защитное заземление	Части подлежащие заземлению	Кожухи щитов, металлические корпуса светильников, кронштейны, один из выводов 36В понижающих трансформаторов		
	Заземляющие проводники	Рабочий нулевой провод		
Указания по монтажу		Монтаж электрооборудования должен быть выполнен в соответствии со СНиП 3.05.06-85 „Электротехнические устройства" и ПУЭ-85 „Правила устройства электроустановок" глава 7.3		
Рекомендации по обслуживанию светильников		При высоте подвеса до 5м - со стремянки, свыше 5м - с передвижной телескопической вышки		
Указания по привязке проекта		1. Определяются мощность и все параметры сети освещения территории и указываются на листе 6 в соответствующих графах 2. В зависимости от мощности и параметров указанных в п.1 определяется сечение кабеля с маркировкой с-APLM1-1 и все параметры этой сети указываются в соответствующих графах 3. В зависимости от решений генерального плана определяются параметры питающей линии к посту слива газа		

Общие указания

1. Высота установки групповых щитков 1,8 м до верха щитка.
2. Порядок фазировки светильников питаемых трехфазной группой - А, В, С, А, В...
3. Потеря напряжения в групповой сети не превышает 2,0%.
4. Основные показатели приведены в таблице.
5. Условные обозначения выполнены в соответствии с ГОСТ 21.614-88

Условные обозначения и изображения не вошедшие в ГОСТ:

APLM - магистральный щиток освещения;
APL - групповой щиток рабочего освещения;
APLA - групповой щиток эвакуационного освещения;
TAT - ящик с понижающим трансформатором ЯТП-0,25 220/36 в.
▱ - заполняется в соответствии с указаниями по привязке проекта

Привязан

Инв. №

ТП 503-1-107.92 ЭО

Автотранспортное предприятие на 150 автомобилей смешанного парка

ГИП	Трушин			Производственный корпус ТО, ТР и хранения павильонного состава	Стадия	Лист	Листов
Н. контр.	Кузнецов				РП	1	8
Нач. отд.	Шунский						
Гл. спец.	Кузнецов			Общие данные	ГИПРОАВТОТРАНС г. Москва		
Зав. гр.	Сабитурский						
Инженер	Правоторова						

25420-02 13

Копировал

Формат А2

Инв. № подл. | Подпись и дата | Взам. инв. №

Альбом 2

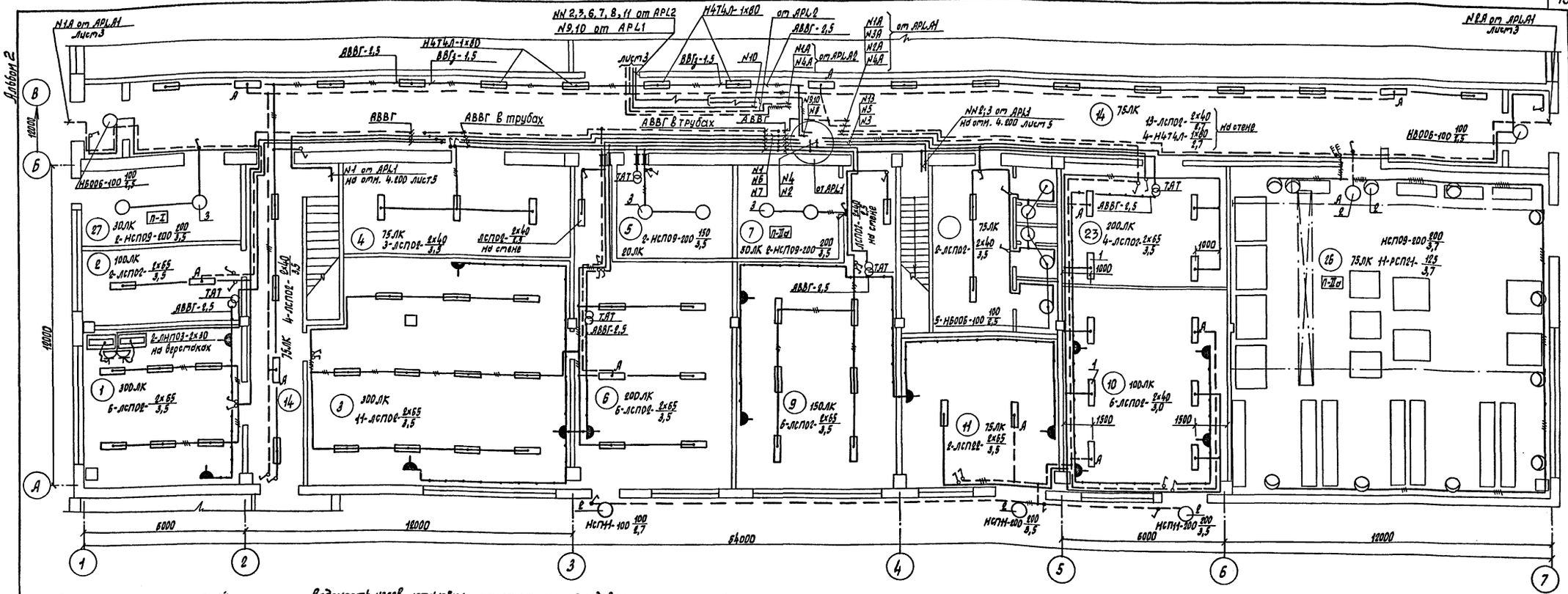

Экспликация помещений

Номер по плану	Наименование
1	Участок отдела главного механика.
2	Компрессорная.
3	Участок ремонта приборов системы питания и электрооборудования.
4	Инструментально-раздаточная кладовая.
5	Очистные сооружения.
6	Аппаратная
7	Кислотная
9	Аккумуляторный участок
10	Трансформаторная подстанция-1.
11	Индивидуальный тепловой пункт.
14	Коридор.
16	Склад запасных частей агрегатов и материалов.
27	Кладовая масел.
23	Газоанализаторная.
	Курительная.

Ведомость узлов установки электрического оборудования на плане расположения

Поз.	Обозначение	Наименование	Кол.	Примечание
1	5.407-90	Установка светильника на кронштейне на стене.	10	
2	5.407-91 выпуски 1,2	Установка светильника на кронштейне У.416.	15	
3	5.407-91 выпуски 1,2	Установка светильника на крюке	6	

Данные о групповых щитках с автоматическими выключателями

Номер щитка	Тип	Установленная мощность, кВт	Номера автоматических выключателей				Ток расцепителя, А	
			однополюсные		трехполюсные			
			занятые	резервные	занятые	резервные	на вводе	на линиях
АРЦ.1	ПР8501-1009-143	18,1	1÷10	11; 12	13	14	—	16
АРЦ.2	ПР8501-1002-143	26,2	1;2;3;6	4,5	7;8; 10	9;12	—	16 25 25
АРЦ.А1	ПР8501-1008-143	3,2	1;2;3;4	5;6	—	—	—	16
АРЦ.А2	ПР8501-1047-143	2,7	1	2;3	4	—	160	16
АРЦ.М	ПР8501-1062-143	94,6+	—	—	1; 2; 4;5	—	250	63 100

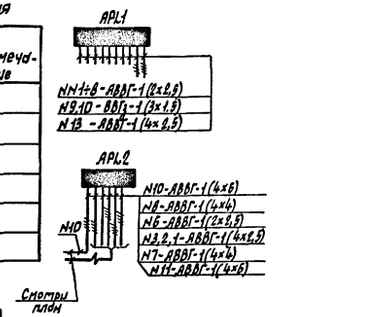

1. Расположение групповых щитков - лист 8.
2. Проход кабеля через стены в помещения 5,6 выполнить через патрубки с уплотнением.
3. Выключатели у входов в помещения склада запасных частей агрегатов и материалов и кладовой масел установить в несгораемых ящиках с приспособлением для пломбирования.

Привязан:

Инв. N

ГИП	Трушин		11.92
Нач. отд.	Шунский		
Н. контр.	Кузнецов		
Гл. спец.	Кузнецов		
Зав. гр.	Садыкурекин		
Инж.	Проворторова		

ТП 503-1-107.92 ЭО

Автотранспортное предприятие на 150 автомобилей смешанного парка.

Производственный корпус ТО, ТР и хранения подвижного состава.

Стадия	Лист	Листов
РП	2	

План расположения на отм. 0.000 между осями 1-7, А-Б.

Гипроавтотранс г. Москва

Копировал Марченко 25420-02 14 Формат А2

Отдел АСУ Тишкин
Отдел ТК Пугин
Отдел ОВ Назаренко
Гл. инж. проекта Крупало
Нач. отд. Шунский
Гл. спец. Кузнецов

Инв. N подл. | Подпись и дата | Взам. инв. N

Альбом 2

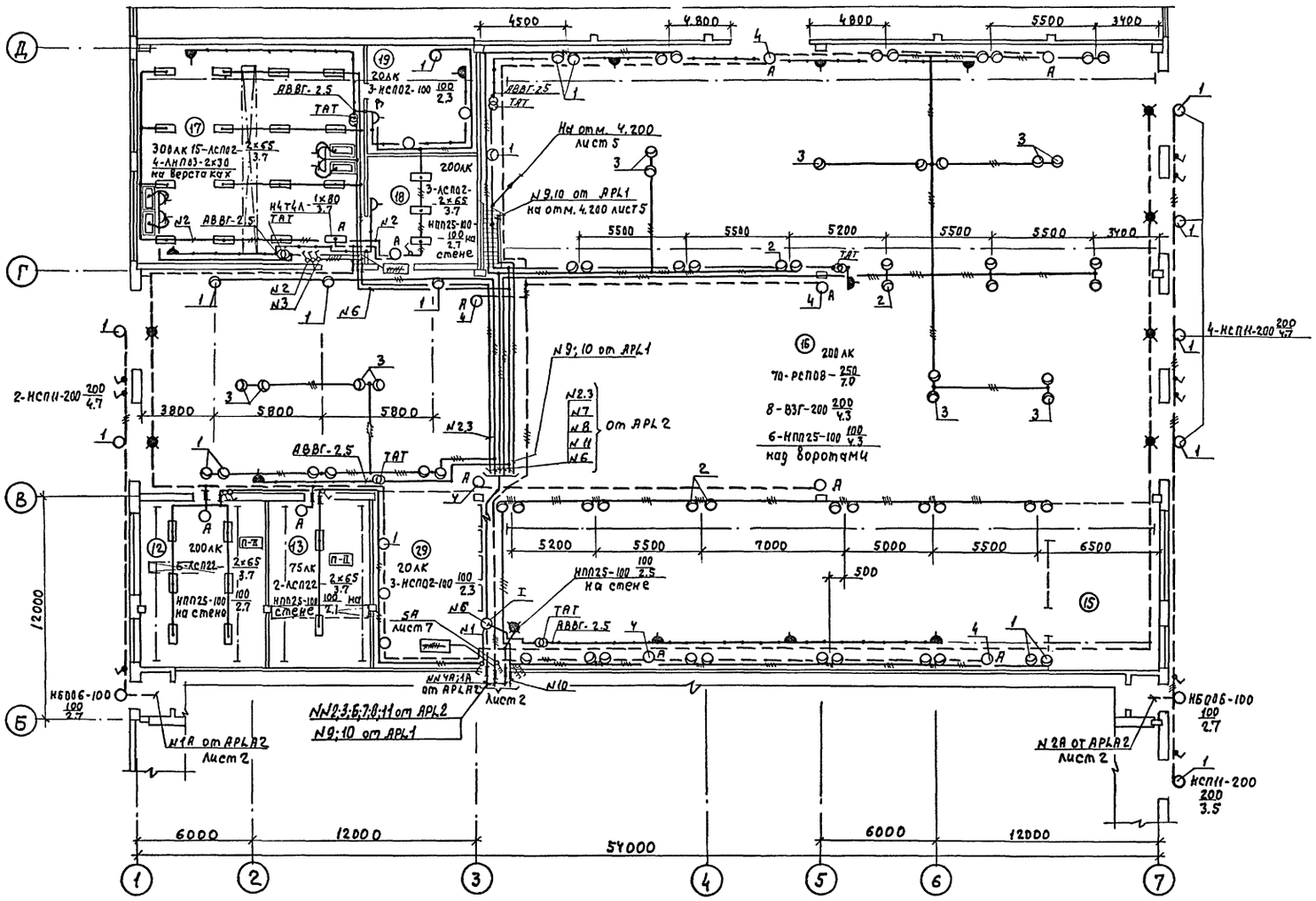

Ведомость узлов установки электрического оборудования на плане расположения

Поз.	Обозначение	Наименование	Кол.	Примечание
1	5.407-91 выпуск 1, 2	Установка светильника на кронштейне У116	44	
2	5.407-92 выпуски 1,2	Установка светильника на ферме	24	
3	5.407-91 выпуски 1,2	Установка светильника в стыке плит покрытия	14	
4	Л625А-03-00-00	Установка светильника на стене (колонне)	7	

1. Расположение групповых щитков - лист 8
2. Проход кабеля через стены в помещения 12, 13, 17, 16. выполнить через патрубки с уплотнением

Экспликация помещений

Номер по плану	Наименование
12	Шиномонтажный участок
13	Кладовая шин
15	Склад агрегатов
16	Участок технического обслуживания и текущего ремонта автомобилей
17	Агрегатно-механический участок
18	Участок мойки агрегатов и деталей
19	Очистные сооружения
29	Промкладовая

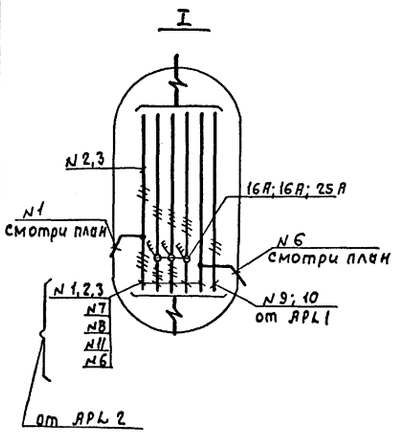

Согласовано: Нач. отд. ВК Марченков; Нач. отд. АСУ Тимкин; Нач. отд. АСО Хуртин; Нач. отд. ТХ Пугин; Нач. отд. ОВ Кизилова

Инв. N подл. | Подпись и дата | Взам. инв. N | Нач. отд. АСО | Нач. отд. ТХ | Нач. отд. ОВ

						ТП 503-1-107.92	ЭО
						Автотранспортное предприятие на 150 автомобилей смешанного парка	
Привязан			ГИП	Трушин	11.92	Производственный корпус ТО, ТР и хранения подвижного состава	Стадия: РП; Лист: 3; Листов:
			Нач. отд.	Шунский			
			Н. контр.	Кузнецов			
			Гл. спец.	Кузнецов		План расположения на отм. 0.000 между осями 1-7, Б-Д	ГИПРОАВТОТРАНС г. Москва
			Зав. гр.	Садигурский			
Инв. N			Инж.	Провоторов			

25420-02 15 Копировал Максимова Формат А2

Альбом 2

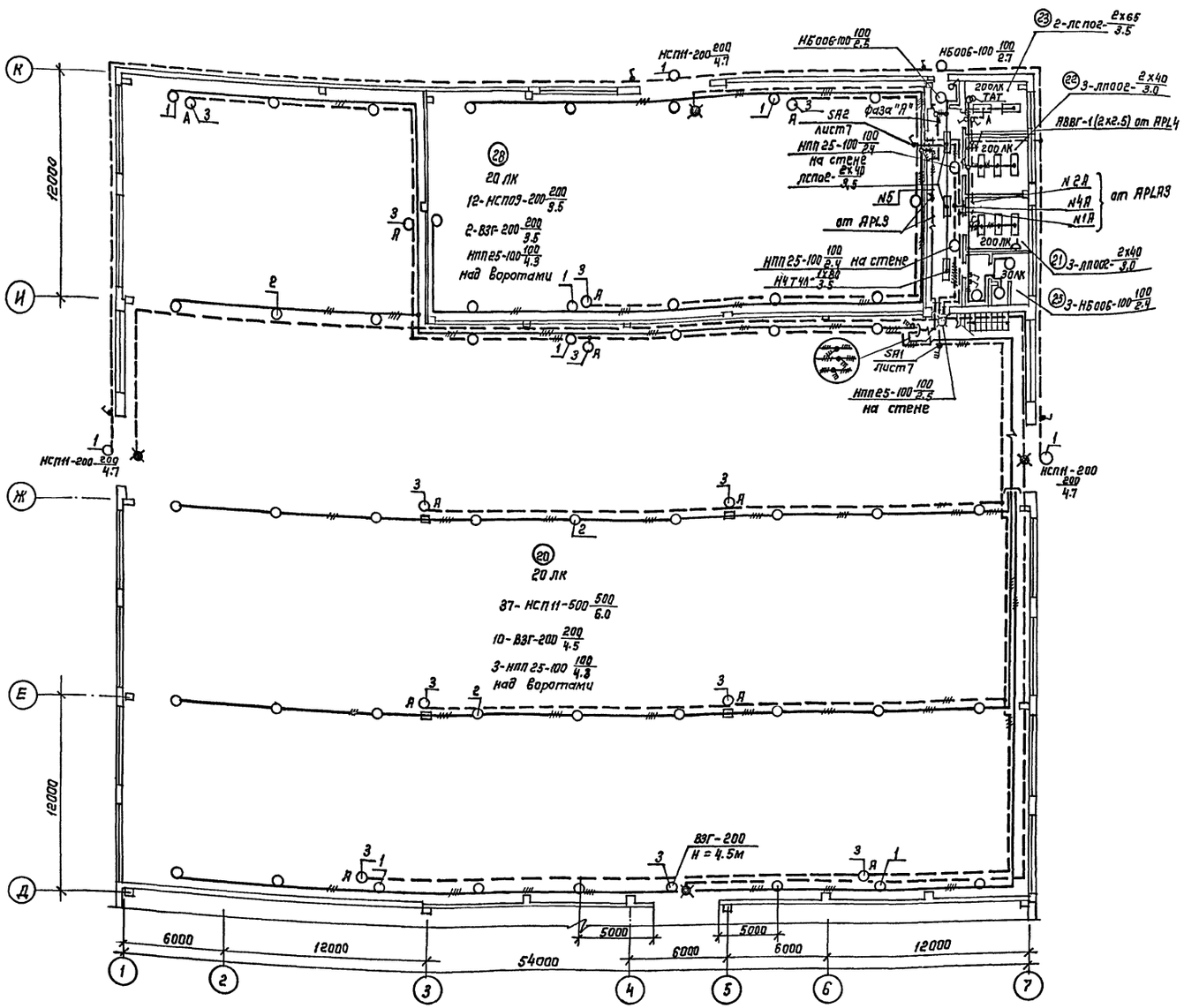

Ведомость узлов установки электрического оборудования на плане расположения

Поз.	Обозначение	Наименование	Кол.	Примечание
1	5.407-91 Выпуски 1,2	Установка светильника на кронштейне У116	31	
2	5.407-92 Выпуски 1,2	Установка светильника на ферме	21	
3	А625А-03-00-00	Установка светильника на стене (колонне)	12	

Данные о групповых щитках с автоматическими выключатели

Номер щитка	Тип	Установленная мощность кВт	Номера автоматических выключателей: Однополюсные, Занятые	Однополюсные, Резервные	Трехполюсные, Занятые	Трехполюсные, Резервные	Ток расцепителя, А: на вводе	На линиях
APL3	ПР8501-1055-1У3	21,5	—	—	1÷5	6	160	16
APL4	АП50Б2МТ	2,1	—	—	—	—	—	16
APLA3	ПР8501-1047-1У3	3,7	1,2	3	4	—	160	16

1. Проход кабеля через стены в помещение 20 выполнить через патрубки с уплотнением.
2. Расположение групповых щитков – лист 8.

Экспликация помещений

Номер по плану	Наименование
20	Стоянка автобусов
21	Комната начальника колонны
22	Комната механика колонны
23	Газоанализаторная
28	Стоянка легковых автомобилей
25	Уборная

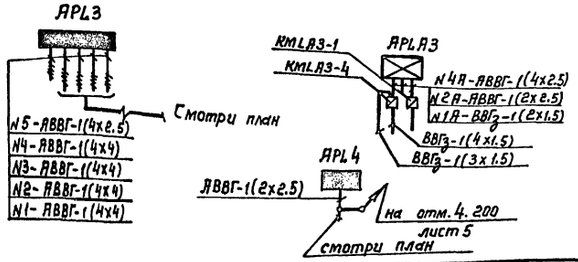

Привязан:

Инв. №

ГИП	Трушин		
Нач. отд.	Шунский		
Н. контр.	Кузнецов		
Гл. спец.	Кузнецов		
Зав. гр.	Садигурский		
Инж.	Проваторова		

ТП 503-1-107.92 ЭО

Автотранспортное предприятие на 150 автомобилей смешанного парка

Производственный корпус ТО, ТР и хранения подвижного состава

План расположения на отм. 0.000 между осями 1-7 Д-К

Стадия	Лист	Листов
РП	4	

ГИПРОАВТОТРАНС г. Москва

Копировал: Коннова 25420-02 16 Формат А2

Нач. АСО Хрупало; Отдел АСУ Тишкин; Отдел ТХ Пугин; Отдел ОВ Низамова

Инв. № подл. | Подпись и дата | Взам. инв. №

Альбом 2

План расположения на отм. 4.200 между осями 1-2, В-Ж

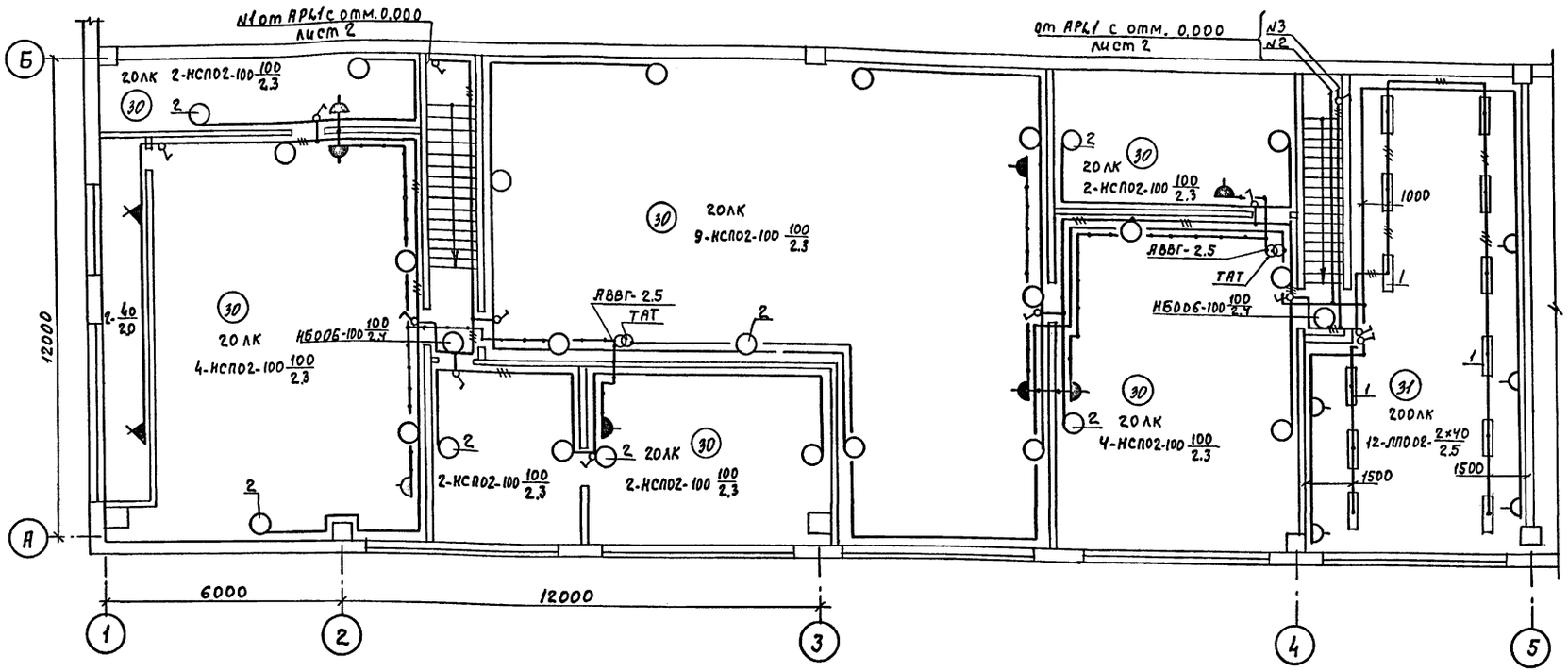

План расположения на отм. 4.200 между осями 8-9, А-Б

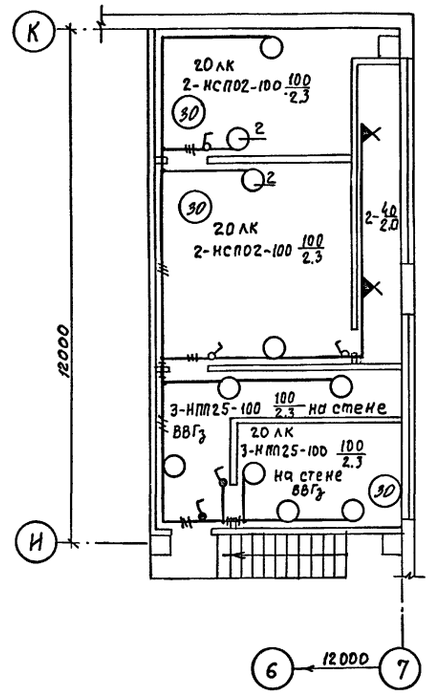

План расположения на отм. 4.200 между осями 4-5, Д-Ж

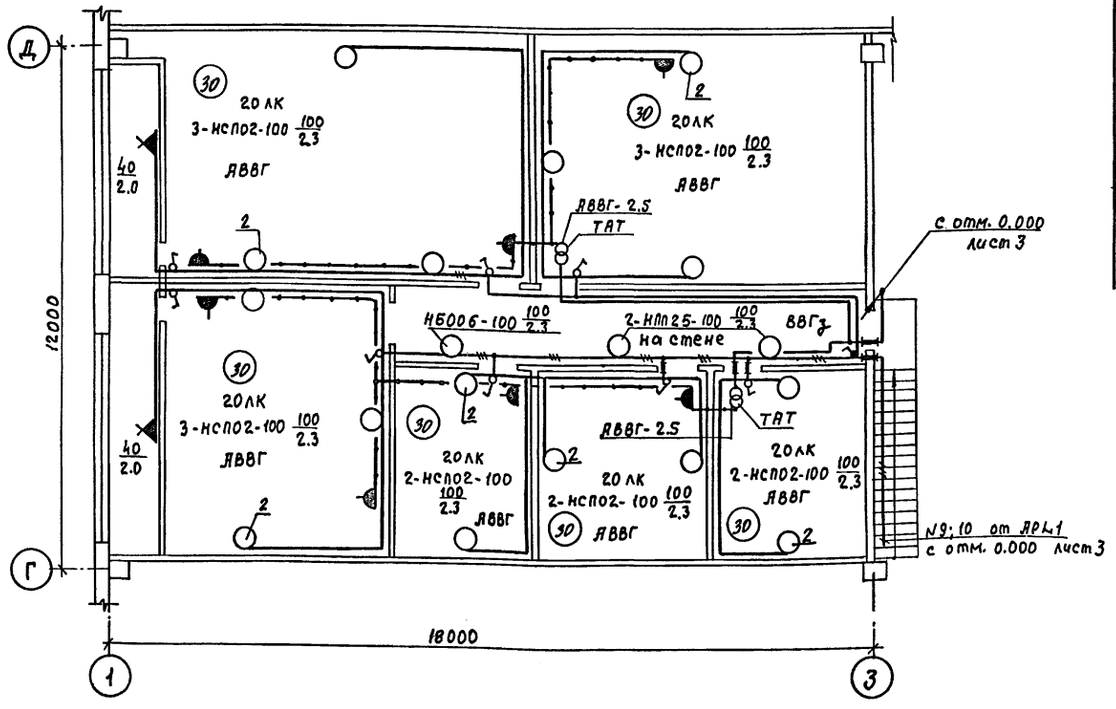

Ведомость узлов установки электрического оборудования на планах расположения

Поз.	Обозначение	Наименование	Кол.	Примечание
1	5.407-90	Установка светильника на кронштейне на стене	12	
2	5.407-91 выпуски 1.2	Установка светильника на кронштейне У116	44	

Экспликация помещений

	Наименование
30	Венткамера
31	Центр управления производством и комната мастеров

1. Расположение светильников и проводку в венткамерах уточнить после установки сантехнического оборудования
2. Проход кабеля через стены в помещение 30 выполнить через патрубки с уплотнением там, где показано на чертеже.

Привязан	ГИП	Трушин	11.92
	Нач. отд.	Шунский	
	Н. контр.	Кузнецов	
	Гл. спец.	Кузнецов	
	Зав. гр.	Садигурский	
Инв. N	Инж.	Провоторова	

ТП 503-1-107.92 ЭО

Автотранспортное предприятие на 150 автомобилей смешанного парка

Производственный корпус ТО, ТР и хранения подвижного состава

Стадия	Лист	Листов
РП	5	

Планы расположения на отм. 4.200 между осями 1-5, А-Б; 6-7, И-К и 1-3, Г-Д

ГИПРОАВТОТРАНС г. Москва

25420-02 17

Копировал Максимова Формат А2

Нач. отд. АСО Хрупаго
Нач. отд. ОВ Низамова
Взам. инв. N
Подпись и дата
Инв. N подл.

Альбом 2

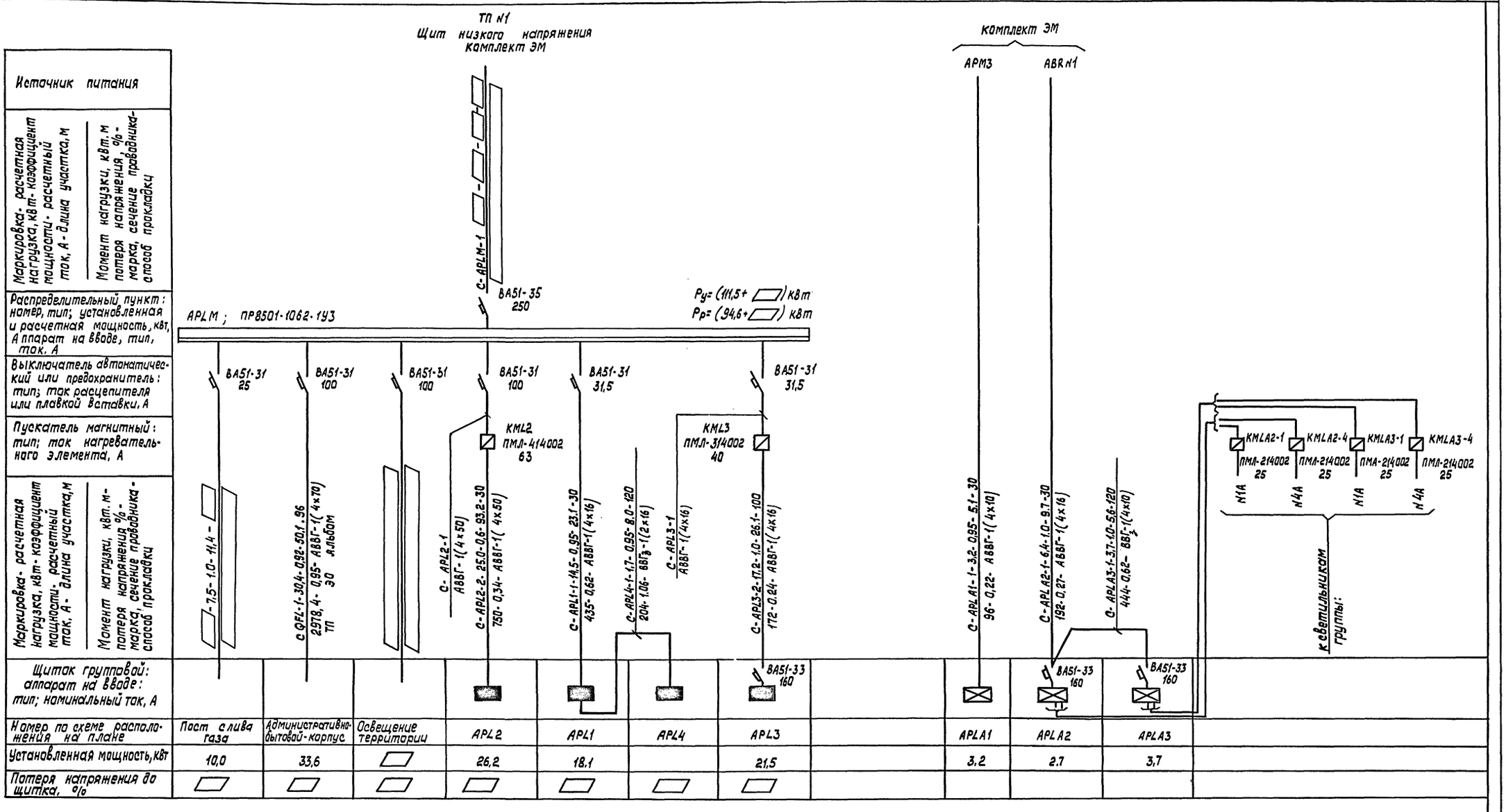

Маркировка - расчетная нагрузка, кВт - коэффициент мощности - расчетный ток, А - длина участка, м / Момент нагрузки, кВт·м потеря напряжения, % - марка, сечение проводника - способ прокладки	- 7,5 - 1,0 - 11,4 -	С ОФЦ-1-30,4 - 0,92 - 50,1 . 96 2978,4 - 0,95 - АВБГ-1(4х70) ТП 30 альбом		С - АРЦ2-1 АВБГ-1(4х50) С - АРЦ2-2 - 25,0 - 0,6 - 93,2 - 30 750 - 0,34 - АВБГ-1(4х50)	С - АРЦ1-1-14,5 - 0,95 - 23,1 - 30 435 - 0,62 - АВБГ-1(4х16)	С - АРЦ4-1-1,7 - 0,95 - 8,0 - 120 204 - 1,06 - 88Б$_2$-1(2х16)	С - АРЦ3-1 АВБГ-1(4х16)	С - АРЦ3-2-17,2 - 1,0 - 26,1 - 100 172 - 0,24 - АВБГ-1(4х16)	С - АРЦА1-1-3,2 - 0,95 - 5,1 - 30 96 - 0,22 - АВБГ-1(4х10)	С - АРЦА2-1-6,4 - 1,0 - 9,7 - 30 192 - 0,27 - АВБГ-1(4х16)	С - АРЦА3-1-3,7 - 1,0 - 56 - 120 444 - 0,62 - 88Б$_2$-1(4х10)
Щиток групповой: аппарат на вводе: тип; номинальный ток, А										ВА51-33 160	ВА51-33 160
Номер по схеме расположения на плане	Пост слива газа	Административно-бытовой корпус	Освещение территории	АРЦ2	АРЦ1	АРЦ4	АРЦ3		АРЦА1	АРЦА2	АРЦА3
Установленная мощность, кВт	10,0	33,6		26,2	18,1		21,5		3,2	2,7	3,7
Потеря напряжения до щитка, %											

Привязан:

Инв. №

ГИП	Трушин		
Нач. отд.	Шунский		
Н. контр.	Кузнецов		
Гл. спец.	Кузнецов		
Зав. гр.	Садигурский		
Инженер	Проватарова		

ТП 503-1-107.92 ЭО

Автотранспортное предприятие на 150 автомобилей смешанного парка

Производственный корпус ТО,ТР и хранения подвижного состава

Стадия	Лист	Листов
РП	6	

Принципиальная схема питающей сети

ГИПРОАВТОТРАНС г. Москва

25420-02 18

Копировал

Формат А2

Инв. № подл. | Подпись и дата | Взам. инв. №

Альбом 2

Схемы принципиальные управления

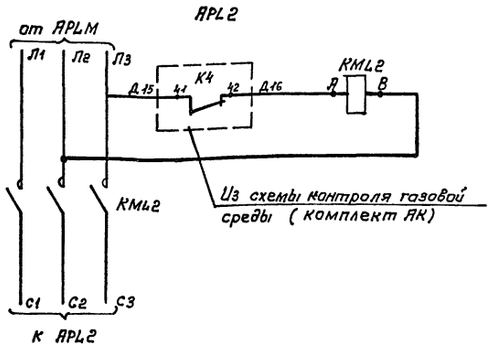

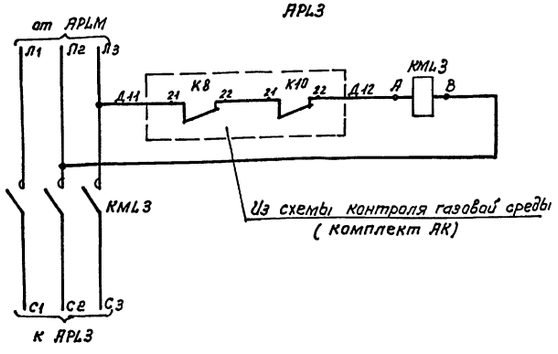

Поз. обозначение	Наименование	Кол.	Примечание
	Аппаратура по месту		
КМL2	Пускатель магнитный ПМЛ-414002	1	
КМL3	Пускатель магнитный ПМЛ-314002	1	
КМL А2-1	Пускатель магнитный ПМЛ-214002	4	
КМL А3-1			
КМL А2-4		2	
КМL А3-4			
QF	Выключатель автоматический ВА51-31, 16А	2	В щитке APL А2/APL А3
SA2	Выключатель О-1-Т6-10/220	1	В помещении стоянки легковых автомобилей
SA, SA1	Выключатель пакетный ПВ3-16/У330	2	В помещении участка ТО и ТР, стоянки автобусов

Группа N 1А

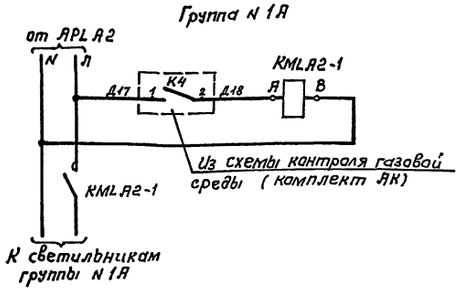

Группа N 1А

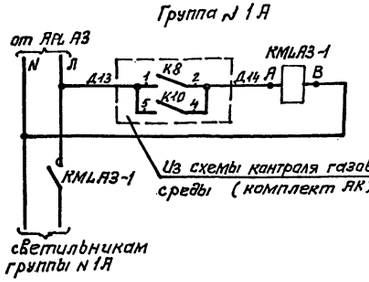

Группа N 4А

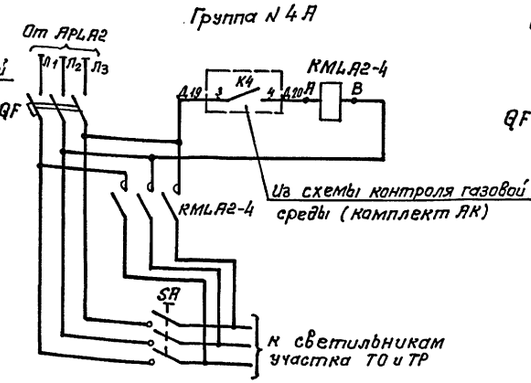

Группа N 4А

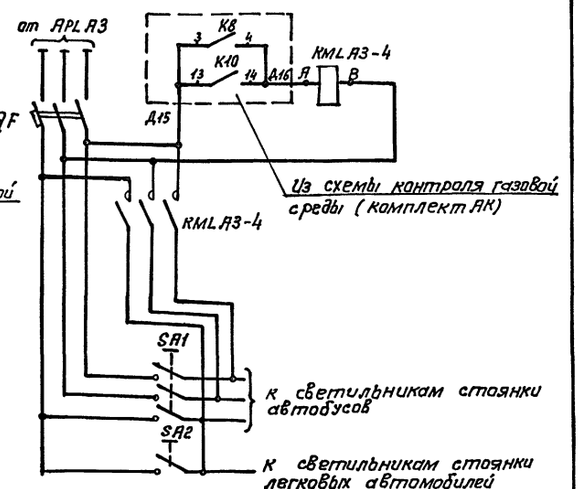

Схемы подключения

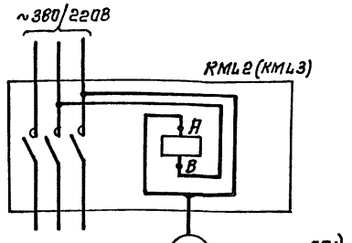

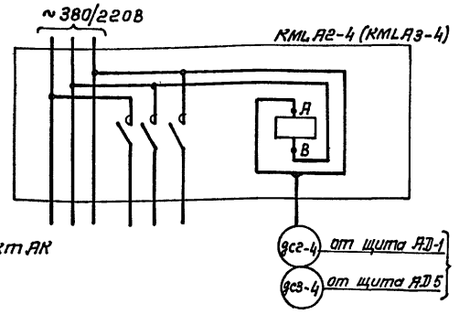

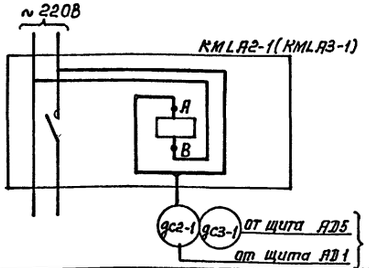

Взам. инв.№ | Подпись и дата | Инв.№ подл.

Привязан:

Инв.№

ГИП	Трушин		
Нач. отд.	Шунский		
Н. контр.	Кузнецов		
Гл. спец.	Кузнецов		
Зав. гр.	Садигурский		
Инж.	Проваторова		

ТП 503-1-107.92 ЭО

Автотранспортное предприятие на 150 автомобилей смешанного парка

Производственный корпус ТО, ТР и хранения подвижного состава

Стадия	Лист	Листов
РП	7	

Схемы принципиальные управления. Схемы подключения.

ГИПРОАВТОТРАНС г. Москва

Копировал: Коннова 25420-02 19 Формат А2

Альбом 2

Кабельный журнал для питающей сети

Маркировка кабеля	Трасса: Начало	Трасса: Конец	Кабель по проекту: Марка	Кабель по проекту: Количество кабелей и сечение жил, напряжение	Кабель по проекту: Длина, м	Кабель проложен: Марка	Кабель проложен: Количество кабелей и сечение жил, напряжение	Кабель проложен: Длина, м
с-APLM-1	ТП N1. Щит н/н	Щиток APLM						
	Щиток APLM	Пост слива газа						
с QFL-1	Щиток APLM	Административно-бытовой корпус. Ящик QFL	АВВГ	1(4×70)	96	Учтено в ТП		ЭО
	Щиток APLM	Освещение территории						
с-APL2-1	Щиток APLM	Пускатель KML2	АВВГ	1(4×50)	2			
с-APL2-2	Пускатель KML2	Щиток APL2	АВВГ	1(4×50)	30			
с-APL1-1	Щиток APLM	Щиток APL1	АВВГ	1(4×16)	30			
с-APL4-1	Щиток APL1	Щиток APL4	ВВГз	1(2×16)	120			
с-APL3-1	Щиток APLM	Пускатель KML3	АВВГ	1(4×16)	2			
с-APL3-2	Пускатель KML3	Щиток APL3	ВВГз	1(4×16)	100			
с-APLA1-1	Шкаф APM	Щиток APLA1	АВВГ	1(4×10)	30			
с-APLA2-1	ABR N1	Щиток APLA2	АВВГ	1(4×16)	30			
с-APLA3-1	Щиток APLA2	Щиток APLA3	ВВГз	1(4×10)	120			
д с-2	Щит AD1	Пускатель KML2	АКВВГ	1(4×2,5)	20			
д с-3	Щит AD5	Пускатель KML3	КВВБГ	1(4×1,5)	120			
д с2-1	Щит AD1	Пускатель KMLA2-1	АКВВГ	1(4×2,5)	30			
д с2-4	Щит AD1	Пускатель KMLA2-4	АКВВГ	1(4×2,5)	30			
д с3-1	Щит AD5	Пускатель KMLA3-1	АКВВГ	1(4×2,5)	20			
д с3-4	Щит AD5	Пускатель KMLA3-4	АКВВГ	1(4×2,5)	20			

Экспликация помещений

начало

Номер по плану	Наименование
1	Участок отдела главного механика
2	Компрессорная
3	Участок ремонта приборов системы питания и электрооборудования.
4	Инструментально-раздаточная кладовая.
5	Очистные сооружения
6	Аппаратная

окончание

Номер по плану	Наименование
7	Кислотная
9	Аккумуляторный участок
10	Трансформаторная подстанция
11	Центральный тепловой пункт.
12	Шиномонтажный участок
13	Кладовая шин
14	Коридор
15	Склад агрегатов
16	Участок технического обслуживания и текущего ремонта автомобилей.
20	Стоянка автобусов
21	Комната начальника колонны
22	Комната механика колонны
23	Газоанализаторная
24	Коридор
25	Уборная
26	Склад запасных частей агрегатов и материалов
27	Кладовая масел
28	Стоянка легковых автомобилей
29	Промкладовая

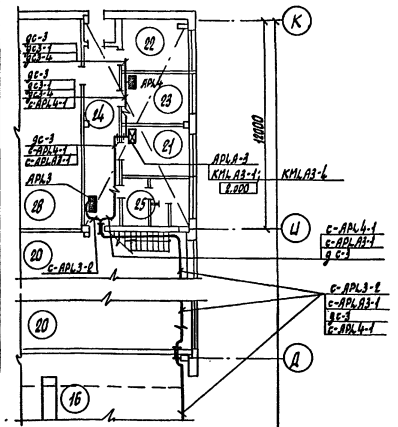

Кабельная раскладка питающей сети. План.

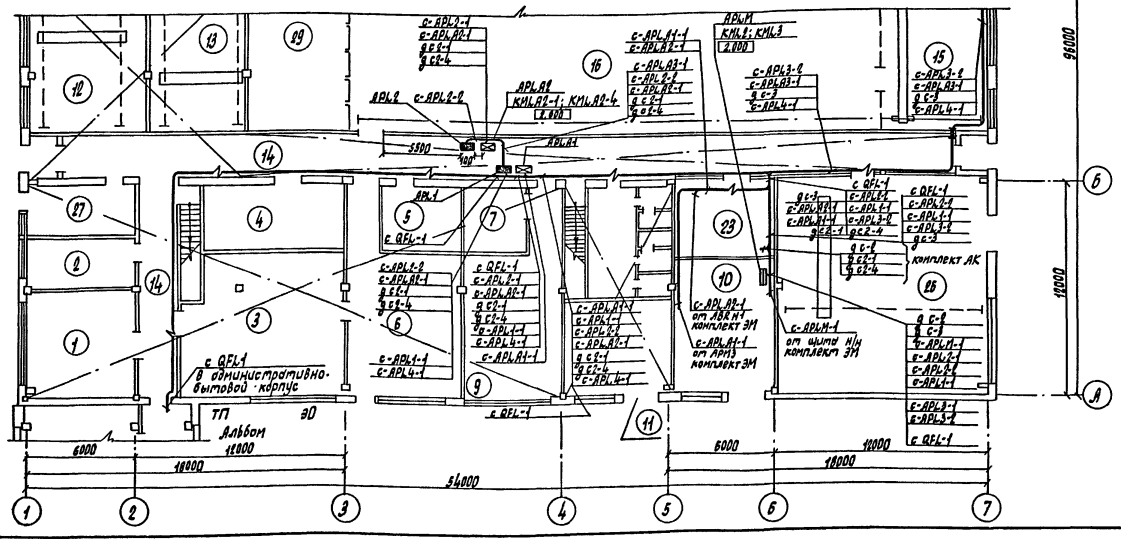

1. Проход кабеля через стены в помещения 15, 20, 24, 21: выполнить через патрубки с уплотнением.
2. Данные о магистральном щитке APLM - лист 2.

Привязан:

Инв. N

ГИП	Трушин		12.92	ТП 503-1-107.92 ЭО
Нач. отд.	Шунский			Автотранспортное предприятие на 150 автомобилей смешанного парка.
Н. контр.	Кузнецов			Производственный корпус ТО, ТР и хранения подвижного состава.
Гл. спец.	Кузнецов			Кабельная раскладка питающей сети. План. Кабельный журнал для питающей сети.
Зав. гр.	Садигурский			
Инж.	Провоторова			

Стадия	Лист	Листов
РП	8	

Гипроавтотранс г. Москва

Копировал Марченко 25420-02 20 Формат А2

Инв. N подл. | Подпись и дата | Взам. инв. N | Отдел АСО | Отдел ТХ | Отдел ВК | Отдел АСУ | Тишкин

Альбом 2

Ведомость рабочих чертежей основного комплекта

Лист	Наименование	Примечание (начало)
1	Общие данные (начало)	
2	Общие данные (окончание)	
3	ТП1. Схема принципиальная однолинейная	
4	Питающая сеть ~380/220В. Шкаф АРМ1. Схема принципиальная однолинейная	
5	Питающая сеть ~380/220В. Шкаф АРМ2. Схема принципиальная однолинейная	
6	Питающая сеть ~380/220В. Шкаф АРМ3. Схема принципиальная однолинейная.	
7	Распределительная сеть ~380/220В. Шкаф АР1. Схема принципиальная однолинейная	
8	Распределительная сеть ~380/220В. Шкаф АР2. Схема принципиальная однолинейная	
9	Распределительная сеть ~380/220В. Шкаф АР3. Схема принципиальная однолинейная	
10	Распределительная сеть ~380/220В. Шкаф АР4. Схема принципиальная однолинейная.	
11	Распределительная сеть ~380/220В. Шкафы АР5; АР6 (начало). Схема прчнципиальная однолинейная	
12	Распределительная сеть ~380/220В. Шкафы АР6. (окончание); АР7 (начало). Схема принципиальная однолинейная.	
13	Распределительная сеть ~380/220В. Шкаф АР7 (окончание). Схема принципиальная однолинейная.	
14	Распределительная сеть ~380/220В. Шкаф АР8 (начало). Схема принципиальная однолинейная.	
15	Распределительная сеть ~380/220В. Шкафы АР8 (окончание), АР9 (начало). Схема принципиальная однолинейная	
16	Распределительная сеть ~380/220В. Шкафы АР9 (окончание); АР10. Схема принципиальная однолинейная	
17	Распределительная сеть ~380/220В. Шкафы АР11; АР12. Схема принципиальная однолинейная.	
18	Распределительная сеть ~380/220В. Шкафы АР13, АР14. Схема принципиальная однолинейная	
19	Кабельный журнал. (начало)	
20	Кабельный журнал. (продолжение)	
21	Кабельный журнал (окончание). Потребность кабелей, проводов и труб.	

Лист	Наименование	Примечание (окончание)
22	Ворота М30 ÷ М33; М49 ÷ М52; М70 ÷ М73; М84 ÷ М87. Схема принципиальная управления.	
23	Блокировка питания станка М65 с вентиляторами М92; М93. Схема принципиальная управления	
24	Вентиляторы М134 ÷ М147. Схема принципиальная управления.	
25	Блокировка питания зарядных агрегатов UZ11; UZ14 с вентиляторами М101; М102. Схема принципиальная управления. Схема подключения.	
26	Вентиляторы М100; М103 ÷ М111; М118 ÷ М122; М124. Схема принципиальная управления. Схема подключения.	
27	Ворота М30 ÷ М33; М49 ÷ М52; М70 ÷ М73; М84 ÷ М87. Цепи управления. Схема подключения.	
28	Блокировка питания станка М65 с вентиляторами М92; М93. Цепи управления. Схема подключения.	
29	Вентиляторы М134 ÷ М147. Цепи управления. Схема подключения.	
30	Отключение оборудования при пожаре. Схема принципиальная управления и подключения.	
31	Кабельная раскладка. План на отм. 0.000 между осями 1...3, А...Ж.	
32	Кабельная раскладка. План на отм. 0.000 между осями 3...5, А...Ж.	
33	Кабельная раскладка. План на отм. 0.000 между осями 1...7, Д...К. Фрагмент.	
34	Кабельная раскладка. Венткамера 1. План.	
35	Кабельная раскладка. Венткамера 2. План.	
36	Кабельная раскладка. Венткамера 3. Крышные вентиляторы. Планы.	
37	ТП1. Компановка оборудования. Заземление. План.	
38	Молниезащита. План и разрез.	

Условные обозначения, не вошедшие в ГОСТ 21.614-88

- АРМ — Шкаф силовой магистральный
- АР — Шкаф силовой распределительный
- АД — Щит автоматизации
- АС — Шкаф управления
- АВ — Ящик управления
- АN — Пост дистанционного управления
- ▱ — Заполняется при привязке проекта

Типовой проект разработан в соответствии с действующими нормами и правилами и предусматривает мероприятия, обеспечивающие взрывную, взрывопожарную и пожарную безопасность при эксплуатации здания.

Главный инженер проекта /А.В.Трушин/

Инв.№ подл. | Подпись и дата | Взам. инв.№

Привязан:

Инв.№

ТП 503-1-107.92 ЭМ

ГИП	Трушин		11.91
Н.контр	Ростунова		
Нач.отд.	Шунский		
Гл.спец.	Кузнецов		
Гл.спец.	Афонина		
Вед.инж.	Абрамова		
Вед.инж.	Семашко		

Автотранспортное предприятие на 150 автомобилей смешанного парка

Производственный корпус ТО, ТР и хранения подвижного состава

Стадия	Лист	Листов
РП	1	38

Общие данные (начало)

ГИПРОАВТОТРАНС г. Москва

Копировал: Коннова 25420-02 21 формат А2

Альбом 2

Таблица расчета нагрузок по ТП1

Наименование потребителей	Установленная мощность кВт	cos φ / tg φ	Средняя мощность: Активная кВт	Средняя мощность: Реактивная кВ.Ар	Коэффициент расчетной нагрузки Кр.	Расчетная мощность: Активная кВт	Расчетная мощность: Реактивная кВ.Ар	Годовой расход электроэнергии мВт.час
Производственный корпус ТО,ТР и хранения подвижного состава								
Силовое электрооборудование	549.5	0.8 / 0.75	279.0	210.8	1.0	279.0	210.8	1255.5
Электроосвещение	69.0	0.81 / 0.75	60.0	43.5		60.0	43.5	135.0
Всего:	618.5	0.8 / 0.75	339.0	254.3		339.0	254.3	1390.5
АБК								
Силовое электрооборудование	56.3	0.98 / 0.203	30.6	9.7	1.04	31.8	10.7	143.1
Электроосвещение	42.4	0.92 / 0.43	39.2	18.5		39.2	18.5	88.2
Всего	98.7	0.93 / 0.395	89.8	28.2		71	29.2	231.3
Пост слива газа								
Силовое электрооборудование	235.5	0.84 / 0.65	99.0	65.3	1.09	107.9	71.5	215.8
Электроосвещение	12.7	1.0 / 0	10.2	—		10.2	—	14
Всего:	248.2	0.86 / 0.59	109.2	65.3		118.1	71.5	229.8
Производственный корпус ЕО, кузовных и окрасочных работ								
Аварийная вентиляция и освещение	44.3		33.7	19.3		33.7	19.3	129.1
Освещение территории	12.0	0.9 / 0.48	12.0	5.8		12.0	5.8	24.0
Итого:	1021.7	0.83 / 0.66	563.7	372.9		573.8	380.1 - 200.0	2004.7
Компенсация реактивной мощности								
Всего по ТП 1	1021.7	0.96 / 0.31	563.7	372.9		573.8	180.1	2004.7
Кроме того силовое электрооборудование производственного корпуса ТО,ТР и хранения подвижного состава подключенное к шинам а4 кВ ТП2 Производственного корпуса ЕО, кузовных и окрасочных работ	-/30.3	—	—	—	—	—	—	—

Ведомость ссылочных и прилагаемых документов

Обозначение	Наименование	Примечание
	Ссылочные документы	
5.407-49 выпуск 1	Прокладка кабелей и проводов	
	на лотках типа НЛ.	
5.407-115 выпуск 1	Устройство комплексных	
	гибких токоподводов к элек-	
	троталям	
5.407-130 выпуск 1	Прокладка проводов и кабе-	
	лей в полиэтиленовых трубах	
	в производственных	
	помещениях	
А 609 А	Короба, засыпаемые песком	
	для прохода кабелей через	
	стены взрывоопасных поме-	
	щений	
	Прилагаемые документы	
ТП ЭМ СО	Спецификация оборудования	Альбом
ТП ЭМ ВМ	Ведомость потребности в	Альбом
	материалах	
ТП ЭМ.ЛО	Опросный лист для заказа	Альбом
	КТП-630	

Основные показатели

Напряжение сети	Питающей	10 (6) кВ
	Распределительной	~380/220 В
Источник питания		ТП N 1,2 предприятия
Категория электроприемников		Контроль воздушной среды, пожарная сигнализация, взрывозащищенное эвакуационное освещение, вытяжная вентиляция во взрывозащищенном исполнении, приточная вентиляция, работающая в аварийном режиме - I категория. остальные потребители - III категория
Мощность вновь установленного оборудования	Установленная	549.5 / 30.3 кВт.
	Расчетная	279.0 кВт
cos φ	до компенсации	0.8
	после компенсации	—
Способ прокладки	Помещения со взрывоопасной средой	Не имеются
	Остальные помещения	Кабели в лотках по строительным конструкциям. Провода в полиэтиленовых и поливинилхлоридных трубах в полах и открыто
Шкафы силовые		ШР11, ПР8500
Защита от коррозии		Не требуется. Применяемые для частичного монтажа стальные трубы покрыть антикоррозийной эмалью при открытой проводке
Защитное заземление	Части подлежащие заземлению	Металлические корпуса электрооборудования, корпуса электродвигателей, металлоконструкции электропроводок
	Заземляющие проводники	Специально предназначенные нулевые проводники питающих и распределительных сетей
Защита кабельной сети от механических повреждений		При выходе из полов и трассы, протяженностью до трех метров стальными трубами
Молниезащита		Лист 38

Нагрузка освещения территории указана условно, исходя из схемы генерального плана, в соответствии с ТП и уточняется при привязке проекта, в соответствии с конкретным генпланом

Взам. инв. №

Подп. и дата

Инв. № подл.

Привязан

Инв. №

ГИП	Трушин		11.92
Нач. отд.	Шунский		
Н. контр.	Кузнецов		
Гл. спец.	Афонина		
Вед. инж.	Семашко		
Вед. инж.	Абрамова		

ТП 503-1-107.92 ЭМ

Автотранспортное предприятие на 150 автомобилей смешанного парка

Производственный корпус ТО, ТР и хранения подвижного состава

Стадия	Лист	Листов
РП	2	

Общие данные (окончание)

ГИПРОАВТОТРАНС г. Москва

Копировал Максимова Формат А2

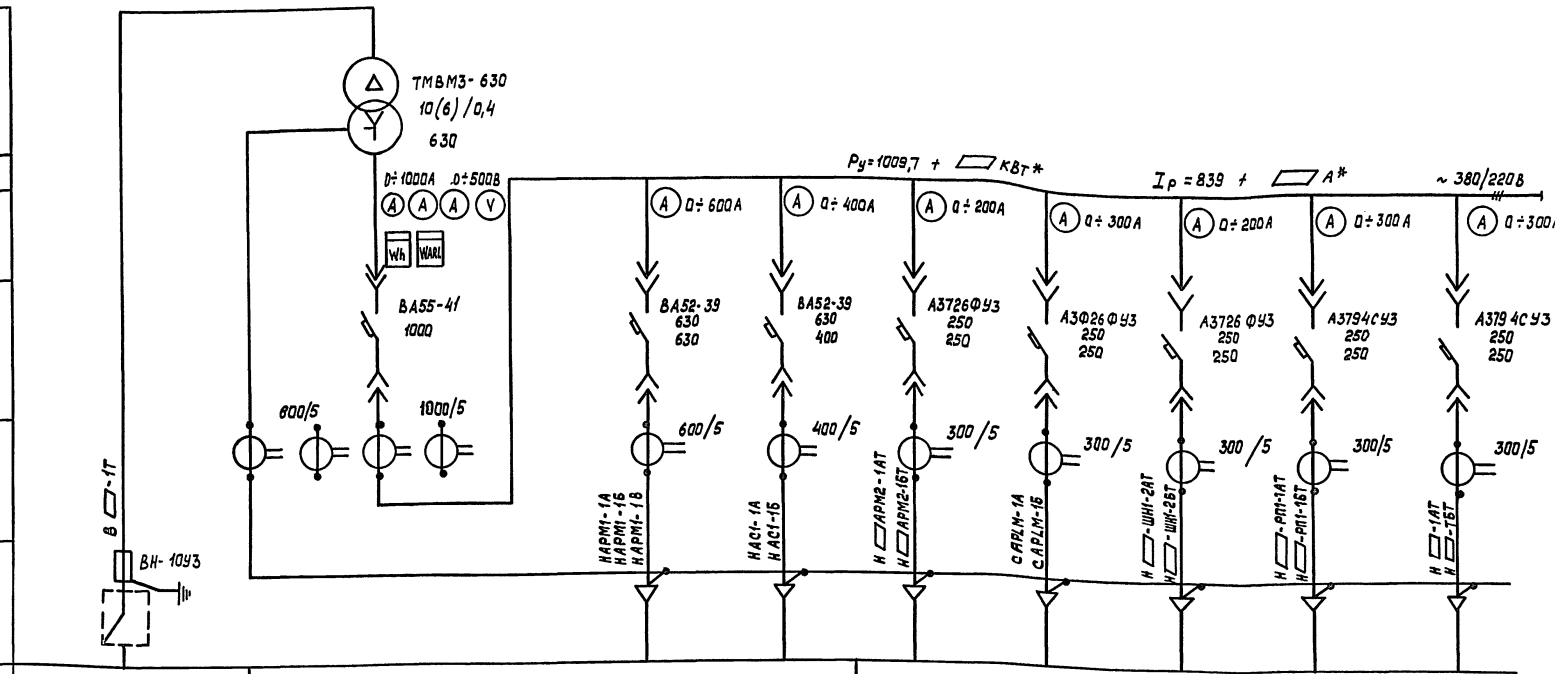

Трансформатор: Обозначение: Напряжение, кв: Мощность, ква									
Сборные шины									
Измерительные приборы									
Защитный аппарат: Тип: Iном. А; Данные расцепителя									
Трансформатор тока: Коэффициент трансформации									
Аппарат на вводе 10 кв									
Номер шкафа	1	2			3				
Тип шкафа	ШВВ-2У3	ШНВ-2У3			ШНЛ-4У3				
Номер линии	▭	1	2	3	4	5	6	7	8
Iрасч. линии, А	▭		598 *	303	63,9 *	163 + ▭	151,4	200	
Сечение линии	▭		АВВГ 3(3х150+1х50)	АВВГ 2(3х120+1х35)	АВВГ 2(3х70+1х25)	АВВГ 2(3х70+1х25)	АВВГ 2(3х70+1х25)	АВВГ 2(3х70+1х25)	АВВГ 2(3х70+1х25)
Назначение линии	Ввод высокого напряжения	Ввод от трансформатора	Шкафы АРМ1 АРМ2	Конденсаторная установка-АС1 УКМ58-04-200-33/3У3	Производственный корпус ЕО, кузовных и окрасочных работ шкаф АРМ2	Щиток магистральный рабочего освещения АРLМ	Производственный корпус ЕО, кузовных и окрасочных работ Насосная ППА Шкаф ШН1	Производственный корпус паста слива газа Шкаф РП1	Связь с ТП Производственный корпус ЕО кузовных и окрасочных работ

* Значение установленной мощности (Ру кВт.) и расчетного тока (Iр, А) на щите низкого напряжения дана с учетом нагрузки в аварийном режиме (аварийный режим - включение резервных агрегатов).

▭ - при привязке проставить значения мощности и тока освещения территории.

Компановка и заземление оборудования на листе 37.

Инв. № подл. | Подпись и дата | Взам. инв. №

Привязан

Инв. №

ГИП	Тешин		
Нач. отд.	Шуйский		
Н. контр.	Кузнецов		
Гл. спец.	Афанина		
Вед. инж.	Семашко		

ТП 503-1-107.92 ЭМ

Автотранспортное предприятие на 150 автомобилей смешанного парка

Производственный корпус ТО, ТР и хранения подвижного состава

Стадия	Лист	Листов
РП	3	

ТП1. Схема принципиальная однолинейная

ГИПРОАВТОТРАНС г. Москва

25420-02 23 Копировал Формат А2

Альбом 2

Магистраль	Участок сети 1	Аппарат отходящей линии (ввода) обозначение, тип, I ном. А расцепитель или плавкая вставка, А	Участок сети 2	Аппарат ввода в распределительное устройство или пусковой аппарат: обозначение тип, I ном. А, расцепитель или плавкая вставка, А уставка теплового реле	Участок сети 3	Кабель, провод: Обозначение	Марка	Количество число жил и сечение	Длина, м	Труба: Обозначение на плане	Длина, м	Распределительное устройство или электроприемник: Обозначение	P ном. или P расч. кВт	I расч. или I ном. / I пуск. А	Наименование тип, обозначение чертежа принципиальной схемы
АРМ1 ПР8501-2096 ЗУЗ		ВА51-39 630			1	НАРМ1-1А НАРМ1-1Б НАРМ1-1В	АВВГ	3(3×150+1×50)	45	—	—		612,2 / 546,5	580,0 / 598,0	ТП1 щит н/н шкаф 2
		АРМ2 ВА51-35 250 125		лист 5								АР1+ АР2	116,0	120,0	
					2	НАР2-1	АВВГ	1(3×70+1×25)	40	—	—	АР2	45,1	50,0	Шкаф силовой распределительный
					2	НАР1-1	АВВГ	1(3×35+1×16)	30	—	—	АР1	70,9	80,0	Шкаф силовой распределительный
		ВА51-35 250 125		КМАР4 ПМ611002	2	НАР4-1	АВВГ	1(3×70+1×25)	25	—	—	АР4+ АР7+ АР13	150,8	112,0	
					2	НАР4-2	АВВГ	1(3×70+1×25)	20	—	—	АР4	37,6	50,0	Шкаф силовой распределительный
					2	НАР7-1	АВВГ	1(3×70+1×25)	85	—	—	АР7	52,4	69,0	Шкаф силовой распределительный
				КМАР13 ПМЛ411002	2	НАР13-1	АВВГ	1(3×70+1×25)	5	—	—	АР13	60,8	90,0	Шкаф силовой распределительный
					3	НАР13-2	АВВГ	1(3×70+1×25)	3	—	—				
		ВА51-31 100 63		КМАР3 ПМЛ411002	2	НАР3-1	АВВГ	1(3×25+1×16)	25	—	—	АР3+ АР5+ АР6	65,6	47,0	
					2	НАР3-2	АВВГ	1(3×25+1×16)	90	—	—	АР3	18,4	19,0	Шкаф силовой распределительный
					2	НАР5-1	АВВГ	1(3×25+1×16)	40	—	—	АР5	10,5	16,0	Шкаф силовой распределительный
					2	НАР6-1	АВВГ	1(3×25+1×16)	6	—	—	АР6	36,6	47,0	Шкаф силовой распределительный
		ВА51-31 100 80			2	Н АРМ-1	АВВГ	1(3×35+1×16)	—	—	—	АРМ	62,6	61,0	АБК, шкаф АРМ
		ВА51-31 100 40		АВR 2 ввод	2	Н АВR-2Т				—	—		— / 64,3	— / 30,0	Шкаф АВR, пост слива газа
		ВА51-31 100 31,5													резерв

Цифры дробью означают: в числителе - Руст., I расч. в рабочем режиме; в знаменателе - Руст., I расч. в аварийном режиме (аварийный режим - включение резервных агрегатов).

Потребность кабелей и проводов длина, м

Число и сечение жил, напряжение		Марка АВВГ
3×25+1×16	660В	161
3×35+1×16	"	30
3×70+1×25	1000В	178
3×150+1×50	"	45
2×2,5	660В	170

Инв. № подл. | Подпись и дата | Взам. инв. №

Привязан

Инв. №

ГИП	Грушин		
Нач. отд.	Шунский		
Н. контр.	Кузнецов		
Гл. спец.	Афонина		
Вед. инж.	Семашко		
Вед. инж.	Абрамова		

ТП 503-1-107.92 ЭМ

Автотранспортное предприятие на 150 автомобилей смешанного парка

Производственный корпус ТО, Тр. хранения подвижного состава

Стадия | Лист | Л

РП | 4

Питающая сеть ~ 380/220В Шкаф АРМ. Схема принципиальная однолинейная

ГИПРОАВТОТРАНС г. Москва

25420-02 24 Копировал

Формат А

Альбом 2

Магистраль	Участок сети 1: Аппарат отходящей линии (ввода) обозначение, тип, Iном. А расцепителя или плавкая вставка, А	Участок сети 2: Аппарат ввода в распределительное устройство, или пусковой аппарат: обозначение тип, Iном. А расцепителя или плавкая вставка, А-уставка теплового реле	Участок цепи	Кабель, провод: Обозначение	Марка	Количество жил и сечение	Длина, м.	Труба: Обозначение на плане	Длина, м.	Распределительное устройство или электроприемник: Обозначение	Pном. или Pрасч. квт.	Iрасч. или Iном. Iпуск А	Наименование, тип, обозначение чертежа принципиальной схемы
АРМ2 ПР8501-2096 ЭУ3	ВА51-39 630	АРМ1 лист 4	1	НАРМ2.1	АВВГ	1(3×150+1×50)	5	—	—		217.3 / 187.3	265.0 / 225.0	
	ВА51-35 250 125	КМ АР8 ПМЛ611002	2	НАР8-1	АВВГ	1(3×70+1×25)	40	—	—	АР8+ АР9	102.3	122.0	
			2	НАР8-2	АВВГ	1(3×70+1×25)	3	—	—	АР8	22.5	32.0	Шкаф силовой распределительный
			2	НАР9-1	АВВГ	1(3×70+1×25)	110	—	—	АР9	79.8	110.0	Шкаф силовой распределительный
	ВА51-31 100 40	АВР1 ЯУ8254-12А2 40А 1В809	2	НАР10-1	АВВГ	1(3×10+1×6)	18	—	—				
		АРLА2 КМ АР10 ПМЛ241002	2	НАР10-3	АВВГ	1(3×10+1×6)	2	—	—	АР10	12.5	27.0	Шкаф силовой распределительный
			3	НАР10-4	АВВГ	1(3×10+1×6)	3	—	—				
	ВА51-31 100 31.5	КМ АР11 ПМ311002	2	НАР11-1	АВВГ	1(3×6+1×4)	15	—	—	ПР11	17.5	23.0	Шкаф силовой распределительный
			3	НАР11-2	АВВГ	1(3×6+1×4)	3						
	ВА51-31 100 80	КМ АР14 ПМЛ5Н002	2	НАР14-1	АВВГ	1(3×35+1×16)	25	—	—	АР14	34.9	67.0	Шкаф силовой распределительный
			3	НАР14-2	АВВГ	1(3×35+1×16)	140	—	—				
	ВА51-31 250 100	КМ АС165 ПМЛ611002	2	НАС165-1	АВВГ	1(3×50+1×25)	25	—	—	АС165	50.1	95.0	Моечная установка М216
			3	НАС165-2	АВВГ	1(3×50+1×25)	110	—	—				
	ВА51-31 100 31.5		2	НАД1-1	АВВГ	1(2×2.5)	22	—	—	АД1			Шкафы системы контроля воздушной среды
			2	НАД5-1	АВВГ	1(2×2.5)	150	—	—	АД5			
		АРМ2	1	САРL2-1	АВВГ	1(4×16)	*			АРLА2	6.4	9.7	Аварийное эвакуационное освещение во взрывоопасном исполнении

Цифры дроби означают: в числителе - Pуст., квт; Iрасч. А. в рабочем режиме; в знаменателе - Pуст., квт; Iрасч. А в аварийном режиме (аварийный режим - включение резервных агрегатов)

*Длина кабеля учтена в комплекте марки ЭО

Потребность кабелей и проводов

Марка	Число и сечение жил, напряжение	длина, м
АВВГ	3×6+1×4 660В	18
	3×10+1×6 "	23
	3×35+1×16 "	165
	3×50+1×25 "	135
	3×70+1×25 1000В	153
	3×150+1×50 "	5
	2×2.5 660В	172

Привязан

Инв. №

ГИП	Трушин		
Нач. отд.	Шумский		
Н. контр.	Кузнецов		
Гл. спец.	Яроничев		
Вед. инж.	Семашко		
Вед. инж.	Абрамова		

ТП 503-1-107.92 ЭМ

Автотранспортное предприятие на 150 автомобилей смешанного парка

Производственный корпус ТО, ТР и хранения подвижного состава

Питающая сеть ~380/220В

Шкаф АРМ2. Схема принципиальная однолинейная

Стадия	Лист	Листов
РП	5	

ГИПРОАВТОТРАНС г. Москва

Копировал Максимова

Формат А2

25420-02 25

Инв. № подл. | Подпись и дата | Взам. инв. №

Альбом 2

Магистраль	Участок сети 1	Аппарат отходящей линии (ввода) обозначение, тип, I ном, А расцепитель или плавкая вставка, А	Участок сети 2	Аппарат ввода в распределительное устройство или пусковой аппарат: обозначение, тип I ном, А расцепитель или плавкая вставка, А уставка теплового реле	Участок сети 3	Кабель, провод: Обозначение	Марка	Количество, число жил и сечение	Длина, м	Труба: Обозначение на плане	Длина, м	Распределительное устройство или электроприемник: Обозначение	$P_{ном}$ или $P_{расч}$, кВт	$I_{расч}$ или $I_{ном}$, $I_{пуск}$, А	Наименование, тип, обозначение чертежа принципиальной схемы
АРМ3 ПР8501-2090-593		ВА51-39 630			1	Н ☐ АРМ3-1АТ / Н ☐ АРМ3-1ВТ	АВВГ	2/3×70+1×25	☐				67,5 / 97,8	35,1 / 94,6	Ввод от щита Н/Н ТП2. Производственный корпус ЕО, кузовных и окрасочных работ
					-										
					-										
		ВА51-31 100 40		ABR1 2 ввод	-								— / 12,5	— / 27,0	Шкаф аварийного переключения на резерв (АР10)
					2	НАР10-2	АВВГ	1(3×10+1×6)	16	—	—				
					-										
		ВА51-31 100 31,5		КМАР12 ПМЛ211002	-								— / 17,5	— / 23,0	Шкаф, силовой распределительный (АР12)
					2	НАР12-1	АВВГ	1(3×6+1×4)	15	—	—				
					3	НАР12-2	АВВГ	1(3×6+1×4)	3	—	—				
		ВА51-31 100 16			-								— / 0,25	— / 0,8	Ящик АВ25 АБК (ЦТП)
					2	Н ☐ 1-26-1	АВВГ	1(4×2,5)	—	—	—	АВ25			
					-										
		ВА51-31 100 40		ABR 1 ввод	-								64,3	30,0	Шкаф ABR Пост слива газа
					2	Н ☐ АВЛ-1Т	☐	☐	☐						
					-										
		ВА51-31 100 31,5			-								3,2	5,1	аварийное освещение
					2	САРЦЛ1-1	АВВГ	1(4×10)	*						
					-										
		ВА51-31 100 31,5	10,0		-										Шкаф системы контроля воздушной среды
					2	НАД1-2	АВВГ	1(2×2,5)	20			АД1			
					-										
					-										
					2	НАД5-2	АВВГ	1(2×2,5)	150			АД5			
					-										

Цифры дробью означают: в числителе - Руст, квт, I расч. в рабочем режиме; в знаменателе - Руст, квт, I расч. в аварийном режиме (аварийный режим - включение резервных агрегатов)

* Длина кабеля учтена в комплекте марки ЭО.

Потребность кабелей и проводов длины, м

Числа и сечение жил, напряжение	Марка АВВГ
3×6+1×4 660 В	18
3×10+1×6 "	16
4×2,5 "	170

Привязан	ГИП	Трушин	11.92	ТП 503-1-107.92 ЭМ			
	Нач. отд.	Шунский		Автотранспортное предприятие на 150 автомобилей смешанного парка			
	Н. контр.	Кузнецов		Производственный корпус ТО, ТР и хранения подвижного состава	Стадия	Лист	Листов
	Гл. спец.	Афанина			РП	6	
	Вед. инж.	Семашко		Питающая сеть ~ 380/220 В Шкаф АРМ3. Схема принципиальная однолинейная	Гипроавтотранс г. Москва		
Инв. №	Вед. инж.	Абрамова					

25420-02 26 Копировал Формат А2

Инв. № подл. | Подпись и дата | Взам. инв. №

Альбом 2

Распределительное устройство	Аппарат отходящей линии (ввода): обозначение, тип, I ном, А расцепитель или плавкая вставка, А	Пусковой аппарат: обозначение, тип, I ном, А расцепитель или плавкая вставка, А, уставка теплового реле, А	Кабель, провод: Обозначение	Кабель, провод: Марка	Кабель, провод: Количество, число жил и сечение	Кабель, провод: Длина, м	Труба: Обозначение на плане	Труба: Длина, м	Электроприемник: Обозначение	Электроприемник: Рном, кВт	Электроприемник: Iном/Iпуск, А	Электроприемник: Наименование, тип, обозначение чертежа принципиальной схемы
АР1 ШР11-73517-22У3	Р17-373 400		1 НАР1-1	АВВГ	1(3х35+1х16)	**				70,9	80,0	от АР2
			-									
	ПН2-100 100 63	*	1 Н1-1	АВВГ	1(3х4+1х2.5)	15	МН32	2	М1	11.0	20,8/145,8	компрессор с 416
			-									
	ПН2-100 100 63	*	1 Н2-1	АВВГ	1(3х4+1х2.5)	12	МН32	2	М2	11.0	20,8/145,8	компрессор с 416
			-									
	ПН2-100 100 31.5	*	1 Н3-1	АВВГ	1(4х2.5)	11	МН20	2	М3	4.12	8,9/62,4	станок вертикально-сверлильный 2Н135
			-									
		*	1 Н4-1	АВВГ	1(4х2.5)	18	МН20	2	М4	2,05	4,4/31,1	станок универсально-заточной 3Е642
			-									
	ПН2-100 100 31.5	*	1 Н5-1	АВВГ	1(4х2.5)	8	МН20	2	М5	6.0	9,6/-	Установка моечная М312
			-									
	ПН2-100 100 31.5	*	1 Н6-1	АВВГ	1(4х2.5)	12	МН20	2	М6	4,1	9,6/57,5	стенд КИ 921М
			-									
		Х7 РШ-4-20-0-55-10/220УХЛ4 10А	1 Н7-1	АВВГ	1(3х2.5)	3	МН20	1	М7	1.0		прибор для испытания и регулировки КИ 3333
			-									
	ПН2-250 250 125	*	1 Н8-1	АВВГ	1(3х16+1х10)	18	МН50	2	М8	20.0	37,8/265,0	стенд Э240
			-									
	ПН2-100 100 31.5	Х9 РШ30-0-К-25/380УЧ 25А	1 Н9-1	АВВГ	1(4х2.5)	15	—	—	М9	0.67	1,5/10,5	станок настольный вертикально-сверлильный 2М112
			2 *									
	ПН2-250 250 80	Х10 РШ30-0-К-25/380УЧ 25А	1 Н10-1	АВВГ	1(3х6+1х4)	25	—	—	АД10	1.0	1,8/13,2	пульт управления комплектно
			-									
		≠10QF2 комплектно	1 Н10-2	АВВГ	1(3х6+1х4)	1	—	—				
			-									
		КМ10 комплектно	1 Н10-3	АВВГ	1(3х6+1х4)	1	—	—	М10	10.0	18,9/132,5	компрессор
			2 Н10-4	АПВ	3(1х6)+1х4	18 6	МН20	4				
			-									
			2 К10-5	АКВВГ	1(4х2.5)	1	—	—	SB10			кнопка управления комплектно

стенд К-278

* Поставляется комплектно с механизмом.

** Длины учтены в принципиальной однолинейной схеме питающей сети.

Потребность кабелей и проводов длина м

Число и сечение жил, напряжение		Марка: АВВГ	Марка: АКВВГ	Марка: АПВ
3х2.5	660в	3	—	—
4х2.5	"	64	1	—
3х4+1х2.5	"	27	—	—
3х6+1х4	"	27	—	—
3х16+1х10	"	18	—	—
4	"	—	—	6
6	"	—	—	18

Потребность труб

Обозначение по стандарту	Диаметр по стандарту мм	Длина м
МН	20	13
МН	32	4
МН	50	2

Инв. № подл. | Подпись и дата | Взам. инв. №

Привязан:

Инв. №

ГИП	Трушин		11.92
Нач. отд.	Шунский		
Н. контр.	Кузнецов		
Гл. спец.	Афонина		
Вед. инж.	Семашко		
Вед. инж.	Абрамова		

ТП 503-1-107.92 ЭМ

Автотранспортное предприятие на 150 автомобилей смешанного парка

Производственный корпус ТО, ТР и хранения подвижного состава

Стадия	Лист	Листов
РП	7	

Распределительная сеть 380/220В. Шкаф АР1. Схема принципиальная однолинейная.

ГИПРОАВТОТРАНС г. Москва

Копировал: Коннова 25420-02 27

формат А2

Альбом 2

Распределительное устройство	Аппарат отходящей линии (ввода): обозначение, тип, I ном, А расцепитель или плавкая вставка, А	Участок сети 1	Пусковой аппарат: обозначение, тип, I ном, А расцепитель или плавкая вставка, А уставка теплового реле, А	Участок сети 2	Кабель, провод: Обозначение	Марка	Количество, число жил и сечение	Длина, м	Труба: Обозначение на плане	Длина, м	Электроприемник: Обозначение	Рном квт	Iном / Iпуск А	Наименование, тип, обозначение чертежа принципиальной схемы
АР2 ШРН-73513-22У3	Р17-373 400											45,1	50,0	от АРМ1
	ПН2-100 100 31,5		КМ1 ПМЛ1110 02В		1 НАР2-1	АВВГ	1(3х70+1х25)	***						
					1 Н11-1	АВВГ	1(4х2,5)	3	—	—				
					1 Н11-2	АВВГ	1(4х2,5)	3	МН20	2	UZ11	4,4	9,5 / —	Выпрямитель ТПЕ 80-55
			*		1 Н11-3	АВВГ	1(3х25)	3	МН50	2	GB11			Аккумуляторная батарея
					2 Н11-4	КГ	1(2х16)	5	—	—				
	ПН2-100 100 31,5		Х11 РШ15-33-23УХЛ1 160А		1 Н12-1	АВВГ	1(3х4+1х25)	10	—	—	A12	2,0	9,6 / —	Электротигель для плавки мастики ГО-0942
					2 *									
					1 Н13-1	АВВГ	1(3х4+1х25)	1	—	—	A13	2,0	9,6 / —	Электротигель для плавки свинца ГО-0942
					2 *									
	ПН2-100 100 31,5		КМ14 ПМЛ1110 02В		1 Н14-1	АВВГ	1(4х2,5)	18	ПТ20 МН20	3 / 2				
					1 Н14-2	АВВГ	1(4х2,5)	3	МН20	2	UZ14	4,4	9,5 / —	Выпрямитель ТПЕ 80-55
			*		1 Н14-3	АВВГ	1(3х25)	3	МН50	2	GB14			Аккумуляторная батарея
					2 Н14-4	КГ	1(2х16)	5	—	—				
	ПН2-100 100 31,5		Х14 РШ15-33-23УХЛ1 160А		1 Н15-1	АВВГ	1(3х6+1х4)	8	—	—	A15	3,6	16,4 / —	Дистиллятор ДЭ-4
					2 Н15-2	АВВГ	1(3х6+1х4)	2	—	—				
	ПН2-100 100 40		QF15 АП50Б-2М 25А		1 Н16-1	АВВГ	1(3х4+1х2,5)	8	—	—	AS16	5,0	9,7 / 66,3	Стенд К263 **
					1 Н17-1	АВВГ	1(3х4+1х2,5)	5	—	—	AS17	5,0	9,7 / 66,3	Стенд К264 **
			*		1 Н18-1	АВВГ	1(3х6+1х4)	3	—	—	M18	10,0	18,9 / 132,5	Компрессор КР-2
					2 Н18-2	АПВ	3(1х6)+1х4	15 / 5	МН20	3				
	ПН2-100 100 31,5		КМ18 комплектно		1 К18-3	АКВВГ	1(4х2,5)	18	МН20	6	SB18			Кнопка управления комплектно
					1 Н46-1	АВВГ	1(4х2,5)	40	МН20	18				
	ПН2-100 100 31,5		≠46QS1 ЯВ3-31 60А		1 Н46-2	АВВГ	1(4х2,5)	1	—		M46	3,9	10,6 / 53,1	Кран
					2 Н46-3	КГ	1(4х1,5)	20	—	—				
			≠46QS2 ЯВ3-31 60А		1 Н43-1	АВВГ	1(4х2,5)	10	—	—	M43	0,55	1,0 / 7,0	Стеллаж ТСП 13МЭ
			*		1 Н44-1	АВВГ	1(4х2,5)	3	—	—	M44	0,55	1,0 / 7,0	Стеллаж ТСП 13МЭ
			*		1 Н45-1	АВВГ	1(4х2,5)	3	—	—	M45	0,55	1,0 / 7,0	Стеллаж ТСП 13МЭ
			*		1 Н88-1	АВВГ	1(4х2,5)	3	—	—	M88	0,55	1,0 / 7,0	Стеллаж ТСП 13МЭ
	ПН2-100 100 31,5		QF164 АП50Б-2МТ 4А		1 Н164-1	АВВГ	1(3х2,5)	25	—	—	M164	0,5	2,9 / 11,0	Аппарат газированной воды
					2 Н164-2	АВВГ	1(3х2,5)	2	—	—				
			*		1 Н165-1	АВВГ	1(3х2,5)	2	—	—	A165	1,05	5,0 / —	Сушитель для
			*		1 Н166-1	АВВГ	1(3х2,5)	12	—	—	A166	1,05	5,0 / —	рук

* Поставляется комплектно с механизмом.

** Данные об остальных относящихся к приводу кабелях и трубах смотри кабельный журнал.

*** Длины учтены в принципиальной однолинейной схеме питающей сети.

Потребность кабелей и проводов длина, м — Начало

Число и сечение жил, напряжение	Марка: АВВГ	КГ	АКВВГ	АПВ
4х1,5 660В	—	20	—	—
3х2,5 "	41	—	—	—
4х2,5 "	87	—	18	—
3х4+1х2,5 "	24	—	—	—

Потребность кабелей и проводов длина, м — Окончание

Число и сечение жил, напряжение	Марка: АВВГ	КГ	АКВВГ	АПВ
3х6+1х4 "	13	—	—	—
2х16 "	—	10	—	—
3х25 "	6	—	—	—
4 "	—	—	—	5
6 "	—	—	—	15
—	—	—	—	—

Потребность труб

Обозначение по стандарту	Диаметр по стандарту мм	Длина м
ПТ	20	3
МН	20	33
МН	50	4

Привязан:

Инв. N

ГИП	Трушин		11.92
Нач. отд.	Шунский		
Н. контр.	Кузнецов		
Гл. спец.	Афонина		
Вед. инж.	Семашко		
Вед. инж.	Абрамова		

ТП 503-1-107.92 ЭМ

Автотранспортное предприятие на 150 автомобилей смешанного парка.

Производственный корпус ТО, ТР и хранения подвижного состава.

Стадия	Лист	Листов
РП	8	

Распределительная сеть ~380/220В шкаф АР2. Схема принципиальная однолинейная.

Гипроавтотранс г. Москва

Копировал Марченко 25420-02 28 Формат А2

Инв. N подл. | Подпись и дата | Взам. инв. N

Альбом 2

Распределительное устройство	Аппарат отходящей линии (вводный): обозначение, тип, $I_{ном}$, $I_{расц}$	Пусковой аппарат: обозначение, тип, $I_{ном}$, $I_{расц}$ плавкой вставки, $I_{уст}$ теплового реле, $I_{н.}$	Электроприемник: Наименование, тип, обозначение чертежа принципиальной схемы	$P_{ном}$, кВт	$I_{ном}$, А	Обозначение	Труба: Обозначение на плане	Длина, м	Кабель, провод: Обозначение	Марка	Количество, число жил и сечение	Длина, м	Зажимок семи	Зажимок семи	Зажимок семи
ЯРЗ ШРНТ-73513-2293	Р17-373 400		от КУП-ЯРЗ	16,4	19,0								–		
	ПНД-100 100 31,5	*	Стенд Ш 514	1,1	2,1 / 14,6	М19	М100	4	1	Н19-1	АВВГ	1(4×2,5)	15	–	
									2	Н493-2	АВВГ	1(3×25+1×16)	***		
		*	Стенд Ш 515	3,0	5,7 / 39,7	М20	М120	3	1	Н20-1	АПВ	4(1×2,5)	60		
									–						
	ПНД-100 100 31,5	Х24 РШ-Ц-20-О-55-10У2 210 УХЛ4 10А	Электровулканизатор 6140	0,97	4,6 / –	Я24	–	–	1	Н421-1	АВВГ	1(3×2,5)	20		
									2	*					
	ПНД-100 100 31,5	Х22 РШ30-О-К-25/380 У4 25А	Привод шероховального инструмента 6225	1,1	2,4 / 16,7	М22	–	–	1	Н22-1	АВВГ	1(4×2,5)	22		
									2	*					
	ПНД-100 100 31,5	Q.513 ЯВЗ-31 60А	Кран	2,24	6,7 / 44,0	М23	–	–	1	Н23-1	АВВГ	1(4×2,5)	3		
									2	Н23-2	КГ	1(4×1,5)	15		
	ПНД-100 100 31,5	# Е4 Q.514 ЯВЗ-31 60А							1	Н24-1	АВВГ	1(4×2,5)	12		
									–						
		# Е4 Q.512 ЯВЗ-31 60А	Кран	2,24	6,7 / 44,0	М24	–	–	1	Н24-2	АВВГ	1(4×2,5)	1		
									2	Н24-3	КГ	1(4×1,5)	15		
	ПНД-100 100 31,5	КМ49 161-1028 ПКЛ 2004 400Б04 3.1.Д		1,1	3,3 / 20,0	М49	–	–	1	Н49-1	АВВГ	1(4×2,5)	3		
		ПМЛ ПКЛ РТЛ							2	Н49-2	АВВГ	1(4×2,5)	12		
	ПНД-100 100 31,5	КМ50 161-1028 ПМЛ 2004 ПКЛ 400Б04 РТЛ 3.1.Д	Привод к ящику с песком 1.439.2-23	1,1	3,3 / 20,0	М50	–	–	1	Н50-1	АВВГ	1(4×2,5)	1		
									2	Н50-2	АВВГ	1(4×2,5)	18		
	ПНД-100 100 31,5	КМ51 161-1028 ПКЛ 2004 400Б04 3.1.Д		1,1	3,3 / 20,0	М51	–	–	1	Н51-1	АВВГ	1(4×2,5)	1		
		ПМЛ ПКЛ РТЛ							2	Н51-2	АВВГ	1(4×2,5)	20		
	ПНД-100 100 31,5	КМ52 161-1028 ПМЛ 2004 ПКЛ 400Б04 РТЛ 3.1.Д	**	1,1	3,3 / 20,0	М52	–	–	1	Н52-1	АВВГ	1(4×2,5)	1		
									2	Н52-2	АВВГ	1(4×2,5)	25		
	ЯЗ91 комплектно		Пост для замены сверлильных патронов	3,0	5,7 / 33,8	М91	–	–	1	Н91-1	АВВГ	1(4×2,5)	30		
	ПНД-100 400 31,5	Х89 РШ-Ц-20-О-К 25/380 У4 25А	Для переносного инструмента				ПТ20 МН20	6 2	1	Н89-1	АПВ	4(4×2,5)	40		
									2	*					
		Х90 РШ-Ц-20-О-55-10У2 210 УХЛ4 10А							1	Н90-1	АВВГ	1(3×2,5)	1		
									2	*					
	ПНД-100 100 31,5	ЯВ44 ЯБНБ-2074-УХЛ4 -32 Iн/Iэвр-2-1,6	Вентиляторы Ц-13 4,А А63В4	1,2 / 4,8	0,37	М44	ПТ20 МН20	6 1	1	Н44-1	АВВГ	1(4×2,5)	50	–	–
									2	Н44-2	ПВ1	4(1×1,5)	36		

* Поставляется комплектно с механизмом.

** Данные об остальных относящихся к приводу кабелях и трубах смотри кабельный журнал.

*** Длины учтены в принципиальной однолинейной схеме питающей сети.

При монтаже и наладке значения токов несрабатывания тепловых элементов реле магнитных пускателей отрегулировать и установить по значениям номинальных токов соответствующих электропотребителей.

Потребность кабелей и проводов длина, м

Число и сечение жил, напряжение		Марка: АВВГ	КГ	АПВ	ПВ1
4×1,5	660В	—	30	—	—
3×2,5	"	24	—	—	—
4×2,5	"	245	—	—	—
1,5	"	—	—	—	36
2,5	"	—	—	60	—

Потребность труб

Обозначение по стандарту	Диаметр по стандарту, мм	Длина м
ПТ	20	12
МН	20	10

Привязан:

Инв.№

Инв.№ подл. | Подпись и дата | Взам.инв.№

ГИП	Трушин		8.92	ТП 503-1-107.92 ЭМ
Нач.отд.	Шунский			Автотранспортное предприятие на 150 автомобилей смешанного парка.
Н.контр.	Кудинцов			Производственный корпус ТО, ТР и хранения подвижного состава. Стадия: РП; Лист: 9; Листов:
Гл.спец.	Афонина			Распределительная сеть ~380/220В. Щкоф ЯРЗ. Схема принципиальная однолинейная. Гипроавтотранс г. Москва
Вед.инж.	Семашко			

Копировал Марченко 25420-02 29 Формат А2

Инв. № подл.	Подпись и дата	Взам.инв. №

Альбом 2

Распределительное устройство	Аппарат отходящей линии (ввода): обозначение, тип, Iном. А расцепитель или плавкая вставка, А	Участок сети 1	Пусковой аппарат: обозначение, тип, Iном. А расцепитель или плавкая вставка, А уставка теплового реле, А	Участок сети 2	Участок сети	Кабель, провод: Обозначение	Марка	Количество, число жил и сечение	Длина, м.	Труба: Обозначение на плане	Длина, м.	Электроприемник: Обозначение	Pном, кВт	Iном. / Iпуск А	Наименование, тип, обозначение чертежа принципиальной схемы
АРЧ ШР11-73513-22У3	Р17-373 400				–								37.6	50.0	от КМАРЧ
					2	НАРЧ-2	АВВГ	1(3х70+1х25)	****						
	ПН2-100 100 100		Х25 комплектно		1	Н25-1	АВВГ	1(3х10+1х6)	20	—	—	М25	12.0	22.7 / 159.1	под'емник П238
					2	*									
	ПН2-100 100 63		АS26 комплектно		1	Н26-1	АВВГ	1(4х2.5)	15	—	—	М26	8,8	16.7 / 116.7	Под'емник П150 (пост замены агрегатов Р658)
					–										
	ПН2-100 100 31.5		QF 27 комплектно		1	Н27-1	АПВ	4(1х2.5)	32	ПТ20 МН20	5 1	М27	1.1	2.1 / 14.6	Под'емник П255 ***
					–										
	ПН2-100 100 31.5		*		1	Н28-1	АПВ	4(1х2.5)	36	ПТ20 МН20	6 1	М28	3.0	5.7 / 39.8	под'емник П157
					–										
			*		1	Н29-1	АПВ	4(1х2.5)	48	ПТ20 МН20	9 1	М29	3.0	5.7 / 39.8	под'емник П157
					–										
	ПН2-100 100 31.5		КМ30 ПМЛ 161102В ПКЛ 2004 РТЛ 100804 3.2А		1	Н30-1	АВВГ	1(4х2.5)	45	—	—	М30	1.1	3.3 / 20.0	Привод ворот 1.435. лист 22 2-23 **
					2	Н30-2	АВВГ	1(4х2.5)	12	—	—				
			КМ31 ПМЛ 161102В ПКЛ 2004 РТЛ 100804 3.2А		1	Н31-1	АВВГ	1(4х2.5)	1	—	—	М31	1.1	3.3 / 20.0	
					2	Н31-2	АВВГ	1(4х2.5)	18	—	—				
			КМ32 ПМЛ 161102В ПКЛ 2004 РТЛ 100804 3.2А		1	Н32-1	АВВГ	1(4х2.5)	1	—	—	М32	1.1	3.3 / 20.0	
					2	Н32-2	АВВГ	1(4х2.5)	20	—	—				
			КМ33 ПМЛ 161102В ПКЛ 2004 РТЛ 100804 3.2А		1	Н33-1	АВВГ	1(4х2.5)	1	—	—	М33	1.1	3.3 / 20.0	
					2	Н33-2	АВВГ	1(4х2.5)	26	—	—				
	ПН2-100 100 40		QS42 ЯВ3-31 60А		1	Н42-1	АВВГ	1(4х2.5)	30	—	—	М42	3.9	10.6 / 53.1	Кран
					2	Н42-2	КГ	1(4х1.5)	45	—	—				
	ПН2-100 100 31.5		АВ114 2фидер-2-1.6		1	Н115-1	АВВГ	1(4х2.5)	60	—	—	М115	0.37	1.2 / 4.8	Вентилятор П-5 ЧАА63В4 лист АСТ16,17
					2	Н115-2	ПВ1	4(1х1.5)	36	ПТ20 МН20	6 1				
	ПН2-100 100 31.5				1	НАZИ1-1	АВВГ	1(3х4+1х2.5)	30	—	—		0.5	1.0 / –	
					–										
АZИ1	У731МУ3		Х34 РШ30-0-К-25/380УЧ 25А		1	Н34-1	АВВГ	1(4х2.5)	3	—	—	АД34	0.5	1.0 / 7.0	стенд К277
					2	*									
	У731МУ3	А.О.	Х35 РШ-Ц-20-0-55-10/220УХПЧ 10А		1	Н35-1	АВВГ	1(3х2.5)	3	—	—				для переносного инструмента
					2	*									
	У731МУ3		Х36 РШ30-0-К-25/380УЧ 25А		1	Н36-1	АВВГ	1(4х2.5)	3	—	—				
					2	*									
		В.О.	Х37 РШ-Ц-20-0-55-10/220УХПЧ 10А		1	Н37-1	АВВГ	1(3х2.5)	1	—	—				
					2	*									
	У731МУ3		Х38 РШ30-0-К-25/380УЧ 25А		1	Н38-1	АВВГ	1(4х2.5)	3	—	—				
					2	*									
		С.О.	Х39 РШ-Ц-20-0-55-10/220УХПЧ 10А		1	Н39-1	АВВГ	1(3х2.5)	1	—	—				
					2	*									
			Х40 РШ30-0-К-25/380УЧ 25А		1	Н40-1	АВВГ	1(4х2.5)	10	ПТ20 МН20	4 3				
					2	*									
		А.О.	Х41 РШ-Ц-20-0-55-10/220УХПЧ 10А		1	Н41-1	АВВГ	1(3х2.5)	1	—	—				
					2	*									

* Поставляется комплектно с механизмом

** Данные об остальных относящихся к приводу кабелях и трубах смотри кабельный журнал

*** Разводку выполнить по заводской документации

**** Длины учтены в принципиальной однолинейной схеме питающей сети.

При монтаже и наладке значения токов несрабатывания тепловых элементов реле магнитных пускателей отрегулировать и установить по значениям номинальных токов соответствующих электропотребителей.

Потребность кабелей и проводов длина, м

Число и сечение жил, напряжение	Марка: АВВГ	КГ	АПВ	ПВ1
4х1.5 660В	—	45	—	—
3х2.5 "	6	—	—	—
4х2.5 "	248	—	—	—
3х4+1х2.5 "	30	—	—	—
3х10+1х6 "	20	—	—	—
1.5 "	—	—	—	36
2.5 "	—	—	116	—

Потребность труб

Обозначение по стандарту	Диаметр по стандарту мм.	Длина м.
ПТ	20	30
МН	20	7

Привязан

Инв. №

ГИП	Грушин		11.92
Нач. отд.	Шунский		
Н.контр.	Кузнецов		
Гл.спец.	Афонина		
Вед.инж.	Семашко		
Вед.инж.	Абрамова		

ТП 503-1-107.92 ЭМ

Автотранспортное предприятие на 150 автомобилей смешанного парка

Производственный корпус ТО,ТР и хранения подвижного состава

Распределительная сеть ~380/220В. Шкаф АРЧ. Схема принципиальная однолинейная

Стадия	Лист	Листов
РП	10	

ГИПРОАВТОТРАНС г. Москва

25420-02 30 Копировал Максимова Формат А2

Альбом 2

Распределительное устройство	Аппарат отходящей линии (ввода): обозначение, тип, I ном, А расцепитель или плавкая вставка, А	Участок сети 1	Пусковой аппарат: обозначение, тип, I ном, А расцепитель или плавкая вставка, А, уставка теплового реле, А	Участок сети 2	Участок сети	Кабель, провод: Обозначение	Кабель, провод: Марка	Кабель, провод: Количество, число жил и сечение	Кабель, провод: Длина, м	Труба: Обозначение на плане	Труба: Длина, м	Электроприемник: Обозначение	Электроприемник: $P_{ном}$, кВт	Электроприемник: $I_{ном}$ / $I_{пуск}$, А	Наименование, тип, обозначение, чертежа принципиальной схемы
АР5 ШР11-73702-22У3	Р18-353 250				1	НАР5-1	АВВГ	1(3х25+1х16)	**				10,5	16,0	от АР3
					-										
	ПН2-100 100 31,5		*		1	Н53-1	АВВГ	1(4х2,5)	15	МН20	2	М53	2,2	4,2 / 29,2	стенд Р174
					-										
	ПН2-100 100 31,5		*		1	Н54-1	АВВГ	1(4х2,5)	18	МН20	2	М54	2,1	4,5 / 31,8	Установка для расточки Р114
					-										
			*		1	Н55-1	АПВ	4(1х2,5)	16	МН20	2	М55	0,75	1,6 / 11,4	Установка для сверления Р175
					-										
	ПН2-100 100 31,5		*		1	Н56-1	АПВ	4(1х2,5)	20	МН20	3	М56	0,75	1,6 / 11,4	Стенд Р791
					-										
			*		1	Н57-1	АПВ	4(1х2,5)	16	МН20		М57	0,37	0,7 / 4,9	Стенд Р640
					-										
	ПН2-100 100 31,5		*		1	Н58-1	АПВ	4(1х2,5)	28	ПТ20 МН20	4 / 1	М58	0,55	1,0 / 7,2	стенд Р642
					-										
			*		1	Н59-1	АПВ	4(1х2,5)	16	МН20	2	М59	0,37	0,7 / 4,9	стенд Р641
					-										
			*		1	Н60-1	АПВ	4(1х2,5)	28	ПТ20 МН20	4 / 1	М60	0,37	0,7 / 4,9	стенд Р636
					-										
	ПН2-100 100 31,5		*		1	Н61-1	АВВГ	1(4х2,5)	30	ПТ20 МН20	4 / 2	М61	3,0	7,0 / 49,0	пресс Р337
					-										
АР6 ШР11-73513-22У3	Р17-373 400				1	НАР6-1	АВВГ	1(3х25+1х16)	**				36,6	47,0	от АР5
					-										
	ПН2-100 100 80		*		1	Н62-1	АВВГ	1(3х6+1х4)	25	МН20	3	М62	11,875	25,7 / 179,9	Станок токарно-винторезный 16Д20П
					-										
	ПН2-100 100 31,5		*		1	Н64-1	АВВГ	1(4х2,5)	20	МН20	3	М64	4,12	8,9 / 62,4	станок вертикально-сверлильный 2Н135
					-										
			*		1	Н63-1	АПВ	4(1х2,5)	8	МН20	1	М63	2,8	6,1 / 42,7	станок фрезерный 675 ПФ1
					-										
	ПН2-100 100 40		АВ65 Я5141-3174УХЛ4 16-12,5		1	Н65-1	АВВГ	1(4х2,5)	18	—	—	М65	5,3	11,5 / 80,3	станок точильно-шлифовальный
					2	Н65-2	АВВГ	1(4х2,5)	4	МН20	2				
			АВ92 Я5114-2674УХЛ4 26 1фидер: 5-4		1	Н92-1	АВВГ	1(4х2,5)	2	—	—	М92	1,5	3,3 / 20,7	Рециркуляционный
					2	Н92-2	АВВГ	1(4х2,5)	2	—	—				
			2фидер-5-4		-										
					2	Н93-1	АВВГ	1(4х2,5)	3	—	—	М93	1,5	3,3 / 20,7	агрегат Р-1 *** лист 23

Лист 12

Потребность кабелей и проводов длина, м

Число и сечение жил, напряжение		Марка АВВГ	Марка АПВ
4х2,5	660В	112	—
3х6+1х4	"	25	—
2,5	"	—	132

Потребность труб

Обозначение по стандарту	Диаметр по стандарту мм	Длина м
ПТ	20	12
МН	20	26

* Поставляется комплектно с механизмом

** Длины учтены в принципиальной однолинейной схеме питающей сети.

*** Данные об остальных, относящихся к приводу кабелях и трубах смотри кабельный журнал

Инв. № подл. | Подпись и дата | Взам. инв. №

Привязан:

Инв. №

ГИП	Трушин		11.92
Нач. отд.	Шунский		
Н. контр.	Кузнецов		
Гл. спец.	Афанина		
Вед. инж.	Семашко		
Вед. инж.	Абрамова		

ТП 503-1-107.92 ЭМ

Автотранспортное предприятие на 150 автомобилей смешанного парка

Производственный корпус ТО, ТР и хранение подвижного состава

Стадия	Лист	Листов
РП	11	

Распределительная сеть 380/220В Шкафы АР5, АР6 (начало) Схема принципиальная однолинейная

ГИПРОАВТОТРАНС г. Москва

Копировал: Коннова 25420-02 31 Формат А2

Альбом 2

Распределительное устройство	Аппарат, отходящей линии (ввода): обозначение, тип, I ном. А расцепитель или плавкая вставка, А	Участок сети 1	Пусковой аппарат: обозначение, тип, I ном. А расцепитель или плавкая вставка, А уставка теплового реле, А	Участок сети 2	Кабель, провод: Обозначение	Марка	Количество, число жил и сечение	Длина, м	Труба: Обозначение на плане	Длина, м	Электроприемник: Обозначение	Р ном кВт	I ном / I пуск А	Наименование, тип, обозначение чертежа принципиальной схемы
лист 11 АР6	ПН2-100 100 31,5		ФS66 ЯВ3-31 60А	1	Н66-1	АВВГ	1(4×2,5)	10	—	—	М66	3,9	10,6 / 53,1	кран
				2	Н66-2	КГ	1(4×1,5)	32	—	—				
	ПН2-100 100 31,5		ФS67 ЯВ3-31 60А	1	Н67-1	АВВГ	1(4×2,5)	25	—	—	М67	3,9	10,6 / 53,1	кран
				2	Н67-2	КГ	1(4×1,5)	45	—	—				
	ПН2-100 100 31,5		QF82 комплектно	1	Н82-1	АВВГ	1(4×2,5)	6	—	—				
				-										
			КМ82 комплектно	1	Н82-2	АВВГ	1(4×2,5)	1	—	—	М82	0,55	1,0 / 7,0	сепаратор лист АСТ24
				2	Н82-3	АВВГ	1(4×2,5)	5	—	—				
				-							SB82			кнопка управления
				2	Н82-4	АКВВГ	1(4×2,5)	1	—	—				
			АВ83 Я5110-247ЧУХЛ4 3,15-2,5	1	Н83-1	АВВГ	1(4×2,5)	2	—	—	М83	1,1	2,1 / 14,7	насос лист АСТ24
				2	Н83-2	АВВГ	1(4×2,5)	12	—	—				
	ПН2-100 100 31,5													резерв
	ПН2-100 100 31,5													резерв
АР7 ШР11-73513-22У3	Р17-373 400			1	НАР7-1	АВВГ	1(3×70+1×25)	**				52,4	69,0	от АР4
				-										
	ПН2-100 100 100		Х47 комплектно	1	Н47-1	АПВ	3(1×10)+1×6	45 15	ПТ20 МН20	12 1	М47	12,0	22,7 / 159,1	подъемник П238
				2	*									
	ПН2-100 100 100		Х48 комплектно	1	Н48-1	АПВ	3(1×10)+1×6	45 15	ПТ20 МН20	12 1	М48	12,0	22,7 / 159,1	подъемник П238
				2	*									
	ПН2-100 100 100		Х68 комплектно	1	Н68-1	АВВГ	1(3×10+1×6)	30	—	—	М68	12,0	22,7 / 159,1	Подъемник П238
				2	*									
	ПН2-100 100 100		Х69 комплектно	1	Н69-1	АВВГ	1(3×10+1×6)	5	—	—	М69	12,0	22,7 / 159,1	подъемник П238
				2	*									

лист 13

* Поставляется комплектно с механизмом
** Длины учтены в принципиальной однолинейной схеме питающей сети.

Потребность кабелей и проводов длина, м

Число и сечение жил, напряжение		Марка: АВВГ	КГ	АКВВГ	АПВ
4×1,5	660В	—	77	—	—
4×2,5	"	61	—	1	—
3×10+1×6	"	35	—	—	—
2,5	"	—	—	—	64
6	"	—	—	—	30
10	"	—	—	—	90

Потребность труб

Обозначение по стандарту	Диаметр по стандарту мм	Длина м
ПТ	20	24
МН	20	2

Инв. № подл.	Подпись и дата	Взам. и

Привязан

Инв. №

ГИП	Темкин		9.92
Нач. отд.	Шунский		
Н. контр.	Кузнецов		
Гл. спец.	Афонина		
Вед. инж.	Семашко		
Вед. инж.	Абрамова		

ТП 503-1-107.92 ЭМ

Автотранспортное предприятие на 150 автомобилей смешанного парка

Производственный корпус ТО, ТР и хранения подвижного состава

Стадия	Лист	Листов
РП	12	

Распределительная сеть ~380/220В. Шкафы АР6 (окончание), АР7 (начало). Схема принципиальная однолинейная

ГИПРОАВТОТРАНС г. Москва

Копировал ЮК 25420-02 32 Формат А2

Альбом 2

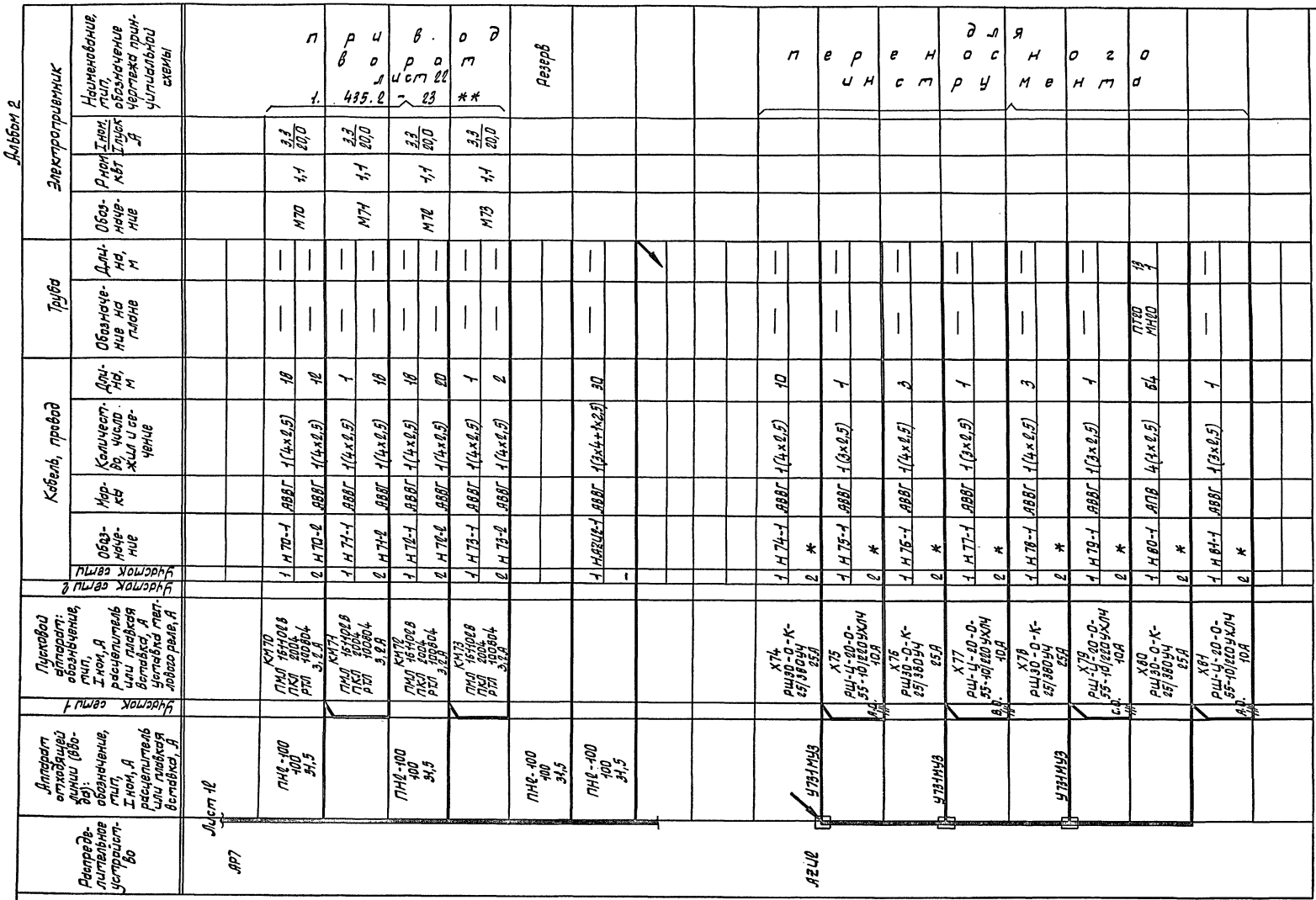

Потребность кабелей и проводов длина, м

Число и сечение жил напряжение	Марка АВВГ	Марка АПВ
3×2,5 ббов	4	—
4×2,5 "	111	—
3×4+1×2,5 "	30	—
2,5 "	—	64

Потребность труб

Обозначение по стандарту	Диаметр по стандарту мм	Длина м
ПТ	20	13
МН	20	1

* Поставляется комплектно с механизмом.

** Данные об остальных относящихся к приводу кабелях и трубах смотри кабельный журнал.

При монтаже и наладке значения токов несрабатывания тепловых элементов реле магнитных пускателей отрегулировать и установить по значениям номинальных токов соответствующих электропотребителей.

Привязан:

Инв. N подл. | Подпись и дата | Взам. инв. N

ГИП	Трушин		
Нач. отд.	Шунский		
Н. контр.	Кузнецов		
Гл. спец.	Фонина		
Вед. инж.	Семашко		
Вед. инж.	Абрамова		

ТП 503-1-107.92 ЭМ

Автотранспортное предприятие на 150 автомобилей смешанного парка.

Производственный корпус ТО, ТР и хранения подвижного состава.

Стадия	Лист	Листов
РП	13	

Распределительная сеть ~380/220В. Шкаф АР7 (окончание). Схема принципиальная однолинейная.

Гипроавтотранс г. Москва

Копировал Марченко 25420-02 33

Формат А2

Инв.№ подл.	Подпись и дата	Взам.инв.№

Альбом 2

Распределительное устройство	Аппарат отходящей линии (ввода): обозначение тип, Iном, А расцепитель или плавкая вставка, А	Участок сети 1	Пусковой аппарат: обозначение, тип, Iном, А расцепитель или плавкая вставка, А уставка теплового реле, А	Участок сети 2	Участок сети	Кабель, провод: Обозначение	Марка	Количество, число жил и сечение	Длина, м	Труба: Обозначение на плане	Длина, м	Электроприемник: Обозначение	Рном. кВт	Iном / Iпуск. А	Наименование, тип, обозначение чертежа принципиальной схемы
АР8	Р17-373 400				–								22.5	32.0	от АРМ2
					2	НАР8-2	АВВГ	1(3×70+1×25)	**						
ШР17-73513-22У3	ПН2-100 100 31.5		КМ100 ПМЛ122002В РТЛ100604 1.3А		1	Н100-1	АВВГ	1(4×2.5)	10	—	—	М100	0.37	1.2 / 4.8	Вентилятор В-3 4АА63В4 лист 26
					2	Н100-2	ПВ1	4(1×1.5)	20	МН20	3				
					–							АN100			Кнопочный пост ПКУ15-21 131,54У2
					2	К100-3	АКВВГ	1(5×2.5)	20	МН20	5				
			АВ101 Я5111-2674УХП4 5-4		1	Н101-1	АВВГ	1(4×2.5)	1	—	—	М101	1,1	2.76 / 13.8	Вентилятор В-5* 4А80А4 лист 25
					2	Н101-2	ПВ1	4(1×1.5)	20	МН20	3				
	ПН2-100 100 31.5		АВ102 Я5111-2674УХЛ4 5-4		1	Н102-1	АВВГ	1(4×2.5)	12	—	—	М102	1.1	2.76 / 13.8	Вентилятор В-6* 4А80А4 лист 25
					2	Н102-2	ПВ1	4(1×1.5)	40	ПТ20 МН20	7 1				
			КМ103 ПМЛ122002В РТЛ100804 3.2А		1	Н103-1	АВВГ	1(4×2.5)	1	—	—	М103	1.1	2.76 / 13.8	Вентилятор В-4 4А80А4 лист 26
					2	Н103-2	ПВ1	4(1×1.5)	44	ПТ20 МН20	8 1				
					–							АN103			пост кнопочный ПКУ15-21. 131.54У2
					2	К103-3	АКВВГ	1(5×2.5)	30	МН20	5				
	ПН2-100 100 31.5		КМ104 ПМЛ122002В РТЛ100404 0.52А		1	Н104-1	АВВГ	1(4×2.5)	6	—	—	М104	0.12	0.44 / 1.5	Вентилятор В-10 4АА56А4 лист 26
					2	Н104-2	ПВ1	4(1×1.5)	40	ПТ20 МН20	7 1				
					–							АN104			пост кнопочный ПКУ15-21 131.54У2
					2	К104-3	АКВВГ	1(5×2.5)	25	МН20	10				
			КМ105 ПМЛ122002В РТЛ100304 0.32А		1	Н105-1	АВВГ	1(4×2.5)	1	—	—	М105	0.06	0.31 / 0.8	Вентилятор В-9 4АА50А4 лист 26
					2	Н105-2	ПВ1	4(1×1.5)	36	ПТ20 МН20	6 1				
					–							АN105			пост кнопочный ПКУ15-21 131.54У2
					2	К105-3	АКВВГ	1(5×2.5)	18	МН20	8				
			КМ106 ПМЛ122002В РТЛ100604 1.3А		1	Н106-1	АВВГ	1(4×2.5)	1	—	—	М106	0.37	1.2 / 4.8	Вентилятор В-17 4АА63В4 лист 26
					2	Н106-2	ПВ1	4(1×1.5)	28	ПТ20 МН20	4 1				
					–							АN106			пост кнопочный ПКУ15-21 131.54У2
					2	К106-3	АКВВГ	1(5×2.5)	20	—	—				
			КМ107 ПМЛ122002В РТЛ100804 3.2А		1	Н107-1	АВВГ	1(4×2.5)	1	—	—	М107	1.1	2.65 / 14.6	Вентилятор В-11 В80А4 лист 26
					2	Н107-2	ПВ1	4(1×1.5)	32	ПТ20 МН20	5 1				
					–							АN107			пост кнопочный ПКУ15-21, 131.54У2
					2	К107-3	АКВВГ	1(5×2.5)	20	МН20	6				
	ПН2-100 100 31.5		КМ108 ПМЛ122002В РТЛ100804 3.2А		1	Н108-1	АВВГ	1(4×2.5)	30	—	—	М108	1.5	3.55 / 19.5	Вентилятор В-2 В80В4 лист 26
					2	Н108-2	ПВ1	4(1×1.5)	32	ПВТ20 МН20	5 1				
					–							АN108			пост кнопочный ПКУ15-21, 131.54У2
					2	К108-3	АКВВГ	1(5×2.5)	18	ПТ20	2				
			КМ109 ПМЛ122002В РТЛ100504 0.8А		1	Н109-1	АВВГ	1(4×2.5)	1	—	—	М109	0.25	0.73 / 4.0	Вентилятор В-7 В63А4 лист 26
					2	Н109-2	ПВ1	4(1×1.5)	28	ПВТ20 МН20	4 1				
					–							АN109			пост кнопочный ПКУ15-21, 131.54У2
					2	К109-3	АКВВГ	1(5×2.5)	40	ПВТ20	2				

лист 15

* Данные об остальных относящихся к приводу кабелях и трубах смотри кабельный журнал

** Длины учтены в принципиальной однолинейной схеме питающей сети.

При монтаже и наладке значения токов несрабатывания тепловых элементов реле магнитных пускателей отрегулировать и установить по значениям номинальных токов соответствующих электропотребителей

Потребность кабелей и проводов длина, м

Число и сечение жил, напряжение	Марка: АВВГ	АКВВГ	ПВ1
4×2.5 660В	64	—	—
5×2.5 "	—	191	—
1.5 "	—	—	320

Потребность труб

Обозначение по стандарту	Диаметр по стандарту мм.	Длина м
ПТ	20	39
ПВГ	20	11
МН	20	48

Привязан			
Инв.№			

ГИП	Трушин		11.92
Нач. отд.	Шунский		
Н.контр.	Кузнецов		
Гл.спец.	Афонина		
Вед.инж.	Семашко		
Вед.инж.	Абрамова		

ТП 503-1-107.92 ЭМ

Автотранспортное предприятие на 150 автомобилей смешанного парка

Производственный корпус ТЛ,ТР и хранения подвижного состава

Стадия	Лист	Листов
РП	14	

Распределительная сеть ~380/220В Шкаф АР8 (начало) схема принципиальная однолинейная

ГИПРОАВТОТРАНС г. Москва

Копировал Максимова

Формат А2

25420-02 34

Альбом 2

Распределительное устройство	Аппарат отходящей линии (вводной): обозначение, тип, I ном, А расцепитель или плавкая вставка, А	Пусковой аппарат: обозначение, тип, I ном, А расцепитель или плавкая вставка тепловых реле, А	Кабель, провод: обозначение	Марка	Количество, число жил и сечение	Длина, м	Труба: обозначение на плане	Длина, м	Электроприемник: обозначение	Рном, кВт	Iном / Iпуск, А	Наименование, тип, обозначение чертежа принципиальной схемы
ДРВ Лист 14	ПН2-100 100 31,5	КМ10 ПМЛ 1210028 РТЛ 100804 0,32 А	1 НЧ10-1	АВВГ	1(4х6,5)	35	—	—	ВН10	0,06	0,4 / 0,8	Вентилятор В-7 4.АЧ30.04 Лист 26
			2 НЧ10-2	ПВ1	4(1х4,5)	40	ПВТ20	8				
			—									
			2 К-НЧ0-3	АКВВГ	1(5х1,5)	35	МН10	5	ДН10			Пост кнопочный ПКУ15-24 131.54УЗ
	ПН2-100 100 40	КМ11 ПМЛ 1210028 РТЛ 100804 1,3 А	1 НЧ11-1	АВВГ	1(4х4,5)	1	—	—	ВН11	0,55	1,33 / 6,0	Вентилятор В-9 4.АЧ53.02 Лист 26
			2 НЧ11-2	ПВ1	4(1х4,5)	28	ПВТ20 МН20	4 1				
			—									
			2 К-НЧ1-3	АКВВГ	1(5х6,5)	20	—	—	ДН11			Пост кнопочный ПКУ15-24 131.54УЗ
	ПН2-100 100 40	КМ15 ПМЛ 1210028 ПКЛ 220604 РТЛ 100804 16А	1 НЧ15-1	АВВГ	1(3х4+1х2,5)	37	—	—	—			Вентилятор П-1 4.АЧ30.ЧГ Лист 1 СТ10
			2 НЧ15-2	ПВ1	4(1х2,5)	30	ПТВ20 МН20	5 1	МН15	5,5	14,5 / 80,5	
			2 НЧ15-2	ПВ1	4(1х1,5)	40	ПТВ20 МН20	7 1				
	ПН2-100 100 50	КМ14 ПМЛ 2240018 ПКЛ 220604 РТЛ 100804 16А	1 НЧ12-1	АВВГ	1(3х4+1х2,5)	37	—	—	—			Вентилятор П-3 4.АЧ30.ЧБ Лист 1 СТ12
			2 НЧ12-2	ПВ1	4(1х2,5)	30	ПТВ20 МН20	5 1	МН12	7,5	16,5 / 167,3	
	ПН2-100 100 31,5	КМ13 ПМЛ 1210028 ПКЛ 220604 РТЛ 100804 3,2 А	1 НЧ13-1	АВВГ	1(3х4+1х2,5)	1	—	—	—			Вентилятор П-2 4.АЧ30.ЧЧ Лист 1 СТ10
			2 НЧ13-2	ПВ1	4(1х1,5)	40	ПТВ20 МН20	7 1	МН13	1,1	2,75 / 13,8	
	ПН2-100 100 31,5	КМ17 ПМЛ 1230028 РТЛ 100704 2,8	1 НЧ17-1	АВВГ	1(3х2,5)	20	МН10	6	ДН17	0,75	1,7 / 10,2	Отопительный агрегат ДА 4.АЧ7.02
			2 НЧ17-2	АВВГ	1(4х2,5)	8	—	—				
			1 НАР9-1	АВВГ	1(3х70+1х95)	*						
			—									
	Р-17-373 400								79,8	440,0	от АРВ	
	ПН2-100 100 31,5	КМ16 ПМЛ 1210028 РТЛ 100804 3,2 А	1 НЧ16-1	АВВГ	1(4х2,5)	8	—	—	—			Вентилятор В-13 4.АЧ30.04 Лист 26
			2 НЧ16-2	ПВ1	4(1х1,5)	20	МН20	3	МН16	1,1	2,75 / 13,8	
			—									
			2 К-НЧ8-3	АКВВГ	1(5х2,5)	20	—	—	ДН18			Пост кнопочный ПКУ15-24. 131.54УЗ
	КМ19 ПМЛ 1110028 РТЛ 100604 1,3 А		1 НЧ9-1	АВВГ	1(4х2,5)	1	—	—	—			Вентилятор В-10 4.АЧ63.04 Лист 26
			2 НЧ9-2	ПВ1	4(1х1,5)	28	ПТВ20 МН20	4 1	МН19	0,37	1,1 / 4,8	
			—									
			2 К-НЧ9-3	АКВВГ	1(5х2,5)	35	—	—	ДН19			Пост кнопочный ПКУ15-24 131.54УЗ
	КМ100 ПМЛ 1020028 РТЛ 100804 3,2 А		1 НЧ10-1	АВВГ	1(4х2,5)	9	—	—	—			Вентилятор В-10 В.08.04 Лист 26
			2 НЧ10-2	ПВ1	4(1х1,5)	30	ПТВ20 МН20	5 1	МН10	1,5	3,55 / 19,5	
			—									
			2 К-НЧ0-3	АКВВГ	1(3х2,5)	35	—	—	ДН10			Пост кнопочный ПКУ15-24. 131.54УЗ
	КМ121 ПМЛ 1210028 РТЛ 100804 3,2 А		1 НЧ12-1	АВВГ	1(4х2,5)	1	—	—	—			Вентилятор В-10 В.08.04 Лист 26
			2 НЧ12-2	ПВ1	4(1х1,5)	28	ПТВ20 МН20	4 1	МН12	1,5	3,55 / 19,5	
			—									
			2 К-НЧ2-3	АКВВГ	1(5х2,5)	35	—	—	ДН141			Пост кнопочный ПКУ15-24. 131.54УЗ

Потребитель кабелей и проводов длина, м

Число и сечение жил, напряжение	Марка: АВВГ	АКВВГ	ПВ1
4х2,5 6608	104	—	—
5х2,5 "	—	180	—
3х4+1х2,5 "	38	—	—
1,5 "	—	—	256
2,5 "	—	—	30

Потребность труб

Обозначение по стандарту	Диаметр по стандарту мм	Длина м
ПТ	20	30
ПВТ	20	12
МН	20	24

* Длины учтены в принципиальной однолинейной схеме питающей сети.
При монтаже и наладке значения токов несрабатывания тепловых элементов реле магнитных пускателей отрегулировать и установить по значениям номинальных токов соответствующих электропотребителей.

Привязан:

Инв. №

Копировал Марченко 25420-02 35 Формат А2

ТП 503-1-107.92 ЭМ			
Автотранспортное предприятие на 150 автомобилей смешанного парка.			
ГИП Трушин	Производственный корпус ТО, ТР и хранения подвижного состава.	Стадия	Лист	Листов
Нач.отд. Шунский		РП	15	
Н.контр. Кузнецов				
Гл.спец. Воронина	Распределительная сеть ~380/220В Шкафы АРВ (окончание), АРД (начало). Схема принципиальная однолинейная	Гипроавтотранс г. Москва		
Вед.инж. Семашко				
Вед.инж. Яремова				

Инв. № подл. | Подпись и дата | Взам. инв. №

Альбом 2

Распределительное устройство	Аппарат отходящей линии (ввода): обозначение, тип, I ном. А расцепителя или плавкая вставка, А	Пусковой аппарат: обозначение, тип, I ном. А расцепителя или плавкая вставка, А	Кабель, провод: Обозначение	Марка	Количество, число жил и сечение	Длина, м	Труба: Обозначение на плане	Длина, м	Электроприемник: Обозначение	Рном. кВт	Iном / Iпуск А	Наименование, тип, обозначение чертежа принципиальной схемы
АР9 лист 15	ПН2-100 100 31,5	КМ122 ПМЛ122002В РТЛ 100804 3,2А	1 Н122-1	АВВГ	1(4×2,5)	15	—	—	М122	1,1	3,05 / 12,2	Вентилятор В-18 АИР 80 В6 лист 26
			2 Н122-2	ПВ1	4(1×1,5)	28	ПТ20 МН20	4 1				
			-						АN122			Пост кнопочный ПКУ15-21 131.5492
		КМ123 ПМЛ121002В ПКЛ 2204 РТЛ 101204 6,3А	2 К122-3	АКВВГ	1(5×2,5)	35	—	—				
			1 Н123-1	АВВГ	1(4×2,5)	1	—	—	М123	3,0	6,7 / 40,2	Вентилятор П-6 4А100S4 лист А СТ10
			2 Н123-2	ПВ1	4(1×1,5)	24	МР20	4				
		КМ124 ПМЛ422002В РТЛ 205704 45А	1 Н124-1	АВВГ	1(3×16+1×10)	15	—	—	М124	22,0	41,5 / 257,3	Вентилятор В-21 8200М6 лист 26
			2 Н124-2	ПВ1	3(1×10+1×6)	27 9	МР20	7				
			-						АN124			Пост кнопочный ПКУ15-21.131. 5492
			2 Н124-3	АКВВГ	1(5×2,5)	40	—	—				
		КМ125 ПМЛ321002В ПКЛ 2204 РТЛ 205504 35,5А	1 Н125-1	АВВГ	1(3×10+1×6)	20	—	—	М125	18,5	37,8 / 207,9	Вентилятор П-7 4А200М8 лист А СТ10
			2 Н125-2	ПВ1	3(1×6+1×4)	27 9	ПТ20 МН20	6 1				
		КМ127 ПМЛ123002В РТЛ 100202 2А	1 Н127-1	АВВГ	1(4×2,5)	80	—	—	А127	0,76	17 / 10,2	Отопительный агрегат А-2 4АХ71А2
			2 Н127-2	АВВГ	1(4×2,5)	6	—	—				
	АВ128 Я5115-3274УХЛ4 -32 1 фидер-20-16		1 Н128-1	АВВГ	1(3×25+1×10)	40	—	—	М128	7,5	15,1 / 113,3	Воздушные завесы 4А132S4 лист А СТ23
			2 Н128-2	АВВГ	1(4×2,5)	10	—	—				
			-						М129	7,5	15,1 / 113,3	
		2 фидер-20-16	2 Н129-1	АВВГ	1(4×2,5)	16	—	—				
	АВ130 Я5115-3274УХЛ4 -32 1 фидер-20-16		1 Н130-1	АВВГ	1(3×25+1×16)	2	—	—	М130	7,5	15,1 / 113,3	
			2 Н130-2	АВВГ	1(4×2,5)	18	—	—				
		2 фидер-20-16	-						М131	7,5	15,1 / 113,3	
			2 Н131-1	АВВГ	1(4×2,5)	24	—	—				
	ПН2-100 100 31,5											резерв
	ВА51-39 630		1 НАР10-4	АВВГ	1(3×10+1×6)	*				12,5	27,0	от КМАР10
			-									
АР10 ПР8501-2090-5У3	ВА51-31 100 16	КМ126 ПМЛ221002В ПКЛ 2204 РТЛ 101604 12А	1 Н126-1	ВВбшв	1(4×4)	100	—	—	М126	5,5	11,5 / 80,5	Вентилятор П-4 4А112М4 лист АСТ14
			2 Н126-2	ПВ1	4(1×1,5)	32	МР20	6				
	ВА51-31 100 16	КМ132 ПМЛ221002В ПКЛ 2204 РТЛ 101604 12А	1 Н132-1	ВВбшв	1(4×4)	125	—	—	М132	5,5	11,5 / 80,5	Вентилятор П-8 4А112М4 лист АСТ19
			2 Н132-2	ПВ1	4(1×1,5)	24	МР20	4				
	ВА51-31 100 16	КМ133 ПМЛ121002В ПКЛ 2204 РТЛ 100804 3,2А	1 Н133-1	ВВбшв	1(4×4)	125	—	—	М133	1,5	3,57 / 17,9	Вентилятор П-9 4А80В4 лист АСТ19
			2 Н133-2	ПВ1	4(1×1,5)	24	МР20	4				
	ВА51-31 100 16											резерв
	ВА51-31 100 16											резерв
	ВА51-31 100 16											резерв

*Длины учтены в принципиальной однолинейной схеме питающей сети. При монтаже и наладке значения токов несрабатывания тепловых элементов реле магнитных пускателей отрегулировать и установить по значениям номинальных токов соответствующих электропотребителей.

Потребность кабелей и проводов длина, м

Число и сечение жил, напряжение		Марка: АВВГ	ВВбшв	АКВВГ	ПВ1
4×2,5	660В	170	—	—	—
5×2,5	"	—	—	75	—
4×4	"	—	350	—	—
3×10+1×6	"	20	—	—	—
3×16+1×10	"	15	—	—	—
3×25+1×16	"	42	—	—	—
1,5	"	—	—	—	132
4	"	—	—	—	9
6	"	—	—	—	36
10	"	—	—	—	27

Потребность труб

Обозначение по стандарту	Диаметр по стандарту мм	Длина м
ПТ	20	16
МН	20	2
МР	20	25

Инв. № подл. | Подпись и дата | Взам. инв. №

Привязан

Инв. №

ГИП	Трущин	2.92
Нач. отд.	Шунский	
Н. контр.	Кузнецов	
Гл. спец.	Пронина	
Вед. инж.	Семашко	
Вед. инж.	Абрамова	

ТП 503-1-107.92 ЭМ

Автотранспортное предприятие на 150 автомобилей смешанного парка

Производственный корпус ТО, ТР и хранения подвижного состава

Стадия	Лист	Листов
РП	16	

Распределительная сеть ~380/220В Шкафы АР9 (окончание), АР10. Схема принципиальная однолинейная

ГИПРОАВТОТРАНС г. Москва

Копировал 25420-02 36 Формат А2

Инв. N подл.	Подпись и дата	Взам. инв. N

Альбом 2

Распределительное устройство	Аппарат отходящей линии (ввода): обозначение, тип, Iном, А расцепитель или плавкая вставка, А	Участок сети 1	Пусковой аппарат: обозначение, тип, Iном, А расцепитель или плавкая вставка, А уставка теплового реле, А	Участок сети 2	Участок сети	Кабель, провод: Обозначение	Марка	Количество, число жил и сечение	Длина, м	Труба: Обозначение на плане	Длина, м	Электроприемник: Обозначение	Рном, кВт	Iном / Iпуск, А	Наименование, тип, обозначение чертежа принципиальной схемы
АР11 ШР11-73702-22У3	Р18-353 250				–								17.5	23.0	от КМАР11
					2	НАР11-2	АВВГ	1(3×6+1×4)	**						
	ПН2-100 100 31.5		АВ134 Я5114-2674УХЛ4-26 1фидер-5-4		1	Н134-1	ВБбшв	1(4×4)	20	—	—	М134	1.5	3.55 / 19.5	Вентилятор В-13 В80В4 * лист 24
					2	Н134-2	ВБбшв	1(4×4)	55	МР40	3				
			АВ136 Я5114-2674УХЛ4-26 1фидер-5-4		1	Н136-1	АВВГ	1(4×2.5)	2	—	—	М136	1.5	3.55 / 19.5	Вентилятор В-15 В80В4 * лист 24
					2	Н136-2	ВБбшв	1(4×4)	35	МР40	4				
			АВ138 Я5114-2674УХЛ4-26 1фидер-5-4		1	Н138-1	АВВГ	1(4×2.5)	2	—	—	М138	1.5	3.55 / 19.5	Вентилятор В-14 * В80В4 лист 24
					2	Н138-2	ВБбшв	1(4×4)	55	МР40	5				
	ПН2-100 100 31.5		АВ140 Я5114-2974УХЛ4-29 1фидер-10-8		1	Н140-1	ВБбшв	1(4×4)	130	—	—	М140	3.0	6.9 / 40.0	Вентилятор В-25 * В100S4 лист 24
					2	Н140-2	ВБбшв	1(4×4)	70	МР40	15				
			АВ142 Я5114-2974УХЛ4-29 1фидер-10-8		1	Н142-1	АВВГ	1(4×2.5)	2	—	—	М142	3.0	6.9 / 40.0	Вентилятор В-22 * В100S4 лист 24
					2	Н142-2	ВБбшв	1(4×4)	70	МР40	3				
	ПН2-100 100 31.5		АВ144 Я5114-2674УХЛ4-26 1фидер-5-4		1	Н144-1	ВБбшв	1(4×4)	130	—	—	М144	1.5	3.55 / 19.5	Вентилятор В-23 * В80В4 лист 24
					2	Н144-2	ВБбшв	1(4×4)	60	МР40	5				
			АВ146 Я5114-2674УХЛ4-26 1фидер-5-4		1	Н146-1	АВВГ	1(4×2.5)	2	—	—	М146	1.5	3.55 / 19.5	Вентилятор В-24 * В80В4 лист 24
					2	Н146-2	ВБбшв	1(4×4)	45	МР40	5				
	ПН2-100 100 31.5		АВ148 Я5115-3074УХЛ4-30 1фидер-12.5-10		1	Н148-1	ВБбшв	1(4×4)	135	—	—	М148	4.0	8.6 / 51.6	Вентилятор П-10 АИР100L4 листАСТ 21, 22
					2	Н148-2	ПВ1	4(1×1.5)	40	МР20	8				
	ПН2-100 100 31.5														Резерв
АР12 ШР11-73702-22У3	Р18-353 250				1	НАР12-2	АВВГ	1(3×6+1×4)	**				17.5	23.0	от КМАР13
					–										
	ПН2-100 100 31.5		АВ134 2фидер-5-4		1	Н135-1	ВБбшв	1(4×4)	20	—	—	М135	1.5	3.55 / 19.5	Вентилятор В-13 В80В4 * лист 24
					2	Н135-2	ВБбшв	1(4×4)	55	МР40	3				
			АВ136 2фидер-5-4		1	Н137-1	АВВГ	1(4×2.5)	2	—	—	М137	1.5	3.55 / 19.5	Вентилятор В-15 * В80В4 лист 24
					2	Н137-2	ВБбшв	1(4×4)	35	МР40	4				
			АВ138 2фидер-5-4		1	Н139-1	АВВГ	1(4×2.5)	2	—	—	М139	1.5	3.55 / 19.5	Вентилятор В-14 * В80В4 лист 24
					2	Н139-2	ВБбшв	1(4×4)	55	МР40	5				
	ПН2-100 100 31.5		АВ140 2фидер-10-8		1	Н141-1	ВБбшв	1(4×4)	130	—	—	М141	3.0	6.9 / 40.0	Вентилятор В-25 * В100S4 лист 24
					2	Н141-2	ВБбшв	1(4×4)	75	МР40	16				
			АВ142 2фидер-10-8		1	Н143-1	АВВГ	1(4×2.5)	2	—	—	М143	3.0	6.9 / 40.0	Вентилятор В-22 * В100S4 лист 24
					2	Н143-2	ВБбшв	1(4×4)	70	МР40	3				
	ПН2-100 100 31.5		АВ144 2фидер-5-4		1	Н145-1	ВБбшв	1(4×4)	130	—	—	М145	1.5	3.55 / 19.5	Вентилятор В-23 * В80В4 лист 24
					2	Н145-2	ВБбшв	1(4×4)	60	МР40	5				
			АВ146 2фидер-5-4		1	Н147-1	АВВГ	1(4×2.5)	2	—	—	М147	1.5	3.55 / 19.5	Вентилятор В-24 * В80В4 лист 24
					2	Н147-2	ВБбшв	1(4×4)	45	МР40	5				
	ПН2-100 100 31.5		АВ148 2фидер-12.5-10		1	Н149-1	ВБбшв	1(4×4)	135	—	—	М149	4.0	8.6 / 51.6	Вентилятор П-10 АИР100L4 листАСТ21, 22
					2	Н149-2	ПВ1	4(1×1.5)	40	МР20					
	ПН2-100 100 31.5														Резерв

* Данные об остальных относящихся к приводу кабелях и трубах смотри кабельный журнал

** Длины учтены в принципиальной однолинейной схеме питающей сети

Потребность кабелей и проводов длины, м

Число и сечение жил, напряжение	Марка: АВВГ	ВБбшв	ПВ1
4×2.5 660в	16	—	—
4×4 "	—	1615	—
1.5 "	—	—	80

Потребность труб

Обозначение по стандарту	Диаметр по стандарту мм.	Длина м
МР	20	16
МР	40	81

Привязан

Инв. N

ГИП	Трушин		
Нач. отд.	Шунский		
Н. контр.	Кузнецов		
Гл. спец.	Афонина		
Вед. инж.	Семашко		
Вед. инж.	Абрамова		

ТП 503-1-107.92 ЭМ

Автотранспортное предприятие на 150 автомобилей смешанного парка

Производственный корпус ТО, ТР и хранения подвижного состава

Распределительная сеть ~380/220в Шкафы АР11, АР12, схема принципиальная однолинейная

Стадия	Лист	Листов
РП	17	

ГИПРОАВТОТРАНС г. Москва

Копировал Максимова

Формат А2

25420-02 37

Альбом 2

Распределительное устройство	Аппарат отходящей линии (ввода): обозначение, тип, I ном, А расцепитель или плавкая вставка, А	Пускавой аппарат: обозначение, тип, I ном, А расцепитель или плавкая вставка, А уставка теплового реле, А	Кабель, провод: Обозначение	Марка	Количество, число жил и сечение	Длина, м	Труба: Обозначение на плане	Длина, м	Электроприемник: Обозначение	Р ном, кВт	I ном / I пуск, А	Наименование, тип, обозначение чертежа принципиальной схемы
АР13 ШР1-73702-2293	Р18-353 250									60,8	90,0	от КМАР13
	ПН2-100 100 31.5	КМ150 ПМЛ123002В РТЛ100702 2А	1 Н150-1	АВВГ	1(4х2.5)	8	—	—	А150	0.75	1.7 / 10,2	отопительный агрегат А3 4АХ71А2
	ПН2-100 100 100	АВ151 Я5115-32Т4УХЛ4-32 1фидер-20-16	2 Н150-2	АВВГ	1(4х2.5)	6	—	—	М151	7.5	15.1 / 113.3	Воздушные завесы 4А 132 SV лист АСТ 23
			1 Н151-1	АВВГ	1(3х10+1х6)	18	—	—				
			2 Н151-2	АВВГ	1(4х2.5)	12	—	—				
			-						М152	7.5	15.1 / 113.3	
			2 Н152-1	АВВГ	1(4х2.5)	18	—	—				
			1 Н153-1	АВВГ	1(3х10+1х6)	19	—	—	М153	7.5	15.1 / 113.3	
			2 Н153-2	АВВГ	1(4х2.5)	20	—	—				
			-						М154	7.5	15.1 / 113.3	
			2 Н154-1	АВВГ	1(4х2.5)	26	—	—				
			1 Н155-1	АВВГ	1(3х10+1х6)	20	—	—	М155	7.5	15.1 / 113.3	
			2 Н155-2	АВВГ	1(4х2.5)	28	—	—				
			-						М156	7.5	15.1 / 113.3	
			2 Н156-1	АВВГ	1(4х2.5)	34	—	—				
			1 Н157-1	АВВГ	1(3х10+1х6)	21	—	—	М157	7.5	15.1 / 113.3	
			2 Н157-2	АВВГ	1(4х2.5)	36	—	—				
			-						М158	7.5	15.1 / 113.3	
			2 Н158-1	АВВГ	1(4х2.5)	42	—	—				
АР14 ШР1-73702-2293	Р18-353 250									34.9	67.0	от КМАР14
	ПН2-100 100 31.5	КМ84 ПМЛ161102В ПКЛ2004 РТЛ100804 3,2А	1 Н84-1	АВВГ	1(4х2.5)	45	—	—	М84	1.1	3.3 / 20.0	привод ворот 1. 435.2 лист - 23 22 *
			2 Н84-2	АВВГ	1(4х2.5)	12	—	—				
		КМ85 ПМЛ161102В ПКЛ2004 РТЛ100804 3,2А	1 Н85-1	АВВГ	1(4х2.5)	1	—	—	М85	1.1	3.3 / 20.0	
			2 Н85-2	АВВГ	1(4х2.5)	18	—	—				
		КМ86 ПМЛ161102В ПКЛ2004 РТЛ100804 3,2А	1 Н86-1	АВВГ	1(4х2.5)	35	—	—	М86	1.1	3.3 / 20.0	
			2 Н86-2	АВВГ	1(4х2.5)	12	—	—				
		КМ87 ПМЛ161102В ПКЛ2004 РТЛ100804 3,2А	1 Н87-1	АВВГ	1(4х2.5)	1	—	—	М87	1.1	3.3 / 20.0	
			2 Н87-2	АВВГ	1(4х2.5)	18	—	—				
		QF163 АП50Б-2МТ 4А	1 Н163-1	АВВГ	1(3х2.5)	30	—	—	М163	0.5	2.9 / 11.0	Аппарат газированной воды
			2 Н163-2	АВВГ	1(3х2.5)	2	—	—				
		КМАВ159 ПМЛ311002В	1 Н159-1	АВВГ	1(3х10+1х6)	45	—	—				
			-						М159	7.5	15.1 / 113.3	Воздушная завеса
		АВ159 Я5115-32Т4УХЛ4-32 1фидер-20-16	1 Н159-2	АВВГ	1(3х10+1х6)	2	—	—				
			2 Н159-3	АВВГ	1(4х2.5)	12	—	—				
			-						М160	7.5	15.1 / 113.3	У-3 4А132S4 лист АСТ23
			2 Н160-1	АВВГ	1(4х2.5)	18	—	—				
		КМАВ161 ПМЛ311002В	1 Н161-1	АВВГ	1(3х10+1х6)	35	—	—				
			-						М161	7.5	15.1 / 113.3	Воздушная завеса
		АВ161 Я5115-32Т4УХЛ4-32 1фидер-20-16	1 Н161-2	АВВГ	1(3х10+1х6)	2	—	—				
			2 Н161-3	АВВГ	1(4х2.5)	12	—	—				
			-						М162	7.5	15.1 / 113.3	У-4 4А132S4 лист АСТ23
			2 Н162-1	АВВГ	1(4х2.5)	18	—	—				

* Данные об остальных относящихся к приводу кабелях и трубах смотри кабельный журнал.

** Длины учтены в принципиальной однолинейной схеме питающей сети.

При монтаже и наладке значения токов несрабатывания тепловых элементов реле магнитных пускателей отрегулировать и установить по значениям номинальных токов соответствующих электропотребителей

Потребность кабелей и проводов длина, м

Число и сечение жил, напряжение		Марка АВВГ
3х2.5	660В	32
4х2.5	"	432
3х10+1х6	"	162

Привязан:

Инв. №

ГИП	Трушин	
Нач.отд.	Шунский	
Н. контр.	Кузнецов	
Гл.спец.	Афонина	
Вед.инж.	Семашко	
Вед.инж.	Абрамова	

ТП 503-1-107.92 ЭМ

Автотранспортное предприятие на 150 автомобилей смешанного парка

Производственный корпус ТО, ТР и хранения подвижного состава

Стадия	Лист	Листов
РП	18	

Распределительная сеть ~380/220В. Шкаф АР13, АР14. Схема принципиальная однолинейная

ГИПРОАВТОТРАНС г. Москва

Копировал: Коннова 25420-02 38 формат А2

Инв. № подл. | Подпись и дата | Взам. инв. №

Альбом 2

Обозначение кабеля, провода	Трасса: Начало	Трасса: Конец	Проход через трубу: Обозначение	Проход через трубу: Диаметр по стандарту, мм	Проход через трубу: Длина м	Протяжной ящик №	Кабель, провод по проекту: Марка	Кабель, провод по проекту: Кол. число и сечение жил	Кабель, провод по проекту: Длина м	Кабель, провод проложен: Марка	Кабель, провод проложен: Кол. число и сечение жил	Кабель, провод проложен: Длина м
В□-1Т		ТП шкаф 1					□	□	ком	плект	НЭС	
НАС1-1А	ТП, шкаф 2	АС1- конденсаторная установка					АВВГ	1(3х120+1х35)	6			
НАС1-1Б	ТП, шкаф 2	АС1- конденсаторная установка					АВВГ	1(3х120+1х35)	6			
АРМ2-1АТ	ТП, шкаф 3	производственный корпус ЕО, кузовных и окрасочных работ ТП, шкаф АРМ2					АВВГ	1(3х70+1х25)	ком	плект	НЭС	
АРМ2-1БТ	ТП, шкаф 3	производственный корпус ЕО, кузовных и окрасочных работ ТП, шкаф АРМ2					АВВГ	1(3х70+1х25)	ком	плект	НЭС	
САРЦМ-1А	ТП, шкаф 3	щит АРЦМ					АВВГ	1(3х70+1х25)	ко	мплект	НЭС	
САРЦМ-1Б	ТП, шкаф 3	щит АРЦМ					АВВГ	1(3х70+1х25)	ком	плект	НЭС	
Н□-ШН1-2АТ	ТП, шкаф 3	производственный корпус ЕО, кузовных и окрасочных работ, насосная; шкаф ШН1					АВВГ	1(3х70+1х25)	ком	плект	НЭС	
Н□-ШН1-2БТ	ТП, шкаф 3	производственный корпус ЕО, кузовных и окрасочных работ, насосная, шкаф ШН1					АВВГ	1(3х70+1х25)	ком	плект	НЭС	
Н□-РП1-1Т	ТП, шкаф 3	пост слива газа, шкаф РП1					АВВГ	1(3х70+1х25)	ком	плект	НЭС	
Н□-РП1-2Т	ТП, шкаф 3	пост слива газа, шкаф РП1					АВВГ	1(3х70+1х25)	ком	плект	НЭС	
Н□-1АТ	ТП, шкаф 3	производственный корпус ЕО, кузовных и окрасочных работ, ТП, шкаф 3					АВВГ	1(3х70+1х25)	ком	плект	НЭС	
Н□-1БТ	ТП, шкаф 3	производственный корпус ЕО, кузовных и окрасочных работ ТП, шкаф 3					АВВГ	1(3х70+1х25)	ком	плект	НЭС	
КАР3-3	пускатель КМАР3	автомат QFAP3					АВВГ	1(2х2,5)	1			
ВАР3-4	пускатель КМАР3	щит AD1					АВВГ	1(2х2,5)	15			
КАР4-3	пускатель КМАР4	автомат QFAP4					АВВГ	1(2х2,5)	1			
ВАР4-4	пускатель КМАР4	Щит AD1					АВВГ	1(2х2,5)	15			
КАР8-3	пускатель КМАР8	автомат QFAP8					АВВГ	1(2х2,5)	1			
qАР8-4	пускатель КМАР8	коробка ХТп					АВВГ	1(2х2,5)	20			
ВАР8-5	пускатель КМАР8	коробка ХТВ1					АВВГ	1(2х2,5)	15			
КАР10-5	пускатель КМАР10	автомат QFAP10					АВВГ	1(2х2,5)	1			

Обозначение кабеля, провода	Трасса: Начало	Трасса: Конец	Проход через трубу: Обозначение	Проход через трубу: Диаметр по стандарту, мм	Проход через трубу: Длина м	Протяжной ящик №	Кабель, провод по проекту: Марка	Кабель, провод по проекту: Кол. число и сечение жил	Кабель, провод по проекту: Длина м	Кабель, провод проложен: Марка	Кабель, провод проложен: Кол. число и сечение жил	Кабель, провод проложен: Длина, м
qАР10-6	Пускатель КМАР10	коробка ХТп					АВВГ	1(2х2,5)	3			
КАР11-3	Пускатель КМАР11	автомат QFAP11					АВВГ	1(2х2,5)	1			
qАР11-4	Пускатель КМАР11	коробка ХТп					АВВГ	1(2х2,5)	10			
КАР12-3	Пускатель КМАР12	автомат QFAP12					АВВГ	1(2х2,5)	1			
qАР12-4	Пускатель КМАР12	коробка ХТп					АВВГ	1(2х2,5)	10			
КАР13-3	Пускатель КМАР13	автомат QFAP13					АВВГ	1(2х2,5)	1			
qАР13-4	Пускатель КМАР13	коробка ХТп					АВВГ	1(2х2,5)	90			
КАР14-3	Пускатель КМАР14	автомат QFAP14					АВВГ	1(2х2,5)	1			
ВАР14-4	Пускатель КМАР14	Щит AD5					АВВГ	1(2х2,5)	150			
q159-4	Пускатель КМ159	коробка ХТп					АВВГ	1(2х2,5)	170			
q161-4	Пускатель КМ161	коробка ХТп					АВВГ	1(2х2,5)	100			
КАS165-3	Пускатель КМАS165	автомат QFAS165					АВВГ	1(2х2,5)	1			
ВАS165-4	Пускатель КМАS165	щит AD1					АВВГ	1(2х2,5)	15			
хТВ1-1	Щит AD1	коробка ХТВ1					АКВВГ	1(10х2,5)	20			
хТВ2-1	Щит AD5	коробка ХТВ2					АКВВГ	1(10х2,5)	30			
q□-	Коробка ХТп	АБК, комната механиков КПП					АКВВГ	1(37х2,5)	110			
ХТп-1												
Н16-2	Шкаф AS16	компрессор≠16М1	МН	20	3		ПВ1	4(1х1,5)	20			
Н16-3	Шкаф AS16	насос ≠ 16М2	МН	20	2		ПВ1	4(1х1,5)	16			
К16-4	Шкаф AS16	пульт AD16	МР	20	3		КВВБ	1(7х1,5)	40			
К16-5	Шкаф AS16	реле давления ≠ 16SP1					РПШ	2х1,5	3			
Н17-2	Шкаф AS17	компрессор≠17М1	МН	20	3		ПВ1	4(1х1,5)	20			
Н17-3	Шкаф AS17	насос ≠ 17М2	МН	20	2		ПВ1	4(1х1,5)	16			
К17-4	Шкаф AS17	Пульт AD17	МН	20	2		РПШ	6х1,5	20			
К17-5	Шкаф AS17	реле давления ≠17SP1					РПШ	2х1,5	3			
К30-3	пускатель КМ31	Коробка ХТ30					АКВВГ	1(7х2,5)	15			
К30-4	Коробка ХТ30	Кнопка ≠ 30SB1					АКВВГ	1(5х2,5)	8			
К30-5	Коробка ХТ30	Кнопка ≠ 30SB2					АКВВГ	1(5х2,5)	15			

Инв. № подл. | Подпись и дата | Взам. инв. №

Привязан

Инв. №

ГИП	Трушин		
Нач. отд.	Шинский		
Н. контр.	Кузнецов		
Гл. спец.	Афонина		
Инженер	Семашко		

ТП 503-1-107.92 ЭМ

Автотранспортное предприятие на 150 автомобилей смешанного парка

Производственный корпус ТО, ТР и хранение подвижного состава

Стадия	Лист	Листов
РП	19	

Кабельный журнал (начало)

Гипроавтотранс г. Москва

Копировал 25420-02 39 Формат А2

Альбом 2

Обозначение кабеля, провода	Трасса: Начало	Трасса: Конец	Проход через трубу: Обозначение	Проход через трубу: Диаметр по стандарту, мм.	Проход через трубу: Длина м	Протяжной ящик N	Кабель, провод по проекту: Марка	Кабель, провод по проекту: Кол. число и сечение жил	Кабель, провод по проекту: Длина м	Кабель, провод проложен: Марка	Кабель, провод проложен: Кол. число и сечение жил	Кабель, провод проложен: Длина, м
К30-6	Коробка ХТ30	Конечный выключатель ≠30 SQ1					АВВГ	1(2×2.5)	8			
К30-7	Коробка ХТ30	Конечный выключатель ≠30 SQ3					АКВВГ	1(4×2.5)	8			
К31-3	Пускатель КМ31	Коробка ХТ30					АКВВГ	1(7×2.5)	15			
К31-4	Коробка ХТ30	Конечный выключатель ≠31 SQ2					АВВГ	1(2×2.5)	8			
К31-5	Коробка ХТ30	Конечный выключатель ≠31 SQ4					АКВВГ	1(4×2.5)	8			
К32-3	Пускатель КМ32	Коробка ХТ32					АКВВГ	1(7×2.5)	23			
К32-4	Коробка ХТ32	Кнопка ≠32 SB1					АКВВГ	1(5×2.5)	8			
К32-5	Коробка ХТ32	Кнопка ≠32 SB2					АКВВГ	1(5×2.5)	23			
К32-6	Коробка ХТ32	Конечный выключатель ≠32 SQ1					АВВГ	1(2×2.5)	8			
К32-7	Коробка ХТ32	Конечный выключатель ≠32 SQ3					АКВВГ	1(4×2.5)	8			
К33-3	Пускатель КМ33	Коробка ХТ32					АКВВГ	1(7×2.5)	23			
К33-4	Коробка ХТ32	Конечный выключатель ≠33 SQ2					АВВГ	1(2×2.5)	8			
К33-5	Коробка ХТ32	Конечный выключатель ≠33 SQ4					АКВВГ	1(4×2.5)	8			
К49-3	Пускатель КМ49	Коробка ХТ49					АКВВГ	1(7×2.5)	15			
К49-4	Коробка ХТ49	Кнопка ≠49 SB1					АКВВГ	1(5×2.5)	8			
К49-5	Коробка ХТ49	Кнопка ≠49 SB2					АКВВГ	1(5×2.5)	15			
К49-6	Коробка ХТ49	Конечный выключатель ≠49 SQ1					АВВГ	1(2×2.5)	8			
К49-7	Коробка ХТ49	Конечный выключатель ≠49 SQ3					АКВВГ	1(4×2.5)	8			
К50-3	Пускатель КМ50	Коробка ХТ49					АКВВГ	1(7×2.5)	15			
К50-4	Коробка ХТ49	Конечный выключатель ≠50 SQ2					АВВГ	1(7×2.5)	8			
К50-5	Коробка ХТ49	Конечный выключатель ≠50 SQ4					АКВВГ	1(4×2.5)	8			
К51-3	Пускатель КМ51	Коробка ХТ51					АКВВГ	1(7×2.5)	23			
К51-4	Коробка ХТ51	Кнопка ≠51 SB1					АКВВГ	1(5×2.5)	8			
К51-5	Коробка ХТ51	Кнопка ≠51 SB2					АКВВГ	1(5×2.5)	23			
К51-6	Коробка ХТ51	Конечный выключатель ≠51 SQ1					АВВГ	1(2×2.5)	8			
К51-7	Коробка ХТ51	Конечный выключатель ≠51 SQ3					АКВВГ	1(4×2.5)	8			
К52-3	Пускатель КМ52	Коробка ХТ51					АКВВГ	1(7×2.5)	23			
К52-4	Коробка ХТ51	Конечный выключатель ≠52 SQ2					АВВГ	1(2×2.5)	8			
К52-5	Коробка ХТ51	Конечный выключатель ≠52 SQ4					АКВВГ	1(4×2.5)	8			
К70-3	Пускатель КМ70	Коробка ХТ70					АКВВГ	1(7×2.5)	15			
К70-4	Коробка ХТ70	Кнопка ≠70 SB1					АКВВГ	1(5×2.5)	8			
К70-5	Коробка ХТ70	Кнопка ≠70 SB2					АКВВГ	1(5×2.5)	15			
К70-6	Коробка ХТ70	Конечный выключатель ≠70 SQ1					АВВГ	1(2×2.5)	8			
К70-7	Коробка ХТ70	Конечный выключатель ≠70 SQ3					АКВВГ	1(4×2.5)	8			
К71-3	Пускатель КМ71	Коробка ХТ70					АКВВГ	1(7×2.5)	15			
К71-4	Коробка ХТ70	Конечный выключатель ≠71 SQ2					АВВГ	1(2×2.5)	8			
К71-5	Коробка ХТ70	Конечный выключатель ≠71 SQ4					АКВВГ	1(4×2.5)	8			
К72-3	Пускатель КМ72	Коробка ХТ72					АКВВГ	1(7×2.5)	23			
К72-4	Коробка ХТ72	Кнопка ≠72 SB1					АКВВГ	1(5×2.5)	8			
К72-5	Коробка ХТ72	Кнопка ≠72 SB2					АКВВГ	1(5×2.5)	23			
К72-6	Коробка ХТ72	Конечный выключатель ≠72 SQ1					АВВГ	1(2×2.5)	8			
К72-7	Коробка ХТ72	Конечный выключатель ≠72 SQ3					АКВВГ	1(4×2.5)	8			
К73-3	Пускатель КМ73	Коробка ХТ72					АКВВГ	1(7×2.5)	23			
К73-4	Коробка ХТ72	Конечный выключатель ≠73 SQ2					АВВГ	1(2×2.5)	8			
К73-5	Коробка ХТ72	Конечный выключатель ≠73 SQ4					АКВВГ	1(4×2.5)	8			
К84-3	Пускатель КМ84	Коробка ХТ84					АКВВГ	1(7×2.5)	15			
К84-4	Коробка ХТ84	Кнопка ≠84 SB1					АКВВГ	1(5×2.5)	8			
К84-5	Коробка ХТ84	Кнопка ≠84 SB2					АКВВГ	1(5×2.5)	15			
К84-6	Коробка ХТ84	Конечный выключатель ≠84 SQ1					АВВГ	1(2×2.5)	8			

Инв.№ подл. | Подпись и дата | Взам. инв.№

Привязан

Инв.№

ГИП	Трушин		
Нач. отд.	Шунский		
Н. контр.	Кузнецов		
Гл. спец.	Афонина		
Вед. инж.	Абрамова		
Вед. инж.	Семашко		

ТП 503-1-107.92 ЭМ

Автотранспортное предприятие на 150 автомобилей смешанного парка

Производственный корпус ТО, ТР и хранения подвижного состава

Стадия	Лист	Листов
РП	20	

Кабельный журнал (продолжение)

ГИПРОАВТОТРАНС г. Москва

Альбом 2

Обозначение кабеля, провода	Трасса: Начало	Трасса: Конец	Проход через трубы: Обозначение	Проход через трубы: Диаметр по стандарту, мм	Проход через трубы: Длина, м	Протяжной ящик N	Кабель, провод по проекту: Марка	Кабель, провод по проекту: Кол., число и сечение жил	Кабель, провод по проекту: Длина, м	Кабель, провод проложен: Марка	Кабель, провод проложен: Кол., число и сечение жил	Кабель, провод проложен: Длина, м
К 84-7	Коробка ХТ84	Конечный выключатель ≠ 84 SQ3					АКВВГ	1(4х2,5)	8			
К 85-3	Пускатель КМ85	Коробка ХТ84					АКВВГ	1(7х2,5)	15			
К 85-4	Коробка ХТ84	Конечный выключатель ≠ 85 SQ2					АВВГ	1(2х2,5)	8			
К 85-5	Коробка ХТ84	Конечный выключатель ≠ 85 SQ4.					АКВВГ	1(4х2,5)	8			
К 86-3	Пускатель КМ86	Коробка ХТ86					АКВВГ	1(7х2,5)	15			
К 86-4	Коробка ХТ86	Кнопка ≠ 86 SB1					АКВВГ	1(5х2,5)	8			
К 86-5	Коробка ХТ86	Кнопка ≠ 86 SB2					АКВВГ	1(5х2,5)	15			
К 86-6	Коробка ХТ86	Конечный выключатель ≠ 86 SQ1					АВВГ	1(2х2,5)	8			
К 86-7	Коробка ХТ86	Конечный выключатель ≠ 86 SQ3					АКВВГ	1(4х2,5)	8			
К 87-3	Пускатель КМ87	Коробка ХТ86					АКВВГ	1(7х2,5)	15			
К 87-4	Коробка ХТ86	Конечный выключатель ≠ 87 SQ2.					АВВГ	1(2х2,5)	8			
К 87-5	Коробка ХТ86	Конечный выключатель ≠ 87 SQ4					АКВВГ	1(4х2,5)	8			
К 65-3	Ящик АВ65	Ящик АВ 92					АКВВГ	1(10х2,5)	2			
К 101-3	Кнопка SB11	Ящик АВ101	МН	20	5		АВВГ	1(2х2,5)	30			
К 101-4	Пускатель КМ11	Ящик АВ101	МН	20	5		АВВГ	1(7х2,5)	30			
К 101-5	Кнопка SB11	Пускатель КМ11					АВВГ	1(2х2,5)	2			
К 102-3	Кнопка SB14	Ящик АВ102	ПТ МН	20 20	5 2		АВВГ	1(2х2,5)	18			
К 102-4	Пускатель КМ14	Ящик АВ102	ПТ МН	20 20	5 2		АВВГ	1(2х2,5)	18			
К 102-5	Кнопка SB14	Пускатель КМ14					АВВГ	1(2х2,5)	2			
К 134-3	Ящик АВ134	Ящик АД134					АКВВГ	1(10х2,5)	2			
К 134-4	Ящик АД134	Кнопка АН134					КВВБГ	1(7х1,5)	25			
К 134-5	Ящик АД134	Коробка ХТ81					АВВГ	1(2х2,5)	3			
К 136-3	Ящик АВ136	Ящик АД136					АКВВГ	1(10х2,5)	2			
К 136-4	Ящик АД136	Кнопка АН136					КВВБГ	1(7х1,5)	25			
К 136-5	Ящик АД136	Коробка ХТ81					АВВГ	1(2х2,5)	3			
К 138-3	Ящик АВ138	Ящик АД138					АКВВГ	1(10х2,5)	2			
К 138-4	Ящик АД138	Кнопка АН138					КВВБГ	1(7х1,5)	25			
К 138-5	Ящик АД138	Коробка ХТ81					АВВГ	1(2х2,5)	3			
К 140-3	Ящик АВ140	Ящик АД140					АКВВГ	1(10х2,5)	2			
К 140-4	Ящик АД140	Кнопка АН140					КВВБГ	1(7х1,5)	35			
К 140-5	Ящик АД140	Коробка ХТ82					АВВГ	1(2х2,5)	3			
К 142-3	Ящик АВ142	Ящик АД142					АКВВГ	1(10х2,5)	2			
К 142-4	Ящик АД142	Кнопка АН142					КВВБГ	1(7х1,5)	15			
К 142-5	Ящик АД142	Коробка ХТ82					АВВГ	1(2х2,5)	3			
К 144-3	Ящик АВ144	Ящик АД144					АКВВГ	1(10х2,5)	2			
К 144-4	Ящик АД144	Кнопка АН144					КВВБГ	1(7х1,5)	15			
К 144-5	Ящик АД144	Коробка ХТ82					АВВГ	1(2х2,5)	3			
К 146-3	Ящик АВ146	Ящик АД146					АКВВГ	1(10х2,5)	2			
К 146-4	Ящик АД146	Кнопка АН146					КВВБГ	1(7х1,5)	10			
К 146-5	Ящик АД146	Коробка ХТ82					АВВГ	1(2х2,5)	3			

Потребность кабелей и проводов длина, м

Число и сечение жил, напряжение	Марка: АВВГ	РПШ	АКВВГ	КВВБГ	ПВ1
2х1,5 660В	—	6	—	—	—
6х1,5 "	—	20	—	—	—
7х1,5 "	—	—	—	140	—
2х2,5 "	879	—	—	—	—
4х2,5 "	—	—	136	—	—
5х2,5 "	—	—	208	—	—
7х2,5 "	—	—	290	—	—
10х2,5 "	—	—	66	—	—
37х2,5 "	—	—	110	—	—
1,5 "	—	—	—	—	72
3х120+1х35 1000В	12	—	—	—	—

Потребность труб

Обозначение по стандарту	Диаметр по стандарту мм	Длина, м
ПТ	20	10
МН	20	26
МР	20	3

Инв. N подл. | Подпись и дата | Взам. инв. N

Привязан:

Инв. N

ГИП	Трушин		8.92
Нач. отд.	Шумский		
Н. контр.	Кузнецов		
Гл. спец.	Афонина		
Вед. инж.	Абрамова		
Вед. инж.	Семашко		

ТП 503-1-107.92 ЭМ

Автотранспортное предприятие на 150 автомобилей смешанного парка.

Производственный корпус ТО, ТР и хранения подвижного состава.

Стадия: РП | Лист: 21 | Листов:

Кабельный журнал (окончание). Потребность кабелей, проводов и труб.

Гипроавтотранс г. Москва

Копировал Марченко 25420-02 41 Формат А2

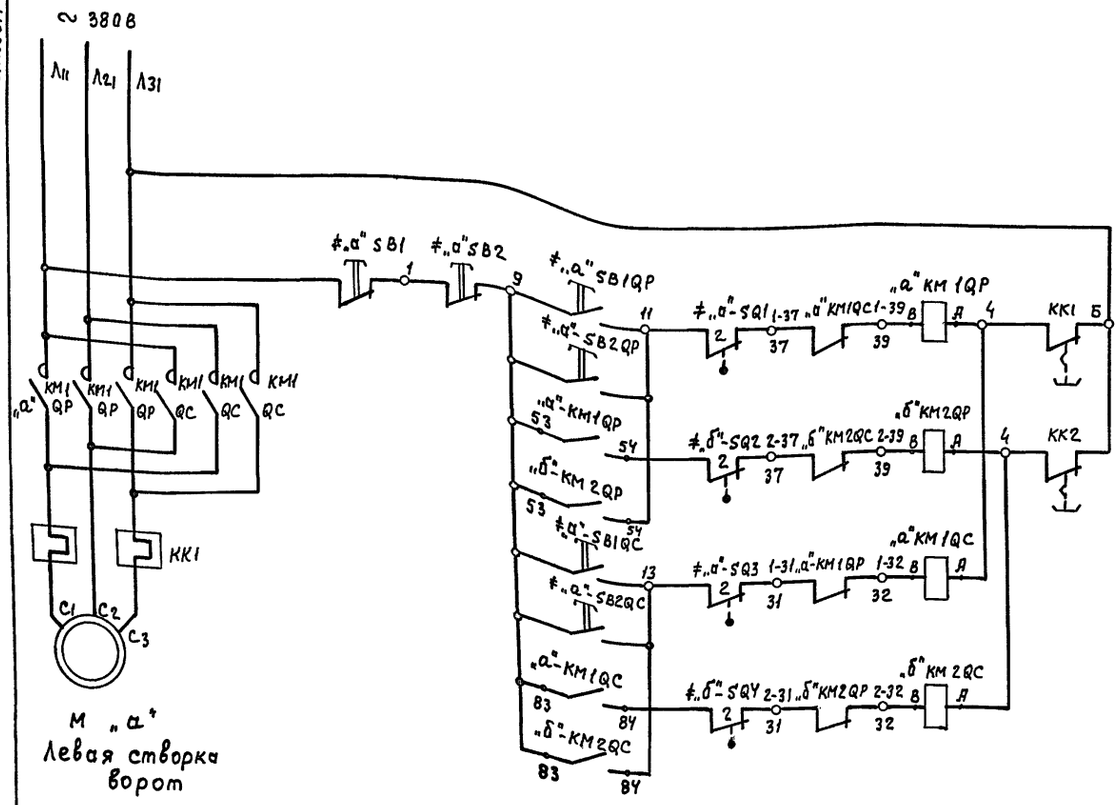

Поз. обозначение	Наименование	Кол.	Примечание
	У механизма		
М „а" М „б"	Двигатель 4А80А4У, 1.1 кВт; 2.76А	2	см. таблицу применения
≠„а" SQ1 ≠„а" SQ3 ≠„б" SQ2 ≠„б" SQ4	Выключатель конечный ВК 200Б	4	Комплектно с механизмом ворот
≠„а" SB1 ≠„а" SB2	Кнопка управления ПКЕ 222-3У2	2	См. таблицу применения
	По месту		
КМ „а" КМ „б"	Пускатель магнитный ПМЛ-161102 В реверсивный с катушкой 380В с Iз + 2р с 2 мз контактными приставками ПКЛ-2004, реле РТЛ-100804; 3.2 А	2	см. таблицу применения

Выключатели конечные положения полотен ворот

ВК-200Б					
Полотно	Выключатель		Ворота открыты	Ворота закрыты	Назначение цепи
Левое	≠„а"SQ1	1	×	—	не используется
		2	—	×	Отключение двигателя при открытых воротах
	≠„а"SQ3	1	—	×	Включение воздушной завесы
		2	×	—	Отключение двигателя при закрытых воротах
Правое	≠„б"SQ2	1	×	—	не используется
		2	—	×	Отключение двигателя при открытых воротах
	≠„б"SQ4	1	—	×	Включение воздушной завесы
		2	×	—	Отключение двигателя при закрытых воротах

Таблица применения

Привод ворот		Конечный выключатель		Воздушные завесы	
„а"	„б"	„а"	„б"	Привод	Обозначение
30	31	30	31	158; 157	У8
32	33	32	33	156; 155	У7
49	50	49	50	131; 130	У1
51	52	51	52	129; 128	У2
70	71	70	71	151; 152	У5
72	73	72	73	153; 154	У6
84	85	84	85	159; 160	У3
86	87	86	87	161; 162	У4

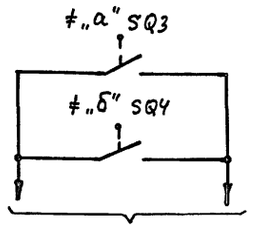

В схему воздушных завес (комплект марки А.СТ)

Взам. инв. N | Подпись и дата | Инв. N подл.

Привязан

Инв. N

ГИП	Трушин		
Нач. отд.	Шунский		
Н. контр.	Кузнецов		
Гл. спец.	Афонина		
Вед. инж.	Семашко		

ТП 503-1-107.92 ЭМ

Автотранспортное предприятие на 150 автомобилей смешанного парка

Производственный корпус ТО, ТР и хранения подвижного состава

стадия	лист	листов
РП	22	

Ворота М30÷М33; М49÷М52; М70÷73; М84÷М87 схема принципиальная управления

ГИПРОАВТОТРАНС г. Москва

25420-02 42 Копировал Максимова Формат А2

Альбом 2

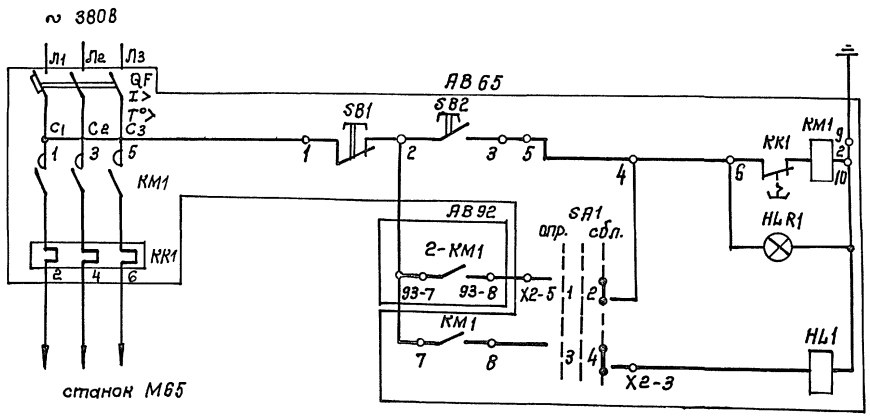

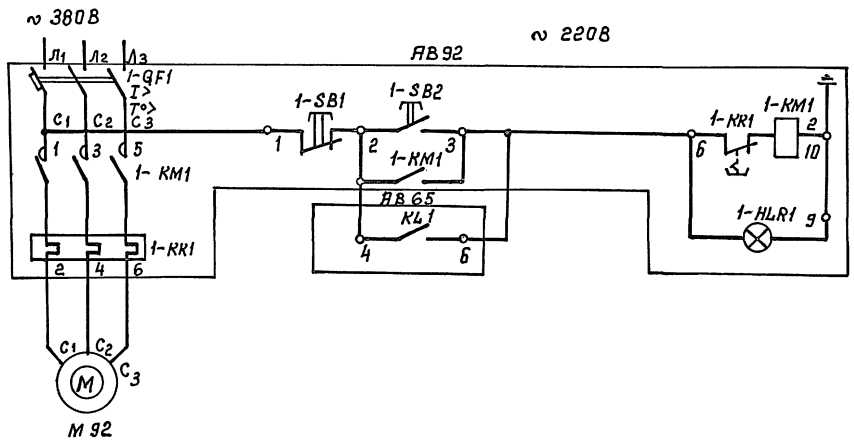

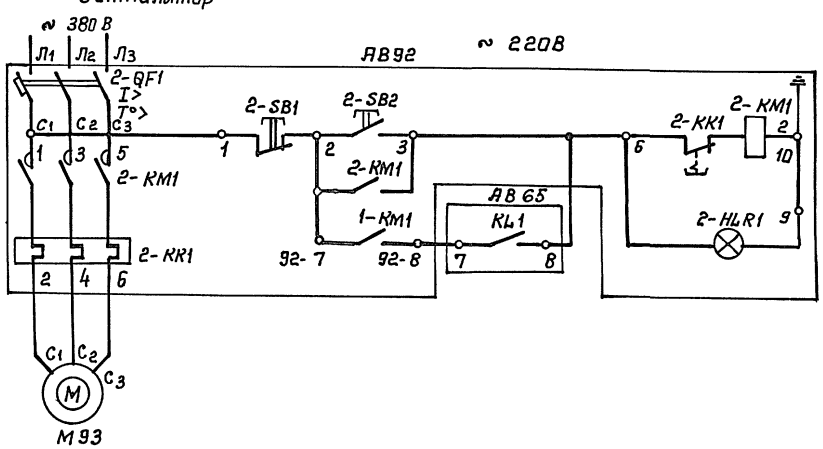

Поз. обозначение	Наименование	Кол.	Примечание
	У механизма		
М65	Станок ; ~ 380В; 50 гц.; 5,3 кВт; 11,5 А	1	
М92 М93	Двигатель ~ 380 В; 50 гц; 1,5 кВт Iн - 3,3 А	2	
АВ65	Ящик управления Я5141 – 3174УХЛ4 Цепи управления ~ 220В	1	
	QF - выключатель автоматический Iнрасц 16 А		
	КК - реле тепловое Iн - 12,5 А		
АВ92	Ящик управления Я5114-2674УХЛ4-26 Цепи управления ~ 220В	1	
	QF1 QF2 } выключатель автоматический Iн расц. – 5А		
	КК1 КК2 } реле тепловое, Iн-4А		

1. Схема предусматривает блокировку питания станка с работой вытяжных вентиляторов.
2. Включение систем предусматривается кнопкой SB, установленной в ящике управления АВ65. При этом включаются оба вентилятора и подается питание к станку. Включение двигателя самого станка производится пусковой аппаратурой, входящей в комплект оборудования станка.
3. При остановке одного из вентиляторов отключается питание станка.
4. Схема предусматривает также возможность опробования каждого агрегата в отдельности. Выбор режима управления осуществляется ключом SA1.

Инв.№ подл. | Подпись и дата | Взам. инв.№

Привязан:

Инв. №

ТП 503-1-107.92			ЭМ
Автотранспортное предприятие на 150 автомобилей смешанного парка			
Производственный корпус ТО, ТР и хранения подвижного состава	Стадия	Лист	Листов
	РП	23	
Блокировка питания станка М65 с вентиляторами М92;М93 схема принципиальная управления	ГИПРОАВТОТРАНС г. Москва		

ГИП	Трушин	11.92
Нач. отд.	Шунский	
Н. контр.	Кузнецов	
Гл. спец.	Афонина	
Вед. инж.	Семашко	

Копировал: Каннова 25420-02 43 Формат А2

Альбом 2

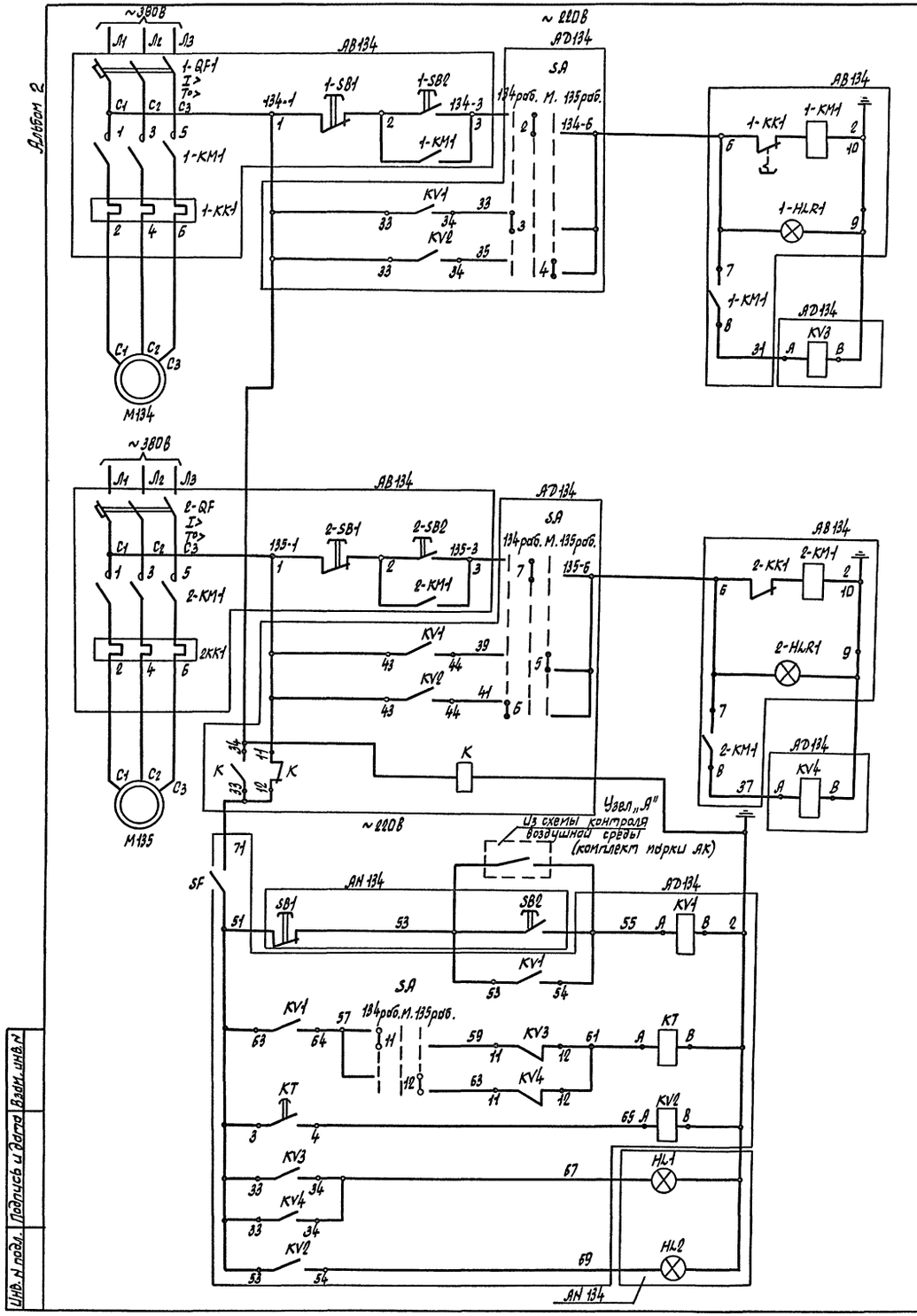

SA

Избиратель управления

УП5313-Ф150										
Номер секции	Номер контакта		Положение рукоятки							
			—		134раб.		Мест.		135раб.	
			−90°		−45°		0°		+45°	
	Л	П	Л	П	Л	П	Л	П	Л	П
I	1	2	X					X		
II	3	4			X					X
III	5	6				X			X	
IV	7	8		X			X			
V	9	10	X					X		
VI	11	12			X					X *

* не используется

Поз. обозначение	Наименование	Кол.	Примечание
	У механизма		
М134 М135	Двигатель	2	см. таблицу применения
АВ134	Ящик управления Я5114-074 УХЛ4-0 цепи управления ~220В.	1	см. таблицу применения
	QF1,2 - выключатель автоматический		
	КК1;2 - реле тепловое		
	Ящик АД134		
SF	Пакетный выключатель ПВ1-16У3; исп. 2, 220В, 50Гц	1	
KT	Реле времени РКВ11-33-122УХЛ ~220В. Выд. времени 15 сек.	1	
KV1; KV2	Реле промежуточное ПЭ37-42У3; ~220В.	2	
K; KV3; KV4	Реле промежуточное ПЭ37-22У3; ~220В.	3	
SA	Избиратель управления УП5313-Ф150	1	
	По месту		
SB1; SB2 HL1; HL2	Пост кнопочный АН		см. таблицу применения

Таблица применения

Обозначение вентсистемы	Обозначение привода	Двигатель	Ящик управления: QF уставка автомата А	Ящик управления: КК реле тепловое А	Ящик управления: Тип	Ящик управления: Обозначение	Щит автоматизации обозначение	Пост кнопочный: Тип	Пост кнопочный: Обозначение
В-13	М134 / М135	В 80В4 1,5 квт 3,55 А	5	4	Я5114-267ЧУХЛ4-26	АВ134	АД134	ПКУ15-21.141.54У2	АН134
В-15	М136 / М137		5	4		АВ136	АД136		АН136
В-14	М138 / М139		5	4		АВ138	АД138		АН138
В-23	М144 / М145		5	4		АВ144	АД144		АН144
В-24	М146 / М147		5	4		АВ146	АД146		АН146
В-25	М140 / М141	В 100S4 3 квт 6,9 А	10	8	Я5114-297ЧУХЛ4-29	АВ140	АД140		АН140
В-22	М142 / М143		10	8		АВ142	АД142		АН142

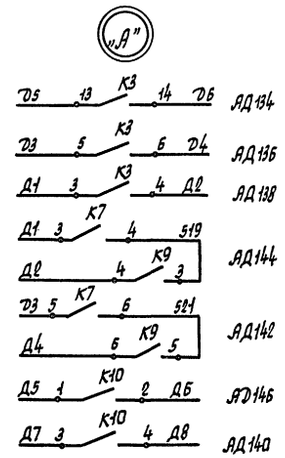

Схема составлена для приводов М134; М135. Для остальных приводов схема аналогична. Цифры в правой части обозначении аппаратов обозначают номера приводов и меняются соответственно с их номерами.

Ключ SA в положении „местное" устанавливать только для наладочного режима.

Привязан:	ГИП	Трушин		4.92	ТП 503-1-107.92 ЭМ
	Нач. отд.	Шунский			Автотранспортное предприятие на 150 автомобилей смешанного парка.
	Н. контр.	Кузнецов			Производственный корпус ТО, ТР и хранения подвижного состава.
	Гл. спец.	Афонина			Стадия: РП; Лист: 24; Листов:
Инв. N	Вед. инж.	Семашко			Вентиляторы М134 ÷ М147. Схема принципиальная управления
					Гипроавтотранс г. Москва

Инв. N подл. | Подпись и дата | Взам. инв. N

Копировал Марченко 25420-02 44 Формат А2

Альбом 2

Схема принципиальная управления

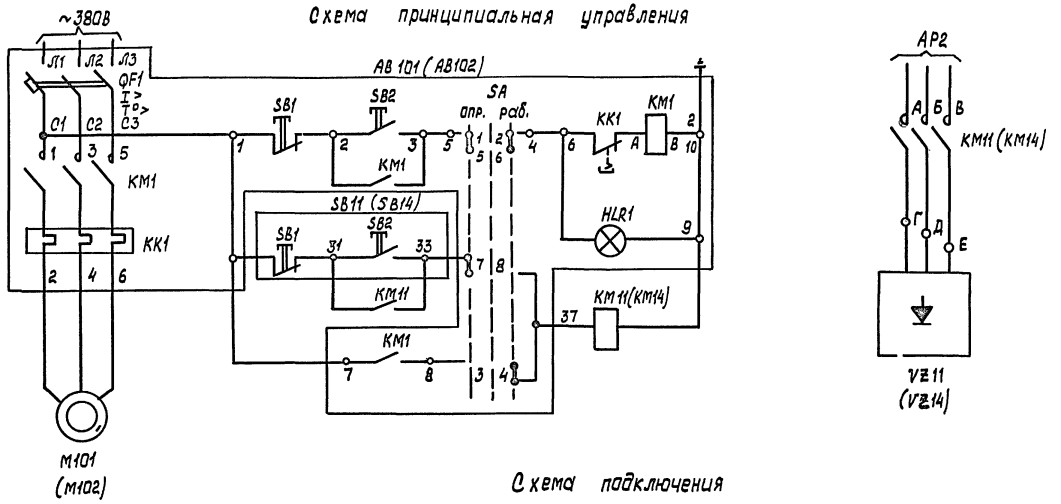

Схема подключения

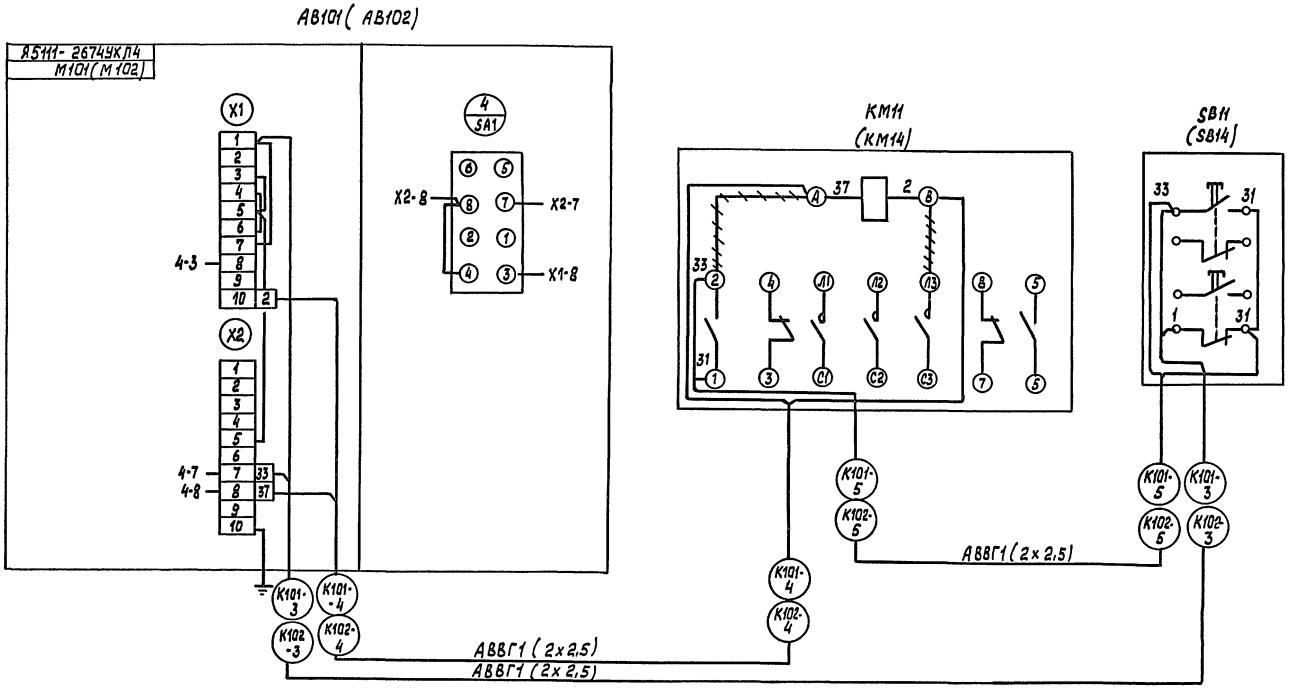

Поз. обозначения	Наименование	Кол.	Примечание
	У механизма		
M101 (M102)	Двигатель 4А80А4, 1,1 квт, 2,76 А	1	
AB101 (AB102)	Ящик управления Я5111-2674УХЛ4 Цепи управления 220В	1	
	QF-автоматический выключатель-5А		
	KK1-реле тепловое-4А		
	по месту		
KM11 (KM14)	Пускатель магнитный ПМЛ111002В	1	
SB11 (SB14)	Кнопка управления ПКЕ722-2У2	1	

демонтировать

Привязан	ГИП	Трушин		12.92
	Нач. отд.	Шунский		
	Н. контр.	Кузнецов		
	Гл. спец.	Афонина		
Инв. №	Вед. инж.	Семашко		

ТП 503-1-107.92 ЭМ

Автотранспортное предприятие на 150 автомобилей смешанного парка

Производственный корпус ТО, ТР и хранения подвижного состава

Стадия	Лист	Листов
РП	25	

Блокировка питания зарядных агрегатов VZ11, VZ14 с вентиляторами M101, M102. Схема принципиальная управления. Схема подключения

ГИПРОАВТОТРАНС г. Москва

Инв. № подл. | Подпись и дата | Взам. инв. №

Копировал 25420-02 45 Формат А2

Альбом 2

Схема принципиальная управления КМ „а"

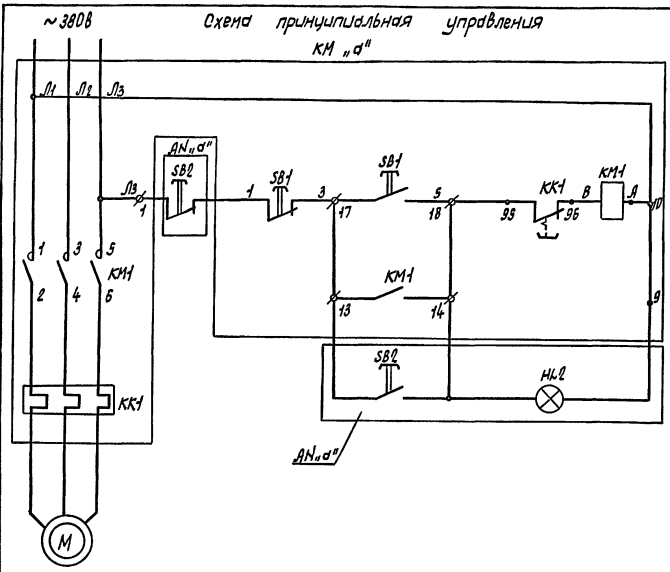

Таблица применения N1

Обозначение привода „а"	Обозначение вент. системы „в"	Двигатель	Магнитный пускатель: реле тепловое	Магнитный пускатель: значение тока	Магнитный пускатель: тип	Магнитный пускатель: обозначение	Кнопочный пост: обозначение
100	В-3	4АА63В4У3 0,37кВт; 1,2А	РТЛ100604	1,3А	ПМЛ 1220028	КМ100	АN100
103	В-4	4АА80А4У3 1,1кВт; 2,76А	РТЛ100804	3,2А		КМ103	АN103
104	В-10	4АА56А4У3 0,12кВт; 0,44А	РТЛ1004 04	0,52А		КМ104	АN104
105	В-9	4АА50А4У3 0,06кВт; 0,31А	РТЛ100304	0,32А		КМ105	АN105
106	В-17	4АА63В4У3 0,37кВт; 1,2А	РТЛ100604	1,3А		КМ106	АN106
107	В-11	В80А4У3 1,1кВт; 2,65А	РТЛ100804	3,2А		КМ107	АN107
108	В-2	В80В4У3 1,5кВт; 3,55А	РТЛ100804	3,2А		КМ108	АN108
109	В-7	В63А4У3 0,25кВт; 0,73А	РТЛ100504	0,8А		КМ109	АN109
110	В-1	4АА50А4У3 0,06кВт; 0,31А	РТЛ100304	0,32А		КМ110	АN110
111	В-8	4АА63В2У3 0,55кВт; 1,33А	РТЛ100604	1,3А		КМ111	АN111
118	В-19	4А80А4У3 1,1кВт; 2,76А	РТЛ100804	3,2А		КМ118	АN118
119	В-20	4АА63А4У3 0,37кВт; 1,2А	РТЛ100604	1,3А		КМ119	АN119
120	В-12	В80В4У3 1,5кВт; 3,55А	РТЛ100804	3,2А		КМ120	АN120
121	В-16	В80В4У3 1,5кВт; 3,55А	РТЛ100804	3,2А		КМ121	АN121
122	В-18	АИР80В6 1,1кВт; 3,05А	РТЛ100804	3,2А		КМ122	АN122
124	В-21	В200М6 22кВт; 41,5А	РТЛ205704	45А	ПМЛ 4220028	КМ124	АN124

Поз. обозначение	Наименование	Кол.	Примечание
	У механизма		
М	Двигатель; ~380В; кВт; А	1	См. таблицу применения
КМ	Магнитный пускатель ПМЛ	1	
	Катушка ~380В		
	По месту		
SB2	Пост управления	1	АN см. таблицу применения
НЛ2	Кнопочный ПКУ 15-24.131.54 У2		

Схема подключения

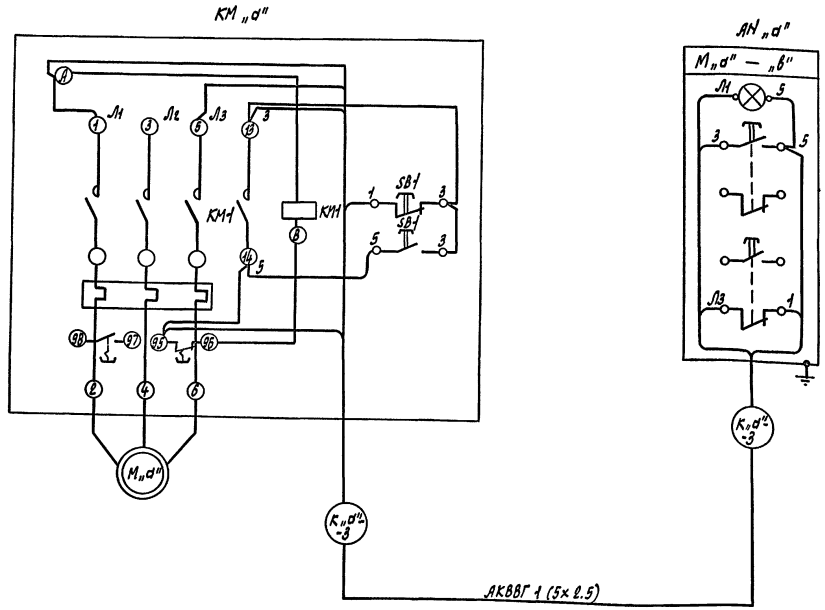

Привязан:

Инв. N

ГИП	Трушин		
Нач. отд.	Шинский		
Н. контр.	Кузнецов		
Гл. спец.	Афонина		
Вед. инж.	Семешко		

ТП 503-1-107.92 ЭМ

Автотранспортное предприятие на 150 автомобилей смешанного парка.

Производственный корпус ТО, ТР и хранения подвижного состава.

Стадия	Лист	Листов
РП	26	

Вентиляторы М100; М103÷М111; М118÷М122; М124. Схема принципиальная управления. Схема подключения.

Гипроавтотранс г. Москва

Копировал Марченко 25420-02 46

Формат А2

Инв. N подл. | Подпись и дата | Взам. инв. N

Альбом 2

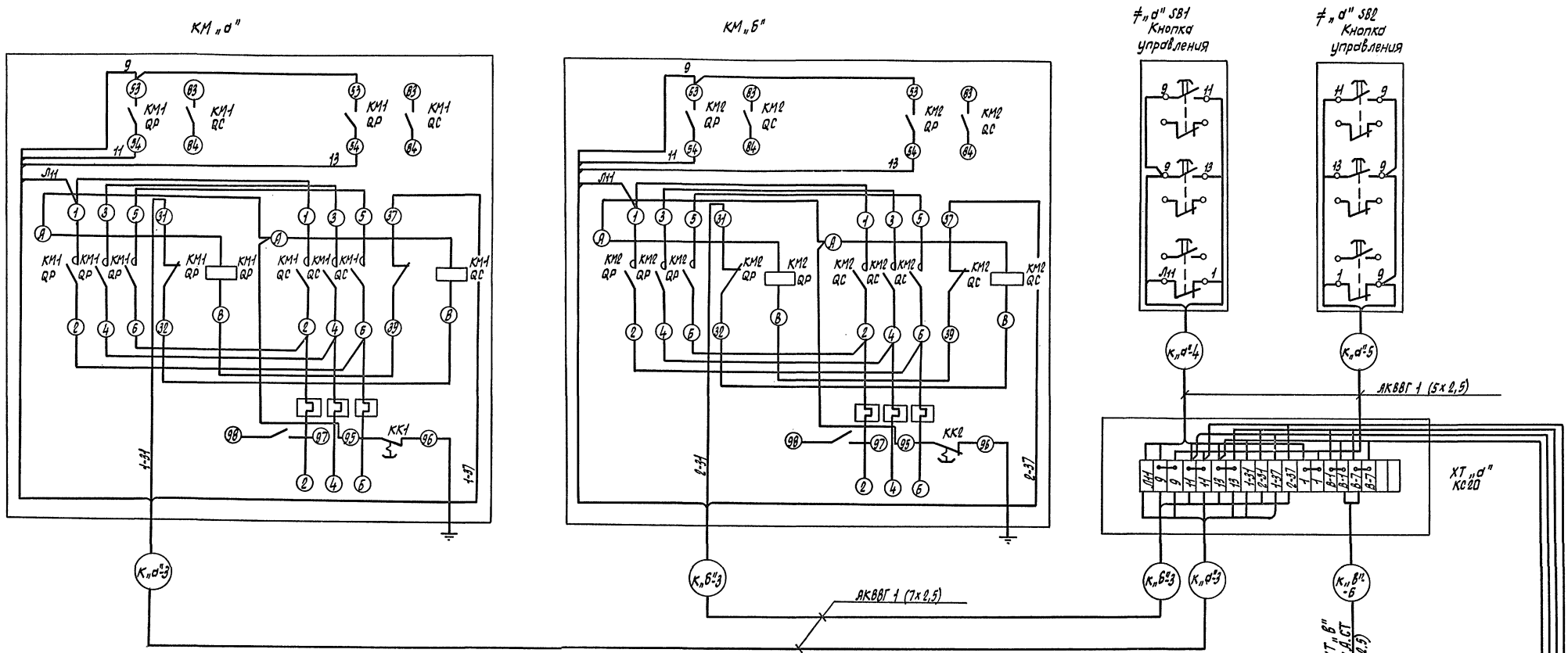

Таблица применения

Обозначение привода		Обозначение и маркировка контактов, номера кабеля и клеммной коробки из схемы комплекта „АСТ"
„а"	„б"	„в"
30	31	155
32	33	157
49	50	130
51	52	128
70	71	151
72	73	153
84	85	159
86	87	161

Конечные выключатели

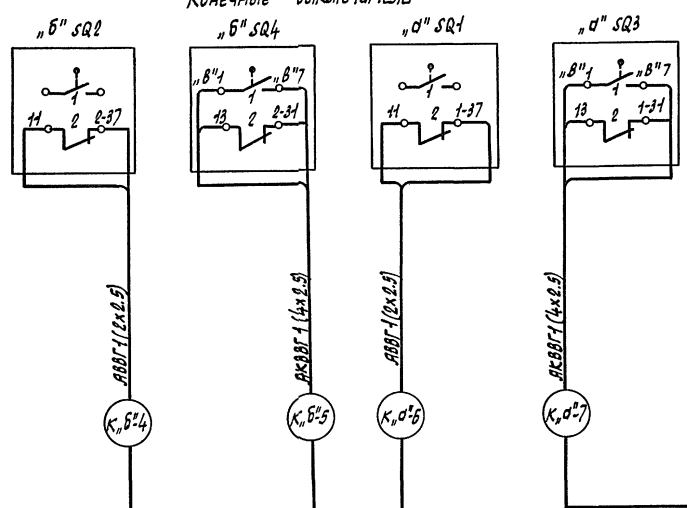

ГИП	Трушин		11.92
Нач. отд.	Шунский		
Н. контр.	Кузнецов		
Гл. спец.	Афонина		
Вед. инж.	Семищко		

Привязан:

Инв. N

ТП 503-1-107.92 ЭМ

Автотранспортное предприятие на 150 автомобилей смешанного парка.

Производственный корпус ТО, ТР и хранения подвижного состава.

Стадия	Лист	Листов
РП	27	

Ворота М30 ÷ М33; М49 ÷ М52; М70 ÷ М73; М84 ÷ М87. Цепи управления. Схема подключения.

Гипроавтотранс г. Москва

Инв. N подл. | Подпись и дата | Взам. инв. N

Копировал Марченко 25420-02 47 Формат А2

Альбом 2

АВ65

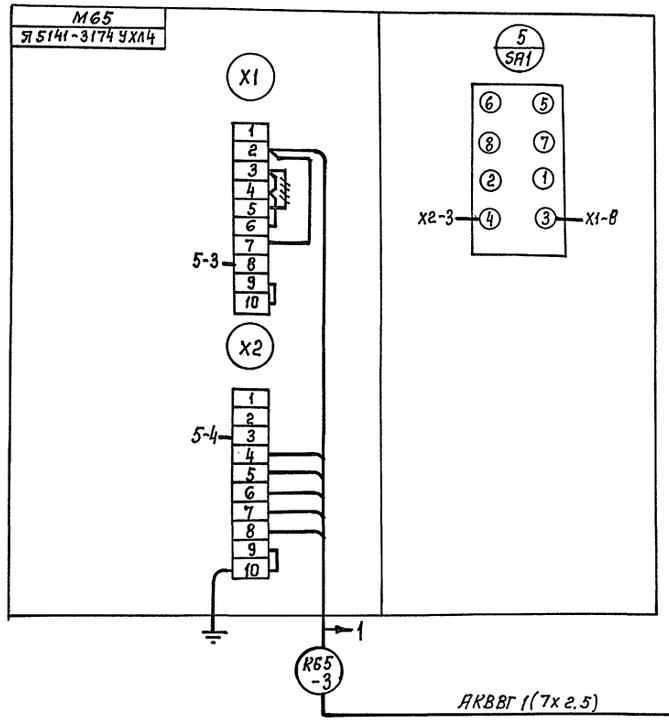

АВ92

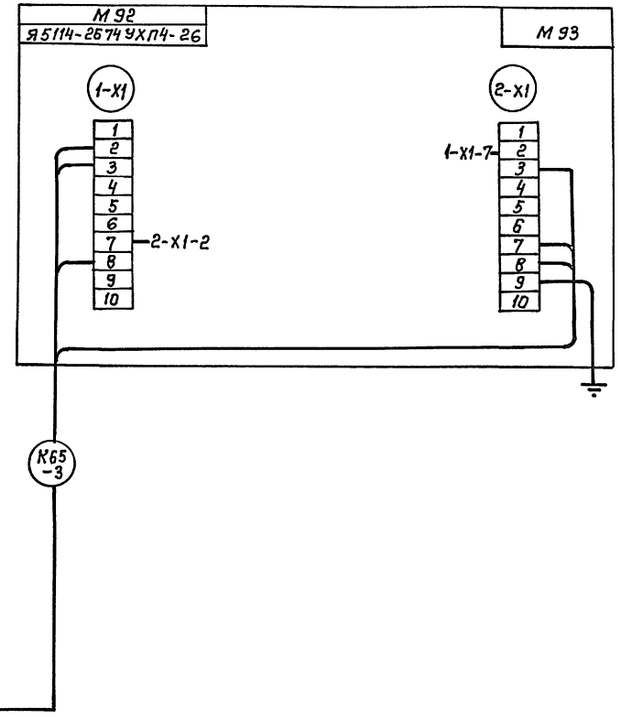

АКВВГ 1(7х2.5)

демонтировать

Привязан:				ТП 503-1-107.92 ЭМ		
				Автотранспортное предприятие на 150 автомобилей смешанного парка		
	ГИП	Трушин		Производственный корпус ТО, ТР и хранения подвижного состава	Стадия	Лист	Листов
	Нач.отд.	Шунский			РП	28	
	Н.контр	Кузнецов		Блокировка питания станка М65 с вентиляторами М92; М93 Цепи управления. Схема подключения.	ГИПРОАВТОТРАНС г. Москва	
	Гл.спец	Афонина				
Инв. №	Вед.инж	Семашко				

Копировал: Коннова 25420-02 48 формат А2

Инв.№подл. | Подпись и дата | Взам.инв.№

Альбом 2

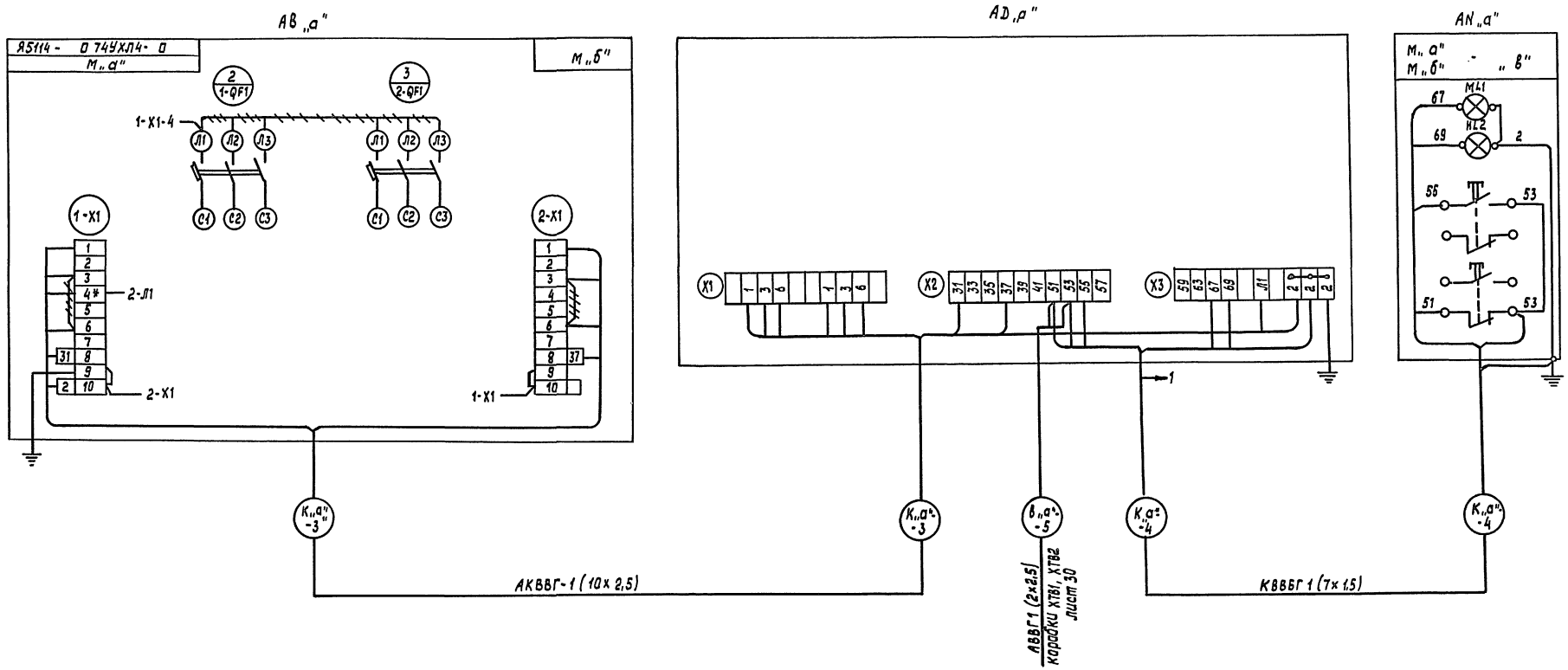

Таблица применения

Обозначение привода -м		вентсистемы
„а"	„б"	„в"
134	135	В-13
136	137	В-15
138	139	В-14
140	141	В-25
142	143	В-22
144	145	В-23
146	147	В-24

* – домаркировать

~~####~~ – демонтировать

Инв. № подл. | Подпись и дата | Взам. инв. №

				ТП 503-1-107.92	
				Автотранспортное предприятие на 150 автомобилей смешанного парка	
Привязан				Производственный корпус ТО, ТР и хранения подвижного состава	Стадия: РП; Лист: 29; Листов:
	ГИП	Трушин		Вентиляторы М134÷М147. Цепи управления. Схема подключения.	Гипроавтотранс г. Москва
	Нач. отд.	Шунский			
	Н. контр.	Кузнецов			
	Гл. спец.	Афанина			
Инв. №	Вед. инж.	Семашко			

Копировал 25420-02 49 Формат А2

Альбом 2

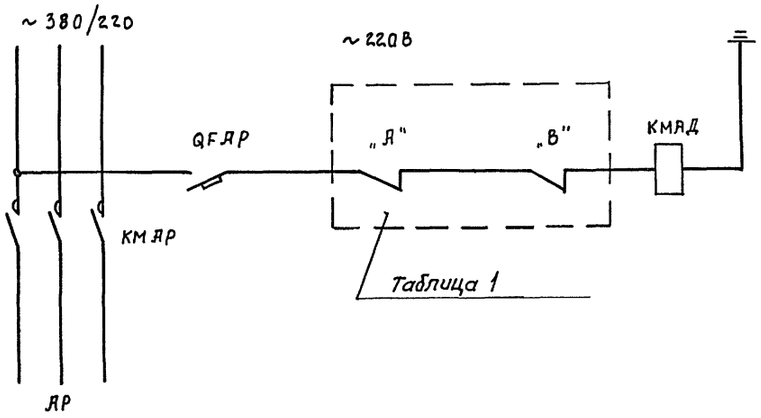

Поз. обозначение	Наименование	Кол	Примечание
QF АР	Автоматический выключатель АП 50Б-2М; Iн-1.6 А Iотс.-3.5 Iн	9	
КМ АР	Магнитный пускатель ПМЛ 2110 02	2	АР10; АР12
	ПМЛ 3110 02	1	АР11
	ПМЛ 4110 02	2	АР3; АР13
	ПМЛ 5110 02	1	АР14
	ПМЛ 6110 02	3	АР4; АР8; АS 165

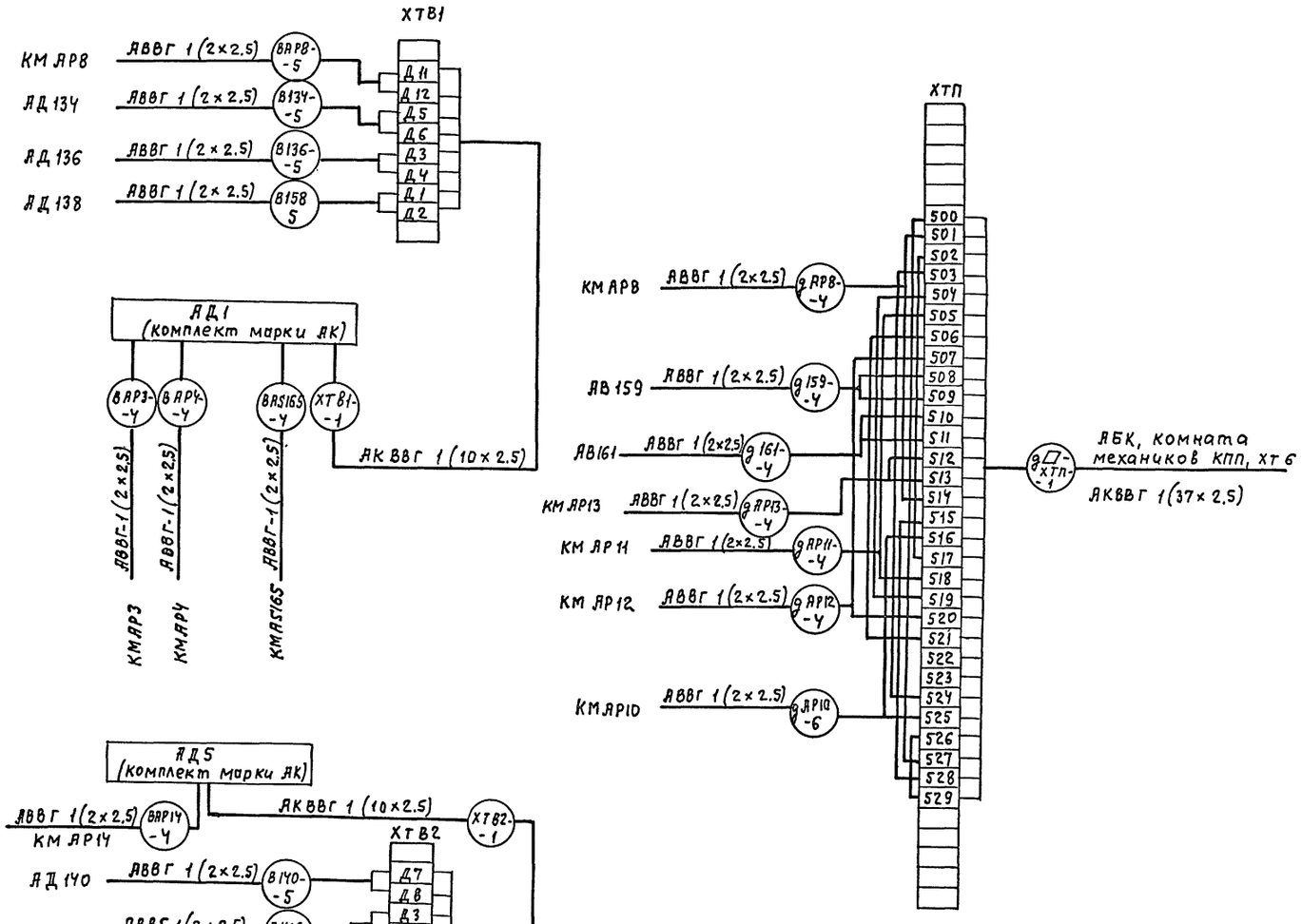

Таблица 1

Шкафы силовые	Из схемы пожарной сигнализации „А"	Из схемы контроля газовой среды „В"
АР3	—	Д7 21 К3 22 Д8
АР4	—	Д9 31 К3 32 21 К2 22 Д10
АР8	514 КМ7 515 528 КМ3 529 526 КМ2 527 500 КМ5 501	Д11 21 К4 22 Д12
АР10	516 КМ7 517 502 КМ5 503 524 КМ1 525	—
АР11	518 КМ7 519 504 КМ5 505	—
АР12	520 КМ8 521 506 КМ5 507	—
АР13	512 КМ7 513	—
АР14	—	Д9 21 К7 22 21 К9 22 Д10
АS165	—	Д13 31 К4 32 Д14
АВ 159	508 КМ6 509	—
АВ 161	510 КМ6 511	—

Взам. инв. № | Подпись и дата | Инв. № подл.

Привязан

Инв. №

ТП 503-1-107.92			ЭМ
Автотранспортное предприятие на 150 автомобилей смешанного парка			
Производственный Корпус ТО, ТР и хранения подвижного состава	Стадия	Лист	Листов
	РП	30	
Отключение оборудования при пожаре. Схема принципиальная управления и подключения	ГИПРОАВТОТРАНС г. Москва		

ГИП	Трушин	
Нач. отд.	Щунский	
Н. контр.	Кузнецов	
Гл. спец.	Афонина	
Вед. инж.	Семашко	

25420-02 50

Копировал Максимова

Формат А2

Альбом 2

Участок ТО и ТР

Промкладовая

Кладовая шин

Шиномонтаж. Мой участок

Кладовая масел

Компрессорная

Участок ОГМ

Под перекрытием

ИРК

Кислотная

Аппаратная

Аккумуляторный участок

Участок ремонта приборов системы питания и электрооборудования

Газоанализаторная

Через проходную плиту

Склад агрегатов

Склад запасных частей агрегатов и материалов

ИТП

ТП-1

Фрагмент Лист 33

В административно-бытовой корпус

Шкаф 2

Нач. отд. ПВ			
Начальник АСО	Низомов		
Нач. отд. ТХ	Пугин		
Нач. отд. ВК	Маршинов		
Взам. инв. №			
Подпись и дата			
Инв. № подл.			

ГИП	Трушин		11.92
Нач. отд.	Шунский		
Н. контр.	Кузнецов		
Гл. спец.	Кузнецов		
Вед. инж.	Абрамова		

Привязан:

Инв. №

ТП 503-1-107.92 ЭМ

Автотранспортное предприятие на 150 автомобилей смешанного парка

Производственный корпус ТО, ТР и хранения подвижного состава

Стадия	Лист	Листов
РП	31	

Кабельная раскладка. План на отм. 0.000 между осями 1...3, А...Ж.

ГИПРОАВТОТРАНС г. Москва

Копировал Коннова. 25420-02 51 Формат А2

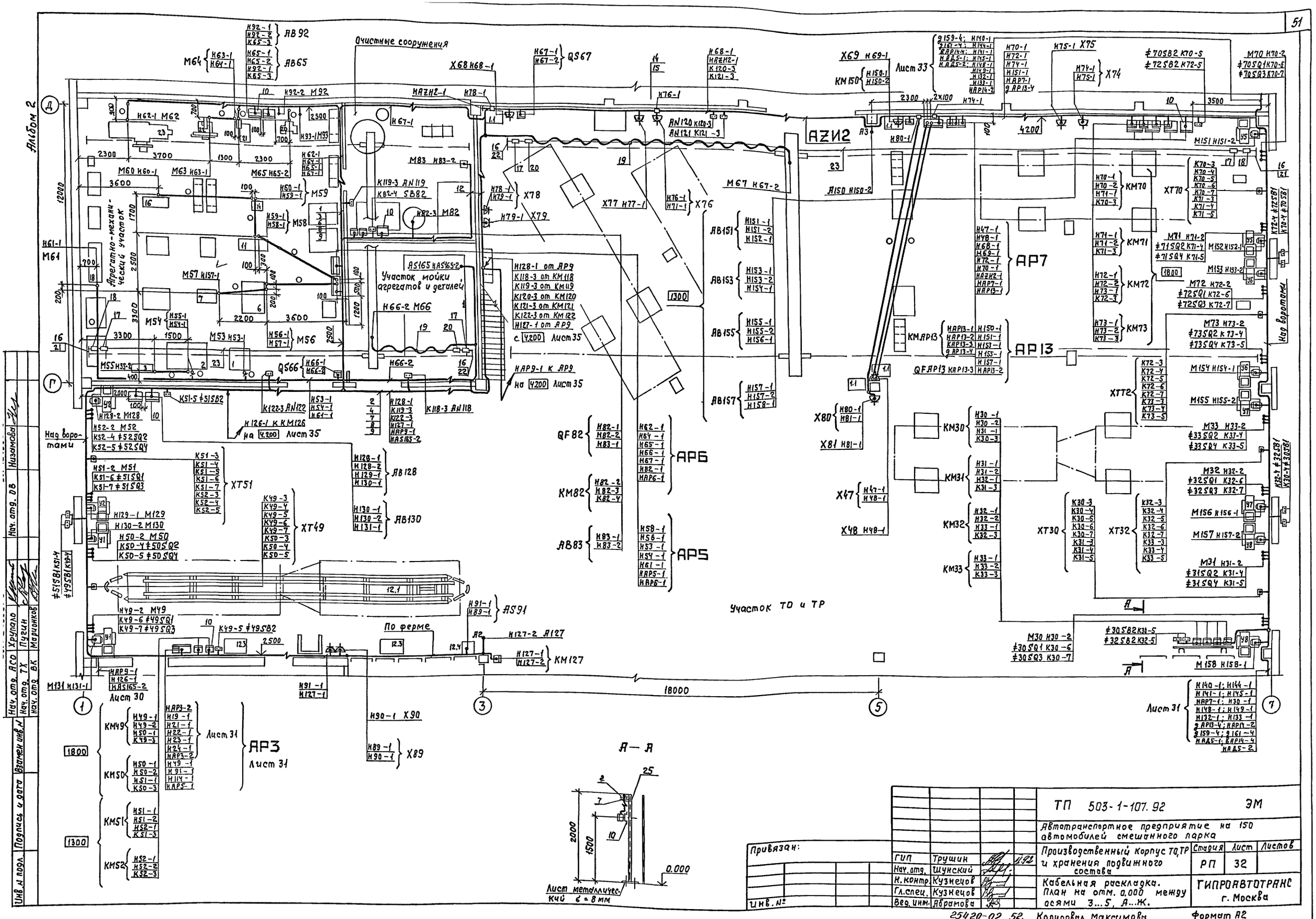
Альбом 2
Очистные сооружения
Агрегатно-механический участок
Участок мойки агрегатов и деталей
Участок ТО и ТР
Над воротами
По ферме
АЗИ2
АР7
АР13
АР6
АР5
АР3
Лист 33
Лист 30
Лист 31
Лист 35
18000
А — А
Лист металлический б = 8 мм
0.000
ТП 503-1-107.92 ЭМ
Автотранспортное предприятие на 150 автомобилей смешанного парка
Производственный корпус ТО,ТР и хранения подвижного состава
Кабельная раскладка. План на отм. 0,000 между осями 3...5, А...Ж.
Стадия РП
Лист 32
Листов
ГИПРОАВТОТРАНС г. Москва
Привязан:
Инв. №
ГИП Трушин
Нач. отд. Шунский
Н. контр. Кузнецов
Гл. спец. Кузнецов
Вед. инж. Абрамова
25420-02 52 Копировал Максимова
Формат А2
Нач. отд. АСО Хрупало
Нач. отд. ТХ Пугин
Нач. отд. ВК Марионков
Нач. отд. ОВ Низамова
Взамен инв. №
Подпись и дата
Инв. № подл.

Альбом 2

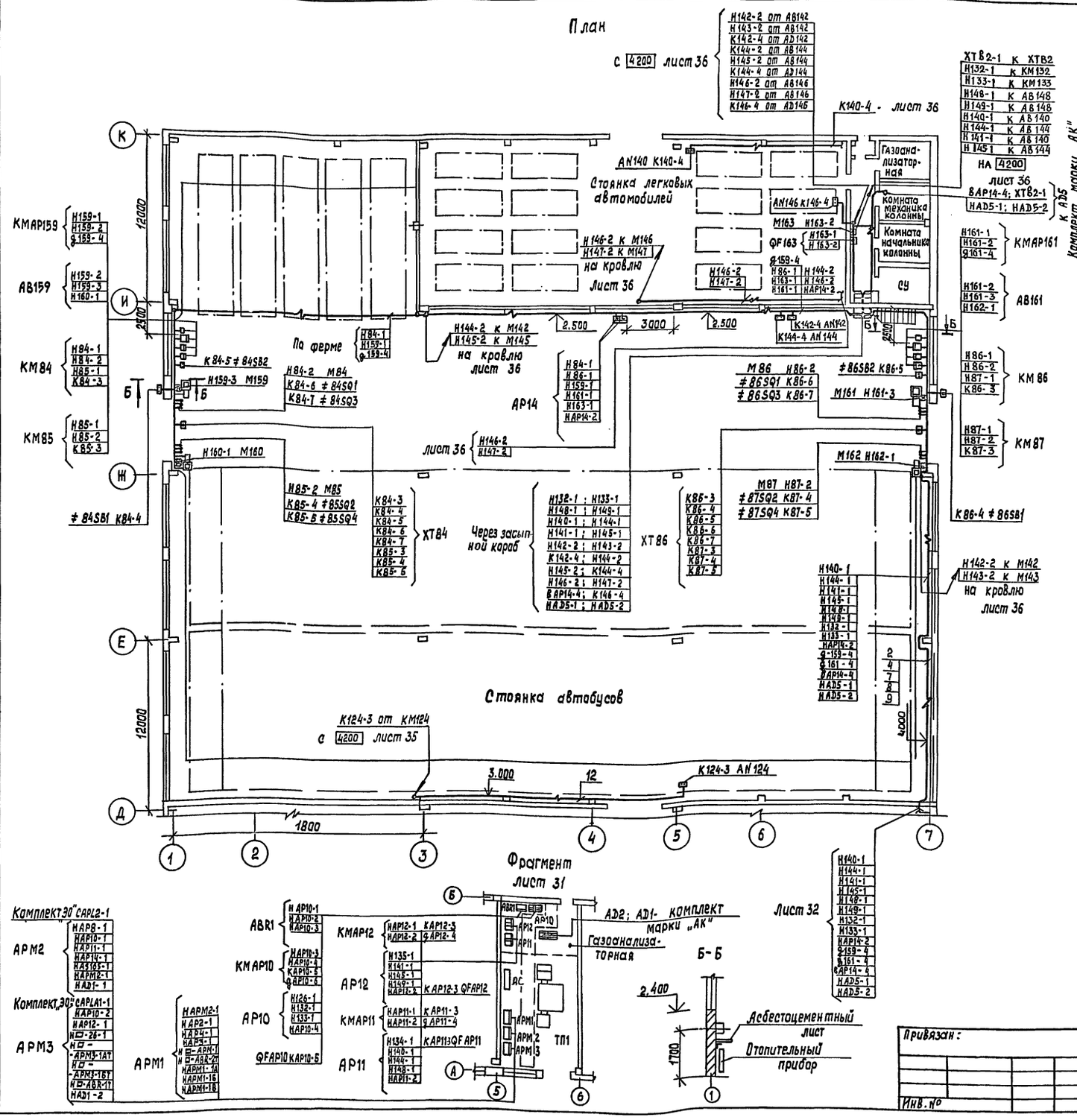

Марка, поз.	Обозначение	Наименование	Кол.	Масса ед. кг	Примечание
1		Лоток НЛ-20-П1, 8ТУ3	20	5,13	
2		Лоток НЛ-40-П1, 8ТУ3	170	5,93	
3		Стойка К115ОУ3	140	0,69	
4		Стойка К115ГУ3	40	1,04	
5		Стойка К115ZУ3	20	1,38	
6		Полка К116ГУ3	20	0,31	
7		Полка К116ZУ3	200	0,47	
8		Прижим НЛ-ПРУ3	380	0,034	
9		Скоба К115ТУ3	380	0,17	
10		Профиль К241У2	30	2,6	
11		Полоса К202У2	20	0,79	
12		Скоба К142У2	100	0,04	
13		Проходная коробка КПЛ-20У3	5	1,8	
14		Коробка У994МУ3	9	0,46	
15		Ответвительный сжим У731МУ3	36	0,45	
16		Анкер К675У3	12	0,6	
17		Зажим К676У3	12	0,81	
18		Муфта натяжная К804У3	6	0,5	
19		Подвес скользящего крепления ПСК-10-20	120	—	
20		Подвес концевого крепления ПКК-10-20	6	—	
21		Кронштейн правый	6	—	
22		Кронштейн левый	6	—	
23		Проволока ф6	30кг	—	
24		Стойка К314УХЛ2	2	3,8	
25		Профиль К235У2	2	3,37	

1. Крепление электрокабелей, прокладываемых по строительным конструкциям, выполнить скобами и полосой с шагом не более 600 мм, используя металлические конструкции перегородок.
2. Раскладку труб в полах для электропроводок выполнить до сооружения чистого пола на отметке 0.000-на минус 100 мм, в помещениях венткамер - на минус 80 мм от уровня чистого пола. Концы труб вывести на 100 мм от отметки чистого пола.
3. Для монтажа электротехнических устройств (навесного электрооборудования) использовать металлические строительные конструкции.

ГИП	Трушин		11.92
Нач.отд.	Шунский		
Н. контр.	Кузнецов		
Гл. спец.	Кузнецов		
Вед. инж.	Абрамова		

ТП 503-1-107.92 ЭМ

Автотранспортное предприятие на 150 автомобилей смешанного парка

Производственный корпус ТО, ТР и хранение подвижного состава

Стадия	Лист	Листов
РП	33	

Кабельная раскладка. План на отм. 0.000 между осями 1...7, Д...К. Фрагмент.

ГИПРОАВТОТРАНС г. Москва

Нач. АСО | Хрулало | Нач. отд. ОВ | Низамова
Нач. отд. ТХ | Пугин
Нач. отд. ВК | Марионков

Инв. № подл. | Подпись и дата | Взам. инв. №

Копировал 25420-02 53 Формат А2

Альбом 2

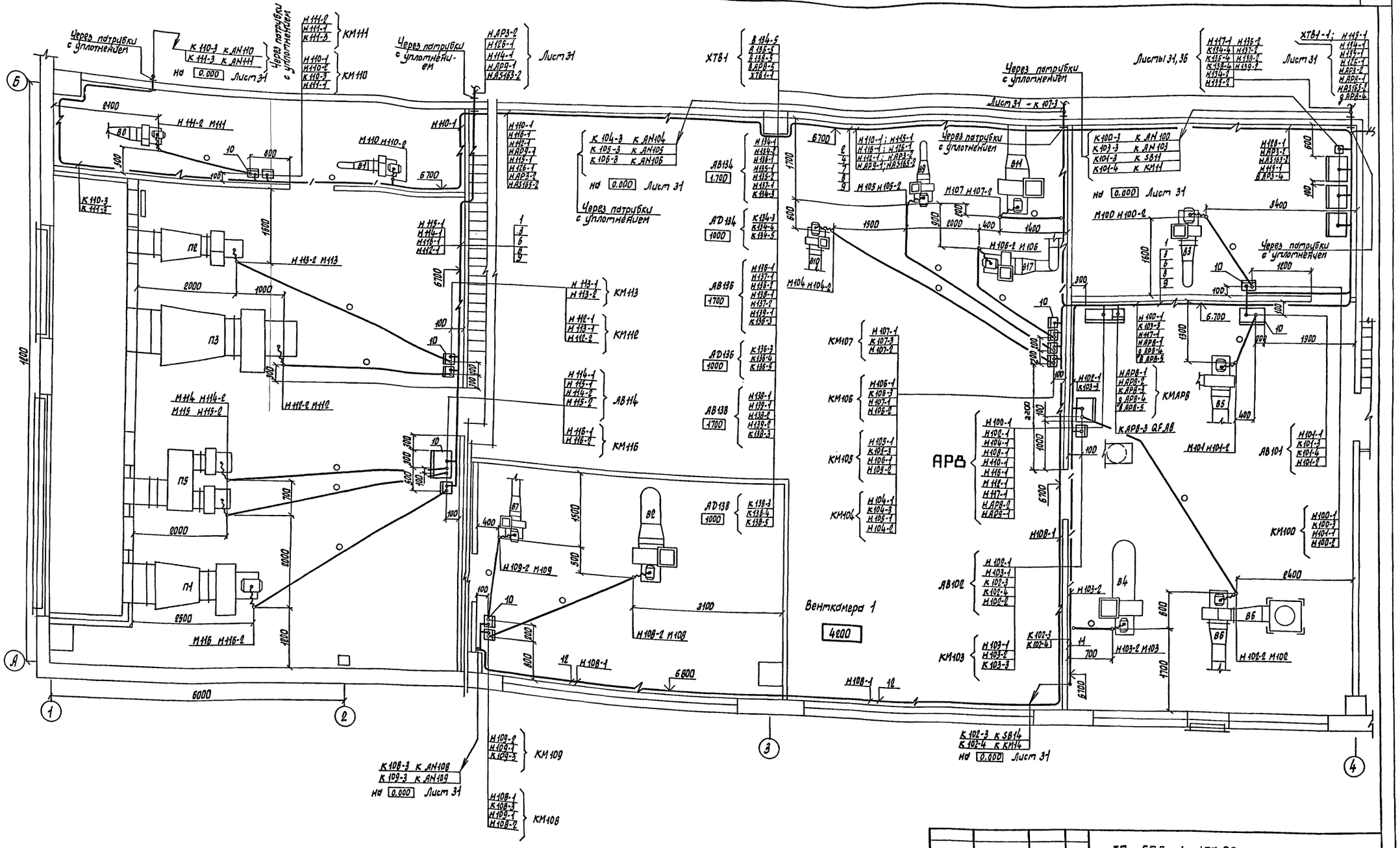

Начальник АСО	Хрупало				
Начальник отд. ОВ	Назамова				
Нач. отд. ВК	Марчанков				
Взам. инв. N					
Подпись и дата					
Инв. N подл.					

ГИП	Трушин		11.92	ТП 503-1-107.92	ЭМ
Нач. отд.	Шунский			Автотранспортное предприятие на 150 автомобилей смешанного парка.	
Н. контр.	Кузнецов			Производственный корпус ТО, ТР и хранения подвижного состава.	Стадия: РП; Лист: 34; Листов:
Гл. спец.	Кузнецов			Кабельная раскладка. Венткамера 1. План.	Гипроавтотранс г. Москва
Вед. инж.	Абрамова				

Привязан:

Инв. N

Копировал Марченко 25420-02 54

Формат А1

Альбом 2

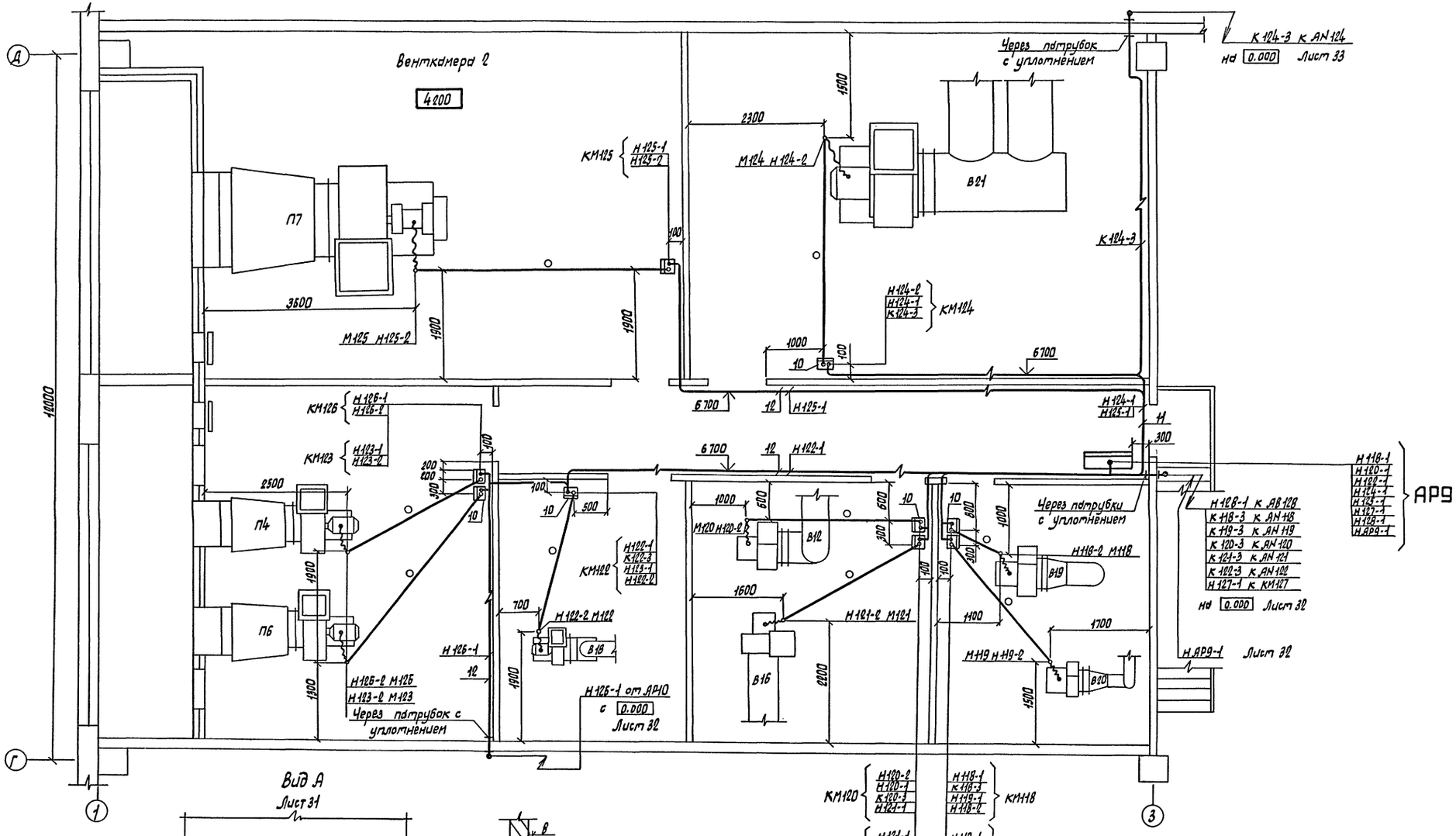

Нач. АСО	Хрупало				
Нач. отд. ОВ	Низамова				
Нач. отд. ВК	Марионков				
Взам. инв. N					
Подпись и дата					
Инв. N подл.					

Привязан:

Инв. N

ТП 503-1-107.92			ЭМ
Автотранспортное предприятие на 150 автомобилей смешанного парка.			
Производственный корпус ТО, ТР и хранения подвижного состава.	Стадия	Лист	Листов
	РП	35	
Кабельная раскладка. Венткамера 2. План.	Гипроавтотранс г. Москва		
ГИП	Трушин		
Нач. отд.	Шунский		
Н. контр.	Кузнецов		
Гл. спец.	Кузнецов		
Вед. инж.	Абрамова		

Копировал Марченко 25420-02 55 Формат А2

Альбом 2

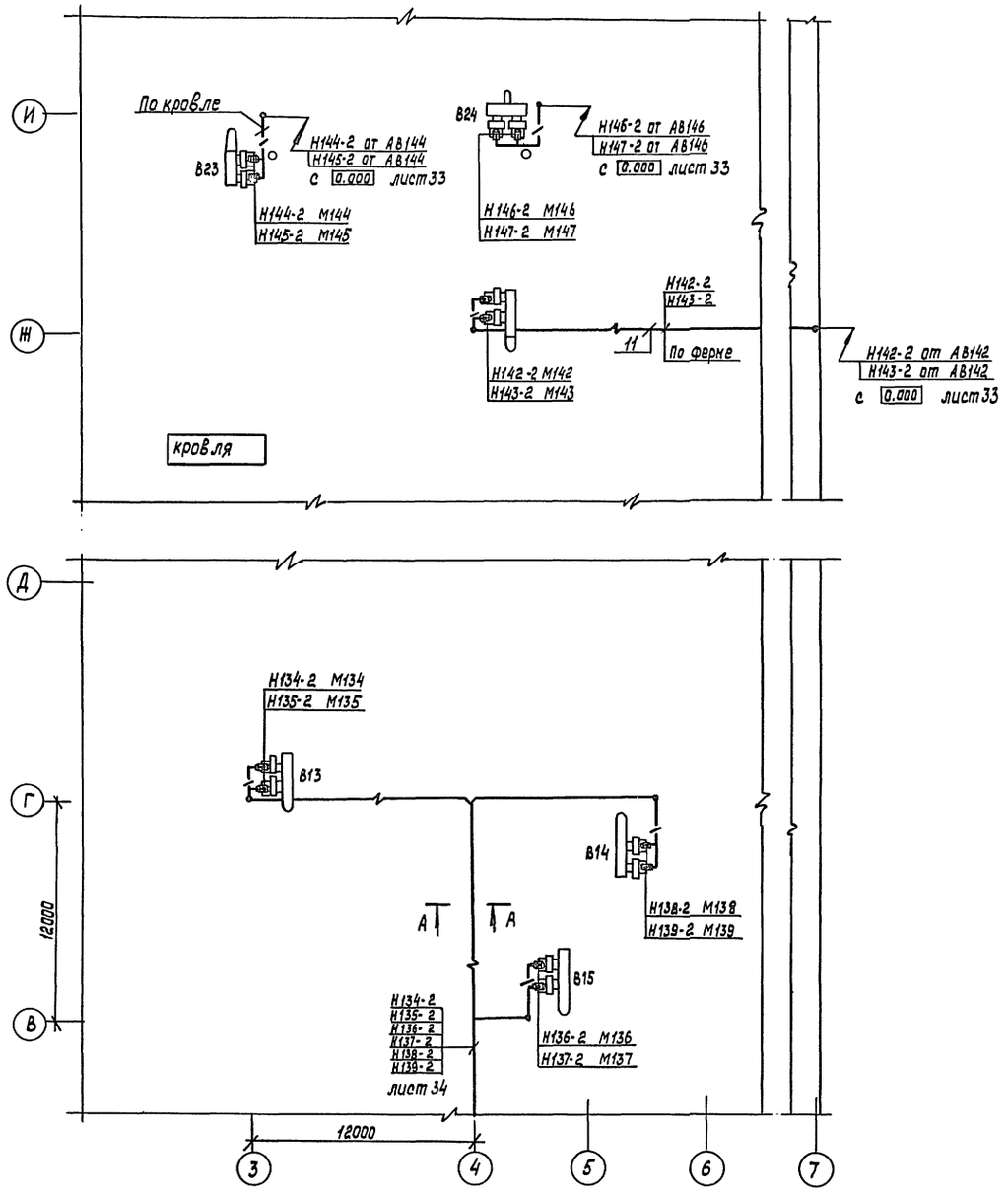

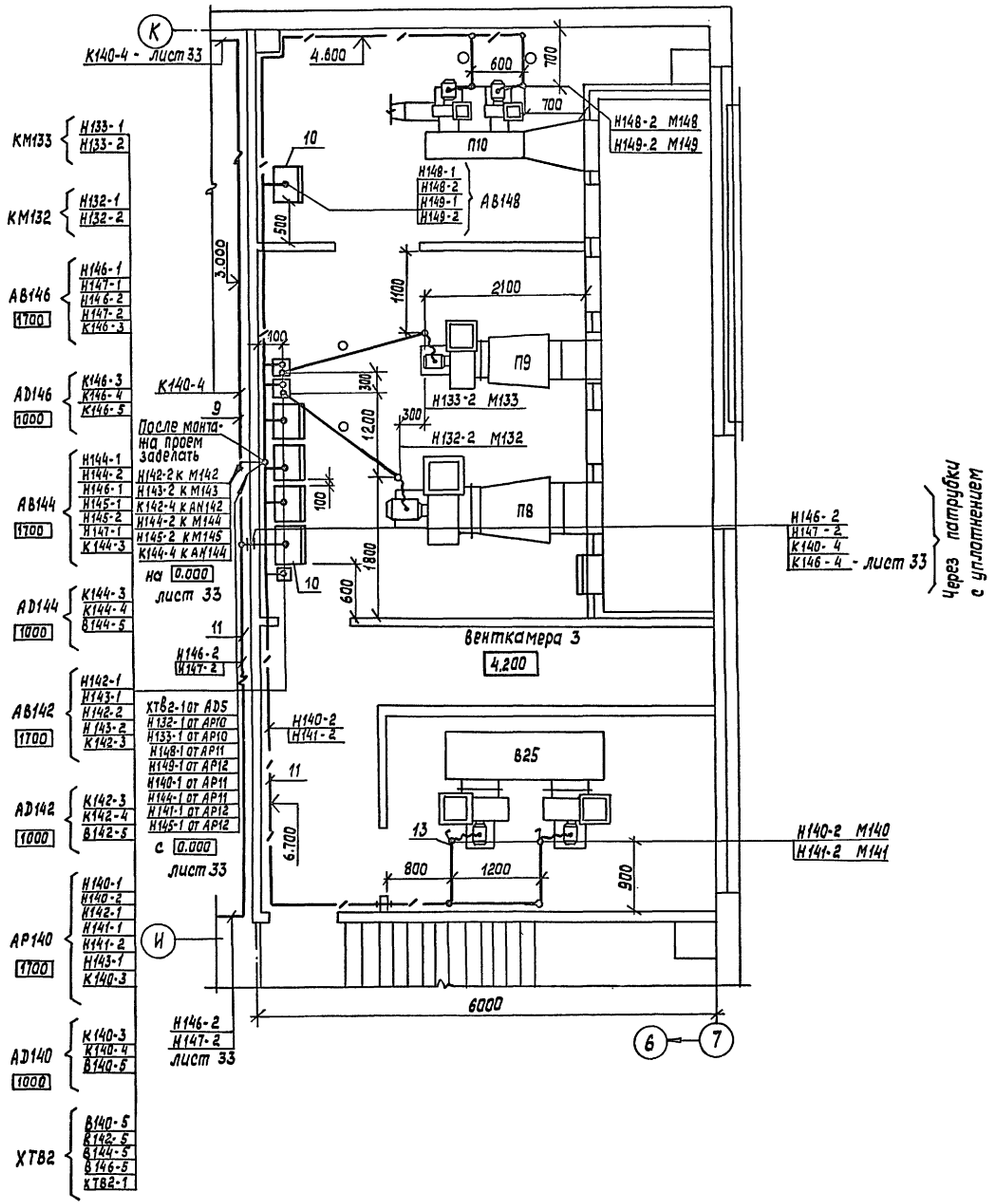

				ТП 503-1-107.92			ЭМ
				Автотранспортное предприятие на 150 автомобилей смешанного парка			
Привязан				Производственный корпус ТО, Тр и хранения подвижного состава	Стадия	Лист	Листов
					РП	36	
				Кабельная раскладка. Венткамера 3. Крышные вентиляторы. Планы.	ГИПРОАВТОТРАНС г. Москва		
Инв. №							

ГИП	Трушин	4.92
Нач. отд.	Шунский	
Н. контр.	Кузнецов	
Гл. спец.	Кузнецов	
Вед. инж.	Абранова	

Инв. № подл. | Подпись и дата | Взам. инв. №

Нач. АСО	Крупало
Нач. отд. ОВ	Низамова
Нач. отд. ВК	Мирюнков

Копировал 25420-02 56 Формат А2

Альбом 2

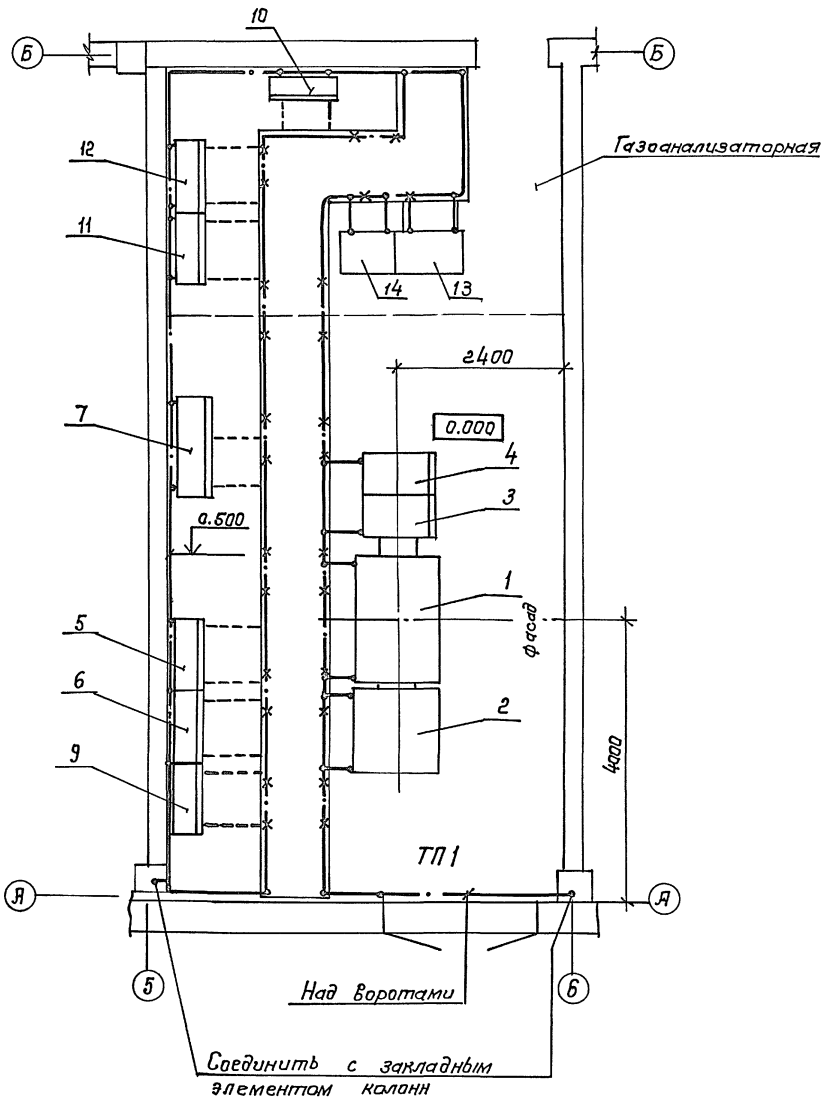

Марка, поз.	Обозначение	Наименование	Кол.	Масса, ей, кг	Приме-чание
1	ТМ8-630; 630 кВА; 10/0,4	Трансформатор силовой	1		
2	ШВВ	Шкаф ввода высокого			
		напряжения	1	650	
3	ШНВ	Шкаф ввода низкого			
		напряжения	1	750	
4	ШНЛ	Шкаф линейный	1	450	
5	АРМ1	Щит магистральный	1	90	
6	АРМ2	Щит магистральный	1	90	
7	АС	Конденсаторная установка	1	950	
8		Ст. полоса 4х40	40м	—	
9	АРМ3	Щит магистральный	1	90	
10	АР10	Шкаф силовой рас-			
		пределительный	1	80	
11	АР11	Шкаф силовой рас-			
		пределительный	1	80	
12	АР12	Шкаф силовой рас-			
		пределительный	1	80	
13		Шкаф АД1 (комплект марки АК)	1	—	
14		Шкаф АД2 (комплект марки „АК")	1	—	

1. Принципиальная однолинейная схема ТП1 – – лист 3.
2. Перед включением ТП необходимо проверить контактные соединения заземляющих устройств.

				ТП 503-1-107.92 ЭМ	
				Автотранспортное предприятие на 150 автомобилей смешанного парка	
ГИП	Трушин		4.92	Производственный корпус ТО, ТР и хранения подвижного состава	Стадия: РП; Лист: 37; Листов:
Нач. отд.	Шунский				
Н. контр.	Кузнецов			ТП1. Компановка оборудования. Заземление. План.	ГИПРОАВТОТРАНС г. Москва
Гл. спец.	Кузнецов				
Инж.	Журавлева				

Копировал: Коннова 25420-02 57 Формат А2

Инв. № подл. | Подпись и дата | Взам. инв. №

Альбом 2

План

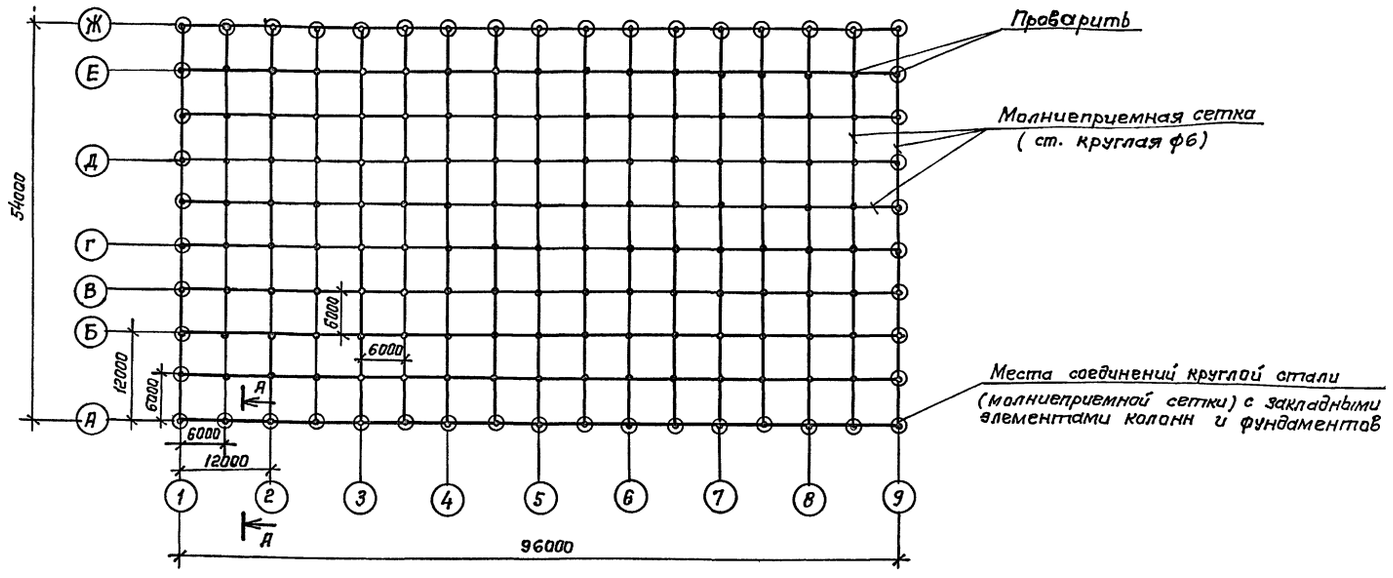

Учитывая вероятность возникновения аварийного режима - выхлад газа в производственных помещениях и создание в них взрывоопасной концентрации, здание производственного корпуса по молниезащитным мероприятиям в соответствии с РД34.21.122-87 относится к II категории и защищается от прямых ударов молний, вторичных её проявлений и заноса высокого потенциала через наземные и подземные металлические коммуникации.

Для защиты от прямых ударов молнии служит молниеприемная сетка из круглой стали диаметром 6 мм с ячейками площадью 36 кв.м, уложенная над утеплитель кровли здания.

В качестве токоотводов и заземляющих устройств используется арматура железобетонных колонн и фундаментов, соединения между собой и молниеприемной сеткой круглой сталью ф 6 через закладные элементы.

Для защиты от вторичных проявлений молнии предусматривается: присоединение заземляющих проводников электрических сетей к металлическим корпусам электроустановок и аппаратов, выполнение перемычек через каждые 30м на протяженных трубопроводах и других металлических конструкциях внутри здания в местах их сближения на расстояние менее 10см.

Защита от заноса высокого потенциала по внешним подземным и наземным коммуникациям выполняется путем их присоединения на вводе в здание к заземлителю защиты от прямых ударов молнии.

Выступающие над крышей вентиляционные устройства должны быть присоединены к молниеприемной сетке.

А - А

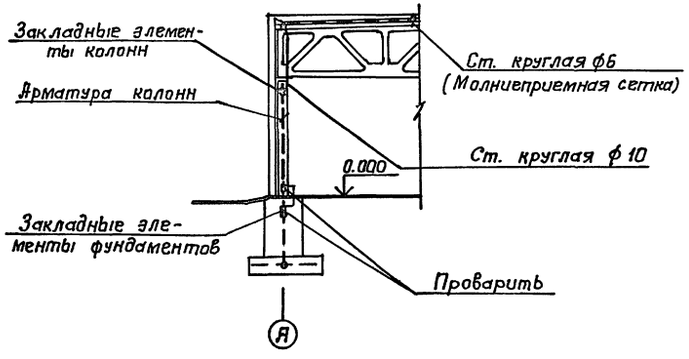

Привязан:

Инв. №

ГИП	Трушин	
Нач. отд.	Шунский	
Н. контр.	Кузнецов	
Гл. спец.	Кузнецов	
Вед. инж.	Абрамова	

ТП 503-1-107.92 ЭМ

Автотранспортное предприятие на 150 автомобилей смешанного парка

Производственный корпус ТО, ТР и хранения подвижного состава

Стадия	Лист	Листов
РП	38	

Молниезащита. План и разрез.

ГИПРОАВТОТРАНС г. Москва

Копировал: Коннова 25420-02 58

Формат А2

Инв. № подл. | Подпись и дата | Взам. инв. № | Нач. отд. ЯСО | Крупало

Альбом 2

Наименование и адрес	заказчика	
	проектной организации	"Гипроавтотранс" г. Москва, наб. М. Горезы, д. 34
	объекта	Автотранспортное предприятие на 150 автомобилей смешанного парка
Реквизиты заказчика	платежные	
	отгрузочные	
Тип вводного	устройства высш. н.	ШВВ-2У3
Трансформатор силовой	Тип, мощность, кВА	ТМВМ3 - 630
	сочетание напряжен. кВ	10 (6)/0,4
	схема и группа соедин.	Δ/Y -0
Одно или двухтрансформаторная		однотрансформаторная
Однотрансформаторная правого или левого исполнения		левого
Приспособление для подъема и схема выключателей		–
Количество подстанций		1
Наличие защиты от перегрузки		да
Пуск АВР при исчезновении напряжения или при несимметричном режиме		нет

Тип выключателя	Номер ячейки выключателя	Номинальный ток, А			Номинальный ток трансформаторы тока
		выключателя	Калибруемые значения рабочего тока п/проводник расцепителя	Тепловых расцепителей	
ВА55-41-334770-20У3	1	1000	—	—	1000/5
ВА52-39-344750-20УХЛ3	2	630	—	630	600/5
ВА52-39-344750-20УХЛ3	3	630	—	400	400/5
А3726ФУ3	4	250	—	250	300/5
А3726ФУ3	5	250	—	250	300/5
А3726ФУ3	6	250	—	250	300/5
А3794СУ3	7	250	—	250	300/5
А3794СУ3	8	250	—	250	300/5

План подстанции

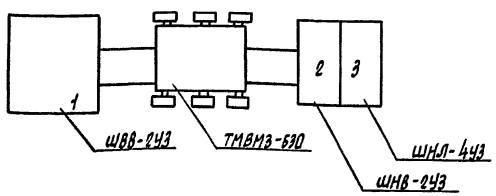

Фасад

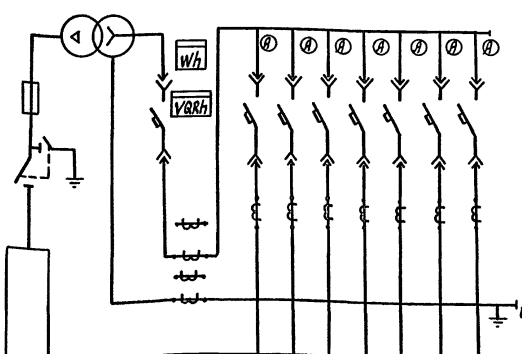

Номер ячейки выключателя шкафа	
	8
	7
1	6
2	5
3	4
Шкаф ввода Н.Н. ШНВ-2У3	Шкаф отходящих линий ШНЛ-4У3
2	3

Инв. № подл. | Подпись и дата | Взам. инв. №

Привязан:

Инв. №

ГИП	Трушин		11.92
Нач. отд.	Шунский		
Н. контр.	Кузнецов		
Гл. спец.	Афонина		
Вед. инж.	Семашко		

ТП 503-1-107.92 ЭМ.ЛО

Автотранспортное предприятие на 150 автомобилей смешанного парка.

Производственный корпус ТО, ТР и хранения подвижного состава.

Стадия	Лист	Листов
РП		1

Опросный лист для заказа КТП-630.

Гипроавтотранс г. Москва

Копировал Марченко 25420-02 59 Формат А2

Альбом 2

Ведомость рабочих чертежей основного комплекта.

Лист	Наименование	Примечание
1	Общие данные	
2	План расположения сетей на отм. 0.000	
	между осями 1-7 и А-Д.	
3	План расположения сетей на отм. 0.000	
	между осями 1-7 и Д-К.	

Ведомость ссылочных и прилагаемых документов

Обозначение	Наименование	Примечание
	Прилагаемые документы	
ТП 503-1-107.92 СС.СО	Спецификация оборудования	

Общие указания

1. Кабели и провода в производственных помещениях прокладываются открыто по стенам и конструкциям с креплением скобами на высоте 3,5 м от уровня пола, над воротами на 0,1 м выше уровня ворот, в коридорах - над подшивным потолком.
2. Телефонные розетки устанавливаются на 0,25 м от уровня пола.
3. Электровторичные часы в производственных помещениях устанавливаются на 0,1 м выше уровня дверей.
4. При производстве строительно-монтажных работ следует руководствоваться:
   - технической документацией, поставляемой заводами-изготовителями в комплекте с оборудованием;
   - „Инструкцией по монтажу сооружений и устройств связи, радиовещания и телевидения" ВСН-600-81" Минсвязи СССР.

Схема организации связи и сигнализации

Виды связи и сигнализации	Участок агрегатно-механический	Склад запасных частей, агрегатов и материалов	Участок ремонта приборов системы питания и электрооборудования	Участок аккумуляторный	Участок шиномонтажный	Участок технического обслуживания и ремонта	Комната начальника колонны	Комната механика колонны	Стоянка автомобилей	Участок ОГМ	Кладовая шин	Аппаратная
Городская радиотрансляция							▽	▽				
Производственная автоматическая телефонная связь	У	У	У	У	У	У	У	У		У	У	
Диспетчерская связи: Телефонная связь диспетчера эксплуатации							Ф3	Ф3	Ф3			
Диспетчерская связи: Громкоговорящая распорядительно-поисковая связь						2						
Директорская связь: Телефонная связь главного инженера							Ф2	Ф2				
Электрочасофикация	◷	◷	◷	◷	◷	◷ 2	◷	◷	◷	◷	◷	◷

В административно-бытовой корпус

Схема расположения сетей.

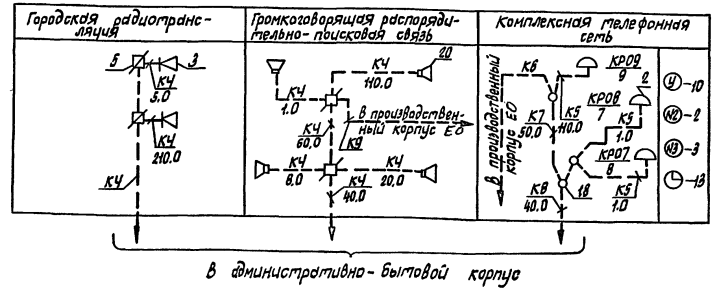

Типовой проект разработан в соответствии с действующими нормами и правилами и предусматривает мероприятия, обеспечивающие взрывную, взрывопожарную и пожарную безопасность при эксплуатации здания.

Главный инженер проекта А.В. Трушин

Привязан

Инв. №

ТП 503-1-107.92 СС

Автотранспортное предприятие на 150 автомобилей смешанного парка.

Производственный корпус ТО, ТР и хранения подвижного состава

Стадия	Лист	Листов
РП	1	3

Общие данные

Гипроавтотранс г. Москва

ГИП	Трушин	11.92
Нач. отд.	Тишкин	
Н. контр.	Зуйков	
Гл. спец.	Зуйков	
Вед. инж.	Борисова	

Копировал Марченко 25420-02 60 Формат А2

Инв. № подл. | Подпись и дата | Взам. инв. № | Нач. отд. ТХ Тишкин

Альбом 2

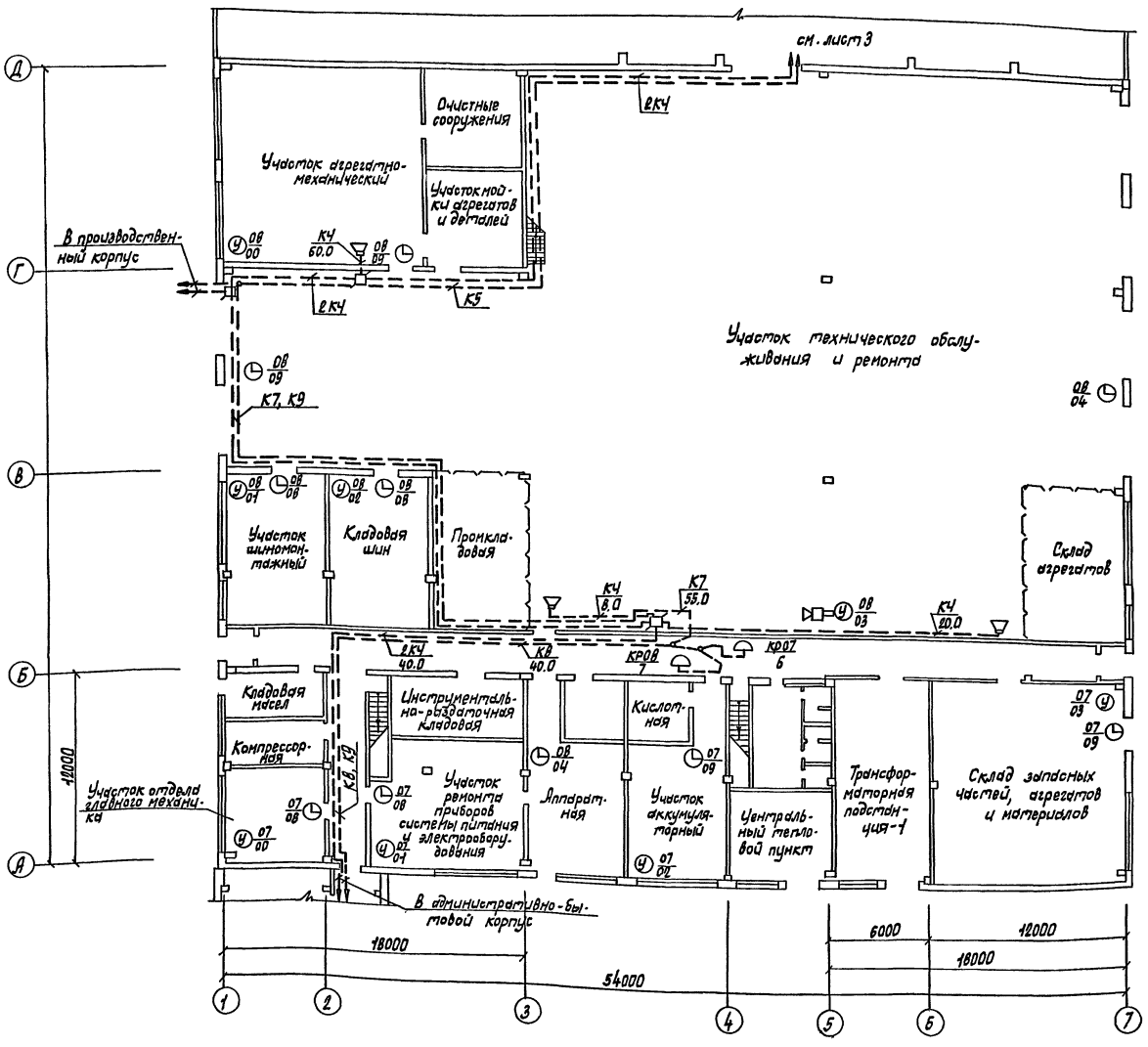

Спецификация

Начало

Марка, поз.	Обозначение	Наименование	Кол.	Примечание
		Городская радиотрансляция		
3	ГОСТ 5961-89	Громкоговоритель абонентский	2	
6	ТУ 45-84 е0.362.013ТУ	Коробка УК-Р-0,5	2	
КЧ	ТУ16-К03-01-87	Провод ПТПЖ 2×1,2	215	м
		Производственная автоматическая телефонная связь		
1	РГО. 218. 070ТУ	Аппарат телефонный ТА-11321 (спектр-3)	9	
1	РГО. 218. 070ТУ	То же, ТА-11322 (спектр-3)	1	
	РГО. 384. 001ТУ	Ревун-2	1	
—	ТУ16. К04. 005-89	Провод ТРП 1×2×0,4	400	м
		Телефонная связь диспетчера эксплуатации		
9	РРО. 218. 051ТУ	Аппарат телефонный ТА-68ЦБ-2	3	
20	РГО. 384. 001ТУ	Ревун-2	1	
—	ТУ16. К04. 005-89	Провод ТРП 1×2×0,4	120	м
		Громкоговорящая распорядительно-поисковая связь		
21	ИЦЗ. 843. 895ТУ	Громкоговоритель 12ГР-410	4	
5	ТУ 45-84 е0.362.013ТУ	Коробка УК-П	2	
КЧ	ТУ16-К03-01-87	Провод ПТПЖ 2×1,2	250	м
		Телефонная связь главного инженера		
9	РРО. 218. 051ТУ	Аппарат телефонный ТА-68ЦБ-2	2	
—	ТУ16. К04. 005-89	Провод ТРП 1×2×0.4	50	м

Нач. отд. ТХ	Пугин		Нач. отд. ВК	Марионков
Нач. отд. АСО-1	Хрипало		Нач. отд. ОВ	Незамова
Нач. отд. ЭО	Шунский			

Инв. N подл. | Подпись и дата | Взам. инв. N

Привязан

Инв. N

ГИП	Трушин		
Нач. отд.	Тушкин		
Н. контр.	Зуйков		
Гл. спец.	Зуйков		
Вед. инж.	Борисова		

ТП 503-1-107.92 СС

Автотранспортное предприятие на 150 автомобилей смешанного парка.

Производственный корпус ТО ТР и хранения подвижного состава.

План расположения сетей на отм. 0.000 между осями 1-7 и А-Д

Стадия	Лист	Листов
РП	2	

Гипроавтотранс г. Москва

Копировал Марченко 25420-02 61

Формат А2

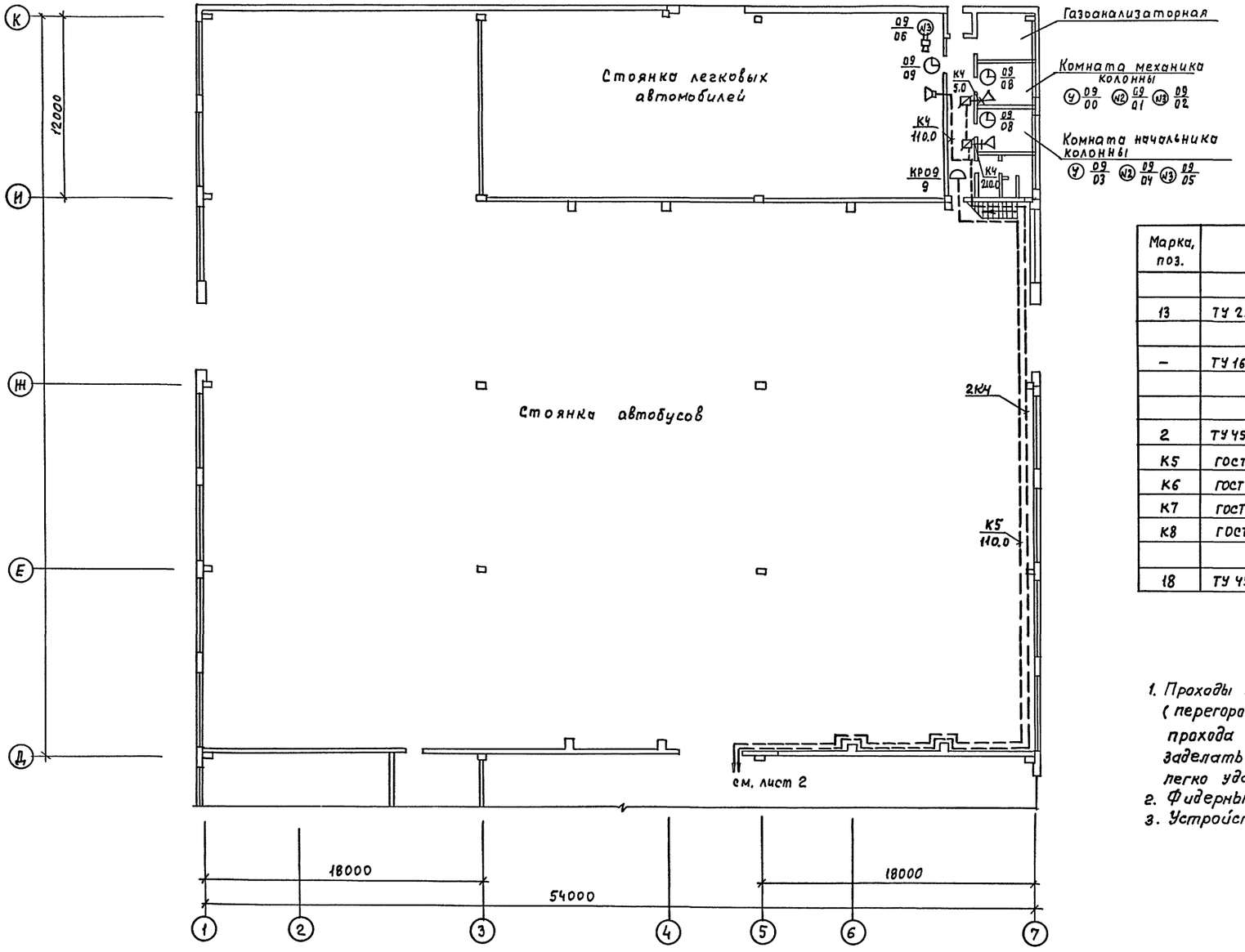

Спецификация окончание

Марка, поз.	Обозначение	Наименование	Кол.	Примечание
		Электрочасофикация		
13	ТУ 2507 1509-82	Часы вторичные	13	
		ВЧС1-М2ПВ-24Р-300-323К		
–	ТУ 16. К04.005-89	Провод ТРП 1×2×0.4	500	м
		Комплексная телефонная сеть		
2	ТУ 45-86 6е0.362.016ТУ	Коробка КРТ-10	3	
К5	ГОСТ 22498-88* Е	Кабель ТПП эл 10×2×0.32	110	м
К6	ГОСТ 22498-88* Е	Кабель ТПП эл 20×2×0.32	5	м
К7	ГОСТ 22498-88* Е	Кабель ТПП эл 30×2×0.32	50	м
К8	ГОСТ 22498-88* Е	Кабель ТПП эл 50×2×0.32	40	м
		Монтажные изделия		
18	ТУ 45-86 АХП0.446.000ТУ	Муфта 2МПР-7/13	3	

1. Проходы кабелей и проводов через несгораемые стены (перегородки) выполнить в отрезках ПВХ труб. В местах прохода проводов и кабелей через стены (перекрытия) заделать зазоры между проводами, кабелями и трубой легко удаляемой массой из несгораемого материала.
2. Фидерные линии ГРПС – напряжением 30 В.
3. Устройство кабельного ввода см. комплект АР.

Альбом 2

Согласовано: Нач. отд. ТХ Пугин; Нач. отд. АСО-1 Хрупало; Нач. отд. ЭО Шунский; Нач. отд. ВК Марионков; Нач. отд. ОВ Незамова

Взам. инв. №; Подпись и дата; Инв. №

ГИП	Трушин		11.92
Нач.отд.	Тишкин		
Н.контр	Зуйков		
Гл.спец.	Зуйков		
Вед.инж.	Борисова		

Привязан

Инв. №

ТП 503-1-107.92 СС

Автотранспортное предприятие на 150 автомобилей смешанного парка

Производственный корпус ТО, ТР и хранения подвижного состава

План расположения сетей на отм. 0.000 между осями 1÷7 и Д÷К

Стадия	Лист	Листов
РП	3	

ГИПРОАВТОТРАНС г. Москва

25420-02 (62) Копировал Максимова Формат А2

gost.e-ecolog.ru