ТИПОВОЙ ПРОЕКТ

272-20-120

СТОЛОВАЯ НА 550 МЕСТ

РАБОТАЮЩАЯ НА СЫРЬЕ

АЛЬБОМ IV

ВИТРАЖИ

№ 16560-04

gost.e-ecolog.ru

ТИПОВОЙ ПРОЕКТ

272-20-120

СТОЛОВАЯ НА 550 МЕСТ

РАБОТАЮЩАЯ НА СЫРЬЕ

АЛЬБОМ IV

СОСТАВ ПРОЕКТА

АЛЬБОМ I	Р1. 1-1	АРХИТЕКТУРНО-СТРОИТЕЛЬНАЯ ЧАСТЬ
	Р4. 1-1	ТЕХНОЛОГИЯ И МЕХАНИЗАЦИЯ
АЛЬБОМ II	Р2. 1-1	ОТОПЛЕНИЕ И ВЕНТИЛЯЦИЯ
	Р3. 1-1	ВОДОПРОВОД И КАНАЛИЗАЦИЯ
	Р4. 2-1	ХОЛОДОСНАБЖЕНИЕ
	Р5. 1-1	ЭЛЕКТРООБОРУДОВАНИЕ
	Р5. 2-1	АВТОМАТИЗАЦИЯ
	Р6. 1-1	УСТРОЙСТВА СВЯЗИ
АЛЬБОМ III	Р9. 1-1	ИЗДЕЛИЯ ЖЕЛЕЗОБЕТОННЫЕ
	Р9. 8-1	ИЗДЕЛИЯ СТАЛЬНЫЕ
	Р9. 6-1	ИЗДЕЛИЯ ДЕРЕВЯННЫЕ
АЛЬБОМ IV	Р9. 8-2	ВИТРАЖИ
АЛЬБОМ V	Р5. 2-2	ЗАДАНИЕ ЗАВОДУ НА ИЗГОТОВЛЕНИЕ ЩИТОВ АВТОМАТИЗАЦИИ
АЛЬБОМ VI	Р7. 1-1	СМЕТЫ
АЛЬБОМ VII	Р1. 1-2	ПРОЕКТНАЯ ДОКУМЕНТАЦИЯ НА ПЕРЕВОД ДЛЯ ИСПОЛЬЗОВАНИЯ ПОД ПРУ ПОМЕЩЕНИЙ 1 ЭТАЖА

РАЗРАБОТАН
ЦНИИЭП ТОРГОВО-БЫТОВЫХ ЗДАНИЙ
И ТУРИСТСКИХ КОМПЛЕКСОВ

ГЛ. ИНЖЕНЕР ИНСТИТУТА В. Лепский
ГЛ. АРХИТЕКТОР ПРОЕКТА В. Ребров

ТЕХНИЧЕСКИЙ ПРОЕКТ УТВЕРЖДЕН Госгражданстроем
ПРИКАЗ N 204 ОТ 17 НОЯБРЯ 1965 Г.
РАБОЧИЕ ЧЕРТЕЖИ ОТКОРРЕКТИРОВАНЫ И ВВЕДЕНЫ В ДЕЙСТВИЕ
ЦНИИЭП ТОРГОВО-БЫТОВЫХ ЗДАНИЙ И ТУРИСТСКИХ КОМПЛЕКСОВ
ПРИКАЗ N 27 ОТ 14 МАРТА 1980 Г.

Типовой проект 272-20-120 альбом IV

Ведомость чертежей

Лист	Наименование	Стр.	Примечан.
	Обложка		
	Титульный лист	1	
КМ-1	Ведомость чертежей. Спецификация	2	
КМ-2	Общие указания	3	
КМ-3	Монтажные схемы витражей	4	
КМ-4	Узлы	5	
КМ-5	Узлы	6	
КМ-6	Монтажные узлы	7	
КМ-7	Монтажные узлы	8	
КМ-8	Сечения монтажных марок	9	
КМ-9	Узлы монтажных марок	10	
КМ-10	Схемы установки скобяных изделий	11	
КМ-11	Узлы установки петли шпингалета завертки	12	
КМ-12	Установка фрамужного прибора ФП-1	13	

Спецификация

Обозначение	Наименование	Кол.	Масса ед, кг	Примечание
	Профили прессованные алюминиевые из сплава АД31-Т1			
Номенклатура алюминиевых профилей, комплектующих профилей из резины и других материалов, скобяных изделий и приборов унифицированных конструкций первоочередного промышленного изготовления для жилищно-гражданского и промышленного строительства Том I Алюминиевые профили, Москва-Киев, 1975 г.	ПАП — 701, м	368	754	80
	ПАП — 708, м	48	86,4	80
	ПАП — 710, м	750	270	35
	ПАП — 712, м	20	11,4	35
	ПАП — 709, м	190	71	31
	ПАП — 717, м	22	22	
	ПАП — 715, м	39	73,4	30
	ПАП — 721 м	3	12,4	
	ПАП — 716 м	4	24,4	
	ПАП — 718, м	7	34,3	

Обозначение	Наименование	Кол.	Масса ед, кг	Примечание
	Профили прессованные алюминиевые из сплава АД31-Т1			
Том I Алюминиевые профили. Москва-Киев. 1975 г.	ПАП — 722, м	16	80	100
	ПАП — 723, м	16	71,6	100
ГОСТ 13616-68	П4 — 590, м	5	58,5	145
ГОСТ 13737-68	П50 — 66, м	98	21,5	20
ГОСТ 13738-68	П5 — 356, м	65	39	40
ГОСТ 3680-70	Лист 6-2 м²	12	64,8	
	Итого алюминия:		1694,7	
ГОСТ 103-72	-6х60 м	16	45.3	
ГОСТ 2590-71	ф22 м	8	23.8	
	Итого стали:		69.1	
ТУ 51-38-14-179-67	Герметик 51-УТ-37 м³	0.04	80	
ТУ 6-05-464-72	Подкладка „Агат"	289	—	
ТУ 6-05-464-72	Клей, кг	—	9	
ГОСТ 18124-75	Лист асбестоцементный, м	12	—	толщ. 6 мм
ГОСТ 16123-70	Пакля смоляная, м³	0.28	—	
	Резиновый уплотнитель, м	260	—	РП-1
ГОСТ 7380-68	Стекло 6х2950х2350	19	—	
ГОСТ 5089-73	Завертка	16	—	
ГОСТ 5090-73	Шпингалет	6		
ГОСТ 5089-73	Замок	8		
ТУ 21-РСФСР-567-73	Прибор фрамужный ФП-1	1		
ТУ 21-РСФСР-567-73	Защелка	1		

Примечания:

1. Указания по обработке и применению материалов, приведенных в спецификации, см лист КМ-1.
2. Расход алюминия и стали дан в деле без учета отходов на нарезку.
3. Расход стекла дан без учета отходов на бой.
4. Размеры на монтажных схемах даны в осях профилей.
5. Узлы монтажных марок см. лист КМ-9.

Инв. № подл.	Ст. инж.	Нормоконтроль	Согласовано: Гап	Ребров	
		Селиванова	Гип	Марковкин	

			1979	272-20-120	Р9.8-2
Рук. маст.	Биксон		Ведомость чертежей. Спецификация.	Стадия: Р	Лист: КМ-1	Листов:
Гл. инж. м.	Самовер				
Гип	Островский				
Провер.	Особливец				
Разраб.	Пинчук				

ЦНИИЭП торгово-бытовых зданий и туристских комплексов г. Москва

16560-04

Типовой проект 272-20-120 Альбом IV

Общие указания

Конструкции витражей разработаны в соответствии с архитектурно-строительной частью проекта. За основу приняты одобренные Госгражданстроем „Унифицированные конструкции витражей", разработанные ЦНИИЭП зрелищных зданий и спортивных сооружений.

Узлы крепления конструкций и сами монтажные элементы разработаны применительно к условиям данного объекта.

Декоративная отделка и антикоррозийная защита элементов должна соответствовать ГОСТ 21519-76.

Цвет анодирования алюминиевых элементов выбирается заказчиком.

Стальные элементы, имеющие непосредственный контакт с алюминием, оцинковываются методом горячего цинкования.

Крепление вкладышей, бобышек и анкерных элементов производится винтами на лаке АС-16

Нижние анкерные элементы закрепляются к бобышке через тиоколовую ленту.

Изготовление элементов - по чертежам КМД, разработанным на основании настоящего проекта. Технические условия изготовления элементов должны соответствовать ГОСТ 21519-76.

Линейные элементы закрепляются к вкладышам рам- винтами.

Резиновый уплотнитель в притворах приклеивается на заводе-изготовителе на обезжиренную поверхность профиля клеем 88НП.

При сборке монтажных элементов должно быть обеспечено плотное прилегание створных элементов, их свободное открывание и закрывание.

Завертки, петли, замки и шпингалеты устанавливаются на заводе-изготовителе. Монтаж фрамужного прибора производится на строительной площадке.

На каждом монтажном элементе наносится марка изделия, присвоенная ему по монтажным схемам КМД.

Упаковка, транспортировка изделий должна обеспечивать защиту их от механических повреждений. Линейные элементы упаковываются в связки.

Монтаж конструкций по монтажным схемам КМД производится по окончании всех строительных работ, связанных с мокрыми процессами.

Закладные детали, устанавливаемые на строительной площадке должны быть надежно закреплены к строительным конструкциям, выведены на проектные отметки и выверены.

Перед монтажом допускается укрупненная сборка рам и линейных элементов.

Приварку анкерных деталей к закладным производить электродами марки Э42 ГОСТ 9467-75. Элементы крепления после сварки покрыть битумным лаком. Во время производства сварочных работ алюминиевые конструкции должны быть защищены от попадания искр электросварки.

При устройстве полов в тамбурах часть стойки, находящуюся ниже уровня чистого пола, покрыть горячей битумной мастикой.

Остекление витражей производить по окончании монтажных работ. Стекло устанавливается на клиновые опорные подкладки по схемам, приведенным в ГОСТ 21519-76 и закрепляется штапиком. Горизонтальные штапики закрепляются по концам страховочными винтами.

Строительные зазоры забиваются смоляной паклей, закрываются раскладками и нащельниками и герметизируются.

В период эксплуатации запрещается мыть стекла и сами конструкции мелом и аммиачной водой. Промывки конструкций следует производить нещелочными растворами типа ОП-7; ОП-10 или теплым раствором мягкого мыла с последующей промывкой теплой водой и протиркой конструкций насухо.

Поставка конструкций заводом-рамно-доборная. При наличии в конструкциях деревянных изделий необходимо их обработать антисептиком и антипиренами.

Крепление стекла

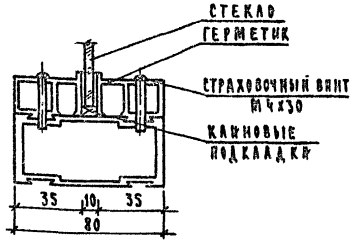

Рук. маст.	Биксон		1979	272-20-120	Р 9.8-2
Гл. инж. п.	Самовер		Общие указания	Стадия: Р	Лист: КМ-2	Листов:
Гип	Островский			ЦНИИЭП торгово-бытовых зданий и туристских комплексов г. Москва	
Провер.	Островский				
Разраб.	Пинчук				

Нормоконтроль: Инв. и подл. | Ст. инж. | Селиванова | Согласовано: Гап | Гип | Ребров | Марковкин

16560-04

Типовой проект 272-20-120 Альбом IV

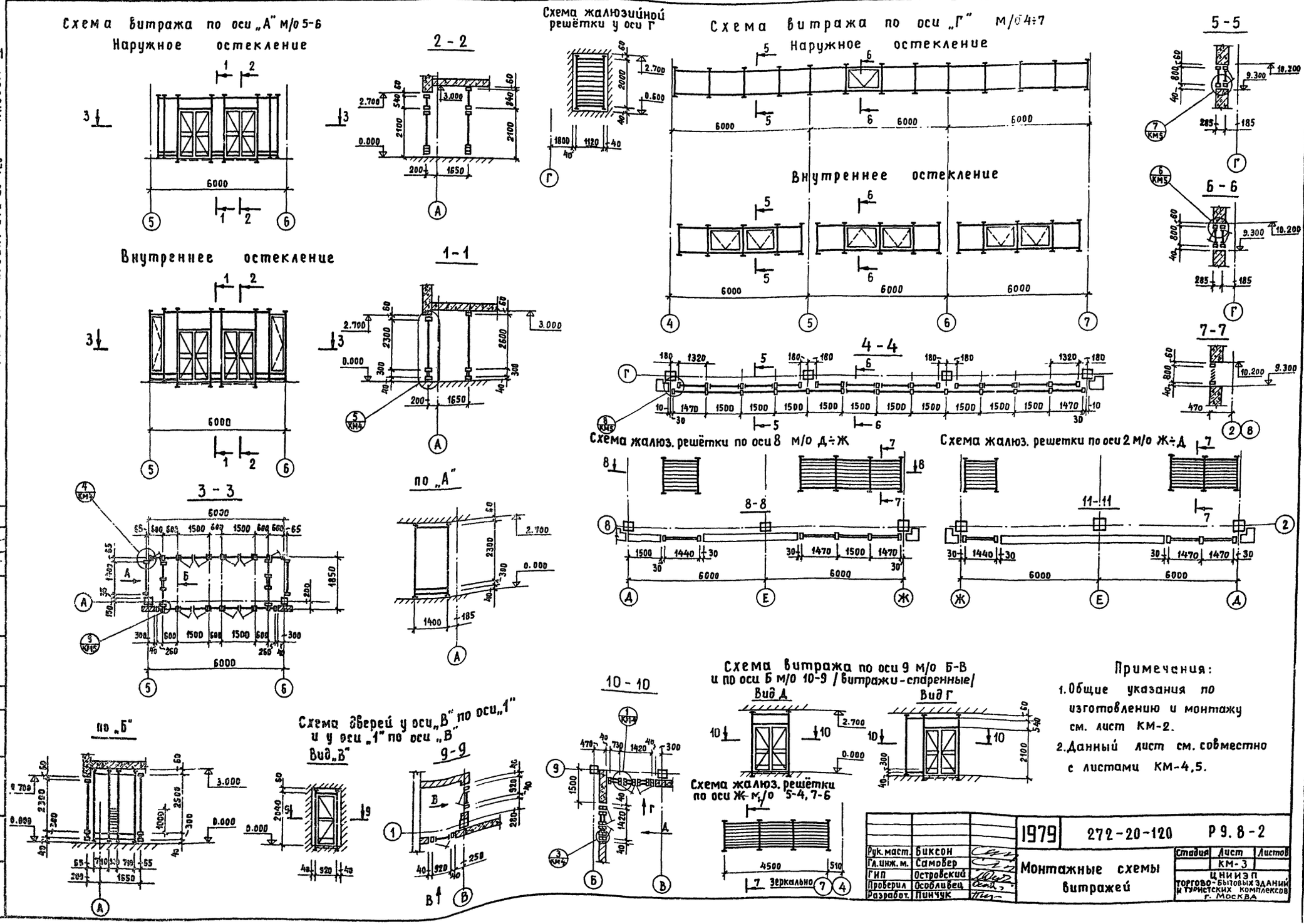

Примечания:

1. Общие указания по изготовлению и монтажу см. лист КМ-2.
2. Данный лист см. совместно с листами КМ-4,5.

Рук. маст.	Биксон		1979	272-20-120	Р 9.8-2
Гл. инж. м.	Самовер		Монтажные схемы витражей	Стадия	Лист	Листов
ГИП	Островский				КМ-3	
Проверил	Особливец			ЦНИИЭП торгово-бытовых зданий и туристских комплексов г. Москва		
Разработ.	Пинчук					

Согласовано: Ребров, Марковкин

Нормоконтроль: Сталибинова

Инв. № подл. | Ст. инж.

Типовой проект 272-20-120 Альбом I

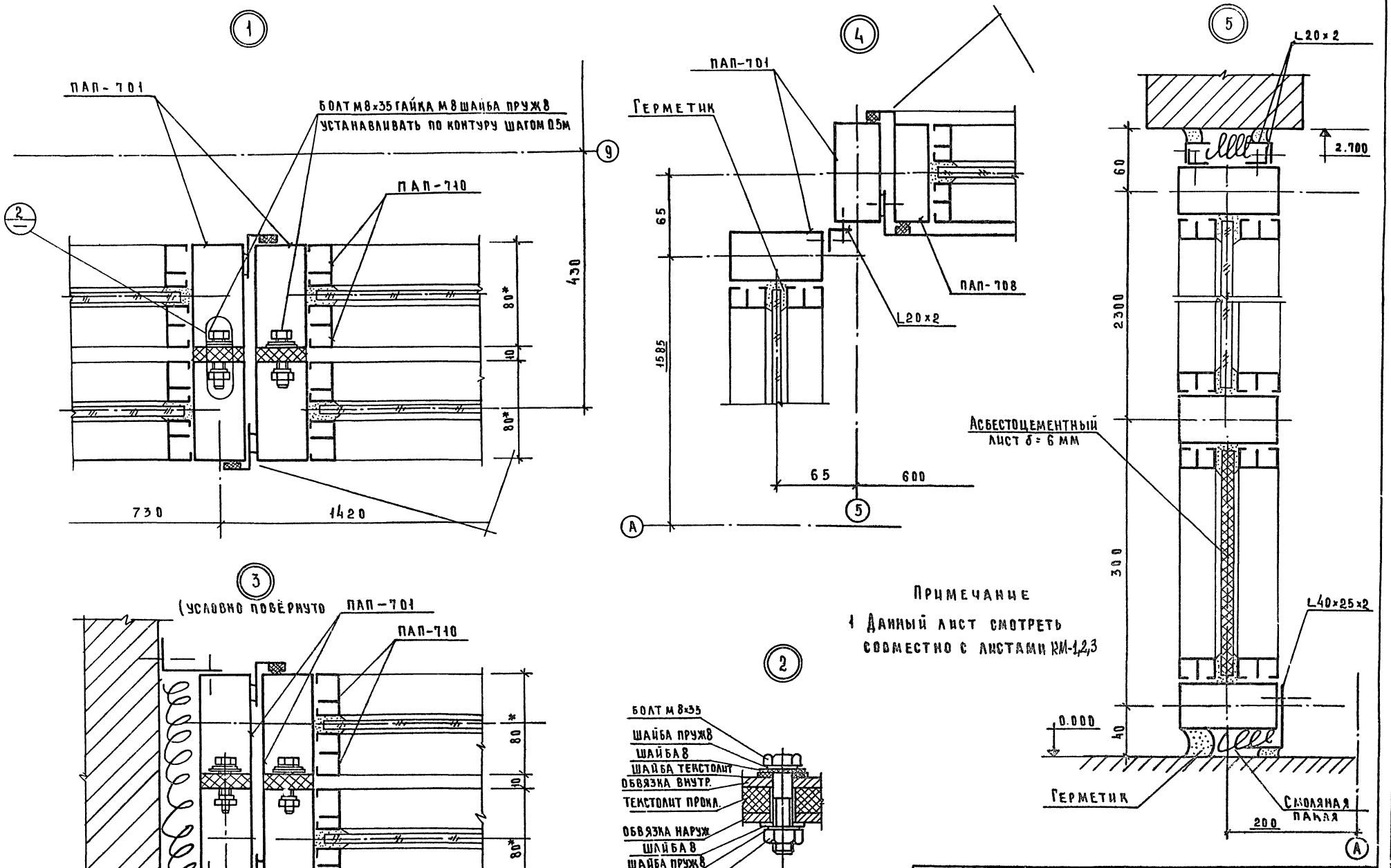

Примечание

1 Данный лист смотреть совместно с листами КМ-1,2,3

			1979	272-20-120	Р 9. 8-2
РУК. МАСТ	БИКСОН		Узлы	СТАДИЯ Р	ЛИСТ КМ-4	ЛИСТОВ
ГЛ. ИНЖ. М	САМОВЕР				
ГИП	ОСТРОВСКИЙ			ЦНИИЭП ТОРГОВО-БЫТОВЫХ ЗДАНИЙ И ТУРИСТСКИХ КОМПЛЕКСОВ г. МОСКВА	
ПРОВЕРИЛ	ОСОБЛИВЕЦ				
РАЗРАБ	ПИНЧУК				

ИНВ. № ПОДЛ.	СТ. ИНЖ.	СЕЛИВАНОВА	НОРМОКОНТРОЛЬ
			СОГЛАСОВАНО
	ГАП	РЕБРОВ	
	ГИП	МАРКОВКИН	

16560-04

Типовой проект 272-2-120 Альбом 2

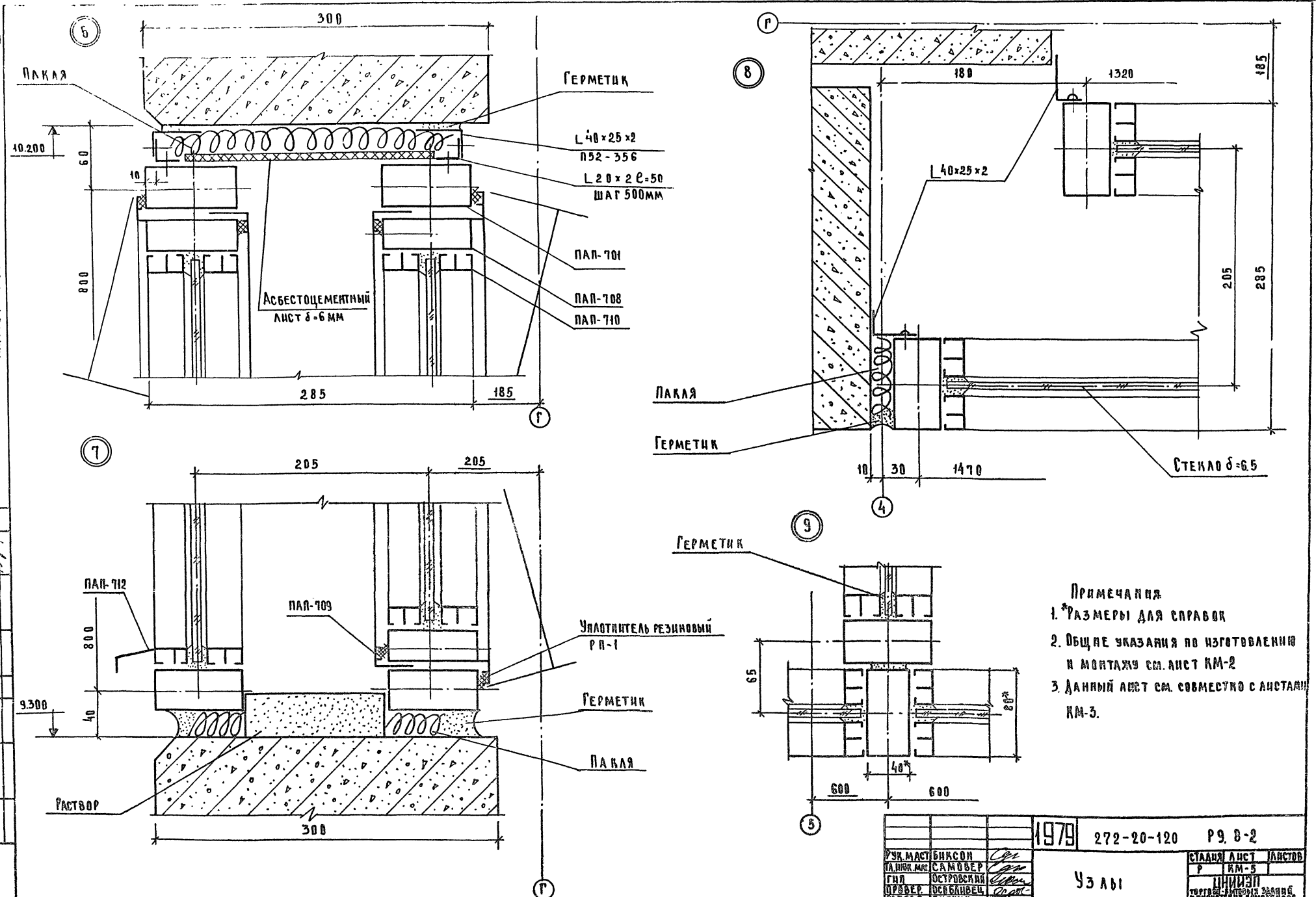

Примечания

1. *Размеры для справок
2. Общие указания по изготовлению и монтажу см. лист КМ-2
3. Данный лист см. совместно с листами КМ-3.

			1979	272-20-120	Р9. 8-2
Рук. маст.	Биксон		Узлы	Стадия	Лист	Листов
Гл. инж. мас.	Самовер			Р	КМ-5	
Гип	Островский			ЦНИИЭП торгово-бытовых зданий и туристских комплексов г. Москва		
Провер.	Особливец					
Разраб.	Пинчук					

Инв. № подл. | Ст. инж. Селиванова | Нормоконтроль | Согласовано: ГАП Резров, ГИП Марковкин

16560-07

Типовой проект 272-20-120 Альбом IV

Пример крепления верха полупроходного витража

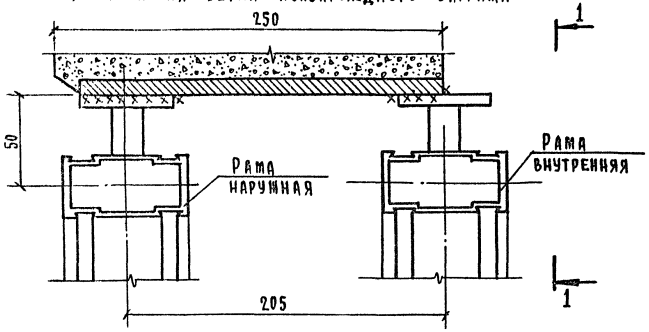

Для крайней стойки

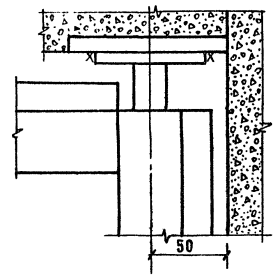

1-1

Для средней стойки

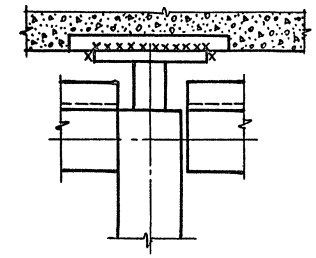

Пример крепления низа полупроходного витража

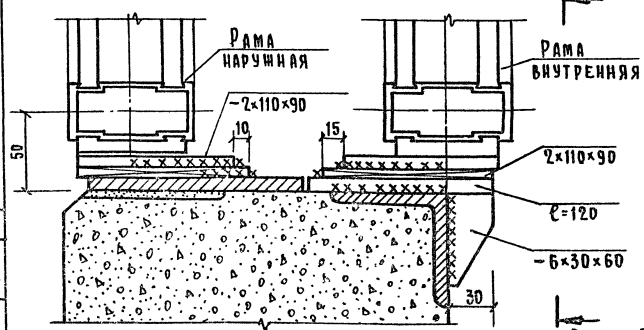

Для крайней стойки

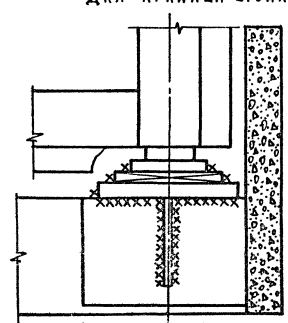

2-2

Для средней стойки

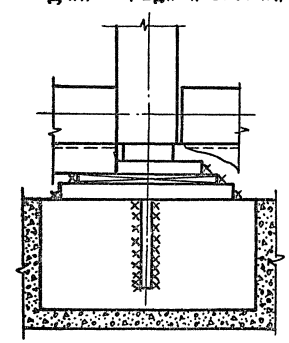

Пример крепления низа расставленного витража

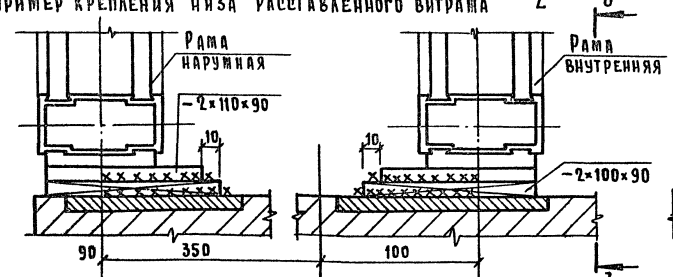

Для крайней стойки

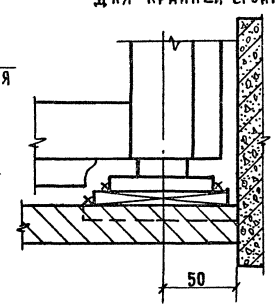

3-3

Для средней стойки

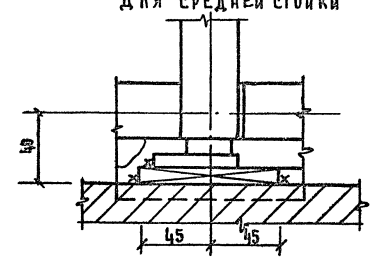

Б
3

Примечания:
1. Указания по монтажу даны на листе КМ-2
2. Монтажные схемы витражей см. лист КМ-3.

			1979	272-20-120	Р.9.8-2
Гл.инж.пр.	Самовер		Монтажные узлы	Стадия	Лист	Листов
ГИП	Островский			Р.	КМ-6	
Проверил	Островский			ЦНИИЭП торгово-бытовых зданий и туристских комплексов г. Москва		
Разработ.	Пинчук					

Нормоконтроль: Согласовано: ГАП Себров, ГИП Марковкин, Селиванова

Инв.№ подл. | Ст.инж.

16560-04

Типовой проект 272-20-120 Альбом IV

Узел крепления полозка для раздвижных стекол

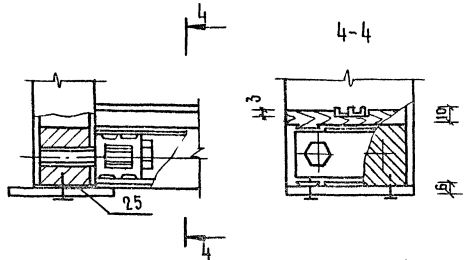

Пример крепления низа стойки дверной рамы

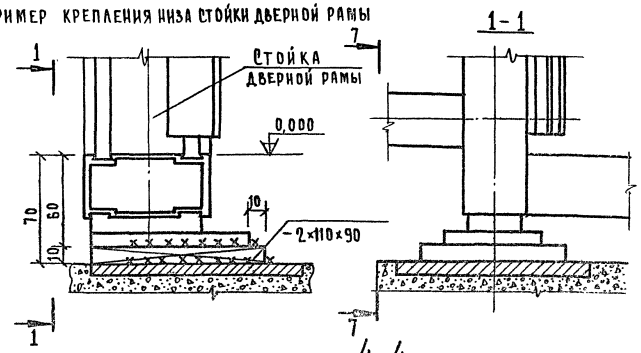

Пример крепления торцевого доборного импоста в верхней, средней и нижней части витража

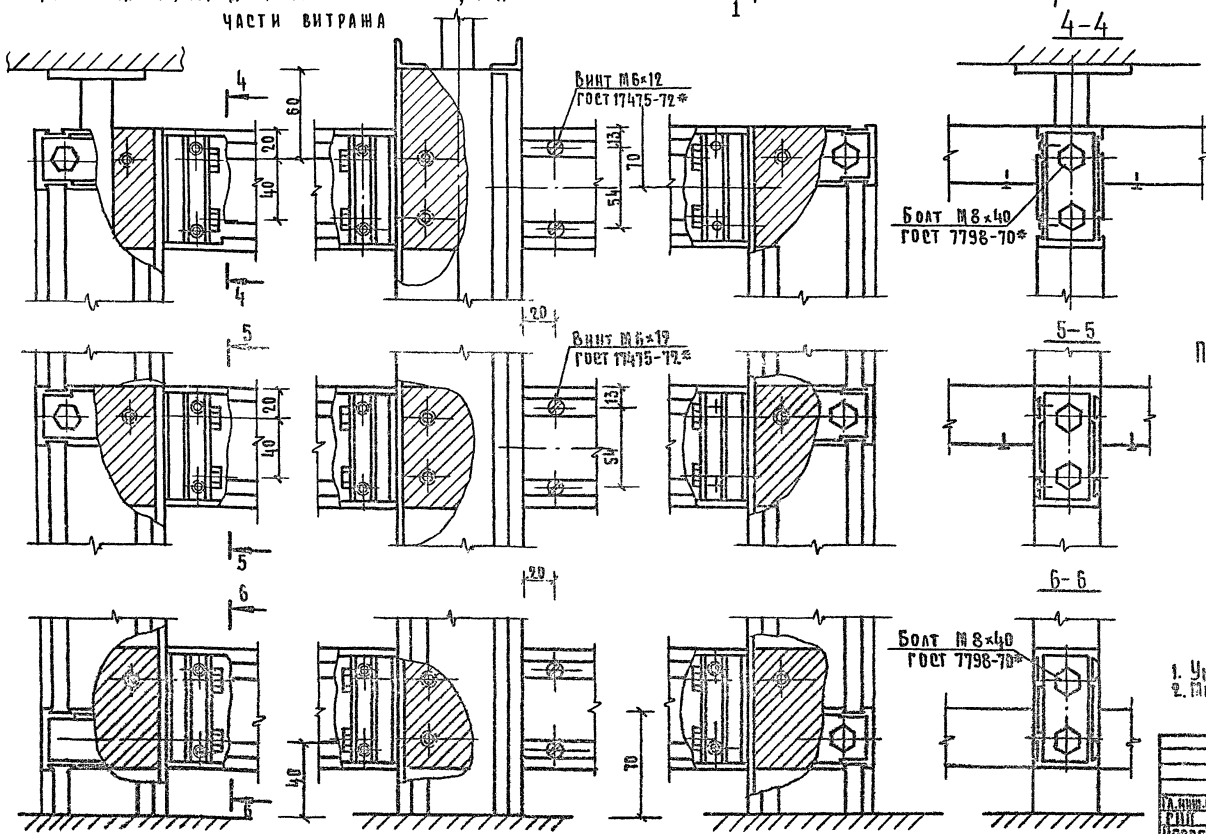

Узел крепления импостов к стойке

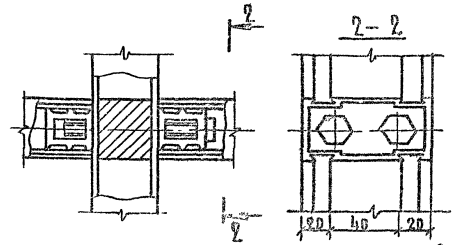

Пример крепления середины нижнего импоста при его ℓ>2,5м

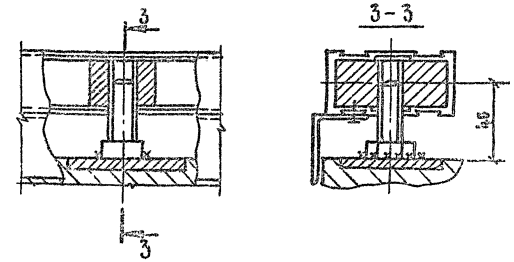

Примечания

1. Указания по монтажу даны на листе КМ-2
2. Монтажные схемы витражей см. лист КМ-3

Гл. инж. пр.	Самовер	1979	272-20-120	Р 9.8.9.		
Рук.	Петровский	Монтажные узлы		Стадия	Лист	Листов
Провер.	Петровский			Р	КМ-1	
Разраб.	Ниччук			ЦНИИЭП торгово-бытовых зданий и туристских комплексов г. Москва		

Согласовано:

ГАП	Ребров
Рук.	Маховкин

Нормоконтроль: Селиванова

Инв. № подл. | Подп. и дата | Взам. инв. №

Альбом IV

Типовой проект 272-20-120

Узел верха фрамуг

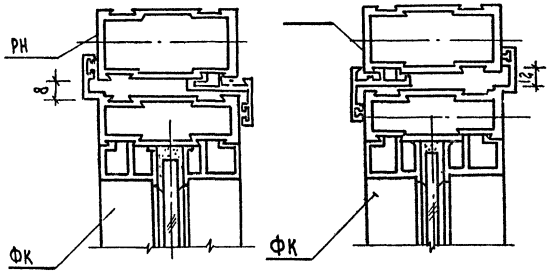

Узел низа фрамуг

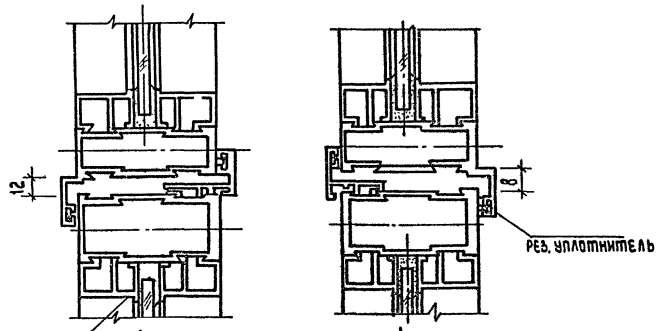

Узел низа дверей наружных

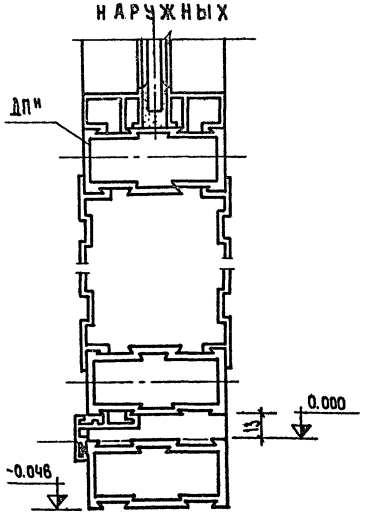

Узел низа дверей внутренних

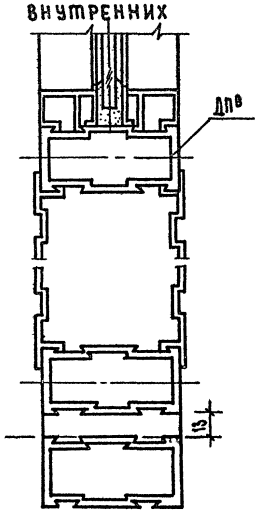

Узел со створкой для протирки

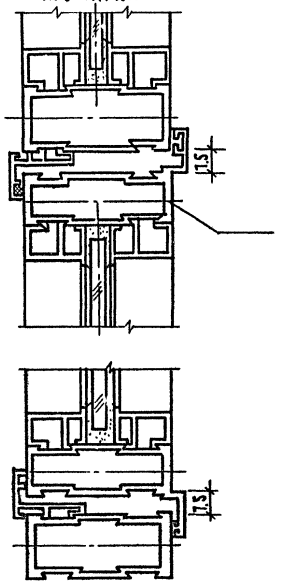

Узел дверей распашных

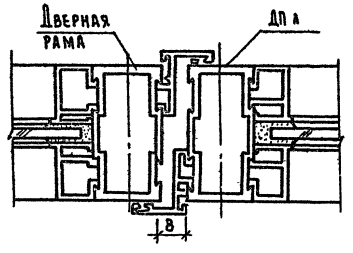

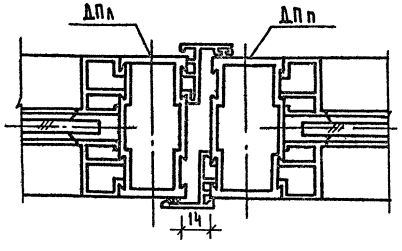

Пример крепления верха раздвижных стекол

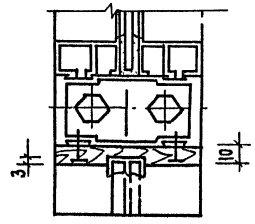

Пример крепления низа раздвижных стекол

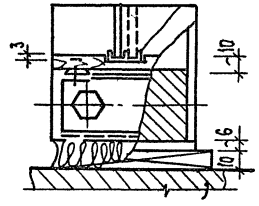

Пример узла с вент-решеткой

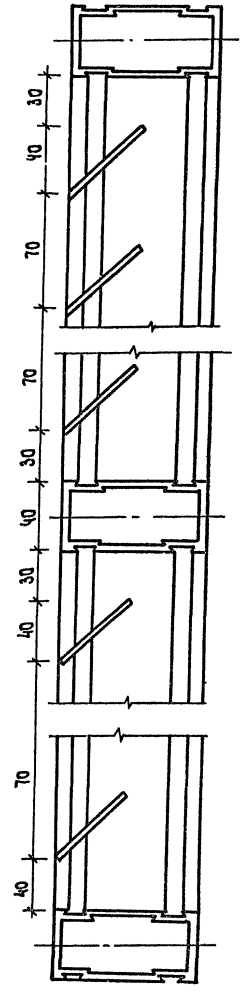

Примечания:

1. Указания по изготовлению монтажных марок см. лист КМ-2.
2. Монтажные схемы витражей см. лист КМ-3.

СОГЛАСОВАНО:
ГАП РЕЗОВ
ГИП МОРКОВКИН

НОРМОКОНТРОЛЬ
СТ. ИНЖ. ДЕЛИВАНОВА

ИНВ. N ПОДЛ.

			1979	272-20-120	РЭ.8-2
ГЛ. ИНЖ. М.	САМОВЕР		Сечения монтажных марок.	стадия	лист	листов
ГИП	ОСТРОВСКИЙ			Р	КМ-8	
ПРОВЕРИЛ	ОСТРОВСКИЙ			ЦНИИЭП торгово-бытовых зданий и туристских комплексов г. Москва		
РАЗРАБОТ.	ПИНЧУК					

Верхний узел рядовой марки под фрамугу

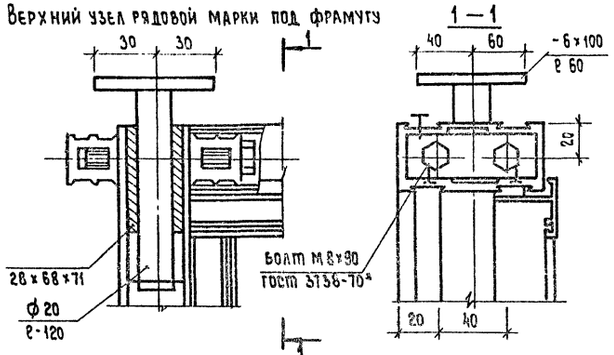

Средний узел рядовой марки под фрамугу 2—2

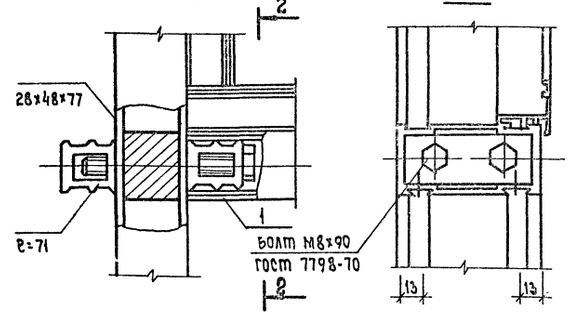

Нижний узел рядовой марки

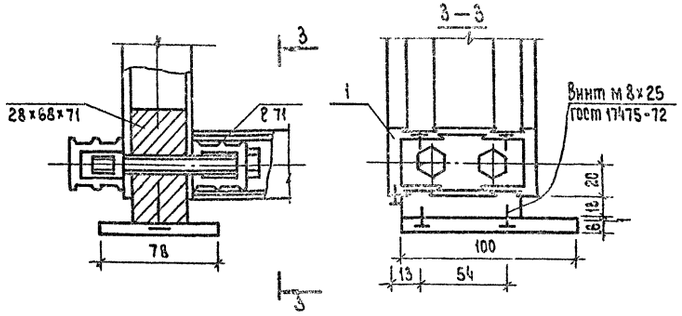

Узел крепления вентрешетки 4—4

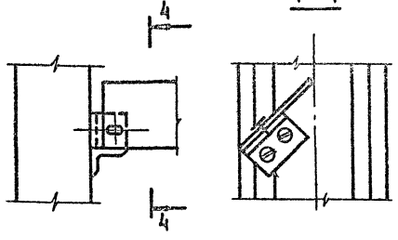

Нижний угловой узел дверного полотна 5—5

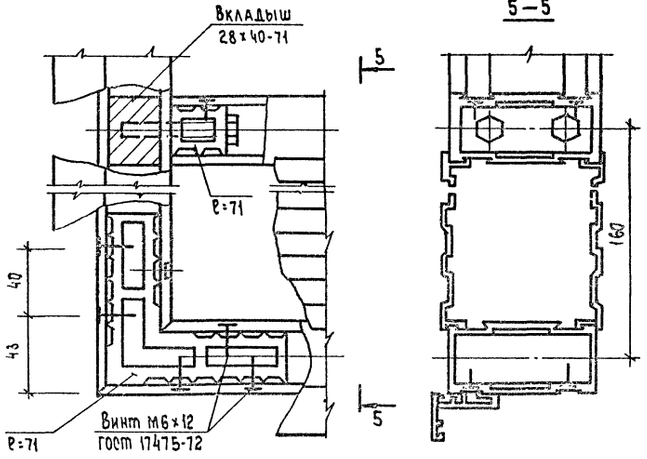

Нижний узел средней стойки марки

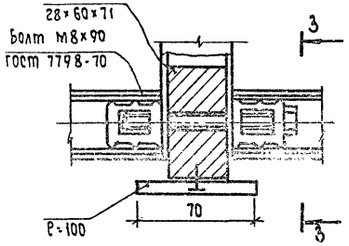

Нижний узел угловой марки

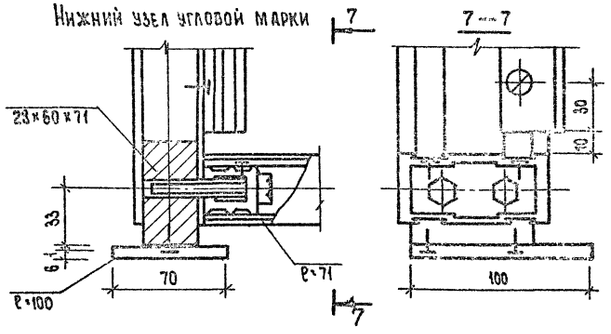

Верхний угловой узел дверного полотна

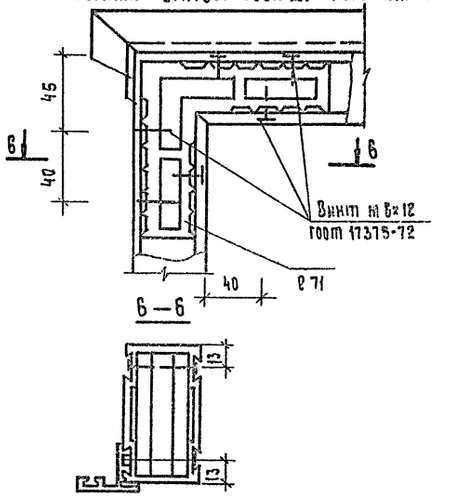

Верхний угловой узел фрамуги и створки для протирки

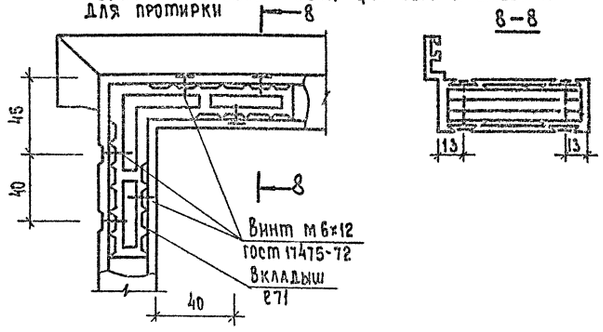

Примечания:

1. Указания по монтажу даны на листе КМ-2.
2. Монтажные схемы витражей см. лист КМ-3.

			1979	272-20-120	РД. 8-2
ГА.ИНЖ.М.	САМОВЕР		Узлы монтажных марок.	Стадия	Лист	Листов
ГИП	ОСТРОВСКИЙ			Р	КМ-5	
ПРОВЕР.	ОСТРОВСКИЙ			ЦНИИЭП торгово-бытовых зданий и туристских комплексов г. Москва		
РАЗРАБОТ.	ПИНЧУК					

Согласовано: ГАП Ребров, ГИП Морковкин
Нормоконтроль: Ст. инж. Селиванова
Инв. №

1000-03

Типовой проект 272-20-120 Альбом IV

Схемы установки скобяных изделий

Створка

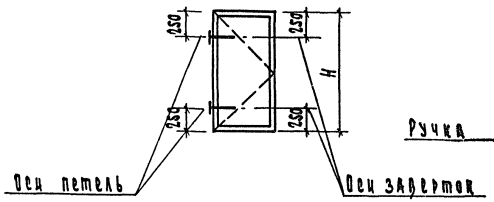

Дверь

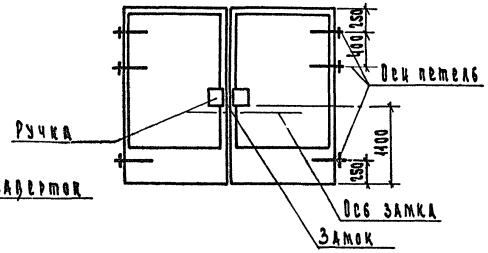

Фрамуга

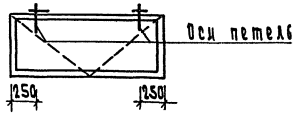

Узел установки ручки

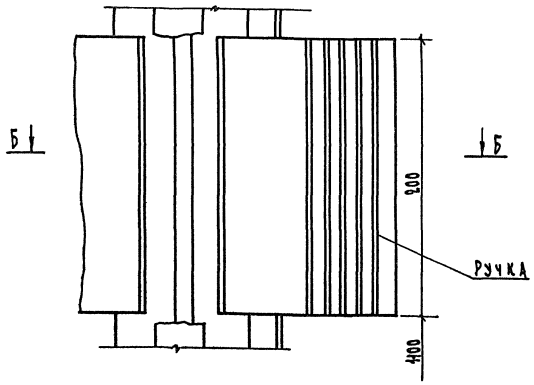

Б-Б

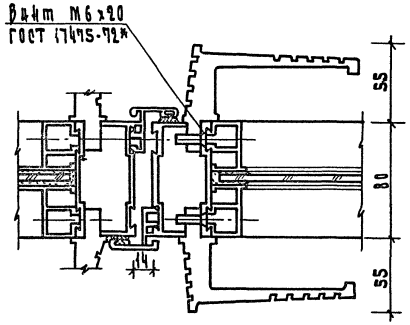

Узел установки замка

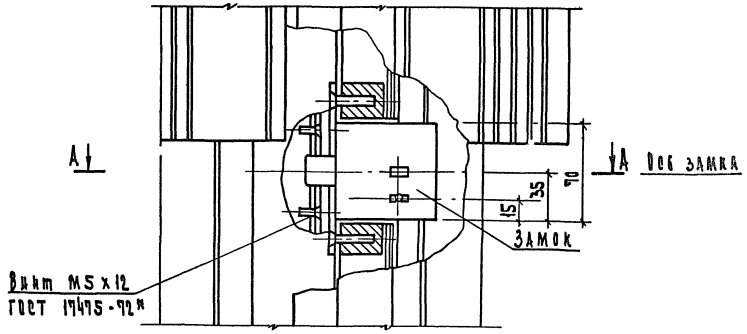

А - А

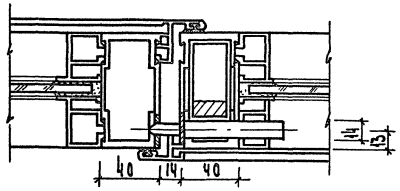

Примечания:
Общие указания по изготовлению монтажных работ даны на листе КМ-2.

			1979	272-20-120	Р9.8-2
Гл. инж. м.	Самовер		Схемы установки скобяных изделий	Стадия	Лист	Листов
ГИП	Петровский			Р	КМ-10	
Провер.	Петровский			ЦНИИЭП торгово-бытовых зданий и туристских комплексов г. Москва		
Разраб.	Пинчук					

Инв. № подл. | Ст. инж. | Селиванова | Нормоконтроль | Согласовано: ГИП Ребров, ГИП Морковкин

16560-04

Типовой проект 272-20-120 Альбом IV

Узел установки петли

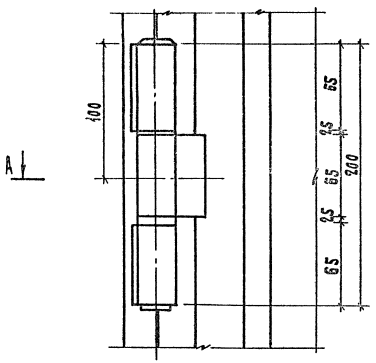

А - А

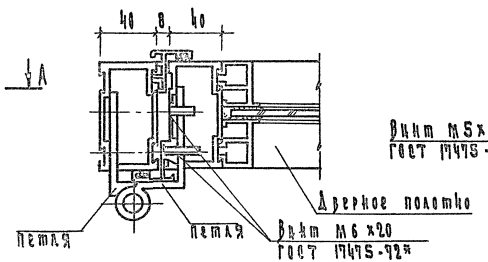

Узел установки завертки

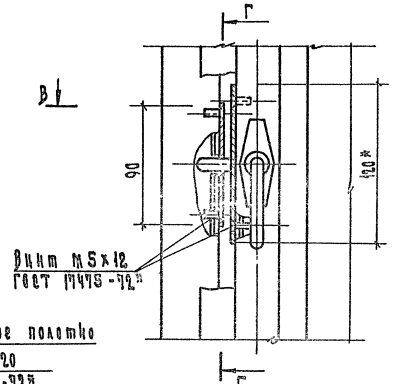

Г - Г

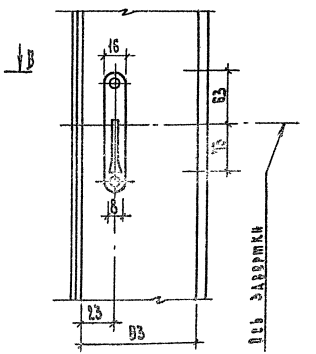

Узел установки верхнего шпингалета

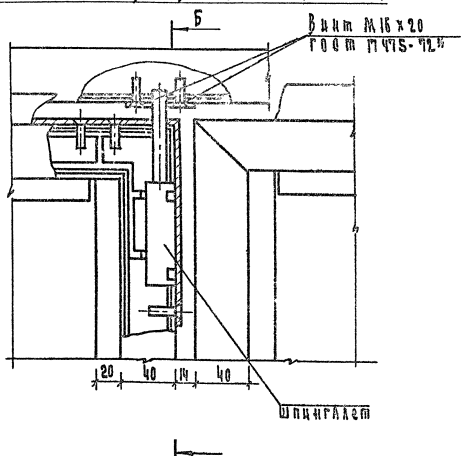

Б - Б

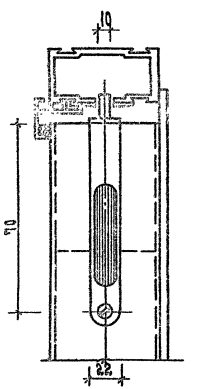

В - В

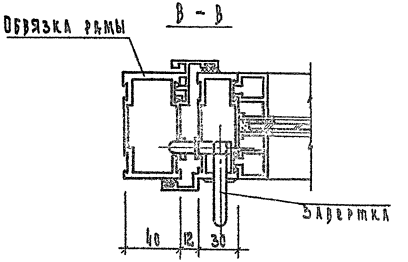

Примечания:

1. Общие указания см. лист КМ-2.
2. Планку и рукоятку завертки хромировать
3. Узел установки нижнего шпингалета аналогичен

* Размеры для справок.

			1979	272-20-120	Р 9.8-2
Гл. инж. М.	Самокер		Узлы установки петли, шпингалета, завертки	Стадия	Лист	Листов
Гип	Островский			Р	КМ-11	
Проверил	Островский			Инженер		
Разработал	Пинчук			Торгово-бытовых зданий и торговых комплексов		

Согласовано: Гап Ребров, Гип Марковский

Нормоконтроль: Ст. инж. Селиванова

Инв. № подл.

16850-04

Типовой проект 272-20-120 Альбом IV

Схема установки приборов на блок фрамуг

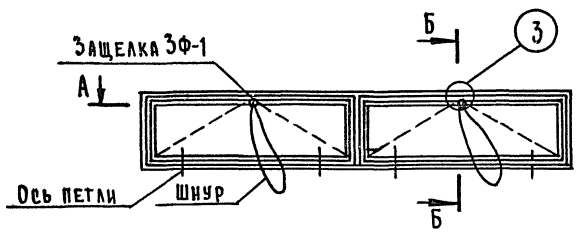

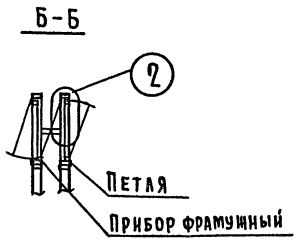

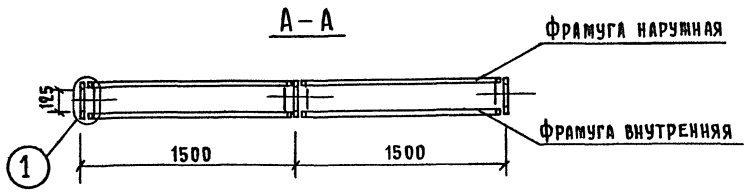

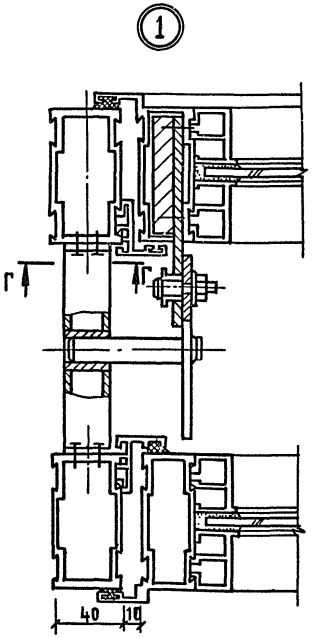

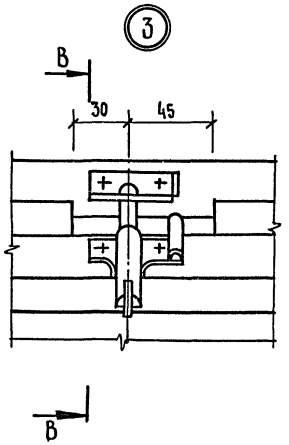

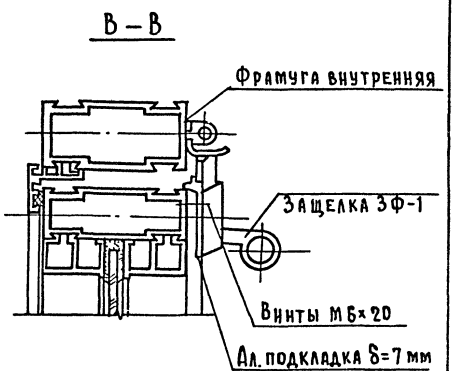

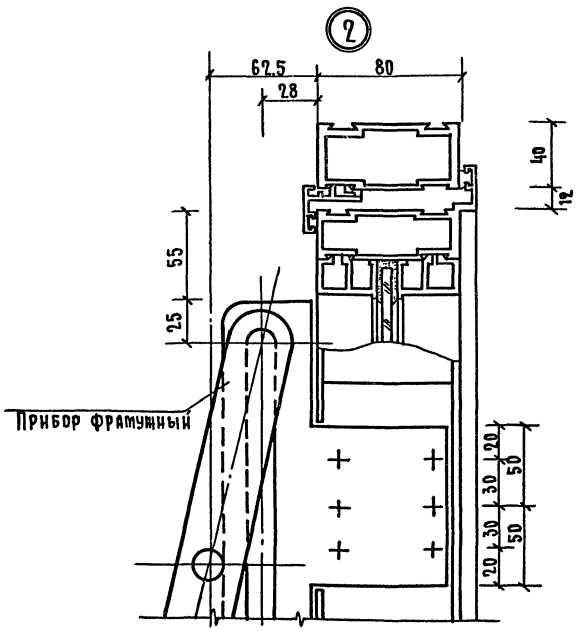

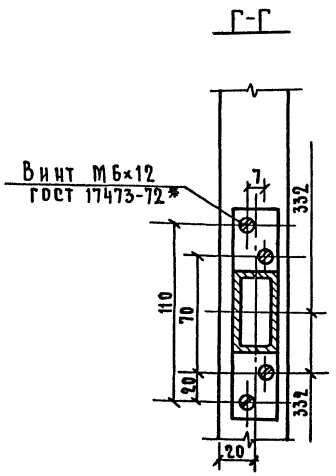

Примечания:

1. Общие указания по монтажу фрамужного прибора даны на листе КМ-2
2. Монтажные схемы витражей см. лист КМ-3.

			1979	272-20-120	Р.9.8-2
Гл.инж.м.	Самовер		Установка фрамужного прибора ФП-1	Стадия	Лист	Листов
ГИП	Островский			Р.	КМ-12	
Проверил	Островский			ЦНИИЭП торгово-бытовых зданий и туристских комплексов г. Москва		
Разраб.	Пинчук					

Согласовано: ГАП Ребров, ГИП Марковкин

Нормоконтроль: Ст.инж. Селиванова

Инв.№ подл.

Госстрой СССР
ЦЕНТРАЛЬНЫЙ ИНСТИТУТ ТИПОВОГО ПРОЕКТИРОВАНИЯ
Свердловский филиал
620062, г.Свердловск-62, ул.Чебышева, 4
Заказ № 14с 5 Инв.№ 165-60-04 тираж 100
Сдано в печать 16/III 1982г цена 1-14

gost.e-ecolog.ru