ТИПОВОЙ ПРОЕКТ

272-20-120

СТОЛОВАЯ НА 550 МЕСТ

РАБОТАЮЩАЯ НА СЫРЬЕ

АЛЬБОМ I

АРХИТЕКТУРНО-СТРОИТЕЛЬНАЯ ЧАСТЬ. ТЕХНОЛОГИЯ И МЕХАНИЗАЦИЯ.

Инв. N 16560-01

gost.e-ecolog.ru

ТИПОВОЙ ПРОЕКТ

272-20-120

СТОЛОВАЯ НА 550 МЕСТ

РАБОТАЮЩАЯ НА СЫРЬЕ

АЛЬБОМ I

СОСТАВ ПРОЕКТА:

АЛЬБОМ I	Р1.1-1	АРХИТЕКТУРНО-СТРОИТЕЛЬНАЯ ЧАСТЬ
	Р4.1-1	ТЕХНОЛОГИЯ И МЕХАНИЗАЦИЯ
АЛЬБОМ II	Р2.1-1	ОТОПЛЕНИЕ И ВЕНТИЛЯЦИЯ
	Р3.1-1	ВОДОПРОВОД И КАНАЛИЗАЦИЯ
	Р4.2-1	ХОЛОДОСНАБЖЕНИЕ
	Р5.1-1	ЭЛЕКТРООБОРУДОВАНИЕ
	Р5.2-1	АВТОМАТИЗАЦИЯ
	Р6.1-1	УСТРОЙСТВА СВЯЗИ
АЛЬБОМ III	Р9.1-1	ИЗДЕЛИЯ ЖЕЛЕЗОБЕТОННЫЕ
	Р9.8-1	ИЗДЕЛИЯ СТАЛЬНЫЕ
	Р9.6-1	ИЗДЕЛИЯ ДЕРЕВЯННЫЕ
АЛЬБОМ IV	Р9.8-2	ВИТРАЖИ
АЛЬБОМ V	Р5.2-2	ЗАДАНИЕ ЗАВОДУ НА ИЗГОТОВЛЕНИЕ ЩИТОВ АВТОМАТИЗАЦИИ
АЛЬБОМ VI	Р7.1-1	СМЕТЫ
АЛЬБОМ VII	Р1.1-2	ПРОЕКТНАЯ ДОКУМЕНТАЦИЯ НА ПЕРЕВОД ДЛЯ ИСПОЛЬЗОВАНИЯ ПОД ПРУ ПОМЕЩЕНИЙ 1 ЭТАЖА

Разработан
Цнииэп торгово-бытовых зданий
и туристских комплексов

Гл. инженер института В. Арпеский
Гл. архитектор проекта В. Ребров

Технический проект утвержден Госгражданстроем
приказ №106 от 17 ноября 1965 г
Рабочие чертежи откорректированы и введены в действие
Цнииэп торгово-бытовых зданий и туристских комплексов
приказ N 27 от 14 марта 1980 г.

Типовой проект 272-20-120 Альбом I

Типовой проект 272-20-120

Р1. 1-1 Архитектурно-строительная часть

Р4. 1-1 Технология и механизация

Технический проект утвержден Госграждангстроем приказ № 284 от 17 ноября 1965 г.

Рабочие чертежи откорректированы и введены в действие ЦНИИЭП торгово-бытовых зданий и туристских комплексов приказ № 27 от 14 марта 1980 г.

Авторский коллектив:
Арх. Ребров В.Ф.
Кунина Л.В.
Голобалева Е.П.
Технолог Патрин М.С.
Инж. Марковкин В.С.
Карпачева З.Г.

Таблица 1

Состав проекта

Обозначение	Наименование	Примечание
Р 1. 1-1	Архитектурно-строительная часть	Альбом I
Р 4. 1-1	Технология и механизация	
Р 2. 1-1	Отопление и вентиляция	Альбом II
Р 3. 1-1	Водопровод и канализация	
Р 4. 2-1	Холодоснабжение	
Р 5. 1-1	Электрооборудование	
Р 5. 2-1	Автоматизация	
Р 6. 1-1	Устройства связи	
Р 9. 1-1	Изделия железобетонные	Альбом III
Р 9. 8-1	Изделия стальные	
Р 9. 6-1	Изделия деревянные	
Р 9. 8-2	Витражи	Альбом IV
Р 5. 2-2	Задание заводу на изготовление щитов автоматизации	Альбом V
Р 7. 1-1	Сметы	Альбом VI
Р 1. 1-2	Проектная документация на перевод для использования под ПРЧ помещений 1 этажа	Альбом VII

Привязка настоящего типового проекта выполнена в соответствии с действующими нормами и правилами /в том числе по взрывопожарной безопасности/

Гл. архитектор проекта привязки

Гл. инженер проекта привязки

Настоящий проект выполнен в соответствии с действующими нормами и правилами /в том числе по взрывопожарной безопасности/

Гл. архитектор проекта Ребров В.Ф./

Гл. инженер проекта /Марковкин В.С./

Инв. № подл. | Взам. инв. № | Подп. и дата | Инв. № дубл.

Ведомость чертежей

Таблица 2

Лист	Наименование	Стр.	Примечание
	Архитектурно-строительная часть		
	Обложка		
	Титульный лист	1	
АС-1	Заглавный лист /начало/	2	
АС-2	Заглавный лист /продолжение/	3	
АС-3	Заглавный лист /окончание/	4	
АС-4	Лист привязки /начало/	5	
АС-5	Лист привязки /окончание/	6	
АС-6÷АС-12	Сводная спецификация	7-13	
АС-13	Ведомость отделки помещений /начало/	14	
АС-14	Ведомость отделки помещений /окончание/	15	
АС-15	План 1 этажа в осях А-Д	16	
АС-16	План 1 этажа в осях Д-И	17	
АС-17	План 2 этажа в осях А-Д	18	
АС-18	План 2 этажа в осях Д-И	19	
АС-19	План технического этажа	20	
АС-20	План крыши	21	
АС-21	Разрез 1-1; 2-2	22	
АС-22	Фасады в осях 1-10; А-И	23	
АС-23	Фасады в осях 10-1; И-А	24	
АС-24	План перегородок и перемычек 2 этажа в осях Г-И	25	
АС-25	Фрагменты перегородок	26	
АС-26	Фрагменты планов 1,2,3,4. Подвесной экран.	27	
АС-27	Охлаждаемые камеры 1,2	28	
АС-28	Венткамеры 3,4. Охлаждаемая камера 3.	29	
АС-29	Венткамеры 1,2	30	
АС-30	Экспликация отверстий. Ведомость перемычек. Перечень элемент.	31	
АС-31	Расстановка мебели	32	
АС-32	План фундаментов	33	
АС-33	Сечения фундаментов. Фрагменты 1,2.	34	
АС-34	Монолитные плиты ПМ-1, ПМ-2. План разбивки закладных деталей под витражи.	35	
АС-35	План подпольных каналов в осях А-Д	36	
АС-36	План подпольных каналов в осях Д-И	37	
АС-37	Фрагмент плана. Сечения 1-1 ÷ 12-12.	38	
АС-38	Монтажные планы каркаса	39	
АС-39	Монтажные схемы каркаса	40	
АС-40	Монтажные схемы каркаса /окончание/	41	
АС-41	План перекрытия над 1 этажом в осях А-Д	42	
АС-42	План перекрытия над 1 этажом в осях Д-И	43	
АС-43	План перекрытия над 2 этажом в осях А-Д	44	
АС-44	План перекрытия над 2 этажом в осях Д-И	45	
АС-45	План покрытия технического этажа	46	
АС-46	Монолитные элементы КМ1, БМ1, ОП1. Монолитные участки УМ1, УМ2.	47	

Продолжение табл. 2

Лист	Наименование	Стр.	Примечание
АС-47	Монолитные участки с УМ3 по УМ7	48	
АС-48	Монолитные участки с УМ8 по УМ10	49	
АС-49	Монтажные схемы стеновых панелей по осям 1,2,8,А,И	50	
АС-50	Монтажные схемы стеновых панелей по осям 4,7,9,10,Б,Г,Д,Ж	51	
АС-51	Узлы крепления стеновых панелей	52	
АС-52	Лестницы 1,2,3,4	53	
АС-53	Лестницы 1,2. Опалубка.	54	
АС-54	Лестницы 1,2. Армирование.	55	
АС-55	Лестницы 5,6,7	56	
АС-56	Лифт Q=500 кг	57	
АС-57	Лифт Q=100 кг. Развертки стен шахт.	58	
АС-58	Разгрузочная площадка	59	
АС-59	Подвесная вентиляционная решетка	60	
АС-60	Реклама	61	
АС-61	Монтажные схемы рам вентиляционных отсосов	62	
АС-62	Рамы вентиляционных отсосов Р1 ÷ Р3	63	
АС-63	Рамы вентиляционных отсосов Р4 ÷ Р8	64	
АС-64	Конструкция воздуховодов	65	
АС-65	Диффузоры	66	
	Технология и механизация		
2Т-1	Заглавный лист	67	
2Т-2	План 1 этажа в осях А-Д. Расстановка и привязка технологического оборудования	68	
2Т-3	План 1 этажа в осях Д-И. Расстановка и привязка технологического оборудования.	69	
2Т-4	План 2 этажа в осях В-И. Расстановка и привязка технологического оборудования.	70	
2Т-5	Спецификация технологического оборудования /начало/	71	
2Т-6	Спецификация технологического оборудования /окончание/	72	
2ТМ-1	Механизация погрузочно-разгрузочных работ и овощного цеха. План и разрезы.	73	
2ТМ-2	Механизация погрузочно-разгрузочных работ и овощного цеха. Фундаментные болты и коммуникации	74	

			1979	272-20-120 Р1. 1-1	
			Столовая на 550 мест, работающая на сырье		
Рук. маст.	Биксон			Стадия	Лист	Листов
Гл. инж. м.	Самовер			Р	АС-1	65
ГАП	Ребров					
ГИП	Марковкин					
Рук. гр. арх.	Кунина		Заглавный лист /начало/	ЦНИИЭП торгово-бытовых зданий и туристских комплексов г. Москва		
Проверил	Голобалева					
Разраб.	Отделенова					

16580-01

Типовой проект 272-20-120 Альбом I

Ведомость примененных документов

Обозначение		Наименование	Примечание
ИИ-04-1	вып.6	Фундаменты для колонн сечением 30×30 см	
ИИ-04-2	вып.7,9	Колонны связевого каркаса сечением 30×30 см. для зданий с высотой этажа 3,3 и 4,2 м	
ИИ-04-2 часть II	вып.10	Колонны связевого каркаса сечением 30×30 см для зданий с высотой этажа 3,3, 3,6 и 4,2 м	
ИИ-04-2 часть I; III	вып.12	Колонны связевого каркаса сечением 30×30 см для навески стеновых панелей в зданиях с высотой этажа 3,3 и 4,2 м	
ИИ-04-6	вып.5,6	Диафрагмы жесткости	
ИИ-04-3	вып.4	Ригели связевого каркаса сечением колонн 30×30 см	
ИИ-04-3	вып.5	Ригели связевого каркаса сечением колонн 30×30 см и 40×40 см /Дополнительные изделия/	
ИИ-04-4	вып.19	Предварительно-напряженные многопустотные и ребристые панели длиной 576 и 876 см армированные стержнями из стали класса А-V	
ИИ-04-4	вып.20	Панели многопустотные и ребристые длиной 276 см, армированные сварными сетками и каркасами из стали класса А III	
ИИ-04-4	вып.21	Легкобетонные предварительно-напряженные многопустотные и ребристые панели длиной 576 см и 876 см, армированные стержнями из стали класса А IV	
ИИ-04-4	вып.22	Панели легкобетонные многопустотные и ребристые длиной 276 см. Армированные сварными сетками и каркасами из стали класса А III	

Продолжение

Обозначение		Наименование	Примечание
ИИ-04-4	вып.23	Карнизные плиты и фризовый камень	
ИИ-04-5	вып.6	Стеновые панели из легких бетонов толщиной 300 мм	
ИИ-04-5	вып.8	Стеновые панели из легких бетонов толщиной 250 мм	вариант
ИИ-04-7	вып.1	Железобетонные лестницы для зданий с высотой этажа 3,3 и 4,2 м. Указания по применению	
ИИ-04-14	вып.3,5	Дополнительные конструкции и детали каркаса с сеткой колонн 9×6 м	
ИИ-04-8	вып.3	Закладные детали и соединительные элементы для изделий связевого каркаса	
ИИ-04-10	вып.5	Монтажные узлы и детали связевого каркаса с сеткой колонн 6×6, 6×4,5 и 6×3 м	
ИИ-03-02	АА66,108	Прогоны длиной 598, 358, 318 и 278 см и опорные плиты	
ИИ-03-03	АА66.71-80	Металлические изделия	
1.135-1	АА66.1,2	Дверн деревянные входные и служебные для жилых и общественных зданий	
1.139-1	вып.1	Перемычки железобетонные сборные для жилых и общественных зданий	
1.141-1	вып.1,8	Панели с другими пустотами длиной 388 см, шириной 149 и 119 см, Армированные сетками с рабочей арматурой из стали класса А III	
2.240-1	вып.4	Деталн цоколя и стен подвала общественных зданий.	

Продолжение

Обозначение		Наименование	Примечание
1.155-1	вып.1	Ступени для жилых и общественных зданий	
1.231-1	вып.1,2	Панели перегородок гипсобетонные для общественных зданий	
1.243-2		Плиты плоские железобетонные длиной 80, 149, 130, 160 см	
1.269-2		Стаканы и подстаканники железобетонные для установки крышных вентиляторов	
2.230-1	вып.5	Перегородки из мелкоштучных материалов гипсобетонные и столярные	
2.230-1	вып.7	Стены каркасно-панельных зданий	
2.230-1	вып.10	Детали перегородок общественных зданий	
2.240-1	вып.3	Детали перекрытий общественных зданий	
2.244-1	вып.4	Детали полов общественных зданий	
2.250-1		Детали лестниц общественных зданий	
2.260-1	вып.2,3,4	Детали покрытий общественных зданий	
2.460-15	вып.1	Типовые узлы покрытий в местах установки крышных вентиляторов	
2.290-4	вып.1,2,3	Охлаждаемые камеры	
ГОСТ 8478-66		Сетки сварные для армирования железобетонных конструкций	
ГОСТ 5336-67*		Сетки стальные плетеные одинарные	

Нач.отд.	Бакаев		1979	272-20-120	Р1.1-1
Гл.инж.А	Бакаев		Столовая на 350 мест работающая на сырье		
Гл.арх.	Федоров			Стадия	Лист	Листов
Гл.к.	Маркевич			Р	1	
Рук.гр.инж.	Кайлукс		Заглавный лист /продолжение/	ЦИИЭП торгового оборудования и технологии холодильной промышленности	
Инженер	Каркавцев				
Архитект.	Рыжкова				

Инв.№ подл. | Подпись и дата | Взам.инв.№

16560-01

Типовой проект 272-20-120 Альбом I

Проект разработан для строительства в районах с обычными геологическими условиями 1в подрайона, II и III климатических районов, с расчетной температурой наружного воздуха -20°, -30° (основное решение), -40° С. Класс здания II. Степень огнестойкости II.

Условные исходные данные:

- Зона влажности нормальная
- Рельеф участка ровный, площадка строительства горизонтальная.
- Грунты нескальные, однородные, непучинистые, грунтовые воды отсутствуют, расчетное давление на грунт основания при ширине фундамента 1 м и глубине заложения 2 м $R_0 = 2$ кг/см²
  Расчетные параметры механических свойств грунтов: $\gamma = 1800$ кгс/м³, $\gamma' = 1700$ кгс/м³, $C = 0{,}11$ кгс/м², $\mathcal{L} = 20°$
- Коэффициент условия работы грунтового основания $m_1 = 1{,}1$
- Коэффициент надежности $K_н = 1{,}0$
- Скоростной напор ветра $q_0 = 45$ кгс/м² (III район)
- Вес снегового покрова $P_0 = 100$ кгс/м² (III район)

Здание двухэтажное с техническим этажом, каркасно-панельное в конструкциях серии ИИ-04.

Пространственная жесткость здания обеспечивается кирпичными стенами лифтов и диафрагмой жесткости.

Чертежи разработаны для расчетной температуры наружного воздуха -20°С

Кроме того разработаны варианты:

- наружных стен с навесными панелями из ячеистых бетонов
- перекрытия и покрытия из железобетонных многопустотных панелей из легкого бетона

Указания по производству работ

1. Строительство здания должно осуществляться в соответствии с проектами производства работ, учитывающими конкретные условия строительства как в летний, так и в зимний периоды года. При производстве работ следует руководствоваться требованиями соответствующих разделов строительных норм и правил.
2. При производстве монтажных работ по каркасу, панелям перекрытий и стеновым панелям руководствоваться указаниями раздела пояснительной записки серии ИИ-04-0, вып. 9
3. Способы и методы производства кирпичной кладки в зимнее время и временного усиления конструкций для сохранения их прочности и устойчивости определяются проектами привязки и производства работ в зависимости от наружной температуры и применяемых материалов. Настоящим проектом предполагается вести кирпичную кладку с введением добавок поташа на растворе марки 50.
4. При кладке в зимних условиях кирпичных стен лифтовых шахт, в особенности способом замораживания, проектом организации работ следует предусмотреть на период оттаивания кладки и преобретения ею проектной прочности временные связи.
5. Рабочие чертежи, предназначенные к производству работ в зимних условиях, должны иметь указание привязывающей проект проектной организации о произведенной проверке конструкций и возможности их применения в зимних условиях района строительства.

Указания по привязке проекта

1. Типовой проект может быть применен в строительстве после выполнения проектных работ по его привязке к конкретным условиям.
2. Рабочие чертежи фундаментов должны быть проверены и в необходимых случаях переработаны на основании фактических расчетных данных параметров механических свойств грунтов, определенных на основании гидрогеологических изысканий, а также с учетом рельефа, климатических и других условий строительной площадки.
3. При строительстве здания в зимний период в зависимости от наружной температуры, сроков возведения и других местных условий назначить способы выполнения фундаментов, кирпичной кладки и при необходимости других конструкций здания. Для конструкций из кирпича выполнить необходимые расчеты подтверждающие достаточную прочность и устойчивость их в период оттаивания и в последующем — при эксплуатации здания дать рекомендации по временному креплению конструкций.
4. При применении проекта для строительства в районах с расчетной температурой наружного воздуха -20° и -40° проект должен быть откорректирован в части толщин наружных стен /табл. 3/ утеплителя кровли /табл. 4/ и смежных с ними конструкций.
5. Проверить и при необходимости скорректировать принятую толщину стеновых панелей с учетом фактического объемного веса бетона панелей и экономически целесообразного для данного района сопротивления теплопередаче /R_0 ЭК/, руководствуясь СН и П II-А.7-71 п.п. 2,1 и 6.1
6. Произвести корректировку рабочих чертежей в соответствии с имевшими место после ввода проекта в действие изменениями норм и правил конструкций, оборудования и т.п.

Антикоррозийные мероприятия

Все открытые стальные детали покрыть слоем цементного раствора марки 100. Защиту строительных конструкций от коррозии выполнять в соответствии с СН и П II-28-73.

Таблица 4

Толщина наружных стен, мм

Тип наружных ограждающих конструкций	Объемн. масса, кгс/м³	Расчетная температура наружного воздуха	
		-20°	-40°
Стеновые панели из легких бетонов	900	250	350
Стеновые панели из ячеистых бетонов	600	250	250
Кирпичные стены	1600	380	510

Таблица 5

Толщина слоя утеплителя, мм

Тип плит покрытия	Вид утеплителя*	Расчетная температура наружного воздуха	
		-20°	-40°
Из тяжелого бетона многопустотные $\delta = 22$ см	Плиты из ячеистых бетонов $\gamma = 400$ кгс/м³ $\lambda = 0{,}12$ ккал/м ч°С	80	160
Из легкого бетона многопустотные $\delta = 22$ см		60	140

* В смете условно принят пенобетон

Таблица 6

Расход стали на кг/м² общей площади

	Контрольный показатель	По рабочим чертежам
Натуральной	34	30.54
Приведенной к стали А I и С 38/23	45	39.72

			1979	272-20-120	Р1.1-1
Рук.маст.	Биксон		Столовая на 550 мест, работающая на сырье		
Гл.инж.м.	Самовер			Стадия	Лист	Листов
ГАП	Ребров			Р.	АС-3	
ГИП	Марковкин					
Рук.гр.инж.	Карпачева		Заглавный лист /окончание/	ЦНИИЭП торгово-бытовых зданий и туристских комплексов г. Москва		
Провер.	Марковкин					
Разраб.	Карпачева					

Нормоконтроль: Инв. № подл. | Рук. гр. | Колесников

16580-01

Типовой проект 272-20-120 Альбом I

Схема генплана

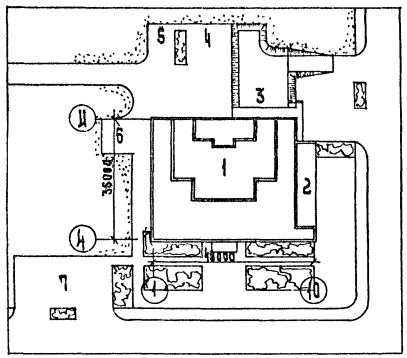

Экспликация

1. Столовая
2. Веранда для летней посадки
3. Загрузочная
4. Место трансформаторной подстанции
5. Место для мусоросборника
6. Выгрузка отходов
7. Стоянка автомашин

Фасад 1-10

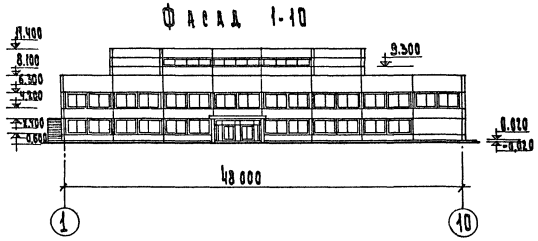

Фасад А-Ш

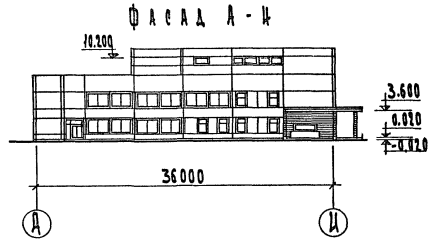

Разрез 1-1

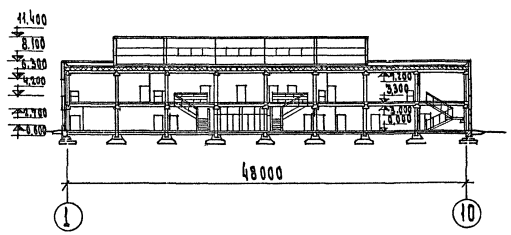

Разрез 2-2

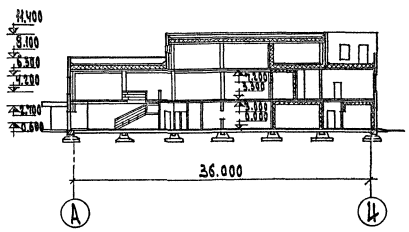

Класс здания II
Степень огнестойкости II

Область применения

Районы с обычными геологическими условиями IВ подрайона, II и III климатических районов
Расчетная зимняя температура наружного воздуха -20, -30 (основное решение) - 40°С.
Вес снегового покрова 100 кгс/м²
Скоростной напор ветра 45 кгс/м²

Технико-экономические показатели

Количество этажей	2-3
Площадь застройки, м²	1296.00
Строительный объем, м³	14064.80
Общая площадь, м²	3421.50
Полезная площадь, м²	3163.60
Рабочая площадь, м²	2554.40
Стоимость здания, тыс. руб	458.02
Стоимость 1м³ здания, руб	22.93
Стоимость строительно-монтажных работ, тыс. руб.	322.53

Эксплуатационные показатели

Расход воды на хозяйственное водоснабжение	холодное л/сек.	10.9
	горячее л/сек.	
Расход воды на пожаротушение л/сек		13.4
Потребный напор при хозводоснабжении, м		18.0
Потребный напор при пожаротушении, м		24.0
Расход тепла	на отопление ккал/час	172910.0
	на вентиляцию ккал/час	858000.0
	на тепловую завесу ккал/час	159000.0
	на горячее водоснабжение ккал/час	279840.0
Потребная мощность электроэнергии на освещение и силовое электрооборудование, квт		648.5
Количество телефонов		9
Количество радиоточек		21

Конструкции и отделка

Фундаменты - сборные ж.б. башмаки ленточные бутобетонные
Стены - панели из легких бетонов основное решение (и панели из тяжелых бетонов / вариант)
Колонны, ригели - сборные железобетонные
Перекрытия, покрытие - сборные железобетонные из тяжелого бетона (основное решение) и из легких бетонов (вариант)
Арестницы - сборные железобетонные и кирпичные
Перегородки - сборные гипсобетонные и кирпичные
Полы - мозаичные плиты, линолеум, керамическая плитка, бетон
Кровля - плоская, совмещенная с внутренним водостоком
Окна, двери - деревянные
Витражи - алюминиевые
Внутренняя отделка - водоэмульсионная клеевая, известковая покраска, глазурованная плитка, терразитовая штукатурка по сетке
Наружная отделка - стеновые панели облицовка керамической глазурованной плиткой, кирпичные участки стен - лицевой кирпич с расшивкой швов

Инженерное оборудование

Отопление, вентиляция
Водопровод, канализация
Горячее водоснабжение
Электрооборудование устройства связи
Автоматизация

ГИП	Лепский		1979	272-20-120	Р 1.1-1
Рук. маст.	Бикбов			Столовая на 550 мест работающая на сырье	
Гл. инж. пр.	Самовер				
ГАП	Ребров			Стадия: Р	Лист: 4	Листов:
ГИП	Жарковкин				
Рук. гр. АРХ	Кунина				
Проверил	Голованева		Лист привязки (начало)	ЦНИИЭП торгово-бытовых зданий и туристских комплексов г. Москва	
Разработ.	Корина				

Инв. № подл. | Подпись и дата | Взам. инв. №

16560-01

Типовой проект 272-20-120 Альбом I

План 1 этажа

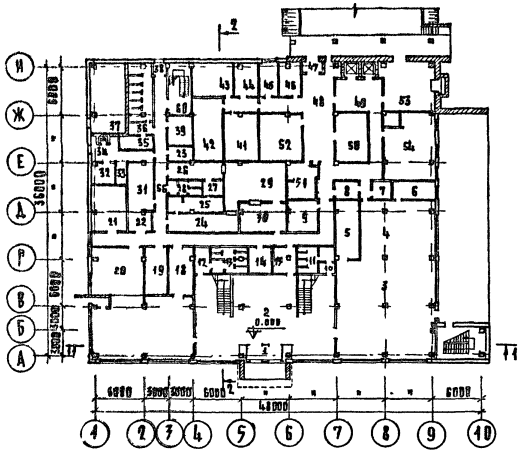

План 2 этажа

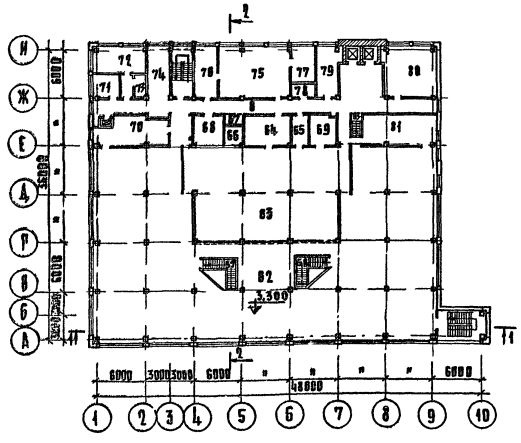

План технического этажа

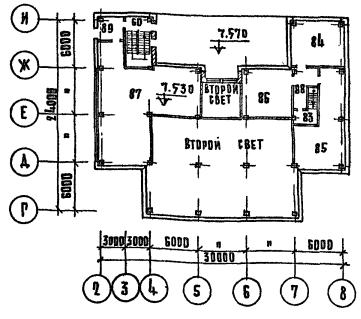

Пом.	Наименование помещений	Площ. м²
	1 этаж	
1	Тамбур главного входа	10,8
2	Вестибюль с гардеробом	172,1
3	Диетзал на 100 мест	143,9
4	Горячий цех	67,0
5	Моечная столовой посуды	20,8
6	Холодный цех	11,5
7	Помещение для резки хлеба	5,7
8	Моечная кухонной посуды	7,4
9	Помещение заведующего производством	19,1
10	Умывальная	4,4
11	Уборная мужская	12,7
12	Умывальная	7,2
13	Уборная женская	20,7
14	Камера тепловой завесы	11,1
15	Кладовая мебели	11,1
16	Тамбур 1	3,2
17	Магазин „Кулинария" на 3 рабочих места кафетерий на 16 мест	93,4
78	Подсобное помещение магазина	16,3
19	Помещение общественных организаций	17,8
20	Венткамера	36,1
21	Электрощитовая	22,7
22	Помещение слесаря механика	6,5
23	Кладовая уборочного инвентаря	6,4
24	Комната переодевания женщин	22,5
25	Душевая	14,0
26	Комната переодевания мужчин	13,6
27	Душевая	4,2
28	Уборная мужская	6,8
29	Гардероб домашней и спецодежды	40,7
30	Бельевая	22,2
31	Гардероб верхней одежды персонала	17,7
32	Охлаждаемая камера отходов	7,8
33	Место установки холодильного агрегата	3,2
34	Тамбур 2	10,5
35	Комната личной гигиены женщин	6,2
36	Уборная женская	24,3
37	Тепловой пункт	34,9
38	Тамбур 3	2,2
39	Машинное отделение охлаждаемых камер	11,2
40	Тамбур охлаждаемых камер	10,0
41	Охлаждаемая камера молочных продуктов, жиров и гастрономии	23,6
42	Охлаждаемая камера мяса	24,0
43	Охлаждаемая камера фруктов, овощей, напитков	17,4
44	Охлаждаемая камера рыбы	8,7
45	Помещение кладовщика	7,6
46	Камера тепловой завесы	11,4
47	Тамбур 4	4,2
48	Загрузочная	44,1
49	Разгрузочная	21,0
50	Кладовая сухих продуктов	31,2
51	Кладовая инвентаря	18,9
52	Кладовая и моечная тары	21,3
53	Кладовая овощей	37,0
54	Овощной цех	48,9
55	Производственный коридор	53,2
56	Бытовой коридор	28,7
57	Лестница 1	
58	Лестница 2	
59	Лестница 3	
60	Лестница 4	
61	Летняя посадка	159,0
	2 этаж	
62	Торговый зал на 450 мест	793,8
63	Горячий цех с раздаточной	267,7
64	Холодный цех	24,0
65	Помещение заведующего производством	8,0
66	Охлаждаемая камера заведующего производством	4,8
67	Место установки холодильного агрегата	4,0
68	Помещение для резки хлеба	13,6
69	Моечная кухонной посуды	14,0
70	Моечная столовой посуды	33,3
71	Кабинет директора	9,3
72	Контора	19,8
73	Главная касса	3,3
74	Помещение персонала	16,7
75	Кондитерский цех /замес, разделка, выпечка/	55,8
76	Помещение отделки кондитерского цеха	17,3
77	Моечная кондитерского цеха	16,7
78	Помещение обработки яиц	5,5
79	Рыбный цех	19,5
80	Мясной цех	39,0
81	Моечная столовой посуды	38,2
82	Коридоры	112,0
83	Лестница 5	-
	Технический этаж	
84	Машинное помещение лифта	37,2
85	Венткамера 2	54,9
86	Венткамера 3	37,2
87	Венткамера 4	115,5
88	Коридор	12,9
89	Тамбур 5	10,5

Рук. маст.	Биксон	
Гл. инж. м.	Самовер	
Рап	Ребров	
Гип	Марковкин	
Рук. гр. арх.	Кунина	
Проверил	Голоблева	
Разработ.	Корина	

1979 272-20-120 Р1.1-1

Столовая на 550 мест, работающая на сырье

Стадия	Лист	Листов
Р	АС-5	

Лист привязки /окончание/

ЦНИИЭП торгово-бытовых зданий и туристских комплексов г. Москва

Инв. № подл. | Подп. и дата | Инв. № дубл.

Типовой проект 272-20-120 Альбом I

Поз. обозначение	Обозначение	Наименование	Количество: ниже отм. 0,000	1 этаж	2 этаж	технический этаж	Всего	Масса ед., т	Примечание
		Изделия бетонные и ж.б.							
		фундаменты:							
Ф1	ИИ-ОЧ-1, вып.6, л.4	ф-21-3	15				15	5,49	
Ф2	То же л.3	ф-17-3	30				30	4,17	
Ф3	—"— л.2	БК-13-3	16				16	3,19	
		Колонны:							
К1	ИИ-ОЧ-2, вып. 7, л.12	КНР-333-14		25			25	1,10	
К2	ИИ-ОЧ-2, вып. 9, л. 8	КНК-342-14		1			1	1,27	
К3	То же л.7	КСР-342-14			3		3	0,95	
К4	—"— л.5	КВР-342-14			8		8	0,80	
К5	ИИ-ОЧ-2, вып.7, л.8	КВР-333-14				4	4	0,60	
К6	Ал.III Р9.1-1, Д2, л.1	КНК-333-14-1		1			1	1,07	
К7	То же, то же	КНК-333-14-2		6			6	1,07	
К8	—"— —"—	КНК-333-14-3		1			1	1,07	
К9	—"— —"—	КНК-333-14-4		1			1	1,07	
К10	—"— —"—	КНК-333-14-5		1			1	1,07	
К11	—"— —"—	КНК-333-14-6		1			1	1,07	
К12	—"— Д2, л.2	КНК-333-14-7		1			1	1,07	
К13	—"— то же	КНК-333-14-8		1			1	1,07	
К14	—"— —"—	КНК-333-14-9		1			1	1,07	
К15	—"— Д3, л.1	КНР-333-14-1		6			6	1,10	
К16	—"— то же	КНР-333-14-2		2			2	1,10	
К17	—"— —"—	КНР-333-14-3		1			1	1,10	
К18	—"— —"—	КНР-333-14-4		5			5	1,10	
К19	—"— —"—	КНР-333-14-5		1			1	1,10	
К20	—"— Д4, л.1	КНР-333-23-1		2			2	1,10	
К21	—"— Д5, л.1	КНР-342-14-1		1			1	1,30	
К22	—"— Д6, л.1	КНК-342-14-1		1			1	1,27	
К23	—"— то же	КНК-342-14-2		2			2	1,27	
К24	—"— Д7, л.1	КСК-342-14-1			1		1	0,93	
К25	—"— то же	КСК-342-14-2			1		1	0,93	
К26	—"— —"—	КСК-342-14-3			1		1	0,93	
К27	—"— —"—	КСК-342-14-4			1		1	0,93	
К28	—"— —"—	КСК-342-14-5			2		2	0,93	
К29	—"— Д8, л.1	КСР-342-14-1			2		2	0,95	
К30	—"— то же	КСР-342-14-2			3		3	0,95	
К31	—"— —"—	КСР-342-14-3			1		1	0,95	
К32	—"— —"—	КСР-342-14-4			1		1	0,95	
К33	—"— —"—	КСР-342-14-5			4		4	0,95	
К34	—"— —"—	КСР-342-14-6			1		1	0,95	
К35	—"— Д8, л.2	КСР-342-14-7			2		2	0,95	
К36	—"— то же	КСР-342-14-8			1		1	0,95	

Продолжение

Поз. обозначение	Обозначение	Наименование	Количество: ниже отм. 0.000	1 этаж	2 этаж	технический этаж	Всего	Масса ед., т	Примечание
К37	Ал.III, Р9.1-1, Д9, л.1	КСК-342-23-1			1		1	0,95	
К38	То же то же	КСК-342-23-2			1		1	0,95	
К39	—"— Д10, л.1	КВК-342-14-1			1		1	0,78	
К40	—"— то же	КВК-342-14-2			8		8	0,78	
К41	—"— —"—	КВК-342-14-3			1		1	0,78	
К42	—"— —"—	КВК-342-14-4			1		1	0,78	
К43	—"— —"—	КВК-342-14-5			1		1	0,78	
К44	—"— —"—	КВК-342-14-6			1		1	0,78	
К45	—"— —"—	КВК-342-14-7			1		1	0,78	
К46	—"— Д11, л.1	КВР-342-14-1			8		8	0,80	
К47	—"— то же	КВР-342-14-2			1		1	0,80	
К48	—"— —"—	КВР-342-14-3			1		1	0,80	
К49	—"— —"—	КВР-342-14-4			1		1	0,80	
К50	—"— —"—	КВР-342-14-5			1		1	0,80	
К51	—"— —"—	КВР-342-14-6			1		1	0,80	
К52	—"— Д12, л.1	КВК-333-14-1				2	2	0,58	
К53	—"— то же	КВК-333-14-2				2	2	0,58	
К54	—"— —"—	КВК-333-14-3				1	1	0,58	
К55	—"— —"—	КВК-333-14-4				2	2	0,58	
К56	—"— —"—	КВК-333-14-5				2	2	0,58	
К57	—"— —"—	КВК-333-14-6				2	2	0,58	
К58	—"— —"—	КВК-333-14-7				1	1	0,58	
К59	—"— Д13, л.1	КВР-333-14-1				4	4	0,60	
К60	—"— то же	КВР-333-14-2				4	4	0,60	
К61	—"— —"—	КВР-333-14-3				2	2	0,60	
		Ригели:							
Р1	ИИ-ОЧ-3, вып.4, ч.I, л.2	Р2-72-57		24	6		30	1,95	
Р2	То же, л.3	Р2-52-57			6	2	8	1,95	
Р3	—"—, л.4	Р2-72-57		2	2		4	0,87	
Р4	—"—, л.5	Р-52-57		1	1		2	1,61	
Р5	—"—, л.6	Р-40-57		2	2		4	1,61	
Р6	—"—, л.7	Р-40-27		5	5		10	0,75	
Р7	ИИ-ОЧ-3, вып.5, л.7	Р-52-57Т		11	13		24	1,61	
Р8	То же	Р-40-57Т				5	5	1,61	
Р9	Ал.III, Р9.1-1 Д18, л.2	Р-40-57-5			2		2	1,61	
Р10	То же, то же	Р-40-57-6			2		2	1,61	

			1979	272-20-120 Р1.1-1
			Столовая на 550 мест, работающая на сырье	
Рук.маст.	Биксон		Стадия	Лист / Листов
Гл.инж.мас	Самовер		Р.	АС-6
ГИП	Марковкин			
Рук.гр.инж.	Карпачева		Сводная спецификация /начало/	ЦНИИЭП торгово-бытовых зданий и туристских комплексов г. Москва
Провер.	Марковкин			
Разраб.	Фирсова			

Нормоконтроль: Инж.№ подл. | Рук.гр. | Колесникова

16560-01

Поз. обозначение	Обозначение	Наименование	Количество: ниже отм. 0.000	1 этаж	2 этаж	Технический этаж	Всего	Масса ед., т	Примечание
Р11	ЦИ-04-3, вып.5, л.9	Р-40-27У		1	1		2	0,75	
Р12	АА.III.Р9.1-1, Д14, л.1	Р-52-57-1		1			1	1,61	
Р13	То же То же	Р-52-57-2			1		1	1,61	
Р14	—"— —"—	Р-52-57-3			2		2	1,61	
Р15	—"— Д15, л.1	Р2-52-57-1				8	8	1,85	
Р16	—"— Д16, л.1	Р2-72-27-1		1	1		2	0,87	
Р17	—"— Д17, л.1	Р2-72-57-1		11	13		24	1,95	
Р18	—"— То же	Р2-72-57-2			1		1	1,95	
Р19	—"— —"—	Р2-72-57-3			1		1	1,95	
Р20	—"— Д18, л.1	Р-40-57-1				1	1	1,61	
Р21	—"— То же	Р-40-57-2			1	4	5	1,61	
Р22	—"— —"—	Р-40-57-3				4	4	1,61	
Р23	—"— —"—	Р-40-57-4		1			1	1,61	
		Диафрагмы жесткости:							
Д1	ЦИ-04-6, вып.5, ЧI, л.15	Д-28-33		2		2	4	2,90	
Д2	То же л.32	Д-28-42П			1		1	2,75	
Д3	ЦИ-04-6, вып.6, л.2	Д-14-42			2		2	1,88	
		Панели наружных стен из легкого бетона							
Н1	ЦИ-04-5, вып.6, л.1	Н-60-6					33	1,19	
Н2	То же л.4	Н-45-6					1	0,88	
Н3	—"— л.7	Н-30-6					7	0,59	
Н4	—"— л.2	Н-60-15					28	2,99	
Н5	АА.III.Р9.1-1, А21, л.1	Н-60-18-1					20	3,59	
Н6	То же, А22, л.1	Н-60-18-2					2	3,59	
Н7	—"— Д23, л.1	Н-60-18-3					2	3,59	
Н8	ЦИ-04-5, вып.6, л.3	Н-60-18					1	3,59	
Н9	То же л.2	Н-60-12					2	2,38	
Н10	—"— л.1	Н-60-9					2	1,79	
Н11	—"— л.30	НП-60-12					3	2,39	
Н12	—"— л.8	Н-30-15					5	1,48	
Н13	—"— л.40	НУ1-12					4	0,27	
Н14	АА.III.Р9.1-1 Д27, л.1	Н-60-12-1					7	2,38	
Н15	То же Д28, л.1	НП-60-12-1					4	2,39	
Н16	ЦИ-04-5, вып.6 л.7	Н-30-9					1	0,79	
Н17	То же л.8	Н-30-12					1	1,19	
Н18	—"— л.24	Н-28-15ПР					2	1,34	
Н19	—"— л.22	Н-28-6ПР					1	0,53	
Н20	АА.III.Р9.1-1, Д19, л.1	ПС-1					1	1,60	

Продолжение

Поз. обозначение	Обозначение	Наименование	Количество: ниже отм. 0.000	1 этаж	2 этаж	Технический этаж	Всего	Масса ед., т	Примечание
Н21	АА.III.Р9.1-1, Д26, л.1	Н-30-18-1					1	1,80	
Н22	ЦИ-04-5, вып.6 л.17	Н-58-15Л					2	2,82	
Н23	То же л.15	Н-58-6Л					5	1,11	
Н24	АА.III.Р9.1-1 Д20, л.1	ПС-2					1	3,38	
Н25	ЦИ-04-5, вып.6, л.14	Н-58-6ПР					3	1,11	
Н26	То же л.16	Н-58-12ПР					2	2,26	
Н27	—"— л.14	Н-58-9ПР					2	1,67	
Н28	—"— л.34	НП-58-12ПР					3	2,24	
Н29	—"— л.17	Н-58-12Л					3	2,26	
Н30	—"— л.15	Н-58-9Л					3	1,67	
Н31	—"— л.35	НП-58-12Л					3	2,24	
Н32	АА.III.Р9.1-1, Д25, л.1	Н-58-12Л-1					1	2,26	
Н33	То же, Д30, л.1	НП-58-12Л-1					1	2,24	
Н34	—"— Д24, л.1	Н-58-12ПР-1					1	2,26	
Н35	—"— Д29, л.1	НП-58-12ПР-1					1	2,24	
Н36	ЦИ-04-5, вып.6, л.36	Н-3-21					20	0,19	
Н37	То же, то же	Н-6-21					36	0,40	
Н38	—"— —"—	Н-12-21					17	0,82	
Н39	—"— —"—	Н-12-27					4	1,05	
Н40	—"— —"—	Н-3-27					3	0,25	
Н41	—"— —"—	Н-18-21					2	1,25	
Н42	—"— л.40	НУ1-6					4	0,13	
Н43	—"— То же	НУ1-21					19	0,47	
Н44	—"— —"—	НУ1-15					4	0,33	
Н45	—"— —"—	НУ1-18					11	0,40	
Н46	АА.III.Р9.1-1, Д28, л.1	Н-60-6-1					3	1,19	
		Вариант наружных стен с панелями из ячеистого бетона:							
Н1	ЦИ-04-5, вып.8, л.1	Н-60-6					33	0,65	
Н2	То же, л.4	Н-45-6					1	0,49	
Н3	—"— л.7	Н-30-6					7	0,32	
Н4	—"— л.3	Н-60-15					28	1,68	
Н5	АА.III.Р9.1-1, Д21 л.1	Н-60-18-1					20	2,01	
Н6	—"— Д22 л.1	Н-60-18-2					2	2,01	

1979 272-20-120 Р.1.1-1

Столовая на 550 мест, работающая на сырье

Рук.маст.	Бикбов	
Гл.инж.мас.	Самовер	
ГИП	Морковкин	
Рук.гр.инж.	Корпачева	
Провер.	Морковкин	
Разраб.	Фирсова	

Сводная спецификация (продолжение)

Стадия Р. Лист АС-7 Листов

ЦНИЭП торгово-бытовых зданий и туристских комплексов г. Москва

Инв.№ подл. | Подпись и дата | Взам.инв.№

Нормоконтроль: Волосникова

Типовой проект 272-20-120 Альбом I

Поз. обозначение	Обозначение	Наименование	Количество: ниже отм. 0.000	1 этаж	2 этаж	Технический этаж	Всего	Масса ед., т	Примечание
Н7	АЛ. III РЭ.1-1 Д47 Л.1	Н-60-18-3					2	2,01	
Н8	ЦИ-04-5, вып.8, Л.3	Н-60-18					1	2,01	
Н9	то же Л.2	Н-60-12					2	1,34	
Н10	—"— Л.1	Н-60-9					2	1,00	
Н11	—"— Л.33	НП-60-12					3	1,34	
Н12	—"— Л.8	Н-30-15					5	0,83	
Н13	—"— Л.43	НУ1-12					4	0,13	
Н14	АЛ. III РЭ.1-1, Д51, Л.1	Н-60-12-1					7	1,34	
Н15	то же, Д52, Л.1	НП-60-12-1					4	1,34	
Н16	ЦИ-04-5, вып.8 Л.7	Н-30-9					1	0,49	
Н17	то же Л.8	Н-30-12					1	0,66	
Н18	—"— Л.27	Н-28-15ПР					2	0,75	
Н19	—"— Л.25	Н-28-6ПР					1	0,29	
Н20	АЛ. III, РЭ.1-1 Д43, Л.1	ПС-1					1	0,90	
Н21	то же Д50 Л1	Н-30-18-1					1	1,01	
Н22	ЦИ-04-5, вып. 8 Л.18	Н-58-15Л					2	1,56	
Н23	то же Л.14	Н-58-6Л					5	0,63	
Н24	АЛ. III, РЭ.1-1, Д44, Л.1	ПС-2					1	1,90	
Н25	ЦИ-04-5, вып.8, Л.13	Н-58-6ПР					3	0,63	
Н26	то же Л.17	Н-58-12ПР					2	1,27	
Н27	—"— Л.15	Н-58-9ПР					2	0,95	
Н28	—"— Л.37	НП-58-12ПР					3	1,27	
Н29	—"— Л.18	Н-58-12Л					3	1,27	
Н30	—"— Л.16	Н-58-9Л					3	0,95	
Н31	—"— Л.38	НП-58-12Л					3	1,27	
Н32	АЛ. III, РЭ.1-1, Д49, Л.1	Н-58-12Л-1					1	1,27	
Н33	то же Д54, Л.1	НП-58-12Л-1					1	1,27	
Н34	—"— Д48, Л.1	Н-58-12ПР-1					1	1,27	
Н35	—"— Д53, Л.1	НП-58-12ПР-1					1	1,27	
Н36	ЦИ-04-5, вып.8, Л.41	Н-3-21					20	0,11	
Н37	то же, то же	Н-6-21					36	0,23	
Н38	—"—"—"—	Н-12-21					17	0,46	
Н39	—"—"—"—	Н-12-27					4	0,59	
Н40	—"—"—"—	Н-3-27					3	0,14	
Н41	—"—"—"—	Н-18-21					2	0,70	
Н42	—"—"—"—	НУ1-6					4	0,08	
Н43	—"—"—"—	НУ1-21					19	0,23	
Н44	—"—"—"—	НУ1-15					4	0,18	
Н45	—"—"—"—	НУ1-18					11	0,20	
Н48	АЛ. III РЭ.1-1, Д52, Л.1	Н-60-6-1					3	0,65	
		перемычки (t° -30°, -40°)							
Б13	Серия 1.139-1 вып.1, Л.1	Б13	3	46	7	12	68	0,025	

Продолжение

Поз. обозначение	Обозначение	Наименование	Количество: ниже отм. 0.000	1 этаж	2 этаж	Технический этаж	Всего	Масса ед., т	Примечание
Б15	Серия 1.139-1, вып.1, Л.2	Б15		9	1	1	11	0,065	
Б18	то же Л.3	Б18		21	2	3	26	0,075	
Б19	—"— Л.4	Б19		2			2	0,085	
Б22	—"— Л.5	Б22	4	5		4	13	0,095	
Б31	—"— Л.8	Б31		3			3	0,205	
БУ15	—"— Л.11	БУ15		2			2	0,105	
БУ19	—"— Л.12	БУ19		5	4		9	0,130	
БУ24	—"— Л.15	БУ24	2	1			3	0,335	
		перемычки (t° -20°)							
Б13	—"— Л.1	Б13	3	44	7	15	69	0,025	
Б15	—"— Л.2	Б15		9	1	1	3	0,065	
Б18	—"— Л.3	Б18		21	2	3	26	0,075	
Б19	—"— Л.4	Б19		2			2	0,085	
Б22	—"— Л.5	Б22	4	4		4	12	0,095	
Б31	—"— Л.8	Б31		2			2	0,205	
БУ19	—"— Л.12	БУ19		5	4		9	0,130	
БУ24	—"— Л.15	БУ24	2	1			3	0,335	
		панели перекрытий из тяжелого бетона							
П1	ЦИ-04-4, вып.19, Л.4	ПК4,5-58,15			7	18	25	2,710	
П2	то же Л.10	ПК4,5-58,12			1	22	23	2,040	
П3	—"— Л.20	ПК4,5-58,15П				5	5	2,665	
П4	—"— Л.14	ПК4,5-58,15С				6	6	2,685	
П5	—"— Л.18	ПР8-58,15С		7		1	8	2,625	
П6	—"— Л.16	ПК8-58,15С		15	3	1	19	2,685	
П7	—"— Л.6	ПК8-58,15		60	7	3	70	2,710	
П8	—"— Л.12	ПК8-58,12		36	12	3	51	2,040	
П9	—"— Л.22	ПК8-58,15П		12	7		19	2,665	
П10	—"— Л.17	ПК12,5-58,15С		3	12	1	16	2,685	
П11	—"— Л.7	ПК12,5-58,15		10	42	1	53	2,710	
П12	—"— Л.13	ПК12,5-58,12		1	24	2	27	2,040	
П13	—"— Л.23	ПК12,5-58,15П			9	1	10	2,665	
П14	—"— Л.19	ПР12,5-58,15С		14	17		31	2,625	

Инв. № подл. | Подп. и дата | Взам. инв. №

Нормоконтроль

Рук. маст	Бикеон	
Гл. инж. мас	Самовер	
ГИП	Марковин	
Рук. гр. инж.	Карпачева	
Провер.	Марковин	
Разраб.	Фирсова	

1979 | 272-20-120 Р1.1-1

Столовая на 550 мест работающая на сырье

Сводная спецификация (продолжение)

Стадия	Лист	Листов
Р	АС-8	

ЦНИИЭП торгово-бытовых зданий и туристских комплексов г. Москва

16580-01

Типовой проект 272-20-120 Альбом I

поз. обозначение	Обозначение	Наименование	количество ниже отм. 0.000	1 этаж	2 этаж	технический этаж	всего	масса ед., т	Примечание
П15	ЦИ-04-4 вып.20 л.2	ПК8-28,15		3	2		5	1,32	
П16	то же л.3	ПК12,5-28,15			1		1	1,32	
ПП1	серия 1.141-1 вып.8 л.5,6	ПС 39-15		1			1	1,83	
ПП2	то же л.7,8	ПС39-12		11			11	1,38	
ПП3	Серия 1.141-1 вып.1 л.5,6	ПС 63-15		1			1	2,94	
		Плиты плоские							
	серия 1.243-2	ПТП 12,5-8-6	135				135	0,096	
	то же	ПТП 8-13-13	7				7	0,338	
		Плиты основания							
	серия 2.290-4 вып.3 л.8	ФХМ-1		1			1	0,18	
	то же л.12	ФХМ-3		1			1	0,36	
		Вариант перекрытий с панелями из легкого бетона							
П1	ЦИ-04-4 вып.21 л.3	ПК4,5-58,15			7	18	25	1,89	
П2	то же л.9	ПК4,5-58,12			1	22	23	1,42	
П3	—"— л.19	ПК4,5-58,15П				5	5	1,86	
П4	—"— л.13	ПК4,5-58,15С				6	6	1,45	
П5	—"— л.17	ПР8-58,15С		7		1	8	1,87	
П6	—"— л.15	ПК8-58,15С		15	3	1	19	1,45	
П7	—"— л.5	ПК8-58,15		60	7	3	70	1,89	
П8	—"— л.11	ПК8-58,12		36	12	3	51	1,42	
П9	—"— л.21	ПК8-58,15П		12	7		19	1,86	
П10	—"— л.16	ПК12,5-58,15С		3	12	1	16	1,45	
П11	—"— л.6	ПК12,5-58,15		10	42	1	53	1,89	
П12	—"— л.12	ПК12,5-58,12		1	24	2	27	1,42	
П13	—"— л.22	ПК12,5-58,15П			9	1	10	1,86	
П14	—"— л.18	ПР12,5-58,15С		14	17		31	1,87	
П15	ЦИ-04-4 вып.22 л.2	ПК8-28,15		3	2	5		0,92	
П16	то же л.3	ПК12,5-28,15			1		1	0,92	
		Прогон							
П60	ЦИ-03-02 АЛ.108 л.10	П60		2	1		3	1,50	
		Опорные подушки							
	то же л.18	ОПБ-2		2			2	0,045	
		Железобетонный стакан							
	серия 1.269-2	СШ-7-7			2		2	0,252	

продолжение

поз. обозначение	Обозначение	Наименование	количество ниже отм. 0.000	1 этаж	2 этаж	технический этаж	всего	масса ед., т	Примечание
	серия 1.269-2	Железобетонный подстропильник							
		ПС-12-12			2		2	0,489	
		Лестничные марши							
	ЦИ-04-7 вып.1 л.2	ЛМ58-14-17					4	2,29	
	то же л.4	ЛМ58-14-14					3	2,19	
		Лестничные площадки							
	ЦИ-04-7 вып.1 л.10	ЛП15-14					1	0,585	
	ЦИ-04-14 вып.3 л.14	ЛП15-14а					1	0,575	
		Накладные проступи							
	ЦИ-04-7 вып.1 л.20	СТ-1					67	0,048	
	то же то же	СТ-2					8	0,04	
	—"— л.21	СТ-3					28	0,05	
	—"— л.22	СТ-4ПР					7	0,05	
	—"— л.23	СТ-4Л					7	0,05	
	—"— то же	СТ-5					8	0,04	
	—"— л.23	СТ-6					6	0,04	
		Ступень основная							
С-1	серия 1.155-1 вып.1 л.25	АС11-17					7	0,11	
		Фризовый камень							
ФК	ЦИ-04-4 вып.23 л.4	ФК-15-4					178	0,10	
		Подоконные доски							
	серия 1.136-1 вып.1 л.3	АО13-15		3	2		5		
	то же л.8	АО25-15			5		5		
	—"— л.9	АО28-15		16	28		44		
		Гипсобетонные перегородки							
ПГ-1	серия 1.231-1 вып.1 л.13	ПГ-33-5		1			1	0,15	
ПГ-2	то же то же	ПГ-33-5Р		4			4	0,135	
ПГ-3	—"— "	ПГ-33-6		4			4	0,18	
ПГ-4	—"— "	ПГ-33-6Р		8			8	0,165	
ПГ-5	—"— "	ПГ-33-7		4			4	0,23	
ПГ-6	—"— л.14	ПГ-33-8		1			1	0,26	
ПГ-7	—"— то же	ПГ-33-9		3			3	0,29	
ПГ-8	—"— "	ПГ-33-9Р		2			2	0,265	
ПГ-9	—"— л.15	ПГ-33-15		3			3	0,46	

Нормоконтроль:

Инв. № подл. | Подп. и дата | Взам. инв. №

1979	272-20-120	Р1.1-1	
Столовая на 550 мест работающая на сырье			
Рук. маст.	Биксон		
Гл. инж. мас.	Самовер		
ГИП	Марковкин		
Рук. гр. инж.	Карпачева		
Провер.	Марковкин		
Разраб.	Карпачева		
Сводная спецификация продолжение		Стадия Р; Лист АС-9; Листов	ЦНИИЭП торгово-бытовых зданий туристских комплексов г. Москва

16560-04

Альбом I

Типовой проект 272-20-120

Поз. обозначение	Обозначение	Наименование	Количество: ниже отм. 0.000	1 этаж	2 этаж	технический этаж	всего	масса ед., т	примечание
ПГ-10	серия 1.231-1 вып.1 л.24	ПГ-33-15А		3			3	0,46	
ПГ-11	то же то же	ПГ-33-16А		3			3	0,49	
ПГ-12	—"— л.17	ПГ-33-26Р		1			1	0,74	
ПГ-13	—"— то же	ПГ-33-27Р		1			1	0,77	
ПГ-14	—"— "	ПГ-33-31		5			5	0,97	
ПГ-15	—"— л.19	ПГ-33-37Р		1			1	1,07	
ПГ-16	—"— л.28	ПГ-33-37А		2			2	1,17	
ПГ-17	—"— л.33	ПГ-33-42Б		1			1	1,30	
ПГ-18	—"— л.20	ПГ-33-43,4Р		1			1	1,25	
ПГ-19	—"— л.21	ПГ-33-57Р		2			2	1,63	
ПГ-20	—"— л.36	ПГ-33-61Г		1			1	1,905	
ПГ-21	серия 1.231-1 вып.2 л.2	ПГ-33-10,9		5			5	0,094	
ПГ-22	то же то же	ПГ-33-12,6		2			2	0,076	
ПГ-23	—"— "	ПГ-33-12,9		1			1	0,113	
ПГ-24	—"— л.3	ПГ-33-15,6		1			1	0,093	
ПГ-25	серия 1.231-1 вып.1 л.48	ПГ-42-5			4		4	0,24	
ПГ-26	то же л.53	ПГ-42-5А			2		2	0,235	
ПГ-27	—"— л.48	ПГ-42-6			6		6	0,295	
ПГ-28	—"— то же	ПГ-42-6Р			4		4	0,275	
ПГ-29	—"— л.53	ПГ-42-6,2А			3		3	0,315	
ПГ-30	—"— л.49	ПГ-42-8			7		7	0,42	
ПГ-31	—"— л.53	ПГ-42-9А			2		2	0,465	
ПГ-32	—"— то же	ПГ-42-14А			1		1	0,695	
ПГ-33	—"— л.50	ПГ-42-15Р			2		2	0,70	
ПГ-34	—"— то же	ПГ-42-16			1		1	0,80	
ПГ-35	—"— л.51	ПГ-42-19			5		5	0,95	
ПГ-36	—"— то же	ПГ-42-20,3			1		1	1,04	
ПГ-37	—"— л.52	ПГ-42-23			1		1	1,17	
ПГ-38	—"— л.56	ПГ-42-23А			2		2	1,165	
ПГ-39	—"— л.52	ПГ-42-27Р			3		3	1,27	
ПГ-40	—"— то же	ПГ-42-27Б			2		2	1,35	
ПГ-41	—"— "	ПГ-42-30			4		4	1,525	
ПГ-42	—"— "	ПГ-42-30Р			3		3	1,425	
ПГ-43	—"— л.56	ПГ-42-30А			6		6	1,52	
ПГ-44	серия 1.231-1 вып.2 л.5	ПГ-42-10,18			9		9	0,235	
ПГ-45	—"— л.4	ПГ-42-12,15			1		1	0,237	
ПГ-46	—"— то же	ПГ-42-12,18			13		13	0,285	
		монолитные ж.б.							
		конструкции							
		монолитная плита							
		ПМ-1	14				14		
		ПМ-2	1				1		

продолжение

Поз. обозначение	Обозначение	Наименование	Количество: ниже отм. 0.000	1 этаж	2 этаж	технический этаж	всего	масса ед., т	Примечание
		монолитные участки							
	АС-46	УМ-1		1			1		
	то же	УМ-2		1			1		
	АС-47	УМ-3		1			1		
	то же	УМ-4		1			1		
	—"—	УМ-5		1	1		2		
	—"—	УМ-6			1		1		
	—"—	УМ-7			1		1		
	АС-48	УМ-8			1		1		
	то же	УМ-9			1		1		
	—"—	УМ-10			1		1		
		козырек главного входа							
	АС-46	КМ-1		1			1		
		монолитная балка							
	то же	БМ-1		1			1		
		опорная подушка							
	—"—	ОП-1		4			4		
		монолитный фундамент							
	АС-37	ФО-1		1			1		
		монолитные лестницы 12							
	АС-53,54	К-1		1			1		
	то же	К-2		1			1		
	—"—	П-1		1			1		
	—"—	П-2		1			1		
		изделия деревянные							
		дверные блоки							
Д-1	серия 1.136-1 АА.1 л.58	ДВ 9.9-7/8		2			2		
Д-2	то же	ДВ(4)8-2/8		2			2		
Д-3	—"—	ДВ 9-2/8		2			4		
Д-4	—"—	ДВ 9-2/8		1			1		
Д-5	серия 1.136-10	ДО-21-13		3	2		5		
Д-6	то же	ДГ-24-15		3			3		
Д-7А	—"—	ДГ-21-12		8	10	1	17		
Д-7	—"—	ДГ-21-12		5	7		12		
Д-8А	—"—	ДГ-21-10		9	6	2	17		

		1979	272-20-120 РП.1-1
		Столовая на 550 мест, работающая на сырье	
Рук. маст.	Бинсон		Стадия Р. Лист АС-10 Листов
Гл.инж.маст	Самовер		
Гип	Марковкин		
Рук.гр.инж.	Карпачева		
Провер	Марковкин		
Разраб.	Карпачева	Сводная спецификация (продолжение)	ЦНИИЭП торгово-бытовых зданий и туристских комплексов г. Москва

Инв.№ подл. | Подп. и дата | Взам.инв.№

Нормоконтроль: Колесникова

16560-01

Типовой проект 272-20-120 Альбом I

Поз. обозначение	Обозначение	Наименование	Количество: ниже отм. 0.000	1 этаж	2 этаж	технический этаж	Всего	Масса ед., т	Примечание
Д-8	серия 1.136-10	ДГ-21-10		9	6	2	17		
Д-9Л	то же	ДГ-21-9		9	1		10		
Д-9	—"—	ДГ-21-9		6			6		
Д-10Л	—"—	ДГ-21-7		9			9		
Д-10	—"—	ДГ-21-7		9			9		
Д-11Л	серия 1.135-1 Ал.2	ДСТ9				2	2		
Д-12	Деревообраб. комбинат г. Зап. Двина	ПС		6	1		7		
		Оконные блоки							
	серия 1.136-1 вып.1	ОС21-12		7	32		39		
	то же	ОС21-27		18	30		48		
		ОС21-09				5	5		
		Оборудование встроенное							
ДР-1	Ал. III Р9,6-1Д	Люк раздаточный		1			1		
ОП-1	то же	Окно передаточное ОП-1		3			3		
ПК-1	—"—	Шкаф пож. кр. ПК-1		4	4		8		
ДЛ-1	—"—	Дверцы ревизии		18	3		21		
ДЛ-2	—"—	то же			6		6		
ДШ-1	—"—	Электрошкаф ДШ-1			4		4		
ДШ-2	—"—	то же ДШ-2			6		6		
ДШ-3	—"—	" ДШ-3		5			5		
ДШ-4	—"—	" ДШ-4		4			4		
		Изделия металлические							
		монтажные							
		Соединительные элементы							
		для каркаса и перекрытий							
	ИИ-04-8 вып.3 Л.14	ММД-4					48		
	то же Л.15	ММД-6					28		
	ИИ-04-10 вып.5 Л.38	ММД-11					166		
	то же то же	ММД-12					8		
	—"— "	ММД-14					28		
	—"— Л.39	ММД-15					6		
	—"— Л.38	ММД-16		42	22	8	72		
	—"— то же	ММД-17		8	10	2	20		
	—"— '	ММД-18		38	42	20	100		
	—"— Л.42	ММД-30Л		4	6	3	13		
	—"— то же	ММД-30П		4	6	3	13		
	—"—	ММ1Л		12	16	5	33		
	серия 2.240-1 вып.3 Л.30	ММ1П		12	16	5	33		
	то же	ММ2		61	43	18	122		
	Ал. III Р9,8-1Д2 Л.1	М2					24		
	то же Д36 Л.1	К7		24	8	1	33		

продолжение

Поз. обозначение	Обозначение	Наименование	Количество: ниже отм. 0.000	1 этаж	2 этаж	технический этаж	Всего	Масса ед., т	Примечание
		Для наружных стен из							
		легкобетонных панелей:							
	серия 2.230-1, вып.7 Л.55	ММН1					144		
	то же то же	ММН3					316		
	—"— "	ММН4					360		
	—"— "	ММН6					132		
	—"— Л.56	ММН7					107		
	—"— то же	ММН10					26		
	—"— "	ММН14					210		
	—"— Л.57	ММН15					10		
	—"— то же	ММН17					13		
	—"— "	ММН18					12		
		Для варианта наружных							
		стен с панелями из							
		ячеистого бетона:							
	серия 2.230-1 вып.7 Л.57	ММ50					100		
	то же Л.55	ММН2					114		
	—"— то же	ММН3					404		
	—"— "	ММН4					142		
	—"— "	ММН5					11		
	—"— "	ММН6					132		
	—"— Л.56	ММН7					12		
	—"— "	ММН8					88		
	—"— "	ММН10					26		
	—"— "	ММН14					210		
	—"— Л.57	ММН15					10		
	—"— то же	ММН17					13		
	—"— "	ММН18					12		
		Для крепления гипсо-							
		бетонных перегородок							
	серия 2.230-1 вып.5 Л.48	ММ13					60		
	то же вып.10 Л.22	ММ39					256		
	—"— то же	ММ41					40		
	—"— "	ММ44					350		

			1979	272-20-120 Р1.1-1
			Столовая на 550 мест, работающая на сырье	
Рук. маст.	Биксон			
Гл. инж. мас.	Самовер			
ГИП	Марковкин			
Рук. гр. инж.	Карпачева			
Провер.	Марковкин			
Разраб.	Карпачева			

Сводная спецификация (продолжение)

Стадия	Лист	Листов
Р	АС-11	

ЦНИИЭП торгово-бытовых зданий и туристских комплексов г. Москва

Нормоконтроль: Рук. гр. Колесникова

Инв. № подл.

16560-01

Типовой проект 272-20-120 Альбом I

Поз обозначение	Обозначение	Наименование	Количество: ниже отм. 0.000	1 этаж	2 этаж	технический этаж	Всего	Масса ед., т	Примечание
	Серия 2.230-1 вып.10 л.23	ММ43					4		
		Для крепления кирпичных							
		перегородок							
	То же л.47	ММ1					630		
	—"— л.48	ММ11					100		
	—"— то же	ММ13					10		
	—"— л.49	К-1					240		
	—"— то же	К-2					240		
	АС-25	К-5					300		
		Лестницы							
	Ал.III Р9.8-1Д3 л.1	М3			1		1		
	То же Д7 л.1	М7	2				2		
	—"— Д10 л.1	М10				1	1		
	—"— Д л.	М22				2	2		
		Изделия лестниц							
	—"— Д4 л.1	М4					2		
	—"— Д5 л.1	М5					2		
	—"— Д8 л.1	М8					1		
	—"— Д9 л.1	М9					1		
	—"— Д11 л.1	М11					1		
	—"— Д21 л.1	ЛО-1					2		
	—"— Д22 л.1	ЛО-2					2		
	—"— Д23 л.1	ЛО-3					2		
	—"— то же	ЛО-4					2		
	—"— —"—	ЛО-5					2		
	—"— —"—	ЛО-6					2		
	Серия 1.256-1 л.10	ОЛ-33-1					4		
	То же л.7	ОЛ-42-1					3		
	—"— л.26	ОВП 30-1					2		
		Прочие изделия							
	Серия 2.290-4 вып.2 л.3	КР-5					6		
	То же то же	КР-7					16		
	Серия 2.290-4 вып.3 л.6	ДО-42					4		
	То же вып.1 л.18,19	ДО-44					4		
	—"— л.7	А-2					45		
	—"— л.8	А-3					175		
	—"— л.9	А-5					110		
	—"— л.11	А-8					120		
	Ал.III Р9.1-1Д31 л.1	А-1					13		
	ИИ-04-5 вып.5	МР-8					2		

Продолжение

Поз. обозначение	Обозначение	Наименование	Количество: ниже отм 0.000	1 этаж	2 этаж	технический этаж	Всего	Масса ед., т	Примечание
	Ал III Р98-1 Д12 л.1	М 12					38		
	То же Д13 л.1	М 13					3		
	—"— Д14 л.1	М 14					4		
	—"— Д16 л.1	М 16			1		1		
	—"— Д15 л.1	М 17		36			36		
	—"— Д17 л.1	М 18			1		1		
	—"— Д18 л.1	М 19		2	7		9		
	—"— Д19 л.1	М 20				4	4		
	—"— Д20 л.1	М 21	1				1		
	—"— л.15 л.1	М 15		14			14		
	АС-62	Рама для крепления Р-1					1	0,10	
	То же	То же Р-2					2	0,07	
	—"—	—"— Р-3					1	0,07	
	АС-63	—"— Р-4					1	0,07	
	То же	—"— Р-5					1	0,07	
	—"—	—"— Р-6					1		
	—"—	—"— Р-7					5		
	—"—	—"— Р-8					4		
	АС-62	Стойка СТ-1					18		
	То же	То же СТ-2					4		
	—"—	Монтажная деталь МД-1					22		
	Серия 2.460-15 вып.1	КР-1					2		
	То же	ФЭ2					2		
	—"—	ПП 2					2		
	Серия 2.260-1 вып.4	Крепление ММ17					3		
	То же	радиостойки ММ18					1		

Нормоконтроль: Рук. гр. Колесникова; Инв. № подл.

			1979	272-20-120 Р 1.1-1
			Столовая на 550 мест, работающая на сырье	
Рук. маст.	Биксон			Стадия: Р. Лист: АС-12 Листов:
Гл. инж. мас	Самовер			
Г.И.П	Марковкин			
Рук. группы	Карпачева			
Провер.	Марковкин		Сводная спецификация /окончание/	ЦНИИЭП торгово-бытовых зданий и туристских комплексов г. Москва
Разраб.	Карпачева			

16580-01

Типовой проект 272-20-120 Альбом I

Пом	Наименование	Площ. м²	Пол по серии 2.244-1 вып. 4 Деталь	Слой h мм	Покрытие	Потолок	Стены и перегородки	Панель	Колонны
	1 этаж								
1	Тамбур главного входа	10.8	250	145	Мозаичные плиты	Клеевая	—	—	—
2	Вестибюль с гардеробом	172.1			То же	"	Водоэмульсион	—	Водоэмульсион
3	Диетзал на 100 мест	143.9	225	103,5	Линолеум	"	То же	—	То же
4	Горячий цех	67.0	250	145	Керамич. плитка	"	Клеевая	Глазур. плит. h=1.8 м	—
5	Моечная столовой посуды	20.8			То же	"	"	То же	—
6	Холодный цех	11.5			"	"	"	"	—
7	Помещение для резки хлеба	5.7			"	"	"	"	—
8	Моечная кухонной посуды	7.4			"	"	"	"	—
9	Помещение заведующего производством	12.1	225	103,5	Линолеум	"	"	"	—
10	Умывальная	4.4	250	145	Керамич. плитка	Штукат. по сетке	"	Глазур. плит. h=1.5 м	—
11	Уборная мужская	12.7			То же	Клеевая	"	То же	—
12	Умывальная	7.2			"	Штукат. по сетке	"	"	—
13	Уборная женская	20.7			"	Клеевая	"	"	—
14	Камера тепловой завесы	11.1	245	100	Бетон	Известковая	Известковая	—	—
15	Кладовая мебели	11.1	250	145	Керамич. плитка	Клеевая	Клеевая	Водоэмульсион h=1.8 м	—
16	Тамбур 1	3.2	243	140	Мозаичный	"	Водоэмульсион	—	—
17	Магазин „Кулинария" на 3 рабочих места, кафетерий на 16 мест	93.4			"	"	"	—	Терразит штукат.
18	Подсобное помещение магазина	16.3	250	145	Керамич. плитка	"	Клеевая	Глазуров. плитка h=1.8 м	—
19	Помещение общественных организаций	17.8	225	103,5	Линолеум	"	"	Водоэмульсион h=1.8 м	—

Продолжение

Пом	Наименование	Площ. м²	Пол по серии 2.244-1 вып. 4 Деталь	Слой h мм	Покрытие	Потолок	Стены и перегородки	Панель	Колонны
20	Венткамера 1	36.1	245	100	Бетон	Известков.	Известков.	—	—
21	Электрощитовая	22.7			"	"	"	—	—
22	Помещение слесаря - механика	6.5	225	103.5	Линолеум	Клеевая	Клеевая	Водоэмульс. h=1.8 м	—
23	Кладовая уборочного инвентаря	6.4	250	145	Керамич. плитка	"	"	То же	—
24	Комната переодевания женщин	22.5	225	103,5	Линолеум	"	"	"	—
25	Душевая	14.0	250	145	Керамич. плитка	Водоэмульс.	Глазуров. плитка	—	—
26	Комната переодевания мужчин	13.6	225	103,5	Линолеум	Клеевая	Клеевая	Водоэмульсион h=1.8 м	—
27	Душевая	4.2	250	145	Керамич. плитка	Водоэмульс.	Глазуров. плитка	—	—
28	Уборная мужская	6.8			То же	Клеевая	Клеевая	Глазуров. плитка h=1.5 м	—
29	Гардероб домашней одежды	40.7	225	103.5	Линолеум	"	"	Водоэмульсион h=1.8 м	—
30	Бельевая	22.2			"	"	"	То же	—
31	Гардероб верхней одежды	17.7			"	"	"	"	—
32	Охлаждаемая камера отходов	7.8	250	143	Керамич. плитка	"	"	Глазуров. плитка h=1.5 м	—
33	Место установки холодильного агрегата	3.2			То же	"	Водоэмульсион	—	—
34	Тамбур 2	10.5			"	"	"	—	—
35	Комната личной гигиены женщин	6.2			"	"	Клеевая	Глазур. плитка h=1.5 м	—
36	Уборная женская	24.3			"	"	"	То же	—
37	Тепловой пункт	34.9	245	100	Бетон	Известковая	Известковая	—	—
38	Тамбур 3	2.2	250	145	Керамич. плитка	Клеевая	Водоэмульсион	—	—
39	Машинное отделение охлаждаемых камер	11.2			То же	"	Клеевая	Водоэмульсион. h=1.5 м	—
40	Тамбур охлаждаемых камер	10.0			"	"	"	Глазур. плит. h=1.8 м	—
41	Охлаждаемая камера молочных продуктов, жиров и гастрономии	23.6			"	"	"	То же	—

Рук. маст.	Биксон	
Гл. инж. м.	Самовер	
ГАП	Ребров	
ГИП	Марковкин	
Рук. гр.	Кунина	
Провер.	Зинорова	
Разраб.	Отделенова	

979 272-20-120 Р1.1-1

Столовая на 550 мест, работающая на сырье

Ведомость отделки помещений /начало/

Отдел	Лист	Листов
Р	АС-13	

ЦНИИЭП торгово-бытовых зданий и туристских комплексов г. Москва

Инв. № подл. | Подп. и дата | Взам. инв. №

продолжение

Пом	Наименование	Площ м²	Пол по серии 2.244-1 вып 4			потолок	стены и перегородки	панель	колонны
			деталь	слой h мм	покрытие				
42	Охлаждаемая камера мяса	24.0	250	145	керамич. плитка	клеевая	клеевая	глазурев. плитка h=1.8м	—
43	Охлаждаемая камера фруктов овощей, напитков	17.4			то же	"	"	то же	—
44	Охлаждаемая камера рыбы	8.7			"	"	"	"	—
45	Помещение кладовщика	7.6	225	1035	линолеум	"	"	водоэмульсион h=1.8м	—
46	Камера тепловой завесы	11.4	245	100	бетон	известковая	известковая	то же	—
47	Тамбур 4	4.2	250	145	керамич. плитка	клеевая	водоэмульсион	—	—
48	Загрузочная	44.1			то же	"	клеевая	водоэмульсион h=1.8м	—
49	Разгрузочная	21.0			"	"	"	то же	—
50	Кладовая сухих продуктов	31.2			"	"	"	"	—
51	Кладовая инвентаря	18.9			"	"	"	водоэмульсион h=1.5м	—
52	Кладовая и моечная тары	21.3			"	"	"	глазур. плит h=1.5м	—
53	Кладовая овощей	37.0			"	известковая	глазурев. плитка	—	—
54	Овощной цех	48.9			"	клеевая	клеевая	глазур. плит h=1.8м	—
55	Производственный коридор	59.2			"	"	"	водоэмульсион h=1.5	—
56	Бытовой коридор	28.7	225	1035	линолеум	"	"	то же	—
57	Лестница 1	—			—	"	—	—	—
58	Лестница 2	—			—	"	—	—	—
59	Лестница 3	—			—	"	клеевая	водоэмульсион h=1.8	—
60	Лестница 4	—			—	"	"	то же	—
61	Летняя посадка	159.0			бетонные плиты	—	—	—	—
	2 ЭТАЖ								
62	Торговый зал на 450 мест	798.8	67	72	линолеум	клеевая	водоэмульсион	—	водоэмульсион
63	Горячий цех раздаточной	267.7	127	80	керамич. плитка	водоэмульсион	"	глазур. плит h=1.8м	—
64	Холодный цех	24.0			то же	"	"	то же	—
65	Помещение заведующего производством	8.0	67	72	линолеум	клеевая	клеевая	"	—

продолжение

Пом	Наименование	площ м²	Пол по серии 2.244-1 вып 4			потолок	стены и перегородки	панель	колонны
			деталь	слой h мм	покрытие				
66	Охлаждаемая камера заведующего производством	4.8	127	80	керамич. плитка	клеевая	клеевая	глазур. плитка h=1.8м	—
67	Место установки холодильн. агрегата	4.0			то же	"	"	водоэмульсион h=1.8м	—
68	Помещение для резки хлеба	13.6			"	"	"	глазур плит h=1.8м	—
69	Моечная кухонной посуды	14.0			"	"	"	то же	—
70	Моечная столовой посуды	33.3			"	"	"	"	—
71	Кабинет директора	9.3	67	72	линолеум	"	"	—	—
72	Контора	19.8			"	"	"	водоэмульсион h=1.8м	—
73	Главная касса	3.3			"	"	"	то же	—
74	Помещение персонала	16.7			"	"	"	"	—
75	Кондитерский цех (замес, разделка, выпечка)	55.8	127	80	керамич. плитка	"	"	глазур. плитка h=1.8м	—
76	Помещение отделки кондитерского цеха	12.3			то же	"	"	то же	—
77	Моечная кондитерского цеха	16.7			"	"	"	"	—
78	Помещение обработки яиц	5.5			"	"	"	"	—
79	Рыбный цех	19.5			"	"	"	"	—
80	Мясной цех	38.0			"	"	"	"	—
81	Моечная столовой посуды	38.2			"	"	"	"	—
82	Коридоры	112.0			"	"	"	водоэмульсион h=1.8м	—
83	Лестница 5	—			—	"	водоэмульсион	—	—
	ТЕХНИЧЕСКИЙ ЭТАЖ								
84	Машинное помещение лифта	37.2	135	85	бетон	известковая	известковая	—	—
85	Венткамера 2	54.9			"	"	"	—	—
86	Венткамера 3	37.8			"	"	"	—	—
87	Венткамера 4	115.5			"	"	"	—	—
88	Коридор	12.9	67	72	линолеум	клеевая	клеевая	водоэмульс. h=1.8м	—
89	Тамбур 5	10.5	127	80	керамическ. плитка	"	"	то же	—

Нормоконтроль Инженер-конструктор Кобелянская

			1979	272-20-120 р.1.1-1	
				столовая на 550 мест работающая на сырье	
Рук. маст.	Бикбов				стадия / лист / листов
Гл. инж. м	Самсонов				Р / АС-14 /
ГАП	Орлов				
ГИП	Марковкин			Ведомость отделки помещений (окончание)	ЦНИИЭП торгово-бытовых зданий и туристских комплексов г. Москва
Рук. гр. арх.	Кунина				
Пр. бер.	Зинорева				
Разраб.	Отделерова				

Типовой проект 272-20-120 Альбом I

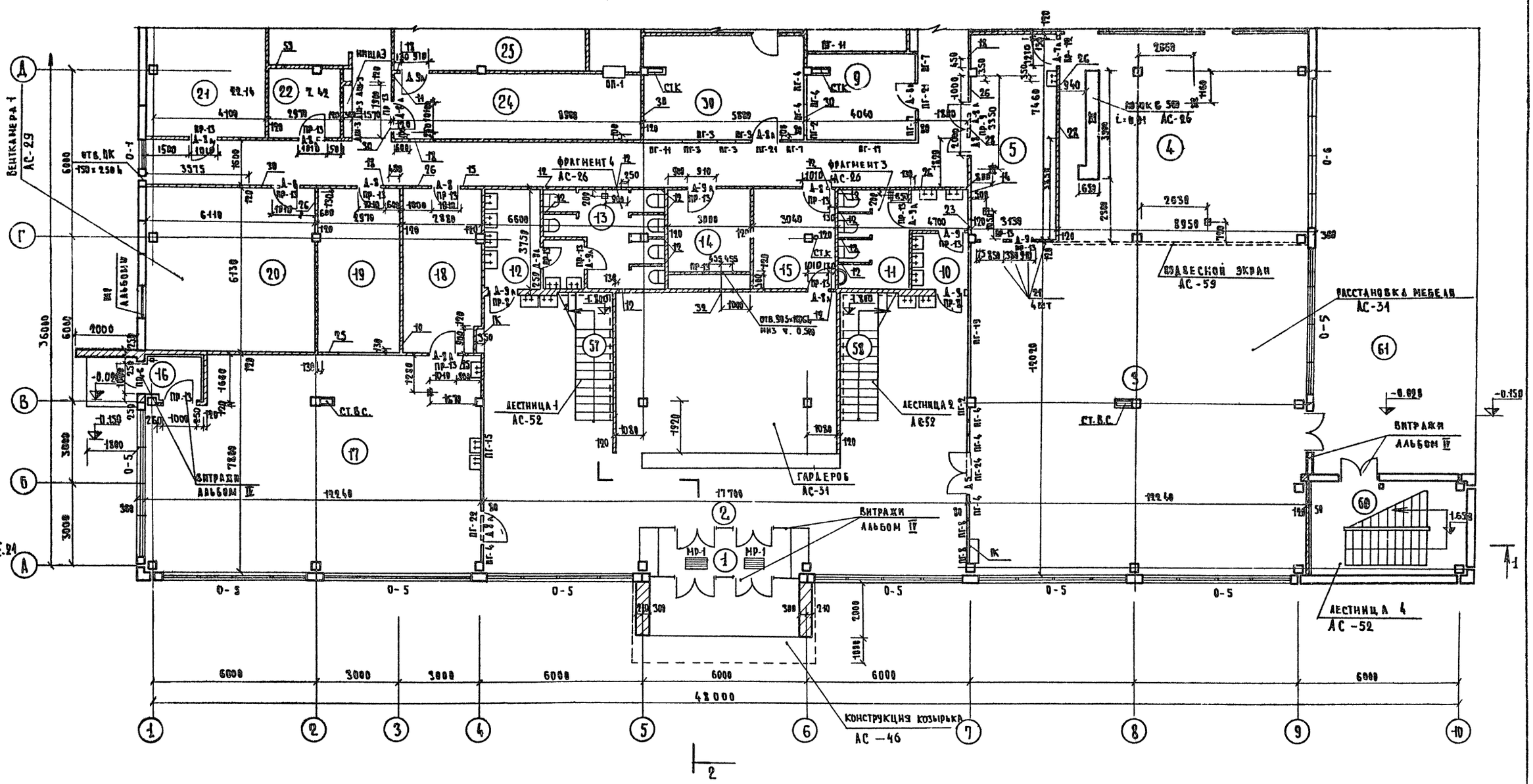

Примечания:

1. Общие примечания — АС-17
2. План в осях Д-И — АС-16
3. Разбивку закладных деталей под витражи см. лист АС-34

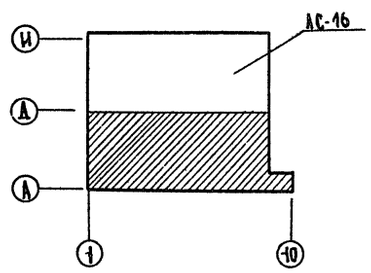

Гл.инж.цн-та	Лепский		1979	272-20-120	Р1.1-1
Рук.маст.	Биксон		Столовая на 550 мест, работающая на сырье		
Гл.инж.м.	Самовер			Стадия	Лист	Листов
Гап	Ребров			Р	АС-15	
Гип	Марковкин					
Рук.гр.арх.	Кунина		План 1 этажа в осях А-Д	ЦНИИЭП торгово-бытовых зданий и туристских комплексов г. Москва		
Проверил	Зинорова					
Разработал	Головлева					

Согласовано: Гл.инж.пр.Э Столерман; Гл.инж.пр.С Пронштейн

Согласовано: Гл.инж.пр. Патрик; Гл.инж.пр.ов Дробинская; Гл.инж.пр.вк Соколовская

Согласовано: Рук.гр.арх. Колесникова

Инв. № подл.

16560-01

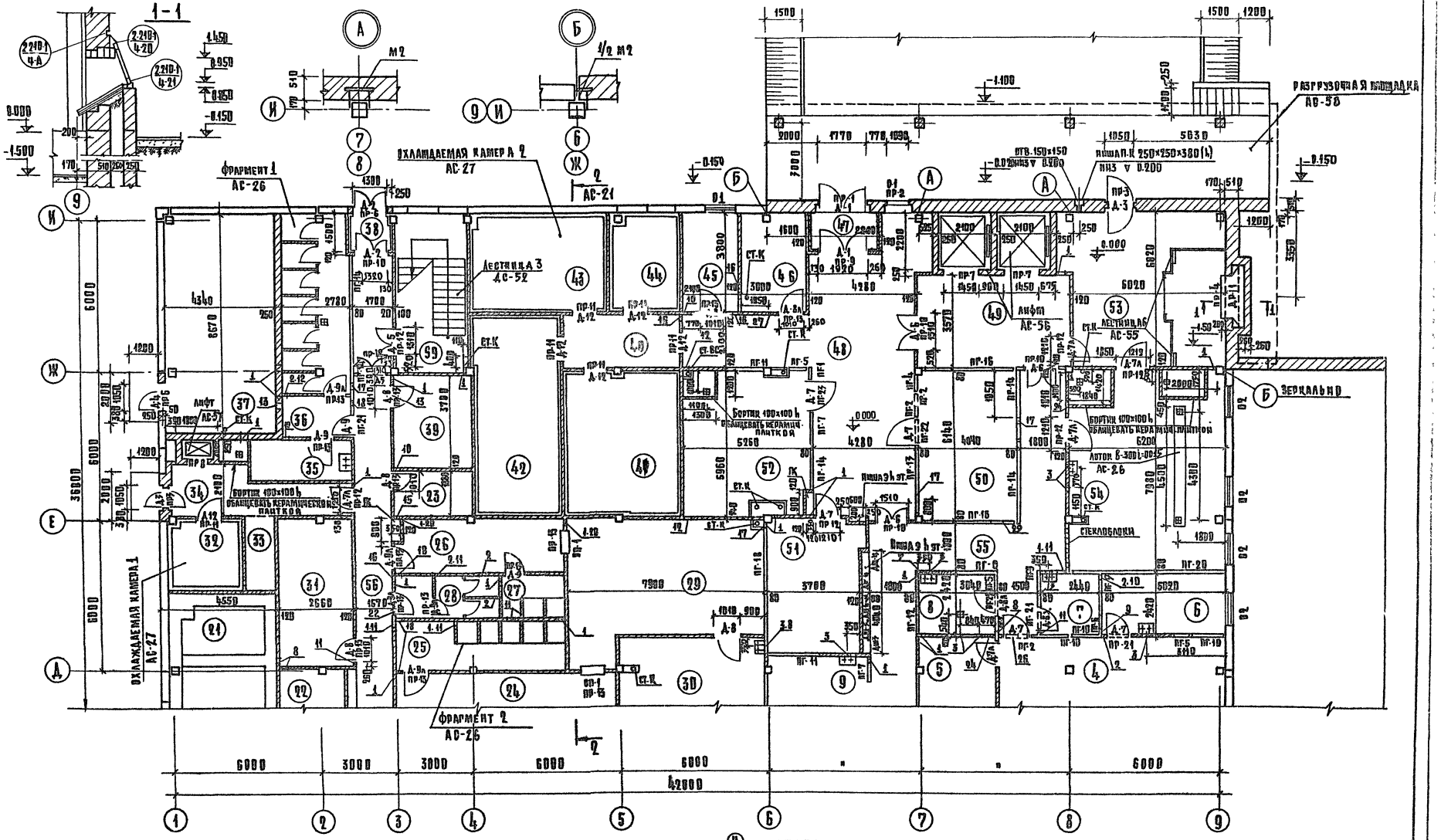

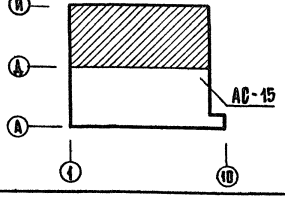

ПРИМЕЧАНИЯ

ОБЩИЕ ПРИМЕЧАНИЯ - АС-17

ПЛАН В ОСЯХ А-Д - АС-15

Гл. инж. ин-та	Лепский	
Рук. маст.	Биксон	
Гл. инж. маст.	Самовер	
Гл.	Ребров	
Гл.	Марковкин	
Рук. гр. арх.	Кузина	
Проверил	Зинорова	
Разработал	Головлева	

1979 272-20-120 Р 1.1-1

Столовая на 550 мест, работающая на сырье

Стадия	Лист	Листов
Р	АС-16	

ПЛАН 1 ЭТАЖА В ОСЯХ Д-И

ЦНИИЭП торгово-бытовых зданий и туристских комплексов г. Москва

Типовой проект 272-20-120 Альбом I

Согласовано: Гл. инж. пр. Патрик; Гл. инж. пр. ОВ Дробинская; Гл. инж. пр. ОК Соколовская; Гл. инж. ОВ Столярский; Гл. инж. ОВ Пронштейн

Нормоконтроль: Инв. № подл. | Рук. гр. арх. Колесникова

10650-01

Типовой проект 272-20-120 Альбом I

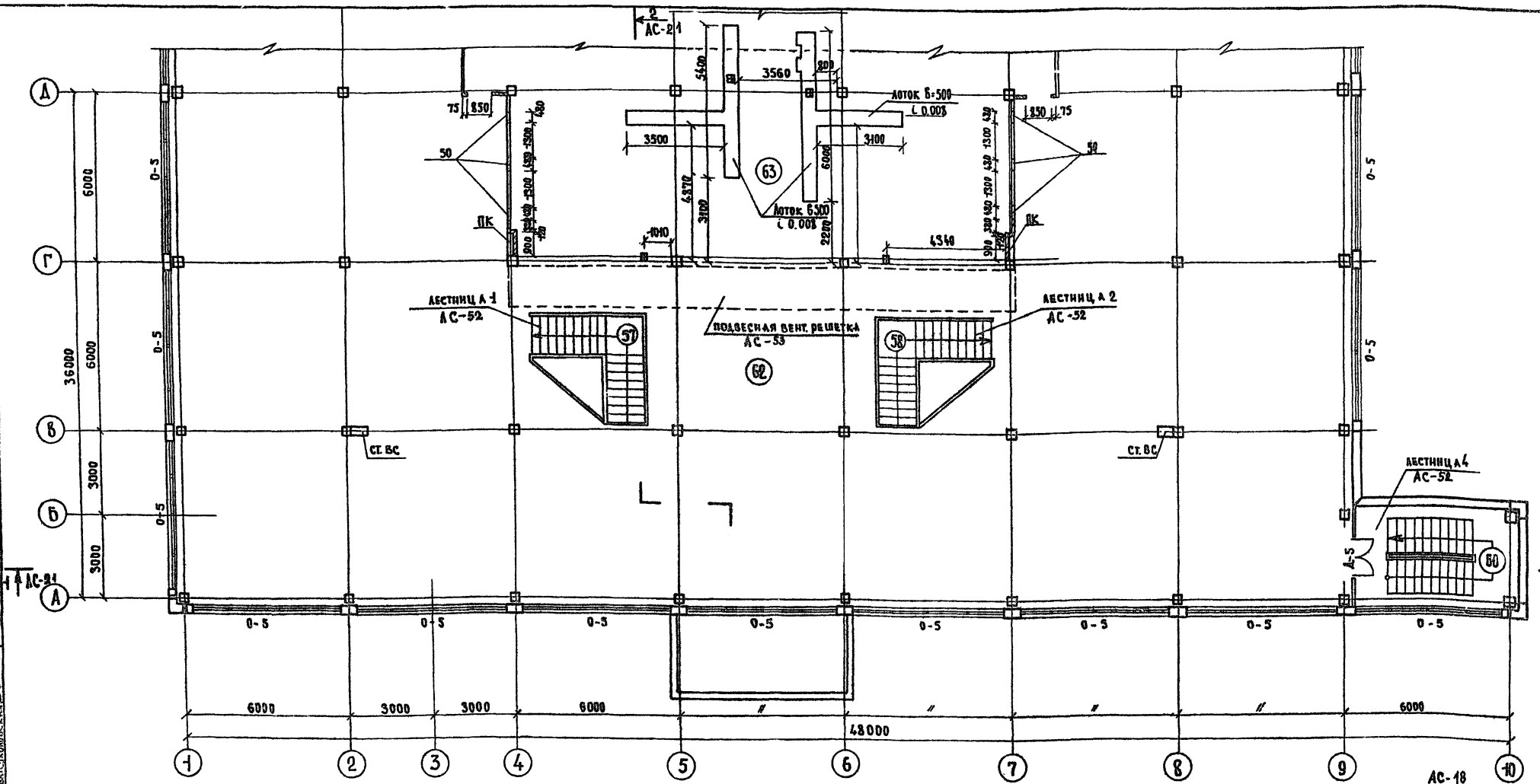

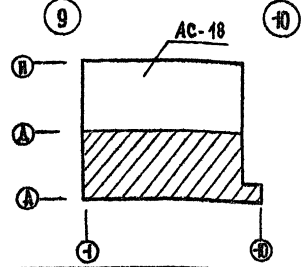

ПРИМЕЧАНИЯ:

1. За условную отметку 0.000 принята отметка чистого пола 1 этажа.
2. Кирпичные участки наружных стен ниже отметки горизонтальной гидроизоляции выкладывать из обыкновенного глиняного кирпича пластического прессования марки 100 ГОСТ 530-71) на растворе марки 50. Выше нулевой отметки – из пустотелого кирпича пластического прессования марки 75 (ГОСТ 6316-74) на растворе марки 25 с облицовкой лицевым кирпичом ГОСТ-7484-78.
3. Внутренние стены и перегородки выполнять из обыкновенного глиняного кирпича марки 75 (ГОСТ 6316-74) на растворе марки 25.
4. Кладку кирпичных перегородок между сантехкабинами, толщиной 65мм вести до отметки 2:10, с армированием через 2 ряда кладки 2 ф 5 мм
5. Стояки „ВК", короба „ОВ" и ниши „СТ" заложить кирпичом на ребро. В местах ревизий стояков установить по месту дверцы ДА-1, размером 410-460 низ на высоте 850 от уровня пола. ДА-2 размером 410-1160 низ на высоте 100 от уровня пола. В шкафу „СТ" установить по месту дверь СУ-1, размером 560×3330 низ на уровне пола. Шкафы ПК навешиваются в нише на отметке 1.20 от уровня пола.
6. Тамбур с внутренней стороны утеплить шесткими минераловатными плитами γ = 400 кг/м³) δ = 50, с последующей штукатуркой
7. Разбивку светильников производить по чертежам „Э", альбом II Р5.1-1
8. Все помещения отделываются согласно ведомости отделки помещений, листы АС-13, АС-14
9. Отделка фасадов, лист АС-22
10. Монтажный план перегородок и перемычек 2 этажа в осях Г-И – лист АС-24
11. Экспликация отверстий – лист АС-30
12. Заполнение проемов – см. табличку „перечень элементов", лист АС-19

			1979	272-20-120	Р-1,1-1
Гл. инж. ин-та	Лепский		Столовая на 550 мест, работающая на сырье		
Рук. маст.	Биксон				
Гл. инж. М	Самовер			Стадия	Лист	Листов
Гл.	Ребров			Р.Ч.	АС-17	
Гип	Марковкин					
Рук. гр. арх.	Кунина		План 2 этажа в осях А-Д	ЦНИИЭП торгово-бытовых зданий и туристских комплексов г. Москва		
Проверил	Зинорова					
Разработал	Головлева					

Согласовано: Гл. инж. пр. Э. Столерман; Гл. инж. пр. СУ Пронштейн

Согласовано: Гл. инж. пр. Латрик; Гл. инж. пр. Дробинская; Гл. инж. пр. ВК Соколовская

Нормоконтроль: Рук. гр. арх. Колесникова

Инв. № подл.

16560-01

Альбом I

Типовой проект 272-20-120

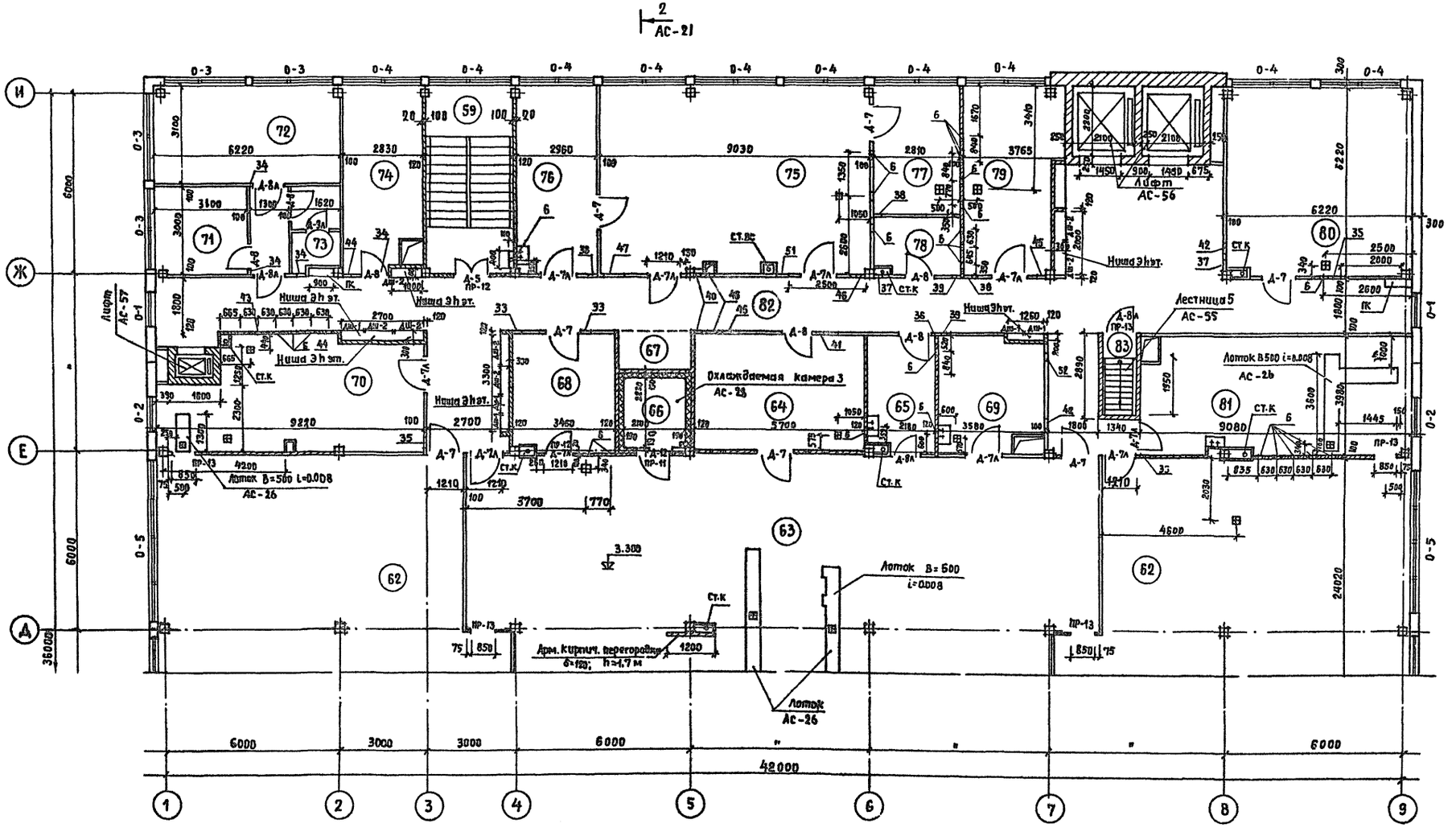

Примечания:

1. Общие примечания АС-17
2. План в осях А-Д - АС-18

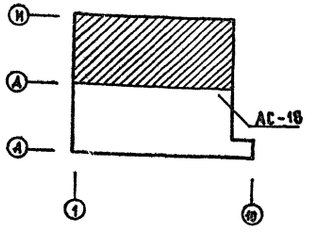

			1979	272-20-120	Р1.1-1
Гл.инж.ин-та	Лепский		Столовая на 550 мест, работающая на сырье		
Рук. маст.	Биксон				
Гл.инж. м.	Самовер			Стадия	Лист	Листов
ГАП	Ребров			Р.	АС-18	
ГИП	Марковкин				
Рук.гр.арх.	Кунина		План 2 этажа в осях Д-И	ЦНИИЭП торгово-бытовых зданий и туристских комплексов г. Москва	
Провер.	Зинорова				
Разраб.	Головлева				

Согласовано: Гл.инж.пр.Э Столерман; Гл.инж.пр.СТ Пронштейн

Согласовано: Гл.инж.пр.Т Патрик; Гл.инж.пр.ОВ Дубкина; Гл.инж.пр.ЭК Соколовская

Нормоконтроль: Рук.гр.ар. Колесникова

Инв.№ подл.

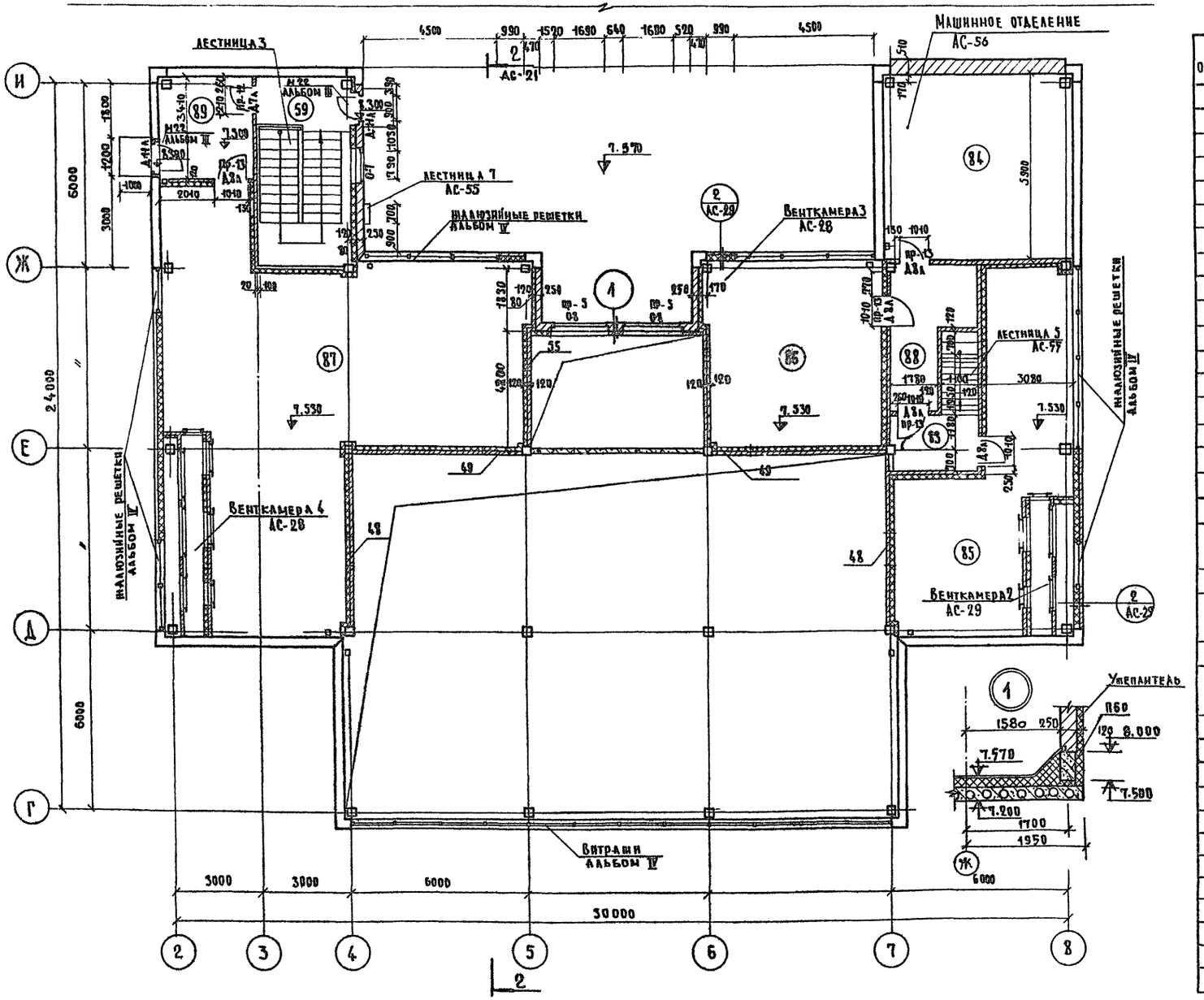

Перечень элементов

Таблица 5

Поз. обознач.	Наименование	Кол 1эт	Кол 2эт	Кол тех. эт.	Масса ед. т	Прим.
	Дверные блоки					
А-1	АБ 9,9-7/8	2	—	—		серия 1.135-1 альб. 1
А-2	АБ (4)8-2/8	2	—	—		
А-3	АБ 9-2/8 (2 шт)	2	—	—		
А-4	АБ 9-2/8	1	—	—		
А-5	АС 21-13	2	2	—		Серия 1.136-10
А-6	АГ 24-15	3	—	—		
А-7А	АГ 21-12	6	10	1		
А-7	АГ 21-12	5	7	—		
А-8А	АГ 21-10	11	4	3		
А-8	АГ 21-10	9	6	2		
А-9А	АГ 21-9	9	1	—		
А-9	АГ 21-9	6	—	—		
А-10А	АГ 21-7	9	—	—		
А-10	АГ 21-7	9	—	—		
А-11А	АСТ-9	—	—	2		серия 1.135-1 альб. 2
А-12	ПС	6	1	—		А...В обр. конв. г. Запад Двина
	Оконные блоки					
О-1	ОС 21-12 (1 шт) подок. доска АО 13-15 /1шт/	3	2	—	0.022	серия 1.236-1 / серия 1.136-1 вып. 1
О-2	ОС 21-12 /1 шт/	4	2	—		серия 1.236-1
О-3	ОС 21-12 /2 шт/ подок. доска АО 25-15 /1 шт/	—	4	—	0.042	серия 1.236-1 / серия 1.136-1 вып. 1
О-4	ОС 21-12 /2 шт/	—	10	—		серия 1.236-1
О-5	ОС 21-27 /2 шт/ подок. доска АО 28-15 /2 шт/	4	15	—	0.047	серия 1.236-1 / серия 1.136-1 вып. 1
О-6	ОС 21-27 /2 шт/	1		—		серия 1.236-1
О-7	ОС 21-09 /1 шт/	—	—	1		—"—
О-8	ОС 21-09 /2 шт/	—	—	2		—"—
АР-1	люк разгрузочный	1	—	—		Альбом III
ОП-1	окно передаточное	2	—	—		
ПК-1	шкаф пожарного крана	4	4	—		
АЛ-1	дверца ревизии	13	3	—		
АЛ-2	дверца ревизии	—	6	—		
Ам-1	электрошкаф	—	5	—		
АЩ-2	—"—	—	7	—		
АЩ-3	—"—	5	—	—		
АЩ-4	—"—	3	—	—		

Примечания:

1. После установки коробов свободное пространство заложить кирпичом с утеплением.
2. Общие примечания — АС-17

Поз. обозначение	Обозначение	Наименование	Кол.	Масса ед., кг	Примечание
		Металлическая лестница			
М22	АА III РЭ.2-1 Д 26	М 22	2	15,2	

Гл. инж. пр-та	Аленский	1979	272-20-120 Р.1.1-1
Рук. маст.	Биксон	Столовая на 550 мест, работающая на сырье	
Гл. инж. п.	Самовер		
ГАП	Ребров		Стадия Р; Лист АС-10; Листов
ГИП	Марковкин		
Рук. гр. арх.	Кунина		
Проверил	Головлева	План технического этажа	ЦНИИЭП торгово-бытовых зданий и туристских комплексов г. Москва
Разработал	Рыбина		

Согласовано:
Главный инж. проекта Дубовская
Главный архитектор проектирования Соколовская

Инв. № подл. | Подпись и дата | Взам. инв. №

Типовой проект 272-20-120 Альбом I

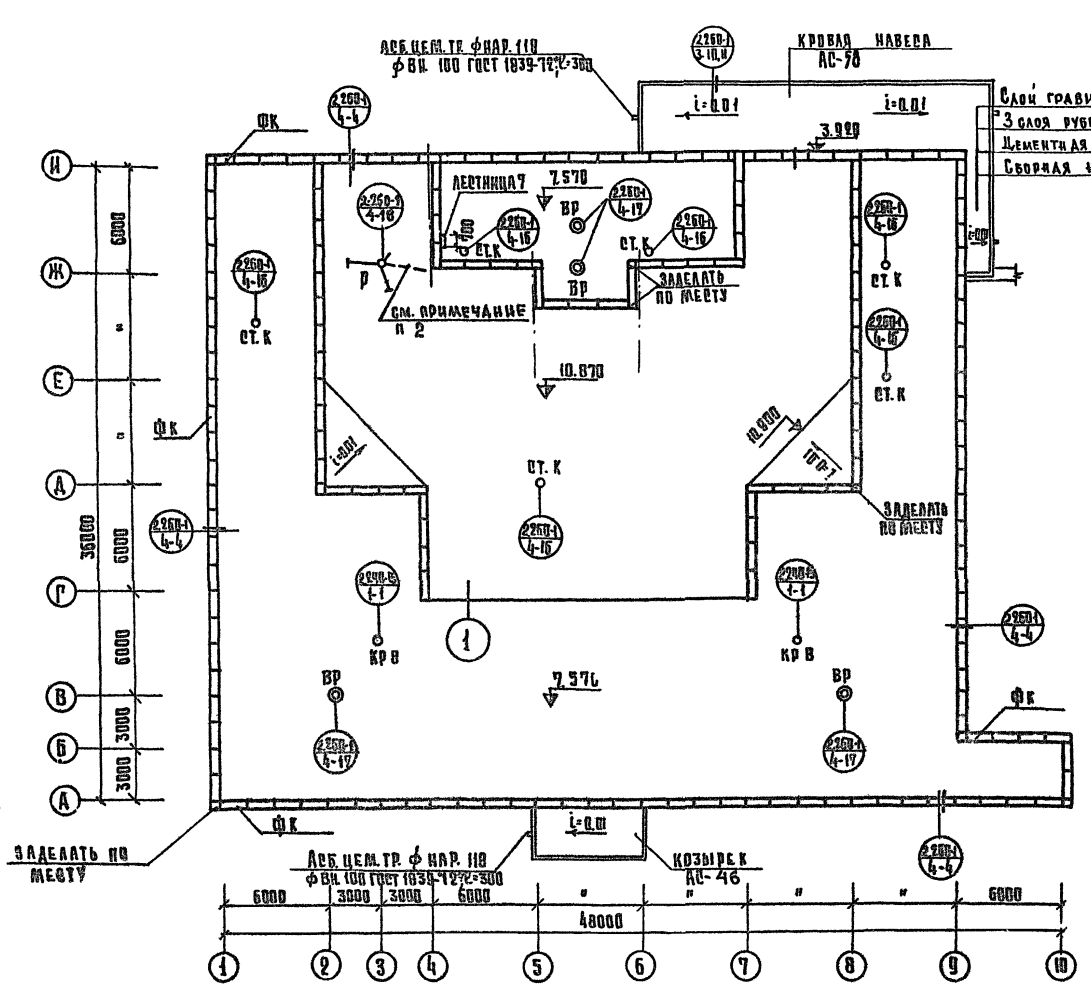

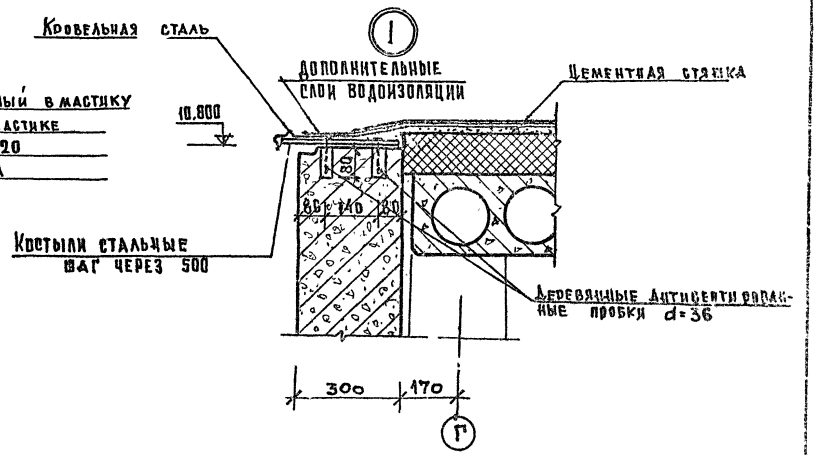

Поз. обозначение	Обозначение	Наименование	Кол.	Масса ед. кг.	Примечание
		Ризовый камень			
ФК	ИН-04-4 Вып. 23	ФК-15-4	178	100.00	
		Изделия металлические			
Р	2.260-1 Вып. 4	мм 17	3	7.12	
	То же	мм 18	1	13.50	
Ст. К	ГОСТ 8732-78*	труба Дн 168 мм, L=500 мм	6	19.00	
	ГОСТ 103-76	-6×200, L=250 мм	6	2.33	
Кр В	2.460-15 Вып. 1	Кр 1	2	5.36	
		Ф 2	2	9.40	
		Н 2	2	1.69	

Примечания:

1. Общие примечания на листе АС-17
2. До укладки слоя утеплителя на крыше проложить все электротехнические и слаботочные трубы

Условные обозначения:

ВР — водосточная воронка
Р — радиаторы
Ст. К — стояк канализационный
Кр В — крышный вентилятор

Согласовано:
Гл. инж. проекта Дубкина
Гл. инж. ВК Соколовская
Гл. инж. ОВ и К Колесников

Изм. Кол. уч. Лист № док. Подп. Дата

			1979	272-20-120 Рд 1-1	
			Столовая на 550 мест работающая на сырье		
Рук. маст.	Бикбов				
Гл. инж. М.	Самовер				
Гап	Ребров			Стадия: Р	Лист: АС-20
Гип	Марковкин				Листов:
Ст. арх.	Головлева				
Проверил	Рыбина		План крыши	ЦНИИЭП торговых зданий и предприятий общественного питания Госкомитета СССР по гражданскому строительству и архитектуре	
Разработ.	Путеленова				

16080-01

Типовой проект 272-20-120 Альбом I

Разрез 1-1

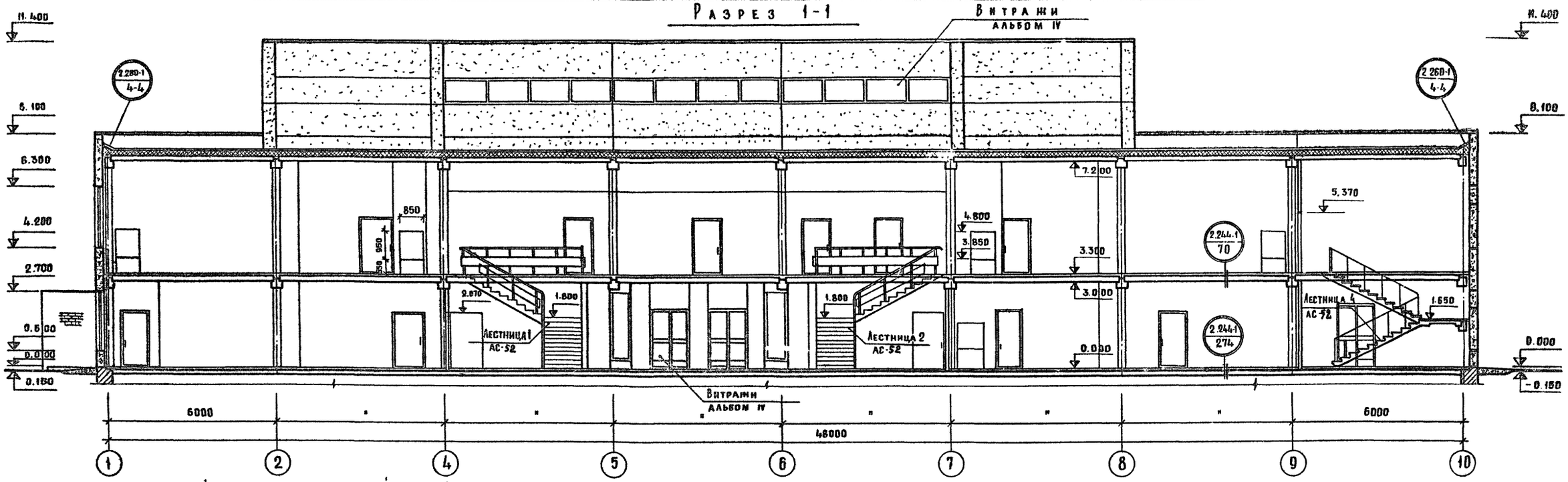

Разрез 2-2

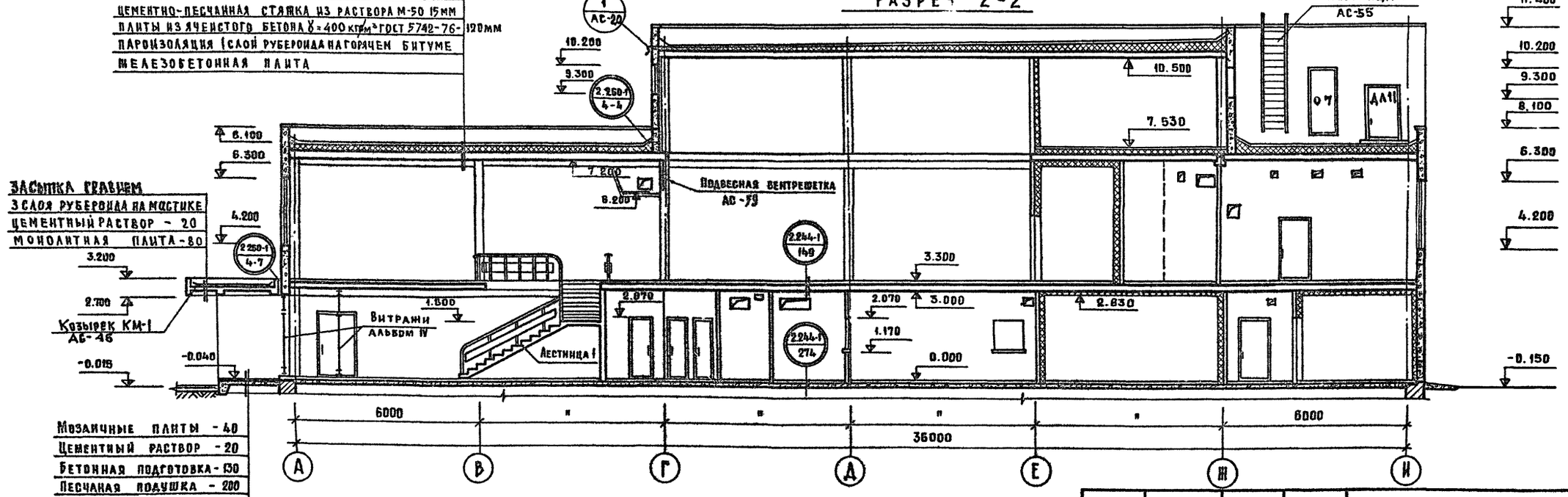

Гл. инж. ин-та	Лепский		1979	272-20-120 Р 1.1-1
Рук. маст.	Биксон		Столовая на 550 мест, работающая на сырье	
Гл. инж. м	Самовер			
ГАП	Ребров		Стадия	Лист / Листов
ГИП	Марковкин		Р	АС-21
Рук. гр. арх.	Колесникова		Разрезы 1-1, 2-2	ЦНИИЭП торгово-бытовых зданий и туристских комплексов г. Москва
Проверил	Кунина			
Разраб.	Рыбина			

Нормоконтроль: Колесникова; Рук. гр. арх.; Инв. № подл.

Типовой проект 272-20-120 Альбом I

Фасад 1-10

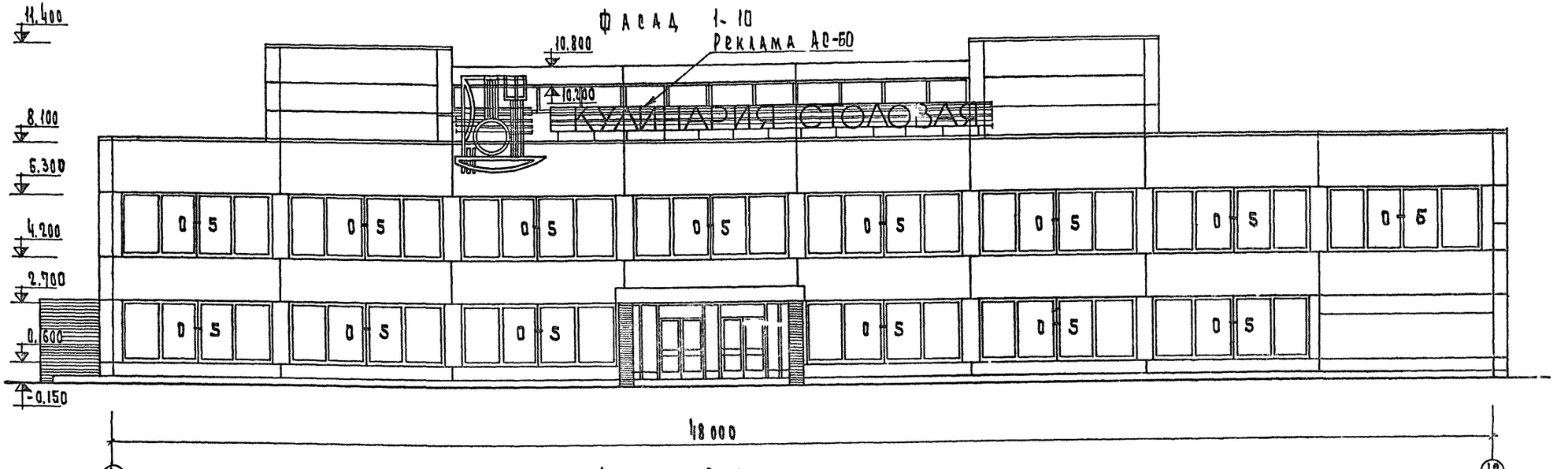

Фасад А-И

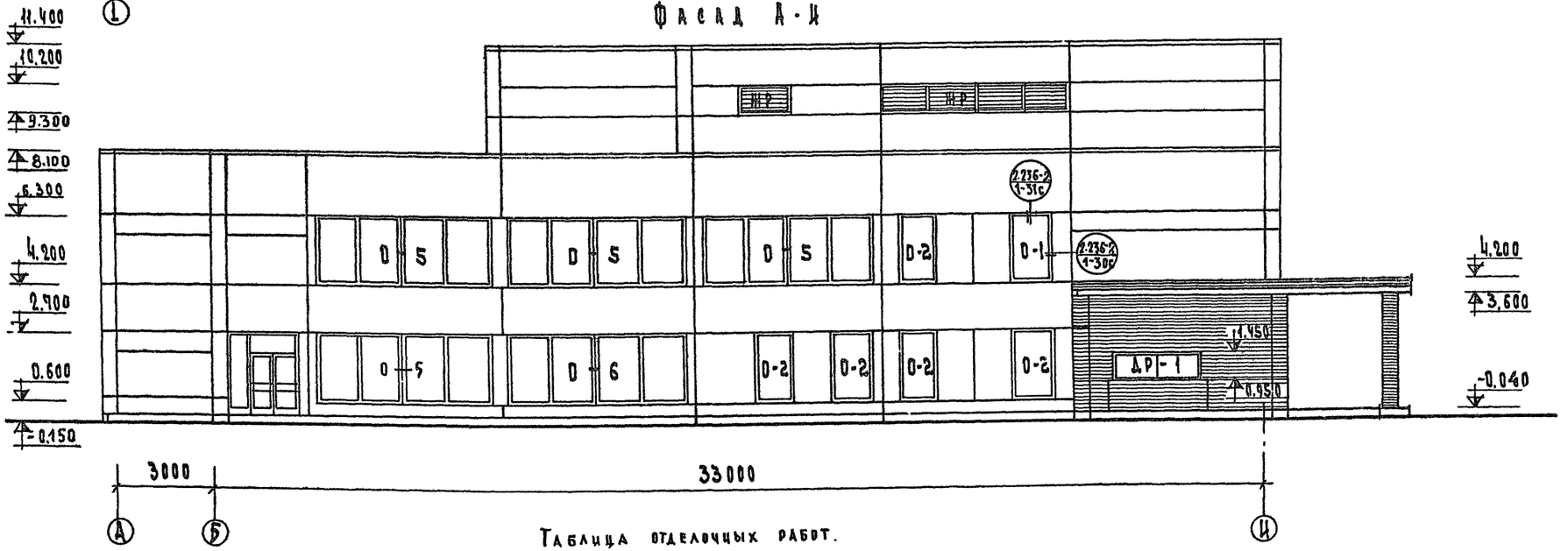

Таблица отделочных работ.

Фасад	Элементы	Отделка	Колер
1-10 10-1	Стеновые панели	Облицовка керамической глазурованной плиткой	Белый
А-И И-А	Кирпичные участки стен	Лицевой кирпич с расшивкой швов	Белый

			1979	272-20-120 Р1.1-1
			Столовая на 550 мест работающая на сырье	
Рук. маст.	Биксон			
Гл. инж. пр.	Самовер			
ГАП	Ребров			
ГИП	Марковкин			
Рук. гр. инж.	Карпачева			
Провер.	Колесникова			
Разраб.	Кунина			

Стадия	Лист	Листов
Р	АС-22	

Фасады в осях 1-10; А-И

Цицеп торгово-бытовых зданий и туристских комплексов г. Москва

Нормоконтроль: Рук. гр. арх. Колесникова

Инв. № подл.

Типовой проект 272-20-120 Альбом I

Фасад 10-1

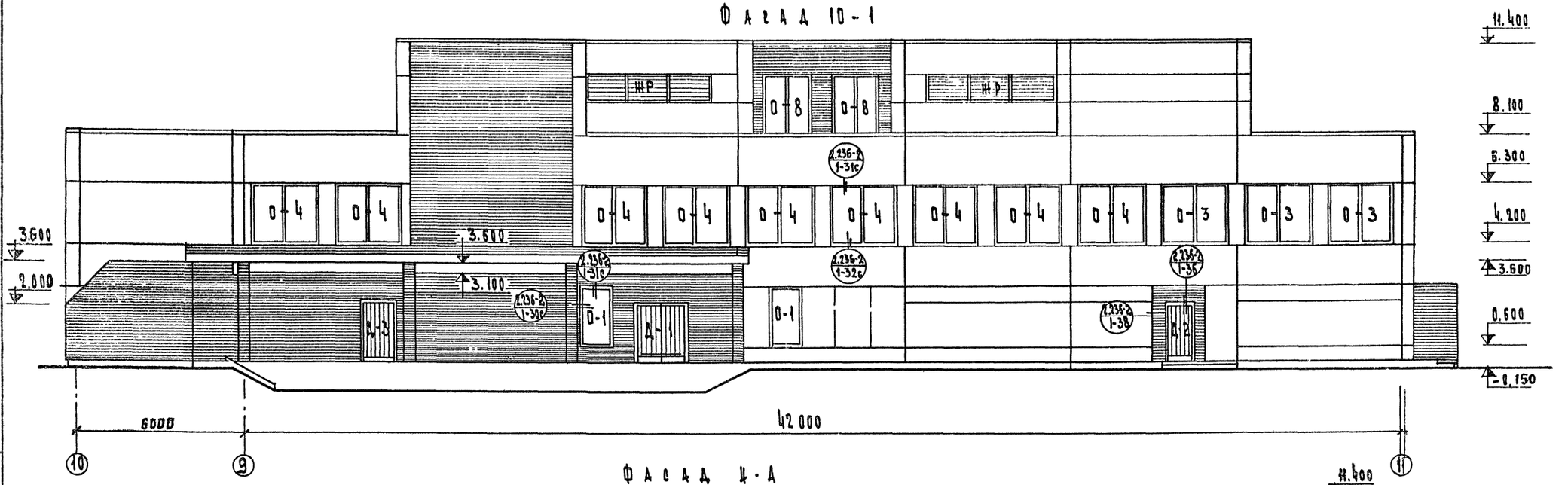

Фасад 4-А

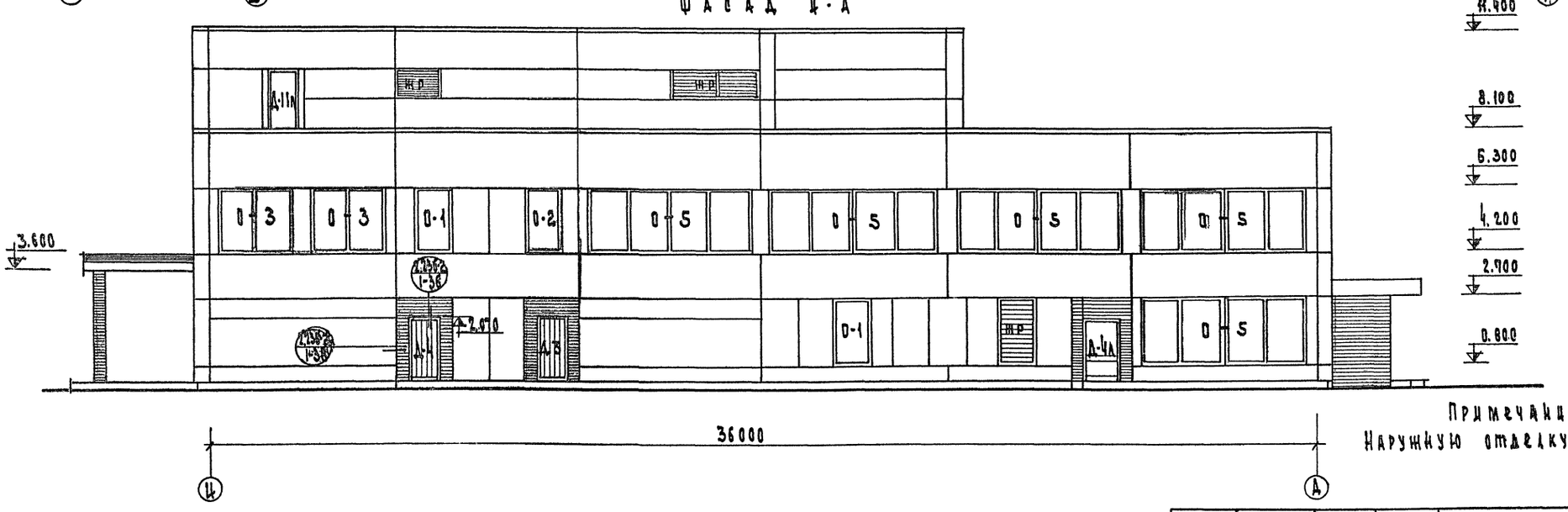

Примечание.
Наружную отделку см. лист АС-22

			1979	272-20-120 Р1.1-1	
			Столовая на 550 мест, работающая на сырье		
Рук. маст.	Биксон			Стадия	Лист	Листов
Гл. инж. м.	Самовер			Р	АС-23	
ГИП	Ребров					
ГИП	Марковкина		Фасады в осях 10-1; 4-А	Цницэп торгово-бытовых зданий и туристских комплексов г. Москва	
Рук. гр. инж.	Карпачева				
Провер.	Колесникова				
Разраб.	Кунина				

Нормоконтроль: Колесникова

16560-01

Типовой проект 272-20-120 Альбом I

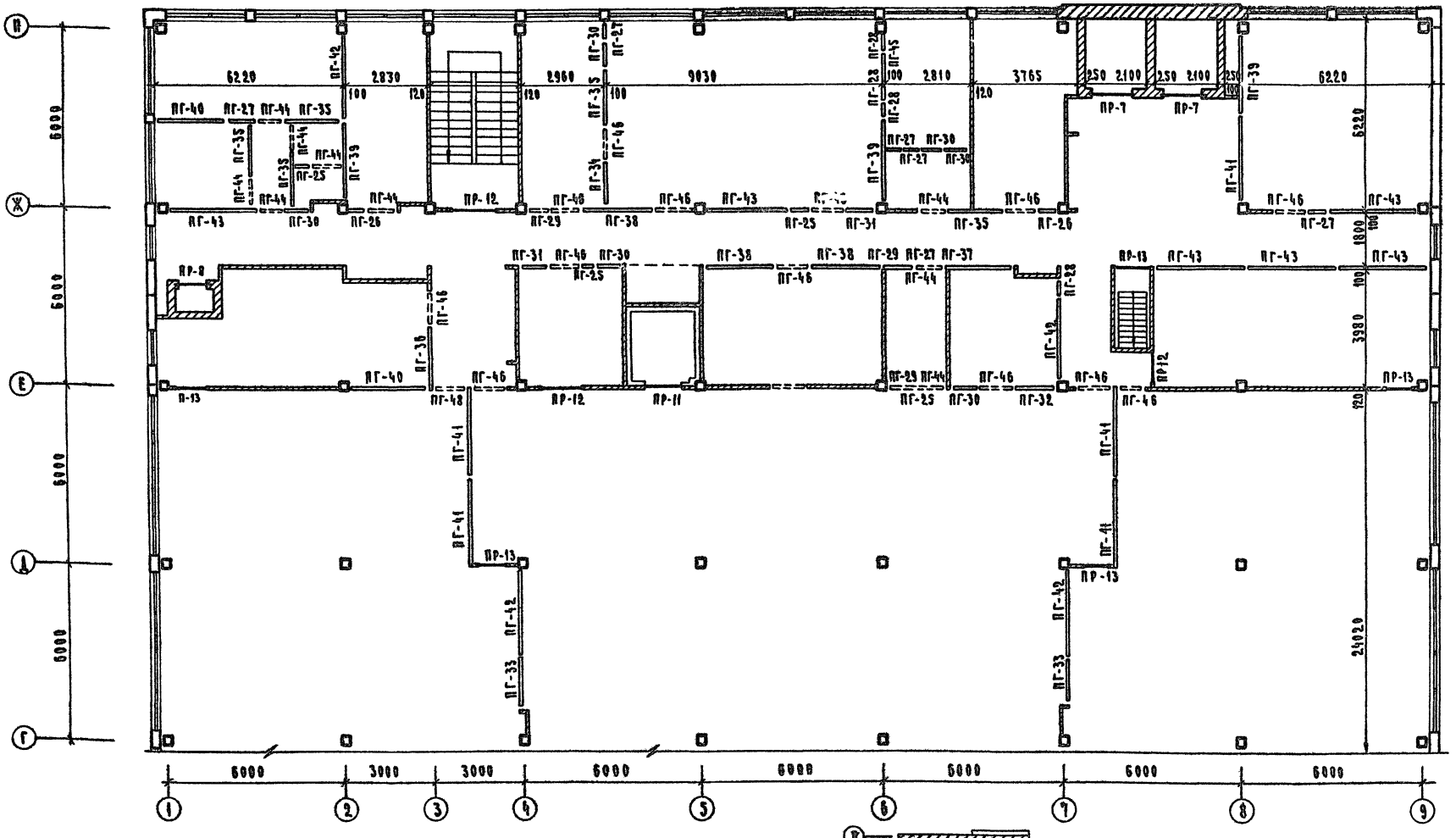

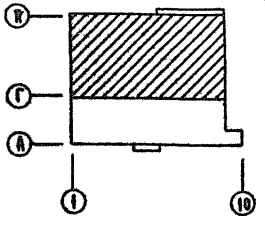

Примечание:

Перечень элементов, ведомость перемычек - лист АС-30

			1979	272-20-120	Р 1.1-1	
			Столовая на 350 мест, работающая на сырье			
Рук. маст.	Биксон				Стадия	Лист	Листов
Гл. инж. м.	Самовер				Р	АС-24	
Гап	Ребров						
Гип	Марковкин						
Рук. гр. арх.	Кунина		План перегородок и перемычек 2 этажа в осях Г-Ж		ЦНИИЭП торгово-бытовых зданий и туристских комплексов г. Москва	
Провер.	Головлева					
Разраб.	Отделенова					

Инв. № подл. | Подп. и дата | Взам. инв. №

Нормоконтроль:

Примыкание перегородок к оконным проемам

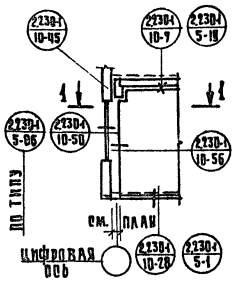

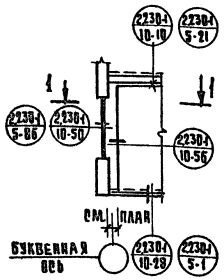

Примыкание перегородки к ригелю

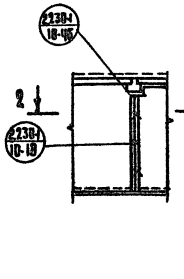

Примыкание перегородок к колоннам, стеновым панелям

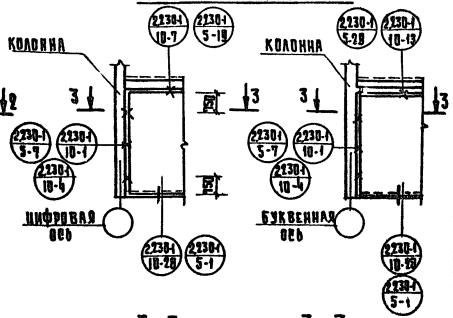

Поз. обозначение	Обозначение	Наименование	Кол.	Масса ед. кг.	Примечание
		Крепление гипсобетонных перегородок			
		Элементы соединительные			
	Серия 2.230-1 вып.5 л.18	мм 13	60	0.12	
	то же вып.10 л.22	мм 39	256	0.24	
	" л.22	мм 41	40	0.30	
	" л.23	мм 44	350	0.15	
	" л.23	мм 43	4	0.24	
		Крепление кирпичных перегородок			
	Серия 2.230-1 вып.5 л.47	мм 1	630	0.55	
	то же л.48	мм 11	100	0.11	
	" л.48	мм 13	10	0.12	
	" л.49	К-1	240	0.41	
	" л.49	К-2	240	0.17	
	АС-25	К-5	300	0.95	

1-1

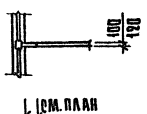

Примыкание перегородки к ригелю

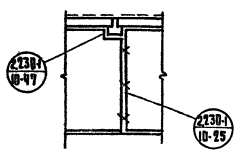

2-2



3-3 (к колоннам)

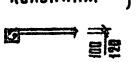

3-3 (к панелям)



Примыкание кирпичной перегородки к стене

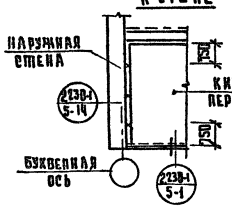

Примыкание панелей к кирпичным перегородкам

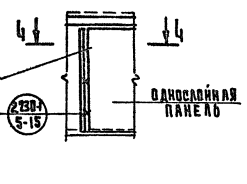

4-4

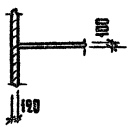

Обрамление дверных коробок

5-5

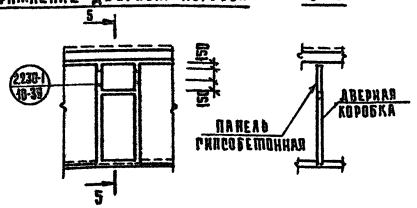

Примечания:

1. Наружные стены должны быть выведены до монтажа перегородок.
2. Панели перегородок монтируются до укладки плит перекрытий вышележащего этажа.
3. Указания по установке и креплению гипсобетонных перегородок см. альбом серии 2.230-1 вып.10, кирпичных - альбом серии 2.230-1 вып.5.
4. Каркасы К-5 устанавливать с перепуском 200мм, или обрезать по месту, в зависимости от длины перегородки.

Сопряжение гипсобетонных панелей

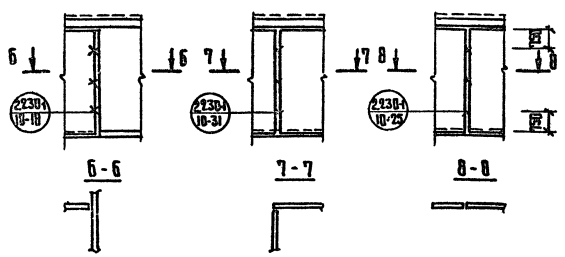

К-5

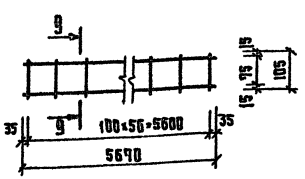

9-9

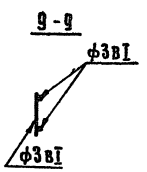

			1979	272-20-120	Р 1.1-1
			Столовая на 550 мест работающая на сырье		
Рук. маст.	Бикеон				
Гл. инж.	Самовер				
Гл. арх. пр.	Ребров				
Гл. инж. пр.	Марковкин				
Проверил	Марковкин				
Разработ.	Лабудин		Фрагменты перегородок	Стадия Р; Лист; Листов АС-25	ЦИИЭП торгово-бытовых зданий и туристских комплексов г. Москва

Н.контр. Гл.инж.проекта Гл.арх.пр.

Типовой проект 272-20-120 Альбом I

Нормокомплект

Фрагмент 1

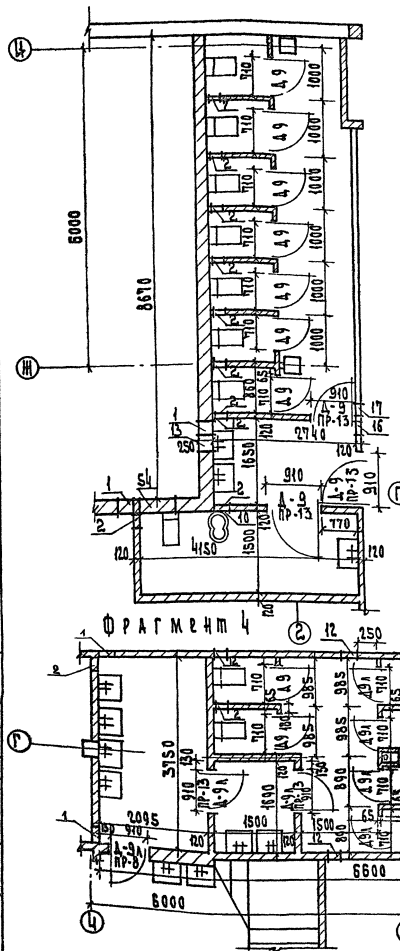

Фрагмент 2

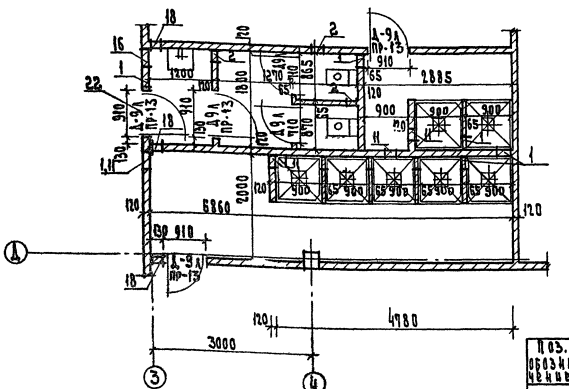

Фрагмент 3

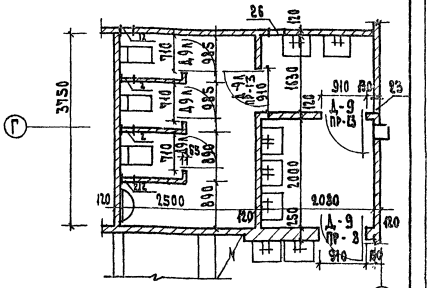

Подрезной экран

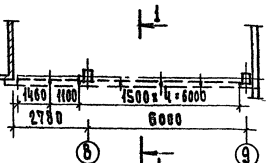

1-1

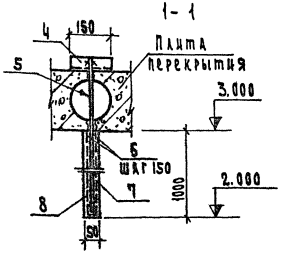

Фрагмент 4

Конструкция лотка

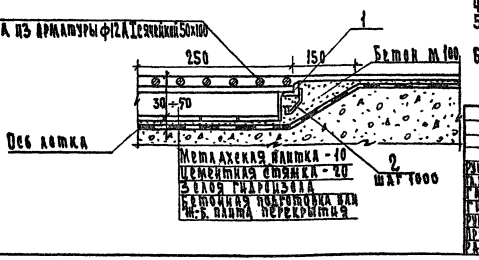

Перечень элементов

Поз. обозначение	Обозначение	Наименование	Кол.	Масса ед., кг	Примечание
		Лоток			
1		L36х3; ГОСТ 8509-72, п.м	76.0	125.4	
2		ФБА1; ГОСТ 5781-75, п.м	20.0	4.5	
3		ФІ2А1; ГОСТ 5781-75, п.м	495.0	439.6	
		Подрезной экран			
4		L50х5; ГОСТ 8509-72, п.м	1.05	3.96	
5		ФІ2А2; ГОСТ 5781-75, п.м	9.0	8.0	
6		ФБА1; Тоже, п.м	69.0	14.0	
7		Сетка N 20-1.6 ГОСТ 5336-67*, $м^2$	18.0	35.3	
		Материал			
8		Бетон марки 200, $м^3$	0.45		

Примечания:

1. Работать совместно с листами АС-15; АС-16
2. Перегородки толщиной 65мм в санузлах выкладываются до отметки 2.10
3. Привязка и размер лотков АС-15; АС-17; АС-18
4. Экспликация отверстий АС-30
5. Подрезной экран выполнять после монтажа коробов вентиляции
6. Отверстия в плитах перекрытия под анкера сверлить по месту, не нарушая ребер и арматуры плит

				1979	272-20-120 Р 1.1-1
				Столовая на 550 мест. Рабочая на сыре	
					Стадия / Лист / Листов
					Р / АС-26
ГИП	Барковский			Фрагменты планов 1,2,3,4 Подрезной экран	ЦНИИЭП торгового зданий и экспериментальный комбинат
Нач.маст.	Бикеев				
Гл.инж.пр.	Самойлов				
Гл.спец.	Дерягин				
Нач.отд.	Барковский				
Рук.гр.	Ермакчиев				
Проверил	Гончарова				
Разработал	Гончарова				

Инв.№ подл. | Подпись и дата | Взам.инв.№

А.1

Типовой проект 272-20-120 Альбом I

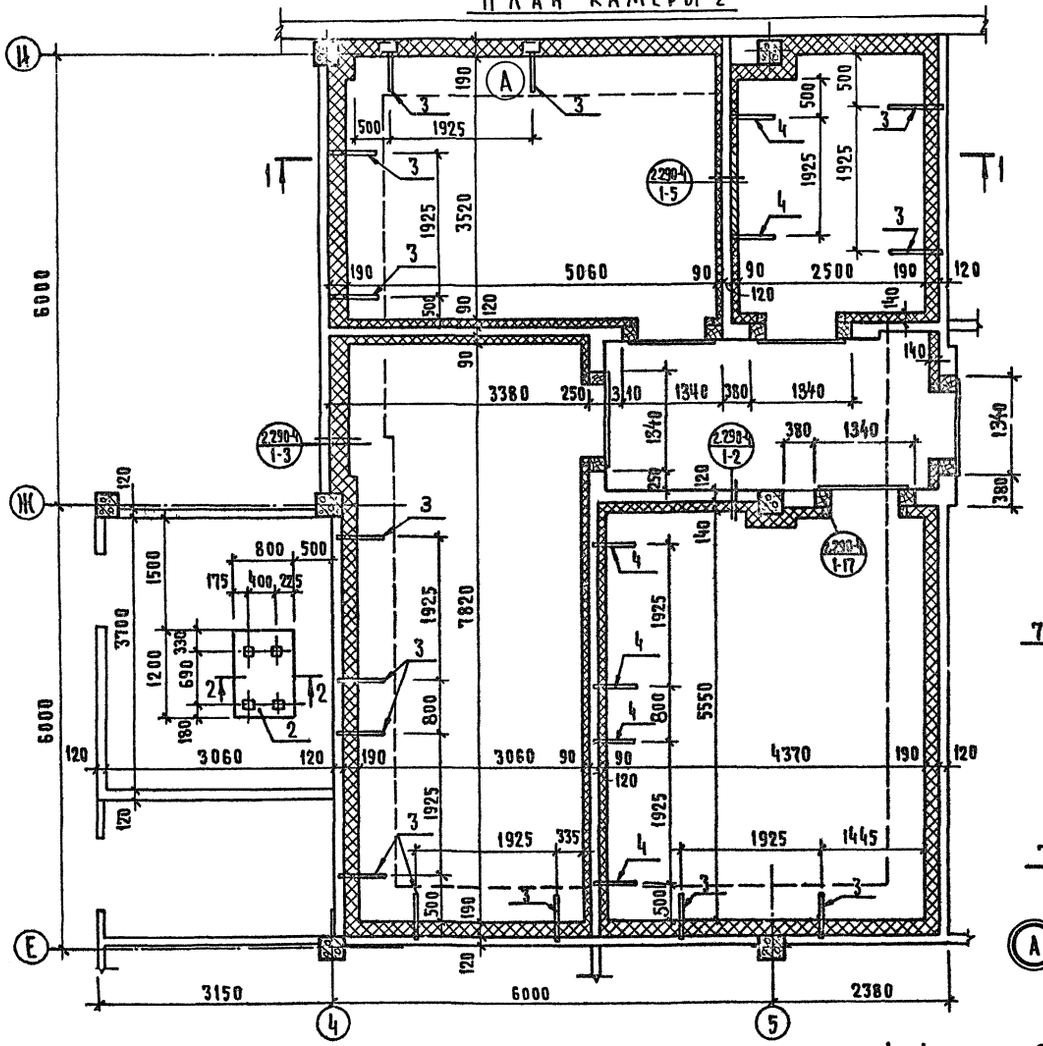

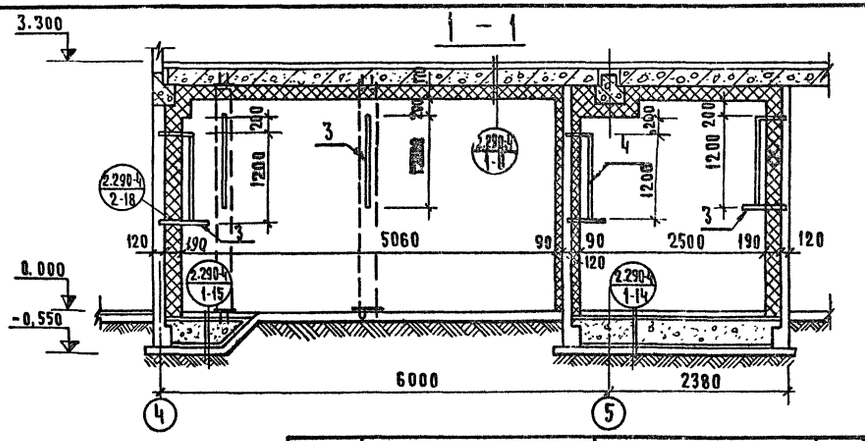

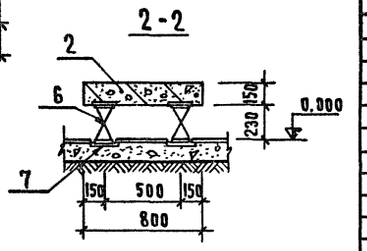

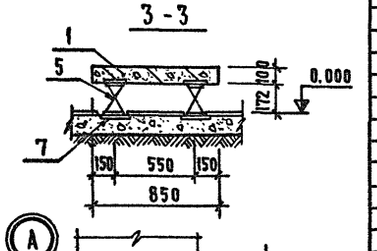

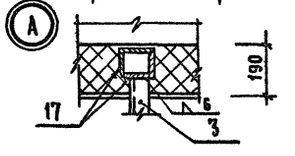

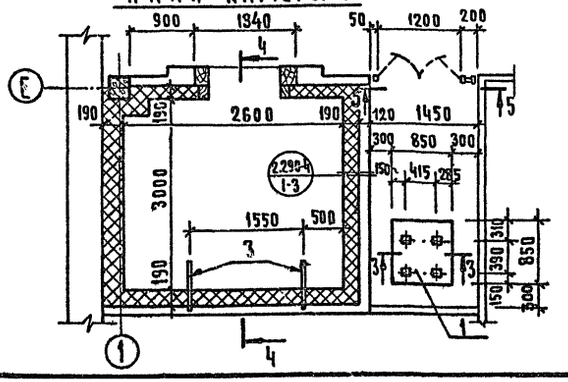

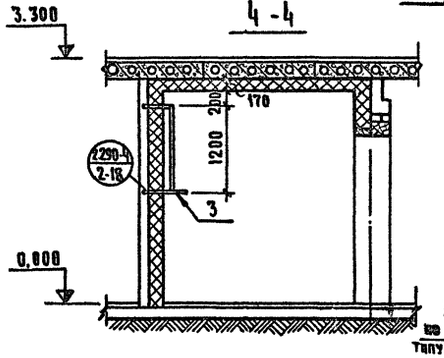

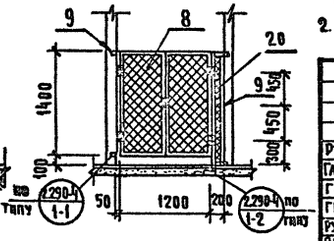

Обозначение	Обозначение	Наименование	Кол.	Масса ед, кг	Примечание
		Изделия бетонные и ж.б.			
1	Серия 2.290-4 вып.3 л.8	ФХМ - 1	1	180,0	
2	то же л.12	ФХМ - 3	1	360,0	
		Стальные изделия			
3	Серия 2.290-4 вып.2 л.3	КР - 7	16	9,07	
4	то же л.3	КР - 5	6	8,34	
5	Серия 2.290-4 вып.3 л.6	ДО 42	4	3,89	
6	то же л.6	ДО 44	4	6,95	
7	ГОСТ 103-76	-8×200 ℓ=320	8	4,05	
8	Серия 2.290-4 вып.1 л.18,19	Д-1	1	25,42	
9	ГОСТ 8509-72	L32×4 п.м.	5,5	1,91	
10	Серия 2.290-4 вып.1 л.7	А-2	4,5	0,34	
11	то же л.8	А-3	175	0,37	
12	" л.9	А-5	110	0,16	
13	" л.11	А-8	120	0,39	
14	ГОСТ 5781-75	Ø16 АI ℓ=600	36	0,95	
15	ГОСТ 5915-70*	Гайка М16	36	0,034	
16	ГОСТ 103-76	Шайба 60×60×5	36	0,13	
17	ГОСТ 8509-72	L75×5, п.м	67,8	394,0	
18	ГОСТ 8478-66	Сетка 100/100/5/5, м²	43,0	132,44	
19	ГОСТ 6336-67*	Сетка N20-1,6, м²	380,0	744,80	
20	то же	Сетка N10-1,2, м²	0,3	0,36	
21	ГОСТ 103-76	-4×20, п.м.	3,4	5,54	
		Материалы			
22	ГОСТ 10140-71	Жесткие минераловатные плиты 500×50, м³	47,0		
23	ГОСТ 8486-66	Дерев. брус 50×50, м³	1.00		
24	то же	то же 100×50, м³	2.90		
25	"	" 100×100, м³	0,30		
26	"	" 180×250, м³	1.60		

Примечания

1. Анкера А-2, А-3, А-5, А-8 и кронштейны КР-5, КР-7 устанавливать одновременно при кладке кирпичных перегородок
2. Деталь установки виброизоляторов ДО 42 и ДО 44 см. серию 2.290-4 вып. 3 лист 5

			1979	272-20-120	Р1.1-1
			Столовая на 550 мест работающая на сырье		
Рук. маст.	Биксон				
Гл. инж. м.	Самовер				
ГАП	Ребров				
ГИП	Марковкин				
Рук. гр. инж.	Карпачева				
Провер.	Марковкин				
Разраб.	Лабудин				

Стадия	Лист	Листов
Р	АС-27	

Охлаждаемые камеры 1,2

Цинизи торгово-бытовых зданий и туристских комплексов г. Москва

Инв. № подл. | Рук. гр. | Колесников | Гл. инж. пр. | Минская | Согласовано

Типовой проект 272-20-120 Альбом I

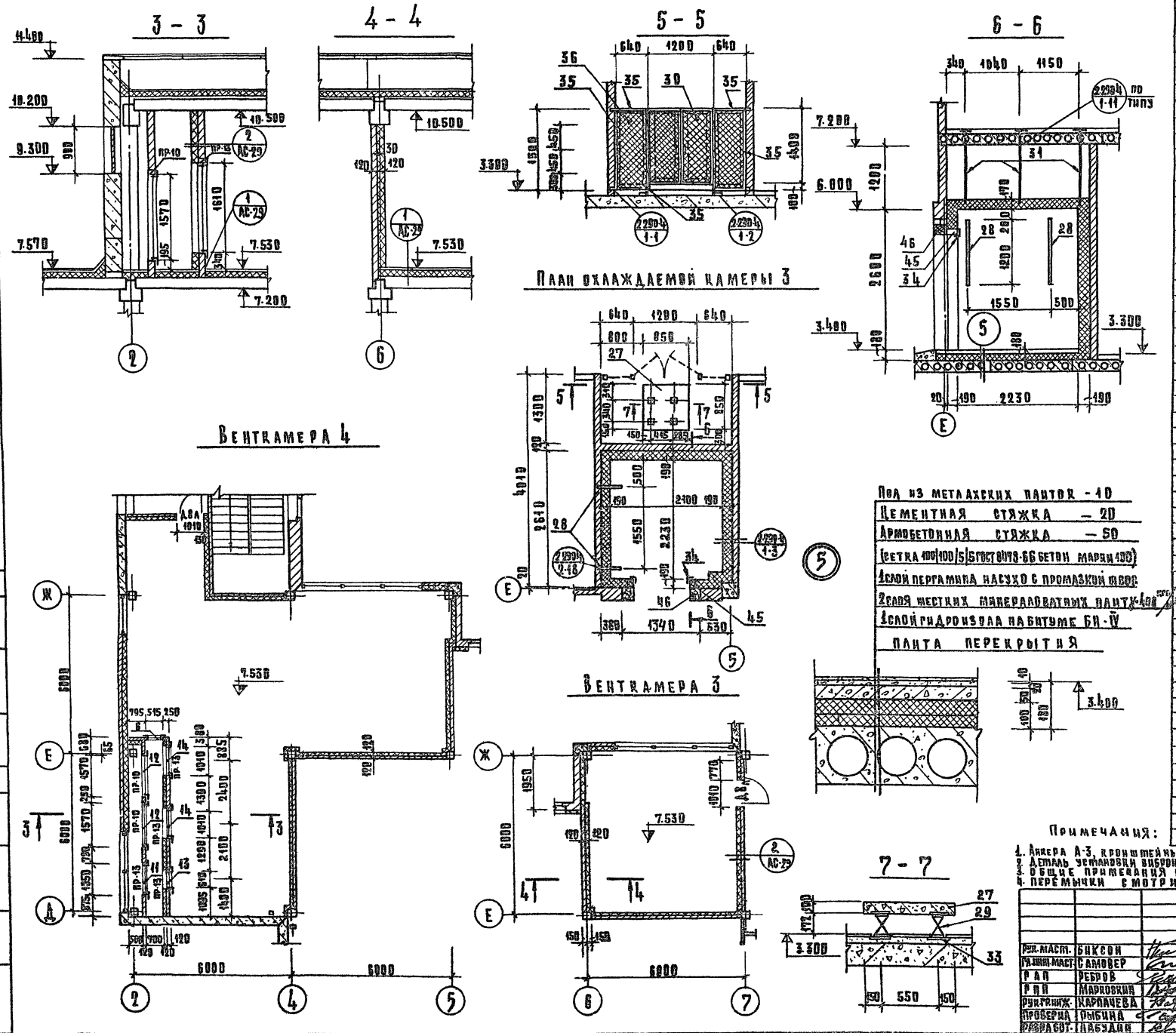

Перечень элементов

Поз. обозначение	Наименование	Кол.	Масса ед, кг	Примечание
	Охлаждаемая камера 3			
	Сборочные единицы и детали			
27	ФХМ-1	1	180,0	
28	КР-7	2	9,07	
29	ДО-42	4	3,89	
30	Д-1	1	25,42	
31	А-10	9	1,05	
32	А-3	36	0,37	
33	Полосовая сталь-8×200, п.м.	1,28	1620	
34	Уголок L75×5, п.м.	9,30	54,00	
35	Тоже L32×4 п.м.	9,4	18,0	
36	Сетка N20-1.2, м²	1,92	4,0	
37	Полосовая сталь-4×20, п.м.	8,6	5,40	
38	Арматурная сталь ф16АI п.м.	3,60	6,70	
39	Сетка N20-1.6, м²	29,00	56,90	
40	Шайба 60×60×5	–	0,80	
41	Гайка М16	–	0,21	
42	Гайка М10, шайба 10	–	0,5	
43	Сетка 100|100|5|5, м²	6,50	20,0	
	Материалы			
44	Жесткие минераловатные плиты 500×50 м³	5,04	–	
45	Дерев. брус 100×50, м³	0,60	–	
46	Тоже 180×250, м³	0,28	–	
47	" 50×50, м³	0,02	–	
48	Бетон марки 100, м³	0,33	–	
	Венткамера 3			
17	Арматурная сталь ф10АI п.м.	35,0	21,6	
18	Сетка N20-1,6, м²	48,0	94,1	
19	Гайка М10 шайба 10	–	0,8	
23	Сетка 200|200|5|5, м²	36,0	55,5	
	Материалы			
24	Жесткие минераловат. плиты 500×50, м³	1,80	–	
20	Тоже 500×40, м³	4,00	–	
21	Дерев. брус 80×50, м³	0,30	–	
25	Бетон марки 100, м³	0,70	–	
26	Тоже марки 50, м³	1,40	–	
	Венткамера 4		–	
15	Уголок L50×5, п.м.	15,0	56,6	
16	Арматурная сталь ф6АI, п.м.	10,0	2,2	
17	Тоже ф10АI, п.м.	65,0	40,1	
18	Сетка N20-1,6, м²	109,0	213,6	
19	Гайка М10 шайба 10	–	1,5	
23	Сетка 200|200|5|5, м²	125,0	192,5	
	Материалы			
20	Жесткие минераловат. плиты 500×40, м³	8,70	–	
24	Тоже, 500×50, м³	6,20	–	
21	Дерев. брус 80×50, м³	0,40	–	
25	Бетон марки 100, м³	2,5	–	
26	Тоже марки 50, м³	5,0	–	

Примечания:

1. Анкера А-3, кронштейны КР-7 устанавливать одновременно при кладке перегородок.
2. Деталь установки виброизоляторов ДО-42 см. серию 2.290-4 вып. 3 лист. 5
3. Общие примечания по венткамерам см. лист АС-29.
4. Перемычки смотри ведомость АС-30.

Рук. маст.	Биксон	
Гл. инж. маст.	Самовер	
Р А П	Ребров	
Р П П	Марковкин	
Рук. гр. инж.	Карпачева	
Проверил	Рыбина	
Разработ.	Пабудин	

1979 272-20-120 Р1.1-1

Столовая на 550 мест, работающая на сырье

Стадия	Лист	Листов
Р	АС-28	

Венткамеры 3, 4. Охлаждаемая камера 3.

ЦНИИЭП торгово-бытовых зданий и туристских комплексов г. Москва

Согласовано: Гл. инж. пр. ОВ Дубинина; Рук. гр. арх. Колесникова; Пав. и подл.

16560-01

Типовой проект 272-20-120 Альбом I

Нормоконтроль: Колесник

Согласовано: Дубкина

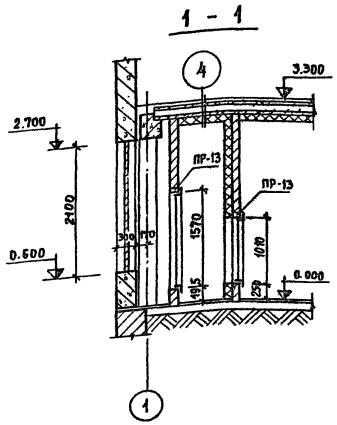

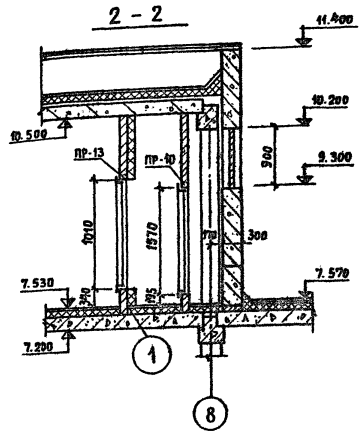

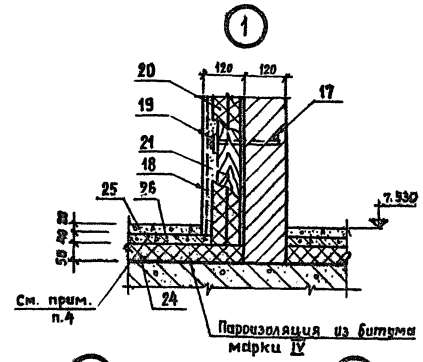

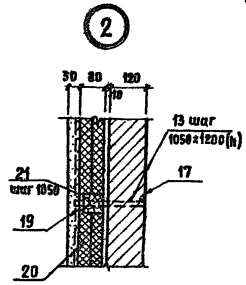

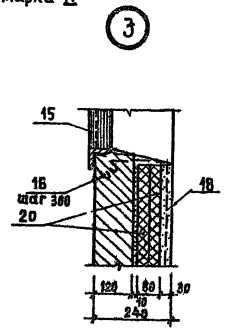

Венткамера 1

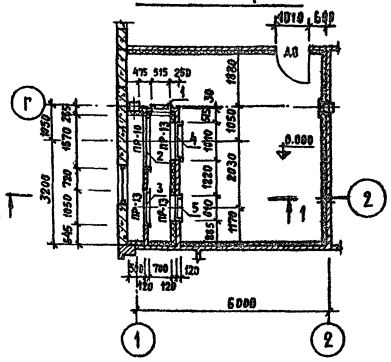

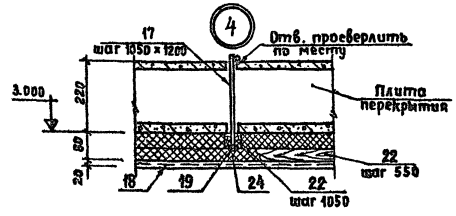

Венткамера 2

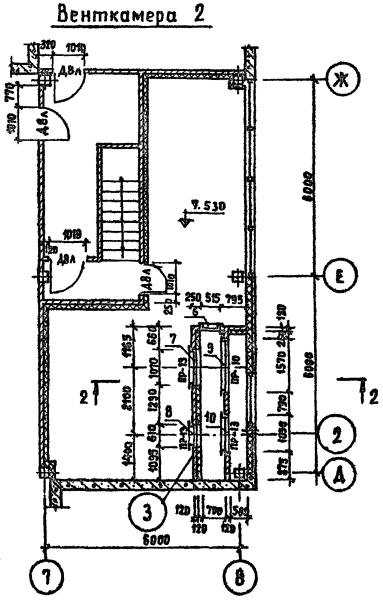

Таблица 1

Перечень элементов

Поз. обозначение	Наименование	Кол.	Масса ед., кг	Примечание
	Венткамера 1			
	Сборочные единицы и детали			
15	Уголок L 50×5, п.м.	25,6	96,6	
16	Арматурная сталь ф6АI, п.м	18,0	4,0	
17	То же ф10АI, п.м	45,0	27,8	
18	Сетка Н 20-1.6, м²	101,5	200,0	
19	Гайка М10, шайба 10	–	1,5	
	Материалы			
20	Жесткие минераловатные плиты 500×40, м³	8,20		
21	Дерев. брус 80×50, м³	0,30		
22	То же 50×40, м³	0,03		для утепл. потолка
	Венткамера 2			
	Сборочные единицы и детали			
15	Уголок L 50×5, п.м	25,6	96,6	
16	Арматурная сталь ф6АI, п.м	18,0	4,0	
17	То же ф10АI, п.м	26,0	16,1	
23	Рулон. сетка 200/200/5/5, м²	55,0	84,64	
18	Сетка Н 20-1.6, м²	70,0	137,2	
19	Гайка М10, шайба 10	–	1,0	
	Материалы			
24	Жесткие минераловатные плиты 500×50, м³	2,75		
20	То же 500×40, м³	5,50		
21	Дерев. брус 80×50, м³	0,32		
25	Бетон марки 100, м³	1,93		
26	То же марки 50, м³	3,86		

Таблица 2

Экспликация отверстий

Тип отв.	Размеры, мм b	h	Отм. низа м	Назначения
1	515	1265	0,250	Венткамера 1
2	1570	1570	0.195	
3	1050	1570	0,195	
4	1010	1610	0.340	
5	610	1010	0,250	
6	515	1265	7.780	Венткамера 2
7	1010	1610	7.870	
8	610	1010	7.780	
9	1570	1570	7.725	
10	1050	1570	7.725	
6	515	1265	7.780	Венткамера 4
11	1050	1570	7.725	
12	1570	1570	7.725	
13	610	1010	7.780	
14	1010	1610	7.870	

Примечания:

1. Обрамление проемов выполнять одновременно с кладкой кирпичных перегородок.
2. Герметические двери включены в спецификацию на листах О.В.
3. Сварку производить электродами типа Э42 ГОСТ 9467-75.
4. Армобетонную стяжку выполнять из бетона марки 50 по рулонной сетке 200/200/5/5.
5. Перемычки смотри ведомость АС-30

				1979	272-20-120	Р.1.1-1
				Столовая на 550 мест работающая на сырье		
Рук. маст.	Биксан				Стадия	Лист	Листов
Гл.инж. мас.	Самовер				Р	АС-29	
ГАП	Ребров						
ГИП	Марковкин						
Рук. группы	Карпачева			Венткамеры 1, 2.	ЦНИИЭП торгово-бытовых зданий и туристских комплексов г. Москва	
Проверил	Рыбина					
Разработ.	Лабзин					

Типовой проект 272-20-120 Альбом I

Экспликация отверстий

Таблица 1

Тип отв.	Размеры мм L	Размеры мм H	Отм. низа м	Примечание
1	250	250	2.050	Водопровод
2	150	150	0.000	
3	250	1300	0.000	
4	250	250	5.350	
5	150	150	3.300	
6	250	1300	3.300	
7	190	190	2.300	Вентиляция
8	190	190	2.400	
9	190	190	2.500	
10	190	200	2.650	
11	200	300	2.400	
12	200	350	2.650	
13	240	240	2.400	
14	250	300	2.450	
15	250	300	2.650	
16	300	250	2.400	
17	350	300	2.400	
18	350	300	2.650	
19	380	150	2.150	
20	400	300	2.400	
21	480	480	2.230	
22	500	300	2.000	
23	500	600	2.150	
24	570	190	2.400	
25	570	190	2.700	
26	700	550	2.800	
27	800	500	2.000	
28	900	500	2.250	
29	1000	500	2.450	
30	1100	500	2.250	
31	1100	550	2.400	
32	1500	700	2.150	
33	190	190	6.400	
34	190	190	6.600	
35	190	190	6.700	
36	190	190	6.850	
37	200	350	6.400	
38	240	240	6.400	
39	250	300	6.850	
40	250	200	6.950	
41	300	200	6.400	
42	300	250	6.900	
43	300	300	6.600	
44	300	300	6.900	
45	380	190	6.850	
46	500	500	6.650	
47	700	400	6.300	
48	1100	600	9.600	
49	1100	1250	8.950	
50	480	480	6.450	
51	350	500	6.300	
52	570	190	6.400	
53	500	200	0.000	Отопление
54	600	200	2.700	
55	1000	400	9.100	Вентиляция

Ведомость перемычек

Таблица 2

Тип	Сечение	Этаж	Кол. на эт.
Для $t^0=-30^0C$ и $t^0=-40^0$			
ПР-1	510; 2.02; БУ24; Б22	1	1
ПР-2	510; 2.700; БУ19; Б15	1	1
ПР-3	510; 2.025; БУ15; Б13	1	2
ПР-4	510; 1.450; Б31; Б19	1	1
Для $t^0=20^0C$			
ПР-1	380; 2.025; БУ24; Б22	1	1
ПР-2	380; 2.700; БУ19; Б15	1	1
ПР-3	380; 2.025; БУ15; Б13	1	1
ПР4	380; 1.450; Б31; Б19	1	1
Для $t^0=-20^0C$, $t^0=-30^0$, $t^0=-40^0$			
ПР-5	250; 10.200; Б22	Техн.	2
ПР-6	250; 2.100; Б18	1	3
ПР-7	250; 5.550; 2.250; БУ19	1	2
		2	2
ПР-8	250; 5.285; 1.985; Б13; 2.070	1	3
		2	1
ПР-9	2.100; Б22	1	2
ПР-10	2.370; Б18; 9.295; 1.785	1	8
		Техн.	3
ПР-11	250; 5.590; 2.290; Б18	1	5
		2	1
ПР-12	5.370; 2.070; 126; 9.570; Б15	1	7
		2	1
		Техн.	1
ПР-13	5.370; 3.370; 2.070; Б13	1	34
		1	5
		Техн.	12

Перечень элементов

Таблица 3

Поз. обозначение	Наименование	Кол.	Масса, ед. т.	Примечание
ПГ-1	ПГ-33-5	1	0.15	
ПГ-2	ПГ-33-5Р	4	0.135	
ПГ-3	ПГ-33-6	4	0.18	
ПГ-4	ПГ-33-6Р	8	0.165	
ПГ-5	ПГ-33-7	4	0.23	
ПГ-6	ПГ-33-8	1	0.26	
ПГ-7	ПГ-33-9	3	0.29	
ПГ-8	ПГ-33-9Р	2	0.265	
ПГ-9	ПГ-33-15	3	0.46	
ПГ-10	ПГ-33-15А	3	0.46	
ПГ-11	ПГ-33-16А	3	0.49	
ПГ-12	ПГ-33-26Р	1	0.74	
ПГ-13	ПГ-33-27Р	1	0.77	
ПГ-14	ПГ-33-31	5	0.97	
ПГ-15	ПГ-33-37Р	1	1.07	
ПГ-16	ПГ-33-37А	2	1.17	
ПГ-17	ПГ-33-42Б	1	1.30	
ПГ-18	ПГ-33-43-4Р	1	1.25	
ПГ-19	ПГ-33-57Р	2	1.63	
ПГ-20	ПГ-33-61Г	1	1.905	
ПГ-21	ПГ-33-10.9	5	0.094	
ПГ-22	ПГ-33-12.6	2	0.076	
ПГ-23	ПГ-33-12.9	1	0.113	
ПГ-24	ПГ-33-15.6	1	0.093	

Поз. обозначение	Наименование	Кол.	Масса, ед. т.	Примечание
ПГ-25	ПГ-42-5	4	0.24	
ПГ-26	ПГ-42-5А	2	0.235	
ПГ-27	ПГ-42-6	6	0.295	
ПГ-28	ПГ-42-6Р	4	0.275	
ПГ-29	ПГ-42-6.2А	3	0.315	
ПГ-30	ПГ-42-8	7	0.42	
ПГ-31	ПГ-42-9А	2	0.465	
ПГ-32	ПГ-42-14А	1	0.695	
ПГ-33	ПГ-42-15Р	2	0.7	
ПГ-34	ПГ-42-16	1	0.8	
ПГ-35	ПГ-42-18	5	0.95	
ПГ-36	ПГ-42-20.9	1	1.040	
ПГ-37	ПГ-42-23	1	1.17	
ПГ-38	ПГ-42-23А	2	1.165	
ПГ-39	ПГ-42-27Р	3	1.270	
ПГ-40	ПГ-42-27Б	2	1.350	
ПГ-41	ПГ-42-30	4	1.525	
ПГ-42	ПГ-42-30Р	3	1.425	
ПГ-43	ПГ-42-30А	6	1.520	
ПГ-44	ПГ-42-10.18	9	0.235	
ПГ-45	ПГ-42-12.15	1	0.237	
ПГ-46	ПГ-42-12.18	13	0.285	

Рук. маст.	Биксон	
Глинн. м.	Самовер	
Гал	Ребров	
Гип	Марковкин	
Рук. гр. арх.	Кунина	
Проверил	Соловьева	
Разработал	Зинорова	

1979 272-20-120 Р1 1-1

Столовая на 550 мест, работающая на сырье

Стадия	Лист	Листов
Р	АС-80	

Перечень элементов и экспликация отверстий

ЦНИИЭП торгово-типовых зданий и туристских комплексов г. Москва

Нормоконтроль

Инв. № подл. | Рук. гр. арх. | Колесникова

Типовой проект 272-20-120 Альбом I

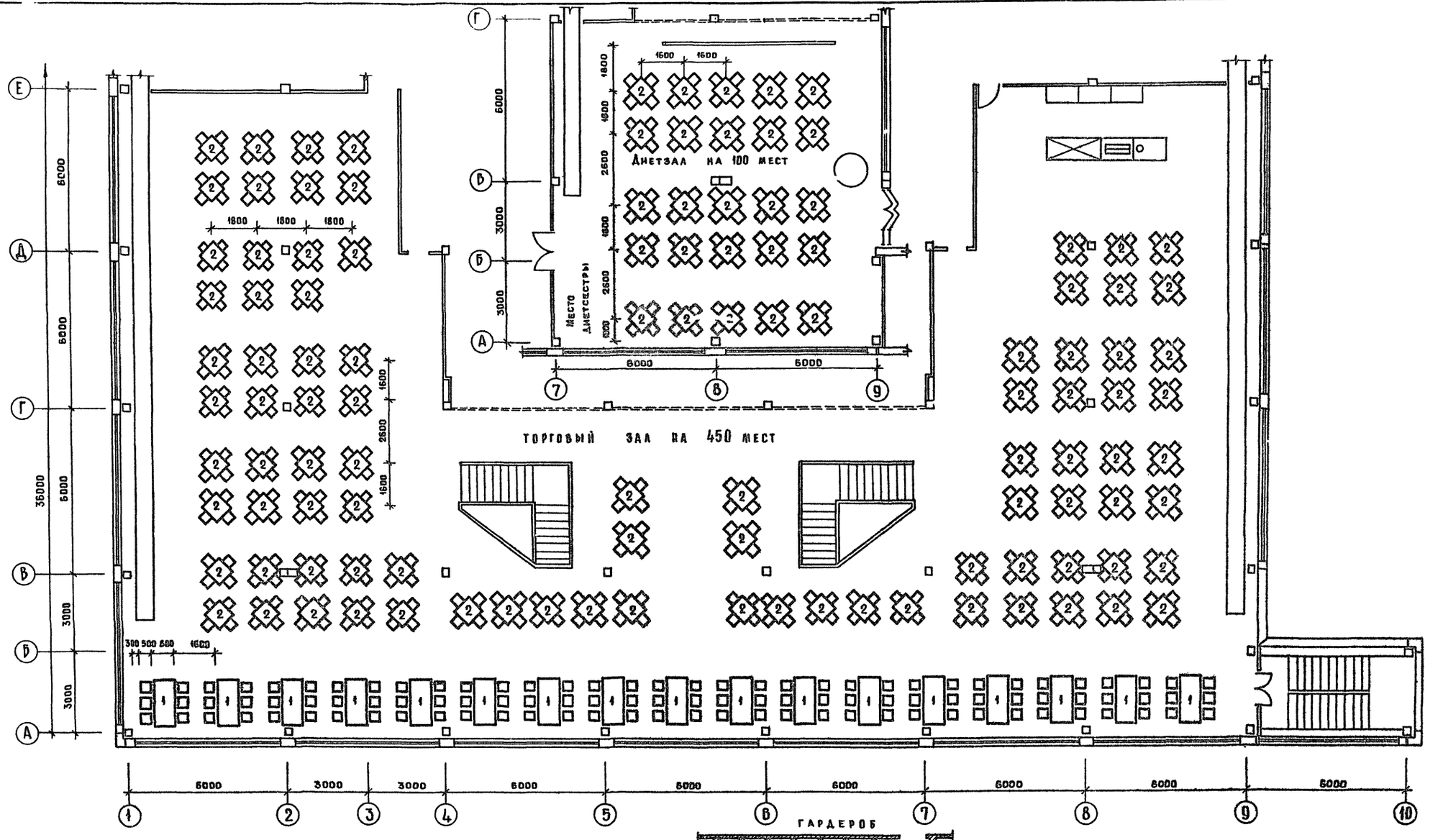

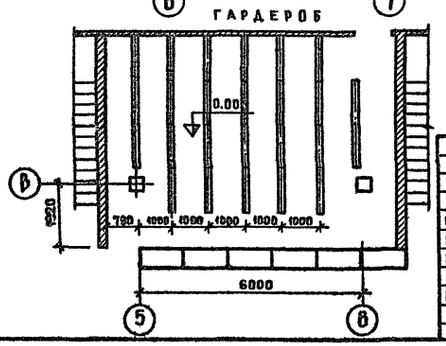

Поз. обозначение	Обозначение	Наименование	Кол	Габаритные размеры	Масса ед кг вб	Примечание
1	Союзторгоборудование	Стол 8-и местный	17	1600 × 800 × 780		Комплектно со стульями
2	то же	Стол 4-х местный	112	800 × 800 × 780		
3	Серия 1.271-4 Выпуск 6	Вешало ВГ-08	25	1200 × 170 × 2050		
4	Серия 1.271-4 выпуск 7	Прилавок гардероба ПГ.02	6	1200 × 510 × 800		
5	Союзторгоборудование	Стол для веранды	10	900 × 900 × 780		Комплектно со стульями
6	то же	Зонт солнцезащитный	10	—		

Рук. маст.	Биксон	
Гл. инж. м	Самовер	
ГАП	Ребров	
ГИП	Марковкин	
Рук. гр. арх	Кунина	
Проверка	Головлева	
Разработ.	Корина	

1979 272-20-120 Р1. 1-1

Столовая на 550 мест, работающая на сырье

Стадия	Лист	Листов
Р	АС-31	

Расстановка мебели

ЦНИИЭП торгово-бытовых зданий и туристских комплексов г. Москва

Согласовано: Гл. инж. пр. Патрик

Нормоконтроль: Рук. гр. арх. Колесникова

Инв. № подл.

Типовой проект 272-20-120 Альбом 3

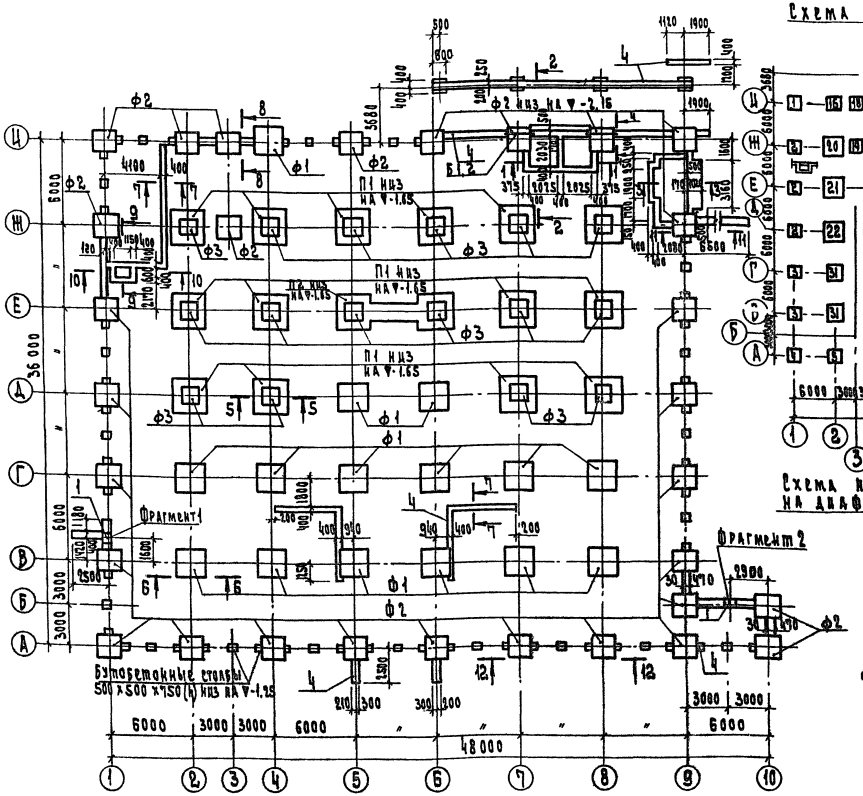

Схема нагрузок

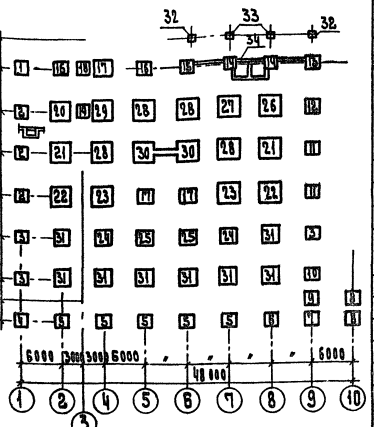

Схема нагрузок на диафрагму по оси Е

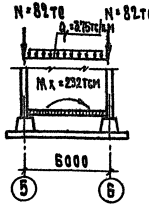

Примечания:

1. При проектировании фундаментов приняты нормативные характеристики $\gamma_{гр}$ = 1800 кгс/м³; C = 0.1 кгс/см² φ = 20°.
2. Кладку стен до отм. -0.050 выполнять из красного полнотелого кирпича ГОСТ 530-71 марки 100 на растворе марки 50.
3. Горизонтальную гидроизоляцию на отм. -0.050 выполнять из цементного раствора состава 1:2.
4. Все поверхности стен, соприкасающиеся с грунтом, обмазать горячим битумом за 2 раза.
5. Отметка низа фундаментов под колонны принята -1.95, кроме оговоренных. Расположение фундаментов относительно осей - симметрично.
6. Фундаменты укладывать на подушку из крупнозернистого песка толщиной 50.
7. Сечения фундаментов см. лист Ас-33

Таблица 1

Таблица нагрузок на фундаменты

Поз. обозначение	N Тв при $t_н$=-30°	при $t_н$=-20°	при $t_н$=-40°	Поз. обозначение	N Тс при $t_н$=-30°	при $t_н$=-20°	при $t_н$=-40°
1	38.1	35.3	41.0	18	24.0	23.8	24.2
2	51.2	49.1	53.3	19	22.1	21.8	22.4
3	46.0	44.5	47.5	20	80.4	79.1	81.7
4	40.0	37.2	42.8	21	96.3	95.0	97.3
5	43.5	42.0	45.0	22	92.4	91.1	92.7
6	44.2	42.7	45.7	23	85.0	83.6	86.4
7	34.0	33.3	34.7	24	83.0	81.8	84.2
8	25.3	23.1	27.4	25	77.5	76.3	78.8
9	42.7	40.3	45.1	26	101.0	102.1	100.0
10	33.2	32.4	34.1	27	106.0	105.1	106.9
11	49.0	47.3	50.7	28	93.5	92.2	94.8
12	46.8	45.5	48.1	29	89.6	87.2	92.0
13	30.0	28.7	31.5	30	82.0	81.4	82.6
14	28.2	26.2	30.3	31	61.7	61.1	62.3
15	43.2	42.2	44.2	32	13.0	12.8	13.2
16	50.3	48.0	52.2	33	14.3	14.0	14.5
17	63.4	62.3	65.5	34	13.2	11.0	15.4

к Ф кгс/м

Таблица 2

Поз. обозначение	Обозначение	Наименование	Кол.	Масса ед., т	Примечание
		Изделия бетонные и ж.б.			
		Фундаменты			
Ф1	Серия ИИ-04-1 вып. 6	Ф-21-3	15	5.49	
Ф2	То же	Ф-17-3	30	4.17	
Ф3	"	БК-13-3	16	3.19	
		Перемычки			
Б1	Серия 1.139-1 вып. 1	Б 22	4	0.085	
Б2	То же	БУ 24	2	0.335	
		Изделия монолитные			
П1	Ас-34	ПМ-1	14		
П2	То же	ПМ-2	1		
		Изделия стальные			
1	Серия ИИ-04-5 вып. 5	МР-8	2		
2		ФБАI ГОСТ 5781-75, п. м	5100	111.0	
		Материалы			
3		Бетон марки 200, м³	1.47		
4		Выпуски арматуры 50	78.00		

			1979	272-20-120	Рд.1-1
			Столовая на 550 мест работающих на сырье		
Гл. инж. проекта	Брыкин			Стадия	Лист	Листов
Гл. инж. пр.	Кулагин			Р	Ас-32	
Нач. отд.	Рябов					
Гл. архитектор	Марковский					
Рук. группы	Кочкалова		План фундаментов	Госгражданпроект при Госстрое СССР		
Провер.	Марковский					
Разраб.	Кабзан					

Инв. № подл. | Подп. и дата | Взам. инв. №

16580-04

Типовой проект 272-20-120 Альбом I

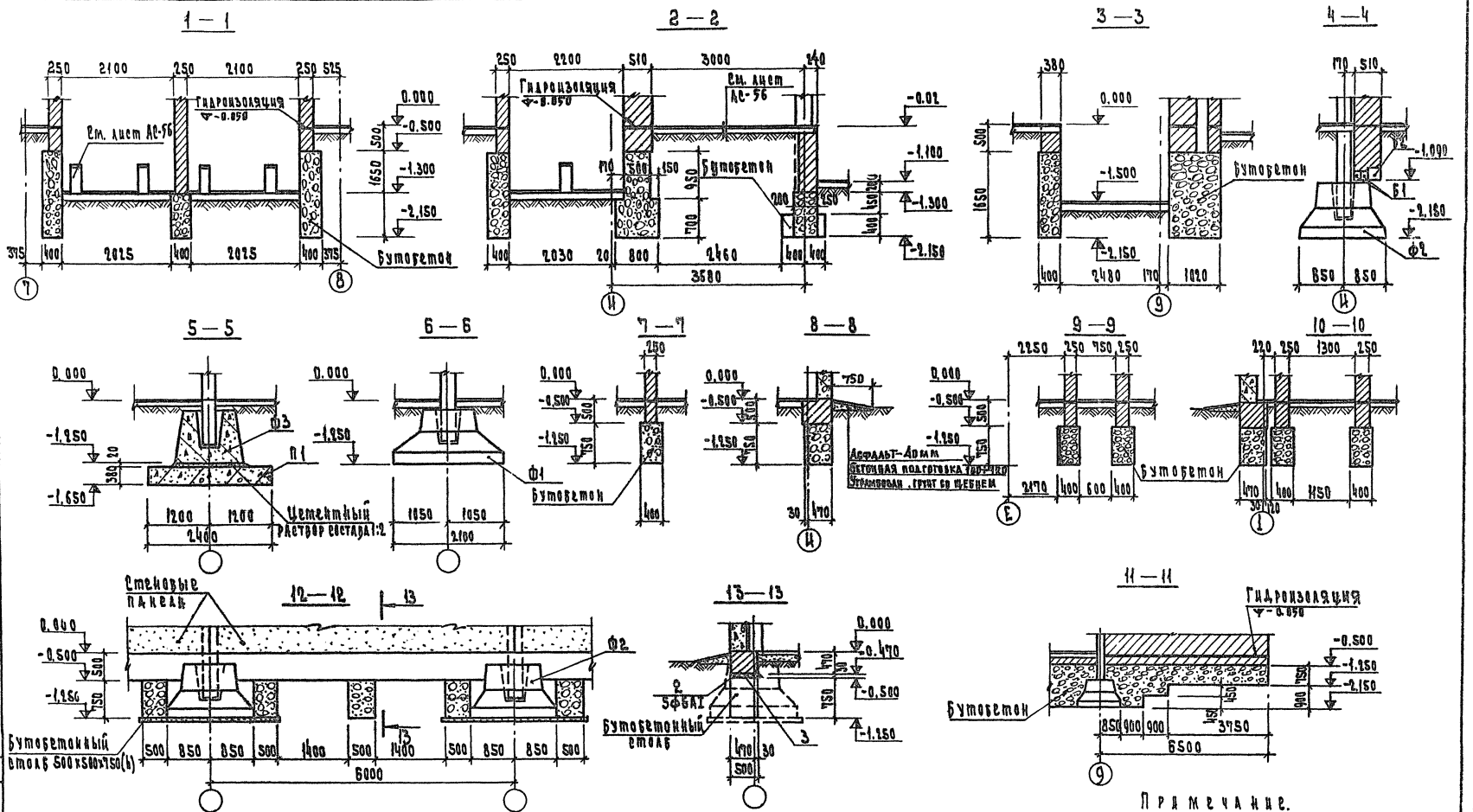

Примечание.

План фундаментов, спецификацию и общие примечания см. лист АС-32

Рук. маст.	Биксон		1979	272-20-120 Р1. 1-1
Гл. инж. м.	Самовер		Столовая на 550 мест работающая на сырье	
Гл.	Ребров			
Гл.	Марковкин		Стадия	Лист	Листов
Рук. гр. инж.	Карпачева		Р	АС-33	
Провер.	Марковкин		Сечения фундаментов Фрагменты 1, 2	Цниэп торгово-бытовых зданий и туристских комплексов Госгражданстроя
Разраб.	Кабулин			

Нормоконтроль

Инв. № подл. | Рук. гр. | Колесникова

Типовой проект 272-20-120 Альбом I

1 — 1

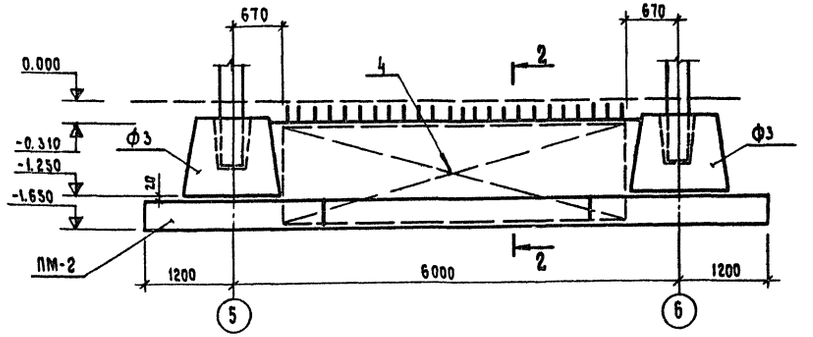

2 — 2

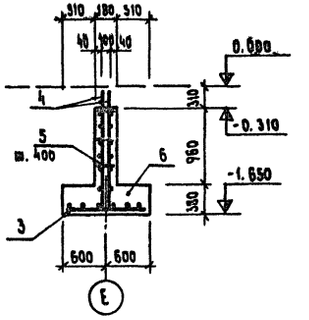

3 — 3

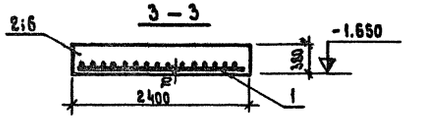

ПМ-2

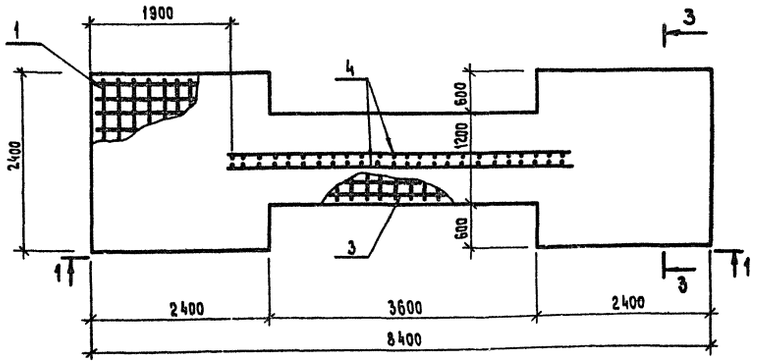

ПМ-1

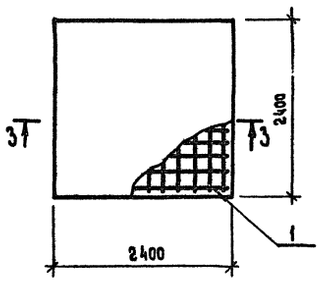

Планы разбивки закладных деталей I этажа

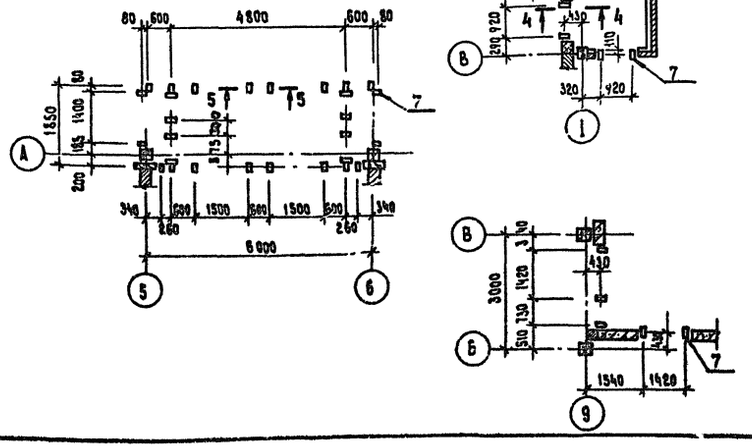

4 — 4

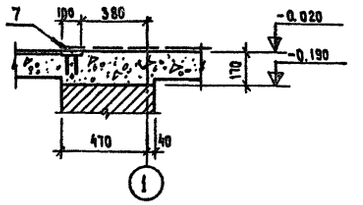

5 — 5

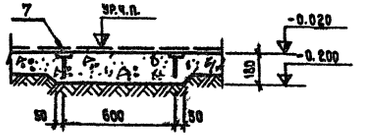

Таблица 1

Поз.	Обозначение	Наименование	Кол.	Масса ед. кг	Примечание
		Плиты монолитные			
		ПМ-1			
		Сборочные единицы и детали			
1	Ал. Ш Р9.1-1 Д37 л.1	сетка С8	1	25.04	
		Материалы			
2		Бетон марки 200 м³	2.19		
		ПМ-2			
		Сборочные единицы и детали			
1	Ал. Ш Р9.1-1 Д37 л.1	сетка С8	2	25.04	
3	то же л.1	то же С9	1	81.47	
4	Ал. Ш Р9.1-1 Д40 л.1	" С10	2	57.90	
5		ф6 А I Р-150 ГОСТ 5781-75	36	0.03	
		Материалы			
6		Бетон марки 200, м³	6.88		
		Изделия стальные			
7	Ал. Ш Р9.6-1 Д15 л.1	М17	36	0.47	

Таблица 2

Выборка стали на один элемент, кг

Марка	Арматурные изделия: Сталь AI ГОСТ 5781-75 ф6	Арматурные изделия: Сталь A III ГОСТ 7564-75 ф12	Всего
ПМ-1		25.04	25.04
ПМ-2	1.08	247.35	248.43

Примечание

План расположения монолитных плит см. лист АС-32

			1979	272-20-120	Р1.1-1
			Столовая на 550 мест работающая на сырье		
Рук. мас.	Биксон			Стадия	Лист	Листов
Гл. инж. м.	Самовер			Р	АС-34	
ГАП	Ребров					
ГИП	Марковкин					
Рук. гр. инж.	Карпачева		Монолитные плиты ПМ-1, ПМ-2. План разбивки закладных деталей под витражи.	ЦНИИЭП торгово-бытовых зданий и туристских комплексов г. Москва	
Провер.	Марковкин				
Разраб.	Лабудин				

Нормоконтроль: Колесникова

Инв. № подл. | Подп. и дата | Взам. инв. №

Типовой проект 272-20-120 Альбом 1

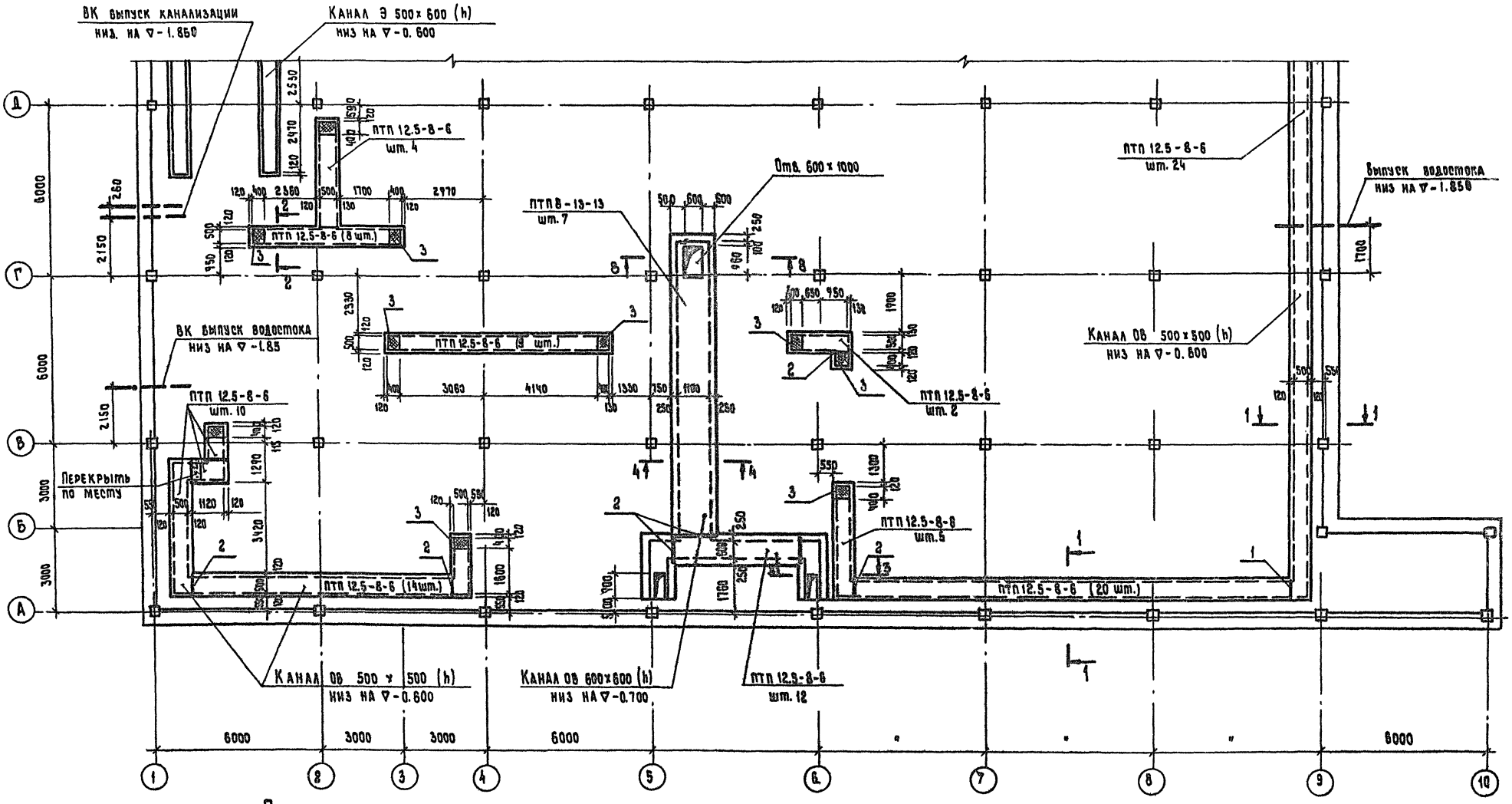

Примечания:

1. Стены каналов и приямка выкладывать из красного кирпича гост 530-71 марки 100 на растворе марки 50.
2. Поверхности стен каналов и приямка, соприкасающиеся с грунтом, обмазать горячим битумом за 2 раза.
3. Раскладка плит покрытия каналов условно не показана.
4. Основание каналов и приямка выполнять из бетона марки 50.
5. Сечение 1-1÷8-8 смотри на листе АС-37
6. Фундаменты под оборудование выполнять после получения оборудования и сверки данного чертежа с паспортом.
7. Для устройства гнезд в фундаментах заложить деревянные пробки, обернутые толем.

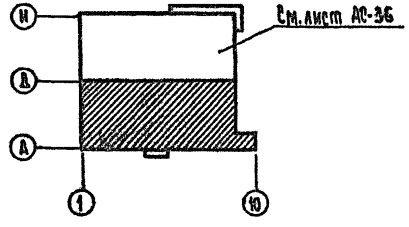

Гип ОВ	Дубкина	
Гип ВК	Соколовская	
Гип СУ	Промышленко	
Нормоконтроль:	Колесникова	
Инж. подл.	Рук. гр.	

Рук. маст.	Биксон	
Гл. инж. м.	Самовер	
ГАП	Ребров	
ГИП	Марковкин	
Рук. гр. инж.	Карпачева	
Проверил	Марковкин	
Разраб.	Карпачева	

1979 | 272-20-120 Р1.1-1

Столовая на 550 мест, работающая на сырье.

Стадия	Лист	Листов
Р	АС-35	

План подпольных каналов в осях А-Д

ЦНИИЭП торгово-бытовых зданий и туристских комплексов г. Москва

Типовой проект 272-20-120 Альбом I

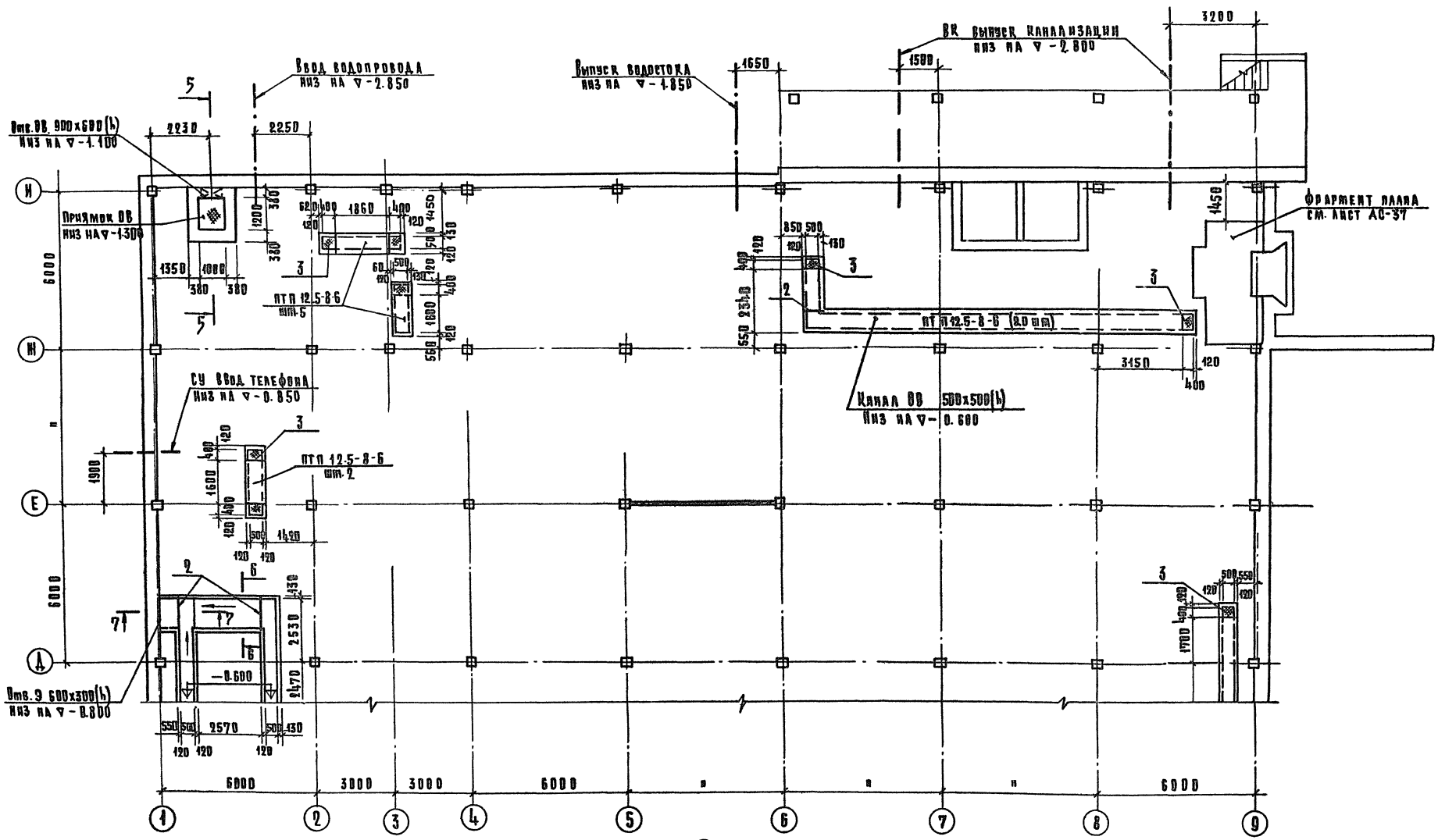

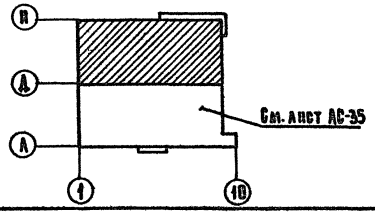

Примечания:
1. Сечения 5-5, 7-7 см. лист АС-37
2. Общие примечания см. лист АС-35

Рук. маст.	Биксон		1979	272-20-120 Р1.1-1
Рук. инж. мас.	Самовер		Столовая на 550 мест работающая на сырье	
Гап	Ребров			
Гип	Марковкин		Стадия	Лист	Листов
Рук. рр. инж.	Карпачева		Р	АС-36	
Проверил	Марковкин		План подпольных каналов в осях Д-И	ЦНИИЭП торгово-бытовых зданий и туристских комплексов г. Москва
Разработ.	Карпачева			

Инв. № подл. | Рук. рр. | Колесникова | Нормоконтроль: | Согласовано: Рип ОВ Дубкина, Рип ВК Соколовская, Рип Э Столерман

Типовой проект 272-20-120 Альбом I

Фрагмент плана

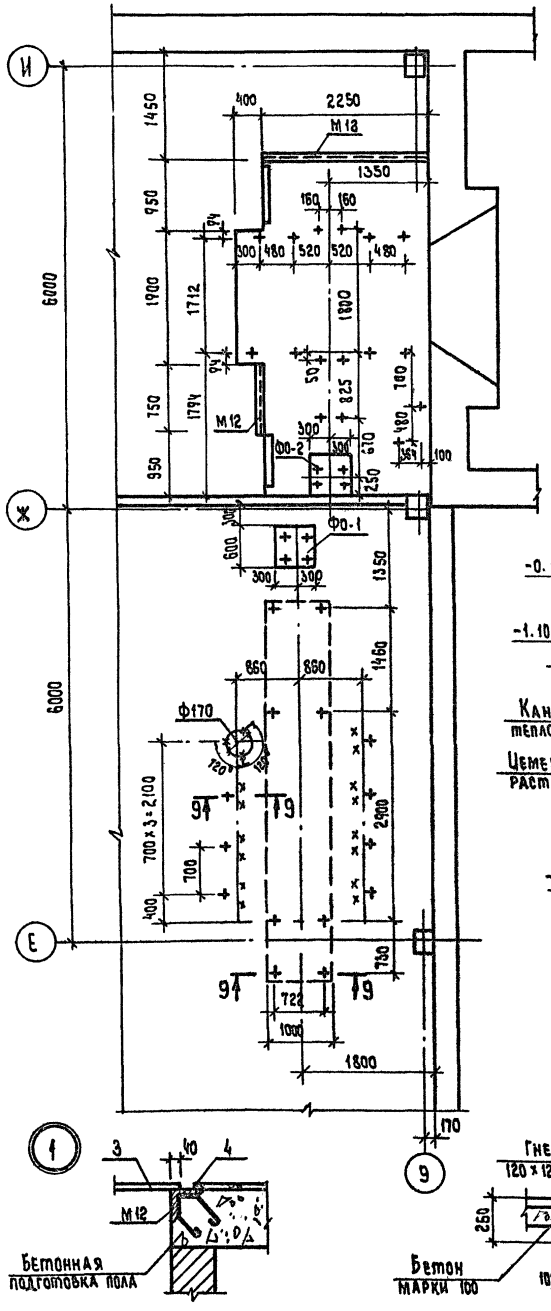

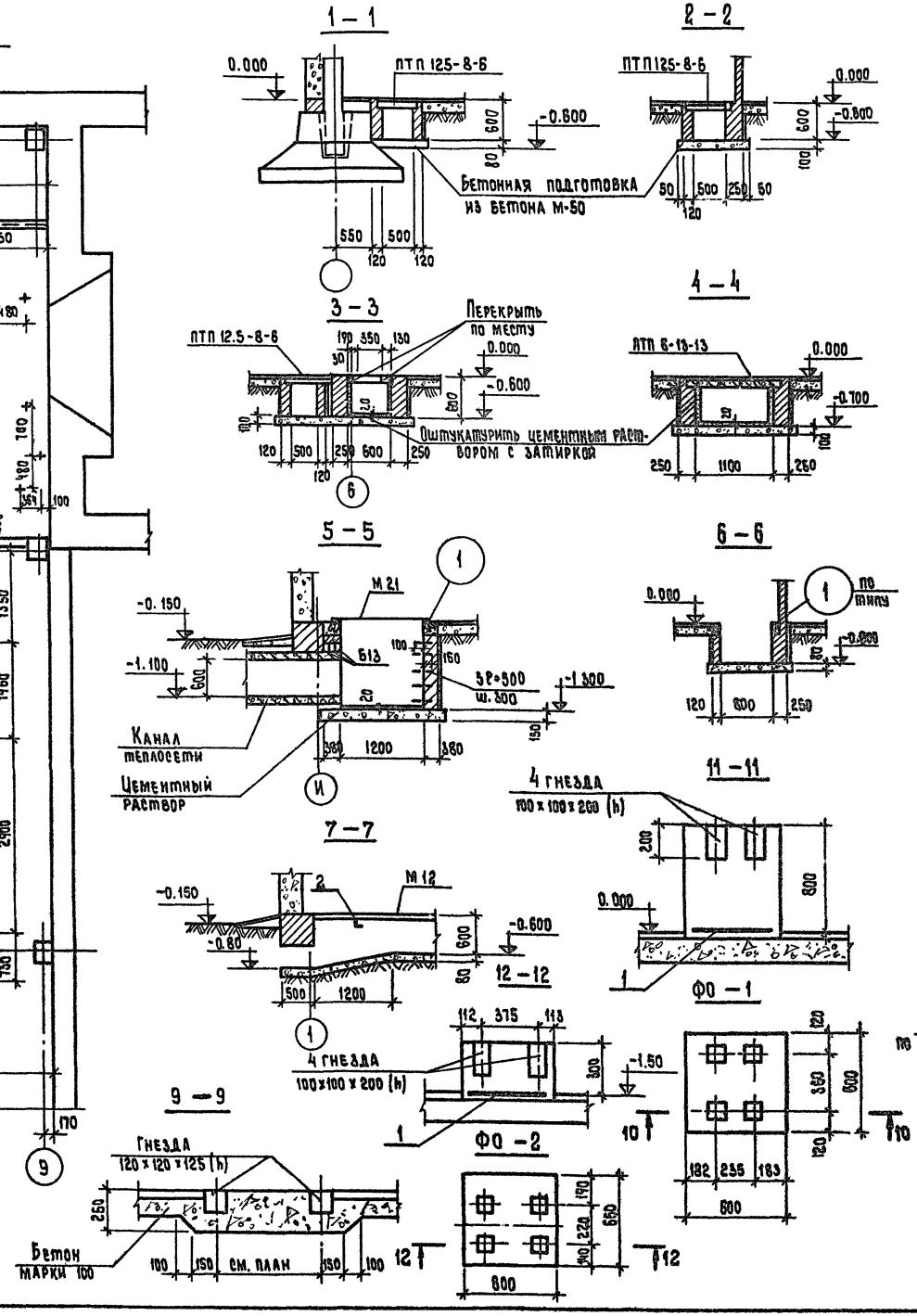

Поз. обозначение	Обозначение	Наименование	Кол.	Масса ед. кг.	Примечание
		Изделия бетонные и ж. бетонные			
		Плиты плоские			
ПТП 12.5-8-6	Серия 1.243-2	ПТП 12.5-8-6	135	96	
ПТП 8-13-13	то же	ПТП 8-13-13	7	338	
		Перемычки			
Б 13	Серия 1.139-1 в.1	Б 13	3	25	
		Изделия монолитные			
Ф0-1		Ф0-1	1		
1		Сетка 150|150|7|7			
		ГОСТ 8478-66 ℓ=1100, м	0.5	3.85	
		Материалы			
		Бетон марки 100, м³	0.31		
Ф0-2		Ф0-2	1		
1		Сетка 150|150|7|7			
		ГОСТ 8478-66 ℓ=1100, м	0.5	3.85	
		Материалы			
		Бетон марки 100, м³	0.10		
		Изделия металлические			
2		L 63×6 ГОСТ 8509-77 п.м.	12.0	68.7	
3		Сталь рифленная			
		δ=5 ГОСТ 8568-77, м²	5.7	241.1	
4		-5×20 ГОСТ 103-76 ℓ=30, м	4.5	3.6	
5		⌀20 АI ГОСТ 5781-75 м	2.5	9.63	
7	Ал. ⊕ Р9.6-1Д12 л.1	М 12	28		
8	то же Д20 л.1	М 21	1		
		Материалы			
		Трубы асбоцем ⌀100 п.м.	4		
		Бетон марки 50, м³	12.0		

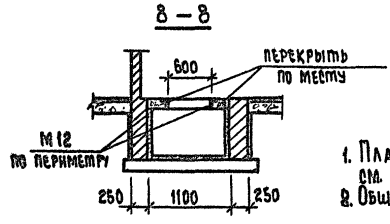

Примечания:

1. План подпольных каналов см. листы АС-35, АС-36
2. Общие примечания см. л. АС-35

			1979	272-20-120	Рч. 1-1
			Столовая на 550 мест, работающая на сырье.		
Рук. маст	Биксон				
Гл. инж. м	Самовер				
ГАП	Ребров				
ГИП	Марковкин				
Рук. гр. инж.	Карпачева				
Проверил	Марковкин				
Разраб.	Карпачева				

Стадия	Лист	Листов
Р	АС-37	

Фрагмент плана. Сечения 1-1÷12-12

ЦНИИЭП торгово-бытовых зданий и туристских комплексов г. Москва

Согласовано:

Гип ОВ	Дубкина	
Гип Э	Столерман	
Гип М	Проскурина	

Нормоконтроль

Инв. № подл.	Рук. гр.	Колесникова

Типовой проект 272-20-120 Альбом I

План технического этажа

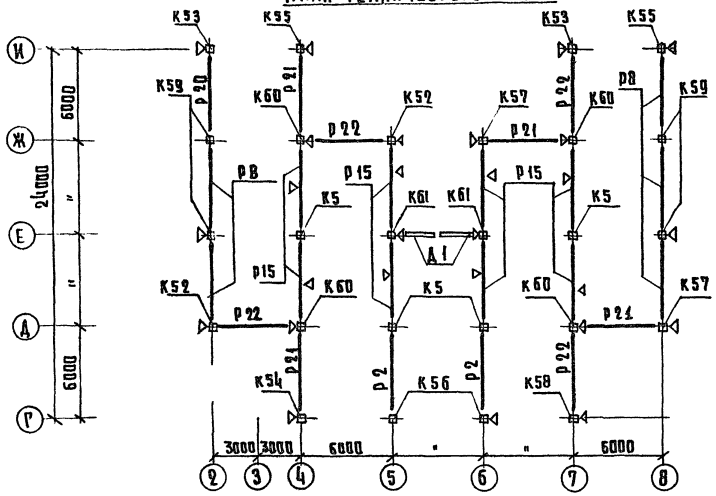

План 1 этажа

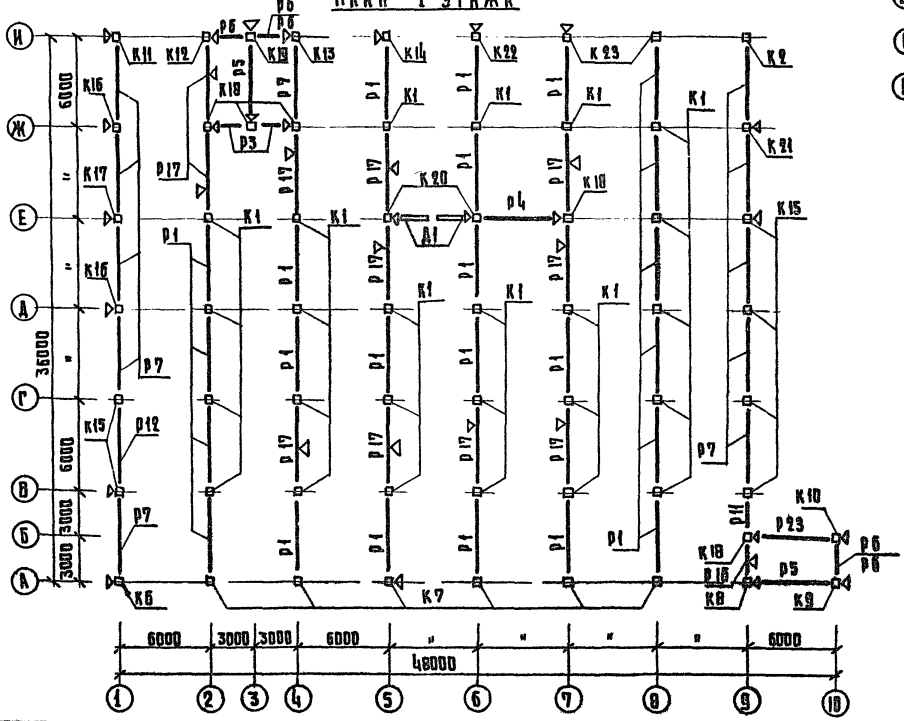

План 2 этажа

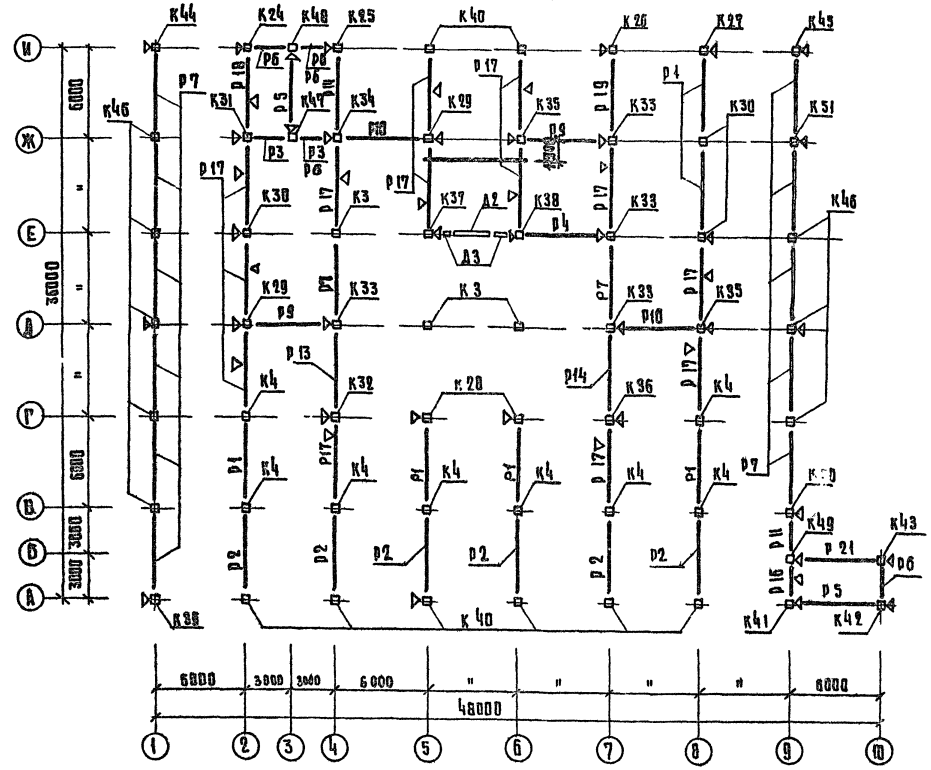

ПРИМЕЧАНИЯ:

1. Элементы каркаса подобраны по несущей способности согласно схемам нагрузок на перекрытия.
2. При монтаже знак ориентации у колонн на монтажной схеме (⊠) совмещать с соответствующим знаком, нанесенном на плоскость колонн.

			1979	272-20-120 Р 1.1-1
			Столовая на 550 мест, работающая на сырье	
Рук. маст.	Биксон		Монтажные планы каркаса	Стадия: Р; Лист: АС-38; Листов:
Гл. инж. маст.	Самовер			
Гип.	Марковкин			
Рук. гр. инж.	Карпачева			
Проверил	Марковкин			
Разраб.	Фирсова			Инкизп Торгово-бытовых зданий и туристских комплексов г. Москва

Нормоконтроль: Инв. № подл. | Рук. гр. арх. | Колесникова

16560-01

Типовой проект 272-20-120 Альбом I

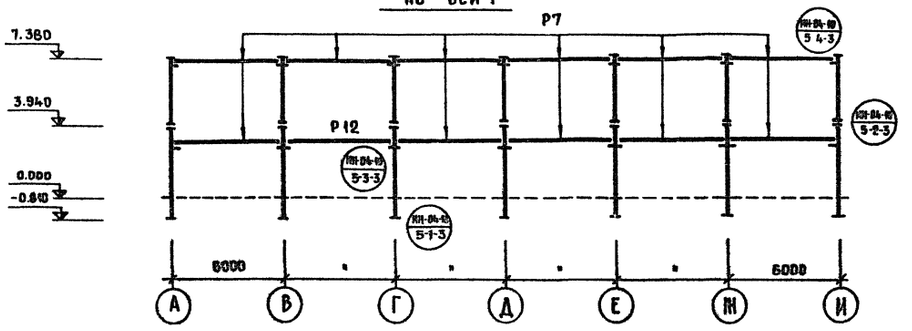

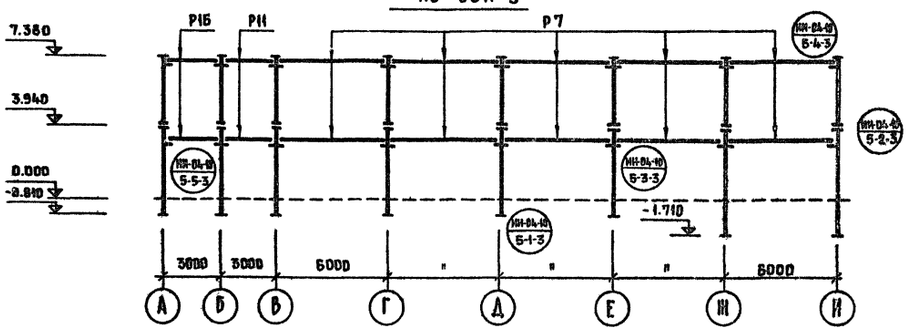

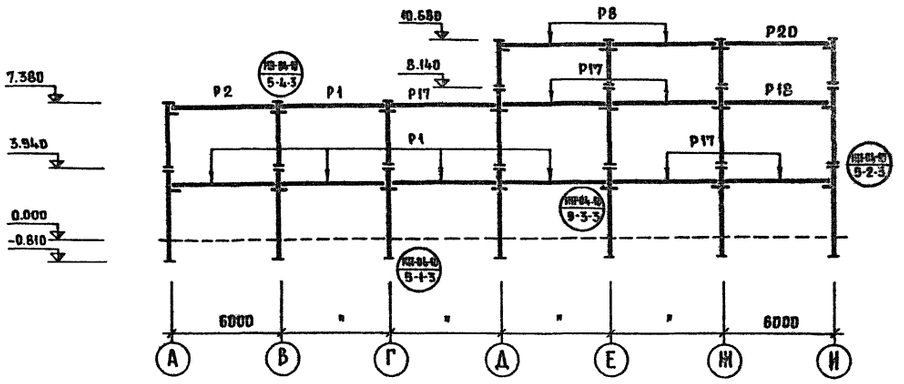

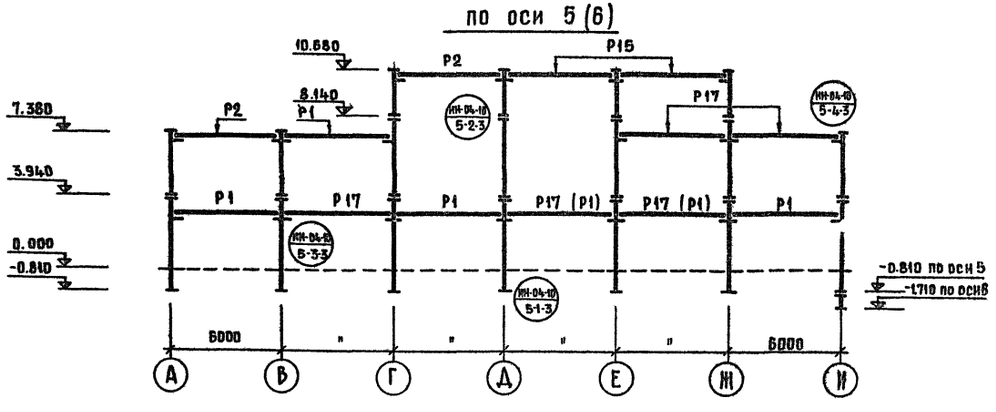

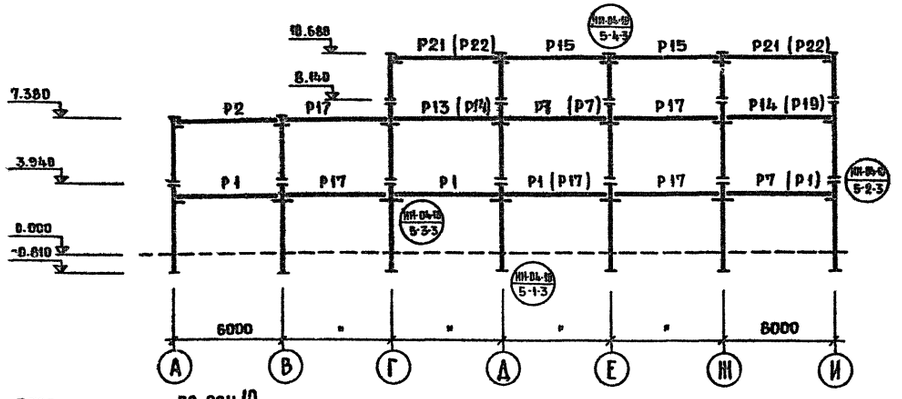

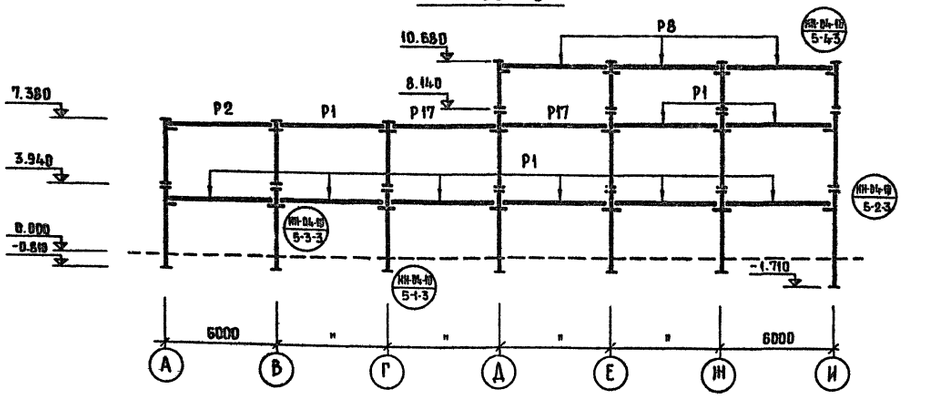

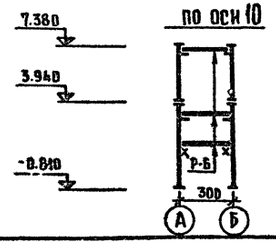

Примечание.

Планы колонн и ригелей см. лист АС-38, спецификацию - лист АС-40

			1979	272-20-120	Р1. 1-1
			Столовая на 550 мест, работающая на сырье		
Рук. маст.	Биксон			Стадия	Лист	Листов
Гл. инж. маст.	Самовер			Р	АС-39	
Гип	Марковкин					
Рук. гр. инж.	Карпачева		Монтажные схемы каркаса	ЦНИИЭП торгово-бытовых зданий и туристских комплексов г. Москва	
Проверил	Марковкин				
Разраб.	Фирсова				

Нормоконтроль: Колесникова

Инв. № подл. | Рук. гр.

Типовой проект 272-20-120 Альбом I

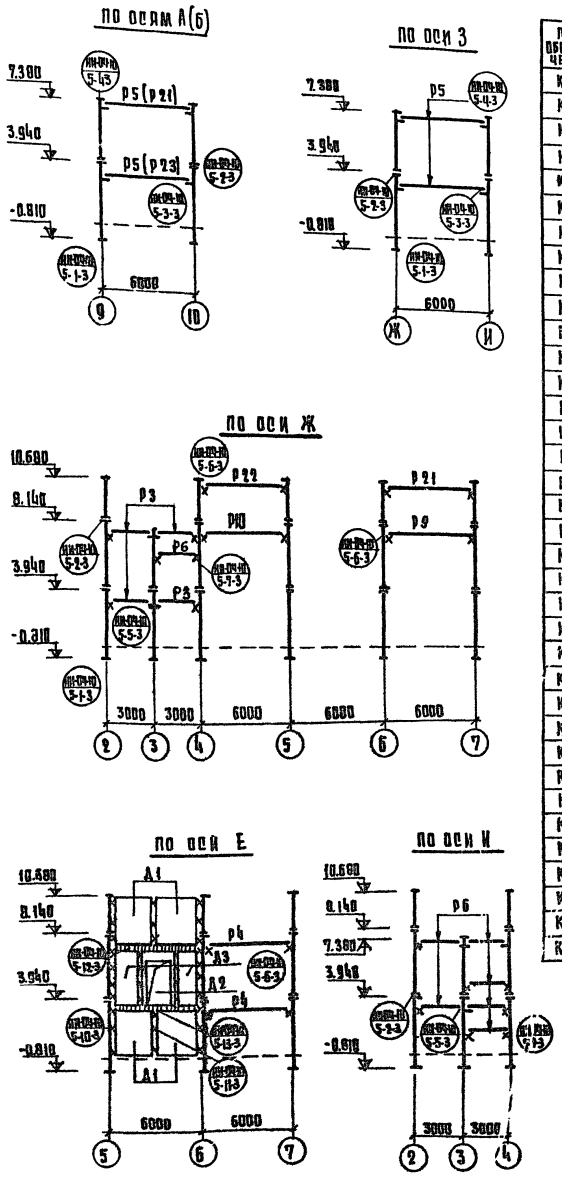

ПЕРЕЧЕНЬ ЭЛЕМЕНТОВ

ПОЗ. ОБОЗНАЧЕНИЕ	НАИМЕНОВАНИЕ	КОЛ.	МАССА ЕД.Т	ПРИМЕЧАНИЕ
К 1	КНР-333-14	25	1.10	
К 2	КНК-342-14	1	1.27	
К 3	КСР-342-14	3	0.95	
К 4	КВР-342-14	8	0.80	
К 5	КВР-333-14	4	0.60	
К 6	КНК-333-14-1	1	1.07	
К 7	КНК-333-14-2	6	1.07	
К 8	КНК-333-14-3	1	1.07	
К 9	КНК-333-14-4	1	1.07	
К 10	КНК-333-14-5	1	1.07	
К 11	КНК-333-14-6	1	1.07	
К 12	КНК-333-14-7	1	1.07	
К 13	КНК-333-14-8	1	1.07	
К 14	КНК-333-14-9	1	1.07	
К 15	КНР-333-14-1	6	1.10	
К 16	КНР-333-14-2	2	1.10	
К 17	КНР-333-14-3	1	1.10	
К 18	КНР-333-14-4	5	1.10	
К 19	КНР-333-14-5	1	1.10	
К 20	КНР-333-23-1	2	1.10	
К 21	КНР-342-14-1	1	1.30	
К 22	КНК-342-14-1	1	1.27	
К 23	КНК-342-14-2	2	1.27	
К 24	КСК-342-14-1	1	0.93	
К 25	КСК-342-14-2	1	0.93	
К 26	КСК-342-14-3	1	0.93	
К 27	КСК-342-14-4	1	0.93	
К 28	КСК-342-14-5	2	0.93	
К 29	КСР-342-14-1	2	0.95	
К 30	КСР-342-14-2	3	0.95	
К 31	КСР-342-14-3	1	0.95	
К 32	КСР-342-14-4	1	0.95	
К 33	КСР-342-14-5	4	0.95	
К 34	КСР-342-14-6	1	0.95	
К 35	КСР-342-14-7	2	0.95	
К 36	КСР-342-14-8	1	0.95	

ПРОДОЛЖЕНИЕ

ПОЗ. ОБОЗНАЧЕНИЕ	НАИМЕНОВАНИЕ	КОЛ.	МАССА ЕД.Т	ПРИМЕЧАНИЕ
К 37	КСК-342-23-1	1	0.98	
К 38	КСК-342-23-2	1	0.95	
К 39	КВК-342-14-1	1	0.78	
К 40	КВК-342-14-2	8	0.78	
К 41	КВК-342-14-3	1	0.78	
К 42	КВК-342-14-4	1	0.78	
К 43	КВК-342-14-5	1	0.78	
К 44	КВК-342-14-6	1	0.78	
К 45	КВК-342-14-7	1	0.78	
К 46	КВР-342-14-1	8	0.80	
К 47	КВР-342-14-2	1	0.80	
К 48	КВР-342-14-3	1	0.80	
К 49	КВР-342-14-4	1	0.80	
К 50	КВР-342-14-5	1	0.80	
К 51	КВР-342-14-6	1	0.80	
К 52	КВК-333-14-1	2	0.58	
К 53	КВК-333-14-2	2	0.58	
К 54	КВК-333-14-3	1	0.58	
К 55	КВК-333-14-4	2	0.58	
К 56	КВК-333-14-5	2	0.58	
К 57	КВК-333-14-6	2	0.58	
К 58	КВК-333-14-7	1	0.58	
К 59	КВР-333-14-1	4	0.60	
К 60	КВР-333-14-2	4	0.60	
К 61	КВР-333-14-3	2	0.60	
	РИГЕЛИ:			
Р 1	Р2-72-57	30	1.95	
Р 2	Р2-52-57	8	1.95	
Р 3	Р2-72-27	4	0.87	
Р 4	Р-52-57	2	1.61	
Р 5	Р-40-57	4	1.61	
Р 6	Р-40-27	10	0.75	
Р 7	Р-52-57Т	24	1.61	
Р 8	Р-40-57Т	5	1.61	
Р 9	Р-40-57-5	2	1.61	

ПРОДОЛЖЕНИЕ

ПОЗ. ОБОЗНАЧЕНИЕ	НАИМЕНОВАНИЕ	КОЛ.	МАССА ЕД.Т	ПРИМЕЧАНИЕ
Р 10	Р-40-57-6	2	1.61	
Р 11	Р-40-27У	2	0.75	
Р 12	Р-52-57-1	1	1.61	
Р 13	Р-52-57-2	1	1.61	
Р 14	Р-52-57-3	2	1.61	
Р 15	Р-52-57-1	8	1.95	
Р 16	Р2-72-27-1	2	0.87	
Р 17	Р2-72-57-1	24	1.95	
Р 18	Р2-72-57-2	1	1.95	
Р 19	Р2-72-57-3	1	1.95	
Р 20	Р-40-57-1	1	1.61	
Р 21	Р-40-57-2	5	1.61	
Р 22	Р-40-57-3	4	1.61	
Р 23	Р-40-57-4	1	1.61	
	ДИАФРАГМЫ ЖЕСТКОСТИ			
Д 1	Д-28-33	4	2.90	
Д 2	Д-28-42П	1	2.75	
Д 3	Д-14-42	2	1.88	
	СОЕДИНИТЕЛЬНЫЕ ЭЛЕМЕНТЫ:			
	ММД-4	48		
	ММД-6	28		
	ММД-11	166		
	ММД-12	8		
	ММД-14	28		
	ММД-15	6		
	М 2	24		

Примечание.

Монтажные планы и схемы каркаса см. листы АС-38,39

РУК. МАСТ.	БИКСОН		
ГЛ. ИНЖ. М.	САМОВЕР		
ГИП	МАРКОВКИН		
РУК. ГЛ. ИНЖ.	КАРПАЧЕВА		
ПРОВЕРИЛ	МАРКОВКИН		
РАЗРАБ.	ФИРСОВА		

1979 272-20-120 Р1.1-1

СТОЛОВАЯ НА 550 МЕСТ РАБОТАЮЩАЯ НА СЫРЬЕ

СТАДИЯ	ЛИСТ	ЛИСТОВ
Р	АС-40	

МОНТАЖНЫЕ СХЕМЫ КАРКАСА (ОКОНЧАНИЕ)

ЦНИИЭП ТОРГОВО-БЫТОВЫХ ЗДАНИЙ И ТУРИСТСКИХ КОМПЛЕКСОВ г. МОСКВА

НОРМОКОНТРОЛЬ. | ИНВ. И ПОДЛ. | РУК. ГР. | КОЛЕСНИКОВА

16560-01

Типовой проект 272-20-120 Альбом I

Согласовано:
Инв. № подл. | Подпись и дата | Взам. инв. №
Гипроспецгаз, Промышленная ул.
Гипроспецгаз, Промышленная ул.
Гипроспецгаз, Промышленная ул.

Согласовано:
Гипроспецгаз, Промышленная ул.
Гипроспецгаз, Промышленная ул.
Гипроспецгаз, Промышленная ул.

Гипроспецгаз, Промышленная ул.

Гипроспецгаз, Промышленная ул.

Типовой проект 272-20-120 Альбом I

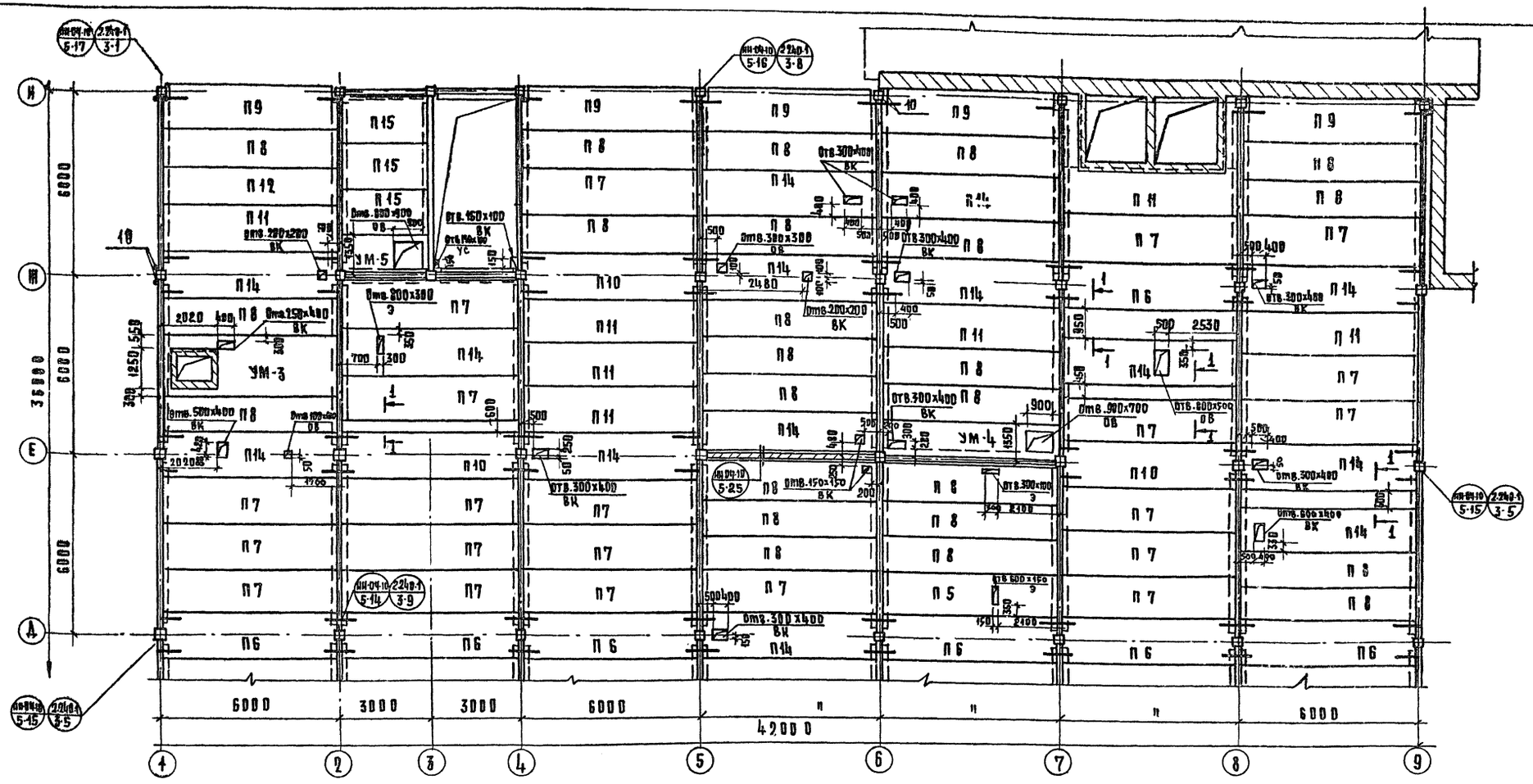

Поз. обозначение	Обозначение	Наименование	Кол. на этаж 1	2	Технически	Всего	Масса ед.т	Примечание
		Монолитные участки						
УМ1	лист АС-46	УМ1	1			1		
УМ2	то-же	УМ2	1			1		
УМ3	лист АС-47	УМ3	1			1		
УМ4	то-же	УМ4	1			1		
УМ5	"	УМ5	1	1		2		
УМ6	"	УМ6		1		1		
УМ7	"	УМ7		1		1		
УМ8	лист АС-48	УМ8		1		1		
УМ9	то-же	УМ9		1		1		
УМ10	"	УМ10		1		1		
КМ1	лист АС-46	Козырёк КМ1	1					
		Местные заделки						
	лист АС-46 сеч. 1-1	Бетон марки 200, м³	4.5	1.3	0.2	6.0		

Примечания:

1. Отверстия в плитах пробивать, не нарушая ребер и арматуры плит.
2. Заполнение корыта ребристых плит и монолитных участков выполнять керамзитом с $\gamma = 500$ кг/м³ по гидроизоляции из 1 слоя толя.
3. Спецификации ж.-б. и стальных элементов см. на листе АС-45
4. Сечения с 1-1 по 6-6 см. на листе АС-44

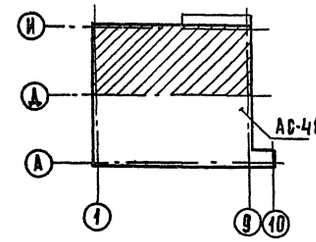

Рук. маст.	Биксон	
Гл. инж. мас.	Самовер	
Гап	Ребров	
Гип	Марковкин	
Рук. гр. инж.	Карпачева	
Проверил	Марковкин	
Разработ.	Крепиш	

1979 272-20-120 Р1. 1-1

Столовая на 550 мест, работающая на сырье

План перекрытия над 1 этажом в осях Д-И

Стадия	Лист	Листов
Р	АС-42	

ЦНИИЭП торгово-бытовых зданий и туристских комплексов г. Москва

Согласовано: Гл. инж. пр. Ю. Дубчина; Гл. инж. пр. В.К. Соколовская; Гл. инж. пр. Э. Столерман; Гл. инж. пр. С. Пронштейн

Нормоконтроль: Рук. гр. арх. Колесникова

Инв. № подл.

16560-01

Типовой проект 272-20-120 Альбом I

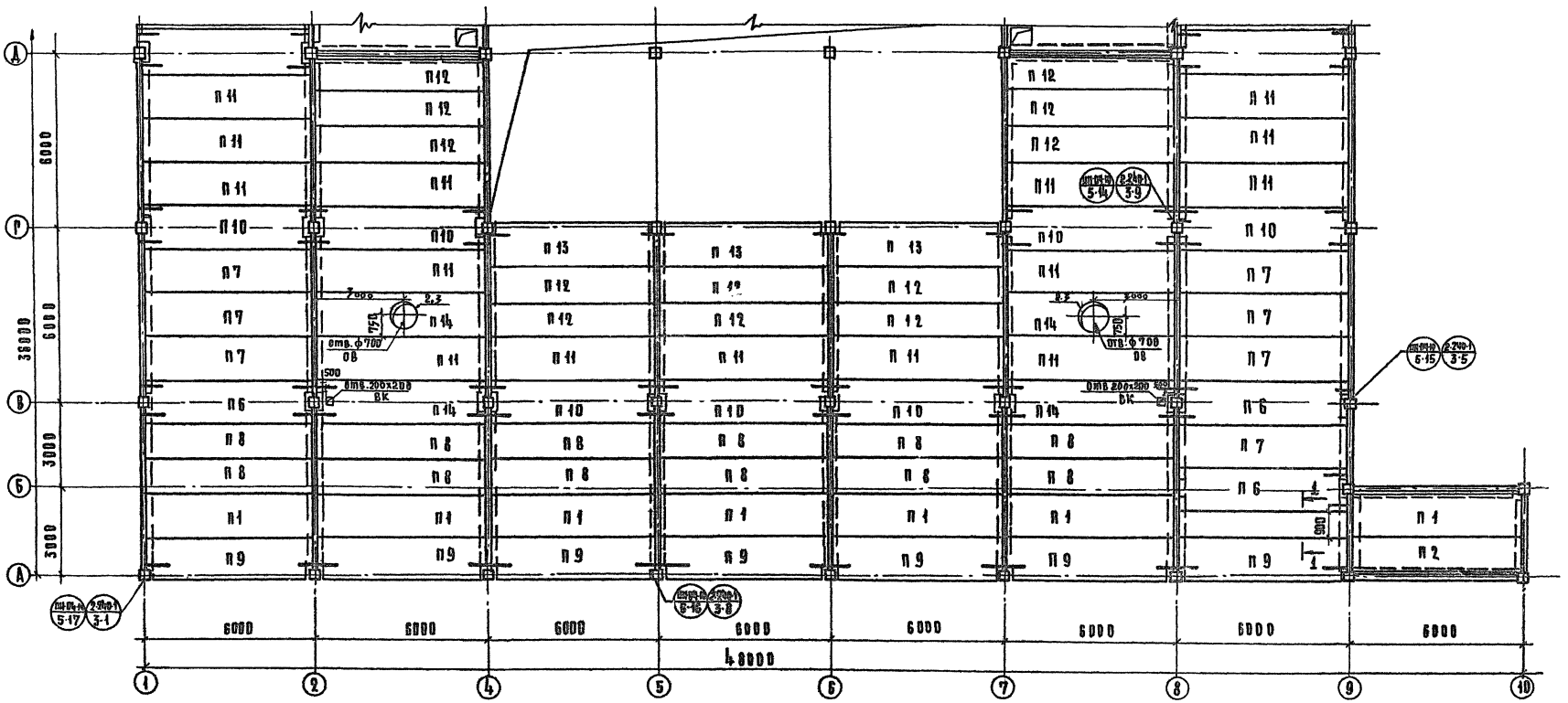

Схема расчетных временных нагрузок на перекрытие над 2 этажом

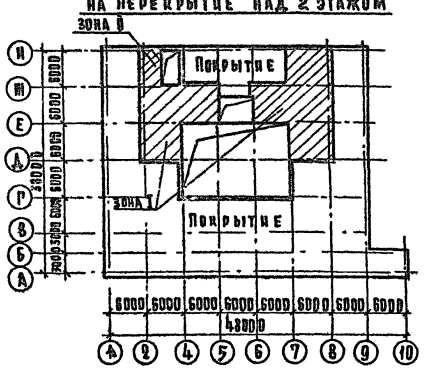

Таблица нагрузок

Позиционное обозначение	Нагрузка вр $q_{расч}$ тс/м²
Зона I	800
Зона II	390

Примечания:

1. Общие примечания см. лист АС-42
2. Спецификации см. лист АС-45

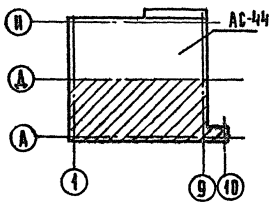

			1979	272-20-120 Р1. 1-1	
			Столовая на 550 мест. Работающая на сырье		
Рук. маст.	Биксон			Стадия	Лист	Листов
Гл. инж. мас.	Самовер			Р	АС-43	
Гип	Ребров					
Гип	Марковкин		План перекрытия над 2 этажом в осях А-Д	ЦНИИЭП Торгово-бытовых зданий и туристских комплексов г. Москва	
Рук. гр. инж.	Карпачева				
Проверил	Марковкин				
Разработ.	Крепиш				

Согласовано: Пл. инж. пр. Дубкина

Нормоконтроль: Инв. № подл. | Рук. гр. арх. | Колесникова

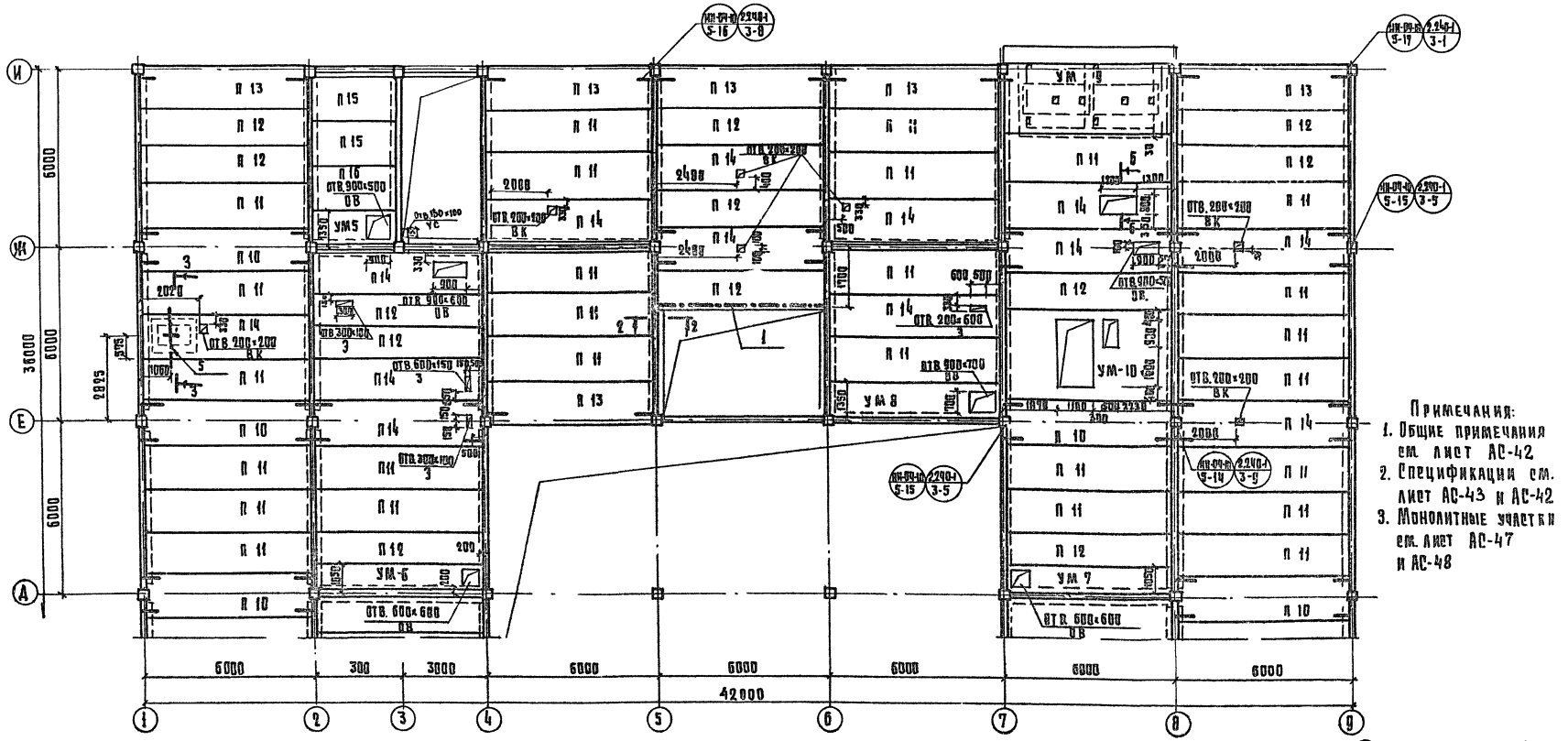

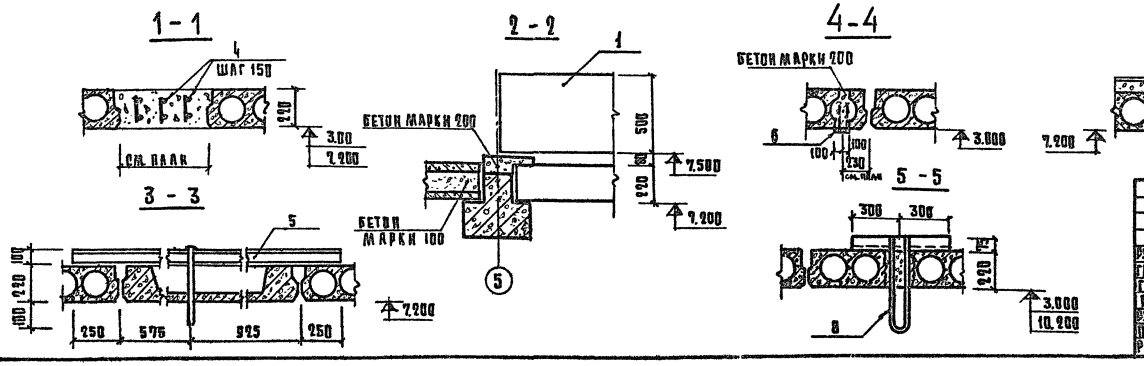

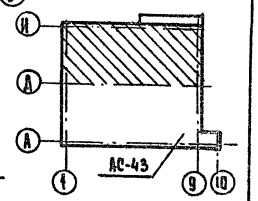

1979	272-20-120 Р1. 1-1			
Столовая на 550 мест работающая на сырье				
Рук. маст.	Биксон		Стадия	Лист	Листов
Гл. инж. м.	Самовер		Р	АС-44	
Гл.	Ребров				
Гл.	Марковкин				
Рук. гл. инж.	Карпачева		План перекрытия над 2 этажом в осях Д-И		
Проверил	Марковкин				
Разработ.	Крепиш				

Цинизо торгово-бытовых зданий и туристских комплексов г. Москва

Типовой проект 272-20-120 Альбом I

Согласовано: Гл. инж. проекта Дурнина, Гл. инж. пр. Ж. Соколовская, Гл. инж. пр. Э. Столерман

Согласовано: Гл. инж. пр. Ж. Прокопенко

Нормоконт. Рук. гр. арх. Колесникова

Инв. № подл.

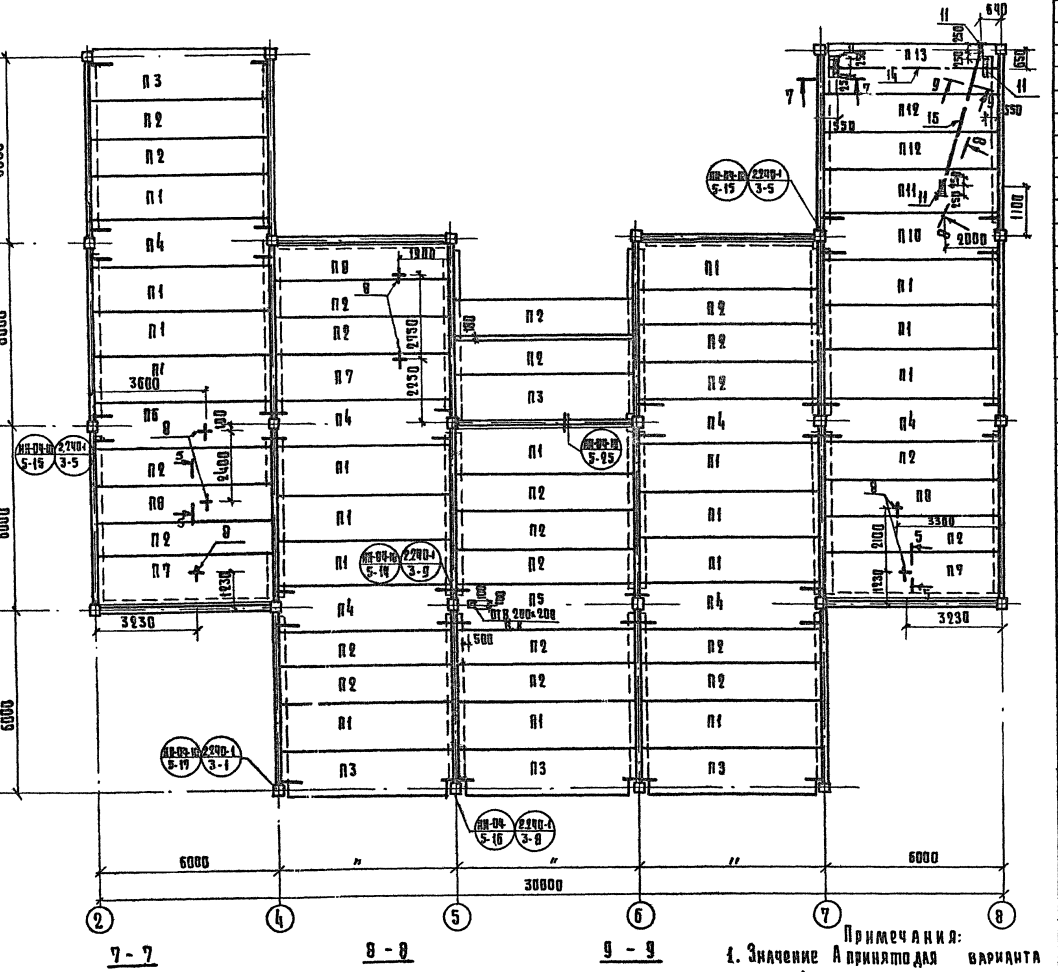

7 - 7

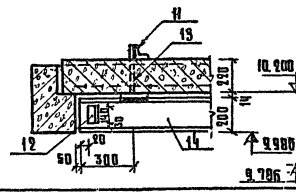

8 - 8

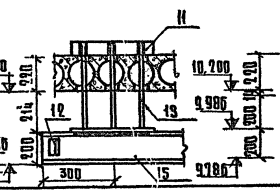

9 - 9

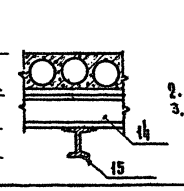

Примечания:

1. Значение А принято для варианта панелей из тяжелого бетона по серии ИИ-04-4 Вып. 19, 20. Б- для варианта легкобетонных панелей по серии ИИ-04-4 вып. 20, 22.
2. Общие примечания см. лист АС-42
3. Крепеж монорельса к перекрытию производить при монтаже лифта.

Поз. обозначение	Обозначение	Наименование	Кол. на этаж 1	2	Технический	Всего	Масса А	Масса Б	Примечание
		Железобетонные элементы							
		Панели перекрытий							
П 1	ИИ-04-4 вып. 19,21	ПК 4,5-58.15		7	18	25	2.910	1.990	
П 2	То же	ПК 4,5-58.12		1	22	23	2.040	1.400	
П 3	"	ПК 4,5-58.15П			5	5	2.665	1.860	
П 4	"	ПК 4,5-58.15С			6	6	2.685	1.450	
П 5	"	ПР 8 - 58.15С	7		1	8	2.695	1.890	
П 6	"	ПК 8 - 58.15С	15	3	1	19	2.685	1.450	
П 7	"	ПК8 - 58.15	60	7	3	70	2.910	1.890	
П 8	"	ПК8 - 58.12	36	12	3	51	2.040	1.420	
П 9	"	ПК 8 -58.15П	12	7		19	2.665	1.860	
П 10	"	ПК 12.5 - 58.15С	3	12	1	16	2.695	1.450	
П 11	"	ПК 12.5 - 58.15	10	42	1	53	2.910	1.890	
П 12	"	ПК 12.5 - 58.12	1	24	2	27	2.040	1.420	
П 13	"	ПК 12.5 - 58.15П		9	1	10	2.665	1.860	
П 14	"	ПР 12.5 - 58.15С	14	17		31	2.675	1.890	
П 15	ИИ-04-4 Вып. 20,22	ПК 8 - 28.15	3	2		5	1.320	0.920	
П 16	То же	ПК 12.5 - 28.15		1		1	1.320	0.990	
1	ИИ-03-02 Альбом 108	Прогон П 60		1		1	1.500		
2	Серия 1.269-2	Ж.б. стакан СШ7-7		2		2	0.252		
3	То же	Ж.б. подстаканник ПС12-12		2		2	0.489		
		Стальные изделия							
	ИИ-04-10 Вып.5	Сваед. элементы ММД 16	42	22	8	72			
	То же	То же ММД 17	8	10	2	20			
	"	" ММД 18	38	42	20	100			
	"	" ММД 30А	4	6	3	13			
	"	" ММД 30П	4	6	3	13			
	Серия 2.240-1 Вып.3	" ММ 1А	12	16	5	33			
	То же	" ММ 1П	12	16	5	33			
	"	" ММ 2	61	43	18	122			
4	Альбом III 93.8-1 Д36.1	Каркас К7	24	8	1	33			
5	То же Д16А.1	Закл. детали М 16		1		1			
6	" Д15А.1	То же М 17	14			14			
7	" Д17А.1	" М 18		1		1			
8	" Д18А.1	" М 19	2		7	9			
9	" Д12А.1	" М 12		2		2			
10		Тр.ф50, гост3262-55, ℓ=500	32			32			
		Монорельс							
11		L63×5, гост8509-72, ℓ=500			4	4			
12		L50×5, гост8509-72, ℓ=140			4	4			
13	Альбом III 93.8-1 Д19.1	Закл. деталь М 20			4	4			
14		Т20, гост8239-72, ℓ=5500			1	1			
15		То же, ℓ=5200			1	1			

Рук. масс	Бикбов		1979 272-20-120 Р.п. 1-1
Гл.инж.м.	Самовер		Столовая на 550 мест работающая на сырье
Гап	Ребров		
Гкп	Марковкин		Стадия Р; Лист АС-45; Листов
Рук.гр.инж.	Карпачева		План покрытия технического этажа
Проверил	Марковкин		ЦНИИЭП торгово-бытовых зданий и туристских комплексов г. Москва
Разраб.	Крепиш		

Утверждено: Главный инженер института Н.Н. Шапошников; Главный архитектор института А.Н. Кучерявый; Рук. гр. арх. Полскурина

Инв. № подл. | Подпись и дата | Взам. инв. №

16560-02

Типовой проект 272-20-120 Альбом I

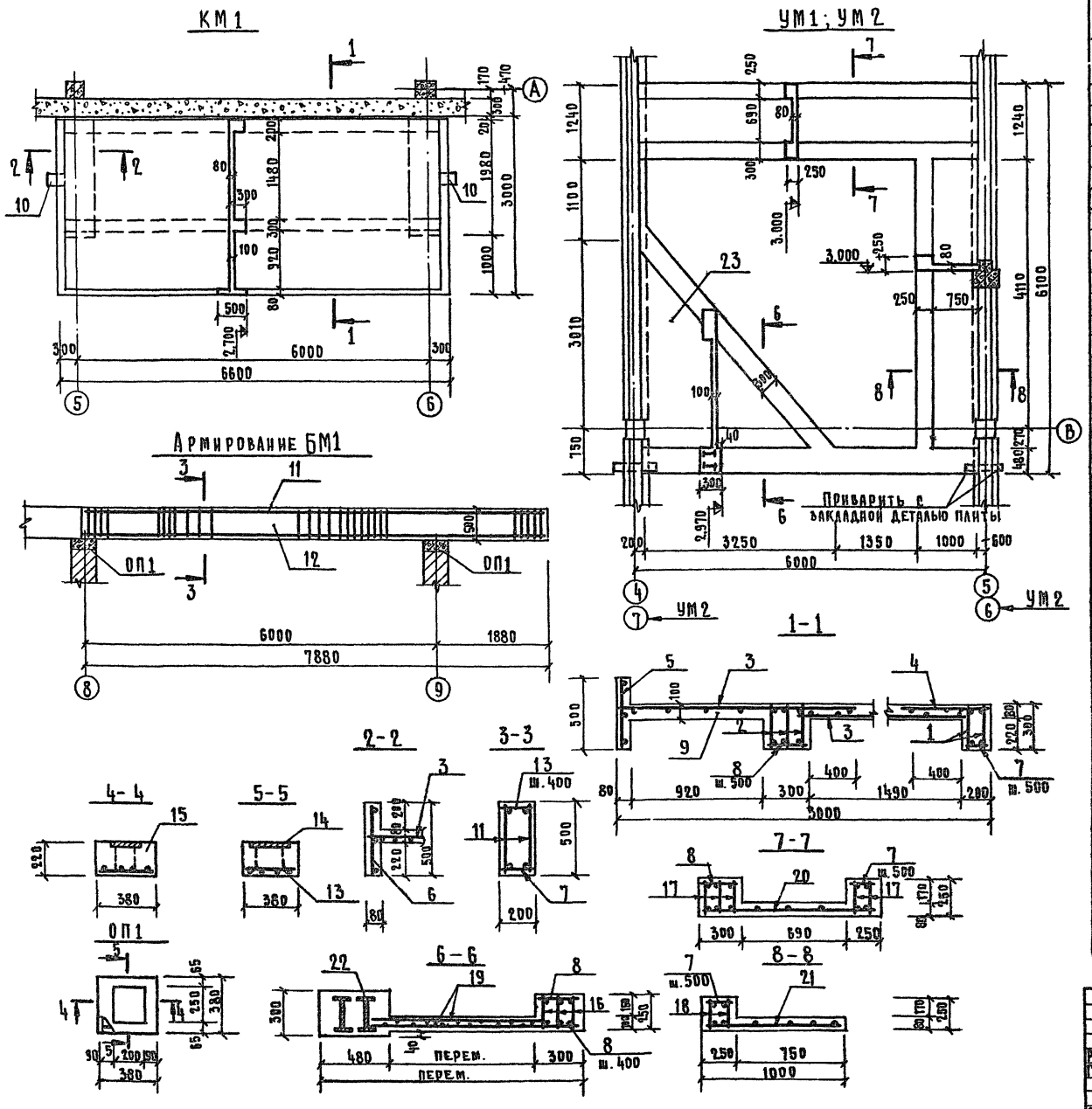

Поз. обозначение	Обозначение	Наименование	Кол	Масса ед, кг	Примечание
		КМ1			
		Сборочные единицы и детали			
1	ал. III Р9.1-1 Д32 л.1	Каркас К1	2	22,2	
2	ал. III Р9.1-1 Д32 л.1	Каркас К2	3	31.2	
3	ал. III Р9.1-1 Д37 л.1	Сетка С1	2	26.4	
4	то же	Сетка С2	1	10.0	
5	"	Сетка С3	1	7.1	
6	"	Сетка С4	2	3.2	
7		ф8АI; ГОСТ 5781-75; ℓ=170	14	0.07	
8		то же ℓ=270	14	0,10	
		Материалы			
9		Бетон марки 200, м³	2.91		
10		Асбестоцементная трф100			
		ГОСТ 1839-72*; ℓ=300, шт.	2		
		БМ1			
		Сборочные единицы и детали			
11	ал. III Р9.1-1 Д33 л.1	Каркас К3	2	57.96	
7		ф8АI; ГОСТ 5781-75; ℓ=170	40	0.07	
		Материалы			
12		Бетон марки 200, м³	0,79		
		ОП1			
		Сборочные единицы и детали			
13	ал. III Р91-1 Д34 л.1	Сетка С5	1	2,40	
14	ал. III Р9 8-1 Д14 л.1	Закладная деталь М14	1	3.67	
		Материалы			
15		Бетон марки 200, м³	0,03		
		УМ1; УМ2			
		Сборочные единицы и детали			
16	ал. III Р9.1-1 Д35 л.1	Каркас К4	3	25.28	
17	то же Д36 л.1	Каркас К5	5	20.38	
18	" Д38 л.1	Каркас К6	2	15.87	
19	" Д39 л.1	Сетка С6	1	28.44	
20		Сетка 250/150/4/5			
		ГОСТ 8478-66, ℓ=1200, м	5,6		
21		то же ℓ=1000, м	4,5		
8		ф8АI; ГОСТ 5781-75; ℓ=270	38	0.10	
7		то же ℓ=170	26	0.07	
22	ал. III Р9.8-1 Д1 л.1	Балка М1	1	291,6	
		Материалы			
23		Бетон марки 200, м³	3,26		

Рук. маст.	Биксон	1979	272-20-120 Р1.1-1	
Гл. инж. м.	Самовер	Столовая на 550 мест работающая на сырье		
Гап	Ребров		Стадия	Лист	Листов
Гип	Марковкин		Р.	АС-46	
Рук. гр.	Карпачева	Монолитные элементы КМ-1, БМ1, ОП1. Монолитные участки УМ1, УМ2	ЦНИИЭП торгово-бытовых зданий и туристских комплексов г. Москва	
Провер.	Марковкин			
Разраб.	Лабудин			

Нормоконтроль: Инж. Непода, Рук. гр. Колесникова

16550-01

Типовой проект 272-20-120 Альбом I

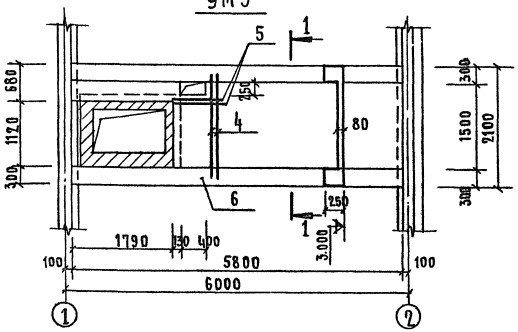

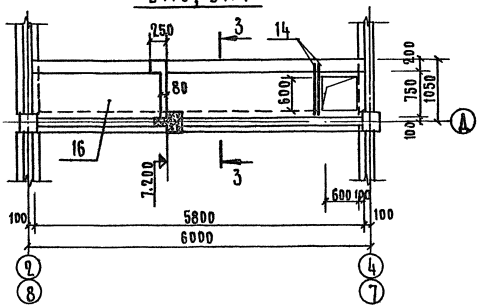

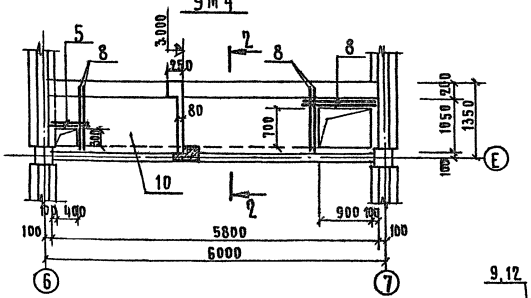

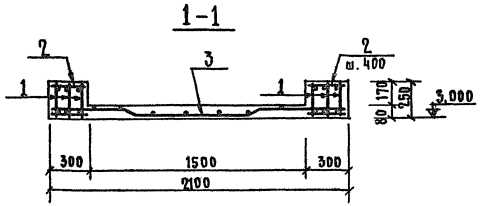

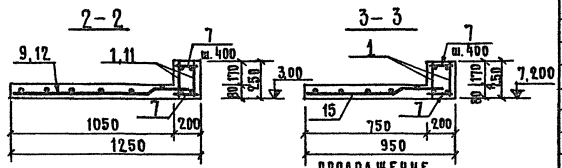

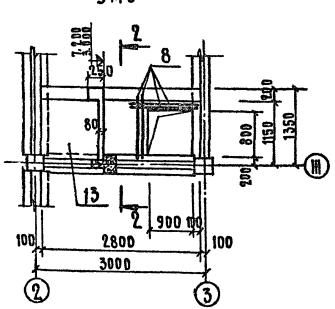

Поз. обозначение	Обозначение	Наименование	Кол.	Масса ед., кг	Примечание
		УМ3			
		Сборочные единицы и детали			
1	Ал. III Р9.1-1Д36 л. 1	Каркас К5	6	20,38	
2		ф8АI; ГОСТ 5781-75; ℓ=270	60	0,10	
3	Ал. III Р9.1-1Д37 л. 1	Сетка С7	1	17,00	
4		ф10АI; ГОСТ 5781-75; ℓ=2050	2	1,27	
5		то же ℓ=600	2	0,37	
		Материалы			
6		Бетон марки 200, м³	1,35		
		УМ4			
		Сборочные единицы и детали			
1	Ал. III Р9.1-1Д36 л. 1	Каркас К5	2	20,38	
7		ф8АI; ГОСТ 5781-75; ℓ=170	30	0,07	
8		ф10АI; ГОСТ 5781-75; ℓ=1100	6	0,68	
5		то же ℓ=600	2	0,37	
9		Сетка 250/150/4/5			
		ГОСТ 8478-66; ℓ=1200, м	4,80		
		Материалы			
10		Бетон марки 200, м³	0,70		
		УМ5;			
		Сборочные единицы и детали			
7		ф8АI; ГОСТ 5781-75; ℓ=170	16	0,07	
8		ф10АI; ГОСТ 5781-75; ℓ=1100	4	0,68	
11	Ал. III Р9.1-1Д38 л. 1	Каркас К8	2	5,53	
12		Сетка 250/150/4/5			
		ГОСТ 8478-66; ℓ=1200, м	1,90		
		Материалы			
13		Бетон марки 200, м³	0,31		

Продолжение

Поз. обозначение	Обозначение	Наименование	Кол.	Масса ед., кг	Примечание
		УМ6, УМ7			
		Сборочные единицы и детали			
1	Ал. III Р9.1-1Д36 л. 1	Каркас К5	2	20,38	
7		ф8АI; ГОСТ 5781-75; ℓ=170	30	0,07	
14		ф10АI; ГОСТ 5781-75; ℓ=900	2	0,55	
15		Сетка 250/150/4/5			
		ГОСТ 8478-66; ℓ=800, м	5,1		
		Материалы			
16		Бетон марки 200, м³	0,60		

Примечание

Расположение монолитных участков см. листы АС-42,44

			1979	272-20-120 Р1.1-1	
			Столовая на 550 мест работающая на сырье		
Рук.маст.	Биксон			Стадия	Лист	Листов
Гл.инж.м.	Самовер			Р.	АС-47	
Гап	Ребров					
Гип	Марковкин		Монолитные участки с УМ3 по УМ7	ЦНИИЭП Торгово-бытовых зданий и туристских комплексов г. Москва		
Рук.гр.	Карпачева					
Провер.	Марковкин					
Разраб.	Лабудин					

Нормокоматоры

Инв. № подл.	Подп.	Дата	Взам. инв. №

Альбом I

Типовой проект 272-20-120

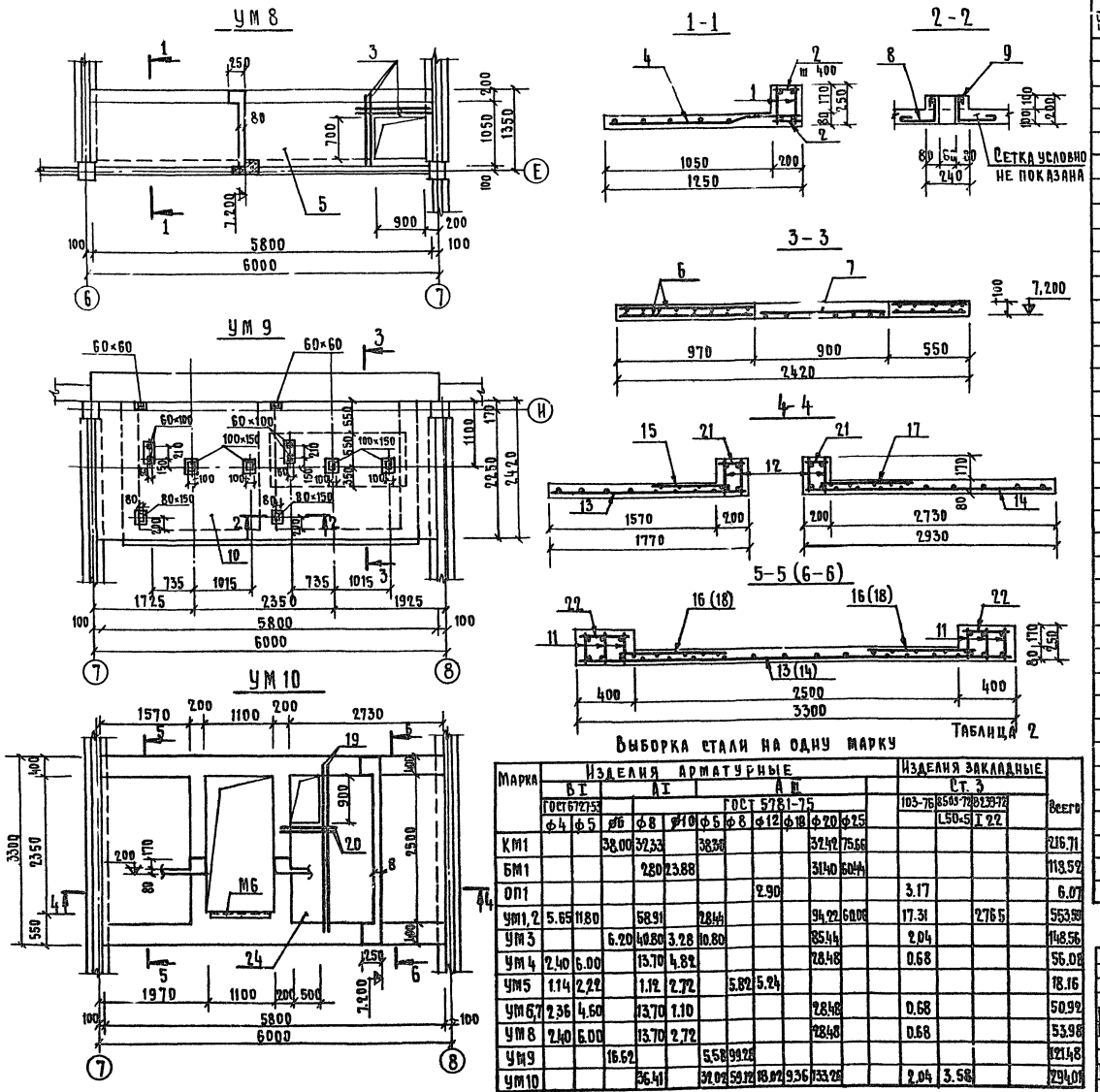

Таблица 1

Поз. обозначение	Обозначение	Наименование	Кол.	Масса ед, кг	Примечание
		УМ 8			
		Сборочные единицы и детали			
1	Ал. III Р9.1-1Д36 л.1	Каркас К5	2	20.39	
2		ф8АI; ГОСТ 5781-75; ℓ=170	30	0.07	
3		ф10АI; ГОСТ 5781-75; ℓ=1100	4	0.68	
4		Сетка 250/150/4/5			
		ГОСТ 8478-66; ℓ=1200, м	4,80		
		Материалы			
5		Бетон марки 200, м³	0,70		
		УМ 9			
		Сборочные единицы и детали			
6	Ал. III Р9.1-1Д41 л.1	Сетка С11	2	34.20	
7	то же Д42 л.1	Сетка С12	1	7.48	
8		ф6АI; ГОСТ 5781-75; ℓ=500	40	0,11	
9		то же ℓ=550	10	0.12	
		Материалы			
10		Бетон марки 200, м³	1,40		
		УМ 10			
		Сборочные единицы и детали			
11	Ал. III Р9.1-1Д36 л.1	Каркас К9	6	37,63	
12	то же Д38 л.1	Каркас К10	4	4,95	
13	— " — Д42 л.1	Сетка С13	1	19.64	
14	"	Сетка С14	1	34.60	
15	"	Сетка С15	1	6.32	
16	"	Сетка С16	2	3.49	
17	"	Сетка С17	1	6.40	
18	"	Сетка С18	2	8.70	
19		ф12АIII; ГОСТ 5781-75; ℓ=3200	2	2.85	
20		то же ; ℓ=900	2	0.80	
21		ф8АI; ГОСТ 5781-75; ℓ=170	24	0,07	
22		то же ℓ=370	30	0.14	
23	Ал. III Р9.8-1Д6 л.1	Изделие закладное М6	1	3,91	
		Материалы			
24		Бетон марки 200, м³	1,22		

Таблица 2

Выборка стали на одну марку

Марка	Изделия арматурные												Изделия закладные				Всего
	ВI		АI			АIII							Ст. 3				
	ГОСТ 6727-53			ГОСТ 5781-75									103-76	8503-72	8239-72		
	ф4	ф5	ф6	ф8	ф10	ф5	ф8	ф12	ф18	ф20	ф25			L50×5	I 22		
КМ1			38.00	32.33		38.30				32.42	75.66						216.71
БМ1				2.80	23.88					31.40	60.44						118.52
ОП1								2.90					3.17				6.07
УМ1,2	5.65	11.80		58.91		28.44				94.22	60.08		17.31		27.65		553.59
УМ3			6.20	40.80	3.28	10.80				85.44			2.04				148.56
УМ4	2.40	6.00		13.70	4.82					28.48			0.68				56.08
УМ5	1.14	2.22		1.12	2.72		5.82	5.24									18.16
УМ6,7	2.36	4.60		13.70	1.10					28.48			0.68				50.92
УМ8	2.40	6.00		13.70	2.72					28.48			0.68				53.98
УМ9			16.62			5.58	99.28										121.48
УМ10				36.41		32.02	59.12	18.02	9.36	133.28			2.04	3.58			294.01

Рук. маст.	Биксон	
Гл. инж. м.	Самовер	
ГАП	Ребров	
ГИП	Марковкин	
Рук. гр.	Карпачева	
Провер.	Марковкин	
Разраб.	Лабудин	

1979 272-20-120 Р1.1-1

Столовая на 550 мест работающая на сырье

Монолитные участки с УМ8 по УМ10

Стадия	Лист	Листов
Р.	АС-48	

ЦНИИЭП торгово-бытовых зданий и туристских комплексов г. Москва

Нормоконтроль

Инв. № подл. | Рук. гр. | Колесникова

Типовой проект 272-20-120 Альбом I

Инв. № подл. | Подп. и дата | Взам. инв. №

по оси А

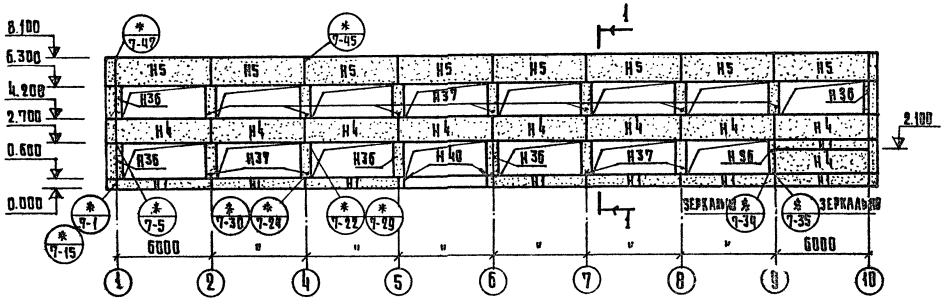

1 - 1

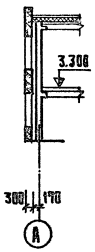

по оси 2

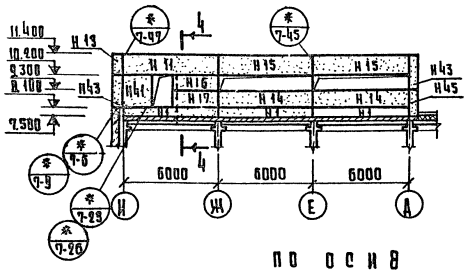

4 - 4

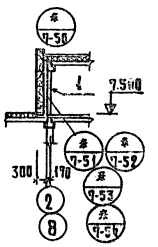

по оси И

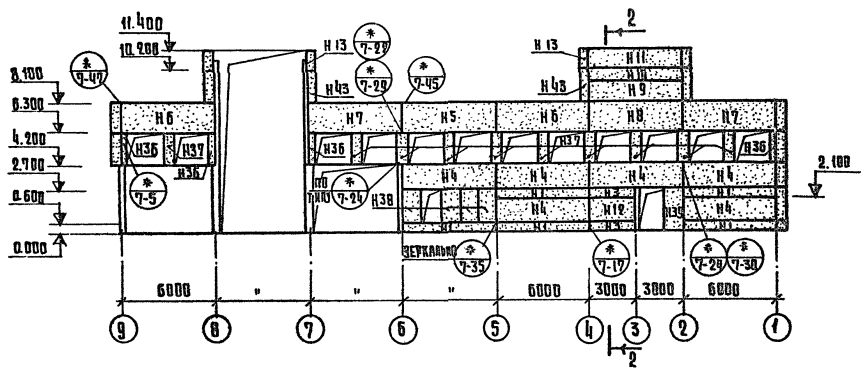

2 - 2

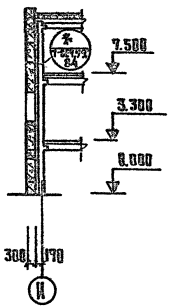

по оси 8

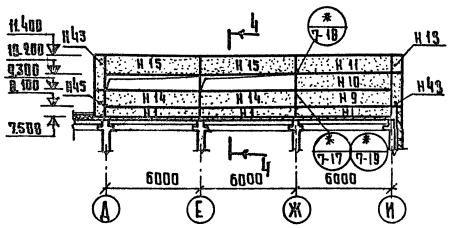

Примечание

1. Перечень панелей и соединительных элементов см. лист АС-50

Обозначения

Серия 2.230-1
Выпуск 7- № узла

по оси 1

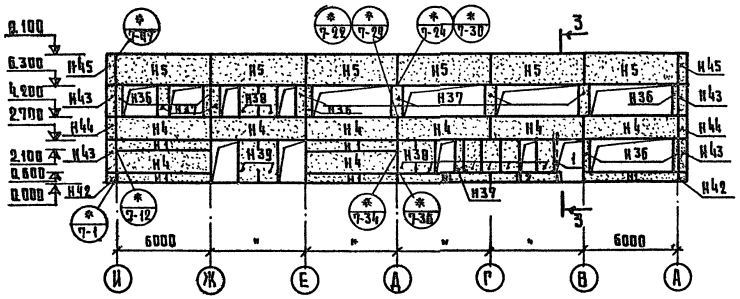

3 - 3

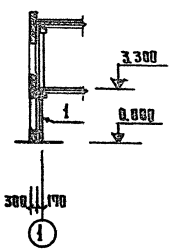

			1979	272-20-120	Р1. 1-1	
			Столовая на 550 мест работающая на сырье			
Рук. маст.	Быков				Стадия	Лист	Листов
Гл. инж. м.	Самовер				Р	АС-49	
ГАП	Ребров						
ГИП	Марковкин						
Рук. группы	Карпачева		Монтажные схемы отправочных панелей по осям 1,2,8,А,И		ЦНИИЭП торгово-бытовых зданий и туристских комплексов г. Москва	
Провер.	Марковкин					
Разраб.	Лабудин					

Типовой проект 272-20-120 Альбом I

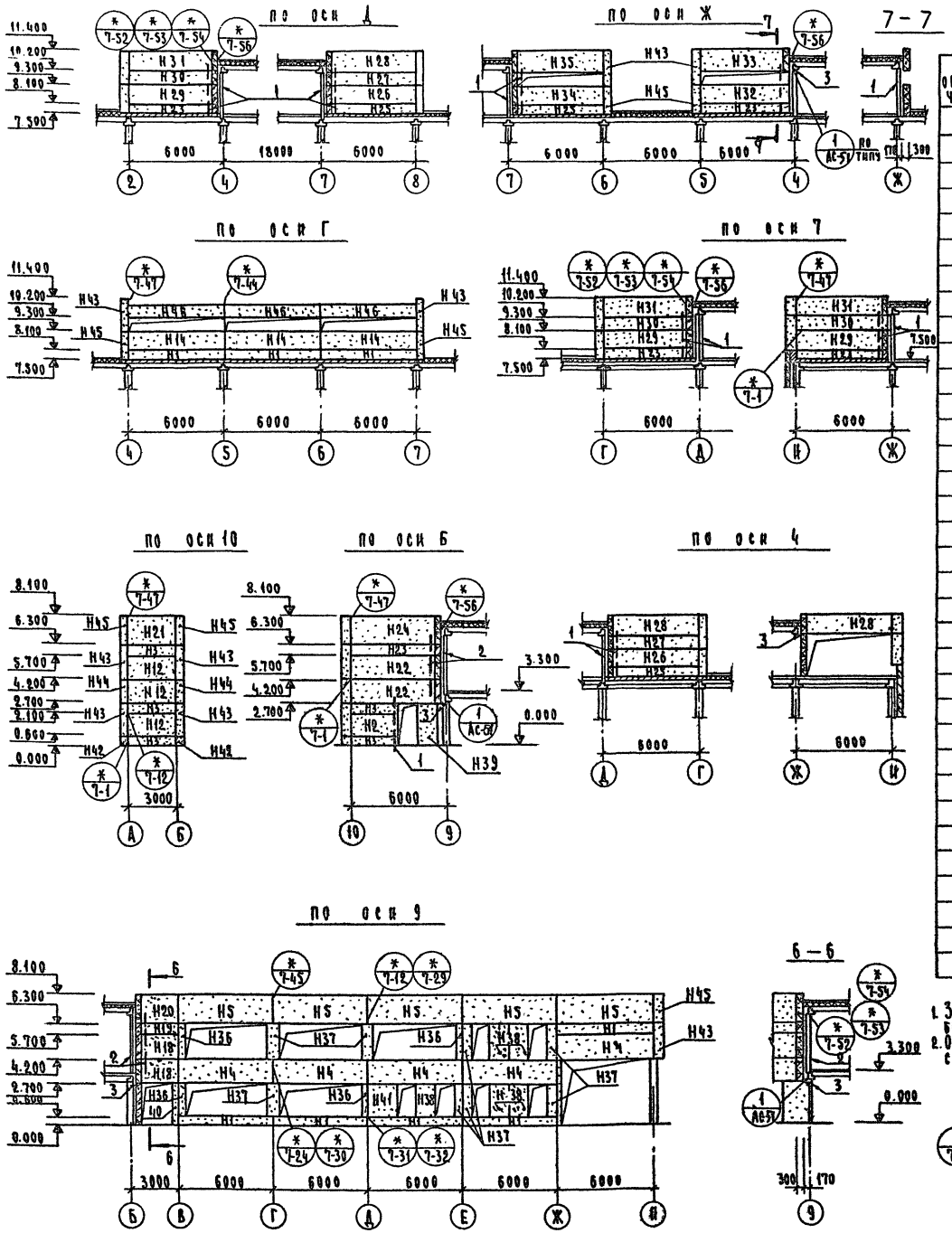

Перечень элементов

таблица 1

Поз. обозначение	Наименование	Кол.	Масса, т А	Масса, т Б	Примечание
	Стеновые панели				
Н1	Н-60-6	33	1.19	0.65	
Н2	Н-45-6	1	0.88	0.49	
Н3	Н-30-6	7	0.59	0.32	
Н4	Н-60-15	28	2.99	1.68	
Н5	Н-60-18-1	20	3.59	2.01	
Н6	Н-60-18-2	2	3.59	2.01	
Н7	Н-60-18-3	2	3.59	2.01	
Н8	Н-60-18	1	3.59	2.01	
Н9	Н-60-12	2	2.38	1.34	
Н10	Н-60-9	2	1.79	1.00	
Н11	НП-60-12	3	2.39	1.34	
Н12	Н-30-15	5	1.48	0.83	
Н13	НУ1-12	4	0.27	0.13	
Н14	Н-60-12-1	7	2.38	1.34	
Н15	НП-60-12-1	4	2.39	1.34	
Н16	Н-30-9	1	0.79	0.49	
Н17	Н-30-12	1	1.19	0.66	
Н18	Н-28-15 пр.	2	1.34	0.75	
Н19	Н-28-6 пр.	1	0.53	0.29	
Н20	ПС-1	1	1.60	0.90	
Н21	Н-30-18-1	1	1.80	1.01	
Н22	Н-58-15 л.	2	2.82	1.56	
Н23	Н-58-6 л	5	1.11	0.63	
Н24	ПС-2	1	3.38	1.90	
Н25	Н-58-6 пр.	3	1.11	0.63	
Н26	Н-58-12 пр.	2	2.26	1.27	
Н27	Н-58-9 пр.	2	1.67	0.95	
Н28	НП-58-12 пр.	3	2.24	1.27	
Н29	Н-58-12 л.	3	2.26	1.27	
Н30	Н-58-9 л.	3	1.67	0.95	
Н31	НП-58-12 л.	3	2.24	1.27	
Н32	Н-58-12 л.-1	1	2.26	1.27	
Н33	НП-58-12 л.-1	1	2.24	1.27	

продолжение

Поз. обозначение	Наименование	Кол.	Масса, т А	Масса, т Б	Примечание
	Стеновые панели				
Н 34	Н-58-12 пр-1	1	2.26	1.27	
Н 35	НП-58-12 пр-1	1	2.24	1.27	
Н 36	Н-3-21	20	0.19	0.11	
Н 37	Н-6-21	36	0.40	0.23	
Н 38	Н-12-21	17	0.82	0.46	
Н 39	Н-12-27	4	1.05	0.59	
Н 40	Н-3-27	3	0.25	0.14	
Н 41	Н-18-21	2	1.25	0.70	
Н 42	НУ1-6	4	0.13	0.06	
Н 43	НУ1-21	19	0.47	0.23	
Н 44	НУ1-15	4	0.33	0.18	
Н 45	НУ1-18	11	0.40	0.20	
Н 46	Н-60-6-1	3	1.19	0.65	

Перечень элементов

таблица 2

Поз. обозначение	Обозначение	Кол. А	Кол. Б	Масса ед, кг	Примечание
	Соединительные элементы				
1	L100×10 ℓ=2830	20		42.73	
2	L100×10 ℓ=3730	4		56.32	
3	-10×60 ℓ=150	3		0.70	
4	ММ50	—	100	0.63	
5	ММН1	114	—	1.68	
6	ММН2	—	114	1.70	
7	ММН3	316	404	0.46	
8	ММН4	360	142	0.47	
9	ММН5	—	11	0.94	
10	ММН6	132		0.63	
11	ММН7	107	12	2.06	
12	ММН8	—	88	2.20	
13	ММН10	26		13.40	
14	ММН14	210		0.24	
15	ММН15	10		2.10	
16	ММН17	13		1.57	
17	ММН18	12		0.70	

Примечания:
1. Значения: А - принято для панелей из легких бетонов; Б - для панелей из ячеистых бетонов.
2. Общие примечания по монтажу панелей см. серию 2.230-1 вып.7

Обозначения:
(*/7-0) серия 2.230-1 выпуск 7 - № узла

Рук. маст.	Биксон	
Гл. инж. м.	Самовер	
Гап	Ребров	
Гип	Марковкин	
Рук. гр. инж.	Карпачева	
Провер.	Марковкин	
Разраб.	Лабудин	

1979 272-20-120 Р1.1-1

Столовая на 550 мест, работающая на сырье

Стадия	Лист	Листов
Р	АС-50	

Монтажные схемы стеновых панелей по осям 4; 7; 9; 10; Б; Г; Д; Ж

ЦНИИЭП торгово-бытовых зданий и туристских комплексов г. Москва

Инв. № подл. | Рук. гр. | Колесникова | Нормоконтроль

16560-01

Типовой проект 272-20-120 Альбом I

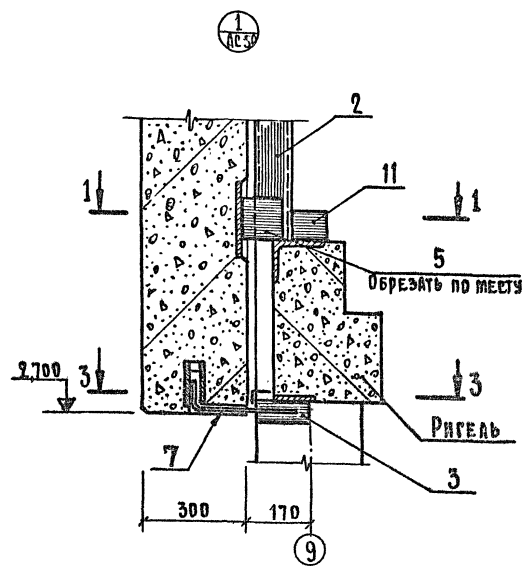

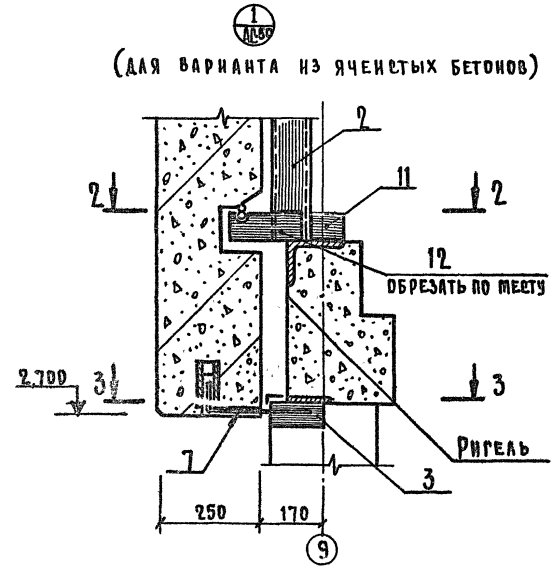

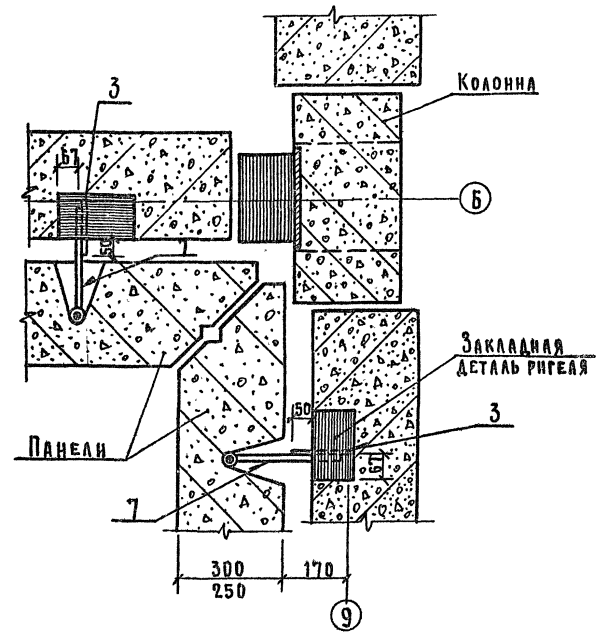

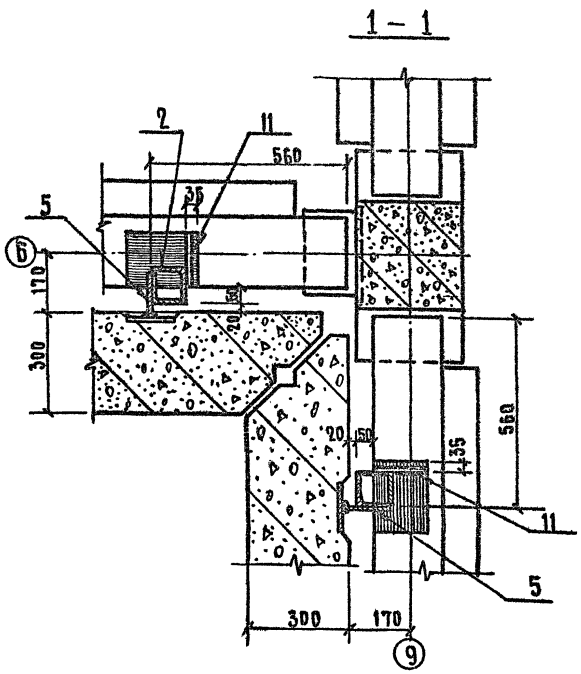

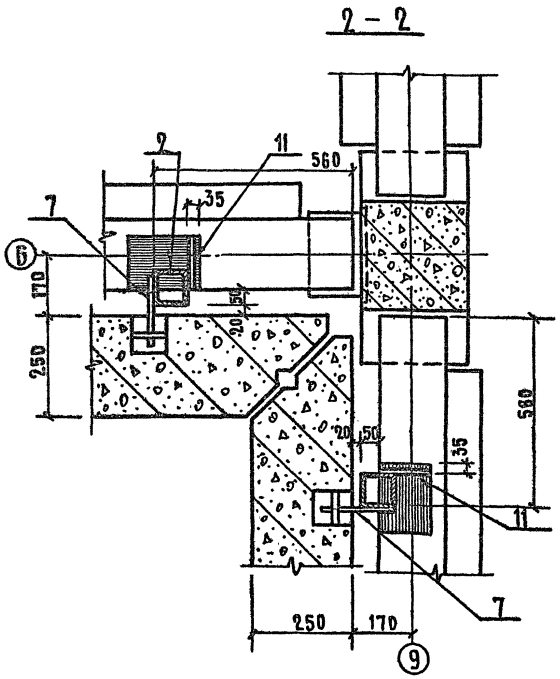

Примечания

1. Монтаж стеновых панелей каждого этажа производить после сварки и заделки стыков каркаса и монтажа панелей перекрытия.
2. Монтаж стеновых панелей должен производиться с соблюдением требований глав. СН и П III-16-73 и СН и П III-А, 11-70.
3. Сварку производить по ГОСТу 19292-73 $h_ш$ = 10 мм электроды типа Э42

			1979	272-20-120	Р1.1-1
			Столовая на 550 мест работающая на сырье		
Рук.маст.	Биксон			Стадия	Лист	Листов
Гл.инж.м.	Самовер			Р.	АС-51	
ГАП	Ребров					
ГИП	Марковкин					
Рук.гр.инж.	Карпачева		Узлы крепления стеновых панелей	ЦНИИЭП торгово-бытовых зданий и туристских комплексов г. Москва		
Провер.	Марковкин					
Разраб.	Лабудин					

Инв.№ подл. | Рук.гр. | Колесникова | Нормоконтроль:

Типовой проект 272-20-120 Альб. № I

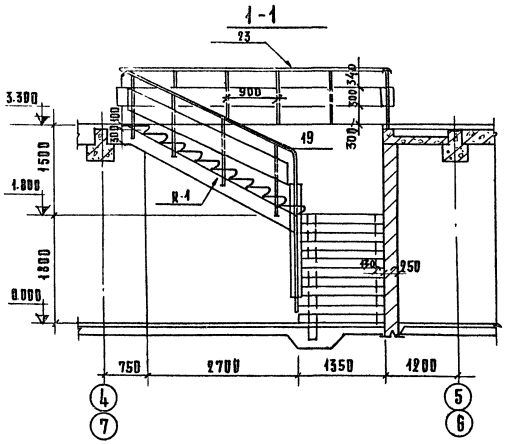

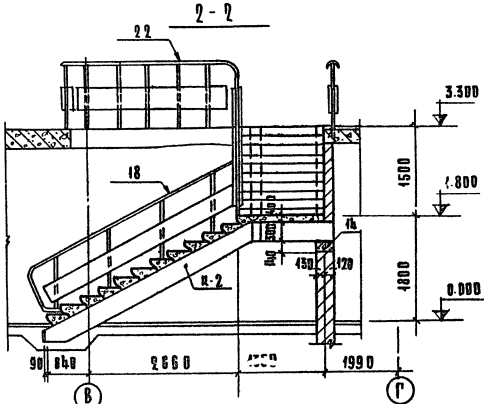

Лестница 1 (Лестница 2 зеркально относительно оси 6)

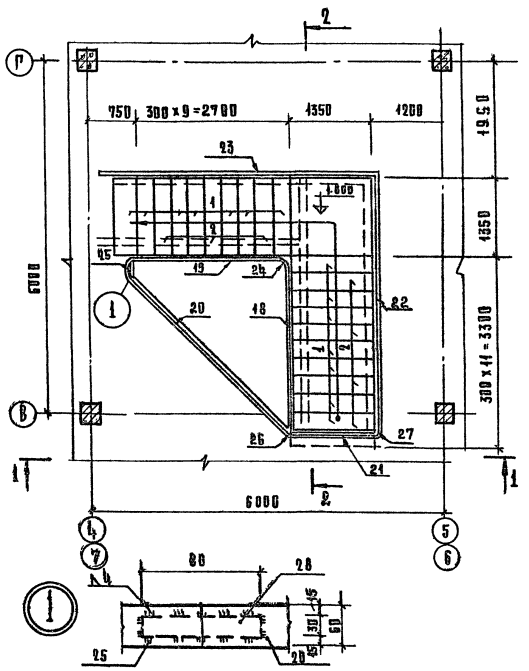

Лестница 3

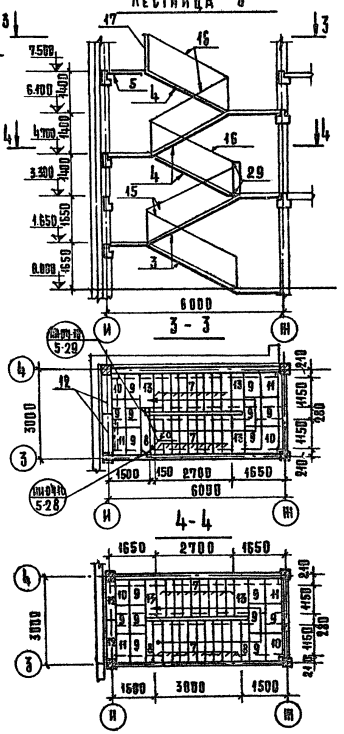

Лестница 4

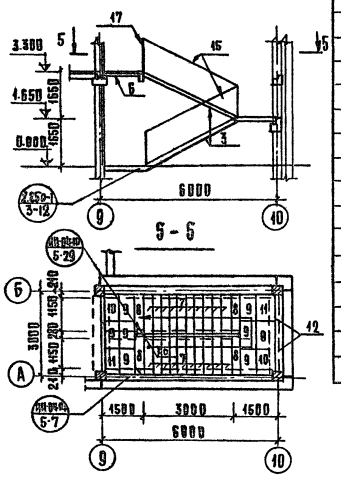

Поз. обозначение	Наименование	Количество: Лестн. 1	Лестн. 2	Лестн. 3	Лестн. 4	Всего	Масса ед., т	Примечание
	Сборные ж-б. элементы							
1	Ступень основная АС 14	14	14			28	0.150	
2	то-же АС 14а	7т	7н			7/7	0.150	с вакл. дет. М-1
3	Лестн. марш АМ 58-14-17			2	2	4	2.29	
4	то-же АМ 58-14-14			3		3	2.19	
5	Лестн. площадка АП 15-14			1		1	0.585	
6	то-же АП 15-14а				1	1	0.575	
7	Накл. проступь СТ-1			47	20	67	0.048	
8	то-же СТ-2			4	4	8	0.04	
9	" СТ-3			20	8	28	0.05	
10	" СТ-4пр			5	2	7	0.05	
11	" СТ-4л			5	2	7	0.05	
12	" СТ-5			6	2	8	0.04	
13	" СТ-6			6		6	0.04	
14	Опорная плита ОП5-2	1	1			2	0.045	
	Стальные изделия							
15	Ограждение лестн. ОА77-1			2	2	4		
16	то-же ОА42-1			3		3		
17	" ОВП30-1			1	1	2		
18	" АО-1	1	1			2		
19	" АО-2	1	1			2		
20	" АО-3	1	1			2		
21	" АО-4	1	1			2		
22	" АО-5	1	1			2		
23	" АО-6	1	1			2		
24	-4x60 ГОСТ 103-76, ℓ=600	1	1			2		
25	-то-же, ℓ=1000	1	1			2		
26	" , ℓ=260	1	1			2		
27	" ℓ=310	1	1			2		
28	-4x30 ГОСТ 103-76, ℓ=80	8	8	4		20		
29	-4x40 ГОСТ 103-76, ℓ=220			2		2		
30	Соед. элемент ММД 29			2	1	3		

Рук. маст.	Биксон		
Гл. инж. м.	Самовер		
Гап	Ребров		
Гип	Марковкин		
Рук. гр. инж.	Карпачева		
Провер.	Марковкин		
Разраб.	Крепин		

1979 272-20-120 Р 1.1-1

Столовая на 550 мест, работающая на сырье

Лестницы: 1, 2, 3, 4

Стадия	Лист	Листов
Р	АС-52	

ЦНИИЭП торгово-бытовых зданий и туристских комплексов г. Москва

Нормоконтроль: Инж. Ж.Ж.Д. Рукавиц Ю.Н. Ивановна

16560-01

Типовой проект 272-20-120 Альбом I

Инв. № подл. | Подп. и дата | Взам. инв. №

1-1

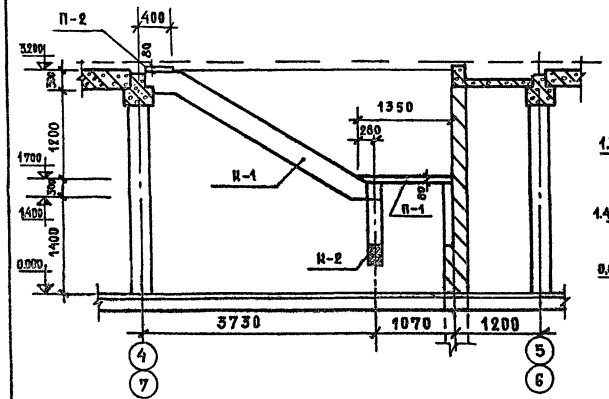

2-2

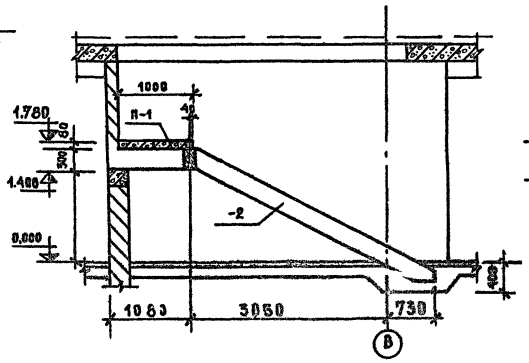

К-1 Опалубка

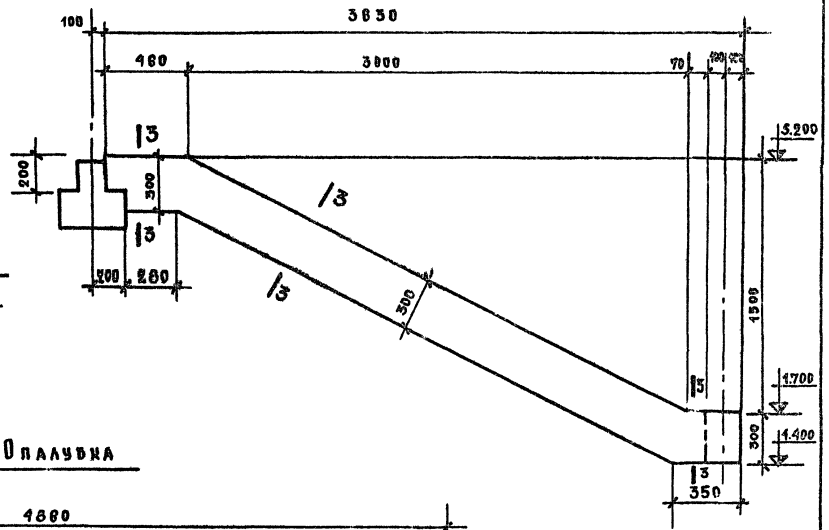

Лестница 1 (Лестница 2 зеркально относительно оси 6)

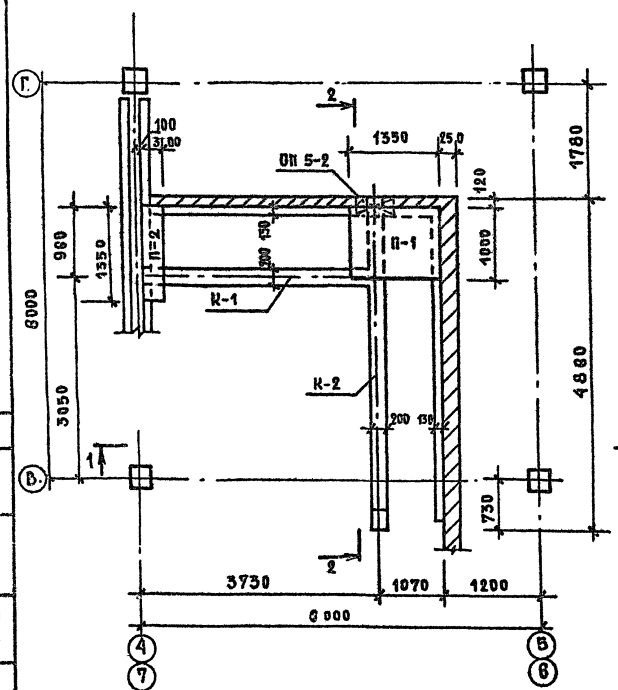

К-2. Опалубка

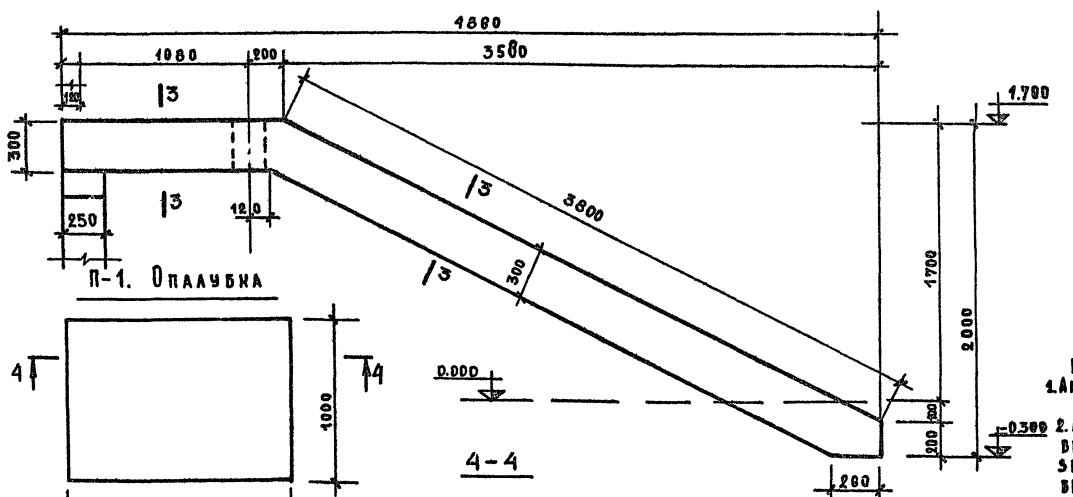

3-3

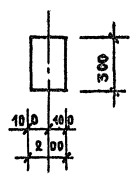

П-1. Опалубка

4-4

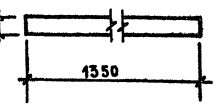

П-2. Опалубка

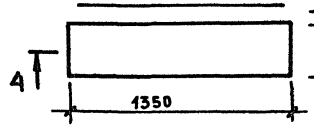

Примечания:
1. Армирование см. лист АС-54
2. Лестница 2 выполняется в зеркальном изображении относительно оси В.

			1979	272-20-120	Р1. 1-1	
Рук. маст.	Бикбов		Столовая на 550 мест, работающая на сырье			
Н. инж. маст.	Самовер			стадия	лист	листов
ГАП	Ребров			Р	АС-53	
ГИП	Марковкин					
Рук. гр. инж.	Карлачева		Лестницы 1, 2 Опалубка.	ЦНИИЭП торгово-бытовых зданий и туристских комплексов г. Москва		
Провер.	Марковкин					
Разраб.	Крепин.					

16450-01

Типовой проект 272-20-120 Альбом I

Армирование косоура К-1

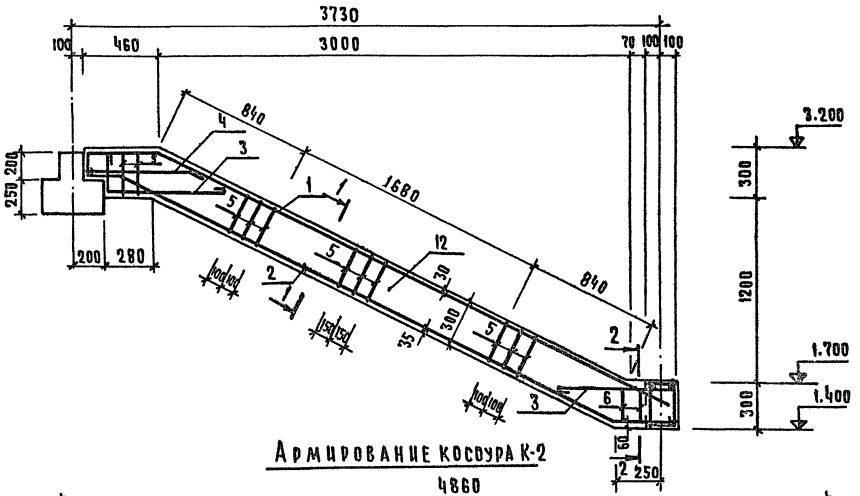

Армирование косоура К-2

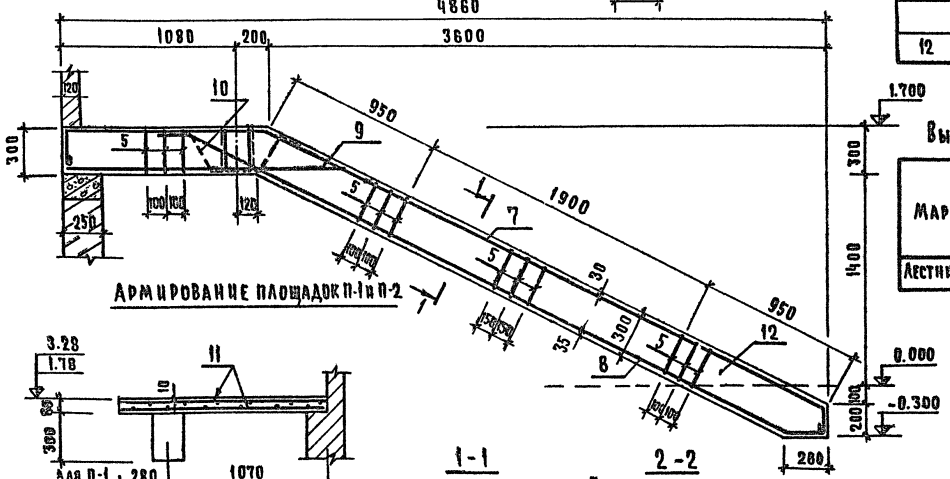

Армирование площадок П-1 и П-2

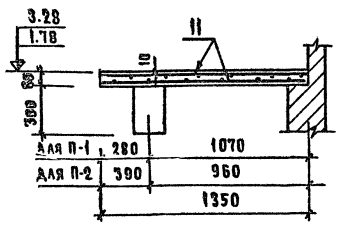

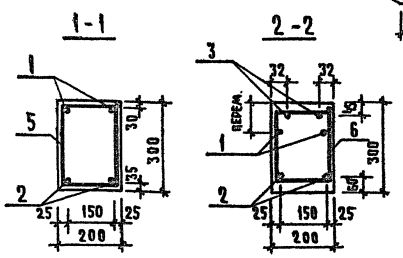

Таблица 1

Перечень элементов

Поз. обозначение	Наименование	Кол.	Масса ед. кг.	Примечание
	Сборочные единицы и детали			
1	⌀12 AI, ℓ = 4480	2	4,00	
2	⌀25 AIII, ℓ = 5120	2	19,7	
3	⌀12 AI, ℓ = 1050	4	0,94	
4	⌀25 AIII, ℓ = 950	2	3,65	
5	⌀6 AI, ℓ = 900	70	0,20	
6	⌀6 AI, ℓ = 820	2	0,18	
7	⌀12 AI, ℓ = 5720	2	5,15	
8	⌀25 AIII, ℓ = 4830	2	18,60	
9	⌀25 AIII, ℓ = 2080	2	8,00	
10	⌀25 AIII, ℓ = 1340	2	5,15	
11	Сетка $\frac{150/150/7/7}{1300}$ п.м.	2,6	7,85	
	Материалы			
12	Бетон марки 200, м³	0,80		

Таблица 2

Ведомость стержней на один элемент

Марка эл-та	Поз.	Эскиз или сечение	⌀ мм	Длина мм	Кол.	Масса общая, кг
Лестницы 1,2	1	440, 180, 3760, 1680, 3360	12 AI	4480	2	8,00
	2	220, 3550, 350, 1580, 3160	25 AIII	5120	2	39,40
	3	200, 750	12 AI	1050	4	3,76
	4	700, 250	25 AIII	950	2	7,30
	5	250, 180	6 AI	900	70	14,0
	6	210, 180	6 AI	820	2	0,36
	7	280, 1260, 3800, 1700, 3400, 180	12 AI	5720	2	10,30
	8	250, 4330, 250, 1930, 3860	25 AIII	4830	2	37,20
	9	1830, 250	25 AIII	2080	2	16,00
	10	250, 300, 300, 250, 240	25 AIII	1340	2	10,30
	11	Сетка $\frac{150/150/7/7}{1300}$	7 AI	общ. дл. 2600		20,40

Таблица 3

Выборка стали на один элемент

Марка	Арматурные изделия					Всего
	Сталь AI ГОСТ 5781-75			Сталь AIII ГОСТ 5781-75		
	⌀6	⌀7	⌀12	⌀25	итого	
Лестница 1,2	14,36	20,40	22,06	110,2	167,02	167,02

Примечания:

1. Опалубочный чертеж см. лист АС-53
2. Лестница 2 выполняется в зеркальном изображении относительно оси 6

Рук. маст.	Биксон		1979	272-20-120 Р1.1-1
Гл. инж. м.	Самовер		Столовая на 550 мест, работающая на сырье	
Г.А.П.	Ребров			Стадия: Р; Лист: АС-54; Листов:
Г.И.П.	Марковкин			
Рук. гр. инж.	Карпачева		Лестницы 1,2 Армирование	ЦНИИЭП торгово-бытовых зданий и туристских комплексов г. Москва
Провер.	Марковкин			
Разраб.	Крепиш			

Нормоконтроль

Инв. № подл. | Рук. гр. инж. | Колесникова

16566-01

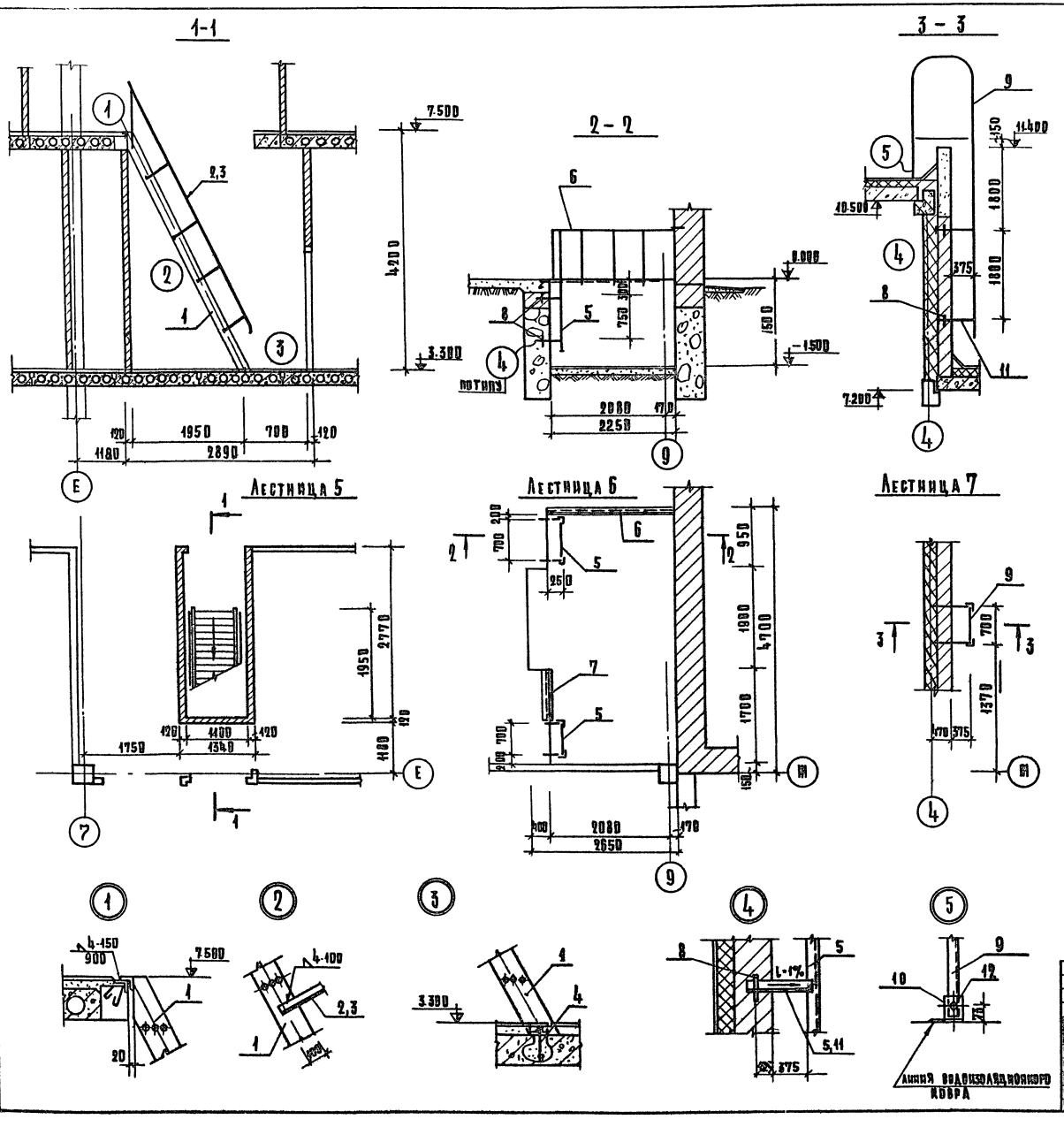

Поз. обозначение	Обозначение	Наименование	Кол.	Масса, ед. кг	Примечание
		Лестница 5			
		Изделия стальные			
1	ал III Р9.8-1Д3 л.1	М3	1	146.18	
2	то же Д4 л.1	Ограждение М4	1	28.00	
3	"	то же *	1	28.00	
4	ал. III Р9.8-1Д5 л.1	Анкер М5	2	0.17	
		Лестница 6			
		Изделия стальные			
5	ал. III Р9.8-1Д7 л.1	М7	2	33,34	
6	то же Д8 л.1	Ограждение М8	1	18.51	
7	" Д9 л.1	Ограждение М9	1	10.03	
8		ф 10АI; РОСТ 5781-75; ℓ=150	4	0.09	
		Лестница 7			
		Изделия стальные			
9	ал. III Р9.8-1Д10 л.1	М10	1	105,75	
10	то же Д11 л.1	М11	1	6,62	
8		ф 10АI; РОСТ 5781-75; ℓ=150	4	0,09	
11		L50×5; РОСТ 8509-72; ℓ=500	4	1,88	с отверст. ф12
12		Болт М10; РОСТ 7798-78, ℓ=50	2		
		Шайба 10. РОСТ 11371-78	2		
		Гайка РОСТ 5927-70 *	2		

* Позиция 3 зеркальна позиции 2

Альбом I

272-20-120

Типовой проект

Рук. маст.	Биксон		1979	272-20-120 Р1.1-1	
Рл. инж. мас.	Самовер		Столовая на 550 мест работающая на сырье		
Рип	Марковкин			Стадия	Лист	Листов
Рап	Ребров			Р	АС-55	
Рук. гр. инж.	Карпачева		Лестницы 5,6,7;	Центральный Ордена Трудового Красного Знамени Государственный Комитет Гражданского Строительства	
Проверил	Марковкин				
Разработ.	Рожкова				

Нормоконтроль

Инв. № подл. | Подп. | Взам. инв. №

Типовой проект 272-20-120 Альбом I

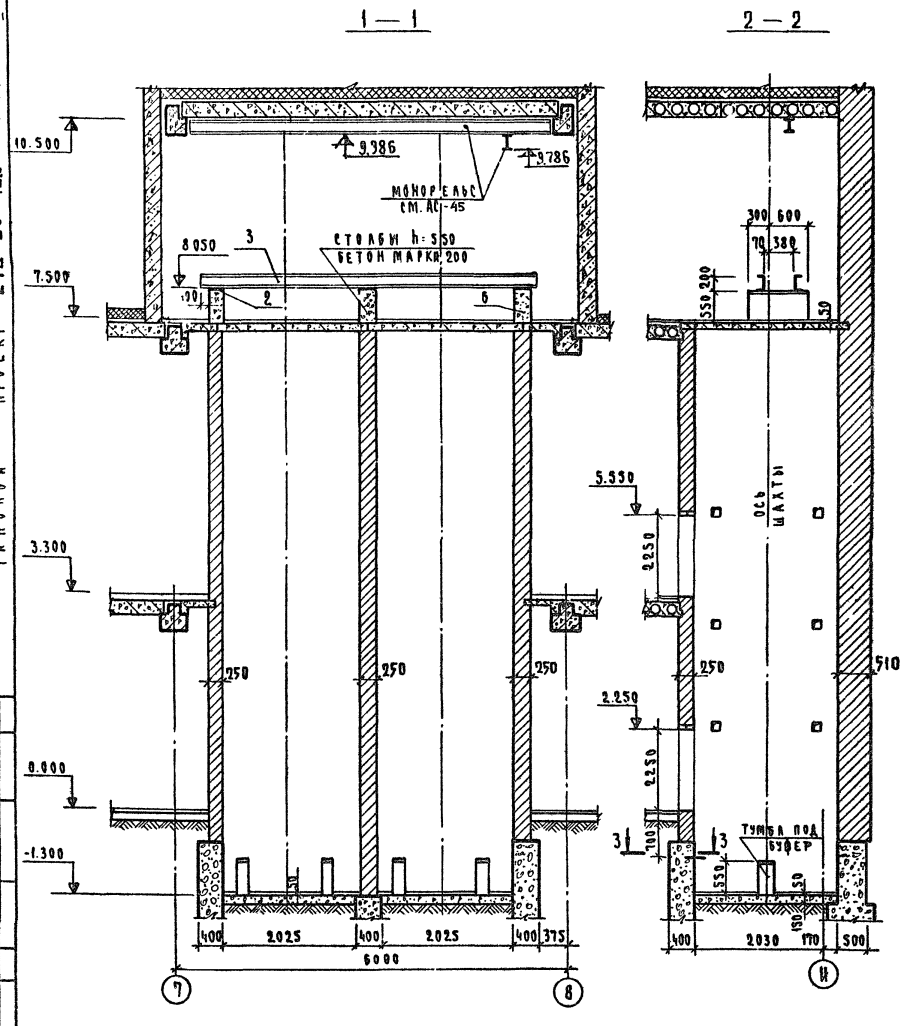

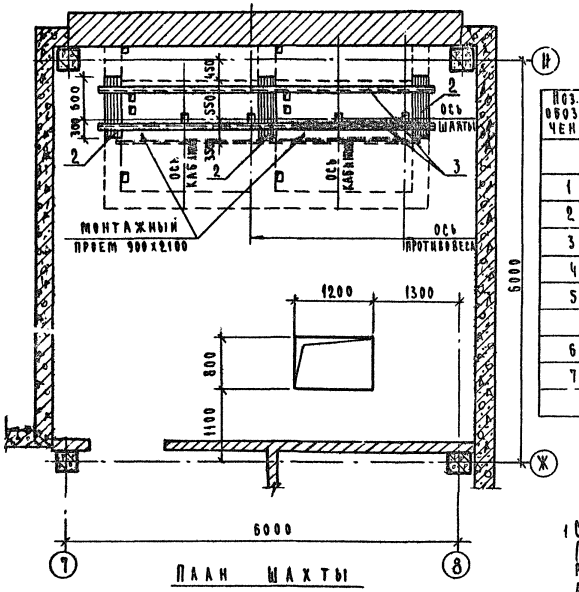

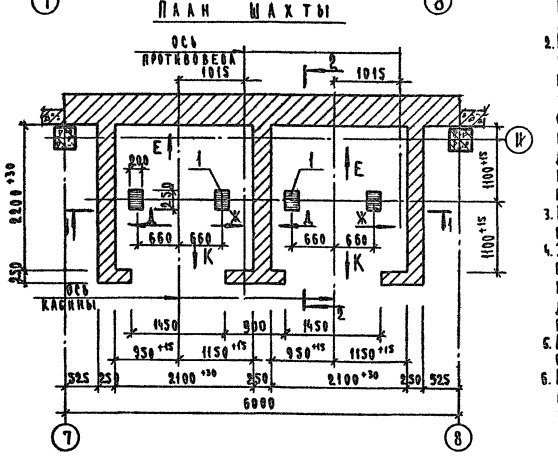

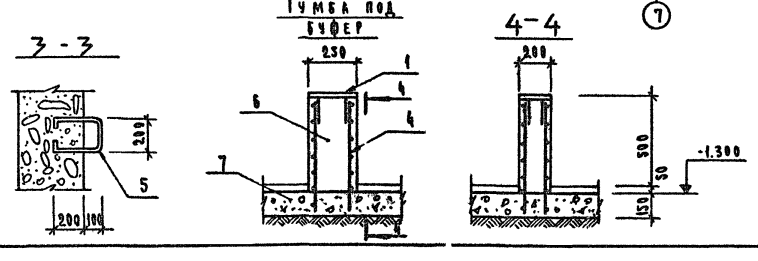

Перечень элементов

Поз. обозначение	Наименование	Кол.	Масса ед. кг	Примечание
	Сборочные единицы и детали			
1	М14	4	3.67	
2	М13	3	12.73	
3	С20 ℓ=5150	2	94.76	
4	Сетка 100/100/7/7, м²	2.5	15.10	
5	ф14 А I, ℓ=900	1	1.09	
	Материалы			
6	Бетон марки 200, м³	0.45		
7	Бетон марки 100, м³	1.32		
	Дерев. брусья 60×130, м³	0.24		

Примечания.

1. Строительная часть лифта (лифт грузовой Q=500 кг АТ-4.39-66) разработана на основании альбома Ат-5.00-71.
2. Кладку стен шахты лифта выполнять из полнотелого кирпича марки 75 на растворе марки 50 с расшивкой швов, отклонение стен шахты от вертикальной плоскости не должны превышать 15 мм, допустимая разность диагоналей шахты в плане не более 25 мм.
3. Крепление направляющих и дверей шахты производить дюбелями.
4. Заливку чистого пола на 50 мм в машинном помещении и приямке производить после установки оборудования и прокладки электропроводки.
5. Развертку стен шахты по стрелкам Д; Е; Ж; К см. лист АС-57
6. Машинное отделение грузовых лифтов АТ-4.39-66 согласовано с ЦПКБ по лифтам в/о „Союзлифтмаш" №С-488/79 29/XI-79 г..

Рук. маст.	Биксон		1979	272-20-120 Р1.1-1
Гл. инж. м.	Самовер		Столовая на 550 мест, работающая на сырье	
Гл.	Ребров			
Гип	Марковкин		Стадия	Лист / Листов
Рук. гр. инж.	Карпачева		Р	АС-56
Провер.	Марковкин		Лифт Q = 500 кг	ЦНИИЭП торгово-бытовых зданий и туристских комплексов г. Москва
Разраб.	Лабудин			

Нормоконтроль: Согласовано: Инв. № подл. | Рук. гр. | Колесникова | Гл. инж. пр. | Проскурина

Типовой проект 272-20-120 Альбом I

1 — 1

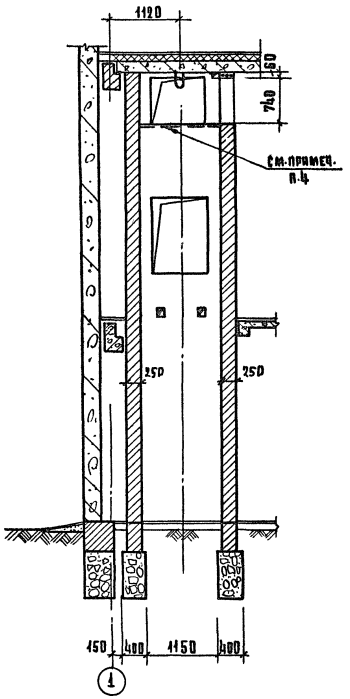

2 — 2

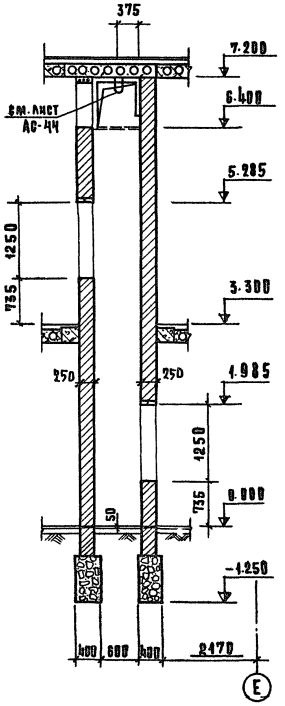

Развертки стен шахт по стрелкам

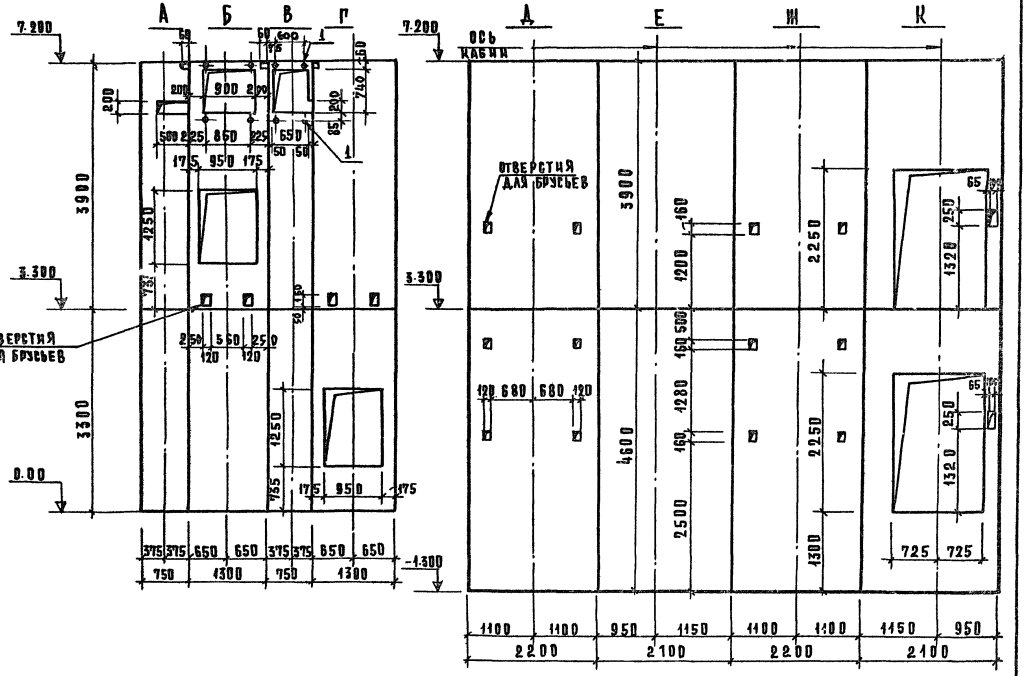

План шахты

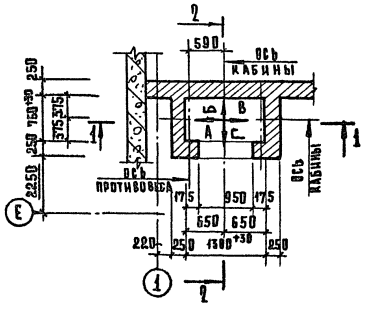

Перечень элементов

Поз. обозначение	Наименование	Кол.	Масса ед., кг	Примечание
1	Тр. 39×2,8; ℓ = 250	8	0,68	
2	Дерев. брус 60×100; м³	0,02		

Примечания

1. Строительная часть лифта (лифт грузовой Q = 100 кг АТ-4.71-66) разработана на основании альбома АТ-5.00-71
2. Кладку стен шахты выполнять из полнотелого кирпича марки 75 на растворе марки 50 с расшивкой швов, отклонение от вертикальной плоскости не должно превышать 15, допустимая разность диагоналей шахты в плане не более 25.
3. Крепление направляющих и дверей производить дюбелями.
4. Пол блочного помещения и подлебедочная рама входят в комплект поставки оборудования лифта.
5. Развертка стен шахты по стрелкам Д, Е, Ж, К дана для лифта Q = 500 кг см. лист АС-56

			1979	272-20-120 Р1.1-1
			Столовая на 550 мест, работающая на сырье	
Рук. маст.	Биксон			
Гл. инж. мас.	Самовер			
Гап	Ребров			
Гип	Марковкин			
Рук. гр. инж.	Карпачева			
Провер.	Марковкин			
Разраб.	Лабудин			

Стадия	Лист	Листов
Р	АС-57	

Лифт Q = 100 кг. Развертки стен шахт

ЦНИИЭП торгово-бытовых зданий и туристских комплексов г. Москва

Согласовано: Гл. инж. пр. Проскурина

Нормоконтроль: Руч. гр. Колесникова

Инв. № подл.

16560-01

Альбом I

272-20-120

Типовой проект

План покрытия

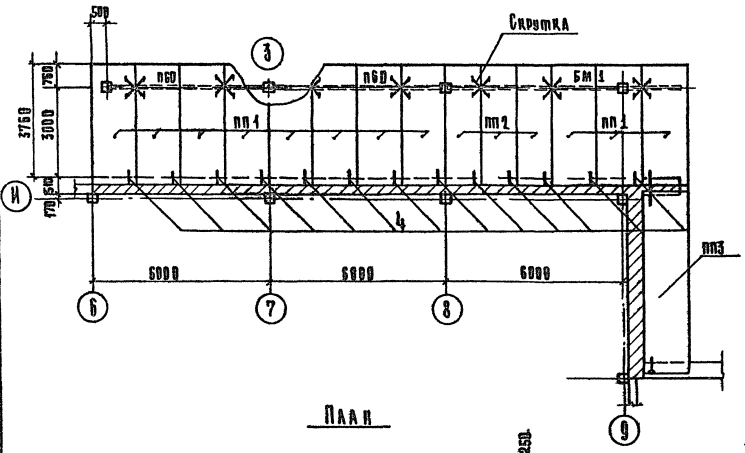

План

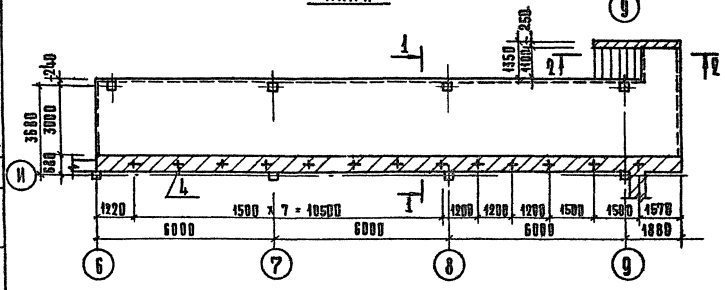

1-1

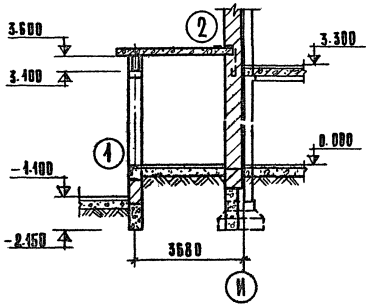

2-2

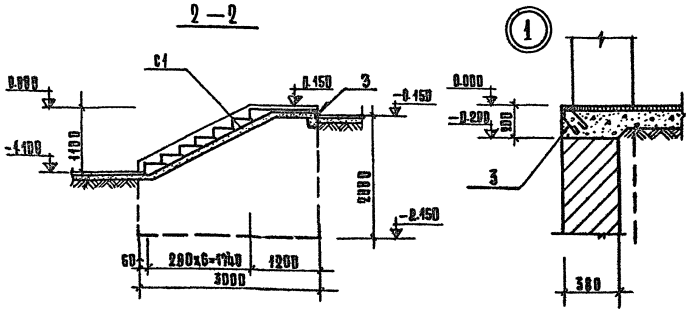

3-3

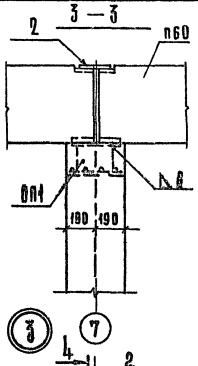

4-4

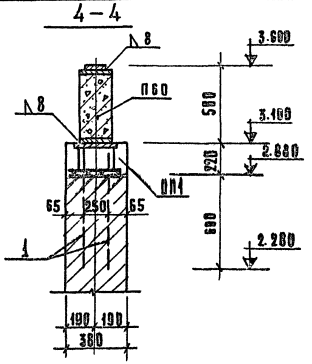

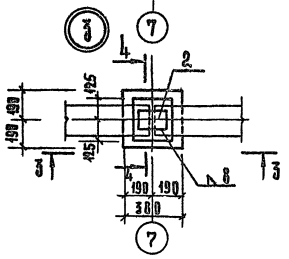

2

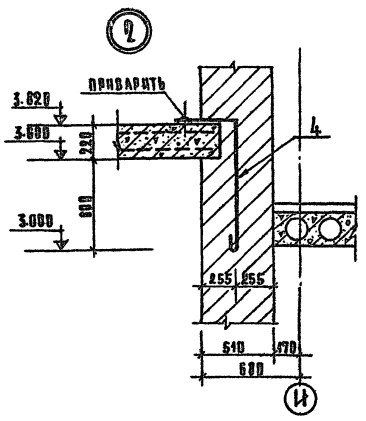

Примечания:

1. Анкера поз. 3,4 заложить одновременно с кладкой стен.
2. Проемы, плиты покрытия укладывать на свежеуложенный цементный раствор.
3. Армирование БМ-1 см. лист АС-46.

Поз. обозначение	Обозначение	Наименование	Кол.	Масса ед.,т	Примечание
		Изделия бетонные и ж.б.			
		Плиты покрытия			
ПП 1	Серия 1.141-1 вып. 8	ПС59-15	11	1.83	
ПП 2	то же	ПС39-12	3	1.38	
ПП 3	Серия 1.141-1 вып.1	ПС63-15	1	2.94	
ПБ0	ИИ-03-02 лл.108 л10	ПБ0	2	1.50	
С1	Серия 1.155-1 вып 1	ЛС 11-17	7	0.11	
		Изделия монолитные			
БМ1	АС-46	БМ1	1		
ОП1	то же	ОП1	4		
		Изделия стальные			
1		ф10АII; ГОСТ 5781-75; ℓ=800	8		
2		-8х150 ГОСТ 103-76; ℓ=180	2		
3	АА-III Р9.8-1 Д.12 А-1	М12	8		
4	АА-III Р9.1-1 Д.31 А-1	А1	13		

Гип	Быкеев	1979	272-20-120 Р1.1-1
Рук.маст.	Быкеев	Столовая на 550 мест, работающая на сырье	
Рук.гр.	Бамбер		Стадия: Р; Лист: 1; Листов: АС-58
Рам	Федров		
Рук	Марковкин		
Контр.	Карпачева	Разгрузочная площадка	ЦНИИЭП торгово-бытовых зданий и туристских комплексов г. Москва
Провер.	Марковкин		
Разраб.	Грожина		

Инв. № подл. | Подпись и дата | Взам. инв. №

Согласовано: Госстрой СССР, Госкомитет по гражданскому строительству и архитектуре при Госстрое СССР

Нормоконтроль: Кононенкова

Типовой проект 272-20-120. Альбом I

План подвесной вентрешетки

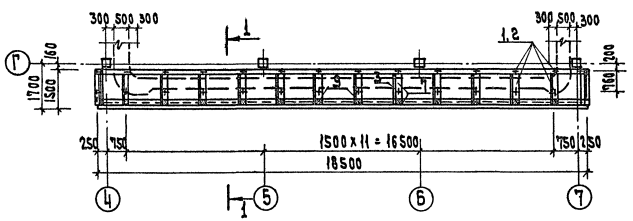

1 - 1

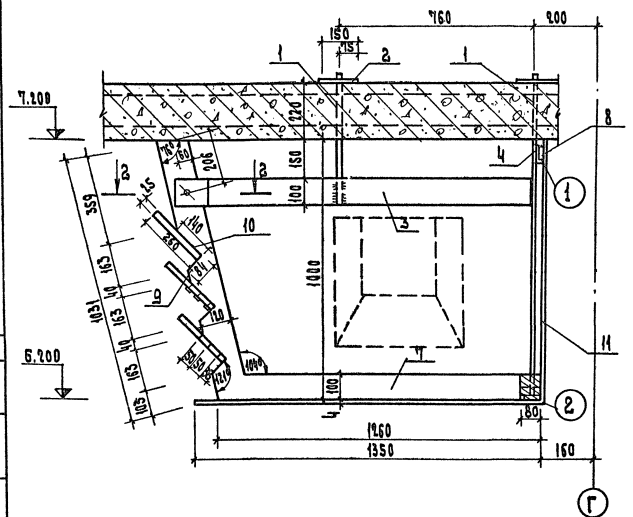

2 - 2

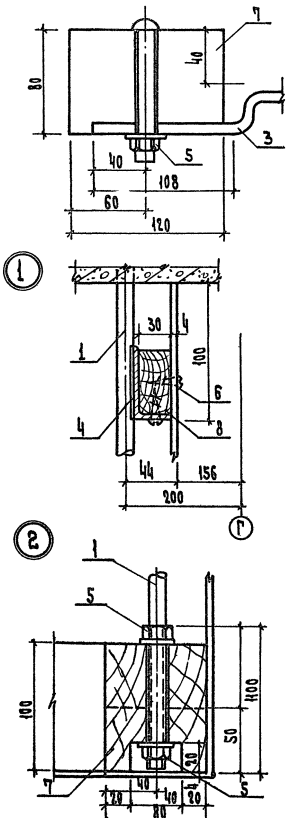

Поз. обозначение	Обозначения	Наименование	Кол.	Масса ед, кг	Примечания
1		ф12 АI; ГОСТ 5781-75; l=550	28		
2		То же l=150	28		
3		-8x100; ГОСТ 103-76; l=1440	14		
4		L50x32x4; ГОСТ 8510-72; l=18500	1	46.07	
5		Гайка М12; ГОСТ 5927-70*			
		Шайба 12; ГОСТ 11371-78	143	42	
6		Шуруп Д6x70; ГОСТ 1144-70			
		Древесина хвойная			
		ГОСТ 8486-66			
7		Брусок 80 x 100, м³	0,35		
8		Брусок 30 x 50, м³	0,06		
9		Брусок 120 x 80, м³	0.11		
10		Доска 250 x 25, м³			
11		ДВП S-4 ГОСТ 4598-74, м³			

Примечания:

1. Вентиляционная решетка изготавливается из сосновой древесины брусья „7", доски „10" и древесно-волокнистая плита „11" покрываются нитроэмалью белого цвета.
2. Деревянные решетки антипирировать и антисептировать.
3. Вентрешетки расположены на листе АС-17.

			1979	272-20-120	Р1. 1-1
			Столовая на 550 мест, работающая на сырье		
Рук. маст.	Биксон				
Л. инж. м.	Самодер			Стадия	Лист	Листов
Г.А.П.	Ребров			Р	АС-59	
Г.И.П.	Марковкин				
Рук. гр. арх.	Кучина		Подвесная вентиляционная решетка	Цниэп торгово-бытовых зданий и туристских комплексов	
Провер.	Зинорова				
Разраб.	Шакирова				

Нормоконтроль:

Инв. № подл. | Подп. | Дата | Взам. инв. №

Альбом I

Типовой проект 272-20-120

МЕСТА ПРИВАРКИ КРЕПЕЖНЫХ СТЕРЖНЕЙ

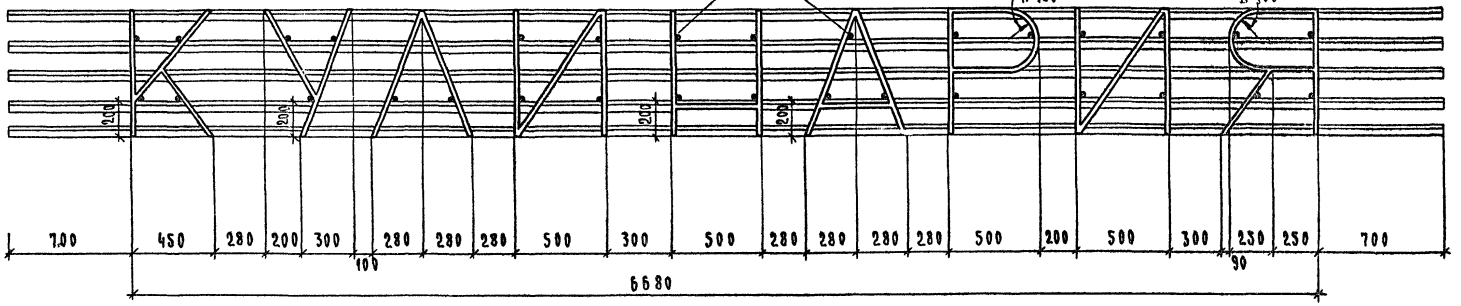

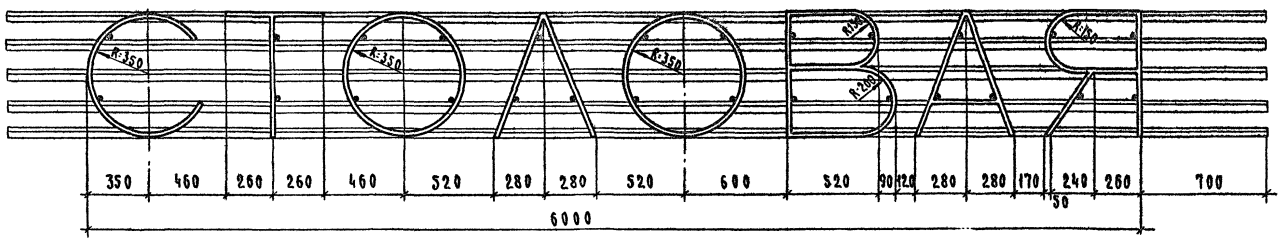

Габаритная схема рекламного щита

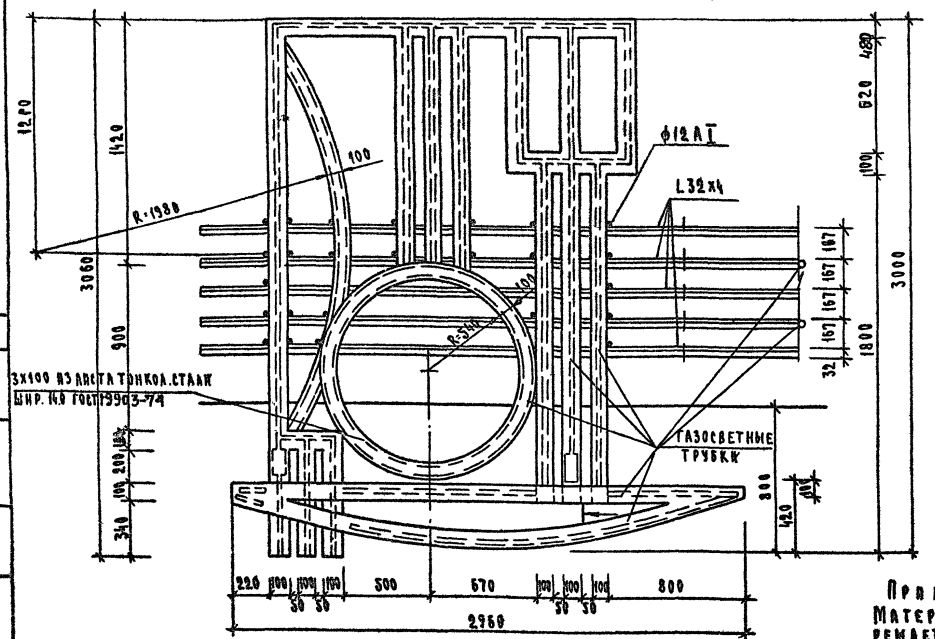

Примечание:
Материал и конструкции рекламы решает организация, привязывающая проект.

Фасад

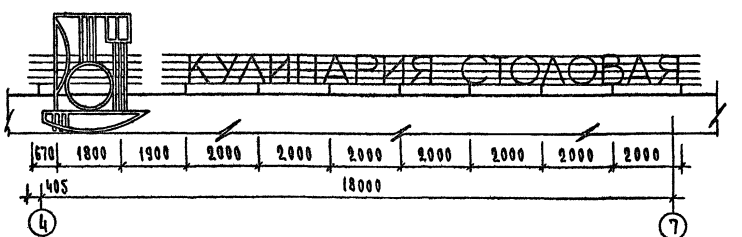

План

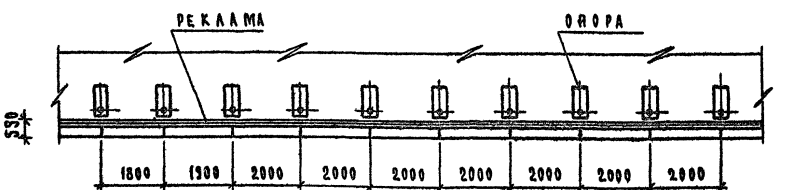

				1979	272-20-120	Р 1.1-1
				Столовая на 550 мест, работающая на сырье		
Рук. маст.	Биксон				Стадия	Лист	Листов
Гл. инж. пр.	Самовер				Р	АС-60	
ГАП	Ребров				ЦНИИЭП торгово-бытовых зданий и туристских комплексов г. Москва		
ГАП	Морковкин			Реклама			
Рук. гр. арх.	Колесникова						
Проверил	Зиморова						
Разработ.	Отделенова						

Инв. № подл. | Подп. и дата | Взам. инв. №

Норм. контроль: Колесникова

Типовой проект 272-20-120 Альбом I

СОГЛАСОВАНО:
ГИПмастерской Дубкина

КОПИРОВАЛ:
ГИПмастерской Колесникова

ИНВ.№ ПОДЛ. | ВЗАМ.ИНВ.№ | ПОДПИСЬ И ДАТА

Монтажная схема рам для крепления вентиляционных отсосов 2 этажа

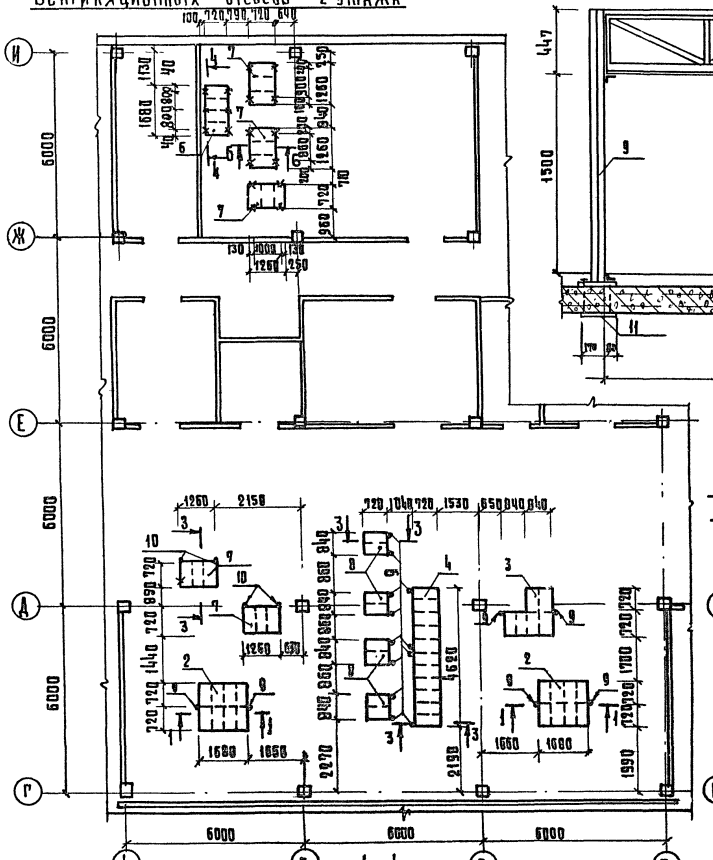

Монтажная схема рам для крепления вентиляционных отсосов 1 этажа

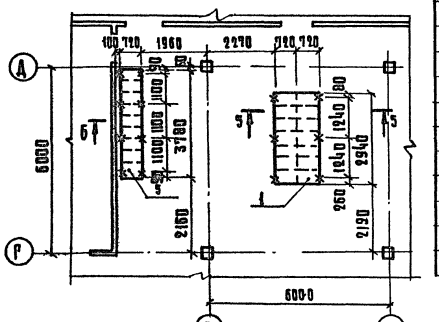

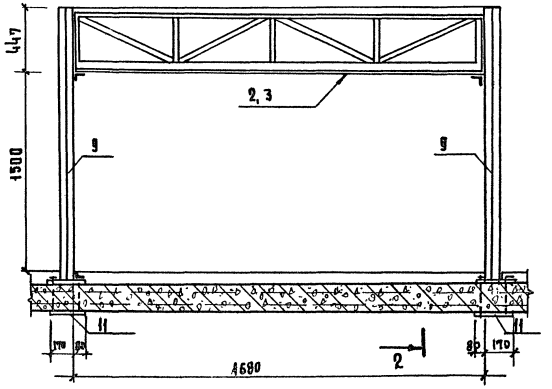

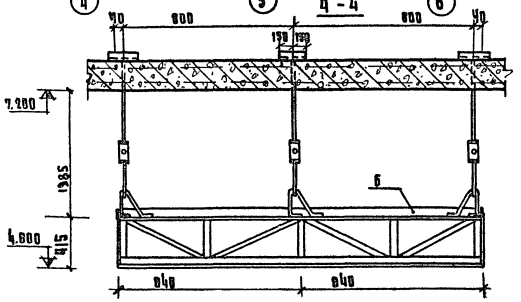

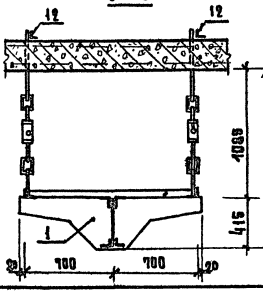

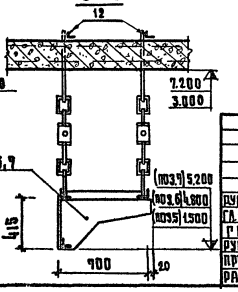

Поз. обозначение	Обозначение	Наименование	Кол.	Масса ед. кг.	Примечание
		Сборочные единицы и детали			
1	лист АС-63	Рама крепления Р1	1	101.80	
2	то же	то же Р2	2	71.75	
3	"	" Р3	1	68.30	
4	лист АС-64	" Р4	1	76.73	
5	то же	" Р5	1	65.54	
6	"	" Р6	1	36.30	
7	"	" Р7	5	35.34	
8	"	" Р8	4	22.60	
9	лист АС-63	стойка СТ-1	18	40.78	
10	то же	то же СТ-2	4	47.70	
11	"	Монтажная деталь МД-1	22	5,95	
12		L 63×6, ГОСТ 8509-72 L=300	30	1.72	
13		Тавр ⊤	30		

Примечания:

1. Вентиляционные отсосы условно не показаны
2. Расстановку оборудования см. технологические чертежи лист 2Т-2, 2Т-4.
3. Отверстия для установки анкеров сверлить по месту, не нарушая ребра и арматуру плит
4. Сварку выполнять электродами типа Э42

				1979	272-20-120	Р	1-1
				Столовая на 550 мест работающая на сырье			
						Стадия	Лист	Листов
Нач.маст.	Бикеон					Р	АС-61	
Гл.инж.м.	Самовер							
Гип	Марковкин							
Рук.группы	Карпачева			Монтажные схемы рам вентиляционных отсосов		ЦНИИЭП торгово-бытовых зданий и туристских комплексов г. Москва	
Провер.	Марковкин						
Разраб.	Крепиш						

Типовой проект 272-20-120 Альбом I

Инв.№ подл. | Взам.инв.№ | Подпись и дата | Инв.№ дубл.

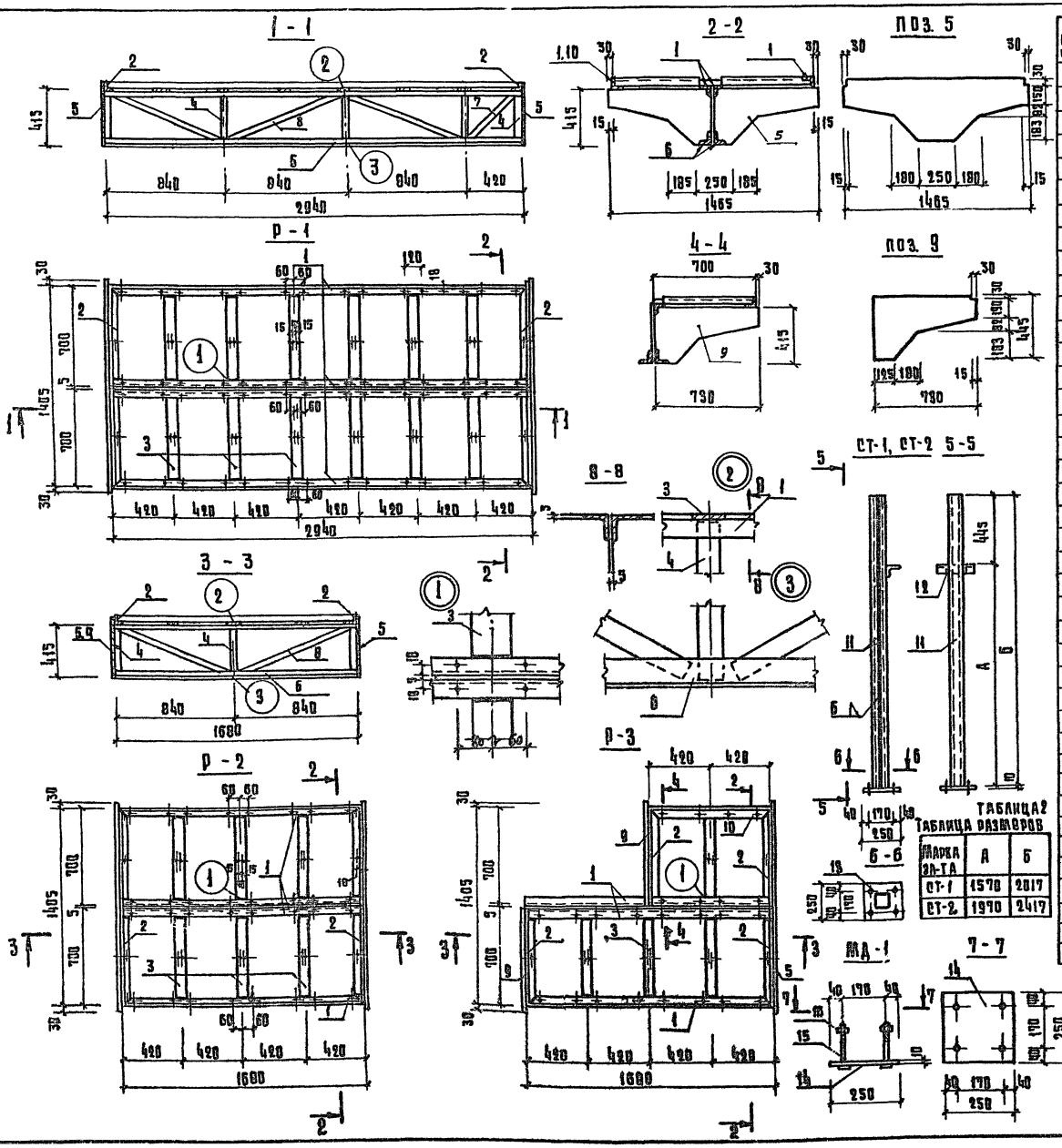

Таблица 1

Поз. обозначение	Обозначение	Наименование	Кол	Масса ед.т.	Примечание
		Сборочные единицы и детали			
		Рама Р1		101.80	
1	ГОСТ 8509-72	L 32×3, ℓ=2940	4	4.30	
2	То же	L 32×3, ℓ= 700	4	1.02	
3	ГОСТ 103-76	-3×70, ℓ= 635	12	1.04	
4	То же	-5×40, ℓ= 400	5	0.63	
5	ГОСТ 19903-74	-3×445, ℓ=1465	2	15.4	
6	ГОСТ 8510-72	L 75×50×5, ℓ=2940	2	14.0	
7	ГОСТ 103-76	-5×40, ℓ= 580	1	0.91	
8	То же	-5×40, ℓ= 900	3	1.42	
		Рама Р2		71.75	
1	ГОСТ 8509-2	L 32×3, ℓ=1680	4	2.45	
2	То же	То же, ℓ= 700	4	1.02	
3	ГОСТ 103-76	-3×70, ℓ= 635	6	1.04	
4	То же	-5×40, ℓ= 400	3	0.63	
5	ГОСТ 19903-74	3×445, ℓ=1465	2	15.4	
6	ГОСТ 8510-72	L 75×50×5, ℓ=1680	2	8.05	
8	ГОСТ 103-76	-5×40, ℓ= 900	2	1.42	
		Рама Р3		68.30	
1	ГОСТ 8509-72	L 32×3, ℓ=1680	3	2.45	
2	То же	То же, ℓ= 700	4	1.02	
3	ГОСТ 103-76	-3×70, ℓ= 635	4	1.04	
4	То же	-5×40, ℓ= 400	3	0.63	
5	ГОСТ 19903-74	-3×445, ℓ=1465	1	15.4	
6	ГОСТ 8510-72	L 75×50×5, ℓ=1680	2	8.05	
8	ГОСТ 103-76	-5×40, ℓ= 900	2	1.42	
9	ГОСТ 19903-74	-3×445, ℓ= 730	2	7.62	
10	ГОСТ 8509-72	L 32×3, ℓ= 840	1	1.23	
		Стойка СТ-1		40.90	
11	ГОСТ 8240-72	С 10, ℓ=2019	2	17.50	
12	ГОСТ 8510-72	L 75×50×5 ℓ=150	1	0.78	
13	ГОСТ 19903-74	-10×250, ℓ= 250	1	4.91	
		Стойка СТ-2		47.70	
11	ГОСТ 8240-72	С 10, ℓ=2417	2	21.0	
12	ГОСТ 8510-72	L 75×50×5, ℓ=150	1	0.78	
13	ГОСТ 19903-74	-10×250, ℓ=250	1	4.91	
		Монтажная деталь МД-1		5.95	
14	ГОСТ 19903-74	-10×250, ℓ=250	1	4.91	
15	ГОСТ 5781-75	Анкерный болт М12×280	4	0.25	
16	ГОСТ 5915-70	Гайка М12	4	0.01	

Таблица 2

Таблица размеров

Марка эл-та	А	Б
СТ-1	1578	2017
СТ-2	1970	2417

Рук. маст.	Быков		
Гл.инж. м.	Самовер		
ГИП	Марковский		
Рук.группы	Карпачева		
Проверил	Марковский		
Разработ.	Крепкий		

1979 | 272-20-120 | Р 1.1-1

Столовая на 550 мест, работающая на сырье

Стадия	Лист	Листов
Р	АС-62	

Рамы вент. отсеков Р1÷Р3.

ЦНИИЭП торгово-бытовых зданий и туристских комплексов г. Москва

16580-01

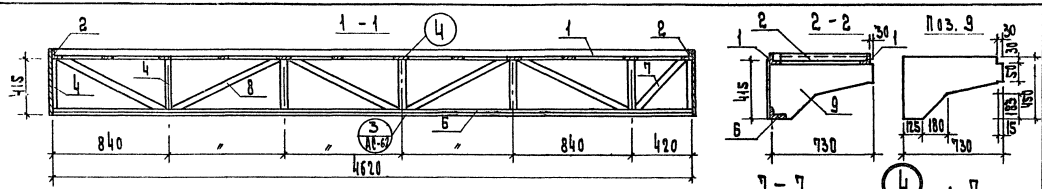

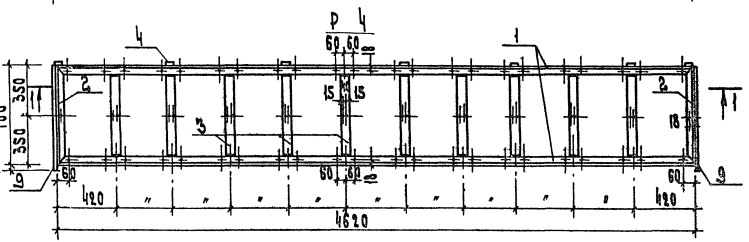

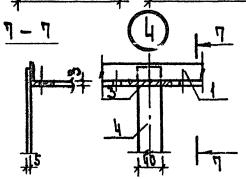

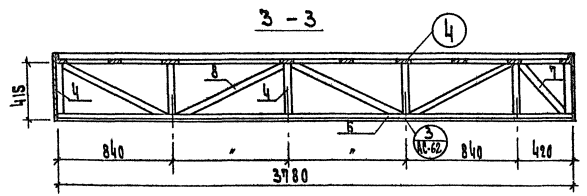

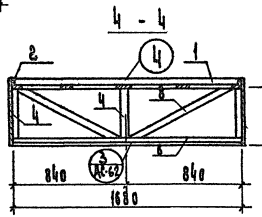

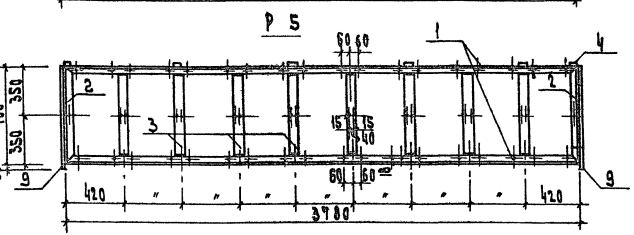

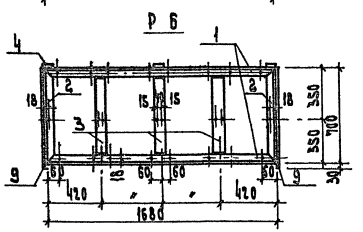

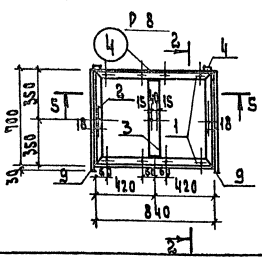

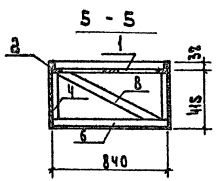

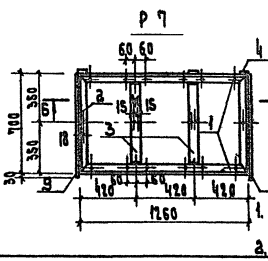

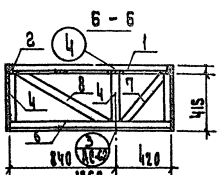

Примечания:
1. Соединения выполнять электродуговой сваркой. Катет шва 5 электроды Э42.
2. Все отверстия ф 7 мм.

Поз. обозначение	Обозначение	Наименование	Кол.	Масса ед. кг	Примечание
		Сборочные единицы			
		РАМА Р 4		176,73	
1	ГОСТ 8509-72	L 32х3, ℓ=4620	2	6.94	
2	То же	То же, ℓ=700	2	1.02	
3	ГОСТ 103-76	-3х70, ℓ=635	10	1.04	
4	То же	-5х40, ℓ=430	7	0.68	
6	ГОСТ 8510-72	L 75х50х5, ℓ=4620	1	22.6	
7	ГОСТ 103-76	-5х40, ℓ=610	1	0.96	
8	То же	То же, ℓ=920	5	1.45	
9	ГОСТ 19903-74	-3х445, ℓ=930	2	7.62	
		РАМА Р 5		65.54	
1	ГОСТ 8509-72	L 32х3, ℓ=3780	2	5.50	
2	То же	То же, ℓ=700	2	1.02	
3	ГОСТ 103-76	-3х70, ℓ=635	8	1.04	
4	То же	-5х40, ℓ=430	6	0.68	
6	ГОСТ 8510-72	L 75х50х5, ℓ=3780	1	18.1	
7	ГОСТ 103-76	-5х40, ℓ=610	1	0.96	
8	То же	То же, ℓ=920	4	1.45	
9	ГОСТ 19903-74	-3х445, ℓ=930	2	7.62	
		РАМА Р 6		36.30	
1	ГОСТ 8509-72	L 32х3, ℓ=1680	2	2.45	
2	То же	То же, ℓ=700	2	1.02	
3	ГОСТ 103-76	-3х70, ℓ=635	3	1.04	
4	То же	-5х40, ℓ=430	3	0.68	
6	ГОСТ 8510-72	L 75х50х5, ℓ=1680	1	8.05	
8	ГОСТ 103-76	-5х40, ℓ=920	2	1.45	
9	ГОСТ 19903-74	-3х445, ℓ=930	2	7.62	
		РАМА Р 7		35.34	
1	ГОСТ 8509-72	L 32х3, ℓ=1260	2	1.84	
2	То же	То же, ℓ=700	2	1.02	
3	ГОСТ 103-76	-3х70, ℓ=635	3	1.04	
4	То же	-5х40, ℓ=430	2	0.68	
6	ГОСТ 8510-72	L 75х50х5, ℓ=1260	1	6.04	
7	ГОСТ 103-76	-5х40, ℓ=610	1	0.96	
8	То же	То же, ℓ=920	2	1.45	
9	ГОСТ 19903-74	-3х445, ℓ=930	2	7.62	
		РАМА Р 8		27.60	
1	ГОСТ 8509-72	L 32х3, ℓ=840	2	1.23	
2	То же	То же, ℓ=700	2	1.02	
3	ГОСТ 103-76	-3х70, ℓ=635	1	1.04	
4	То же	-5х40, ℓ=430	2	0.68	
6	ГОСТ 8510-72	L 75х50х5, ℓ=840	1	4.00	
8	ГОСТ 103-76	-5х40, ℓ=920	1	1.45	
9	ГОСТ 19903-74	-3х445, ℓ=930	2	7.62	

		1979	272-20-120	Р 1.1-1
		Столовая на 550 мест, работающая на сырье.		
Рук. маст.	Быкова		Стадия	Лист
Гл. инж. м.	Ламберг		Р	4
ГИП	Харьковский		Альбом АС-63	
Рук. гр. инж.	Харлачева	Рамы вентиляционных отсеков Р4 ÷ Р8	ЦНИИЭП торгово-бытовых зданий и туристских комплексов г. Москва	
Разработал	Харьковский			
Разработал	Кравцова			

Согласовано: Главное управление капитального строительства

Нормоконтроль: Рук. гр. Харлачева

Инв. № подл. | Подпись и дата | Взам. инв. №

Типовой проект 272-20-120 Альбом I

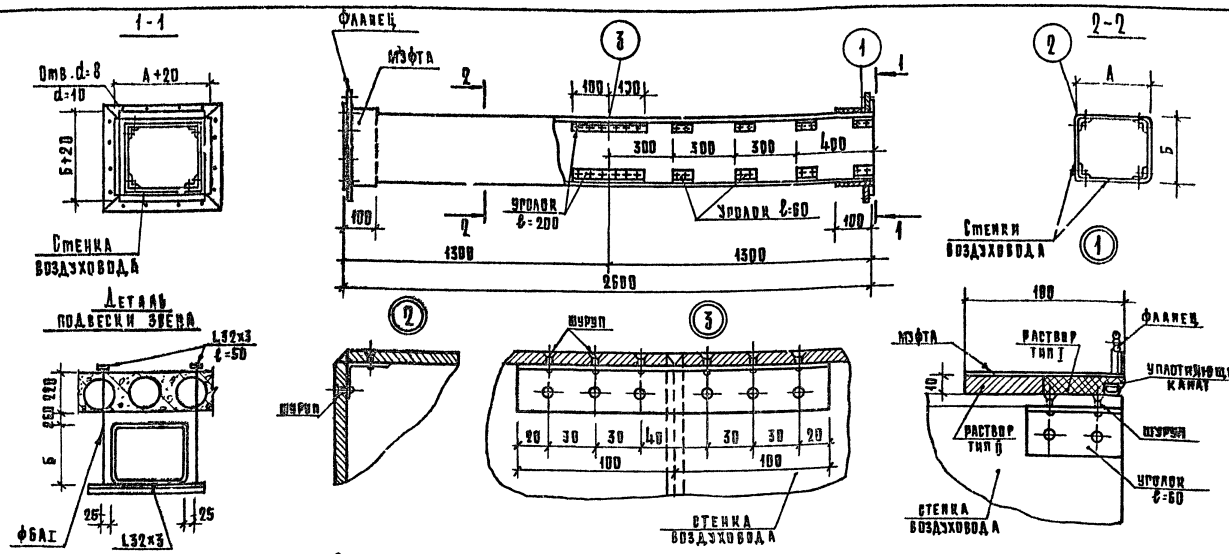

Примечания

1. В качестве материала стенок принят асбестоцементный лист 8÷10мм. Раскрой листа на части осуществляется гильотинными ножницами.
2. Монтаж асбестоцементных воздуховодов разрешается вести только специализированным организациям. Смонтированные воздуховоды подвергаются испытанию на плотность в соответствии со СНиП II-33-75
3. Перед установкой муфты с внутренней и воздуховод с наружной стороны окаймляются тканью на водонепроницаемом клее. Закрепление муфты на воздуховоде производится путем уплотнения зазора между муфтой и воздуховодом пеньковым канатом, смоченным казеиновым клеем и асбестоцементным раствором с добавлением в него казеинового клея /тип I/, с последующим заполнением зазора асбестоцементным раствором более густой консистенции, замешанном на расширяющемся цементе с добавлением казеинового клея /тип II/.
4. Муфты и фланец предварительно перед установкой на воздуховод, окрашиваются масляной краской.
5. Шов /см. деталь 3/ промазать мастикой из асбестоцементного раствора с добавлением казеинового клея густой консистенции с последующей прокладкой 2 слоями ткани.
6. Каждое звено воздуховода перед отправкой на строительную площадку должно испытываться на плотность.
7. В чертеже дана максимальная длина звена, которая при необходимости может быть изменена.
8. При подвеске воздуховода звено должно опираться в двух точках таким образом, чтобы опоры располагались по обе стороны шва /см. узел 3/ желательно на равных расстояниях от него и от фланцевого соединения
9. После окончания монтажа воздуховоды штукатурить по сетке толщиной 20.

Выборка материалов на звено воздуховода

Сечение воздуховода мм А	Б	Сборочные единицы и детали: Стенка воздуховода — Сечение мм	кол.	Масса кг	Муфта шт.2 — кол.	Масса кг	Фланец шт.2 — Данная полосы мм	кол.	Масса кг	Уголок ℓ=60 — кол.	Масса кг	Уголок ℓ=200 — кол.	Масса кг	Шурупы — кол.	Масса кг	Уплотняющий канат d=12 — кол.	Масса кг	Уплотняющий раствор — Объем Тип I м³	Тип II м³	Масса кг	Фланцевое соединение-2 — Болты — Сечение нис	кол.	Вес кг	Резина — Данна мм	Вес кг	Масса звена, кг
200	100	8×184 8×84	4 4	17.08 8.54	2	1.96	272 172	4 4	0.85 0.61	118	32	0.73	118	4	0.30	3×16	176	0.1	650	2	0.04	0.00006	0.00075	2.70	М6×20	8	0.001	1000	0.10	32.11
200	150	8×184 8×134	4 4	17.08 12.12	2	1.96	272 222	4 4	0.85 0.73	118	32	0.73	118	4	0.30	3×16	176	0.1	750	2	0.04	0.00006	0.00078	2.74	М6×20	8	0.001	1000	0.10	35.95
200	200	8×184	8	34.16	2	1.96	272	8	1.71	118	32	0.73	118	4	0.30	3×16	176	0.1	850	2	0.05	0.00007	0.00094	3.02	М6×20	8	0.001	1000	0.11	44.25
250	200	8×234 8×184	4 4	24.36 17.08	2	1.96	322 272	4 4	1.01 0.85	118	32	0.73	118	4	0.30	3×16	176	0.1	950	2	0.05	0.00075	0.00094	3.38	М6×20	8	0.001	1180	0.12	46.28
150	150	8×134	8	24.24	2	1.96	232	8	1.48	118	32	0.73	118	4	0.30	3×16	176	0.1	650	2	0.04	0.0006	0.00075	2.70	М6×20	8	0.001	1000	0.10	30.84
400	200	10×380 10×180	4 4	34.08 16.56	2	1.96	472 272	4 4	1.48 0.85	174	32	0.85	174	4	0.35	4×16	176	0.18	1250	2	0.07	0.0009	0.00126	4.46	М6×20	12	0.002	1480	0.14	61.31
400	250	10×380 10×230	4 4	33.50 20.33	2	1.96	472 322	4 4	1.89 1.29	174	32	0.85	174	4	0.35	4×16	176	0.18	1350	2	0.08	0.0009	0.00144	4.94	М6×20	12	0.002	1580	0.15	68.72
400	400	10×380	8	69.76	2	1.96	472	8	2.96	174	32	0.85	174	4	0.35	4×16	176	0.18	1650	2	0.09	0.00114	0.00164	5.90	М6×20	16	0.002	1880	0.18	82.49
300	150	10×280 10×130	4 4	25.64 12.32	2	1.96	372 222	4 4	1.27 0.95	174	32	0.85	174	4	0.35	4×16	176	0.18	1150	2	0.07	0.00107	0.00153	4.82	М6×20	14	0.002	1380	0.15	48.00
500	400	10×480 10×330	4 4	44.16 31.86	2	2.49	572 472	4	1.80 4.48	214	32	1.44	214	4	0.60	4×16	176	0.18	1850	2	0.10	0.00147	0.00184	6.62	М8×25	18	0.004	2080	0.20	93.95
600	500	10×730 10×480	4 4	71.92 44.16	2	3.54	872 572	4 4	2.74 1.80	214	32	1.44	214	4	0.60	4×16	176	0.18	2650	2	0.15	0.00217	0.00254	9.50	М8×25	26	0.006	2680	0.28	136.32
800	400	10×780 10×380	4 4	74.92 34.88	2	3.28	872 472	4 4	2.74 1.48	214	32	1.44	214	4	0.60	4×16	176	0.18	2450	2	0.13	0.00195	0.00264	8.78	М8×25	24	0.006	2680	0.26	125.70
300	200	10×330 10×180	4 4	25.64 16.56	2	1.43	372 272	4 4	1.17 0.85	174	32	0.85	174	4	0.35	4×16	176	0.18	1050	2	0.06	0.00097	0.00133	4.82	М6×20	12	0.002	1380	0.15	51.84
400	300	10×380 10×280	4 4	34.88 25.64	2	1.96	472 372	4 4	1.48 1.17	174	32	0.85	174	4	0.35	4×16	176	0.18	1450	2	0.08	0.00135	0.00184	5.54	М6×20	14	0.002	1680	0.16	72.29
600	400	10×580 10×380	4 4	53.40 34.88	2	2.75	672 472	4 4	2.12 1.48	214	32	1.44	214	4	0.60	4×16	176	0.18	2050	2	0.11	0.00217	0.00238	7.92	М8×25	26	0.006	2280	0.22	108.16
1000	400	10×980 10×380	4 4	88.32 34.88	2	3.96	1072 472	4 4	3.44 1.48	214	32	1.44	214	4	0.60	4×16	176	0.18	2850	2	0.17	0.00265	0.00308	11.08	М8×25	28	0.006	3080	0.30	145.56
150	100	8×134 8×84	4 4	17.08 8.54	2	0.67	222 172	4 4	0.73 0.61	118	32	0.73	118	4	0.30	3×16	176	0.1	550	2	0.03	0.0005	0.00065	2.70	М6×20	8	0.001	1000	0.10	31.59

Рук. маст.	Бикеон			1979	272-20-120	Р 1.1-1	
Гл. инж. проекта	Самобер			Столовая на 550 мест работающая на сырье			
ГИП	Мартовкин				Стадия	Лист	Листов
Рук. группы	Карпачева				Р	АС-64	
Провер.	Карпачева			Конструкция воздуховодов	ЦНИИЭП торгово-складских зданий и туристских комплексов г. Москва		
Разраб.	Лабзина						

Согласовано: Гл. инж. ОВ Дорофеева

Инв. № подл. | Подп. и дата | Взам. инв. №

16560-01

Типовой проект 272-20-120 Альбом I

П1, П2, П3, П4

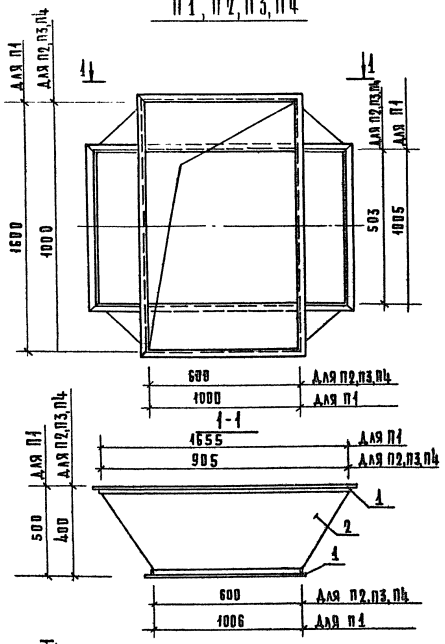

П2, П3, П4, У2

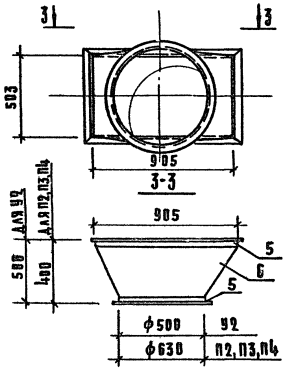

П1, П5, П6, П7, У1

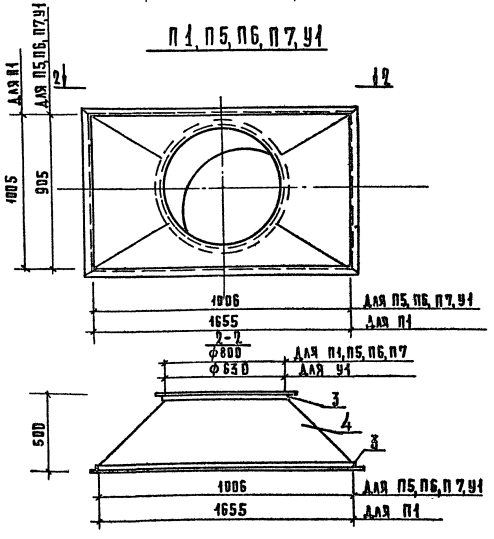

П5, П6, П7

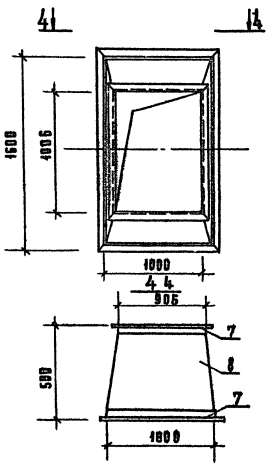

Поз. обозначение	Обозначение	Наименование	Кол.	Масса ед., кг	Примечание
		П1			
1		∠40х4; ГОСТ 8509-72; ℓ=18600	1	25,60	
2		Лист S=1,6 ГОСТ 19904-74; м²	3,18		
		П2, П3, П4			
1		∠40х4; ГОСТ 8509-72; ℓ=7000	1	16,80	
2		Лист S=1,6; ГОСТ 19904-74 м²	1,6		
		П1			
3		∠40х4; ГОСТ 8509-72; ℓ=7700	1		
4		Лист S=1,6; ГОСТ 19904-74, м²	2,3		
		П5, П6, П7,			
3		∠40х4; ГОСТ 8509-72; 6300	1		
4		Лист S=1,6 ГОСТ 19904-74, м²	1,9		
		У-1			
3		∠40х4; ГОСТ 8509-72; 5800			
4		Лист S=1,6; ГОСТ 19904-74, м²	1,75		
		П2, П3, П4			
5		∠40х4; ГОСТ 8509-72; 4800	1		
6		Лист S=1,6; ГОСТ 19904-74, м²	1,45		
		У2			
5		∠40х4; ГОСТ 8509-72; 4400	1		
6		Лист S=1,6; ГОСТ 19904-74, м²	1,3		
		П5, П6, П7			
7		∠40х4; ГОСТ 8509-72; 9000	1		
8		Лист S=1,6; ГОСТ 19904-74, м²	2,7		

Сварные швы по ГОСТ 19292-73; $k_ш = 2$

Рук. маст.	Бикеон		1979	272-20-120 Р 1.1-1	
Рук. маж-мас	Самовер		Столовая на 550 мест работающая на сырье		
ГАП	Ребров			Стадия	Лист	Листов
ГИП	Марковкин			Р	АС-65	
Рук. группы	Карпачева		Диффузоры	ЦНИИЭП торгово-бытовых зданий и комплексов г. Москва	
Провер.	Марковкин				
Разработал	Фирсова				

Инв. № подл. | Подп. и дата | Взам. инв. №

Гипрокоопторг: Сергальубано: Рук. 06 Дубинина

Альбом I

Типовой проект 272-20-120

Типовой проект

РЧ 1.1 Технология и механизация.

Технический проект утвержден Госгражданстроем Приказ № 204 от 17 ноября 1965г.

Рабочие чертежи откорректированы на основании задания Госгражданстроя от 31 января 1979г и введены в действие ЦНИИЭП торгово-бытовых зданий и туристских комплексов приказ № 27 от 14 марта 1980 г.

Ведомость чертежей

Лист	Наименование	стр.	Примечание
2Т-1	Заглавный лист	67	
2Т-2	План 1 этажа в осях А-Д. Расстановка и привязка технологического оборудования	68	
2Т-3	План 1 этажа в осях Д-И. Расстановка и привязка технологического оборудования	69	
2Т-4	План 2 этажа в осях Г-И. Расстановка и привязка технологического оборудования	70	
2Т-5	Спецификация технологического оборудования /начало/	71	
2Т-6	Спецификация технологического оборудования /окончание/	72	
2ТМ-1	Механизация погрузочно-разгрузочных работ и овощного цеха. План и разрезы	73	
2ТМ-2	Механизация погрузочно-разгрузочных работ и овощного цеха Фундаментные болты и коммуникации	74	

Привязка настоящего типового проекта выполнена в соответствии с действующими нормами и правилами (в том числе по взрыво-пожарной безопасности)

Гл. инженер проекта /Патрик/

Настоящий проект выполнен в соответствии с действующими нормами и правилами (в том числе по взрыво пожарной безопасности)

Гл. инженер проекта /Патрик/
Гл. инженер проекта /Проскурина/

Пояснительная записка

Технологическая часть

Типовой проект столовой на 550 зимних мест и 40 летних, работающей на сырье, скорректирован в соответствии с заданием Госгражданстроя от 31 января 1979 года.

В состав проекта входят следующие предприятия: диетстоловая на 100 мест с летней верандой на 40 мест, столовая на 450 и магазин „Кулинария" на 3 р.м. с кафетерием на 16 мест

Время работы торговых залов предприятия с 9 до 21 часа, производственная мощность 17000 блюд в сутки.

Ассортимент блюд принят в соответствии с действующим ассортиментным минимумом.

Столовая работает на сырье, при ней предусматривается кондитерский цех на 5000 изделий.

Столовая запроектирована в отдельно стоящем 2х этажном здании. Связь между этажами осуществляется по трем лестницам, одна из которых производственная, а две - для посетителей.

Для подачи продуктов с этажа на этаж предусматриваются два лифта грузопод'емностью по 500 кг каждый.

Для транспортировки пищевых отходов запроектирован 100кг лифт

Торговые залы столовой работают по методу самообслуживания.

В зале на 450 мест установлены 4 раздаточные линии. Две линии оборудованы прилавками ЛПС со свободным выбором блюд и их последующей оплатой.

Две другие линии служат для раздачи комплексных обедов и оборудованы конвейерными линиями ЛККО-2. Обеды оплачиваются предварительно через кассу, установленную в вестибюле на 1 этаже.

Все производственные помещения в соответствии с происходящими в них процессами оснащены современным технологическим модулированным оборудованием.

Тепловое оборудование - электрическое

Штат столовой - 225 человек

Максимальная смена - 135 человек

Столовая запроектирована в соответствии с действующими нормами проектирования предприятий общественного питания СНИП II-А 8-71 и нормами оснащения предприятий торгово-технологическим и холодильным оборудованием /приложение № 1 к приказу Министерства торговли СССР от 26 XI 1971 года № 187/

Механизация

Завоз сырья и продуктов производится автотранспортом универсальным и специализированным средней грузоподъемности. Разгрузка автотранспорта производится со стороны фасада по оси „И" на крытую разгрузочную платформу расположенную в уровне 1-ого этажа общим габаритом 32 × 18,0 метров и высотою от уровня земли 1.1 метра

Транспортировка грузов по камерам и кладовым производится грузовыми тележками типа ТГ-250, ТГ-125, а также колесными поддонами с водилом. Транспортировка отдельных партий грузов осуществляется грузовыми тележками с высоким подъемом грузовой платформы типа ТПП с последующей укладкой их на верхние полки стеллажей.

Разгрузка картофеля обособлена и производится при доставке картофеля россыпью через специализированный люк непосредственно в бункер. При завозе картофеля в затаренном состоянии загрузка бункера производится в кладовой овощей путем перетаривания.

В овощном цехе столовой установлен конвейер инспекции и дочистки КИД 8 и моечно-очистительные агрегаты. Механизированный бункер и элеватор установлены в кладовой овощей.

Подача продуктов, сырья и овощных полуфабрикатов в производственные цеха осуществляется двумя грузовыми лифтами грузоподъемностью 500 кг каждый.

Лифт грузовой малый грузоподъемностью 100 кг служит для транспортировки отходов.

В торговых залах столовой установлены ленточные транспортеры для транспортировки использованной посуды в моечные отделения. Уборка подсобных помещений, торговых залов осуществляется электромеханическими агрегатами.

			1979	272-20-120	РЧ. 1-1
			Столовая на 550 мест, работающая на сырье		
Нач.тех.отд.	Калугин			Стадия	Лист	Листов
Гл.инж.пр.т.п.	Патрик			Р	2Т-1	6
Рук.гр.пы	Хачатрян					
Инженер	Романова		Заглавный лист	ЦНИИЭП торгово-бытовых зданий и туристских комплексов г. Москва		
Проверил	Малинина					

Нормоконтроль | Рук. гр. | Арушанова | С о гласовано:

Инв. № подл.

16560-01

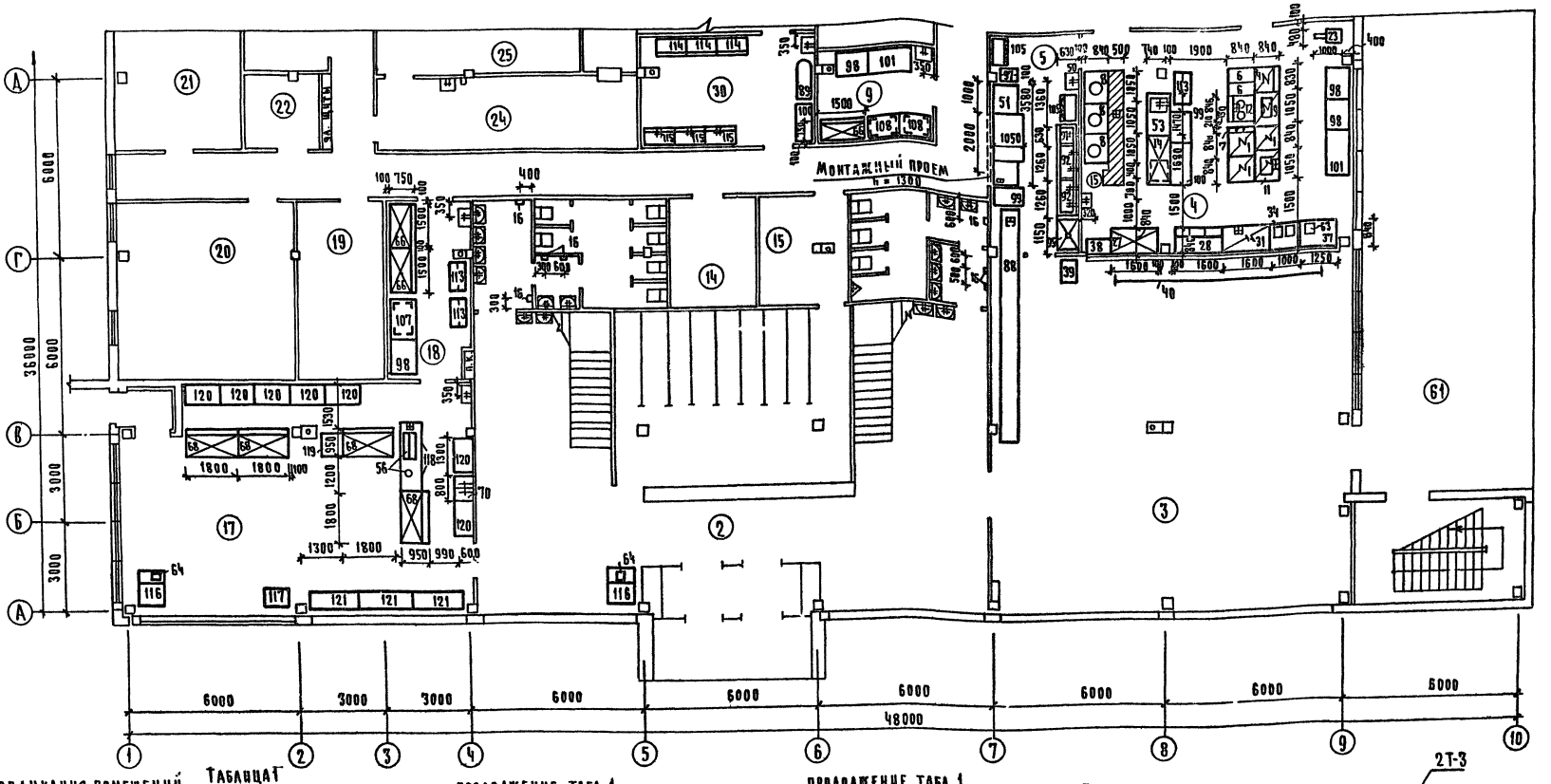

Экспликация помещений

Пом	Наименование помещений
1	2
	1 ЭТАЖ
2	Вестибюль с гардеробом
3	Диетзал на 100 мест
4	Горячий цех
5	Моечная столовой посуды
6	Холодный цех
7	Помещение для резки хлеба
8	Моечная кухонной посуды
9	Помещение заведующего производством
14	Камера тепловой завесы

Таблицат

продолжение табл. 1

1	2
15	Кладовая мебели
17	Магазин „Кулинария" на 3 рабочих места, кафетерий на 16 мест
18	Подсобное помещение магазина
19	Помещение общественных организаций
20	Венткамера 1
21	Электрощитовая
22	Помещение слесаря-механика
23	Кладовая уборочного инвентаря
24	Комната переодевания женщин
26	Комната переодевания мужчин
29	Гардероб домашней и спецодежды
30	Бельевая

продолжение табл. 1

1	2
31	Гардероб верхней одежды персонала
32	Охлаждаемая камера отходов
33	Место установки холодильного агрегата
35	Комната личной гигиены женщин
37	Тепловой пункт
39	Машинное отделение охлаждаемых камер
41	Охлаждаемая камера молочных продуктов, жиров и гастрономии
42	Охлаждаемая камера мяса
43	Охлаждаемая камера фруктов, овощей, напитков
44	Охлаждаемая камера рыбы
45	Помещение кладовщика

Примечание
продолжение таблицы 1
смотри 2Т-3

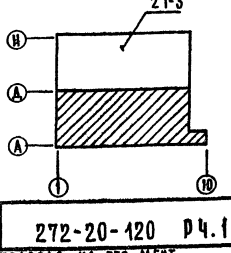

Нач. отд.	Калугин	
ГИП	Патрик	
Рук. гр.	Хачатрян	
Провер.	Малинина	
Разраб.	Романова	

1879 272-20-120 Рч.1-1

Столовая на 550 мест работающая на сырье

Стадия	Лист	Листов
Р	2Т-2	

План 1 этажа в осях А-А
Расстановка и привязка технологического оборудования

ЦНИИЭП торгово-бытовых зданий и туристских комплексов г. Москва

С О Г Л А С О В А Н О:
Маст. №1 Ребрив
Маст. №2 Сиколовская
Электрик Столбежан
Технол. гр. Проскурина
Технолог Мирская

Н О Р М О К О Н Т Р О Л Ь:
Инв. № подл. | Рук. гр. Арушанова

18560-01

Типовой проект 272-20-120 Альбом I

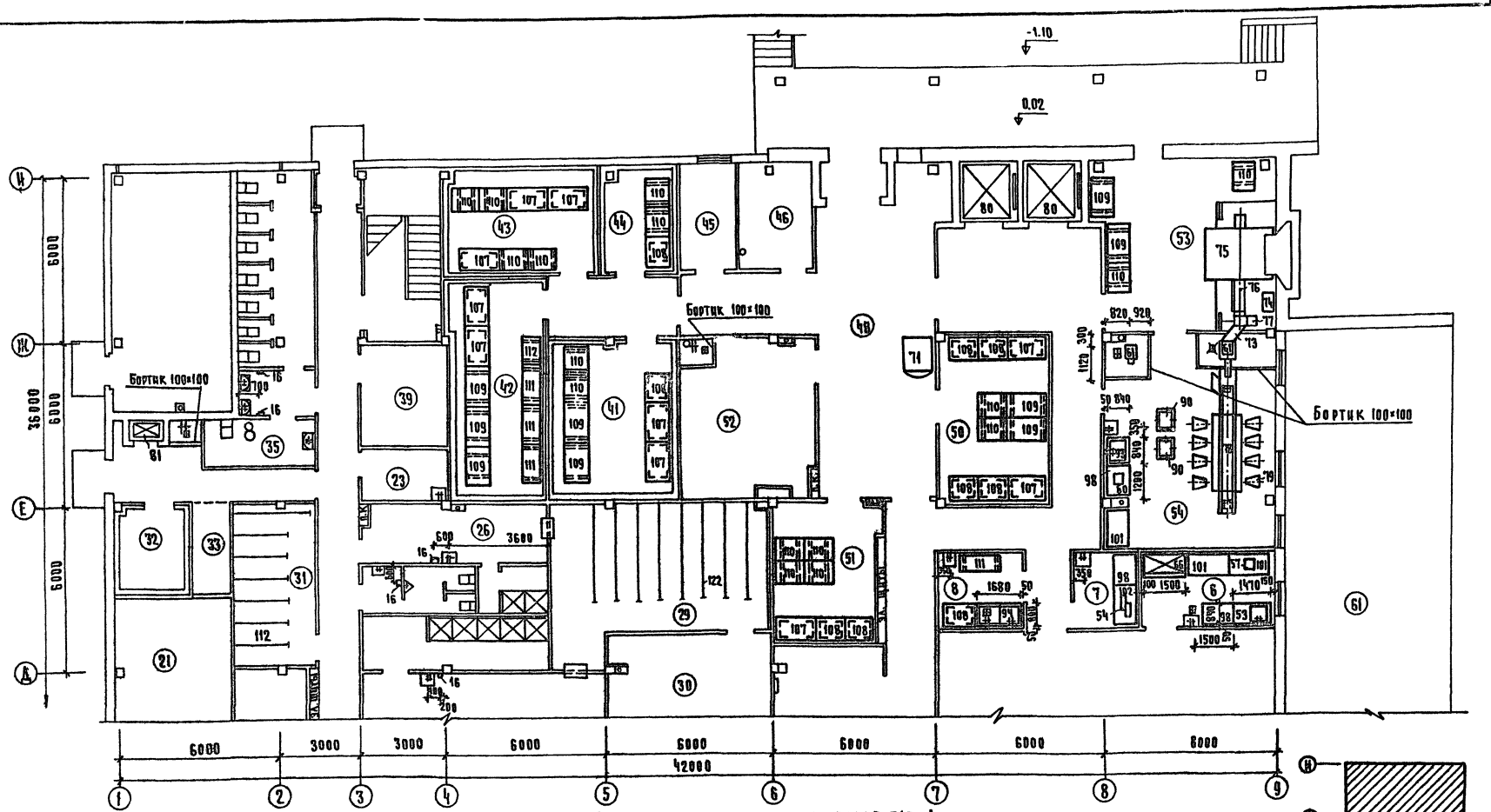

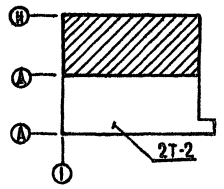

Примечание
Начало таблицы 1 смотри 2Т-2

Продолжение табл. 1

46	Камера тепловой завесы
48	Загрузочная
50	Кладовая сухих продуктов
51	Кладовая инвентаря
52	Кладовая и моечная тары
53	Кладовая овощей
54	Овощной цех
61	Летняя посадка
	2 этаж
62	Торговый зал на 450 мест
63	Горячий цех с раздаточной
64	Холодный цех

Продолжение табл. 1

1	2
65	Помещение заведующего производством
66	Охлаждаемая камера заведующего производством
67	Место установки холодильного агрегата
68	Помещение для резки хлеба
69	Моечная кухонной посуды
70	Моечная столовой посуды
71	Кабинет директора
72	Контора
73	Главная касса
74	Помещение персонала

Продолжение табл. 1

1	2
75	Кондитерский цех /замес, разделка, выпечка/
76	Помещение отделки кондитерского цеха
77	Моечная кондитерского цеха
78	Помещение обработки яиц
79	Рыбный цех
80	Мясной цех
81	Моечная столовой посуды

Нач. техн. отд.	Калугин		1979	272-20-120	Р4.1-1
Гл. инж. проект	Патрик		Столовая на 550 мест работающая на сырье		
Рук. гр.-пы	Хачатрян			Стадия	Лист	Листов
Инженер	Романова		План 1 этажа в осях Д-И расстановка и привязка технологического оборудования	Р	2Т-3	
Провер.	Малинина			Цинизи Торгово-бытовых зданий и туристских комплексов г. Москва	
Разраб.	Романова				

Нормоконтроль: Рук. гр. инж. Друшанова

Согласовано: Маст. №2 Ребров; Маст. №2 Соколовская; Электр. отд. Столерман; Маст. №7 Проскурина; Технол. отд. Мирская

Инв. № подл.

Типовой проект 272-20-120 Альбом I

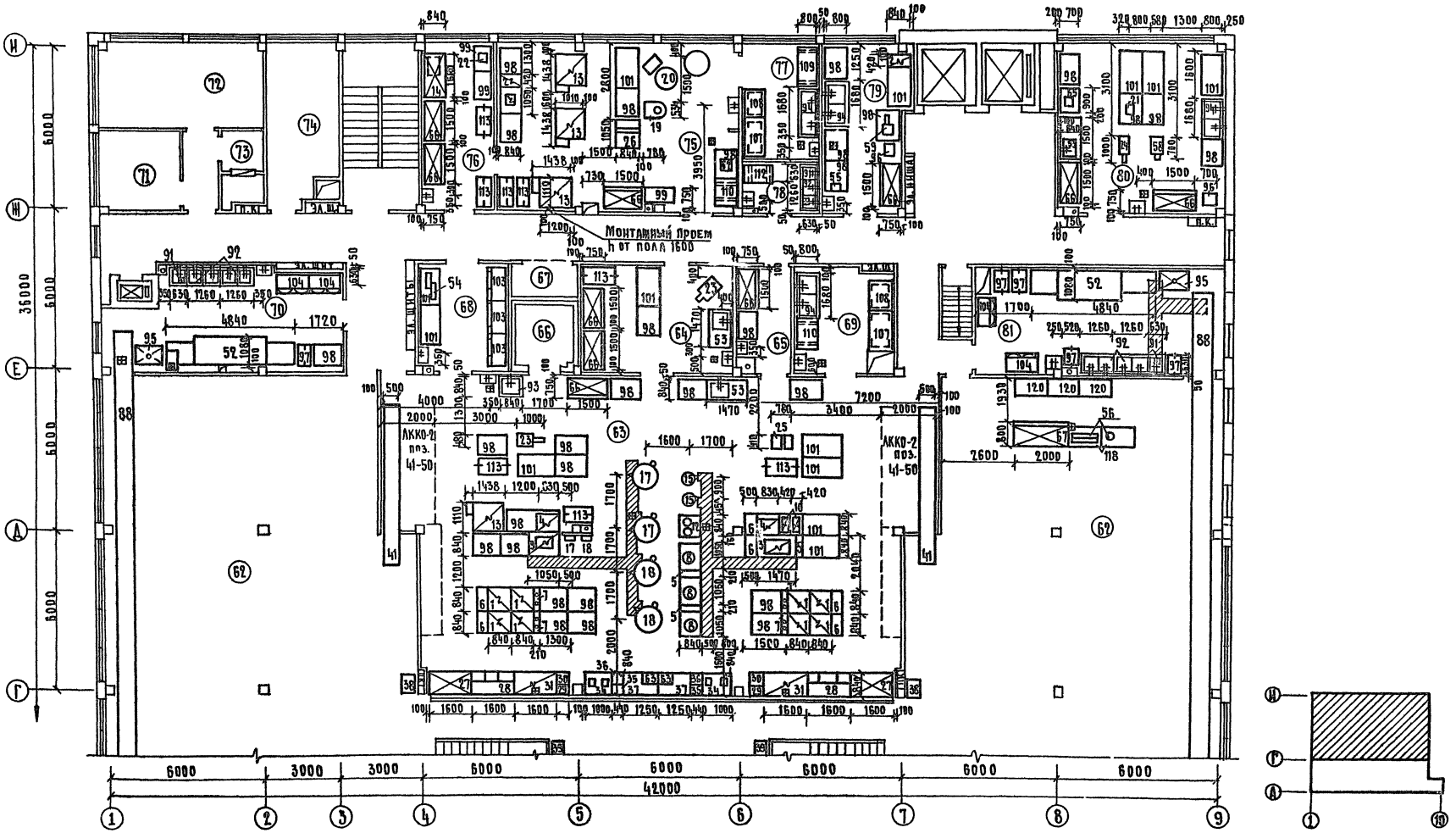

			1979	272-20-120	Р4.1-1
			Столовая на 550 мест, работающая на сырье		
Нач. отд.	Калугин			Стадия	Лист	Листов
Гип	Патрик			Р	2Т-4	
Рук.гр.инж.	Хачатрян		План 2 этажа в осях Г-И расстановка и привязка технологического оборудования	ЦНИИЭП торгово-бытовых зданий и туристских комплексов г. Москва	
Провер.	Малинина				
Разраб.	Романова				

Нормоконтроль: Нач. № подл. | Рук.гр.-пы | Крушанова

Согласовано: Маст.№2 | Ребров | Маст.№2 | Соколовская | Электр.отд. | Столерман | Технол.отд. | Прокурина | Технол.отд. | Мирская | Закина

Типовой проект 272-20-120 Альбом I

Поз. обозначение	Обозначение	Наименование	Кол.	Габаритные размеры в мм	Масса ед. кг	Примечание
1	Об'единение „Таджикторгмаш"	Плита электрическая ПЭСМ-4ШБ	11	840 x 840 x 860	255	17,04 квт
2	То же	Плита электрическая ПЭСМ-2	2	420 x 840 x 860	110	6,0 квт
3	—— " ——	Сковорода электрическая СЭСМ-0,5	1	1470 x 840 x 860	320	12,0 квт
4	—— " ——	Электрошкаф жарочный ШЖЭСМ-2	3	830 x 800 x 1500	260	9,6 квт
5	—— " ——	Секция-вставка с гладким столом ВСМ-210	3	210 x 840 x 860	36	—
6	—— " ——	Секция-вставка с гладким столом ВСМ-420	8	420 x 840 x 860	70	—
7	—— " ——	Секция-вставка с краном смесителем ВКСМ	5	210 x 840 x 860	38	—
8	—— " ——	Котел электрический КПЭСМ-60м	6	1050 x 840 x 860	180	9,45 квт
9	Комиссаровский з-д торгмаш	Сковорода электрическая СЭСМ-0,2	3	1050 x 840 x 860	225	6,0 квт
10	Смоленский з-д торгмаш	Фритюрница электрическая ФЭСМ-20	2	420 x 840 x 860	90	7,5 квт
11	Люберецкий з-д торгмаш	Мармит электрический МСЭСМ-60	1	1050 x 840 x 860	200	3,5 квт
12	То же	Аппарат пароварочный АПЭСМ-2	2	846 x 864 x 1140	260	18,0 квт
13	—— " ——	Электрошкаф пекарский ЭШ-3М	4	1438 x 1110 x 1610	550	16,2 квт
14	—— " ——	Секция-стол с охлаждаемым шкафом СОЭСМ-2	2	1680 x 840 x 860	275	0,31 квт
15	г. Челябинск п/я-ЯВ 48/8	Электрокипятильник КНЭ-100М	3	440 x 370 x 800	35	12 квт
16	Утянский з-д лабораторных эл. печей	Электросушитель ЕR-4	12	230 x 200 x 193	4,2	1,35 квт
17	Сокулукский з-д „Торгмаш"	Электрокотел со станцией управления КПЭ-250	2	1200 x 1150 x 1300	330	30,0 квт
18	То же	Электрокотел со станцией управления КПЭ-160	2	1200 x 1150 x 1210	290	21 квт
19	Об'единение „Киевпродмаш"	Машина взбивальная МВ-35	1	780 x 534 x 1080	257	0,8 квт
20	Ашхабадский машиностр. з-д им. Халет ТСС	Машина тестомесильная ТММ-1М	1	1295 x 840 x 1005	350	2,2 квт
21	Пермский з-д „Торгмаш"	Машина для формовки котлет МФК-22	1	610 x 392 x 630	72	0,4 квт
22	То же	Машина взбивальная МВ-6	1	450 x 300 x 550	35	0,18 квт
23	—— " ——	Привод универсальный ПУ-0,6	3	1000 x 480 x 1000	160	0,6 квт
24	—— " ——	Привод универсальный ПМ-1,1	1	1000 x 320 x 1000	120	1,1 квт
25		Машина для измельчения вареных				
	—— " ——	продуктов МИВП	1	700 x 410 x 1180	150	5,5 квт
26	—— " ——	Машина для раскатки теста МРТ 60М	1	1050 x 740 x 1200	200	0,8 квт
		Линия прилавков самообслуживания		варианты 6Т, Б		
27	Харьковский з-д торгмаш	Прилавок для холодных закусок АПС-2	3	1600 x 1165 x 1420	300	0,48 квт
28	То же	Прилавок-мармит для I^х блюд АПС-11	3	1600 x 1165 x 1420	115	5,25 квт
29		Прилавок с выжимным устройством				
	—— " ——	для тарелок АПС-20	2	440 x 840 x 860	59	0,8 квт
30		Тележка с выжимным устройством				
	—— " ——	для тарелок АПС-20Т	2	410 x 650 x 860	54	—
31	—— " ——	Прилавок-мармит для II^х блюд АПС-3	3	1600 x 1165 x 1420	250	6,4 квт
32		Прилавок с выжимным устройством				
		для тарелок АПС-21	2	440 x 840 x 860	47	0,8 квт
33		Тележка с выжимным устройством				
	—— " ——	для тарелок АПС-21Т	2	410 x 650 x 860	54	—
34	—— " ——	Прилавок для горячих напитков АПС-5	3	1000 x 1165 x 1420	108	0,8 квт
35		Прилавок с выжимным устройством				
	—— " ——	для чашек и стаканов АПС-22	2	440 x 840 x 860	47	—
36		Тележка с выжимным устройством				
	—— " ——	для чашек и стаканов АПС-22Т	2	410 x 650 x 860	54	—

Продолжение

Поз. обозначение	Обозначение	Наименование	Кол.	Габаритные размеры в мм	Масса ед. кг	Примечание
37	—— " ——	Прилавок-касса АПС-7	3	1250 x 840 x 860	73	0,05 квт
38		Тележка с выжимным устройством				
	—— " ——	для подносов АПС-23Т	3	410 x 650 x 860	30	—
39		Прилавок для столовых приборов				
	—— " ——	и подносов АПС-6	3	600 x 840 x 860	54	—
40		Барьер АПС-86Т	3	L-7000	—	—
		Линия конвейерная для комплексных		обедов АККО-2		
41	Смоленский з-д торгмаш	Транспортер комплектации ТКО-2	2	6000 x 500 x 860		12,0 квт
42		Тележка с выжимным устройством				
	То же	для подносов ТП-120	4	420 x 660 x 905		—
43		Тележка с выжимным устройством				
	—— " ——	для мисок ТМ-240	4	420 x 660 x 905		—
44	—— " ——	Мармит для I^х блюд МЭП-60	4	640 x 660 x 905		1,6 квт
45	—— " ——	Мармит для мяса к I блюдам МЭП-5	4	420 x 660 x 905		1,6 квт
46		Тележка с выжимным устройством				
	—— " ——	для тарелок ТМТ-120	4	420 x 660 x 905		—
47	—— " ——	Мармит для гарнира МЭП-35	4	420 x 660 x 905		1,2 квт
48	—— " ——	Мармит для II соусных блюд МЭП-20	4	420 x 660 x 905		1,2 квт
49		Тележка с выжимным устройством				
	—— " ——	для стаканов ТС-120	4	420 x 660 x 905		—
50		Тележка с выжимным устройством				
	—— " ——	для закусок ТЗ-120	6	420 x 660 x 905		—
51	Черкасский машиностр. з-д	Машина посудомоечная НМП-1	1	3580 x 1050 x 1375	600	33,18 квт
52	Гродненский з-д торгмаш	Машина посудомоечная ММУ-2000	2	4840 x 1080 x 1292	1100	40,8 квт
53	То же	Секция-стол со встроенной ванной ВМВСМ	5	1470 x 840 x 1630	138	—
54	Кибартайский з-д торгоборуд.	Хлеборезка МРХ-100В	2	1025 x 525 x 680	75	0,27 квт
55	То же	Приспособление для очистки рыбы РО-1М	1	250 x 185 x 250	1,1	0,05 квт
56	Венгрия „Трансэлектро" Будапешт	Кофеварка „Балатон Люкс"	2	1060 x 470 x 450	80	5,23 квт
57	г. Калинград п/я ОМ 216/9	Машина для резки вареных овощей МРОВ-160	1	475 x 370 x 500	21	0,18 квт
58	Барановичский з-д торгмаш	Мясорубка МИМ-105	1	700 x 580 x 900	150	2,2 квт
59	То же	Мясорубка М-82М	1	610 x 340 x 480	56	1,1 квт
60	—— " ——	Машина овощерезательная МРО-50-200	1	530 x 335 x 460	55	0,4 квт
61	—— " ——	Картофелечистка МОК-250	2	620 x 430 x 920	105	0,6 квт
62	Таллинский з-д „Эстторгтехника"	Вибросито ВЭ-350	1	460 x 460 x 480	23	0,08 квт
63	Рязанский з-д счетно-аналитических машин	Машина контрольно-кассовая АТГ-4-400-2	3	485 x 403 x 503	42	0,05 квт
64	То же	Машина контрольно-кассовая ОКА	2	456 x 355 x 435	36	0,05 квт
65	Фрунзенский з-д „КПП"	Устройство для опаливания птицы УОП-2	1	900 x 700 x 1800	185	—

Нормоконтроль: Инж. № подл. | Рук. рр. инж. | Крушанова | Согласовано: Техн. отд. | Проскурина

Кол. техн. отд.	Калугин	
Гл. инж. проекта	Патрик	
Рук. рр. пр.	Хачатрян	
Инженер	Романова	
Провер.	Малинина	
Разраб.	Романова	

1979 272-20-120 Рд. 1-1

Столовая на 550 мест, работающая на сырье

Стадия	Лист	Листов
Р	2Т-5	

Спецификация технологического оборудования (начало)

ШИИЭП торгово-бытовых зданий и туристских комплексов г. Москва

ПРОДОЛЖЕНИЕ

Поз. обозначение	Обозначение	Наименование	Кол.	Габаритные размеры в мм	Масса ед. кг	Примечание
66	Объединение „Мархолодмаш"	Шкаф холодильный ШХ-0.80 м	16	1500 × 750 × 1810	300	0,3 квт
67	То же	Прилавок низкотемпературный ПХН-1-0,4 м	1	2000 × 800 × 925	210	0,811 квт
68	——— " ———	Прилавок-витрина ПВХС-1-0,315	4	1800 × 950 × 1200	300	0,5 квт
69	Барановичский З-д Торгмаш	Шкаф холодильный ШХ-0,56	1	1200 × 786 × 1775	300	0,25 квт
70	ГОСТ 7506-73	Мойка чугунная МЧ-2	1	800 × 600 × 234	—	—
71	Армавирский приборостроительный З-д	Весы товарные РП-500 Ш13Б	1	1200 × 1330 × 1450	200	—
72	Белгородский эксперим. литейно-мех. З-д	Электрополомоечная машина „Пионер"	1	430 × 445 × 1050	33	1,15 квт
73	—	Лоток	2	2000 × 1000 × 15	22,4	—
74	Киевский опытный З-д „Торгмаш"	Шкаф магнитного усилителя ПЛСК-63У-Ш	1	600 × 445 × 872	95	0,7 квт
75	То же	Бункер загрузочный БЗ-2,5	1	2600 × 1800 × 2100	440	—
76	——— " ———	Транспортер бункера Тр БЗ-66 б/с	1	3490 × 445 × 715	260	0,7 квт
77	——— " ———	Элеватор вертикальный секционный ЭВС-1500 ШК	1	700 × 430 × 3890	400	0,8 квт
78		Конвейер инспекции и				
	——— " ———	Дочистки КИД-8	1	5198 × 1200 × 908	600	1,5 квт
79	——— " ———	Стул	8	520 × 400 × 950	12	—
80	„Союзлифтмаш"	Лифт грузовой на 2 остановки Q=500 кг	2	кабина 1500 × 2000 × 2000	—	6,0 квт
81	——— " ———	Лифт грузовой малый на 2 остановки Q=100 кг	1	кабина 900 × 650 × 1000	—	2,0 квт
82	г. Брянск п/я ОБ-21/5	Тележка грузовая ТГ-250	2	1425 × 800 × 900	—	—
83	То же	Тележка грузовая ТГ-125	4	1810 × 630 × 900	—	—
84	Перовский З-д Торгмаш	Тележка с подъемной платформой ТПП	2	910 × 715 × 1215	—	—
85	Союзторгоборудование	Поддон колесный	10	765 × 545 × 234	—	—
86	То же	Водило	2	200 × 150 × 1070	—	—
87	Свердловский З-д „Торгмаш	Транспортер секционный ленточный ТСЛ	1	L - 8000	400	0,6 квт
88	То же	Транспортер секционный ленточный ТСЛ	2	L - 20000	700	0,6 квт
89	Исилькульская мебельная ф-ка	Стол для утюжки СДУШ-1	1	1500 × 500 × 900	—	0,6 квт
90	Союзторгоборудование	Ванна моечная передвижная ВМСМ	2	840 × 630 × 860	—	—
91	То же	Ванна моечная ВМСМ-1	4	630 × 630 × 860	—	—
92	——— " ———	Ванна моечная ВМСМ-2	7	1260 × 630 × 860	—	—
93	——— " ———	Ванна моечная ВМСМ-5	2	840 × 840 × 860	—	—
94	——— " ———	Ванна моечная ВМСМ-6	5	1680 × 840 × 860	—	—
95	——— " ———	Стол для сбора остатков пищи СО-1	3	1050 × 630 × 860	—	—
96	——— " ———	Стул для разрубки мяса СР-2	2	500 × 500 × 800	—	—
97	——— " ———	Тележка для сбора посуды ТРП	6	767 × 470 × 890	—	—
98	——— " ———	Стол производственный СР	37	400 × 750 × 850	—	—
99	——— " ———	Стол производственный СР-1	4	1100 × 630 × 850	—	—
100	——— " ———	Стол производственный СР-2	1	1400 × 630 × 850	—	—
101	——— " ———	Стол производственный СПМ-7	20	1470 × 840 × 860	—	—
102	——— " ———	Стол для хлеборезки СХ-1	1	1470 × 840 × 860	—	—

ПРОДОЛЖЕНИЕ

Поз. обозначение	Обозначение	Наименование	Кол.	Габаритные размеры в мм	Масса ед. кг	Примечание
103	Союзторгоборудование	Шкаф для хлеба	3	1200 × 600 × 1850	—	—
104	То же	Шкаф для посуды	4	1200 × 600 × 1850	—	—
105	——— " ———	Шкаф для посуды ШХП	2	910 × 410 × 1620	—	—
106	——— " ———	Шкаф подвесной для посуды ШПП	4	1050 × 420 × 1000	—	—
107	——— " ———	Стеллаж производственный	13	1470 × 840 × 2000	—	—
108	——— " ———	Стеллаж производственный	13	1050 × 840 × 2000	—	—
109	——— " ———	Подтоварник	10	1470 × 840 × 280	—	—
110	——— " ———	Подтоварник	18	1050 × 840 × 280	—	—
111	——— " ———	Подтоварник	4	1470 × 630 × 280	—	—
112	——— " ———	Подтоварник	2	1050 × 630 × 280	—	—
113	——— " ———	Стеллаж производственный				
		передвижной	11	1198 × 630 × 1750	—	—
114	——— " ———	Шкаф для белья ШБ-2	3	1050 × 630 × 2000	—	—
115	——— " ———	Ларь для белья ЛБ-2	3	1050 × 630 × 860	—	—
116	——— " ———	Расчетный узел РУ-3	2	1200 × 1000 × 900	—	—
117	——— " ———	Стол для упаковки товаров 0809	1	900 × 600 × 850	—	—
118	Серия 1-271-4 часть I, вып. 3	Буфетная стойка	4	1200 × 750 × 900	—	—
119	То же	Буфетная стойка крайняя	1	750 × 750 × 900	—	—
120	——— " ———	Пристенное оборудование	10	1200 × 750 × 900	—	—
121	МВД Латвийской ССР	Стойка кафетерийная	3	1800 × 600 × 1150	—	—
122	Промышленное производство	Крючки	500	—	—	—

Примечания:

1. Все размеры даны в мм.
2. Начало спецификации технологического оборудования смотри 2Т-5.
3. Экспликацию помещений смотри 2Т-2, 2Т-3.
4. Расстановку мебели в залах смотри АС-31.
5. Оборудование /поз. 32, 33, 42÷50; 72÷86, 106/ на чертежах не показано.
6. Шкаф подвесной для посуды /поз. 106/ крепится в холодных цехах, в подсобном помещении магазина.
7. К электрокипятильнику /поз. 15/ заказать дополнительно одставку размерами 450 × 450 × 450
8. Привязку лотков к трапам смотри АС-17.
9. Экспликацию помещений смотри 2Т-2, 2Т-3

			1979	272-20-120	Р4.1-1	
			Столовая на 550 мест работающая на сырье			
Нач. техн. отд.	Калугин			Стадия	Лист	Листов
Гл. инж. пр-та	Патрик		—	Р	2Т-6	
Рук. гр. пы	Хачатрян					
Инженер	Романова		Спецификация технологического оборудования /окончание/	Минэп Торгово-бытовых зданий Путиловский комплексов г. Москва		
Провер.	Малинина					
Разраб.	Романова					

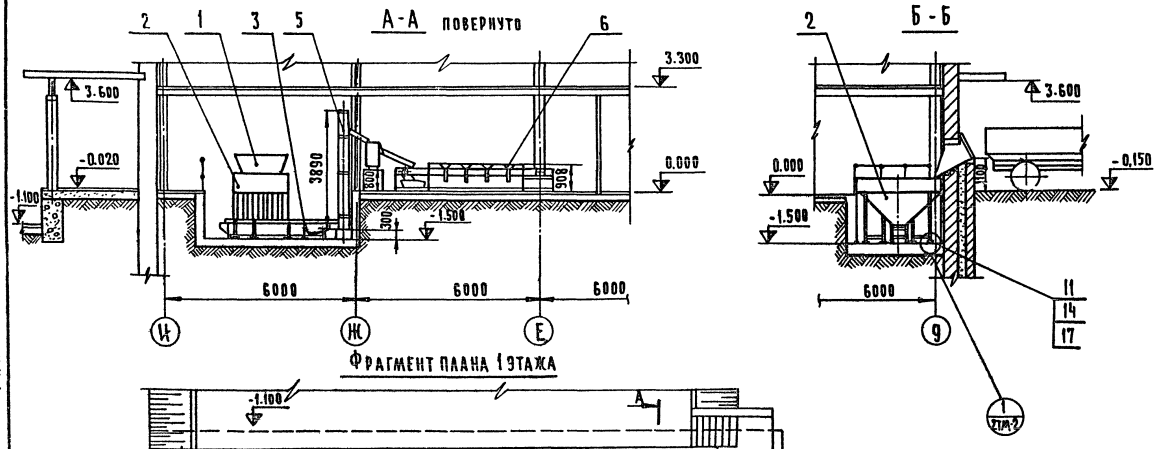

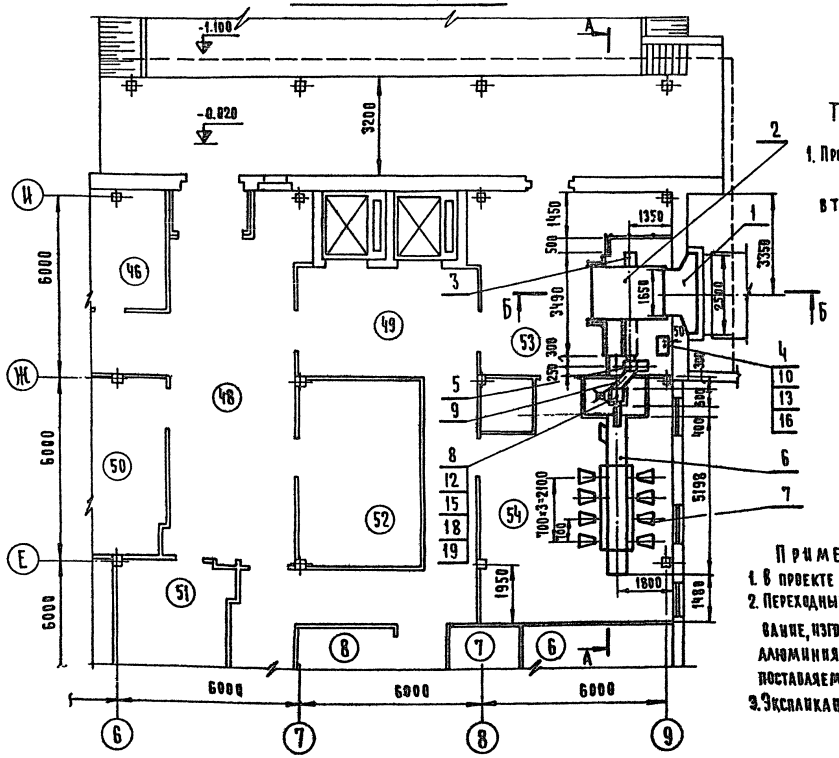

Техническая характеристика

1. Производительность овощного цеха, кг/сутки — 1360
   в том числе: а) по картофелю — 700
   б) по корнеплодам — 345

Примечания:

1. В проекте установлены агрегаты линии ПлСК-63У
2. Переходные лотки и течки, соединяющие оборудование, изготавливаются при монтаже из 2х листов алюминия марки Д16А Мг-1,5 габаритом 2000×1000×1,5, поставляемых заводом комплектно.
3. Экспликация помещений лист 2Т-9

Поз. обозначение	Обозначение	Наименование	Кол.	Масса ед, кг	Примеч.
1		Лоток загрузочный			
		2500 × 1500 × 1800	1	—	Лист АС-
2	Киевский опытный завод	Бункер загрузочный БЗ-2.5			
	торгового машиностроения	2600 × 1800 × 2100	1	440	
3	то же	Транспортер бункера ТрБЗ-66 Б/С			
		3490 × 445 × 715	1	260	
4	— " —	Шкаф магнитного			
		усилителя ПЛСК-63У-Ш			
		600 × 445 × 872	1	95	
5	— " —	Элеватор вертикальный			
		секционный ЭВС-1500/II К			
		700 × 430 × 3890	1	400	
6	— " —	Конвейер инспекции			
		и дочистки КИД-8			
		5198 × 1200 × 908	1	600	
7	— " —	Стул ПЛСК-С	8	12	
8	Барановичский завод	Картофелечистка МОК-250			
	торгового машиностроения	620 × 430 × 920	1	105	
9	изготовить при монтаже	Лоток			
		Сплав алюминия Д16А Мг-1,5 ГОСТ 13722-68			
		2000 × 1000 × 1,5	2	11,2	
10		Болт анкерный М10	2	—	
11		Болт анкерный М12	50	—	
12		Болт анкерный М16	4	—	
13	ГОСТ 5915-70*	Гайка М10 5.05	2	0,012	
14	ГОСТ 5915-70*	Гайка М12 5.05	50	0,017	
15	ГОСТ 5915-70*	Гайка М16 5.05	4	0,034	
16	ГОСТ 11371-78	Шайба 10 01.05	2	0,003	
17	ГОСТ 11371-78	Шайба 12 01.05	50	0,005	
18	ГОСТ 11371-78	Шайба 16 01.05	4	0,012	
19	ГОСТ 6402-70*	Шайба 16 65г 05	4	0,005	

			1979	272-20-120	Р4. 1-1
			Столовая на 550 мест работающая на сырье		
Нач. отд.	Калугин			Стадия	Лист	Листов
Рук. сект.	Германт			Р	2ТМ-1	2
Гл. инж. пр.	Проскурина		Механизация погрузочно-разгрузочных работ и овощного цеха. План и разрезы	Цинизи торгово-бытовых зданий и туристских комплексов Москва	
Провер.	Филюкова				
Разработ.	Разводовская				

План подвода коммуникаций

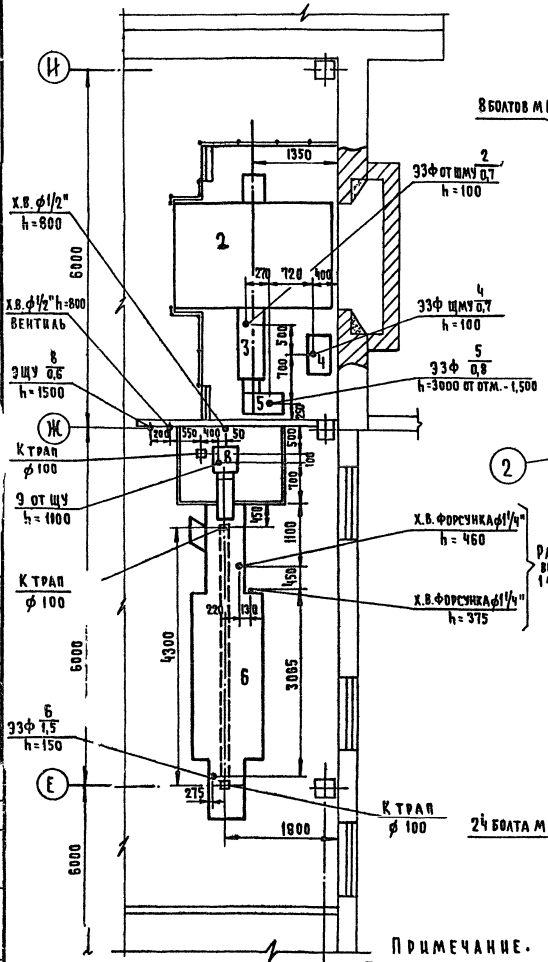

План размещения фундаментных болтов

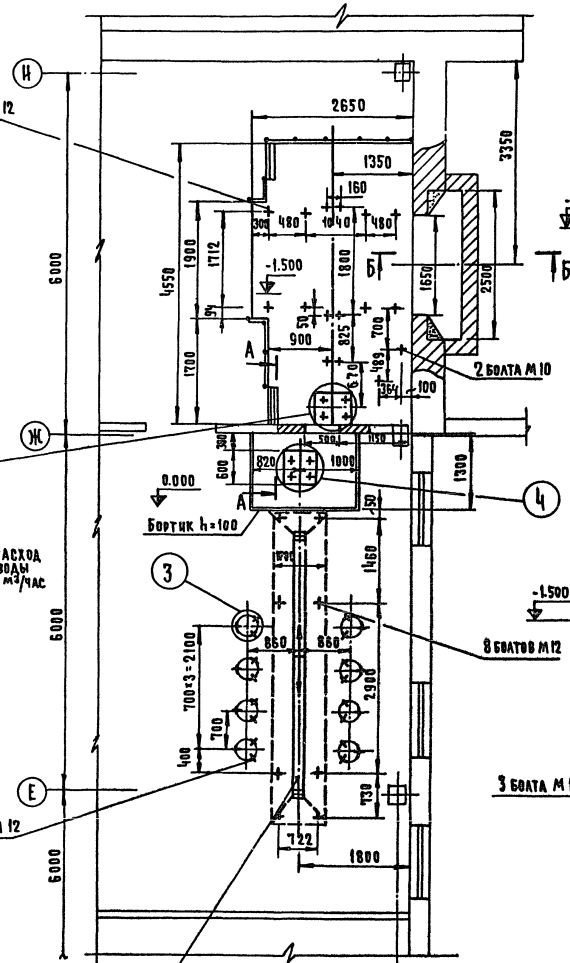

А-А повернуто

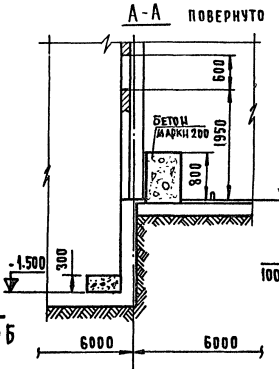

Б-Б

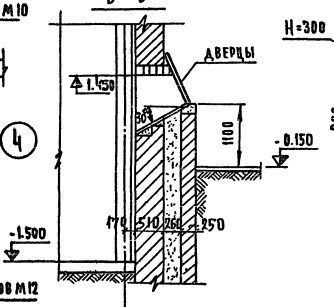

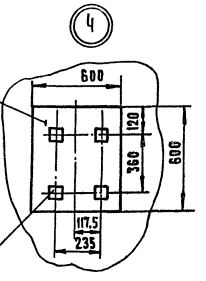

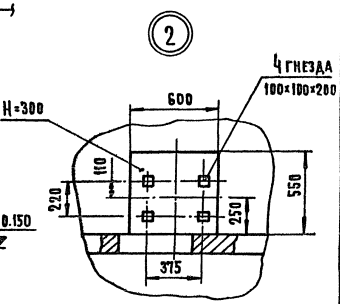

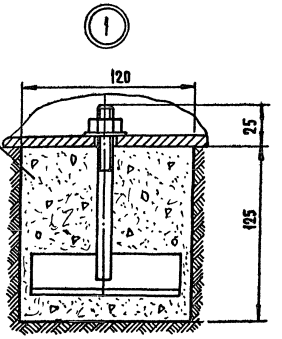

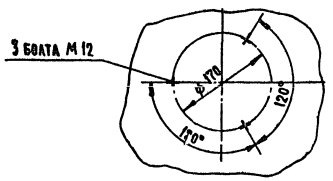

Примечание.

Транспортер бункера (поз.3) и элеватор вертикальный секционный (поз.5) сблокировать. Кнопки „пуск" и „стоп" установить в удобном для обслуживания месте

Лоток В=300 i=0.015 в цементной подготовке пола с конвертовкой пола к лотку

			1979	272-20-120	РЧ.1-1
			Столовая на 550 мест работающая на сырье		
				Стадия	Лист	Листов
Нач.отд.	Калугин			Р	2Т/М-2	
Рук.сект.	Германт					
Гл.инж.пр	Проскурина		Механизация погрузочно-разгрузочных работ и овощного цеха	ЦНИИЭП торговых зданий и туристских комплексов г. Москва		
Проверил	Филюкова					
Разработ.	Разводовский		Фундаментные болты и коммуникации			

Нормоконтроль: Ребров

Инв.№ подл. | Подп. и дата | Взам.инв.№ | Инв.№ дубл. | Подп. и дата

Гл.инж.пр. Филюкова | Гл.инж.проекта Маркова | Нач.отд. | Ст.инж.

Госстрой СССР
ЦЕНТРАЛЬНЫЙ ИНСТИТУТ ТИПОВОГО ПРОЕКТИРОВАНИЯ
Свердловский филиал
620062, г.Свердловск-62, ул.Чебышева, 4
Заказ №140.3 Инв.№ 16560-01 тираж 100
Сдано в печать 12/III 1980г цена 5-78

gost.e-ecolog.ru