ТИПОВОЙ ПРОЕКТ

272-20-120

# СТОЛОВАЯ НА 550 МЕСТ

## РАБОТАЮЩАЯ НА СЫРЬЕ

## АЛЬБОМ I

АРХИТЕКТУРНО-СТРОИТЕЛЬНАЯ ЧАСТЬ. ТЕХНОЛОГИЯ И МЕХАНИЗАЦИЯ.

Инв. N 16560-01

gost.e-ecolog.ru

ТИПОВОЙ ПРОЕКТ

272-20-120

# СТОЛОВАЯ НА 550 МЕСТ

## РАБОТАЮЩАЯ НА СЫРЬЕ

# АЛЬБОМ I

## СОСТАВ ПРОЕКТА:


| | | |
|---|---|---|
| АЛЬБОМ I | Р1.1-1 | АРХИТЕКТУРНО-СТРОИТЕЛЬНАЯ ЧАСТЬ |
| | Р4.1-1 | ТЕХНОЛОГИЯ И МЕХАНИЗАЦИЯ |
| АЛЬБОМ II | Р2.1-1 | ОТОПЛЕНИЕ И ВЕНТИЛЯЦИЯ |
| | Р3.1-1 | ВОДОПРОВОД И КАНАЛИЗАЦИЯ |
| | Р4.2-1 | ХОЛОДОСНАБЖЕНИЕ |
| | Р5.1-1 | ЭЛЕКТРООБОРУДОВАНИЕ |
| | Р5.2-1 | АВТОМАТИЗАЦИЯ |
| | Р6.1-1 | УСТРОЙСТВА СВЯЗИ |
| АЛЬБОМ III | Р9.1-1 | ИЗДЕЛИЯ ЖЕЛЕЗОБЕТОННЫЕ |
| | Р9.8-1 | ИЗДЕЛИЯ СТАЛЬНЫЕ |
| | Р9.6-1 | ИЗДЕЛИЯ ДЕРЕВЯННЫЕ |
| АЛЬБОМ IV | Р9.8-2 | ВИТРАЖИ |
| АЛЬБОМ V | Р5.2-2 | ЗАДАНИЕ ЗАВОДУ НА ИЗГОТОВЛЕНИЕ ЩИТОВ АВТОМАТИЗАЦИИ |
| АЛЬБОМ VI | Р7.1-1 | СМЕТЫ |
| АЛЬБОМ VII | Р1.1-2 | ПРОЕКТНАЯ ДОКУМЕНТАЦИЯ НА ПЕРЕВОД ДЛЯ ИСПОЛЬЗОВАНИЯ ПОД ПРУ ПОМЕЩЕНИЙ 1 ЭТАЖА |



Разработан
Цнииэп торгово-бытовых зданий
и туристских комплексов

Гл. инженер института В. Арпеский
Гл. архитектор проекта В. Ребров



Технический проект утвержден Госгражданстроем
приказ №106 от 17 ноября 1965 г
Рабочие чертежи откорректированы и введены в действие
Цнииэп торгово-бытовых зданий и туристских комплексов
приказ N 27 от 14 марта 1980 г.

Типовой проект 272-20-120 Альбом I

# Типовой проект 272-20-120

Р1. 1-1 Архитектурно-строительная часть

Р4. 1-1 Технология и механизация

Технический проект утвержден Госграждангстроем приказ № 284 от 17 ноября 1965 г.

Рабочие чертежи откорректированы и введены в действие ЦНИИЭП торгово-бытовых зданий и туристских комплексов приказ № 27 от 14 марта 1980 г.

Авторский коллектив:
Арх. Ребров В.Ф.
Кунина Л.В.
Голобалева Е.П.
Технолог Патрин М.С.
Инж. Марковкин В.С.
Карпачева З.Г.

Таблица 1

Состав проекта

| Обозначение | Наименование | Примечание |
|---|---|---|
| Р 1. 1-1 | Архитектурно-строительная часть | Альбом I |
| Р 4. 1-1 | Технология и механизация | |
| Р 2. 1-1 | Отопление и вентиляция | Альбом II |
| Р 3. 1-1 | Водопровод и канализация | |
| Р 4. 2-1 | Холодоснабжение | |
| Р 5. 1-1 | Электрооборудование | |
| Р 5. 2-1 | Автоматизация | |
| Р 6. 1-1 | Устройства связи | |
| Р 9. 1-1 | Изделия железобетонные | Альбом III |
| Р 9. 8-1 | Изделия стальные | |
| Р 9. 6-1 | Изделия деревянные | |
| Р 9. 8-2 | Витражи | Альбом IV |
| Р 5. 2-2 | Задание заводу на изготовление щитов автоматизации | Альбом V |
| Р 7. 1-1 | Сметы | Альбом VI |
| Р 1. 1-2 | Проектная документация на перевод для использования под ПРЧ помещений 1 этажа | Альбом VII |

Привязка настоящего типового проекта выполнена в соответствии с действующими нормами и правилами /в том числе по взрывопожарной безопасности/

Гл. архитектор проекта привязки

Гл. инженер проекта привязки

Настоящий проект выполнен в соответствии с действующими нормами и правилами /в том числе по взрывопожарной безопасности/

Гл. архитектор проекта Ребров В.Ф./

Гл. инженер проекта /Марковкин В.С./

Инв. № подл. | Взам. инв. № | Подп. и дата | Инв. № дубл.

## Ведомость чертежей

Таблица 2

| Лист | Наименование | Стр. | Примечание |
|---|---|---|---|
| | **Архитектурно-строительная часть** | | |
| | Обложка | | |
| | Титульный лист | 1 | |
| АС-1 | Заглавный лист /начало/ | 2 | |
| АС-2 | Заглавный лист /продолжение/ | 3 | |
| АС-3 | Заглавный лист /окончание/ | 4 | |
| АС-4 | Лист привязки /начало/ | 5 | |
| АС-5 | Лист привязки /окончание/ | 6 | |
| АС-6÷АС-12 | Сводная спецификация | 7-13 | |
| АС-13 | Ведомость отделки помещений /начало/ | 14 | |
| АС-14 | Ведомость отделки помещений /окончание/ | 15 | |
| АС-15 | План 1 этажа в осях А-Д | 16 | |
| АС-16 | План 1 этажа в осях Д-И | 17 | |
| АС-17 | План 2 этажа в осях А-Д | 18 | |
| АС-18 | План 2 этажа в осях Д-И | 19 | |
| АС-19 | План технического этажа | 20 | |
| АС-20 | План крыши | 21 | |
| АС-21 | Разрез 1-1; 2-2 | 22 | |
| АС-22 | Фасады в осях 1-10; А-И | 23 | |
| АС-23 | Фасады в осях 10-1; И-А | 24 | |
| АС-24 | План перегородок и перемычек 2 этажа в осях Г-И | 25 | |
| АС-25 | Фрагменты перегородок | 26 | |
| АС-26 | Фрагменты планов 1,2,3,4. Подвесной экран. | 27 | |
| АС-27 | Охлаждаемые камеры 1,2 | 28 | |
| АС-28 | Венткамеры 3,4. Охлаждаемая камера 3. | 29 | |
| АС-29 | Венткамеры 1,2 | 30 | |
| АС-30 | Экспликация отверстий. Ведомость перемычек. Перечень элемент. | 31 | |
| АС-31 | Расстановка мебели | 32 | |
| АС-32 | План фундаментов | 33 | |
| АС-33 | Сечения фундаментов. Фрагменты 1,2. | 34 | |
| АС-34 | Монолитные плиты ПМ-1, ПМ-2. План разбивки закладных деталей под витражи. | 35 | |
| АС-35 | План подпольных каналов в осях А-Д | 36 | |
| АС-36 | План подпольных каналов в осях Д-И | 37 | |
| АС-37 | Фрагмент плана. Сечения 1-1 ÷ 12-12. | 38 | |
| АС-38 | Монтажные планы каркаса | 39 | |
| АС-39 | Монтажные схемы каркаса | 40 | |
| АС-40 | Монтажные схемы каркаса /окончание/ | 41 | |
| АС-41 | План перекрытия над 1 этажом в осях А-Д | 42 | |
| АС-42 | План перекрытия над 1 этажом в осях Д-И | 43 | |
| АС-43 | План перекрытия над 2 этажом в осях А-Д | 44 | |
| АС-44 | План перекрытия над 2 этажом в осях Д-И | 45 | |
| АС-45 | План покрытия технического этажа | 46 | |
| АС-46 | Монолитные элементы КМ1, БМ1, ОП1. Монолитные участки УМ1, УМ2. | 47 | |

Продолжение табл. 2

| Лист | Наименование | Стр. | Примечание |
|---|---|---|---|
| АС-47 | Монолитные участки с УМ3 по УМ7 | 48 | |
| АС-48 | Монолитные участки с УМ8 по УМ10 | 49 | |
| АС-49 | Монтажные схемы стеновых панелей по осям 1,2,8,А,И | 50 | |
| АС-50 | Монтажные схемы стеновых панелей по осям 4,7,9,10,Б,Г,Д,Ж | 51 | |
| АС-51 | Узлы крепления стеновых панелей | 52 | |
| АС-52 | Лестницы 1,2,3,4 | 53 | |
| АС-53 | Лестницы 1,2. Опалубка. | 54 | |
| АС-54 | Лестницы 1,2. Армирование. | 55 | |
| АС-55 | Лестницы 5,6,7 | 56 | |
| АС-56 | Лифт Q=500 кг | 57 | |
| АС-57 | Лифт Q=100 кг. Развертки стен шахт. | 58 | |
| АС-58 | Разгрузочная площадка | 59 | |
| АС-59 | Подвесная вентиляционная решетка | 60 | |
| АС-60 | Реклама | 61 | |
| АС-61 | Монтажные схемы рам вентиляционных отсосов | 62 | |
| АС-62 | Рамы вентиляционных отсосов Р1 ÷ Р3 | 63 | |
| АС-63 | Рамы вентиляционных отсосов Р4 ÷ Р8 | 64 | |
| АС-64 | Конструкция воздуховодов | 65 | |
| АС-65 | Диффузоры | 66 | |
| | **Технология и механизация** | | |
| 2Т-1 | Заглавный лист | 67 | |
| 2Т-2 | План 1 этажа в осях А-Д. Расстановка и привязка технологического оборудования | 68 | |
| 2Т-3 | План 1 этажа в осях Д-И. Расстановка и привязка технологического оборудования. | 69 | |
| 2Т-4 | План 2 этажа в осях В-И. Расстановка и привязка технологического оборудования. | 70 | |
| 2Т-5 | Спецификация технологического оборудования /начало/ | 71 | |
| 2Т-6 | Спецификация технологического оборудования /окончание/ | 72 | |
| 2ТМ-1 | Механизация погрузочно-разгрузочных работ и овощного цеха. План и разрезы. | 73 | |
| 2ТМ-2 | Механизация погрузочно-разгрузочных работ и овощного цеха. Фундаментные болты и коммуникации | 74 | |

| | | | | | |
|---|---|---|---|---|---|
| | | | 1979 | 272-20-120 Р1. 1-1 | |
| | | | Столовая на 550 мест, работающая на сырье | | |
| Рук. маст. | Биксон | | | Стадия | Лист | Листов |
| Гл. инж. м. | Самовер | | | Р | АС-1 | 65 |
| ГАП | Ребров | | | | | |
| ГИП | Марковкин | | | | | |
| Рук. гр. арх. | Кунина | | Заглавный лист /начало/ | ЦНИИЭП торгово-бытовых зданий и туристских комплексов г. Москва | | |
| Проверил | Голобалева | | | | | |
| Разраб. | Отделенова | | | | | |

16580-01

Типовой проект 272-20-120 Альбом I

## Ведомость примененных документов

| Обозначение | | Наименование | Примечание |
|---|---|---|---|
| ИИ-04-1 | вып.6 | Фундаменты для колонн сечением 30×30 см | |
| ИИ-04-2 | вып.7,9 | Колонны связевого каркаса сечением 30×30 см. для зданий с высотой этажа 3,3 и 4,2 м | |
| ИИ-04-2 часть II | вып.10 | Колонны связевого каркаса сечением 30×30 см для зданий с высотой этажа 3,3, 3,6 и 4,2 м | |
| ИИ-04-2 часть I; III | вып.12 | Колонны связевого каркаса сечением 30×30 см для навески стеновых панелей в зданиях с высотой этажа 3,3 и 4,2 м | |
| ИИ-04-6 | вып.5,6 | Диафрагмы жесткости | |
| ИИ-04-3 | вып.4 | Ригели связевого каркаса сечением колонн 30×30 см | |
| ИИ-04-3 | вып.5 | Ригели связевого каркаса сечением колонн 30×30 см и 40×40 см /Дополнительные изделия/ | |
| ИИ-04-4 | вып.19 | Предварительно-напряженные многопустотные и ребристые панели длиной 576 и 876 см армированные стержнями из стали класса A-V | |
| ИИ-04-4 | вып.20 | Панели многопустотные и ребристые длиной 276 см, армированные сварными сетками и каркасами из стали класса A III | |
| ИИ-04-4 | вып.21 | Легкобетонные предварительно-напряженные многопустотные и ребристые панели длиной 576 см и 876 см, армированные стержнями из стали класса A IV | |
| ИИ-04-4 | вып.22 | Панели легкобетонные многопустотные и ребристые длиной 276 см. Армированные сварными сетками и каркасами из стали класса A III | |

## Продолжение

| Обозначение | | Наименование | Примечание |
|---|---|---|---|
| ИИ-04-4 | вып.23 | Карнизные плиты и фризовый камень | |
| ИИ-04-5 | вып.6 | Стеновые панели из легких бетонов толщиной 300 мм | |
| ИИ-04-5 | вып.8 | Стеновые панели из легких бетонов толщиной 250 мм | вариант |
| ИИ-04-7 | вып.1 | Железобетонные лестницы для зданий с высотой этажа 3,3 и 4,2 м. Указания по применению | |
| ИИ-04-14 | вып.3,5 | Дополнительные конструкции и детали каркаса с сеткой колонн 9×6 м | |
| ИИ-04-8 | вып.3 | Закладные детали и соединительные элементы для изделий связевого каркаса | |
| ИИ-04-10 | вып.5 | Монтажные узлы и детали связевого каркаса с сеткой колонн 6×6, 6×4,5 и 6×3 м | |
| ИИ-03-02 | АЛ66.108 | Прогоны длиной 598, 358, 318 и 278 см и опорные плиты | |
| ИИ-03-03 | АЛ66.71-6 | Металлические изделия | |
| 1.135-1 | АЛ66.1,2 | Дверн деревянные входные и служебные для жилых и общественных зданий | |
| 1.139-1 | вып.1 | Перемычки железобетонные сборные для жилых и общественных зданий | |
| 1.141-1 | вып.1,8 | Панели с другими пустотами длиной 388 см, шириной 149 и 119 см, Армированные сетками с рабочей арматурой из стали класса A III | |
| 2.240-1 | вып.4 | Деталн цоколя и стен подвала общественных зданий. | |

## Продолжение

| Обозначение | | Наименование | Примечание |
|---|---|---|---|
| 1.155-1 | вып.1 | Ступени для жилых и общественных зданий | |
| 1.231-1 | вып.1,2 | Панели перегородок гипсобетонные для общественных зданий | |
| 1.243-2 | | Плиты плоские железобетонные длиной 80, 149, 130, 160 см | |
| 1.269-2 | | Стаканы и подстаканники железобетонные для установки крышных вентиляторов | |
| 2.230-1 | вып.5 | Перегородки из мелкоштучных материалов гипсобетонные и столярные | |
| 2.230-1 | вып.7 | Стены каркасно-панельных зданий | |
| 2.230-1 | вып.10 | Детали перегородок общественных зданий | |
| 2.240-1 | вып.3 | Детали перекрытий общественных зданий | |
| 2.244-1 | вып.4 | Детали полов общественных зданий | |
| 2.250-1 | | Детали лестниц общественных зданий | |
| 2.260-1 | вып.2,3,4 | Детали покрытий общественных зданий | |
| 2.460-15 | вып.1 | Типовые узлы покрытий в местах установки крышных вентиляторов | |
| 2.290-4 | вып.1,2,3 | Охлаждаемые камеры | |
| ГОСТ 8478-66 | | Сетки сварные для армирования железобетонных конструкций | |
| ГОСТ 5336-67* | | Сетки стальные плетеные одинарные | |
| | | | |

| | | | | | | |
|---|---|---|---|---|---|---|
| | | | 1979 | 272-20-120 | | Р1.1-1 |
| Рук.маст. | Быкова | | Столовая на 350 мест работающая на сырье | | | |
| Н.контр. | Самсоев | | | | Стадия | Лист | Листов |
| ГИП | Федоров | | | | Р | 1 | |
| ГАП | Маркевич | | | | | | |
| Рук.гр.конс. | Кайлусов | | Заглавный лист /продолжение/ | | Цеховая Ленинградского Промстройпроекта | |
| Инженер | Каркавцев | | | | | |
| Лаборант | Рыжкова | | | | | |

Инв.№ подл. | Подпись и дата | Взам.инв.№

16560-01

Типовой проект 272-20-120 Альбом I

Проект разработан для строительства в районах с обычными геологическими условиями 1в подрайона, II и III климатических районов, с расчетной температурой наружного воздуха -20°, -30° (основное решение), -40° С. Класс здания II. Степень огнестойкости II.

## Условные исходные данные:

- Зона влажности нормальная
- Рельеф участка ровный, площадка строительства горизонтальная.
- Грунты нескальные, однородные, непучинистые, грунтовые воды отсутствуют, расчетное давление на грунт основания при ширине фундамента 1 м и глубине заложения 2 м $R_0 = 2$ кг/см²
  Расчетные параметры механических свойств грунтов: $\gamma = 1800$ кгс/м³, $\gamma' = 1700$ кгс/м³, $C = 0{,}11$ кгс/м², $\mathcal{L} = 20°$
- Коэффициент условия работы грунтового основания $m_1 = 1{,}1$
- Коэффициент надежности $K_н = 1{,}0$
- Скоростной напор ветра $q_0 = 45$ кгс/м² (III район)
- Вес снегового покрова $P_0 = 100$ кгс/м² (III район)

Здание двухэтажное с техническим этажом, каркасно-панельное в конструкциях серии ИИ-04.

Пространственная жесткость здания обеспечивается кирпичными стенами лифтов и диафрагмой жесткости.

Чертежи разработаны для расчетной температуры наружного воздуха -20°С

Кроме того разработаны варианты:

- наружных стен с навесными панелями из ячеистых бетонов
- перекрытия и покрытия из железобетонных многопустотных панелей из легкого бетона

## Указания по производству работ

1. Строительство здания должно осуществляться в соответствии с проектами производства работ, учитывающими конкретные условия строительства как в летний, так и в зимний периоды года. При производстве работ следует руководствоваться требованиями соответствующих разделов строительных норм и правил.
2. При производстве монтажных работ по каркасу, панелям перекрытий и стеновым панелям руководствоваться указаниями раздела пояснительной записки серии ИИ-04-0, вып. 9
3. Способы и методы производства кирпичной кладки в зимнее время и временного усиления конструкций для сохранения их прочности и устойчивости определяются проектами привязки и производства работ в зависимости от наружной температуры и применяемых материалов. Настоящим проектом предполагается вести кирпичную кладку с введением добавок поташа на растворе марки 50.
4. При кладке в зимних условиях кирпичных стен лифтовых шахт, в особенности способом замораживания, проектом организации работ следует предусмотреть на период оттаивания кладки и преобретения ею проектной прочности временные связи.
5. Рабочие чертежи, предназначенные к производству работ в зимних условиях, должны иметь указание привязывающей проект проектной организации о произведенной проверке конструкций и возможности их применения в зимних условиях района строительства.

## Указания по привязке проекта

1. Типовой проект может быть применен в строительстве после выполнения проектных работ по его привязке к конкретным условиям.
2. Рабочие чертежи фундаментов должны быть проверены и в необходимых случаях переработаны на основании фактических расчетных данных параметров механических свойств грунтов, определенных на основании гидрогеологических изысканий, а также с учетом рельефа, климатических и других условий строительной площадки.
3. При строительстве здания в зимний период в зависимости от наружной температуры, сроков возведения и других местных условий назначить способы выполнения фундаментов, кирпичной кладки и при необходимости других конструкций здания. Для конструкций из кирпича выполнить необходимые расчеты подтверждающие достаточную прочность и устойчивость их в период оттаивания и в последующем — при эксплуатации здания дать рекомендации по временному креплению конструкций.
4. При применении проекта для строительства в районах с расчетной температурой наружного воздуха -20° и -40° проект должен быть откорректирован в части толщин наружных стен /табл. 3/ утеплителя кровли /табл. 4/ и смежных с ними конструкций.
5. Проверить и при необходимости скорректировать принятую толщину стеновых панелей с учетом фактического объемного веса бетона панелей и экономически целесообразного для данного района сопротивления теплопередаче /$R_0$ ЭК/, руководствуясь СН и П II-А.7-71 п.п. 2,1 и 6.1
6. Произвести корректировку рабочих чертежей в соответствии с имевшими место после ввода проекта в действие изменениями норм и правил конструкций, оборудования и т.п.

## Антикоррозийные мероприятия

Все открытые стальные детали покрыть слоем цементного раствора марки 100. Защиту строительных конструкций от коррозии выполнять в соответствии с СН и П II-28-73.

Таблица 4

### Толщина наружных стен, мм

| Тип наружных ограждающих конструкций | Объемн. масса, кгс/м³ | Расчетная температура наружного воздуха | |
|---|---|---|---|
| | | -20° | -40° |
| Стеновые панели из легких бетонов | 900 | 250 | 350 |
| Стеновые панели из ячеистых бетонов | 600 | 250 | 250 |
| Кирпичные стены | 1600 | 380 | 510 |

Таблица 5

### Толщина слоя утеплителя, мм

| Тип плит покрытия | Вид утеплителя* | Расчетная температура наружного воздуха | |
|---|---|---|---|
| | | -20° | -40° |
| Из тяжелого бетона многопустотные $\delta = 22$ см | Плиты из ячеистых бетонов $\gamma = 400$ кгс/м³ $\lambda = 0{,}12$ ккал/мчС | 80 | 160 |
| Из легкого бетона многопустотные $\delta = 22$ см | | 60 | 140 |

* В смете условно принят пенобетон

Таблица 6

Расход стали на кг/м² общей площади

| | Контрольный показатель | По рабочим чертежам |
|---|---|---|
| Натуральной | 34 | 30.54 |
| Приведенной к стали А I и С 38/23 | 45 | 39.72 |

| | | | | | |
|---|---|---|---|---|---|
| | | | 1979 | 272-20-120 | Р1.1-1 |
| Рук.маст. | Биксон | | Столовая на 550 мест, работающая на сырье | | |
| Гл.инж.м. | Самовер | | | Стадия | Лист | Листов |
| ГАП | Ребров | | | Р. | АС-3 | |
| ГИП | Марковкин | | | | | |
| Рук.гр.инж. | Карпачева | | Заглавный лист /окончание/ | ЦНИИЭП торгово-бытовых зданий и туристских комплексов г. Москва | | |
| Провер. | Марковкин | | | | | |
| Разраб. | Карпачева | | | | | |

Нормоконтроль: Инв. № подл. | Рук. гр. | Колесникова

16580-01

Типовой проект 272-20-120 Альбом I

## Схема генплана

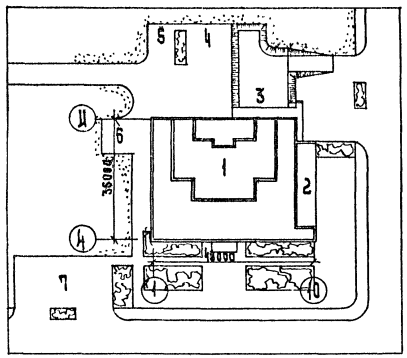


## Экспликация

1. Столовая
2. Веранда для летней посадки
3. Загрузочная
4. Место трансформаторной подстанции
5. Место для мусоросборника
6. Выгрузка отходов
7. Стоянка автомашин

## Фасад 1-10

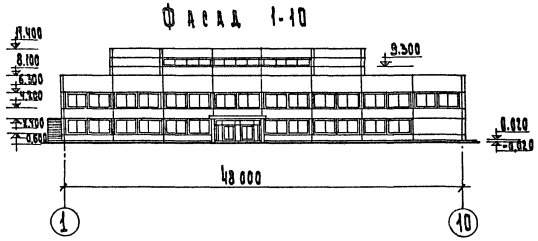


## Фасад А-Ш

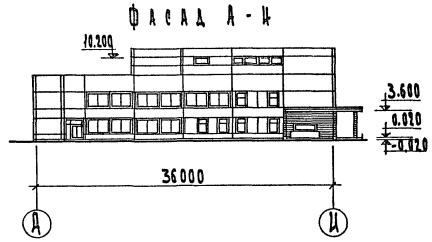


## Разрез 1-1

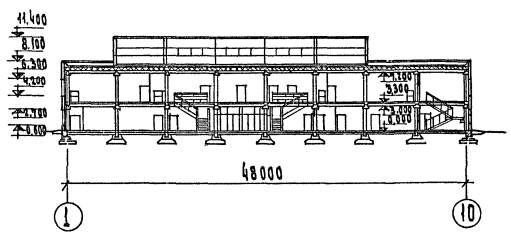


## Разрез 2-2

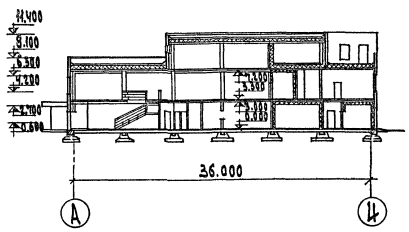


Класс здания II
Степень огнестойкости II

**Область применения**

Районы с обычными геологическими условиями IВ подрайона, II и III климатических районов
Расчетная зимняя температура наружного воздуха -20, -30 (основное решение) - 40°С.
Вес снегового покрова 100 кгс/м²
Скоростной напор ветра 45 кгс/м²

**Технико-экономические показатели**

| | |
|---|---|
| Количество этажей | 2-3 |
| Площадь застройки, м² | 1296.00 |
| Строительный объем, м³ | 14064.80 |
| Общая площадь, м² | 3421.50 |
| Полезная площадь, м² | 3163.60 |
| Рабочая площадь, м² | 2554.40 |
| Стоимость здания, тыс. руб | 458.02 |
| Стоимость 1м³ здания, руб | 22.93 |
| Стоимость строительно-монтажных работ, тыс. руб. | 322.53 |

**Эксплуатационные показатели**

| | | |
|---|---|---|
| Расход воды на хозяйственное водоснабжение | холодное л/сек. | 10.9 |
| | горячее л/сек. | |
| Расход воды на пожаротушение л/сек | | 13.4 |
| Потребный напор при хозводоснабжении, м | | 18.0 |
| Потребный напор при пожаротушении, м | | 24.0 |
| Расход тепла | на отопление ккал/час | 172910.0 |
| | на вентиляцию ккал/час | 858000.0 |
| | на тепловую завесу ккал/час | 159000.0 |
| | на горячее водоснабжение ккал/час | 279840.0 |
| Потребная мощность электроэнергии на освещение и силовое электрооборудование, квт | | 648.5 |
| Количество телефонов | | 9 |
| Количество радиоточек | | 21 |

**Конструкции и отделка**

Фундаменты - сборные ж.б. башмаки ленточные бутобетонные
Стены - панели из легких бетонов основное решение (и панели из тяжелых бетонов / вариант)
Колонны, ригели - сборные железобетонные
Перекрытия, покрытие - сборные железобетонные из тяжелого бетона (основное решение) и из легких бетонов (вариант)
Арестницы - сборные железобетонные и кирпичные
Перегородки - сборные гипсобетонные и кирпичные
Полы - мозаичные плиты, линолеум, керамическая плитка, бетон
Кровля - плоская, совмещенная с внутренним водостоком
Окна, двери - деревянные
Витражи - алюминиевые
Внутренняя отделка - водоэмульсионная клеевая, известковая покраска, глазурованная плитка, терразитовая штукатурка по сетке
Наружная отделка - стеновые панели облицовка керамической глазурованной плиткой, кирпичные участки стен - лицевой кирпич с расшивкой швов

**Инженерное оборудование**

Отопление, вентиляция
Водопровод, канализация
Горячее водоснабжение
Электрооборудование устройства связи
Автоматизация

| | | | | | |
|---|---|---|---|---|---|
| ГИП | Лепский | | 1979 | 272-20-120 | Р 1.1-1 |
| Рук. маст. | Бикбов | | | Столовая на 550 мест работающая на сырье | |
| Гл. инж. пр. | Самовер | | | | |
| ГАП | Ребров | | | Стадия: Р | Лист: 4 | Листов: |
| ГИП | Жарковкин | | | | |
| Рук. гр. АРХ | Кунина | | | | |
| Проверил | Голованева | | Лист привязки (начало) | ЦНИИЭП торгово-бытовых зданий и туристских комплексов г. Москва | |
| Разработ. | Корина | | | | |

Инв. № подл. | Подпись и дата | Взам. инв. №

16560-01

Типовой проект 272-20-120 Альбом I

План 1 этажа

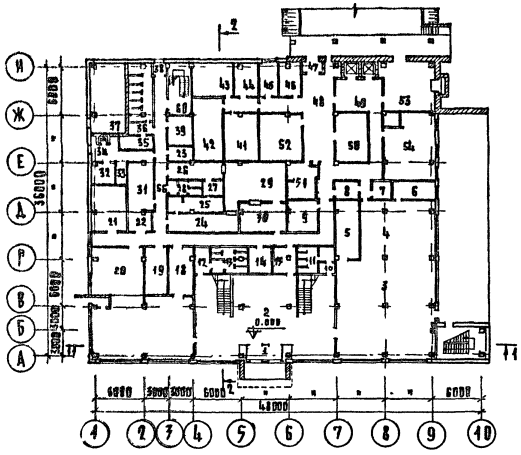

План 2 этажа

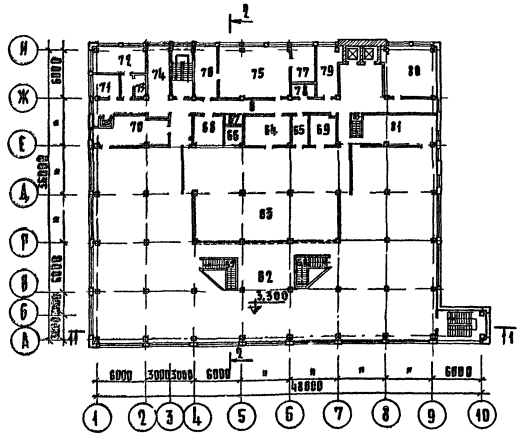

План технического этажа

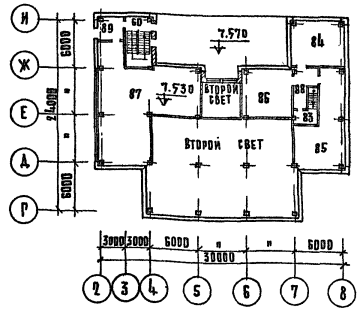

| Пом. | Наименование помещений | Площ. м² |
|---|---|---|
| | **1 этаж** | |
| 1 | Тамбур главного входа | 10,8 |
| 2 | Вестибюль с гардеробом | 172,1 |
| 3 | Диетзал на 100 мест | 143,9 |
| 4 | Горячий цех | 67,0 |
| 5 | Моечная столовой посуды | 20,8 |
| 6 | Холодный цех | 11,5 |
| 7 | Помещение для резки хлеба | 5,7 |
| 8 | Моечная кухонной посуды | 7,4 |
| 9 | Помещение заведующего производством | 19,1 |
| 10 | Умывальная | 4,4 |
| 11 | Уборная мужская | 12,7 |
| 12 | Умывальная | 7,2 |
| 13 | Уборная женская | 20,7 |
| 14 | Камера тепловой завесы | 11,1 |
| 15 | Кладовая мебели | 11,1 |
| 16 | Тамбур 1 | 3,2 |
| 17 | Магазин „Кулинария" на 3 рабочих места кафетерий на 16 мест | 93,4 |
| 78 | Подсобное помещение магазина | 16,3 |
| 19 | Помещение общественных организаций | 17,8 |
| 20 | Венткамера | 36,1 |
| 21 | Электрощитовая | 22,7 |
| 22 | Помещение слесаря механика | 6,5 |
| 23 | Кладовая уборочного инвентаря | 6,4 |
| 24 | Комната переодевания женщин | 22,5 |
| 25 | Душевая | 14,0 |
| 26 | Комната переодевания мужчин | 13,6 |
| 27 | Душевая | 4,2 |
| 28 | Уборная мужская | 6,8 |
| 29 | Гардероб домашней и спецодежды | 40,7 |
| 30 | Бельевая | 22,2 |
| 31 | Гардероб верхней одежды персонала | 17,7 |
| 32 | Охлаждаемая камера отходов | 7,8 |
| 33 | Место установки холодильного агрегата | 3,2 |
| 34 | Тамбур 2 | 10,5 |
| 35 | Комната личной гигиены женщин | 6,2 |
| 36 | Уборная женская | 24,3 |
| 37 | Тепловой пункт | 34,9 |
| 38 | Тамбур 3 | 2,2 |
| 39 | Машинное отделение охлаждаемых камер | 11,2 |
| 40 | Тамбур охлаждаемых камер | 10,0 |
| 41 | Охлаждаемая камера молочных продуктов, жиров и гастрономии | 23,6 |
| 42 | Охлаждаемая камера мяса | 24,0 |
| 43 | Охлаждаемая камера фруктов, овощей, напитков | 17,4 |
| 44 | Охлаждаемая камера рыбы | 8,7 |
| 45 | Помещение кладовщика | 7,6 |
| 46 | Камера тепловой завесы | 11,4 |
| 47 | Тамбур 4 | 4,2 |
| 48 | Загрузочная | 44,1 |
| 49 | Разгрузочная | 21,0 |
| 50 | Кладовая сухих продуктов | 31,2 |
| 51 | Кладовая инвентаря | 18,9 |
| 52 | Кладовая и моечная тары | 21,3 |
| 53 | Кладовая овощей | 37,0 |
| 54 | Овощной цех | 48,9 |
| 55 | Производственный коридор | 53,2 |
| 56 | Бытовой коридор | 28,7 |
| 57 | Лестница 1 | |
| 58 | Лестница 2 | |
| 59 | Лестница 3 | |
| 60 | Лестница 4 | |
| 61 | Летняя посадка | 159,0 |
| | **2 этаж** | |
| 62 | Торговый зал на 450 мест | 793,8 |
| 63 | Горячий цех с раздаточной | 267,7 |
| 64 | Холодный цех | 24,0 |
| 65 | Помещение заведующего производством | 8,0 |
| 66 | Охлаждаемая камера заведующего производством | 4,8 |
| 67 | Место установки холодильного агрегата | 4,0 |
| 68 | Помещение для резки хлеба | 13,6 |
| 69 | Моечная кухонной посуды | 14,0 |
| 70 | Моечная столовой посуды | 33,3 |
| 71 | Кабинет директора | 9,3 |
| 72 | Контора | 19,8 |
| 73 | Главная касса | 3,3 |
| 74 | Помещение персонала | 16,7 |
| 75 | Кондитерский цех /замес, разделка, выпечка/ | 55,8 |
| 76 | Помещение отделки кондитерского цеха | 17,3 |
| 77 | Моечная кондитерского цеха | 16,7 |
| 78 | Помещение обработки яиц | 5,5 |
| 79 | Рыбный цех | 19,5 |
| 80 | Мясной цех | 39,0 |
| 81 | Моечная столовой посуды | 38,2 |
| 82 | Коридоры | 112,0 |
| 83 | Лестница 5 | - |
| | **Технический этаж** | |
| 84 | Машинное помещение лифта | 37,2 |
| 85 | Венткамера 2 | 54,9 |
| 86 | Венткамера 3 | 37,2 |
| 87 | Венткамера 4 | 115,5 |
| 88 | Коридор | 12,9 |
| 89 | Тамбур 5 | 10,5 |

| | | |
|---|---|---|
| Рук. маст. | Биксон | |
| Гл. инж. м. | Самовер | |
| Рап | Ребров | |
| Гип | Марковкин | |
| Рук. гр. арх. | Кунина | |
| Проверил | Голоблева | |
| Разработ. | Корина | |

1979 272-20-120 Р1.1-1

Столовая на 550 мест, работающая на сырье

| Стадия | Лист | Листов |
|---|---|---|
| Р | АС-5 | |

Лист привязки /окончание/

ЦНИИЭП торгово-бытовых зданий и туристских комплексов г. Москва

Инв. № подл. | Подп. и дата | Инв. № дубл.

Типовой проект 272-20-120 Альбом I

| Поз. обозначение | Обозначение | Наименование | Количество: ниже отм. 0,000 | 1 этаж | 2 этаж | технический этаж | Всего | Масса ед., т | Примечание |
|---|---|---|---|---|---|---|---|---|---|
| | | Изделия бетонные и ж.б. | | | | | | | |
| | | фундаменты: | | | | | | | |
| Ф1 | ИИ-ОЧ-1, вып.6, л.4 | ф-21-3 | 15 | | | | 15 | 5,49 | |
| Ф2 | То же л.3 | ф-17-3 | 30 | | | | 30 | 4,17 | |
| Ф3 | —"— л.2 | БК-13-3 | 16 | | | | 16 | 3,19 | |
| | | | | | | | | | |
| | | | | | | | | | |
| | | Колонны: | | | | | | | |
| К1 | ИИ-ОЧ-2, вып. 7, л.12 | КНР-333-14 | | 25 | | | 25 | 1,10 | |
| К2 | ИИ-ОЧ-2, вып. 9, л. 8 | КНК-342-14 | | 1 | | | 1 | 1,27 | |
| К3 | То же л.7 | КСР-342-14 | | | 3 | | 3 | 0,95 | |
| К4 | —"— л.5 | КВР-342-14 | | | 8 | | 8 | 0,80 | |
| К5 | ИИ-ОЧ-2, вып.7, л.8 | КВР-333-14 | | | | 4 | 4 | 0,60 | |
| К6 | Ал.III Р9.1-1, Д2, л.1 | КНК-333-14-1 | | 1 | | | 1 | 1,07 | |
| К7 | То же, то же | КНК-333-14-2 | | 6 | | | 6 | 1,07 | |
| К8 | —"— —"— | КНК-333-14-3 | | 1 | | | 1 | 1,07 | |
| К9 | —"— —"— | КНК-333-14-4 | | 1 | | | 1 | 1,07 | |
| К10 | —"— —"— | КНК-333-14-5 | | 1 | | | 1 | 1,07 | |
| К11 | —"— —"— | КНК-333-14-6 | | 1 | | | 1 | 1,07 | |
| К12 | —"— Д2, л.2 | КНК-333-14-7 | | 1 | | | 1 | 1,07 | |
| К13 | —"— то же | КНК-333-14-8 | | 1 | | | 1 | 1,07 | |
| К14 | —"— —"— | КНК-333-14-9 | | 1 | | | 1 | 1,07 | |
| К15 | —"— Д3, л.1 | КНР-333-14-1 | | 6 | | | 6 | 1,10 | |
| К16 | —"— то же | КНР-333-14-2 | | 2 | | | 2 | 1,10 | |
| К17 | —"— —"— | КНР-333-14-3 | | 1 | | | 1 | 1,10 | |
| К18 | —"— —"— | КНР-333-14-4 | | 5 | | | 5 | 1,10 | |
| К19 | —"— —"— | КНР-333-14-5 | | 1 | | | 1 | 1,10 | |
| К20 | —"— Д4, л.1 | КНР-333-23-1 | | 2 | | | 2 | 1,10 | |
| К21 | —"— Д5, л.1 | КНР-342-14-1 | | 1 | | | 1 | 1,30 | |
| К22 | —"— Д6, л.1 | КНК-342-14-1 | | 1 | | | 1 | 1,27 | |
| К23 | —"— то же | КНК-342-14-2 | | 2 | | | 2 | 1,27 | |
| К24 | —"— Д7, л.1 | КСК-342-14-1 | | | 1 | | 1 | 0,93 | |
| К25 | —"— то же | КСК-342-14-2 | | | 1 | | 1 | 0,93 | |
| К26 | —"— —"— | КСК-342-14-3 | | | 1 | | 1 | 0,93 | |
| К27 | —"— —"— | КСК-342-14-4 | | | 1 | | 1 | 0,93 | |
| К28 | —"— —"— | КСК-342-14-5 | | | 2 | | 2 | 0,93 | |
| К29 | —"— Д8, л.1 | КСР-342-14-1 | | | 2 | | 2 | 0,95 | |
| К30 | —"— то же | КСР-342-14-2 | | | 3 | | 3 | 0,95 | |
| К31 | —"— —"— | КСР-342-14-3 | | | 1 | | 1 | 0,95 | |
| К32 | —"— —"— | КСР-342-14-4 | | | 1 | | 1 | 0,95 | |
| К33 | —"— —"— | КСР-342-14-5 | | | 4 | | 4 | 0,95 | |
| К34 | —"— —"— | КСР-342-14-6 | | | 1 | | 1 | 0,95 | |
| К35 | —"— Д8, л.2 | КСР-342-14-7 | | | 2 | | 2 | 0,95 | |
| К36 | —"— то же | КСР-342-14-8 | | | 1 | | 1 | 0,95 | |

Продолжение

| Поз. обозначение | Обозначение | Наименование | Количество: ниже отм. 0.000 | 1 этаж | 2 этаж | технический этаж | Всего | Масса ед., т | Примечание |
|---|---|---|---|---|---|---|---|---|---|
| К37 | Ал.III, Р9.1-1, Д9, л.1 | КСК-342-23-1 | | | 1 | | 1 | 0,95 | |
| К38 | То же то же | КСК-342-23-2 | | | 1 | | 1 | 0,95 | |
| К39 | —"— Д10, л.1 | КВК-342-14-1 | | | 1 | | 1 | 0,78 | |
| К40 | —"— то же | КВК-342-14-2 | | | 8 | | 8 | 0,78 | |
| К41 | —"— —"— | КВК-342-14-3 | | | 1 | | 1 | 0,78 | |
| К42 | —"— —"— | КВК-342-14-4 | | | 1 | | 1 | 0,78 | |
| К43 | —"— —"— | КВК-342-14-5 | | | 1 | | 1 | 0,78 | |
| К44 | —"— —"— | КВК-342-14-6 | | | 1 | | 1 | 0,78 | |
| К45 | —"— —"— | КВК-342-14-7 | | | 1 | | 1 | 0,78 | |
| К46 | —"— Д11, л.1 | КВР-342-14-1 | | | 8 | | 8 | 0,80 | |
| К47 | —"— то же | КВР-342-14-2 | | | 1 | | 1 | 0,80 | |
| К48 | —"— —"— | КВР-342-14-3 | | | 1 | | 1 | 0,80 | |
| К49 | —"— —"— | КВР-342-14-4 | | | 1 | | 1 | 0,80 | |
| К50 | —"— —"— | КВР-342-14-5 | | | 1 | | 1 | 0,80 | |
| К51 | —"— —"— | КВР-342-14-6 | | | 1 | | 1 | 0,80 | |
| К52 | —"— Д12, л.1 | КВК-333-14-1 | | | | 2 | 2 | 0,58 | |
| К53 | —"— то же | КВК-333-14-2 | | | | 2 | 2 | 0,58 | |
| К54 | —"— —"— | КВК-333-14-3 | | | | 1 | 1 | 0,58 | |
| К55 | —"— —"— | КВК-333-14-4 | | | | 2 | 2 | 0,58 | |
| К56 | —"— —"— | КВК-333-14-5 | | | | 2 | 2 | 0,58 | |
| К57 | —"— —"— | КВК-333-14-6 | | | | 2 | 2 | 0,58 | |
| К58 | —"— —"— | КВК-333-14-7 | | | | 1 | 1 | 0,58 | |
| К59 | —"— Д13, л.1 | КВР-333-14-1 | | | | 4 | 4 | 0,60 | |
| К60 | —"— то же | КВР-333-14-2 | | | | 4 | 4 | 0,60 | |
| К61 | —"— —"— | КВР-333-14-3 | | | | 2 | 2 | 0,60 | |
| | | | | | | | | | |
| | | Ригели: | | | | | | | |
| Р1 | ИИ-ОЧ-3, вып.4, ч.I, л.2 | Р2-72-57 | | 24 | 6 | | 30 | 1,95 | |
| Р2 | То же, л.3 | Р2-52-57 | | | 6 | 2 | 8 | 1,95 | |
| Р3 | —"—, л.4 | Р2-72-57 | | 2 | 2 | | 4 | 0,87 | |
| Р4 | —"—, л.5 | Р-52-57 | | 1 | 1 | | 2 | 1,61 | |
| Р5 | —"—, л.6 | Р-40-57 | | 2 | 2 | | 4 | 1,61 | |
| Р6 | —"—, л.7 | Р-40-27 | | 5 | 5 | | 10 | 0,75 | |
| Р7 | ИИ-ОЧ-3, вып.5, л.7 | Р-52-57Т | | 11 | 13 | | 24 | 1,61 | |
| Р8 | То же | Р-40-57Т | | | | 5 | 5 | 1,61 | |
| Р9 | Ал.III, Р9.1-1 Д18, л.2 | Р-40-57-5 | | | 2 | | 2 | 1,61 | |
| Р10 | То же, то же | Р-40-57-6 | | | 2 | | 2 | 1,61 | |

| | | | | |
|---|---|---|---|---|
| | | | 1979 | 272-20-120 Р1.1-1 |
| | | | Столовая на 550 мест, работающая на сырье | |
| Рук.маст. | Биксон | | Стадия | Лист | Листов |
| Гл.инж.мас | Самовер | | Р. | АС-6 | |
| ГИП | Марковкин | | | |
| Рук.гр.инж. | Карпачева | | Сводная спецификация /начало/ | ЦНИИЭП торгово-бытовых зданий и туристских комплексов г. Москва |
| Провер. | Марковкин | | | |
| Разраб. | Фирсова | | | |

Нормоконтроль: Инв. № подл. | Рук. гр. | Подпись | Дата

16560-01

| Поз. обозначение | Обозначение | Наименование | Количество: ниже отм. 0.000 | 1 этаж | 2 этаж | Технический этаж | Всего | Масса ед., т | Примечание |
|---|---|---|---|---|---|---|---|---|---|
| Р11 | ЦИ-04-3, вып.5, л.9 | Р-40-27У | | 1 | 1 | | 2 | 0,75 | |
| Р12 | АА.III.Р9.1-1, Д14, л.1 | Р-52-57-1 | | 1 | | | 1 | 1,61 | |
| Р13 | То же То же | Р-52-57-2 | | | 1 | | 1 | 1,61 | |
| Р14 | —"— —"— | Р-52-57-3 | | | 2 | | 2 | 1,61 | |
| Р15 | —"— Д15, л.1 | Р2-52-57-1 | | | | 8 | 8 | 1,85 | |
| Р16 | —"— Д16, л.1 | Р2-72-27-1 | | 1 | 1 | | 2 | 0,87 | |
| Р17 | —"— Д17, л.1 | Р2-72-57-1 | | 11 | 13 | | 24 | 1,95 | |
| Р18 | —"— То же | Р2-72-57-2 | | | 1 | | 1 | 1,95 | |
| Р19 | —"— —"— | Р2-72-57-3 | | | 1 | | 1 | 1,95 | |
| Р20 | —"— Д18, л.1 | Р-40-57-1 | | | | 1 | 1 | 1,61 | |
| Р21 | —"— То же | Р-40-57-2 | | | 1 | 4 | 5 | 1,61 | |
| Р22 | —"— —"— | Р-40-57-3 | | | | 4 | 4 | 1,61 | |
| Р23 | —"— —"— | Р-40-57-4 | | 1 | | | 1 | 1,61 | |
| | | | | | | | | | |
| | | | | | | | | | |
| | | | | | | | | | |
| | | Диафрагмы жесткости: | | | | | | | |
| Д1 | ЦИ-04-6, вып.5, ЧI, л.15 | Д-28-33 | | 2 | | 2 | 4 | 2,90 | |
| Д2 | То же л.32 | Д-28-42П | | | 1 | | 1 | 2,75 | |
| Д3 | ЦИ-04-6, вып.6, л.2 | Д-14-42 | | | 2 | | 2 | 1,88 | |
| | | | | | | | | | |
| | | | | | | | | | |
| | | Панели наружных стен из легкого бетона | | | | | | | |
| Н1 | ЦИ-04-5, вып.6, л.1 | Н-60-6 | | | | | 33 | 1,19 | |
| Н2 | То же л.4 | Н-45-6 | | | | | 1 | 0,88 | |
| Н3 | —"— л.7 | Н-30-6 | | | | | 7 | 0,59 | |
| Н4 | —"— л.2 | Н-60-15 | | | | | 28 | 2,99 | |
| Н5 | АА.III.Р9.1-1, А21, л.1 | Н-60-18-1 | | | | | 20 | 3,59 | |
| Н6 | То же, А22, л.1 | Н-60-18-2 | | | | | 2 | 3,59 | |
| Н7 | —"— Д23, л.1 | Н-60-18-3 | | | | | 2 | 3,59 | |
| Н8 | ЦИ-04-5, вып.6, л.3 | Н-60-18 | | | | | 1 | 3,59 | |
| Н9 | То же л.2 | Н-60-12 | | | | | 2 | 2,38 | |
| Н10 | —"— л.1 | Н-60-9 | | | | | 2 | 1,79 | |
| Н11 | —"— л.30 | НП-60-12 | | | | | 3 | 2,39 | |
| Н12 | —"— л.8 | Н-30-15 | | | | | 5 | 1,48 | |
| Н13 | —"— л.40 | НУ1-12 | | | | | 4 | 0,27 | |
| Н14 | АА.III.Р9.1-1 Д27, л.1 | Н-60-12-1 | | | | | 7 | 2,38 | |
| Н15 | То же Д28, л.1 | НП-60-12-1 | | | | | 4 | 2,39 | |
| Н16 | ЦИ-04-5, вып.6 л.7 | Н-30-9 | | | | | 1 | 0,79 | |
| Н17 | То же л.8 | Н-30-12 | | | | | 1 | 1,19 | |
| Н18 | —"— л.24 | Н-28-15ПР | | | | | 2 | 1,34 | |
| Н19 | —"— л.22 | Н-28-6ПР | | | | | 1 | 0,53 | |
| Н20 | АА.III.Р9.1-1, Д19, л.1 | ПС-1 | | | | | 1 | 1,60 | |

Продолжение

| Поз. обозначение | Обозначение | Наименование | Количество: ниже отм. 0.000 | 1 этаж | 2 этаж | Технический этаж | Всего | Масса ед., т | Примечание |
|---|---|---|---|---|---|---|---|---|---|
| Н21 | АА.III.Р9.1-1, Д26, л.1 | Н-30-18-1 | | | | | 1 | 1,80 | |
| Н22 | ЦИ-04-5, вып.6 л.17 | Н-58-15Л | | | | | 2 | 2,82 | |
| Н23 | То же л.15 | Н-58-6Л | | | | | 5 | 1,11 | |
| Н24 | АА.III.Р9.1-1 Д20, л.1 | ПС-2 | | | | | 1 | 3,38 | |
| Н25 | ЦИ-04-5, вып.6, л.14 | Н-58-6ПР | | | | | 3 | 1,11 | |
| Н26 | То же л.16 | Н-58-12ПР | | | | | 2 | 2,26 | |
| Н27 | —"— л.14 | Н-58-9ПР | | | | | 2 | 1,67 | |
| Н28 | —"— л.34 | НП-58-12ПР | | | | | 3 | 2,24 | |
| Н29 | —"— л.17 | Н-58-12Л | | | | | 3 | 2,26 | |
| Н30 | —"— л.15 | Н-58-9Л | | | | | 3 | 1,67 | |
| Н31 | —"— л.35 | НП-58-12Л | | | | | 3 | 2,24 | |
| Н32 | АА.III.Р9.1-1, Д25, л.1 | Н-58-12Л-1 | | | | | 1 | 2,26 | |
| Н33 | То же, Д30, л.1 | НП-58-12Л-1 | | | | | 1 | 2,24 | |
| Н34 | —"— Д24, л.1 | Н-58-12ПР-1 | | | | | 1 | 2,26 | |
| Н35 | —"— Д29, л.1 | НП-58-12ПР-1 | | | | | 1 | 2,24 | |
| Н36 | ЦИ-04-5, вып.6, л.36 | Н-3-21 | | | | | 20 | 0,19 | |
| Н37 | То же, то же | Н-6-21 | | | | | 36 | 0,40 | |
| Н38 | —"— —"— | Н-12-21 | | | | | 17 | 0,82 | |
| Н39 | —"— —"— | Н-12-27 | | | | | 4 | 1,05 | |
| Н40 | —"— —"— | Н-3-27 | | | | | 3 | 0,25 | |
| Н41 | —"— —"— | Н-18-21 | | | | | 2 | 1,25 | |
| Н42 | —"— л.40 | НУ1-6 | | | | | 4 | 0,13 | |
| Н43 | —"— То же | НУ1-21 | | | | | 19 | 0,47 | |
| Н44 | —"— —"— | НУ1-15 | | | | | 4 | 0,33 | |
| Н45 | —"— —"— | НУ1-18 | | | | | 11 | 0,40 | |
| Н46 | АА.III.Р9.1-1, Д28, л.1 | Н-60-6-1 | | | | | 3 | 1,19 | |
| | | | | | | | | | |
| | | | | | | | | | |
| | | Вариант наружных стен с панелями из ячеистого бетона: | | | | | | | |
| Н1 | ЦИ-04-5, вып.8, л.1 | Н-60-6 | | | | | 33 | 0,65 | |
| Н2 | То же, л.4 | Н-45-6 | | | | | 1 | 0,49 | |
| Н3 | —"— л.7 | Н-30-6 | | | | | 7 | 0,32 | |
| Н4 | —"— л.3 | Н-60-15 | | | | | 28 | 1,68 | |
| Н5 | АА.III.Р9.1-1, Д21 л.1 | Н-60-18-1 | | | | | 20 | 2,01 | |
| Н6 | —"— Д22 л.1 | Н-60-18-2 | | | | | 2 | 2,01 | |

1979 272-20-120 Р.1.1-1

Столовая на 550 мест, работающая на сырье

| | | |
|---|---|---|
| Рук.маст. | Бикбов | |
| Гл.инж.мас. | Самовер | |
| ГИП | Морковкин | |
| Рук.гр.инж. | Корпачева | |
| Провер. | Морковкин | |
| Разраб. | Фирсова | |

Сводная спецификация (продолжение)

Стадия Р. Лист АС-7 Листов

ЦНИЭП торгово-бытовых зданий и туристских комплексов г. Москва

Инв.№ подл. | Подпись и дата | Взам.инв.№

Нормоконтроль: Волосникова

Типовой проект 272-20-120 Альбом I

| Поз. обозначение | Обозначение | Наименование | Количество: ниже отм. 0.000 | 1 этаж | 2 этаж | Технический этаж | Всего | Масса ед., т | Примечание |
|---|---|---|---|---|---|---|---|---|---|
| Н7 | АЛ. III РЭ.1-1 Д47 Л.1 | Н-60-18-3 | | | | | 2 | 2,01 | |
| Н8 | ЦИ-04-5, вып.8, Л.3 | Н-60-18 | | | | | 1 | 2,01 | |
| Н9 | то же Л.2 | Н-60-12 | | | | | 2 | 1,34 | |
| Н10 | —"— Л.1 | Н-60-9 | | | | | 2 | 1,00 | |
| Н11 | —"— Л.33 | НП-60-12 | | | | | 3 | 1,34 | |
| Н12 | —"— Л.8 | Н-30-15 | | | | | 5 | 0,83 | |
| Н13 | —"— Л.43 | НУ1-12 | | | | | 4 | 0,13 | |
| Н14 | АЛ. III РЭ.1-1, Д51, Л.1 | Н-60-12-1 | | | | | 7 | 1,34 | |
| Н15 | то же, Д52, Л.1 | НП-60-12-1 | | | | | 4 | 1,34 | |
| Н16 | ЦИ-04-5, вып.8 Л.7 | Н-30-9 | | | | | 1 | 0,49 | |
| Н17 | то же Л.8 | Н-30-12 | | | | | 1 | 0,66 | |
| Н18 | —"— Л.27 | Н-28-15ПР | | | | | 2 | 0,75 | |
| Н19 | —"— Л.25 | Н-28-6ПР | | | | | 1 | 0,29 | |
| Н20 | АЛ. III, РЭ.1-1 Д43, Л.1 | ПС-1 | | | | | 1 | 0,90 | |
| Н21 | то же Д50 Л1 | Н-30-18-1 | | | | | 1 | 1,01 | |
| Н22 | ЦИ-04-5, вып. 8 Л.18 | Н-58-15Л | | | | | 2 | 1,56 | |
| Н23 | то же Л.14 | Н-58-6Л | | | | | 5 | 0,63 | |
| Н24 | АЛ. III, РЭ.1-1, Д44, Л.1 | ПС-2 | | | | | 1 | 1,90 | |
| Н25 | ЦИ-04-5, вып.8, Л.13 | Н-58-6ПР | | | | | 3 | 0,63 | |
| Н26 | то же Л.17 | Н-58-12ПР | | | | | 2 | 1,27 | |
| Н27 | —"— Л.15 | Н-58-9ПР | | | | | 2 | 0,95 | |
| Н28 | —"— Л.37 | НП-58-12ПР | | | | | 3 | 1,27 | |
| Н29 | —"— Л.18 | Н-58-12Л | | | | | 3 | 1,27 | |
| Н30 | —"— Л.16 | Н-58-9Л | | | | | 3 | 0,95 | |
| Н31 | —"— Л.38 | НП-58-12Л | | | | | 3 | 1,27 | |
| Н32 | АЛ. III, РЭ.1-1, Д49, Л.1 | Н-58-12Л-1 | | | | | 1 | 1,27 | |
| Н33 | то же Д54, Л.1 | НП-58-12Л-1 | | | | | 1 | 1,27 | |
| Н34 | —"— Д48, Л.1 | Н-58-12ПР-1 | | | | | 1 | 1,27 | |
| Н35 | —"— Д53, Л.1 | НП-58-12ПР-1 | | | | | 1 | 1,27 | |
| Н36 | ЦИ-04-5, вып.8, Л.41 | Н-3-21 | | | | | 20 | 0,11 | |
| Н37 | то же, то же | Н-6-21 | | | | | 36 | 0,23 | |
| Н38 | —"—"—"— | Н-12-21 | | | | | 17 | 0,46 | |
| Н39 | —"—"—"— | Н-12-27 | | | | | 4 | 0,59 | |
| Н40 | —"—"—"— | Н-3-27 | | | | | 3 | 0,14 | |
| Н41 | —"—"—"— | Н-18-21 | | | | | 2 | 0,70 | |
| Н42 | —"—"—"— | НУ1-6 | | | | | 4 | 0,08 | |
| Н43 | —"—"—"— | НУ1-21 | | | | | 19 | 0,23 | |
| Н44 | —"—"—"— | НУ1-15 | | | | | 4 | 0,18 | |
| Н45 | —"—"—"— | НУ1-18 | | | | | 11 | 0,20 | |
| Н48 | АЛ. III РЭ.1-1, Д52, Л.1 | Н-60-6-1 | | | | | 3 | 0,65 | |
| | | | | | | | | | |
| | | | | | | | | | |
| | | перемычки (t° -30°, -40°) | | | | | | | |
| Б13 | Серия 1.139-1 вып.1, Л.1 | Б13 | 3 | 46 | 7 | 12 | 68 | 0,025 | |

Продолжение

| Поз. обозначение | Обозначение | Наименование | Количество: ниже отм. 0.000 | 1 этаж | 2 этаж | Технический этаж | Всего | Масса ед., т | Примечание |
|---|---|---|---|---|---|---|---|---|---|
| Б15 | Серия 1.139-1, вып.1, Л.2 | Б15 | | 9 | 1 | 1 | 11 | 0,065 | |
| Б18 | то же Л.3 | Б18 | | 21 | 2 | 3 | 26 | 0,075 | |
| Б19 | —"— Л.4 | Б19 | | 2 | | | 2 | 0,085 | |
| Б22 | —"— Л.5 | Б22 | 4 | 5 | | 4 | 13 | 0,095 | |
| Б31 | —"— Л.8 | Б31 | | 3 | | | 3 | 0,205 | |
| БУ15 | —"— Л.11 | БУ15 | | 2 | | | 2 | 0,105 | |
| БУ19 | —"— Л.12 | БУ19 | | 5 | 4 | | 9 | 0,130 | |
| БУ24 | —"— Л.15 | БУ24 | 2 | 1 | | | 3 | 0,335 | |
| | | | | | | | | | |
| | | | | | | | | | |
| | | перемычки (t° -20°) | | | | | | | |
| Б13 | —"— Л.1 | Б13 | 3 | 44 | 7 | 15 | 69 | 0,025 | |
| Б15 | —"— Л.2 | Б15 | | 9 | 1 | 1 | 3 | 0,065 | |
| Б18 | —"— Л.3 | Б18 | | 21 | 2 | 3 | 26 | 0,075 | |
| Б19 | —"— Л.4 | Б19 | | 2 | | | 2 | 0,085 | |
| Б22 | —"— Л.5 | Б22 | 4 | 4 | | 4 | 12 | 0,095 | |
| Б31 | —"— Л.8 | Б31 | | 2 | | | 2 | 0,205 | |
| БУ19 | —"— Л.12 | БУ19 | | 5 | 4 | | 9 | 0,130 | |
| БУ24 | —"— Л.15 | БУ24 | 2 | 1 | | | 3 | 0,335 | |
| | | | | | | | | | |
| | | | | | | | | | |
| | | панели перекрытий из тяжелого бетона | | | | | | | |
| П1 | ЦИ-04-4, вып.19, Л.4 | ПК4,5-58,15 | | | 7 | 18 | 25 | 2,710 | |
| П2 | то же Л.10 | ПК4,5-58,12 | | | 1 | 22 | 23 | 2,040 | |
| П3 | —"— Л.20 | ПК4,5-58,15П | | | | 5 | 5 | 2,665 | |
| П4 | —"— Л.14 | ПК4,5-58,15С | | | | 6 | 6 | 2,685 | |
| П5 | —"— Л.18 | ПР8-58,15С | | 7 | | 1 | 8 | 2,625 | |
| П6 | —"— Л.16 | ПК8-58,15С | | 15 | 3 | 1 | 19 | 2,685 | |
| П7 | —"— Л.6 | ПК8-58,15 | | 60 | 7 | 3 | 70 | 2,710 | |
| П8 | —"— Л.12 | ПК8-58,12 | | 36 | 12 | 3 | 51 | 2,040 | |
| П9 | —"— Л.22 | ПК8-58,15П | | 12 | 7 | | 19 | 2,665 | |
| П10 | —"— Л.17 | ПК12,5-58,15С | | 3 | 12 | 1 | 16 | 2,685 | |
| П11 | —"— Л.7 | ПК12,5-58,15 | | 10 | 42 | 1 | 53 | 2,710 | |
| П12 | —"— Л.13 | ПК12,5-58,12 | | 1 | 24 | 2 | 27 | 2,040 | |
| П13 | —"— Л.23 | ПК12,5-58,15П | | | 9 | 1 | 10 | 2,665 | |
| П14 | —"— Л.19 | ПР12,5-58,15С | | 14 | 17 | | 31 | 2,625 | |

Инв. № подл. | Подп. и дата | Взам. инв. №

Нормоконтроль

| | | |
|---|---|---|
| Рук. маст | Бикеон | |
| Гл. инж. мас | Самовер | |
| ГИП | Марковин | |
| Рук. гр. инж. | Карпачева | |
| Провер. | Марковин | |
| Разраб. | Фирсова | |

1979 | 272-20-120 Р1.1-1

Столовая на 550 мест работающая на сырье

Сводная спецификация (продолжение)

| Стадия | Лист | Листов |
|---|---|---|
| Р | АС-8 | |

ЦНИИЭП торгово-бытовых зданий и туристских комплексов г. Москва

16580-01

Типовой проект 272-20-120 Альбом I

| поз. обозначение | Обозначение | Наименование | количество ниже отм. 0.000 | 1 этаж | 2 этаж | технический этаж | всего | масса ед., т | Примечание |
|---|---|---|---|---|---|---|---|---|---|
| П15 | ЦИ-04-4 вып.20 л.2 | ПК8-28,15 | | 3 | 2 | | 5 | 1,32 | |
| П16 | то же л.3 | ПК12,5-28,15 | | | 1 | | 1 | 1,32 | |
| ПП1 | серия 1.141-1 вып.8 л.5,6 | ПС 39-15 | | 1 | | | 1 | 1,83 | |
| ПП2 | то же л.7,8 | ПС39-12 | | 11 | | | 11 | 1,38 | |
| ПП3 | Серия 1.141-1 вып.1 л.5,6 | ПС 63-15 | | 1 | | | 1 | 2,94 | |
| | | | | | | | | | |
| | | Плиты плоские | | | | | | | |
| | серия 1.243-2 | ПТП 12,5-8-6 | 135 | | | | 135 | 0,096 | |
| | то же | ПТП 8-13-13 | 7 | | | | 7 | 0,338 | |
| | | | | | | | | | |
| | | Плиты основания | | | | | | | |
| | серия 2.290-4 вып.3 л.8 | ФХМ-1 | | 1 | | | 1 | 0,18 | |
| | то же л.12 | ФХМ-3 | | 1 | | | 1 | 0,36 | |
| | | | | | | | | | |
| | | Вариант перекрытий с панелями из легкого бетона | | | | | | | |
| П1 | ЦИ-04-4 вып.21 л.3 | ПК4,5-58,15 | | | 7 | 18 | 25 | 1,89 | |
| П2 | то же л.9 | ПК4,5-58,12 | | | 1 | 22 | 23 | 1,42 | |
| П3 | —"— л.19 | ПК4,5-58,15П | | | | 5 | 5 | 1,86 | |
| П4 | —"— л.13 | ПК4,5-58,15С | | | | 6 | 6 | 1,45 | |
| П5 | —"— л.17 | ПР8-58,15С | | 7 | | 1 | 8 | 1,87 | |
| П6 | —"— л.15 | ПК8-58,15С | | 15 | 3 | 1 | 19 | 1,45 | |
| П7 | —"— л.5 | ПК8-58,15 | | 60 | 7 | 3 | 70 | 1,89 | |
| П8 | —"— л.11 | ПК8-58,12 | | 36 | 12 | 3 | 51 | 1,42 | |
| П9 | —"— л.21 | ПК8-58,15П | | 12 | 7 | | 19 | 1,86 | |
| П10 | —"— л.16 | ПК12,5-58,15С | | 3 | 12 | 1 | 16 | 1,45 | |
| П11 | —"— л.6 | ПК12,5-58,15 | | 10 | 42 | 1 | 53 | 1,89 | |
| П12 | —"— л.12 | ПК12,5-58,12 | | 1 | 24 | 2 | 27 | 1,42 | |
| П13 | —"— л.22 | ПК12,5-58,15П | | | 9 | 1 | 10 | 1,86 | |
| П14 | —"— л.18 | ПР12,5-58,15С | | 14 | 17 | | 31 | 1,87 | |
| П15 | ЦИ-04-4 вып.22 л.2 | ПК8-28,15 | | 3 | 2 | 5 | | 0,92 | |
| П16 | то же л.3 | ПК12,5-28,15 | | | 1 | | 1 | 0,92 | |
| | | | | | | | | | |
| | | Прогон | | | | | | | |
| П60 | ЦИ-03-02 АЛ.108 л.10 | П60 | | 2 | 1 | | 3 | 1,50 | |
| | | | | | | | | | |
| | | Опорные подушки | | | | | | | |
| | то же л.18 | ОПБ-2 | | 2 | | | 2 | 0,045 | |
| | | | | | | | | | |
| | | Железобетонный стакан | | | | | | | |
| | серия 1.269-2 | СШ-7-7 | | | 2 | | 2 | 0,252 | |

продолжение

| поз. обозначение | Обозначение | Наименование | количество ниже отм. 0.000 | 1 этаж | 2 этаж | технический этаж | всего | масса ед., т | Примечание |
|---|---|---|---|---|---|---|---|---|---|
| | серия 1.269-2 | Железобетонный подстропильник | | | | | | | |
| | | ПС-12-12 | | | 2 | | 2 | 0,489 | |
| | | | | | | | | | |
| | | Лестничные марши | | | | | | | |
| | ЦИ-04-7 вып.1 л.2 | ЛМ58-14-17 | | | | | 4 | 2,29 | |
| | то же л.4 | ЛМ58-14-14 | | | | | 3 | 2,19 | |
| | | | | | | | | | |
| | | Лестничные площадки | | | | | | | |
| | ЦИ-04-7 вып.1 л.10 | ЛП15-14 | | | | | 1 | 0,585 | |
| | ЦИ-04-14 вып.3 л.14 | ЛП15-14а | | | | | 1 | 0,575 | |
| | | | | | | | | | |
| | | Накладные проступи | | | | | | | |
| | ЦИ-04-7 вып.1 л.20 | СТ-1 | | | | | 67 | 0,048 | |
| | то же то же | СТ-2 | | | | | 8 | 0,04 | |
| | —"— л.21 | СТ-3 | | | | | 28 | 0,05 | |
| | —"— л.22 | СТ-4ПР | | | | | 7 | 0,05 | |
| | —"— л.23 | СТ-4Л | | | | | 7 | 0,05 | |
| | —"— то же | СТ-5 | | | | | 8 | 0,04 | |
| | —"— л.23 | СТ-6 | | | | | 6 | 0,04 | |
| | | Ступень основная | | | | | | | |
| С-1 | серия 1.155-1 вып.1 л.25 | АС11-17 | | | | | 7 | 0,11 | |
| | | Фризовый камень | | | | | | | |
| ФК | ЦИ-04-4 вып.23 л.4 | ФК-15-4 | | | | | 178 | 0,10 | |
| | | Подоконные доски | | | | | | | |
| | серия 1.136-1 вып.1 л.3 | АО13-15 | | 3 | 2 | | 5 | | |
| | то же л.8 | АО25-15 | | | 5 | | 5 | | |
| | —"— л.9 | АО28-15 | | 16 | 28 | | 44 | | |
| | | Гипсобетонные перегородки | | | | | | | |
| ПГ-1 | серия 1.231-1 вып.1 л.13 | ПГ-33-5 | | 1 | | | 1 | 0,15 | |
| ПГ-2 | то же то же | ПГ-33-5Р | | 4 | | | 4 | 0,135 | |
| ПГ-3 | —"— " | ПГ-33-6 | | 4 | | | 4 | 0,18 | |
| ПГ-4 | —"— " | ПГ-33-6Р | | 8 | | | 8 | 0,165 | |
| ПГ-5 | —"— " | ПГ-33-7 | | 4 | | | 4 | 0,23 | |
| ПГ-6 | —"— л.14 | ПГ-33-8 | | 1 | | | 1 | 0,26 | |
| ПГ-7 | —"— то же | ПГ-33-9 | | 3 | | | 3 | 0,29 | |
| ПГ-8 | —"— " | ПГ-33-9Р | | 2 | | | 2 | 0,265 | |
| ПГ-9 | —"— л.15 | ПГ-33-15 | | 3 | | | 3 | 0,46 | |

Нормоконтроль:

Инв. № подл. | Подп. и дата | Взам. инв. №

| | | | |
|---|---|---|---|
| 1979 | 272-20-120 | Р1.1-1 | |
| Столовая на 550 мест работающая на сырье | | | |
| Рук. маст. | Биксон | | |
| Гл. инж. мас. | Самовер | | |
| ГИП | Марковкин | | |
| Рук. гр. инж. | Карпачева | | |
| Провер. | Марковкин | | |
| Разраб. | Карпачева | | |
| Сводная спецификация продолжение | | Стадия Р; Лист АС-9; Листов | ЦНИИЭП торгово-бытовых зданий туристских комплексов г. Москва |

16560-04

Альбом I

Типовой проект 272-20-120

| Поз. обозначение | Обозначение | Наименование | Количество: ниже отм. 0.000 | 1 этаж | 2 этаж | технический этаж | всего | масса ед., т | примечание |
|---|---|---|---|---|---|---|---|---|---|
| ПГ-10 | серия 1.231-1 вып.1 л.24 | ПГ-33-15А | | 3 | | | 3 | 0,46 | |
| ПГ-11 | то же то же | ПГ-33-16А | | 3 | | | 3 | 0,49 | |
| ПГ-12 | —"— л.17 | ПГ-33-26Р | | 1 | | | 1 | 0,74 | |
| ПГ-13 | —"— то же | ПГ-33-27Р | | 1 | | | 1 | 0,77 | |
| ПГ-14 | —"— " | ПГ-33-31 | | 5 | | | 5 | 0,97 | |
| ПГ-15 | —"— л.19 | ПГ-33-37Р | | 1 | | | 1 | 1,07 | |
| ПГ-16 | —"— л.28 | ПГ-33-37А | | 2 | | | 2 | 1,17 | |
| ПГ-17 | —"— л.33 | ПГ-33-42Б | | 1 | | | 1 | 1,30 | |
| ПГ-18 | —"— л.20 | ПГ-33-43,4Р | | 1 | | | 1 | 1,25 | |
| ПГ-19 | —"— л.21 | ПГ-33-57Р | | 2 | | | 2 | 1,63 | |
| ПГ-20 | —"— л.36 | ПГ-33-61Г | | 1 | | | 1 | 1,905 | |
| ПГ-21 | серия 1.231-1 вып.2 л.2 | ПГ-33-10,9 | | 5 | | | 5 | 0,094 | |
| ПГ-22 | то же то же | ПГ-33-12,6 | | 2 | | | 2 | 0,076 | |
| ПГ-23 | —"— " | ПГ-33-12,9 | | 1 | | | 1 | 0,113 | |
| ПГ-24 | —"— л.3 | ПГ-33-15,6 | | 1 | | | 1 | 0,093 | |
| ПГ-25 | серия 1.231-1 вып.1 л.48 | ПГ-42-5 | | | 4 | | 4 | 0,24 | |
| ПГ-26 | то же л.53 | ПГ-42-5А | | | 2 | | 2 | 0,235 | |
| ПГ-27 | —"— л.48 | ПГ-42-6 | | | 6 | | 6 | 0,295 | |
| ПГ-28 | —"— то же | ПГ-42-6Р | | | 4 | | 4 | 0,275 | |
| ПГ-29 | —"— л.53 | ПГ-42-6,2А | | | 3 | | 3 | 0,315 | |
| ПГ-30 | —"— л.49 | ПГ-42-8 | | | 7 | | 7 | 0,42 | |
| ПГ-31 | —"— л.53 | ПГ-42-9А | | | 2 | | 2 | 0,465 | |
| ПГ-32 | —"— то же | ПГ-42-14А | | | 1 | | 1 | 0,695 | |
| ПГ-33 | —"— л.50 | ПГ-42-15Р | | | 2 | | 2 | 0,70 | |
| ПГ-34 | —"— то же | ПГ-42-16 | | | 1 | | 1 | 0,80 | |
| ПГ-35 | —"— л.51 | ПГ-42-19 | | | 5 | | 5 | 0,95 | |
| ПГ-36 | —"— то же | ПГ-42-20,3 | | | 1 | | 1 | 1,04 | |
| ПГ-37 | —"— л.52 | ПГ-42-23 | | | 1 | | 1 | 1,17 | |
| ПГ-38 | —"— л.56 | ПГ-42-23А | | | 2 | | 2 | 1,165 | |
| ПГ-39 | —"— л.52 | ПГ-42-27Р | | | 3 | | 3 | 1,27 | |
| ПГ-40 | —"— то же | ПГ-42-27Б | | | 2 | | 2 | 1,35 | |
| ПГ-41 | —"— " | ПГ-42-30 | | | 4 | | 4 | 1,525 | |
| ПГ-42 | —"— " | ПГ-42-30Р | | | 3 | | 3 | 1,425 | |
| ПГ-43 | —"— л.56 | ПГ-42-30А | | | 6 | | 6 | 1,52 | |
| ПГ-44 | серия 1.231-1 вып.2 л.5 | ПГ-42-10,18 | | | 9 | | 9 | 0,235 | |
| ПГ-45 | —"— л.4 | ПГ-42-12,15 | | | 1 | | 1 | 0,237 | |
| ПГ-46 | —"— то же | ПГ-42-12,18 | | | 13 | | 13 | 0,285 | |
| | | | | | | | | | |
| | | | | | | | | | |
| | | монолитные ж.б. | | | | | | | |
| | | конструкции | | | | | | | |
| | | монолитная плита | | | | | | | |
| | | ПМ-1 | 14 | | | | 14 | | |
| | | ПМ-2 | 1 | | | | 1 | | |

продолжение

| Поз. обозначение | Обозначение | Наименование | Количество: ниже отм. 0.000 | 1 этаж | 2 этаж | технический этаж | всего | масса ед., т | Примечание |
|---|---|---|---|---|---|---|---|---|---|
| | | монолитные участки | | | | | | | |
| | АС-46 | УМ-1 | | 1 | | | 1 | | |
| | то же | УМ-2 | | 1 | | | 1 | | |
| | АС-47 | УМ-3 | | 1 | | | 1 | | |
| | то же | УМ-4 | | 1 | | | 1 | | |
| | —"— | УМ-5 | | 1 | 1 | | 2 | | |
| | —"— | УМ-6 | | | 1 | | 1 | | |
| | —"— | УМ-7 | | | 1 | | 1 | | |
| | АС-48 | УМ-8 | | | 1 | | 1 | | |
| | то же | УМ-9 | | | 1 | | 1 | | |
| | —"— | УМ-10 | | | 1 | | 1 | | |
| | | козырек главного входа | | | | | | | |
| | АС-46 | КМ-1 | | 1 | | | 1 | | |
| | | монолитная балка | | | | | | | |
| | то же | БМ-1 | | 1 | | | 1 | | |
| | | опорная подушка | | | | | | | |
| | —"— | ОП-1 | | 4 | | | 4 | | |
| | | монолитный фундамент | | | | | | | |
| | АС-37 | ФО-1 | | 1 | | | 1 | | |
| | | монолитные лестницы 12 | | | | | | | |
| | АС-53,54 | К-1 | | 1 | | | 1 | | |
| | то же | К-2 | | 1 | | | 1 | | |
| | —"— | П-1 | | 1 | | | 1 | | |
| | —"— | П-2 | | 1 | | | 1 | | |
| | | | | | | | | | |
| | | | | | | | | | |
| | | изделия деревянные | | | | | | | |
| | | дверные блоки | | | | | | | |
| Д-1 | серия 1.136-1 АА.1 л.58 | ДВ 9.9-7/8 | | 2 | | | 2 | | |
| Д-2 | то же | ДВ(4)8-2/8 | | 2 | | | 2 | | |
| Д-3 | —"— | ДВ 9-2/8 | | 2 | | | 4 | | |
| Д-4 | —"— | ДВ 9-2/8 | | 1 | | | 1 | | |
| Д-5 | серия 1.136-10 | ДО-21-13 | | 3 | 2 | | 5 | | |
| Д-6 | то же | ДГ-24-15 | | 3 | | | 3 | | |
| Д-7А | —"— | ДГ-21-12 | | 8 | 10 | 1 | 17 | | |
| Д-7 | —"— | ДГ-21-12 | | 5 | 7 | | 12 | | |
| Д-8А | —"— | ДГ-21-10 | | 9 | 6 | 2 | 17 | | |

| | | | |
|---|---|---|---|
| | | 1979 | 272-20-120 РП.1-1 |
| | | Столовая на 550 мест, работающая на сырье | |
| Рук. маст. | Бинсон | | Стадия Р. Лист АС-10 Листов |
| Гл.инж.маст | Самовер | | |
| Гип | Марковкин | | |
| Рук.гр.инж. | Карпачева | | |
| Провер | Марковкин | | |
| Разраб. | Карпачева | Сводная спецификация (продолжение) | ЦНИИЭП торгово-бытовых зданий и туристских комплексов г. Москва |

Инв.№ подл. | Подп. и дата | Взам.инв.№

Нормоконтроль: Колесникова

16560-01

Типовой проект 272-20-120 Альбом I

| Поз. обозначение | Обозначение | Наименование | Количество: ниже отм. 0.000 | 1 этаж | 2 этаж | технический этаж | Всего | Масса ед., т | Примечание |
|---|---|---|---|---|---|---|---|---|---|
| Д-8 | серия 1.136-10 | ДГ-21-10 | | 9 | 6 | 2 | 17 | | |
| Д-9Л | то же | ДГ-21-9 | | 9 | 1 | | 10 | | |
| Д-9 | —"— | ДГ-21-9 | | 6 | | | 6 | | |
| Д-10Л | —"— | ДГ-21-7 | | 9 | | | 9 | | |
| Д-10 | —"— | ДГ-21-7 | | 9 | | | 9 | | |
| Д-11Л | серия 1.135-1 Ал.2 | ДСТ9 | | | | 2 | 2 | | |
| Д-12 | Деревообраб. комбинат г. Зап. Двина | ПС | | 6 | 1 | | 7 | | |
| | | | | | | | | | |
| | | Оконные блоки | | | | | | | |
| | серия 1.136-1 вып.1 | ОС21-12 | | 7 | 32 | | 39 | | |
| | то же | ОС21-27 | | 18 | 30 | | 48 | | |
| | | ОС21-09 | | | | 5 | 5 | | |
| | | | | | | | | | |
| | | Оборудование встроенное | | | | | | | |
| ДР-1 | Ал. III Р9,6-1Д | Люк раздаточный | | 1 | | | 1 | | |
| ОП-1 | то же | Окно передаточное ОП-1 | | 3 | | | 3 | | |
| ПК-1 | —"— | Шкаф пож. кр. ПК-1 | | 4 | 4 | | 8 | | |
| ДЛ-1 | —"— | Дверцы ревизии | | 18 | 3 | | 21 | | |
| ДЛ-2 | —"— | то же | | | 6 | | 6 | | |
| ДШ-1 | —"— | Электрошкаф ДШ-1 | | | 4 | | 4 | | |
| ДШ-2 | —"— | то же ДШ-2 | | | 6 | | 6 | | |
| ДШ-3 | —"— | " ДШ-3 | | 5 | | | 5 | | |
| ДШ-4 | —"— | " ДШ-4 | | 4 | | | 4 | | |
| | | | | | | | | | |
| | | Изделия металлические | | | | | | | |
| | | монтажные | | | | | | | |
| | | Соединительные элементы | | | | | | | |
| | | для каркаса и перекрытий | | | | | | | |
| | ИИ-04-8 вып.3 Л.14 | ММД-4 | | | | | 48 | | |
| | то же Л.15 | ММД-6 | | | | | 28 | | |
| | ИИ-04-10 вып.5 Л.38 | ММД-11 | | | | | 166 | | |
| | то же то же | ММД-12 | | | | | 8 | | |
| | —"— " | ММД-14 | | | | | 28 | | |
| | —"— Л.39 | ММД-15 | | | | | 6 | | |
| | —"— Л.38 | ММД-16 | | 42 | 22 | 8 | 72 | | |
| | —"— то же | ММД-17 | | 8 | 10 | 2 | 20 | | |
| | —"— ' | ММД-18 | | 38 | 42 | 20 | 100 | | |
| | —"— Л.42 | ММД-30Л | | 4 | 6 | 3 | 13 | | |
| | —"— то же | ММД-30П | | 4 | 6 | 3 | 13 | | |
| | —"— | ММ1Л | | 12 | 16 | 5 | 33 | | |
| | серия 2.240-1 вып.3 Л.30 | ММ1П | | 12 | 16 | 5 | 33 | | |
| | то же | ММ2 | | 61 | 43 | 18 | 122 | | |
| | Ал. III Р9,8-1Д2 Л.1 | М2 | | | | | 24 | | |
| | то же Д36 Л.1 | К7 | | 24 | 8 | 1 | 33 | | |

продолжение

| Поз. обозначение | Обозначение | Наименование | Количество: ниже отм. 0.000 | 1 этаж | 2 этаж | технический этаж | Всего | Масса ед., т | Примечание |
|---|---|---|---|---|---|---|---|---|---|
| | | Для наружных стен из | | | | | | | |
| | | легкобетонных панелей: | | | | | | | |
| | серия 2.230-1, вып.7 Л.55 | ММН1 | | | | | 144 | | |
| | то же то же | ММН3 | | | | | 316 | | |
| | —"— " | ММН4 | | | | | 360 | | |
| | —"— " | ММН6 | | | | | 132 | | |
| | —"— Л.56 | ММН7 | | | | | 107 | | |
| | —"— то же | ММН10 | | | | | 26 | | |
| | —"— " | ММН14 | | | | | 210 | | |
| | —"— Л.57 | ММН15 | | | | | 10 | | |
| | —"— то же | ММН17 | | | | | 13 | | |
| | —"— " | ММН18 | | | | | 12 | | |
| | | | | | | | | | |
| | | Для варианта наружных | | | | | | | |
| | | стен с панелями из | | | | | | | |
| | | ячеистого бетона: | | | | | | | |
| | серия 2.230-1 вып.7 Л.57 | ММ50 | | | | | 100 | | |
| | то же Л.55 | ММН2 | | | | | 114 | | |
| | —"— то же | ММН3 | | | | | 404 | | |
| | —"— " | ММН4 | | | | | 142 | | |
| | —"— " | ММН5 | | | | | 11 | | |
| | —"— " | ММН6 | | | | | 132 | | |
| | —"— Л.56 | ММН7 | | | | | 12 | | |
| | —"— " | ММН8 | | | | | 88 | | |
| | —"— " | ММН10 | | | | | 26 | | |
| | —"— " | ММН14 | | | | | 210 | | |
| | —"— Л.57 | ММН15 | | | | | 10 | | |
| | —"— то же | ММН17 | | | | | 13 | | |
| | —"— " | ММН18 | | | | | 12 | | |
| | | | | | | | | | |
| | | | | | | | | | |
| | | Для крепления гипсо- | | | | | | | |
| | | бетонных перегородок | | | | | | | |
| | серия 2.230-1 вып.5 Л.48 | ММ13 | | | | | 60 | | |
| | то же вып.10 Л.22 | ММ39 | | | | | 256 | | |
| | —"— то же | ММ41 | | | | | 40 | | |
| | —"— " | ММ44 | | | | | 350 | | |

| | | | | |
|---|---|---|---|---|
| | | | 1979 | 272-20-120 Р1.1-1 |
| | | | Столовая на 550 мест, работающая на сырье | |
| Рук. маст. | Биксон | | | |
| Гл. инж. мас. | Самовер | | | |
| ГИП | Марковкин | | | |
| Рук. гр. инж. | Карпачева | | | |
| Провер. | Марковкин | | | |
| Разраб. | Карпачева | | | |

Сводная спецификация (продолжение)

| Стадия | Лист | Листов |
|---|---|---|
| Р | АС-11 | |

ЦНИИЭП торгово-бытовых зданий и туристских комплексов г. Москва

Нормоконтроль: Рук. гр. Колесникова

Инв. № подл.

16560-01

Типовой проект 272-20-120 Альбом I

| Поз обозначение | Обозначение | Наименование | Количество: ниже отм. 0.000 | 1 этаж | 2 этаж | технический этаж | Всего | Масса ед., т | Примечание |
|---|---|---|---|---|---|---|---|---|---|
| | Серия 2.230-1 вып.10 л.23 | ММ43 | | | | | 4 | | |
| | | Для крепления кирпичных | | | | | | | |
| | | перегородок | | | | | | | |
| | То же л.47 | ММ1 | | | | | 630 | | |
| | —"— л.48 | ММ11 | | | | | 100 | | |
| | —"— то же | ММ13 | | | | | 10 | | |
| | —"— л.49 | К-1 | | | | | 240 | | |
| | —"— то же | К-2 | | | | | 240 | | |
| | АС-25 | К-5 | | | | | 300 | | |
| | | | | | | | | | |
| | | Лестницы | | | | | | | |
| | Ал.III Р9.8-1Д3 л.1 | М3 | | | 1 | | 1 | | |
| | То же Д7 л.1 | М7 | 2 | | | | 2 | | |
| | —"— Д10 л.1 | М10 | | | | 1 | 1 | | |
| | —"— Д л. | М22 | | | | 2 | 2 | | |
| | | | | | | | | | |
| | | Изделия лестниц | | | | | | | |
| | —"— Д4 л.1 | М4 | | | | | 2 | | |
| | —"— Д5 л.1 | М5 | | | | | 2 | | |
| | —"— Д8 л.1 | М8 | | | | | 1 | | |
| | —"— Д9 л.1 | М9 | | | | | 1 | | |
| | —"— Д11 л.1 | М11 | | | | | 1 | | |
| | —"— Д21 л.1 | ЛО-1 | | | | | 2 | | |
| | —"— Д22 л.1 | ЛО-2 | | | | | 2 | | |
| | —"— Д23 л.1 | ЛО-3 | | | | | 2 | | |
| | —"— то же | ЛО-4 | | | | | 2 | | |
| | —"— —"— | ЛО-5 | | | | | 2 | | |
| | —"— —"— | ЛО-6 | | | | | 2 | | |
| | Серия 1.256-1 л.10 | ОЛ-33-1 | | | | | 4 | | |
| | То же л.7 | ОЛ-42-1 | | | | | 3 | | |
| | —"— л.26 | ОВП 30-1 | | | | | 2 | | |
| | | | | | | | | | |
| | | Прочие изделия | | | | | | | |
| | Серия 2.290-4 вып.2 л.3 | КР-5 | | | | | 6 | | |
| | То же то же | КР-7 | | | | | 16 | | |
| | Серия 2.290-4 вып.3 л.6 | ДО-42 | | | | | 4 | | |
| | То же вып.1 л.18,19 | ДО-44 | | | | | 4 | | |
| | —"— л.7 | А-2 | | | | | 45 | | |
| | —"— л.8 | А-3 | | | | | 175 | | |
| | —"— л.9 | А-5 | | | | | 110 | | |
| | —"— л.11 | А-8 | | | | | 120 | | |
| | Ал.III Р9.1-1Д31 л.1 | А-1 | | | | | 13 | | |
| | ИИ-04-5 вып.5 | МР-8 | | | | | 2 | | |
| | | | | | | | | | |

Продолжение

| Поз. обозначение | Обозначение | Наименование | Количество: ниже отм 0.000 | 1 этаж | 2 этаж | технический этаж | Всего | Масса ед., т | Примечание |
|---|---|---|---|---|---|---|---|---|---|
| | Ал III Р98-1 Д12 л.1 | М 12 | | | | | 38 | | |
| | То же Д13 л.1 | М 13 | | | | | 3 | | |
| | —"— Д14 л.1 | М 14 | | | | | 4 | | |
| | —"— Д16 л.1 | М 16 | | | 1 | | 1 | | |
| | —"— Д15 л.1 | М 17 | | 36 | | | 36 | | |
| | —"— Д17 л.1 | М 18 | | | 1 | | 1 | | |
| | —"— Д18 л.1 | М 19 | | 2 | 7 | | 9 | | |
| | —"— Д19 л.1 | М 20 | | | | 4 | 4 | | |
| | —"— Д20 л.1 | М 21 | 1 | | | | 1 | | |
| | —"— л.15 л.1 | М 15 | | 14 | | | 14 | | |
| | АС-62 | Рама для крепления Р-1 | | | | | 1 | 0,10 | |
| | То же | То же Р-2 | | | | | 2 | 0,07 | |
| | —"— | —"— Р-3 | | | | | 1 | 0,07 | |
| | АС-63 | —"— Р-4 | | | | | 1 | 0,07 | |
| | То же | —"— Р-5 | | | | | 1 | 0,07 | |
| | —"— | —"— Р-6 | | | | | 1 | | |
| | —"— | —"— Р-7 | | | | | 5 | | |
| | —"— | —"— Р-8 | | | | | 4 | | |
| | АС-62 | Стойка СТ-1 | | | | | 18 | | |
| | То же | То же СТ-2 | | | | | 4 | | |
| | —"— | Монтажная деталь МД-1 | | | | | 22 | | |
| | | | | | | | | | |
| | Серия 2.460-15 вып.1 | КР-1 | | | | | 2 | | |
| | То же | ФЭ2 | | | | | 2 | | |
| | —"— | ПП 2 | | | | | 2 | | |
| | | | | | | | | | |
| | Серия 2.260-1 вып.4 | Крепление ММ17 | | | | | 3 | | |
| | То же | радиостойки ММ18 | | | | | 1 | | |

Нормоконтроль: Рук. гр. Колесникова; Инв. № подл.

| | | | | |
|---|---|---|---|---|
| | | | 1979 | 272-20-120 Р 1.1-1 |
| | | | Столовая на 550 мест, работающая на сырье | |
| Рук. маст. | Биксон | | | Стадия: Р. Лист: АС-12 Листов: |
| Гл. инж. мас | Самовер | | | |
| Г.И.П | Марковкин | | | |
| Рук. группы | Карпачева | | | |
| Провер. | Марковкин | | Сводная спецификация /окончание/ | ЦНИИЭП торгово-бытовых зданий и туристских комплексов г. Москва |
| Разраб. | Карпачева | | | |

16580-01

Типовой проект 272-20-120 Альбом I

| Пом | Наименование | Площ. м² | Пол по серии 2.244-1 вып. 4 Деталь | Слой h мм | Покрытие | Потолок | Стены и перегородки | Панель | Колонны |
|---|---|---|---|---|---|---|---|---|---|
| | **1 этаж** | | | | | | | | |
| 1 | Тамбур главного входа | 10.8 | 250 | 145 | Мозаичные плиты | Клеевая | — | — | — |
| 2 | Вестибюль с гардеробом | 172.1 | | | То же | " | Водоэмульсион | — | Водоэмульсион |
| 3 | Диетзал на 100 мест | 143.9 | 225 | 103,5 | Линолеум | " | То же | — | То же |
| 4 | Горячий цех | 67.0 | 250 | 145 | Керамич. плитка | " | Клеевая | Глазур. плит. h=1.8 м | — |
| 5 | Моечная столовой посуды | 20.8 | | | То же | " | " | То же | — |
| 6 | Холодный цех | 11.5 | | | " | " | " | " | — |
| 7 | Помещение для резки хлеба | 5.7 | | | " | " | " | " | — |
| 8 | Моечная кухонной посуды | 7.4 | | | " | " | " | " | — |
| 9 | Помещение заведующего производством | 12.1 | 225 | 103,5 | Линолеум | " | " | " | — |
| 10 | Умывальная | 4.4 | 250 | 145 | Керамич. плитка | Штукат. по сетке | " | Глазур. плит. h=1.5 м | — |
| 11 | Уборная мужская | 12.7 | | | То же | Клеевая | " | То же | — |
| 12 | Умывальная | 7.2 | | | " | Штукат. по сетке | " | " | — |
| 13 | Уборная женская | 20.7 | | | " | Клеевая | " | " | — |
| 14 | Камера тепловой завесы | 11.1 | 245 | 100 | Бетон | Известковая | Известковая | — | — |
| 15 | Кладовая мебели | 11.1 | 250 | 145 | Керамич. плитка | Клеевая | Клеевая | Водоэмульсион h=1.8 м | — |
| 16 | Тамбур 1 | 3.2 | 243 | 140 | Мозаичный | " | Водоэмульсион | — | — |
| 17 | Магазин „Кулинария" на 3 рабочих места, кафетерий на 16 мест | 93.4 | | | " | " | " | — | Терразит штукат. |
| 18 | Подсобное помещение магазина | 16.3 | 250 | 145 | Керамич. плитка | " | Клеевая | Глазуров. плитка h=1.8 м | — |
| 19 | Помещение общественных организаций | 17.8 | 225 | 103,5 | Линолеум | " | " | Водоэмульсион h=1.8 м | — |

Продолжение

| Пом | Наименование | Площ. м² | Пол по серии 2.244-1 вып. 4 Деталь | Слой h мм | Покрытие | Потолок | Стены и перегородки | Панель | Колонны |
|---|---|---|---|---|---|---|---|---|---|
| 20 | Венткамера 1 | 36.1 | 245 | 100 | Бетон | Известков. | Известков. | — | — |
| 21 | Электрощитовая | 22.7 | | | " | " | " | — | — |
| 22 | Помещение слесаря - механика | 6.5 | 225 | 103.5 | Линолеум | Клеевая | Клеевая | Водоэмульс. h=1.8 м | — |
| 23 | Кладовая уборочного инвентаря | 6.4 | 250 | 145 | Керамич. плитка | " | " | То же | — |
| 24 | Комната переодевания женщин | 22.5 | 225 | 103,5 | Линолеум | " | " | " | — |
| 25 | Душевая | 14.0 | 250 | 145 | Керамич. плитка | Водоэмульс. | Глазуров. плитка | — | — |
| 26 | Комната переодевания мужчин | 13.6 | 225 | 103,5 | Линолеум | Клеевая | Клеевая | Водоэмульсион h=1.8 м | — |
| 27 | Душевая | 4.2 | 250 | 145 | Керамич. плитка | Водоэмульс. | Глазуров. плитка | — | — |
| 28 | Уборная мужская | 6.8 | | | То же | Клеевая | Клеевая | Глазуров. плитка h=1.5 м | — |
| 29 | Гардероб домашней одежды | 40.7 | 225 | 103.5 | Линолеум | " | " | Водоэмульсион h=1.8 м | — |
| 30 | Бельевая | 22.2 | | | " | " | " | То же | — |
| 31 | Гардероб верхней одежды | 17.7 | | | " | " | " | " | — |
| 32 | Охлаждаемая камера отходов | 7.8 | 250 | 143 | Керамич. плитка | " | " | Глазуров. плитка h=1.5 м | — |
| 33 | Место установки холодильного агрегата | 3.2 | | | То же | " | Водоэмульсион | — | — |
| 34 | Тамбур 2 | 10.5 | | | " | " | " | — | — |
| 35 | Комната личной гигиены женщин | 6.2 | | | " | " | Клеевая | Глазур. плитка h=1.5 м | — |
| 36 | Уборная женская | 24.3 | | | " | " | " | То же | — |
| 37 | Тепловой пункт | 34.9 | 245 | 100 | Бетон | Известковая | Известковая | — | — |
| 38 | Тамбур 3 | 2.2 | 250 | 145 | Керамич. плитка | Клеевая | Водоэмульсион | — | — |
| 39 | Машинное отделение охлаждаемых камер | 11.2 | | | То же | " | Клеевая | Водоэмульсион. h=1.5 м | — |
| 40 | Тамбур охлаждаемых камер | 10.0 | | | " | " | " | Глазур. плит. h=1.8 м | — |
| 41 | Охлаждаемая камера молочных продуктов, жиров и гастрономии | 23.6 | | | " | " | " | То же | — |

| | | |
|---|---|---|
| Рук. маст. | Биксон | |
| Гл. инж. м. | Самовер | |
| ГАП | Ребров | |
| ГИП | Марковкин | |
| Рук. гр. | Кунина | |
| Провер. | Зинорова | |
| Разраб. | Отделенова | |

979 272-20-120 Р1.1-1

Столовая на 550 мест, работающая на сырье

Ведомость отделки помещений /начало/

| Отдел | Лист | Листов |
|---|---|---|
| Р | АС-13 | |

ЦНИИЭП торгово-бытовых зданий и туристских комплексов г. Москва

Инв. № подл. | Подп. и дата | Взам. инв. №

продолжение

| Пом | Наименование | Площ м² | Пол по серии 2.244-1 вып 4 | | | потолок | стены и перегородки | панель | колонны |
|---|---|---|---|---|---|---|---|---|---|
| | | | деталь | слой h мм | покрытие | | | | |
| 42 | Охлаждаемая камера мяса | 24.0 | 250 | 145 | керамич. плитка | клеевая | клеевая | глазурев. плитка h=1.8м | — |
| 43 | Охлаждаемая камера фруктов овощей, напитков | 17.4 | | | то же | " | " | то же | — |
| 44 | Охлаждаемая камера рыбы | 8.7 | | | " | " | " | " | — |
| 45 | Помещение кладовщика | 7.6 | 225 | 1035 | линолеум | " | " | водоэмульсион h=1.8м | — |
| 46 | Камера тепловой завесы | 11.4 | 245 | 100 | бетон | известковая | известковая | то же | — |
| 47 | Тамбур 4 | 4.2 | 250 | 145 | керамич. плитка | клеевая | водоэмульсион | — | — |
| 48 | Загрузочная | 44.1 | | | то же | " | клеевая | водоэмульсион h=1.8м | — |
| 49 | Разгрузочная | 21.0 | | | " | " | " | то же | — |
| 50 | Кладовая сухих продуктов | 31.2 | | | " | " | " | " | — |
| 51 | Кладовая инвентаря | 18.9 | | | " | " | " | водоэмульсион h=1.5м | — |
| 52 | Кладовая и моечная тары | 21.3 | | | " | " | " | глазур. плит h=1.5м | — |
| 53 | Кладовая овощей | 37.0 | | | " | известковая | глазурев. плитка | — | — |
| 54 | Овощной цех | 48.9 | | | " | клеевая | клеевая | глазур. плит h=1.8м | — |
| 55 | Производственный коридор | 59.2 | | | " | " | " | водоэмульсион h=1.5 | — |
| 56 | Бытовой коридор | 28.7 | 225 | 1035 | линолеум | " | " | то же | — |
| 57 | Лестница 1 | — | | | — | " | — | — | — |
| 58 | Лестница 2 | — | | | — | " | — | — | — |
| 59 | Лестница 3 | — | | | — | " | клеевая | водоэмульсион h=1.8 | — |
| 60 | Лестница 4 | — | | | — | " | " | то же | — |
| 61 | Летняя посадка | 159.0 | | | бетонные плиты | — | — | — | — |
| | 2 ЭТАЖ | | | | | | | | |
| 62 | Торговый зал на 450 мест | 798.8 | 67 | 72 | линолеум | клеевая | водоэмульсион | — | водоэмульсион |
| 63 | Горячий цех раздаточной | 267.7 | 127 | 80 | керамич. плитка | водоэмульсион | " | глазур. плит h=1.8м | — |
| 64 | Холодный цех | 24.0 | | | то же | " | " | то же | — |
| 65 | Помещение заведующего производством | 8.0 | 67 | 72 | линолеум | клеевая | клеевая | " | — |

продолжение

| Пом | Наименование | площ м² | Пол по серии 2.244-1 вып 4 | | | потолок | стены и перегородки | панель | колонны |
|---|---|---|---|---|---|---|---|---|---|
| | | | деталь | слой h мм | покрытие | | | | |
| 66 | Охлаждаемая камера заведующего производством | 4.8 | 127 | 80 | керамич. плитка | клеевая | клеевая | глазур. плитка h=1.8м | — |
| 67 | Место установки холодильн. агрегата | 4.0 | | | то же | " | " | водоэмульсион h=1.8м | — |
| 68 | Помещение для резки хлеба | 13.6 | | | " | " | " | глазур плит h=1.8м | — |
| 69 | Моечная кухонной посуды | 14.0 | | | " | " | " | то же | — |
| 70 | Моечная столовой посуды | 33.3 | | | " | " | " | " | — |
| 71 | Кабинет директора | 9.3 | 67 | 72 | линолеум | " | " | — | — |
| 72 | Контора | 19.8 | | | " | " | " | водоэмульсион h=1.8м | — |
| 73 | Главная касса | 3.3 | | | " | " | " | то же | — |
| 74 | Помещение персонала | 16.7 | | | " | " | " | " | — |
| 75 | Кондитерский цех (замес, разделка, выпечка) | 55.8 | 127 | 80 | керамич. плитка | " | " | глазур. плитка h=1.8м | — |
| 76 | Помещение отделки кондитерского цеха | 12.3 | | | то же | " | " | то же | — |
| 77 | Моечная кондитерского цеха | 16.7 | | | " | " | " | " | — |
| 78 | Помещение обработки яиц | 5.5 | | | " | " | " | " | — |
| 79 | Рыбный цех | 19.5 | | | " | " | " | " | — |
| 80 | Мясной цех | 38.0 | | | " | " | " | " | — |
| 81 | Моечная столовой посуды | 38.2 | | | " | " | " | " | — |
| 82 | Коридоры | 112.0 | | | " | " | " | водоэмульсион h=1.8м | — |
| 83 | Лестница 5 | — | | | — | " | водоэмульсион | — | — |
| | ТЕХНИЧЕСКИЙ ЭТАЖ | | | | | | | | |
| 84 | Машинное помещение лифта | 37.2 | 135 | 85 | бетон | известковая | известковая | — | — |
| 85 | Венткамера 2 | 54.9 | | | " | " | " | — | — |
| 86 | Венткамера 3 | 37.8 | | | " | " | " | — | — |
| 87 | Венткамера 4 | 115.5 | | | " | " | " | — | — |
| 88 | Коридор | 12.9 | 67 | 72 | линолеум | клеевая | клеевая | водоэмульс. h=1.8м | — |
| 89 | Тамбур 5 | 10.5 | 127 | 80 | керамическ. плитка | " | " | то же | — |

Нормоконтроль Инженер-конструктор Кобелянская

| | | | | | |
|---|---|---|---|---|---|
| | | | 1979 | 272-20-120 р.1.1-1 | |
| | | | | столовая на 550 мест работающая на сырье | |
| Рук. маст. | Бикбов | | | | стадия / лист / листов |
| Гл. инж. м | Самсонов | | | | Р / АС-14 / |
| ГАП | Орлов | | | | |
| ГИП | Марковкин | | | Ведомость отделки помещений (окончание) | ЦНИИЭП торгово-бытовых зданий и туристских комплексов г. Москва |
| Рук. гр. арх. | Кунина | | | | |
| Пр. бер. | Зинорева | | | | |
| Разраб. | Отделерова | | | | |

Типовой проект 272-20-120 Альбом I

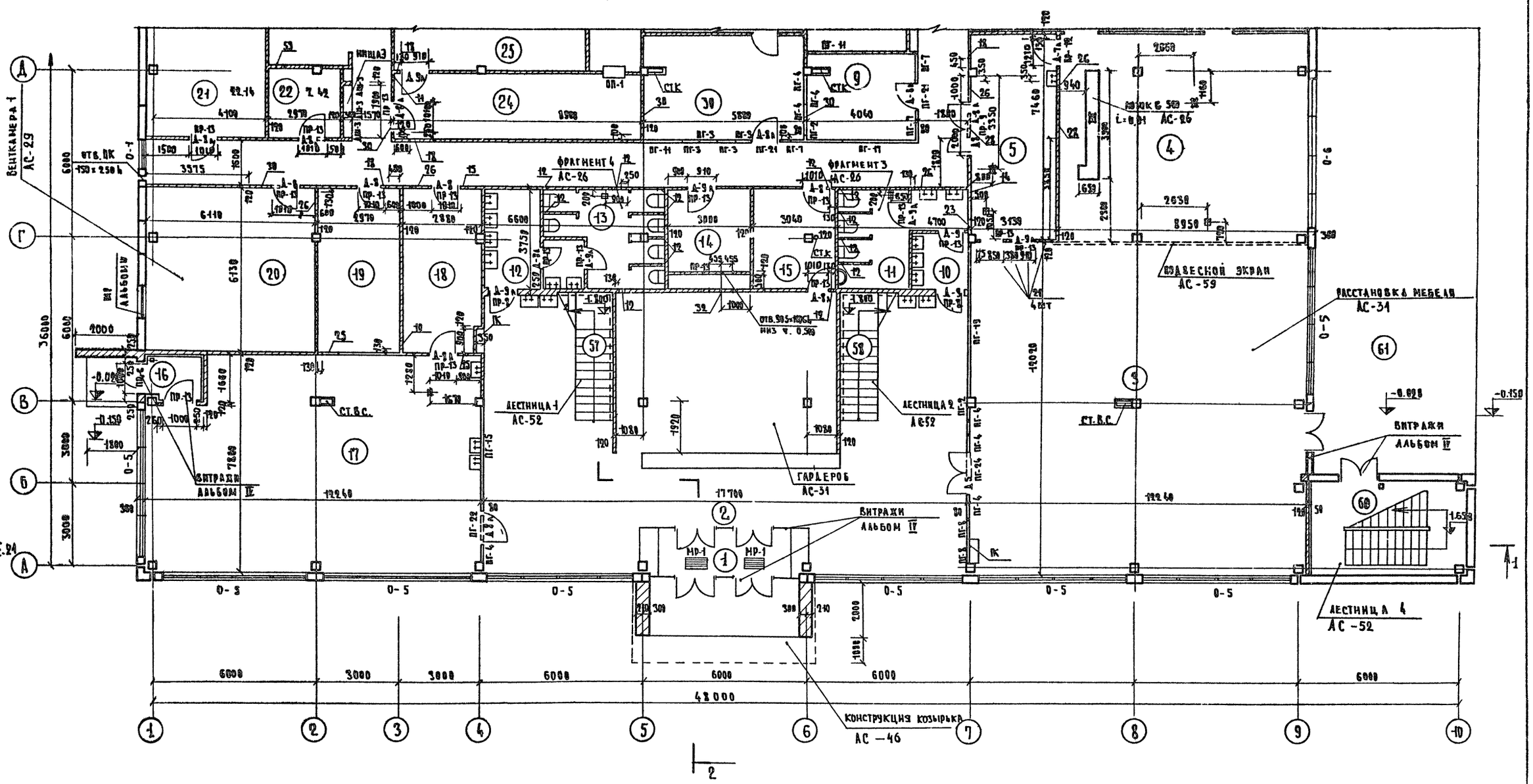


Примечания:

1. Общие примечания — АС-17
2. План в осях Д-И — АС-16
3. Разбивку закладных деталей под витражи см. лист АС-34

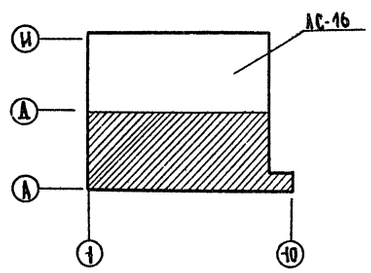


| | | | | | |
|---|---|---|---|---|---|
| Гл.инж.цн-та | Лепский | | 1979 | 272-20-120 | Р1.1-1 |
| Рук.маст. | Биксон | | Столовая на 550 мест, работающая на сырье | | |
| Гл.инж.м. | Самовер | | | Стадия | Лист | Листов |
| Гап | Ребров | | | Р | АС-15 | |
| Гип | Марковкин | | | | | |
| Рук.гр.арх. | Кунина | | План 1 этажа в осях А-Д | ЦНИИЭП торгово-бытовых зданий и туристских комплексов г. Москва | | |
| Проверил | Зинорова | | | | | |
| Разработал | Головлева | | | | | |

Согласовано: Гл.инж.пр.Э Столерман; Гл.инж.пр.С Пронштейн

Согласовано: Гл.инж.пр. Патрик; Гл.инж.пр.ов Дробинская; Гл.инж.пр.вк Соколовская

Согласовано: Рук.гр.арх. Колесникова

Инв. № подл.

16560-01

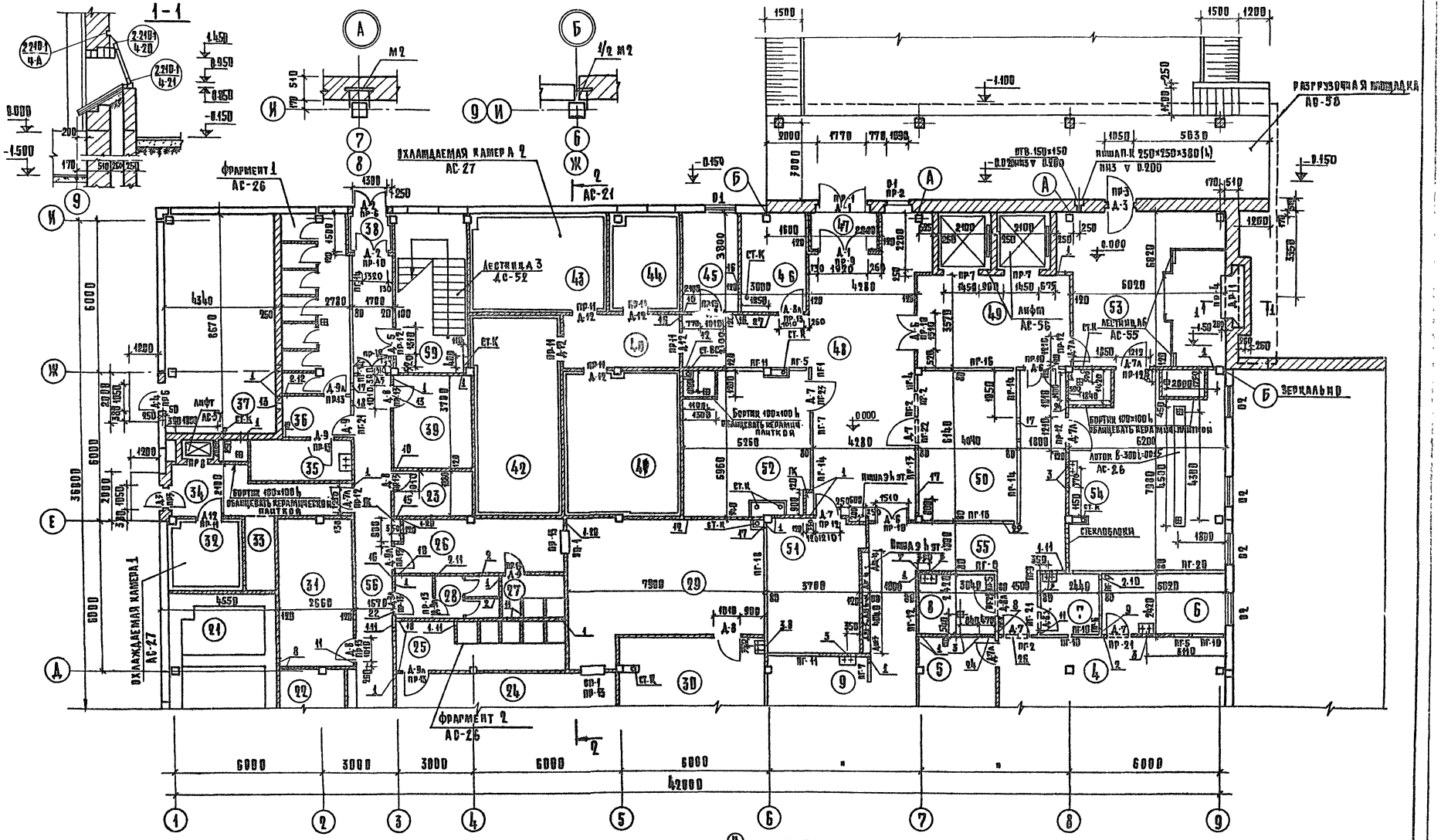


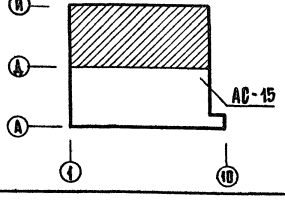


ПРИМЕЧАНИЯ

ОБЩИЕ ПРИМЕЧАНИЯ - АС-17

ПЛАН В ОСЯХ А-Д - АС-15

| | | |
|---|---|---|
| Гл. инж. ин-та | Лепский | |
| Рук. маст. | Биксон | |
| Гл. инж. маст. | Самовер | |
| Гап | Ребров | |
| Гип | Марковкин | |
| Рук. гр. арх. | Кузина | |
| Проверил | Зинорова | |
| Разработал | Головлева | |

1979 272-20-120 Р 1.1-1

Столовая на 550 мест, работающая на сырье

| Стадия | Лист | Листов |
|---|---|---|
| Р | АС-16 | |

ПЛАН 1 ЭТАЖА В ОСЯХ Д-И

ЦНИИЭП торгово-бытовых зданий и туристских комплексов г. Москва

Типовой проект 272-20-120 Альбом I

Согласовано: Гл. инж. пр. Патрик; Гл. инж. пр. ОВ Дробинская; Гл. инж. пр. ОК Соколовская; Гл. инж. ОВ Столярский; Гл. инж. ОВ Пронштейн

Нормоконтроль: Рук. гр. арх. Кулешникова

10650-01

Типовой проект 272-20-120 Альбом I

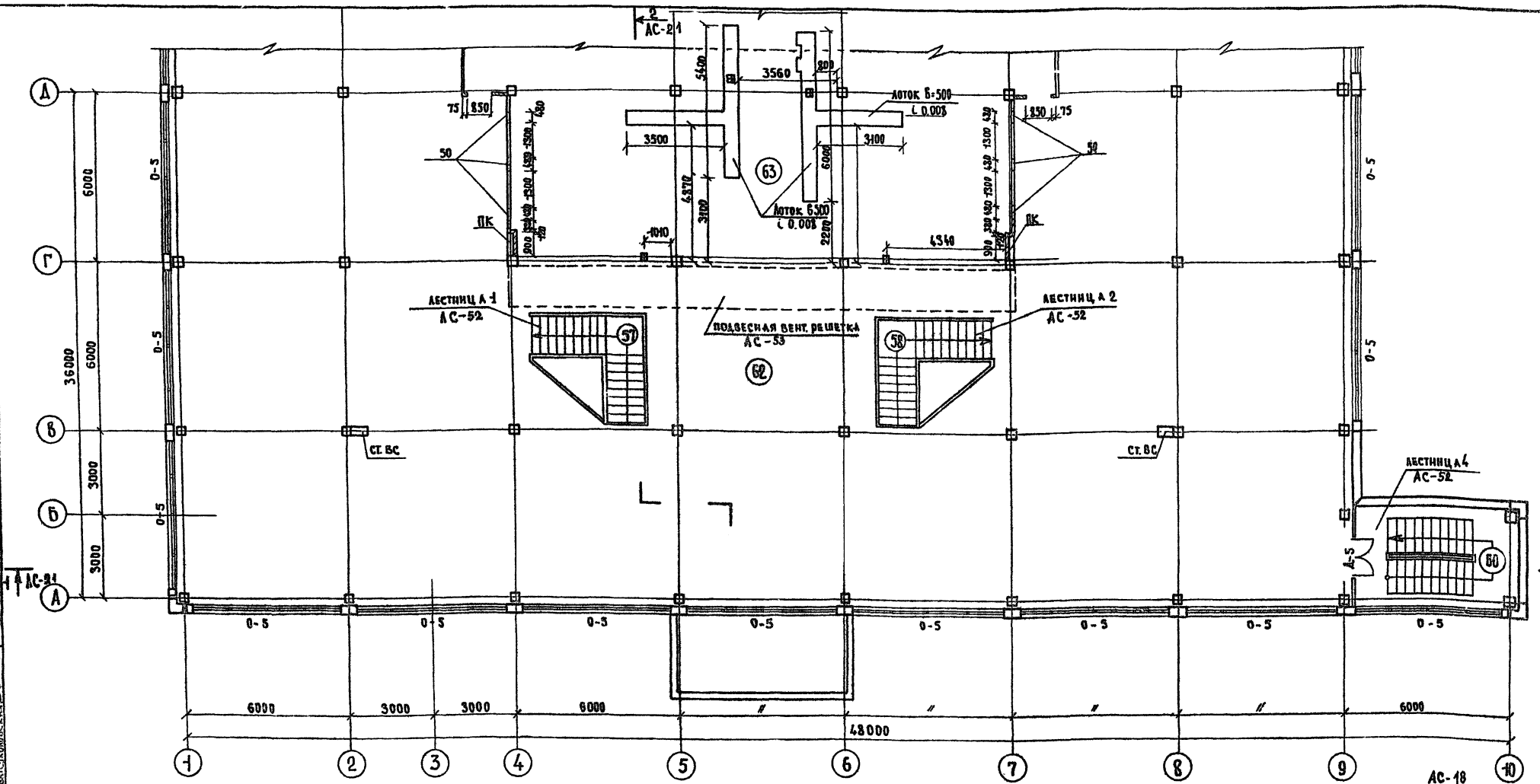


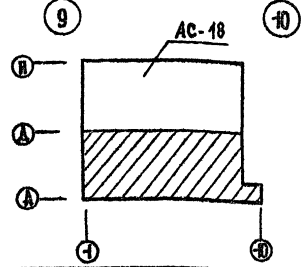


## ПРИМЕЧАНИЯ:

1. За условную отметку 0.000 принята отметка чистого пола 1 этажа.
2. Кирпичные участки наружных стен ниже отметки горизонтальной гидроизоляции выкладывать из обыкновенного глиняного кирпича пластического прессования марки 100 ГОСТ 530-71) на растворе марки 50. Выше нулевой отметки – из пустотелого кирпича пластического прессования марки 75 (ГОСТ 6316-74) на растворе марки 25 с облицовкой лицевым кирпичом ГОСТ-7484-78.
3. Внутренние стены и перегородки выполнять из обыкновенного глиняного кирпича марки 75 (ГОСТ 6316-74) на растворе марки 25.
4. Кладку кирпичных перегородок между сантехкабинами, толщиной 65мм вести до отметки 2:10, с армированием через 2 ряда кладки 2 ф 5 мм
5. Стояки „ВК", короба „ОВ" и ниши „СТ" заложить кирпичом на ребро. В местах ревизий стояков установить по месту дверцы ДА-1, размером 410-460 низ на высоте 850 от уровня пола. ДА-2 размером 410-1160 низ на высоте 100 от уровня пола. В шкафу „СТ" установить по месту дверь СУ-1, размером 560×3330 низ на уровне пола. Шкафы ПК навешиваются в нише на отметке 1.20 от уровня пола.
6. Тамбур с внутренней стороны утеплить шесткими минераловатными плитами $\gamma$ = 400 кг/м³) $\delta$ = 50, с последующей штукатуркой
7. Разбивку светильников производить по чертежам „Э", альбом II Р5.1-1
8. Все помещения отделываются согласно ведомости отделки помещений, листы АС-13, АС-14
9. Отделка фасадов, лист АС-22
10. Монтажный план перегородок и перемычек 2 этажа в осях Г-И – лист АС-24
11. Экспликация отверстий – лист АС-30
12. Заполнение проемов – см. табличку „перечень элементов", лист АС-19

| | | | | | |
|---|---|---|---|---|---|
| | | | 1979 | 272-20-120 | Р-1,1-1 |
| Гл. инж. ин-та | Лепский | | Столовая на 550 мест, работающая на сырье | | |
| Рук. маст. | Биксон | | | | |
| Гл. инж. М | Самовер | | | Стадия | Лист | Листов |
| Гл. | Ребров | | | Р.Ч. | АС-17 | |
| Гип | Марковкин | | | | | |
| Рук. гр. арх. | Кунина | | План 2 этажа в осях А-Д | ЦНИИЭП торгово-бытовых зданий и туристских комплексов г. Москва | | |
| Проверил | Зинорова | | | | | |
| Разработал | Головлева | | | | | |

Согласовано: Гл. инж. пр. Э. Столерман; Гл. инж. пр. СУ Пронштейн

Согласовано: Гл. инж. пр. Латрик; Гл. инж. пр. Дробинская; Гл. инж. пр. ВК Соколовская

Нормоконтроль: Рук. гр. арх. Колесникова

Инв. № подл.

16560-01

Альбом I

Типовой проект 272-20-120

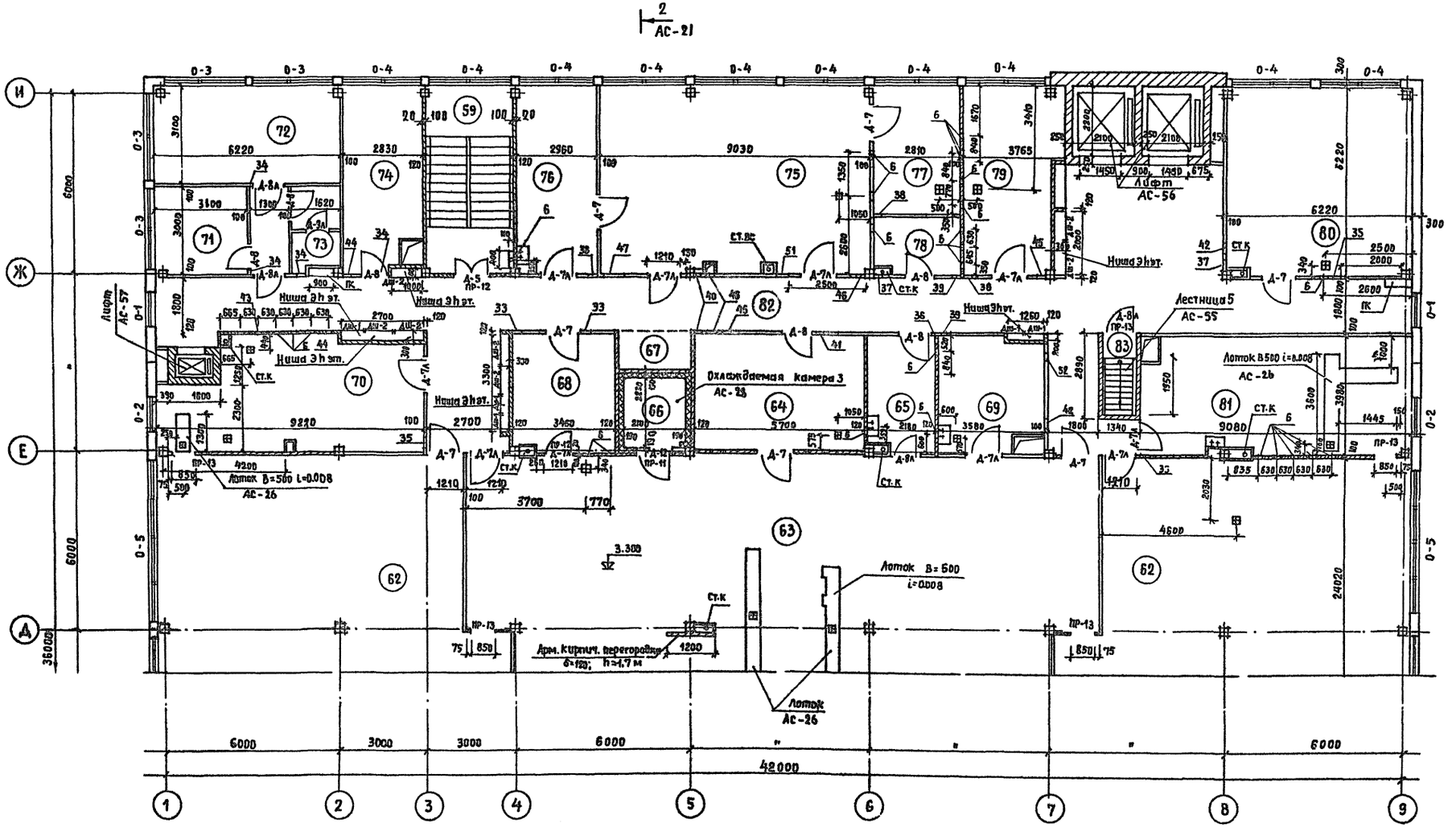


Примечания:

1. Общие примечания АС-17
2. План в осях А-Д - АС-18

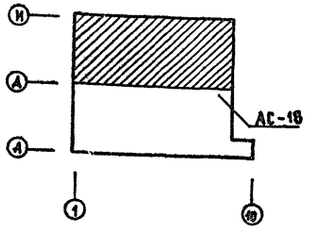


| | | | | | |
|---|---|---|---|---|---|
| Гл.инж.ин-та | Лепский | | 1979 | 272-20-120 | Р1.1-1 |
| Рук. маст. | Биксон | | Столовая на 550 мест, работающая на сырье | | |
| Гл.инж. м. | Самовер | | | Стадия | Лист | Листов |
| ГАП | Ребров | | | Р. | АС-18 | |
| ГИП | Марковкин | | | | |
| Рук.гр.арх. | Кунина | | План 2 этажа в осях Д-И | ЦНИИЭП торгово-бытовых зданий и туристских комплексов г. Москва | |
| Провер. | Зинорова | | | | |
| Разраб. | Головлева | | | | |

Согласовано: Гл.инж.пр.Э Столерман; Гл.инж.пр.СТ Пронштейн

Согласовано: Гл.инж.пр.Т Патрик; Гл.инж.пр.ОВ Дубкина; Гл.инж.пр.ЭК Соколовская

Нормоконтроль: Рук.гр.ар. Колесникова

Инв.№ подл.

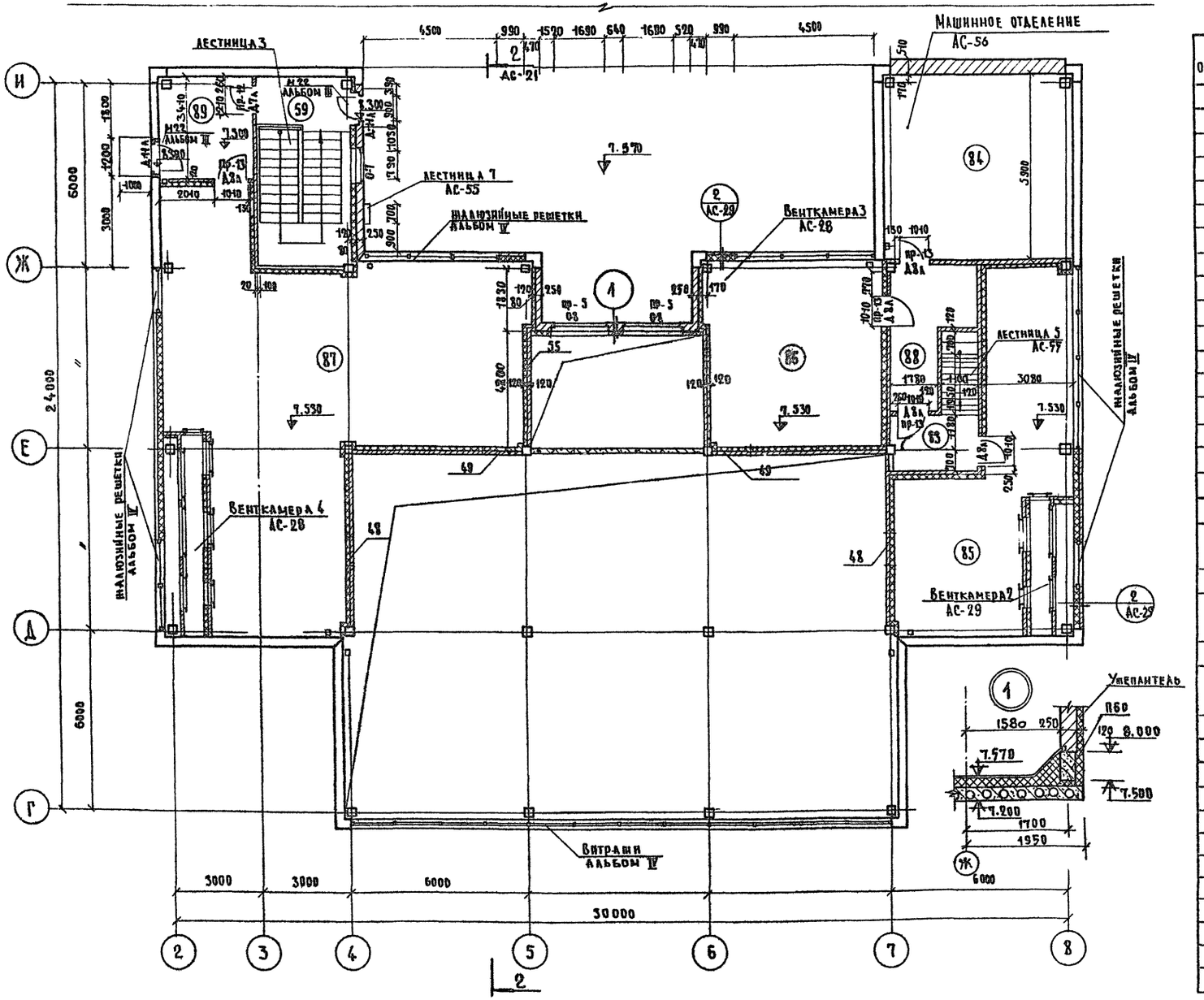


## Перечень элементов

Таблица 5

| Поз. обознач. | Наименование | Кол 1эт | Кол 2эт | Кол тех. эт. | Масса ед. т | Прим. |
|---|---|---|---|---|---|---|
| | **Дверные блоки** | | | | | |
| А-1 | АБ 9,9-7/8 | 2 | — | — | | серия 1.135-1 альб. 1 |
| А-2 | АБ (4)8-2/8 | 2 | — | — | | |
| А-3 | АБ 9-2/8 (2 шт) | 2 | — | — | | |
| А-4 | АБ 9-2/8 | 1 | — | — | | |
| А-5 | АС 21-13 | 2 | 2 | — | | Серия 1.136-10 |
| А-6 | АГ 24-15 | 3 | — | — | | |
| А-7А | АГ 21-12 | 6 | 10 | 1 | | |
| А-7 | АГ 21-12 | 5 | 7 | — | | |
| А-8А | АГ 21-10 | 11 | 4 | 3 | | |
| А-8 | АГ 21-10 | 9 | 6 | 2 | | |
| А-9А | АГ 21-9 | 9 | 1 | — | | |
| А-9 | АГ 21-9 | 6 | — | — | | |
| А-10А | АГ 21-7 | 9 | — | — | | |
| А-10 | АГ 21-7 | 9 | — | — | | |
| А-11А | АСТ-9 | — | — | 2 | | серия 1.135-1 альб. 2 |
| А-12 | ПС | 6 | 1 | — | | А...В обр. конв. г. Запад Двина |
| | **Оконные блоки** | | | | | |
| О-1 | ОС 21-12 (1 шт) подок. доска АО 13-15 /1шт/ | 3 | 2 | — | 0.022 | серия 1.236-1 / серия 1.136-1 вып. 1 |
| О-2 | ОС 21-12 /1 шт/ | 4 | 2 | — | | серия 1.236-1 |
| О-3 | ОС 21-12 /2 шт/ подок. доска АО 25-15 /1 шт/ | — | 4 | — | 0.042 | серия 1.236-1 / серия 1.136-1 вып. 1 |
| О-4 | ОС 21-12 /2 шт/ | — | 10 | — | | серия 1.236-1 |
| О-5 | ОС 21-27 /2 шт/ подок. доска АО 28-15 /2 шт/ | 4 | 15 | — | 0.047 | серия 1.236-1 / серия 1.136-1 вып. 1 |
| О-6 | ОС 21-27 /2 шт/ | 1 | | — | | серия 1.236-1 |
| О-7 | ОС 21-09 /1 шт/ | — | — | 1 | | —"— |
| О-8 | ОС 21-09 /2 шт/ | — | — | 2 | | —"— |
| АР-1 | люк разгрузочный | 1 | — | — | | Альбом III |
| ОП-1 | окно передаточное | 2 | — | — | | |
| ПК-1 | шкаф пожарного крана | 4 | 4 | — | | |
| АЛ-1 | дверца ревизии | 13 | 3 | — | | |
| АЛ-2 | дверца ревизии | — | 6 | — | | |
| Ам-1 | электрошкаф | — | 5 | — | | |
| АЩ-2 | —"— | — | 7 | — | | |
| АЩ-3 | —"— | 5 | — | — | | |
| АЩ-4 | —"— | 3 | — | — | | |

## Примечания:

1. После установки коробов свободное пространство заложить кирпичом с утеплением.
2. Общие примечания — АС-17

| Поз. обозначение | Обозначение | Наименование | Кол. | Масса ед., кг | Примечание |
|---|---|---|---|---|---|
| | | Металлическая лестница | | | |
| М22 | АА III РЭ.2-1 Д 26 | М 22 | 2 | 15,2 | |

| | | | |
|---|---|---|---|
| Гл. инж. пр-та | Аленский | 1979 | 272-20-120 Р.1.1-1 |
| Рук. маст. | Биксон | Столовая на 550 мест, работающая на сырье | |
| Гл. инж. п. | Самовер | | |
| ГАП | Ребров | | Стадия Р; Лист АС-10; Листов |
| ГИП | Марковкин | | |
| Рук. гр. арх. | Кунина | | |
| Проверил | Головлева | План технического этажа | ЦНИИЭП торгово-бытовых зданий и туристских комплексов г. Москва |
| Разработал | Рыбина | | |

Согласовано:
Главный инж. проекта Дубовская
Главный архитектор проектирования Соколовская

Инв. № подл. | Подпись и дата | Взам. инв. №

Типовой проект 272-20-120 Альбом I

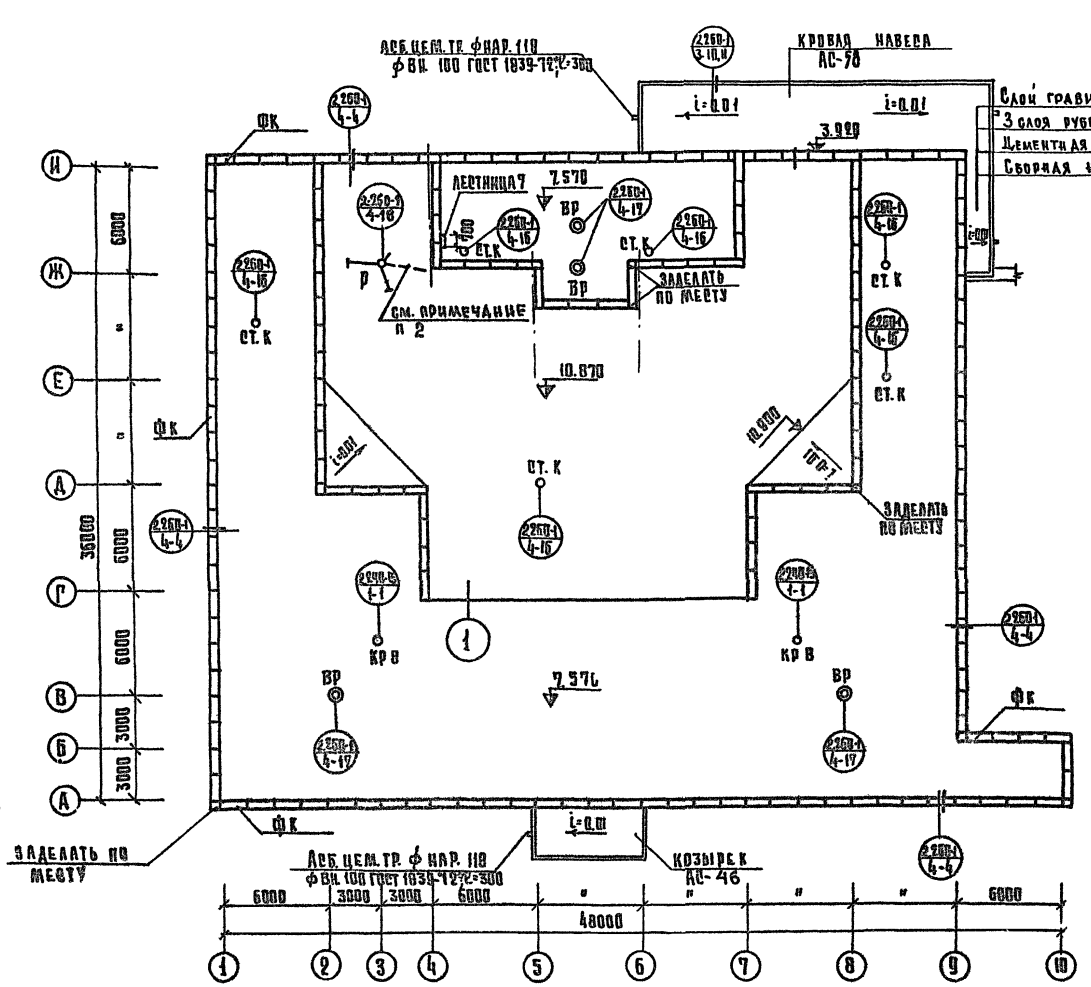


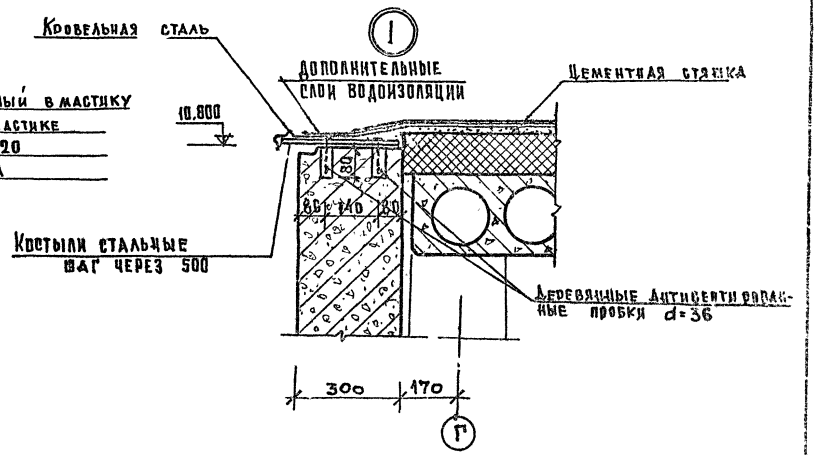


| Поз. обозначение | Обозначение | Наименование | Кол. | Масса ед. кг. | Примечание |
|---|---|---|---|---|---|
| | | Ризовый камень | | | |
| ФК | ИН-04-4 Вып. 23 | ФК-15-4 | 178 | 100.00 | |
| | | Изделия металлические | | | |
| Р | 2.260-1 Вып. 4 | мм 17 | 3 | 7.12 | |
| | То же | мм 18 | 1 | 13.50 | |
| Ст. К | ГОСТ 8732-78* | труба Дн 168 мм, L=500 мм | 6 | 19.00 | |
| | ГОСТ 103-76 | -6×200, L=250 мм | 6 | 2.33 | |
| Кр В | 2.460-15 Вып. 1 | Кр 1 | 2 | 5.36 | |
| | | Ф 2 | 2 | 9.40 | |
| | | Н 2 | 2 | 1.69 | |

Примечания:

1. Общие примечания на листе АС-17
2. До укладки слоя утеплителя на крыше проложить все электротехнические и слаботочные трубы

Условные обозначения:

ВР — водосточная воронка
Р — радиаторы
Ст. К — стояк канализационный
Кр В — крышный вентилятор

Согласовано:
Гл. инж. проекта Дубкина
Гл. инж. ВК Соколовская
Гл. инж. ОВ и К Колесников

Изм. Кол. уч. Лист № док. Подп. Дата

| | | | | | |
|---|---|---|---|---|---|
| | | | 1979 | 272-20-120 Рд 1-1 | |
| | | | Столовая на 550 мест работающая на сырье | | |
| Рук. маст. | Бикбов | | | | |
| Гл. инж. М. | Самовер | | | | |
| Гап | Ребров | | | Стадия: Р | Лист: АС-20 |
| Гип | Марковкин | | | | Листов: |
| Ст. арх. | Головлева | | | | |
| Проверил | Рыбина | | План крыши | ЦНИИЭП торговых зданий и предприятий общественного питания Госкомитета СССР по гражданскому строительству и архитектуре | |
| Разработ. | Путеленова | | | | |

16080-01

Типовой проект 272-20-120 Альбом I

## Разрез 1-1

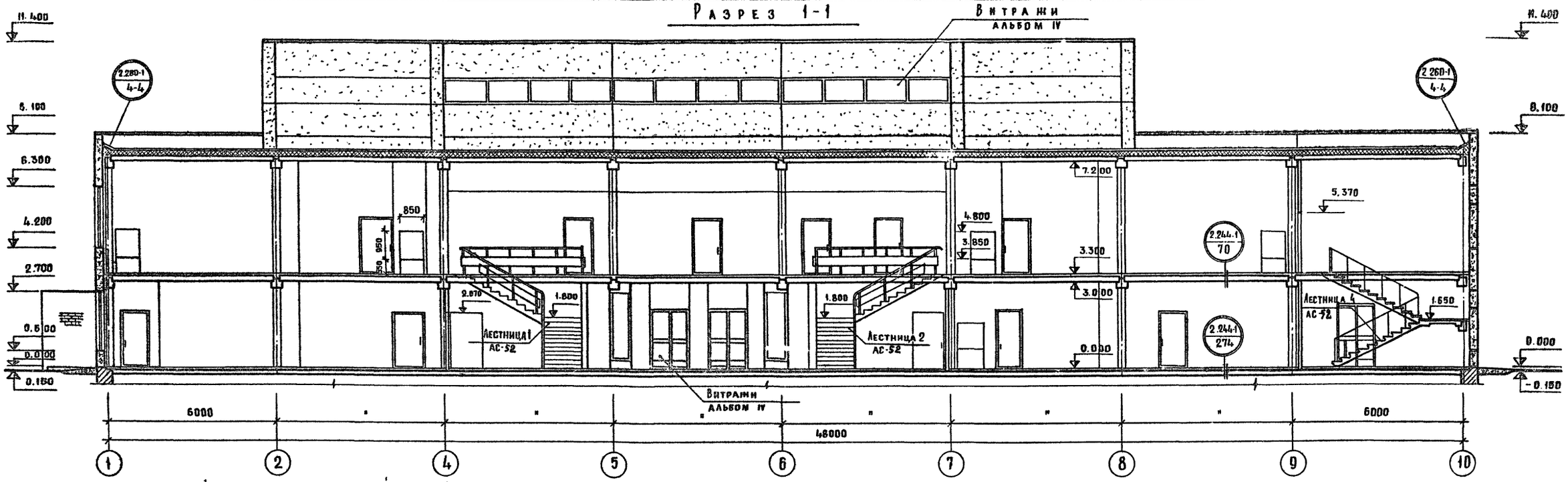


## Разрез 2-2

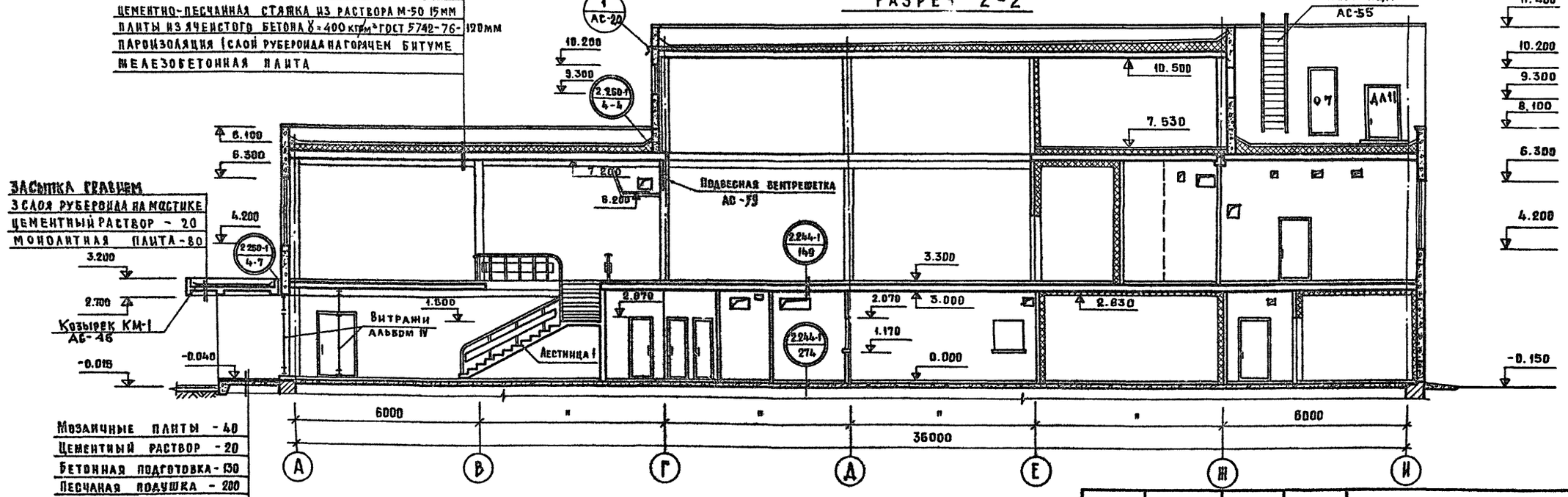


| | | | | |
|---|---|---|---|---|
| Гл. инж. ин-та | Лепский | | 1979 | 272-20-120 Р 1.1-1 |
| Рук. маст. | Биксон | | Столовая на 550 мест, работающая на сырье | |
| Гл. инж. м | Самовер | | | |
| ГАП | Ребров | | Стадия | Лист / Листов |
| ГИП | Марковкин | | Р | АС-21 |
| Рук. гр. арх. | Колесникова | | Разрезы 1-1, 2-2 | ЦНИИЭП торгово-бытовых зданий и туристских комплексов г. Москва |
| Проверил | Кунина | | | |
| Разраб. | Рыбина | | | |

Нормоконтроль: Колесникова; Рук. гр. арх.; Инв. № подл.

Типовой проект 272-20-120 Альбом I

## Фасад 1-10

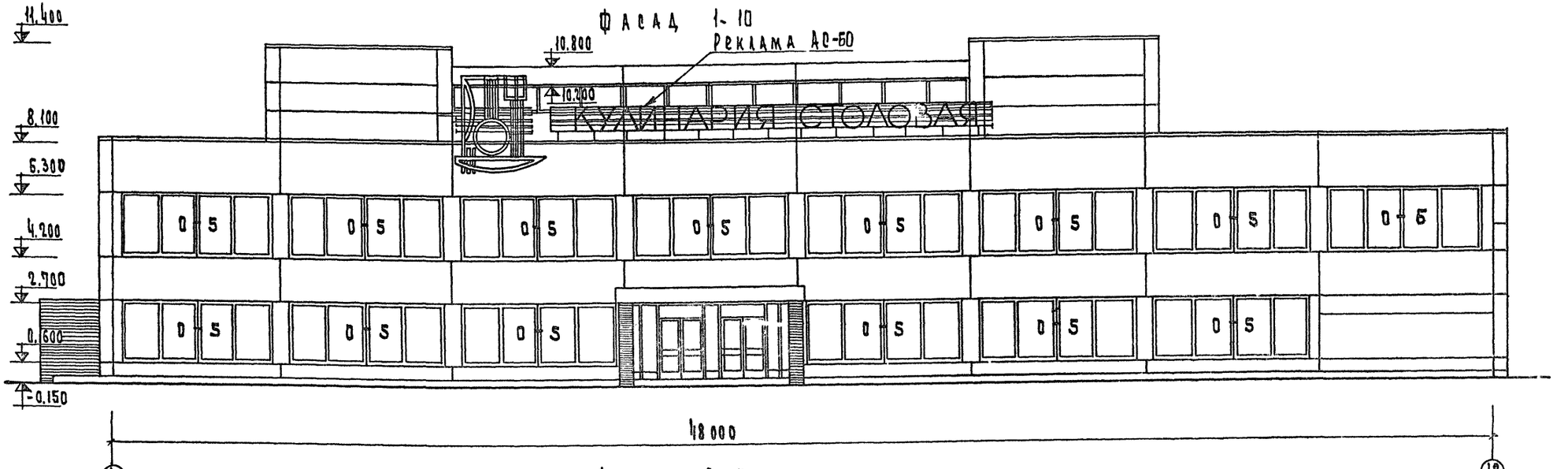


## Фасад А-И

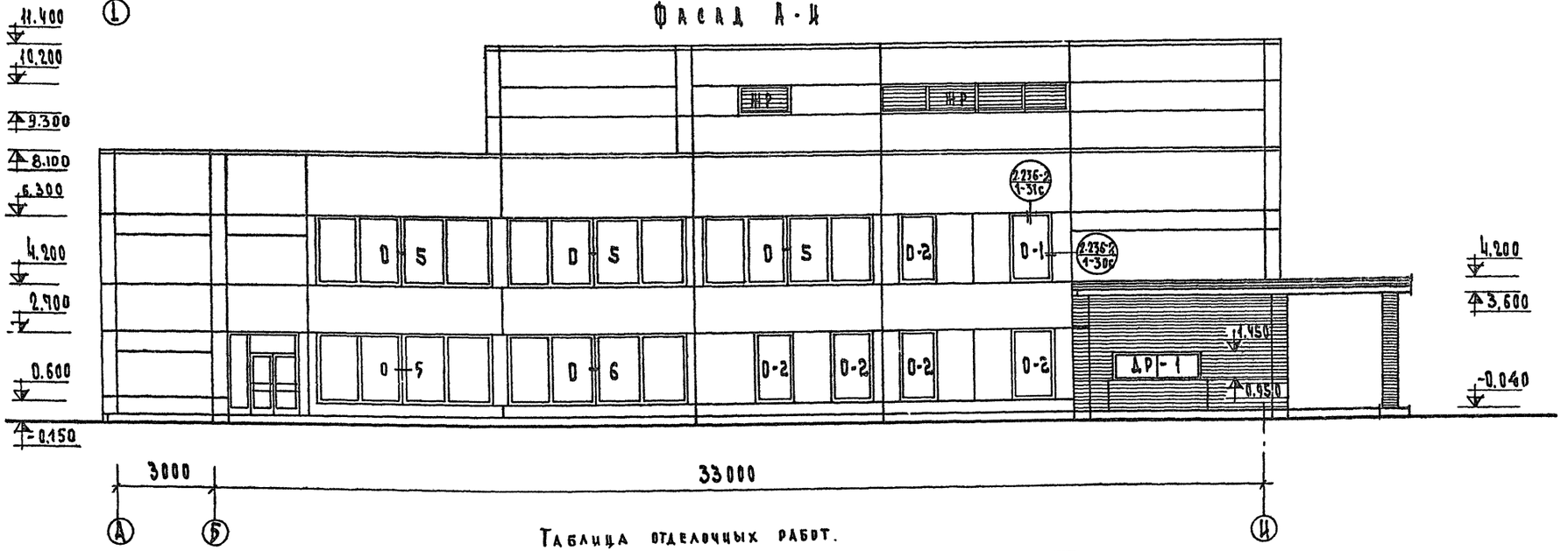


Таблица отделочных работ.

| Фасад | Элементы | Отделка | Колер |
|---|---|---|---|
| 1-10 10-1 | Стеновые панели | Облицовка керамической глазурованной плиткой | Белый |
| А-И И-А | Кирпичные участки стен | Лицевой кирпич с расшивкой швов | Белый |

| | | | | |
|---|---|---|---|---|
| | | | 1979 | 272-20-120 Р1.1-1 |
| | | | Столовая на 550 мест работающая на сырье | |
| Рук. маст. | Биксон | | | |
| Гл. инж. пр. | Самовер | | | |
| ГАП | Ребров | | | |
| ГИП | Марковкин | | | |
| Рук. гр. инж. | Карпачева | | | |
| Провер. | Колесникова | | | |
| Разраб. | Кунина | | | |

| Стадия | Лист | Листов |
|---|---|---|
| Р | АС-22 | |

Фасады в осях 1-10; А-И

Цицеп торгово-бытовых зданий и туристских комплексов г. Москва

Нормоконтроль: Рук. гр. арх. Колесникова

Инв. № подл.

Типовой проект 272-20-120 Альбом I

## Фасад 10-1

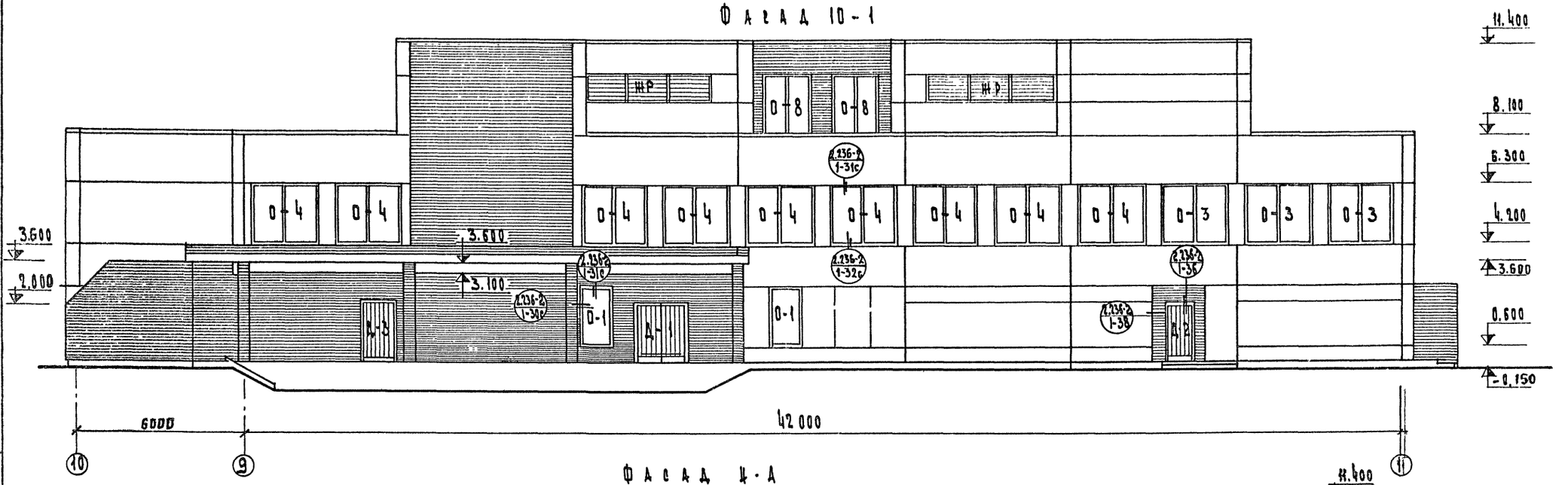


## Фасад 4-А

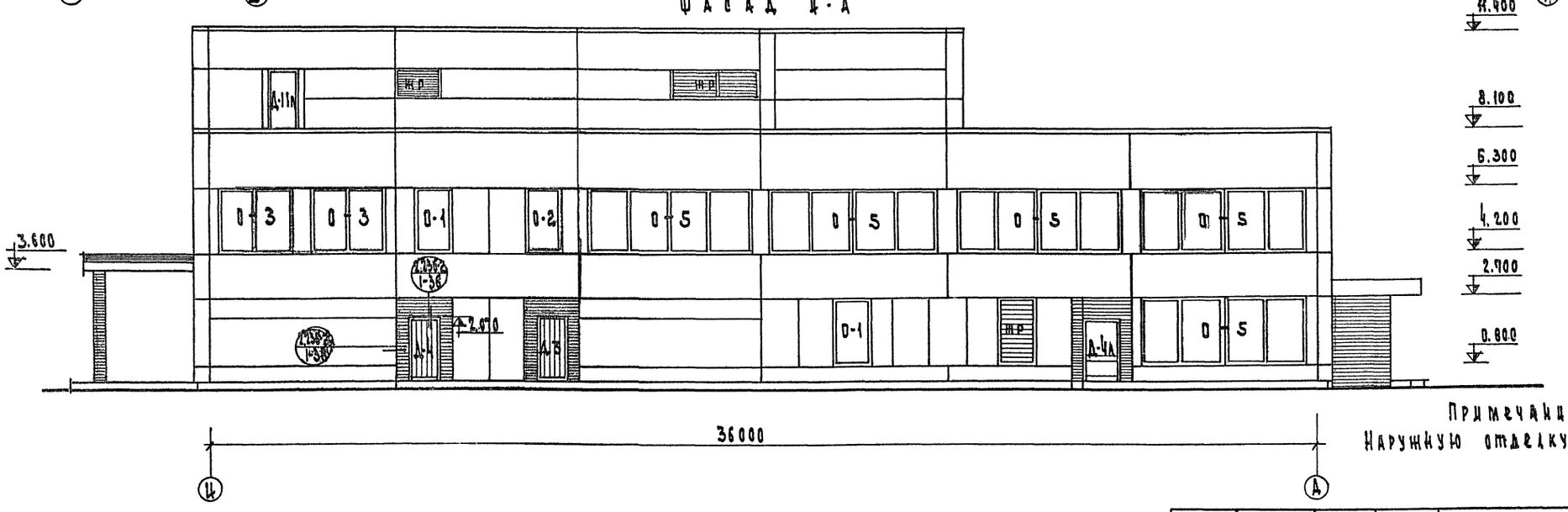


Примечание.
Наружную отделку см. лист АС-22

| | | | | | |
|---|---|---|---|---|---|
| | | | 1979 | 272-20-120 Р1.1-1 | |
| | | | Столовая на 550 мест, работающая на сырье | | |
| Рук. маст. | Биксон | | | Стадия | Лист | Листов |
| Гл. инж. м. | Самовер | | | Р | АС-23 | |
| ГИП | Ребров | | | | | |
| ГИП | Марковкина | | Фасады в осях 10-1; 4-А | ЦНИИЭП торгово-бытовых зданий и туристских комплексов г. Москва | | |
| Рук. гр. инж. | Карпачева | | | | | |
| Провер. | Колесникова | | | | | |
| Разраб. | Кунина | | | | | |

Нормоконтроль: Колесникова

16560-01

Типовой проект 272-20-120 Альбом I

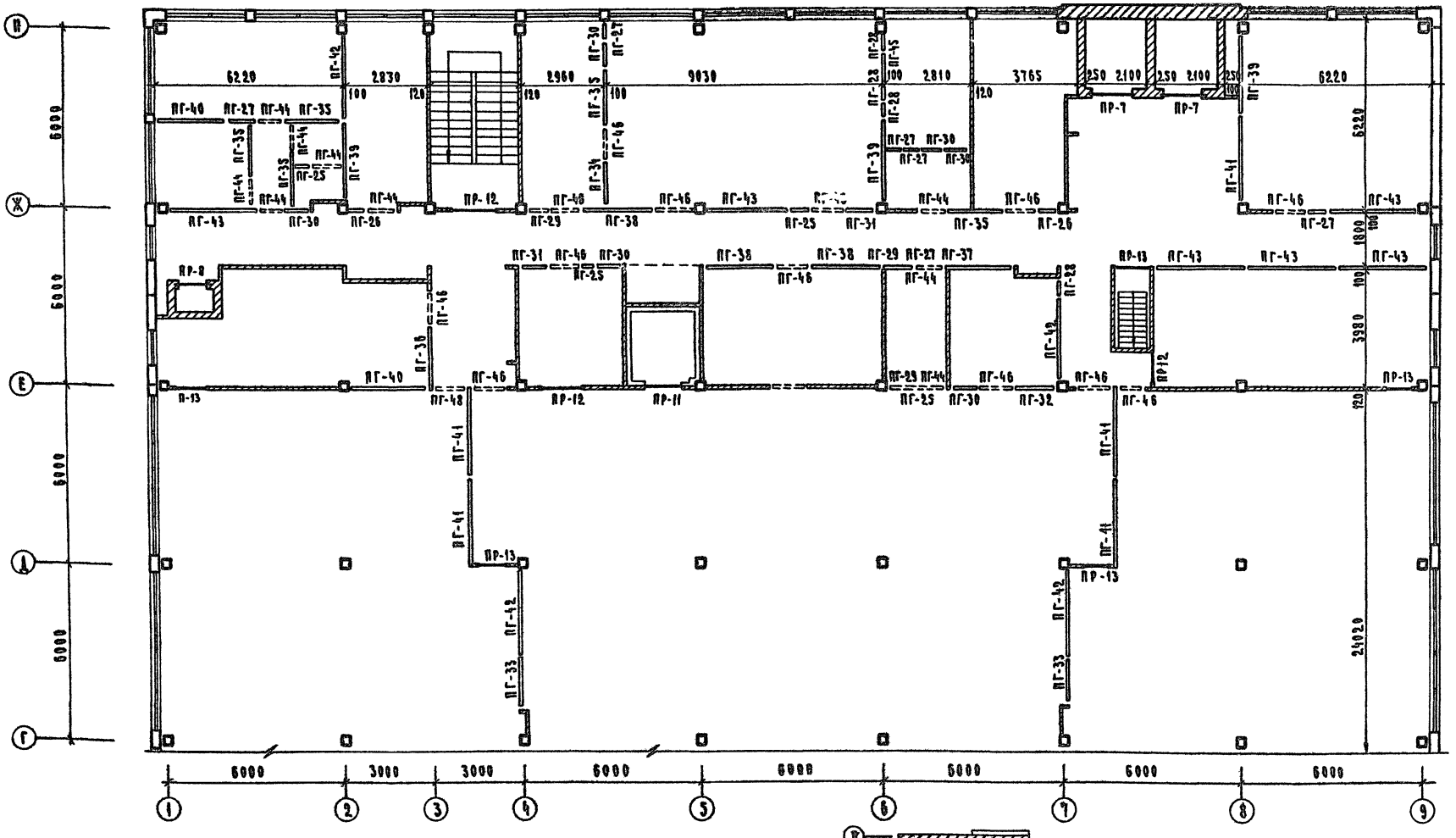


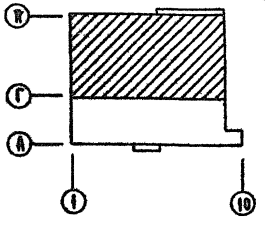


Примечание:

Перечень элементов, ведомость перемычек - лист АС-30

| | | | | | | |
|---|---|---|---|---|---|---|
| | | | 1979 | 272-20-120 | Р 1.1-1 | |
| | | | Столовая на 350 мест, работающая на сырье | | | |
| Рук. маст. | Биксон | | | | Стадия | Лист | Листов |
| Гл. инж. м. | Самовер | | | | Р | АС-24 | |
| Гап | Ребров | | | | | | |
| Гип | Марковкин | | | | | | |
| Рук. гр. арх. | Кунина | | План перегородок и перемычек 2 этажа в осях Г-Ж | | ЦНИИЭП торгово-бытовых зданий и туристских комплексов г. Москва | |
| Провер. | Головлева | | | | | |
| Разраб. | Отделенова | | | | | |

Инв. № подл. | Подп. и дата | Взам. инв. №

Нормоконтроль:

## Примыкание перегородок к оконным проемам

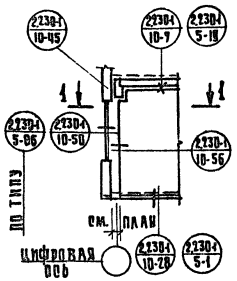


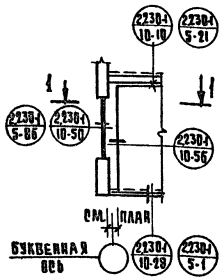


## Примыкание перегородки к ригелю

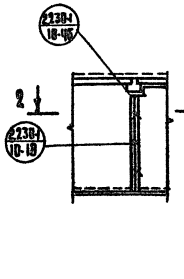


## Примыкание перегородок к колоннам, стеновым панелям

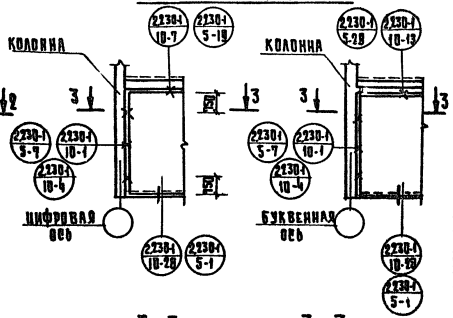


| Поз. обозначение | Обозначение | Наименование | Кол. | Масса ед. кг. | Примечание |
|---|---|---|---|---|---|
| | | Крепление гипсобетонных перегородок | | | |
| | | Элементы соединительные | | | |
| | Серия 2.230-1 вып.5 л.18 | мм 13 | 60 | 0.12 | |
| | то же вып.10 л.22 | мм 39 | 256 | 0.24 | |
| | " л.22 | мм 41 | 40 | 0.30 | |
| | " л.23 | мм 44 | 350 | 0.15 | |
| | " л.23 | мм 43 | 4 | 0.24 | |
| | | Крепление кирпичных перегородок | | | |
| | Серия 2.230-1 вып.5 л.47 | мм 1 | 630 | 0.55 | |
| | то же л.48 | мм 11 | 100 | 0.11 | |
| | " л.48 | мм 13 | 10 | 0.12 | |
| | " л.49 | К-1 | 240 | 0.41 | |
| | " л.49 | К-2 | 240 | 0.17 | |
| | АС-25 | К-5 | 300 | 0.95 | |

## 1-1

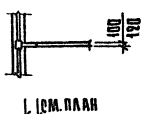


## Примыкание перегородки к ригелю

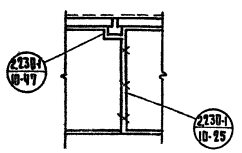


## 2-2




## 3-3 (к колоннам)

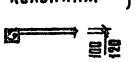


## 3-3 (к панелям)




## Примыкание кирпичной перегородки к стене

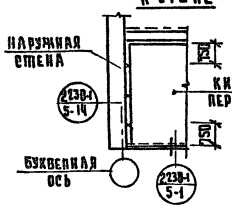


## Примыкание панелей к кирпичным перегородкам

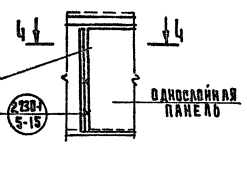


## 4-4

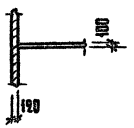


## Обрамление дверных коробок

## 5-5

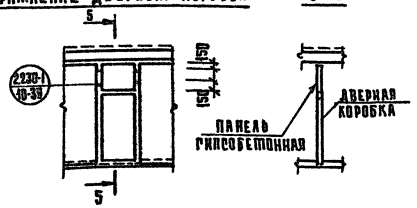


## Примечания:

1. Наружные стены должны быть выведены до монтажа перегородок.
2. Панели перегородок монтируются до укладки плит перекрытий вышележащего этажа.
3. Указания по установке и креплению гипсобетонных перегородок см. альбом серии 2.230-1 вып.10, кирпичных - альбом серии 2.230-1 вып.5.
4. Каркасы К-5 устанавливать с перепуском 200мм, или обрезать по месту, в зависимости от длины перегородки.

## Сопряжение гипсобетонных панелей

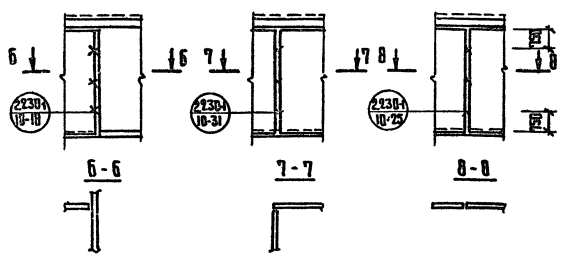


## К-5

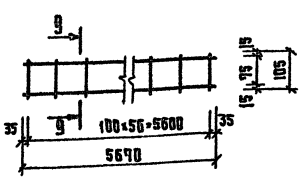


## 9-9

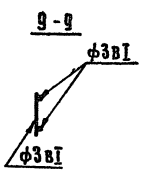


| | | | | | |
|---|---|---|---|---|---|
| | | | 1979 | 272-20-120 | Р 1.1-1 |
| | | | Столовая на 550 мест работающая на сырье | | |
| Рук. маст. | Бикеон | | | | |
| Гл. инж. | Самовер | | | | |
| Гл. арх. пр. | Ребров | | | | |
| Гл. инж. пр. | Марковкин | | | | |
| Проверил | Марковкин | | | | |
| Разработ. | Лабудин | | Фрагменты перегородок | Стадия Р; Лист; Листов АС-25 | ЦИИЭП торгово-бытовых зданий и туристских комплексов г. Москва |

Н.контр. Гл.инж.проекта Гл.арх.пр.

Типовой проект 272-20-120 Альбом I

Нормокомплект

Фрагмент 1

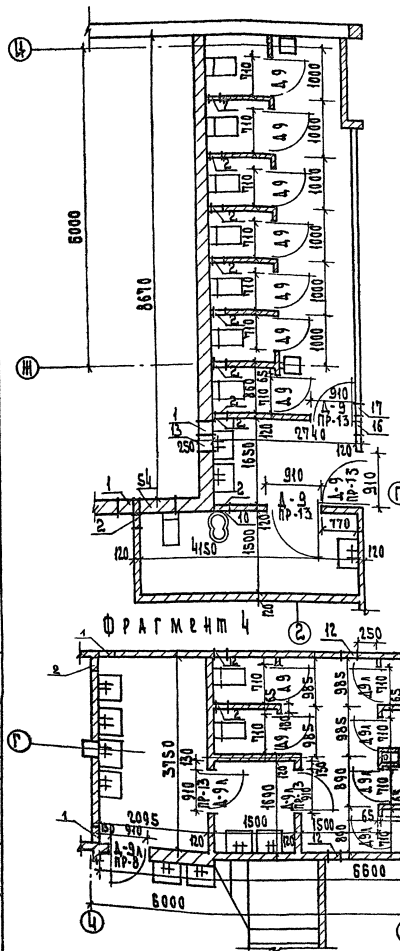

Фрагмент 2

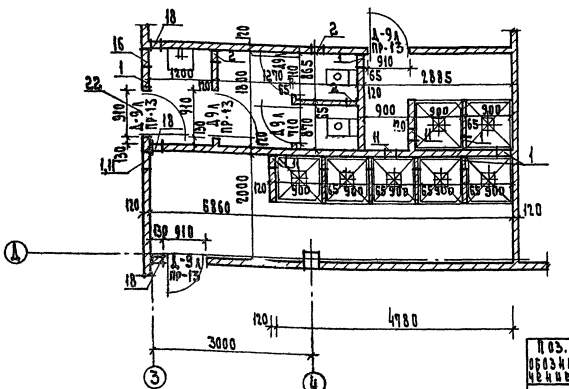

Фрагмент 3

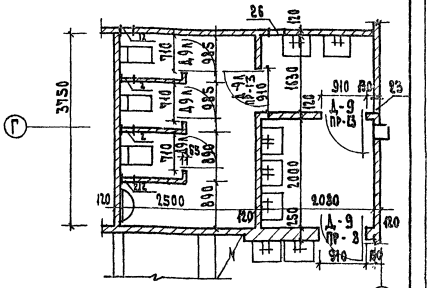

Подрезной экран

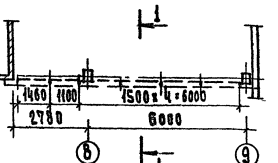

1-1

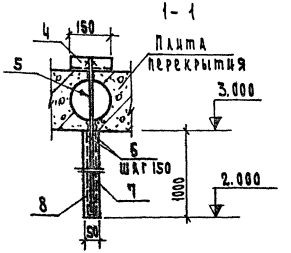

Фрагмент 4



Конструкция лотка

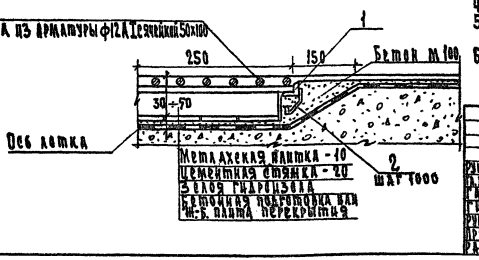

Перечень элементов

| Поз. обозначение | Обозначение | Наименование | Кол. | Масса ед., кг | Примечание |
|---|---|---|---|---|---|
| | | Лоток | | | |
| 1 | | L36х3; ГОСТ 8509-72, п.м | 76.0 | 125.4 | |
| 2 | | ФБА1; ГОСТ 5781-75, п.м | 20.0 | 4.5 | |
| 3 | | ФІ2А1; ГОСТ 5781-75, п.м | 495.0 | 439.6 | |
| | | Подрезной экран | | | |
| 4 | | L50х5; ГОСТ 8509-72, п.м | 1.05 | 3.96 | |
| 5 | | ФІ2А2; ГОСТ 5781-75, п.м | 9.0 | 8.0 | |
| 6 | | ФБА1; Тоже, п.м | 69.0 | 14.0 | |
| 7 | | Сетка N 20-1.6 ГОСТ 5336-67*, $м^2$ | 18.0 | 35.3 | |
| | | Материал | | | |
| 8 | | Бетон марки 200, $м^3$ | 0.45 | | |

Примечания:

1. Работать совместно с листами АС-15; АС-16
2. Перегородки толщиной 65мм в санузлах выкладываются до отметки 2.10
3. Привязка и размер лотков АС-15; АС-17; АС-18
4. Экспликация отверстий АС-30
5. Подрезной экран выполнять после монтажа коробов вентиляции
6. Отверстия в плитах перекрытия под анкера сверлить по месту, не нарушая ребер и арматуры плит

| | | | | | |
|---|---|---|---|---|---|
| | | | | 1979 | 272-20-120 Р 1.1-1 |
| | | | | Столовая на 550 мест. Рабочая на сыре | |
| | | | | | Стадия / Лист / Листов |
| | | | | | Р / АС-26 |
| ГИП | Барковский | | | Фрагменты планов 1,2,3,4 Подрезной экран | ЦНИИЭП торгового зданий и экспериментальный комбинат |
| Нач.маст. | Бикеев | | | | |
| Гл.инж.пр. | Самойлов | | | | |
| Гл.спец. | Дерягин | | | | |
| Нач.отд. | Барковский | | | | |
| Рук.гр. | Ермакчиев | | | | |
| Проверил | Гончарова | | | | |
| Разработал | Гончарова | | | | |

Инв.№ подл. | Подпись и дата | Взам.инв.№

А.1

Типовой проект 272-20-120 Альбом I

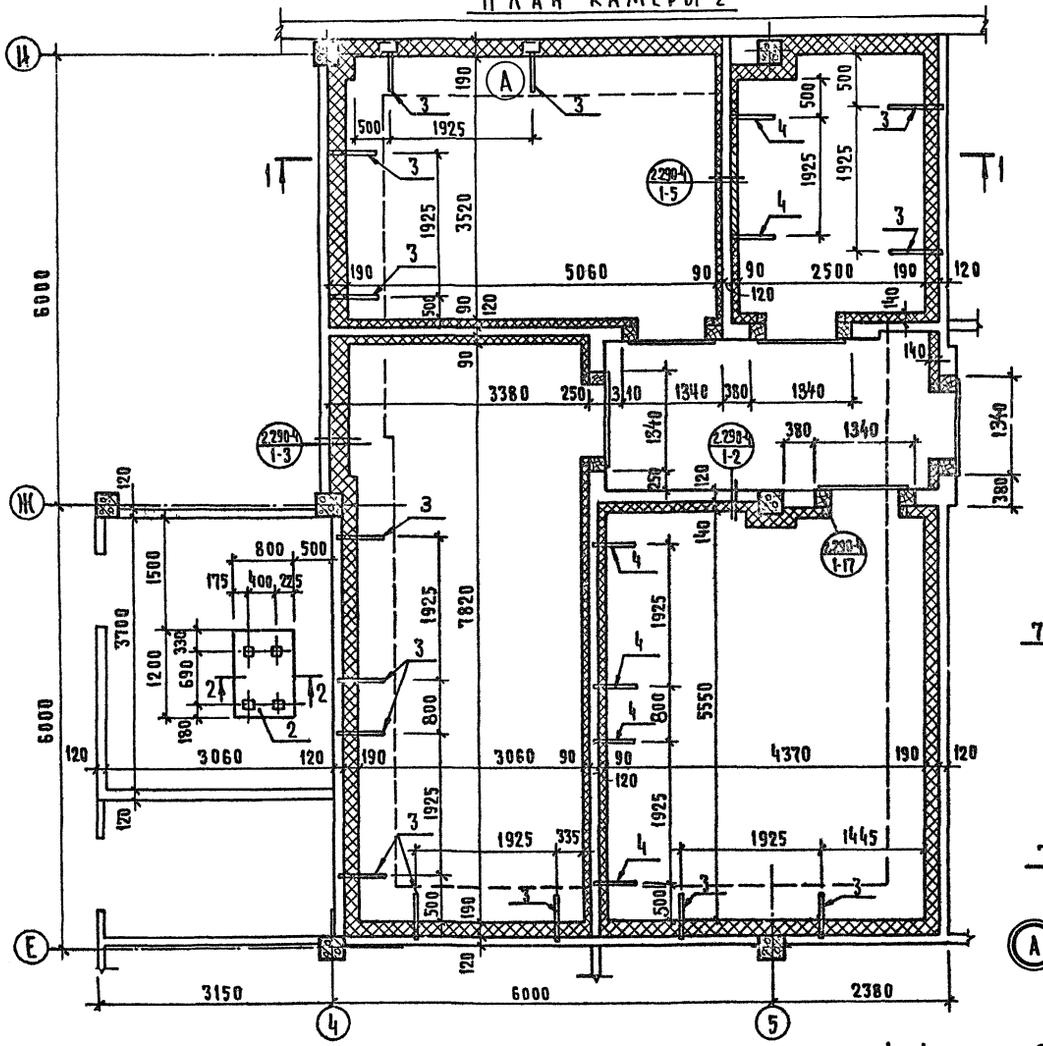


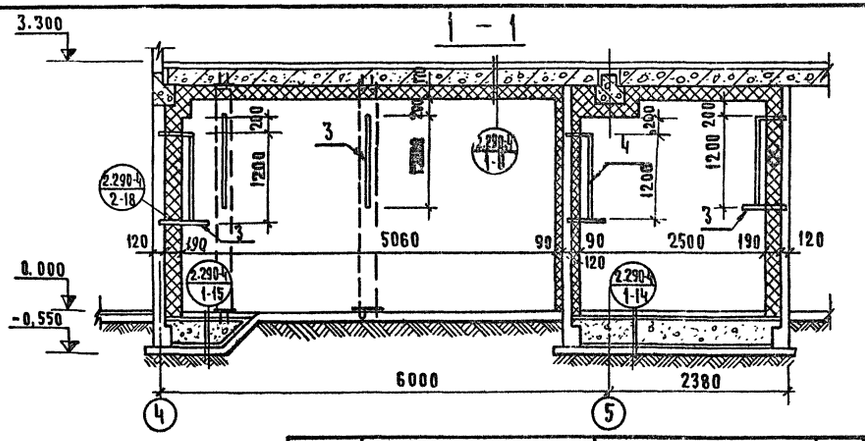


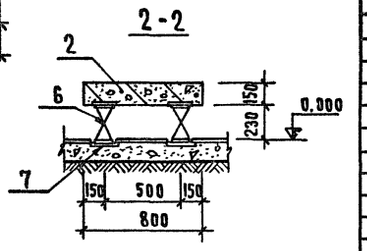


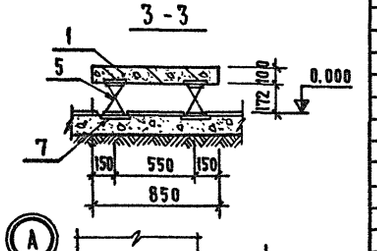


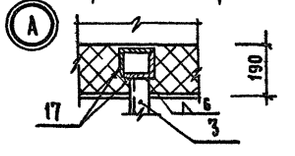

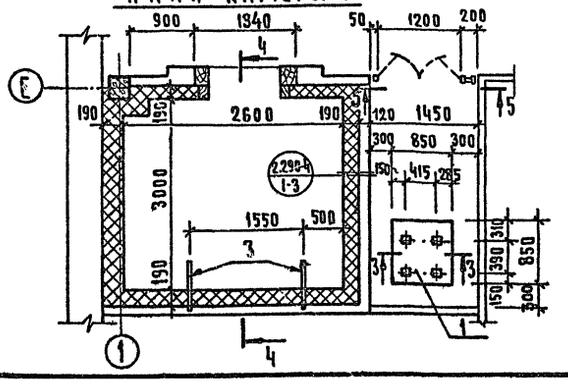


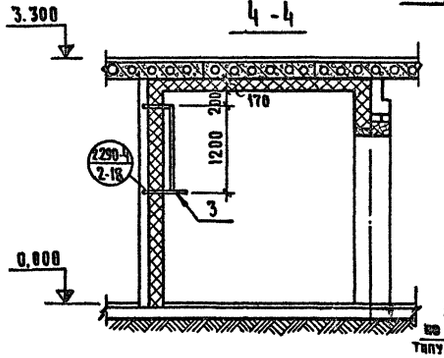


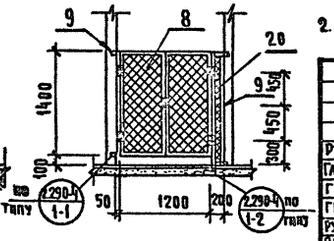


| Обозначение | Обозначение | Наименование | Кол. | Масса ед, кг | Примечание |
|---|---|---|---|---|---|
| | | Изделия бетонные и ж.б. | | | |
| 1 | Серия 2.290-4 вып.3 л.8 | ФХМ - 1 | 1 | 180,0 | |
| 2 | то же л.12 | ФХМ - 3 | 1 | 360,0 | |
| | | Стальные изделия | | | |
| 3 | Серия 2.290-4 вып.2 л.3 | КР - 7 | 16 | 9,07 | |
| 4 | то же л.3 | КР - 5 | 6 | 8,34 | |
| 5 | Серия 2.290-4 вып.3 л.6 | ДО 42 | 4 | 3,89 | |
| 6 | то же л.6 | ДО 44 | 4 | 6,95 | |
| 7 | ГОСТ 103-76 | -8×200 ℓ=320 | 8 | 4,05 | |
| 8 | Серия 2.290-4 вып.1 л.18,19 | Д-1 | 1 | 25,42 | |
| 9 | ГОСТ 8509-72 | L32×4 п.м. | 5,5 | 1,91 | |
| 10 | Серия 2.290-4 вып.1 л.7 | А-2 | 4,5 | 0,34 | |
| 11 | то же л.8 | А-3 | 175 | 0,37 | |
| 12 | " л.9 | А-5 | 110 | 0,16 | |
| 13 | " л.11 | А-8 | 120 | 0,39 | |
| 14 | ГОСТ 5781-75 | Ø16 АI ℓ=600 | 36 | 0,95 | |
| 15 | ГОСТ 5915-70* | Гайка М16 | 36 | 0,034 | |
| 16 | ГОСТ 103-76 | Шайба 60×60×5 | 36 | 0,13 | |
| 17 | ГОСТ 8509-72 | L75×5, п.м | 67,8 | 394,0 | |
| 18 | ГОСТ 8478-66 | Сетка 100/100/5/5, м² | 43,0 | 132,44 | |
| 19 | ГОСТ 6336-67* | Сетка N20-1,6, м² | 380,0 | 744,80 | |
| 20 | то же | Сетка N10-1,2, м² | 0,3 | 0,36 | |
| 21 | ГОСТ 103-76 | -4×20, п.м. | 3,4 | 5,54 | |
| | | Материалы | | | |
| 22 | ГОСТ 10140-71 | Жесткие минераловатные плиты 500×50, м³ | 47,0 | | |
| 23 | ГОСТ 8486-66 | Дерев. брус 50×50, м³ | 1.00 | | |
| 24 | то же | то же 100×50, м³ | 2.90 | | |
| 25 | " | " 100×100, м³ | 0,30 | | |
| 26 | " | " 180×250, м³ | 1.60 | | |

## Примечания

1. Анкера А-2, А-3, А-5, А-8 и кронштейны КР-5, КР-7 устанавливать одновременно при кладке кирпичных перегородок
2. Деталь установки виброизоляторов ДО 42 и ДО 44 см. серию 2.290-4 вып. 3 лист 5

| | | | | | |
|---|---|---|---|---|---|
| | | | 1979 | 272-20-120 | Р1.1-1 |
| | | | Столовая на 550 мест работающая на сырье | | |
| Рук. маст. | Биксон | | | | |
| Гл. инж. м. | Самовер | | | | |
| ГАП | Ребров | | | | |
| ГИП | Марковкин | | | | |
| Рук. гр. инж. | Карпачева | | | | |
| Провер. | Марковкин | | | | |
| Разраб. | Лабудин | | | | |

| Стадия | Лист | Листов |
|---|---|---|
| Р | АС-27 | |

Охлаждаемые камеры 1,2

Цинизи торгово-бытовых зданий и туристских комплексов г. Москва

Инв. № подл. | Рук. гр. | Колесников | Гл. инж. пр. | Минская | Согласовано

Типовой проект 272-20-120 Альбом I

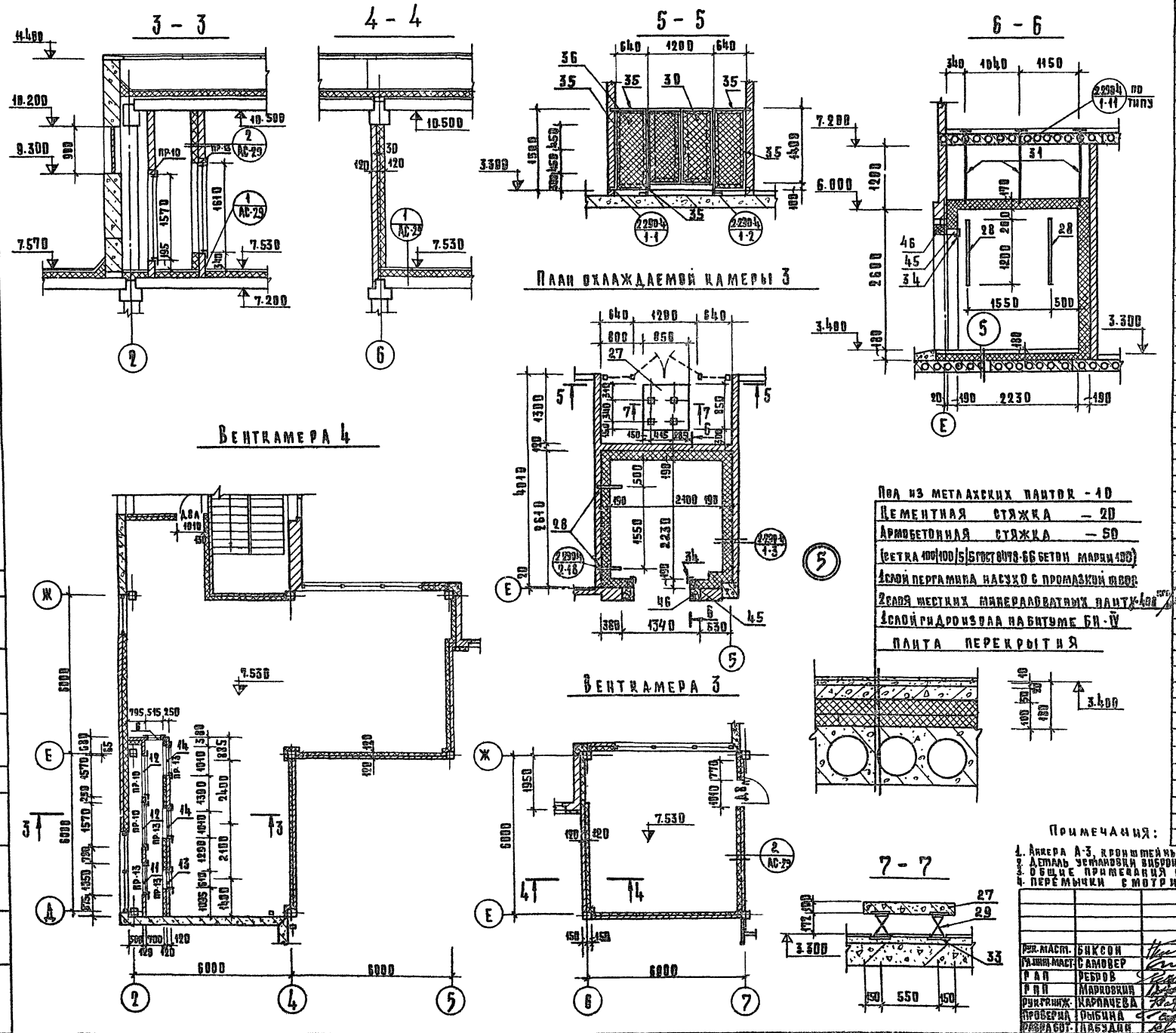


## Перечень элементов

| Поз. обозначение | Наименование | Кол. | Масса ед, кг | Примечание |
|---|---|---|---|---|
| | Охлаждаемая камера 3 | | | |
| | Сборочные единицы и детали | | | |
| 27 | ФХМ-1 | 1 | 180,0 | |
| 28 | КР-7 | 2 | 9,07 | |
| 29 | ДО-42 | 4 | 3,89 | |
| 30 | Д-1 | 1 | 25,42 | |
| 31 | А-10 | 9 | 1,05 | |
| 32 | А-3 | 36 | 0,37 | |
| 33 | Полосовая сталь-8×200, п.м. | 1,28 | 1620 | |
| 34 | Уголок L75×5, п.м. | 9,30 | 54,00 | |
| 35 | Тоже L32×4 п.м. | 9,4 | 18,0 | |
| 36 | Сетка N20-1.2, м² | 1,92 | 4,0 | |
| 37 | Полосовая сталь-4×20, п.м. | 8,6 | 5,40 | |
| 38 | Арматурная сталь ф16АI п.м. | 3,60 | 6,70 | |
| 39 | Сетка N20-1.6, м² | 29,00 | 56,90 | |
| 40 | Шайба 60×60×5 | – | 0,80 | |
| 41 | Гайка М16 | – | 0,21 | |
| 42 | Гайка М10, шайба 10 | – | 0,5 | |
| 43 | Сетка 100\|100\|5\|5, м² | 6,50 | 20,0 | |
| | Материалы | | | |
| 44 | Жесткие минераловатные плиты 500×50 м³ | 5,04 | – | |
| 45 | Дерев. брус 100×50, м³ | 0,60 | – | |
| 46 | Тоже 180×250, м³ | 0,28 | – | |
| 47 | " 50×50, м³ | 0,02 | – | |
| 48 | Бетон марки 100, м³ | 0,33 | – | |
| | | | | |
| | Венткамера 3 | | | |
| 17 | Арматурная сталь ф10АI п.м. | 35,0 | 21,6 | |
| 18 | Сетка N20-1,6, м² | 48,0 | 94,1 | |
| 19 | Гайка М10 шайба 10 | – | 0,8 | |
| 23 | Сетка 200\|200\|5\|5, м² | 36,0 | 55,5 | |
| | Материалы | | | |
| 24 | Жесткие минераловат. плиты 500×50, м³ | 1,80 | – | |
| 20 | Тоже 500×40, м³ | 4,00 | – | |
| 21 | Дерев. брус 80×50, м³ | 0,30 | – | |
| 25 | Бетон марки 100, м³ | 0,70 | – | |
| 26 | Тоже марки 50, м³ | 1,40 | – | |
| | Венткамера 4 | | – | |
| 15 | Уголок L50×5, п.м. | 15,0 | 56,6 | |
| 16 | Арматурная сталь ф6АI, п.м. | 10,0 | 2,2 | |
| 17 | Тоже ф10АI, п.м. | 65,0 | 40,1 | |
| 18 | Сетка N20-1,6, м² | 109,0 | 213,6 | |
| 19 | Гайка М10 шайба 10 | – | 1,5 | |
| 23 | Сетка 200\|200\|5\|5, м² | 125,0 | 192,5 | |
| | Материалы | | | |
| 20 | Жесткие минераловат. плиты 500×40, м³ | 8,70 | – | |
| 24 | Тоже, 500×50, м³ | 6,20 | – | |
| 21 | Дерев. брус 80×50, м³ | 0,40 | – | |
| 25 | Бетон марки 100, м³ | 2,5 | – | |
| 26 | Тоже марки 50, м³ | 5,0 | – | |

Примечания:

1. Анкера А-3, кронштейны КР-7 устанавливать одновременно при кладке перегородок.
2. Деталь установки виброизоляторов ДО-42 см. серию 2.290-4 вып. 3 лист. 5
3. Общие примечания по венткамерам см. лист АС-29.
4. Перемычки смотри ведомость АС-30.

| | | |
|---|---|---|
| Рук. маст. | Биксон | |
| Гл. инж. маст. | Самовер | |
| Р А П | Ребров | |
| Р П П | Марковкин | |
| Рук. гр. инж. | Карпачева | |
| Проверил | Рыбина | |
| Разработ. | Пабудин | |

1979 272-20-120 Р1.1-1

Столовая на 550 мест, работающая на сырье

| Стадия | Лист | Листов |
|---|---|---|
| Р | АС-28 | |

Венткамеры 3, 4. Охлаждаемая камера 3.

ЦНИИЭП торгово-бытовых зданий и туристских комплексов г. Москва

Согласовано: Гл. инж. пр. ОВ Дубинина; Рук. гр. арх. Колесникова; Пав. и подл.

16560-01

Типовой проект 272-20-120 Альбом I

Нормоконтроль: Колесник

Согласовано: Дубкина

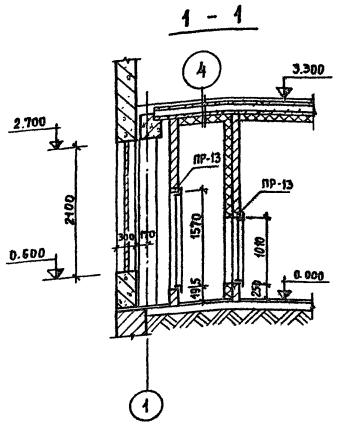


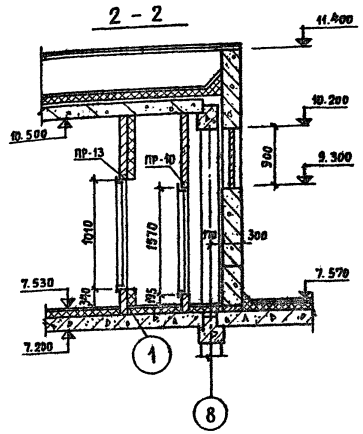


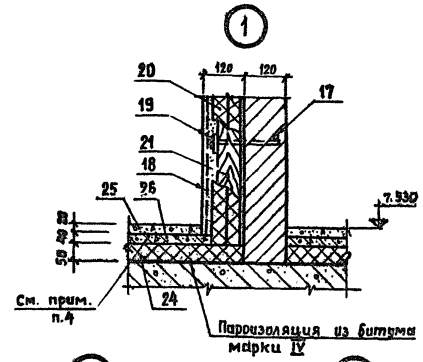


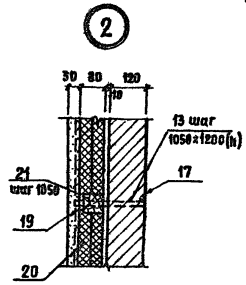


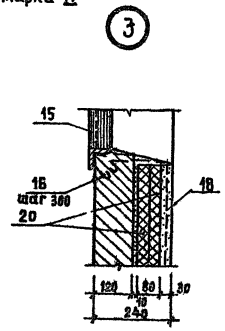


Венткамера 1

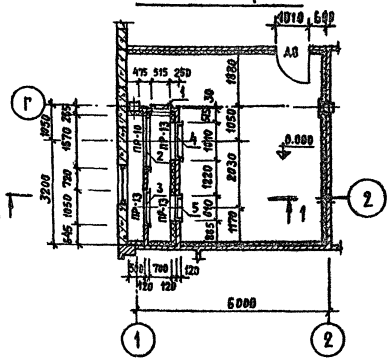


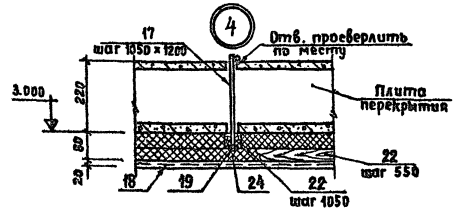


Венткамера 2

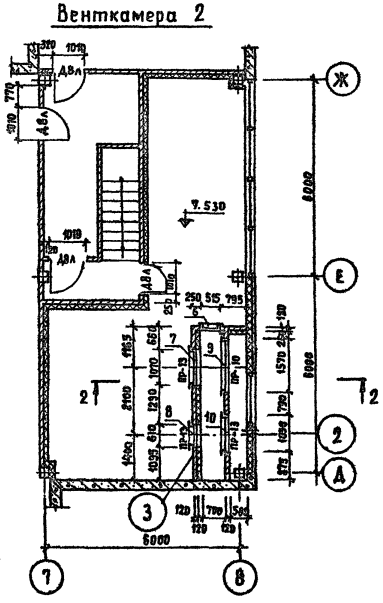


Таблица 1

Перечень элементов

| Поз. обозначение | Наименование | Кол. | Масса ед., кг | Примечание |
|---|---|---|---|---|
| | **Венткамера 1** | | | |
| | Сборочные единицы и детали | | | |
| 15 | Уголок L 50×5, п.м. | 25,6 | 96,6 | |
| 16 | Арматурная сталь ф6АI, п.м | 18,0 | 4,0 | |
| 17 | То же ф10АI, п.м | 45,0 | 27,8 | |
| 18 | Сетка Н 20-1.6, м² | 101,5 | 200,0 | |
| 19 | Гайка М10, шайба 10 | – | 1,5 | |
| | Материалы | | | |
| 20 | Жесткие минераловатные плиты 500×40, м³ | 8,20 | | |
| 21 | Дерев. брус 80×50, м³ | 0,30 | | |
| 22 | То же 50×40, м³ | 0,03 | | для утепл. потолка |
| | **Венткамера 2** | | | |
| | Сборочные единицы и детали | | | |
| 15 | Уголок L 50×5, п.м | 25,6 | 96,6 | |
| 16 | Арматурная сталь ф6АI, п.м | 18,0 | 4,0 | |
| 17 | То же ф10АI, п.м | 26,0 | 16,1 | |
| 23 | Рулон. сетка 200/200/5/5, м² | 55,0 | 84,64 | |
| 18 | Сетка Н 20-1.6, м² | 70,0 | 137,2 | |
| 19 | Гайка М10, шайба 10 | – | 1,0 | |
| | Материалы | | | |
| 24 | Жесткие минераловатные плиты 500×50, м³ | 2,75 | | |
| 20 | То же 500×40, м³ | 5,50 | | |
| 21 | Дерев. брус 80×50, м³ | 0,32 | | |
| 25 | Бетон марки 100, м³ | 1,93 | | |
| 26 | То же марки 50, м³ | 3,86 | | |

Таблица 2

Экспликация отверстий

| Тип отв. | Размеры, мм b | h | Отм. низа м | Назначения |
|---|---|---|---|---|
| 1 | 515 | 1265 | 0,250 | Венткамера 1 |
| 2 | 1570 | 1570 | 0.195 | |
| 3 | 1050 | 1570 | 0,195 | |
| 4 | 1010 | 1610 | 0.340 | |
| 5 | 610 | 1010 | 0,250 | |
| 6 | 515 | 1265 | 7.780 | Венткамера 2 |
| 7 | 1010 | 1610 | 7.870 | |
| 8 | 610 | 1010 | 7.780 | |
| 9 | 1570 | 1570 | 7.725 | |
| 10 | 1050 | 1570 | 7.725 | |
| 6 | 515 | 1265 | 7.780 | Венткамера 4 |
| 11 | 1050 | 1570 | 7.725 | |
| 12 | 1570 | 1570 | 7.725 | |
| 13 | 610 | 1010 | 7.780 | |
| 14 | 1010 | 1610 | 7.870 | |

Примечания:

1. Обрамление проемов выполнять одновременно с кладкой кирпичных перегородок.
2. Герметические двери включены в спецификацию на листах О.В.
3. Сварку производить электродами типа Э42 ГОСТ 9467-75.
4. Армобетонную стяжку выполнять из бетона марки 50 по рулонной сетке 200/200/5/5.
5. Перемычки смотри ведомость АС-30

| | | | | | | |
|---|---|---|---|---|---|---|
| | | | | 1979 | 272-20-120 | Р.1.1-1 |
| | | | | Столовая на 550 мест работающая на сырье | | |
| Рук. маст. | Биксан | | | | Стадия | Лист | Листов |
| Гл.инж. мас. | Самовер | | | | Р | АС-29 | |
| ГАП | Ребров | | | | | | |
| ГИП | Марковкин | | | | | | |
| Рук. группы | Карпачева | | | Венткамеры 1, 2. | ЦНИИЭП торгово-бытовых зданий и туристских комплексов г. Москва | |
| Проверил | Рыбина | | | | | |
| Разработ. | Лабзин | | | | | |

Типовой проект 272-20-120 Альбом I

## Экспликация отверстий

Таблица 1

| Тип отв. | Размеры мм L | Размеры мм H | Отм. низа м | Примечание |
|---|---|---|---|---|
| 1 | 250 | 250 | 2.050 | Водопровод |
| 2 | 150 | 150 | 0.000 | |
| 3 | 250 | 1300 | 0.000 | |
| 4 | 250 | 250 | 5.350 | |
| 5 | 150 | 150 | 3.300 | |
| 6 | 250 | 1300 | 3.300 | |
| 7 | 190 | 190 | 2.300 | Вентиляция |
| 8 | 190 | 190 | 2.400 | |
| 9 | 190 | 190 | 2.500 | |
| 10 | 190 | 200 | 2.650 | |
| 11 | 200 | 300 | 2.400 | |
| 12 | 200 | 350 | 2.650 | |
| 13 | 240 | 240 | 2.400 | |
| 14 | 250 | 300 | 2.450 | |
| 15 | 250 | 300 | 2.650 | |
| 16 | 300 | 250 | 2.400 | |
| 17 | 350 | 300 | 2.400 | |
| 18 | 350 | 300 | 2.650 | |
| 19 | 380 | 150 | 2.150 | |
| 20 | 400 | 300 | 2.400 | |
| 21 | 480 | 480 | 2.230 | |
| 22 | 500 | 300 | 2.000 | |
| 23 | 500 | 600 | 2.150 | |
| 24 | 570 | 190 | 2.400 | |
| 25 | 570 | 190 | 2.700 | |
| 26 | 700 | 550 | 2.800 | |
| 27 | 800 | 500 | 2.000 | |
| 28 | 900 | 500 | 2.250 | |
| 29 | 1000 | 500 | 2.450 | |
| 30 | 1100 | 500 | 2.250 | |
| 31 | 1100 | 550 | 2.400 | |
| 32 | 1500 | 700 | 2.150 | |
| 33 | 190 | 190 | 6.400 | |
| 34 | 190 | 190 | 6.600 | |
| 35 | 190 | 190 | 6.700 | |
| 36 | 190 | 190 | 6.850 | |
| 37 | 200 | 350 | 6.400 | |
| 38 | 240 | 240 | 6.400 | |
| 39 | 250 | 300 | 6.850 | |
| 40 | 250 | 200 | 6.950 | |
| 41 | 300 | 200 | 6.400 | |
| 42 | 300 | 250 | 6.900 | |
| 43 | 300 | 300 | 6.600 | |
| 44 | 300 | 300 | 6.900 | |
| 45 | 380 | 190 | 6.850 | |
| 46 | 500 | 500 | 6.650 | |
| 47 | 700 | 400 | 6.300 | |
| 48 | 1100 | 600 | 9.600 | |
| 49 | 1100 | 1250 | 8.950 | |
| 50 | 480 | 480 | 6.450 | |
| 51 | 350 | 500 | 6.300 | |
| 52 | 570 | 190 | 6.400 | |
| 53 | 500 | 200 | 0.000 | Отопление |
| 54 | 600 | 200 | 2.700 | |
| 55 | 1000 | 400 | 9.100 | Вентиляция |

## Ведомость перемычек

Таблица 2

| Тип | Сечение | Этаж | Кол. на эт. |
|---|---|---|---|
| Для $t^0=-30^0C$ и $t^0=-40^0$ | | | |
| ПР-1 | 510; 2.02; БУ24; Б22 | 1 | 1 |
| ПР-2 | 510; 2.700; БУ19; Б15 | 1 | 1 |
| ПР-3 | 510; 2.025; БУ15; Б13 | 1 | 2 |
| ПР-4 | 510; 1.450; Б31; Б19 | 1 | 1 |
| Для $t^0=20^0C$ | | | |
| ПР-1 | 380; 2.025; БУ24; Б22 | 1 | 1 |
| ПР-2 | 380; 2.700; БУ19; Б15 | 1 | 1 |
| ПР-3 | 380; 2.025; БУ15; Б13 | 1 | 1 |
| ПР-4 | 380; 1.450; Б31; Б19 | 1 | 1 |
| Для $t^0=-20^0C$, $t^0=-30^0$, $t^0=-40^0$ | | | |
| ПР-5 | 250; 10.200; Б22 | Техн. | 2 |
| ПР-6 | 250; 2.100; Б18 | 1 | 3 |
| ПР-7 | 250; 5.550; 2.250; БУ19 | 1 | 2 |
| | | 2 | 2 |
| ПР-8 | 250; 5.285; 1.985; Б13; 2.070 | 1 | 3 |
| | | 2 | 1 |
| ПР-9 | 2.100; Б22 | 1 | 2 |
| ПР-10 | 2.370; Б18; 9.295; 1.785 | 1 | 8 |
| | | Техн. | 3 |
| ПР-11 | 250; 5.590; 2.290; Б18 | 1 | 5 |
| | | 2 | 1 |
| ПР-12 | 5.370; 2.070; 126; 9.570; Б15 | 1 | 7 |
| | | 2 | 1 |
| | | Техн. | 1 |
| ПР-13 | 5.370; 3.370; 2.070; Б13 | 1 | 34 |
| | | 1 | 5 |
| | | Техн. | 12 |

## Перечень элементов

Таблица 3

| Поз. обозначение | Наименование | Кол. | Масса, ед. т. | Примечание |
|---|---|---|---|---|
| ПГ-1 | ПГ-33-5 | 1 | 0.15 | |
| ПГ-2 | ПГ-33-5Р | 4 | 0.135 | |
| ПГ-3 | ПГ-33-6 | 4 | 0.18 | |
| ПГ-4 | ПГ-33-6Р | 8 | 0.165 | |
| ПГ-5 | ПГ-33-7 | 4 | 0.23 | |
| ПГ-6 | ПГ-33-8 | 1 | 0.26 | |
| ПГ-7 | ПГ-33-9 | 3 | 0.29 | |
| ПГ-8 | ПГ-33-9Р | 2 | 0.265 | |
| ПГ-9 | ПГ-33-15 | 3 | 0.46 | |
| ПГ-10 | ПГ-33-15А | 3 | 0.46 | |
| ПГ-11 | ПГ-33-16А | 3 | 0.49 | |
| ПГ-12 | ПГ-33-26Р | 1 | 0.74 | |
| ПГ-13 | ПГ-33-27Р | 1 | 0.77 | |
| ПГ-14 | ПГ-33-31 | 5 | 0.97 | |
| ПГ-15 | ПГ-33-37Р | 1 | 1.07 | |
| ПГ-16 | ПГ-33-37А | 2 | 1.17 | |
| ПГ-17 | ПГ-33-42Б | 1 | 1.30 | |
| ПГ-18 | ПГ-33-43-4Р | 1 | 1.25 | |
| ПГ-19 | ПГ-33-57Р | 2 | 1.63 | |
| ПГ-20 | ПГ-33-61Г | 1 | 1.905 | |
| ПГ-21 | ПГ-33-10.9 | 5 | 0.094 | |
| ПГ-22 | ПГ-33-12.6 | 2 | 0.076 | |
| ПГ-23 | ПГ-33-12.9 | 1 | 0.113 | |
| ПГ-24 | ПГ-33-15.6 | 1 | 0.093 | |

| Поз. обозначение | Наименование | Кол. | Масса, ед. т. | Примечание |
|---|---|---|---|---|
| ПГ-25 | ПГ-42-5 | 4 | 0.24 | |
| ПГ-26 | ПГ-42-5А | 2 | 0.235 | |
| ПГ-27 | ПГ-42-6 | 6 | 0.295 | |
| ПГ-28 | ПГ-42-6Р | 4 | 0.275 | |
| ПГ-29 | ПГ-42-6.2А | 3 | 0.315 | |
| ПГ-30 | ПГ-42-8 | 7 | 0.42 | |
| ПГ-31 | ПГ-42-9А | 2 | 0.465 | |
| ПГ-32 | ПГ-42-14А | 1 | 0.695 | |
| ПГ-33 | ПГ-42-15Р | 2 | 0.7 | |
| ПГ-34 | ПГ-42-16 | 1 | 0.8 | |
| ПГ-35 | ПГ-42-18 | 5 | 0.95 | |
| ПГ-36 | ПГ-42-20.9 | 1 | 1.040 | |
| ПГ-37 | ПГ-42-23 | 1 | 1.17 | |
| ПГ-38 | ПГ-42-23А | 2 | 1.165 | |
| ПГ-39 | ПГ-42-27Р | 3 | 1.270 | |
| ПГ-40 | ПГ-42-27Б | 2 | 1.350 | |
| ПГ-41 | ПГ-42-30 | 4 | 1.525 | |
| ПГ-42 | ПГ-42-30Р | 3 | 1.425 | |
| ПГ-43 | ПГ-42-30А | 6 | 1.520 | |
| ПГ-44 | ПГ-42-10.18 | 9 | 0.235 | |
| ПГ-45 | ПГ-42-12.15 | 1 | 0.237 | |
| ПГ-46 | ПГ-42-12.18 | 13 | 0.285 | |

| | | |
|---|---|---|
| Рук. маст. | Биксон | |
| Глинн. м. | Самовер | |
| Гал | Ребров | |
| Гип | Марковкин | |
| Рук. гр. арх. | Кунина | |
| Проверил | Соловьева | |
| Разработал | Зинорова | |

1979 272-20-120 Р1 1-1

Столовая на 550 мест, работающая на сырье

| Стадия | Лист | Листов |
|---|---|---|
| Р | АС-80 | |

Перечень элементов и экспликация отверстий

ЦНИИЭП торгово-типовых зданий и туристских комплексов г. Москва

Нормоконтроль

Инв. № подл. | Рук. гр. арх. | Колесникова

Типовой проект 272-20-120 Альбом I

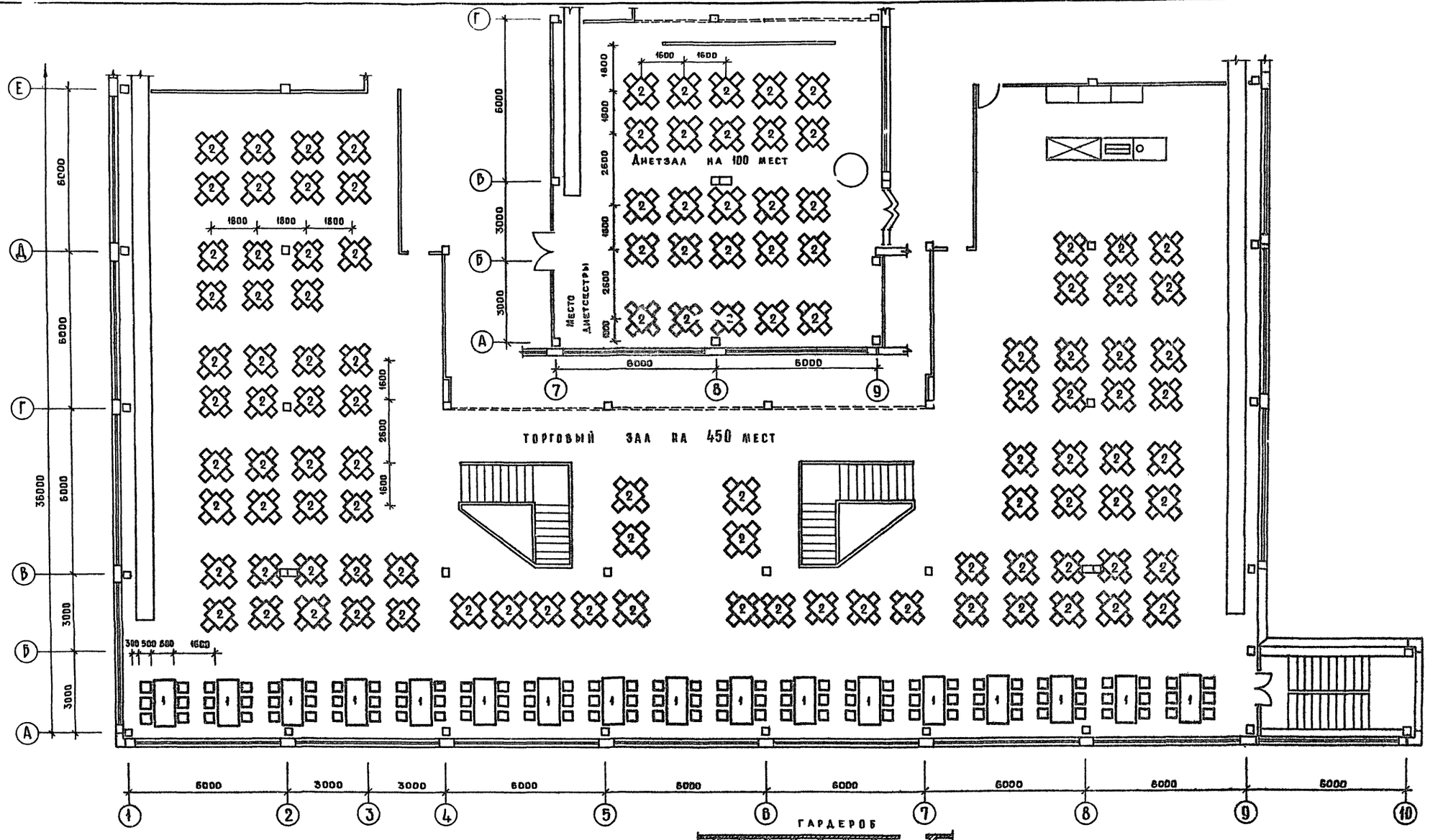


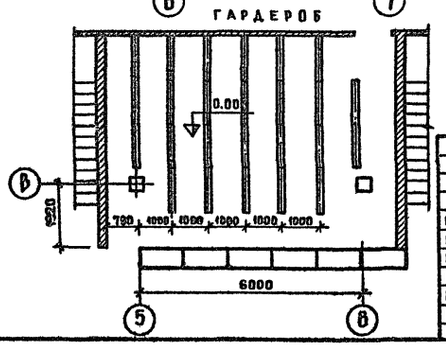


| Поз. обозначение | Обозначение | Наименование | Кол | Габаритные размеры | Масса ед кг вб | Примечание |
|---|---|---|---|---|---|---|
| 1 | Союзторгоборудование | Стол 8-и местный | 17 | 1600 × 800 × 780 | | Комплектно со стульями |
| 2 | то же | Стол 4-х местный | 112 | 800 × 800 × 780 | | |
| 3 | Серия 1.271-4 Выпуск 6 | Вешало ВГ-08 | 25 | 1200 × 170 × 2050 | | |
| 4 | Серия 1.271-4 выпуск 7 | Прилавок гардероба ПГ.02 | 6 | 1200 × 510 × 800 | | |
| 5 | Союзторгоборудование | Стол для веранды | 10 | 900 × 900 × 780 | | Комплектно со стульями |
| 6 | то же | Зонт солнцезащитный | 10 | — | | |

| | | |
|---|---|---|
| Рук. маст. | Биксон | |
| Гл. инж. м | Самовер | |
| ГАП | Ребров | |
| ГИП | Марковкин | |
| Рук. гр. арх | Кунина | |
| Проверка | Головлева | |
| Разработ. | Корина | |

1979 272-20-120 Р1. 1-1

Столовая на 550 мест, работающая на сырье

| Стадия | Лист | Листов |
|---|---|---|
| Р | АС-31 | |

Расстановка мебели

ЦНИИЭП торгово-бытовых зданий и туристских комплексов г. Москва

Согласовано: Нормоконтроль

Инв. № подл. | Рук. гр. арх | Колесникова | Гл. инж. пр. | Патрик

Типовой проект 272-20-120 Альбом 3

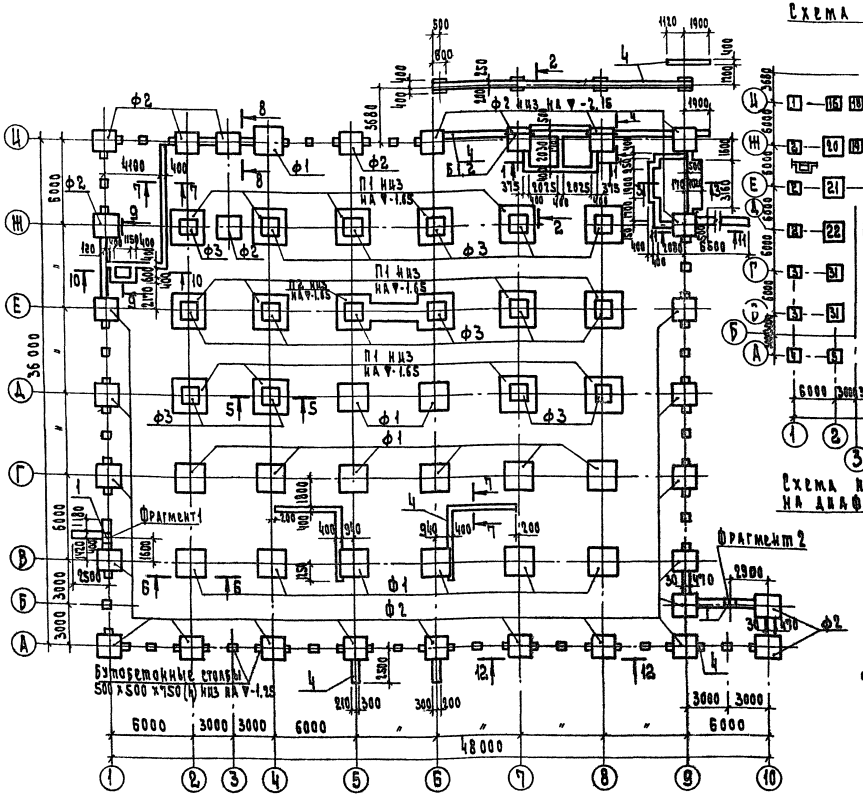


Схема нагрузок

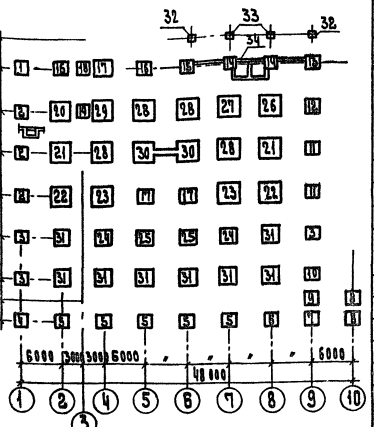

Схема нагрузок на диафрагму по оси Е

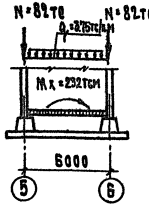


Примечания:

1. При проектировании фундаментов приняты нормативные характеристики $\gamma_{гр}$ = 1800 кгс/м³; $C$ = 0.1 кгс/см² $\varphi$ = 20°.
2. Кладку стен до отм. -0.050 выполнять из красного полнотелого кирпича ГОСТ 530-71 марки 100 на растворе марки 50.
3. Горизонтальную гидроизоляцию на отм. -0.050 выполнять из цементного раствора состава 1:2.
4. Все поверхности стен, соприкасающиеся с грунтом, обмазать горячим битумом за 2 раза.
5. Отметка низа фундаментов под колонны принята -1.95, кроме оговоренных. Расположение фундаментов относительно осей - симметрично.
6. Фундаменты укладывать на подушку из крупнозернистого песка толщиной 50.
7. Сечения фундаментов см. лист АС-33

Таблица 1

Таблица нагрузок на фундаменты

| Поз. обозначение | N Тб при $t_н$=30° | при $t_н$=20° | при $t_н$=40° | Поз. обозначение | N Тс при $t_н$=30° | при $t_н$=20° | при $t_н$=40° |
|---|---|---|---|---|---|---|---|
| 1 | 38.1 | 35.3 | 41.0 | 18 | 24.0 | 23.8 | 24.2 |
| 2 | 51.2 | 49.1 | 53.3 | 19 | 22.1 | 21.8 | 22.4 |
| 3 | 46.0 | 44.5 | 47.5 | 20 | 80.4 | 79.1 | 81.7 |
| 4 | 40.0 | 37.2 | 42.8 | 21 | 96.3 | 95.0 | 97.3 |
| 5 | 43.5 | 42.0 | 45.0 | 22 | 92.4 | 91.1 | 92.7 |
| 6 | 44.2 | 42.7 | 45.7 | 23 | 85.0 | 83.6 | 86.4 |
| 7 | 34.0 | 33.3 | 34.7 | 24 | 83.0 | 81.8 | 84.2 |
| 8 | 25.3 | 23.1 | 27.4 | 25 | 77.5 | 76.3 | 78.8 |
| 9 | 42.7 | 40.3 | 45.1 | 26 | 101.0 | 102.1 | 100.0 |
| 10 | 33.2 | 32.4 | 34.1 | 27 | 106.0 | 105.1 | 106.9 |
| 11 | 49.0 | 47.3 | 50.7 | 28 | 93.5 | 92.2 | 94.8 |
| 12 | 46.8 | 45.5 | 48.1 | 29 | 89.6 | 87.2 | 92.0 |
| 13 | 30.0 | 28.7 | 31.5 | 30 | 82.0 | 81.4 | 82.6 |
| 14 | 28.2 | 26.2 | 30.3 | 31 | 61.7 | 61.1 | 62.3 |
| 15 | 43.2 | 42.2 | 44.2 | 32 | 13.0 | 12.8 | 13.2 |
| 16 | 50.3 | 48.0 | 52.2 | 33 | 14.3 | 14.0 | 14.5 |
| 17 | 63.4 | 62.3 | 65.5 | 34 | 13.2 | 11.0 | 15.4 |

т, тс/м

Таблица 2

| Поз. обозначение | Обозначение | Наименование | Кол. | Масса ед., т | Примечание |
|---|---|---|---|---|---|
| | | Изделия бетонные и ж.б. | | | |
| | | Фундаменты | | | |
| Ф1 | Серия ИИ-04-1 вып. 6 | Ф-21-3 | 15 | 5.49 | |
| Ф2 | То же | Ф-17-3 | 30 | 4.17 | |
| Ф3 | " | БК-13-3 | 16 | 3.19 | |
| | | Перемычки | | | |
| Б1 | Серия 1.139-1 вып. 1 | Б 22 | 4 | 0.085 | |
| Б2 | То же | БУ 24 | 2 | 0.335 | |
| | | Изделия монолитные | | | |
| П1 | АС-34 | ПМ-1 | 14 | | |
| П2 | То же | ПМ-2 | 1 | | |
| | | Изделия стальные | | | |
| 1 | Серия ИИ-04-5 вып. 5 | МР-8 | 2 | | |
| 2 | | ФБАI ГОСТ 5781-75, п. м | 5100 | 111.0 | |
| | | Материалы | | | |
| 3 | | Бетон марки 200, м³ | 1.47 | | |
| 4 | | Выпуски арматуры 50 | 78.00 | | |

1979 272-20-120 РП.1-1

Столовая на 550 мест

Рабочая документация

| | | | | | |
|---|---|---|---|---|---|
| | | | | Стадия | Лист | Листов |
| Рук. маст. | Брыкин | | | Р | АС-32 | |
| Гл. инж. пр. | Шнайдер | | | | | |
| Гип | Рябуха | | | | | |
| Нач. отд. | Марковский | | | | | |
| Рук. группы | Кривальцов | | Планы фундаментов | | Цикиза | |
| Проверил | Марковский | | | | | |
| Разраб. | Макулин | | | | | |

Инв. № подл. | Подп. и дата | Взам. инв. №

Копировал:

16580-04

Типовой проект 272-20-120 Альбом I

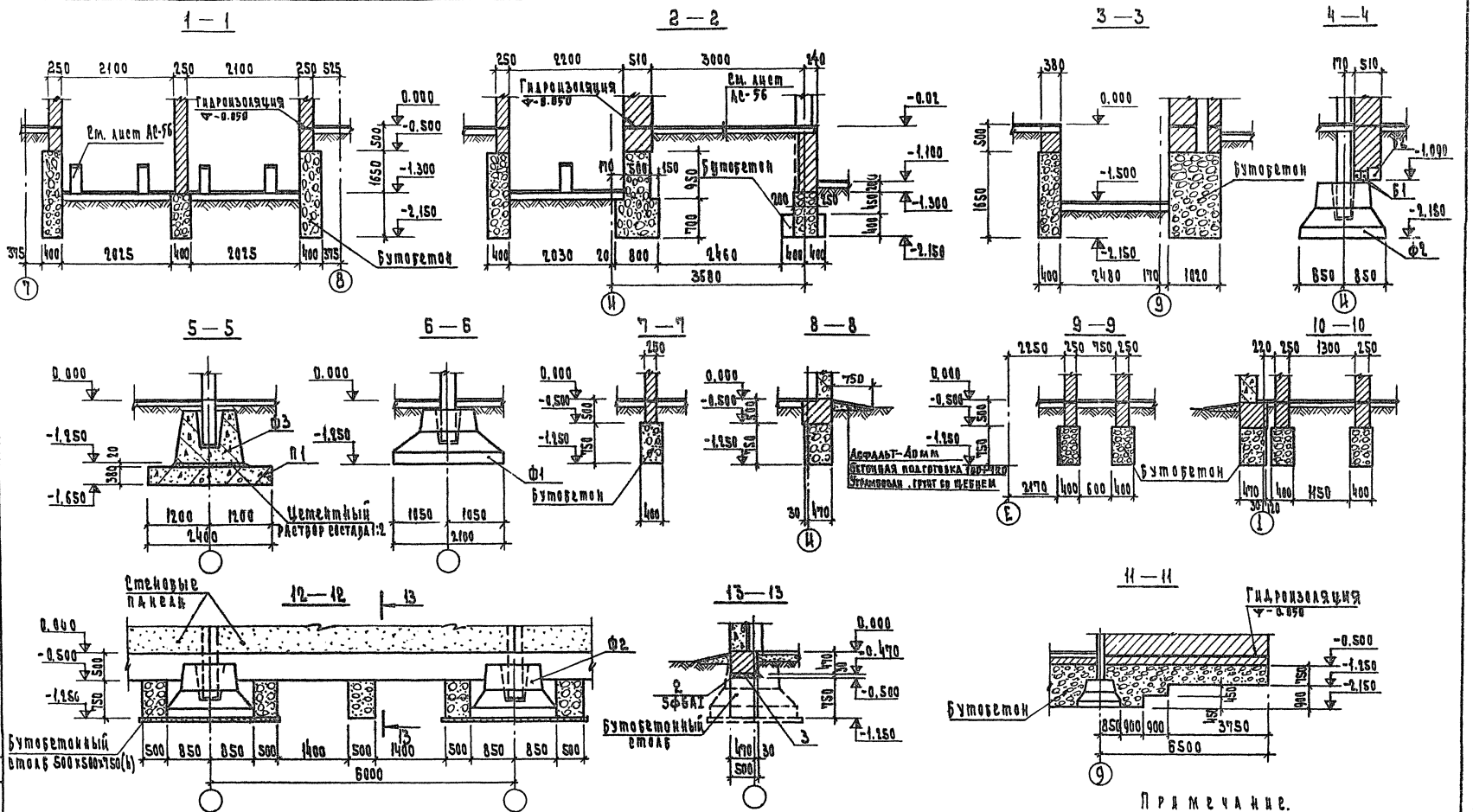


Примечание.

План фундаментов, спецификацию и общие примечания см. лист АС-32

| | | | | |
|---|---|---|---|---|
| Рук. маст. | Биксон | | 1979 | 272-20-120 Р1. 1-1 |
| Гл. инж. м. | Самовер | | Столовая на 550 мест работающая на сырье | |
| Гл. | Ребров | | | |
| Гл. | Марковкин | | Стадия | Лист | Листов |
| Рук. гр. инж. | Карпачева | | Р | АС-33 | |
| Провер. | Марковкин | | Сечения фундаментов Фрагменты 1, 2 | Цниэп торгово-бытовых зданий и туристских комплексов Госгражданстроя |
| Разраб. | Лабудин | | | |

Нормоконтроль

Инв. № подл. | Рук. гр. | Коллективы

Типовой проект 272-20-120 Альбом I

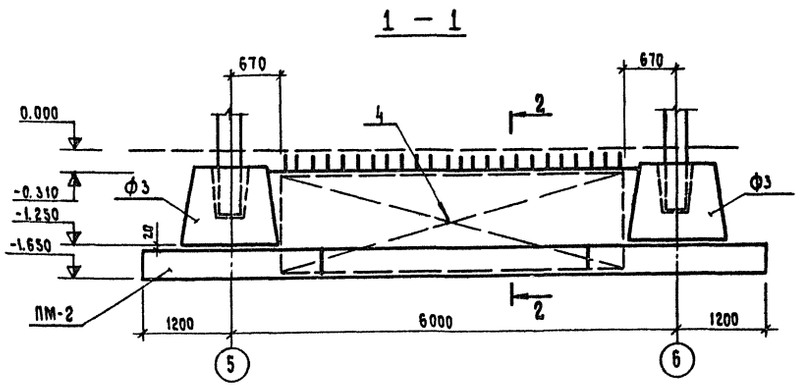


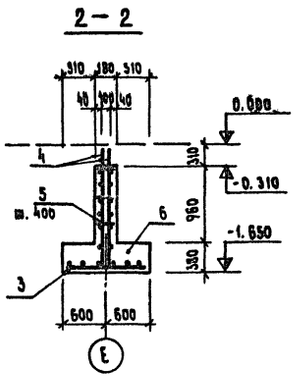


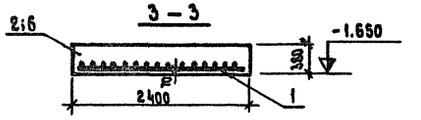


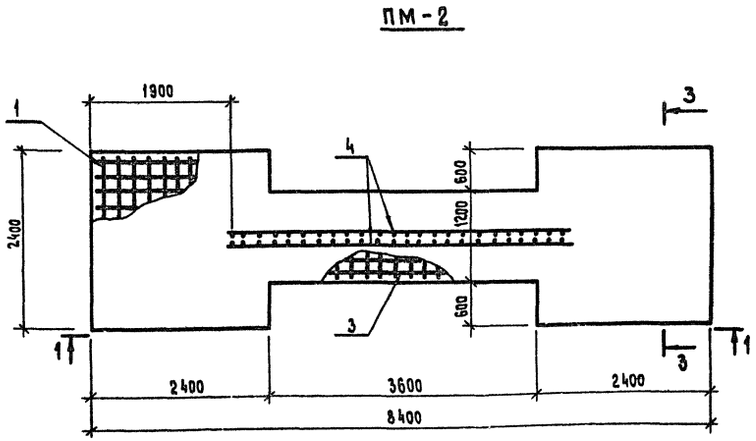


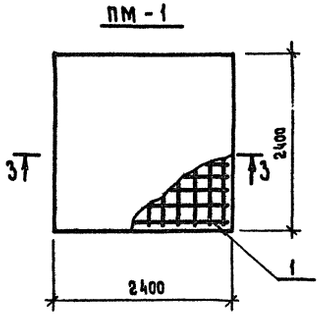


Таблица 1

| Поз. обозначение | Обозначение | Наименование | Кол. | Масса ед. кг | Примечание |
|---|---|---|---|---|---|
| | | Плиты монолитные | | | |
| | | ПМ-1 | | | |
| | | Сборочные единицы и детали | | | |
| 1 | Ал. III Р9.1-1 Д37 л.1 | сетка С8 | 1 | 25.04 | |
| | | Материалы | | | |
| 2 | | Бетон марки 200 м³ | 2.19 | | |
| | | ПМ-2 | | | |
| | | Сборочные единицы и детали | | | |
| 1 | Ал. III Р9.1-1 Д37 л.1 | сетка С8 | 2 | 25.04 | |
| 3 | то же л.1 | то же С9 | 1 | 81.47 | |
| 4 | Ал. III Р9.1-1 Д40 л.1 | " С10 | 2 | 57.90 | |
| 5 | | Ф6 Л1 Е=150 ГОСТ 5781-75 | 36 | 0.03 | |
| | | Материалы | | | |
| 6 | | Бетон марки 200, м³ | 6.88 | | |
| | | Изделия стальные | | | |
| 7 | Ал. III Р9.8-1 Д15 л.1 | М17 | 36 | 0.47 | |

Таблица 2

Выборка стали на один элемент, кг

| Марка | Арматурные изделия | | | | | | Всего |
|---|---|---|---|---|---|---|---|
| | Сталь А I ГОСТ 5781-75 | | | Сталь А III ГОСТ 7581-75 | | | |
| | | Ф6 | | | Ф12 | | |
| ПМ-1 | | | | | 25.04 | | 25.04 |
| ПМ-2 | | 1.08 | | | 247.35 | | 248.43 |

Планы разбивки закладных деталей 1 этажа

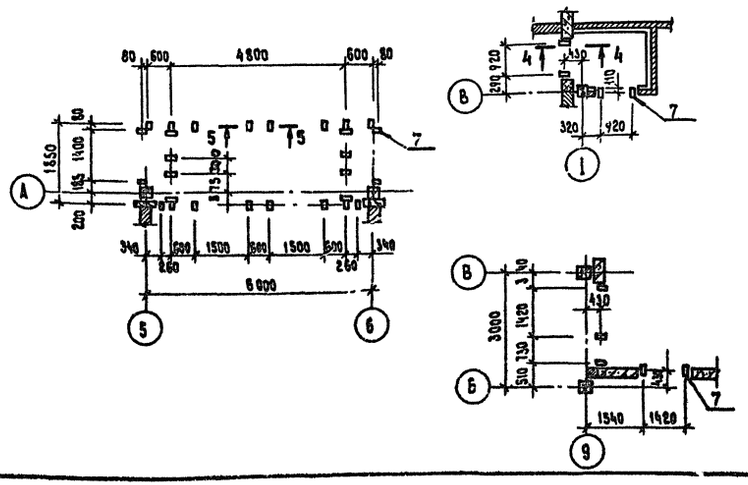


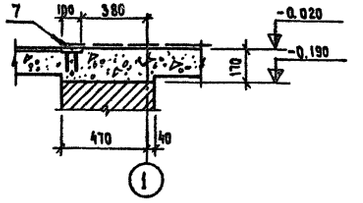


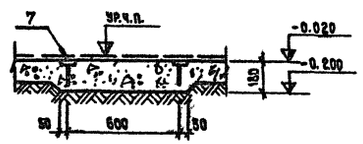


Примечание

План расположения монолитных плит см. лист АС-32

| | | | | | |
|---|---|---|---|---|---|
| | | | 1979 | 272-20-120 Р1.1-1 | |
| | | | Столовая на 550 мест работающая на сырье | | |
| Рук. мас. | Биксон | | | Стадия | Лист | Листов |
| Гл. инж. м. | Самовер | | | Р | АС-34 | |
| Гап | Ребров | | | | | |
| Гип | Марковкин | | | | | |
| Рук. гр. инж. | Карпачева | | Монолитные плиты ПМ-1, ПМ-2. План разбивки закладных деталей под витражи. | ЦНИИЭП торгово-бытовых зданий и туристских комплексов г. Москва | | |
| Провер. | Марковкин | | | | | |
| Разраб. | Лабудин | | | | | |

Нормоконтроль: Колесникова

Инв. № подл. | Рук. гр.

Типовой проект 272-20-120 Альбом 1

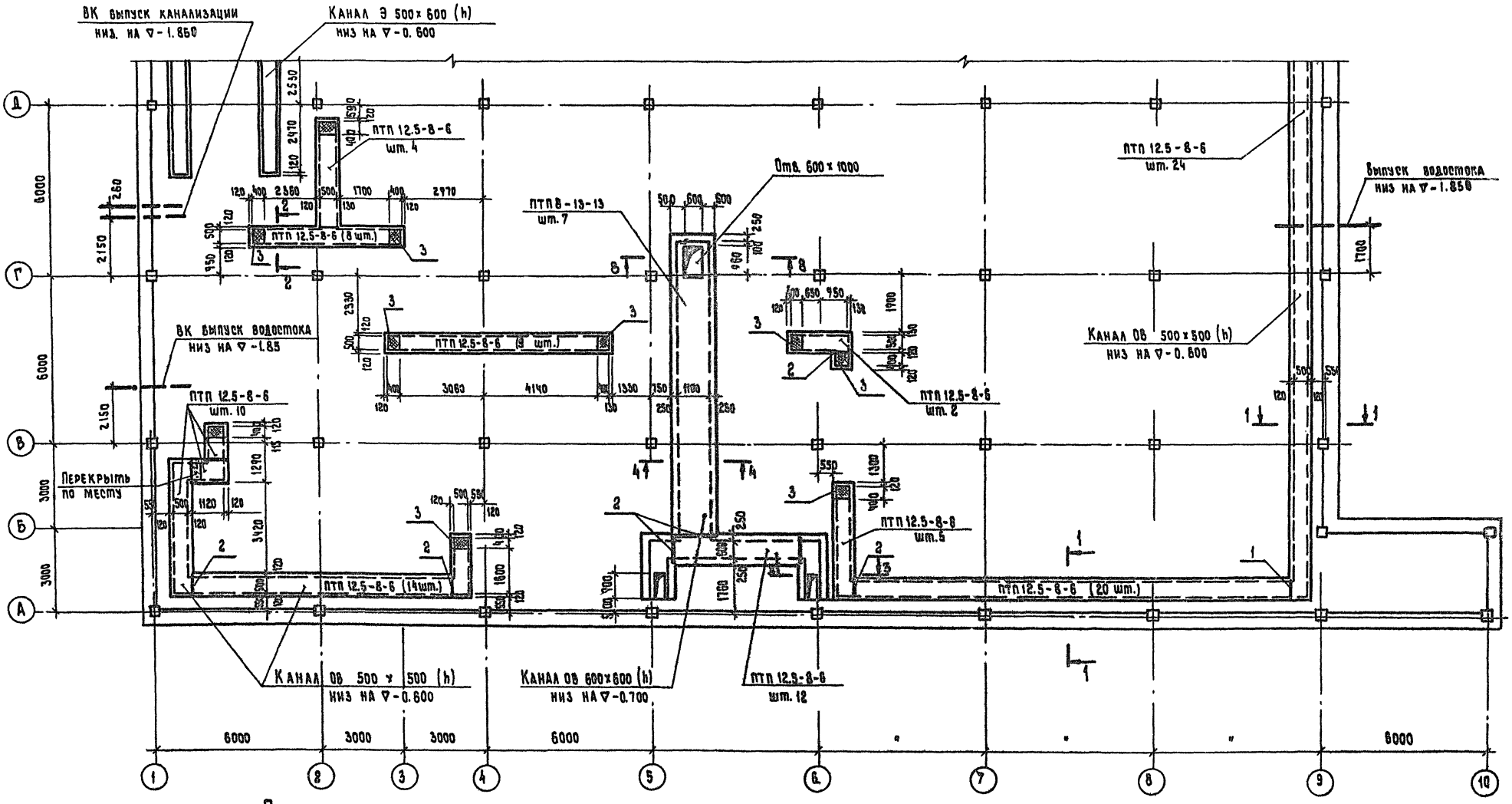


## Примечания:

1. Стены каналов и приямка выкладывать из красного кирпича гост 530-71 марки 100 на растворе марки 50.
2. Поверхности стен каналов и приямка, соприкасающиеся с грунтом, обмазать горячим битумом за 2 раза.
3. Раскладка плит покрытия каналов условно не показана.
4. Основание каналов и приямка выполнять из бетона марки 50.
5. Сечение 1-1÷8-8 смотри на листе АС-37
6. Фундаменты под оборудование выполнять после получения оборудования и сверки данного чертежа с паспортом.
7. Для устройства гнезд в фундаментах заложить деревянные пробки, обернутые толем.

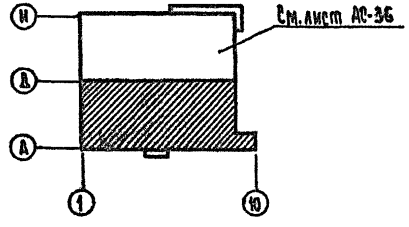


| | | |
|---|---|---|
| Гип ОВ | Дубкина | |
| Гип ВК | Соколовская | |
| Гип СУ | Промышленко | |
| Нормоконтроль: | Колесникова | |
| Инж. подл. | Рук. гр. | |

| | | |
|---|---|---|
| Рук. маст. | Биксон | |
| Гл. инж. м. | Самовер | |
| ГАП | Ребров | |
| ГИП | Марковкин | |
| Рук. гр. инж. | Карпачева | |
| Проверил | Марковкин | |
| Разраб. | Карпачева | |

1979 | 272-20-120 Р1.1-1

Столовая на 550 мест, работающая на сырье.

| Стадия | Лист | Листов |
|---|---|---|
| Р | АС-35 | |

План подпольных каналов в осях А-Д

ЦНИИЭП торгово-бытовых зданий и туристских комплексов г. Москва

Типовой проект 272-20-120 Альбом I

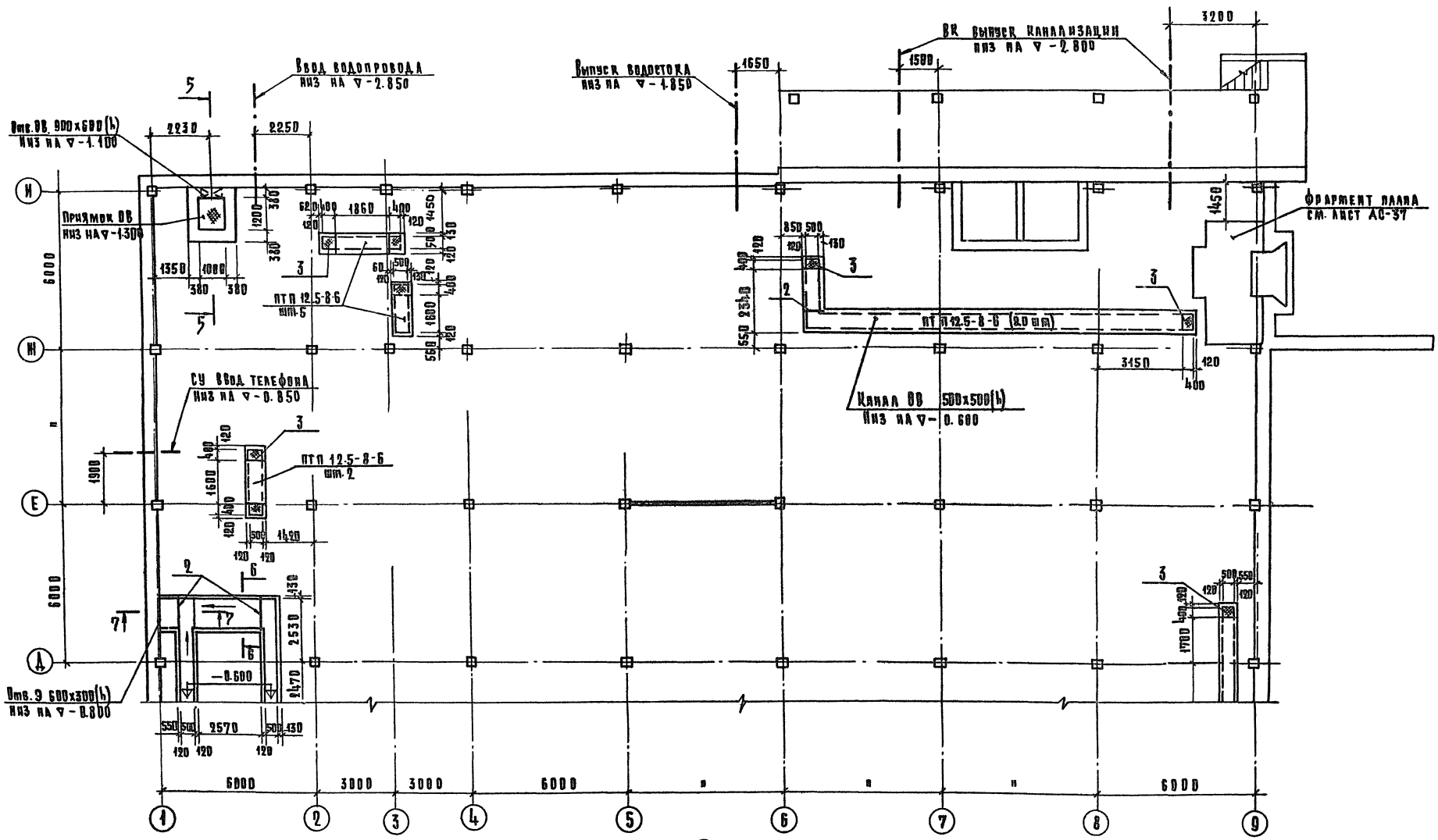


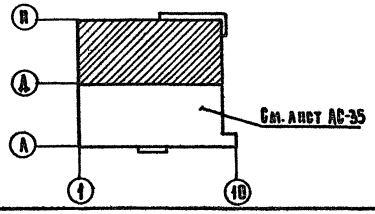


Примечания:
1. Сечения 5-5, 7-7 см. лист АС-37
2. Общие примечания см. лист АС-35

| | | | | |
|---|---|---|---|---|
| Рук. маст. | Биксон | | 1979 | 272-20-120 Р1.1-1 |
| Рук. инж. мас. | Самовер | | Столовая на 550 мест работающая на сырье | |
| Гап | Ребров | | | |
| Гип | Марковкин | | Стадия | Лист | Листов |
| Рук. рр. инж. | Карпачева | | Р | АС-36 | |
| Проверил | Марковкин | | План подпольных каналов в осях Д-И | ЦНИИЭП торгово-бытовых зданий и туристских комплексов г. Москва |
| Разработ. | Карпачева | | | |

Инв. № подл. | Рук. рр. | Колесникова | Нормоконтроль: | Согласовано: Рип ОВ Дубкина, Рип ВК Соколовская, Рип Э Столерман

Типовой проект 272-20-120 Альбом I

## Фрагмент плана

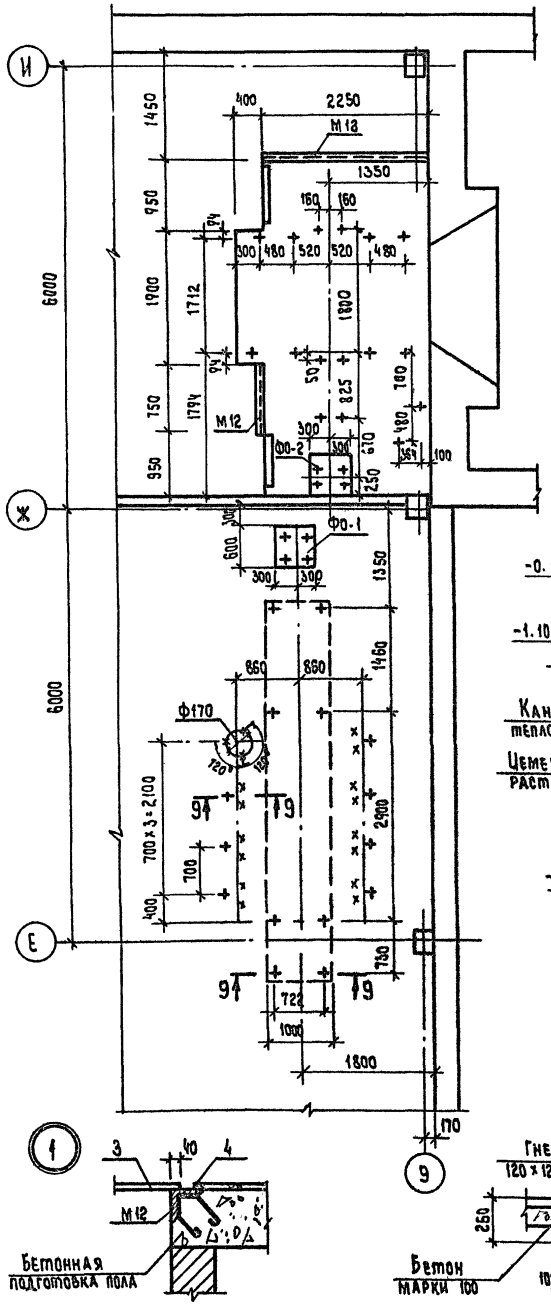





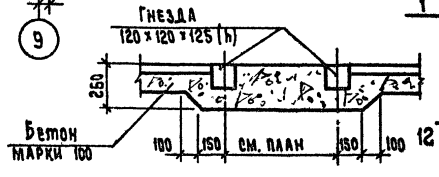


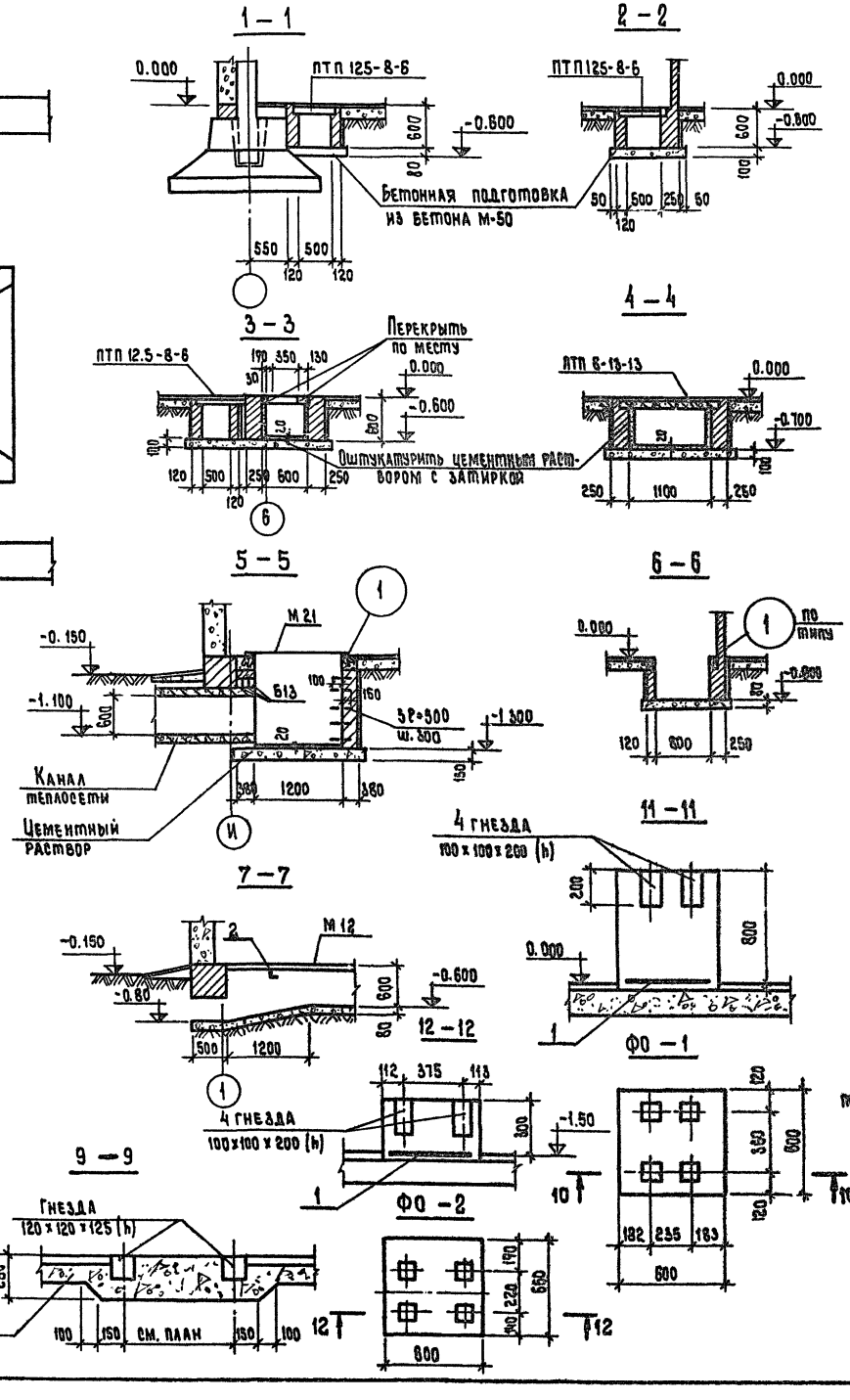


| Поз. обозначение | Обозначение | Наименование | Кол. | Масса ед. кг. | Примечание |
|---|---|---|---|---|---|
| | | Изделия бетонные и ж. бетонные | | | |
| | | Плиты плоские | | | |
| ПТП 12.5-8-6 | Серия 1.243-2 | ПТП 12.5-8-6 | 135 | 96 | |
| ПТП 8-13-13 | то же | ПТП 8-13-13 | 7 | 338 | |
| | | Перемычки | | | |
| Б 13 | Серия 1.139-1 в.1 | Б 13 | 3 | 25 | |
| | | Изделия монолитные | | | |
| Ф0-1 | | Ф0-1 | 1 | | |
| 1 | | Сетка 150\|150\|7\|7 | | | |
| | | ГОСТ 8478-66 ℓ=1100, м | 0.5 | 3.85 | |
| | | Материалы | | | |
| | | Бетон марки 100, м³ | 0.31 | | |
| Ф0-2 | | Ф0-2 | 1 | | |
| 1 | | Сетка 150\|150\|7\|7 | | | |
| | | ГОСТ 8478-66 ℓ=1100, м | 0.5 | 3.85 | |
| | | Материалы | | | |
| | | Бетон марки 100, м³ | 0.10 | | |
| | | Изделия металлические | | | |
| 2 | | L 63×6 ГОСТ 8509-77 п.м. | 12.0 | 68.7 | |
| 3 | | Сталь рифленная | | | |
| | | δ=5 ГОСТ 8568-77, м² | 5.7 | 241.1 | |
| 4 | | -5×20 ГОСТ 103-76 ℓ=30, м | 4.5 | 3.6 | |
| 5 | | ⌀20 АI ГОСТ 5781-75 м | 2.5 | 9.63 | |
| 7 | Ал. ⊕ Р9.6-1Д12 л.1 | М 12 | 28 | | |
| 8 | то же Д20 л.1 | М 21 | 1 | | |
| | | Материалы | | | |
| | | Трубы асбоцем ⌀100 п.м. | 4 | | |
| | | Бетон марки 50, м³ | 12.0 | | |

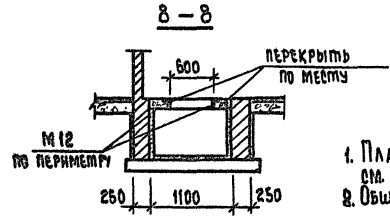


**Примечания:**

1. План подпольных каналов см. листы АС-35, АС-36
2. Общие примечания см. л. АС-35

| | | | | | |
|---|---|---|---|---|---|
| | | | 1979 | 272-20-120 | Рч. 1-1 |
| | | | Столовая на 550 мест, работающая на сырье. | | |
| Рук. маст | Биксон | | | | |
| Гл. инж. м | Самовер | | | | |
| ГАП | Ребров | | | | |
| ГИП | Марковкин | | | | |
| Рук. гр. инж. | Карпачева | | | | |
| Проверил | Марковкин | | | | |
| Разраб. | Карпачева | | | | |

| Стадия | Лист | Листов |
|---|---|---|
| Р | АС-37 | |

Фрагмент плана. Сечения 1-1÷12-12

ЦНИИЭП торгово-бытовых зданий и туристских комплексов г. Москва

Согласовано: Гип ОВ Дубкина; Гип Э Столерман; Гип М Проскурина

Нормоконтроль: Рук. гр. Колесникова; Инв. № подл.

Типовой проект 272-20-120 Альбом I

## План технического этажа

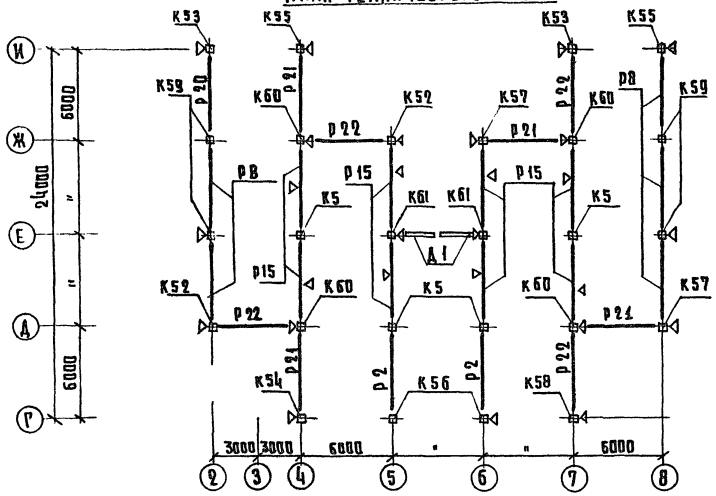

## План 1 этажа

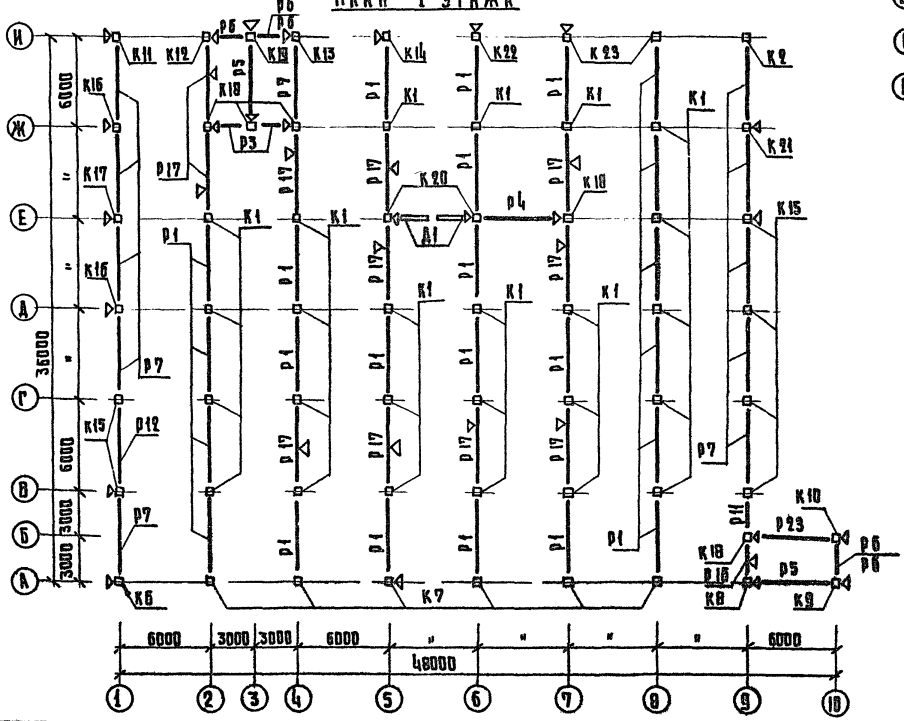

## План 2 этажа

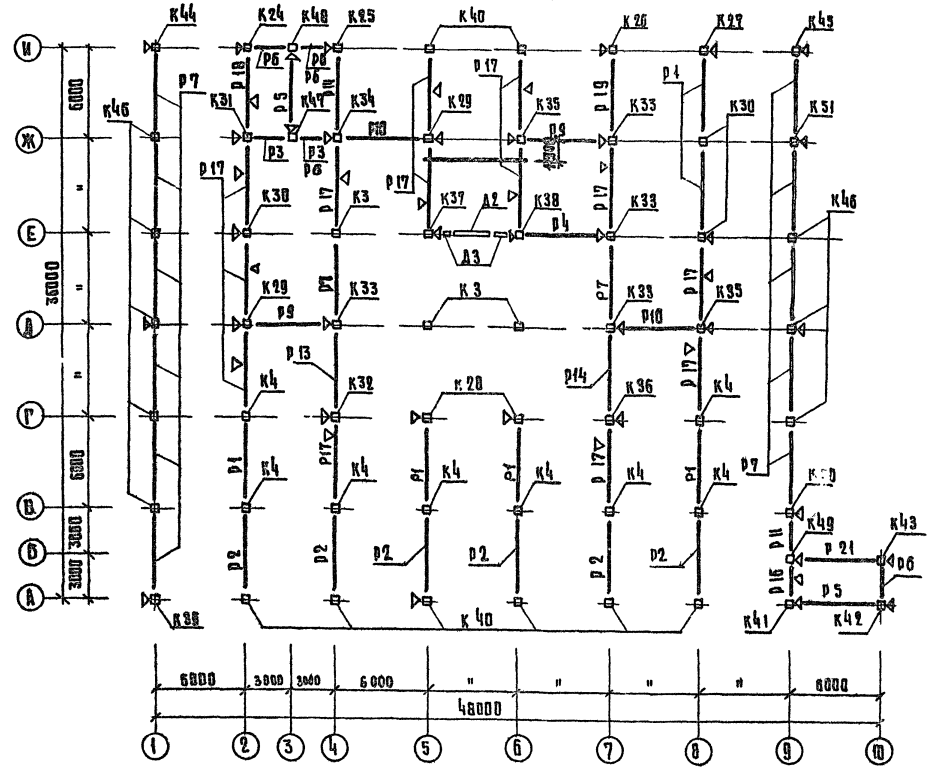

ПРИМЕЧАНИЯ:

1. Элементы каркаса подобраны по несущей способности согласно схемам нагрузок на перекрытия.
2. При монтаже знак ориентации у колонн на монтажной схеме (⊠) совмещать с соответствующим знаком, нанесенном на плоскость колонн.

| | | | | |
|---|---|---|---|---|
| | | | 1979 | 272-20-120 Р 1.1-1 |
| | | | Столовая на 550 мест, работающая на сырье | |
| Рук. маст. | Биксон | | Монтажные планы каркаса | Стадия: Р; Лист: АС-38; Листов: |
| Гл. инж. маст. | Самовер | | | |
| Гип. | Марковкин | | | |
| Рук. гр. инж. | Карпачева | | | |
| Проверил | Марковкин | | | |
| Разраб. | Фирсова | | | Инкизп Торгово-бытовых зданий и туристских комплексов г. Москва |

Нормоконтроль: Инв. № подл. | Рук. гр. арх. | Колесникова

16560-01

Типовой проект 272-20-120 Альбом I

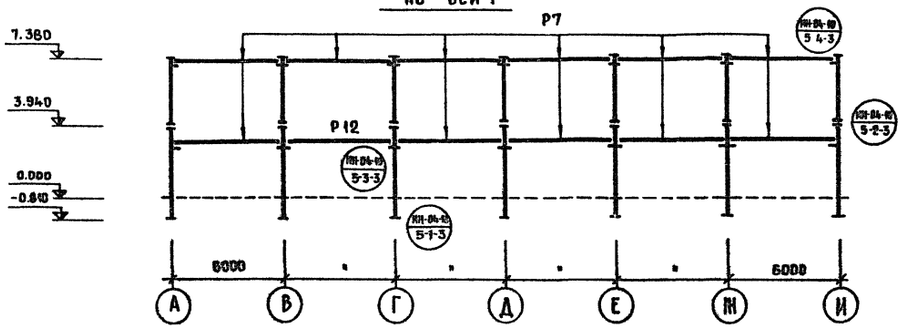


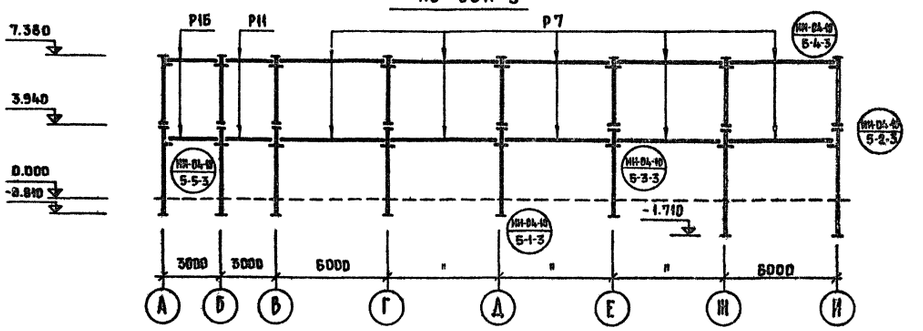


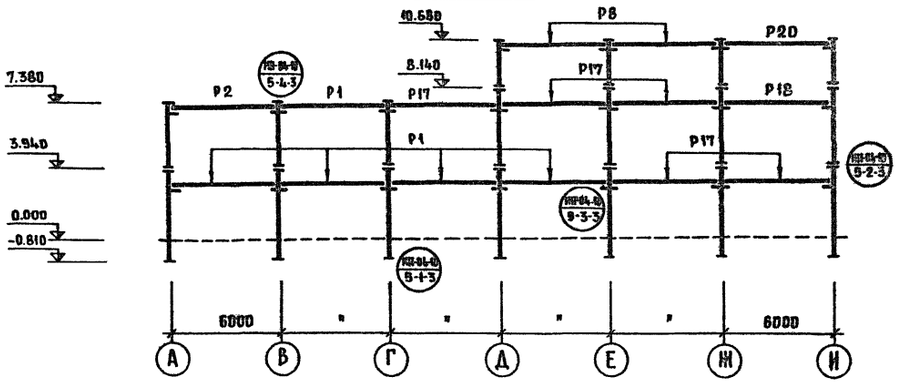


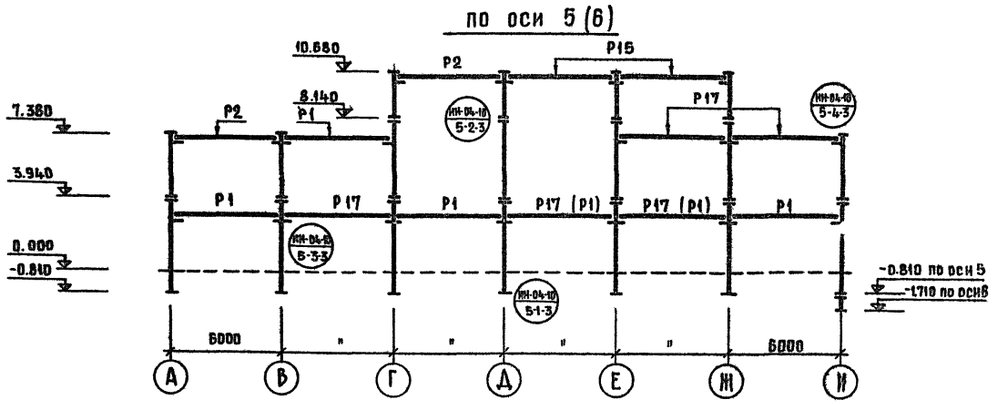


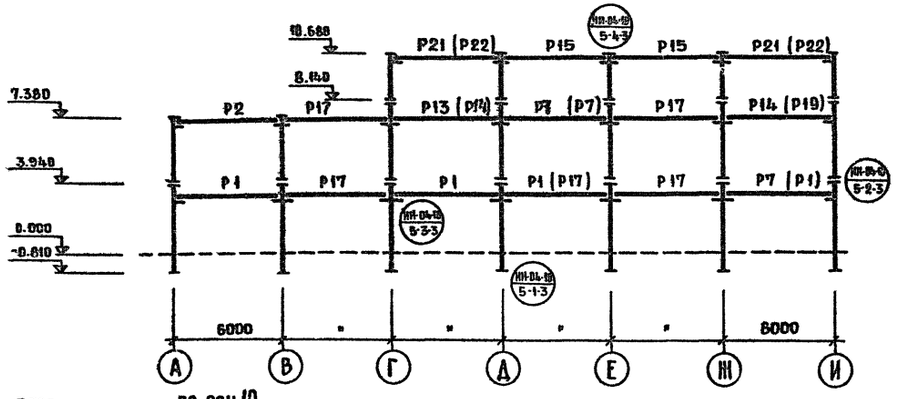


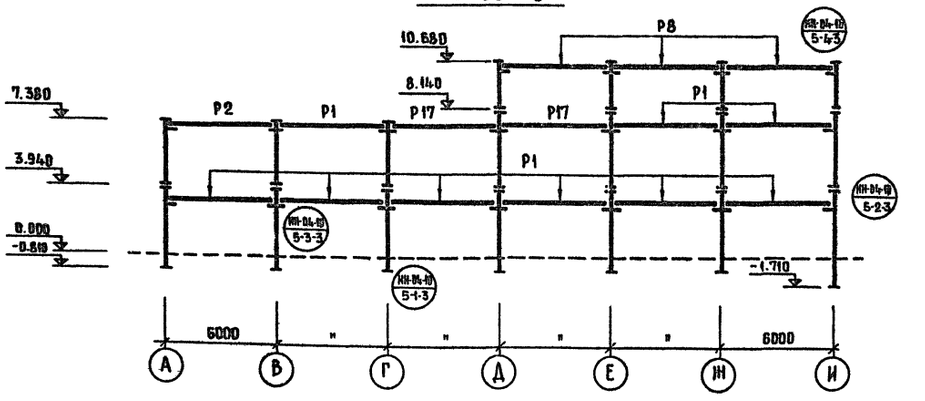


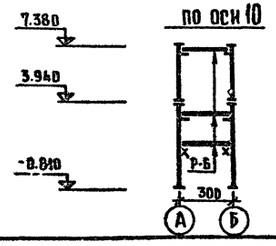


Примечание.

Планы колонн и ригелей см. лист АС-38, спецификацию - лист АС-40

| | | | | | |
|---|---|---|---|---|---|
| | | | 1979 | 272-20-120 | Р1. 1-1 |
| | | | Столовая на 550 мест, работающая на сырье | | |
| Рук. маст. | Биксон | | | Стадия | Лист | Листов |
| Гл. инж. маст. | Самовер | | | Р | АС-39 | |
| Гип | Марковкин | | | | | |
| Рук. гр. инж. | Карпачева | | Монтажные схемы каркаса | ЦНИИЭП торгово-бытовых зданий и туристских комплексов г. Москва | |
| Проверил | Марковкин | | | | |
| Разраб. | Фирсова | | | | |

Нормоконтроль: Колесникова

Инв. № подл. | Рук. гр.

Типовой проект 272-20-120 Альбом I

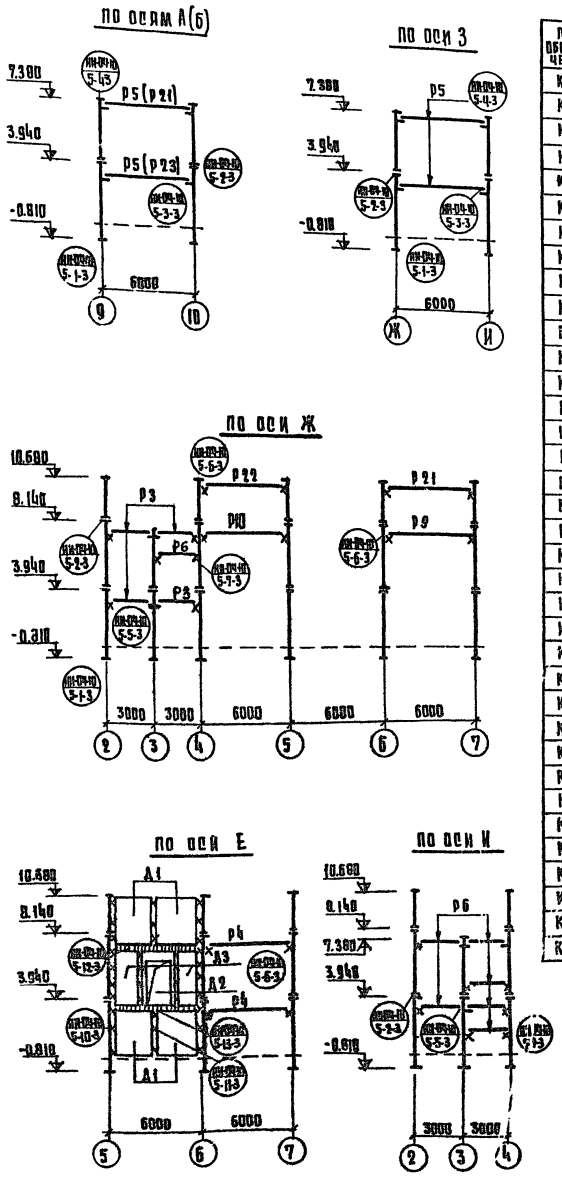


## ПЕРЕЧЕНЬ ЭЛЕМЕНТОВ

| ПОЗ. ОБОЗНАЧЕНИЕ | НАИМЕНОВАНИЕ | КОЛ. | МАССА ЕД.Т | ПРИМЕЧАНИЕ |
|---|---|---|---|---|
| К 1 | КНР-333-14 | 25 | 1.10 | |
| К 2 | КНК-342-14 | 1 | 1.27 | |
| К 3 | КСР-342-14 | 3 | 0.95 | |
| К 4 | КВР-342-14 | 8 | 0.80 | |
| К 5 | КВР-333-14 | 4 | 0.60 | |
| К 6 | КНК-333-14-1 | 1 | 1.07 | |
| К 7 | КНК-333-14-2 | 6 | 1.07 | |
| К 8 | КНК-333-14-3 | 1 | 1.07 | |
| К 9 | КНК-333-14-4 | 1 | 1.07 | |
| К 10 | КНК-333-14-5 | 1 | 1.07 | |
| К 11 | КНК-333-14-6 | 1 | 1.07 | |
| К 12 | КНК-333-14-7 | 1 | 1.07 | |
| К 13 | КНК-333-14-8 | 1 | 1.07 | |
| К 14 | КНК-333-14-9 | 1 | 1.07 | |
| К 15 | КНР-333-14-1 | 6 | 1.10 | |
| К 16 | КНР-333-14-2 | 2 | 1.10 | |
| К 17 | КНР-333-14-3 | 1 | 1.10 | |
| К 18 | КНР-333-14-4 | 5 | 1.10 | |
| К 19 | КНР-333-14-5 | 1 | 1.10 | |
| К 20 | КНР-333-23-1 | 2 | 1.10 | |
| К 21 | КНР-342-14-1 | 1 | 1.30 | |
| К 22 | КНК-342-14-1 | 1 | 1.27 | |
| К 23 | КНК-342-14-2 | 2 | 1.27 | |
| К 24 | КСК-342-14-1 | 1 | 0.93 | |
| К 25 | КСК-342-14-2 | 1 | 0.93 | |
| К 26 | КСК-342-14-3 | 1 | 0.93 | |
| К 27 | КСК-342-14-4 | 1 | 0.93 | |
| К 28 | КСК-342-14-5 | 2 | 0.93 | |
| К 29 | КСР-342-14-1 | 2 | 0.95 | |
| К 30 | КСР-342-14-2 | 3 | 0.95 | |
| К 31 | КСР-342-14-3 | 1 | 0.95 | |
| К 32 | КСР-342-14-4 | 1 | 0.95 | |
| К 33 | КСР-342-14-5 | 4 | 0.95 | |
| К 34 | КСР-342-14-6 | 1 | 0.95 | |
| К 35 | КСР-342-14-7 | 2 | 0.95 | |
| К 36 | КСР-342-14-8 | 1 | 0.95 | |

## ПРОДОЛЖЕНИЕ

| ПОЗ. ОБОЗНАЧЕНИЕ | НАИМЕНОВАНИЕ | КОЛ. | МАССА ЕД.Т | ПРИМЕЧАНИЕ |
|---|---|---|---|---|
| К 37 | КСК-342-23-1 | 1 | 0.98 | |
| К 38 | КСК-342-23-2 | 1 | 0.95 | |
| К 39 | КВК-342-14-1 | 1 | 0.78 | |
| К 40 | КВК-342-14-2 | 8 | 0.78 | |
| К 41 | КВК-342-14-3 | 1 | 0.78 | |
| К 42 | КВК-342-14-4 | 1 | 0.78 | |
| К 43 | КВК-342-14-5 | 1 | 0.78 | |
| К 44 | КВК-342-14-6 | 1 | 0.78 | |
| К 45 | КВК-342-14-7 | 1 | 0.78 | |
| К 46 | КВР-342-14-1 | 8 | 0.80 | |
| К 47 | КВР-342-14-2 | 1 | 0.80 | |
| К 48 | КВР-342-14-3 | 1 | 0.80 | |
| К 49 | КВР-342-14-4 | 1 | 0.80 | |
| К 50 | КВР-342-14-5 | 1 | 0.80 | |
| К 51 | КВР-342-14-6 | 1 | 0.80 | |
| К 52 | КВК-333-14-1 | 2 | 0.58 | |
| К 53 | КВК-333-14-2 | 2 | 0.58 | |
| К 54 | КВК-333-14-3 | 1 | 0.58 | |
| К 55 | КВК-333-14-4 | 2 | 0.58 | |
| К 56 | КВК-333-14-5 | 2 | 0.58 | |
| К 57 | КВК-333-14-6 | 2 | 0.58 | |
| К 58 | КВК-333-14-7 | 1 | 0.58 | |
| К 59 | КВР-333-14-1 | 4 | 0.60 | |
| К 60 | КВР-333-14-2 | 4 | 0.60 | |
| К 61 | КВР-333-14-3 | 2 | 0.60 | |
| | | | | |
| | РИГЕЛИ: | | | |
| Р 1 | Р2-72-57 | 30 | 1.95 | |
| Р 2 | Р2-52-57 | 8 | 1.95 | |
| Р 3 | Р2-72-27 | 4 | 0.87 | |
| Р 4 | Р-52-57 | 2 | 1.61 | |
| Р 5 | Р-40-57 | 4 | 1.61 | |
| Р 6 | Р-40-27 | 10 | 0.75 | |
| Р 7 | Р-52-57Т | 24 | 1.61 | |
| Р 8 | Р-40-57Т | 5 | 1.61 | |
| Р 9 | Р-40-57-5 | 2 | 1.61 | |

## ПРОДОЛЖЕНИЕ

| ПОЗ. ОБОЗНАЧЕНИЕ | НАИМЕНОВАНИЕ | КОЛ. | МАССА ЕД.Т | ПРИМЕЧАНИЕ |
|---|---|---|---|---|
| Р 10 | Р-40-57-6 | 2 | 1.61 | |
| Р 11 | Р-40-27У | 2 | 0.75 | |
| Р 12 | Р-52-57-1 | 1 | 1.61 | |
| Р 13 | Р-52-57-2 | 1 | 1.61 | |
| Р 14 | Р-52-57-3 | 2 | 1.61 | |
| Р 15 | Р-52-57-1 | 8 | 1.95 | |
| Р 16 | Р2-72-27-1 | 2 | 0.87 | |
| Р 17 | Р2-72-57-1 | 24 | 1.95 | |
| Р 18 | Р2-72-57-2 | 1 | 1.95 | |
| Р 19 | Р2-72-57-3 | 1 | 1.95 | |
| Р 20 | Р-40-57-1 | 1 | 1.61 | |
| Р 21 | Р-40-57-2 | 5 | 1.61 | |
| Р 22 | Р-40-57-3 | 4 | 1.61 | |
| Р 23 | Р-40-57-4 | 1 | 1.61 | |
| | | | | |
| | | | | |
| | | | | |
| | ДИАФРАГМЫ ЖЕСТКОСТИ | | | |
| Д 1 | Д-28-33 | 4 | 2.90 | |
| Д 2 | Д-28-42П | 1 | 2.75 | |
| Д 3 | Д-14-42 | 2 | 1.88 | |
| | | | | |
| | СОЕДИНИТЕЛЬНЫЕ ЭЛЕМЕНТЫ: | | | |
| | ММД-4 | 48 | | |
| | ММД-6 | 28 | | |
| | ММД-11 | 166 | | |
| | ММД-12 | 8 | | |
| | ММД-14 | 28 | | |
| | ММД-15 | 6 | | |
| | М 2 | 24 | | |

**Примечание.**

Монтажные планы и схемы каркаса см. листы АС-38,39

| | | | |
|---|---|---|---|
| РУК. МАСТ. | БИКСОН | | |
| ГЛ. ИНЖ. М. | САМОВЕР | | |
| ГИП | МАРКОВКИН | | |
| РУК. ГЛ. ИНЖ. | КАРПАЧЕВА | | |
| ПРОВЕРИЛ | МАРКОВКИН | | |
| РАЗРАБ. | ФИРСОВА | | |

1979 272-20-120 Р1.1-1

СТОЛОВАЯ НА 550 МЕСТ РАБОТАЮЩАЯ НА СЫРЬЕ

| СТАДИЯ | ЛИСТ | ЛИСТОВ |
|---|---|---|
| Р | АС-40 | |

МОНТАЖНЫЕ СХЕМЫ КАРКАСА (ОКОНЧАНИЕ)

ЦНИИЭП ТОРГОВО-БЫТОВЫХ ЗДАНИЙ И ТУРИСТСКИХ КОМПЛЕКСОВ г. МОСКВА

НОРМОКОНТРОЛЬ. | ИНВ. И ПОДЛ. | РУК. ГР. | КОЛЕСНИКОВА

16560-01

Типовой проект 272-20-120 Альбом I

Согласовано:
Инв. № подл. | Подпись и дата | Взам. инв. №
Гипроспецгаз, Промышленная ул.
Гипроспецгаз, Промышленная ул.
Гипроспецгаз, Промышленная ул.

Согласовано:
Гипроспецгаз, Промышленная ул.
Гипроспецгаз, Промышленная ул.
Гипроспецгаз, Промышленная ул.

Гипроспецгаз, Промышленная ул.

Гипроспецгаз, Промышленная ул.

Типовой проект 272-20-120 Альбом I

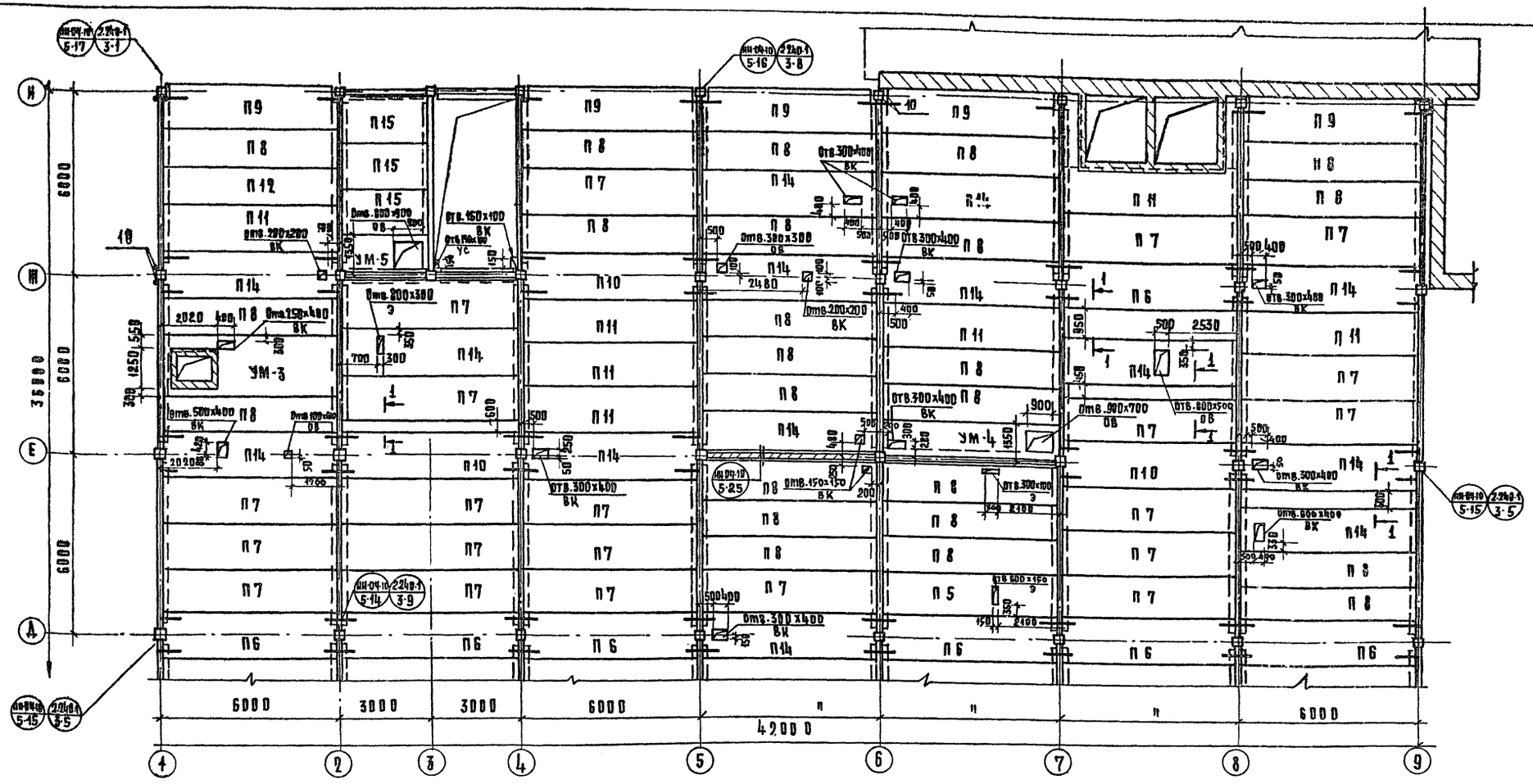


| Поз. обозначение | Обозначение | Наименование | Кол. на этаж 1 | 2 | Технически | Всего | Масса ед.т | Примечание |
|---|---|---|---|---|---|---|---|---|
| | | Монолитные участки | | | | | | |
| УМ1 | лист АС-46 | УМ1 | 1 | | | 1 | | |
| УМ2 | то-же | УМ2 | 1 | | | 1 | | |
| УМ3 | лист АС-47 | УМ3 | 1 | | | 1 | | |
| УМ4 | то-же | УМ4 | 1 | | | 1 | | |
| УМ5 | " | УМ5 | 1 | 1 | | 2 | | |
| УМ6 | " | УМ6 | | 1 | | 1 | | |
| УМ7 | " | УМ7 | | 1 | | 1 | | |
| УМ8 | лист АС-48 | УМ8 | | 1 | | 1 | | |
| УМ9 | то-же | УМ9 | | 1 | | 1 | | |
| УМ10 | " | УМ10 | | 1 | | 1 | | |
| КМ1 | лист АС-46 | Козырёк КМ1 | 1 | | | | | |
| | | Местные заделки | | | | | | |
| | лист АС-46 сеч. 1-1 | Бетон марки 200, м³ | 4.5 | 1.3 | 0.2 | 6.0 | | |

Примечания:

1. Отверстия в плитах пробивать, не нарушая ребер и арматуры плит.
2. Заполнение корыта ребристых плит и монолитных участков выполнять керамзитом с $\gamma = 500$ кг/м³ по гидроизоляции из 1 слоя толя.
3. Спецификации ж.-б. и стальных элементов см. на листе АС-45
4. Сечения с 1-1 по 6-6 см. на листе АС-44

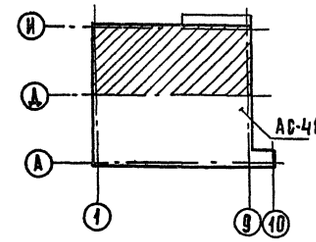


| | | |
|---|---|---|
| Рук. маст. | Биксон | |
| Гл. инж. мас. | Самовер | |
| Гап | Ребров | |
| Гип | Марковкин | |
| Рук. гр. инж. | Карпачева | |
| Проверил | Марковкин | |
| Разработ. | Крепиш | |

1979 272-20-120 Р1. 1-1

Столовая на 550 мест, работающая на сырье

План перекрытия над 1 этажом в осях Д-И

| Стадия | Лист | Листов |
|---|---|---|
| Р | АС-42 | |

ЦНИИЭП торгово-бытовых зданий и туристских комплексов г. Москва

Согласовано: Гл. инж. пр. Ф. Дубкина; Гл. инж. пр. В. Соколовская; Гл. инж. пр. Э. Столерман; Гл. инж. пр. С. Пронштейн

Нормоконтроль: Рук. гр. арх. Колесникова

Инв. № подл.

16560-01

Типовой проект 272-20-120 Альбом I

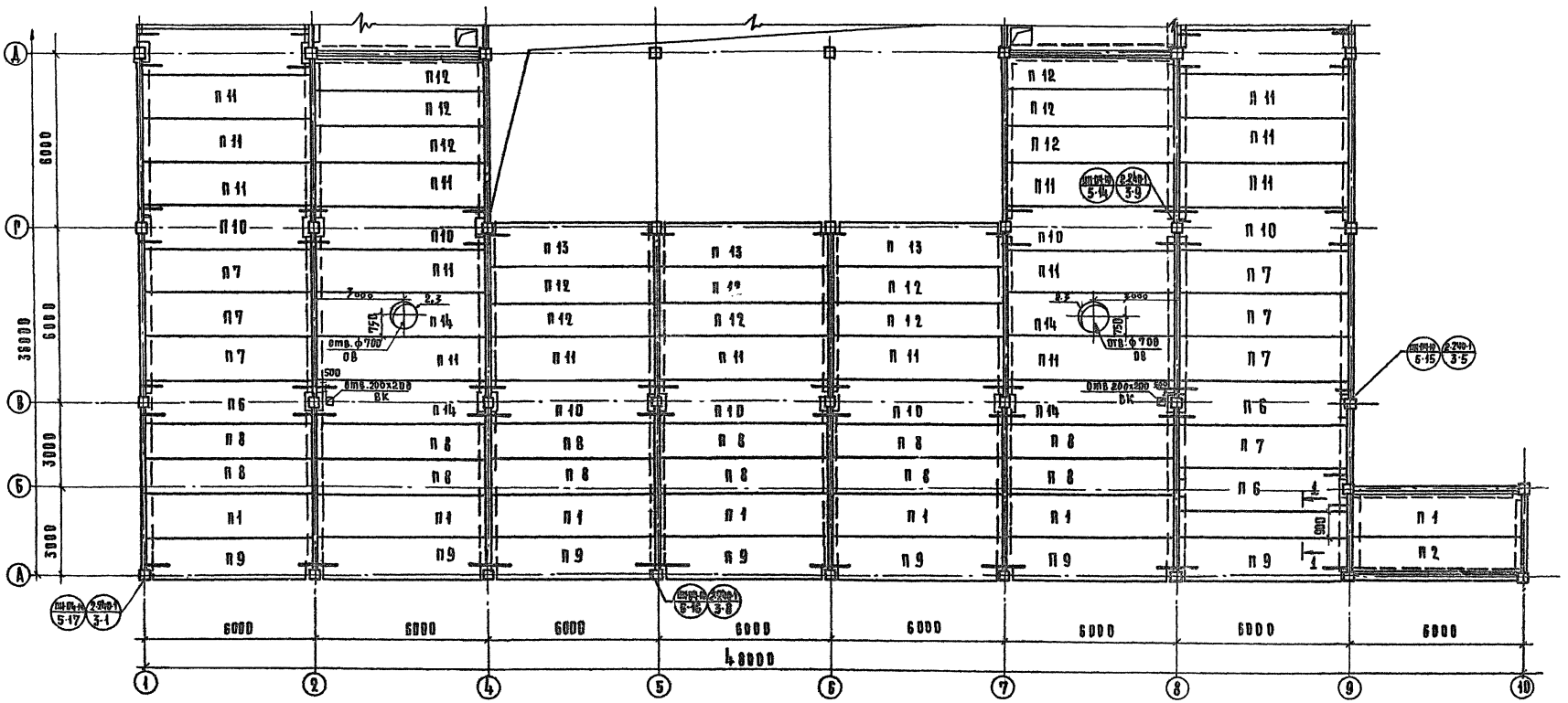


Схема расчетных временных нагрузок на перекрытие над 2 этажом

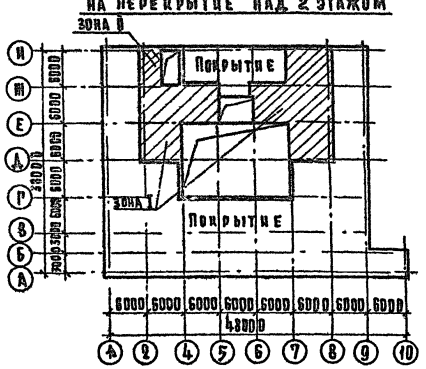


Таблица нагрузок

| Позиционное обозначение | Нагрузка вр. $q_{расч}$ тс/м² |
|---|---|
| Зона I | 800 |
| Зона II | 390 |

Примечания:

1. Общие примечания см. лист АС-42
2. Спецификации см. лист АС-45

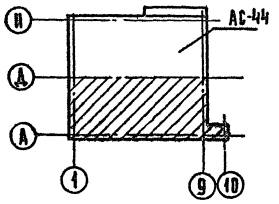


| | | | | | |
|---|---|---|---|---|---|
| | | | 1979 | 272-20-120 Р1. 1-1 | |
| | | | Столовая на 550 мест. Работающая на сырье | | |
| Рук. маст. | Биксон | | | Стадия | Лист | Листов |
| Гл. инж. мас. | Самовер | | | Р | АС-43 | |
| Гип | Ребров | | | | | |
| Гип | Марковкин | | План перекрытия над 2 этажом в осях А-Д | ЦНИИЭП Торгово-бытовых зданий и туристских комплексов г. Москва | |
| Рук. гр. инж. | Карпачева | | | | |
| Проверил | Марковкин | | | | |
| Разработ. | Крепиш | | | | |

Согласовано: Гл. инж. проекта Дубкина

Нормоконтроль: Инв. № подл. | Рук. гр. арх. | Колесникова

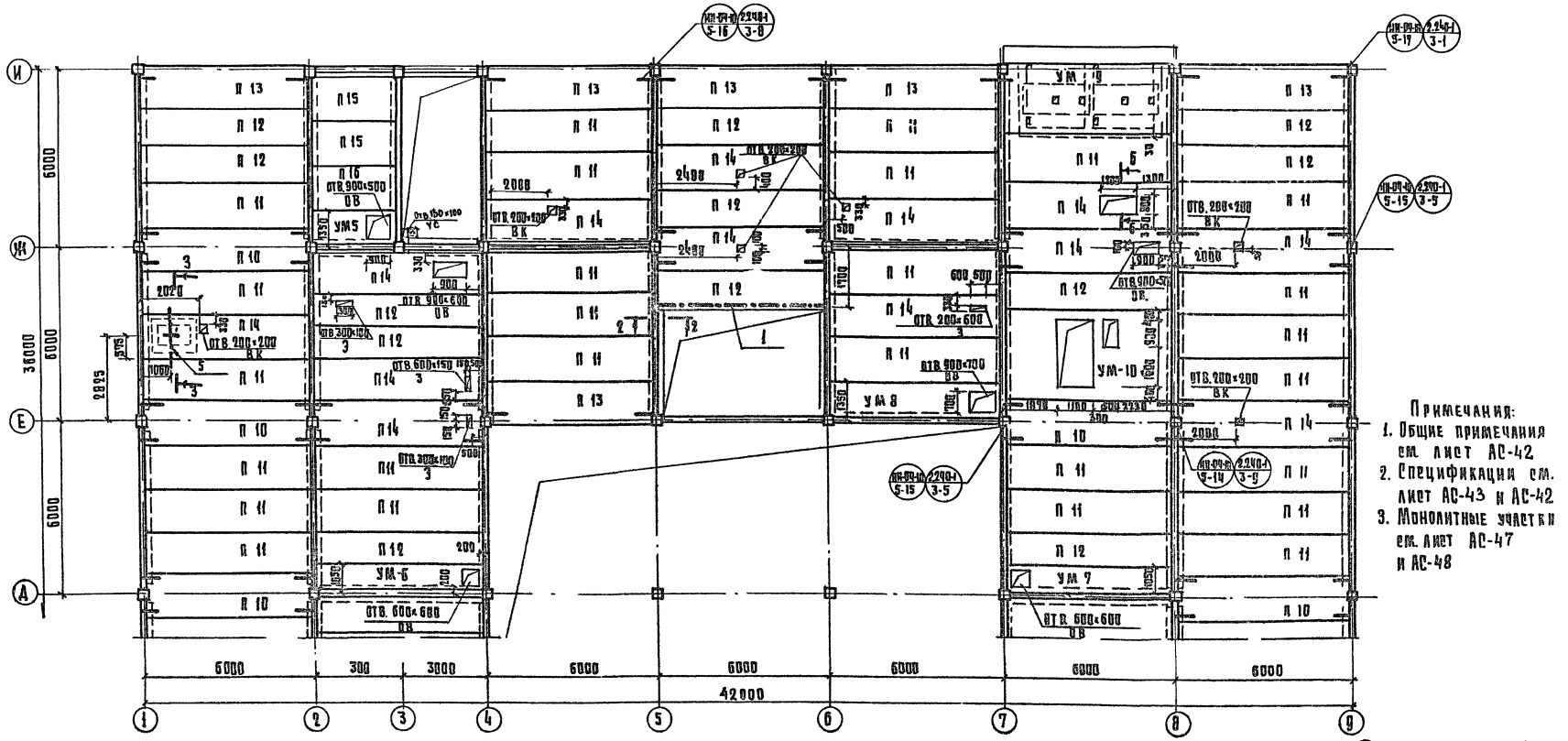


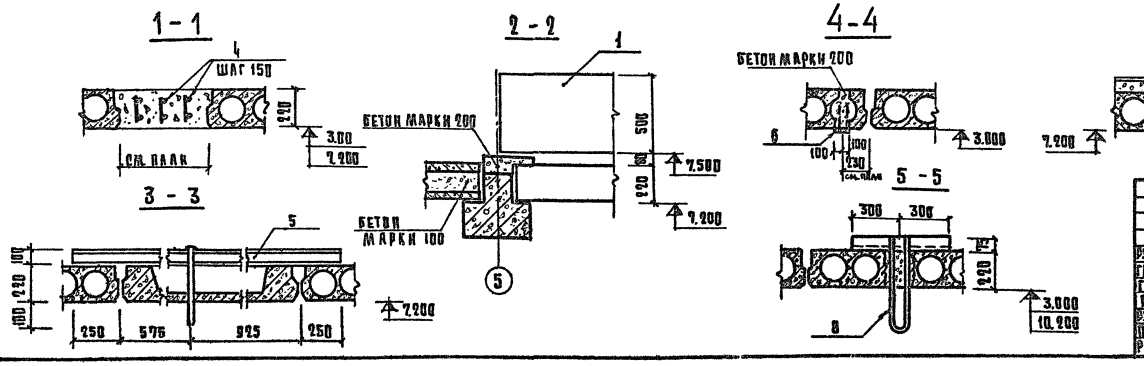


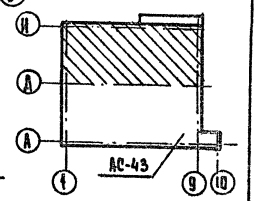


| | | | | |
|---|---|---|---|---|
| 1979 | 272-20-120 Р1. 1-1 | | | |
| Столовая на 550 мест работающая на сырье | | | | |
| Рук. маст. | Биксон | | Стадия | Лист | Листов |
| Гл. инж. м. | Самовер | | Р | АС-44 | |
| Гл. | Ребров | | | | |
| Гл. | Марковкин | | | | |
| Рук. гл. инж. | Карпачева | | План перекрытия над 2 этажом в осях Д-И | | |
| Проверил | Марковкин | | | | |
| Разработ. | Крепиш | | | | |

Цинизо торгово-бытовых зданий и туристских комплексов г. Москва

Типовой проект 272-20-120 Альбом I

Согласовано: Гл. инж. проекта Дурнина, Гл. инж. пр. Ж. Соколовская, Гл. инж. пр. Э. Столерман

Согласовано: Гл. инж. пр. Ж. Прокопенко

Нормоконт. Рук. гр. арх. Колесникова

Инв. № подл.

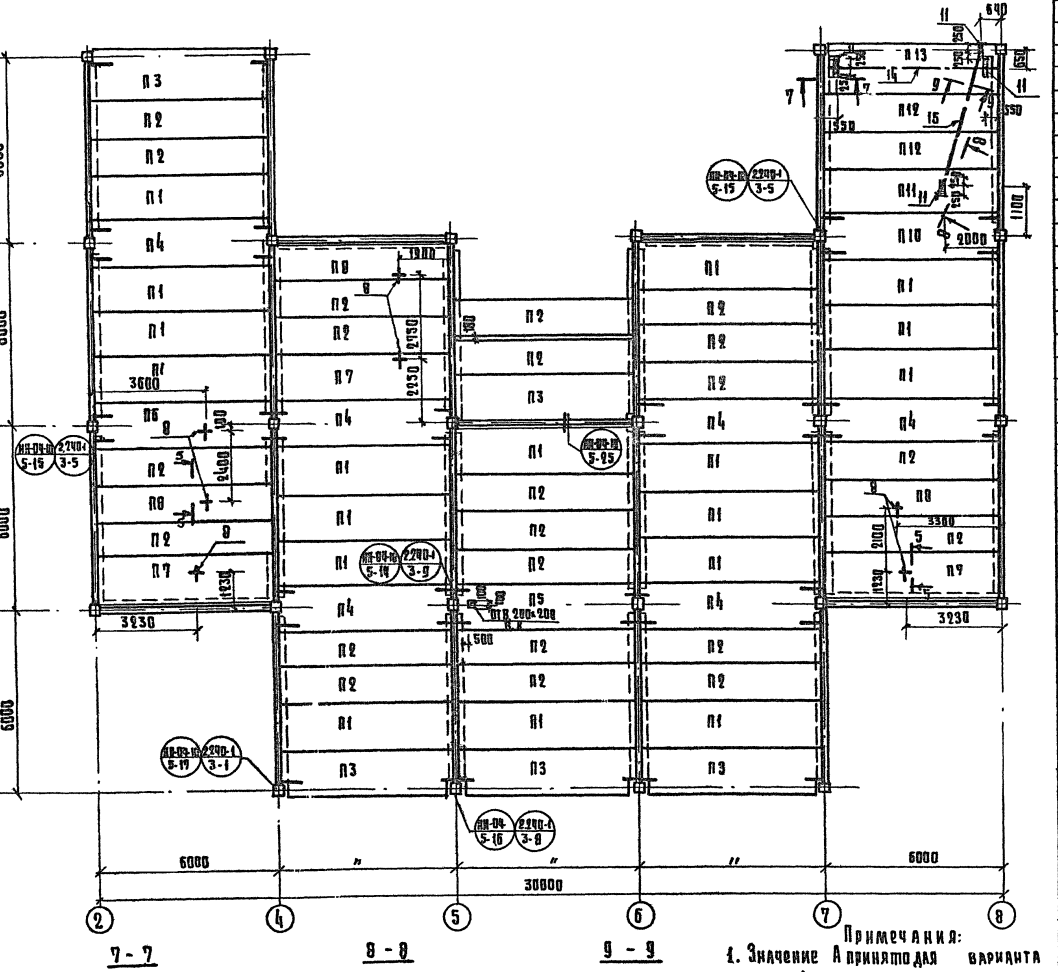


7 - 7

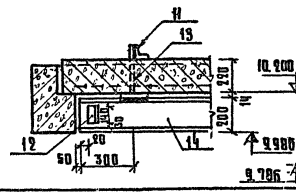

8 - 8

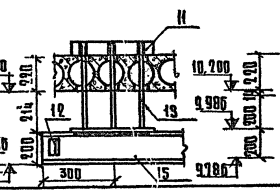

9 - 9

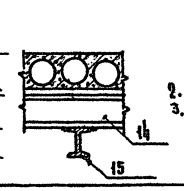

Примечания:

1. Значение А принято для варианта панелей из тяжелого бетона по серии ИИ-04-4 Вып. 19, 20. Б- для варианта легкобетонных панелей по серии ИИ-04-4 вып. 20, 22.
2. Общие примечания см. лист АС-42
3. Крепеж монорельса к перекрытию производить при монтаже лифта.

| Поз. обозначение | Обозначение | Наименование | Кол. на этаж 1 | 2 | Технический | Всего | Масса А | Масса Б | Примечание |
|---|---|---|---|---|---|---|---|---|---|
| | | Железобетонные элементы | | | | | | | |
| | | Панели перекрытий | | | | | | | |
| П 1 | ИИ-04-4 вып. 19,21 | ПК 4,5-58.15 | | 7 | 18 | 25 | 2.910 | 1.990 | |
| П 2 | То же | ПК 4,5-58.12 | | 1 | 22 | 23 | 2.040 | 1.400 | |
| П 3 | " | ПК 4,5-58.15П | | | 5 | 5 | 2.665 | 1.860 | |
| П 4 | " | ПК 4,5-58.15С | | | 6 | 6 | 2.685 | 1.450 | |
| П 5 | " | ПР 8 - 58.15С | 7 | | 1 | 8 | 2.695 | 1.890 | |
| П 6 | " | ПК 8 - 58.15С | 15 | 3 | 1 | 19 | 2.685 | 1.450 | |
| П 7 | " | ПК8 - 58.15 | 60 | 7 | 3 | 70 | 2.910 | 1.890 | |
| П 8 | " | ПК8 - 58.12 | 36 | 12 | 3 | 51 | 2.040 | 1.420 | |
| П 9 | " | ПК 8 -58.15П | 12 | 7 | | 19 | 2.665 | 1.860 | |
| П 10 | " | ПК 12.5 - 58.15С | 3 | 12 | 1 | 16 | 2.695 | 1.450 | |
| П 11 | " | ПК 12.5 - 58.15 | 10 | 42 | 1 | 53 | 2.910 | 1.890 | |
| П 12 | " | ПК 12.5 - 58.12 | 1 | 24 | 2 | 27 | 2.040 | 1.420 | |
| П 13 | " | ПК 12.5 - 58.15П | | 9 | 1 | 10 | 2.665 | 1.860 | |
| П 14 | " | ПР 12.5 - 58.15С | 14 | 17 | | 31 | 2.675 | 1.890 | |
| П 15 | ИИ-04-4 Вып. 20,22 | ПК 8 - 28.15 | 3 | 2 | | 5 | 1.320 | 0.920 | |
| П 16 | То же | ПК 12.5 - 28.15 | | 1 | | 1 | 1.320 | 0.990 | |
| 1 | ИИ-03-02 Альбом 108 | Прогон П 60 | | 1 | | 1 | 1.500 | | |
| 2 | Серия 1.269-2 | Ж.б. стакан СШ7-7 | | 2 | | 2 | 0.252 | | |
| 3 | То же | Ж.б. подстаканник ПС12-12 | | 2 | | 2 | 0.489 | | |
| | | | | | | | | | |
| | | Стальные изделия | | | | | | | |
| | ИИ-04-10 Вып.5 | Сваед. элементы ММД 16 | 42 | 22 | 8 | 72 | | | |
| | То же | То же ММД 17 | 8 | 10 | 2 | 20 | | | |
| | " | " ММД 18 | 38 | 42 | 20 | 100 | | | |
| | " | " ММД 30А | 4 | 6 | 3 | 13 | | | |
| | " | " ММД 30П | 4 | 6 | 3 | 13 | | | |
| | Серия 2.240-1 Вып.3 | " ММ 1А | 12 | 16 | 5 | 33 | | | |
| | То же | " ММ 1П | 12 | 16 | 5 | 33 | | | |
| | " | " ММ 2 | 61 | 43 | 18 | 122 | | | |
| 4 | Альбом III 93.8-1 Д36.1 | Каркас К7 | 24 | 8 | 1 | 33 | | | |
| 5 | То же Д16А.1 | Закл. детали М 16 | | 1 | | 1 | | | |
| 6 | " Д15А.1 | То же М 17 | 14 | | | 14 | | | |
| 7 | " Д17А.1 | " М 18 | | 1 | | 1 | | | |
| 8 | " Д18А.1 | " М 19 | 2 | | 7 | 9 | | | |
| 9 | " Д12А.1 | " М 12 | | 2 | | 2 | | | |
| 10 | | Тр.ф50, гост3262-55, ℓ=500 | 32 | | | 32 | | | |
| | | Монорельс | | | | | | | |
| 11 | | L63×5, гост8509-72, ℓ=500 | | | 4 | 4 | | | |
| 12 | | L50×5, гост8509-72, ℓ=140 | | | 4 | 4 | | | |
| 13 | Альбом III 93.8-1 Д19.1 | Закл. деталь М 20 | | | 4 | 4 | | | |
| 14 | | Т20, гост8239-72, ℓ=5500 | | | 1 | 1 | | | |
| 15 | | То же, ℓ=5200 | | | 1 | 1 | | | |

| | | | |
|---|---|---|---|
| Рук. масс | Бикбов | | 1979 272-20-120 Р.п. 1-1 |
| Гл.инж.м. | Самовер | | Столовая на 550 мест работающая на сырье |
| Гап | Ребров | | |
| Гкп | Марковкин | | Стадия Р; Лист АС-45; Листов |
| Рук.гр.инж. | Карпачева | | План покрытия технического этажа |
| Проверил | Марковкин | | ЦНИИЭП торгово-бытовых зданий и туристских комплексов г. Москва |
| Разраб. | Крепиш | | |

Утверждено: Главный инженер института Н.Н. Шапошников; Главный архитектор института А.Н. Кучерявый; Рук. гр. арх. Полскурина

Инв. № подл. | Подпись и дата | Взам. инв. №

16560-02

Типовой проект 272-20-120 Альбом I

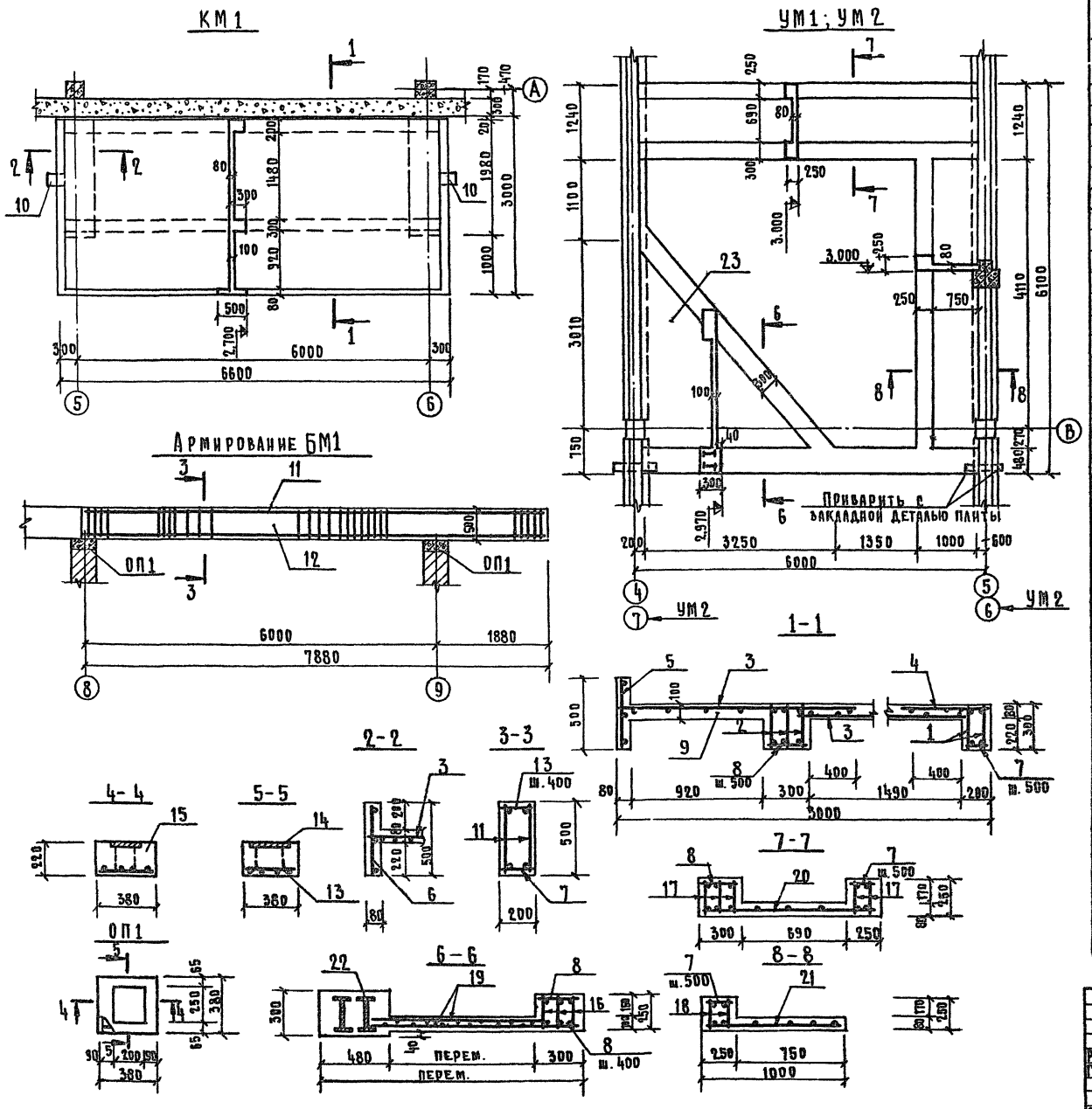


| Поз. обозначение | Обозначение | Наименование | Кол | Масса ед, кг | Примечание |
|---|---|---|---|---|---|
| | | КМ1 | | | |
| | | Сборочные единицы и детали | | | |
| 1 | ал. III Р9.1-1 Д32 л.1 | Каркас К1 | 2 | 22,2 | |
| 2 | ал. III Р9.1-1 Д32 л.1 | Каркас К2 | 3 | 31.2 | |
| 3 | ал. III Р9.1-1 Д37 л.1 | Сетка С1 | 2 | 26.4 | |
| 4 | то же | Сетка С2 | 1 | 10.0 | |
| 5 | " | Сетка С3 | 1 | 7.1 | |
| 6 | " | Сетка С4 | 2 | 3.2 | |
| 7 | | ф8АI; ГОСТ 5781-75; ℓ=170 | 14 | 0.07 | |
| 8 | | то же ℓ=270 | 14 | 0,10 | |
| | | Материалы | | | |
| 9 | | Бетон марки 200, м³ | 2.91 | | |
| 10 | | Асбестоцементная трф100 | | | |
| | | ГОСТ 1839-72*; ℓ=300, шт. | 2 | | |
| | | БМ1 | | | |
| | | Сборочные единицы и детали | | | |
| 11 | ал. III Р9.1-1 Д33 л.1 | Каркас К3 | 2 | 57.96 | |
| 7 | | ф8АI; ГОСТ 5781-75; ℓ=170 | 40 | 0.07 | |
| | | Материалы | | | |
| 12 | | Бетон марки 200, м³ | 0,79 | | |
| | | ОП1 | | | |
| | | Сборочные единицы и детали | | | |
| 13 | ал. III Р91-1 Д34 л.1 | Сетка С5 | 1 | 2,40 | |
| 14 | ал. III Р9 8-1 Д14 л.1 | Закладная деталь М14 | 1 | 3.67 | |
| | | Материалы | | | |
| 15 | | Бетон марки 200, м³ | 0,03 | | |
| | | УМ1; УМ2 | | | |
| | | Сборочные единицы и детали | | | |
| 16 | ал. III Р9.1-1 Д35 л.1 | Каркас К4 | 3 | 25.28 | |
| 17 | то же Д36 л.1 | Каркас К5 | 5 | 20.38 | |
| 18 | " Д38 л.1 | Каркас К6 | 2 | 15.87 | |
| 19 | " Д39 л.1 | Сетка С6 | 1 | 28.44 | |
| 20 | | Сетка 250/150/4/5 | | | |
| | | ГОСТ 8478-66, ℓ=1200, м | 5,6 | | |
| 21 | | то же ℓ=1000, м | 4,5 | | |
| 8 | | ф8АI; ГОСТ 5781-75; ℓ=270 | 38 | 0.10 | |
| 7 | | то же ℓ=170 | 26 | 0.07 | |
| 22 | ал. III Р9.8-1 Д1 л.1 | Балка М1 | 1 | 291,6 | |
| | | Материалы | | | |
| 23 | | Бетон марки 200, м³ | 3,26 | | |

| | | | | |
|---|---|---|---|---|
| Рук. маст. | Биксон | 1979 | 272-20-120 Р1.1-1 | |
| Гл. инж. м. | Самовер | Столовая на 550 мест работающая на сырье | | |
| Гап. | Ребров | | Стадия | Лист | Листов |
| Гип. | Марковкин | | Р. | АС-46 | |
| Рук. гр. | Карпачева | Монолитные элементы КМ-1, БМ1, ОП1. Монолитные участки УМ1, УМ2 | ЦНИИЭП торгово-бытовых зданий и туристских комплексов г. Москва | |
| Провер. | Марковкин | | | |
| Разраб. | Лабудин | | | |

Нормоконтроль: Инж. Н. Подл. Рук. гр. Колесникова

16550-01

Типовой проект 272-20-120 Альбом I

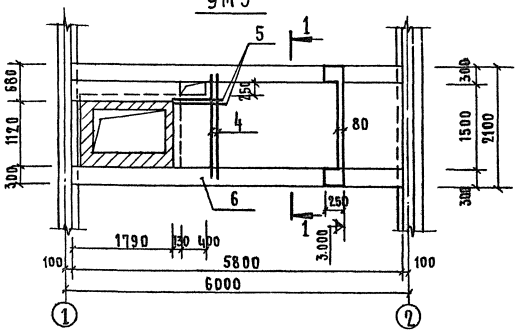


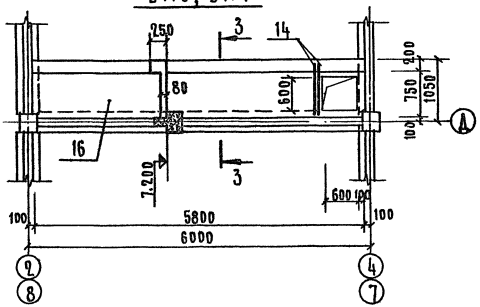


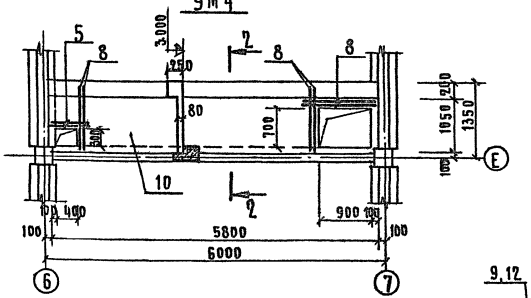


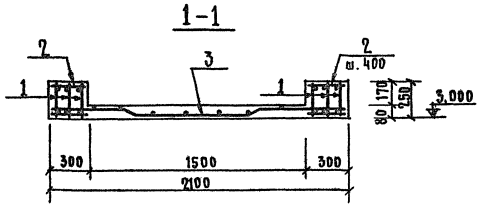


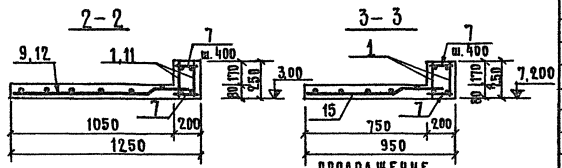


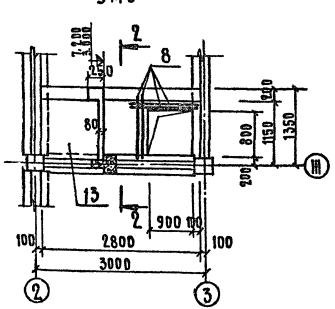


| Поз. обозначение | Обозначение | Наименование | Кол. | Масса ед., кг | Примечание |
|---|---|---|---|---|---|
| | | УМ3 | | | |
| | | Сборочные единицы и детали | | | |
| 1 | Ал. III Р9.1-1Д36 л. 1 | Каркас К5 | 6 | 20,38 | |
| 2 | | ф8АI; ГОСТ 5781-75; ℓ=270 | 60 | 0,10 | |
| 3 | Ал. III Р9.1-1Д37 л. 1 | Сетка С7 | 1 | 17,00 | |
| 4 | | ф10АI; ГОСТ 5781-75; ℓ=2050 | 2 | 1,27 | |
| 5 | | то же ℓ=600 | 2 | 0,37 | |
| | | Материалы | | | |
| 6 | | Бетон марки 200, м³ | 1,35 | | |
| | | | | | |
| | | УМ4 | | | |
| | | Сборочные единицы и детали | | | |
| 1 | Ал. III Р9.1-1Д36 л. 1 | Каркас К5 | 2 | 20,38 | |
| 7 | | ф8АI; ГОСТ 5781-75; ℓ=170 | 30 | 0,07 | |
| 8 | | ф10АI; ГОСТ 5781-75; ℓ=1100 | 6 | 0,68 | |
| 5 | | то же ℓ=600 | 2 | 0,37 | |
| 9 | | Сетка 250/150/4/5 | | | |
| | | ГОСТ 8478-66; ℓ=1200, м | 4,80 | | |
| | | Материалы | | | |
| 10 | | Бетон марки 200, м³ | 0,70 | | |
| | | | | | |
| | | УМ5; | | | |
| | | Сборочные единицы и детали | | | |
| 7 | | ф8АI; ГОСТ 5781-75; ℓ=170 | 16 | 0,07 | |
| 8 | | ф10АI; ГОСТ 5781-75; ℓ=1100 | 4 | 0,68 | |
| 11 | Ал. III Р9.1-1Д38 л. 1 | Каркас К8 | 2 | 5,53 | |
| 12 | | Сетка 250/150/4/5 | | | |
| | | ГОСТ 8478-66; ℓ=1200, м | 1,90 | | |
| | | Материалы | | | |
| 13 | | Бетон марки 200, м³ | 0,31 | | |

Продолжение

| Поз. обозначение | Обозначение | Наименование | Кол. | Масса ед., кг | Примечание |
|---|---|---|---|---|---|
| | | УМ6, УМ7 | | | |
| | | Сборочные единицы и детали | | | |
| 1 | Ал. III Р9.1-1Д36 л. 1 | Каркас К5 | 2 | 20,38 | |
| 7 | | ф8АI; ГОСТ 5781-75; ℓ=170 | 30 | 0,07 | |
| 14 | | ф10АI; ГОСТ 5781-75; ℓ=900 | 2 | 0,55 | |
| 15 | | Сетка 250/150/4/5 | | | |
| | | ГОСТ 8478-66; ℓ=800, м | 5,1 | | |
| | | Материалы | | | |
| 16 | | Бетон марки 200, м³ | 0,60 | | |

Примечание

Расположение монолитных участков см. листы АС-42,44

| | | | | | |
|---|---|---|---|---|---|
| | | | 1979 | 272-20-120 Р1.1-1 | |
| | | | Столовая на 550 мест работающая на сырье | | |
| Рук.маст. | Биксон | | | Стадия | Лист | Листов |
| Гл.инж.м. | Самовер | | | Р. | АС-47 | |
| Гап | Ребров | | | | | |
| Гип | Марковкин | | Монолитные участки с УМ3 по УМ7 | ЦНИИЭП Торгово-бытовых зданий и туристских комплексов г. Москва | | |
| Рук.гр. | Карпачева | | | | | |
| Провер. | Марковкин | | | | | |
| Разраб. | Лабудин | | | | | |

Нормокоматоры

| Инв. № подл. | Подп. | Дата | Взам. инв. № |
|---|---|---|---|
| | | | |

Альбом I

Типовой проект 272-20-120

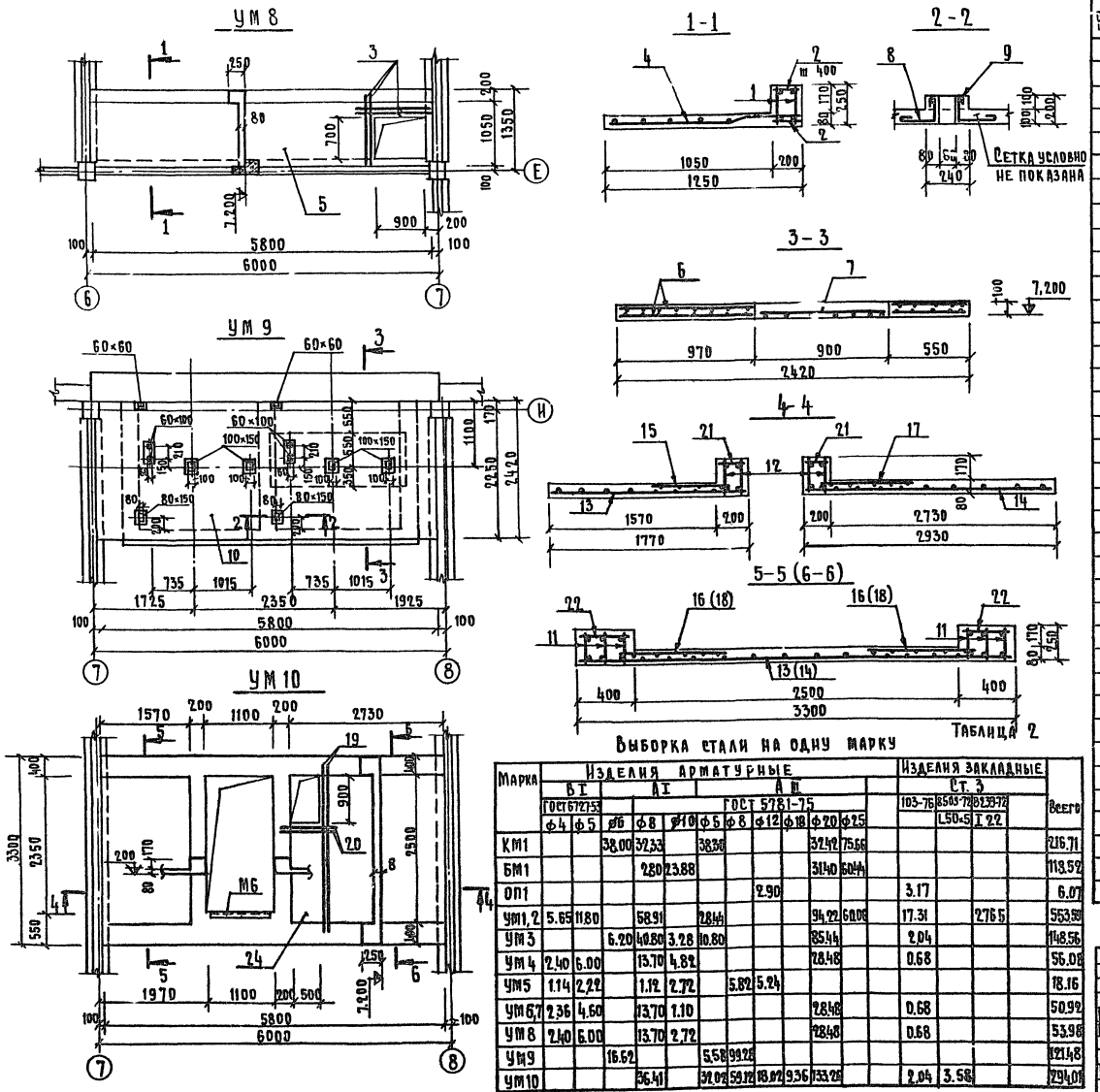


Таблица 1

| Поз. обозначение | Обозначение | Наименование | Кол. | Масса ед, кг | Примечание |
|---|---|---|---|---|---|
| | | УМ 8 | | | |
| | | Сборочные единицы и детали | | | |
| 1 | Ал. III Р9.1-1Д36 л.1 | Каркас К5 | 2 | 20.39 | |
| 2 | | ф8АI; ГОСТ 5781-75; ℓ=170 | 30 | 0.07 | |
| 3 | | ф10АI; ГОСТ 5781-75; ℓ=1100 | 4 | 0.68 | |
| 4 | | Сетка 250/150/4/5 | | | |
| | | ГОСТ 8478-66; ℓ=1200, м | 4,80 | | |
| | | Материалы | | | |
| 5 | | Бетон марки 200, м³ | 0,70 | | |
| | | | | | |
| | | УМ 9 | | | |
| | | Сборочные единицы и детали | | | |
| 6 | Ал. III Р9.1-1Д41 л.1 | Сетка С11 | 2 | 34.20 | |
| 7 | то же Д42 л.1 | Сетка С12 | 1 | 7.48 | |
| 8 | | ф6АI; ГОСТ 5781-75; ℓ=500 | 40 | 0,11 | |
| 9 | | то же ℓ=550 | 10 | 0.12 | |
| | | Материалы | | | |
| 10 | | Бетон марки 200, м³ | 1,40 | | |
| | | | | | |
| | | УМ 10 | | | |
| | | Сборочные единицы и детали | | | |
| 11 | Ал. III Р9.1-1Д36 л.1 | Каркас К9 | 6 | 37,63 | |
| 12 | то же Д38 л.1 | Каркас К10 | 4 | 4,95 | |
| 13 | — " — Д42 л.1 | Сетка С13 | 1 | 19.64 | |
| 14 | " | Сетка С14 | 1 | 34.60 | |
| 15 | " | Сетка С15 | 1 | 6.32 | |
| 16 | " | Сетка С16 | 2 | 3.49 | |
| 17 | " | Сетка С17 | 1 | 6.40 | |
| 18 | " | Сетка С18 | 2 | 8.70 | |
| 19 | | ф12АIII; ГОСТ 5781-75; ℓ=3200 | 2 | 2.85 | |
| 20 | | то же ; ℓ=900 | 2 | 0.80 | |
| 21 | | ф8АI; ГОСТ 5781-75; ℓ=170 | 24 | 0,07 | |
| 22 | | то же ℓ=370 | 30 | 0.14 | |
| 23 | Ал. III Р9.8-1Д6 л.1 | Изделие закладное М6 | 1 | 3,91 | |
| | | Материалы | | | |
| 24 | | Бетон марки 200, м³ | 1,22 | | |

Таблица 2

Выборка стали на одну марку

| Марка | Изделия арматурные | | | | | | | | | | | | Изделия закладные | | | | Всего |
|---|---|---|---|---|---|---|---|---|---|---|---|---|---|---|---|---|---|
| | ВI | | АI | | | АIII | | | | | | | Ст. 3 | | | | |
| | ГОСТ 6727-53 | | | ГОСТ 5781-75 | | | | | | | | | 103-76 | 8503-72 | 8239-72 | | |
| | ф4 | ф5 | ф6 | ф8 | ф10 | ф5 | ф8 | ф12 | ф18 | ф20 | ф25 | | | L50×5 | I 22 | | |
| КМ1 | | | 38.00 | 32.33 | | 38.30 | | | | 32.42 | 75.66 | | | | | | 216.71 |
| БМ1 | | | | 2.80 | 23.88 | | | | | 31.40 | 60.44 | | | | | | 118.52 |
| ОП1 | | | | | | | | 2.90 | | | | | 3.17 | | | | 6.07 |
| УМ1,2 | 5.65 | 11.80 | | 58.91 | | 28.44 | | | | 94.22 | 60.08 | | 17.31 | | 27.65 | | 553.59 |
| УМ3 | | | 6.20 | 40.80 | 3.28 | 10.80 | | | | 85.44 | | | 2.04 | | | | 148.56 |
| УМ4 | 2.40 | 6.00 | | 13.70 | 4.82 | | | | | 28.48 | | | 0.68 | | | | 56.08 |
| УМ5 | 1.14 | 2.22 | | 1.12 | 2.72 | | 5.82 | 5.24 | | | | | | | | | 18.16 |
| УМ6,7 | 2.36 | 4.60 | | 13.70 | 1.10 | | | | | 28.48 | | | 0.68 | | | | 50.92 |
| УМ8 | 2.40 | 6.00 | | 13.70 | 2.72 | | | | | 28.48 | | | 0.68 | | | | 53.98 |
| УМ9 | | | 16.62 | | | 5.58 | 99.28 | | | | | | | | | | 121.48 |
| УМ10 | | | | 36.41 | | 32.02 | 59.12 | 18.02 | 9.36 | 133.28 | | | 2.04 | 3.58 | | | 294.01 |

| | | | | | |
|---|---|---|---|---|---|
| Рук. маст. | Биксон | | 1979 | 272-20-120 | Р1.1-1 |
| Гл. инж. м. | Самовер | | Столовая на 550 мест работающая на сырье | | |
| ГАП | Ребров | | | Стадия | Лист | Листов |
| ГИП | Марковкин | | | Р. | АС-48 | |
| Рук. гр. | Карпачева | | Монолитные участки с УМ8 по УМ10 | ЦНИИЭП торгово-бытовых зданий и туристских комплексов г. Москва | |
| Провер. | Марковкин | | | | |
| Разраб. | Лабудин | | | | |

Нормоконтроль

Инв. № подл. | Рук. гр. | Колесникова

Типовой проект 272-20-120 Альбом I

Инв. № подл. | Подп. и дата | Взам. инв. №

## по оси А

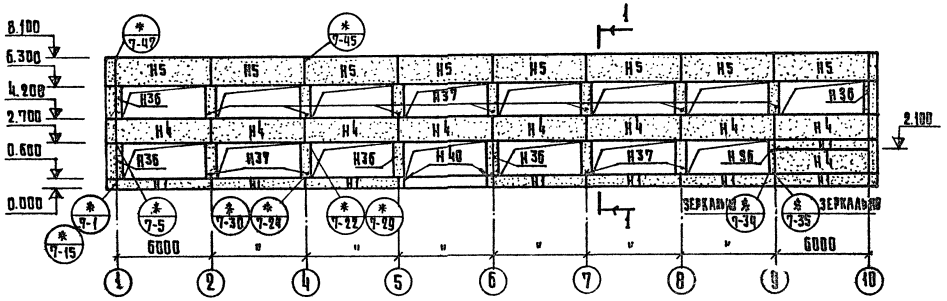


## 1 - 1

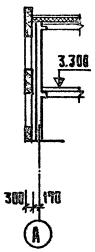


## по оси 2

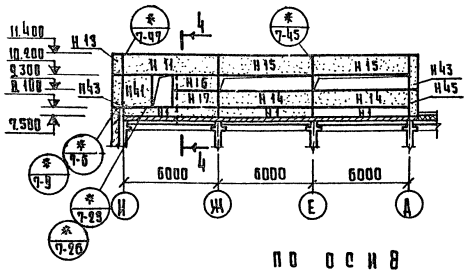


## 4 - 4

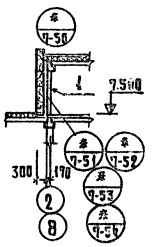


## по оси И

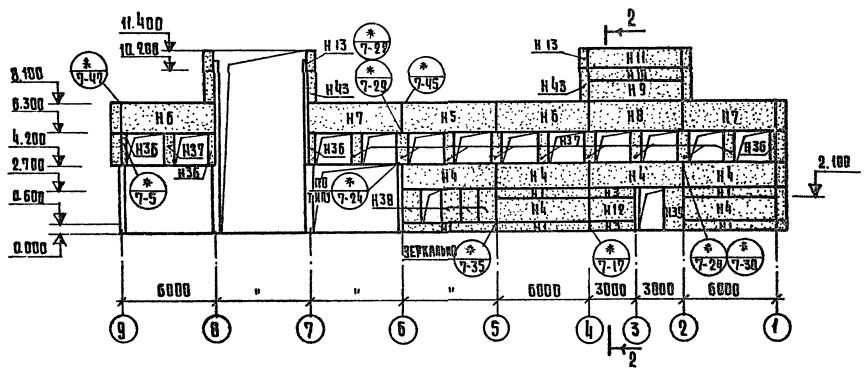


## 2 - 2

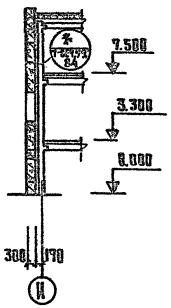


## по оси 8

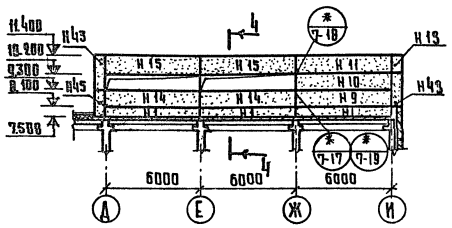


## Примечание

1. Перечень панелей и соединительных элементов см. лист АС-50

## Обозначения

Серия 2.230-1
Выпуск 7- № узла

## по оси 1

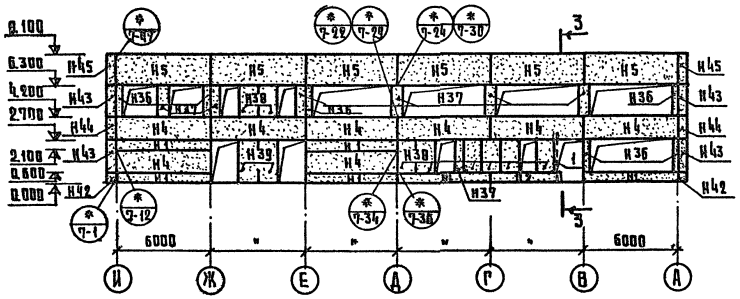


## 3 - 3

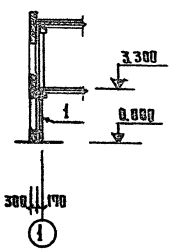


| | | | | | | |
|---|---|---|---|---|---|---|
| | | | 1979 | 272-20-120 | Р1. 1-1 | |
| | | | Столовая на 550 мест работающая на сырье | | | |
| Рук. маст. | Быков | | | | Стадия | Лист | Листов |
| Гл. инж. м. | Самовер | | | | Р | АС-49 | |
| ГАП | Ребров | | | | | | |
| ГИП | Марковкин | | | | | | |
| Рук. группы | Карпачева | | Монтажные схемы отправочных панелей по осям 1,2,8,А,И | | ЦНИИЭП торгово-бытовых зданий и туристских комплексов г. Москва | |
| Провер. | Марковкин | | | | | |
| Разраб. | Лабудин | | | | | |

Типовой проект 272-20-120 Альбом I

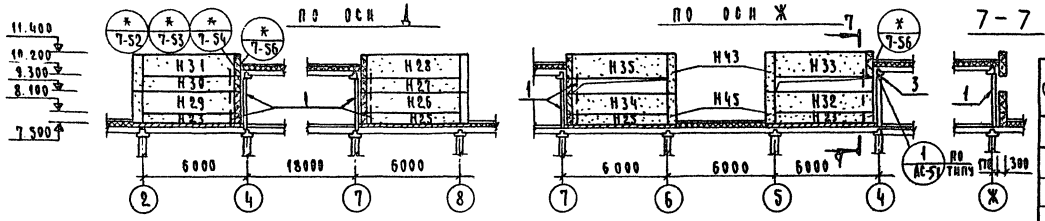


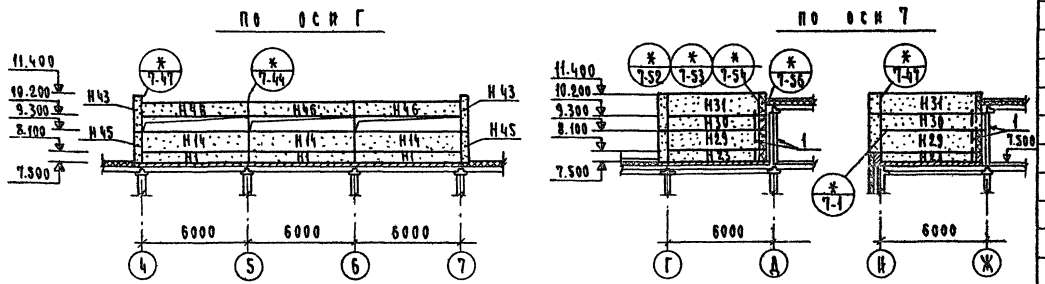


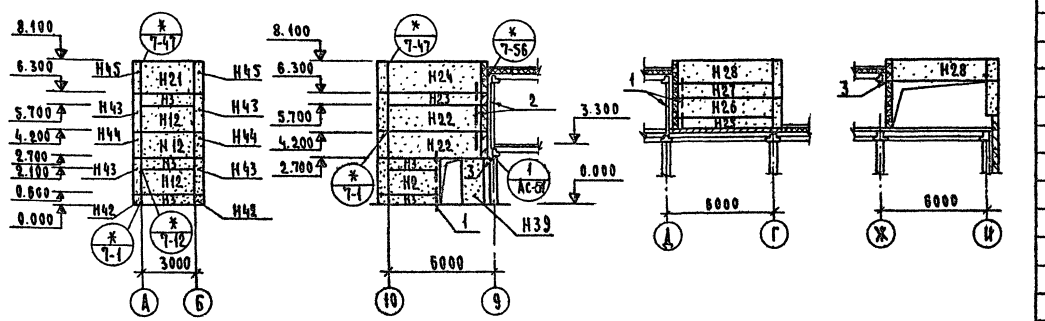


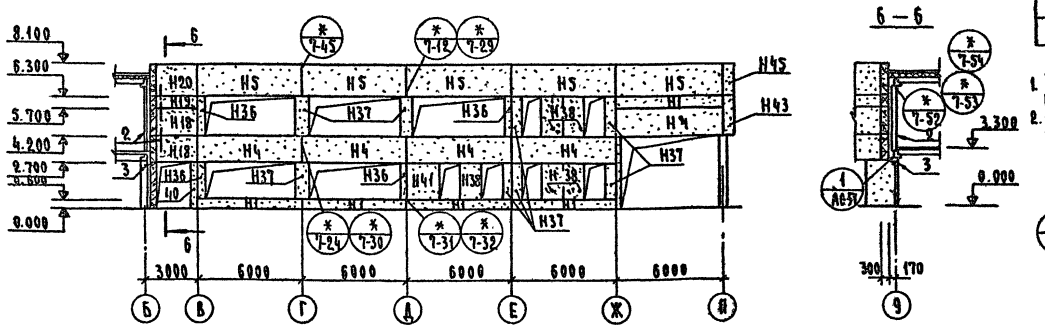





## Перечень элементов

Таблица 1

| Поз. обозначение | Наименование | Кол | Масса, т А | Масса, т Б | Примечание |
|---|---|---|---|---|---|
| | Стеновые панели | | | | |
| Н1 | Н — 60 — 6 | 33 | 1.19 | 0.65 | |
| Н2 | Н — 45 - 6 | 1 | 0.88 | 0.49 | |
| Н3 | Н — 30 — 6 | 7 | 0.59 | 0.32 | |
| Н4 | Н — 60 — 15 | 28 | 2.99 | 1.68 | |
| Н5 | Н — 60 — 18 — 1 | 20 | 3.59 | 2.01 | |
| Н6 | Н — 60 — 18 — 2 | 2 | 3.59 | 2.01 | |
| Н7 | Н — 60 — 18 — 3 | 2 | 3.59 | 2.01 | |
| Н8 | Н — 60 — 18 | 1 | 3.59 | 2.01 | |
| Н9 | Н — 60 — 12 | 2 | 2.38 | 1.34 | |
| Н10 | Н — 60 — 9 | 2 | 1.79 | 1.00 | |
| Н11 | НП — 60 — 12 | 3 | 2.39 | 1.34 | |
| Н12 | Н — 30 — 15 | 5 | 1.48 | 0.83 | |
| Н13 | НЧ1 — 12 | 4 | 0.27 | 0.13 | |
| Н14 | Н — 60 — 12 — 1 | 7 | 2.38 | 1.34 | |
| Н15 | НП — 60 — 12 — 1 | 4 | 2.39 | 1.34 | |
| Н16 | Н — 30 — 9 | 1 | 0.79 | 0.49 | |
| Н17 | Н — 30 — 12 | 1 | 1.19 | 0.66 | |
| Н18 | Н — 28 — 15 пр. | 2 | 1.34 | 0.75 | |
| Н19 | Н — 28 — 6 пр. | 1 | 0.53 | 0.29 | |
| Н20 | ПС — 1 | 1 | 1.60 | 0.90 | |
| Н21 | Н — 30 — 18 — 1 | 1 | 1.80 | 1.01 | |
| Н22 | Н — 58 — 15 А. | 2 | 2.82 | 1.56 | |
| Н23 | Н — 58 — 6 А | 5 | 1.11 | 0.63 | |
| Н24 | ПС — 2 | 1 | 3.38 | 1.90 | |
| Н25 | Н — 58 — 6 пр. | 3 | 1.11 | 0.63 | |
| Н26 | Н — 58 — 12 пр. | 2 | 2.26 | 1.27 | |
| Н27 | Н — 58 — 9 пр. | 2 | 1.67 | 0.95 | |
| Н28 | НП — 58 — 12 пр. | 3 | 2.24 | 1.27 | |
| Н29 | Н — 58 — 12 А. | 3 | 2.26 | 1.27 | |
| Н30 | Н — 58 — 9 А. | 3 | 1.67 | 0.95 | |
| Н31 | НП — 58 — 12 А. | 3 | 2.24 | 1.27 | |
| Н32 | Н — 58 — 12 А. — 1 | 1 | 2.26 | 1.27 | |
| Н33 | НП — 58 — 12 А. — 1 | 1 | 2.24 | 1.27 | |

Продолжение

| Поз. обозначение | Наименование | Кол | Масса, т А | Масса, т Б | Примечание |
|---|---|---|---|---|---|
| | Стеновые панели | | | | |
| Н 34 | Н — 58 — 12 пр — 1 | 1 | 2.26 | 1.27 | |
| Н 35 | НП — 58 — 12 пр — 1 | 1 | 2.24 | 1.27 | |
| Н 36 | Н — 3 — 21 | 20 | 0.19 | 0.11 | |
| Н 37 | Н — 6 — 21 | 36 | 0.40 | 0.23 | |
| Н 38 | Н — 12 — 21 | 17 | 0.82 | 0.46 | |
| Н 39 | Н — 12 — 27 | 4 | 1.05 | 0.59 | |
| Н 40 | Н — 3 — 27 | 3 | 0.25 | 0.14 | |
| Н 41 | Н — 18 — 21 | 2 | 1.25 | 0.70 | |
| Н 42 | НЧ1 — 6 | 4 | 0.13 | 0.06 | |
| Н 43 | НЧ1 — 21 | 19 | 0.47 | 0.23 | |
| Н 44 | НЧ1 — 15 | 4 | 0.33 | 0.18 | |
| Н 45 | НЧ1 — 18 | 11 | 0.40 | 0.20 | |
| Н 46 | Н — 60 — 6 — 1 | 3 | 1.19 | 0.65 | |

## Перечень элементов

Таблица 2

| Поз. обозначение | Обозначение | Кол. А | Кол. Б | Масса ед., кг | Примечание |
|---|---|---|---|---|---|
| | Соединительные элементы | | | | |
| 1 | L 100 х 10 ℓ = 2830 | 20 | | 42.73 | |
| 2 | L 100 х 10 ℓ = 3730 | 4 | | 56.32 | |
| 3 | -10 х 60 ℓ = 150 | 3 | | 0.70 | |
| 4 | ММ 50 | — | 100 | 0.63 | |
| 5 | ММН 1 | 114 | — | 1.68 | |
| 6 | ММН 2 | — | 114 | 1.70 | |
| 7 | ММН 3 | 316 | 404 | 0.46 | |
| 8 | ММН 4 | 360 | 142 | 0.47 | |
| 9 | ММН 5 | — | 11 | 0.94 | |
| 10 | ММН 6 | 132 | | 0.63 | |
| 11 | ММН 7 | 107 | 12 | 2.06 | |
| 12 | ММН 8 | — | 88 | 2.20 | |
| 13 | ММН 10 | 26 | | 13.40 | |
| 14 | ММН 14 | 210 | | 0.24 | |
| 15 | ММН 15 | 10 | | 2.10 | |
| 16 | ММН 17 | 13 | | 1.57 | |
| 17 | ММН 18 | 12 | | 0.70 | |

Примечания:

1. Значения: А - принято для панелей из легких бетонов; Б - для панелей из ячеистых бетонов.
2. Общие примечания по монтажу панелей см. серию 2.230-1 вып.7

Обозначения:

К / 7-0 — серия 2.230-1 выпуск 7 - №№ 1-3, 4А

| | | | | | | |
|---|---|---|---|---|---|---|
| | | | | 1979 | 272-20-120 | Р1. 1-1 |
| | | | | Столовая на 550 мест, работающих на сырье | | |
| Рук. маст. | Биксон | | | | Стадия | Лист | Листов |
| Гл. инж. м. | Самовер | | | | Р | АС-50 | |
| ГАП | Ребров | | | | | | |
| ГИП | Марковкин | | | Монтажные схемы стеновых панелей по осям 4; 7; 9; 10; Б; Г; Д; Ж | ЦНИИЭП торгово-бытовых зданий и туристических комплексов г. Москва | |
| Рук. гр. инж. | Карпачева | | | | | |
| Провер. | Марковкин | | | | | |
| Разраб. | Лабудин | | | | | |

Инв. № подл. | Подп. и дата | Взам. инв. №

НФ МЖконтроль

16560-01

Типовой проект 272-20-120 Альбом I

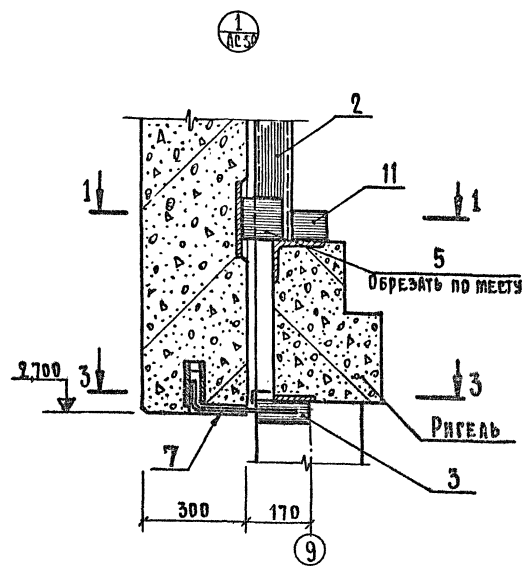


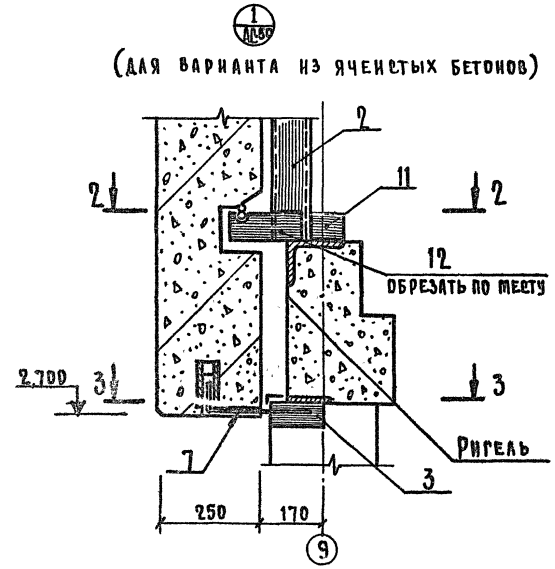


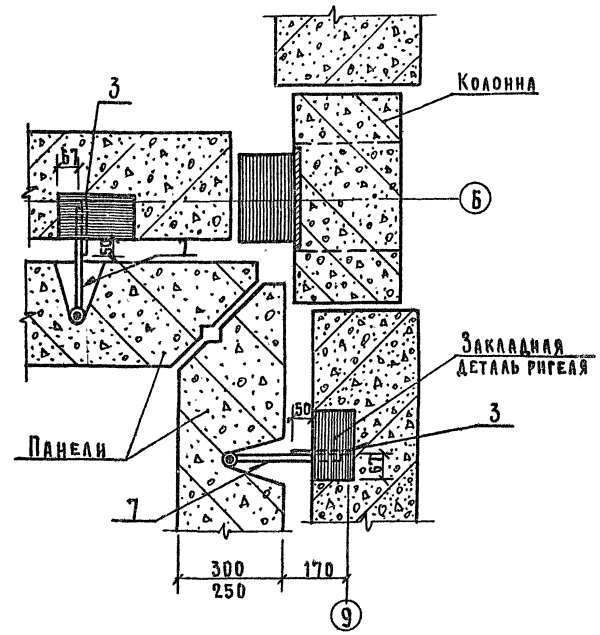


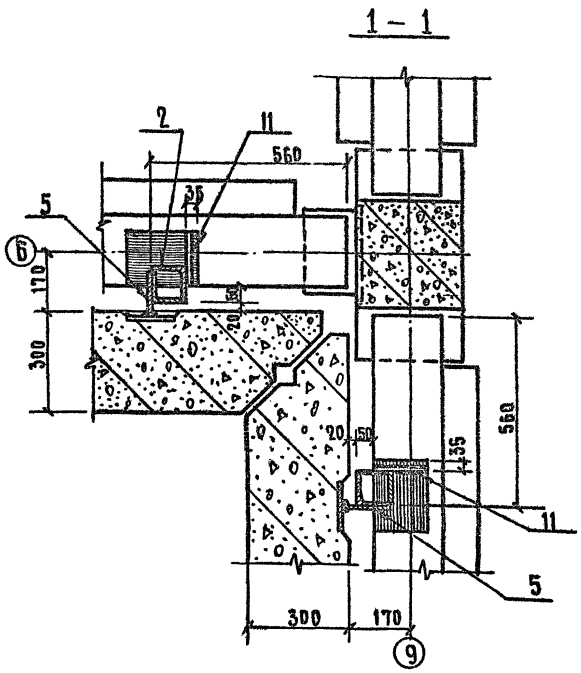


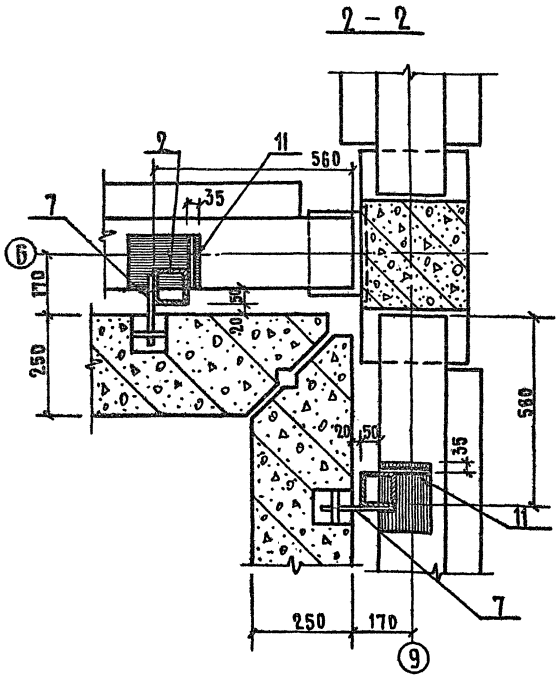


## Примечания

1. Монтаж стеновых панелей каждого этажа производить после сварки и заделки стыков каркаса и монтажа панелей перекрытия.
2. Монтаж стеновых панелей должен производиться с соблюдением требований глав. СН и П III-16-73 и СН и П III-А, 11-70.
3. Сварку производить по ГОСТу 19292-73 $h_ш$ = 10 мм электроды типа Э42

| | | | | | |
|---|---|---|---|---|---|
| | | | 1979 | 272-20-120 | Р1.1-1 |
| | | | Столовая на 550 мест работающая на сырье | | |
| Рук.маст. | Биксон | | | Стадия | Лист | Листов |
| Гл.инж.м. | Самовер | | | Р. | АС-51 | |
| ГАП | Ребров | | | | | |
| ГИП | Марковкин | | | | | |
| Рук.гр.инж. | Карпачева | | Узлы крепления стеновых панелей | ЦНИИЭП торгово-бытовых зданий и туристских комплексов г. Москва | | |
| Провер. | Марковкин | | | | | |
| Разраб. | Лабудин | | | | | |

Инв.№ подл. | Рук.гр. | Колесникова | Нормоконтроль:

Типовой проект 272-20-120 Альб. № I

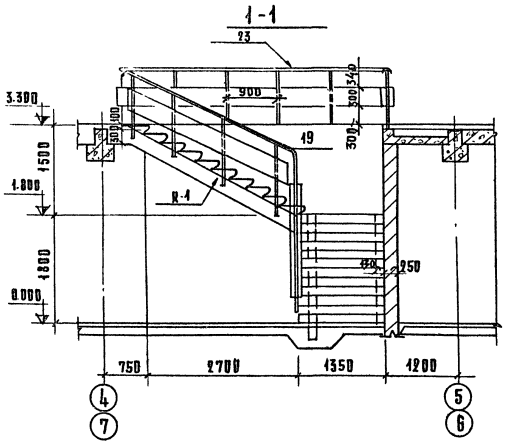


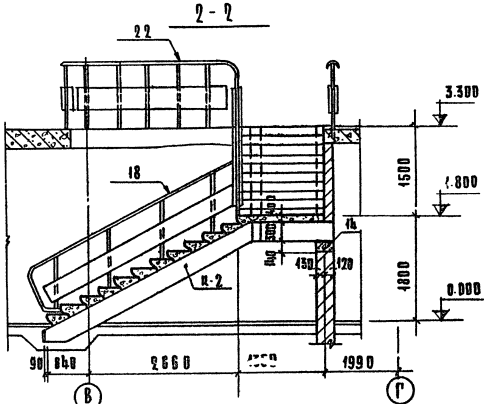


Лестница 1 (Лестница 2 зеркально относительно оси 6)

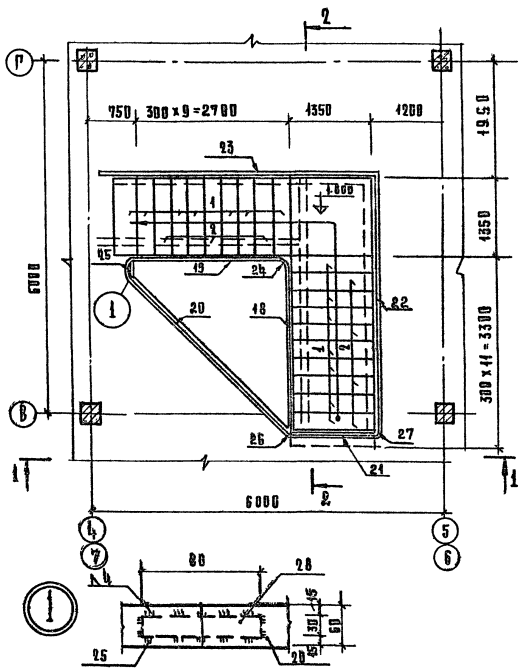


Лестница 3

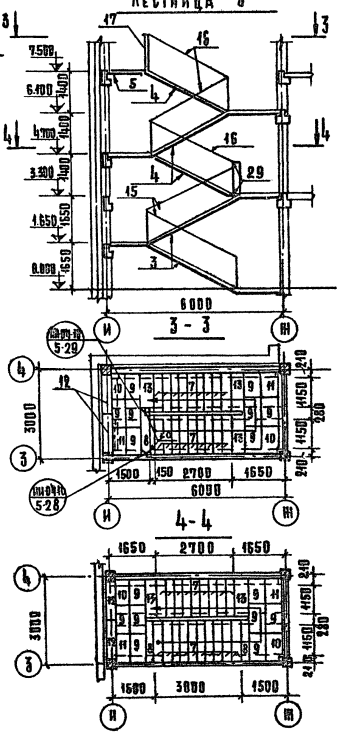


Лестница 4

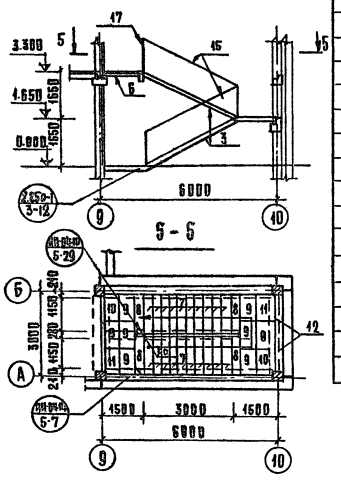


| Поз. обозначение | Наименование | Количество: Лестн. 1 | Лестн. 2 | Лестн. 3 | Лестн. 4 | Всего | Масса ед., т | Примечание |
|---|---|---|---|---|---|---|---|---|
| | Сборные ж-б. элементы | | | | | | | |
| 1 | Ступень основная АС 14 | 14 | 14 | | | 28 | 0.150 | |
| 2 | то-же АС 14а | 7т | 7н | | | 7/7 | 0.150 | с вакл. дет. М-1 |
| 3 | Лестн. марш АМ 58-14-17 | | | 2 | 2 | 4 | 2.29 | |
| 4 | то-же АМ 58-14-14 | | | 3 | | 3 | 2.19 | |
| 5 | Лестн. площадка АП 15-14 | | | 1 | | 1 | 0.585 | |
| 6 | то-же АП 15-14а | | | | 1 | 1 | 0.575 | |
| 7 | Накл. проступь СТ-1 | | | 47 | 20 | 67 | 0.048 | |
| 8 | то-же СТ-2 | | | 4 | 4 | 8 | 0.04 | |
| 9 | " СТ-3 | | | 20 | 8 | 28 | 0.05 | |
| 10 | " СТ-4пр | | | 5 | 2 | 7 | 0.05 | |
| 11 | " СТ-4л | | | 5 | 2 | 7 | 0.05 | |
| 12 | " СТ-5 | | | 6 | 2 | 8 | 0.04 | |
| 13 | " СТ-6 | | | 6 | | 6 | 0.04 | |
| 14 | Опорная плита ОП5-2 | 1 | 1 | | | 2 | 0.045 | |
| | | | | | | | | |
| | Стальные изделия | | | | | | | |
| 15 | Ограждение лестн. ОА77-1 | | | 2 | 2 | 4 | | |
| 16 | то-же ОА42-1 | | | 3 | | 3 | | |
| 17 | " ОВП30-1 | | | 1 | 1 | 2 | | |
| 18 | " АО-1 | 1 | 1 | | | 2 | | |
| 19 | " АО-2 | 1 | 1 | | | 2 | | |
| 20 | " АО-3 | 1 | 1 | | | 2 | | |
| 21 | " АО-4 | 1 | 1 | | | 2 | | |
| 22 | " АО-5 | 1 | 1 | | | 2 | | |
| 23 | " АО-6 | 1 | 1 | | | 2 | | |
| 24 | -4x60 ГОСТ 103-76, ℓ=600 | 1 | 1 | | | 2 | | |
| 25 | -то-же, ℓ=1000 | 1 | 1 | | | 2 | | |
| 26 | " , ℓ=260 | 1 | 1 | | | 2 | | |
| 27 | " ℓ=310 | 1 | 1 | | | 2 | | |
| 28 | -4x30 ГОСТ 103-76, ℓ=80 | 8 | 8 | 4 | | 20 | | |
| 29 | -4x40 ГОСТ 103-76, ℓ=220 | | | 2 | | 2 | | |
| 30 | Соед. элемент ММД 29 | | | 2 | 1 | 3 | | |

| | | | |
|---|---|---|---|
| Рук. маст. | Биксон | | |
| Гл. инж. м. | Самовер | | |
| Гап | Ребров | | |
| Гип | Марковкин | | |
| Рук. гр. инж. | Карпачева | | |
| Провер. | Марковкин | | |
| Разраб. | Крепин | | |

1979 272-20-120 Р 1.1-1

Столовая на 550 мест, работающая на сырье

Лестницы: 1, 2, 3, 4

| Стадия | Лист | Листов |
|---|---|---|
| Р | АС-52 | |

ЦНИИЭП торгово-бытовых зданий и туристских комплексов г. Москва

Нормоконтроль: Инж. Ж.Ж.Д. Рукавиц Ю.Н. Ивановна

16560-01

Типовой проект 272-20-120 Альбом I

Инв. № подл. | Подп. и дата | Взам. инв. №

1-1

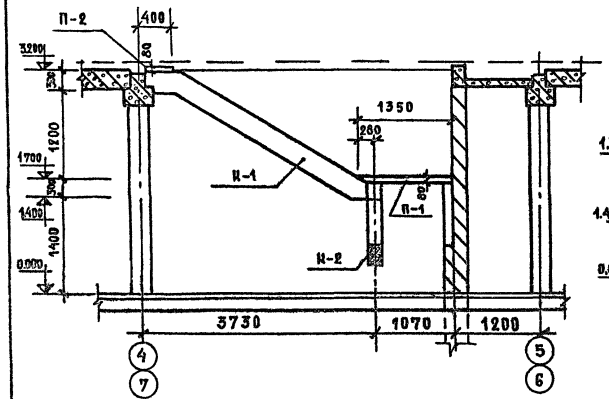


2-2

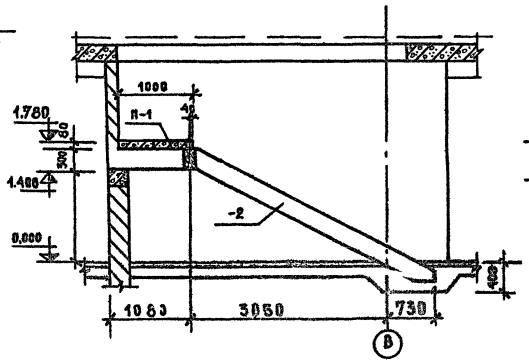


К-1 Опалубка

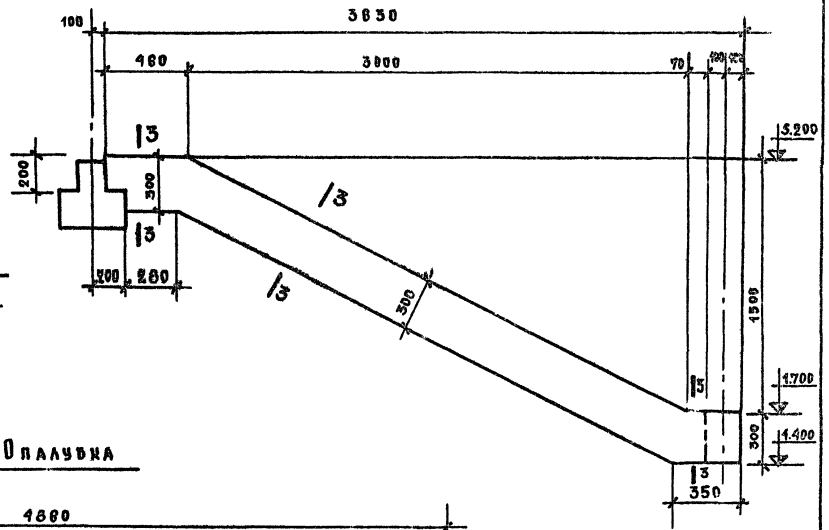


Лестница 1 (Лестница 2 зеркально относительно оси 6)

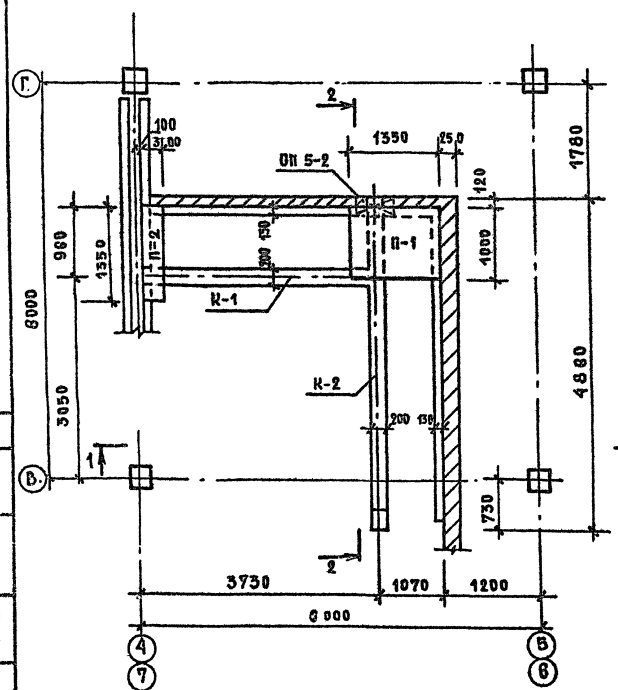


К-2. Опалубка

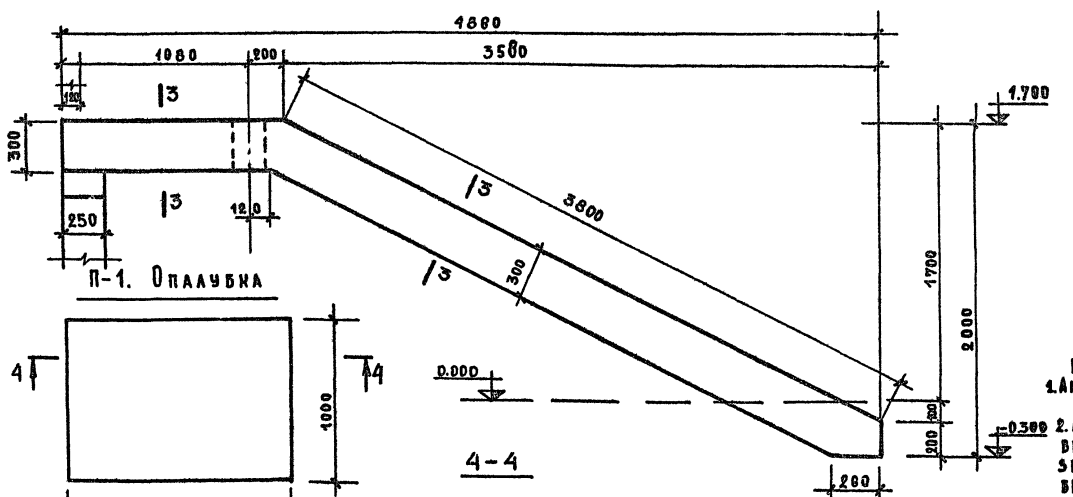


3-3

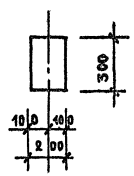


П-1. Опалубка




4-4

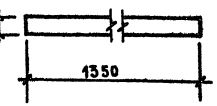


П-2. Опалубка

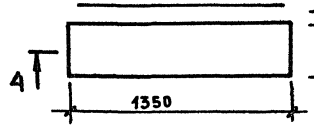


Примечания:
1. Армирование см. лист АС-54
2. Лестница 2 выполняется в зеркальном изображении относительно оси В.

| | | | | | | |
|---|---|---|---|---|---|---|
| | | | 1979 | 272-20-120 | Р1. 1-1 | |
| Рук. маст. | Бикбов | | Столовая на 550 мест, работающая на сырье | | | |
| Н. инж. маст. | Самовер | | | стадия | лист | листов |
| ГАП | Ребров | | | Р | АС-53 | |
| ГИП | Марковкин | | | | | |
| Рук. гр. инж. | Карлачева | | Лестницы 1, 2 Опалубка. | ЦНИИЭП торгово-бытовых зданий и туристских комплексов г. Москва | | |
| Провер. | Марковкин | | | | | |
| Разраб. | Крепин. | | | | | |

16450-01

Типовой проект 272-20-120 Альбом I

## Армирование косоура К-1

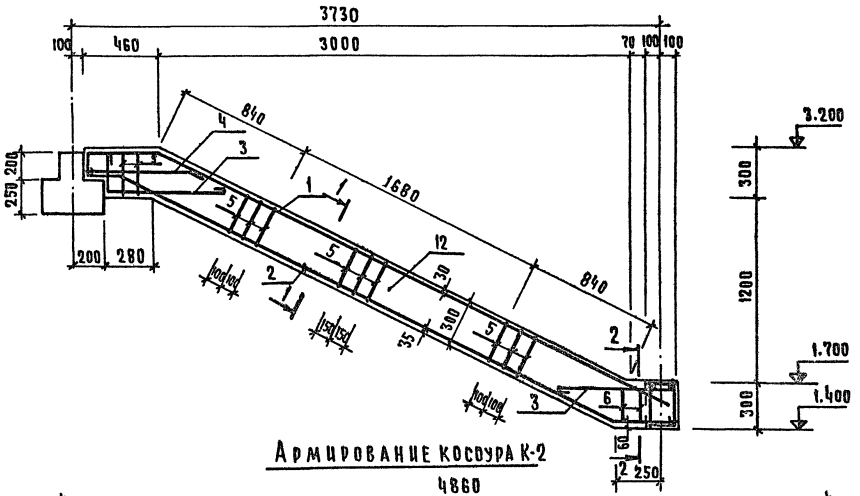


## Армирование косоура К-2

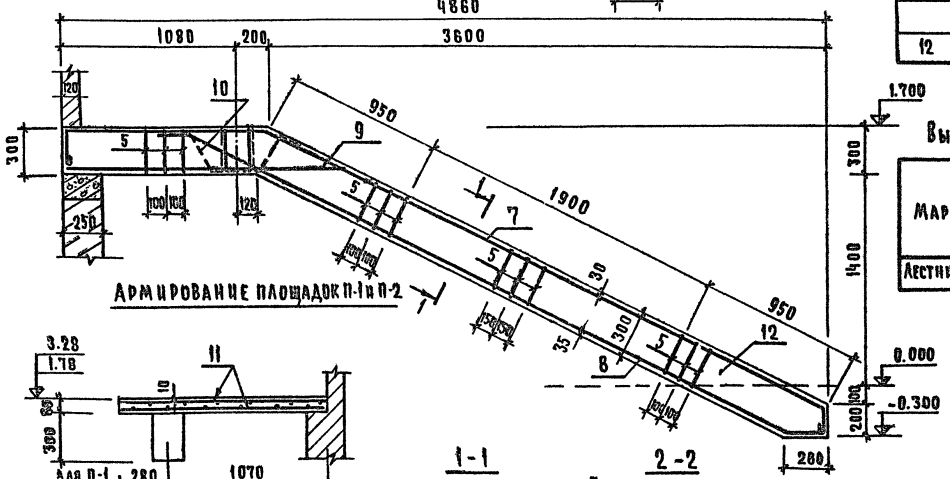


## Армирование площадок П-1 и П-2

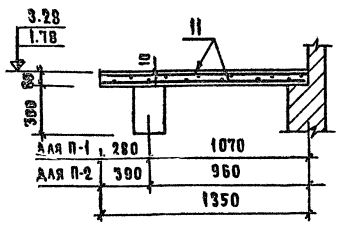


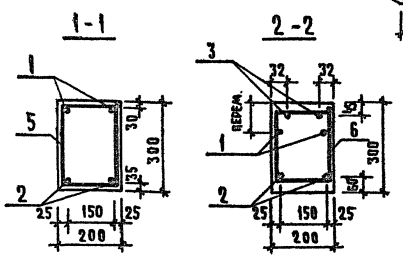


Таблица 1

### Перечень элементов

| Поз. обозначение | Наименование | Кол. | Масса ед. кг. | Примечание |
|---|---|---|---|---|
| | Сборочные единицы и детали | | | |
| 1 | ⌀12 AI, ℓ = 4480 | 2 | 4,00 | |
| 2 | ⌀25 AIII, ℓ = 5120 | 2 | 19,7 | |
| 3 | ⌀12 AI, ℓ = 1050 | 4 | 0,94 | |
| 4 | ⌀25 AIII, ℓ = 950 | 2 | 3,65 | |
| 5 | ⌀6 AI, ℓ = 900 | 70 | 0,20 | |
| 6 | ⌀6 AI, ℓ = 820 | 2 | 0,18 | |
| 7 | ⌀12 AI, ℓ = 5720 | 2 | 5,15 | |
| 8 | ⌀25 AIII, ℓ = 4830 | 2 | 18,60 | |
| 9 | ⌀25 AIII, ℓ = 2080 | 2 | 8,00 | |
| 10 | ⌀25 AIII, ℓ = 1340 | 2 | 5,15 | |
| 11 | Сетка $\frac{150/150/7/7}{1300}$ п.м. | 2,6 | 7,85 | |
| | | | | |
| | Материалы | | | |
| 12 | Бетон марки 200, м³ | 0,80 | | |

Таблица 2

### Ведомость стержней на один элемент

| Марка эл-та | Поз. | Эскиз или сечение | ⌀ мм | Длина мм | Кол. | Масса общая, кг |
|---|---|---|---|---|---|---|
| Лестницы 1,2 | 1 | 440, 180, 3760, 1680, 3360 | 12 AI | 4480 | 2 | 8,00 |
| | 2 | 220, 3550, 350, 1580, 3160 | 25 AIII | 5120 | 2 | 39,40 |
| | 3 | 200, 750 | 12 AI | 1050 | 4 | 3,76 |
| | 4 | 700, 250 | 25 AIII | 950 | 2 | 7,30 |
| | 5 | 250, 180 | 6 AI | 900 | 70 | 14,0 |
| | 6 | 210, 180 | 6 AI | 820 | 2 | 0,36 |
| | 7 | 280, 1260, 3800, 1700, 3400, 180 | 12 AI | 5720 | 2 | 10,30 |
| | 8 | 250, 4330, 250, 1930, 3860 | 25 AIII | 4830 | 2 | 37,20 |
| | 9 | 1830, 250 | 25 AIII | 2080 | 2 | 16,00 |
| | 10 | 250, 300, 300, 250, 240 | 25 AIII | 1340 | 2 | 10,30 |
| | 11 | Сетка $\frac{150/150/7/7}{1300}$ | 7 AI | общ. дл. 2600 | | 20,40 |

Таблица 3

### Выборка стали на один элемент

| Марка | Арматурные изделия | | | | | Всего |
|---|---|---|---|---|---|---|
| | Сталь AI ГОСТ 5781-75 | | | Сталь AIII ГОСТ 5781-75 | | |
| | ⌀6 | ⌀7 | ⌀12 | ⌀25 | итого | |
| Лестница 1,2 | 14,36 | 20,40 | 22,06 | 110,2 | 167,02 | 167,02 |

Примечания:

1. Опалубочный чертеж см. лист АС-53
2. Лестница 2 выполняется в зеркальном изображении относительно оси 6

| | | | | |
|---|---|---|---|---|
| Рук. маст. | Биксон | | 1979 | 272-20-120 Р1.1-1 |
| Гл. инж. м. | Самовер | | Столовая на 550 мест, работающая на сырье | |
| Г.А.П. | Ребров | | | Стадия: Р; Лист: АС-54; Листов: |
| Г.И.П. | Марковкин | | | |
| Рук. гр. инж. | Карпачева | | Лестницы 1,2 Армирование | ЦНИИЭП торгово-бытовых зданий и туристских комплексов г. Москва |
| Провер. | Марковкин | | | |
| Разраб. | Крепиш | | | |

Нормоконтроль

Инв. № подл. | Рук. гр. инж. | Колесникова

16566-01

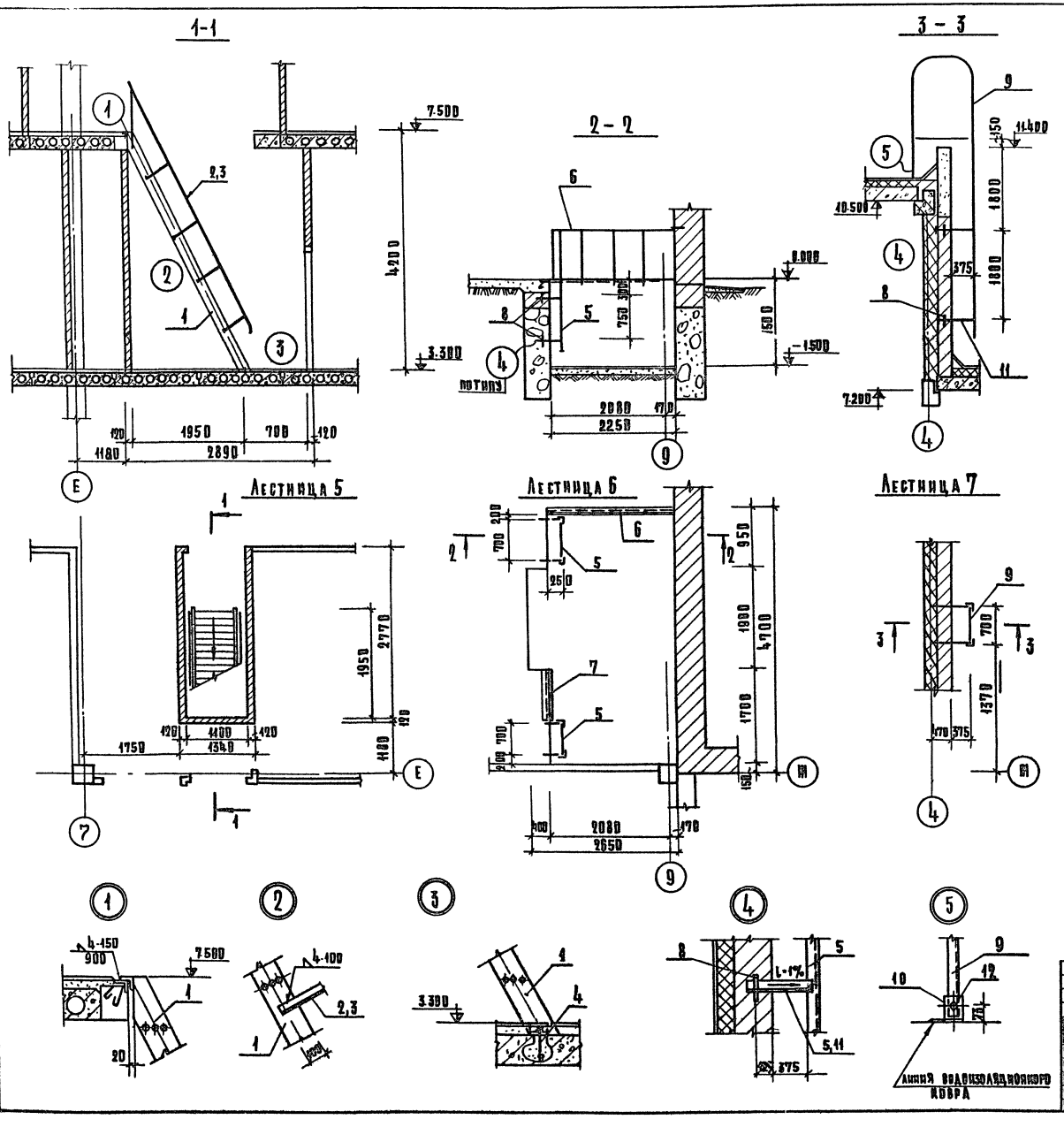


| Поз. обозначение | Обозначение | Наименование | Кол. | Масса, ед. кг | Примечание |
|---|---|---|---|---|---|
| | | Лестница 5 | | | |
| | | Изделия стальные | | | |
| 1 | ал III Р9.8-1Д3 л.1 | М3 | 1 | 146.18 | |
| 2 | то же Д4 л.1 | Ограждение М4 | 1 | 28.00 | |
| 3 | " | то же * | 1 | 28.00 | |
| 4 | ал. III Р9.8-1Д5 л.1 | Анкер М5 | 2 | 0.17 | |
| | | | | | |
| | | Лестница 6 | | | |
| | | Изделия стальные | | | |
| 5 | ал. III Р9.8-1Д7 л.1 | М7 | 2 | 33,34 | |
| 6 | то же Д8 л.1 | Ограждение М8 | 1 | 18.51 | |
| 7 | " Д9 л.1 | Ограждение М9 | 1 | 10.03 | |
| 8 | | ф 10АI; РОСТ 5781-75; ℓ=150 | 4 | 0.09 | |
| | | | | | |
| | | Лестница 7 | | | |
| | | Изделия стальные | | | |
| 9 | ал. III Р9.8-1Д10 л.1 | М10 | 1 | 105,75 | |
| 10 | то же Д11 л.1 | М11 | 1 | 6,62 | |
| 8 | | ф 10АI; РОСТ 5781-75; ℓ=150 | 4 | 0,09 | |
| 11 | | L50×5; РОСТ 8509-72; ℓ=500 | 4 | 1,88 | с отверст. ф12 |
| 12 | | Болт М10; РОСТ 7798-78, ℓ=50 | 2 | | |
| | | Шайба 10. РОСТ 11371-78 | 2 | | |
| | | Гайка РОСТ 5927-70 * | 2 | | |
| | | | | | |

* Позиция 3 зеркальна позиции 2

Альбом I

272-20-120

Типовой проект

| | | | | | |
|---|---|---|---|---|---|
| Рук. маст. | Биксон | | 1979 | 272-20-120 Р1.1-1 | |
| Рл. инж. мас. | Самовер | | Столовая на 550 мест работающая на сырье | | |
| Рип | Марковкин | | | Стадия | Лист | Листов |
| Рап | Ребров | | | Р | АС-55 | |
| Рук. гр. инж. | Карпачева | | Лестницы 5,6,7; | Центральный Ордена Трудового Красного Знамени Государственный Комитет Гражданского Строительства | |
| Проверил | Марковкин | | | | |
| Разработ. | Рожкова | | | | |

Нормоконтроль

Инв. № подл. | Подп. | Взам. инв. №

Типовой проект 272-20-120 Альбом I

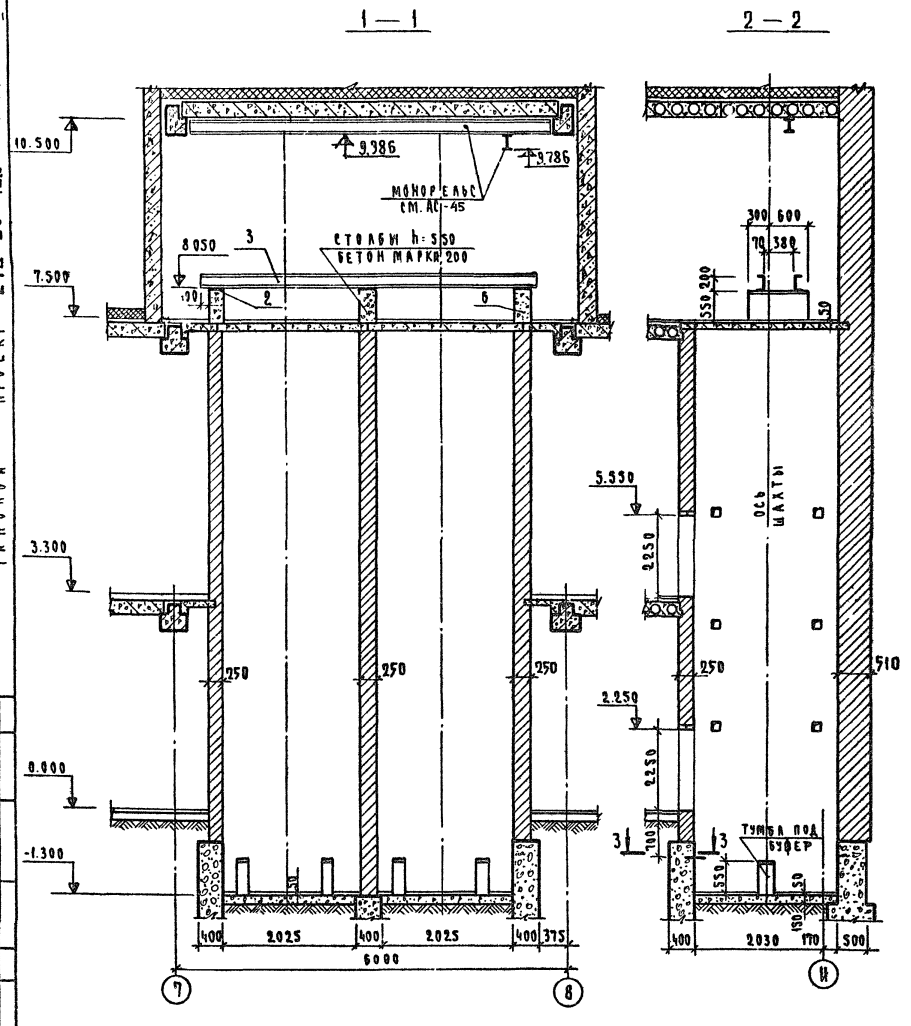


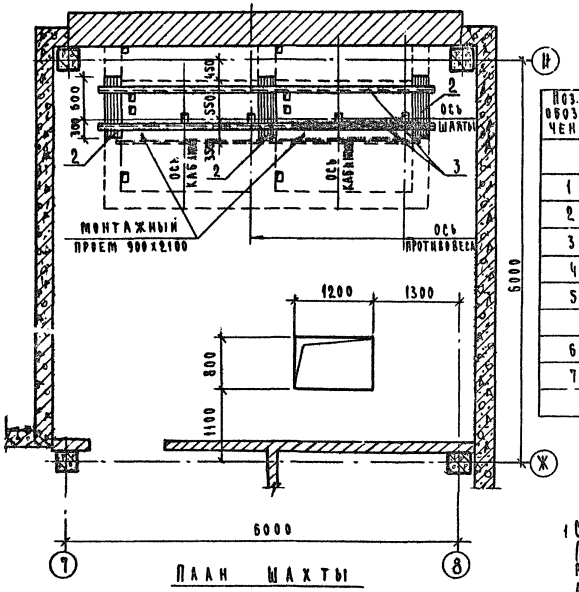


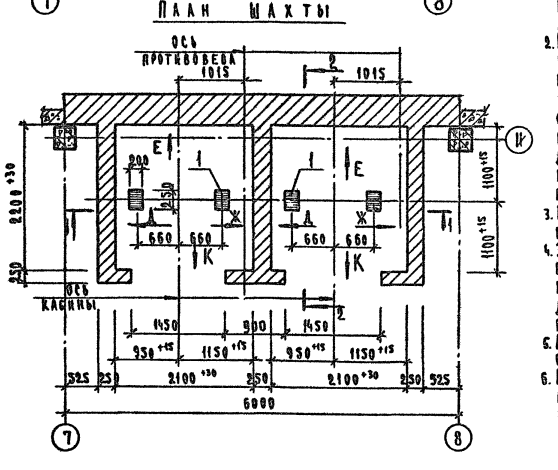


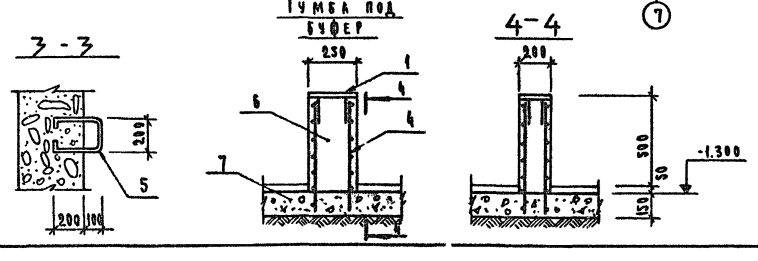


## Перечень элементов

| Поз. обозначение | Наименование | Кол. | Масса ед. кг | Примечание |
|---|---|---|---|---|
| | Сборочные единицы и детали | | | |
| 1 | М14 | 4 | 3.67 | |
| 2 | М13 | 3 | 12.73 | |
| 3 | С20 ℓ=5150 | 2 | 94.76 | |
| 4 | Сетка 100/100/7/7, м² | 2.5 | 15.10 | |
| 5 | ф14 А I, ℓ=900 | 1 | 1.09 | |
| | Материалы | | | |
| 6 | Бетон марки 200, м³ | 0.45 | | |
| 7 | Бетон марки 100, м³ | 1.32 | | |
| | Дерев. брусья 60×130, м³ | 0.24 | | |

## Примечания.

1. Строительная часть лифта (лифт грузовой Q=500 кг АТ-4.39-66) разработана на основании альбома Ат-5.00-71.
2. Кладку стен шахты лифта выполнять из полнотелого кирпича марки 75 на растворе марки 50 с расшивкой швов, отклонение стен шахты от вертикальной плоскости не должны превышать 15 мм, допустимая разность диагоналей шахты в плане не более 25 мм.
3. Крепление направляющих и дверей шахты производить дюбелями.
4. Заливку чистого пола на 50 мм в машинном помещении и приямке производить после установки оборудования и прокладки электропроводки.
5. Развертку стен шахты по стрелкам Д; Е; Ж; К см. лист АС-57
6. Машинное отделение грузовых лифтов АТ-4.39-66 согласовано с ЦПКБ по лифтам в/о „Союзлифтмаш" №С-488/79 29/XI-79 г..

| | | | | |
|---|---|---|---|---|
| | | | 1979 | 272-20-120 Р1.1-1 |
| | | | Столовая на 550 мест, работающая на сырье | |
| Рук. маст. | Биксон | | | |
| Гл. инж. м. | Самовер | | | |
| Гал | Ребров | | | |
| Гип | Марковкин | | | |
| Рук. гр. инж. | Карпачева | | | |
| Провер. | Марковкин | | | |
| Разраб. | Лабудин | | | |

| Стадия | Лист | Листов |
|---|---|---|
| Р | АС-56 | |

Лифт Q = 500 кг

ЦНИИЭП торгово-бытовых зданий и туристских комплексов г. Москва

Нормоконтроль: Согласовано: Инв. № подл. | Рук. гр. | Колесникова | Гл. инж. пр. | Проскурина

Типовой проект 272-20-120 Альбом I

## 1 — 1

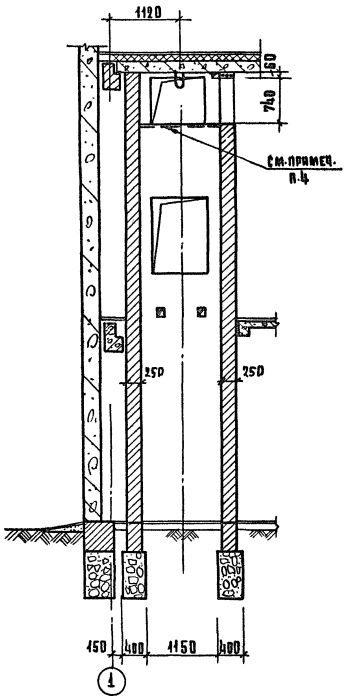


## 2 — 2

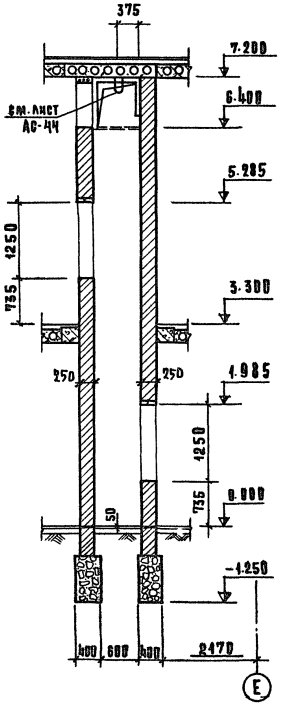


## Развертки стен шахт по стрелкам

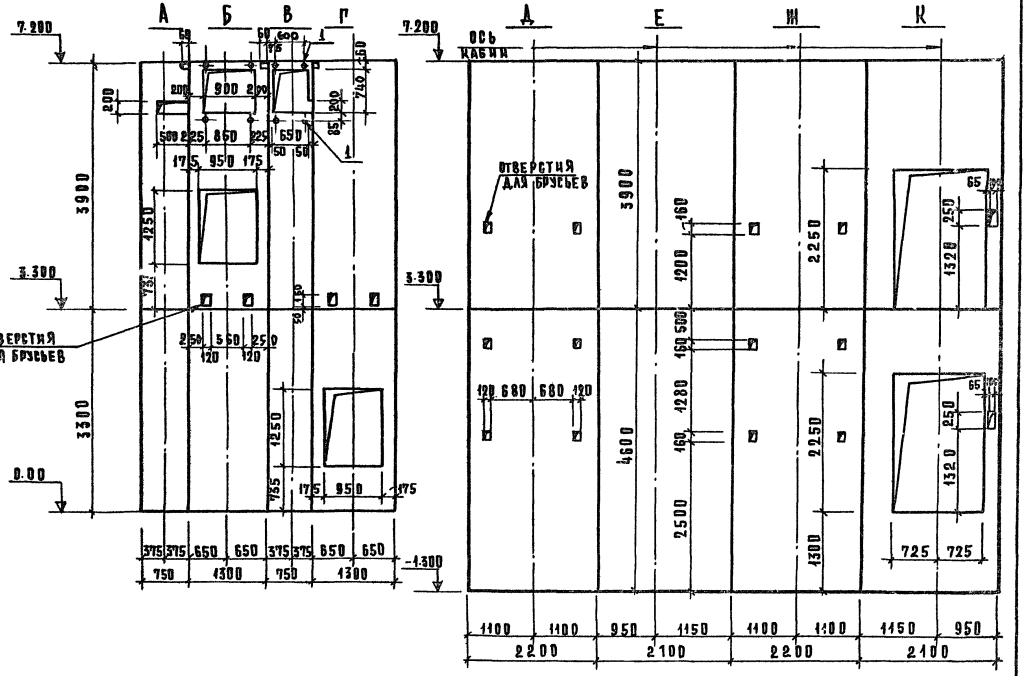


## План шахты

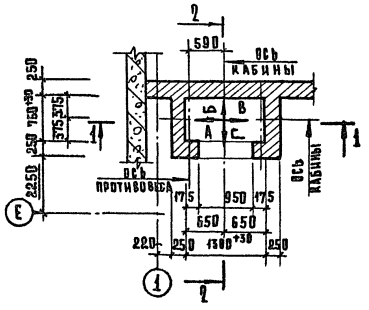


## Перечень элементов

| Поз. обозначение | Наименование | Кол. | Масса ед., кг | Примечание |
|---|---|---|---|---|
| 1 | Тр. 39×2,8; ℓ = 250 | 8 | 0,68 | |
| 2 | Дерев. брус 60×100; м³ | 0,02 | | |
| | | | | |

## Примечания

1. Строительная часть лифта (лифт грузовой Q = 100 кг АТ-4.71-66) разработана на основании альбома АТ-5.00-71
2. Кладку стен шахты выполнять из полнотелого кирпича марки 75 на растворе марки 50 с расшивкой швов, отклонение от вертикальной плоскости не должно превышать 15, допустимая разность диагоналей шахты в плане не более 25.
3. Крепление направляющих и дверей производить дюбелями.
4. Пол блочного помещения и подлебедочная рама входят в комплект поставки оборудования лифта.
5. Развертка стен шахты по стрелкам Д, Е, Ж, К дана для лифта Q = 500 кг см. лист АС-56

| | | | | |
|---|---|---|---|---|
| | | | 1979 | 272-20-120 Р1.1-1 |
| | | | Столовая на 550 мест, работающая на сырье | |
| Рук. маст. | Биксон | | | |
| Гл. инж. мас. | Самовер | | | |
| Гап | Ребров | | | |
| Гип | Марковкин | | | |
| Рук. гр. инж. | Карпачева | | | |
| Провер. | Марковкин | | | |
| Разраб. | Лабудин | | | |

| Стадия | Лист | Листов |
|---|---|---|
| Р | АС-57 | |

Лифт Q = 100 кг. Развертки стен шахт

ЦНИИЭП торгово-бытовых зданий и туристских комплексов г. Москва

Согласовано: Гл. инж. пр. Проскурина

Нормоконтроль: Руч. гр. Колесникова

Инв. № подл.

16560-01

Альбом I

272-20-120

Типовой проект

## План покрытия

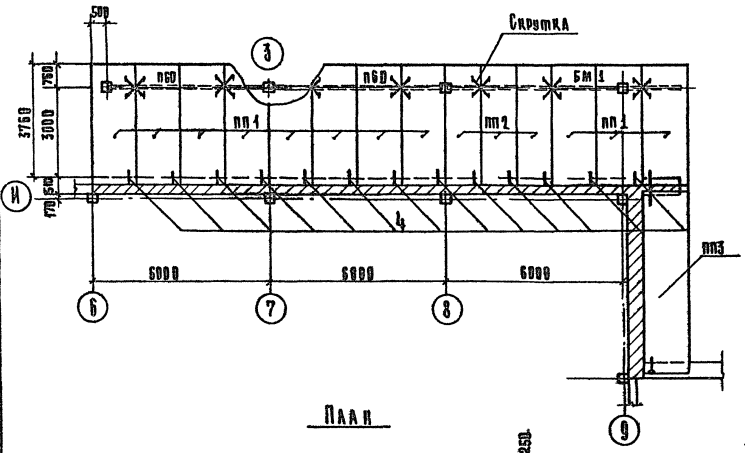


## План

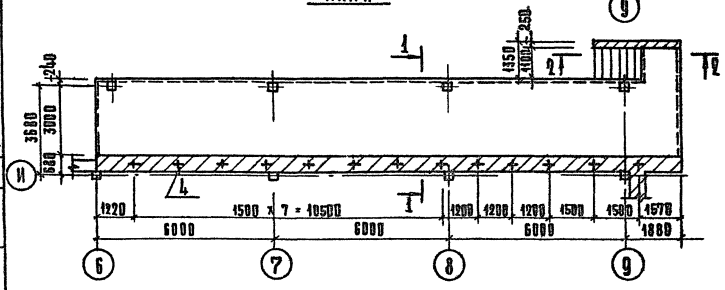


## 1-1

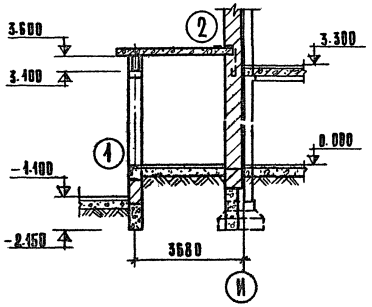


## 2-2

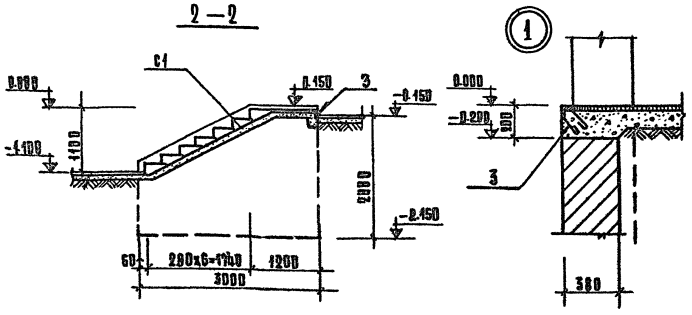


## 3-3

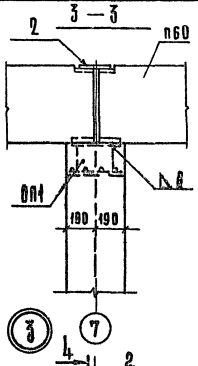


## 4-4

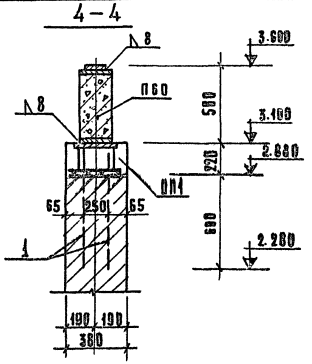


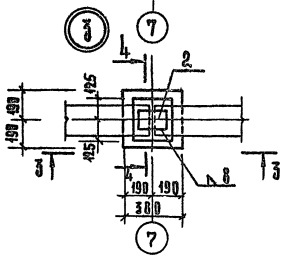


## 2

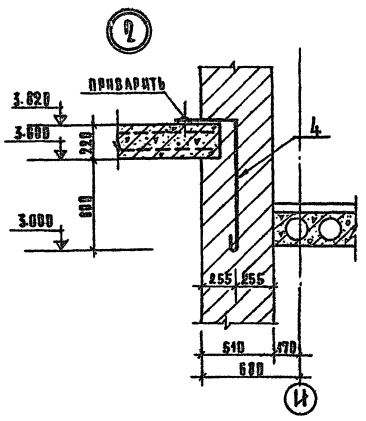


### Примечания:

1. Анкера поз. 3,4 заложить одновременно с кладкой стен.
2. Проемы, плиты покрытия укладывать на свежеуложенный цементный раствор.
3. Армирование БМ-1 см. лист АС-46.

| Поз. обозначение | Обозначение | Наименование | Кол. | Масса ед.,т | Примечание |
|---|---|---|---|---|---|
| | | Изделия бетонные и ж.б. | | | |
| | | Плиты покрытия | | | |
| ПП 1 | Серия 1.141-1 вып. 8 | ПС59-15 | 11 | 1.83 | |
| ПП 2 | то же | ПС39-12 | 3 | 1.38 | |
| ПП 3 | Серия 1.141-1 вып.1 | ПС63-15 | 1 | 2.94 | |
| ПБ0 | ИИ-03-02 лл.108 л10 | ПБ0 | 2 | 1.50 | |
| С1 | Серия 1.155-1 вып 1 | ЛС 11-17 | 7 | 0.11 | |
| | | | | | |
| | | Изделия монолитные | | | |
| БМ1 | АС-46 | БМ1 | 1 | | |
| ОП1 | то же | ОП1 | 4 | | |
| | | | | | |
| | | Изделия стальные | | | |
| 1 | | ф10АII; ГОСТ 5781-75; ℓ=800 | 8 | | |
| 2 | | -8х150 ГОСТ 103-76; ℓ=180 | 2 | | |
| 3 | АА-III Р9.8-1 Д.12 А-1 | М12 | 8 | | |
| 4 | АА-III Р9.1-1 Д.31 А-1 | А1 | 13 | | |

| | | | |
|---|---|---|---|
| Гип | Быкеев | 1979 | 272-20-120 Р1.1-1 |
| Рук.маст. | Быкеев | Столовая на 550 мест, работающая на сырье | |
| Рук.гр. | Бамбер | | Стадия: Р; Лист: 1; Листов: АС-58 |
| Рам | Федров | | |
| Рук | Марковкин | | |
| Контр. | Карпачева | Разгрузочная площадка | ЦНИИЭП торгово-бытовых зданий и туристских комплексов г. Москва |
| Провер. | Марковкин | | |
| Разраб. | Грожина | | |

Инв. № подл. | Подпись и дата | Взам. инв. №

Согласовано: Госстрой СССР, Госкомитет по гражданскому строительству и архитектуре при Госстрое СССР

Нормоконтроль: Кононенкова

Типовой проект 272-20-120. Альбом I

## План подвесной вентрешетки

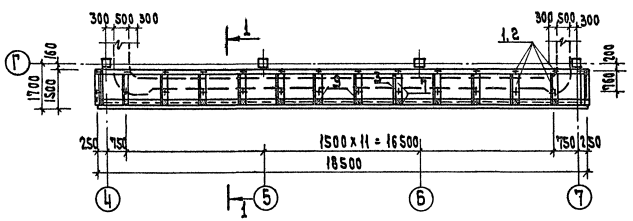


## 1 - 1

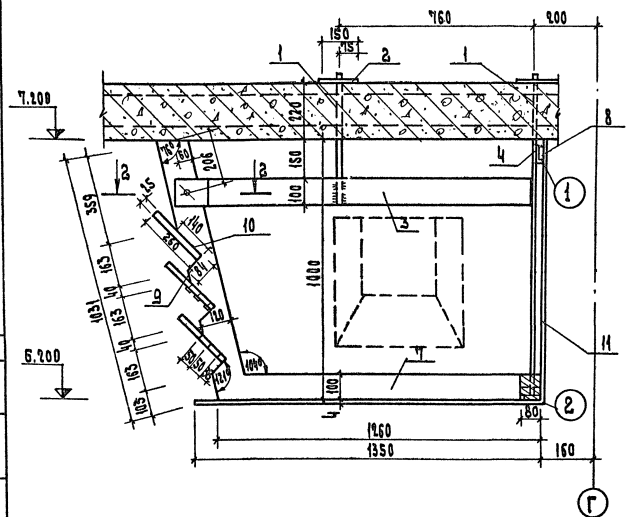


## 2 - 2

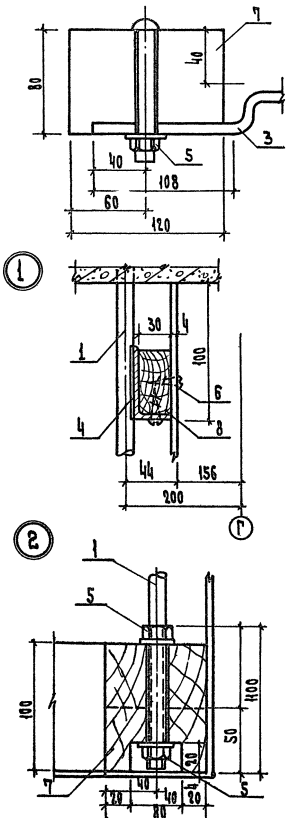


| Поз. обозначение | Обозначения | Наименование | Кол. | Масса ед, кг | Примечания |
|---|---|---|---|---|---|
| 1 | | ф12 АI; ГОСТ 5781-75; l=550 | 28 | | |
| 2 | | То же l=150 | 28 | | |
| 3 | | -8×100; ГОСТ 103-76; l=1440 | 14 | | |
| 4 | | L50×32×4; ГОСТ 8510-72; l=18500 | 1 | 46.07 | |
| 5 | | Гайка М12; ГОСТ 5927-70* | | | |
| | | Шайба 12; ГОСТ 11371-78 | 143 | 42 | |
| 6 | | Шуруп Д6×70; ГОСТ 1144-70 | | | |
| | | Древесина хвойная | | | |
| | | ГОСТ 8486-66 | | | |
| 7 | | Брусок 80×100, м³ | 0,35 | | |
| 8 | | Брусок 30×50, м³ | 0,06 | | |
| 9 | | Брусок 120×80, м³ | 0.11 | | |
| 10 | | Доска 250×25, м³ | | | |
| 11 | | ДВП S-4 ГОСТ 4598-74, м³ | | | |

### Примечания:

1. Вентиляционная решетка изготавливается из сосновой древесины брусья „7", доски „10" и древесно-волокнистая плита „11" покрываются нитроэмалью белого цвета.
2. Деревянные решетки антипирировать и антисептировать.
3. Вентрешетки расположены на листе АС-17.

| | | | | | |
|---|---|---|---|---|---|
| | | | 1979 | 272-20-120 | Р1. 1-1 |
| Рук. маст. | Биксон | | Столовая на 550 мест, работающая на сырье | | |
| Л. инж. м. | Самодер | | | Стадия | Лист | Листов |
| Г.А.П. | Ребров | | | Р | АС-59 | |
| Г.И.П. | Маркобкин | | | | |
| Рук. гр. арх. | Кучина | | Подвесная вентиляционная решетка | Цинизп торгово-бытовых зданий и туристских комплексов | |
| Провер. | Зинорова | | | | |
| Разраб. | Шакирова | | | | |

Нормоконтроль:

Инв. № подл. | Рук. гр. арх. | Подпись | Дата

Альбом I

Типовой проект 272-20-120

МЕСТА ПРИВАРКИ КРЕПЕЖНЫХ СТЕРЖНЕЙ

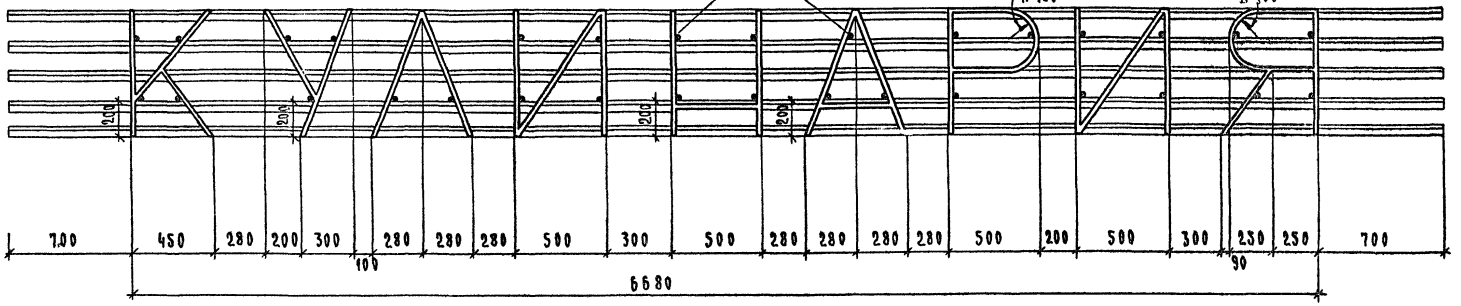


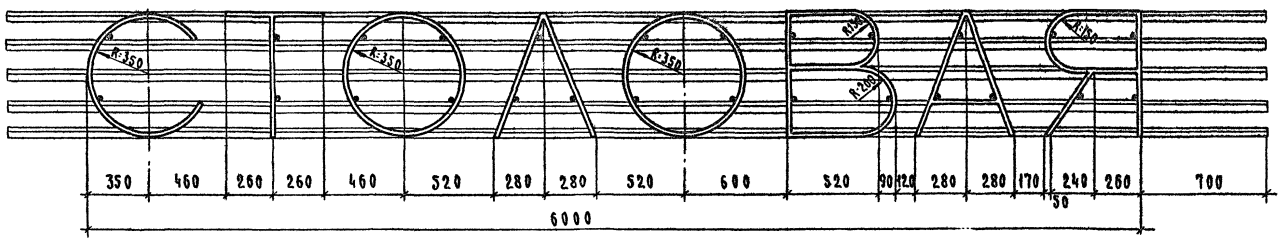


Габаритная схема рекламного щита

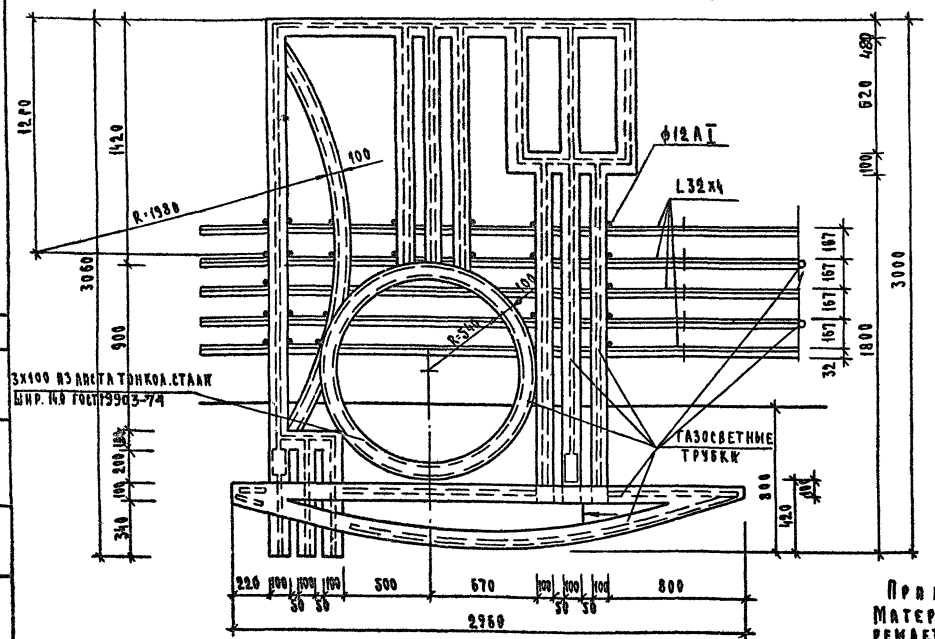


Примечание:
Материал и конструкции рекламы решает организация, привязывающая проект.

Фасад

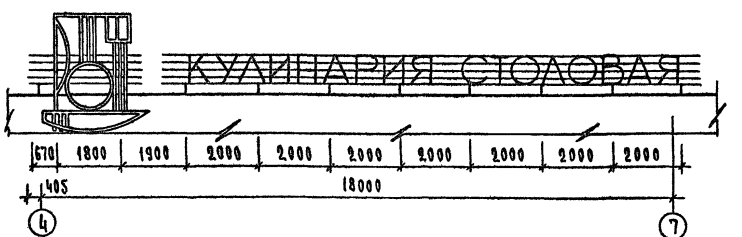


План

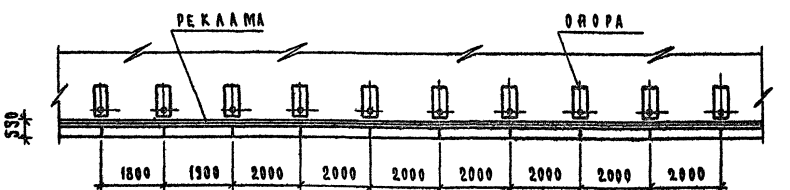


| | | | | | | |
|---|---|---|---|---|---|---|
| | | | | 1979 | 272-20-120 | Р 1.1-1 |
| | | | | Столовая на 550 мест, работающая на сырье | | |
| Рук. маст. | Биксон | | | | Стадия | Лист | Листов |
| Гл. инж. пр. | Самовер | | | | Р | АС-60 | |
| ГАП | Ребров | | | | ЦНИИЭП торгово-бытовых зданий и туристских комплексов г. Москва | | |
| ГАП | Морковкин | | | Реклама | | | |
| Рук. гр. арх. | Колесникова | | | | | | |
| Проверил | Зиморова | | | | | | |
| Разработ. | Отделенова | | | | | | |

Инв. № подл. | Подп. и дата | Взам. инв. №

Норм. контроль: Колесникова

Типовой проект 272-20-120 Альбом I

СОГЛАСОВАНО:
ГИПмастерской Дубкина

КОПИРОВАЛ:
ГИПмастерской Колесникова

ИНВ.№ ПОДЛ. | ВЗАМ.ИНВ.№ | ПОДПИСЬ И ДАТА

## Монтажная схема рам для крепления вентиляционных отсосов 2 этажа

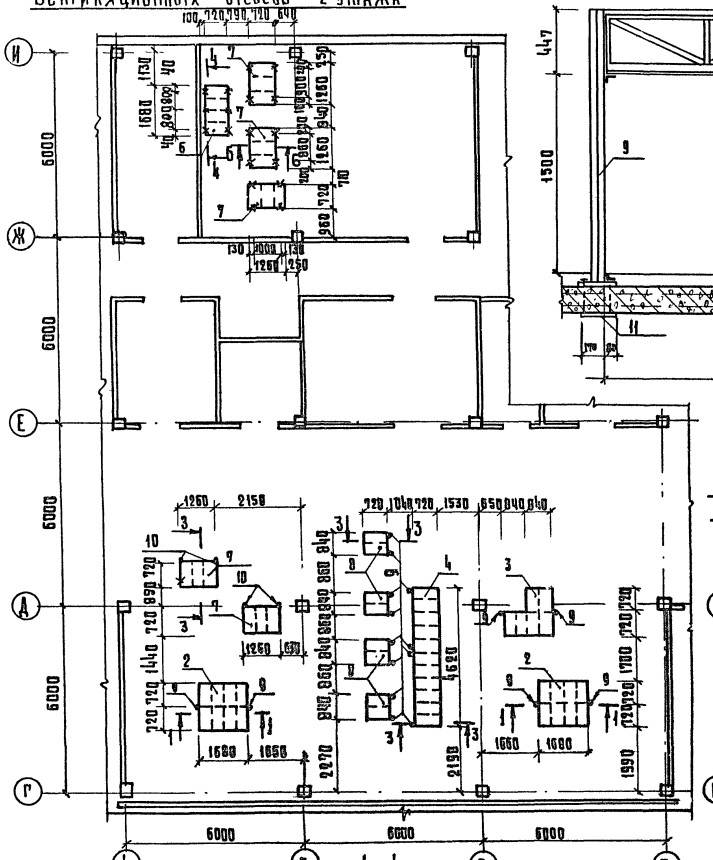


## Монтажная схема рам для крепления вентиляционных отсосов 1 этажа

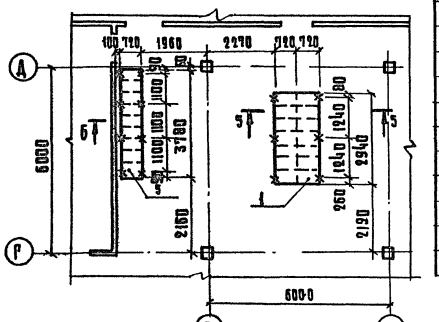


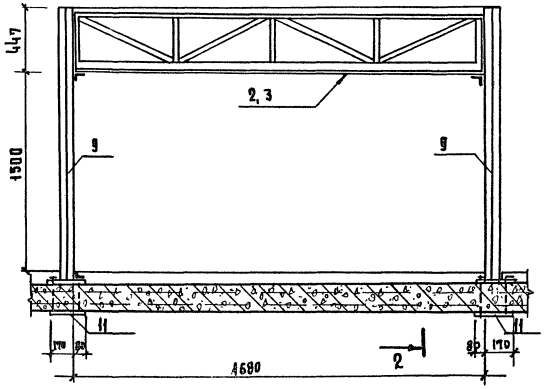


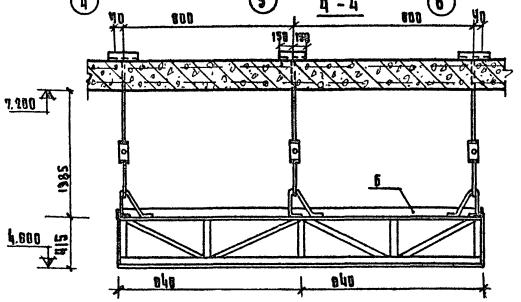


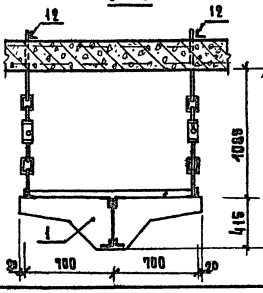


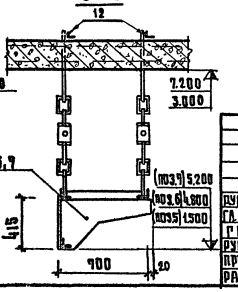


| Поз. обозначение | Обозначение | Наименование | Кол. | Масса ед. кг. | Примечание |
|---|---|---|---|---|---|
| | | Сборочные единицы и детали | | | |
| 1 | лист АС-63 | Рама крепления Р1 | 1 | 101.80 | |
| 2 | то же | то же Р2 | 2 | 71.75 | |
| 3 | " | " Р3 | 1 | 68.30 | |
| 4 | лист АС-64 | " Р4 | 1 | 76.73 | |
| 5 | то же | " Р5 | 1 | 65.54 | |
| 6 | " | " Р6 | 1 | 36.30 | |
| 7 | " | " Р7 | 5 | 35.34 | |
| 8 | " | " Р8 | 4 | 22.60 | |
| 9 | лист АС-63 | стойка СТ-1 | 18 | 40.78 | |
| 10 | то же | то же СТ-2 | 4 | 47.70 | |
| 11 | " | Монтажная деталь МД-1 | 22 | 5,95 | |
| 12 | | L 63×6, ГОСТ 8509-72 L=300 | 30 | 1.72 | |
| 13 | | Тавр ⊤ | 30 | | |

### Примечания:

1. Вентиляционные отсосы условно не показаны
2. Расстановку оборудования см. технологические чертежи лист 2Т-2, 2Т-4.
3. Отверстия для установки анкеров сверлить по месту, не нарушая ребра и арматуру плит
4. Сварку выполнять электродами типа Э42

| | | | | | | | |
|---|---|---|---|---|---|---|---|
| | | | | 1979 | 272-20-120 | Р | 1-1 |
| | | | | Столовая на 550 мест работающая на сырье | | | |
| | | | | | | Стадия | Лист | Листов |
| Нач.маст. | Бикеон | | | | | Р | АС-61 | |
| Гл.инж.м. | Самовер | | | | | | | |
| Гип | Марковкин | | | | | | | |
| Рук.группы | Карпачева | | | Монтажные схемы рам вентиляционных отсосов | | ЦНИИЭП торгово-бытовых зданий и туристских комплексов г. Москва | |
| Провер. | Марковкин | | | | | | |
| Разраб. | Крепиш | | | | | | |

Типовой проект 272-20-120 Альбом I

Инв.№ подл. | Взам.инв.№ | Подпись и дата | Инв.№ дубл.

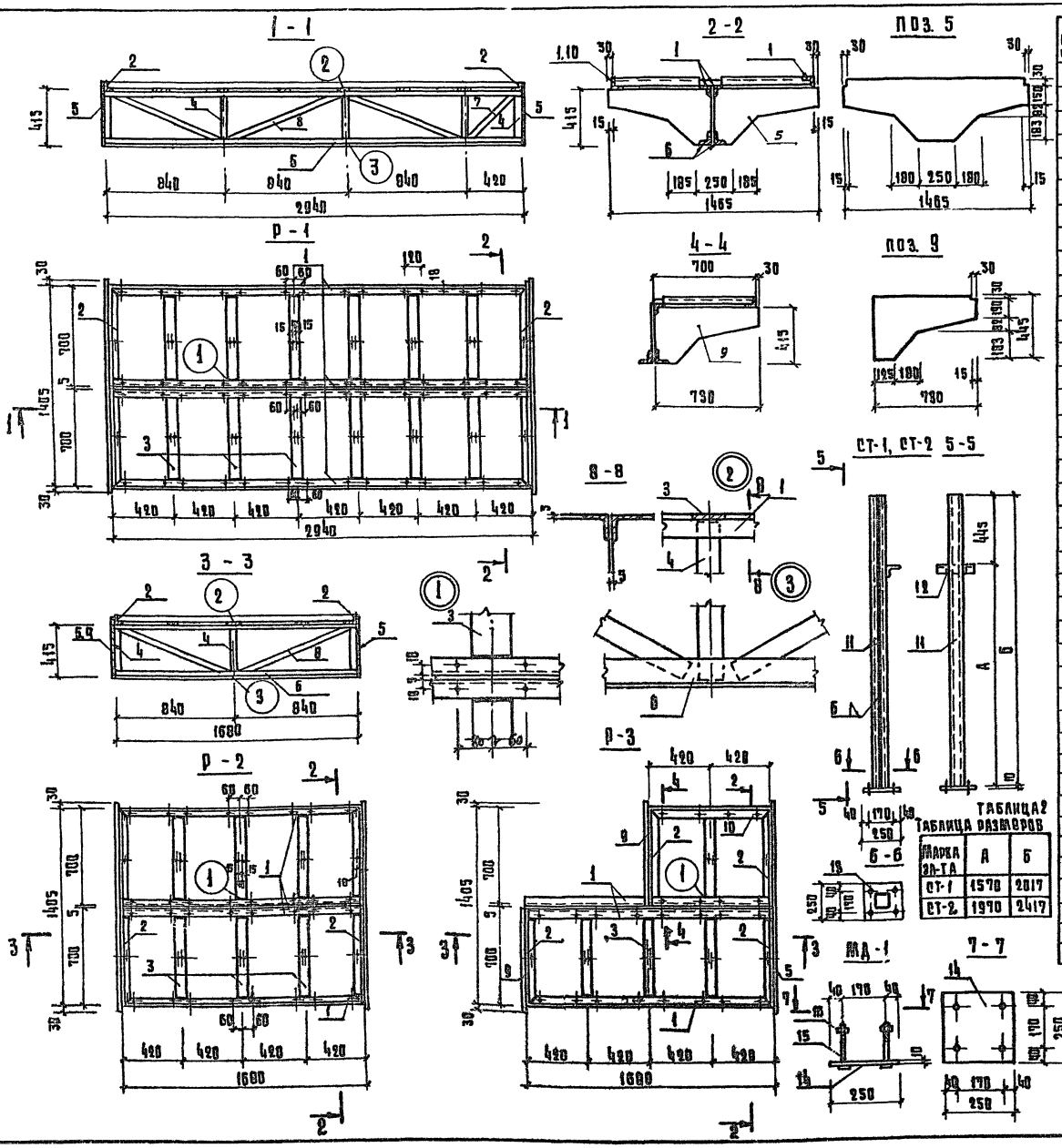


Таблица 1

| Поз. обозначение | Обозначение | Наименование | Кол | Масса ед.т. | Примечание |
|---|---|---|---|---|---|
| | | Сборочные единицы и детали | | | |
| | | Рама Р1 | | 101.80 | |
| 1 | ГОСТ 8509-72 | L 32×3, ℓ=2940 | 4 | 4.30 | |
| 2 | То же | L 32×3, ℓ= 700 | 4 | 1.02 | |
| 3 | ГОСТ 103-76 | -3×70, ℓ= 635 | 12 | 1.04 | |
| 4 | То же | -5×40, ℓ= 400 | 5 | 0.63 | |
| 5 | ГОСТ 19903-74 | -3×445, ℓ=1465 | 2 | 15.4 | |
| 6 | ГОСТ 8510-72 | L 75×50×5, ℓ=2940 | 2 | 14.0 | |
| 7 | ГОСТ 103-76 | -5×40, ℓ= 580 | 1 | 0.91 | |
| 8 | То же | -5×40, ℓ= 900 | 3 | 1.42 | |
| | | Рама Р2 | | 71.75 | |
| 1 | ГОСТ 8509-2 | L 32×3, ℓ=1680 | 4 | 2.45 | |
| 2 | То же | То же, ℓ= 700 | 4 | 1.02 | |
| 3 | ГОСТ 103-76 | -3×70, ℓ= 635 | 6 | 1.04 | |
| 4 | То же | -5×40, ℓ= 400 | 3 | 0.63 | |
| 5 | ГОСТ 19903-74 | 3×445, ℓ=1465 | 2 | 15.4 | |
| 6 | ГОСТ 8510-72 | L 75×50×5, ℓ=1680 | 2 | 8.05 | |
| 8 | ГОСТ 103-76 | -5×40, ℓ= 900 | 2 | 1.42 | |
| | | Рама Р3 | | 68.30 | |
| 1 | ГОСТ 8509-72 | L 32×3, ℓ=1680 | 3 | 2.45 | |
| 2 | То же | То же, ℓ= 700 | 4 | 1.02 | |
| 3 | ГОСТ 103-76 | -3×70, ℓ= 635 | 4 | 1.04 | |
| 4 | То же | -5×40, ℓ= 400 | 3 | 0.63 | |
| 5 | ГОСТ 19903-74 | -3×445, ℓ=1465 | 1 | 15.4 | |
| 6 | ГОСТ 8510-72 | L 75×50×5, ℓ=1680 | 2 | 8.05 | |
| 8 | ГОСТ 103-76 | -5×40, ℓ= 900 | 2 | 1.42 | |
| 9 | ГОСТ 19903-74 | -3×445, ℓ= 730 | 2 | 7.62 | |
| 10 | ГОСТ 8509-72 | L 32×3, ℓ= 840 | 1 | 1.23 | |
| | | Стойка СТ-1 | | 40.90 | |
| 11 | ГОСТ 8240-72 | С 10, ℓ=2019 | 2 | 17.50 | |
| 12 | ГОСТ 8510-72 | L 75×50×5 ℓ=150 | 1 | 0.78 | |
| 13 | ГОСТ 19903-74 | -10×250, ℓ= 250 | 1 | 4.91 | |
| | | Стойка СТ-2 | | 47.70 | |
| 11 | ГОСТ 8240-72 | С 10, ℓ=2417 | 2 | 21.0 | |
| 12 | ГОСТ 8510-72 | L 75×50×5, ℓ=150 | 1 | 0.78 | |
| 13 | ГОСТ 19903-74 | -10×250, ℓ=250 | 1 | 4.91 | |
| | | Монтажная деталь МД-1 | | 5.95 | |
| 14 | ГОСТ 19903-74 | -10×250, ℓ=250 | 1 | 4.91 | |
| 15 | ГОСТ 5781-75 | Анкерный болт М12×280 | 4 | 0.25 | |
| 16 | ГОСТ 5915-70 | Гайка М12 | 4 | 0.01 | |

Таблица 2

Таблица размеров

| Марка эл-та | А | Б |
|---|---|---|
| СТ-1 | 1578 | 2017 |
| СТ-2 | 1970 | 2417 |

| | | | |
|---|---|---|---|
| Рук. маст. | Быков | | |
| Гл.инж. м. | Самовер | | |
| ГИП | Марковский | | |
| Рук.группы | Карпачева | | |
| Проверил | Марковский | | |
| Разработ. | Крепкий | | |

1979 | 272-20-120 | Р 1.1-1

Столовая на 550 мест, работающая на сырье

| Стадия | Лист | Листов |
|---|---|---|
| Р | АС-62 | |

Рамы вент. отсеков Р1÷Р3.

ЦНИИЭП торгово-бытовых зданий и туристских комплексов г. Москва

16580-01

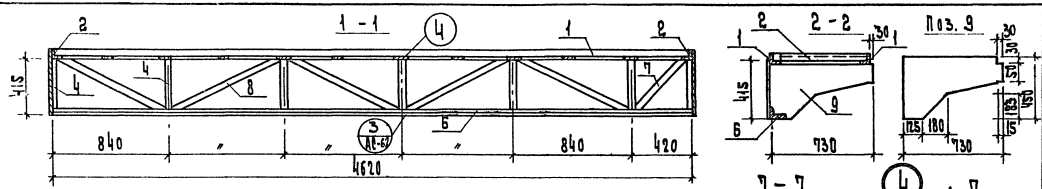


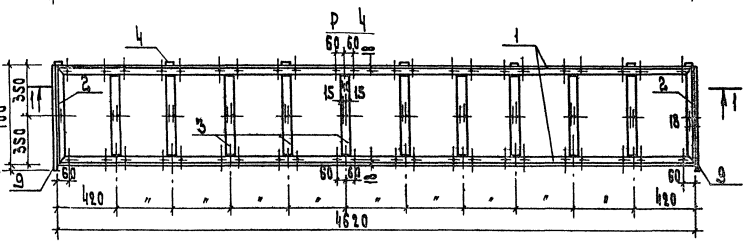


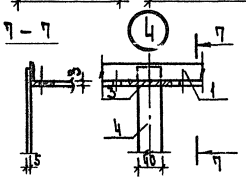


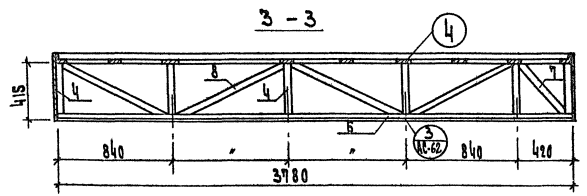


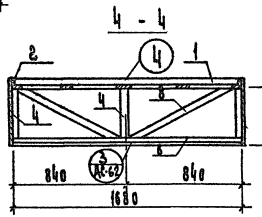


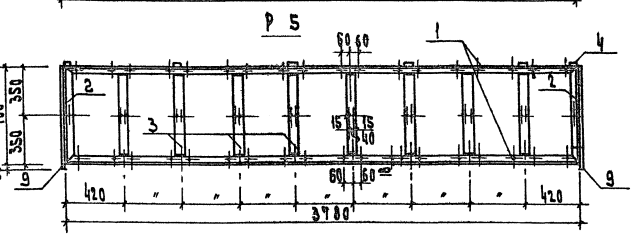


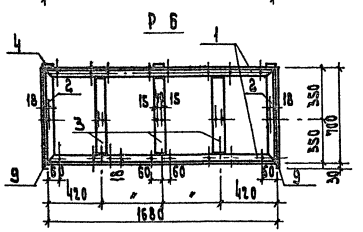


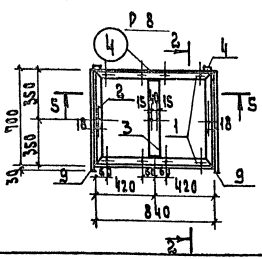


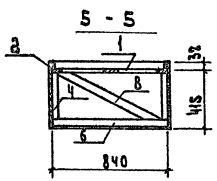


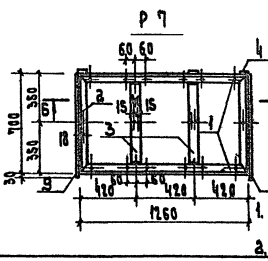


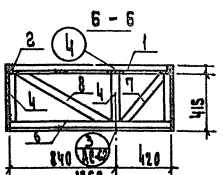


Примечания:
1. Соединения выполнять электродуговой сваркой. Катет шва 5 электроды Э42.
2. Все отверстия ф 7 мм.

| Поз. обозначение | Обозначение | Наименование | Кол. | Масса ед. кг | Примечание |
|---|---|---|---|---|---|
| | | Сборочные единицы | | | |
| | | РАМА Р 4 | | 176,73 | |
| 1 | ГОСТ 8509-72 | L 32х3, ℓ=4620 | 2 | 6.94 | |
| 2 | То же | То же, ℓ=700 | 2 | 1.02 | |
| 3 | ГОСТ 103-76 | -3х70, ℓ=635 | 10 | 1.04 | |
| 4 | То же | -5х40, ℓ=430 | 7 | 0.68 | |
| 6 | ГОСТ 8510-72 | L 75х50х5, ℓ=4620 | 1 | 22.6 | |
| 7 | ГОСТ 103-76 | -5х40, ℓ=610 | 1 | 0.96 | |
| 8 | То же | То же, ℓ=920 | 5 | 1.45 | |
| 9 | ГОСТ 19903-74 | -3х445, ℓ=930 | 2 | 7.62 | |
| | | РАМА Р 5 | | 65.54 | |
| 1 | ГОСТ 8509-72 | L 32х3, ℓ=3780 | 2 | 5.50 | |
| 2 | То же | То же, ℓ=700 | 2 | 1.02 | |
| 3 | ГОСТ 103-76 | -3х70, ℓ=635 | 8 | 1.04 | |
| 4 | То же | -5х40, ℓ=430 | 6 | 0.68 | |
| 6 | ГОСТ 8510-72 | L 75х50х5, ℓ=3780 | 1 | 18.1 | |
| 7 | ГОСТ 103-76 | -5х40, ℓ=610 | 1 | 0.96 | |
| 8 | То же | То же, ℓ=920 | 4 | 1.45 | |
| 9 | ГОСТ 19903-74 | -3х445, ℓ=930 | 2 | 7.62 | |
| | | РАМА Р 6 | | 36.30 | |
| 1 | ГОСТ 8509-72 | L 32х3, ℓ=1680 | 2 | 2.45 | |
| 2 | То же | То же, ℓ=700 | 2 | 1.02 | |
| 3 | ГОСТ 103-76 | -3х70, ℓ=635 | 3 | 1.04 | |
| 4 | То же | -5х40, ℓ=430 | 3 | 0.68 | |
| 6 | ГОСТ 8510-72 | L 75х50х5, ℓ=1680 | 1 | 8.05 | |
| 8 | ГОСТ 103-76 | -5х40, ℓ=920 | 2 | 1.45 | |
| 9 | ГОСТ 19903-74 | -3х445, ℓ=930 | 2 | 7.62 | |
| | | РАМА Р 7 | | 35.34 | |
| 1 | ГОСТ 8509-72 | L 32х3, ℓ=1260 | 2 | 1.84 | |
| 2 | То же | То же, ℓ=700 | 2 | 1.02 | |
| 3 | ГОСТ 103-76 | -3х70, ℓ=635 | 3 | 1.04 | |
| 4 | То же | -5х40, ℓ=430 | 2 | 0.68 | |
| 6 | ГОСТ 8510-72 | L 75х50х5, ℓ=1260 | 1 | 6.04 | |
| 7 | ГОСТ 103-76 | -5х40, ℓ=610 | 1 | 0.96 | |
| 8 | То же | То же, ℓ=920 | 2 | 1.45 | |
| 9 | ГОСТ 19903-74 | -3х445, ℓ=930 | 2 | 7.62 | |
| | | РАМА Р 8 | | 27.60 | |
| 1 | ГОСТ 8509-72 | L 32х3, ℓ=840 | 2 | 1.23 | |
| 2 | То же | То же, ℓ=700 | 2 | 1.02 | |
| 3 | ГОСТ 103-76 | -3х70, ℓ=635 | 1 | 1.04 | |
| 4 | То же | -5х40, ℓ=430 | 2 | 0.68 | |
| 6 | ГОСТ 8510-72 | L 75х50х5, ℓ=840 | 1 | 4.00 | |
| 8 | ГОСТ 103-76 | -5х40, ℓ=920 | 1 | 1.45 | |
| 9 | ГОСТ 19903-74 | -3х445, ℓ=930 | 2 | 7.62 | |

| | | | | |
|---|---|---|---|---|
| | | 1979 | 272-20-120 | Р 1.1-1 |
| | | Столовая на 550 мест, работающая на сырье. | | |
| Рук. маст. | Быкова | | Стадия | Лист |
| Гл. инж. м. | Ламберг | | Р | 4 |
| ГИП | Харьковский | | Альбом АС-63 | |
| Рук. гр. инж. | Харлачева | Рамы вентиляционных отсеков Р4 ÷ Р8 | ЦНИИЭП торгово-бытовых зданий и туристских комплексов г. Москва | |
| Разработал | Харьковский | | | |
| Разработал | Кравцова | | | |

Согласовано: Главное управление капитального строительства

Нормоконтроль: Рук. гр. Харлачева

Инв. № подл. | Подпись и дата | Взам. инв. №

Типовой проект 272-20-120 Альбом I

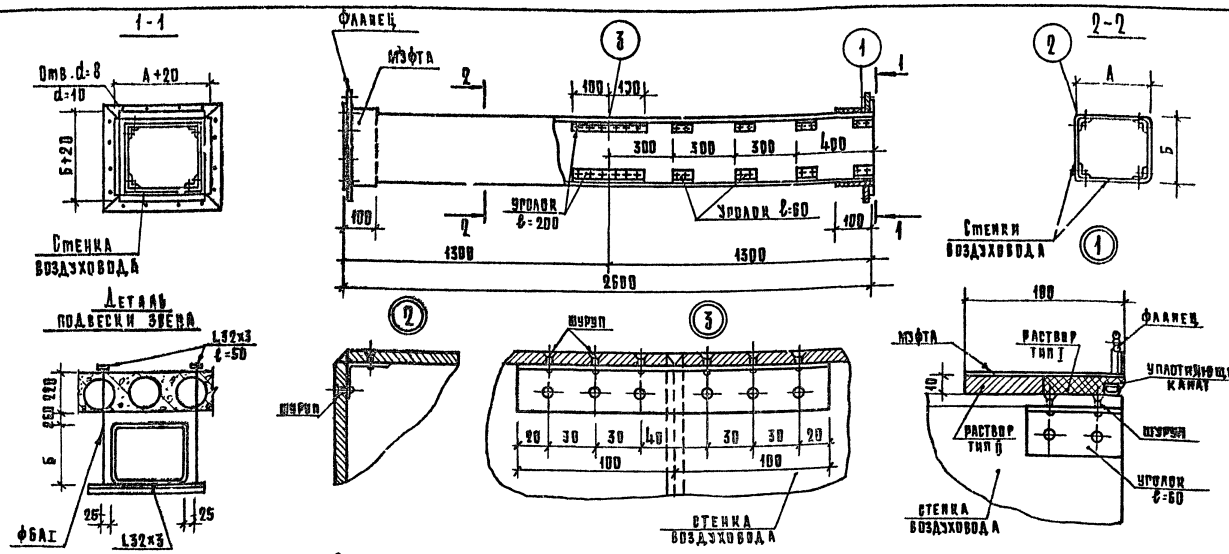


## Примечания

1. В качестве материала стенок принят асбестоцементный лист 8÷10мм. Раскрой листа на части осуществляется гильотинными ножницами.
2. Монтаж асбестоцементных воздуховодов разрешается вести только специализированным организациям. Смонтированные воздуховоды подвергаются испытанию на плотность в соответствии со СНиП II-33-75
3. Перед установкой муфты с внутренней и воздуховод с наружной стороны окаймляются тканью на водонепроницаемом клее. Закрепление муфты на воздуховоде производится путем уплотнения зазора между муфтой и воздуховодом пеньковым канатом, смоченным казеиновым клеем и асбестоцементным раствором с добавлением в него казеинового клея /тип I/, с последующим заполнением зазора асбестоцементным раствором более густой консистенции, замешанном на расширяющемся цементе с добавлением казеинового клея /тип II/.
4. Муфты и фланец предварительно перед установкой на воздуховод, окрашиваются масляной краской.
5. Шов /см. деталь 3/ промазать мастикой из асбестоцементного раствора с добавлением казеинового клея густой консистенции с последующей прокладкой 2 слоями ткани.
6. Каждое звено воздуховода перед отправкой на строительную площадку должно испытываться на плотность.
7. В чертеже дана максимальная длина звена, которая при необходимости может быть изменена.
8. При подвеске воздуховода звено должно опираться в двух точках таким образом, чтобы опоры располагались по обе стороны шва /см. узел 3/ желательно на равных расстояниях от него и от фланцевого соединения
9. После окончания монтажа воздуховоды штукатурить по сетке толщиной 20.

## Выборка материалов на звено воздуховода

| Сечение воздуховода мм А | Б | Сборочные единицы и детали: Стенка воздуховода — Сечение мм | кол. | Масса кг | Муфта шт.2 — кол. | Масса кг | Фланец шт.2 — Данная полосы мм | кол. | Масса кг | Уголок ℓ=60 — кол. | Масса кг | Уголок ℓ=200 — кол. | Масса кг | Шурупы — кол. | Масса кг | Уплотняющий канат d=12 — кол. | Масса кг | Уплотняющий раствор — Объем Тип I м³ | Тип II м³ | Масса кг | Фланцевое соединение-2 — Болты — Сечение нис | кол. | Вес кг | Резина — Данна мм | Вес кг | Масса звена, кг |
|---|---|---|---|---|---|---|---|---|---|---|---|---|---|---|---|---|---|---|---|---|---|---|---|---|---|---|
| 200 | 100 | 8×184<br>8×84 | 4<br>4 | 17.08<br>8.54 | 2 | 1.96 | 272<br>172 | 4<br>4 | 0.85<br>0.61 | 118 | 32 | 0.73 | 118 | 4 | 0.30 | 3×16 | 176 | 0.1 | 650 | 2 | 0.04 | 0.00006 | 0.00075 | 2.70 | М6×20 | 8 | 0.001 | 1000 | 0.10 | 32.11 |
| 200 | 150 | 8×184<br>8×134 | 4<br>4 | 17.08<br>12.12 | 2 | 1.96 | 272<br>222 | 4<br>4 | 0.85<br>0.73 | 118 | 32 | 0.73 | 118 | 4 | 0.30 | 3×16 | 176 | 0.1 | 750 | 2 | 0.04 | 0.00006 | 0.00078 | 2.74 | М6×20 | 8 | 0.001 | 1000 | 0.10 | 35.95 |
| 200 | 200 | 8×184 | 8 | 34.16 | 2 | 1.96 | 272 | 8 | 1.71 | 118 | 32 | 0.73 | 118 | 4 | 0.30 | 3×16 | 176 | 0.1 | 850 | 2 | 0.05 | 0.00007 | 0.00094 | 3.02 | М6×20 | 8 | 0.001 | 1000 | 0.11 | 44.25 |
| 250 | 200 | 8×234<br>8×184 | 4<br>4 | 24.36<br>17.08 | 2 | 1.96 | 322<br>272 | 4<br>4 | 1.01<br>0.85 | 118 | 32 | 0.73 | 118 | 4 | 0.30 | 3×16 | 176 | 0.1 | 950 | 2 | 0.05 | 0.00075 | 0.00094 | 3.38 | М6×20 | 8 | 0.001 | 1180 | 0.12 | 46.28 |
| 150 | 150 | 8×134 | 8 | 24.24 | 2 | 1.96 | 232 | 8 | 1.48 | 118 | 32 | 0.73 | 118 | 4 | 0.30 | 3×16 | 176 | 0.1 | 650 | 2 | 0.04 | 0.0006 | 0.00075 | 2.70 | М6×20 | 8 | 0.001 | 1000 | 0.10 | 30.84 |
| 400 | 200 | 10×380<br>10×180 | 4<br>4 | 34.08<br>16.56 | 2 | 1.96 | 472<br>272 | 4<br>4 | 1.48<br>0.85 | 174 | 32 | 0.85 | 174 | 4 | 0.35 | 4×16 | 176 | 0.18 | 1250 | 2 | 0.07 | 0.0009 | 0.00126 | 4.46 | М6×20 | 12 | 0.002 | 1480 | 0.14 | 61.31 |
| 400 | 250 | 10×380<br>10×230 | 4<br>4 | 33.50<br>20.33 | 2 | 1.96 | 472<br>322 | 4<br>4 | 1.89<br>1.29 | 174 | 32 | 0.85 | 174 | 4 | 0.35 | 4×16 | 176 | 0.18 | 1350 | 2 | 0.08 | 0.0009 | 0.00144 | 4.94 | М6×20 | 12 | 0.002 | 1580 | 0.15 | 68.72 |
| 400 | 400 | 10×380 | 8 | 69.76 | 2 | 1.96 | 472 | 8 | 2.96 | 174 | 32 | 0.85 | 174 | 4 | 0.35 | 4×16 | 176 | 0.18 | 1650 | 2 | 0.09 | 0.00114 | 0.00164 | 5.90 | М6×20 | 16 | 0.002 | 1880 | 0.18 | 82.49 |
| 300 | 150 | 10×280<br>10×130 | 4<br>4 | 25.64<br>12.32 | 2 | 1.96 | 372<br>222 | 4<br>4 | 1.27<br>0.95 | 174 | 32 | 0.85 | 174 | 4 | 0.35 | 4×16 | 176 | 0.18 | 1150 | 2 | 0.07 | 0.00107 | 0.00153 | 4.82 | М6×20 | 14 | 0.002 | 1380 | 0.15 | 48.00 |
| 500 | 400 | 10×480<br>10×330 | 4<br>4 | 44.16<br>31.86 | 2 | 2.49 | 572<br>472 | 4 | 1.80<br>4.48 | 214 | 32 | 1.44 | 214 | 4 | 0.60 | 4×16 | 176 | 0.18 | 1850 | 2 | 0.10 | 0.00147 | 0.00184 | 6.62 | М8×25 | 18 | 0.004 | 2080 | 0.20 | 93.95 |
| 600 | 500 | 10×730<br>10×480 | 4<br>4 | 71.92<br>44.16 | 2 | 3.54 | 872<br>572 | 4<br>4 | 2.74<br>1.80 | 214 | 32 | 1.44 | 214 | 4 | 0.60 | 4×16 | 176 | 0.18 | 2650 | 2 | 0.15 | 0.00217 | 0.00254 | 9.50 | М8×25 | 26 | 0.006 | 2680 | 0.28 | 136.32 |
| 800 | 400 | 10×780<br>10×380 | 4<br>4 | 74.92<br>34.88 | 2 | 3.28 | 872<br>472 | 4<br>4 | 2.74<br>1.48 | 214 | 32 | 1.44 | 214 | 4 | 0.60 | 4×16 | 176 | 0.18 | 2450 | 2 | 0.13 | 0.00195 | 0.00264 | 8.78 | М8×25 | 24 | 0.006 | 2680 | 0.26 | 125.70 |
| 300 | 200 | 10×330<br>10×180 | 4<br>4 | 25.64<br>16.56 | 2 | 1.43 | 372<br>272 | 4<br>4 | 1.17<br>0.85 | 174 | 32 | 0.85 | 174 | 4 | 0.35 | 4×16 | 176 | 0.18 | 1050 | 2 | 0.06 | 0.00097 | 0.00133 | 4.82 | М6×20 | 12 | 0.002 | 1380 | 0.15 | 51.84 |
| 400 | 300 | 10×380<br>10×280 | 4<br>4 | 34.88<br>25.64 | 2 | 1.96 | 472<br>372 | 4<br>4 | 1.48<br>1.17 | 174 | 32 | 0.85 | 174 | 4 | 0.35 | 4×16 | 176 | 0.18 | 1450 | 2 | 0.08 | 0.00135 | 0.00184 | 5.54 | М6×20 | 14 | 0.002 | 1680 | 0.16 | 72.29 |
| 600 | 400 | 10×580<br>10×380 | 4<br>4 | 53.40<br>34.88 | 2 | 2.75 | 672<br>472 | 4<br>4 | 2.12<br>1.48 | 214 | 32 | 1.44 | 214 | 4 | 0.60 | 4×16 | 176 | 0.18 | 2050 | 2 | 0.11 | 0.00217 | 0.00238 | 7.92 | М8×25 | 26 | 0.006 | 2280 | 0.22 | 108.16 |
| 1000 | 400 | 10×980<br>10×380 | 4<br>4 | 88.32<br>34.88 | 2 | 3.96 | 1072<br>472 | 4<br>4 | 3.44<br>1.48 | 214 | 32 | 1.44 | 214 | 4 | 0.60 | 4×16 | 176 | 0.18 | 2850 | 2 | 0.17 | 0.00265 | 0.00308 | 11.08 | М8×25 | 28 | 0.006 | 3080 | 0.30 | 145.56 |
| 150 | 100 | 8×134<br>8×84 | 4<br>4 | 17.08<br>8.54 | 2 | 0.67 | 222<br>172 | 4<br>4 | 0.73<br>0.61 | 118 | 32 | 0.73 | 118 | 4 | 0.30 | 3×16 | 176 | 0.1 | 550 | 2 | 0.03 | 0.0005 | 0.00065 | 2.70 | М6×20 | 8 | 0.001 | 1000 | 0.10 | 31.59 |

| | | | | | | | |
|---|---|---|---|---|---|---|---|
| Рук. маст. | Бикеон | | | 1979 | 272-20-120 | Р 1.1-1 | |
| Гл. инж. проекта | Самобер | | | Столовая на 550 мест работающая на сырье | | | |
| ГИП | Мартовкин | | | | Стадия | Лист | Листов |
| Рук. группы | Карпачева | | | | Р | АС-64 | |
| Провер. | Карпачева | | | Конструкция воздуховодов | ЦНИИЭП торгово-складских зданий и туристских комплексов г. Москва | | |
| Разраб. | Лабзина | | | | | | |

Согласовано: Гл. инж. ОВ Дорофеева

Инв. № подл. | Подп. и дата | Взам. инв. №

16560-01

Типовой проект 272-20-120 Альбом I

## П1, П2, П3, П4

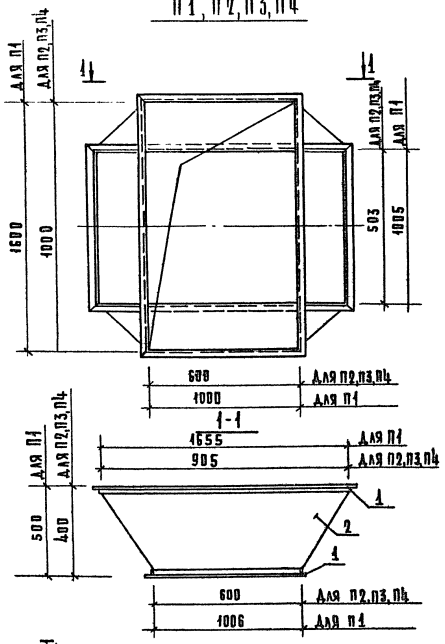


## П2, П3, П4, У2

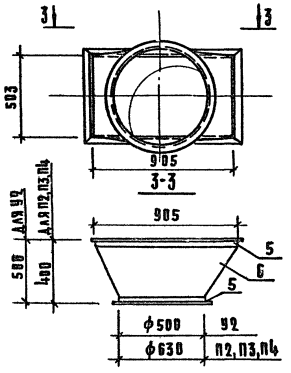


## П1, П5, П6, П7, У1

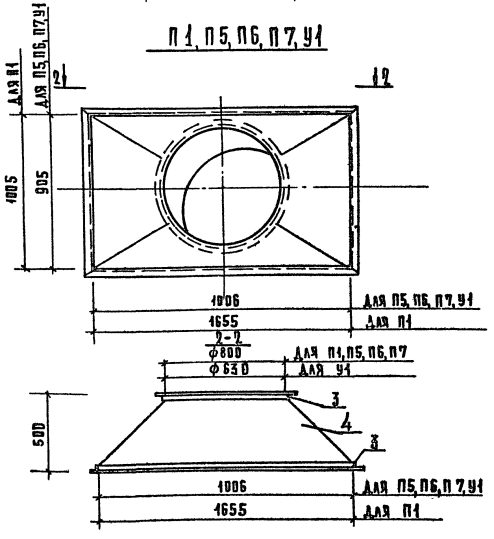


## П5, П6, П7

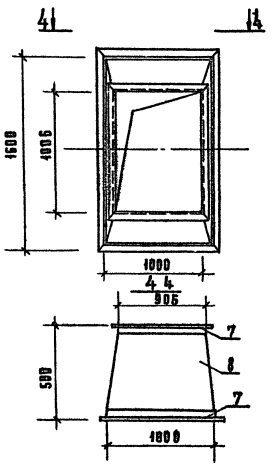


| Поз. обозначение | Обозначение | Наименование | Кол. | Масса ед., кг | Примечание |
|---|---|---|---|---|---|
| | | **П1** | | | |
| 1 | | ∠40х4; ГОСТ 8509-72; ℓ=18600 | 1 | 25,60 | |
| 2 | | Лист S=1,6 ГОСТ 19904-74; м² | 3,18 | | |
| | | **П2, П3, П4** | | | |
| 1 | | ∠40х4; ГОСТ 8509-72; ℓ=7000 | 1 | 16,80 | |
| 2 | | Лист S=1,6; ГОСТ 19904-74 м² | 1,6 | | |
| | | | | | |
| | | **П1** | | | |
| 3 | | ∠40х4; ГОСТ 8509-72; ℓ=7700 | 1 | | |
| 4 | | Лист S=1,6; ГОСТ 19904-74, м² | 2,3 | | |
| | | **П5, П6, П7,** | | | |
| 3 | | ∠40х4; ГОСТ 8509-72; 6300 | 1 | | |
| 4 | | Лист S=1,6 ГОСТ 19904-74, м² | 1,9 | | |
| | | **У-1** | | | |
| 3 | | ∠40х4; ГОСТ 8509-72; 5800 | | | |
| 4 | | Лист S=1,6; ГОСТ 19904-74, м² | 1,75 | | |
| | | **П2, П3, П4** | | | |
| 5 | | ∠40х4; ГОСТ 8509-72; 4800 | 1 | | |
| 6 | | Лист S=1,6; ГОСТ 19904-74, м² | 1,45 | | |
| | | **У2** | | | |
| 5 | | ∠40х4; ГОСТ 8509-72; 4400 | 1 | | |
| 6 | | Лист S=1,6; ГОСТ 19904-74, м² | 1,3 | | |
| | | **П5, П6, П7** | | | |
| 7 | | ∠40х4; ГОСТ 8509-72; 9000 | 1 | | |
| 8 | | Лист S=1,6; ГОСТ 19904-74, м² | 2,7 | | |

Сварные швы по ГОСТ 19292-73; $k_ш = 2$

| | | | | | |
|---|---|---|---|---|---|
| Рук. маст. | Бикеон | | 1979 | 272-20-120 Р 1.1-1 | |
| Рук. маж-мас | Самовер | | Столовая на 550 мест работающая на сырье | | |
| ГАП | Ребров | | | Стадия | Лист | Листов |
| ГИП | Марковкин | | | Р | АС-65 | |
| Рук. группы | Карпачева | | Диффузоры | ЦНИИЭП торгово-бытовых зданий и комплексов г. Москва | |
| Провер. | Марковкин | | | | |
| Разработал | Фирсова | | | | |

Инв. № подл. | Подп. и дата | Взам. инв. №

Гипрокоопторг: Сергальубано: Рук. 06 Дубинина

Альбом I

Типовой проект 272-20-120

# Типовой проект

## РЧ 1.1 Технология и механизация.

Технический проект утвержден Госгражданстроем Приказ № 204 от 17 ноября 1965г.

Рабочие чертежи откорректированы на основании задания Госгражданстроя от 31 января 1979г и введены в действие ЦНИИЭП торгово-бытовых зданий и туристских комплексов приказ № 27 от 14 марта 1980 г.

### Ведомость чертежей

| Лист | Наименование | стр. | Примечание |
|---|---|---|---|
| 2Т-1 | Заглавный лист | 67 | |
| 2Т-2 | План 1 этажа в осях А-Д. Расстановка и привязка технологического оборудования | 68 | |
| 2Т-3 | План 1 этажа в осях Д-И. Расстановка и привязка технологического оборудования | 69 | |
| 2Т-4 | План 2 этажа в осях Г-И. Расстановка и привязка технологического оборудования | 70 | |
| 2Т-5 | Спецификация технологического оборудования /начало/ | 71 | |
| 2Т-6 | Спецификация технологического оборудования /окончание/ | 72 | |
| 2ТМ-1 | Механизация погрузочно-разгрузочных работ и овощного цеха. План и разрезы | 73 | |
| 2ТМ-2 | Механизация погрузочно-разгрузочных работ и овощного цеха Фундаментные болты и коммуникации | 74 | |

Привязка настоящего типового проекта выполнена в соответствии с действующими нормами и правилами (в том числе по взрыво-пожарной безопасности)

Гл. инженер проекта /Патрик/

Настоящий проект выполнен в соответствии с действующими нормами и правилами (в том числе по взрыво пожарной безопасности)

Гл. инженер проекта /Патрик/
Гл. инженер проекта /Проскурина/

## Пояснительная записка

### Технологическая часть

Типовой проект столовой на 550 зимних мест и 40 летних, работающей на сырье, скорректирован в соответствии с заданием Госгражданстроя от 31 января 1979 года.

В состав проекта входят следующие предприятия: диетстоловая на 100 мест с летней верандой на 40 мест, столовая на 450 и магазин „Кулинария" на 3 р.м. с кафетерием на 16 мест

Время работы торговых залов предприятия с 9 до 21 часа, производственная мощность 17000 блюд в сутки.

Ассортимент блюд принят в соответствии с действующим ассортиментным минимумом.

Столовая работает на сырье, при ней предусматривается кондитерский цех на 5000 изделий.

Столовая запроектирована в отдельно стоящем 2х этажном здании. Связь между этажами осуществляется по трем лестницам, одна из которых производственная, а две - для посетителей.

Для подачи продуктов с этажа на этаж предусматриваются два лифта грузопод'емностью по 500 кг каждый.

Для транспортировки пищевых отходов запроектирован 100кг лифт

Торговые залы столовой работают по методу самообслуживания.

В зале на 450 мест установлены 4 раздаточные линии. Две линии оборудованы прилавками ЛПС со свободным выбором блюд и их последующей оплатой.

Две другие линии служат для раздачи комплексных обедов и оборудованы конвейерными линиями ЛККО-2. Обеды оплачиваются предварительно через кассу, установленную в вестибюле на 1 этаже.

Все производственные помещения в соответствии с происходящими в них процессами оснащены современным технологическим модулированным оборудованием.

Тепловое оборудование - электрическое

Штат столовой - 225 человек

Максимальная смена - 135 человек

Столовая запроектирована в соответствии с действующими нормами проектирования предприятий общественного питания СНИП II-А 8-71 и нормами оснащения предприятий торгово-технологическим и холодильным оборудованием /приложение № 1 к приказу Министерства торговли СССР от 26 XI 1971 года № 187/

### Механизация

Завоз сырья и продуктов производится автотранспортом универсальным и специализированным средней грузоподъемности. Разгрузка автотранспорта производится со стороны фасада по оси „И" на крытую разгрузочную платформу расположенную в уровне 1-ого этажа общим габаритом 32 × 18,0 метров и высотою от уровня земли 1.1 метра

Транспортировка грузов по камерам и кладовым производится грузовыми тележками типа ТГ-250, ТГ-125, а также колесными поддонами с водилом. Транспортировка отдельных партий грузов осуществляется грузовыми тележками с высоким подъемом грузовой платформы типа ТПП с последующей укладкой их на верхние полки стеллажей.

Разгрузка картофеля обособлена и производится при доставке картофеля россыпью через специализированный люк непосредственно в бункер. При завозе картофеля в затаренном состоянии загрузка бункера производится в кладовой овощей путем перетаривания.

В овощном цехе столовой установлен конвейер инспекции и дочистки КИД 8 и моечно-очистительные агрегаты. Механизированный бункер и элеватор установлены в кладовой овощей.

Подача продуктов, сырья и овощных полуфабрикатов в производственные цеха осуществляется двумя грузовыми лифтами грузоподъемностью 500 кг каждый.

Лифт грузовой малый грузоподъемностью 100 кг служит для транспортировки отходов.

В торговых залах столовой установлены ленточные транспортеры для транспортировки использованной посуды в моечные отделения. Уборка подсобных помещений, торговых залов осуществляется электромеханическими агрегатами.

| | | | | | |
|---|---|---|---|---|---|
| | | | 1979 | 272-20-120 | РЧ. 1-1 |
| | | | Столовая на 550 мест, работающая на сырье | | |
| Нач.тех.отд. | Калугин | | | Стадия | Лист | Листов |
| Гл.инж.пр.т.п. | Патрик | | | Р | 2Т-1 | 6 |
| Рук.гр.пы | Хачатрян | | | | | |
| Инженер | Романова | | Заглавный лист | ЦНИИЭП торгово-бытовых зданий и туристских комплексов г. Москва | | |
| Проверил | Малинина | | | | | |

Нормоконтроль | Рук. гр. | Арушанова | С о гласовано:

Инв. № подл.

16560-01

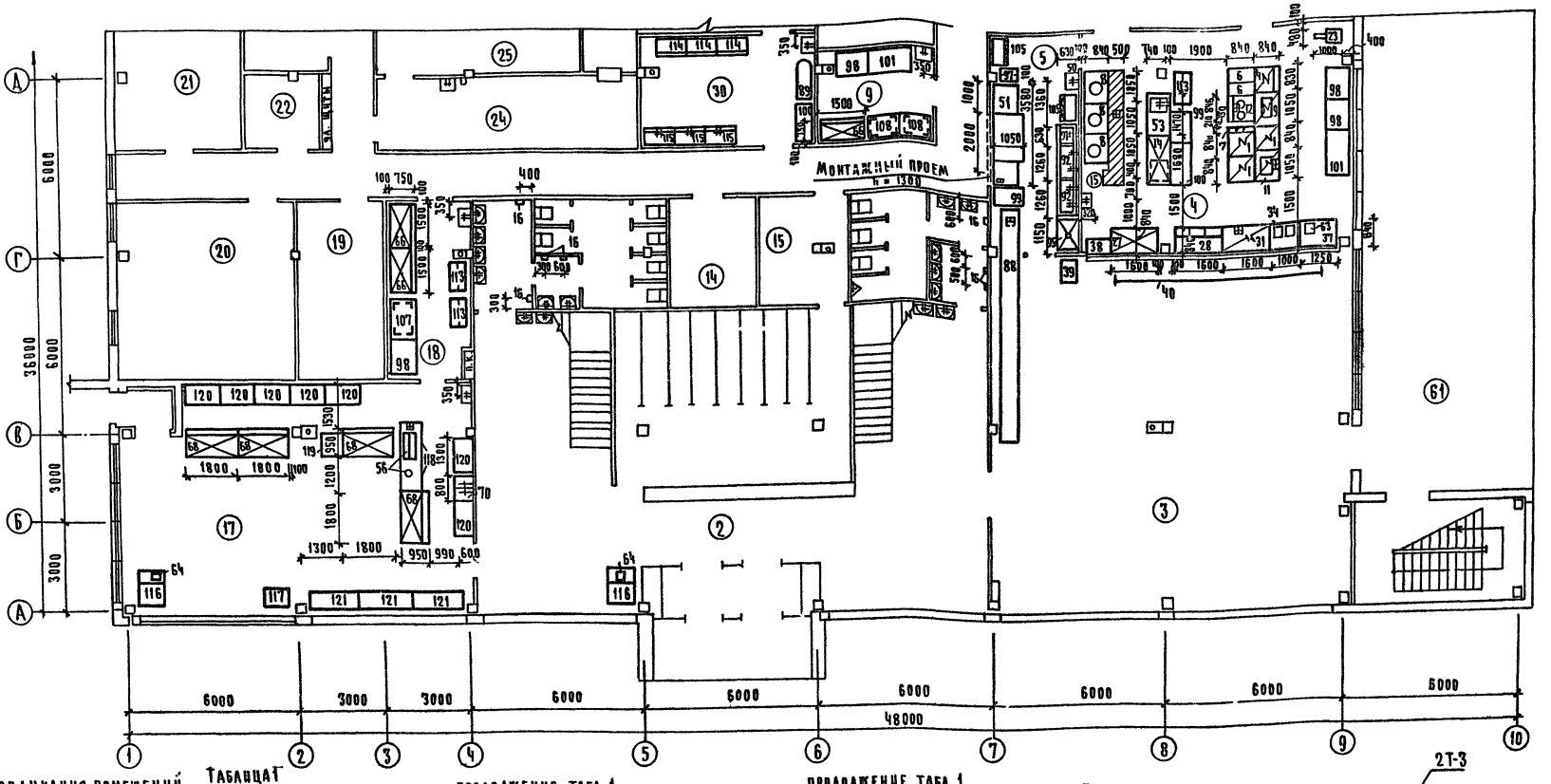


Экспликация помещений

| Пом | Наименование помещений |
|---|---|
| 1 | 2 |
| | 1 ЭТАЖ |
| 2 | Вестибюль с гардеробом |
| 3 | Диетзал на 100 мест |
| 4 | Горячий цех |
| 5 | Моечная столовой посуды |
| 6 | Холодный цех |
| 7 | Помещение для резки хлеба |
| 8 | Моечная кухонной посуды |
| 9 | Помещение заведующего производством |
| 14 | Камера тепловой завесы |

Таблицат

продолжение табл. 1

| | |
|---|---|
| 1 | 2 |
| 15 | Кладовая мебели |
| 17 | Магазин „Кулинария" на 3 рабочих места, кафетерий на 16 мест |
| 18 | Подсобное помещение магазина |
| 19 | Помещение общественных организаций |
| 20 | Венткамера 1 |
| 21 | Электрощитовая |
| 22 | Помещение слесаря-механика |
| 23 | Кладовая уборочного инвентаря |
| 24 | Комната переодевания женщин |
| 26 | Комната переодевания мужчин |
| 29 | Гардероб домашней и спецодежды |
| 30 | Бельевая |

продолжение табл. 1

| | |
|---|---|
| 1 | 2 |
| 31 | Гардероб верхней одежды персонала |
| 32 | Охлаждаемая камера отходов |
| 33 | Место установки холодильного агрегата |
| 35 | Комната личной гигиены женщин |
| 37 | Тепловой пункт |
| 39 | Машинное отделение охлаждаемых камер |
| 41 | Охлаждаемая камера молочных продуктов, жиров и гастрономии |
| 42 | Охлаждаемая камера мяса |
| 43 | Охлаждаемая камера фруктов, овощей, напитков |
| 44 | Охлаждаемая камера рыбы |
| 45 | Помещение кладовщика |

Примечание
продолжение таблицы 1
смотри 2Т-3

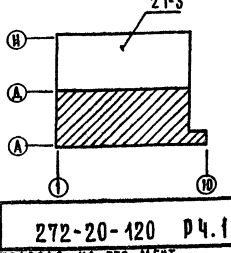


| | | |
|---|---|---|
| Нач. отд. | Калугин | |
| ГИП | Патрик | |
| Рук. гр. | Хачатрян | |
| Провер. | Малинина | |
| Разраб. | Романова | |

1879 272-20-120 Рч.1-1

Столовая на 550 мест работающая на сырье

| Стадия | Лист | Листов |
|---|---|---|
| Р | 2Т-2 | |

План 1 этажа в осях А-А
Расстановка и привязка технологического оборудования

ЦНИИЭП торгово-бытовых зданий и туристских комплексов г. Москва

С О Г Л А С О В А Н О:
Маст. №1 Ребрив
Маст. №2 Сиколовская
Электрик Столбежан
Технол. гр. Проскурина
Технолог Мирская

Н О Р М О К О Н Т Р О Л Ь:
Инв. № подл. | Рук. гр. Арушанова

18560-01

Типовой проект 272-20-120 Альбом I

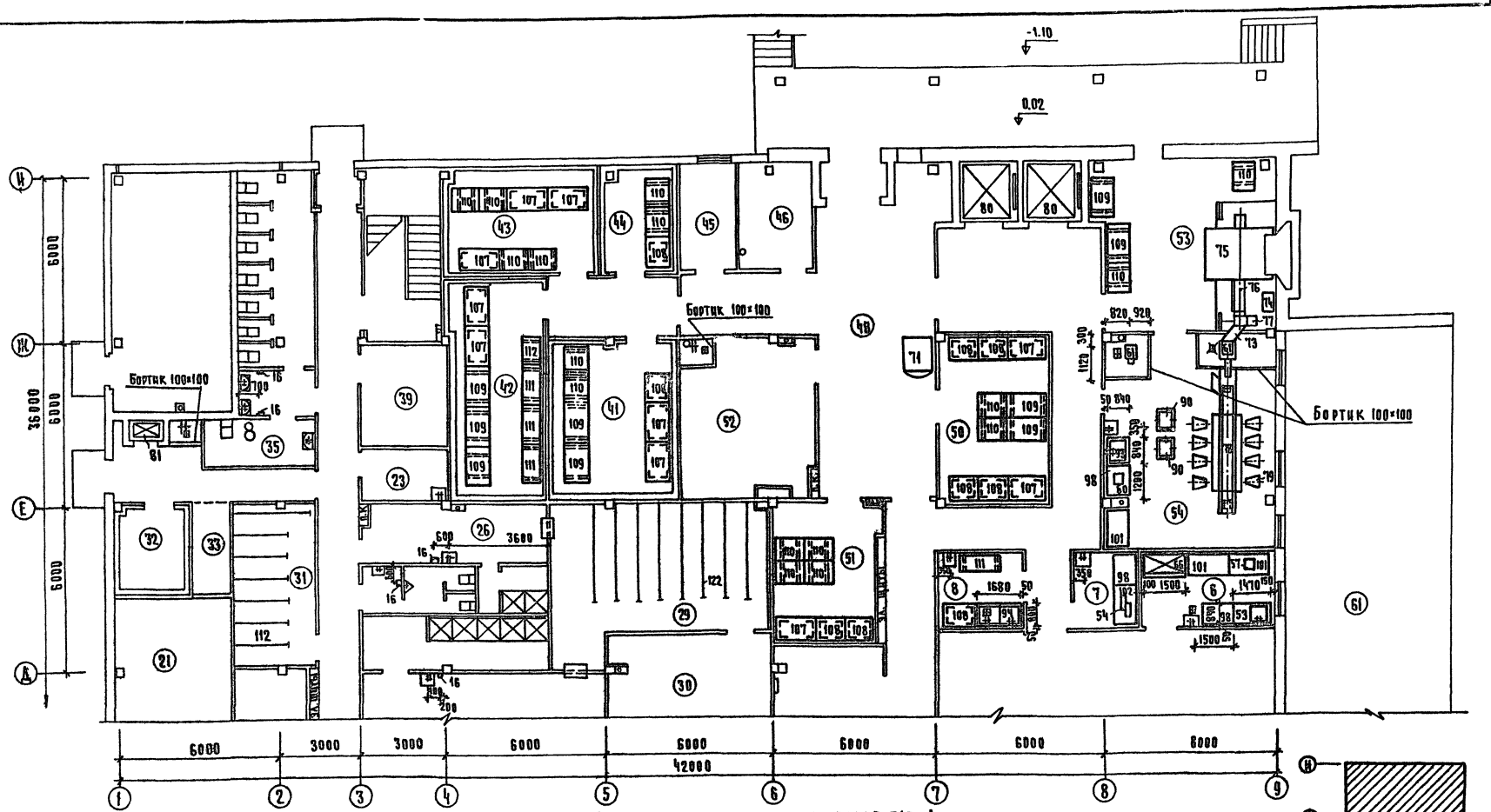


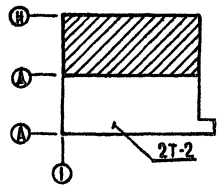


Примечание
Начало таблицы 1 смотри 2Т-2

Продолжение табл. 1

| | |
|---|---|
| 46 | Камера тепловой завесы |
| 48 | Загрузочная |
| 50 | Кладовая сухих продуктов |
| 51 | Кладовая инвентаря |
| 52 | Кладовая и моечная тары |
| 53 | Кладовая овощей |
| 54 | Овощной цех |
| 61 | Летняя посадка |
| | 2 этаж |
| 62 | Торговый зал на 450 мест |
| 63 | Горячий цех с раздаточной |
| 64 | Холодный цех |

Продолжение табл. 1

| | |
|---|---|
| 65 | Помещение заведующего производством |
| 66 | Охлаждаемая камера заведующего производством |
| 67 | Место установки холодильного агрегата |
| 68 | Помещение для резки хлеба |
| 69 | Моечная кухонной посуды |
| 70 | Моечная столовой посуды |
| 71 | Кабинет директора |
| 72 | Контора |
| 73 | Главная касса |
| 74 | Помещение персонала |

Продолжение табл. 1

| | |
|---|---|
| 75 | Кондитерский цех /замес, разделка, выпечка/ |
| 76 | Помещение отделки кондитерского цеха |
| 77 | Моечная кондитерского цеха |
| 78 | Помещение обработки яиц |
| 79 | Рыбный цех |
| 80 | Мясной цех |
| 81 | Моечная столовой посуды |

| | | | | | |
|---|---|---|---|---|---|
| Нач. техн. отд. | Калугин | | 1979 | 272-20-120 | Р4.1-1 |
| Гл. инж. проект | Патрик | | Столовая на 550 мест работающая на сырье | | |
| Рук. гр.-пы | Хачатрян | | | Стадия | Лист | Листов |
| Инженер | Романова | | План 1 этажа в осях Д-И расстановка и привязка технологического оборудования | Р | 2Т-3 | |
| Провер. | Малинина | | | Цинизи Торгово-бытовых зданий и туристских комплексов г. Москва | | |
| Разраб. | Романова | | | | | |

Нормоконтроль: Рук. гр. инж. Друшанова

Согласовано: Маст. №2 Ребров; Маст. №2 Соколовская; Электр. отд. Столерман; Маст. №7 Проскурина; Технол. отд. Мирская; Технол. отд.

Инв. № подл.

Типовой проект 272-20-120 Альбом I

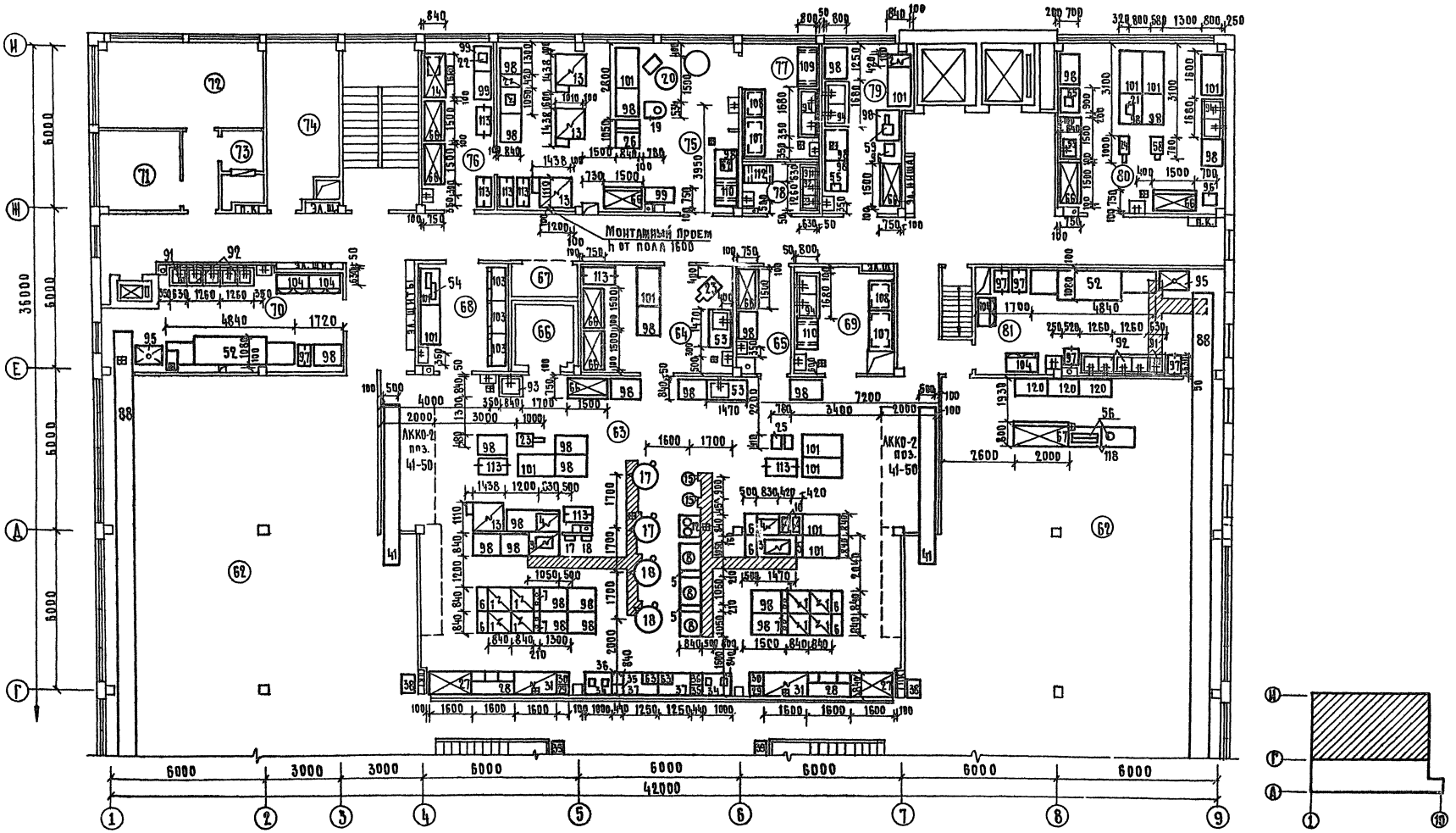


| | | | | | |
|---|---|---|---|---|---|
| | | | 1979 | 272-20-120 | Р4.1-1 |
| | | | Столовая на 550 мест, работающая на сырье | | |
| Нач. отд. | Калугин | | | Стадия | Лист | Листов |
| Гип | Патрик | | | Р | 2Т-4 | |
| Рук.гр.инж. | Хачатрян | | План 2 этажа в осях Г-И расстановка и привязка технологического оборудования | ЦНИИЭП торгово-бытовых зданий и туристских комплексов г. Москва | |
| Провер. | Малинина | | | | |
| Разраб. | Романова | | | | |

Нормоконтроль: Нач. № подл. | Рук.гр.-пы | Крушанова

Согласовано: Маст.№2 | Ребров | Маст.№2 | Соколовская | Электр.отд. | Столерман | Технол.отд. | Прокурина | Технол.отд. | Мирская | Закина

Типовой проект 272-20-120 Альбом I

| Поз. обозначение | Обозначение | Наименование | Кол. | Габаритные размеры в мм | Масса ед. кг | Примечание |
|---|---|---|---|---|---|---|
| 1 | Об'единение „Таджикторгмаш" | Плита электрическая ПЭСМ-4ШБ | 11 | 840 x 840 x 860 | 255 | 17,04 квт |
| 2 | То же | Плита электрическая ПЭСМ-2 | 2 | 420 x 840 x 860 | 110 | 6,0 квт |
| 3 | —— " —— | Сковорода электрическая СЭСМ-0,5 | 1 | 1470 x 840 x 860 | 320 | 12,0 квт |
| 4 | —— " —— | Электрошкаф жарочный ШЖЭСМ-2 | 3 | 830 x 800 x 1500 | 260 | 9,6 квт |
| 5 | —— " —— | Секция-вставка с гладким столом ВСМ-210 | 3 | 210 x 840 x 860 | 36 | — |
| 6 | —— " —— | Секция-вставка с гладким столом ВСМ-420 | 8 | 420 x 840 x 860 | 70 | — |
| 7 | —— " —— | Секция-вставка с краном смесителем ВКСМ | 5 | 210 x 840 x 860 | 38 | — |
| 8 | —— " —— | Котел электрический КПЭСМ-60м | 6 | 1050 x 840 x 860 | 180 | 9,45 квт |
| 9 | Комиссаровский з-д торгмаш | Сковорода электрическая СЭСМ-0,2 | 3 | 1050 x 840 x 860 | 225 | 6,0 квт |
| 10 | Смоленский з-д торгмаш | Фритюрница электрическая ФЭСМ-20 | 2 | 420 x 840 x 860 | 90 | 7,5 квт |
| 11 | Люберецкий з-д торгмаш | Мармит электрический МСЭСМ-60 | 1 | 1050 x 840 x 860 | 200 | 3,5 квт |
| 12 | То же | Аппарат пароварочный АПЭСМ-2 | 2 | 846 x 864 x 1140 | 260 | 18,0 квт |
| 13 | —— " —— | Электрошкаф пекарский ЭШ-3М | 4 | 1438 x 1110 x 1610 | 550 | 16,2 квт |
| 14 | —— " —— | Секция-стол с охлаждаемым шкафом СОЭСМ-2 | 2 | 1680 x 840 x 860 | 275 | 0,31 квт |
| 15 | г. Челябинск п/я-ЯВ 48/8 | Электрокипятильник КНЭ-100М | 3 | 440 x 370 x 800 | 35 | 12 квт |
| 16 | Утянский з-д лабораторных эл. печей | Электросушитель ЕR-4 | 12 | 230 x 200 x 193 | 4,2 | 1,35 квт |
| 17 | Сокулукский з-д „Торгмаш" | Электрокотел со станцией управления КПЭ-250 | 2 | 1200 x 1150 x 1300 | 330 | 30,0 квт |
| 18 | То же | Электрокотел со станцией управления КПЭ-160 | 2 | 1200 x 1150 x 1210 | 290 | 21 квт |
| 19 | Об'единение „Киевпродмаш" | Машина взбивальная МВ-35 | 1 | 780 x 534 x 1080 | 257 | 0,8 квт |
| 20 | Ашхабадский машиностр. з-д им. Халет ТСС | Машина тестомесильная ТММ-1М | 1 | 1295 x 840 x 1005 | 350 | 2,2 квт |
| 21 | Пермский з-д „Торгмаш" | Машина для формовки котлет МФК-22 | 1 | 610 x 392 x 630 | 72 | 0,4 квт |
| 22 | То же | Машина взбивальная МВ-6 | 1 | 450 x 300 x 550 | 35 | 0,18 квт |
| 23 | —— " —— | Привод универсальный ПУ-0,6 | 3 | 1000 x 480 x 1000 | 160 | 0,6 квт |
| 24 | —— " —— | Привод универсальный ПМ-1,1 | 1 | 1000 x 320 x 1000 | 120 | 1,1 квт |
| 25 | | Машина для измельчения вареных | | | | |
| | —— " —— | продуктов МИВП | 1 | 700 x 410 x 1180 | 150 | 5,5 квт |
| 26 | —— " —— | Машина для раскатки теста МРТ 60М | 1 | 1050 x 740 x 1200 | 200 | 0,8 квт |
| | | Линия прилавков самообслуживания | | варианты 6Т, Б | | |
| 27 | Харьковский з-д торгмаш | Прилавок для холодных закусок АПС-2 | 3 | 1600 x 1165 x 1420 | 300 | 0,48 квт |
| 28 | То же | Прилавок-мармит для I^х блюд АПС-11 | 3 | 1600 x 1165 x 1420 | 115 | 5,25 квт |
| 29 | | Прилавок с выжимным устройством | | | | |
| | —— " —— | для тарелок АПС-20 | 2 | 440 x 840 x 860 | 59 | 0,8 квт |
| 30 | | Тележка с выжимным устройством | | | | |
| | —— " —— | для тарелок АПС-20Т | 2 | 410 x 650 x 860 | 54 | — |
| 31 | —— " —— | Прилавок-мармит для II^х блюд АПС-3 | 3 | 1600 x 1165 x 1420 | 250 | 6,4 квт |
| 32 | | Прилавок с выжимным устройством | | | | |
| | | для тарелок АПС-21 | 2 | 440 x 840 x 860 | 47 | 0,8 квт |
| 33 | | Тележка с выжимным устройством | | | | |
| | —— " —— | для тарелок АПС-21Т | 2 | 410 x 650 x 860 | 54 | — |
| 34 | —— " —— | Прилавок для горячих напитков АПС-5 | 3 | 1000 x 1165 x 1420 | 108 | 0,8 квт |
| 35 | | Прилавок с выжимным устройством | | | | |
| | —— " —— | для чашек и стаканов АПС-22 | 2 | 440 x 840 x 860 | 47 | — |
| 36 | | Тележка с выжимным устройством | | | | |
| | —— " —— | для чашек и стаканов АПС-22Т | 2 | 410 x 650 x 860 | 54 | — |

Продолжение

| Поз. обозначение | Обозначение | Наименование | Кол. | Габаритные размеры в мм | Масса ед. кг | Примечание |
|---|---|---|---|---|---|---|
| 37 | —— " —— | Прилавок-касса АПС-7 | 3 | 1250 x 840 x 860 | 73 | 0,05 квт |
| 38 | | Тележка с выжимным устройством | | | | |
| | —— " —— | для подносов АПС-23Т | 3 | 410 x 650 x 860 | 30 | — |
| 39 | | Прилавок для столовых приборов | | | | |
| | —— " —— | и подносов АПС-6 | 3 | 600 x 840 x 860 | 54 | — |
| 40 | | Барьер АПС-86Т | 3 | L-7000 | — | — |
| | | Линия конвейерная для комплексных | | обедов АККО-2 | | |
| 41 | Смоленский з-д торгмаш | Транспортер комплектации ТКО-2 | 2 | 6000 x 500 x 860 | | 12,0 квт |
| 42 | | Тележка с выжимным устройством | | | | |
| | То же | для подносов ТП-120 | 4 | 420 x 660 x 905 | | — |
| 43 | | Тележка с выжимным устройством | | | | |
| | —— " —— | для мисок ТМ-240 | 4 | 420 x 660 x 905 | | — |
| 44 | —— " —— | Мармит для I^х блюд МЭП-60 | 4 | 640 x 660 x 905 | | 1,6 квт |
| 45 | —— " —— | Мармит для мяса к I блюдам МЭП-5 | 4 | 420 x 660 x 905 | | 1,6 квт |
| 46 | | Тележка с выжимным устройством | | | | |
| | —— " —— | для тарелок ТМТ-120 | 4 | 420 x 660 x 905 | | — |
| 47 | —— " —— | Мармит для гарнира МЭП-35 | 4 | 420 x 660 x 905 | | 1,2 квт |
| 48 | —— " —— | Мармит для II соусных блюд МЭП-20 | 4 | 420 x 660 x 905 | | 1,2 квт |
| 49 | | Тележка с выжимным устройством | | | | |
| | —— " —— | для стаканов ТС-120 | 4 | 420 x 660 x 905 | | — |
| 50 | | Тележка с выжимным устройством | | | | |
| | —— " —— | для закусок ТЗ-120 | 6 | 420 x 660 x 905 | | — |
| 51 | Черкасский машиностр. з-д | Машина посудомоечная НМП-1 | 1 | 3580 x 1050 x 1375 | 600 | 33,18 квт |
| 52 | Гродненский з-д торгмаш | Машина посудомоечная ММУ-2000 | 2 | 4840 x 1080 x 1292 | 1100 | 40,8 квт |
| 53 | То же | Секция-стол со встроенной ванной ВМВСМ | 5 | 1470 x 840 x 1630 | 138 | — |
| 54 | Кибартайский з-д торгоборуд. | Хлеборезка МРХ-100В | 2 | 1025 x 525 x 680 | 75 | 0,27 квт |
| 55 | То же | Приспособление для очистки рыбы РО-1М | 1 | 250 x 185 x 250 | 1,1 | 0,05 квт |
| 56 | Венгрия „Трансэлектро" Будапешт | Кофеварка „Балатон Люкс" | 2 | 1060 x 470 x 450 | 80 | 5,23 квт |
| 57 | г. Калинград п/я ОМ 216/9 | Машина для резки вареных овощей МРОВ-160 | 1 | 475 x 370 x 500 | 21 | 0,18 квт |
| 58 | Барановичский з-д торгмаш | Мясорубка МИМ-105 | 1 | 700 x 580 x 900 | 150 | 2,2 квт |
| 59 | То же | Мясорубка М-82М | 1 | 610 x 340 x 480 | 56 | 1,1 квт |
| 60 | —— " —— | Машина овощерезательная МРО-50-200 | 1 | 530 x 335 x 460 | 55 | 0,4 квт |
| 61 | —— " —— | Картофелечистка МОК-250 | 2 | 620 x 430 x 920 | 105 | 0,6 квт |
| 62 | Таллинский з-д „Эстторгтехника" | Вибросито ВЭ-350 | 1 | 460 x 460 x 480 | 23 | 0,08 квт |
| 63 | Рязанский з-д счетно-аналитических машин | Машина контрольно-кассовая АТГ-4-400-2 | 3 | 485 x 403 x 503 | 42 | 0,05 квт |
| 64 | То же | Машина контрольно-кассовая ОКА | 2 | 456 x 355 x 435 | 36 | 0,05 квт |
| 65 | Фрунзенский з-д „КПП" | Устройство для опаливания птицы УОП-2 | 1 | 900 x 700 x 1800 | 185 | — |

Нормоконтроль: Инж. № подл. | Рук. рр. инж. | Крушанова | Согласовано: Техн. отд. | Проскурина

| | | |
|---|---|---|
| Кол. техн. отд. | Калугин | |
| Гл. инж. проекта | Патрик | |
| Рук. рр. пр. | Хачатрян | |
| Инженер | Романова | |
| Провер. | Малинина | |
| Разраб. | Романова | |

1979 272-20-120 Рд. 1-1

Столовая на 550 мест, работающая на сырье

| Стадия | Лист | Листов |
|---|---|---|
| Р | 2Т-5 | |

Спецификация технологического оборудования (начало)

ШИИЭП торгово-бытовых зданий и туристских комплексов г. Москва

ПРОДОЛЖЕНИЕ

| Поз. обозначение | Обозначение | Наименование | Кол. | Габаритные размеры в мм | Масса ед. кг | Примечание |
|---|---|---|---|---|---|---|
| 66 | Объединение „Мархолодмаш" | Шкаф холодильный ШХ-0.80 м | 16 | 1500 × 750 × 1810 | 300 | 0,3 квт |
| 67 | То же | Прилавок низкотемпературный ПХН-1-0,4 м | 1 | 2000 × 800 × 925 | 210 | 0,811 квт |
| 68 | ——— " ——— | Прилавок-витрина ПВХС-1-0,315 | 4 | 1800 × 950 × 1200 | 300 | 0,5 квт |
| 69 | Барановичский З-д Торгмаш | Шкаф холодильный ШХ-0,56 | 1 | 1200 × 786 × 1775 | 300 | 0,25 квт |
| 70 | ГОСТ 7506-73 | Мойка чугунная МЧ-2 | 1 | 800 × 600 × 234 | — | — |
| 71 | Армавирский приборостроительный З-д | Весы товарные РП-500 Ш13Б | 1 | 1200 × 1330 × 1450 | 200 | — |
| 72 | Белгородский эксперим. литейно-мех. З-д | Электрополомоечная машина „Пионер" | 1 | 430 × 445 × 1050 | 33 | 1,15 квт |
| 73 | — | Лоток | 2 | 2000 × 1000 × 15 | 22,4 | — |
| 74 | Киевский опытный З-д „Торгмаш" | Шкаф магнитного усилителя ПЛСК-63У-Ш | 1 | 600 × 445 × 872 | 95 | 0,7 квт |
| 75 | То же | Бункер загрузочный БЗ-2,5 | 1 | 2600 × 1800 × 2100 | 440 | — |
| 76 | ——— " ——— | Транспортер бункера Тр БЗ-66 б/с | 1 | 3490 × 445 × 715 | 260 | 0,7 квт |
| 77 | ——— " ——— | Элеватор вертикальный секционный ЭВС-1500 ШК | 1 | 700 × 430 × 3890 | 400 | 0,8 квт |
| 78 | | Конвейер инспекции и | | | | |
| | ——— " ——— | Дочистки КИД-8 | 1 | 5198 × 1200 × 908 | 600 | 1,5 квт |
| 79 | ——— " ——— | Стул | 8 | 520 × 400 × 950 | 12 | — |
| 80 | „Союзлифтмаш" | Лифт грузовой на 2 остановки Q=500 кг | 2 | кабина 1500 × 2000 × 2000 | — | 6,0 квт |
| 81 | ——— " ——— | Лифт грузовой малый на 2 остановки Q=100 кг | 1 | кабина 900 × 650 × 1000 | — | 2,0 квт |
| 82 | г. Брянск п/я ОБ-21/5 | Тележка грузовая ТГ-250 | 2 | 1425 × 800 × 900 | — | — |
| 83 | То же | Тележка грузовая ТГ-125 | 4 | 1810 × 630 × 900 | — | — |
| 84 | Перовский З-д Торгмаш | Тележка с подъемной платформой ТПП | 2 | 910 × 715 × 1215 | — | — |
| 85 | Союзторгоборудование | Поддон колесный | 10 | 765 × 545 × 234 | — | — |
| 86 | То же | Водило | 2 | 200 × 150 × 1070 | — | — |
| 87 | Свердловский З-д „Торгмаш | Транспортер секционный ленточный ТСЛ | 1 | L - 8000 | 400 | 0,6 квт |
| 88 | То же | Транспортер секционный ленточный ТСЛ | 2 | L - 20000 | 700 | 0,6 квт |
| 89 | Исилькульская мебельная ф-ка | Стол для утюжки СДУШ-1 | 1 | 1500 × 500 × 900 | — | 0,6 квт |
| 90 | Союзторгоборудование | Ванна моечная передвижная ВМСМ | 2 | 840 × 630 × 860 | — | — |
| 91 | То же | Ванна моечная ВМСМ-1 | 4 | 630 × 630 × 860 | — | — |
| 92 | ——— " ——— | Ванна моечная ВМСМ-2 | 7 | 1260 × 630 × 860 | — | — |
| 93 | ——— " ——— | Ванна моечная ВМСМ-5 | 2 | 840 × 840 × 860 | — | — |
| 94 | ——— " ——— | Ванна моечная ВМСМ-6 | 5 | 1680 × 840 × 860 | — | — |
| 95 | ——— " ——— | Стол для сбора остатков пищи СО-1 | 3 | 1050 × 630 × 860 | — | — |
| 96 | ——— " ——— | Стул для разрубки мяса СР-2 | 2 | 500 × 500 × 800 | — | — |
| 97 | ——— " ——— | Тележка для сбора посуды ТРП | 6 | 767 × 470 × 890 | — | — |
| 98 | ——— " ——— | Стол производственный СР | 37 | 400 × 750 × 850 | — | — |
| 99 | ——— " ——— | Стол производственный СР-1 | 4 | 1100 × 630 × 850 | — | — |
| 100 | ——— " ——— | Стол производственный СР-2 | 1 | 1400 × 630 × 850 | — | — |
| 101 | ——— " ——— | Стол производственный СПМ-7 | 20 | 1470 × 840 × 860 | — | — |
| 102 | ——— " ——— | Стол для хлеборезки СХ-1 | 1 | 1470 × 840 × 860 | — | — |

ПРОДОЛЖЕНИЕ

| Поз. обозначение | Обозначение | Наименование | Кол. | Габаритные размеры в мм | Масса ед. кг | Примечание |
|---|---|---|---|---|---|---|
| 103 | Союзторгоборудование | Шкаф для хлеба | 3 | 1200 × 600 × 1850 | — | — |
| 104 | То же | Шкаф для посуды | 4 | 1200 × 600 × 1850 | — | — |
| 105 | ——— " ——— | Шкаф для посуды ШХП | 2 | 910 × 410 × 1620 | — | — |
| 106 | ——— " ——— | Шкаф подвесной для посуды ШПП | 4 | 1050 × 420 × 1000 | — | — |
| 107 | ——— " ——— | Стеллаж производственный | 13 | 1470 × 840 × 2000 | — | — |
| 108 | ——— " ——— | Стеллаж производственный | 13 | 1050 × 840 × 2000 | — | — |
| 109 | ——— " ——— | Подтоварник | 10 | 1470 × 840 × 280 | — | — |
| 110 | ——— " ——— | Подтоварник | 18 | 1050 × 840 × 280 | — | — |
| 111 | ——— " ——— | Подтоварник | 4 | 1470 × 630 × 280 | — | — |
| 112 | ——— " ——— | Подтоварник | 2 | 1050 × 630 × 280 | — | — |
| 113 | ——— " ——— | Стеллаж производственный | | | | |
| | | передвижной | 11 | 1198 × 630 × 1750 | — | — |
| 114 | ——— " ——— | Шкаф для белья ШБ-2 | 3 | 1050 × 630 × 2000 | — | — |
| 115 | ——— " ——— | Ларь для белья ЛБ-2 | 3 | 1050 × 630 × 860 | — | — |
| 116 | ——— " ——— | Расчетный узел РУ-3 | 2 | 1200 × 1000 × 900 | — | — |
| 117 | ——— " ——— | Стол для упаковки товаров 0809 | 1 | 900 × 600 × 850 | — | — |
| 118 | Серия 1-271-4 часть I, вып. 3 | Буфетная стойка | 4 | 1200 × 750 × 900 | — | — |
| 119 | То же | Буфетная стойка крайняя | 1 | 750 × 750 × 900 | — | — |
| 120 | ——— " ——— | Пристенное оборудование | 10 | 1200 × 750 × 900 | — | — |
| 121 | МВД Латвийской ССР | Стойка кафетерийная | 3 | 1800 × 600 × 1150 | — | — |
| 122 | Промышленное производство | Крючки | 500 | — | — | — |

## Примечания:

1. Все размеры даны в мм.
2. Начало спецификации технологического оборудования смотри 2Т-5.
3. Экспликацию помещений смотри 2Т-2, 2Т-3.
4. Расстановку мебели в залах смотри АС-31.
5. Оборудование /поз. 32, 33, 42÷50; 72÷86, 106/ на чертежах не показано.
6. Шкаф подвесной для посуды /поз. 106/ крепится в холодных цехах, в подсобном помещении магазина.
7. К электрокипятильнику /поз. 15/ заказать дополнительно одставку размерами 450 × 450 × 450
8. Привязку лотков к трапам смотри АС-17.
9. Экспликацию помещений смотри 2Т-2, 2Т-3

| | | | | | | |
|---|---|---|---|---|---|---|
| | | | 1979 | 272-20-120 | Р4.1-1 | |
| | | | Столовая на 550 мест работающая на сырье | | | |
| Нач. техн. отд. | Калугин | | | Стадия | Лист | Листов |
| Гл. инж. пр-та | Патрик | | — | Р | 2Т-6 | |
| Рук. гр. пы | Хачатрян | | | | | |
| Инженер | Романова | | Спецификация технологического оборудования /окончание/ | Минэп Торгово-бытовых зданий Путиловский комплексов г. Москва | | |
| Провер. | Малинина | | | | | |
| Разраб. | Романова | | | | | |

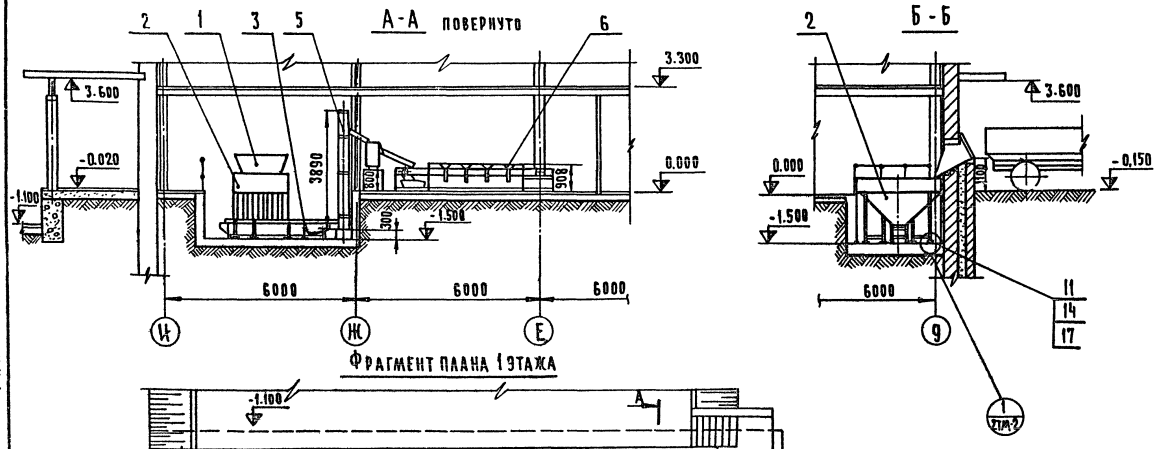


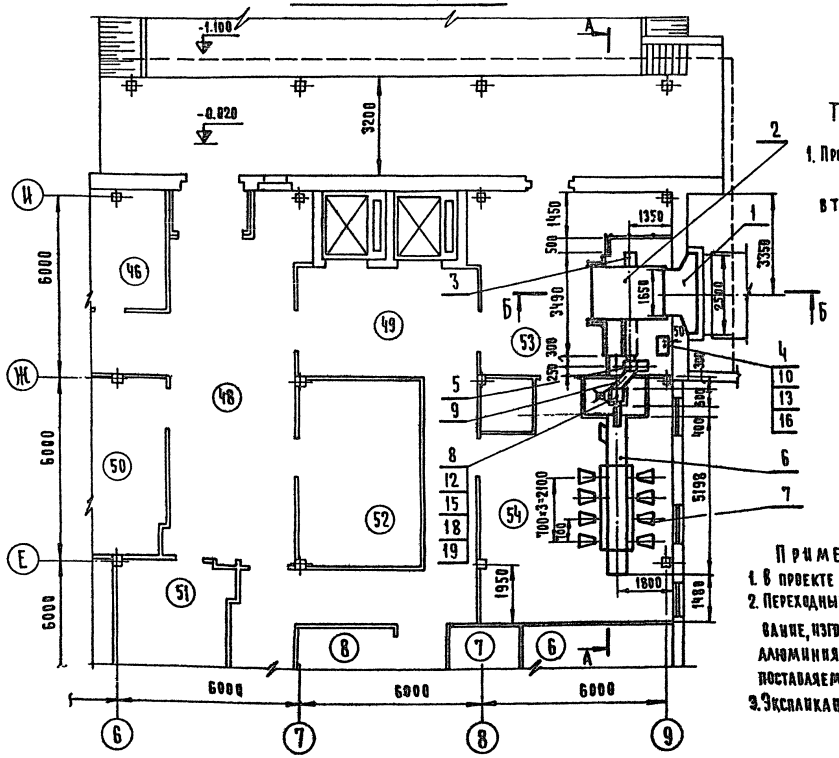


## Техническая характеристика

1. Производительность овощного цеха, кг/сутки — 1360
   в том числе: а) по картофелю — 700
   б) по корнеплодам — 345

## Примечания:

1. В проекте установлены агрегаты линии ПлСК-63У
2. Переходные лотки и течки, соединяющие оборудование, изготавливаются при монтаже из 2х листов алюминия марки Д16А Мг-1,5 габаритом 2000×1000×1,5, поставляемых заводом комплектно.
3. Экспликация помещений лист 2Т-9

| Поз. обозначение | Обозначение | Наименование | Кол. | Масса ед, кг | Примеч. |
|---|---|---|---|---|---|
| 1 | | Лоток загрузочный | | | |
| | | 2500 × 1500 × 1800 | 1 | — | Лист АС- |
| 2 | Киевский опытный завод | Бункер загрузочный БЗ-2.5 | | | |
| | торгового машиностроения | 2600 × 1800 × 2100 | 1 | 440 | |
| 3 | то же | Транспортер бункера ТрБЗ-66 Б/С | | | |
| | | 3490 × 445 × 715 | 1 | 260 | |
| 4 | — " — | Шкаф магнитного | | | |
| | | усилителя ПЛСК-63У-Ш | | | |
| | | 600 × 445 × 872 | 1 | 95 | |
| 5 | — " — | Элеватор вертикальный | | | |
| | | секционный ЭВС-1500/II К | | | |
| | | 700 × 430 × 3890 | 1 | 400 | |
| 6 | — " — | Конвейер инспекции | | | |
| | | и дочистки КИД-8 | | | |
| | | 5198 × 1200 × 908 | 1 | 600 | |
| 7 | — " — | Стул ПЛСК-С | 8 | 12 | |
| 8 | Барановичский завод | Картофелечистка МОК-250 | | | |
| | торгового машиностроения | 620 × 430 × 920 | 1 | 105 | |
| 9 | изготовить при монтаже | Лоток | | | |
| | | Сплав алюминия Д16А Мг-1,5 ГОСТ 13722-68 | | | |
| | | 2000 × 1000 × 1,5 | 2 | 11,2 | |
| 10 | | Болт анкерный М10 | 2 | — | |
| 11 | | Болт анкерный М12 | 50 | — | |
| 12 | | Болт анкерный М16 | 4 | — | |
| 13 | ГОСТ 5915-70* | Гайка М10 5.05 | 2 | 0,012 | |
| 14 | ГОСТ 5915-70* | Гайка М12 5.05 | 50 | 0,017 | |
| 15 | ГОСТ 5915-70* | Гайка М16 5.05 | 4 | 0,034 | |
| 16 | ГОСТ 11371-78 | Шайба 10 01.05 | 2 | 0,003 | |
| 17 | ГОСТ 11371-78 | Шайба 12 01.05 | 50 | 0,005 | |
| 18 | ГОСТ 11371-78 | Шайба 16 01.05 | 4 | 0,012 | |
| 19 | ГОСТ 6402-70* | Шайба 16 65Г 05 | 4 | 0,005 | |

| | | | | | |
|---|---|---|---|---|---|
| | | | 1979 | 272-20-120 Р4. 1-1 | |
| | | | Столовая на 550 мест работающая на сырье | | |
| | | | | Стадия | Лист | Листов |
| Нач. отд. | Калугин | | | Р | 2ТМ-1 | 2 |
| Рук. сект. | Германт | | | | | |
| Гл. инж. пр. | Проскурина | | Механизация погрузочно-разгрузочных работ и овощного цеха. План и разрезы | Цинизи торгово-бытовых зданий и туристских комплексов Москва | | |
| Провер. | Филюкова | | | | | |
| Разработ. | Разводовская | | | | | |

## План подвода коммуникаций

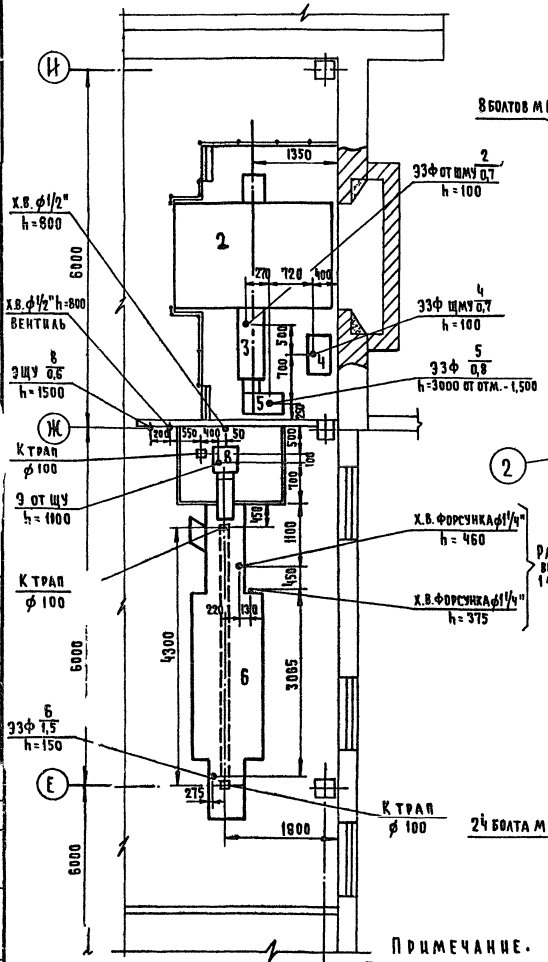


## План размещения фундаментных болтов

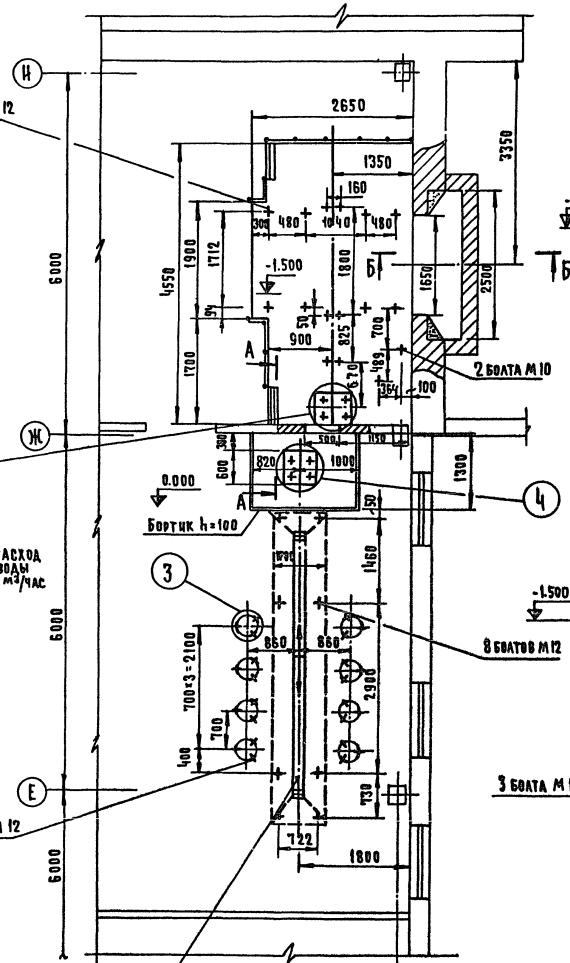


## А-А повернуто

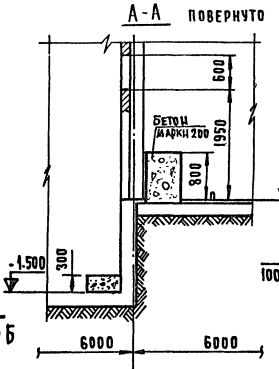


## Б-Б

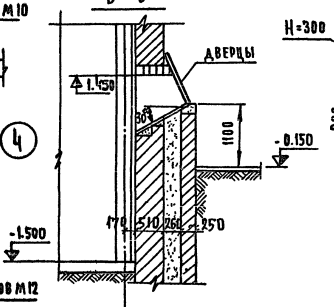


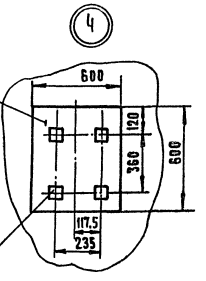


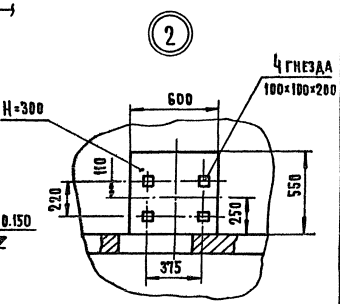


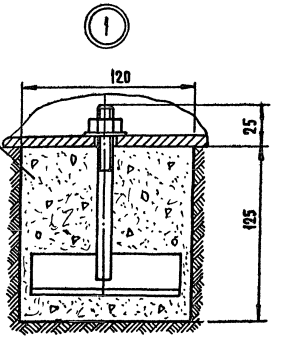


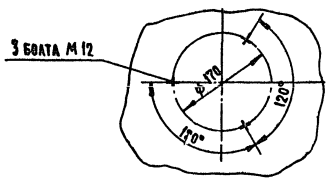


**Примечание.**

Транспортер бункера (поз.3) и элеватор вертикальный секционный (поз.5) сблокировать. Кнопки „пуск" и „стоп" установить в удобном для обслуживания месте

Лоток В=300 i=0.015 в цементной подготовке пола с конвертовкой пола к лотку

| | | | | | |
|---|---|---|---|---|---|
| | | | 1979 | 272-20-120 | РЧ.1-1 |
| | | | Столовая на 550 мест работающая на сырье | | |
| | | | | Стадия | Лист | Листов |
| Нач.отд. | Калугин | | | Р | 2Т/М-2 | |
| Рук.сект. | Германт | | | | | |
| Гл.инж.пр | Проскурина | | Механизация погрузочно-разгрузочных работ и овощного цеха | ЦНИИЭП торговых зданий и туристских комплексов г. Москва | | |
| Проверил | Филюкова | | | | | |
| Разработ. | Разводовский | | Фундаментные болты и коммуникации | | | |

Нормоконтроль: Ребров

Инв.№ подл. | Подп. и дата | Взам.инв.№ | Инв.№ дубл. | Подп. и дата

Гл.инж.пр. Филюкова | Гл.инж.проекта Маркова | Нач.отд. | Ст.инж.

Госстрой СССР
ЦЕНТРАЛЬНЫЙ ИНСТИТУТ ТИПОВОГО ПРОЕКТИРОВАНИЯ
Свердловский филиал
620062, г.Свердловск-62, ул.Чебышева, 4
Заказ №140.3 Инв.№ 16560-01 тираж 100
Сдано в печать 12/III 1980г цена 5-78

gost.e-ecolog.ru