ТИПОВЫЕ ПРОЕКТНЫЕ РЕШЕНИЯ
705-5-045с.89

РЕЗЕРВУАРЫ ВЕРТИКАЛЬНЫЕ ДЛЯ АГРЕССИВНЫХ ХИМИЧЕСКИХ ПРОДУКТОВ ОБЪЕМАМИ 50(80.125.200.320. 500.800.1250.2000.3200)м³

АЛЬБОМ 3

МП Монтажные приспособления

gost.e-ecolog.ru

ТИПОВЫЕ ПРОЕКТНЫЕ РЕШЕНИЯ
705-5-045с89

РЕЗЕРВУАРЫ ВЕРТИКАЛЬНЫЕ ДЛЯ АГРЕССИВНЫХ ХИМИЧЕСКИХ ПРОДУКТОВ ОБЪЕМАМИ 50(80.125.200.320.500.800.1250.2000.3200)$м^3$

АЛЬБОМ 3
ПЕРЕЧЕНЬ АЛЬБОМОВ

Альбом 1	ПЗ	Пояснительная записка
	КМ	Конструкции металлические
Альбом 2	ПМ	Основные положения по производству монтажных работ
Альбом 3	МП	Монтажные приспособления
Альбом 4	С	Сметы

РАЗРАБОТАН
ГИПРОКОКСОМ
ГЛАВНЫЙ ИНЖЕНЕР ИНСТИТУТА А.А.ТАРАКАНОВ
ГЛАВНЫЙ ИНЖЕНЕР ПРОЕКТА В.Д.ШКОЛЬНЫЙ

ГИПРОНЕФТЕСПЕЦМОНТАЖОМ
ГЛАВНЫЙ ИНЖЕНЕР ИНСТИТУТА И.С.ГОЛЬДЕНБЕРГ
ГЛАВНЫЙ ИНЖЕНЕР ПРОЕКТА А.В.РОХИН

УТВЕРЖДЕН И ВВЕДЕН В ДЕЙСТВИЕ МИНИСТЕРСТВОМ МЕТАЛЛУРГИИ СССР
ПРИКАЗ ОТ 31.07.89 №62

Обозначение	Наименование	Стр.
К5.0240.32.00.0005	Приспособление для формообразования.	
	Сборочный чертеж.	5
К5.0240.32.00.05	Шаблон	6
К5.0240.32.00.03	Косынка	6
К5.0240.32.00.01	Скобы	6
К5.0240.32.00.04	Пластина	6
К5.0240.32.00.10	Косынка	7
К5.0240.32.00.07	Пластина	7
К5.0240.32.00.08	Стойка	7
К5.0240.32.00.02	Ловитель	7
К5.0240.32.00.12	Укосина	8
К5.0240.32.00.11	Укосина	8
К5.0240.32.00.00	Приспособление для формообразо-	
	вания. (2 листа)	9
15-1336.04.00.01	Уголок	9
15-1336.04.00.06	Уголок	9
15-1336.04.00.00 СБ.	Опора монтажная. Сборочный чертеж	10
15-1336.04.00.00	Опора монтажная (2 листа)	10
К5.0240.02.00.00 СБ	Устройство для раскатки	
	рулонов. Сборочный чертеж	11
К5.0240.02.00.00	Устройство для раскатки	
	рулонов	12
К5.0240.02.00.02	Штырь	12
К5.0240.02.02.00	Щека тяговая	12
К5.0240.02.02.01	Ступица	12
К5.0240.02.01.00	Крестовина. Сборочный чертеж	13
К5.0240.02.01.00	Крестовина. (2 листа)	14
К5.0240.02.02.02.	Ребро	14
К5.0240.02.02.03.	Накладка	15
К5.0240.02.02.00.СБ	Щека тяговая. Сборочный чертеж	15
К5.0240.11.00.00	Скоба для развертывания	
	рулона	16
К5.0240.11.00.00.СБ	Скоба для развертывания	
	рулона. Сборочный чертеж	16
К5.0240.11.00.01	Палец	16
К5.0240.11.01.00	Втулка	17
К5.0240.11.01.02.	Кольцо	17
К5.0240.11.01.01	Втулка	17
К5.0240.11.01.00.СБ.	Втулка. Сборочный чертеж	17
К5.0240.11.02.00	Корпус	18
К5.0240.11.02.00.СБ	Корпус. Сборочный чертеж	18
К5.0240.11.02.01	Щека	18
ПВ6.07.00.00.СБ	Приспособление для замыкания Верти-	
	кального монтажного стыка.	
	Сборочный чертеж	19
ПВ6.07.00.00	Приспособление для замыкания Верти-	
	кального монтажного стыка (4 листа)	20
ПВ6.07.01.00	Кронштейн	21
ПВ6.07.01.01	Косынка	21
ПВ6.07.01.00.СБ	Кронштейн. Сборочный чертеж	21
ПВ6.07.00.02.	Винт	21
ПВ6.07.01.04.	Швеллер	22
ПВ6.07.01.02.	Швеллер	22

Обозначение	Наименование	Стр.
ПВ6.07.01.03	Швеллер	22
ПВ6.07.01.05	Швеллер	22
ПВ6.07.02.00.СБ	Балка. Сборочный чертеж	23
ПВ6.07.02.00	Балка (5 листов)	24
ПВ6.07.02.07	Скоба	25
ПВ6.07.03.00.СБ	Лестница. Сборочный чертеж.	25
ПВ6.07.02.06.	Гайка	25
ПВ6.07.03.00	Лестница (3 листа)	26
ПВ6.07.02.02	Ловитель	26
ПВ6.07.04.00	Площадка	27
ПВ6.07.04.00.СБ	Площадка. Сборочный чертеж	27
ПВ6.07.04.05.	Основание	28
ПВ6.07.02.03	Пластина	28
ПВ6.07.02.01	Кронштейн	28
ПВ6.07.04.06	Основание боковое	28
ПВ6 5 07.00.00.СБ	Приспособление для замыкания	
	вертикального монтажного	
	стыка. Сборочный чертеж.	29
ПВ65.07.02.00.СБ	Балка. Сборочный чертеж	30
ПВ65.07.00.00	Приспособление для замыкания	
	вертикального монтажного	
	стыка (2 листа)	31
ПВ65.07.02.00	Балка (2 листа)	31
ПВ65.07.01.00	Площадка. Сборочный чертеж	32
ПВ65.07.02.07	Винт	33
ПВ65.07.02.03	Уголок	33
ПВ65.07.02.06	Гайка	33
ПВ65.07.02.05	Ловитель	33
ПВ65.07.02.09	Уголок	34
ПВ65.07.03.00.СБ.	Лестница. Сборочный чертеж	34
ПВ65.07.02.11	Уголок	34
ПВ65.07.02.02.	Ухо	35
ПВ65.07.01.00	Площадка. (2 листа)	35
ПВ65.07.03.00	Лестница. (2 листа)	35
К5.02 40.36.00.01	Втулка	36
ПВ12.01.00.00	Отвес	36
ПВ12.02.00.00	Поддон	36
К5.0240.36.01.01	Ребро	37
К5.0240.36.01.02	Уголок	37
К5.0240.36.00.00.СБ.	Приспособление стяжное.	
	Сборочный чертеж	37
К5.0240.36.00.03	Гайка	37
К5 0240.36.00.00	Приспособление стяжное	38
К5.0240.36.00.02.	Сухарь	38
К5.0240.36.01.00.СБ.	Кронштейн. Сборочный чертеж	38
К5.0240.36.01 00	Кронштейн	38
ПВ5.04.00.00	Строп для монтажа окраек	39
ПВ5.04.01.00	Захват	39
ПВ5.04.01.00 СБ.	Захват. Сборочный чертеж	39
ПВ5.04.00.00.СБ.	Строп для монтажа окраек.	
	Сборочный чертеж	39
ПВ4.03.01.00.СБ	Корпус. Сборочный чертеж	40
ПВ4.03.00.02.	Винт	40

Инв. № подл. | Подп. и дата | Взам. инв. № | Инв. № дубл. | Подп. и дата

Содержание

Обозначение	Наименование	стр.
ПВ4.03.01.02.	Гайка	40
ПВ4.03.00.00.СБ	Струбцина для прижима	
	обвязочного уголка.	
	Сборочный чертеж	41
ПВ4.03.00.00	Струбцина для прижима	
	обвязочного уголка	41
ПВ4.03.01.00	Корпус	41
ПВ2.12.00.00.СБ	Замерное устройство. Сборочный чертеж.	42
ПВ2 12.00.01	Пластина	42
ПВ2.12.00.00	Замерное устройство	42
ПВ2.12.01.02.	Кронштейн	43
ПВ2.12.01.00.СБ	Хомут. Сборочный чертеж	43
ПВ2.12.01.00	Хомут	43
ПВ2.12.01.01	Скоба	43
ПВ2.1202.00.СБ	Стойка. Сборочный чертеж.	44
ПВ2.1202.00	Стойка.	44
ПВ2.1202.01	Фланец.	44
ПВ2.1202.02.	Труба.	44
ПВ2.1203.00.СБ	Ось. Сборочный чертеж.	45
ПВ2.1203.00	Ось.	45
ПВ2.12.03.02	Фланец.	45
ПВ2.12.03.01.	Труба	45
ПВ5.07.00.00.СБ	Ролик отводной для демонта-	
	жа монтажной стойки.	
	Сборочный чертеж.	46
ПВ5.07.00.00.	Ролик отводной для демонтажа	
	монтажной стойки.	46
ПВ5.07.00.04	Щека.	46
ПВ5 1.06.00.00.СБ	Козлы для демонтажа	
	монтажной стойки.	
	Сборочный чертеж.	47
ПВ5 1. 06. 00. 02	Палец.	47
ПВ5 1. 06. 00. 01	Ухо	47
ПВ51. 06. 00.00	Козлы для демонтажа	
	монтажной стойки	48
ПВ5. 52. 00. 00.	Скоба для навешивания	
	блока	48
ПВ5.52.00.00.СБ	Скоба для навешивания	
	блока. Сборочный чертеж	48
ПВ5 1.06. 00. 03.	Труба	48
ПВ7.09.00.00.СБ	Монтажная стойка.	
	Сборочный чертеж	49
ПВ7. 09.02. 01.	Ребро	49
ПВ7. 09. 00. 00	Стойка монтажная	49
ПВ7. 09. 01. 00.СБ	Стойка верхняя.	
	Сборочный чертеж.	50
ПВ7. 09. 01. 00	Стойка верхняя (2 листа)	50
ПВ7.09. 02. 00. СБ.	Стойка нижняя. Сборочный чертеж	51
ПВ7. 09. 02. 02.	Опорное кольцо	51
ПВ7. 09 02. 00	Стойка нижняя	51
ПВ7. 09. 01. 03	Ребро	52
ПВ7. 09. 01. 01	Ребро	52
ПВ7. 09. 01. 07.	Фланец	52

Обозначение	Наименование	стр.
ПВ 7.09. 01. 02	Ребро	52
ПВ 7.1А.00.00.СБ.	Стойка монтажная	
	сборочный чертеж	53
ПВ 7. 1А. 00. 00	Стойка монтажная (3 листа)	54
ПВ. 7. 1А. 02. 02.	Кронштейн	54
ПВ. 7. 1А. 02. 00	Стойка верхняя (2 листа)	55
ПВ 7. 1А. 02.00.СБ	Стойка верхняя	
	сборочный чертеж	55
ПВ 7. 1А. 05. 00. СБ	Лестница II. Сборочный чертеж	56
ПВ 7. 1А. 01. 00. СБ	Лестница I. Сборочный чертеж	56
ПВ 7. 1А. 01. 00	Лестница I.	57
ПВ 7. 1А. 05. 00	Лестница II. (2 листа)	57
ПВ 7. 1А. 03. 00. СБ	Стойка II. Сборочный чертеж	57
ПВ 7. 1А. 04. 00	Подкос	58
ПВ 7. 1А. 04. 00. СБ	Подкос. Сборочный чертеж	58
ПВ. 7. 1А. 03. 00	Стойка II	58
ПВ 7. 1А. 02. 01	Ушко	58
ПВ 9. 18. 00.00. СБ	Лестница для монтажной	
	стойки. Сборочный чертеж	59
ПВ 9. 18. 00. 04	Дуга	60
ПВ.9. 18. 00. 00	Лестница для монтажной	
	стойки (2 листа).	60
1336-ПВ. 00. 00. СБ	Лестница. Сборочный чертеж	61
1336-ПВ. 00. 00	Лестница (4 листа)	61
К5.0240. 13. 00. СБ	Кронштейн для расчалок.	
	Сборочный чертеж	62
К5.0240. 13. 00	Кронштейн для расчалок	62
15-1336. 03. 00. 00. СБ.	Струбцина. Сборочный чертеж	63
15-1336. 03. 00. 01.	Скоба.	63
15-1336. 03. 00. 02.	Гайка	63
15-1336. 03. 00. 04	Вороток	64
15-1336. 03. 00. 03.	Винт	64
15-1336. 03. 00. 00	Струбцина	64
ПВ8. 05. 00. 00. СБ	Упор клиновой. Сборочный чертеж	65
ПВ8. 05. 00. 00	Упор клиновой (2 листа)	66
ПВ8. 05. 00. 01	Ось	66
ПВ8. 05. 00. 04	Диафрагма	66
К5.0240.01.00.00.СБ	Захват для подъема рулонов	
	массой 45-65т. краном. Сборочный чертеж	67
К5.0240.01.02.00.СБ	Упор. Сборочный чертеж	67
К5.0240.01.00.00	Захват для подъёма рулонов	
	массой 45-65т. краном.	68
К5.0240. 01. 01. 00	Корпус (2 листа)	68
К5. 0240. 01. 02. 00	Упор	68
К5. 0240. 01. 01. 00. СБ	Корпус. Сборочный чертеж	69
К5. 0240. 01. 00. 01	Винт	70
К5. 0240. 01. 00. 03	Кольцо запорное	70
К5. 0240. 01. 00. 02	Подпятник	70
К5. 0240. 01. 01. 01	Щека	71
К5. 0240. 01. 01. 06	Стенка	71
К5. 0240. 01. 01. 07	Пластина	72
К5. 0240 01. 01. 05.	Накладка	72
К5. 0240. 01. 01. 09.	Ребро	73

Инв. № подл. | Подп. и дата | Взам. инв. № | Инв. № дубл. | Подп. и дата

Обозначение	Наименование	Стр.
К5.0240.01.01.12	Ребро	73
К5.0240.01.01.03	Гайка	73
К5.0240.01.01.11	Фланец	73
К5.0240.05.00.00СБ	Шарнир для подъёма рулона	
	массой до 30т	
	Сборочный чертеж	74
К5.0240.05.00.00	Шарнир для подъёма рулона	
	массой до 30т (2 листа)	75
К5.0240.05.01.00СБ	Опора. Сборочный чертеж	75
К5.0240.05.00.05	Угловой сектор	76
К5.0240.05.00.03	Ограничитель	76
К5.0240.05.03.00СБ	Ось вертикальная	
	Сборочный чертеж	76
К5.0240.05.03.00	Ось вертикальная	76
К5.0240.05.01.00	Опора	77
К5.0240.05.02.01	Труба	77
К5.0240.05.02.00СБ	Ось горизонтальная	
	Сборочный чертеж	77
К5.0240.05.02.00	Ось горизонтальная	77
15.1336.07.00.00	Леса внутренние (2 листа)	78
15.1336.07.00.00СБ	Леса внутренние. Сборочный чертеж	78
15.1336.07.01.00	Кронштейн (2 листа)	79
15.1336.07.01.00СБ	Кронштейн. Сборочный чертеж	79
15.1336.07.01.08	Крюк	80
15.1336.07.01.05	Пластина	80
15.1336.07.01.04	Косынка	80
15.1336.07.01.07	Карман	80
15.1336.07.02.00	Площадки	81
15.1336.07.02.00СБ	Площадка. Сборочный чертеж	81
15.1336.07.02.25	Косынка	81
15.1336.07.02.04	Настил	82
15.1336.07.02.02	Балка обрамляющая	82
15.1336.07.02.01	Балка обрамляющая	82
15.1336.07.02.03	Ребро	82
К5.0240.07.01.07	Стенка	83
15.1336.07.03.00	Стойка ограждения	83
15.1336.07.03.00СБ	Стойка ограждения	
	Сборочный чертеж	83
К5.0240.07.01.13	Ребро.	83
К5.0240.07.00.00СБ	Шарнир для подъёма рулонов	
	массой 45-65т. краном.	
	Сборочный чертеж	84
К5.0240.07.00.00	Шарнир для подъёма рулонов	
	массой 45-55т краном (2листа)	85
К5.0240.07.01.00	Опора (2 листа)	85
К5.0240.07.01.00СБ	Опора. Сборочный чертеж	86
К5.0240.07.01.03	Ушко	87
К5.0240.07.01.14	Кронштейн	87
К5.0240.07.01.04	Кронштейн	87
К5.0240.07.01.05	Ребро	87
К5.0240.07.01.11	Сектор	88
К5.0240.07.01.08	Фиксатор	88
К5.0240.07.02.00СБ	Основание. Сборочный чертеж	88

Обозначение	Наименование	Стр.
К5.0240.07.02.00	Основание	88
К5.0240.07.03.00СБ	Палец. Сборочный чертеж	89
К5.0240.07.03.00	Палец	89
К5.0240.07.01.06	Ребро	89
К5.0240.09.02.00СБ	Упор-Сборочный чертеж	90
К5.0240.09.00.00СБ	Захват для подъема рулонов	
	массой до 45т. краном.	
	Сборочный чертеж	90
К5.0240.09.01.00СБ	Корпус. Сборочный чертеж	91
К5.0240.09.01.00	Корпус. (2 листа)	92
К5.0240.09.00.00	Захват для подъема рулонов.	
	массой до 45т. краном.	92
К5.0240.09.02.00	Упор	92
К5.0240.09.01.05	Накладка	93
К5.0240.09.01.01	Щека	93
К5.0240.09.01.08	Стенка	93
К5.0240.09.01.07	Пластина	94
К5.0240.09.00.03	Кольцо запорное	94
К5.0240.09.00.02	Винт	94
К5.0240.09.00.01	Подпятник	94
К5.0240.09.01.09	Ребро	95
К5.0240.09.01.13	Ребро	95
К5.0240.09.01.03	Гайка	95
К5.0240.09.01.12	Фланец	95
К5.0240.09.01.10	Ребро	96
К5.0240.09.02.00СБ	Основание. Сборочный чертеж	96
К5.0240.09.02.00	Основание	96
К5.0240.06.00.00СБ	Шарнир для подъема	
	рулона массой до 45т.	
	краном. Сборочный чертеж	97
К5.0240.06.00.00	Шарнир для подъёма рулона	
	массой до 45т краном.	98
К5.0240.06.00.01	Сектор.	98
К5.0240.06.00.03	Стрелка	98
К5.0240.06.01.00СБ	Опора. Сборочный чертеж	99
К5.0240.06.01.04	Накладка	100
К5.0240.06.01.03	Пластина	100
К5.0240.06.01.02	Ребро	100
К5.0240.06.01.01	Стенка	100
К5.0240.06.01.00	Опора	101
К5.0240.06.01.06	Скоба	101
К5.0240.06.01.05	Втулка.	101

Инв.№ подл. | Подп. и дата | Взам.инв.№ | Инв.№ дубл. | Подп. и дата

Альбом 3

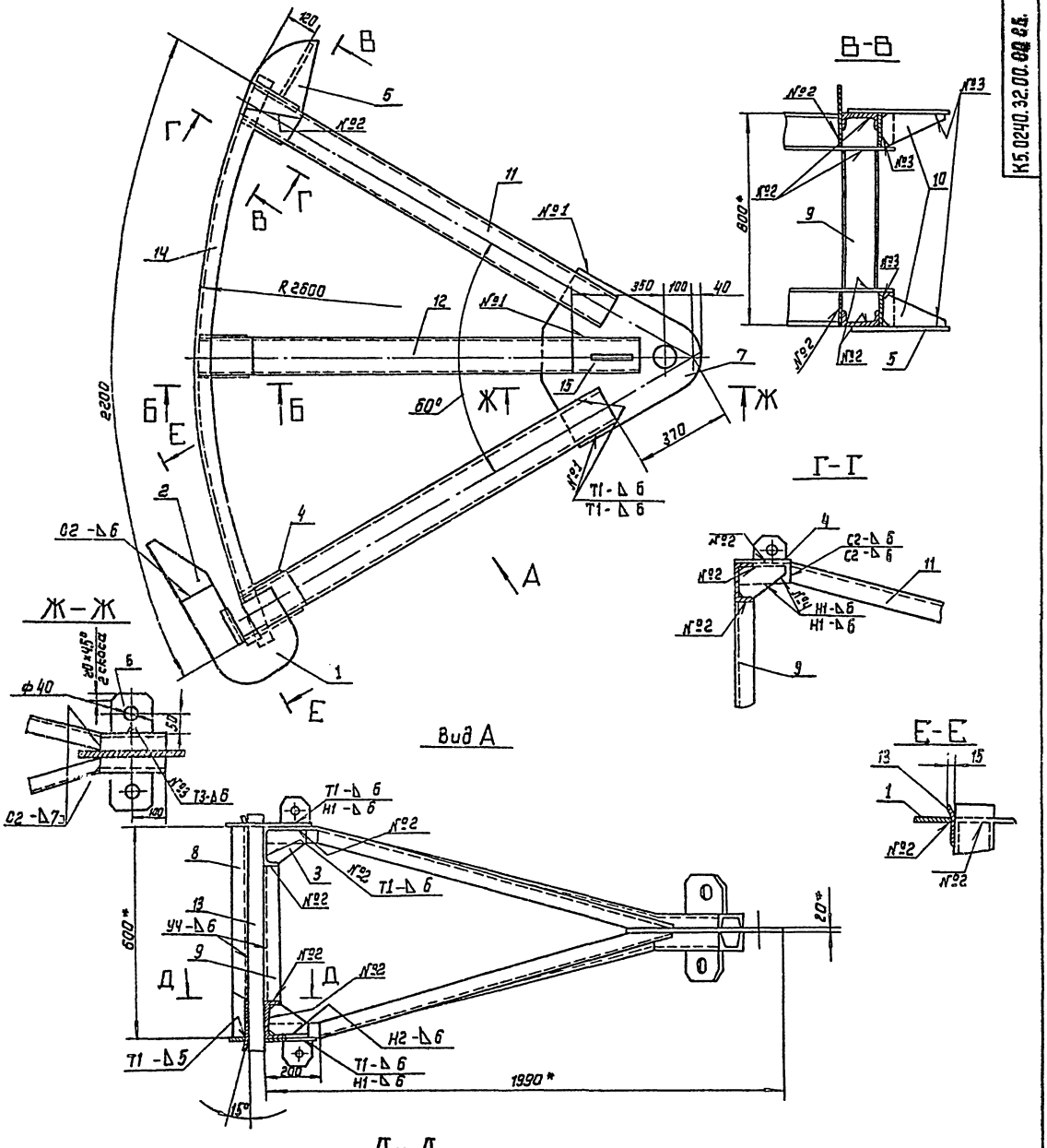

1. Сварные швы по ГОСТ 5264-80. Электроды сварочные типа Э42А ГОСТ 9467-75.
2. Н14 ; h 14; $\frac{\text{НТ14}}{2}$
3. Шероховатость поверхностей реза для деталей Б4- $\overset{35}{\nabla}$

					К5. 0240.32.00.00. СБ 705-5-045с.89			
Изм	Лист	№ докум.	Подп.	Дата	Приспособление для формообразования Сборочный чертеж	Лит	Масса	Масштаб
Разраб.		Лунькова					341.2	1:10
Пров.		Михеева				Лист	Листов 1	
Т. контр.								
Гл. спец.		Рахин				ГИПРОНЕФТЕСЛЕЦМОНТАЖ г. Москва		
Н. контр.		Панова						
Утв.		Кузнецов						

Инв. № подл. | Подп. и дата | Взам. инв. № | Инв. № дубл. | Подп. и дата

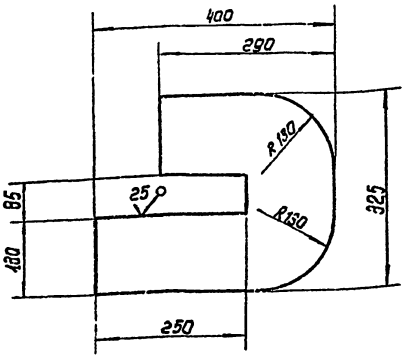

Неуказанные предельные отклонения размеров:
$H14;\ h14;\ \pm\frac{IT14}{2}$

Изм.	Лист	№ докум.	Подп.	Дата
Разраб.		Лунькова		
Провер.		Михеева		
Т. контр.				
Гл. спец.		Рохин		04.89
Н. контр.		Панова		
Утв.		Кузнецов		

К5.0240.32.00.01.

Скоба

Лит.	Масса	Масштаб
	20.4	1:5
Лист	Листов 1	

Лист: Б-20 ГОСТ 19903-74; Ст.3 ГОСТ 14637-79

ГИПРОНЕФТЕСПЕЦМОНТАЖ г. Москва

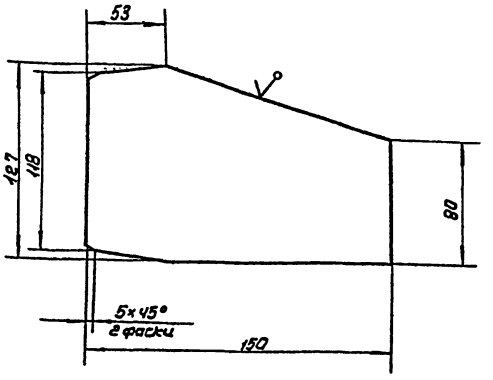

Неуказанные предельные отклонения размеров:
$h14;\ \pm\frac{IT14}{2}$.

Изм.	Лист	№ докум.	Подп.	Дата
Разраб.		Лунькова		
Пров.		Михеева		
Т. контр.				
Гл. спец.		Рохин		04.89
Н. контр.		Панова		
Утв.		Кузнецов		

К5.0240.32.00.03.

Косынка

Лит.	Масса	Масштаб
	1.2	1:2
Лист	Листов 1	

Лист: Б-6 ГОСТ 19903-74; Ст.3 ГОСТ 14637-79

ГИПРОНЕФТЕСПЕЦМОНТАЖ г. Москва

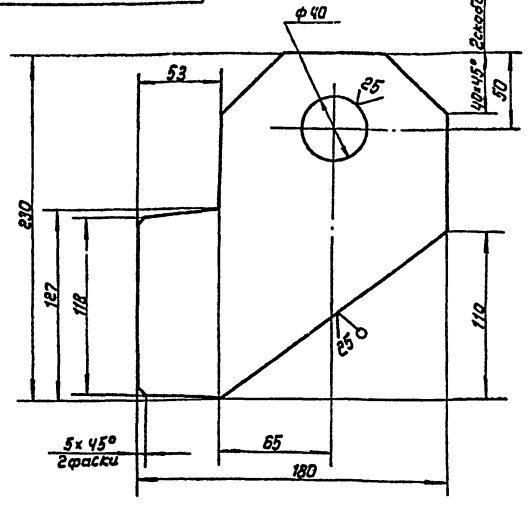

Неуказанные предельные отклонения размеров:
$H14;\ h14;\ \pm\frac{IT14}{2}$

Изм.	Лист	№ докум.	Подп.	Дата
Разраб.		Лунькова		
Провер.		Михеева		
Т. контр.				
Гл. спец.		Рохин		04.89
Н. контр.		Панова		
Утв.		Кузнецов		

К5.0240.32.00.04

Пластина

Лит.	Масса	Масштаб
	2.9.	1:2
Лист	Листов 1	

Лист: Б-8 ГОСТ 19903-74; Ст.3 ГОСТ 14637-79

ГИПРОНЕФТЕСПЕЦМОНТАЖ г. Москва

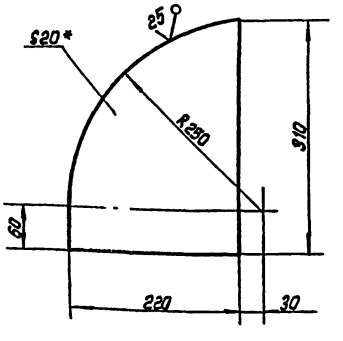

1. H14.
2. * Размер для справок.

Изм.	Лист	№ докум.	Подп.	Дата
Разраб.		Лунькова		
Пров.		Михеева		
Т. контр.				
Гл. спец.		Рохин		04.89
Н. контр.		Панова		
Утв.		Кузнецов		

305-5-045.89

К5.0240.32.00.05.

Шаблон

Лит.	Масса	Масштаб
	9.4.	1.4
Лист	Листов 1	

Лист: Б-20 ГОСТ 19903-74; Ст.3 ГОСТ 14637-79

ГИПРОНЕФТЕСПЕЦМОНТАЖ г. Москва

Альбом 3

К5.0240.32.00.08

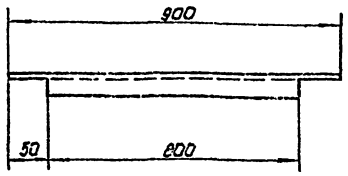

1. Чистота поверхностей реза 50

2. h 14 ; ± $\frac{JT14}{2}$

Изм.	Лист	№ докум.	Подп.	Дата	К5.0240.32.00.08		
Разраб.		Лунькова			Стойка	Лит.	Масса 12.3	Масштаб 1:10
Провер.		Михеева				Лист	Листов 1
Т. контр.							
Гл. спец.		Рохин			Швеллер 14 ГОСТ 8240-72	ГИПРОНЕФТЕСПЕЦМОНТАЖ г. Москва	
Н. контр.		Панова			Ст.3 ГОСТ 535-79		
Утв.		Кузнецов					

Инв. № подл. | Подп. и дата | Взам. инв. № | Инв. № дубл. | Подп. и дата

К5.0240.32.00.07

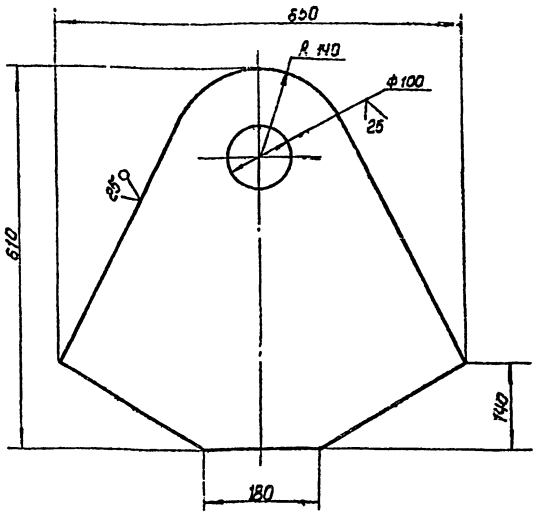

Неуказанные предельные отклонения размеров:
H 14 ; h 14 ; ± $\frac{JT14}{2}$

Изм.	Лист	№ докум.	Подп.	Дата	К5.0240.32.00.07.		
Разраб.		Лунькова			Пластина	Лит.	Масса 61.2	Масштаб 1:5
Провер.		Михеева				Лист	Листов 1
Т. контр.							
Гл. спец.		Рохин			Лист Б-20 ГОСТ 19903-74	ГИПРОНЕФТЕСПЕЦМОНТАЖ г. Москва	
Н. контр.		Панова			Ст.3 ГОСТ 14637-79		
Утв.		Кузнецов					

Инв. № подл. | Подп. и дата | Взам. инв. № | Инв. № дубл. | Подп. и дата

К5.0240.32.00.02

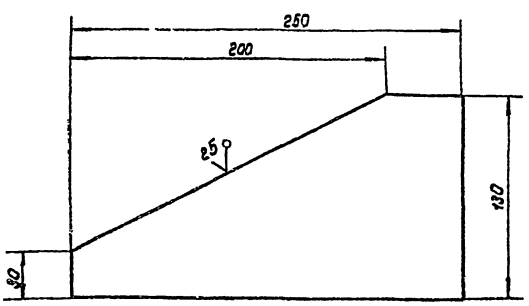

Неуказанные предельные отклонения размеров:
h 14; $\frac{JT14}{2}$

Изм.	Лист	№ докум.	Подп.	Дата	К5.0240.32.00.02		
Разраб.		Лунькова			Ловитель	Лит.	Масса 1.6	Масштаб 1:2
Провер.		Михеева				Лист	Листов 1
Т. контр.							
Гл. спец.		Рохин			Лист Б-6 ГОСТ 19903-74	ГИПРОНЕФТЕСПЕЦМОНТАЖ г. Москва	
Н. контр.		Панова			Ст.3 ГОСТ 14637-79		
Утв.		Кузнецов					

Инв. № подл. | Подп. и дата | Взам. инв. № | Инв. № дубл. | Подп. и дата

К5.0240.32.00.10

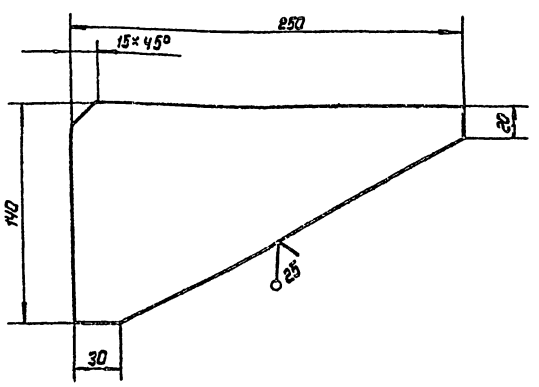

Неуказанные предельные отклонения размеров:
h 14 ; ± $\frac{JT14}{2}$

Изм.	Лист	№ докум.	Подп.	Дата	705-5-045.89 К5.0240.32.00.10		
Разраб.		Лунькова			Косынка	Лит.	Масса 1.6.	Масштаб 1:2
Провер.		Михеева				Лист	Листов 1
Т. контр.							
Гл. спец.		Рохин			Лист Б-6 ГОСТ 19903-74	ГИПРОНЕФТЕСПЕЦМОНТАЖ г. Москва	
Н. контр.		Панова			Ст.3 ГОСТ 14637-79		
Утв.		Кузнецов					

Инв. № подл. | Подп. и дата | Взам. инв. № | Инв. № дубл. | Подп. и дата

К5.0240.32.00.11

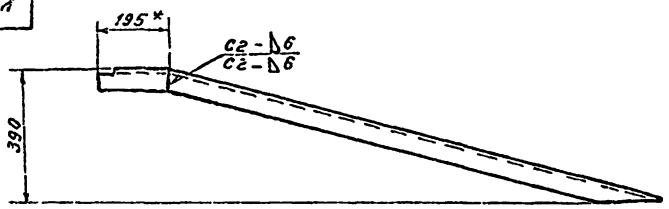

Развертка
м1:2

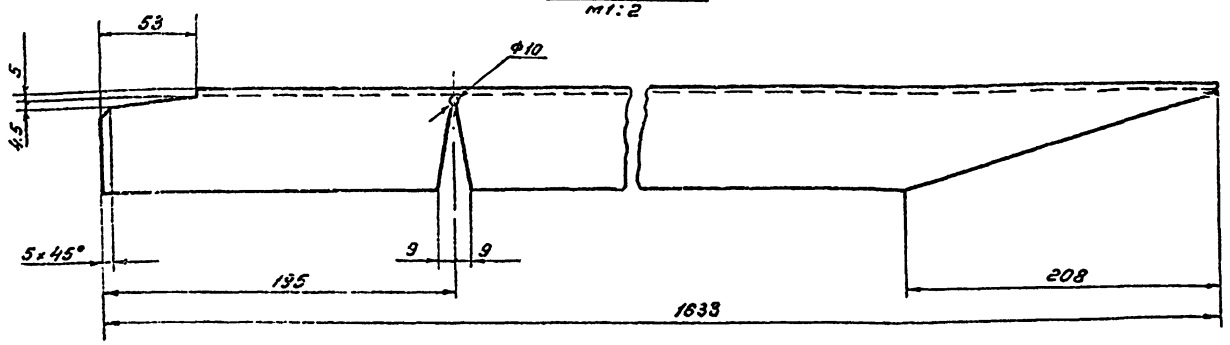

1. Сварные швы по ГОСТ 5264-80. Электроды типа Э-42А ГОСТ 9467-75

2. Шероховатость поверхностей реза 50

3.
$H14; h14; \pm \frac{IT14}{2}$.

4 * Размер для справок.

				К5.0240.32.00.11		
Изм.	Лист	№ докум.	Подп.	Дата		
Разраб.		Духкова			Укосина	Лит. / Масса 19.6 / Масштаб 1:10
Пров.		Мижеева				Лист / Листов 1
Т.контр.						
Гл.спец.		Розин		12.81		
Н.контр.		Панова		12.81	Швеллер 14 ГОСТ 8240-72 / Ст3 ГОСТ 535-79	Гипронефтеспецмонтаж г. Москва
Утв.		Кузнецов				

К5.0240.32.00.12

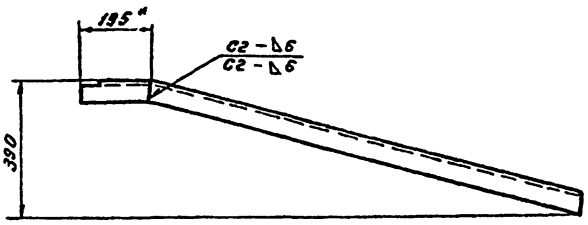

Развертка
м1:2

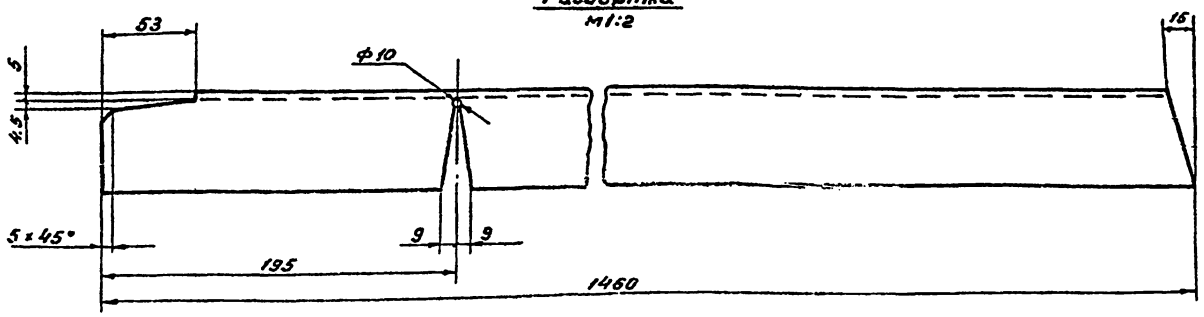

1. Сварные швы по ГОСТ 5264-80. Электроды типа Э-42А ГОСТ 9467-75.

2. Чистота поверхностей реза 50

3.
$H14; \pm \frac{IT14}{2}$.

4. * Размер для справок.

				705-5-045.89 К5.0240.32.00.12		
Изм.	Лист	№ докум.	Подп.	Дата		
Разраб.		Лунькова			Укосина	Лит. / Масса 20.2 / Масштаб 1:10
Пров.		Мижеева				Лист / Листов 1
Т.контр.						
Гл.спец.		Розин		12.81		
Н.контр.		Панова		12.81	Швеллер 14 ГОСТ 8240-72 / Ст3 ГОСТ 535-79	Гипронефтеспецмонтаж г. Москва
Утв.		Кузнецов				

Альбом 3

Формат	Зона	Поз.	Обозначение	Наименование	Кол.	Примечание
Б4		14	К5.0240.32.00.14	Шаблон		
				Швеллер 14 ГОСТ 8240-72 Ст.3 ГОСТ 535-79		
				L = 2300 мм	2	27.0 кг
Б4		15	К5.0240.32.00.15	Накладка		
				Швеллер 14 ГОСТ 8240-72 Ст3 ГОСТ 535-79		
				L = 250 мм.	2	2.6 кг

Инв.№ подл. | Подп. и дата | Взам. инв.№ | Инв.№ дубл. | Подп. и дата

Изм.	Лист	№ докум.	Подп.	Дата

К5.0240.32.00.00

Лист 2

Формат	Зона	Поз.	Обозначение	Наименование	Кол.	Примечание
				Документация		
А2			К5.0240.32.00.00 СБ	Сборочный чертеж		
				Детали		
А4		1	К5.0240.32.00.01	Скоба	2	
А4		2	К5.0240.32.00.02	Ловитель	2	
А4		3	К5.0240.32.00.03	Косынка	10	
А4		4	К5.0240.32.00.04	Пластина	4	
А4		5	К5.0240.32.00.05	Шаблон	4	
Б4		6	К5.0240.32.00.06	Кронштейн		
				Лист Б8 ГОСТ 19903-74 Ст.3 ГОСТ 14637-79		
				150×150	2	1.4 кг
А4		7	К5.0240.32.00.07	Пластина	1	
А4		8	К5.0240.32.00.08	Стойка	1	
Б4		9	К5.0240.32.00.09	Стойка		
				Швеллер 14 ГОСТ 8240-72 Ст.3 ГОСТ 535-79		
				L = 520 мм	3	6.3 кг
А4		10	К5.0240.32.00.10	Косынка	2	
А3		11	К5.0240.32.00.11	Укосина	4	
А3		12	К5.0240.32.00.12	Укосина	2	
Б4		13	К5.0240.32.00.13	Полоса		
				Лист Б6 ГОСТ 19903-74 Ст.3 ГОСТ 14637-79		
				60×1060	1	2.3 кг

Инв.№ подл. | Подп. и дата | Взам. инв.№ | Инв.№ дубл. | Подп. и дата

Изм.	Лист	№ докум.	Подп.	Дата
Разраб.		Лунькова		
Пров.		Микеева		
Гл. спец.		Рахун		01.89
Н. контр.		Ленова		
Утв.				

К5.0240.32.00.00

Приспособление для фартообразования

Лит.	Лист	Листов
	1	2

ГИПРОНЕФТЕСПЕЦМОНТАЖ г. Москва

15-1336.04.00.06

(√)А

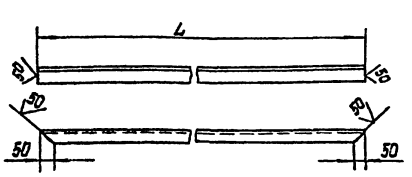

Обозначение	L, мм	масса, кг
15-1336-04.00.06	800	3.0
15-1336.04.00.06-01	300	1.13

Неуказанные предельные отклонения размеров - h 14; ± IT14/2

Инв.№ подл. | Подп. и дата | Взам. инв.№ | Инв.№ дубл. | Подп. и дата

Изм.	Лист	№ докум.	Подп.	Дата
Разраб.		Лунькова		
Пров.		Микеева		
Т. контр.				
Гл. спец.		Рахун		01.89
Н. контр.		Ленова		01.89
Утв.		Кузьмина		

15-1336.04.00.06

Уголок

Лит.	Масса	Масштаб
	ст. табл.	1:10
Лист	Листов 1	

50×50×5-В ГОСТ 8509-86 Уголок Ст.3 ГОСТ 535-79

ГИПРОНЕФТЕСПЕЦМОНТАЖ г. Москва

15-1336.04.00.01

(√)А

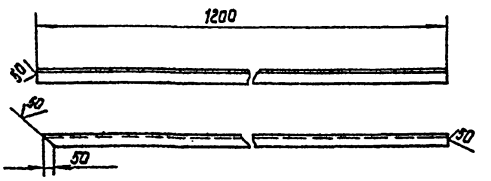

Неуказанные предельные отклонения размеров: h 14; ± IT14/2

Инв.№ подл. | Подп. и дата | Взам. инв.№ | Инв.№ дубл. | Подп. и дата

Изм.	Лист	№ докум.	Подп.	Дата
Разраб.		Лунькова		
Пров.		Микеева		
Т. контр.				
Гл. спец.		Рахун		01.89
Н. контр.		Ленова		01.89
Утв.		Кузьмина		

705-5-045.89

15-1336.04.00.01

Уголок

Лит.	Масса	Масштаб
	4.5	1:10
Лист	Листов 1	

50×50×5-В ГОСТ 8509-86 Уголок Ст.3 ГОСТ 535-79

ГИПРОНЕФТЕСПЕЦМОНТАЖ г. Москва

Формат	Зона	Поз.	Обозначение	Наименование	Кол.	Примечание
				L = 300 мм	1	1,13 кг
А0		9	15-1336.04.00.08	Косынка		
				Лист $\frac{6\ 8}{\text{СТ3}}$ ГОСТ 19903-74 ГОСТ 14637-79		
				70×190	4	0,8 кг

Формат	Зона	Поз.	Обозначение	Наименование	Кол.	Примечание
				Документация		
А3			15-1336.04.00.00СБ	Сборочный чертеж		
				Детали		
А4		1	15-1336.04.00.01	Уголок	4	
Б4		2	15-1336.04.00.02	Уголок		
				Уголок $\frac{50\times5\ \text{ГОСТ 8509-93}}{\text{СТ3 ГОСТ 535-79}}$		
				L = 200 мм	2	3,0 кг
Б4		3	15-1336.04.00.03	Подкладной лист		
				Лист $\frac{6\ 4\ \text{ГОСТ 19903-74}}{\text{СТ3 ГОСТ 14637-79}}$		
				80×80	4	0,4 кг
Б4		4	15-1336.04.00.04	Уголок		
				Уголок $\frac{50\times5\ \text{ГОСТ 8509-93}}{\text{СТ3 ГОСТ 535-79}}$		
				L = 1000 мм	2	3,77 кг
Б4		5	15-1336.04.00.05	Ограничитель		
				Уголок $\frac{50\times5\ \text{ГОСТ 8509-93}}{\text{СТ3 ГОСТ 535-79}}$		
				L = 100 мм	1	0,6 кг
А0		6	15-1336.04.00.06	Уголок	2	
А4		7	15-1336.04.00.00-01	Уголок	2	
Б4		8	15-1336.04.00.07	Уголок		
				Уголок $\frac{50\times5\ \text{ГОСТ 8509-93}}{\text{СТ3 ГОСТ 535-79}}$		

Изм.	Лист	№ докум.	Подп.	Дата
Разраб.		Куницкая		
Пров.		Мизерова		
Т.контр.				
Н.контр.		Розин		
Гл.инж.		Гуляшов		

15-1336.04.00.00

Опора монтажная

Лит.	Лист	Листов
	1	2

Гипронефтеспецмонтаж г. Москва

Инв.№ подл. | Подп. и дата | Взам.инв.№ | Инв.№ дубл. | Подп. и дата

15-1336.04.00.00СБ

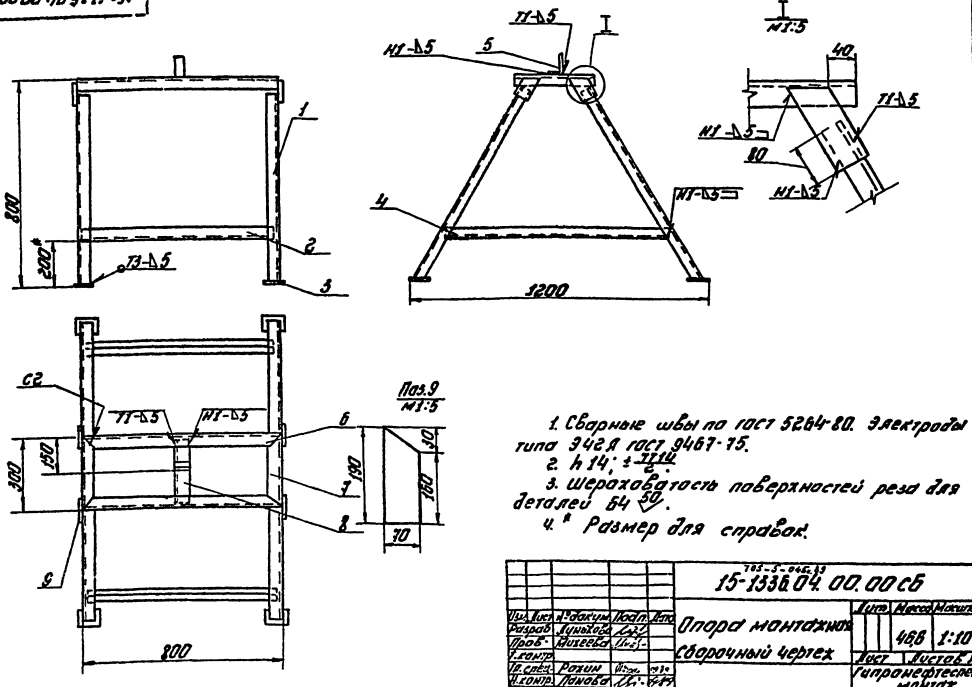

1. Сварные швы по ГОСТ 5264-80. Электроды типа Э42А ГОСТ 9467-75.
2. h_{14} $\frac{4}{2}$ $\frac{T1\,4}{}$
3. Шероховатость поверхностей реза для деталей Б4 $\frac{50}{}$.
4. * Размер для справок.

Изм.	Лист	№ докум.	Подп.	Дата
Разраб.		Куницкая		
Пров.		Мизерова		
Т.контр.				
Гл.спец.		Розин		
Н.контр.		Панова		
Гл.инж.		Гуляшов		

705-3-046.83

15-1336.04.00.00СБ

Опора монтажная

Сварочный чертеж

Лит.	Масса	Масштаб
	488	1:10
Лист 1	Листов 1	

Гипронефтеспецмонтаж г. Москва

Инв.№ подл. | Подп. и дата | Взам.инв.№ | Инв.№ дубл. | Подп. и дата

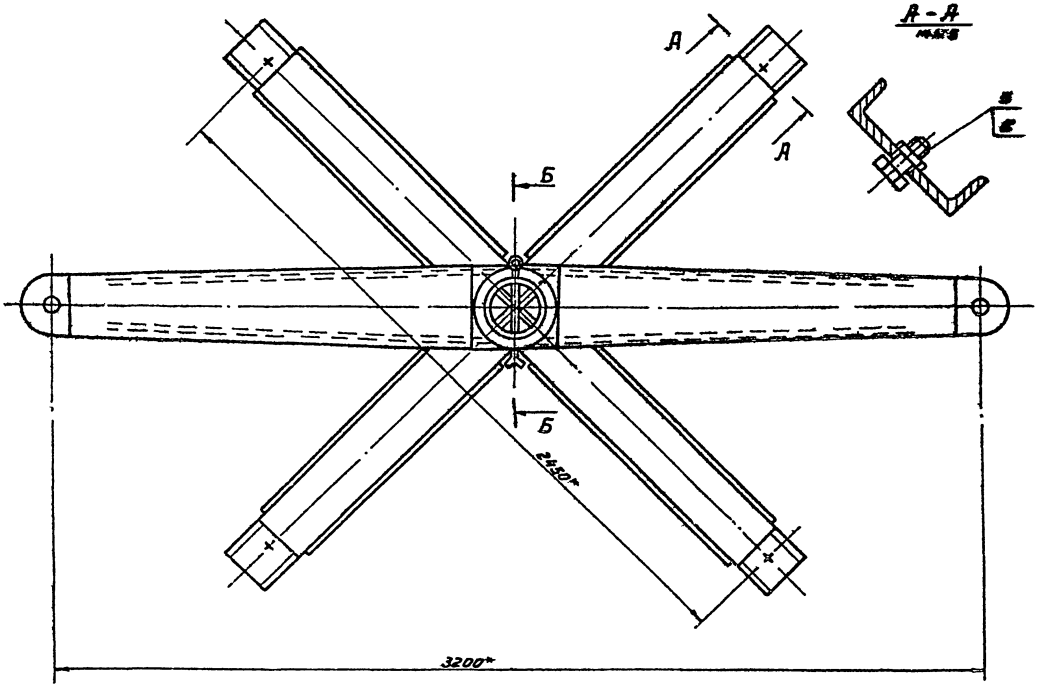

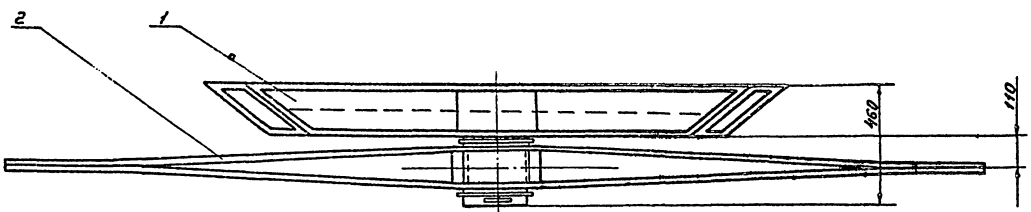

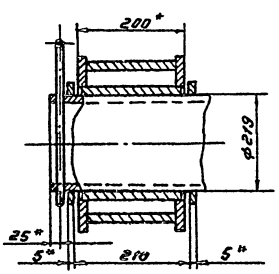

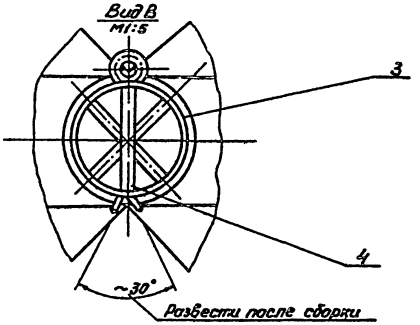

1. H14, h14; ± IT14/2.

2* Размеры для справок.

					705-5-045.88 К5.0240.02.00.00.СБ
Изм.	Лист	N докум.	Подп.	Дата	Устройство для раскатки рулонов Сборочный чертеж
Разраб.		Лукьянова			
Провер.		Михеева			
Т. контр.					
Гл. спец.		Рахун			
Н. контр.		Панова			
Утв.		Кузнецов			

Лит.	Масса	Масштаб
	440.0	1:10
Лист	Листов 1	
Гипронефтеспецмонтаж г. Москва		

Альбом 3

Формат	Зона	Поз.	Обозначение	Наименование	Кол.	Примечание
				Документация		
А3			К5.0240.02.02.00СБ	Сборочный чертеж		
				Детали		
А4		1	К5.0240.02.02.01	Ступица	1	
А3		2	К5.0240.02.02.02	Ребро	2	
А3		3	К5.0240.02.02.03	Накладка	3	

Изм.	Лист	№ докум.	Подп.	Дата	К5.0240.02.02.00			
Разраб.		Кунакова			Щека тяговая	Лит.	Лист	Листов 1
Пров.		Хлебеева				Гипронефтеспецмонтаж г. Москва		
Т.контр.								
Гл.спец.		Ролин						
Н.контр.		Панова						
Утв.		Кунчиков						

Инв.№ подл. | Подп. и дата | Взам.инв.№ | Инв.№ дубл. | Подп. и дата

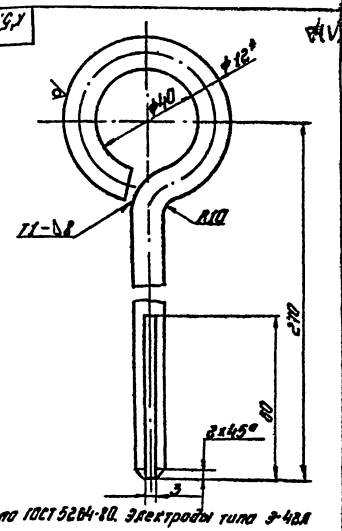

1. Сварной шов по ГОСТ 5264-80. Электроды типа Э-42А ГОСТ 9467-75.
2. N14; ± IT14/2.
3.* Размер для справок.
4. Развернутая длина заготовки L=407±3,0 мм

Изм.	Лист	№ докум.	Подп.	Дата	К5.0240.02.00.02			
Разраб.		Кунакова			Штырь	Лит.	Масса	Масштаб
Пров.		Хлебеева					0,87	1:1
Т.контр.						Лист	Листов 1	
Гл.спец.		Ролин				Гипронефтеспецмонтаж г. Москва		
Н.контр.		Панова						
Утв.		Кунчиков						

Круг В-12 ГОСТ 2590-71 / Ст3 ГОСТ 535-79

Инв.№ подл. | Подп. и дата | Взам.инв.№ | Инв.№ дубл. | Подп. и дата

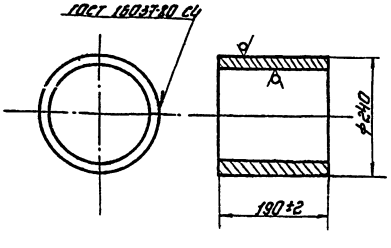

Электроды сварочные типа Э42А ГОСТ 9467-75.

Изм.	Лист	№ докум.	Подп.	Дата	К5.0240.02.02.01			
Разраб.		Кунакова			Ступица	Лит.	Масса	Масштаб
Пров.		Хлебеева					10,0	1:5
Т.контр.						Лист	Листов 1	
Гл.спец.		Ролин				Гипронефтеспецмонтаж г. Москва		
Н.контр.		Панова						
Утв.		Кунчиков						

Лист 6-10 ГОСТ 19903-74 / Ст3 ГОСТ 14637-79

Инв.№ подл. | Подп. и дата | Взам.инв.№ | Инв.№ дубл. | Подп. и дата

Формат	Зона	Поз.	Обозначение	Наименование	Кол.	Примеч.
				Документация		
А2			К6.0240.02.00.00СБ	Сборочный чертеж		
				Сборочные единицы		
А4		1	К5.0240.02.01.00	Крестовина	1	
А4		2	К5.0240.02.02.00	Щека тяговая	1	
				Детали		
Б4		3	К5.240.02.00.01	Кольцо прикладное		
				Лист 5-6 ГОСТ 19903-74 / Ст3 ГОСТ 14637-79		
				d=222 мм; D=350 мм	2	0,8 кг
А4		4	К5.0240.02.00.02	Штырь	1	
				Стандартные изделия		
		5		Болт М30×70.58.026 ГОСТ 7798-70	4	
		6		Гайка М30.4.026 ГОСТ 5915-70	4	

Изм.	Лист	№ докум.	Подп.	Дата	705-5-045.88 К5.0240.02.00.00			
Разраб.		Кунакова			Устройство для раскатки рулонов	Лит.	Лист	Листов
Пров.		Хлебеева				Гипронефтеспецмонтаж г. Москва		
Т.контр.								
Гл.спец.		Ролин						
Н.контр.		Панова						
Утв.		Кунчиков						

Инв.№ подл. | Подп. и дата | Взам.инв.№ | Инв.№ дубл. | Подп. и дата

Альбом 3

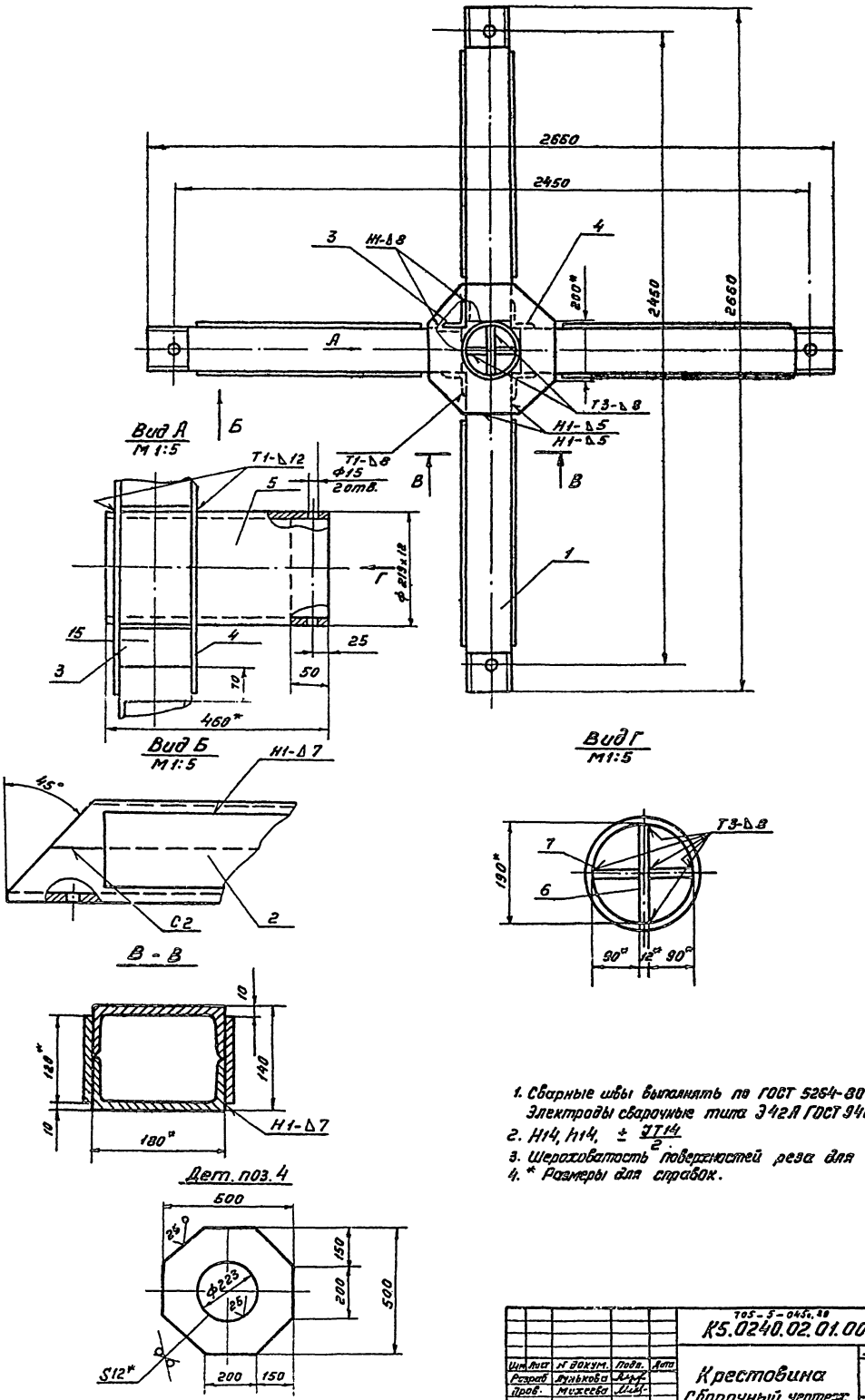

1. Сварные швы выполнять по ГОСТ 5264-80
   Электроды сварочные типа Э42А ГОСТ 9467-75.
2. Н14, h14, $\pm \frac{IT14}{2}$.
3. Шероховатость поверхностей реза для дет. Б4-$\overset{50}{\surd}$
4. * Размеры для справок.

					705-5-045.88			
					К5.0240.02.01.00.СБ			
Изм.	Лист	№ докум.	Подп.	Дата	Крестовина Сборочный чертеж	Лит.	Масса	Масштаб
Разраб.		Лунькова					295	1:10
Пров.		Михеева				Лист	Листов 1	
Т. контр.						Гипронефтеспецмонтаж г. Москва		
Гл. спец.		Рохин		01.89				
Н. контр.		Панова						
Утв.		Кузнецов						

Инв. № подл. | Подп. и дата | Взам. инв. № | Инв. № дубл. | Подп. и дата

Альбом 3

Формат	Зона	Поз.	Обозначение	Наименование	Кол.	Примеч.
				Документация		
А2			К5. 0240.02.01.00 СБ	Сборочный чертеж		
				Детали		
Б4		1	К5. 0240.02.01.01	Балка		
				Швеллер 18 ГОСТ 8240-72 / Ст3 ГОСТ 535-79		
				L = 1220 мм	8	20кг
Б4		2	К5. 0240.02.01.02	Накладка		
				Полоса 8×120 ГОСТ 103-76 / Ст3 ГОСТ 535-79		
				L = 1000 мм	8	8,5кг
Б4		3	К5. 0240.02.01.03	Уголок		
				Уголок 90×90×8-8 ГОСТ 8509-86 / Ст3 ГОСТ 535-79		
				L = 140 мм	4	0,2кг
Б4		4	К5. 0240.02.01.04	Накладка		
				Лист 6 12 ГОСТ 19903-74 / Ст3 ГОСТ 14637-79		
				500×500	2	16кг
Б4		5	К5. 0240.02.01.05	Ось		
				Труба 2.19×12 ГОСТ 8732-78 / В 10 ГОСТ 8731-87		
				L = 460 мм	1	28кг

Изм.	Лист	№ докум.	Подп.	Дата
Разраб.		Лунькова		
Пров.		Михеева		
Т.спец.		Рохин		
Н.контр.		Панова		
Утв.		Кузнецов		

К5. 0240.02.01.00

Крестовина

Лит.	Лист	Листов
	1	2

Гипронефтеспецмонтаж, Москва

Формат	Зона	Поз.	Обозначение	Наименование	Кол.	Примеч.
Б4		6	К5. 0240.02.01.06	Вставка		
				Лист 6 12 ГОСТ [illegible] / Ст3 ГОСТ [illegible]		
				192×370	[illegible]	[illegible]
Б4		7	К5. 0240.02.01.07	Вставка		
				Лист 6 12 ГОСТ 19903-74 / Ст3 ГОСТ 14637-79		
				90×370	2	2,1кг

Изм.	Лист	№ докум.	Подп.	Дата

К5. 0240.02.01.00

Лист 2

К5. 0240.02.02.02

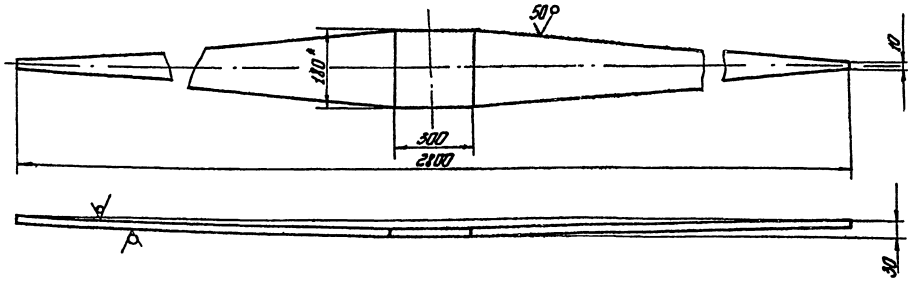

1. $h\,14 \pm \frac{IT14}{2}$
2. * Размер для справок.

Изм.	Лист	№ докум.	Подп.	Дата
Разраб.		Лунькова		
Пров.		Михеева		
Т.контр.				
Т.спец.		Рохин		
Н.контр.		Панова		
Утв.		Кузнецов		

205-5-045.88

К5. 0240.02.02.02

Ребро

Лит.	Масса	Масштаб
	200	1:10

Лист | Листов 1

Полоса 10×180 ГОСТ 103-79 / Ст3 ГОСТ 535-79

Гипронефтеспецмонтаж, Москва

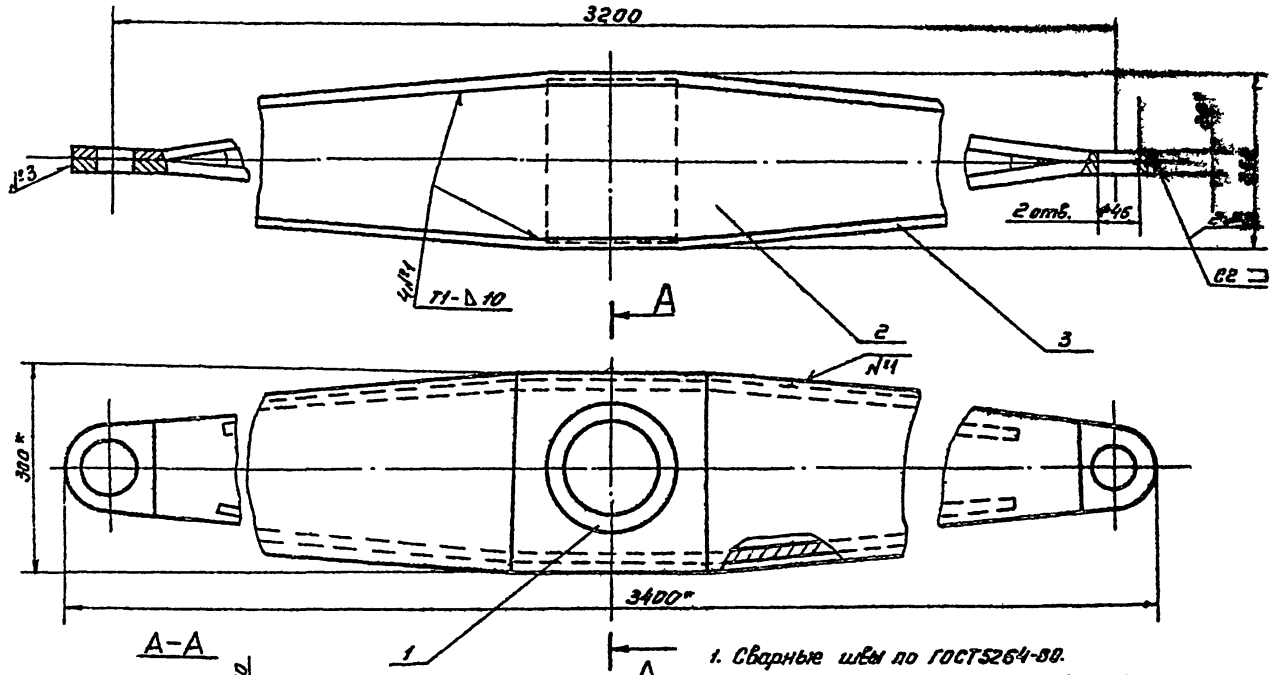

1. Сварные швы по ГОСТ5264-80. Электроды типа Э42А ГОСТ 9467-75
2. ± IT14/2.
3.* Размеры для справок.

				К5.0240.02.02.00СБ			
Изм.	Лист	№ докум.	Подп.	Дата		Лит.	Масса	Масштаб
Разраб.		Лукьянова			Щека тяговая		1600	1:5
Провер.		Михеева			Сборочный чертеж	Лист	Листов 1
Т.контр.							
Гл.спец.		Рожин		02.89		Гипронефтеспецмонтаж г. Москва	
Н.контр.		Панова		09.89			
Утв.		Кузнецов					

Альбом 3

Инв.№ подл. | Подп. и дата | Взам. инв.№ | Инв.№ дубл. | Подп. и дата

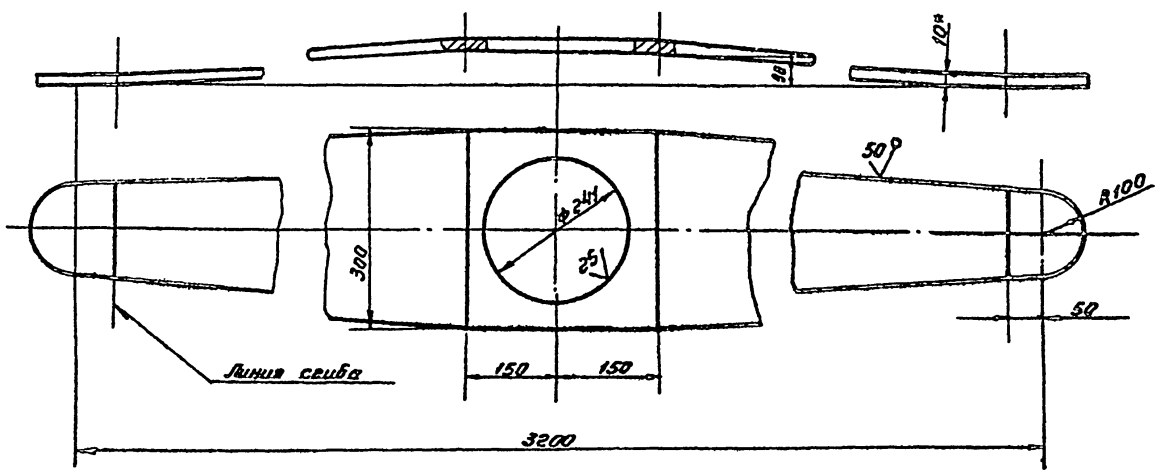

1. H14, h14. ± IT14/2.
2.* Размеры для справок.

				705-5-045.88 К5.0240.02.02.03			
Изм.	Лист	№ докум.	Подп.	Дата		Лит.	Масса	Масштаб
Разраб.		Лукьянова			Накладка		43,0	1:5
Провер.		Михеева				Лист	Листов 1
Т.контр.							
Гл.спец.		Рожин		01.89	Лист 6-10 ГОСТ 19903-74 Ст.3 ГОСТ 14637-79	Гипронефтеспецмонтаж г. Москва	
Н.контр.		Панова		09.89			
Утв.		Кузнецов					

Инв.№ подл. | Подп. и дата | Взам. инв.№ | Инв.№ дубл. | Подп. и дата

125 (✓)

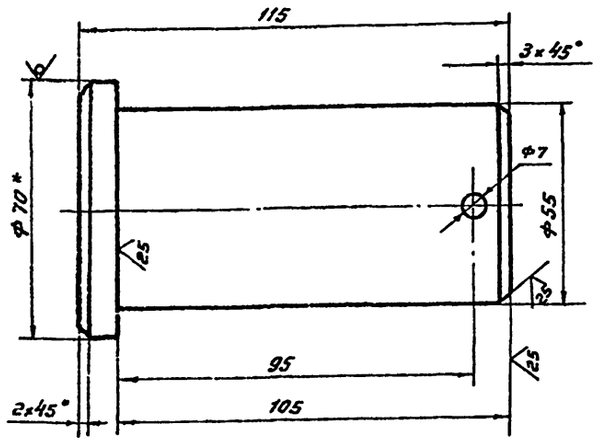

1. H16, h16, $\pm\frac{IT16}{2}$
2. * Размер для справок.

Изм.	Лист	N докум.	Подп.	Дата
Разраб.		Лунькова		
Пров.		Михеева		
Т. контр.				
Гл. спец.		Рожин		03.84
Н. контр.		Панова		03.84
Утв.		Кузнецов		

К5.0240.11.00.01

Палец

Лит.	Масса	Масштаб
	2.2	1:1
Лист	Листов 1	

Круг В-70 ГОСТ 2590-71 / Ст.3 ГОСТ 535-79

Гипронефтеспецмонтаж г. Москва

Инв. N подл. | Подп. и дата | Взам. инв. N | Инв. N дубл. | Подп. и дата

Формат	Зона	Поз.	Обозначение	Наименование	Кол.	Примеч.
				Документация		
А3			К5.0240.11.00.00СБ	Сборочный чертеж		
				Сборочные единицы		
А4		1	К5.0240.11.01.00	Втулка	1	
А4		2	К5.0240.11.02.00	Корпус	1	
				Детали		
А4		3	К5.0240.11.00.01	Палец	1	
				Стандартные изделия		
		4		Шплинт 6.3×7.5-0.02 ГОСТ 397-79	1	

Изм.	Лист	N докум.	Подп.	Дата
Разраб		Лунькова		
Пров.		Михеева		
Гл. спец		Рожин		03.84
Н. контр.		Панова		03.84
Утв.		Кузнецов		

К5.0240.11.00.00

Скоба для развертывания рулона.

Лит.	Лист	Листов
		1

Гипронефтеспецмонтаж г. Москва

Инв. N подл. | Подп. и дата | Взам. инв. N | Инв. N дубл. | Подп. и дата

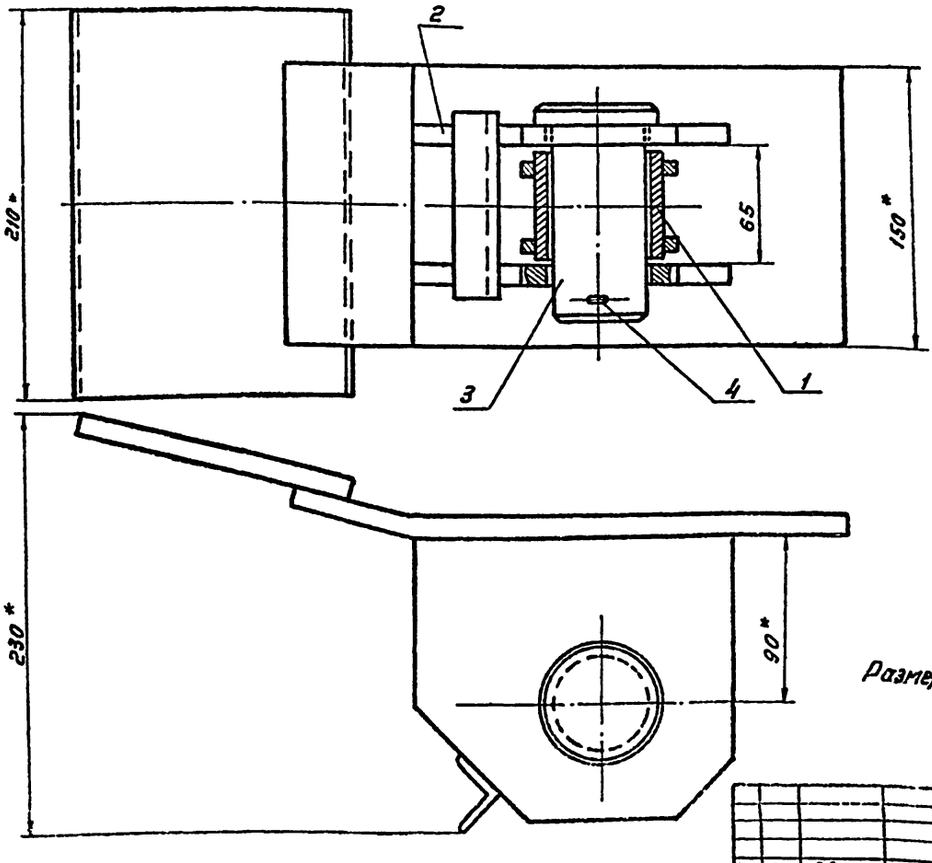

Размеры для справок.

Изм.	Лист	N докум.	Подп.	Дата
Разраб		Лунькова		
Пров.		Михеева		
Т. контр.				
Гл. спец.		Рожин		03.84
Н. контр.		Панова		03.84
Утв.		Кузнецов		

705-5-042.88

К5.0240.11.00.00СБ

Скоба для развертывания рулона сборочный чертеж

Лит.	Масса	Масштаб
	15.0	1:2
Лист	Листов 1	

Гипронефтеспецмонтаж г. Москва

Инв. N подл. | Подп. и дата | Взам. инв. N | Инв. N дубл. | Подп. и дата

Альбом 3

К5.0240.11.01.01

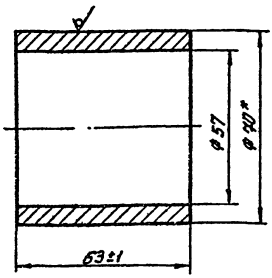

* Размер для справок

Изм.	Лист	№ докум.	Подп.	Дата	К5.0240.11.01.01		
Разраб.		Лунькова			Втулка	Лит.	Масса	Масштаб
Пров.		Тугеева					0.7	1:1
Т.контр.						Лист	Листов 1
Гл.спец.		Рахин			Труба 70×8 ГОСТ 8732-78 В-10 ГОСТ 5781-87	Гипронефтеспецмонтаж г. Москва	
Н.контр.		Панова					
Утв.		Кузнецов					

Инв.№ подл. | Подп. и дата | Взам.инв.№ | Инв.№ дубл. | Подп. и дата

К5.0240.11.01.02

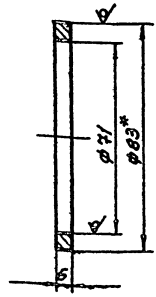

* Размер для справок

Изм.	Лист	№ докум.	Подп.	Дата	К5.0240.11.01.02		
Разраб.		Лунькова			Кольцо	Лит.	Масса	Масштаб
Пров.		Тугеева					0.15	1:1
Т.контр.						Лист	Листов 1
Гл.спец.		Рахин			Труба 83×6 ГОСТ 8732-78 В-10 ГОСТ 5781-87	Гипронефтеспецмонтаж г. Москва	
Н.контр.		Панова					
Утв.		Кузнецов					

Инв.№ подл. | Подп. и дата | Взам.инв.№ | Инв.№ дубл. | Подп. и дата

К5.0240.11.01.00СБ

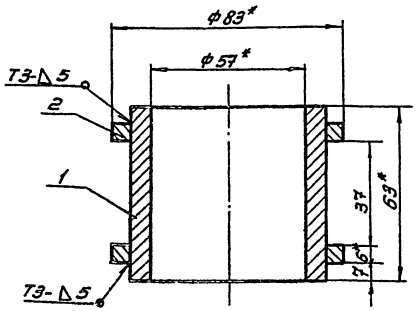

1. Сварные швы по ГОСТ 5264-80
Электроды типа Э42А ГОСТ 9467-75
2. $H\,16.\ h\,16.\ \pm\frac{IT16}{2}$
3. *Размеры для справок.

Изм.	Лист	№ докум.	Подп.	Дата	К5.0240.11.01.00СБ		
Разраб.		Лунькова			Втулка	Лит.	Масса	Масштаб
Пров.		Тугеева			Сборочный чертеж		1.2	1:2
Т.контр.						Лист	Листов 1
Гл.спец.		Рахин				Гипронефтеспецмонтаж г. Москва	
Н.контр.		Панова					
Утв.		Кузнецов					

Инв.№ подл. | Подп. и дата | Взам.инв.№ | Инв.№ дубл. | Подп. и дата

Формат	Зона	Поз.	Обозначение	Наименование	Кол.	Приме-чание
				Документация		
А4			К5.0240.11.01.00.СБ	Сборочный чертеж		
				Детали		
А4		1	К5.0240.11.01.01	Втулка	1	
А4		2	К5.0240.11.01.02	Кольцо	2	

705-5-045с.89

Изм.	Лист	№ докум.	Подп.	Дата	К5.0240.11.01.00		
Разраб.		Лунькова			Втулка	Лит.	Лист	Листов
Пров.		Тугеева					1	
Гл.спец.		Рахин				Гипронефтеспецмонтаж г. Москва	
Н.контр.		Панова					
Утв.		Кузнецов					

Инв.№ подл. | Подп. и дата | Взам.инв.№ | Инв.№ дубл. | Подп. и дата

Альбом 3

К5.0240.11.02.01

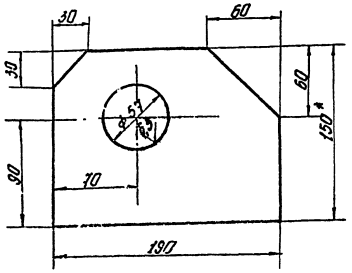

1. Шероховатость поверхностей реза 50.
2. Н16; ±ТТ2/2.
3. * Размер для справок

Изм.	Лист	№ докум.	Подп.	Дата
Разраб.		Лунькова		
Пров.		Михеева		09.89
Т. контр.				
Гл. спец.		Рахин		09.89
Н. контр.		Панова		09.89
Утв.		Кузнецов		

К5.0240.11.02.01

Щека

Лит.	Масса	Масштаб
	2,5	1:2

Лист | Листов 27

Полоса 12×150 ГОСТ 103-76 / СТ3 ГОСТ 535-79

Гипронефтеспецмонтаж г. Москва

Формат	Зона	Поз.	Обозначение	Наименование	Кол.	Примеч.
				Документация		
А3			К5.0240.11.02.00 СБ	Сборочный чертеж		
				Детали		
А4		1	К5.0240.11.02.01	Щека	2	
Б4		2	К5.0240.11.02.02	Пластина		
				Полоса 12×150 ГОСТ 103-76 / СТ3 ГОСТ 535-79		
				L=210 мм	1	3,0 кг
Б4		3	К5.0240.11.02.03	Перекладина		
				Уголок 32×32×4-Б ГОСТ 8509-86 / СТ3 ГОСТ 535-79		
				L=100 мм	1	0,2 кг
Б4		4	К5.0240.11.02.04	Пластина		
				Полоса 12×150 ГОСТ 103-76 / СТ3 ГОСТ 535-79		
				L=300 мм	1	4,2 кг

К5.0240.11.02.00

Корпус

Лит.	Лист	Листов
		1

Гипронефтеспецмонтаж г. Москва

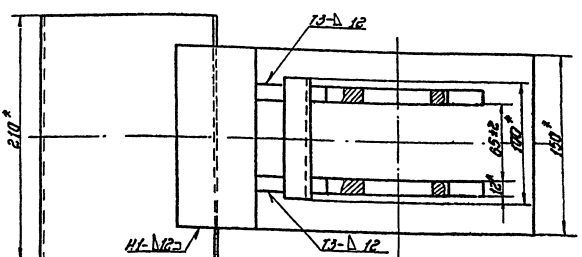

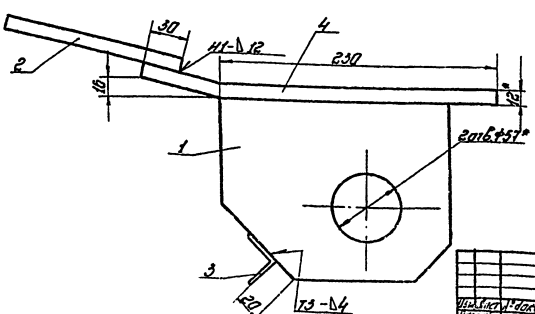

1. Сварные швы по ГОСТ 5264-80. Электроды типа Э-42А ГОСТ 9467-75.
2. Н16; ±ТТ16/2.
3. Шероховатость поверхностей реза для дет. Б4 - 50.
4. * Размеры для справок.

Изм.	Лист	№ докум.	Подп.	Дата
Разраб.		Лунькова		
Пров.		Михеева		09.89
Т. контр.				
Гл. спец.		Рахин		09.89
Н. контр.		Панова		09.89
Утв.		Кузнецов		

705-5-948.89

К5.0240.11.02.00 СБ

Корпус

Сборочный чертеж

Лит.	Масса	Масштаб
	12,5	1:2

Лист | Листов 1

Гипронефтеспецмонтаж г. Москва

Инв. № подл. | Подп. и дата | Взам. инв. № | Инв. № дубл. | Подп. и дата

Альбом 3

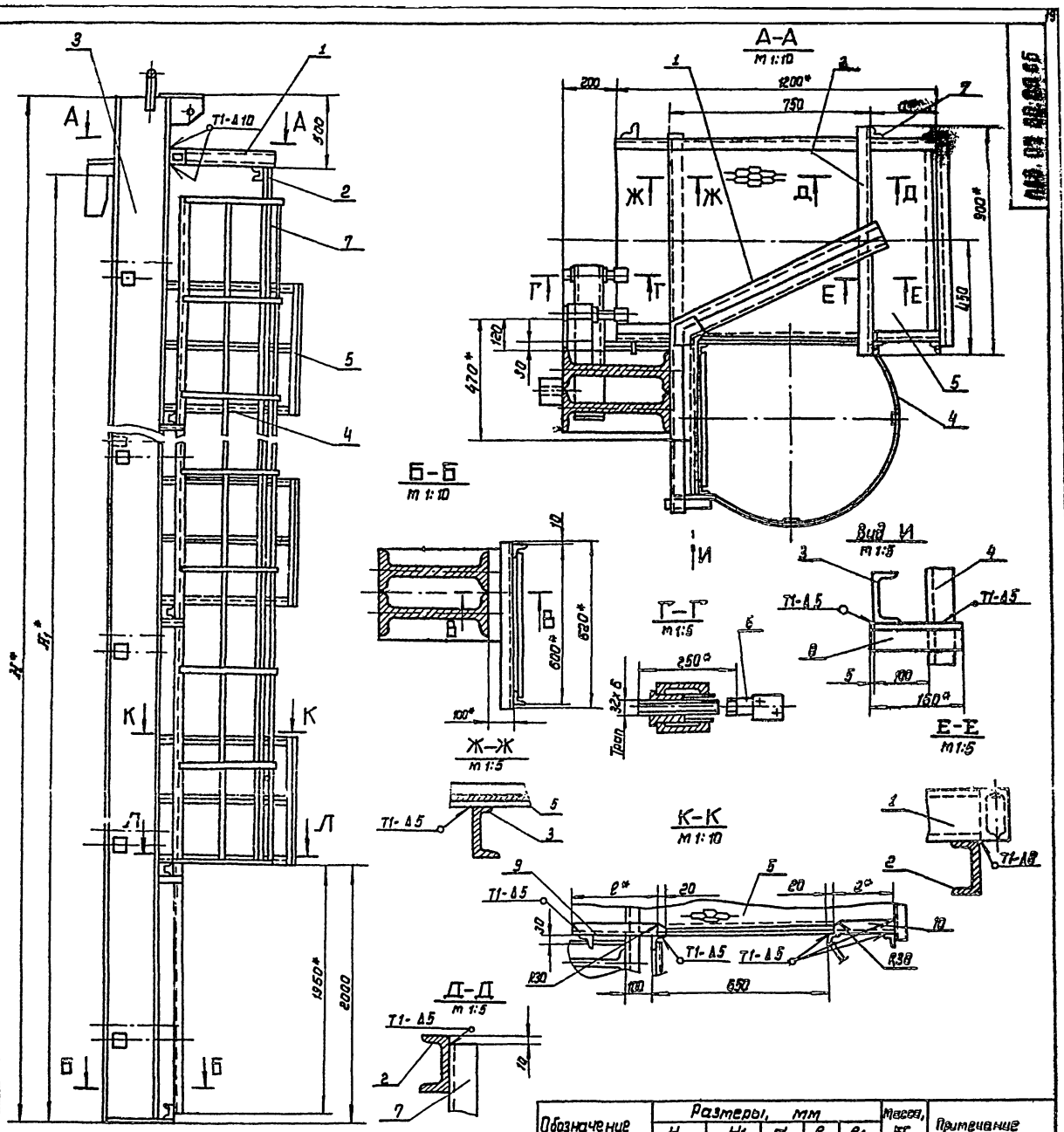

Обозначение	Размеры, мм					Масса, кг	Примечание
	H	H1	a	e	e1		
ПВБ. 07.00.00	10520	8940	350	230	330	15300	для РВС с высотой стенки 9м
– 01	12520	11920	290	290	270	2200.0	—"— 12м
– 02	6020	5210	410	170	390	608.4	—"— 5.5м
– 03	8520	7450	410	170	390	1100.0	—"— 7.5м
– 04	6520	5960	410	170	390	830.0	—"— 6м

1. Сварные швы по ГОСТ 5264-80. Электроды типа Э42А ГОСТ 9467-75.
2. H16; h16; $\pm \frac{IT16}{2}$
3. Шероховатость поверхностей реза для дет. 64 $\sqrt{25}$.
4. * Размеры для справок.

Изм.	Лист	№ докум.	Подп.	Дата	ПВБ. 07.00.00. СБ			
Разраб.		Лунькова			Приспособление для замыкания вертикального монтажного стыка	Лит.	Масса	Масштаб
Пров.		Михеева					См. табл.	1:20
Т. контр.					Сборочный чертеж	Лист	Листов 1	
Гл. спец.		Рохин				ТИПРОНЕФТЕСПЕЦМОНТАЖ г. Москва		
Н. контр.		Панова						
Утв.		Кузнецов						

Инв. № подл. | Подп. и дата | Взам. инв. № | Инв. № дубл. | Подп. и дата

Альбом 3

Формат	Зона	Поз.	Обозначение	Наименование	Кол.	Примечание
				ПВ6.07.00.00-04 См.СБ		
				Сборочные единицы		
А4		3	ПВ6.07.02.00-04	Балка	1	
А4		4	ПВ6.07.03.00-03	Лестница	1	
А4		5	ПВ6.07.04.00	Площадка	2	
				Детали		
А4		6	ПВ6.07.00.02	Винт	8	
				Уголок		
				Уголок $\frac{50\times50\times5\text{-}8\ \text{ГОСТ}\ 8509\text{-}86}{\text{СТ3 ГОСТ}\ 535\text{-}79}$		
Б4		7	ПВ6.07.00.03	L = 4000 мм	2	15,1кг
Б4		8	ПВ6.07.00.04	L = 160 мм	4	0,6кг
Б4		9	ПВ6.07.00.05	L = 170 мм	2	0,64кг
Б4		10	ПВ6.07.00.06	L = 390 мм	2	1,5кг

Подп. и дата | Инв. № подл. | Взам. инв. № | Подп. и дата | Инв. № подл.

Изм. | Лист | № докум. | Подп. | Дата

ПВ6.07.00.00

Лист 4

Формат	Зона	Поз.	Обозначение	Наименование	Кол.	Примечание
				Детали		
А4		6	ПВ6.07.00.02	Винт	8	
				Уголок		
				Уголок $\frac{50\times50\times5\text{-}8\ \text{ГОСТ}\ 8509\text{-}86}{\text{СТ3 ГОСТ}\ 535\text{-}79}$		
Б4		7	ПВ6.07.00.03	L = 4000 мм	2	15,0кг
Б4		8	ПВ6.07.00.04	L = 160 мм	4	0,6кг
Б4		9	ПВ6.07.00.05	L = 170 мм	2	0,8кг
Б4		10	ПВ6.07.00.06	L = 390 мм	2	1,6кг
				ПВ6.07.00.00-03 См.СБ		
				Сборочные единицы		
А4		3	ПВ6.07.02.00-03	Балка	1	
А4		4	ПВ6.07.03.00-03	Лестница	1	
А4		5	ПВ6.07.04.00	Площадка	3	
				Детали		
А4		6	ПВ6.07.00.02	Винт	10	
				Уголок		
				Уголок $\frac{50\times50\times5\text{-}8\ \text{ГОСТ}\ 8509\text{-}86}{\text{СТ3 ГОСТ}\ 535\text{-}79}$		
Б4		7	ПВ6.07.00.03	L = 6000 мм	2	22,6кг
Б4		8	ПВ6.07.00.04	L = 160 мм	6	0,6кг
Б4		9	ПВ6.07.00.05	L = 110 мм	3	0,64кг
Б4		10	ПВ6.07.00.06	L = 320 мм	3	1,5кг

Подп. и дата | Инв. № подл. | Взам. инв. № | Подп. и дата | Инв. № подл.

Изм. | Лист | № докум. | Подп. | Дата

ПВ6.07.00.00

Лист 3

Формат	Зона	Поз.	Обозначение	Наименование	Кол.	Примечание
				Уголок		
				Уголок $\frac{50\times50\times5\text{-}8\ \text{ГОСТ}\ 8509\text{-}86}{\text{СТ3 ГОСТ}\ 535\text{-}79}$		
Б4		7	ПВ6.07.00.03	L = 800 мм	2	30,2кг
Б4		8	ПВ6.07.00.04	L = 160 мм	8	0,6кг
Б4		9	ПВ6.07.00.05	L = 230 мм	4	1,1кг
Б4		10	ПВ6.07.00.06	L = 330 мм	4	1,0кг
				ПВ6.07.00.00-01 См.СБ		
				Сборочные единицы		
А4		3	ПВ6.07.02.00-01	Балка	1	
А4		4	ПВ6.07.03.00-01	Лестница	1	
А4		5	ПВ6.07.04.00	Площадка	5	
				Детали		
А4		6	ПВ6.07.00.02	Винт	16	
				Уголок		
				Уголок $\frac{50\times50\times5\text{-}8\ \text{ГОСТ}\ 8509\text{-}86}{\text{СТ3 ГОСТ}\ 535\text{-}79}$		
Б4		7	ПВ6.07.00.03	L = 10000 мм	2	37,7кг
Б4		8	ПВ6.07.00.04	L = 160 мм	10	0,6кг
Б4		9	ПВ6.07.00.05	L = 290 мм	5	1,1кг
Б4		10	ПВ6.07.00.06	L = 270 мм	5	1,0кг
				ПВ6.07.00.00.02 См.СБ		
				Сборочные единицы		
А4		3	ПВ6.07.02.00-02	Балка	1	
А4		4	ПВ6.07.03.00-02	Лестница	1	
А4		5	ПВ6.07.04.00	Площадка	2	

Подп. и дата | Инв. № подл. | Взам. инв. № | Подп. и дата | Инв. № подл.

Изм. | Лист | № докум. | Подп. | Дата

ПВ6.07.00.00

Лист 2

Формат	Зона	Поз.	Обозначение	Наименование	Кол.	Примечание
				Документация		
А2			ПВ6.07.00.00 СБ	Сборочный чертеж		
				Сборочные единицы		
А4		1	ПВ6.07.01.00	Кронштейн		
				Детали		
Б4		2	ПВ6.07.00.01	Швеллер		
				Швеллер $\frac{10\ \text{ГОСТ}\ 8240\text{-}72}{\text{СТ3 ГОСТ}\ 535\text{-}79}$		
				L = 900 мм		
			Переменные данные для исполнений.			
				ПВ6.07.00.00 См.СБ		
				Сборочные единицы		
А4		2	ПВ6.07.02.00	Балка	1	
А4		4	ПВ6.07.03.00	Лестница	1	
А4		5	ПВ6.07.04.00	Площадка	8	
				Детали		
А4		6	ПВ6.07.00.02	Винт	12	

Подп. и дата | Инв. № подл. | Взам. инв. № | Подп. и дата | Инв. № подл.

705-5-045.89

ПВ6.07.00.00

Изм.	Лист	№ докум.	Подп.	Дата
Разраб.	Лукьянова			
Пров.	Мичеева			
Гл.спец.	Рахин			
Н.контр.	Панова			
Утв.	Кузнецов			

Приспособление для замыкания вертикального монтажного стыка.

Лит.	Лист	Листов
	1	4

Гипронефтеспецмонтаж с. Москва

Альбом 3

ПВ6.07.01.00СБ

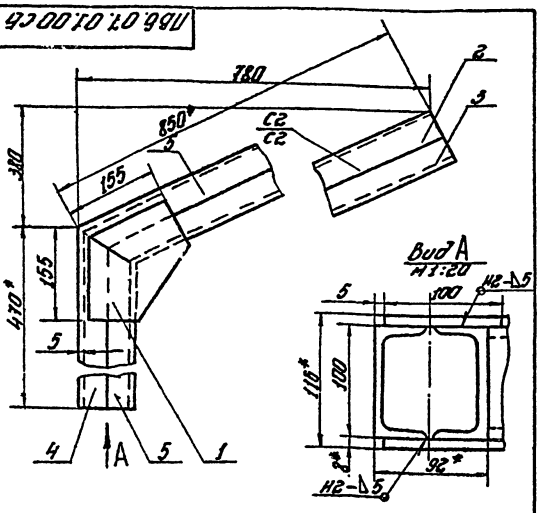

1. Сварные швы по ГОСТ 5264-80. Электроды сварочные типа Э42А по ГОСТ 9467-75
2. H16; h16; $\pm\frac{IT16}{2}$
3. * Размеры для справок.

Изм.	Лист	№ докум.	Подп.	Дата	ПВ6.07.01.00СБ		
Разраб.		Лукьянова			Кронштейн сборочный чертеж	Лит.	Масса	Масштаб
Пров.		Михеева					25,5	1:5
Т.контр.						Лист	Листов 1
Н.контр.		Панова				Гипронефтеспецмонтаж г. Москва	
Утв.		Кузнецов					

ПВ6.07.01.01

А(√)

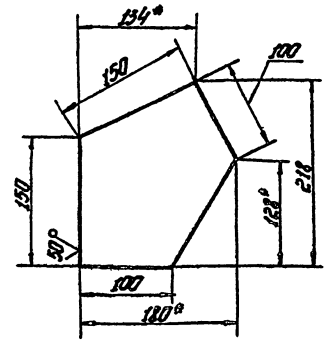

1. h16; $\pm\frac{IT16}{2}$
2. * Размеры для справок.

Изм.	Лист	№ докум.	Подп.	Дата	ПВ6.07.01.01		
Разраб.		Лукьянова			Косынка	Лит.	Масса	Масштаб
Пров.		Михеева					1,3	1:25
Т.контр.						Лист	Листов 1
Н.контр.		Панова			Лист 5-8 ГОСТ 19903-74 Ст. 3 ГОСТ 14637-79	Гипронефтеспецмонтаж г. Москва	

ПВ6.07.00.00

А(√)

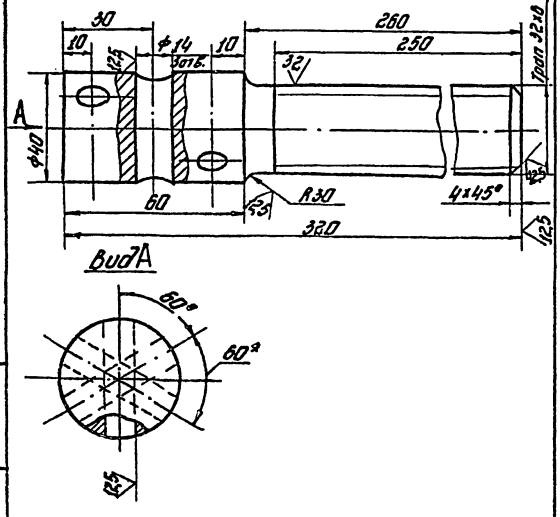

Неуказанные предельные отклонения размеров: H16; h16; $\pm\frac{IT16}{2}$.

Изм.	Лист	№ докум.	Подп.	Дата	ПВ6.07.00.02		
Разраб.		Лукьянова			Винт	Лит.	Масса	Масштаб
Пров.		Михеева					0,22	1:1
Т.контр.						Лист	Листов 1
Н.контр.		Панова			Круг В-40 ГОСТ 2590-71 Ст3 ГОСТ 535-79	Гипронефтеспецмонтаж г. Москва	
Утв.		Кузнецов					

Позиция	Кол.	Обозначение	Наименование	Кол.	Примечание
			Документация		
А4		ПВ6.07.01.00СБ	Сборочный чертеж		
			Детали		
А4	1	ПВ6.07.01.01	Косынка	8	
А4	2	ПВ6.07.01.02	Швеллер	1	
А4	3	ПВ6.07.01.03	Швеллер	1	
А4	4	ПВ6.07.01.04	Швеллер	1	
А4	5	ПВ6.07.01.05	Швеллер	1	

705-5-045.89

Изм.	Лист	№ докум.	Подп.	Дата	ПВ6.07.01.00		
Разраб.		Лукьянова			Кронштейн	Лит.	Лист	Листов
Пров.		Михеева					1	1
Т.контр.						Гипронефтеспецмонтаж г. Москва	
Н.контр.		Панова					
Утв.		Кузнецов					

Альбом 3

ПВ6.07.01.03

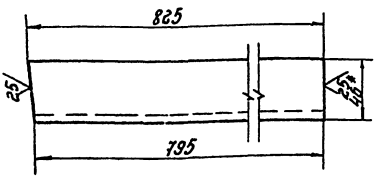

1. h 16; $\pm\frac{IT16}{2}$
2.* Размер для

Изм.	Лист	№ докум.	Подп.	Дата
Разраб.		Лунькова		
Пров.		Михеева		
Т. контр.				
Гл. спец.		Рахин		
Н. контр.		Панова		
Утв.		Кузнецов		

ПВ6.07.01.03

Швеллер

Лит.	Масса	Масштаб
	7,1	1:2

Лист | Листов 1

Швеллер 10 ГОСТ 8240-72 Ст 3 ГОСТ 535-79

Гипронефтеспецмонтаж г. Москва

ПВ6.07.01.02

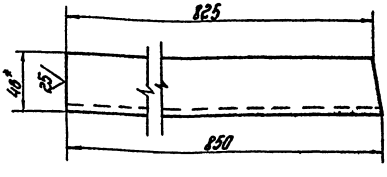

1. h 16; $\pm\frac{IT16}{2}$
2. Размер для справок.

Изм.	Лист	№ докум.	Подп.	Дата
Разраб.		Лунькова		
Пров.		Михеева		
Т. контр.				
Гл. спец.		Рахин		
Н. контр.		Панова		
Утв.		Кузнецов		

ПВ6.07.01.02

Швеллер

Лит.	Масса	Масштаб
	7,3	1:2

Лист | Листов 1

Швеллер 10 ГОСТ 8240-72 Ст 3 ГОСТ 535-79

Гипронефтеспецмонтаж г. Москва

ПВ6.07.01.05

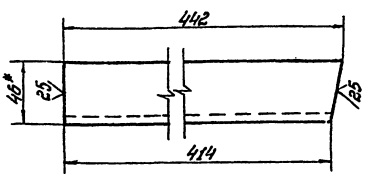

1. h 16; $\pm\frac{IT16}{2}$
2.* Размеры для справок

Изм.	Лист	№ докум.	Подп.	Дата
Разраб.		Лунькова		
Пров.		Михеева		
Т. контр.				
Гл. спец.		Рахин		
Н. контр.		Панова		
Утв.		Кузнецов		

ПВ6.07.01.05

Швеллер

Лит.	Масса	Масштаб
	3,8	1:2

Лист | Листов 1

Швеллер 10 ГОСТ 8240-72 Ст 3 ГОСТ 535-79

Гипронефтеспецмонтаж г. Москва

ПВ6.07.01.04

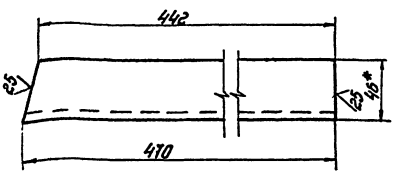

1. h 16; $\pm\frac{IT16}{2}$
2.* Размер для справок.

705-5-045с.89

ПВ6.07.01.04

Швеллер

Лит.	Масса	Масштаб
	4,0	1:2

Лист | Листов 1

Швеллер 10 ГОСТ 8240-72 Ст 3 ГОСТ 535-79

Гипронефтеспецмонтаж г. Москва

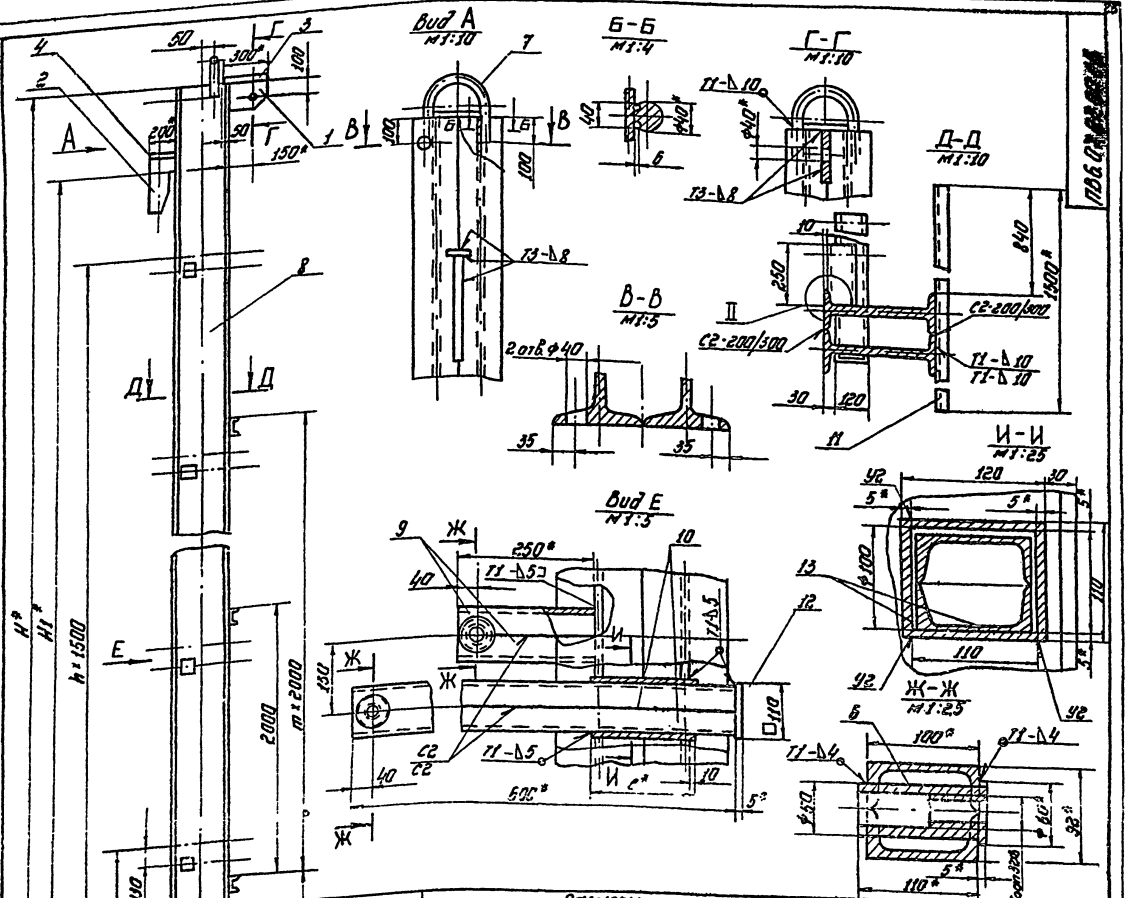

Обозначение	Размеры, мм														Масса, кг	Примечание
	H	H1	B	B1	L	L1	l	a	n	n1	c	r	n	m		
ПВ6.07.02.00	10520	8940	270	300	300	410	165	64	75	14,5	7	25	5	3	987,0	Для РВС с высотой стенки 9м
-01	12520	11920	290	320	360	470	175	68	10	17	8	3	7	4	1496,0	" 12м
-02	6020	5210	250	260	240	350	140	65	7,5	13,5	6	2	3	1	452,8	" 5,5м
-03	8520	7450	250	260	240	350	140	55	7,5	13,5	6	2	4	2	645,0	" 7,5м
-04	6520	5960	250	260	240	350	140	55	7,5	13,5	6	2	3	1	505,0	" 6м

1. Сварные швы по ГОСТ 5264-80.
   Электроды сварочные типа Э42А по ГОСТ 9467-75.
2. H16; h16; ±$\frac{IT16}{2}$
3. Сборку балки выполнять в следующей последовательности:
   1) сварить между собой две дет. поз. 8;
   2) в изготовленном элементе прорезать окно (см. И-И);
   3) дет. поз. 13 сварить в коробку (см. И-И);
   4) коробки установить в подготовленные окна и приварить (см. вид Е);
   5) сварить между собой попарно детали поз. 9, 10 (см. вид Е), вырезать отверстие ⌀50, вставить и приварить гайку дет. поз. 6 (Ж-Ж);
   6) завести готовые элементы (поз. 6) в коробки, установить и приварить пластину дет. поз. 12;
   7) сварить между собой попарно детали поз. 9 (см. вид Е), вырезать отв. ⌀50, вставить и приварить гайку дет. 6 (см. Ж-Ж). Готовые элементы обрезать по контуру сопрягаемой детали (см. II). Установить их и приварить;
   8) произвести установку и приварку всех остальных деталей балки.
4. Шероховатость поверхностей реза для деталей 64 ^{25}.
5. * Размеры для справок.

УКАЗАНИЯ

1. При сборке обеспечить меры, исключающие сварочную деформацию узлов балки.
2. После окончания сборки трущиеся поверхности узлов смазать солидолом.

Изм.	Лист	№ докум.	Подп.	Дата	705-5-045 г. 89			
Разраб.		Линькова			ПВ6.07.02.00 СБ			
Пров.		Жилеева			Балка	Лит.	Масса	Масштаб
Т. контр.							См. табл.	8:20
Гл. спец.		Рохин			Сборочный чертеж	Лист	Листов 1	
Н. контр.		Панова				Гипронефтеспец. м. Мтаж г. Москва		
Утв.		Кузнецов						

Альбом 3

Формат	Зона	Поз.	Обозначение	Наименование	Кол.	Примечание
БЧ		14	ПВ6.07.02.14	Косынка		
				Лист Б-20 ГОСТ 19903-74 / Ст.3 ГОСТ 14637-79		
				250×350	1	14,3 кг
				ПВ6.07.02.00-03 Ст.СБ		
				Детали		
АЧ		6	ПВ6.07.02.06	Гайка	10	
АЧ		7	ПВ6.07.02.07-02	Скоба	1	
БЧ		8	ПВ6.07.02.08	Стойка		
				Двутавр 24 ГОСТ 8239-72 / Ст.3 ГОСТ 535-79		
				L=8500 мм	2	232,0 кг
				Швеллер		
				Швеллер 10 ГОСТ 8240-72 / Ст.3 ГОСТ 535-79		
БЧ		9	ПВ6.07.02.09	L=250 мм	10	2,15 кг
БЧ		10	ПВ6.07.02.10	L=600 мм	10	5,20 кг
БЧ		11	ПВ6.07.02.11	L=1500 мм	3	2,85 кг
				Полоса		
				Полоса 5×110 ГОСТ 103-76 / Ст.3 ГОСТ 535-79		
БЧ		12	ПВ6.07.02.12	L=110 мм	5	0,5 кг
БЧ		13	ПВ6.07.02.13	L=140 мм	20	0,5 кг
				Косынка		
				Лист Б-20 ГОСТ 19903-74 / Ст.3 ГОСТ 14637-79		
БЧ		14	ПВ6.07.02.14	260×350	4	14,3 кг

Подп. и дата | Инв. № дубл. | Взам. инв. № | Подп. и дата | Инв. № подл.

Изм. | Лист | № докум. | Подп. | Дата

ПВ6.07.02.00 — Лист 4

Формат	Зона	Поз.	Обозначение	Наименование	Кол.	Примечание
				Полоса		
				Полоса 5×110 ГОСТ 103-76 / Ст.3 ГОСТ 535-79		
БЧ		12	ПВ6.07.02.12	L=110 мм	8	0,5 кг
БЧ		13	ПВ6.07.02.13	L=175 мм	32	0,75 кг
БЧ		14	ПВ6.07.02.14	Косынка		
				Лист Б-20 ГОСТ 19903-74 / Ст.3 ГОСТ 14637-79		
				320×470	1	23,6 кг
				ПВ6.07.02.00-02 Ст.СБ		
				Детали		
АЧ		6	ПВ6.07.02.06	Гайка	8	
АЧ		7	ПВ6.07.02.07-02	Скоба	1	
БЧ		8	ПВ6.02.08	Стойка		
				Двутавр 24 ГОСТ 8239-72 / Ст.3 ГОСТ 535-79		
				L=6000 мм	2	163,8 кг
				Швеллер		
				Швеллер 10 ГОСТ 8240-72 / Ст.3 ГОСТ 535-79		
БЧ		9	ПВ6.07.02.09	L=250 мм	8	2,15 кг
БЧ		10	ПВ6.07.02.10	L=600 мм	8	5,2 кг
БЧ		11	ПВ6.07.02.11	L=1500 мм	2	12,85 кг
				Полоса		
				Полоса 5×110 ГОСТ 103-76 / Ст.3 ГОСТ 535-79		
БЧ		12	ПВ6.07.02.12	L=110 мм	4	0,5 кг
БЧ		13	ПВ6.07.02.13	L=140 мм	16	0,6 кг

Подп. и дата | Инв. № дубл. | Взам. инв. № | Подп. и дата | Инв. № подл.

Изм. | Лист | № докум. | Подп. | Дата

ПВ6.07.02.00 — Лист 3

Формат	Зона	Поз.	Обозначение	Наименование	Кол.	Примечание
				Швеллер		
				Швеллер 10 ГОСТ 8240-72 / Ст.3 ГОСТ 535-79		
БЧ		9	ПВ6.07.02.09	L=250 мм	12	2,15 кг
БЧ		10	ПВ6.07.02.10	L=600 мм	12	5,2 кг
БЧ		11	ПВ6.07.02.11	L=1500 мм	4	12,85 кг
				Полоса		
				Полоса 5×110 ГОСТ 103-76 / Ст.3 ГОСТ 535-79		
БЧ		12	ПВ6.07.02.12	L=110 мм	6	0,5 кг
БЧ		13	ПВ6.07.02.13	L=165 мм	24	0,7 кг
БЧ		14	ПВ6.07.02.14	Косынка		
				Лист Б-20 ГОСТ 19903-74 / Ст.3 ГОСТ 14637-79		
				370×610		
				ПВ6.07.02.00-01 Ст.СБ		
				Детали		
АЧ		6	ПВ6.07.02.06	Гайка	16	
АЧ		7	ПВ6.07.02.07-01	Скоба	1	
БЧ		8	ПВ6.07.02.08	Стойка		
				Двутавр 36 ГОСТ 8239-72 / Ст.3 ГОСТ 535-79		
				L=12500 мм	2	608,0 кг
				Швеллер		
				Швеллер 10 ГОСТ 8240-72 / Ст.3 ГОСТ 535-79		
БЧ		9	ПВ6.07.02.09	L=250 мм	16	2,15 кг
БЧ		10	ПВ6.07.02.10	L=600 мм	16	5,2 кг
БЧ		11	ПВ6.07.02.11	L=1500 мм	5	12,85 кг

Подп. и дата | Инв. № дубл. | Взам. инв. № | Подп. и дата | Инв. № подл.

Изм. | Лист | № докум. | Подп. | Дата

ПВ6.07.02.00 — Лист 2

Формат	Зона	Поз.	Обозначение	Наименование	Кол.	Примечание
				Документация		
А2			ПВ6.07.02.00 СБ	Сборочный чертеж		
				Детали		
АЧ		1	ПВ6.07.02.01	Кронштейн	1	
АЧ		2	ПВ6.07.02.02	Ловитель	1	
АЧ		3	ПВ6.07.02.03	Пластина	1	
БЧ		4	ПВ6.07.02.04	Ребро		
				Полоса 14×100 ГОСТ 103-76 / Ст.3 ГОСТ 535-79		
				L=200 мм	1	2,2 кг
БЧ		5	ПВ6.07.02.05	Перекладина		
				Швеллер 10 ГОСТ 8240-72 / Ст.3 ГОСТ 535-79		
				L=620 мм	1	5,35 кг
			Переменные данные	для исполнений		
				ПВ6.07.02.00 Ст.СБ		
				Детали		
АЧ		6	ПВ6.07.02.06	Гайка	12	
АЧ		7	ПВ6.07.02.07	Скоба	1	
БЧ		8	ПВ6.07.02.08	Стойка		
				Двутавр 50 ГОСТ 8239-72 / Ст.3 ГОСТ 535-79		
				L=10500 мм	2	383,0 кг

Подп. и дата | Инв. № дубл. | Взам. инв. № | Подп. и дата | Инв. № подл.

705-5-045.89

ПВ6.07.02.00

Изм.	Лист	№ докум.	Подп.	Дата
Разраб.		Михеева		
Пров.		Лунькова		
Гл. спец.		Рохин		09.89
Н. контр.		Панова		09.89
Утв.		Кузнецов		

Балка

Лит	Лист	Листов
	1	5

Гипронефтеспецмонтаж г. Москва

Альбом 3

ПВ6.07.02.06.

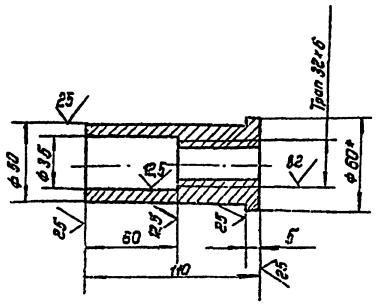

1. H 16; h 16; $\pm \frac{IT16}{2}$
2. * Размер для справок.

Изм.	Лист	№ докум.	Подп.	Дата	ПВ 6.07.02.06
Разраб.		Лунькова			Гайка
Пров.		Михеева			
Т. контр.					
Гл. спец.		Рохин			
Н. контр.		Панова			
Утв.		Кузнецов			

Лит.	Масса	Масштаб
	0,5	1:2
Лист	Листов	1

Круг 8-60. ГОСТ 2590-71 Ст.3. ГОСТ 535-79

ГИПРОНЕФТЕСПЕЦМОНТАЖ г. Москва

ПВ6.07.02.07.

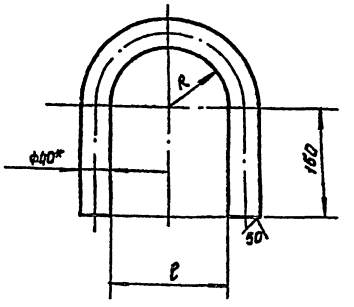

Обозначение	Размеры, мм R	Размеры, мм l	Масса, кг	Примечание
ПВ6.07.01. 07	72 + 3.0	144 + 4.0	5,2	Длина заготовки L = 590 ± 2,2 мм
— 01	78 + 3.0	156 + 4.0	5.3	—"— 610 ± 2,2 мм
— 02	62 + 3.0	124 + 4.0	4.9	—"— 560 ± 2,2 мм
— 03	62 + 3.0	124 + 4.0	4.9	—"— 560 ± 2,2 мм
— 04	62 + 3.0	124 + 4.0	4.9	L = 560 ± 2,2 мм

1. H 16; h 16; $\pm \frac{IT16}{2}$
2.* Размер для справок.

Изм.	Лист	№ докум.	Подп.	Дата	ПВ6.07.02.07
Разраб.		Лунькова			Скоба
Пров.		Михеева			
Т. контр.					
Гл. спец.		Рохин			
Н. контр.		Панова			
Утв.		Кузнецов			

Лит.	Масса	Масштаб
	См. табл.	—
Лист	Листов	1

Круг 8-40. ГОСТ 2590-71 Ст.3 ГОСТ 535-79

ГИПРОНЕФТЕСПЕЦМОНТАЖ г. Москва

ПВ6.07.03.00 СБ

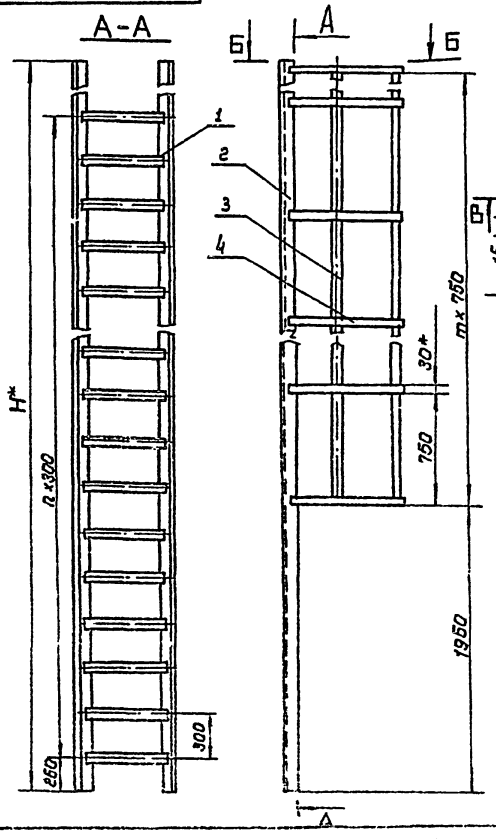

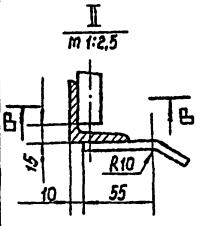

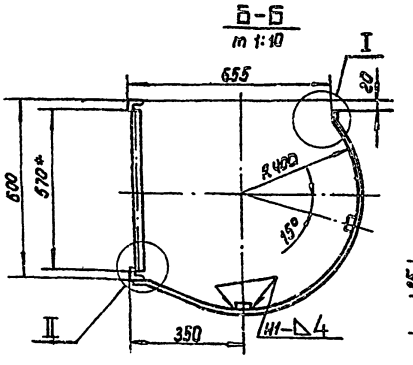

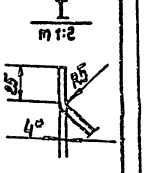

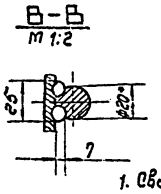

Обозначение	Hмм	n	m	Масса, кг	Примечание
ПВ6.07.03.00	9500	29	10	162.0	Для РВС с высотой стенки 9м
— 01	11750	36	13	210.0	—"— 12м
— 02	5000	15	5	86.8	—"— 5.5м
— 03	7250	21	7	120.0	—"— 7.5м
— 04	5750	16	5	94.0.	—"— 6м

1. Сварка ручная электродуговая. Электроды типа 912А ГОСТ 9467-75. Сварные швы по ГОСТ 5264-80.
2. H16; h 16; $\pm \frac{IT16}{2}$
3. Шероховатость поверхностей реза для дет. Б4 50
4.* Размеры для справок.

Изм.	Лист	№ докум.	Подп.	Дата	ПВ6.07.03.00 СБ. 705-5-045.89
Разраб.		Лунькова			Лестница
Пров.		Михеева			Сборочный чертеж
Контр.					
Гл. спец.		Рохин			
Н. контр.		Панова			
Утв.		Кузнецов			

Лит.	Масса	Масштаб
	См. табл.	1:20
Лист	Листов	1

ГИПРОНЕФТЕСПЕЦМОНТАЖ г. Москва

Альбом 3

Формат	Зона	Поз.	Обозначение	Наименование	Кол.	Примечание
				ПВ6.07.03.00.03 См СБ		
				Детали		
Б4		1	ПВ6.07.03.01	Круг		
				Круг В-20 ГОСТ 2590-71 / Ст.3 ГОСТ 535-79		
				L=570 мм	22	1.95 кг
Б4		2	ПВ6.07.03.02	Уголок		
				Уголок 50х50х5 ГОСТ 8509-86 / Ст.3 ГОСТ 535-79		
				L=7250 мм	2	27.3 кг
				Ограждение		
				Полоса 4х30 ГОСТ 103-75 / Ст 3 ГОСТ 535-79		
Б4		3	ПВ6.07.03.03	L=5270 мм	2	5.0 кг
Б4		4	ПВ6.07.03.04	L=350 мм	8	1.3 кг
				ПВ5.07.03.00-04 См СБ		
				Детали		
Б4		1	ПВ6.07.03.01	Круг		
				Круг В-20 ГОСТ 2590-71 / Ст.3 ГОСТ 535-79		
				L=570 мм	17	1.95 кг
Б4		2	ПВ6.07.03.02	Уголок		
				Уголок 50х50х5-В ГОСТ 8509-86 / Ст 3 ГОСТ 535-79		
				L=5750 мм	2	22.0 кг
				Ограждение		
				Полоса 4х30 ГОСТ 103-76 / Ст.3 ГОСТ 535-79		
Б4		3	ПВ6.07.03.03	L=3770 мм	2	3.5 кг
Б4		4	ПВ6.07.03.04	L=1350 мм	6	1.3 кг

Изм. | Лист | № докум. | Подп. | Дата — ПВ6.07.03.00 — Лист 3

Подп. и дата | Инв. № дубл. | Взам. инв. № | Подп. и дата | Инв. № подл.

Формат	Зона	Поз.	Обозначение	Наименование	Кол.	Примечание
				Круг В-20 ГОСТ 2590-71 / Ст.3 ГОСТ 535-79		
				L=570	[illegible]	[illegible]
Б4		2	ПВ6.07.03.02	Уголок		
				Уголок 50х50х5 ГОСТ 8509-86 / Ст.3 ГОСТ 535-79		
				L=11750 мм	2	46.[illegible]
				Ограждение		
				Полоса 4х30 ГОСТ 103-76 / Ст3 ГОСТ 535-79		
Б4		3	ПВ6.07.03.03	L=9770 мм	2	9.2 кг
Б4		4	ПВ6.07.03.04	L=1350 мм	14	1.3 кг
				ПВ6.07.03.00.02 См СБ		
				Детали		
Б4		1	ПВ6.07.03.01	Круг		
				Круг В-20 ГОСТ 2590-71 / Ст3 ГОСТ 535-79		
				L=570 мм	16	1.95 кг
Б4		2	ПВ6.07.03.02	Уголок		
				Уголок 50х50х5-В ГОСТ 8509-86 / Ст3 ГОСТ 535-79		
				L=500 мм	2	20.0 кг
				Ограждение		
				Полоса 4х30 ГОСТ 103-76 / Ст.3 ГОСТ 535-79		
Б4		3	ПВ6.07.03.03	L=3770 мм	2	3.5 кг
Б4		4	ПВ6.07.03.04	L=1350 мм	6	1.3 кг

Изм. | Лист | № докум. | Подп. | Дата — ПВ6.07.03.00 — Лист 2

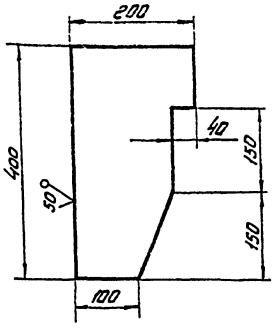

Неуказанные предельные отклонения размеров:

$h16, \pm \frac{IT16}{2}$

Изм.	Лист	№ докум.	Подп.	Дата
Разраб.	Пунькова			
Пров.	Михеева			
Т.контр.				
Н.контр.	Панова			
Утв.	Кузнецов			

ПВ6.07.02.02

Ловитель

Лит.	Масса	Масштаб
	8,0	1:5

Лист | Листов 1

Лист Б-14 ГОСТ 19903-74 / Ст3 ГОСТ 14637-73

Гипронефтеспецмонтаж г. Москва

Формат	Зона	Поз.	Обозначение	Наименование	Кол.	Примечание
				Документация		
А2			ПВ6.07.03.00 СБ	Сборочный чертеж		
			Переменные данные	для изменений		
				ПВ6.07.03.00 См СБ		
				Детали		
Б4		1	ПВ6.07.03.01	Круг		
				Круг В-20 ГОСТ 2590-71 / Ст.3 ГОСТ 535-79		
				L=570 м	30	1.95 кг
Б4		2	ПВ6.07.03.02	Уголок		
				Уголок 50х50х5-В ГОСТ 8509-86 / Ст3 ГОСТ 535-79		
				L=9500 мм	2	36.0 кг
				Ограждение		
				Полоса 4х30 ГОСТ 103-75 / Ст3 ГОСТ 535-79		
Б4		3	ПВ6.07.03.03	L=7520 мм	2	7.0 кг
Б4		4	ПВ6.07.03.04	L=1350 мм	11	13 кг
				ПВ6.07.03.00-01 См СБ		
				Детали		
Б4		1	ПВ6.07.03.01	Круг		

Изм. | Лист | № докум. | Подп. | Дата — ПВ6.07.03.00

Разраб. Пунькова; Пров. Михеева; Т.спец. Рохин; Н.контр. Панова; Утв. Кузнецов

Лестница

Лит.	Лист	Листов
	1	3

Гипронефтеспецмонтаж г. Москва

Формат	Зона	Поз.	Обозначение	Наименование	Кол.	Примечание
				ПВ6.07.02.00-04см.СБ		
				Детали		
А4		6	ПВ6.07.02.06	Гайка	8	
А4		7	ПВ6.07.02.07-02	Скоба	1	
Б4		8	ПВ6.07.02.08	Стойка		
				Двутавр 24 ГОСТ 8239-72 Ст.3 ГОСТ 535-79		
				L=6300 мм	2	178,0кг
				Швеллер		
				Швеллер 10 ГОСТ 8240-72 Ст3 ГОСТ 535-79		
Б4		9	ПВ6.07.02.09	L=250мм	8	2,15кг
Б4		10	ПВ6.07.02.10	L=600мм	8	5,2кг
Б4		11	ПВ6.07.02.11	L=1500мм	2	12,85кг
				Полоса		
				Полоса-5х110 ГОСТ 103-76 Ст3 ГОСТ 535-79		
Б4		12	ПВ6.07.02.12	L=110 мм	4	0,5кг
Б4		13	ПВ6.07.02.13	L=140 мм	16	0,6кг
Б4		14	ПВ6. 07. 02. 14	Косынка		
				Лист Б-2 ГОСТ 19903-74 Ст3 ГОСТ 14637-79		
				250х350	1	14,3кг

Инв.№подл. | Подп. и дата | Взам.инв.№ | Инв.№дубл. | Подп. и дата

Изм.	Лист	№ докум.	Подп.	Дата

ПВ6.07.02.00

Лист 5

Формат	Зона	Поз.	Обозначение	Наименование	Кол.	Примечание
				Документация		
А2			ПВ6.07.04.00 СБ	Сборочный чертеж		
				Детали		
				Каркас		
				Уголок 50х50х5 ГОСТ 8509-86 Ст3 ГОСТ 535-79		
Б4		1	ПВ6.07.04.01	L=1000мм	4	3,77кг
Б4		2	ПВ6.07.04.02	L=1200мм	2	4,5кг
Б4		3	ПВ6.07.04.03	L=850мм	2	3,2кг
Б4		4	ПВ6.07.04.04	L=750мм	1	2,8кг
А4		5	ПВ6.07.04.05	Основание	1	
А4		6	ПВ6.07.04.05-01	Основание	1	
А4		7	ПВ6.07.04.06	Основание боковое	1	
				Косынка		
				Лист Б-4 ГОСТ 19903-74 Ст3 ГОСТ 14637-79		
Б4		8	ПВ6.07.04.07	150х150	2	0,7кг
Б4		9	ПВ6.07.04.08	604х450	1	1,0кг
Б4		10	ПВ6.07.04.09	100х20	2	0,5кг
Б4		11	ПВ6.07.04.10	120х700	1	2,6кг
Б4		12	ПВ6.07.04.11	Настил		
				Лист ПВ 500		
				ГОСТ 8706-79		
				750х1125	1	13,8кг
Б4		13	ПВ6.07.04.12	Ограждение		
				Лист Б-2 ГОСТ 19903-74 Ст3 ГОСТ 18523-70		
				100х3200	1	5,0кг

Инв.№подл. | Подп. и дата | Взам.инв.№ | Инв.№дубл. | Подп. и дата

Изм.	Лист	№ докум.	Подп.	Дата
Разраб.	Лунькова			
Пров.	Книхнева			
Т.контр.				
Н.контр.	Данов			
ГИП	Книхнева			

ПВ6.07.04.00

Площадка

Лит.	Лист	Листов

Гипронефтеспецмонтаж г. Москва

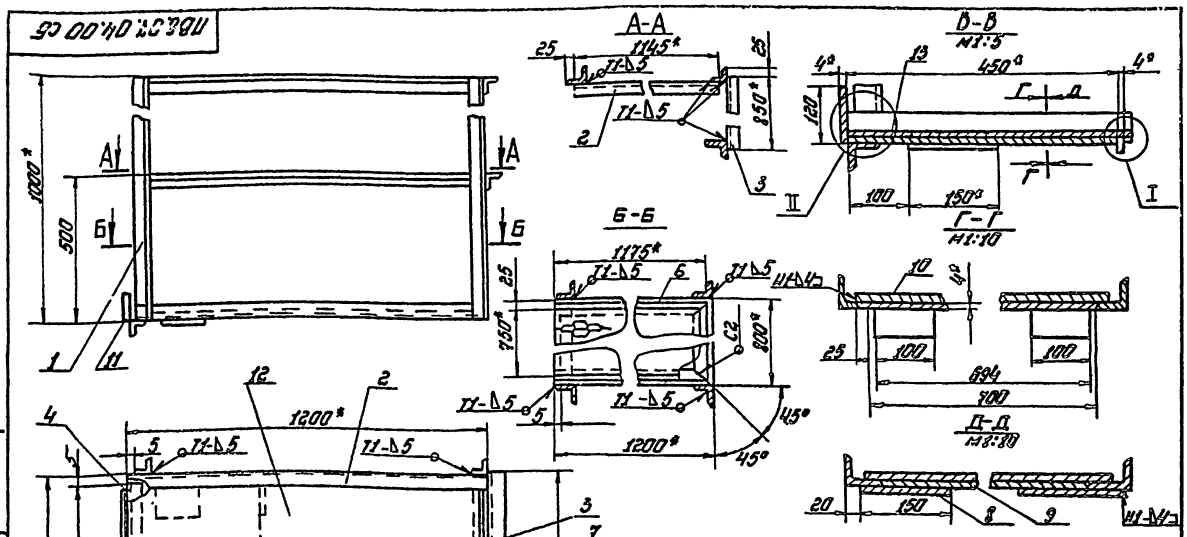

1. Сварные швы по ГОСТ 5264-80 электроды сварочные типа Э42А ГОСТ 9467-75.
2. h 16; h 16; $\frac{2}{2}$ ГОСТ 16.
3. Шероховатость поверхностей реза для дет. Б4 $\frac{25}{}$.
4. * Размеры для справок.

Изм.	Лист	№ докум.	Подп.	Дата
Разраб.	Лунькова			
Пров.	Книхнева			
Т.контр.				
Н.контр.	Данов		03.90	
ГИП	Книхнева		03.90	

ПВ6.07.04.00СБ

Площадка

Сборочный чертеж

Лит.	Масса	Масштаб
	700	1:30

Лист	Листов

Гипронефтеспецмонтаж г. Москва

ПВ6.07.02.01

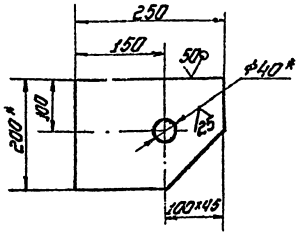

1. H16; h16; $t\frac{JT16}{2}$
2. ** Острые кромки отв. ф40 скруглить радиусом 5 мм.
3. * Размеры для справок.

Изм.	Лист	№ докум.	Подп.	Дата	ПВ6.07.02.01						
Разраб.		Куликова			Кронштейн			Лит.	Масса	Масштаб	
Пров.		Киреева							4,8	1:5	
Т.контр.								Лист	Листов 1		
Н.контр.		Ганнова			Ларока 14-2П10ст1ПВ6-36 ст.3 ГОСТ 8509-86			Гипронефтеспецмонтаж г. Москва			
Гл.инж.											

ПВ6.07.02.03

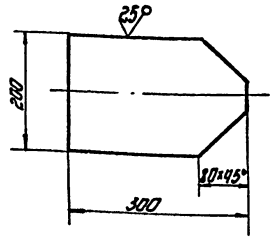

Неуказанные предельные отклонения размеров: h16; $t\frac{JT16}{2}$.

Изм.	Лист	№ докум.	Подп.	Дата	ПВ6.07.02.03						
Разраб.		Куликова			Пластина			Лит.	Масса	Масштаб	
Пров.		Киреева							6,0	1:5	
Т.контр.								Лист	Листов 1		
Н.контр.		Ганнова			Лист Б-14 ГПСЛ 1.980.9-74 ст. 3 ГОСТ 5-1633-73			Гипронефтеспецмонтаж г. Москва			
Гл.инж.											

ПВ6.07.04.06

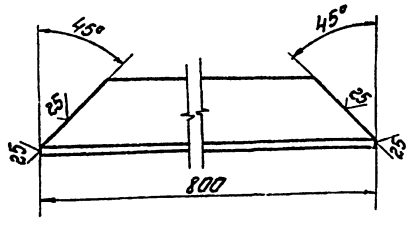

Неуказанные предельные отклонения размеров: h16.

Изм.	Лист	№ докум.	Подп.	Дата	ПВ6.07.04.06						
Разраб.		Куликова			Основание боковое			Лит.	Масса	Масштаб	
Пров.		Киреева							3,0	1:2	
Т.контр.								Лист	Листов 1		
Н.контр.		Ганнова			Уголок 5Б5-5ПА8.1ПС8509-86 ст3 ГОСТ 535-79			Гипронефтеспецмонтаж г. Москва			
Гл.инж.											

ПВ6.07.04.05

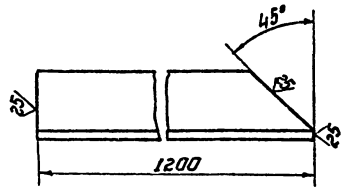

ПВ6.07.04.05-01

Зеркальное отражение, остальное см. ПВ6.07.04.05.

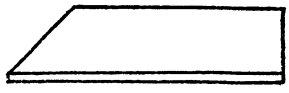

Неуказанные предельные отклонения размеров: h16

Изм.	Лист	№ докум.	Подп.	Дата	705-5-045.89 ПВ6.07.04.05						
Разраб.		Куликова			Основание			Лит.	Масса	Масштаб	
Пров.		Киреева							4,5	1:2	
Т.контр.								Лист	Листов 1		
Н.контр.		Ганнова			Уголок 5Б5-5ПА8.1ПС8509-86 ст3 ГОСТ 535-79			Гипронефтеспецмонтаж г. Москва			
Гл.инж.											

Альбом 3

ПВ65.07.00.00СБ

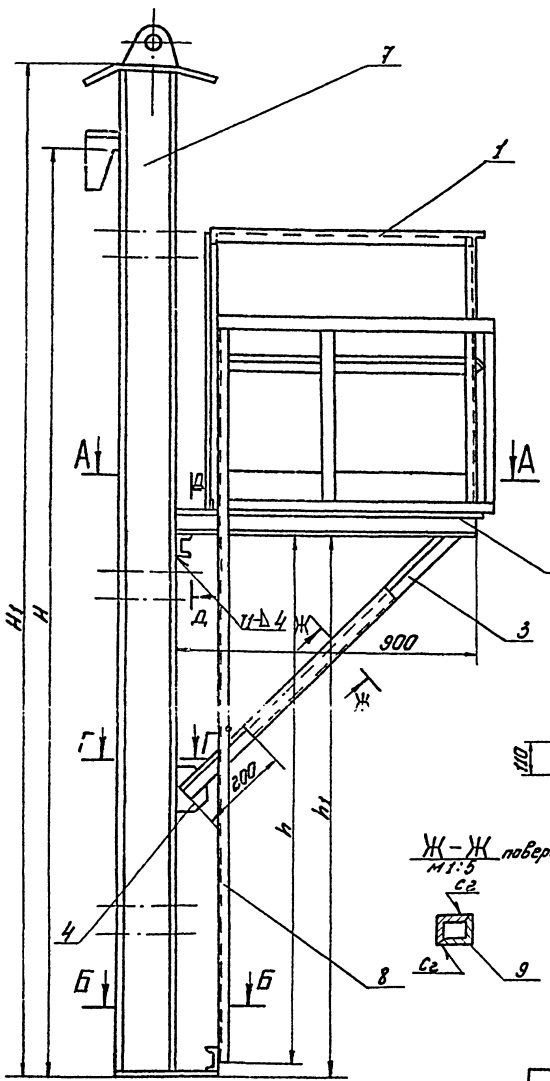

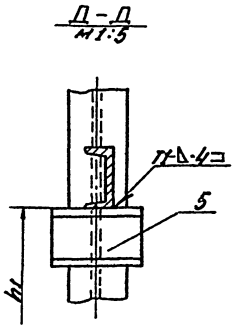

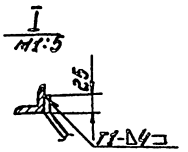

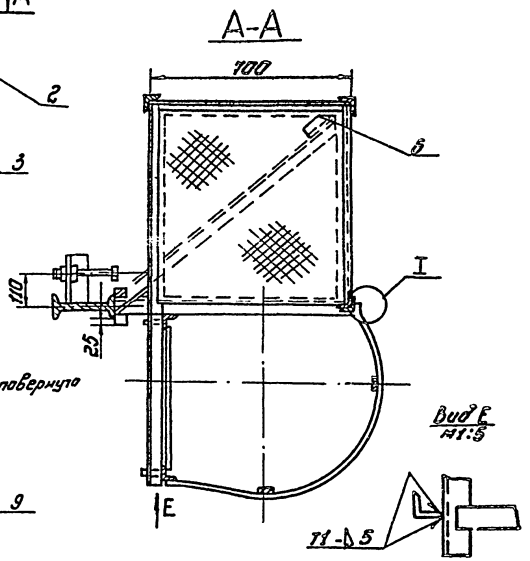

Обозначение	Размеры, мм				Масса, кг	Примечание
	H	H1	h	h1		
ПВ65.07.00.00	2980	3380	1700	1750	210	Высота стенки 2980
-01	4470	4870	2400	2450	250	" 4470

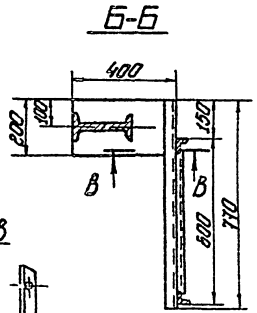

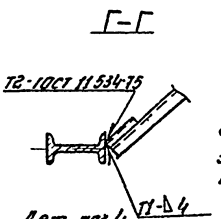

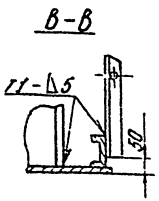

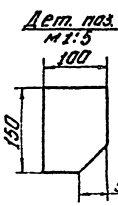

1. Сварные швы по ГОСТ 5264-80. Электроды сварочные типа Э42А ГОСТ 9467-75.
2. H16; h16; $\pm\frac{7.7\,16}{2}$.
3. Шероховатость поверхностей реза для дет. 64 25
4. * Размеры для справок.

					ТОБ-5-045-88 ПВ65.07.00.00СБ			
Изм.	Лист	№ докум.	Подп.	Дата	Приспособление для замыкания вертикального монтажного стыка	Лит.	Масса	Масштаб
Разраб.		Линькова					См. табл.	
Пров.		Михеева						
Т. контр.					Сборочный чертеж	Лист	Листов 3	
Гл. спец.		Рахин				Гипронефтеспец. монтаж г. Москва		
Н. контр.		Панова						
Утв.		Кузнец						

Инв. № подл. | Подп. и дата | Взам. инв. № | Инв. № дубл. | Подп. и дата

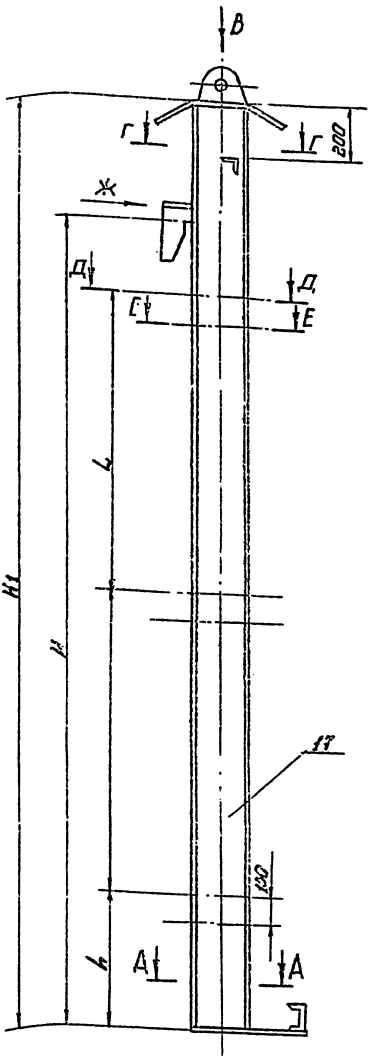

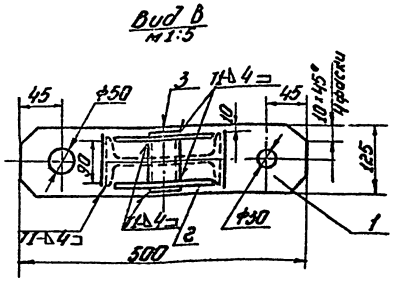

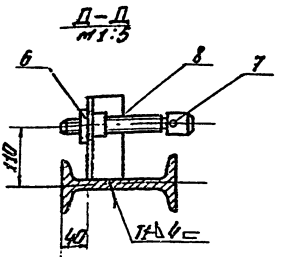

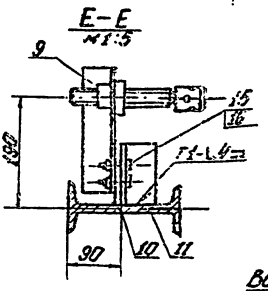

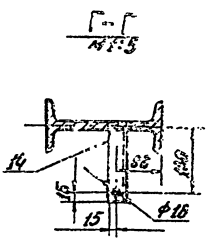

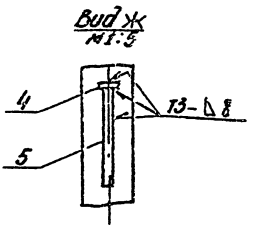

Обозначение	Размеры, мм				Масса, кг	Примечание
	H	H1	h	L		
ПВ65.07.02.00	2980	3380	350	1215	125,0	Рр γ=50 м³
-01	4470	4870	600	1635	158,0	Рр γ=80 м³

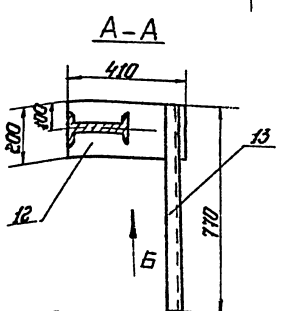

1. Сварные швы по ГОСТ 5264-80. Электроды сварочные типа Э42А ГОСТ 9467-75
2. H16; h16; $\pm\frac{IT16}{2}$.
3. Шероховатость поверхностей реза для дет. 64 25/.
4. * Размеры для справок.

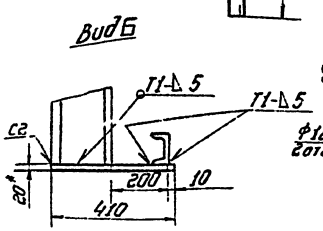

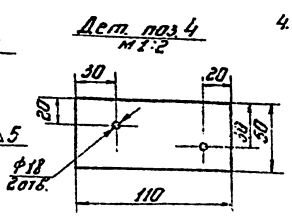

Изм.	Лист	№ докум.	Подп.	Дата	ПВ65.07.02.00 СБ		
Разраб.		Гуменюк			Балка	Лит.	Масса	Масштаб
Пров.		Михеева			Сборочный чертеж		См. табл.	1:10
Т. контр.						Лист	Листов 1
Гл. спец.		Рохин				Гипронефтеспецмонтаж Москва	
Н. контр.		Панова					
Утв.		Кузнецов					

Инв. № подл. | Подп. и дата | Взам. инв. № | Инв. № дубл. | Подп. и дата

Формат	Зона	Поз.	Обозначение	Наименование	Кол.	Примечание
А4		11	ПВ65.07.02.11	Уголок	3	
Б4		12	ПВ65.07.02.12	Опора		
				Лист $\frac{6\text{-}20\ ГОСТ\ 19903\text{-}74}{Ст.3\ ГОСТ\ 14637\text{-}79}$		
				200×410	1	12,5кг
Б4		13	ПВ65.07.02.13	Швеллер		
				Швеллер $\frac{10\ ГОСТ\ 8240\text{-}72}{Ст.3\ ГОСТ\ 535\text{-}79}$		
				L=770 мм	1	6,7кг
Б4		14	ПВ65.07.02.14	Уголок		
				Уголок $\frac{32\times32\times3\text{-}В\ ГОСТ\ 8509\text{-}86}{Ст.3\ ГОСТ\ 535\text{-}79}$		
				L=145мм	1	0,3кг
				Стандартные изделия		
		15		М16×32.58.026		
				ГОСТ 7798-70	6	
		16		М16.4.026		
				ГОСТ 5915-70	6	
			Переменные данные	для исполнений		
				ПВ65.07.02.00 см. СБ		
				Детали		
Б4		17	ПВ65.07.02.00	Балка		
				Двутавр $\frac{20\ ГОСТ\ 8239\text{-}72}{Ст.3\ ГОСТ\ 535\text{-}79}$		
				L=3350 мм	1	70,35кг
				ПВ65.07.02.00.01 См. СБ		
				Детали		
Б4		17	ПВ65.07.02.00.01	Балка		
				Двутавр $\frac{20\ ГОСТ\ 8239\text{-}72}{Ст.3\ ГОСТ\ 535\text{-}79}$		
				L=4840 мм	1	101,64кг

Инв.№ подл. | Подп. и дата | Взам.инв.№ | Инв.№ дубл. | Подп. и дата

Изм. | Лист | № докум. | Подп. | Дата

ПВ65.07.02.00

Лист 2

Формат	Зона	Поз.	Обозначение	Наименование	Кол.	Примечание
				Документация		
А3			ПВ65.07.02.00 СБ	Сборочный чертеж		
				Детали		
Б4		1	ПВ65.07.02.01	Пластина		
				Лист $\frac{510\ ГОСТ\ 19903\text{-}74}{Ст.3\ ГОСТ\ 14637\text{-}79}$		
				L=500 мм	1	4,9кг
А4		2	ПВ65.07.02.02	Уго	2	1,6кг
Б4		3	ПВ65.07.02.03	Труба		
				Труба $\frac{57\times4\ ГОСТ\ 8732\text{-}78}{В10\ ГОСТ\ 8731\text{-}87}$		
				L=125 мм	1	0,7кг
Б4		4	ПВ65.07.02.04	Ребро		
				Полоса $\frac{14\times100\ ГОСТ\ 103\text{-}76}{Ст.3\ ГОСТ\ 535\text{-}79}$		
				L=200 мм	1	22кг
А4		5	ПВ65.07.02.05	Ловитель	1	
А4		6	ПВ65.07.02.06	Гайка	6	
А4		7	ПВ65.07.02.07	Винт	6	
А4		8	ПВ65.07.02.08	Уголок	3	
А4		9	ПВ65.07.02.09	Уголок	3	
Б4		10	ПВ65.07.02.10	Пластина		
				Лист $\frac{6\text{-}В\ ГОСТ\ 19903\text{-}74}{Ст.3\ ГОСТ\ 14637\text{-}79}$		
				110×50	3	0,4кг

Инв.№ подл. | Подп. и дата | Взам.инв.№ | Инв.№ дубл. | Подп. и дата

Изм. | Лист | № докум. | Подп. | Дата

ПВ65.07.02.00

Разраб. Лукьянова

Пров. Мизгева

Т.спец. Рохин

Н.контр. Панова

Утв. Кузнецов

Балка

Лит. | Лист 1 | Листов 2

Гипронефтеспецмонтаж г. Москва.

Формат	Зона	Поз.	Обозначение	Наименование	Кол.	Примечание
				Уголок $\frac{50\times50\times5\text{-}В\ ГОСТ\ 8509\text{-}86}{Ст.3\ ГОСТ\ 535\text{-}79}$		
Б4		6	ПВ65.07.00.05	L=200 мм	1	0,8кг
Б4		9	ПВ65.07.00.06	L=800 мм	1	3,0кг
			Переменные данные	для исполнений		
				ПВ65.07.00.00 Сп. СБ		
				Сборочные единицы		
А4		7	ПВ65.07.02.00	Балка	1	
А4		8	ПВ65.07.03.00	Лестница	1	
				ПВ65.07.00.00.01 См. СБ		
				Сборочные единицы		
А4		7	ПВ65.07.02.00-01	Балка	1	
А4		8	ПВ65.07.03.00-01	Лестница	1	

Инв.№ подл. | Подп. и дата | Взам.инв.№ | Инв.№ дубл. | Подп. и дата

Изм. | Лист | № докум. | Подп. | Дата

ПВ65.07.00.00

Лист 2

Формат	Зона	Поз.	Обозначение	Наименование	Кол.	Примечание
				Документация		
А3			ПВ65.07.00.00 СБ	Сборочный чертеж		
				Сборочные единицы		
А4		1	ПВ65.07.01.00	Площадка	1	
				Детали		
Б4		2	ПВ65.07.00.01	Опора		
				Швеллер $\frac{10\ ГОСТ\ 8240\text{-}72}{Ст.3\ ГОСТ\ 535\text{-}79}$		
				L=1100 мм	1	9,5кг
Б4		3	ПВ65.07.00.02	Раскос		
				Уголок $\frac{50\times50\times5\text{-}В\ ГОСТ\ 8509\text{-}86}{Ст.3\ ГОСТ\ 535\text{-}79}$		
				L=1250 мм	1	4,7кг
Б4		4	ПВ65.07.00.03	Косынка		
				Лист $\frac{6\text{-}В\ ГОСТ\ 19903\text{-}74}{Ст.3\ ГОСТ\ 14637\text{-}79}$		
				150×100	1	0,9кг
Б4		5	ПВ65.07.00.04	Швеллер		
				Швеллер $\frac{10\ ГОСТ\ 8240\text{-}72}{Ст.3\ ГОСТ\ 535\text{-}79}$		
				L=150 мм	1	1,3кг
				Уголок		

Инв.№ подл. | Подп. и дата | Взам.инв.№ | Инв.№ дубл. | Подп. и дата

Изм. | Лист | № докум. | Подп. | Дата

ТОС-5-045с.89

ПВ65.07.00.00

Разраб. Лукьянова

Пров. Мизгева

Гл.спец. Рохин 12.89

Н.контр. Панова

Утв. Кузнецов

Приспособление для замыкания вертикального монтажного стыка

Лит. | Лист 1 | Листов 2

Гипронефтеспецмонтаж г. Москва.

Альбом 3

ПВ65.07.01.00СБ

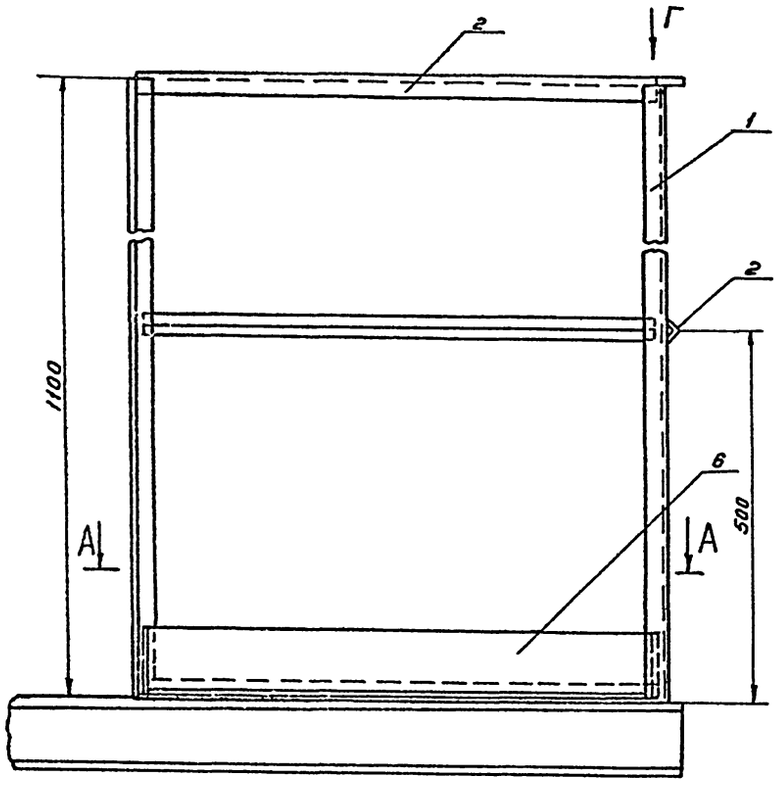

А-А

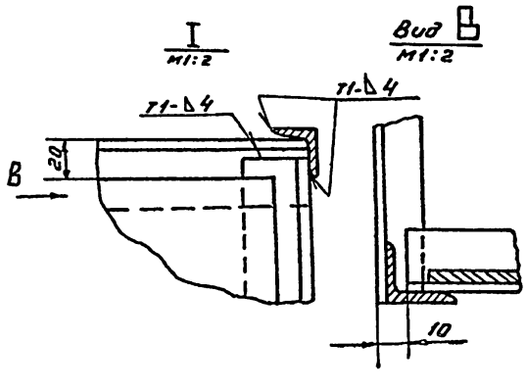

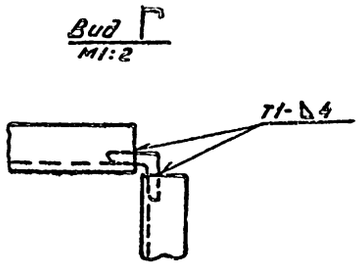

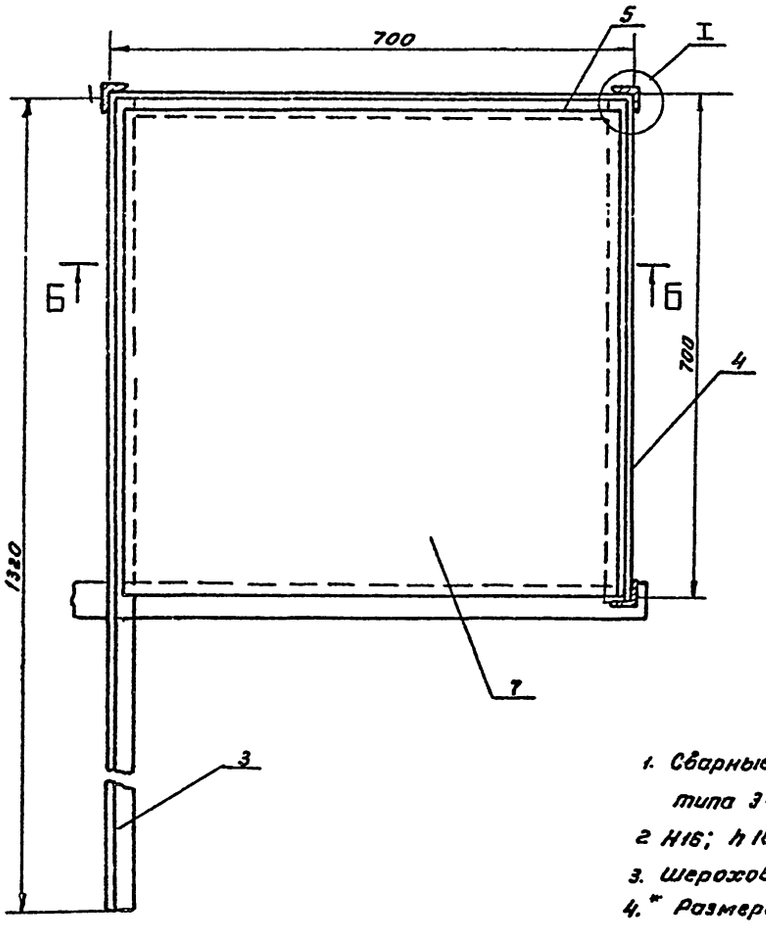

1. Сварные швы по ГОСТ 5264-80. Электроды сварочные типа Э42А ГОСТ 9467-75.
2. Н16; h16; $\pm \frac{IT16}{2}$.
3. Шероховатость поверхностей реза для дет. Б4 $\overset{25}{\vee}$
4.* Размеры для справок.

Б-Б

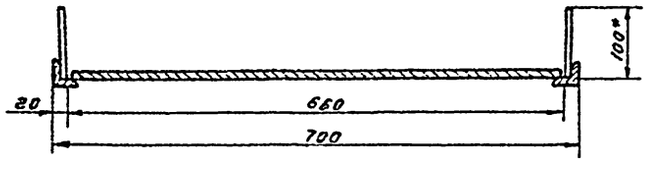

Изм.	Лист	№ докум.	Подп.	Дата	705-5-045с.89 ПВ65.07.01.00 СБ		
Разраб.		Лунькова			Площадка Сборочный чертеж	Лит.	Масса 27.0	Масштаб 1:5
Пров.		Михеева				Лист	Листов 1
Т. контр.						Гипронефтеспецмонтаж г. Москва	
Гл. спец.		Рохин					
Н. контр.		Панова					
Утв.		Кузнецов					

Инв. № подл. | Подп. и дата | Взам. инв. № | Инв. № дубл. | Подп. и дата

ПВ65.07.02.06

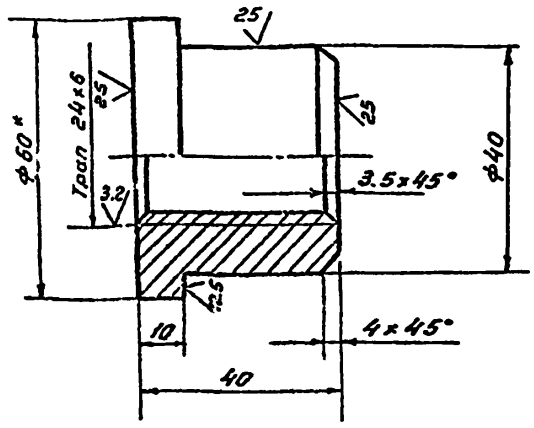

1. H16; h16; $\pm \frac{JT16}{2}$.

2* Размер для справок

					ПВ 65.07.02.06		
Изм.	Лист	№ докум.	Подп.	Дата	Гайка	Лит.	Масса 0.4 / Масштаб 1:1
Разраб.		Лунькова				Лист	Листов 1
Пров.		Михеева					
Т.контр.							
Гл.спец.		Рохин		03.84	Круг Б-60 ГОСТ 2590-71 / Ст.3 ГОСТ 535-79	Гипронефтеспецмонтаж г. Москва	
Н.контр.		Панова		3447			
Утв.		Кузнецов					

Инв.№ подл. | Подп. и дата | Взам.инв.№ | Инв.№ дубл. | Подп. и дата

ПВ65.07.02.08

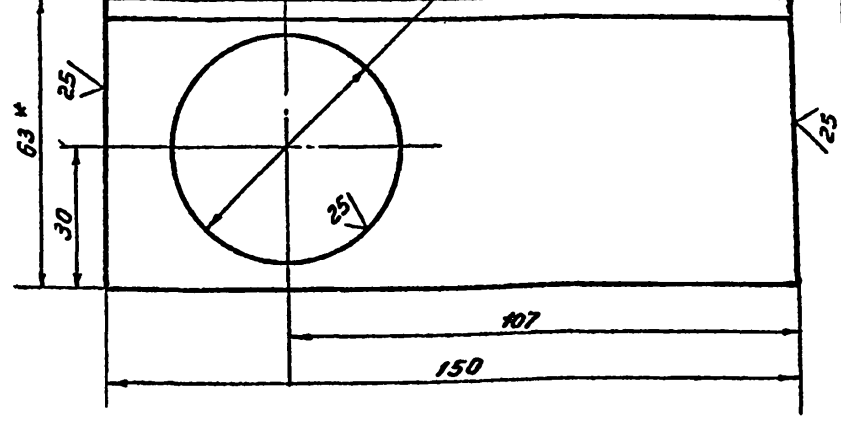

1. H16; $\pm \frac{JT16}{2}$.

2.* Размер для справок.

					ПВ 65. 07. 02. 08		
Изм.	Лист	№ докум.	Подп.	Дата	Уголок	Лит.	Масса 0.6 / Масштаб 1:1
Разраб.		Лунькова				Лист	Листов 1
Пров.		Михеева					
Т.контр.							
Гл.спец.		Рохин		03.84	Уголок 63х63х4-В ГОСТ 8509-86 / Ст.3 ГОСТ 535-79	Гипронефтеспецмонтаж г. Москва	
Н.контр.		Панова		3447			
Утв.		Кузнецов					

Инв.№ подл. | Подп. и дата | Взам.инв.№ | Инв.№ дубл. | Подп. и дата

ПВ65.07.02.05

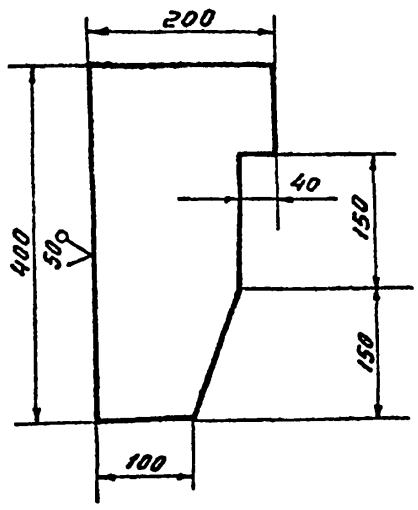

Неуказанные предельные отклонения размеров: h16; $\pm \frac{JT16}{2}$.

					ПВ 65. 07. 02. 05		
Изм.	Лист	№ докум.	Подп.	Дата	Ловитель	Лит.	Масса 8.0 / Масштаб 1:5
Разраб.		Лунькова				Лист	Листов 1
Пров.		Михеева					
Т.контр.							
Гл.спец.		Рохин		03.84	Лист Б-14 ГОСТ 15903-74 / Ст.3 ГОСТ 14637-79	Гипронефтеспецмонтаж г. Москва	
Н.контр.		Панова		3447			
Утв.		Кузнецов					

Инв.№ подл. | Подп. и дата | Взам.инв.№ | Инв.№ дубл. | Подп. и дата

ПВ65.07.02.07

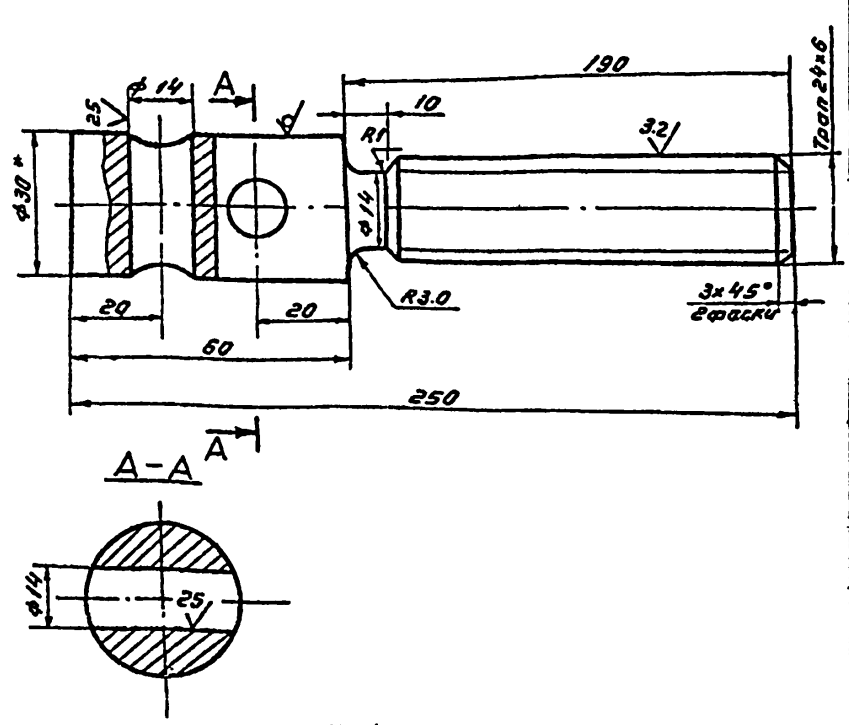

1. H16; h16; $\pm \frac{JT16}{2}$.

2* Размер для справок.

					ТС5-5-045.89 ПВ65.07.02.07		
Изм.	Лист	№ докум.	Подп.	Дата	Винт	Лит.	Масса 1.1 / Масштаб 1:1
Разраб.		Лунькова				Лист	Листов 1
Пров.		Михеева					
Т.контр.							
Гл.спец.		Рохин			Круг В-30 ГОСТ 2590-71 / Ст.3 ГОСТ 535-79	Гипронефтеспецмонтаж г. Москва	
Н.контр.		Панова					
Утв.		Кузнецов					

Инв.№ подл. | Подп. и дата | Взам.инв.№ | Инв.№ дубл. | Подп. и дата

Альбом 5

ПВ65.07.02.11

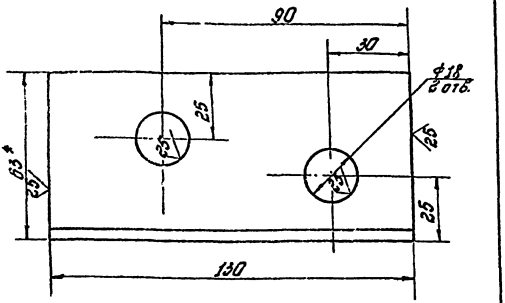

Неуказанные предельные отклонения размеров: $H16; \pm \frac{IT16}{2}$.

				ПВ65.07.02.11					
Нач.отд.	Мясоедов			Уголок		Лит.	Масса	Масштаб	
Н.контр.	Пимакова					Д5		1:1	
Гл.спец.	Ратин					Лист	Листов 1		
Н.гр.спец.	Пимакова			Уголок Б3×63×4-В ГОСТ 8509-86 / Ст3 ГОСТ 535-79		Гипронефтеспецмонтаж г. Москва			
Инв.№подл.	Подп. и дата	Взам.инв.№	Инв.№дубл.	Подп. и дата					

ПВ65.07.02.09

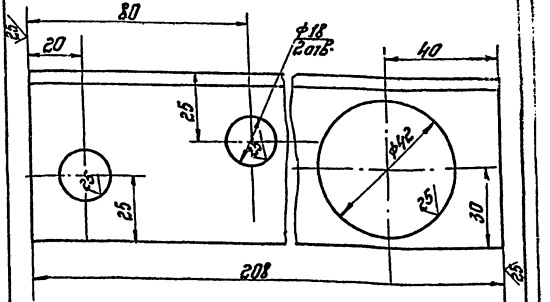

Неуказанные предельные отклонения размеров: $H16; \pm \frac{IT16}{2}$.

				ПВ65.07.02.09					
Нач.отд.	Мясоедов			Уголок		Лит.	Масса	Масштаб	
Н.контр.	Пимакова					Д3		1:1	
Гл.спец.	Ратин					Лист	Листов 1		
Н.гр.спец.	Пимакова			Уголок Б3×63×4-В ГОСТ 8509-86 / Ст3 ГОСТ 535-79		Гипронефтеспецмонтаж г. Москва			
Инв.№подл.	Подп. и дата	Взам.инв.№	Инв.№дубл.	Подп. и дата					

ПВ65.07.03.00СБ

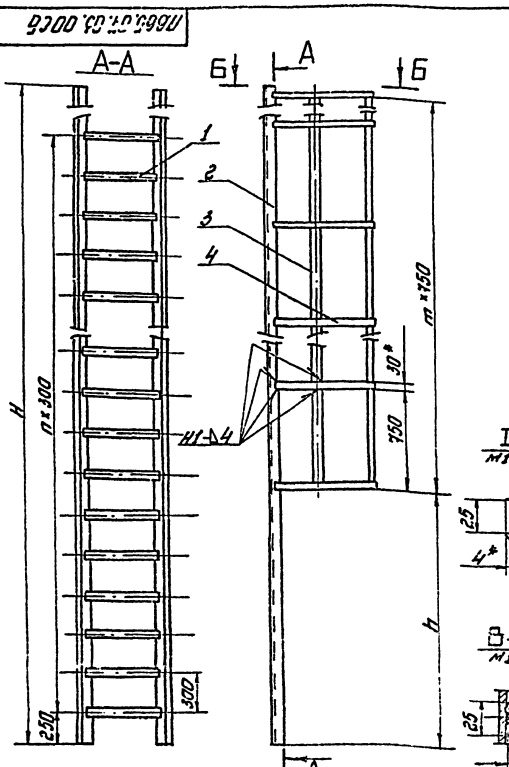

Обозначение	H, мм	h, мм	h	m	Масса кг	Примечание
ПВ65.07.03.00	2600	1750	7	1	35,0	высота ступени 2980
-01	3250	2450	10	1	44,0	—"— 4410

1. Шов №1 - сварка ручная электродуговая. Сварку производить электродами типа Э42А ГОСТ 9467-75. Сварные швы по ГОСТ 5264-80.
2. $H16; h16; \pm \frac{IT16}{2}$.
3. * Размеры для справок.

				ПВ65.07.03.00СБ					
Нач.отд.	Мясоедов			Лестница		Лит.	Масса	Масштаб	
Рук.гр.	Пимакова						См. табл.	1:20	
Гл.констр.						Лист	Листов 1		
Н.контр.	Ратин					Гипронефтеспецмонтаж г. Москва			
Гл.спец.	Пимакова								
Инв.№подл.	Подп. и дата	Взам.инв.№	Инв.№дубл.	Подп. и дата					

Альбом 3

Формат	Зона	Поз.	Обозначение	Наименование	Кол.	Примечание
				Документация		
А4		11	ПВ65.07.01.00.СБ	Сборочный чертеж		
				Детали		
А4		1	ПВ65.07.01.01	Стойка		
				Уголок 63×63×4-В ГОСТ 8509-86 / Ст.3 ГОСТ 535-79		
				L = 1100 мм	3	2,3 кг
А4		2	ПВ65.07.01.02	Ограждение		
				Уголок 25×25×5-В ГОСТ 8509-86 / Ст.3 ГОСТ 535-79		
				L = 690 мм	4	0,8 кг
А4		3	ПВ65.07.01.03	Уголок		
				Уголок 36×36×4-Б ГОСТ 8509-86 / Ст.3 ГОСТ 535-79		
				L = 1320 мм	1	2,85 кг
А4		4	ПВ65.07.01.04	Уголок		
				Уголок 36×36×4-В ГОСТ 8509-86 / Ст.3 ГОСТ 535-79		
				L = 690 мм	1	1,5 кг
А4		5	ПВ65.07.01.05	Уголок		
				Уголок 36×36×4-В ГОСТ 8509-86 / Ст.3 ГОСТ 535-79		
				L = 700 мм	1	1,53 кг

Инв.№ подл. | Подп. и дата | Взам. инв.№ | Инв.№ дубл. | Подп. и дата

Изм.	Лист	№ докум.	Подп.	Дата
Разраб.		Лукьянова		
Пров.		Мухеева		
Гл. спец.		Рахим		
Н. контр.		Панова		
Утв.		Кузнецов		

ПВ65.07.01.00

Площадка

Лит.	Лист	Листов
	1	2

ГИПРОНЕФТЕСПЕЦМОНТАЖ г. Москва

Формат	Зона	Поз.	Обозначение	Наименование	Кол.	Примечание
А1		6	ПВ65.07.01.06	Лист		
				Лист Б1 ГОСТ 19903-74 / Ст.3 ГОСТ 16523-70		
				100×2000	1	1,6 кг
А4		7	ПВ65.07.01.07	Настил		
				Лист ПВ 505×560×680		
				ГОСТ 8706-78	1	7 кг

Инв.№ подл. | Подп. и дата | Взам. инв.№ | Инв.№ дубл. | Подп. и дата

Изм. Лист № докум. Подп. Дата

ПВ65.07.01.00

Лист 2

Формат	Зона	Поз.	Обозначение	Наименование	Кол.	Примечание
				Документация		
А3			ПВ65.07.03.00.СБ	Сборочный чертеж		
			Переменные данные	для исполнений ПВ65.07.03.00Ст.исб		
				Детали		
А4		1	ПВ65.07.03.01	Круг		
				Круг 8-20 ГОСТ 2590-71 / Ст.3 ГОСТ 535-79		
				L = 510 мм	8	1,4 кг
А4		2	ПВ65.07.03.02	Уголок		
				Уголок 50×50×5-В ГОСТ 8509-86 / Ст.3 ГОСТ 535-79		
				L = 2600 мм	2	9,8 кг
А4		3	ПВ65.07.03.03	Полоса		
				Полоса 4×30 ГОСТ 103-76 / Ст.3 ГОСТ 535-79		
				L = 750 мм	2	0,7 кг
А4		4	ПВ65.07.03.04	Полоса		
				Полоса 4×30 ГОСТ 103-76 / Ст.3 ГОСТ 535-79		
				L = 1350 мм	2	1,3 кг

Инв.№ подл. | Подп. и дата | Взам. инв.№ | Инв.№ дубл. | Подп. и дата

Изм.	Лист	№ докум.	Подп.	Дата
Разраб.		Лукьянова		
Пров.		Мухеева		
Гл. спец.		Рахим		
Н. контр.		Панова		
Утв.		Кузнецов		

ПВ65.07.03.00

Лестница

Лит.	Лист	Листов
	1	2

ГИПРОНЕФТЕСПЕЦМОНТАЖ г. Москва

ПВ65.07.02.02

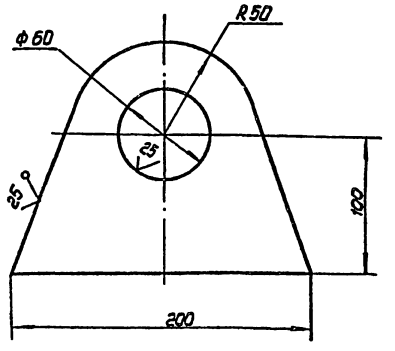

Неуказанные предельные отклонения размеров: H16; h16; ± IT16/2

Инв.№ подл. | Подп. и дата | Взам. инв.№ | Инв.№ дубл. | Подп. и дата

Изм.	Лист	№ докум.	Подп.	Дата
Разраб.		Лукьянова		
Пров.		Мухеева		
Гл. спец.		Рахим		
Н. контр.		Панова		
Утв.		Кузнецов		

165-5-045с.12

ПВ65.07.02.02.

Ухо

Лит.	Масса	Масштаб
	1,6	1:2
Лист	Листов 1	

Лист 6-10 ГОСТ 19903-74 / Ст 3 ГОСТ 14637-79

ГИПРОНЕФТЕСПЕЦМОНТАЖ г. Москва

Альбом 3

ПВ 12.02.00.00

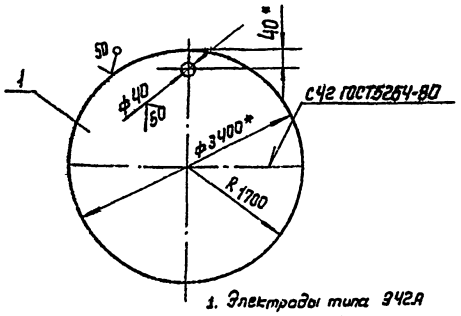

1. Электроды типа Э42А ГОСТ 9467-75.
2. * Размер для справок.

Формат	Зона	Поз.	Обозначение	Наименование	Кол.	Примечание
				Детали		
А4		1		Поддон		
				Лист 5-8 ГОСТ 19903-74 / Ст.3 ГОСТ 14637-79		
				1700×3400	2	295 кг

ПВ 12.02.00.00

Изм.	Лист	№ докум.	Подп.	Дата
Разраб.		Ермакова		
Провер.		Михеева		
Т.контр.				
Гл.спец.		Рохин		09.89
Н.контр.		Панова		09.89
Утв.		Кузнецов		

Поддон

Лит	Масса	Масштаб
	580.0	1:20
Лист	Листов 1	

ГИПРОНЕФТЕСПЕЦМОНТАЖ г. Москва

Инв.№ подл. | Подп. и дата | Взам.инв.№ | Инв.№ дубл. | Подп. и дата

ПВ 12.01.00.00.

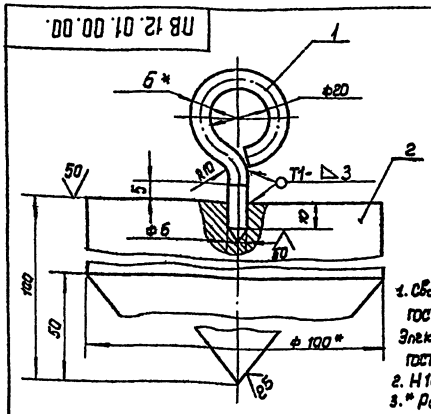

1. Сварные швы по ГОСТ 5264-80. Электроды типа Э42А ГОСТ 9467-75.
2. H16; h16; ±IT16/2
3. * Размеры для справок.

Формат	Зона	Поз.	Обозначение	Наименование	Кол.	Примечание
				Детали		
Б4		1	ПВ 12.01.00.01.	Серьга		
				Круг В-6 ГОСТ 2590-71 / Ст.3 ГОСТ 535-79		
				L = 115 мм	1	0.03 кг.
Б4		2	ПВ 12.01.00.02.	Груз		
				Круг В-100 ГОСТ 2590-71 / Ст.3 ГОСТ 535-79		
				L = 100 мм	1	4.0 кг

ПВ 12.01.00.00.

Изм.	Лист	№ докум.	Подп.	Дата
Разраб.		Лукьянова		
Провер.		Михеева		
Т.контр.				
Гл.спец.		Рохин		09.89
Н.контр.		Панова		09.89
Утв.		Кузнецов		

Отвес

Лит	Масса	Масштаб
	4.2	1:1
Лист	Листов 1	

ГИПРОНЕФТЕСПЕЦМОНТАЖ г. Москва

Инв.№ подл. | Подп. и дата | Взам.инв.№ | Инв.№ дубл. | Подп. и дата

Формат	Зона	Поз.	Обозначение	Наименование	Кол.	Примечание
			ПВ65.07.03.00-01 См.С6			
				Детали		
Б4		1	ПВ65.07.03.01.	Круг		
				Круг В-20 ГОСТ 2590-71 / Ст.3 ГОСТ 535-79		
				L = 570 мм	11	14 кг
Б4		2	ПВ65.07.03.02-01	Уголок		
				Уголок 50×50×5 В ГОСТ 8509-86 / Ст.3 ГОСТ 535-79		
				L = 3250 мм	2	12.3 кг
Б4		3	ПВ65.07.03.03	Полоса		
				Полоса 4×30 ГОСТ 103-76 / Ст.3 ГОСТ 535-79		
				L = 750 мм	2	0.7 кг
Б4		4	ПВ 65.07.03.04	Полоса		
				Полоса 4×30 ГОСТ 103-76 / Ст.3 ГОСТ 535-79		
				L = 1350 мм	2	1.3 кг

ПВ65.07.03.00.

Изм. Лист № докум. Подп. Дата

Лист 2

Инв.№ подл. | Подп. и дата | Взам.инв.№ | Инв.№ дубл. | Подп. и дата

К5.0240.36.00.01

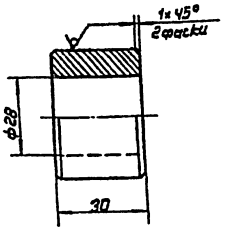

Неуказанные предельные отклонения размеров: H14; h14; ±IT14/2

705-5-045г.89

К5.0240.36.00.01

Изм.	Лист	№ докум.	Подп.	Дата
Разраб.		Лукьянова		
Провер.		Михеева		
Т.контр.				
Гл.спец.		Рохин		09.89
Н.контр.		Панова		09.89
Утв.		Кузнецов		

Втулка

Лит	Масса	Масштаб
	0.23	1:1
Лист	Листов 1	

ГИПРОНЕФТЕСПЕЦМОНТАЖ г. Москва

Круг В-45 ГОСТ 2590-71 / Ст.3 ГОСТ 535-79

Инв.№ подл. | Подп. и дата | Взам.инв.№ | Инв.№ дубл. | Подп. и дата

Альбом 3

К5.0240.36.00.00СБ

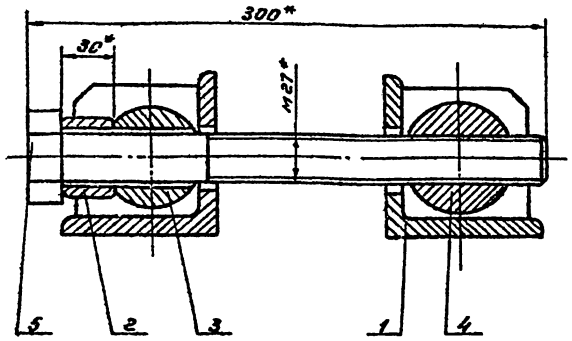

1. $\pm \frac{JT14}{2}$;
2. * Размеры для справок.

Изм.	Лист	№ докум.	Подп.	Дата
Разраб.		Лунькова		
Пров.		Михеева		
Т.контр.				
Гл.спец.		Рожин		
Н.контр.		Панова		
Утв.		Кузнецов		

К5.0240.36.00.00СБ

Приспособление стяжное

Сборочный чертеж

Лит.	Масса	Масштаб
	1.85	1:2
Лист	Листов 1	

Гипронефтеспецмонтаж г. Москва

Инв.№ подл. | Подп. и дата | Взам. инв.№ | Инв.№ дубл. | Подп. и дата

К5.0240.36.01.02

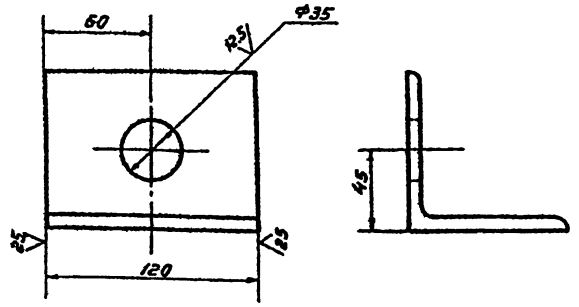

Неуказанные предельные отклонения размеров $\pm \frac{JT14}{2}$

Изм.	Лист	№ докум.	Подп.	Дата
Разраб.		Лунькова		
Пров.		Михеева		
Т.контр.				
Гл.спец.		Рожин		
Н.контр.		Панова		
Утв.		Кузнецов		

К5.0240.36.01.02

Уголок.

Лит.	Масса	Масштаб
	1.25	1:2
Лист	Листов 1	

Уголок 90×90×8-В ГОСТ 8509-86 / Ст.3 ГОСТ 535-79

Гипронефтеспецмонтаж г. Москва

Инв.№ подл. | Подп. и дата | Взам. инв.№ | Инв.№ дубл. | Подп. и дата

К5.0240.36.00.03

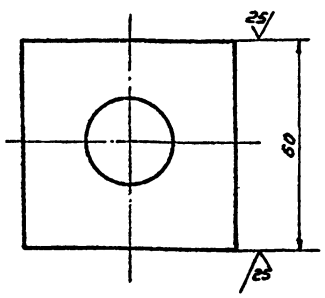

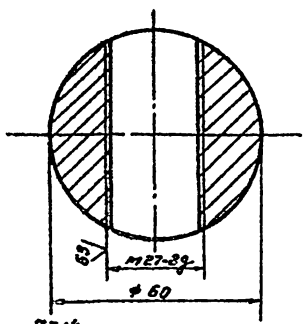

1. H14, h14, $\pm \frac{JT14}{2}$.
2. * Размер для справок.

Изм.	Лист	№ докум.	Подп.	Дата
Разраб.		Лунькова		
Пров.		Михеева		
Т.контр.				
Гл.спец.		Рожин		
Н.контр.		Панова		
Утв.		Кузнецов		

К5.0240.36.00.03

Гайка

Лит.	Масса	Масштаб
	1.2	1:1
Лист	Листов 1	

Круг В-60 ГОСТ 2590-71 / Ст.3 ГОСТ 535-79

Гипронефтеспецмонтаж г. Москва

Инв.№ подл. | Подп. и дата | Взам. инв.№ | Инв.№ дубл. | Подп. и дата

К5.0240.36.01.01

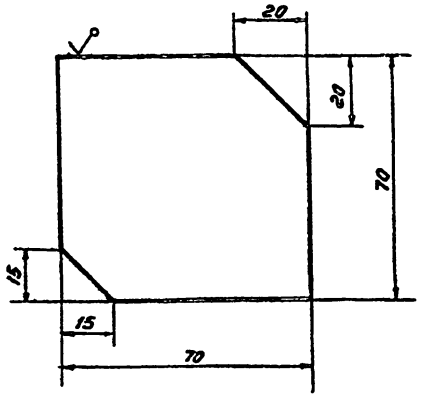

Неуказанные предельные отклонения размеров $\frac{JT14}{2}$

Изм.	Лист	№ докум.	Подп.	Дата
Разраб.		Лунькова		
Пров.		Михеева		
Т.контр.				
Гл.спец.		Рожин		
Н.контр.		Панова		
Утв.		Кузнецов		

705-5-046г. 88

К5.0240.36.01.01

Ребро

Лит.	Масса	Масштаб
	0.3	1:1
Лист	Листов 1	

Лист В-В ГОСТ 19903-74 / Ст.3 ГОСТ 14637-79

Гипронефтеспецмонтаж г. Москва

Инв.№ подл. | Подп. и дата | Взам. инв.№ | Инв.№ дубл. | Подп. и дата

Альбом 3

К5.0240.36.01.00СБ

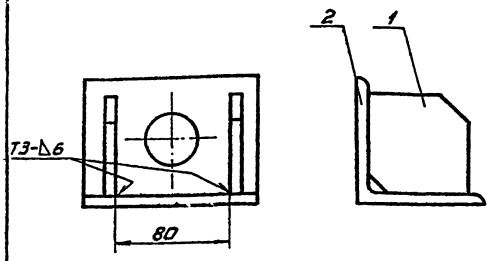

1. Сварку производить по ГОСТ 5264-80. Электроды сварочные типа Э42А ГОСТ 9467-75
2. $\pm \frac{IT14}{2}$
3* Размер для справок.

Изм.	Лист	№ докум.	Подп.	Дата	К5.0240.36.01.00СБ			
Разраб.		Лунькова			Кронштейн	Лит.	Масса	Масштаб
Пров.		Михеева					1,85	1:2
Т. контр.					Сборочный чертеж	Лист	Листов 1	
Гл. спец.		Разин				Гипронефтеспецмонтаж г. Москва		
Н. контр.		Панова						
Утв.		Кузнецов						

К5.0240.36.00.02

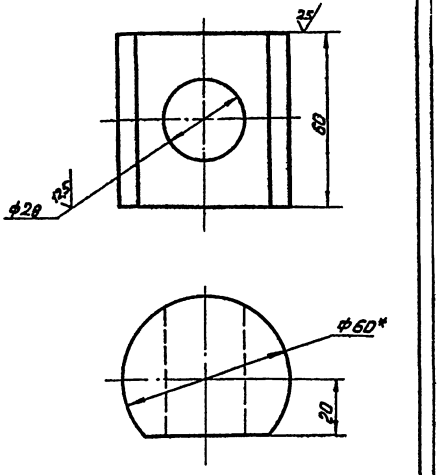

1. $H14, h14 \pm \frac{IT14}{2}$
2* Размер для справок

Изм.	Лист	№ докум.	Подп.	Дата	К5.0240.36.00.02			
Разраб.		Лунькова			Сухарь	Лит.	Масса	Масштаб
Пров.		Михеева					1,2	1:1
Т. контр.						Лист	Листов 1	
Гл. спец.		Разин				Гипронефтеспецмонтаж г. Москва		
Н. контр.		Панова						
Утв.		Кузнецов						

Круг В-60 ГОСТ 2590-71 / Ст3 ГОСТ 535-79

Формат	Зона	Поз.	Обозначение	Наименование	Кол.	Примечание
				Документация		
А4			К5.0240.36.01.00СБ	Сборочный чертеж		
				Детали		
А4		1	К5.0240.36.01.01	Ребро	2	
А4		2	К5.0240.36.01.02	Уголок	1	

Изм.	Лист	№ докум.	Подп.	Дата	К5.0240.36.01.00
Разраб.		Лунькова			Кронштейн
Пров.		Михеева			
Гл. спец.		Разин			
Н. контр.		Панова			
Утв.		Кузнецов			

Лит. | Лист | Листов 1

Гипронефтеспецмонтаж г. Москва

Формат	Зона	Поз.	Обозначение	Наименование	Кол.	Примечание
				Документация		
А4			К5.0240.35.00.00СБ	Сборочный чертеж		
				Сборочные единицы		
А4		1	К5.0240.36.01.00	Кронштейн	2	
				Детали		
А4		2	К5.0240.36.00.01	Втулка	1	
А4		3	К5.0240.36.00.02	Сухарь	1	
А4		4	К5.0240.36.00.03	Гайка	1	
				Стандартные изделия		
				Болт М27×300×58.026 ГОСТ 7798-70	1	

Изм.	Лист	№ докум.	Подп.	Дата	705-5-045.89 К5.0240.36.00.00
Разраб.		Лунькова			Приспособление стяжное
Пров.		Михеева			
Гл. спец.		Разин			
Н. контр.		Панова			
Утв.		Кузнецов			

Лит. | Лист | Листов 1

Гипронефтеспецмонтаж г. Москва

Инв. № подл. | Подп. и дата | Взам. инв. № | Инв. № дубл. | Подп. и дата

Альбом 3

ПВ5.04.01.00 СБ

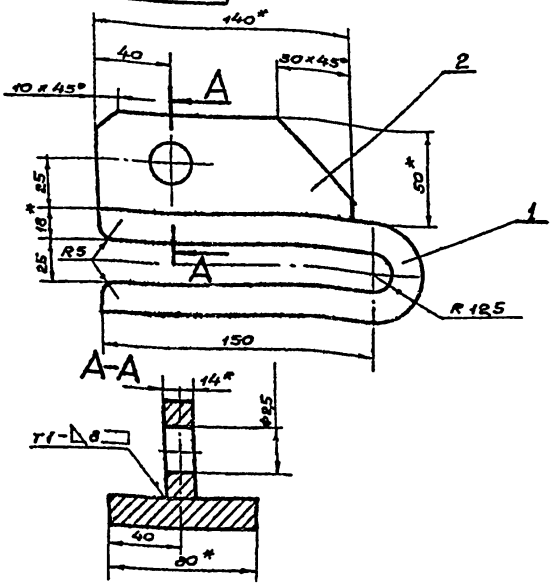

1. Сварные швы по ГОСТ 5264-80. Электроды типа Э42А ГОСТ 9467-75.
2. $H16;\ h16;\ \pm\frac{JT16}{2}$
3* Размеры для справок.

Изм.	Лист	№ докум.	Подп.	Дата
Разраб.		Лунькова		
Пров.		Михеева		
Т.контр.				
Гл.спец.		Рохин		
Н.контр.		Панова		
Утв.		Кузнецов		

ПВ5.04.01.00 СБ

Захват
Сборочный чертеж

Лит	Масса	Масштаб
	4,80	1:2
Лист	Листов 1	

Типронефтеспецмонтаж г. Москва

Инв.№ подл. | Подп. и дата | Взам. инв.№ | Инв.№ дубл. | Подп. и дата

Формат	Зона	Поз.	Обозначение	Наименование	Кол.	
				Документация		
А4			ПВ5.04.01.00 СБ	Сборочный чертеж		
				Детали		
Б4		1	ПВ5.04.01.01	Скоба		
				Полоса $\frac{10\times80\ \text{ГОСТ}\ 103-76}{\text{Ст.3 ГОСТ}\ 535-79}$		
				L=870 мм	1	4,72 кг
Б4		2	ПВ5.04.01.02	Пластина		
				Полоса $\frac{14\times150\ \text{ГОСТ}\ 103-76}{\text{Ст.3 ГОСТ}\ 535-79}$		
				L=140 мм	1	0,77 кг

Изм.	Лист	№ докум.	Подп.	Дата
Разраб.		Лунькова		
Пров.		Михеева		
Гл.спец.		Рохин		
Н.контр.		Панова		
Утв.		Кузнецов		

ПВ5.04.01.00

Захват

Лит.	Лист	Листов
		1

Типронефтеспецмонтаж г. Москва

ПВ5.04.00.00 СБ

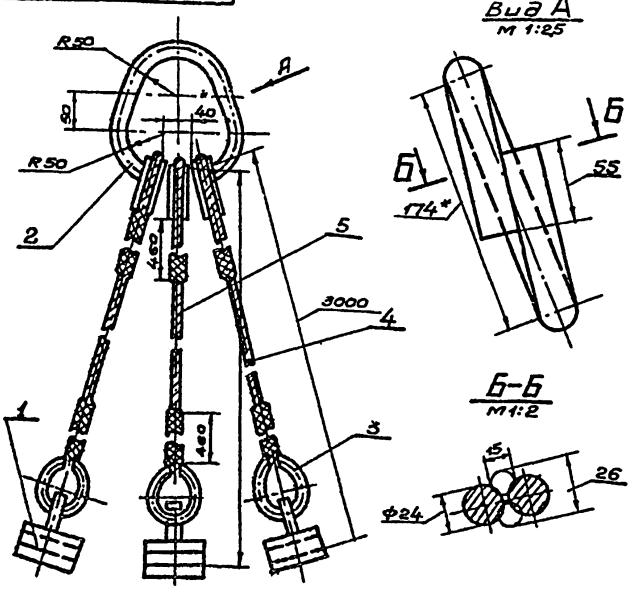

1. Сварка ручная электродуговая. Электроды типа Э42А ГОСТ 9467-75.
2. $H16;\ h16;\ \pm\frac{JT16}{2}$
3* Размеры для справок

Изм.	Лист	№ докум.	Подп.	Дата
Разраб.		Лунькова		
Провер.		Михеева		
Т.контр.				
Гл.спец.		Рохин		
Н.контр.		Панова		
Утв.		Кузнецов		

ПВ5.04.00.00 СБ

Строп для монтажа окрасок.
Сборочный чертеж

Лит	Масса	Масштаб
	24,0	1:5
Лист	Листов 1	

Типронефтеспецмонтаж г. Москва

Инв.№ подл. | Подп. и дата | Взам. инв.№ | Инв.№ дубл. | Подп. и дата

Формат	Зона	Поз.	Обозначение	Наименование	Кол.	Примеч.
				Документация		
А4			ПВ5.04.00.00 СБ	Сборочный чертеж		
				Сборочные единицы		
А4		1	ПВ5.04.01.00	Захват	3	
				Детали		
Б4		2	ПВ5.04.00.01	Серьга		
				Круг $\frac{\text{В-24 ГОСТ}\ 2590-71}{\text{Ст.3 ГОСТ}\ 535-79}$		
				L=540 мм	1	8,0 кг
				Стандартные изделия		
		3		Коуш 40 ГОСТ 2224-72	8	
				Материалы		
				Канат ГОСТ 7668-80		
				11,5-Г-I-1764 (180)		
		4		L=4000 мм	2	2,05 кг
		5		L=3500 мм	1	1,80 кг

Изм.	Лист	№ докум.	Подп.	Дата
Разраб.		Лунькова		
Пров.		Михеева		
Гл.спец.		Рохин		
Н.контр.		Панова		
Утв.		Кузнецов		

705-5-045с.89
ПВ5.04.00.00

Строп для монтажа окрасок

Лит.	Лист	Листов
		1

Типронефтеспецмонтаж г. Москва

Альбом 3

ПВ4.03.01.02

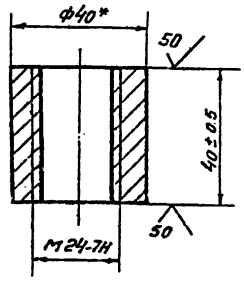

*Размер для справок.

Изм.	Лист	№ докум.	Подп.	Дата	ПВ4.03.01.02			
Разраб.		Лунькова			Гайка	Лит.	Масса	Масштаб
Пров.		Михеева					0.25	1:1
Т.контр.						Лист	Листов 1	
Гл.спец.		Рожин		03.89	Круг В-40 ГОСТ 2590-71 / Ст.3 ГОСТ 535-79	Гипронефтеспецмонтаж г. Москва		
Н.контр.		Панова		03.89				
Утв.		Кузнецов						

Инв.№ подл. | Подп. и дата | Взам.инв.№ | Инв.№ дубл. | Подп. и дата

ПВ4.03.00.02

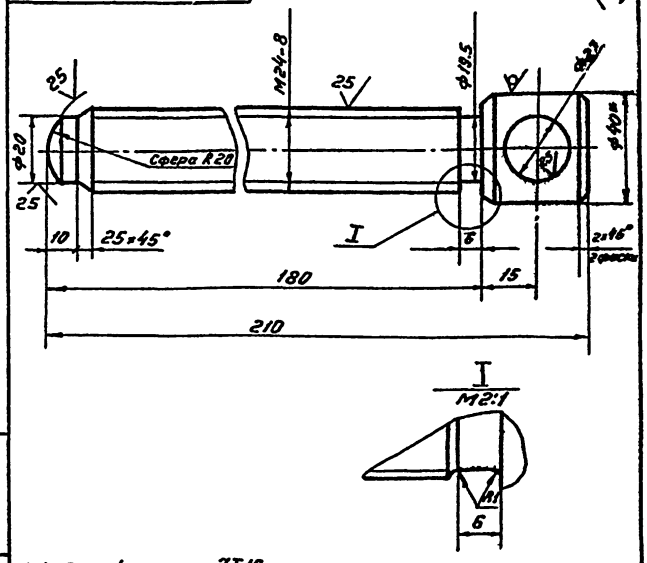

1. H16, h16; ± JT16/2

2* Размер для справок.

Изм.	Лист	№ докум.	Подп.	Дата	ПВ4.03.00.02			
Разраб.		Лунькова			Винт	Лит.	Масса	Масштаб
Пров.		Михеева					0.8	1:1
Т.контр.						Лист	Листов 1	
Гл.спец.		Рожин		03.89	Круг В-40 ГОСТ 2590-71 / Ст.3 ГОСТ 535-79	Гипронефтеспецмонтаж г. Москва		
Н.контр.		Панова		03.89				
Утв.		Кузнецов						

Инв.№ подл. | Подп. и дата | Взам.инв.№ | Инв.№ дубл. | Подп. и дата

ПВ4.03.01.00СБ

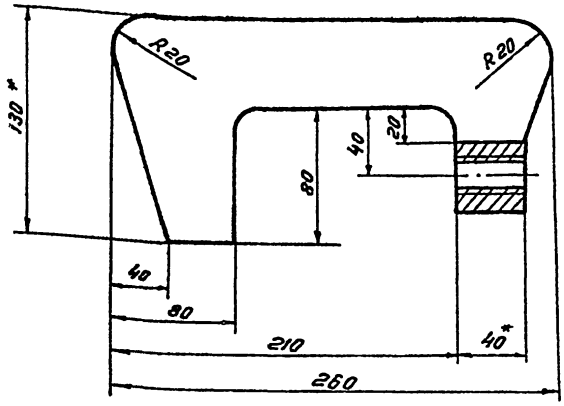

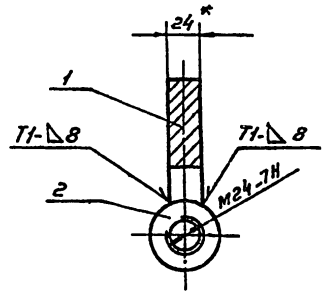

1. Сварные швы по ГОСТ 5264-80. Электроды сварочные типа Э42А ГОСТ 9467-75

2. H16; h16; ± JT16/2

3* Размер для справок.

Изм.	Лист	№ докум.	Подп.	Дата	793-3-043.13 ПВ4.03.01.00 СБ			
Разраб.		Лунькова			Корпус сборочный чертеж	Лит.	Масса	Масштаб
Пров.		Михеева					4.0	1:2
Т.контр.						Лист	Листов 1	
Гл.спец.		Рожин		03.89		Гипронефтеспецмонтаж г. Москва		
Н.контр.		Панова		03.89				
Утв.		Кузнецов						

Инв.№ подл. | Подп. и дата | Взам.инв.№ | Инв.№ дубл. | Подп. и дата

Альбом 3

Формат	Зона	Поз.	Обозначение	Наименование	Кол.	Примеч.
				Документация		
А3			ПВ4.03.01.00 СБ	Сборочный чертеж		
				Детали		
Б4		1	ПВ4.03.01.01	Пластина		
				Б4 ГОСТ 19903-74 / Лист Ст.3 ГОСТ 14637-79		
				130×260 мм.	1	3.8 кг.
В4		2	ПВ4.03.01.02	Гайка	1	

Изм.	Лист	№ докум.	Подп.	Дата
Разраб.		Лунькова		
Пров.		Мизгеева		
Гл. спец.		Рожин		03.89
Н. контр.		Панова		03.89
Утв.		Кузнецов		

ПВ4.03.01.00

Корпус

Лит. | Лист | Листов 1

Гипронефтеспецмонтаж г. Москва

Инв. № подл. | Подп. и дата | Взам. инв. № | Инв. № дубл. | Подп. и дата

Формат	Зона	Поз.	Обозначение	Наименование	Кол.	Примеч.
				Документация		
А3			ПВ4.03.00.00 СБ	Сборочный чертеж		
				Сборочные единицы		
В4		1	ПВ4.03.01.00	Корпус	1	
				Детали		
Б4		2	ПВ4.03.00.01	Ручка		
				Круг В18 ГОСТ 2590-71 / Ст.3 ГОСТ 535-79		
				L = 180 мм	1	0.4 кг.
Д4		3	ПВ4.03.00.02	Винт	1	

Изм.	Лист	№ докум.	Подп.	Дата
Разраб.		Лунькова		
Пров.		Мизгеева		
Гл. спец.		Рожин		03.89
Н. контр.		Панова		03.89
Утв.		Кузнецов		

ПВ4.03.00.00

Струбцина для прижима обвязочного уголка

Лит. | Лист | Листов 1

Гипронефтеспецмонтаж г. Москва

Инв. № подл. | Подп. и дата | Взам. инв. № | Инв. № дубл. | Подп. и дата

ПВ4.03.00.00СБ

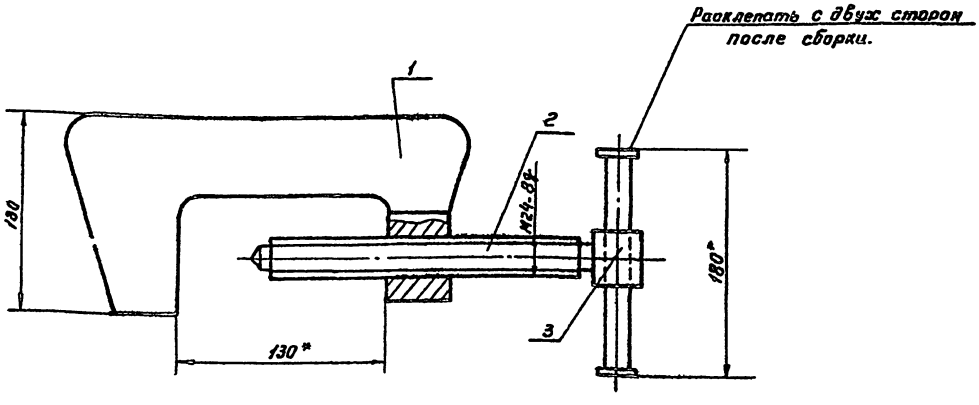

* Размеры для справок.

Изм.	Лист	№ докум.	Подп.	Дата
Разраб.		Лунькова		
Пров.		Мизгеева		
Т. контр.				
Гл. спец.		Рожин		03.89
Н. контр.		Панова		03.89
Утв.		Кузнецов		

Т05-5-045.89

ПВ4.03.00.00СБ

Струбцина для прижима обвязочного уголка Сборочный чертеж

Лит. | Масса | Масштаб 1:2

Лист | Листов 1

Гипронефтеспецмонтаж г. Москва

Инв. № подл. | Подп. и дата | Взам. инв. № | Инв. № дубл. | Подп. и дата

Альбом 3

Формат	Зона	Поз	Обозначение	Наименование	Кол.	Примечание
				Документация		
А2			ПВ2.12.00.00 СБ	Сборочный чертеж		
				Сборочные единицы		
А4		1	ПВ2.12.01.00	Хомут	1	
А4		2	ПВ2.12.02.00	Стойка	1	
А4		3	ПВ2.12.03.УС	Ось	1	
				Детали		
А4		4	ПВ2.12.00.01	Пластина	21	
				Стандартные изделия		
		5		Болт М10х22.58.026 ГОСТ 7798-70	11	
		6		Болт М10х75.58.026 ГОСТ 7798-70	1	
		7		Гайка М10.4.026 ГОСТ 5915-70	12	
		8		Подшипник 211 ГОСТ 8338-75	1	

Инв.№ подл. | Подп. и дата | Взам. инв.№ | Инв.№ дубл. | Подп. и дата

Изм.	Лист	№ докум.	Подп.	Дата
Разраб.		Лунькова		
Пров.		Мисеева		
Т.контр.				
Гл.спец.		Разин		01.89
Н.контр.		Панова		
Утв.		Кузнецов		

ПВ2.12.00.00

Замерное устройство

Лит.	Лист	Листов
		1

Гипронефтеспецмонтаж г. Москва

ПВ2.12.00.01

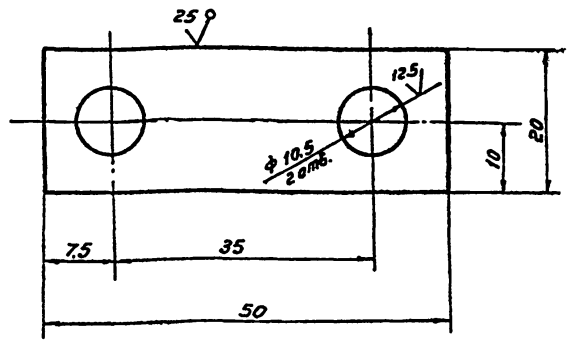

Неуказанные предельные отклонения размеров: H16; h16; $\pm \frac{JT16}{2}$.

ПВ2.12.00.01

Изм.	Лист	№ докум.	Подп.	Дата
Разраб.		Лунькова		
Пров.		Мисеева		
Т.контр.				
Гл.спец.		Разин		01.89
Н.контр.		Панова		
Утв.		Кузнецов		

Пластина

Лит.	Масса	Масштаб
	0.005	2:1
Лист	Листов 1	

Лист Б-3 ГОСТ 19903-74 Ст.3 ГОСТ 16523-70

Гипронефтеспецмонтаж г. Москва

ПВ2.12.00.СБ

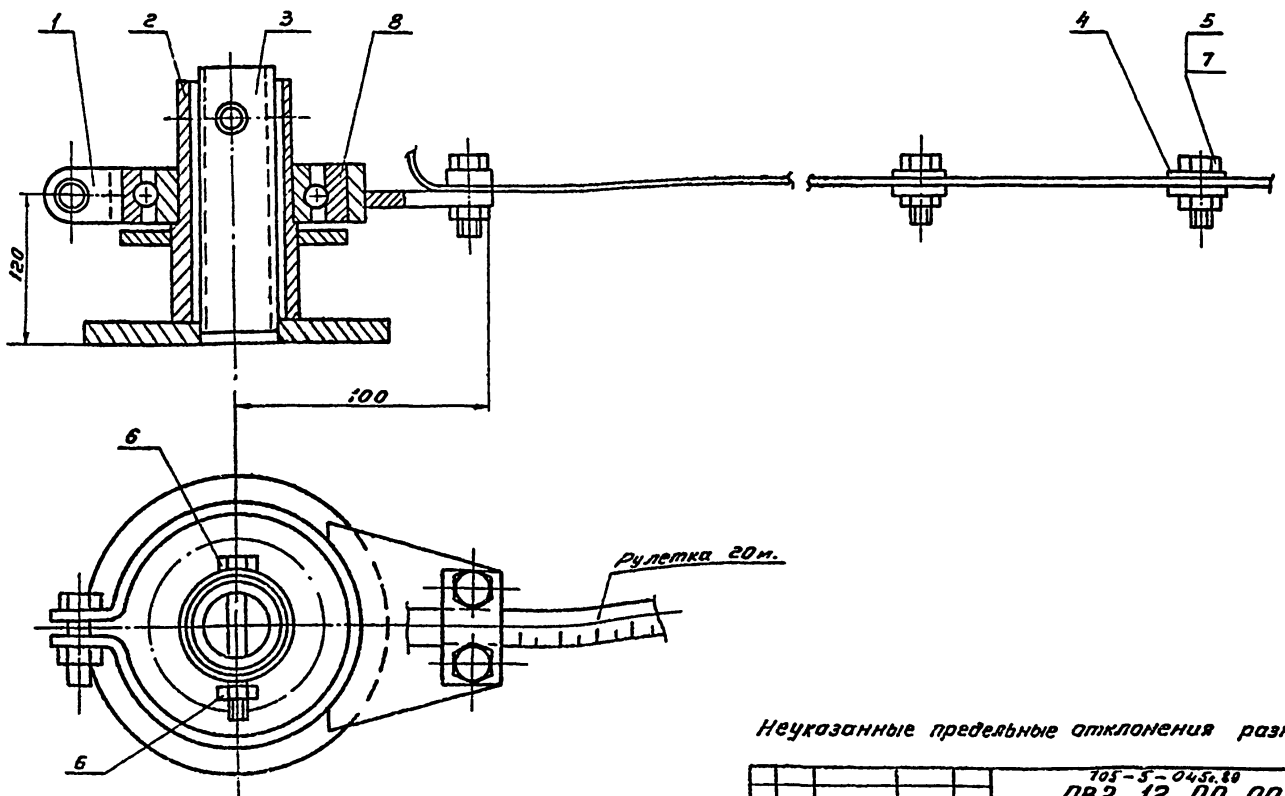

Неуказанные предельные отклонения размеров: $\pm \frac{JT16}{2}$

Изм.	Лист	№ докум.	Подп.	Дата
Разраб.		Лунькова		
Пров.		Мисеева		
Т.контр.				
Гл.спец.		Разин		01.89
Н.контр.		Панова		
Утв.		Кузнецов		

705-5-045.88

ПВ2.12.00.00 СБ

Замерное устройство Сборочный чертеж

Лит.	Масса	Масштаб
	5.0	1:2
Лист	Листов 1	

Гипронефтеспецмонтаж г. Москва

Инв.№ подл. | Подп. и дата | Инв.№ дубл. | Взам. инв.№ | Подп. и дата

Альбом 3

Формат	Зона	Поз.	Обозначение	Наименование	Кол.	Примечание
				Документация		
А4			ПВ2.12.01.00 СБ	Сборочный чертеж		
				Детали		
А4		1	ПВ2.12.01.01	Скоба	1	
А4		2	ПВ2.12.01.02	Кронштейн	1	

Инв.№ подл. | Подп. и дата | Взам. инв.№ | Инв.№ дубл. | Подп. и дата

Изм.	Лист	№ докум.	Подп.	Дата
Разраб.		Лунькова		
Пров.		Мижеева		
Т.контр.				
Гл.спец.		Рожин		09.87
Н.контр.		Панова		09.87
Утв.		Кузнецов		

ПВ2.12.01.00

Хомут

Лит.	Лист	Листов
		1

Гипронефтеспецмонтаж г. Москва

ПВ2.12.01.00 СБ

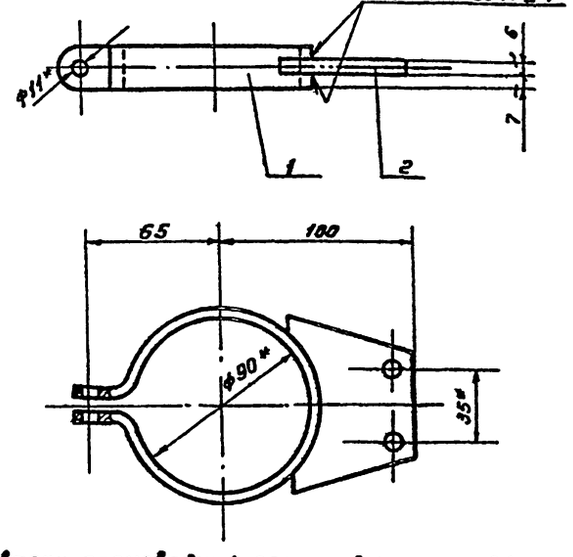

1. Сварку производить электродами типа Э42А ГОСТ 9467-75
2. H16; h16; $\pm \frac{IT16}{2}$.
3. * Размеры для справок.

Изм.	Лист	№ докум.	Подп.	Дата
Разраб.		Лунькова		
Пров.		Мижеева		
Т.контр.				
Гл.спец.		Рожин		09.87
Н.контр.		Панова		09.87
Утв.		Кузнецов		

Хомут
Сборочный чертеж

Лит.	Масса	Масштаб
	0.4	1:2
Лист	Листов 1	

Гипронефтеспецмонтаж г. Москва

ПВ2.12.01.01

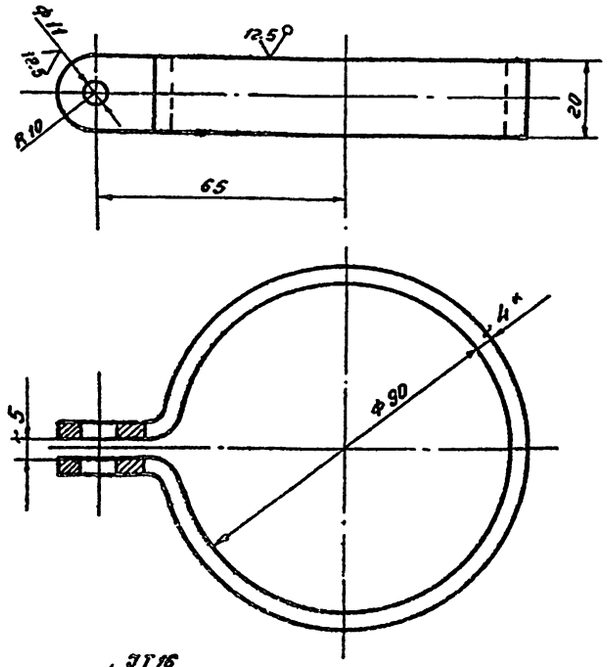

1. H16; h16; $\pm \frac{IT16}{2}$.
2. * Размеры для справки.
3. Размеры заготовки 4×20×230.

Изм.	Лист	№ докум.	Подп.	Дата
Разраб.		Лунькова		
Пров.		Мижеева		
Т.контр.				
Гл.спец.		Рожин		09.87
Б.контр.		Панова		09.87
Утв.		Кузнецов		

Скоба

Лит.	Масса	Масштаб
	0.2	1:1
Лист	Листов 1	

Лист Б-4 ГОСТ 19903-74 / Ст.3 ГОСТ 14637-79

Гипронефтеспецмонтаж г. Москва

ПВ2.12.01.02

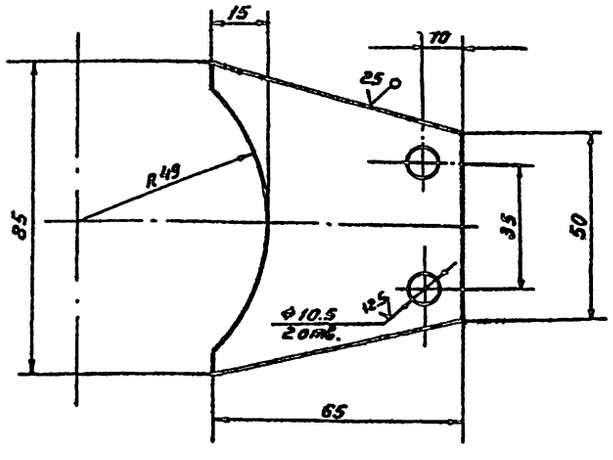

Неуказанные предельные отклонения размеров: H16; h16; $\pm \frac{IT16}{2}$.

705-5-045г. 13

ПВ2.12.01.02

Изм.	Лист	№ докум.	Подп.	Дата
Разраб.		Лунькова		
Пров.		Мижеева		
Т.контр.				
Гл.спец.		Рожин		09.87
Н.контр.		Панова		09.87
Утв.		Кузнецов		

Кронштейн

Лит.	Масса	Масштаб
	0.2	1:1
Лист	Листов 1	

Лист Б-6 ГОСТ 19903-74 / Ст.3 ГОСТ 14637-79

Гипронефтеспецмонтаж г. Москва

ПВ2.12.02.01

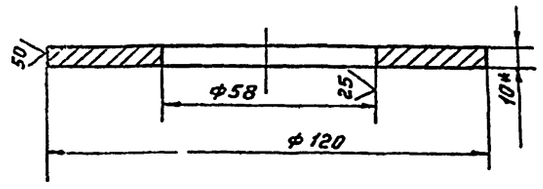

1. H16, h16 $\pm \frac{IT16}{2}$
2* Размер для справок

Изм.	Лист	№ докум.	Подп.	Дата
Разраб.		Лунькова		
Пров.		Мизеева		
Т.контр.				
Гл.спец.		Рохин		09.11
Н.контр.		Панова		09.11
Утв.		Кузнецов		

ПВ2. 12.02.01

Фланец

Лит.	Масса	Масштаб
	0.2	1:1
Лист	Листов 1	

Лист Б-10 ГОСТ 19903-74 / Ст.3 ГОСТ 14637-79

Гипронефтеспецмонтаж г. Москва

Инв.№ подл. | Подп. и дата | Взам. инв.№ | Инв.№ дубл. | Подп. и дата

Формат	Зона	Поз.	Обозначение	Наименование	Кол.	Примечание
				Документация		
А4			ПВ2. 12.02.00 СБ	Сборочный чертеж		
				Детали		
А4		1	ПВ2. 12.02.01	Фланец	1	
А4		2	ПВ2. 12.02.02	Труба	1	

Изм.	Лист	№ докум.	Подп.	Дата
Разраб.		Лунькова		
Пров.		Мизеева		
Гл.спец.		Рохин		09.11
Н.контр.		Панова		09.11
Утв.		Кузнецов		

ПВ2. 12.02.00

Стойка

Лит.	Лист	Листов
Н		1

Гипронефтеспецмонтаж г. Москва

Инв.№ подл. | Подп. и дата | Взам. инв.№ | Инв.№ дубл. | Подп. и дата

ПВ2. 12.02.02

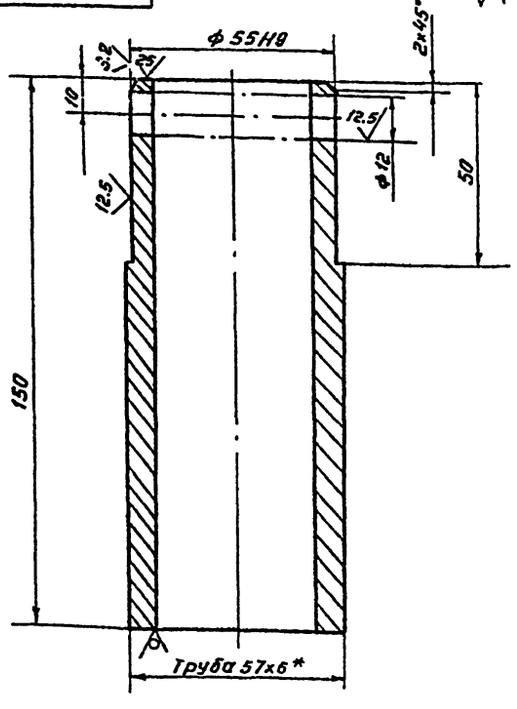

1. H16, h16, $\pm \frac{IT16}{2}$
2. * Размер для справок.

Изм.	Лист	№ докум.	Подп.	Дата
Разраб.		Лунькова		
Пров.		Мизеева		
Т.контр.				
Гл.спец.		Рохин		09.11
Н.контр.		Панова		09.11
Утв.		Кузнецов		

ПВ2.12. 02. 02

Труба

Лит.	Масса	Масштаб
	1.0	1:1
Лист	Листов 1	

Труба 57х6 ГОСТ 8732-70 / В-10 ГОСТ 8731-87

Гипронефтеспецмонтаж г. Москва

Инв.№ подл. | Подп. и дата | Взам. инв.№ | Инв.№ дубл. | Подп. и дата

ПВ2.12.02.00 СБ

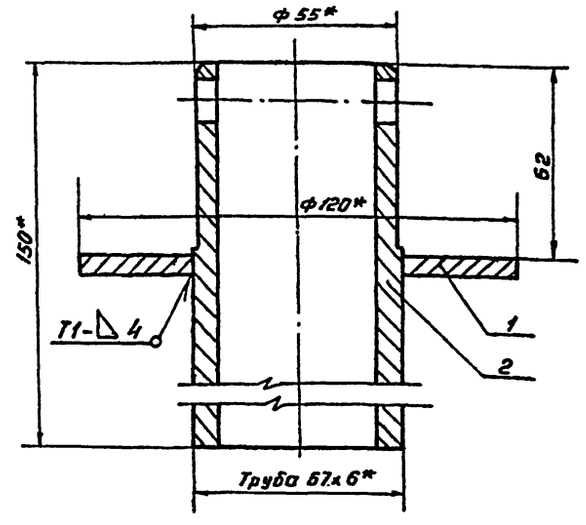

1. Сварные швы по ГОСТ 5264-80
Электроды сварочные типа Э42А ГОСТ 9467-75
2. H16; h16; $\pm \frac{IT16}{2}$
3* Размеры для справок.

Изм.	Лист	№ докум.	Подп.	Дата
Разраб.		Лунькова		
Пров.		Мизеева		
Т.контр.				
Гл.спец.		Рохин		09.11
Н.контр.		Панова		09.11
Утв.		Кузнецов		

705-5-045с.89

ПВ2. 12.02.00 СБ

Стойка

Сборочный чертеж

Лит.	Масса	Масштаб
	1.2	1:1
Лист	Листов 1	

Гипронефтеспецмонтаж г. Москва

Инв.№ подл. | Подп. и дата | Взам. инв.№ | Инв.№ дубл. | Подп. и дата

Альбом 3

Альбом 3

ПВ2. 12.03.02

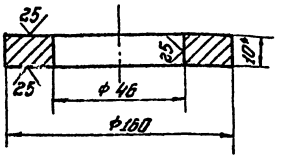

Неуказанные предельные отклонения размеров: $H16$; $h16$; $\pm\frac{IT16}{2}$.

Изм.	Лист	№ докум.	Подп.	Дата
Разраб.		Лунькова		
Пров.		Михеева		
Т. контр.				
Гл. спец.		Рохин		
Н. контр.		Панова		
Утв.		Кузнецов		

ПВ2. 12.03.02

Фланец

Лит.	Масса	Масштаб
	1,5	1:2

Лист | Листов 1

Лист 6-10 ГОСТ 18903-74
Ст 3 ГОСТ 14637-79

Гипронефтеспецмонтаж г. Москва

Формат	Зона	Поз.	Обозначение	Наименование	Кол.	Примечание
				Документация		
А4			ПВ2. 12.03.00 СБ	Сборочный чертеж		
				Детали		
А4		1	ПВ2. 12.03.01.	Труба	1	
А4		2	ПВ2. 12.03.02	Фланец	1	

Изм.	Лист	№ докум.	Подп.	Дата
Разраб.		Лунькова		
Пров.		Михеева		
Т. контр.				
Гл. спец.		Рохин		
Н. контр.		Панова		
Утв.		Кузнецов		

ПВ2. 12.03.00

Ось

Лит.	Лист	Листов
		1

Гипронефтеспецмонтаж г. Москва

ПВ2. 12.03.01

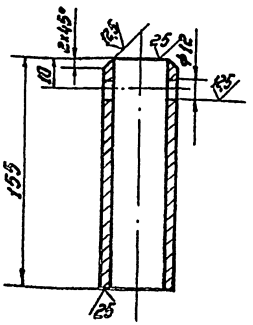

Неуказанные предельные отклонения размеров: $H16$; $h16$; $\pm\frac{IT16}{2}$.

Изм.	Лист	№ докум.	Подп.	Дата
Разраб.		Лунькова		
Пров.		Михеева		
Т. контр.				
Гл. спец.		Рохин		
Н. контр.		Панова		
Утв.		Кузнецов		

ПВ2. 12.03.01

Труба

Лит.	Масса	Масштаб
	0,55	1:2

Лист | Листов 1

Труба $\frac{45\times5\ ГОСТ\ 8732-78}{6\cdot10\ ГОСТ\ 8731-87}$

Гипронефтеспецмонтаж г. Москва

ПВ2. 12.03.00 СБ

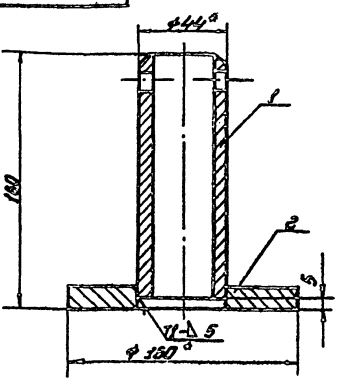

1. Сварка ручная электродуговая. Сварные швы выполнять по ГОСТ 5264-80. Электроды сварочные типа Э42А. ГОСТ 9467-75.
2. $H16$; $h16$; $\pm\frac{IT16}{2}$.
3. Шероховатость поверхностей реза для дет. Б4
4.* Размеры для справок.

705-5-045.89

ПВ2. 12.03.00 СБ

Изм.	Лист	№ докум.	Подп.	Дата
Разраб.		Лунькова		
Пров.		Михеева		
Т. контр.				
Гл. спец.		Рохин		
Н. контр.		Панова		
Утв.		Кузнецов		

Ось

Сборочный чертеж

Лит.	Масса	Масштаб
	2,15	1:2

Лист | Листов 1

Гипронефтеспецмонтаж г. Москва

ПВ5.07.00.04

(А)

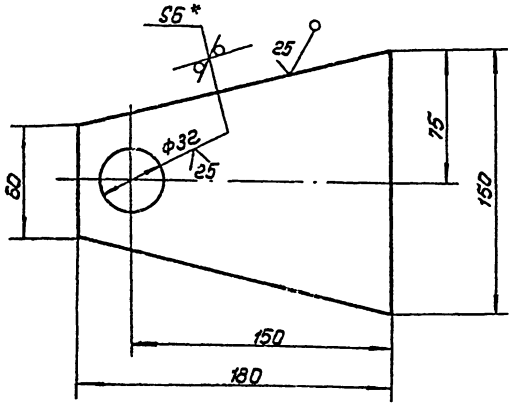

1. h 16 ; H16; $\pm \frac{IT16}{2}$
2. * Размер для справок

Изм.	Лист	№ докум.	Подп.	Дата	ПВ5.07.00.04			
Разраб.		Лунькова			Щека	Лит.	Масса	Масштаб
Провер.		Михеева					0.75	1:2
Т.контр.						Лист	Листов 1	
Гл.спец.		Рехин		09.93	Лист Б-Б ГОСТ 19903-74 Ст.3 ГОСТ 14637-79	ГИПРОНЕФТЕСПЕЦМОНТАЖ г. Москва		
Н.контр.		Панова		09.93				
Утв.		Кузнецов						

Инв.№ подл. | Подп. и дата | Взам.инв.№ | Инв.№ дубл. | Подп. и дата

Формат	Зона	Поз.	Обозначение	Наименование	Кол.	Примечание
				Документация		
А3			ПВ5.07.00.00СБ	Сборочный чертеж		
				Детали		
Б4		1	ПВ5.07.00.01	Фланец		
				Лист Б-5 ГОСТ 19903-74 Ст.3 ГОСТ 14637-79		
				D=220мм d=32мм	2	3.54кг
Б4		2	ПВ5.07.00.02	Труба L=90мм	1	
				Труба 133х6 ГОСТ 8732-78 В10 ГОСТ 8731-87		
Б4		3	ПВ5.07.00.03	Шайба	2	0.037кг
				d=32мм D=50мм		
				Круг Б-50 ГОСТ 2590-71 Ст.3 ГОСТ 535-79 -		
				L=4мм		
А4		4	ПВ5.07.00.04	Щека	2	
Б4		5	ПВ5.07.00.05	Ось	1	0.7кг
				Круг Б-30 ГОСТ 2590-71 Ст.3 ГОСТ 535-79		
				D=30мм L=130мм		

Инв.№ подл. | Подп. и дата | Взам.инв.№ | Инв.№ дубл. | Подп. и дата

Изм.	Лист	№ докум.	Подп.	Дата	ПВ5.07.00.00.			
Разраб.		Лунькова			Ролик отводной для демонтажа монтажной стойки	Лит.	Лист	Листов 1
Пров.		Михеева				ГИПРОНЕФТЕСПЕЦМОНТАЖ г. Москва		
Гл.спец.		Рехин		09.93				
Н.контр.		Панова		09.93				
Утв.		Кузнецов						

ПВ5.07.00.00.СБ

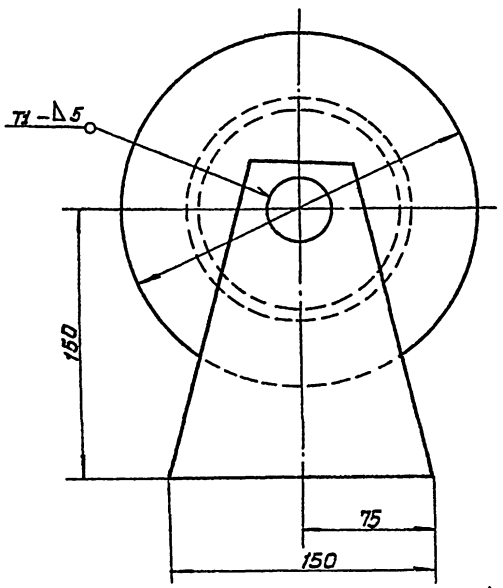

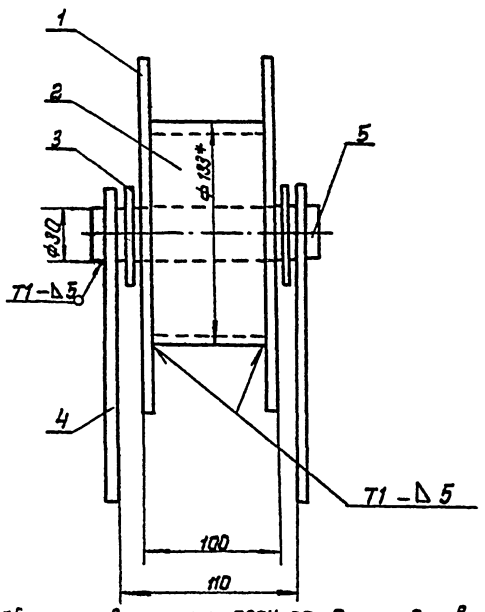

1. Сварные швы по ГОСТ 5264-80. Электроды сварочные типа Э42А ГОСТ 9467-75.
2. h 16; H16; $\pm \frac{IT16}{2}$
3. Шероховатость поверхностей реза для дет. Б4 - $\frac{50}{V}$.
4. * Размеры для справок.

Изм.	Лист	№ докум.	Подп.	Дата	703-5-045.86 ПВ5.07.00.00СБ			
Разраб.		Лунькова			Ролик отводной для демонтажа монтажной стойки	Лит.	Масса	Масштаб
Пров.		Михеева					7.6	1:2
Т.контр.						Лист	Листов 1	
Гл.спец.		Рехин		09.93		ГИПРОНЕФТЕСПЕЦМОНТАЖ г. Москва		
Н.контр.		Панова		09.93				
Утв.		Кузнецов						

Инв.№ подл. | Подп. и дата | Взам.инв.№ | Инв.№ дубл. | Подп. и дата

Альбом 3

ПВ51.06.00.01

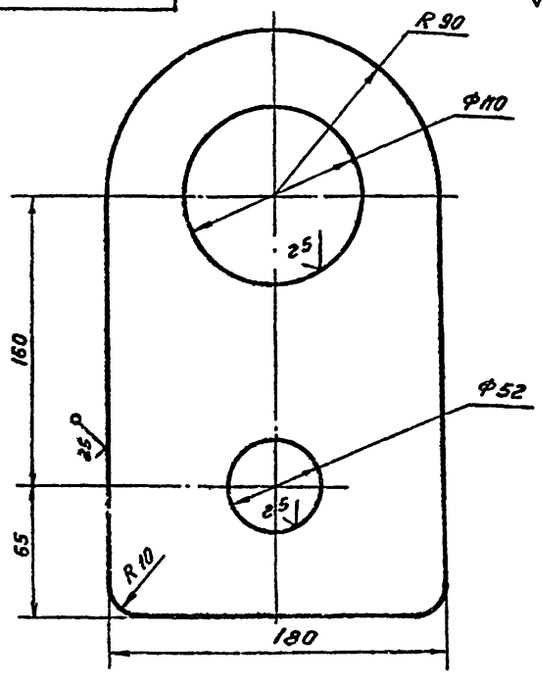

1. Неуказанные предельные отклонения: $h16;\ H16;\ \pm\frac{JT16}{2}$

					ПВ.51.06.00.01			
Изм.	Лист	N докум.	Подп.	Дата	Ухо	Лит.	Масса	Масштаб
Разраб.		Лукьянова					5.0	1:2
Пров.		Михеева				Лист	Листов 1	
Т.контр.								
Гл.спец.		Рожин		03.89	Лист Б-18 ГОСТ 19903-74 / Ст.3 ГОСТ 14637-79	Гипронефтеспецмонтаж г. Москва		
Н.контр.		Панова						
Утв.		Кузнецов						

Инв.N подл. | Подп. и дата | Взам.инв.N | Инв.N дубл. | Подп. и дата

ПВ51.06.00.02

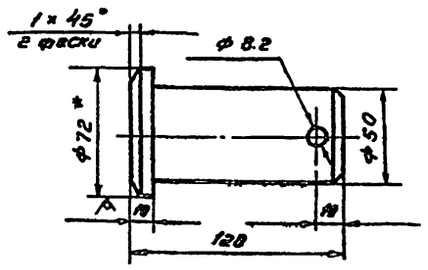

1. $h16;\ H16;\ \pm\frac{JT16}{2}$

2 * Размеры для справок.

					ПВ 51.06.00.02			
Изм.	Лист	N докум.	Подп.	Дата	Палец	Лит.	Масса	Масштаб
Разраб.		Лукьянова					1.6	1:2
Пров.		Михеева				Лист	Листов 1	
Т.контр.								
Гл.спец.		Рожин		03.89	Круг В-72 ГОСТ 2590-71 / Ст.3 ГОСТ 535-79	Гипронефтеспецмонтаж г. Москва		
Н.контр.		Панова						
Утв.		Кузнецов						

Инв.N подл. | Подп. и дата | Взам.инв.N | Инв.N дубл. | Подп. и дата

ПВ51.06.00.00СБ

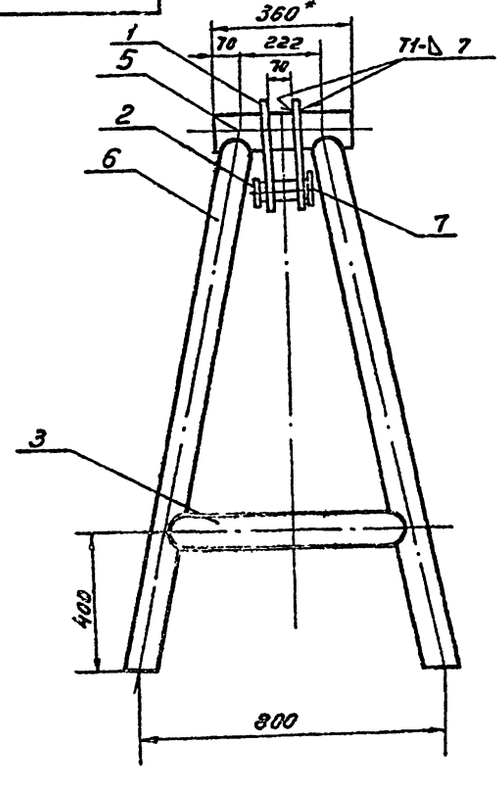

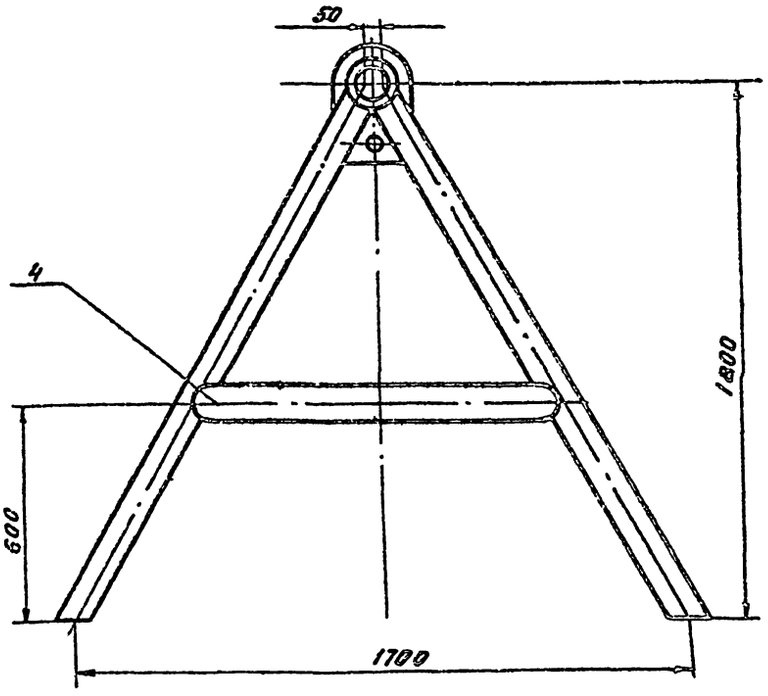

1. Сварные швы по ГОСТ 5264-80. Электроды сварочные типа Э42А ГОСТ 9467-75

2. $h16;\ H16;\ \pm\frac{JT16}{2}$

3. Шероховатость поверхностей реза для деталей Б4 - $\sqrt{25}$

4* Размер для справок

					103-5-045.89 ПВ51.06.00.00СБ			
Изм.	Лист	N докум.	Подп.	Дата	Козлы для демонтажа монтажной стойки Сборочный чертеж	Лит.	Масса	Масштаб
Разраб.		Лукьянова					142.0	
Пров.		Михеева				Лист	Листов	
Т.контр.								
Гл.спец.		Рожин		03.89		Гипронефтеспецмонтаж г. Москва		
Н.контр.		Панова		03.89				
Утв.		Кузнецов						

Инв.N подл. | Подп. и дата | Взам.инв.N | Инв.N дубл. | Подп. и дата

Альбом 3

ПВ5.52.00.00.СБ

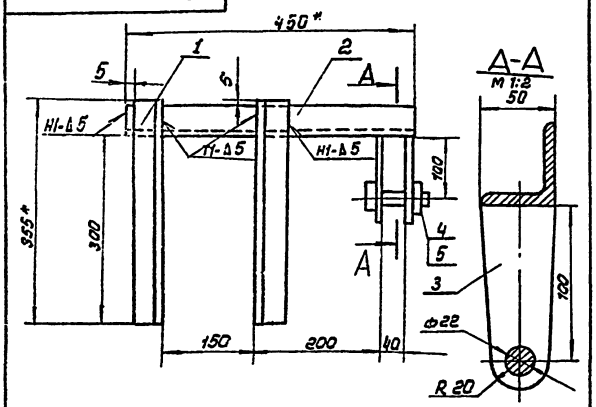

1. Сварные швы по ГОСТ 5264-80.
   Электроды сварочные типа Э42А. ГОСТ 9467-75.
2. h 16; Н16; $\pm \frac{IT16}{2}$
3. Шероховатость поверхностей реза для дет. Б4 — $\frac{25}{\sqrt{}}$.
4. * Размеры для справок.

Изм.	Лист	№ докум.	Подп.	Дата
Разраб.		Лунькова		
Пров.		Михеева		
Т. контр.				
Гл. спец.		Рокин		08.84
Н. контр.		Панова		08.84
Утв.		Кузнецов		

ПВ5.52.00.00.СБ.

Скоба для навешивания блока

Сборочный чертеж

Лит.	Масса	Масштаб
	6.0	1:2

Лист | Листов 1

ГИПРОНЕФТЕСПЕЦМОНТАЖ г. Москва

Инв. № подл. | Подп. и дата | Взам. инв. № | Инв. № дубл. | Подп. и дата

Формат	Зона	Поз.	Обозначение	Наименование	Кол.	Примечание
				Документация		
А4			ПВ5.52.00.00.СБ	Сборочный чертеж		
				Детали		
Б4		1	ПВ5.52.00.01	Уголок		
				Уголок 50×50×5-В ГОСТ 8509-86 / Ст.3 ГОСТ 535-79		
				L = 355мм	2	1.3кг
Б4		2	ПВ5.52.00.02	Уголок		
				Уголок 50×50×5-В ГОСТ 8509-86 / Ст.3 ГОСТ 535-79		
				L = 450мм	1	1.7кг
Б4		3	ПВ5.52.00.03	Шека		
				Лист В-В ГОСТ 19903-74 / Ст.3 ГОСТ 14637-79		
				50×120	2	0.4кг
				Стандартные изделия		
		4		Болт М20×75.58		
				ГОСТ 7798-70	1	
		5		Гайка М20.5		
				ГОСТ 5915-70	1	

Инв. № подл. | Подп. и дата | Взам. инв. № | Инв. № дубл. | Подп. и дата

Изм.	Лист	№ докум.	Подп.	Дата
Разраб.		Лунькова		
Пров.		Михеева		
Гл. спец.		Рокин		08.84
Н. контр.		Панова		08.84
Утв.		Кузнецов		

ПВ5.52.00.00.

Скоба для навешивания блока

Лит.	Лист	Листов
		1

ГИПРОНЕФТЕСПЕЦМОНТАЖ г. Москва

ПВ51.06.00.03

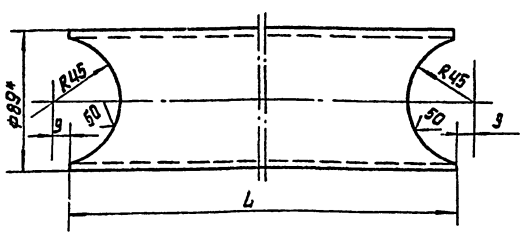

Обозначение	L, мм	Масса, кг.
ПВ51.05.00.03	650	5.45
ПВ51.05.00.03-01	1170	9.0

1. h 16; Н16; $\pm \frac{IT16}{2}$
2. * Размер для справок

Изм.	Лист	№ докум.	Подп.	Дата
Разраб.		Лунькова		
Пров.		Михеева		
Гл. спец.		Рокин		08.84
Н. контр.		Панова		08.84
Утв.		Кузнецов		

ПВ51.06.00.03

Труба

Лит.	Масса	Масштаб
	См. табл.	1:2

Лист | Листов 1

89×4 ГОСТ 8732-78 / Труба В-10 ГОСТ 8731-87

ГИПРОНЕФТЕСПЕЦМОНТАЖ г. Москва

Инв. № подл. | Подп. и дата | Взам. инв. № | Инв. № дубл. | Подп. и дата

Формат	Зона	Поз.	Обозначение	Наименование	Кол.	Примечание
				Документация		
А3			ПВ51.06.00.00СБ	Сборочный чертеж		
				Детали		
А4		1	ПВ51.06.00.01	Ухо	2	
А4		2	ПВ.51.06.00.02	Палец	1	
А4		3	ПВ.51.06.00.03	Труба	2	
		4	ПВ.51.06.00.03-01	Труба	2	
Б4		5	ПВ.51.06.00.04	Труба		
				Труба 108×7 ГОСТ 8732-78 / В-10 ГОСТ 8731-87		
				L = 360мм	1	3.0кг
Б4		6	ПВ51.06.00.05	Стойка		
				Труба 89×4 ГОСТ 8732-78 / В-10 ГОСТ 8731-87		
				L = 2000мм	4	17.0кг
				Стандартные изделия		
		7		Шплинт 8×55		
				ГОСТ 397-79	1	

Инв. № подл. | Подп. и дата | Взам. инв. № | Инв. № дубл. | Подп. и дата

Изм.	Лист	№ докум.	Подп.	Дата
Разраб.		Лунькова		
Пров.		Михеева		
Гл. спец.		Рокин		08.84
Н. контр.		Панова		08.84
Утв.		Кузнецов		

ПВ51.06.00.00.

ТО5-5-045в.89

Козлы для демонтажа монтажной стойки

Лит.	Лист	Листов
		1

ГИПРОНЕФТЕСПЕЦМОНТАЖ Москва

Формат	Зона	Поз.	Обозначение	Наименование	Кол.	Примеч.
				Документация		
А3			ПВ7.09.00.00СБ	Сборочный чертеж		
			Переменные данные для исполнений			
				ПВ7.09.00.00 см. СБ		
				Сборочные единицы		
А4		1	ПВ7.09.01.00	Стойка верхняя	1	
А4		2	ПВ7.09.02.00	Стойка нижняя	1	
				Стандартные изделия		
				Гайка М16.4.026	16	
				ГОСТ 5915-70		
				Шпилька М16×100.58.026	16	
				ГОСТ 9065-75		
				ПВ7.09.00.00-01 см. СБ		
				Сборочные единицы		
А4		1	ПВ7.09.01.00-01	Стойка верхняя	1	
А4		2	ПВ7.09.02.00-01	Стойка нижняя	1	
				Стандартные изделия		
		5		Гайка М16.4.026	24	
				ГОСТ 5915-70		
		4		Шпилька М16×100.58.026	12	
				ГОСТ 9065-75		

Изм.	Лист	№ докум.	Подп.	Дата
Разраб.		Лунькова		
Пров.		Михеева		
Т.спец.		Рахин		02.89
Н.контр.		Панова		
Утв.				

ПВ7.09.00.00

Стойка монтажная

Лит.	Лист	Листов
		1

Гипронефтеспецмонтаж г. Москва

Инв. № подл. | Подп. и дата | Взам. инв. № | Инв. № дубл. | Подп. и дата

ПВ7.09.02.01

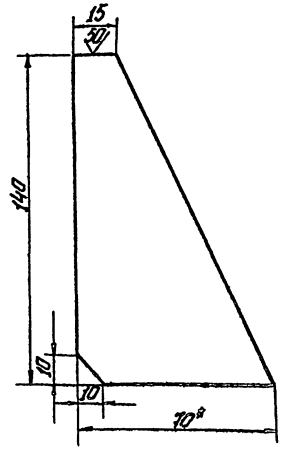

1. h16; H16; $\frac{\pm 77.16}{2}$.

2* Размер для справок.

Изм.	Лист	№ докум.	Подп.	Дата
Разраб.		Лунькова		
Пров.		Михеева		
Т.контр.				
Н.спец.		Рахин		02.89
Н.контр.		Панова		
Утв.				

ПВ7.09.02.01

Ребро

Лит.	Масса	Масштаб
	0,28	1:5

Лист | Листов 1

Полоса 8×70 ГОСТ 103-75 / Ст3 ГОСТ 535-79

Гипронефтеспецмонтаж г. Москва

Инв. № подл. | Подп. и дата | Взам. инв. № | Инв. № дубл. | Подп. и дата

ПВ7.09.00.00СБ

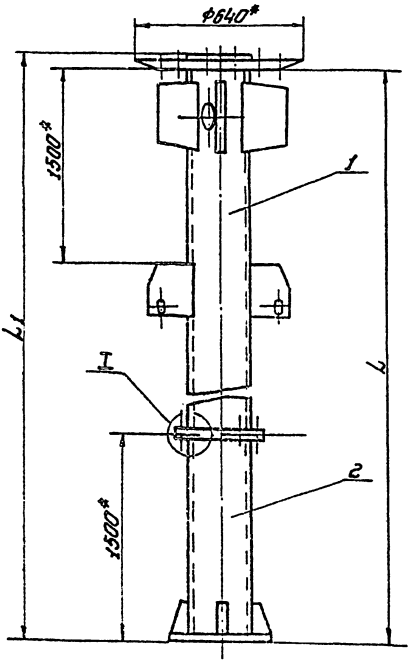

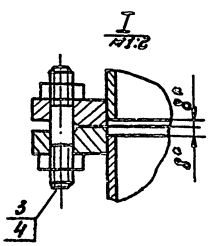

Обозначение	Размеры, мм L	Размеры, мм L1	Масса кг	Примечание
ПВ7.09.00.00	7965	8025	486	Применяется для емкости 320 м³
ПВ7.09.00.00-01	9500	9540	556	—"— 500,800 м³

1. H16; h16; $\frac{\pm 77.16}{2}$.

2.* Размеры для справок.

Изм.	Лист	№ докум.	Подп.	Дата
Разраб.		Лунькова		
Пров.		Михеева		
Т.контр.				
Н.спец.		Рахин		02.89
Н.контр.		Панова		
Утв.		Гузнецов		

705-5-045с.89

ПВ7.09.00.00СБ

Монтажная стойка

Сборочный чертеж

Лит.	Масса	Масштаб
	См. табл.	1:25

Лист | Листов

Гипронефтеспецмонтаж г. Москва

Инв. № подл. | Подп. и дата | Взам. инв. № | Инв. № дубл. | Подп. и дата

Альбом 3

Формат	Зона	Поз.	Обозначение	Наименование	Кол.	Примеч.
				Документация		
А3			ПВ7.09.02.00 СБ	Сборочный чертеж		
				Детали		
А4		1	ПВ7.09.02.01	Ребро		
				Переменные данные для исполнений ПВ7.09.01.00 см СБ		
				Детали		
А4		2	ПВ7.09.01.02	Ребро	4	
Б4		3	ПВ7.09.01.03	Ребро	1	
Б4		4	ПВ7.09.01.04	Труба $\frac{76\times8\ ГОСТ\ 8732-78}{В10\ ГОСТ\ 8731-87}$ L=240 мм	1	2,5 кг
Б4		5	ПВ7.09.01.05	Труба $\frac{219\times8\ ГОСТ\ 8732-78}{В10\ ГОСТ\ 8731-87}$ L=6517 мм	1	343 кг
А4		7	ПВ7.09.01.07	Фланец	1	
				Стандартные изделия		
		6		Фланец 1-200-2,5 ст 25 ГОСТ 12820-80	1	
				ПВ7.09.01.00-01 см СБ		

Изм.	Лист	№ докум.	Подп.	Дата
Разраб.	Дунькова			
Пров.	Михеева			
Т.спец.	Рахин			09.89
Н.контр.	Панова			
Утв.	Кузнецов			

ПВ7.09.01.00

Стойка верхняя

Лит.	Лист	Листов
	1	2

Гипронефтеспецмонтаж г. Москва

Формат	Зона	Поз.	Обозначение	Наименование	Кол.	Примеч.
				Детали		
А4		2	ПВ7.09.01.02-01	Ребро	4	
А4		3	ПВ7.09.01.03-01	Ребро	1	
Б4		4	ПВ7.09.01.04-01	Труба $\frac{76\times8\ ГОСТ\ 8732-78}{В10\ ГОСТ\ 8731-87}$ L=290 мм	1	2,7 кг
Б4		5	ПВ7.09.01.05-01	Труба $\frac{273\times8\ ГОСТ\ 8732-78}{В10\ ГОСТ\ 8731-87}$ L=8032 мм	1	427 кг
А4		7	ПВ7.09.01.07-01	Фланец	1	
				Стандартные изделия		
		6		Фланец 1-250-2,5 ст25 ГОСТ 12820-80	1	

Изм.	Лист	№ докум.	Подп.	Дата

ПВ7.09.01.00

Лист 2

ПВ7.09.01.00 СБ

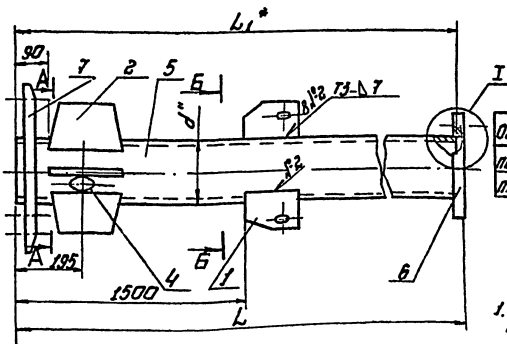

Обозначение	Размеры, мм L_1	d''	L_1^*	Масса, кг	Примечание
ПВ7.09.01.00	6525	Тр.219×5	6517	405	Применяется для рез. обвязки 320 мм
ПВ7.09.00.00-01	8040	Тр.273×6	8032	492	-"- 500 и 800

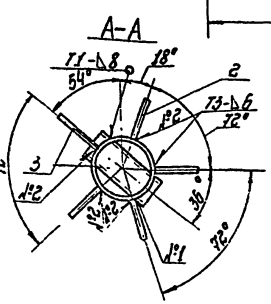

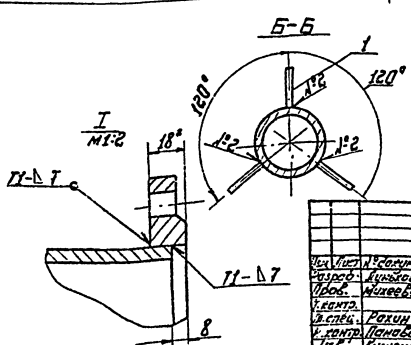

1. Электроды сварочные типа Э42 А. ГОСТ 9467-75. Сварочные швы выполнять по ГОСТ 5264-80.
2. H16; h16; $\pm\frac{IT16}{2}$.
3. Шероховатость поверхностей реза для дет. Б4 25.
4. Деталь поз. 7 прихватить, окончательная сварка производится на монтаже.
5.* Размеры для справок.

ПВ7.09.01.00 СБ
705-5-045с.89

Изм.	Лист	№ докум.	Подп.	Дата
Разраб.	Дунькова			
Пров.	Михеева			
Т.контр.				
Т.спец.	Рахин			09.89
Н.контр.	Панова			11.89
Утв.	Кузнецов			

Стойка верхняя

Сборочный чертеж

Лит.	Масса	Масштаб
	См. табл.	1:20

Лист | Листов 1

Гипронефтеспецмонтаж г. Москва

Альбом 3

Формат	Поз.	Обозначение	Наименование	Кол.	Примеч.
			Документация		
А3		ПВ7.09.02.00 СБ	Сборочный чертеж		
			Детали		
А1	1	ПВ7.09.02.01	Ребро		
			Переменные данные для исполнений		
			ПВ7.09.02.00 см. СБ		
			Детали		
А4	2	ПВ7.09.02.02	Опорное кольцо	1	
Б4	3	ПВ7.09.02.03	Труба 219х8 ГОСТ 8732-78 / В10 ГОСТ 8731-87 — L=1472 мм	1	61,5 кг
			Стандартные изделия		
	4		Фланец 1-200-2,5 ст 25 ГОСТ 12820-80		
			ПВ7.09.02.00.01 см. СБ		
			Детали		
А4	2	ПВ7.09.02.02-01	Опорное		
Б4	3	ПВ7.09.02.03-01	Труба 273х8 ГОСТ 8732-78 / В10 ГОСТ 8731-87 — L=1472 мм		77,0 кг
			Стандартные изделия		
	4		Фланец 1-250-2,5 ст 25 ГОСТ 12820-80	1	

Изм.	Лист	№ докум.	Подп.	Дата
Разраб.		Куликова		
Пров.		Михеева		
Т. контр.				
Н. контр.		Панова		
ГИП		Кузнецов		

ПВ7.09.02.00

Стойка нижняя

Лит.	Масса	Масштаб

Лист	Листов
	1

Гипронефтеспецмонтаж г. Москва

Инв. № подл. | Подп. и дата | Взам. инв. № | Инв. № дубл. | Подп. и дата

ПВ7.09.02.02

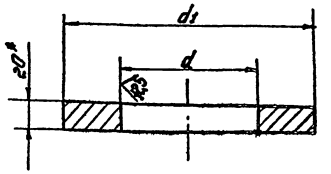

Обозначение	Размеры, мм			Масса, кг
	h	d	d1	
ПВ7.09.02.02	380	288	350	11,8
ПВ7.09.02.02.01	420	276	420	12,3

1. Н16; h16; ±IT16/2.
2. * Размер для справок.

Изм.	Лист	№ докум.	Подп.	Дата
Разраб.		Куликова		
Пров.		Михеева		
Т. контр.				
Н. контр.		Панова		
ГИП		Кузнецов		

ПВ7.09.02.02

Опорное кольцо

Лит.	Масса	Масштаб
	См. табл.	—

Лист	Листов
	1

Полоса 20х8 ГОСТ 103-76 / Ст3 ГОСТ 535-79

Гипронефтеспецмонтаж г. Москва

Инв. № подл. | Подп. и дата | Взам. инв. № | Инв. № дубл. | Подп. и дата

ПВ7.09.02.00 СБ

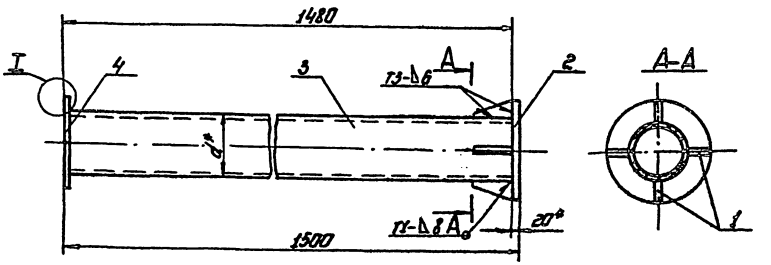

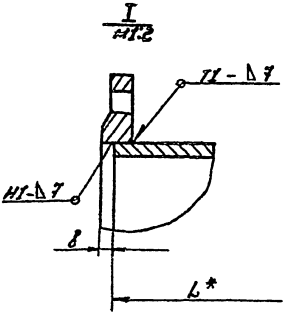

Обозначение	Размеры, мм		Масса, кг	Примечание
	L*	d*		
ПВ7.09.02.00	1472	Тр 219х8	80	Применяется для резерв. вып. 32,00 м
ПВ7.09.02.00-01	1472	Тр 273х8	96	—"— 500 и 800 м

1. Электроды сварочные типа Э42А ГОСТ 9467-75. Сварные швы выполнять ГОСТ 5264-80.
2. Н16; h16; ±IT16/2.
3. Шероховатость поверхностей реза для дет. Б4 — 25.
4. * Размеры для справок.

Изм.	Лист	№ докум.	Подп.	Дата
Разраб.		Куликова		
Пров.		Михеева		
Т. контр.				
Н. контр.		Панова		
ГИП		Кузнецов		

ПВ7.09.02.00 СБ
ТС5-5-065г. 10

Стойка нижняя

Сборочный чертеж

Лит.	Масса	Масштаб
	См. табл.	1:10

Лист	Листов
	1

Гипронефтеспецмонтаж г. Москва

Инв. № подл. | Подп. и дата | Взам. инв. № | Инв. № дубл. | Подп. и дата

Альбом 3

ПВ7.09.01.07

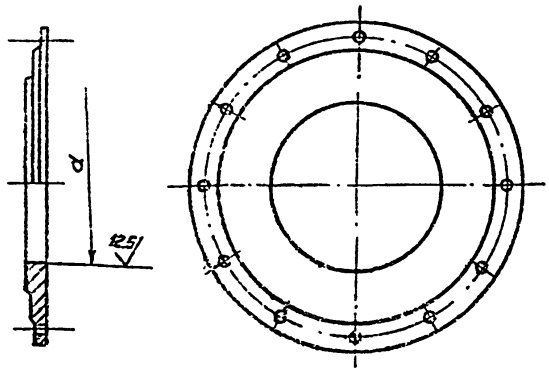

Обозначение	d мм.	Масса, кг.
ПВ7.09.01.07	ф222	44
ПВ7.09.01.07.01	ф276	42

Изм. Лист	№ докум.	Подп.	Дата
Разраб.	Лунькев		
Пров.	Михеева		
Т.контр.			
Гл.спец.	Рахин		
Н.контр.	Панова		
Утв.	Кузнецов		

ПВ7.09.01.07

Фланец

Заглушка 500×10 ГОСТ 17379-83

Лит.	Масса	Масштаб
	См. табл.	—
Лист	Листов 1	

Гипронефтеспецмонтаж г. Москва

ПВ7.09.01.01

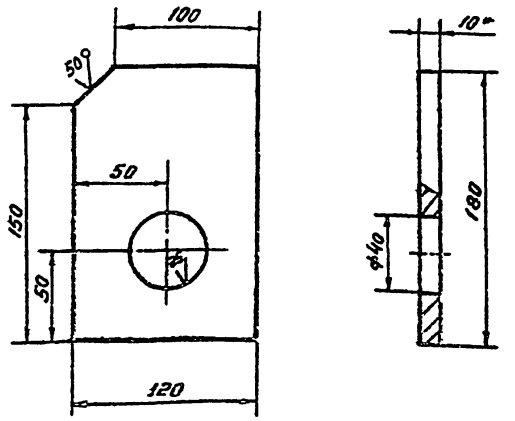

1. h16; H16; ± JT16/2

2. Размер для справок.

Изм. Лист	№ докум.	Подп.	Дата
Разраб.	Лунькева		
Пров.	Михеева		
Т.контр.			
Гл.спец.	Рахин		
Н.контр.	Панова		
Утв.	Кузнецов		

ПВ7.09.01.01

Ребро

Полоса 12×120 ГОСТ 103-76 Ст.3 ГОСТ 535-79

Лит.	Масса	Масштаб
	1.0	1:2
Лист	Листов 1	

Гипронефтеспецмонтаж г. Москва

ПВ7.09.01.02

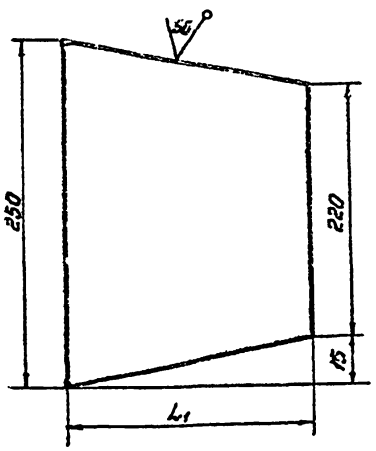

Обозначение	L, мм.	Масса кг.
ПВ7.09.01.02.	148	1.5
ПВ7.09.01.02.01	121	1.3

Неуказанные предельные отклонения размеров ; h15.

Изм. Лист	№ докум.	Подп.	Дата
Разраб.	Лунькев		
Пров.	Михеева		
Т.контр.			
Гл.спец.	Рахин		
Н.контр.	Панова		
Утв.	Кузнецов		

ПВ7.09.01.02

Ребро

Полоса 8×250 ГОСТ 103-76 Ст.3 ГОСТ 535-79

Лит.	Масса	Масштаб
	См. табл.	—
Лист	Листов 1	

Гипронефтеспецмонтаж г. Москва

ПВ7.09.01.03

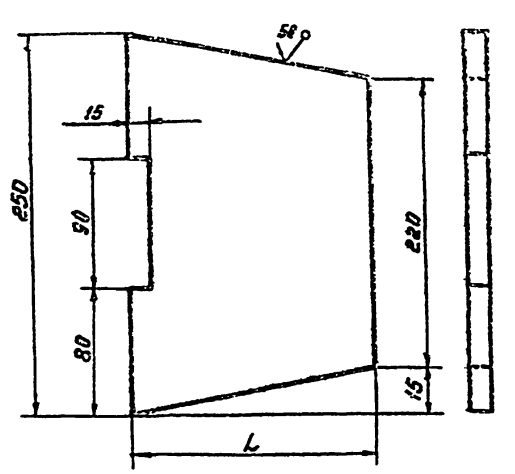

Обозначение	L, мм.	Масса кг.
ПВ7.09.01.03	148	1.4
ПВ7.09.01.03.01	121	1.7

Неуказанные предельные отклонения размеров; h16

Изм. Лист	№ докум.	Подп.	Дата
Разраб.	Лунькова		
Пров.	Михеева		
Т.контр.			
Гл.спец.	Рахин		
Н.контр.	Панова		
Утв.	Кузнецов		

705-5-045с.89

ПВ7.09.01.03

Ребро

Полоса 8×250 ГОСТ 103-76 Ст.3 ГОСТ 535-79

Лит.	Масса	Масштаб
	См. табл.	—
Лист	Листов 1	

Гипронефтеспецмонтаж г. Москва

Альбом 3

ПВ 1А.00.00СБ

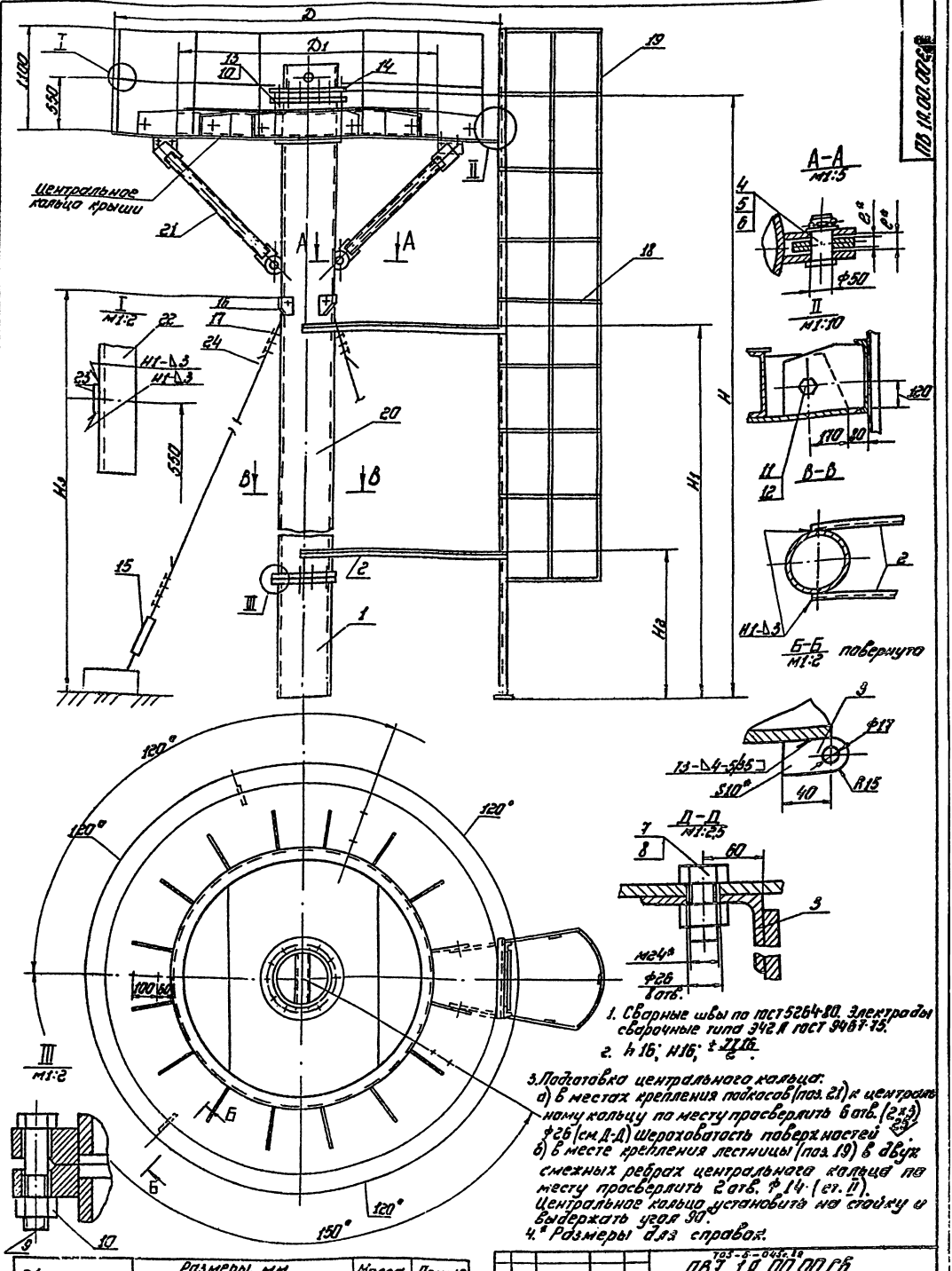

1. Сварные швы по ГОСТ 5264-80. Электроды сварочные типа Э42А ГОСТ 9467-75.
2. h 16; H16; $\pm\frac{IT16}{2}$.
3. Подготовка центрального кольца:
а) в местах крепления подкосов (поз. 21) к центральному кольцу по месту просверлить 6 отв. (2×3) Ф26 (см. Д-Д) Шероховатость поверхностей 23.
б) в месте крепления лестницы (поз. 19) в двух смежных ребрах центрального кольца по месту просверлить 2 отв. Ф14 (ст. II).
Центральное кольцо установить на стойку и выдержать угол 90°.
4.* Размеры для справок.

Обозначение	Размеры, мм								Масса, кг	Примечание
	D	D1	H	H1	H2	l	l1	H3		
ПВ7.1А.00.00-	2680	1720	9850	5000	3000	30	25	8000	891	$V=1250 м^3$
-01	3000	1720	12000	8000	4000	30	28	10000	1181	$V=2000 м^3$
-02	4040	2560	13100	8000	4000	30	28	10000	1191	$V=3200 м^3$

Изм.	Лист	№ докум.	Подп.	Дата	ТОЗ-Б-045.88 ПВ7.1А.00.00СБ	Лит.	Масса	Масштаб
Разраб.		Лунькова			Стойка монтажная		См. табл.	1:20
Пров.		Михеева			сборочный чертеж	Лист	Листов 1	
Т.контр.						Гипромеф.		
Гл.спец.		Рахин				монтаж		
Н.контр.		Панова				г. Москва		
Утв.		Сузнецов						

Инв. № подл. | Подп. и дата | Взам. инв. № | Инв. № дубл. | Подп. и дата

Альбом 3

Формат	Зона	Поз.	Обозначение	Наименование	Кол.	Прим.
		10		Гайка М20.6.013 ГОСТ		
				5915-70	64	
		11		Болт М12×40 56.013		
				ГОСТ 7798-70	2	
		12		Гайка М12.6.013		
				ГОСТ 5915-70	4	
		13		Шпилька М20-5gx		
				Х 200.58.ГОСТ 22032-76	16	
		14		Фланец 1-500-2,5ст25		
				ГОСТ 12820-80	1	
		15		Талреп 20.ОС-ВВ		
				ОСТ5.2314-79	3	
		16		Коуш 45 ГОСТ 2224-72	6	
		17		Зажим 3К-16ТУ36		
				1839-75	18	
			Переменные данные	для исполнений		
				ПВ7.1А.00.00-См.СБ		
				Сборочные единицы		
А4		18	ПВ7.1А.05.00	Лестница II	1	
А4		20	ПВ7.1А.02.00	Стойка верхняя	1	
А4		21	ПВ7.1А.04.00	Подкос	3	
				Детали		
Б4		23	ПВ7.1А.00.03	Ограждение		
				Уголок 32×32×3-8ГОСТ 8509-86 / Ст.3 ГОСТ 535-79		
				L=1100 мм	8	1,6кг
Б4		23	ПВ7.1А.00.04	Полоса		
				Полоса 4×40 ГОСТ 103-76 / Ст.3 ГОСТ 535-79		
				L=8000 мм	2	10кг.

Подп. и дата | Взам. инв. № | Инв. № дубл. | Подп. и дата | Инв. № подл.

Изм. | Лист | № докум. | Подп. | Дата

ПВ7.1А.00.00 | Лист 2

Формат	Зона	Поз.	Обозначение	Наименование	Кол.	Прим.
				ПВ7.1А.00.00-01 См.СБ		
				Сборочные единицы		
А4		18	ПВ7.1А.05.00-01	Лестница II	1	
А4		20	ПВ7.1А.02.00-01	Стойка верхняя	1	
А4		21	ПВ7.1А.04.00-01	Подкос	3	
				Детали		
Б4		22	ПВ7.1А.00.03	Ограждение		
				Уголок 32×32×3-8ГОСТ 8509-86 / Ст.3 ГОСТ 535-79		
				L=1100 мм	9	1,6кг
Б4		23	ПВ7.1А.00.04-01	Полоса		
				Полоса 4×40 ГОСТ 103-76 / Ст.3 ГОСТ 535-79		
				L=9000 мм	2	11,2кг
				ПВ7.1А.00.00-02 См.СБ		
				Сборочные единицы		
А4		18	ПВ7.1А.05.00-01	Лестница II	1	
А4		20	ПВ7.1А.02.00-02	Стойка верхняя	1	
А4		21	ПВ7.1А.04.00-01	Подкос	3	
				Детали		
Б4		22	ПВ7.1А.00.03	Ограждение		
				Уголок 32×32×3-8ГОСТ 8509-86 / Ст.3 ГОСТ 535-79		
				L=1100 мм	12	1,6кг.
Б4		23	ПВ7.1А.00.04-02	Полоса		
				Полоса 4×40 ГОСТ 103-75 / Ст.3 ГОСТ 535-79		
				L=12000 мм	2	15кг

Подп. и дата | Взам. инв. № | Инв. № дубл. | Подп. и дата | Инв. № подл.

Изм. | Лист | № докум. | Подп. | Дата

ПВ7.1А.00.00 | Лист 3

ПВ7.1А.02.02

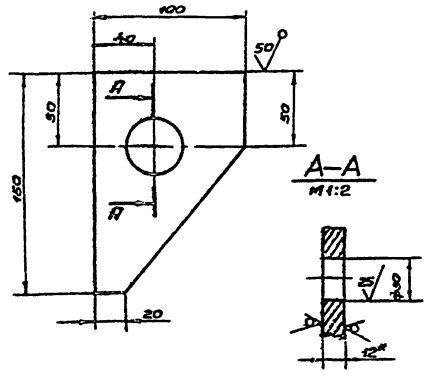

1. Неуказанные предельные отклонения размеров валов – h16, остальных – $\pm \frac{IT16}{2}$
2. *Размер для справок.

ПВ7.1А.02.02.

Изм.	Лист	№ докум.	Подп.	Дата
Разраб.		Лунькова		
Пров.		Михеева		
Т.контр.				
Гл.спец.		Рохин		
Н.контр.		Панова		
Утв.		Кузнецов		

Кронштейн

Лит.	Масса	Масшт.
	0,9	1:2

Лист | Листов 1

Лист Б-12 ГОСТ 19903-74 / Ст.3 ГОСТ 14637-79

Гипронефтеспецмонтаж г. Москва

Формат	Зона	Поз.	Обозначение	Наименование	Кол.	Прим.
				Документация		
А2			ПВ7.1А.00.00.СБ	Сборочный чертеж		
				Сборочные единицы		
А4		1	ПВ7.1А.03.00	Стойка II	1	
А4		19	ПВ7.1А.01.00.	Лестница I	1	
				Детали		
Б4		2	ПВ7.1А.00.01	Уголок		
				Уголок 32×32×3-8ГОСТ 8509-86 / Ст.3 ГОСТ 535-79		
				L=2000 мм	4	2,34кг.
Б4		3	ПВ7.1А.00.02	Кронштейн для отвеса		
				Лист Б-10 ГОСТ 19903-74 / Ст.3 ГОСТ 14637-79		
				55×34	3	0,15кг
				Стандартные изделия		
		4		Ось 22-50×95.45.Ц6		
				ГОСТ 9550-80	3	
		5		Шайба 50.02.013		
				ГОСТ 9549-78	3	
		6		Шплинт 8×60.002		
				ГОСТ 397-79	3	
		7		Болт М24×80.56.013		
				ГОСТ 7798-70	6	
		8		Гайка М24.6.013		
				ГОСТ 5915-70	6	
		9		Болт М20×85.55.013		
				ГОСТ 7798-70	15	

Подп. и дата | Взам. инв. № | Инв. № дубл. | Подп. и дата | Инв. № подл.

205-5-045.89

ПВ7.1А.00.00

Изм.	Лист	№ докум.	Подп.	Дата
Пров.		Лунькова		
Гл.спец.		Рохин		
Н.контр.		Панова		
Утв.		Кузнецов		

Стойка монтажная

Лит.	Лист	Листов
	1	3

Гипронефтеспецмонтаж г. Москва

Альбом 5

Формат	Зона	Поз.	Обозначение	Наименование	Кол.	Примечание
				Труба 426×9 ГОСТ 8732-78 В10 ГОСТ 8731-87		
				L = 8140 мм	1	755кг
			ПВ7.1А.02.06-01 СтСБ			
				Детали		
БЧ	9		ПВ7.1А.02.06-01	Труба		
				Труба 426×9 ГОСТ 8732-78 В10 ГОСТ 8731-87		
				L = 11190мм	1	1040л
			ПВ7.1А.02-06-02СтСБ			
				Детали		
БЧ	9		ПВ7.1А.02.06-02	Труба		
				Труба 426×9 ГОСТ 8732-78 В10 ГОСТ 8731-87		
				L = 11390 мм	1	1060кг

Инв.№подл. | Подп. и дата | Взам. инв.№ | Инв.№дубл. | Подп. и дата

Изм.	Лист	№ докум.	Подп.	Дата

ПВ7.1А.02.00

Лист 2

Формат	Зона	Поз.	Обозначение	Наименование	Кол.	Примечание
				Документация		
А3			ПВ7.1А.02.00 СБ	Сборочный чертеж		
				Детали		
А4		1	ПВ7.1А.02.01	Ушко	3	
А4		2	ПВ7.1А.02.02	Кронштейн	3	
А4		3	ПВ7.1А.02.03	Ребро	5	
БЧ		4	ПВ7.1А.02.04	Опорное кольцо		
				Лист Б-20 ГОСТ 19903-74 Ст.3 ГОСТ 14637-79		
				D = 500мм d = 430 мм	1	10кг
БЧ		5	ПВ7.1А.02.05	Труба стропповочная		
				Труба 108×5 ГОСТ 8732-78 В10 ГОСТ 8731-87		
				L = 500 мм	1	6кг
				Стандартные изделия		
		6		Фланец 1-400-25 ст 25 ГОСТ 12820-80	1	
		7		Болт М20×150.019 ГОСТ 7798-70	2	
		8		Шплинт 5×32.002 ГОСТ 397-79	2	
			Переменные данные	для исполнений ПВ7.1А.02.00.СП.СБ		
				Детали		
БЧ		9	ПВ7.1А.02.06	Труба		

Инв.№подл. | Подп. и дата | Взам. инв.№ | Инв.№дубл. | Подп. и дата

Изм.	Лист	№ докум.	Подп.	Дата
Разраб.		Лунькова		
Провер.		Михеева		
Гл. спец.		Рахин		05.89
Н. контр.		Панова		09.89
Утв.		Кузнецов		

ПВ7.1А.02.00

Стойка верхняя

Лит.	Масса	Масштаб
		1:2
Лист	Листов	
1	2	

ГИПРОНЕФТЕСПЕЦМОНТАЖ г. Москва

ПВ7.1А.02.00 СБ

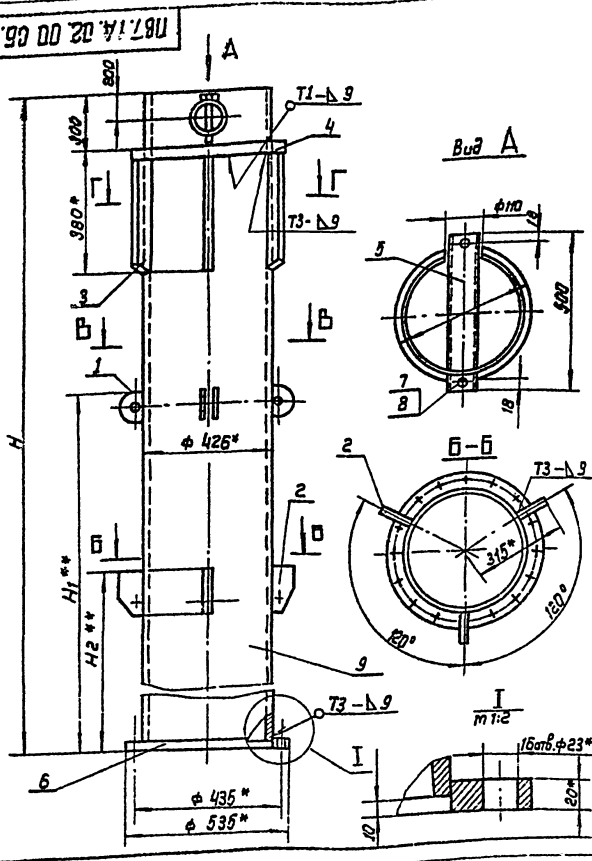

Обозначение	Размеры, мм H	H1	H2	Масса, кг	Примечание
ПВ7.1А.02.00-	8150	6430	6000	790	V=1250м³
-01	11200	8615	8000	1080	V=2000м³
-02	11400	8785	8000	1100	V=3200м³

1. Сварные швы по ГОСТ 5264-80. Электроды сварочные типа Э42А ГОСТ 9467-75.
2. h 16 ; H 16; $\pm \frac{IT16}{2}$
3. * Размеры для справок.
4. ** Размеры уточнить на монтаже.

Инв.№подл. | Подп. и дата | Взам. инв.№ | Инв.№дубл. | Подп. и дата

Изм.	Лист	№ докум.	Подп.	Дата
Разраб.		Лунькова		
Сраб.		Михеева		
Т. контр.				
Гл. спец.		Рахин		05.89
Н. контр.		Панова		09.89
Утв.		Кузнецов		

705-5-045.10

ПВ7.1А.02.00 СБ

Стойка верхняя

Сборочный чертеж

Лит.	Масса	Масштаб
	См. табл.	1:10
Лист	Листов	
1	1	

ГИПРОНЕФТЕСПЕЦМОНТАЖ г. Москва

Альбом 3

ПВ7.1А.01.00 СБ

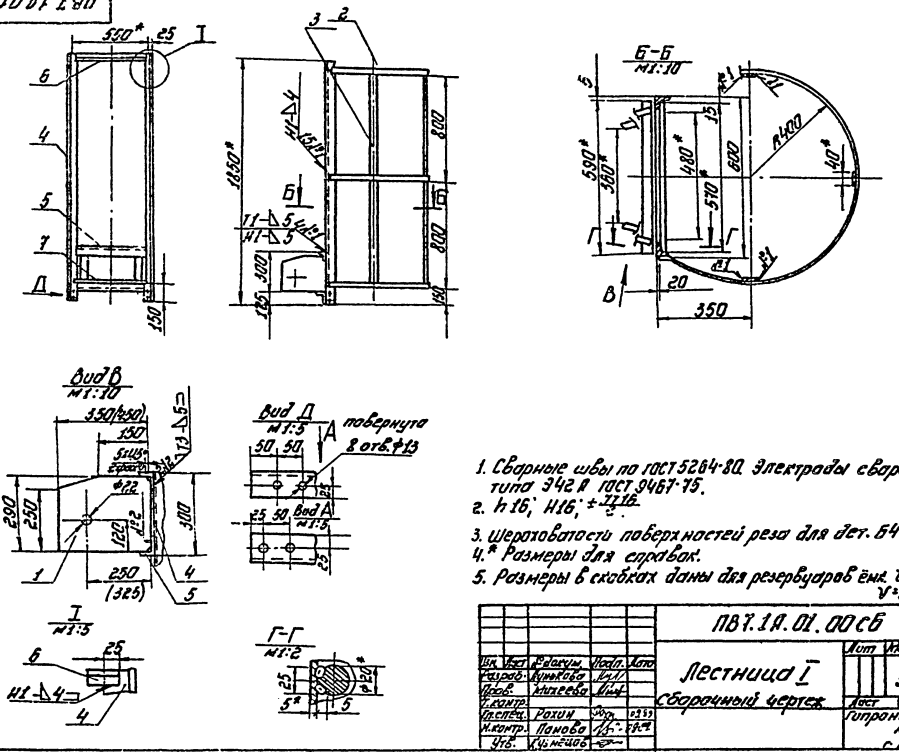

1. Сварные швы по ГОСТ 5264-80. Электроды сварочные типа Э42А ГОСТ 9467-75.
2. h16; H16; ± 77/2 16
3. Шероховатость поверхностей реза для дет. Б4 50/.
4.* Размеры для справок.
5. Размеры в скобках даны для резервуаров ёмк. γ=2000 м³ V=3200 м³

Изм.	Лист	№ докум.	Подп.	Дата	ПВ7.1А.01.00 СБ		
Разраб.		Лунькова			Лестница I	Лит	Масса 58	Масштаб 1:20
Пров.		Михеева			Сборочный чертеж	Лист	Листов 1
Т.контр.						Гипронефтеспецмонтаж г. Москва	
Гл.спец.		Рохин					
Н.контр.		Панова					
Утв.		Кузнецов					

ПВ7.1А.05.00 СБ

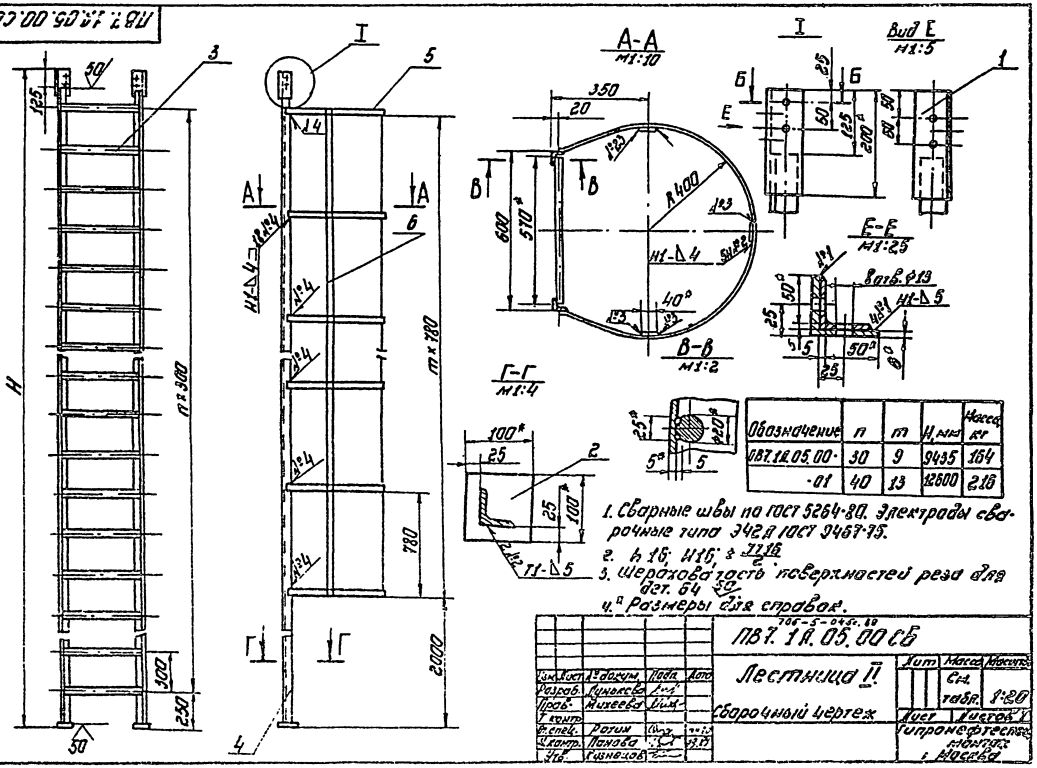

Обозначение	n	m	H, мм	Масса, кг
ПВ7.1А.05.00-	30	9	9435	164
-01	40	13	12600	216

1. Сварные швы по ГОСТ 5264-80. Электроды сварочные типа Э42А ГОСТ 9467-75.
2. h16; H16; ± 77/2 16
3. Шероховатость поверхностей реза для дет. Б4 50/.
4.* Размеры для справок.

Изм.	Лист	№ докум.	Подп.	Дата	ПВ7.1А.05.00 СБ		
Разраб.		Лунькова			Лестница II	Лит	Масса См. табл.	Масштаб 1:20
Пров.		Михеева			Сборочный чертеж	Лист	Листов 1
Т.контр.						Гипронефтеспецмонтаж г. Москва	
Гл.спец.		Рохин					
Н.контр.		Панова					
Утв.		Кузнецов					

Альбом 3

Формат	Зона	Поз.	Обозначение	Наименование	Кол.	Прим.
			ПВ7. 1А. 05.00.01 СмСБ			
				Детали		
Б4		3	ПВ7. 1А. 05.03	Перекладина		
				Круг $\frac{\text{Ø20 ГОСТ 2590-71}}{\text{Ст.3 ГОСТ 535-79}}$		
				L = 570 мм	41	1,5кг.
Б4		4	ПВ7. 1А. 05.04	Стойка		
				Уголок $\frac{\text{50×50×5-В ГОСТ 8509-86}}{\text{Ст.3 ГОСТ 535-79}}$		
				L = 12465 мм	2	47кг
Б4		5	ПВ7. 1А. 05.05	Ограждение		
				Полоса $\frac{\text{4×40 ГОСТ 103-76}}{\text{Ст.3 ГОСТ 535-79}}$		
				L = 2050 мм	14	2.6кг.

Инв.№подл. | Подп. и дата | Взам.инв.№ | Инв.№дубл. | Подп. и дата

Изм.	Лист	№ докум.	Подп.	Дата

ПВ7. 1А. 05.00

Лист 2

Формат	Зона	Поз.	Обозначение	Наименование	Кол.	
				Документация		
А3			ПВ7. 1А. 05. 00. СБ	Сборочный чертеж		
				Детали		
Б4		1	ПВ7. 1А. 05.01	Уголок		
				Уголок $\frac{\text{63×63×5-В ГОСТ 8509-86}}{\text{Ст. 3 ГОСТ 535-79}}$		
				L = 200 мм	2	0,5кг
Б4		2	ПВ7. 1А. 05.02.	Плита		
				Полоса $\frac{\text{10×100 ГОСТ 103-76}}{\text{Ст. 3 ГОСТ 535-79}}$		
				L = 100 мм	2	0,8кг.
			Переменные данные для исполнений			
				ПВ7. 1А. 05. 00. См. СБ		
				Детали		
Б4		3	ПВ7. 1А. 05.03	Перекладина		
				Круг $\frac{\text{Ø20 ГОСТ 2590-71}}{\text{Ст. 3 ГОСТ 535-79}}$		
				L = 570 мм	31	1,5кг
Б4		4	ПВ7. 1А. 05.04	Стойка		
				Уголок $\frac{\text{50×50×5-В ГОСТ 8509-86}}{\text{Ст. 3 ГОСТ 535-79}}$		
				L = 9300 мм	2	38кг.
Б4		5	ПВ7. 1А. 05.05	Ограждение		
				Полоса $\frac{\text{4×40 ГОСТ 103-76}}{\text{Ст. 3 ГОСТ 535-79}}$		
				L = 2050 мм	10	26кг

Инв.№подл. | Подп. и дата | Взам.инв.№ | Инв.№дубл. | Подп. и дата

Изм.	Лист	№ докум.	Подп.	Дата
Разраб.	Лунькова			
Пров.	Михеева			
Гл.спец.	Рокин		09.89	
Н.контр.	Панова		09.89	
Ут.	Кузнецов			

ПВ7. 1А. 05.00

Лестница II.

Лит	Лист	Листов
	1	2

Типонефтеспецмонтаж г. Москва

ПВ7. 1А. 03. 00. СБ

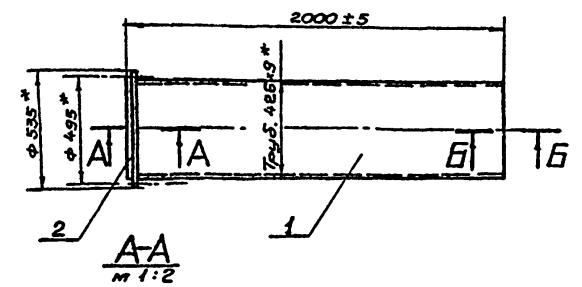

А-А
м 1:2

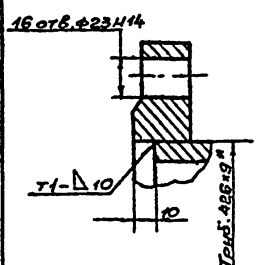

1. Сварные швы по ГОСТ 5264-80. Электроды типа Э42А ГОСТ 9467-75.
2. Шероховатость поверхностей реза для дет. Б4-$\frac{\text{50}}{\text{V}}$
3. * Размеры для справок.

Инв.№подл. | Подп. и дата | Взам.инв.№ | Инв.№дубл. | Подп. и дата

Изм.	Лист	№ докум.	Подп.	Дата
Разраб.	Лунькова			
Пров.	Михеева			
Т.контр.				
Гл.спец.	Рокин		09.89	
Н.контр.	Панова		09.89	
Утв.	Кузнецов			

ПВ7. 1А. 03. 00. СБ.

Стойка II.

Сборочный чертеж

Лит.	Масса	Масшт.
	200	1:20
Лист	Листов 1	

Типонефтеспецмонтаж г. Москва

			Обозначение	Наименование		Прим.
				Документация		
А3			ПВ7. 1А. 01. 00. СБ	Сборочный чертеж		
				Детали		
Б4		1	ПВ7. 1А. 01. 01.	Кронштейн		
				Лист $\frac{\text{6-16 ГОСТ 19903-74}}{\text{Ст.3 ГОСТ 14637-79}}$		
				450 × 290	2	12,5кг
Б4		2	ПВ7. 1А. 01. 02	Ограждение		
				Полоса $\frac{\text{4×40 ГОСТ 103-76}}{\text{Ст.3 ГОСТ 535-79}}$		
				L = 2050 мм	3	2,6кг.
Б4		3	ПВ7. 1А. 01. 03	Ограждение		
				Полоса $\frac{\text{4×40 ГОСТ 103-76}}{\text{Ст.3 ГОСТ 535-79}}$		
				L = 1600 мм	3	2кг.
				Уголок		
				Уголок $\frac{\text{50×50×5-В ГОСТ 8509-86}}{\text{Ст. 3 ГОСТ 535-79}}$		
Б4		4	ПВ7. 1А. 01. 04	L = 1850 мм	2	7,0кг
Б4		5	ПВ7. 1А. 01. 05	L = 590 мм	2	2,2кг
Б4		6	ПВ7. 1А. 01. 06	Уголок		
				Уголок $\frac{\text{25×25×4-В ГОСТ 8509-86}}{\text{Ст. 3 ГОСТ 535-79}}$		
				L = 550 мм	1	0,8кг.
Б4		7	ПВ7. 1А. 01. 07.	Круг.		
				Круг. $\frac{\text{Ø20 ГОСТ 2590-71}}{\text{Ст. 3 ГОСТ 535-79}}$		
				L = 570 мм	1	1,5кг.

Инв.№подл. | Подп. и дата | Взам.инв.№ | Инв.№дубл. | Подп. и дата

Изм.	Лист	№ докум.	Подп.	Дата
Разраб.	Лунькова			
Пров.	Михеева			
Гл.спец.	Рокин		09.89	
Н.контр.	Панова		09.89	
Утв.	Кузнецов			

705-5-045.89

ПВ7. 1А. 01. 00

Лестница I

Лит	Лист	Листов
		1

Типонефтеспецмонтаж г. Москва

Альбом 3

Формат	Зона	Поз.	Обозначение	Наименование	Кол.	Примечание
				Документация		
			ПВТ. 1А. 03. 00 СБ	Сборочный чертеж		
				Детали		
54		1	ПВТ. 1А. 03. 01	Стойка		
				Труба 425х9 ГОСТ 8732-78 / В10 ГОСТ 8731-87		
				L = 1990 мм	1	180 кг
				Стандартные изделия		
		2		Фланец 1-400-2,5 ст 25 ГОСТ 12820-80.	1	

ПВТ. 1А. 03. 00

Стойка II

Изм.	Лист	№ докум.	Подп.	Дата
Пров.		Лунькова		
Гл. спец.		Рохин		01.11
Н. контр.		Панова		01.11
Утв.		Кузнецов		

Лит.	Лист	Листов
		1

Гипронефтеспецмонтаж г. Москва

Инв. № подл. | Подп. и дата | Взам. инв. № | Инв. № дубл. | Подп. и дата

ПВТ. 1А. 04. 00 СБ

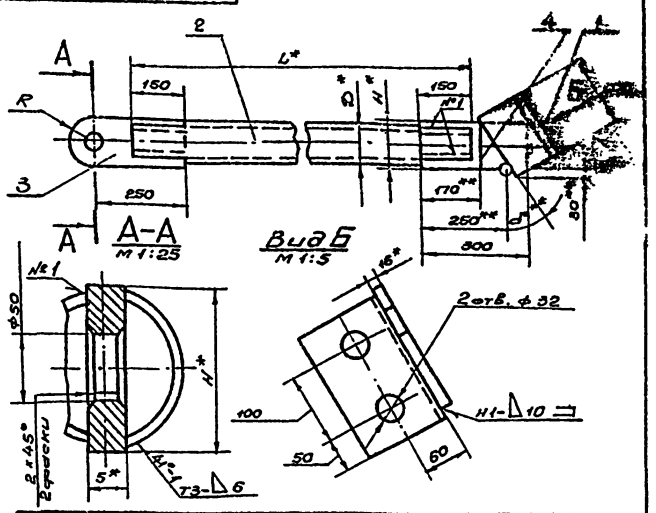

Обозначение	Размеры, мм D	H	L	R	S	Угол, d°	Масса, кг	Примечание
ПВТ.1А.04.00	108	120	1030	60	25	30	250	V=1250 м³
-01	127	140	2000	70	28	30	503	V=2000 м³ V=3200 м³

1. Сварные швы по ГОСТ 5264-80. Электроды сварочные типа Э42А ГОСТ 9467-75.
2. h 16; H16; ±IT16/2.
3. * Размеры для справок.
4. ** Размеры уточнить на монтаже.

ПВТ. 1А. 04. 00 СБ

Изм.	Лист	№ докум.	Подп.	Дата
Разраб.		Лунькова		
Провер.		Михеева		
Т. контр.				
Гл. спец.		Рохин		01.11
Н. контр.		Панова		01.11
Утв.		Кузнецов		

Подкос. Сборочный чертеж

Лит	Масса	Масшт.
	см. табл.	1:10
Лист	Листов	

Гипронефтеспецмонтаж г. Москва

ПВТ. 1А. 02. 01

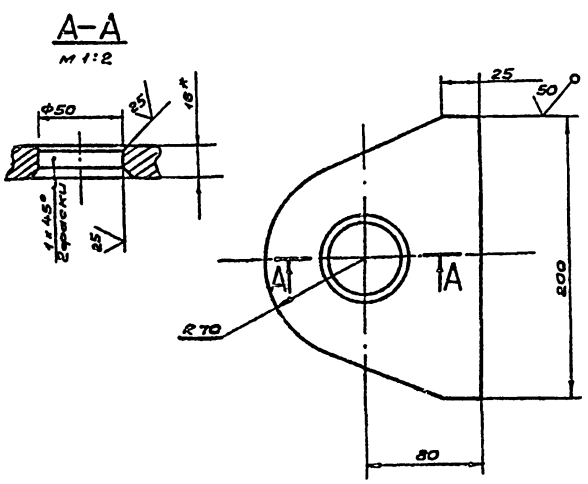

1. Неуказанные предельные отклонения размеров: ±IT16/2.
2. * Размер для справок

ПВТ. 1А. 02. 01

Изм.	Лист	№ докум.	Подп.	Дата
Разраб.		Лунькова		
Пров.		Михеева		
Т. контр.				
Гл. спец.		Рохин		01.11
Н. контр.		Панова		01.11
Утв.		Кузнецов		

Ушко

Лит.	Масса	Масшт.
	2,5	1:2,5
Лист	Листов 1	

Б-12 ГОСТ 19903-74 / Лист. Ст 3 ГОСТ 14637-79

Гипронефтеспецмонтаж г. Москва

Формат	Зона	Поз.	Обозначение	Наименование	Кол.	Примечание
				Документация		
А4			ПВТ. 1А. 04. 00 СБ.	Сборочный чертеж		
				Детали		
54		1	ПВТ. 1А. 04. 01	Уголок		
				Уголок 125х125х10-В ГОСТ 8509-86 / Ст 3 ГОСТ 535-79		
				L = 200 мм	1	0,3 кг
				Переменные данные для исполнений		
				ПВТ. 1А. 04. 00 См. СБ		
				Детали		
54		2	ПВТ. 1А. 04. 02	Труба		
				Труба 108х6 ГОСТ 8732-78 / 10 ГОСТ 8731-87		
				L = 1030 мм	1	15,5 кг.
				Полоса		
				полоса ГОСТ 103-76 / Ст 3 ГОСТ 535-79		
54		3	ПВТ. 1А. 04. 03	25 х 120; L=310 мм	1	6,4 кг
54		4	ПВТ. 1А. 04. 04	16 х 120; L=300 мм	1	4,5 кг.
				ПВТ. 1А. 04. 00. 01 См. СБ		
				Детали		
54		2	ПВТ. 1А 04. 02. 01	Труба		
				Труба 127х6 ГОСТ 8732-78 / 10 ГОСТ 8731-87		
				L = 2000 мм	1	33 кг.
				Полоса		
				полоса ГОСТ 103-76 / Ст 3 ГОСТ 535-79		
54		3	ПВТ. 1А. 04. 03-01	28 х 140; L=380 мм	1	9,8 кг
54		4	ПВТ. 1А. 04. 04-01	16 х 140 L = 300 мм	1	5,3 кг

705-5-045.89

ПВТ. 1А. 04. 00

Изм.	Лист	№ докум.	Подп.	Дата
Разраб.		Лунькова		
Пров.		Михеева		
Гл. спец.		Рохин		01.11
Н. контр.		Панова		01.11
Утв.		Кузнецов		

Подкос

Лит.	Лист	Листов
		1

Гипронефтеспецмонтаж г. Москва

Альбом 3

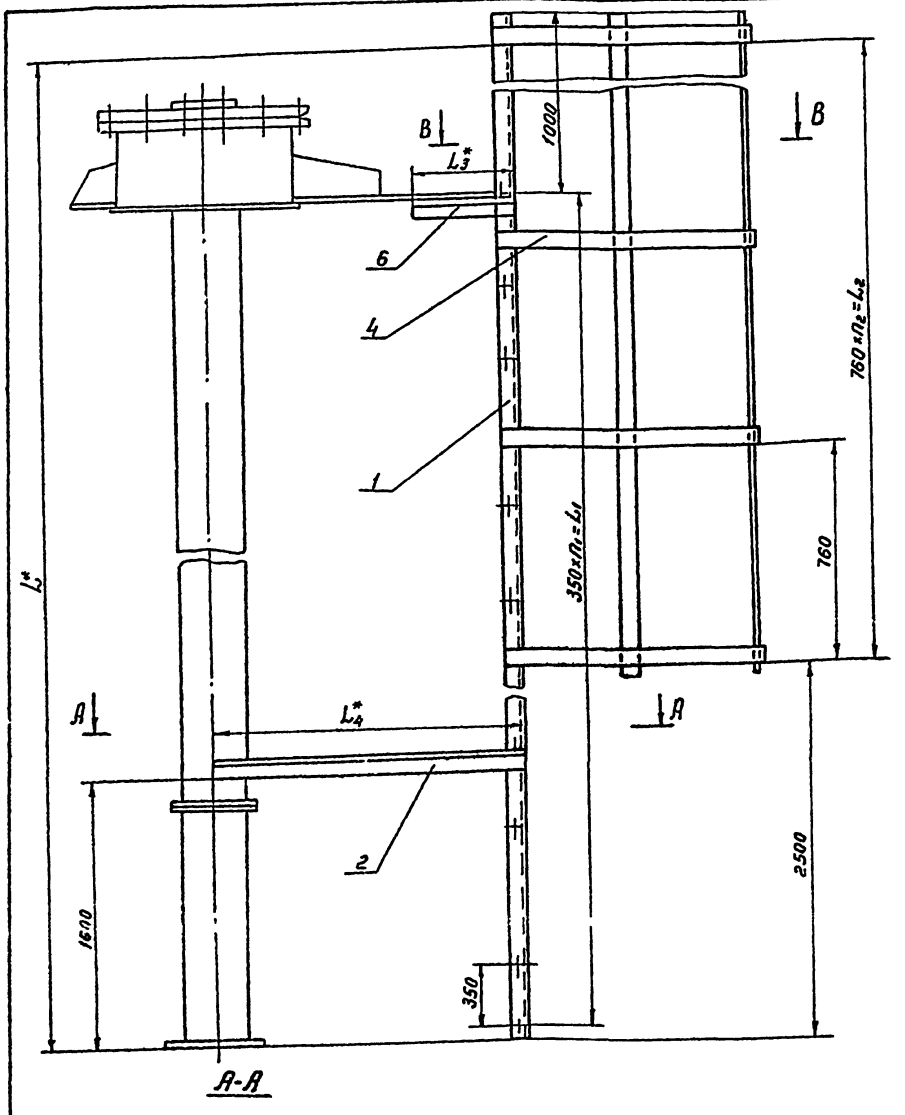

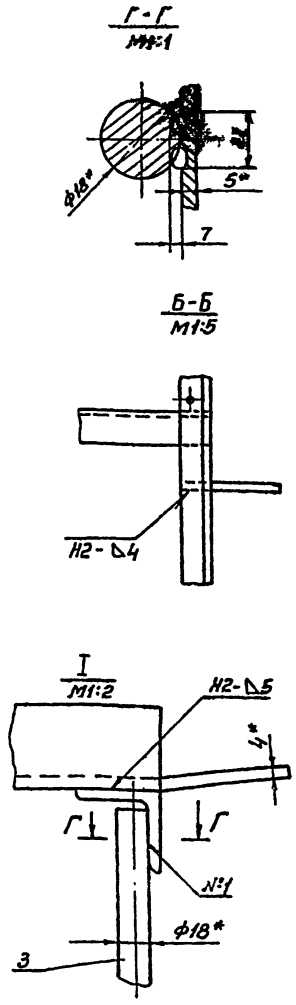

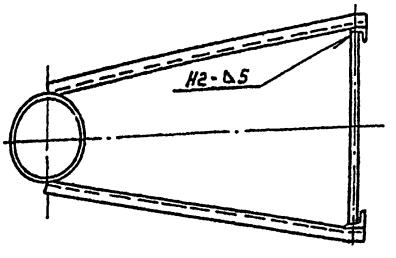

Обозначение	Размеры, мм.					n_2	n_1	Масса, кг	Примечание
	L^*	L_1	L_2	L_3^*	L_4^*				
ПВ 9.18.00.00	8680	7350	6080	240	850	8	21	148.7	емкость 320 м³
ПВ 9.18.00.00-01	10200	9100	7600	250	955	10	25	209	--- 500 800 м³

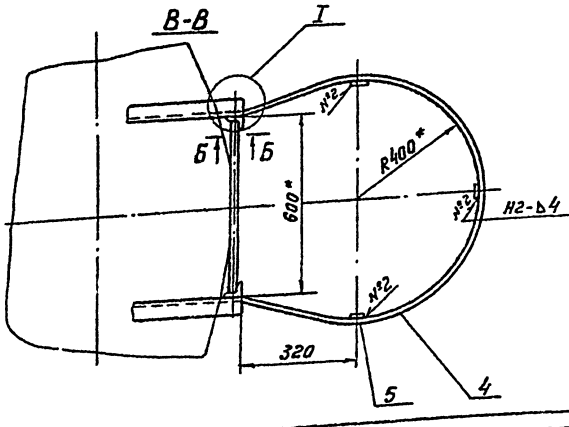

1. Электроды сварочные типа Э42А ГОСТ 9457-75. Сварочные швы выполнять по ГОСТ 5264-80. Шов. №1 сварка ручная электродуговая.

2. $h16;\ H16;\ \pm\frac{JT16}{2}$.

3. Шероховатость поверхностей реза для дет. Б4 $\sqrt{25}$

4* Размеры для справок.

					705-5-045г.83 ПВ 9.18.00.00.СБ			
Изм.	Лист	№ докум.	Подп.	Дата	Лестница для монтажной стойки Сборочный чертеж	Лит.	Масса	Масштаб
Разраб.		Лукьянова					см. табл.	1:10
Пров.		Михеева				Лист	Листов 1	
Т. контр.						Гипронефтеспецмонтаж г. Москва		
Гл. спец.		Рохин		09.80				
Н. контр.		Панова						
Утв.		Кузнецов						

Инв. № подл. | Подп. и дата | Взам. инв. № | Инв. № дубл. | Подп. и дата

Альбом 3

Формат	Зона	Поз.	Обозначение	Наименование	Кол.	Примечание
				Документация		
А3			ПВ9.18.00.00 СБ	Сборочный чертеж		
				Переменные		
				ПВ9.18.00.00 См СБ		
				Детали		
БЧ		1	ПВ9.18.00.01	Уголок 50×50×6-8 ГОСТ 8509-86 / Ст.3 ГОСТ 535-79	2	32.6кг
				L=8660мм		
БЧ		2	ПВ9.18.00.02	Уголок 50×50×5-8 ГОСТ 8509-86 / Ст.3 ГОСТ 535-79	2	3.2кг
				L=850мм		
БЧ		3	ПВ9.18.00.03	Круг Ø18 ГОСТ 2590-71 / Ст.3 ГОСТ 535-79	22	4.2кг
				L=580мм		
АЧ		4	ПВ9.18.00.04	Дуга	9	
БЧ		5	ПВ9.18.00.05	Полоса Ч×40 ГОСТ 103-76 / Ст.3 ГОСТ 535-79	3	7.8кг
				L=6170мм		
БЧ		6	ПВ9.18.00.06	Уголок 50×50×5-8 ГОСТ 8509-86 / Ст.3 ГОСТ 535-79	2	0.9кг
				L=240мм		
				ПВ9.18.00.00-01 См. СБ		
				Детали		
БЧ		7	ПВ9.18.00.01-01	Уголок 50×50×5-8 ГОСТ 8509-86 / Ст.3 ГОСТ 535-79	2	38.5кг

Инв.№ подл. | Подп. и дата | Взам. инв.№ | Инв.№ дубл. | Подп. и дата

Изм.	Лист	№ докум.	Подп.	Дата
Разраб.		Лукьянова		
Пров.		Михеева		
Гл. спец.		Рохин		11.79
Н. контр.		Панова		11.79
Утв.		Кузнецов		

ПВ9.18.00.00

Лестница для монтажной стойки

Лит.	Лист	Листов
	1	2

ГИПРОНЕФТЕСПЕЦМОНТАЖ г. Москва

Формат	Зона	Поз.	Обозначение	Наименование	Кол.	Примечание
				L=10200		
БЧ		2	ПВ9.18.00.02.01	Уголок 50×50×5-8 ГОСТ 8509-86 / Ст.3 ГОСТ 535-79		3.5кг
				L=995мм		
БЧ		3	ПВ9.18.00.03.	Круг Ø18 ГОСТ 2590-71 / Ст.3 ГОСТ 535-79	27	
				L=580мм		
АЧ		4	ПВ9.18.00.04	Дуга	17	
БЧ		5	ПВ9.18.00.05-01	Полоса Ч×40 ГОСТ 103-76 / Ст.3 ГОСТ 535-79		9.1кг
				L=7710мм		
БЧ		6	ПВ9.18.00.06-01	Уголок 50×50×5-8 ГОСТ 8509-86 / Ст.3 ГОСТ 535-79	2	0.94кг
				L=250мм		

Инв.№ подл. | Подп. и дата | Взам. инв.№ | Инв.№ дубл. | Подп. и дата

Изм. | Лист | № докум. | Подп. | Дата

ПВ9.18.00.00.

Лист 2

Формат	Зона	Поз.	Обозначение	Наименование	Кол.	Примечание
				Полоса Ч×20 ГОСТ 103-76 / Ст.3 ГОСТ 535-79		
БЧ		5	1336.ПБ.00.05	L=7500мм	3	4.7кг
БЧ		6	1336.ПБ.00.06	L=1920мм	10	1.2кг
БЧ		7	1336.ПБ.00.07	Круг		
				Круг 8-18 ГОСТ 2590-71 / Ст.3 ГОСТ 535-79		
				L=580мм	24	1.1кг
				1336.ПБ.00.00-05 См. СБ		
				Детали		
БЧ		4	1336.ПБ.00.04	Уголок		
				Уголок Ч 80×Ч-8 ГОСТ 8509-86 / Ст3 ГОСТ 535-79		
				L=12500мм	2	30.3кг
				Полоса		
				Полоса Ч=2 ГОСТ 103-76 / Ст.3 ГОСТ 535-79		
БЧ		5	1336.ПБ.00.05	L=10500мм	3	6.6кг
БЧ		6	1336.ПБ.00.06	L=1920мм	14	1.2кг
БЧ		7	1336.ПБ.00.07	Круг		
				Круг 8-18 ГОСТ 2590-71 / Ст.3 ГОСТ 535-79		
				L=580мм	33	1.1кг

Инв.№ подл. | Подп. и дата | Взам. инв.№ | Инв.№ дубл. | Подп. и дата

Изм. | Лист | № докум. | Подп. | Дата

1336.ПБ.00.00 СБ

Лист 4

ПВ9.18.00.04

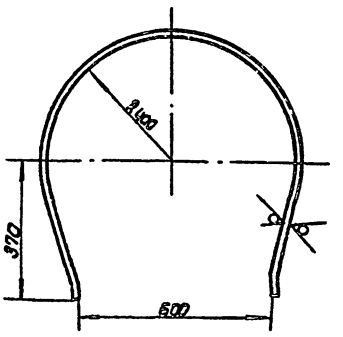

Предельные отклонения размеров по $\pm \frac{IT16}{2}$

705-5-045.88

ПВ9.18.00.04.

Дуга

Лит.	Масса	Масштаб
	27	1:10
Лист	Листов 1	

Полоса Ч=40 ГОСТ 103-76 / Ст.3 ГОСТ 535-79

ГИПРОНЕФТЕСПЕЦМОНТАЖ г. Москва

Инв.№ подл. | Подп. и дата | Взам. инв.№ | Инв.№ дубл. | Подп. и дата

Изм. | Лист | № докум. | Подп. | Дата

Разраб. Лукьянова | Пров. Михеева | Т. контр. | Гл. спец. Рохин 12.79 | Н. контр. Панова 12.79 | Утв. Кузнецов

Формат	Зона	Поз.	Обозначение	Наименование	Кол.	Примечание
				1336.ПБ.00.00-01 см.СБ		
				Детали		
Б4		4	1336.ПБ.00.04	Уголок		
				Уголок $\frac{40\times40\times4\text{-В ГОСТ 8509-86}}{\text{Ст3 ГОСТ 535-79}}$		
				L=5000 мм	2	12,1кг
				Полоса		
				Полоса $\frac{4\times20\text{ ГОСТ 103-76}}{\text{Ст3 ГОСТ 535-79}}$		
Б4		5	1336.ПБ.00.05	L=3000 мм	3	1,9кг
Б4		6	1336.ПБ.00.06	L=1920 мм	4	1,2кг
Б4		7	1336.ПБ.00.07	Круг		
				Круг $\frac{\text{В 18 ГОСТ 2590-71}}{\text{Ст3 ГОСТ 535-79}}$		
				L=580 мм	12	1,1
				1336.ПБ.00.00-02 см.СБ		
				Детали		
Б4		4	1336.ПБ.00.04	Уголок		
				Уголок $\frac{40\times40\times4\text{-В ГОСТ 8509-86}}{\text{Ст3 ГОСТ 535-79}}$		
				L=5750 мм	2	14,0кг
				Полоса		
				Полоса $\frac{4\times20\text{ ГОСТ 103-76}}{\text{Ст3 ГОСТ 535-79}}$		
Б4		5	1336.ПБ.00.05	L=3750 мм	3	2,4кг
Б4		6	1336.ПБ.00.06	L=1920 мм	5	1,2кг
Б4		7	1336.ПБ.00.07	Круг		
				Круг $\frac{\text{В 18 ГОСТ 2590-71}}{\text{Ст3 ГОСТ 535-79}}$		
				L=580 мм	13	1,1кг

Изм. | Лист | № докум. | Подп. | Дата

1336.ПБ.00.00

Лист 2

Формат	Зона	Поз.	Обозначение	Наименование	Кол.	Примечание
				Док[illegible]		
А3			1336.ПБ.00.00	Сборочный [illegible]		
				Детали		
				Уголок		
				Уголок $\frac{40\times40\times4\text{-В ГОСТ 8509-86}}{\text{Ст3 ГОСТ 535-79}}$		
Б4		1	1336.ПБ.00.01	L=250 мм	2	[illegible]
Б4		2	1336.ПБ.00.02	L=300 мм	2	0,7кг
Б4		3	1336.ПБ.00.03	L=180 мм	2	0,4кг
			Переменные данные	для исполнений		
				1336.ПБ.00.00 см.СБ		
				Детали		
Б4		4	1336.ПБ.00.04	Уголок		
				Уголок $\frac{40\times40\times4\text{-В ГОСТ 8509-86}}{\text{Ст3 ГОСТ 535-79}}$		
				L=3500 мм	2	8,5кг
				Полоса		
				Полоса $\frac{4\times20\text{ ГОСТ 103-76}}{\text{Ст3 ГОСТ 535-79}}$		
Б4		5	1336.ПБ.00.05	L=1500 мм	3	0,9кг
Б4		6	1336.ПБ.00.06	L=1920 мм	2	1,2кг
Б4		7	1336.ПБ.00.07	Круг		
				Круг $\frac{\text{В 18 ГОСТ 2590-71}}{\text{Ст3 ГОСТ 535-79}}$		
				L=580 мм	7	1,1кг

Изм.	Лист	№ докум.	Подп.	Дата
Разраб.		Кунькова		
Пров.		Михеева		
Т.спец.		Рохин		09.89
Н.контр.		Панова		
Утв.		Кузнецов		

1336.ПБ.00.00

Лестница

Лит.	Лист	Листов
	1	4

Гипронефтеспец. монтаж г. Москва

1336.ПБ.00.00СБ

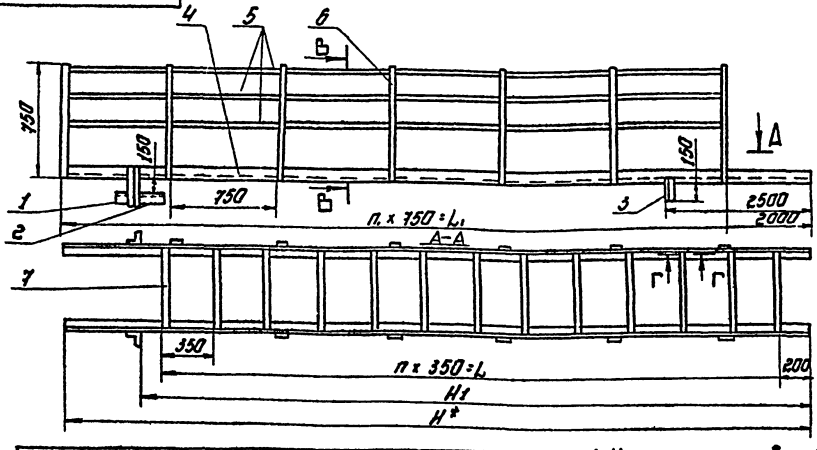

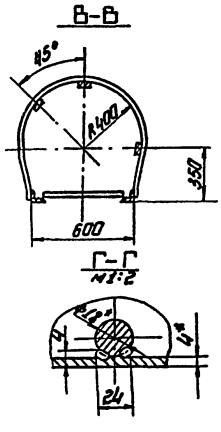

Обозначение	Размеры, мм				п	п₁	Масса, кг
	L	L₁	H*	H₁			
1336.ПБ.00.00	2450	1500	3500	2980	7	2	33,2
1336.ПБ.00.00-01	4200	3000	5000	4470	12	4	51,3
1336.ПБ.00.00-02	4900	3750	5750	5210	13	5	58,9
1336.ПБ.00.00-03	5600	4500	6500	5960	15	6	68
1336.ПБ.00.00-04	7000	6000	8000	7450	20	8	85,2
1336.ПБ.00.00-05	8400	7500	9500	8940	24	10	101,7
1336.ПБ.00.00-06	11550	10500	12500	11920	33	14	136,9

1. Неуказанные швы сварных соединений Н1-Д4 по контуру прилегания деталей. Сварка ручная электродуговая по ГОСТ 5264-80. Электроды сварочные типа Э42А ГОСТ 9467-75.
2. Н16; h16; $\pm\frac{IT16}{2}$.
3. Шероховатость поверхностей реза для дет. Б4 50.
4. * Размеры для справок.

705-5-045.89

1336.ПБ.00.00СБ

Изм.	Лист	№ докум.	Подп.	Дата
Разраб.		Кунькова		
Пров.		Михеева		
Т.контр.				
Т.спец.		Рохин		09.89
Н.контр.		Панова		
Утв.		Кузнецов		

Лестница

Сборочный чертеж

Лит.	Масса	Масштаб
	См. табл.	—

Лист | Листов 3

Гипронефтеспец. монтаж г. Москва

Формат	Зона	Поз.	Обозначение	Наименование	Кол.	Примеч.
				Документация		
А3			К5.0240.13.00СБ	Сборочный чертеж		
				Детали		
Б4		1	К5.0240.13.01	Пластина		
				Лист Б-18 ГОСТ 19903-74 / Ст3 ГОСТ 14637-79		
				280×360	1	9,5кг
Б4		2	К5.0240.13.02	Опора		
				Уголок 63×40×4-В ГОСТ 8509-86 / Ст3 ГОСТ 535-79		
				L=50 мм	1	0,16кг
Б4		3	К5.0240.13.03	Опора		
				Уголок 63×40×4-В ГОСТ 8509-86 / Ст3 ГОСТ 535-79		
				L=250 мм	1	0,8кг
				Стандартные изделия		
				Скоба СА-25 ОСТ 5.2312-79	2	

Изм.	Лист	№ докум.	Подп.	Дата
Разраб.		Куньгова		
Пров.		Нилеева		
Т.контр.				
Н.контр.		Панова		
Утв.		Кузнецов		

К5.02.40.13.00

Кронштейн для расцалок

Лит.	Лист	Листов
	1	

Гипронефтеспецмонтаж г. Москва

Формат	Зона	Поз.	Обозначение	Наименование	Кол.	Примеч.
				1336.ПБ.00.00-03 СБ		
				Детали		
Б4		4	1336.ПБ.00.04	Уголок		
				Уголок 40×4-В ГОСТ 8509-86 / Ст3 ГОСТ 535-79		
				L=6500 мм	2	15,1кг
				Полоса		
				Полоса 4×20 ГОСТ 103-76 / Ст3 ГОСТ 535-79		
Б4		5	1336.ПБ.00.05	L=4500 мм	3	2,8кг
Б4		6	1336.ПБ.00.06	L=1920 мм	6	1,2кг
Б4		7	1336.ПБ.00.07	Круг		
				Круг В-18 ГОСТ 2590-71 / Ст3 ГОСТ 535-79		
				L=580 мм	16	1,1кг
				1336.ПБ.00.00.01-03		
				Детали		
Б4		4	1336.ПБ.00.04	Уголок		
				Уголок 40×4-В ГОСТ 8509-86 / Ст3 ГОСТ 535-79		
				L=8000 мм	2	19,4кг
				Полоса		
				Полоса 4×20 ГОСТ 103-76 / Ст3 ГОСТ 535-79		
Б4		5	1336.ПБ.00.05	L=6000 мм	3	3,8кг
Б4		6	1336.ПБ.00.06	L=1920 мм	8	1,2кг
Б4		7	1336.ПБ.00.07	Круг		
				Круг В-18 ГОСТ 2590-71 / Ст3 ГОСТ 535-79		
				L=580 мм	20	1,1кг
				1336.ПБ.00.00.01-05 СБ		
				Детали		
Б4		4	1336.ПБ.00.04	Уголок		
				Уголок 40×4-В ГОСТ 8509-86 / Ст3 ГОСТ 535-79		
				L=9500 мм	2	22,9кг
				Полоса		

Изм. Лист № докум. Подп. Дата

1336 ПБ.00.00 СБ

Стр. 3

Инв. № подл. | Подп. и дата | Взам. инв. №

К5.02.40.13.00 Ч

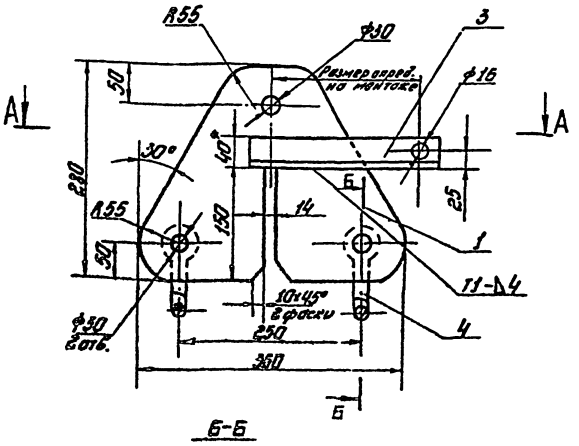

Б-Б

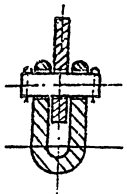

А-А

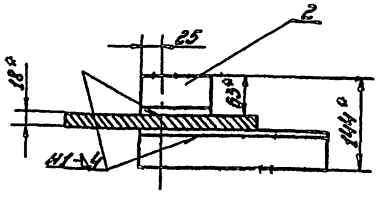

1. Сварные швы по ГОСТ 5264-80
Электроды типа Э42А ГОСТ 9467-75
2. H14, h14, $\pm \frac{IT14}{2}$.
3. Шероховатость поверхностей реза $\nabla 50$.
4. * Размер для справки.

Изм.	Лист	№ докум.	Подп.	Дата
Разраб.		Куньгова		
Пров.		Нилеева		
Т.контр.				
Н.контр.		Панова		
Утв.		Кузнецов		

К5.0240.13.00СБ

Кронштейн для расцалок

Сборочный чертеж

Лит.	Масса	Масштаб
	13,2	1:4
Лист	Листов 1	

Гипронефтеспецмонтаж г. Москва

Альбом 3

15-1336.03.00.02

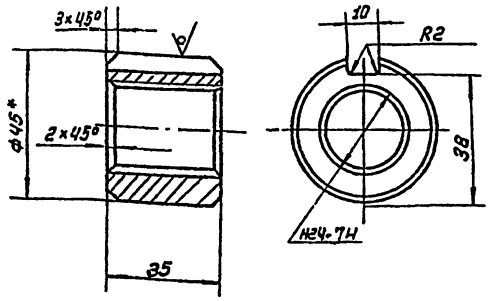

1. * Размер для справок.
2. H14; $\pm \frac{IT16}{2}$

				15-1336.03.00.02	
Изм.	Лист	№ докум.	Подп.	Дата	
Разраб.		Лунякова			Гайка
Пров.		Михеева			
Т. контр.					
Гл. спец.		Рохин		03.77	Круг Б-45 ГОСТ 2590-71 / Ст.3 ГОСТ 535-79
Н. контр.		Панова		03.77	
Утв.		Кузнецов			

Лит.	Масса	Масштаб
	0.31	1:1
Лист	Листов 1	
ГИПРОНЕФТЕСПЕЦМОНТАЖ г. Москва		

15-1336.03.00.01

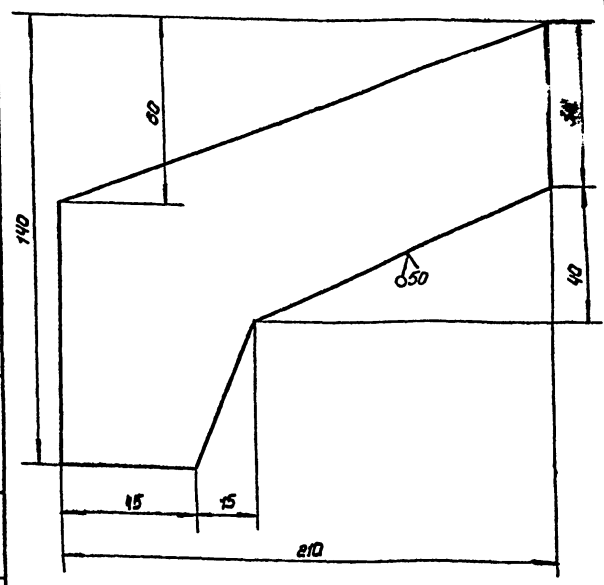

Неуказанные предельные отклонения размеров: $\pm \frac{IT16}{2}$

				15-1336.03.00.01	
Изм.	Лист	№ докум.	Подп.	Дата	
Разраб.		Лунякова			Скоба
Пров.		Михеева			
Т. контр.					
Гл. спец.		Рохин		03.77	Лист Б-В ГОСТ 19903-74 / Ст.3 ГОСТ 14637-79
Н. контр.		Панова		03.77	
Утв.		Кузьмин			

Лит.	Масса	Масштаб
	0.2	1:1
Лист	Листов 1	
ГИПРОНЕФТЕСПЕЦМОНТАЖ г. Москва		

15-1336.03.00.00СБ

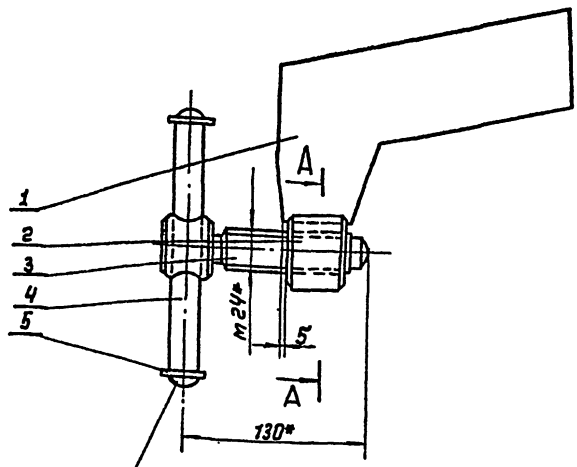

Расклепать с двух сторон

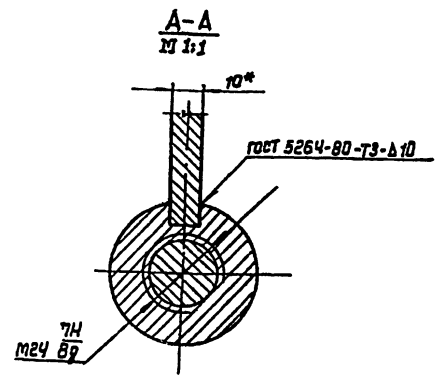

1. * Размеры для справок.
2. $\pm \frac{IT16}{2}$

				705-5-045с.88 15-1336.03.00.00СБ	
Изм.	Лист	№ докум.	Подп.	Дата	
Разраб.		Лунякова			Струбцина
Пров.		Михеева			Сборочный чертеж
Т. контр.					
Гл. спец.		Рохин		03.77	
Н. контр.		Панова		03.77	
Утв.		Кузнецов			

Лит.	Масса	Масштаб
	18	1:2
Лист	Листов 1	
ГИПРОНЕФТЕСПЕЦМОНТАЖ г. Москва		

Альбом 3

15-1336.03.00.04

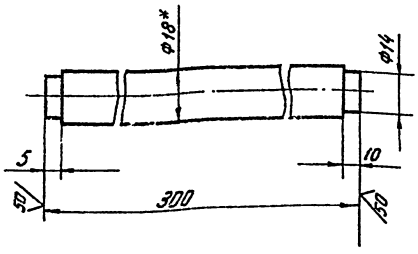

1*Размер для справок

2. $h14, \pm \frac{IT16}{2}$

Изм.	Лист	№ докум.	Подп.	Дата	15-1336.03.00.04			
Разраб.		Михеева			Вороток	Лит.	Масса	Масштаб
Пров.		Розин					0,6	1:1
Т.контр.						Лист	Листов 1	
Гл.спец.		Розин		09.91	Круг В-18 ГОСТ 2590-71 Ст3 ГОСТ 535-79	Гипронефтеспецмонтаж г. Москва		
Н.контр.		Панова		09.91				
Утв.		Кузнецов						

Инв.№ подл. | Подп. и дата | Взам. инв.№ | Инв.№ дубл. | Подп. и дата

Формат	Зона	Поз.	Обозначение	Наименование	Кол.	Примечание
				Документация		
				Сборочный чертеж		
				Детали		
А4		1	15-1336.03.00.01	Скоба	1	
А4		2	15-1336.03.00.02	Гайка	1	
А3		3	15-1336.03.00.03	Винт	1	
А4		4	15-1336.03.00.04	Вороток	1	
				Стандартные изделия		
		5	15-1336.03.00.05	Шайба 14.02.05 ГОСТ 11371-78	2	

Изм.	Лист	№ докум.	Подп.	Дата	15-1336.03.00.00			
Разраб.		Михеева			Струбцина	Лит.	Лист	Листов
Пров.		Розин						
Гл.спец.		Розин		09.91		Гипронефтеспецмонтаж г. Москва		
Н.контр.		Панова		09.91				
Утв.		Кузнецов						

Инв.№ подл. | Подп. и дата | Взам. инв.№ | Инв.№ дубл. | Подп. и дата

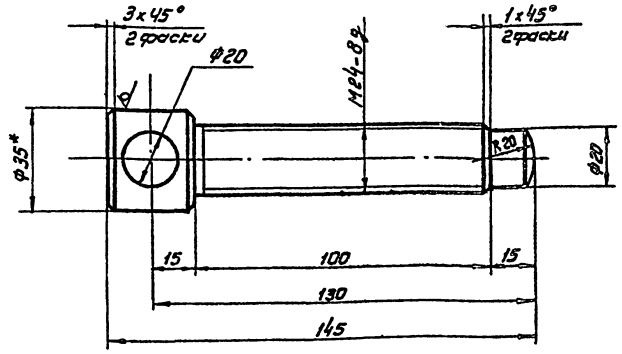

1* Размер для справок

2. $H14, h14, \pm \frac{IT14}{2}$

Изм.	Лист	№ докум.	Подп.	Дата	Т05-5-045с.89 15-1336.03.00.03			
Разраб.		Умнякова			Винт	Лит.	Масса	Масштаб
Пров.		Михеева					0,65	1:1
Т.контр.						Лист	Листов 1	
Гл.спец.		Розин		09.91	Круг В-35 ГОСТ 2590-71 Ст3 ГОСТ 535-79	Гипронефтеспецмонтаж г. Москва		
Н.контр.		Панова		09.91				
Утв.		Кузнецов						

Инв.№ подл. | Подп. и дата | Взам. инв.№ | Инв.№ дубл. | Подп. и дата

Альбом 3

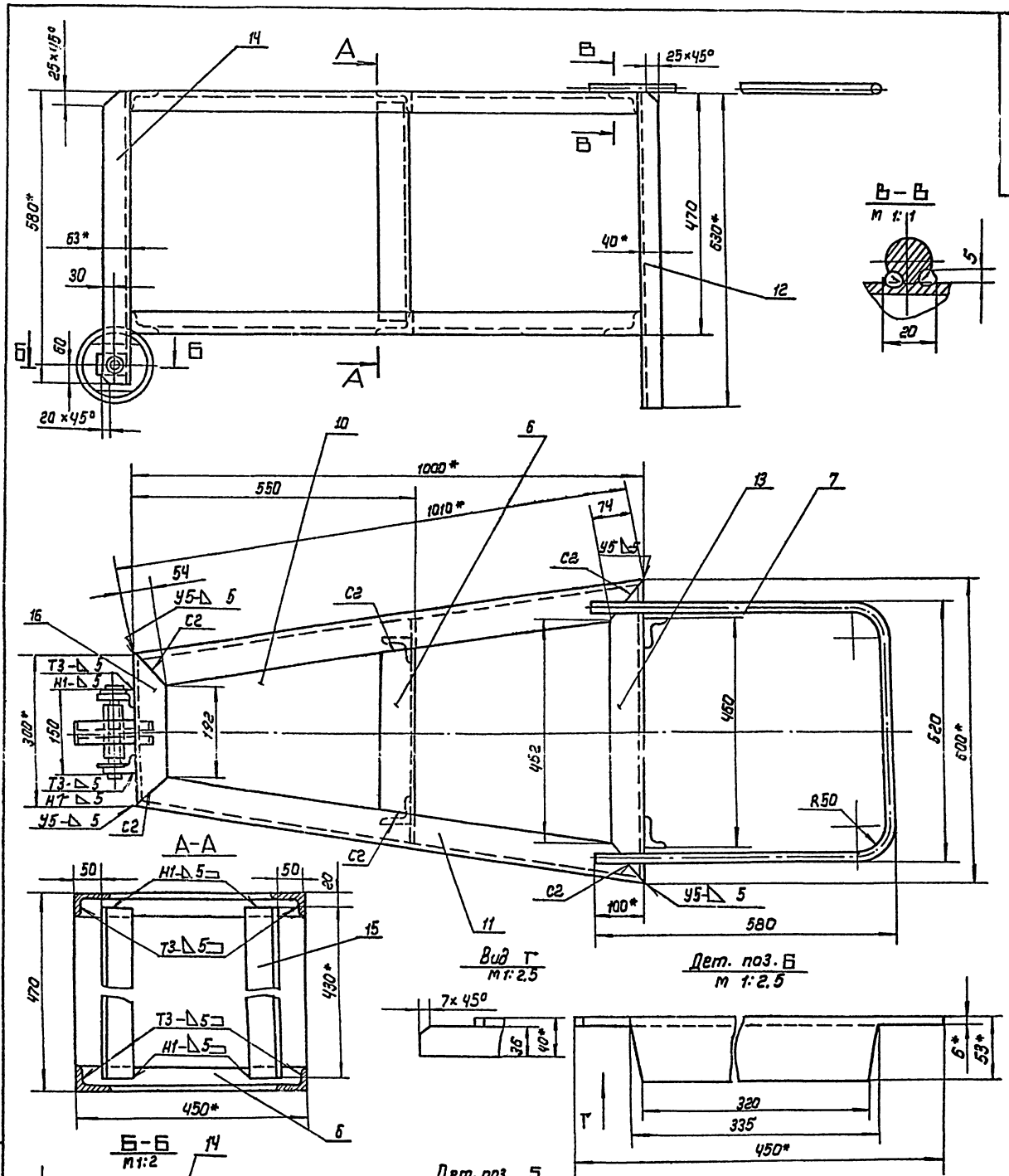

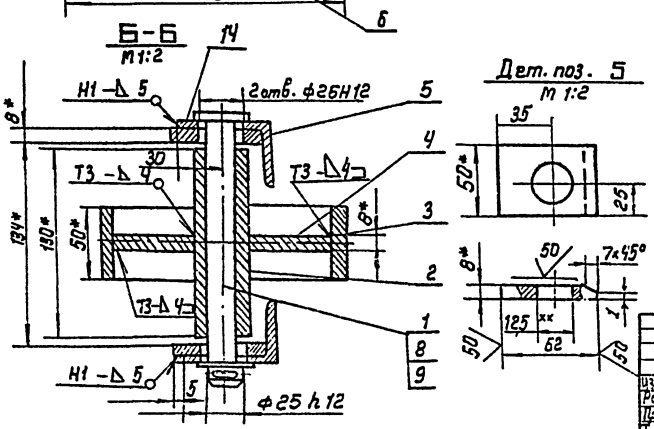

1. Сварные швы по ГОСТ 5264-80. Электроды типа Э42А ГОСТ 9467-75. Шов. №1- сварка ручная электродуговая.
2. h 16; Н 16; ± $\frac{IT16}{2}$
3. * Размеры для справок.
4. ** Отверстие ф25 в дет. поз.5 сверлить после сварки.

Изм	Лист	N докум.	Подп.	Дата	705-5-045с.89 ПВ8.05.00.00.СБ.		
Разраб.		Лунькова			Упор клиновой Сборочный чертеж	Лит.	Масса 45.5 / Масштаб 1:5
Провер.		Михеева				Лист	Листов 1
Т. контр.						ГИПРОНЕФТЕСПЕЦМОНТАЖ г. Москва	
Гл. спец.		Рохин					
Н. контр.		Панова					
Утв.		Кузнецов					

Инв. № подл. | Подп. и дата | Взам. инв. № | Инв. № дубл. | Подп. и дата

Альбом 3

ПВ 8. 05. 00. 04

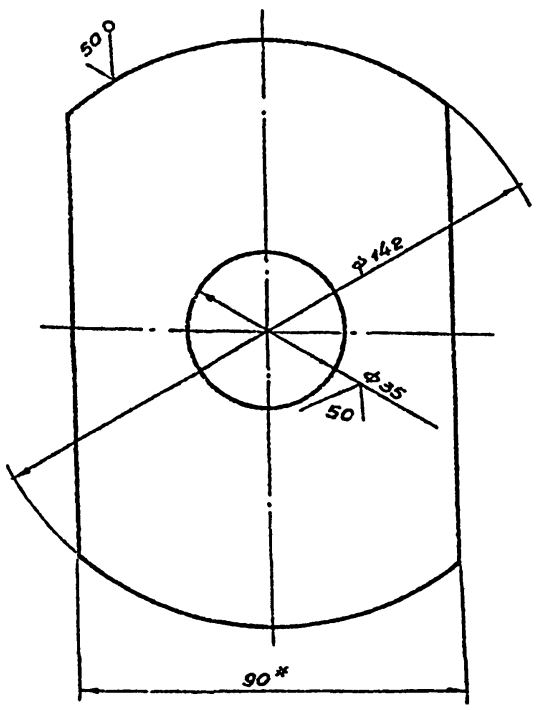

1. H16; h16; ± JT16/2

2. * Размер для справок

Изм.	Лист	№ докум.	Подп.	Дата
Разраб.	Лунькова			09.89
Пров.	Михеева			09.89
Т. контр.				
Гл. спец.	Рахин			09.89
Н. контр.	Панова			09.89
Утв.	Кузнецов			

ПВ 8. 05. 00. 04

Диафрагма

Лит	Масса	Масштаб
	0.65	1:1
Лист	Листов 1	

Полоса 8×90 ГОСТ 103-76 / Ст.3 ГОСТ 535-79

Гипронефтеспецмонтаж г. Москва

Инв. № подл. | Подп. и дата | Взам. инв. № | Инв. № дубл. | Подп. и дата

ПВ 8. 05. 00. 01

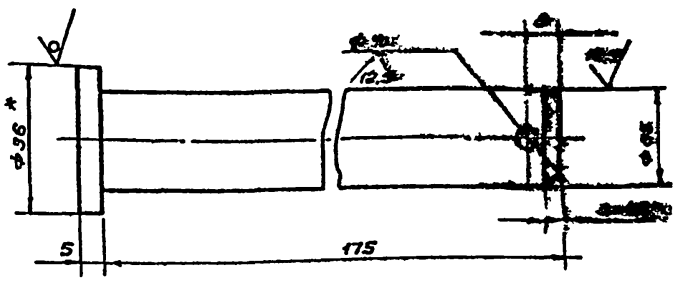

1. H16; h16; ± JT16/2

2. * Размер для справок.

Изм.	Лист	№ докум.	Подп.	Дата
Разраб.	Лунькова			09.89
Пров.	Михеева			09.89
Т. контр.				
Гл. спец.	Рахин			09.89
Н. контр.	Панова			09.89
Утв.	Кузнецов			

ПВ 8. 05. 00. 01

Ось

Лит.	Масса	Масштаб
	0.70	1:1
Лист	Листов 1	

Круг В-36 ГОСТ 2590-71 / Ст.3 ГОСТ 535-79

Гипронефтеспецмонтаж г. Москва

Инв. № подл. | Подп. и дата | Взам. инв. № | Инв. № дубл. | Подп. и дата

Формат	Зона	Поз.	Обозначение	Наименование	Кол.	Примечание
				Документация		
А4			ПВ8.05.00.00 СБ	Сборочный чертеж		
				Детали		
А4		1	ПВ8.05.00.01	Ось	1	
Б4		2	ПВ8.06.00.02	Ступица		
				Труба 25×3 ГОСТ 3262-75		
				L = 130 мм	1	0,38 кг
Б4		3	ПВ8.05.00.03	Обод		
				Труба 159×8 ГОСТ 8732-78 / В10 ГОСТ 8731-74		
				L = 50 мм	1	1,50 кг
А4		4	ПВ8.05.00.04	Диафрагма	1	
Б4		5	ПВ8.05.00.05	Накладка		
				Полоса 8×50 ГОСТ 103-76 / Ст.3 ГОСТ 535-79		
				L = 62 мм	2	0,16 кг
Б4		6	ПВ8.05.00.06.	Перекладина		
				Уголок 63×40×5-В ГОСТ 8510-86 / Ст.3 ГОСТ 535-79		
				L = 450 мм	2	1,52 кг.
Б4		7	ПВ8.05.00.07	Ручка		
				Круг 8-16 ГОСТ 2590-71 / Ст.3 ГОСТ 535-79		
				L = 7600 мм	1	2,50 кг
Б4		10	ПВ8.05.00.08	Уголок L = 1016 мм		
				Уголок 63×40×5-В ГОСТ 8510-86 / Ст.3 ГОСТ 535-79	2	3,95 кг
		11	ПВ8.05.00.09.	Уголок		
				Уголок 63×40×5-В ГОСТ 8510-86 / Ст.3 ГОСТ 535-79		
				L = 1010 мм	2	3,95 кг.
Б4		12	ПВ8.05.00.10	Уголок		
				Уголок 63×40×5-В ГОСТ 8510-86 / Ст.3 ГОСТ 535-79		
				L = 630 мм	2	2,46 кг
Б4		13	ПВ8.05.00.11	Уголок		
				Уголок 63×40×5-В ГОСТ 8510-86 / Ст.3 ГОСТ 535-79		
				L = 600 мм	2	2,35 кг
Б4		14	ПВ8.05.00.12	Уголок		
				Уголок 63×40×5-В ГОСТ 8510-86 / Ст.3 ГОСТ 535-79		
				L = 580 мм	2	2,27 кг
Б4		15	ПВ8.05.00.13	Уголок		
				Уголок 63×40×5-В ГОСТ 8510-86 / Ст.3 ГОСТ 535-79		
				L = 430 мм	2	1,68 кг
Б4		16	ПВ8.05.00.14	Уголок		
				Уголок 63×40×5-В ГОСТ 8510-86 / Ст.3 ГОСТ 535-79		
				L = 300 мм	2	1,17 кг
				Стандартные изделия		
		8		Шайба 25.04.016		
				ГОСТ 11371-78	1	
		9		Шплинт 5×50.002		
				ГОСТ 397-79	1	

Инв. № подл. | Подп. и дата | Взам. инв. № | Инв. № дубл. | Подп. и дата

Изм.	Лист	№ докум.	Подп.	Дата
Разраб.	Лунькова			09.89
Пров.	Михеева			09.89
Гл. спец.	Рахин			09.89
Н. контр.	Панова			09.89
Утв.	Кузнецов			

705-5-045с.89

ПВ8. 05. 00. 00

Упор клиновой

Лит.	Лист	Листов
	1	2

Гипронефтеспецмонтаж г. Москва

ПВ8. 05. 00. 00

Лист 2

Альбом 3

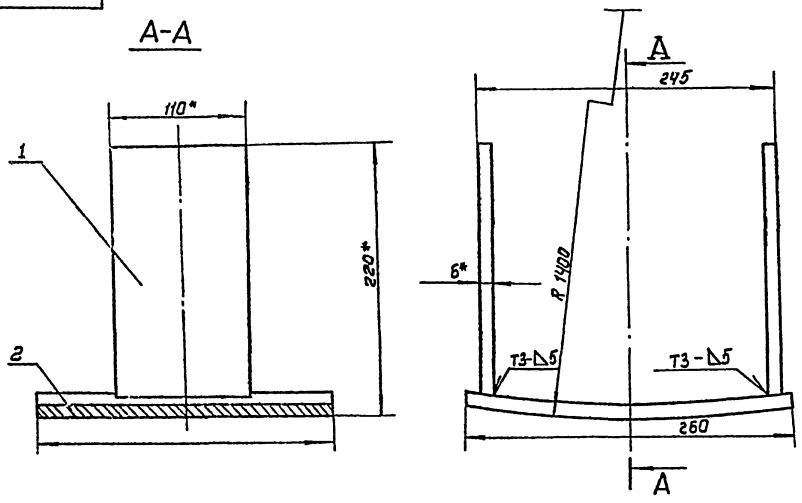

1. Сварные швы по ГОСТ 5264-80.
2. Электроды типа Э42А ГОСТ 9467-75.
3. $\pm \frac{IT14}{2}$
4. * Размеры для справок.

					К5.0240.01.02.00.СБ		
Изм.	Лист	N докум.	Подп.	Дата	Упор	Лит.	Масса	Масштаб
Разраб.		Лунькова					8.4	1:2,5
Пров.		Михеева			Сборочный чертеж			
Т. контр.						Лист	Листов 1	
Гл. спец.		Рохин				ГИПРОНЕФТЕСПЕЦМОНТАЖ г. Москва		
Н. контр.		Панова						
Утв.		Кузнецов						

Инв. № подл. | Подп. и дата | Взам. инв. № | Инв. № дубл. | Подп. и дата

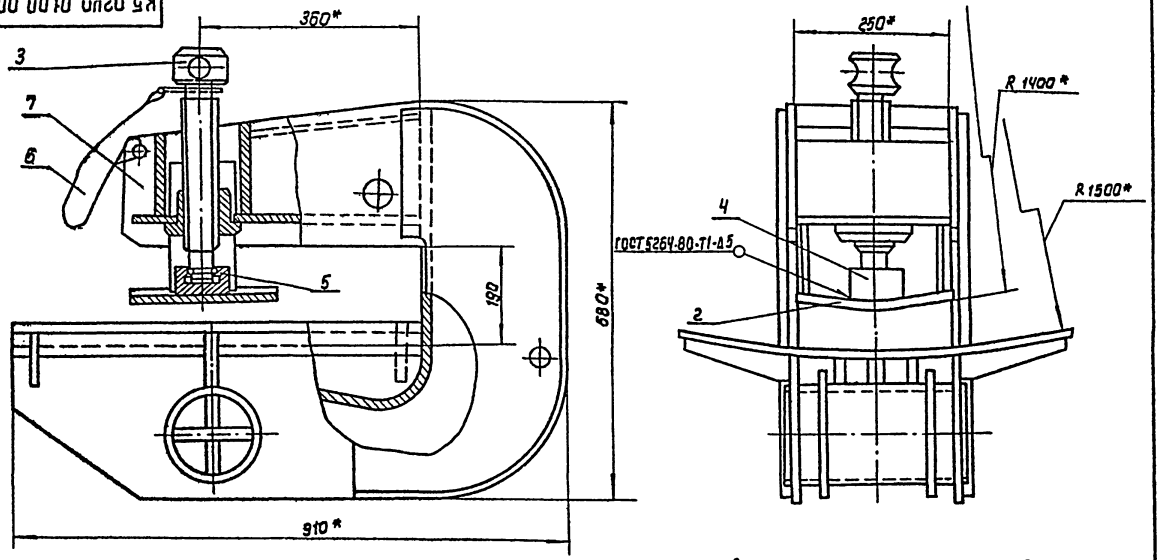

1. Электроды сварочные типа Э42А ГОСТ 9467-75.
2. Н14 ; h 14 ; $\pm \frac{IT14}{2}$
3. * Размеры для справок.

					К5.0240.01.00.00.СБ		
					705-3-045а.89		
Изм.	Лист	N докум.	Подп.	Дата	Захват для подъема рулонов массой 45÷65т кранов. Сборочный чертеж	Лит	Масса	Масштаб
Разраб.		Лунькова					225.0	1:5
Пров.		Михеева				Лист	Листов 1	
Т. контр.						ГИПРОНЕФТЕСПЕЦМОНТАЖ г. Москва		
Гл. спец.		Рохин						
Н. контр.		Панова						
Утв.		Кузнецов						

Инв. № подл. | Подп. и дата | Взам. инв. № | Инв. № дубл. | Подп. и дата

Альбом 3

Формат	Зона	Поз.	Обозначение	Наименование	Кол.	Примечание
				Документация		
А2			К5.0240.01.01.00 СБ	Сборочный чертеж		
				Детали		
А3		1	К5.0240.01.01.01	Щека	2	
Б4		2	К5.0240.01.01.02	Пластина		
				Полоса 12×250 ГОСТ 103-76 / Ст.3 ГОСТ 535-79		
				L = 140 мм	1	3.3 кг
А4		3	К5.0240.01.01.03	Гайка	1	
Б4		4	К5.0240.01.01.04	Пластина		
				Полоса 12×250 ГОСТ 103-76 / Ст.3 ГОСТ 535-79		
				L = 160 мм	1	3.8 кг
А3		5	К5.0240.01.01.05	Накладка	2	
А3		6	К5.0240.01.01.06	Стенка	1	
А3		7	К5.0240.01.01.07	Пластина	1	
Б4		8	К5.0240.01.01.08	Ложе		
				Полоса 12×670 ГОСТ 103-76 / Ст.3 ГОСТ 535-79		
				L = 655 мм	1	31.5 кг
А4		9	К5.0240.01.01.09	Ребро	6	

Изм.	Лист	№ докум.	Подп.	Дата
Разраб.	Дунькова			
Пров.	Мухеева			
Гл. контр.	Рохин			
Н. контр.	Панова			
Утв.	Кузнецов			

К5.0240.01.01.00

Корпус

Лит.	Лист	Листов
	1	2

ГИПРОНЕФТЕСПЕЦМОНТАЖ г. Москва

Инв. № подл. | Подп. и дата | Взам. инв. № | Инв. № дубл. | Подп. и дата

Формат	Зона	Поз.	Обозначение	Наименование	Кол.	Примечание
Б4		10	К5.0240.01.01.10	Ось		
				Труба 159×8 ГОСТ 8732-78 / В-10 ГОСТ 8731-87		
				L = 300 мм	1	
А4		11	К5.0240.01.01.11.	Фланец	2	
А4		12	К5.0240.01.01.12	Ребро	3	
Б4		13	К5.0240.01.01.13	Пластина		
				Полоса 8×85 ГОСТ 103-76 / Ст.3 ГОСТ 535-79		
				L = 300 мм	2	1.30 кг
Б4		14	К5.0240.01.01.14	Пластина		
				Полоса 8×140 ГОСТ 103×76 / Ст.3 ГОСТ 535-79		
				L = 300 мм	1	2.60 кг
Б4		15	К5.0240.01.01.15	Пластина		
				Лист Б-18 ГОСТ 19903-74 / Ст3. ГОСТ 14637-79		
				250 × 290	1	11.0 кг

Изм.	Лист	№ докум.	Подп.	Дата

К5.0240.010.01.00

Лист 2

Инв. № подл. | Подп. и дата | Взам. инв. № | Инв. № дубл. | Подп. и дата

Формат	Зона	Поз.	Обозначение	Наименование	Кол.	Примечание
				Документация		
А3			К5.0240.01.02.00.06	Сборочный чертеж		
				Детали		
Б4		1	К5.0240.01.02.01	Пластина		
				Полоса 5×110 ГОСТ 103-76 / Ст.3 ГОСТ 535-79		
				L = 208 мм	2	1.0 кг
Б4		2	К5.0240.01.02.02	Пластина		
				Полоса 12×240 ГОСТ 103-76 / Ст.3 ГОСТ 535-79		
				L = 268 мм	1	5.4 кг

Изм.	Лист	№ докум.	Подп.	Дата
Разраб.	Дунькова			
Провер.	Мухеева			
Гл. спец.	Рохин			
Н. контр.	Панова			
Утв.	Кузнецов			

К5.0240.01.02.00

Упор

Лит.	Лист	Листов
		1

ГИПРОНЕФТЕСПЕЦМОНТАЖ г. Москва

Инв. № подл. | Подп. и дата | Взам. инв. № | Инв. № дубл. | Подп. и дата

Формат	Зона	Поз.	Обозначение	Наименование	Кол.	Примечание
				Документация		
А3			К5.0240.01.00.00 СБ	Сборочный чертеж		
				Сборочные единицы		
А4		1	К5.0240.01.01.00	Корпус	1	
А4		2	К5.0240.01.02.00	Упор	1	
				Детали		
А3		3	К5.0240.01.00.01.	Винт	1	
А4		4	К5.0240.01.00.02	Подпятник	1	
А4		5	К5.0240.01.00.03	Кольцо запорное	1	
				Материалы		
		6		Проволока 1-0-4 ГОСТ 3282-74		0.10 кг

705-5-045.89

К5.0240.01.00.00.

Изм.	Лист	№ докум.	Подп.	Дата
Разраб.	Дунькова			
Пров.	Мухеева			
Гл. спец.	Рохин			
Н. контр.	Панова			
Утв.	Кузнецов			

Захват для подъема рулонов массой 45÷65 т кранам

Лит.	Лист	Листов
		1

ГИПРОНЕФТЕСПЕЦМОНТАЖ г. Москва

Инв. № подл. | Подп. и дата | Взам. инв. № | Инв. № дубл. | Подп. и дата

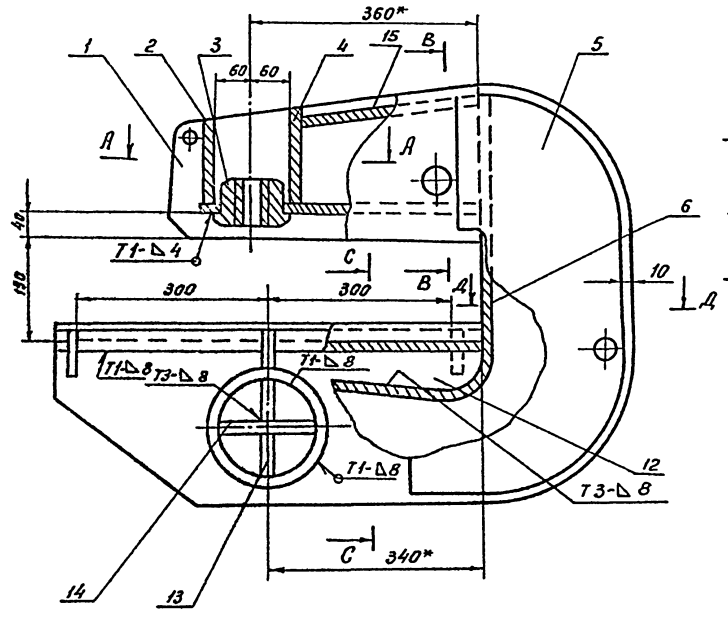

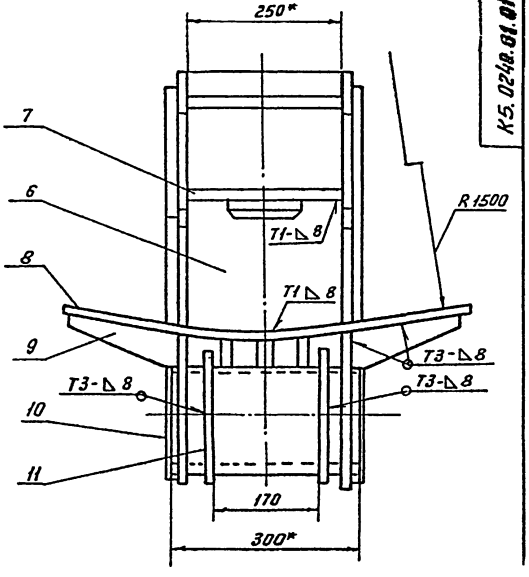

А - А

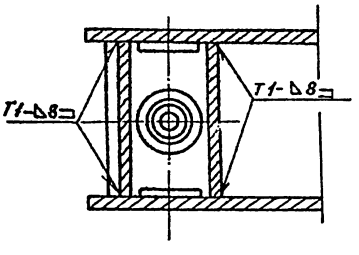

В - В

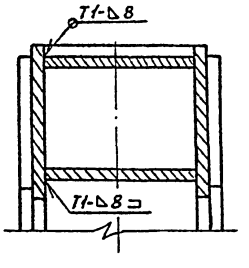

С - С

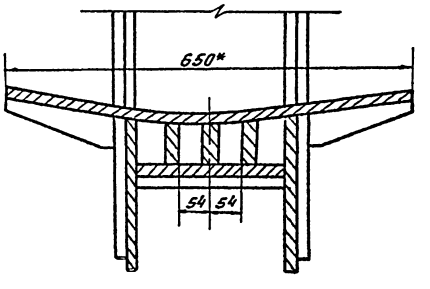

Д - Д

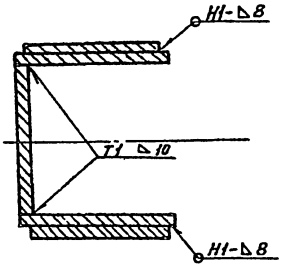

1. Сварные швы по ГОСТ 5264-80

Электроды типа 342А ГОСТ 9467-75

2. Приварку дет. поз. 6 выполнить после приварки 3-х деталей поз. 13 к дет. поз. 8.

3. $H\,14$; $h\,14$; $\pm \frac{IT14}{2}$;

4. Шероховатость поверхностей реза для деталей Б4 $\overset{50}{\checkmark}$

5. * Размеры для справок.

					К5.0240.01.01.00 СБ ТО5-5-045т. 89		
Изм.	Лист	№ докум.	Подп.	Дата			
Разраб.		Лунькова		03.89	Корпус Сборочный чертеж	Лит.	Масса	Масштаб
Пров.		Михеева		03.89			210,0	1:5
Т.контр.						Лист	Листов 1	
Гл.спец.		Рахин		03.89		Гипронефтеспецмонтаж г. Москва		
Н.контр.		Панова		03.89				
Утв.		Кузнецов						

Альбом 3

Инв. № подл. | Подп. и дата | Взам. инв. № | Инв. № дубл. | Подп. и дата

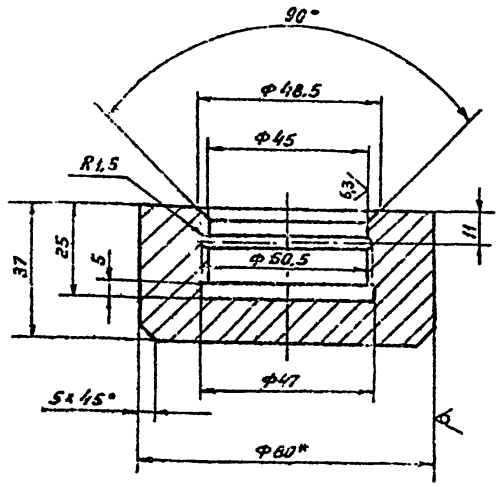

1. H14; h14; ± JT14/2;
2. * Размер для справок

Изм.	Лист	N докум.	Подп.	Дата
Разраб.		Лунькова		
Пров.		Михеева		
Т.контр.				
Гл.спец.		Рахин		
Н.контр.		Панова		
Утв.		Кузнецов		

К5.0240.01.00.02

Подпятник

Лит.	Масса	Масштаб
	0,9	1:1
Лист	Листов 1	

Круг В90 ГОСТ 2590-71 / Ст3 ГОСТ 535-79

Гипронефтеспецмонтаж г. Москва

Инв.№ подл. | Подп. и дата | Взам. инв.№ | Инв.№ дубл. | Подп. и дата

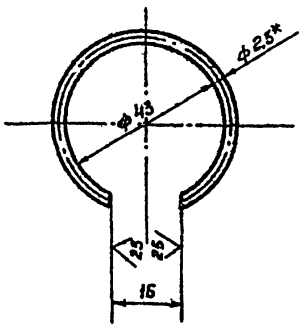

1. Длина заготовки 124 ± 0.5 мм
2. * Размер для справок

Изм.	Лист	N докум.	Подп.	Дата
Разраб.		Лунькова		
Пров.		Михеева		
Т.контр.				
Гл.спец.		Рахин		
Н.контр.		Панова		
Утв.		Кузнецов		

К5.0240.01.00.03

Кольцо запорное

Лит.	Масса	Масштаб
	0,2	1:1
Лист	Листов 1	

Проволока В-2.5 ГОСТ 9389-75

Гипронефтеспецмонтаж г. Москва

Инв.№ подл. | Подп. и дата | Взам. инв.№ | Инв.№ дубл. | Подп. и дата

Альбом 3

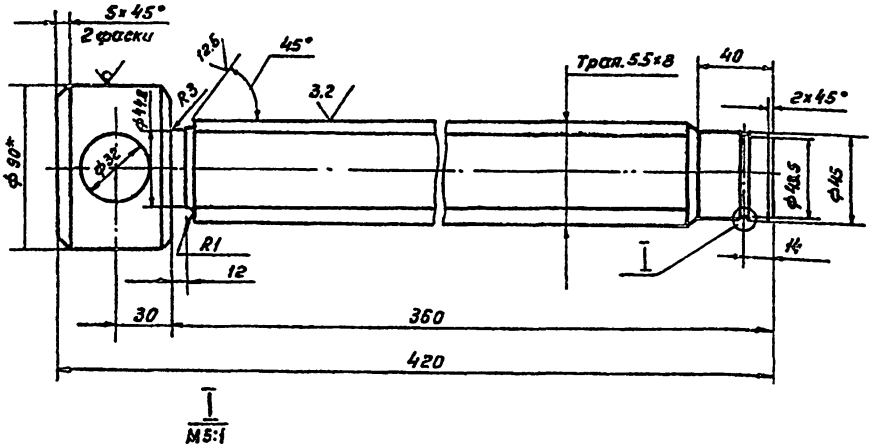

I
М5:1

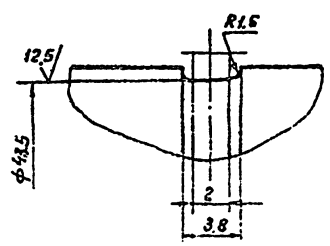

1. H14; h14; ± JT14/2
2. Размер для справок

Изм.	Лист	N докум.	Подп.	Дата
Разраб.		Сунькова		
Пров.		Михеева		
Т.контр.				
Гл.спец.		Рахин		
Н.контр.		Панова		
Утв.		Кузнецов		

705-5-045с.88

К5.0240.01.00.01

Винт

Лит.	Масса	Масштаб
	9.5	1:2
Лист	Листов 1	

Круг В90 ГОСТ 2590-71 / Ст3 ГОСТ 535-79

Гипронефтеспецмонтаж г. Москва

Инв.№ подл. | Подп. и дата | Взам. инв.№ | Инв.№ дубл. | Подп. и дата

К5.0240.01.01.06

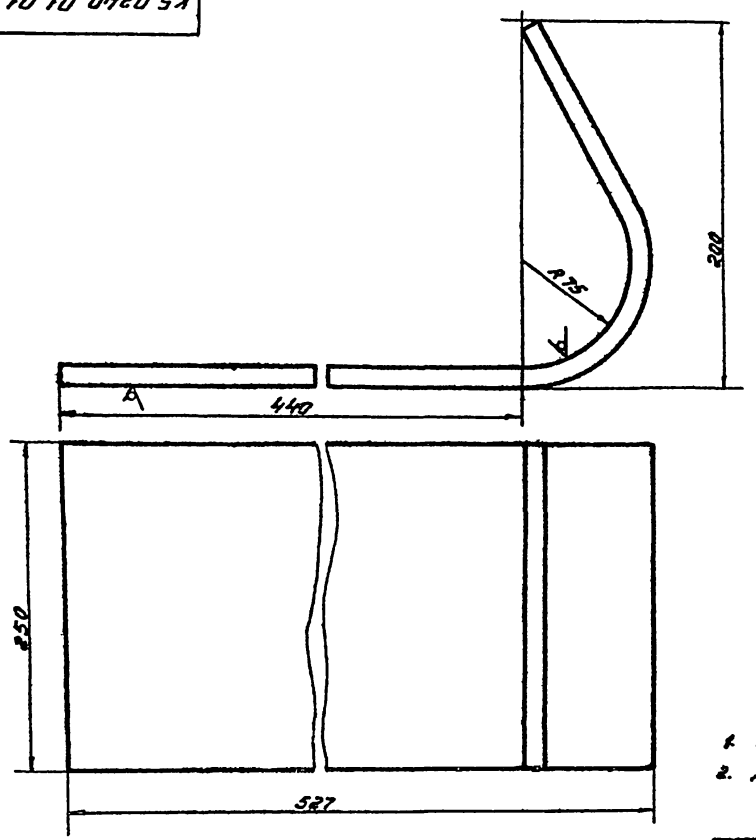

1. Н14; $\pm \frac{JT14}{2}$
2. Длина заготовки 700 ± 25 мм

					К5.0240.01.01.06			
Изм.	Лист	№ докум.	Подп.	Дата	Стенка	Лит.	Масса	Масштаб
Разраб.		Лунькова		09.89			15.0	1:2
Пров.		Михеева		09.89		Лист	Листов 1	
Т. контр.								
Гл. спец.		Рохин		09.89	Лист Б-12 ГОСТ 19903-74 / СТ.3 ГОСТ 14637-79	Гипронефтеспецмонтаж г. Москва		
Н. контр.		Панова		09.89				
Утв.		Кузнецов						

Инв. № подл. | Подп. и дата | Взам. инв. № | Инв. № дубл. | Подп. и дата

Альбом 3

К5.0240.01.01.01

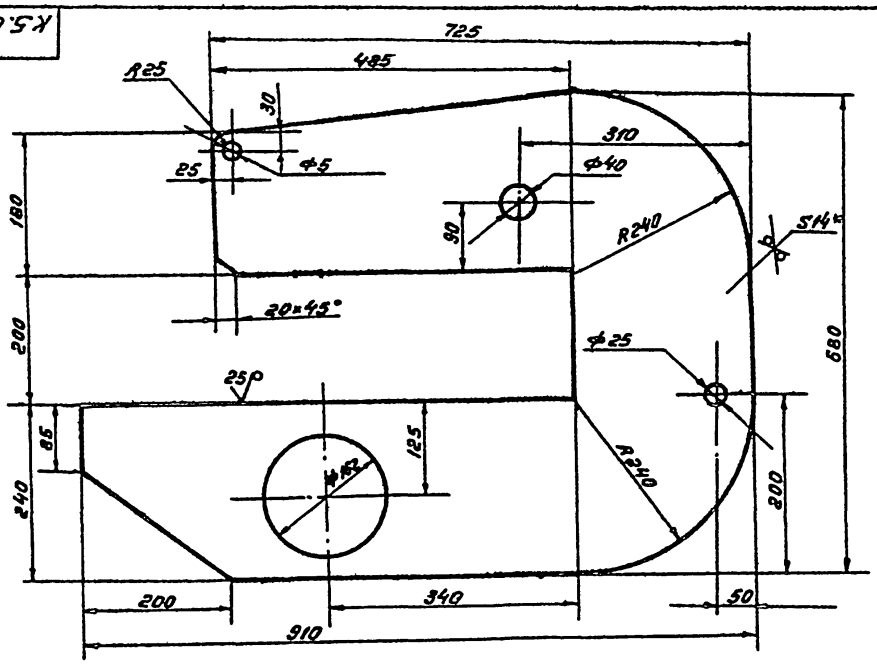

1. Неуказанные предельные отклонения размеров: Н14; h 14; $\pm \frac{JT14}{2}$
2.* Размеры для справок

					705-5-045с.89 К5.0240.01.01.01			
Изм.	Лист	№ докум.	Подп.	Дата	Щека	Лит.	Масса	Масштаб
Разраб.		Лунькова		09.89			40.0	1:5
Пров.		Михеева		09.89		Лист	Листов 1	
Т. контр.								
Гл. спец.		Рохин		09.89	Лист Б-14 ГОСТ 19903-74 / СТ3 ГОСТ 14637-79	Гипронефтеспецмонтаж г. Москва		
Н. контр.		Панова		09.89				
Утв.		Кузнецов						

Инв. № подл. | Подп. и дата | Взам. инв. № | Инв. № дубл. | Подп. и дата

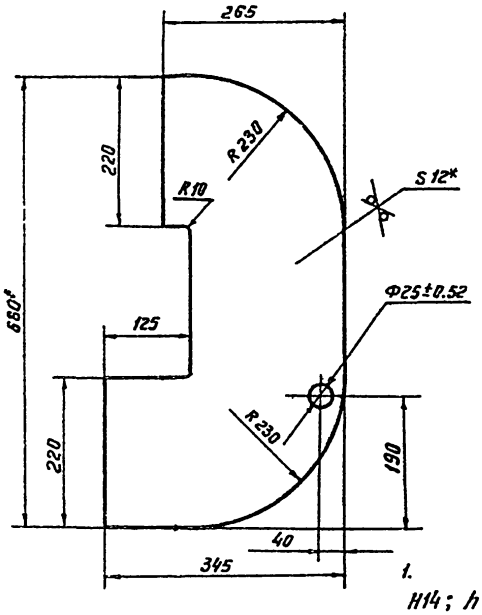

1. H14; h14; $\pm \frac{IT14}{2}$;
2* Размер для справок

							К5.0240.01 01.05		
Изм.	Лист	№ докум.	Подп.	Дата				Лит.	Масса	Масштаб
Разраб.		Пушкова		08.89	Накладка				19.0	1:5
Пров.		Михеева		09.89				Лист	Листов 1
Т. контр.									
Гл. спец.		Рахин		09.89	Лист Б12 ГОСТ 19903-74 СТ3 ГОСТ 14637-79			Гипронефтеспецмонтаж г. Москва	
Н. контр.		Панова		09.89					
Утв.		Кузнецов							

Инв. № подл. | Подп. и дата | Взам. инв. № | Инв. № дубл. | Подп. и дата

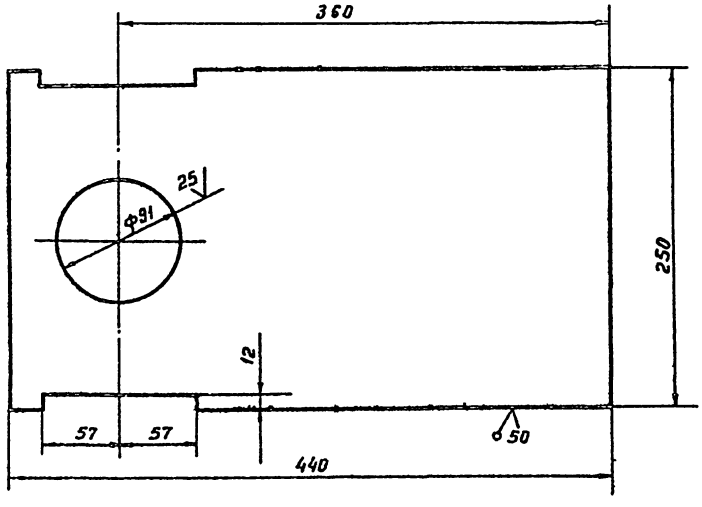

Неуказанные предельные отклонения размеров:
H14; $\pm \frac{IT14}{2}$

							70Е-5-045.89 К5.0240.01.01.07		
Изм.	Лист	№ докум.	Подп.	Дата				Лит.	Масса	Масштаб
Разраб.		Пушкова		09.89	Пластина				12.1	1:2.5
Пров.		Михеева		09.89				Лист	Листов
Т. контр.									
Гл. спец.		Рахин		09.89	Лист Б12 ГОСТ 19903-74 СТ.3 ГОСТ 14637-79			Гипронефтеспецмонтаж г. Москва	
Н. контр.		Панова		09.89					
Утв.		Кузнецов							

Инв. № подл. | Подп. и дата | Взам. инв. № | Инв. № дубл. | Подп. и дата

Альбом 3

К5.0240.01.01.03

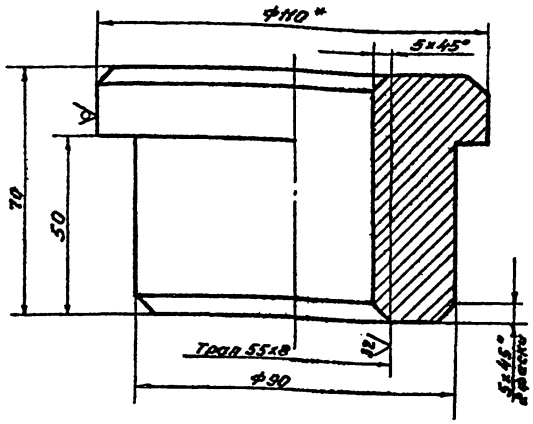

1. H14; h 14; ± $\frac{JT14}{2}$.
2* Размер для справок.

Изм.	Лист	N докум.	Подп.	Дата	К5.0240.01.01.03		
Разраб.		Лунькова			Гайка	Лит.	Масса 3.0	Масштаб 1:1
Пров.		Михеева				Лист	Листов 1
Т.контр.							
Гл.спец.		Рохин			Круг В-110 ГОСТ 2590-71 / Ст.3 ГОСТ 535-79	Гипронефтеспецмонтаж г. Москва	
Н.контр.		Панова					
Утв.		Кузнецов					

К5.0240.01.01.12

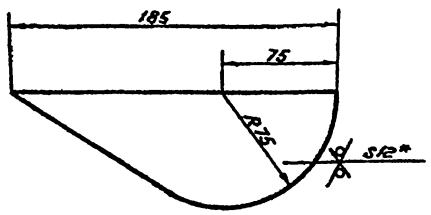

1. ± $\frac{JT14}{2}$.
2.* Размер для справок.

Изм.	Лист	N докум.	Подп.	Дата	К5.0240.01.01.12		
Разраб.		Лунькова			Ребро	Лит.	Масса 1.8	Масштаб 1:1
Пров.		Михеева				Лист	Листов 1
Т.контр.							
Гл.спец.		Рохин			Лист Б-12 ГОСТ 19903-74 / Ст.3 ГОСТ 14637-79	Гипронефтеспецмонтаж г. Москва	
Н.контр.		Панова					
Утв.		Кузнецов					

К5.0240.01.01.11

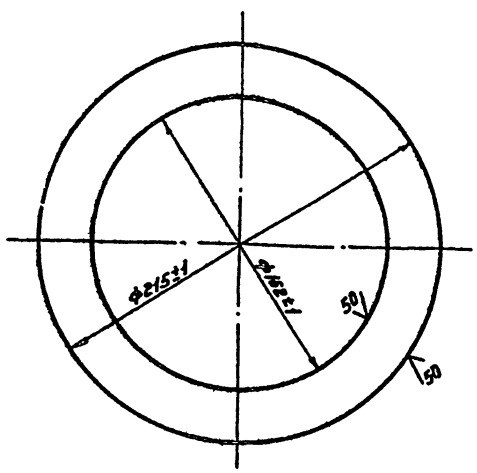

Изм.	Лист	N докум.	Подп.	Дата	К5.0240.01.01.11		
Разраб.		Лунькова			Фланец	Лит.	Масса 1.0	Масштаб 1:2
Пров.		Михеева				Лист	Листов 1
Т.контр.							
Гл.спец.		Рохин			Лист Б-8 ГОСТ 19903-74 / Ст.3 ГОСТ 14637-79	Гипронефтеспецмонтаж г. Москва	
Н.контр.		Панова					
Утв.		Кузнецов					

К5.0240.01.01.09

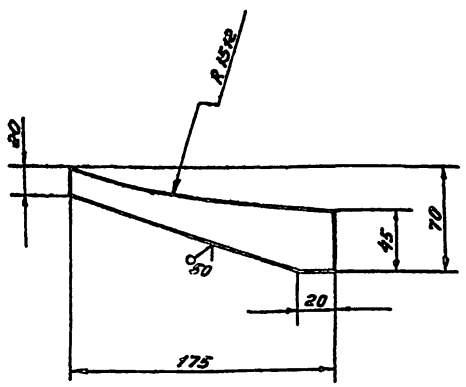

Неуказанные предельные отклонения размеров h14; ± $\frac{JT14}{2}$.

Изм.	Лист	N докум.	Подп.	Дата	705-5-045с.80 К5.0240.01.01.09		
Разраб.		Лунькова			Ребро	Лит.	Масса 0.5	Масштаб 1:2
Пров.		Михеева				Лист	Листов 1
Т.контр.							
Гл.спец.		Рохин			Полоса 12×75 ГОСТ 103-76 / Ст.3 ГОСТ 535-79	Гипронефтеспецмонтаж г. Москва	
Н.контр.		Панова					
Утв.		Кузнецов					

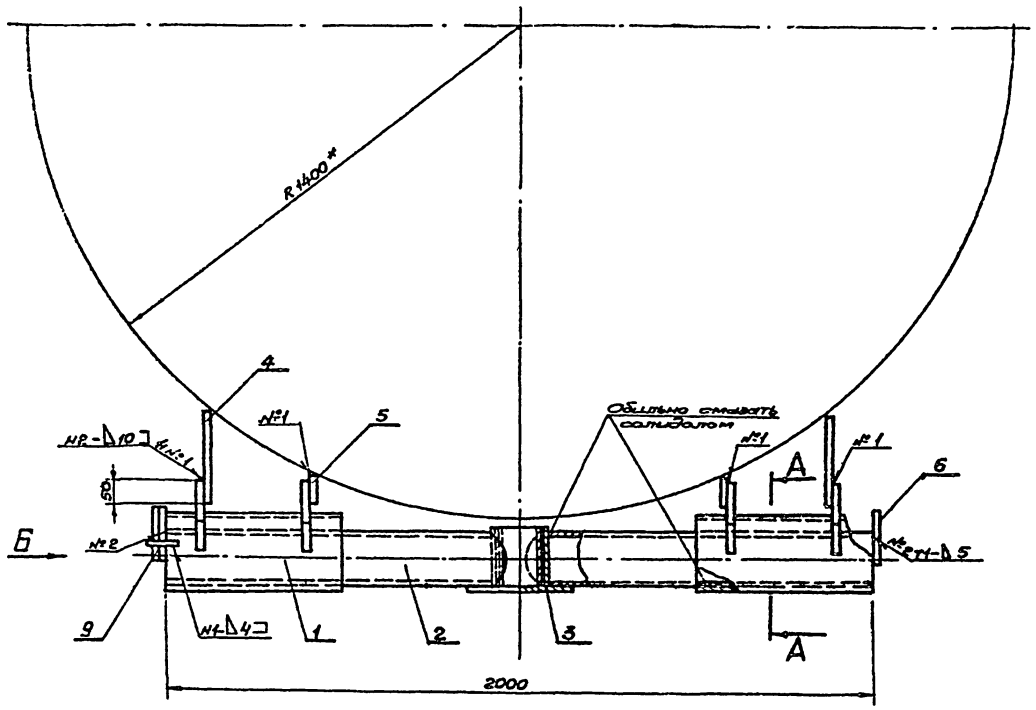

Вид Б
М 1:25

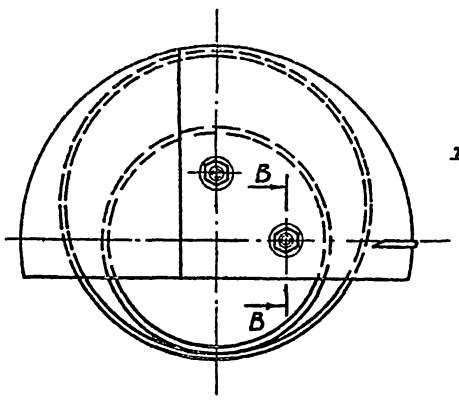

В-В
М 1:1

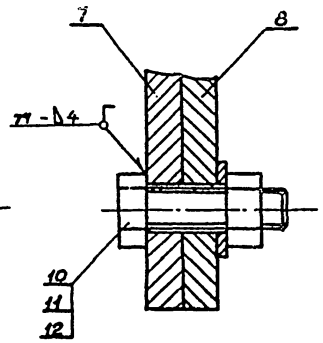

А-А
М 1:5

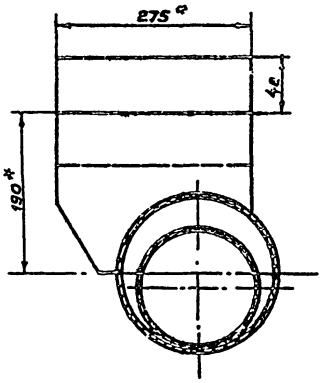

1. Сварные швы по ГОСТ 5264-80. Электроды типа Э-42А ГОСТ 9467-75.
2. Детали поз. 6 и 9 приварить после сборки опоры поз. 1 с осью поз. 2.
3. $H14; h14; \pm \frac{IT14}{2}$.
4. *Размеры для справок.

					705-5-045с.88 К5.0240.05.00.00 СБ		
Изм.	Лист.	№ докум.	Подп.	Дата	Шарнир для подъёма рулонов массой до 30т. Сборочный чертеж	Лит.	Масса	Масштаб
Разраб.		Лунькова					110	1:10
Пров.		Михеева		09.89		Лист	Листов 1
Т.контр.							
Гл.спец.		Рожин		09.89		ГИПРОНЕФТЕСПЕЦМОНТАЖ г. Москва	
Н.контр.		Панова		09.89			
Утв.		Кузнецов					

Инв.№ подл. | Подп. и дата | Взам.инв.№ | Инв.№ дубл. | Подп. и дата

Формат	Зона	Поз.	Обозначение	Наименование	Кол.	Примечание
				Стандартные изделия		
		10		Болт М12×40.58.019 ГОСТ 7798-70	2	
		11		Гайка М12.58.019 ГОСТ 5915-70	2	
		12		Шайба 12.002 ГОСТ 11371-78	2	

Инв.№ подл.	Подп. и дата	Взам.инв.№	Инв.№ дубл.	Подп. и дата

Изм.	Лист	№ докум.	Подп.	Дата
Разраб.		Лумбова		
Пров.		Алтаева		
Т.контр.				
Н.контр.		Основа		
Утв.		Сулимов		

К5.0240.05.00.00

Лит. | Лист | Листов: 2

Гипронефтеспецмонтаж г. Москва

Формат	Зона	Поз.	Обозначение	Наименование	Кол.	Примечание
				Документация		
А2			К5.0240.05.00.00СБ	Сборочный чертеж		
				Сборочные единицы		
А4		1	К5.0240.05.01.00	Опора	2	
А4		2	К5.0240.05.02.00	Ось горизонтальная	1	
А4		3	К5.0240.05.03.00	Ось вертикальная	1	
				Детали		
Б4		4	К5.0240.05.00.01	Пластина Лист $\frac{\text{Б-12 ГОСТ 19903-74}}{\text{Ст3 ГОСТ 14637-79}}$ 275×280	2	7,8кг
Б4		5	К5.0240.05.00.02	Пластина Лист $\frac{\text{Б-12 ГОСТ 19903-74}}{\text{Ст3 ГОСТ 14637-79}}$ 275×100	2	3,9кг
А4		6	К5.0240.05.00.03	Ограничитель	1	
А4		7	-01	Ограничитель	1	
А4		8	К5.0240.05.00.05	Угловой сектор	1	1,6кг
Б4		9	К5.0240.05.00.06	Стрелка Полоса $\frac{4\times20 \text{ ГОСТ 103-76}}{\text{Ст3 ГОСТ 535-79}}$ L=300мм	1	0,2кг

Инв.№ подл.	Подп. и дата	Взам.инв.№	Инв.№ дубл.	Подп. и дата

Изм.	Лист	№ докум.	Подп.	Дата
Разраб.		Лумбова		
Пров.		Алтаева		
Т.контр.				
Н.контр.		Основа		
Утв.		Сулимов		

К5.0240.05.00.00

Шарнир для подъёма рулона массой до 30т

Лит. | Лист | Листов: 1

Гипронефтеспецмонтаж г. Москва

К5.0240.05.01.00СБ

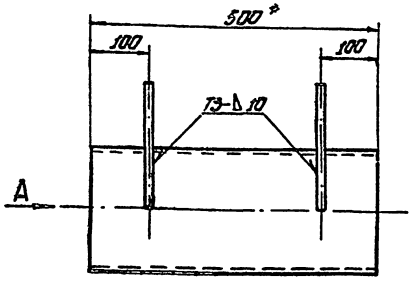

Вид А

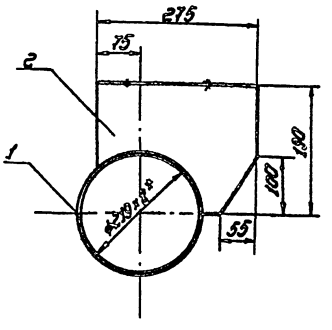

1. Шероховатость поверхностей реза для дет. 1,2 $\nabla 50$, остальное .
2. Сборные швы по ГОСТ 5264-80. Электроды типа Э42А ГОСТ 9467-75.
3. $H14; h14; \pm\frac{IT14}{2}$.
4. * Размеры для справок.

Изм.	Лист	№ докум.	Подп.	Дата
Разраб.		Лумбова		
Пров.		Алтаева		
Т.контр.				
Н.контр.		Ронин		
Утв.		Поляков		
		Ушаков		

К5.0240.05.01.00СБ

705-5-045.89

Опора

Сборочный чертеж

Лит.	Масса	Масштаб
	30	1:5

Лист | Листов: 1

Гипронефтеспецмонтаж г. Москва

Альбом 3

К5.0240.05.03.00 СБ

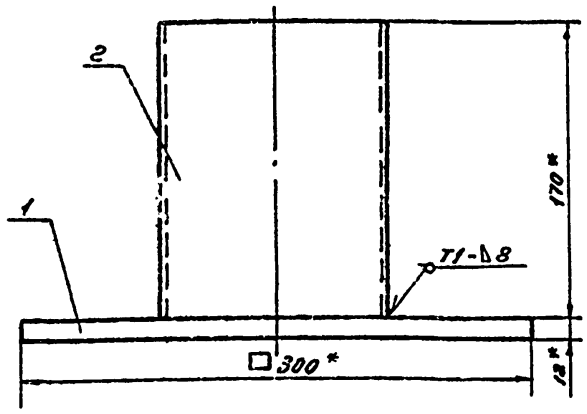

50

1. Шероховатость поверхностей реза остальное
2. Сварные швы по ГОСТ 5264-80. Электроды типа Э-42 А ГОСТ 9467-75
3 * Размеры для справок.

Изм.	Лист	№ докум.	Подп.	Дата	К5.0240.05.03.00 СБ		
Разраб.		Лунькова			Ось вертикальная сборочный чертеж	Лит.	Масса 13.5	Масштаб 1:2.5
Пров.		Михеева				Лист	Листов 1	
Т.контр.						Гипронефтеспецмонтаж г. Москва		
Гл.спец.		Рахин		09.89				
Н.контр.		Панова		09.89				
Утв.		Кузнецов						

Инв.№ подл. | Подп. и дата | Взам.инв.№ | Инв.№ дубл. | Подп. и дата

К5.0240.05.00.03

50

Рис.1

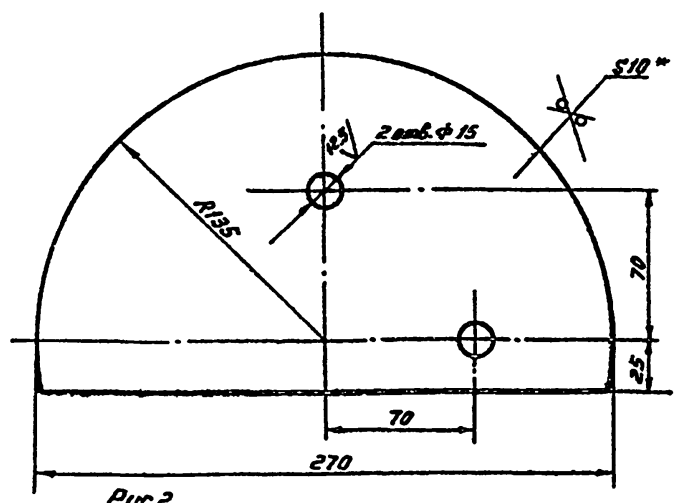

Рис.2
М1:5

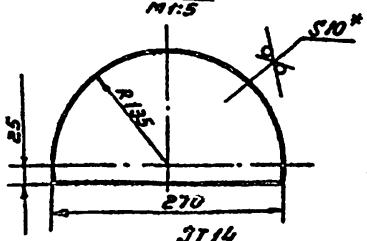

Обозначение	Масса кг.	Рис
К5.0240.05.00.03	3.2	2
-01	2.9	1

1. H14; h14; ±IT14/2.
2. * Размер для справок.

Изм.	Лист	№ докум.	Подп.	Дата	К5.0240.05.00.03			
Разраб.		Лунькова			Ограничитель	Лит.	Масса см. табл.	Масштаб 1:2
Пров.		Михеева				Лист	Листов 1	
Т.контр.						Гипронефтеспецмонтаж г. Москва		
Гл.спец.		Рахин		09.89				
Н.контр.		Панова		09.89				
Утв.		Кузнецов			Полоса 10 х 180 ГОСТ 103-76 / Ст3 ГОСТ 535-79			

Формат	Зона	Поз.	Обозначение	Наименование	Кол.	Примечание
				Документация		
А4			К5.0240.05.03.00 СБ	Сборочный чертеж		
				Детали		
Б4		1	К5.0240.05.03.01	Пластина		
				Лист Б-12 ГОСТ 19903-74 / Ст.3 ГОСТ 14637-79		
				300 х 300	1	8.5 кг.
Б4		2	К5.0240.05.03.02	Труба		
				Труба 133х8 ГОСТ 8732-78 / В10 ГОСТ 8731-87		
				L = 170 мм.	1	4.9 кг.

Изм.	Лист	№ докум.	Подп.	Дата	К5.0240.05.00.00			
Разраб.		Лунькова			Ось вертикальная	Лит.	Лист	Листов 1
Пров.		Михеева				Гипронефтеспецмонтаж г. Москва		
Гл.спец.		Рахин		09.89				
Н.контр.		Панова		09.89				
Утв.		Кузнецов						

Инв.№ подл. | Подп. и дата | Взам.инв.№ | Инв.№ дубл. | Подп. и дата

К5.0240.05.00.05

50

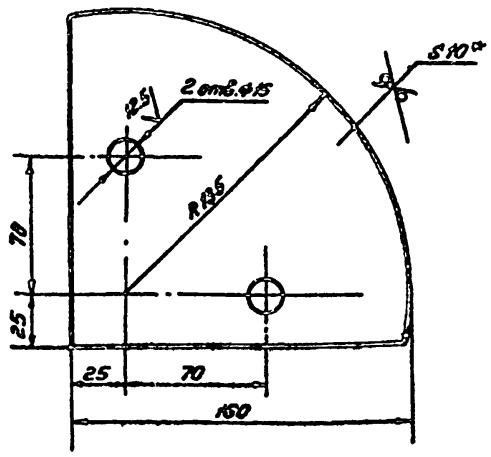

1. H14; h14; ±IT14/2.
2. * Размер для справок.

Изм.	Лист	№ докум.	Подп.	Дата	705-5-045.89 К5.0240.05.00.05			
Разраб.		Лунькова			Угловой сектор	Лит.	Масса 1.7	Масштаб 1:2
Пров.		Михеева				Лист	Листов 1	
Т.контр.						Гипронефтеспецмонтаж г. Москва		
Гл.спец.		Рахин		09.89				
Н.контр.		Панова		09.89				
Утв.		Кузнецов			Полоса 10 х 150 ГОСТ 103-76 / Ст.3 ГОСТ 535-79			

Инв.№ подл. | Подп. и дата | Взам.инв.№ | Инв.№ дубл. | Подп. и дата

Альбом 3

К5.0240.05.02.00СБ

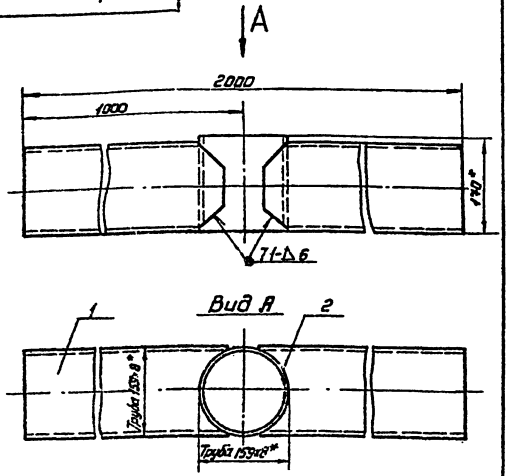

1. Сварные швы по ГОСТ 5264-80. Электроды типа Э42А ГОСТ 9467-75.
2*. Размеры для справок.

				К5.0240.05.02.00СБ			
Разраб.	Данилова			Ось горизонтальная, Сборочный чертеж	Лит.	Масса	Масштаб
Пров.	Михеева					65	1:5
Т.контр.					Лист	Листов 1	
Гл.спец.	Разин				Гипронефтеспецмонтаж г. Москва		
Н.контр.	Панова						
Утв.	Кузнецов						

Инв.№подл. | Подп. и дата | Взам.инв.№ | Инв.№дубл. | Подп. и дата

К5.0240.05.02.01

Развертка узла I м1:4

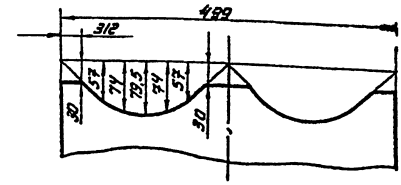

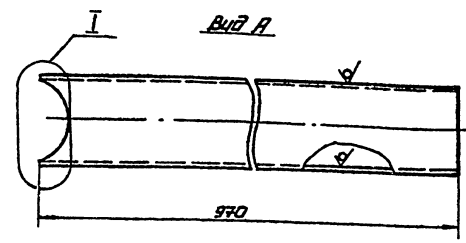

				К5.0240.05.02.01			
Разраб.	Данилова			Труба	Лит.	Масса	Масштаб
Пров.	Михеева					30	1:5
Т.контр.					Лист	Листов 1	
Гл.спец.	Разин			Труба 159х8 ГОСТ 8732-78 В10 ГОСТ 8731-87	Гипронефтеспецмонтаж г. Москва		
Н.контр.	Панова						
Утв.	Кузнецов						

Инв.№подл. | Подп. и дата | Взам.инв.№ | Инв.№дубл. | Подп. и дата

Позиция	Зона	Поз.	Обозначение	Наименование	Кол.	Примечание
				Документация		
А3			К5.0240.05.02.00СБ	Сборочный чертеж		
				Детали		
А4		1	К5.0240.05.02.01	Труба	2	
Б4		2	К5.0240.05.02.02	Патрубок		
				Труба 159х8 ГОСТ 8732-78 В10 ГОСТ 8731-87		
				L=110мм	1	5кг

				К5.0240.05.02.00			
Разраб.	Данилова			Ось горизонтальная	Лит.	Лист	Листов
Пров.	Михеева						1
Гл.спец.	Разин				Гипронефтеспецмонтаж г. Москва		
Н.контр.	Панова						
Утв.	Кузнецов						

Инв.№подл. | Подп. и дата | Взам.инв.№ | Инв.№дубл. | Подп. и дата

Позиция	Зона	Поз.	Обозначение	Наименование	Кол.	Примечание
				Документация		
А3			К5.0240.05.01.00СБ	Сборочный чертеж		
				Детали		
А4		1	К5.0240.05.01.01	Труба		
				Труба 219х8 ГОСТ 8732-78 В10 ГОСТ 8731-87		
				L=500мм	1	21кг
Б4		2	К5.0240.05.01.02	Ребро		
				Лист 6-12 ГОСТ 19903-74 Ст3 ГОСТ 14637-79		
				275 х 190	2	4,5кг

				705-5-045.89 К5.0240.05.01.00			
Разраб.	Данилова			Опора	Лит.	Лист	Листов
Пров.	Михеева						1
Гл.спец.	Разин				Гипронефтеспецмонтаж г. Москва		
Н.контр.	Панова						
Утв.	Кузнецов						

Инв.№подл. | Подп. и дата | Взам.инв.№ | Инв.№дубл. | Подп. и дата

Альбом 3

Формат	Зона	Поз.	Обозначение	Наименование	Кол.	Примечание
				15-1336.07.00.00-04 см.СБ		
А3		1	15-1336.07.01.00-04	Кронштейн	8	
А3		2	15-1336.07.02.00-04	Площадка	8	
А4		3	15-1336.07.03.00-04	Ограждение	8	
				15-1336.07.00.00-05 см.СБ		
А3		1	15-1336.07.01.00-05	Кронштейн	10	
А3		2	15-1336.07.02.00-05	Площадка	10	
А4		3	15-1336.07.03.00-05	Ограждение	10	
				15-1336.07.00.00-06 см.СБ		
А3			15-1336.07.01.00-06	Кронштейн	13	
А3			15-1336.07.02.00-06	Площадка	13	
А4			15-1336.07.03.00.06	Ограждение	13	
				15-1336.07.00.00-07 см.СБ		
А3		1	15-1336.07.01.00-07	Кронштейн	17	
А3		2	15-1336.07.02.00-07	Площадка	17	
А4		3	15-1336.07.03.00-07	Ограждение	17	
				15-1336.07.00.00-08 см.СБ		
А3		1	15-1336.07.01.00-08	Кронштейн	20	
А3		2	15-1336.07.02.00-08	Площадка	20	
А4		3	15-1336.07.03.00-08	Ограждение	20	
				15-1336.07.00.00-09 см.СБ		
А3		1	15-1336.07.01.00-09	Кронштейн	26	
А3		2	15-1336.07.02.00-09	Площадка	26	
А4		3	15-1336.07.03.00-09	Ограждение	26	

Инв. № подл. | Подп. и дата | Взам. инв. № | Инв. № дубл. | Подп. и дата

Изм.	Лист	№ докум.	Подп.	Дата

15-1336.07.00.00

Лист 2

Формат	Зона	Поз.	Обозначение	Наименование	Кол.	Примечание
				Документация		
А3			15-1336.07.00.00СБ	Сборочный чертеж		
			Переменные данные	для исполнений		
				15-1336.07.00.00 см.СБ		
А3		1	15-1336.07.01.00	Кронштейн	4	
А3		2	15-1336.07.02.00	Площадка	4	
А4		3	15-1336.07.03.00	Ограждение	4	
				15-1336.07.00.00-01 см.СБ		
А3		1	15-1336.07.01.00-01	Кронштейн	4	
А3		2	15-1336.07.02.00-01	Площадка	4	
А4		3	15-1336.07.03.00-01	Ограждение	4	
				15-1336.07.00.00-02 см.СБ		
А3		1	15-1336.07.01.00-02	Кронштейн	5	
А3		2	15-1336.07.02.00-02	Площадка	5	
А4		3	15-1336.07.03.00-02	Ограждение	5	
				15-1336.07.00.00-03 см.СБ		
А3		1	15-1336.07.01.00-03	Кронштейн	7	
А3		2	15-1336.07.02.00-03	Площадка	7	
А4		3	15-1336.07.03.00-03	Ограждение	7	

Инв. № подл. | Подп. и дата | Взам. инв. № | Инв. № дубл. | Подп. и дата

Изм.	Лист	№ докум.	Подп.	Дата
Разраб.		Лунькова		
Пров.		Михеева		
Гл.спец.		Рохин		
Н.контр.		Панова		
Утв.		Кузнецов		

15-1336.07.00.00

Леса внутренние

Лит.	Лист	Листов
	1	2

Атрометрелектрантаж г. Москва

15-1336.07.00.00СБ

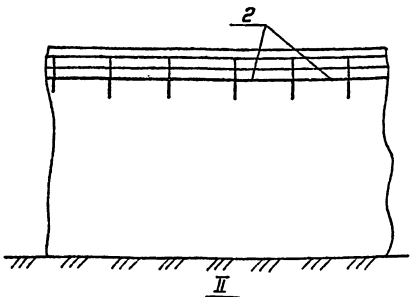

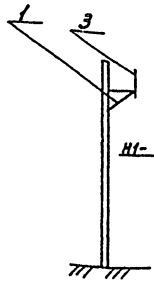

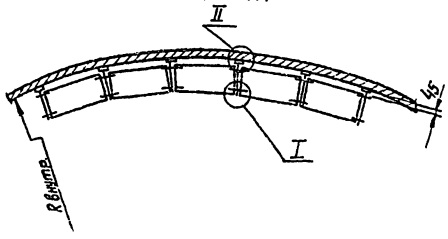

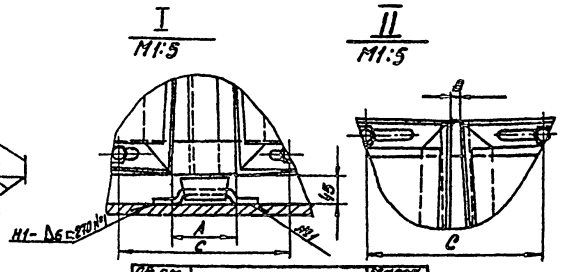

Объем, м³	Обозначение	Масса кг
50	15-1336.07.00.00	352
80	15-1336.07.00.00-01	352
125	15-1336.07.00.00-02	438
200	15-1336.07.00.00-03	596
320	15-1336.07.00.00-04	680
500	15-1336.07.00.00-05	841
800	15-1336.07.00.00-06	1085
1250	15-1336.07.00.00-07	1414
2000	15-1336.07.00.00-08	1664
3200	15-1336.07.00.00-09	2150

1. Сварные швы выполнить по ГОСТ 5264-80. Электроды сварочные типа Э-42А ГОСТ 9467-75
2. М14; h 14; ≥ 97 14/2

Величина \ Объем, м³	50	80	125	200	320	500	800	1250	2000	3200
R внутр. мм	2365	2365	2850	3315	3790	4265	5215	6650	7630	9490
A, мм	1713	1713	1579	974	975	678	519	456	395	292
B, мм	143	143	326	76	190	50	36	87	81	50
C, мм	1853	1853	1719	1114	1115	818	653	596	535	432

Инв. № подл. | Подп. и дата | Взам. инв. № | Инв. № дубл. | Подп. и дата

Изм.	Лист	№ докум.	Подп.	Дата
Разраб.		Лунькова		
Пров.		Михеева		
Гл.спец.		Рохин		
Н.контр.		Панова		
Утв.		Кузнецов		

705-5-045.39

15-1336.07.00.00СБ

Леса внутренние

Сборочный чертеж

Лит.	Масса	Масштаб
	—	—

Лист | Листов 1

Атрометрелектрантаж г. Москва

Альбом 3

Формат	Зона	Поз.	Обозначение	Наименование	Кол.	Примечание
А4		9	15-1336.07.01.08	Крюк	1	
Б4		10	15-1336.07.01.09	Упор		
				Уголок 50×50×5-В ГОСТ 8509-86 / Ст3 ГОСТ 535-79		
				L=100 мм	1	0,4 кг
				Стандартные изделия		
		11		Болт М12×35.58.026 ГОСТ 7798-70	4	
		12		Гайка М12.4.026 ГОСТ 5915-70	4	
		13		Шайба 2.12.01.059 ГОСТ 11371-78	4	

Изм.	Лист	№ докум.	Подп.	Дата	15-1336.07.01.00	Лист 2

Формат	Зона	Поз.	Обозначение	Наименование	Кол.	Примечание
				Документация		
А3			15-1336.07.01.00 СБ	Сборочный чертеж		
				Детали		
Б4		1	15-1336.07.01.01	Консоль		
				Уголок 50×50×5-В ГОСТ 8509-86 / Ст3 ГОСТ 535-79		
				L=1000 мм	1	3.77 кг
Б4		2	15-1336.07.01.02	Стойка		
				Уголок 50×50×5-В ГОСТ 8509-86 / Ст3 ГОСТ 535-79		
				L=700 мм	1	2,54 кг
Б4		3	15-1336.07.01.03	Подкос		
				Уголок 50×50×5-В ГОСТ 8509-86 / Ст3 ГОСТ 535-79		
				L=1137 мм	1	4.3 кг
А4		4	15-1336.07.01.04	Косынка	1	
		5	-01	Косынка	1	
А4		6	15-1336.07.01.05	Пластина	1	
Б4		7	15-1336.07.01.06	Патрон		
				Труба 25×3 ГОСТ 8732-78 / В-10 ГОСТ 8731-87		
				L=200 мм	1	0,32 кг
А4		8	15-1336.07.01.07	Карман	1	

Изм.	Лист	№ докум.	Подп.	Дата	15-1336.07.01.00	Лит.	Лист 1	Листов 2
Разраб.		Пунькова			Кронштейн	Гипронефтеспецмонтаж г. Москва		
Пров.		Михеева						
Гл.спец.		Рохин		09.89				
Н.контр.		Панова		09.89				
Утв.		Кузнецов						

15-1336.07.01.00СБ

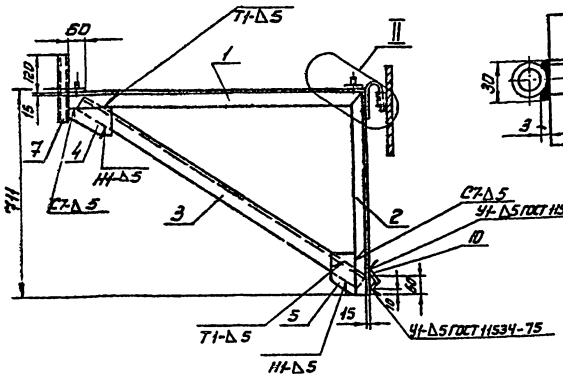

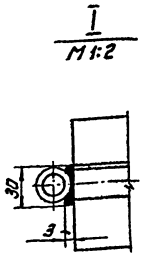

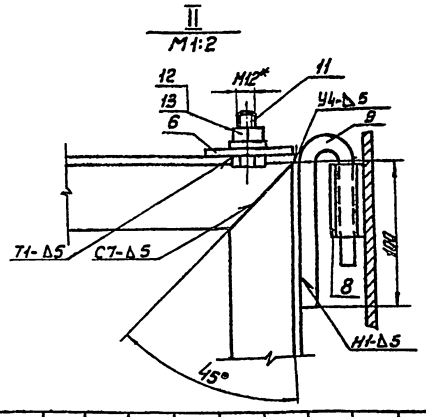

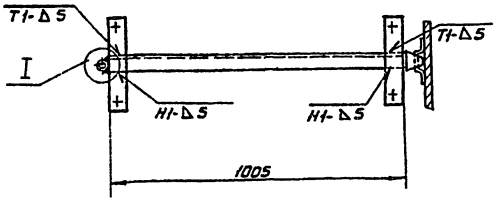

Объем м³	50	80	125	200	320	500	800	1250	2000	3200
Масса кг	20,8	20,8	20,4	18.0	18.0	16.9	16.3	16,0	15.9	15,5

1. Сварные швы выполнены по ГОСТ 5264-80. Электроды сварочные типа 3-42А ГОСТ 9467-75.

2. Шероховатость поверхностей реза для деталей Б4-50√, остальных - ⌀

3. Н14, h14, ±$\frac{IT14}{2}$

4 * Размеры для справок

Изм.	Лист	№ докум.	Подп.	Дата	705-5-045с.88 15-1336.07.01.00СБ	Лит.	Масса	Масштаб
Разраб.		Пунькова			Кронштейн Сборочный чертеж		–	1:10
Пров.		Михеева				Лист	Листов 1	
Т.контр.						Гипронефтеспецмонтаж г. Москва		
Гл.спец.		Рохин		09.89				
Н.контр.		Панова		09.89				
Утв.		Кузнецов						

Альбом 3

15-1336.07.01.04

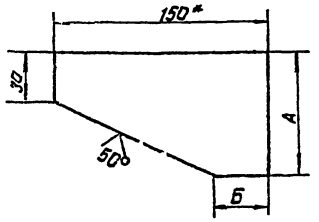

Обозначение	Размеры, мм А	Б	Масса, кг
КБ.024.042.01.04	100	40	0.43
- 01	85	100	0.5

1. Неуказанные предельные отклонения размеров: $\pm \frac{IT14}{2}$
2. * Размер для справок.

15-1336.07.01.04

Косынка

Лит. | Масса: см. табл. | Масштаб: —

Лист | Листов 1

Полоса 5×150 ГОСТ 103-76 / Ст.3 ГОСТ 535-79

ГИПРОНЕФТЕСПЕЦМОНТАЖ г. Москва

Разраб. Лунькова; Пров. Михеева; Т.контр.; Гл.спец. Рахин; Н.контр. Панова; Утв. Кузнецов

Инв.№ подл. | Подп. и дата | Взам.инв.№ | Инв.№ дубл. | Подп. и дата

15-1336.07.01.05

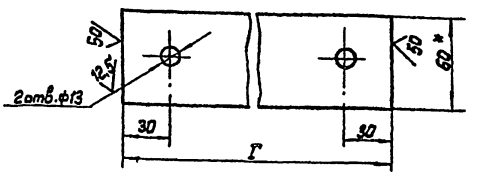

Обозначение	Г*, мм	Масса, кг
15-1336.07.00.00	1920	7.3
15-1336.07.00.00-01	1920	7.2
15-1336.07.00.00-02	1980	6.8
15-1336.07.00.00-03	1475	4.5
15-1336.07.00.00-04	1475	4.5
15-1336.07.00.00-05	880	3.4
15-1336.07.00.00-06	720	2.7
15-1336.07.00.00-07	560	2.5
15-1336.07.00.00-08	600	2.6
15-1336.07.00.00-09	495	1.9

1. Неуказанные предельные отклонения размеров: H14, $\pm \frac{IT14}{2}$
2. * Размер для справок

15-1336.07.01.05

Пластина

Лит. | Масса: см. табл. | Масштаб: 1:2

Лист | Листов 1

Полоса 8×60 ГОСТ 103-76 / Ст.3 ГОСТ 535-79

ГИПРОНЕФТЕСПЕЦМОНТАЖ г. Москва

Разраб. Лунькова; Пров. Михеева; Т.контр.; Гл.спец. Рахин; Н.контр. Панова; Утв. Кузнецов

Инв.№ подл. | Подп. и дата | Взам.инв.№ | Инв.№ дубл. | Подп. и дата

15-1336.07.01.07

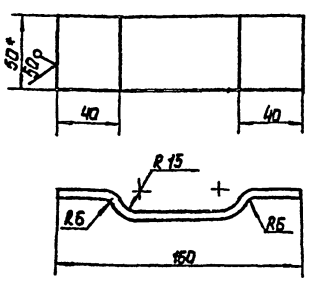

1. Неуказанные предельные отклонения размеров: $\pm \frac{IT14}{2}$
2. Длина заготовки 600 мм.
3. * Размер для справок.

15-1336.07.01.07

Карман

Лит. | Масса: 0.47 | Масштаб: 1:2

Лист | Листов 1

Полоса 5×50 ГОСТ 103-76 / Ст.3 ГОСТ 535-79

ГИПРОНЕФТЕСПЕЦМОНТАЖ г. Москва

Разраб. Лунькова; Пров. Михеева; Т.контр.; Гл.спец. Рахин; Н.контр. Панова; Утв. Кузнецов

Инв.№ подл. | Подп. и дата | Взам.инв.№ | Инв.№ дубл. | Подп. и дата

15-1336.07.01.08

Развертка детали

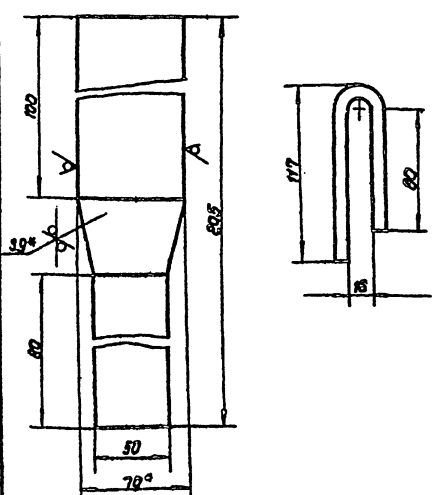

1. Неуказанные предельные отклонения размеров: $\pm \frac{IT14}{2}$
2. * Размер для справок.

703-3-045с.88

15-1336.07.01.08

Крюк

Лит. | Масса: 0.72 | Масштаб: 1:2

Лист | Листов 1

Полоса 9×70 ГОСТ 103-76 / Ст.3 ГОСТ 535-79

ГИПРОНЕФТЕСПЕЦМОНТАЖ г. Москва

Разраб. Лунькова; Пров. Михеева; Т.контр.; Гл.спец. Рахин; Н.контр. Панова; Утв. Кузнецов

Инв.№ подл. | Подп. и дата | Взам.инв.№ | Инв.№ дубл. | Подп. и дата

15-1336.07.02.05

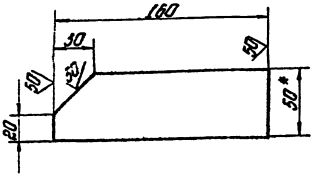

1. $\pm\frac{7714}{2}$.
2. * Размер для справок.

Изм.	Лист	№ докум.	Подп.	Дата
Разраб.		Лунькова		
Пров.		Михеева		
Т. контр.				
Гл. спец.		Рохин		
Н. контр.		Панова		
Утв.		Кузнецов		

15-1336.07.02.05

Косынка

Лит	Масса	Масштаб
	0,31	1:2

Лист | Листов 1

Полоса 5×50 ГОСТ 103-76
Ст 3 ГОСТ 535-79

Гипронефтеспецмонтаж г. Москва

Формат	Зона	Поз.	Обозначение	Наименование	Кол.	Примечание
				Документ[redacted]		
А3			15-1336.07.02.00СБ	Сборочный чертеж		
				Детали		
А4		1	15-1336.07.02.01	Балка обрамляющая	2	
А4		2	15-1336.07.02.02	Балка обрамляющая	2	
А4		3	15-1336.07.02.03	Ребро	2	
А4		4	15-1336.07.02.04	Настил	1	
А4		5	15-1336.07.02.05	Косынка	4	

Изм.	Лист	№ докум.	Подп.	Дата
Разраб.		Лунькова		
Пров.		Михеева		
Т. спец.		Рохин		
Н. контр.		Панова		
Утв.		Кузнецов		

15-1336.07.02.00

Площадка

Лит	Лист	Листов
		1

Гипронефтеспецмонтаж г. Москва

15-1336.07.02.00СБ

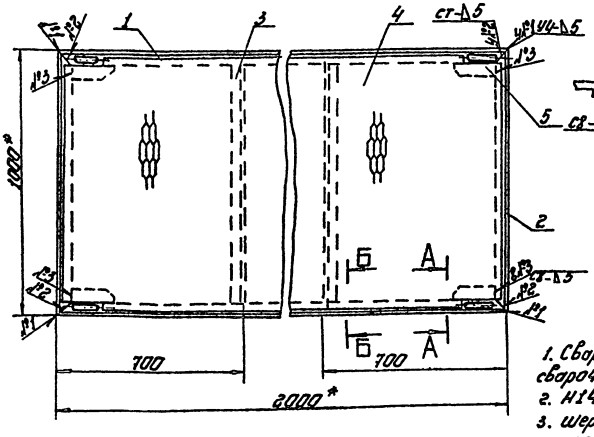

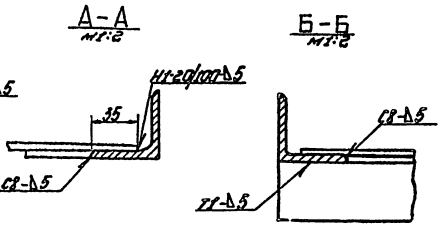

1. Сварные швы выполнены по ГОСТ 5264-80. Электроды сварочные типа Э42А ГОСТ 9467-75.
2. Н14; $\pm\frac{7714}{2}$.
3. Шероховатость поверхностей реза для дет. 64 50/ остальных.
4. * Размер для справок.

Изм.	Лист	№ докум.	Подп.	Дата
Разраб.		Лунькова		
Пров.		Михеева		
Т. контр.				
Гл. спец.		Рохин		
Н. контр.		Панова		
Утв.		Кузнецов		

705-5-045.80

15-1336.07.02.00СБ

Площадка

Сборочный чертеж

Лит	Масса	Масштаб
	63,9	1:10

Лист | Листов 1

Гипронефтеспецмонтаж г. Москва

Альбом 3

15-1336.07.02.01

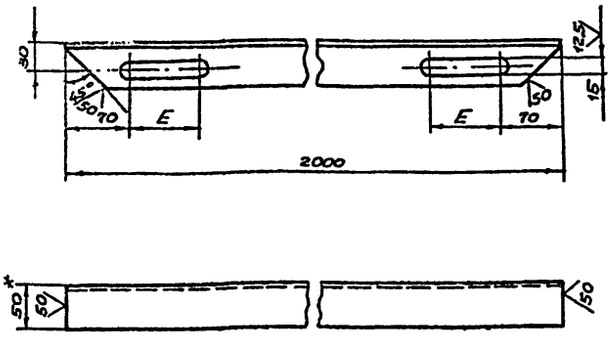

Объем, м³	50	80	125	200	320	500	800	1250	2000	3200
E, мм	835	835	647	449	392	314	241	184	157	121

1. H14, $\pm\frac{IT14}{2}$.
2. * Размер для справок

15-1336.07.02.01

Изм.	Лист	№ докум.	Подп.	Дата
Разраб.		Лунькова		09.89
Пров.		Михеева		09.89
Т.контр.				
Гл.спец.		Рокин		09.89
Н.контр.		Панова		09.89
Утв.		Кузнецов		

Балка обрамляющая

Лит.	Масса	Масштаб
	7.5	1:4
Лист	Листов 1	

Уголок 50×50×5-В ГОСТ 8509-86 / Ст3 ГОСТ 535-79

Гипронефтеспецмонтаж г. Москва

Инв.№ подл. | Подп. и дата | Взам.инв.№ | Инв.№ дубл. | Подп. и дата

15-1336.07.02.02

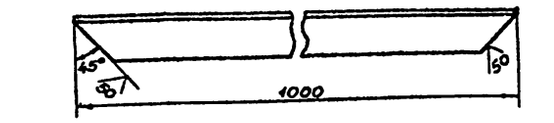



1. $\pm\frac{IT14}{2}$.
2. * Размер для справок.

15-1336.07.02.02

Изм.	Лист	№ докум.	Подп.	Дата
Разраб.		Лунькова		09.89
Пров.		Михеева		09.89
Т.контр.				
Гл.спец.		Рокин		09.89
Н.контр.		Панова		09.89
Утв.		Кузнецов		

Балка обрамляющая

Лит.	Масса	Масштаб
	4.75	1:4
Лист	Листов 1	

Уголок 50×50×5-В ГОСТ 8509-86 / Ст3 ГОСТ 535-79

Гипронефтеспецмонтаж г. Москва

Инв.№ подл. | Подп. и дата | Взам.инв.№ | Инв.№ дубл. | Подп. и дата

15-1336.07.02.03

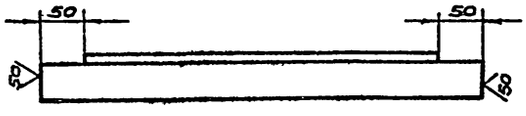

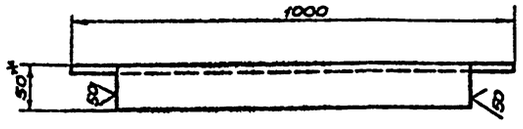

1. $\pm\frac{IT14}{2}$.
2. * Размер для справок

15-1336.07.02.03

Изм.	Лист	№ докум.	Подп.	Дата
Разраб.		Лунькова		09.89
Пров.		Михеева		09.89
Т.контр.				
Гл.спец.		Рокин		09.89
Н.контр.		Панова		09.89
Утв.		Кузнецов		

Ребро

Лит.	Масса	Масштаб
	37	1:4
Лист	Листов 1	

Уголок 50×50×5 ГОСТ 8509-86 / Ст3 ГОСТ 535-79

Гипронефтеспецмонтаж г. Москва

Инв.№ подл. | Подп. и дата | Взам.инв.№ | Инв.№ дубл. | Подп. и дата

15-1336.07.02.04

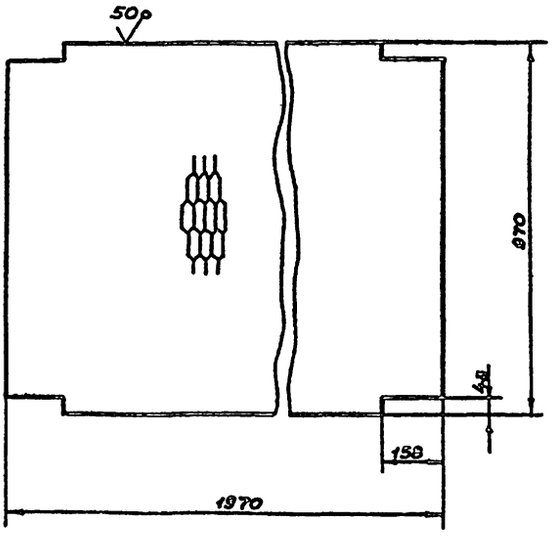

1. $\pm\frac{IT14}{2}$.
2. * Размер для справок.

15-1336.07.02.04

Изм.	Лист	№ докум.	Подп.	Дата
Разраб.		Лунькова		09.89
Пров.		Михеева		09.89
Т.контр.				
Гл.спец.		Рокин		09.89
Н.контр.		Панова		09.89
Утв.		Кузнецов		

Настил

Лит.	Масса	Масштаб
	32.8	1:10
Лист	Листов 1	

Лист Н3 5-10×1000×2000 ГОСТ 8706-78

Гипронефтеспецмонтаж г. Москва

Инв.№ подл. | Подп. и дата | Взам.инв.№ | Инв.№ дубл. | Подп. и дата

705-5-045.88

Альбом 3

15-1336.07.03.00СБ

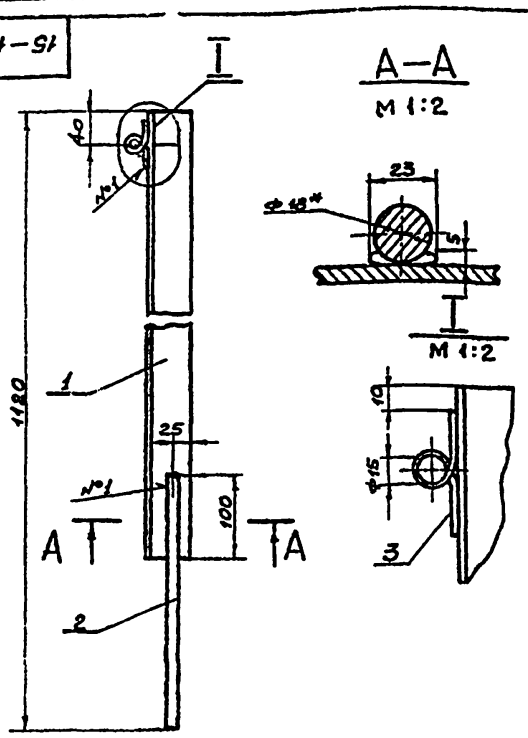

1. Сварные швы выполнены по ГОСТ 5264-80. Электроды сварочные типа Э42А ГОСТ 9467-75.
2. h_{14}, $\pm\frac{IT14}{2}$.
3. Шероховатость поверхностей реза для дет. Б4 $\overset{25}{\nabla}$, остальных – ∇
4. * Размер для справок.

Изм.	Лист	№ докум.	Подп.	Дата	15-1336.07.03.00 СБ		
Разраб.	Лунькова				Стойка ограждения	Лит.	Масса 3.34	Масштаб 1:5
Пров.	Михеева				Сборочный чертеж	Лист	Листов 1
Т.контр.							
Гл.спец.	Рохин					Гипронефтеспецмонтаж г. Москва	
Н.контр.	Панова						
Утв.	Кузнецов						

Подп. и дата | Взам. инв. № | Инв. № дубл. | Подп. и дата | Инв. № подл.

К5.0240.07.01.07

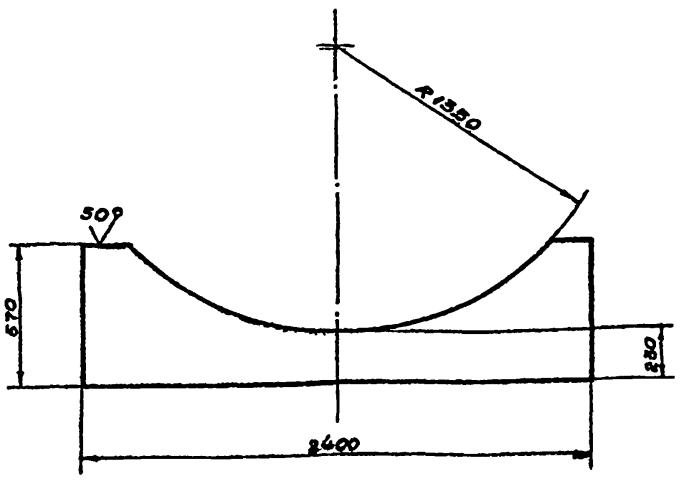

Неуказанные предельные отклонения размеров: H_{14}; h_{14}; $\pm\frac{IT14}{2}$

Изм.	Лист	№ докум.	Подп.	Дата	К5.0240.07.01.07		
Разраб.	Лунькова				Стенка	Лит.	Масса 530,0	Масштаб 1:20
Пров.	Михеева					Лист	Листов 1
Т.контр.							
Гл.спец.	Рохин				Лист Б34 ГОСТ 19903-74 / Ст3 ГОСТ 14637-79	Гипронефтеспецмонтаж г. Москва	
Н.контр.	Панова						
Утв.	Кузнецов						

Подп. и дата | Взам. инв. № | Инв. № дубл. | Подп. и дата | Инв. № подл.

К5.0240.07.01.13

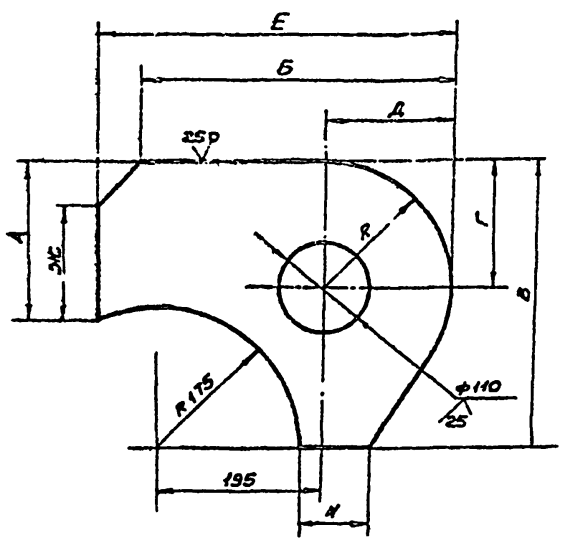

Обозначение	Размеры, мм.									Масса кг.
	А	Б	В	Г	Д	Е	Ж	И	R	
К5.0240.07.01.13	175	370	340	150	150	420	125	75	150	15,5
-01	165	360	330	140	140	410	115	65	140	14,5

Изм.	Лист	№ докум.	Подп.	Дата	К5.0240.07.01.13		
Разраб.	Лунькова				Ребро	Лит.	Масса см табл.	Масштаб —
Пров.	Михеева					Лист	Листов 1
Т.контр.							
Гл.спец.	Рохин				Лист Б-18 ГОСТ 19903-74 / Ст3 ГОСТ 14637-79	Гипронефтеспецмонтаж г. Москва	
Н.контр.	Панова						
Утв.	Кузнецов						

Подп. и дата | Взам. инв. № | Инв. № дубл. | Подп. и дата | Инв. № подл.

Форм.	Зона	Поз.	Обозначение	Наименование	Кол.	Примеч.
				Документация		
А4			15-1336.07.03.00СБ	Сборочный чертеж		
				Детали		
Б4		1	15-1336.07.03.01	Стойка		
				Уголок 50×50×4-8 ГОСТ 8509-86 / Ст3 ГОСТ 535-79		
				L=920 мм	1	2,8кг
Б4		2	15-1336.07.03.02	Штырь		
				Круг В-18 ГОСТ 2590-71 / Ст3 ГОСТ 535-79		
				L=350 мм	1	0,53кг
Б4		3	15-1336.07.03.03	Петля		
				Круг В-5 ГОСТ 2590-71 / Ст3 ГОСТ 535-79		
				L=110 мм	1	0,01кг

Изм.	Лист	№ докум.	Подп.	Дата	705-5-045с.89 / 15-1336.07.03.00		
Разраб.	Лунькова				Стойка ограждения	Лит.	Лист	Листов 1
Пров.	Михеева						
Гл.спец.	Рохин					Гипронефтеспецмонтаж г. Москва	
Н.контр.	Панова						
Утв.	Кузнецов						

Подп. и дата | Взам. инв. № | Инв. № дубл. | Подп. и дата | Инв. № подл.

Альбом 3

К5.0240.07.00.00.СБ

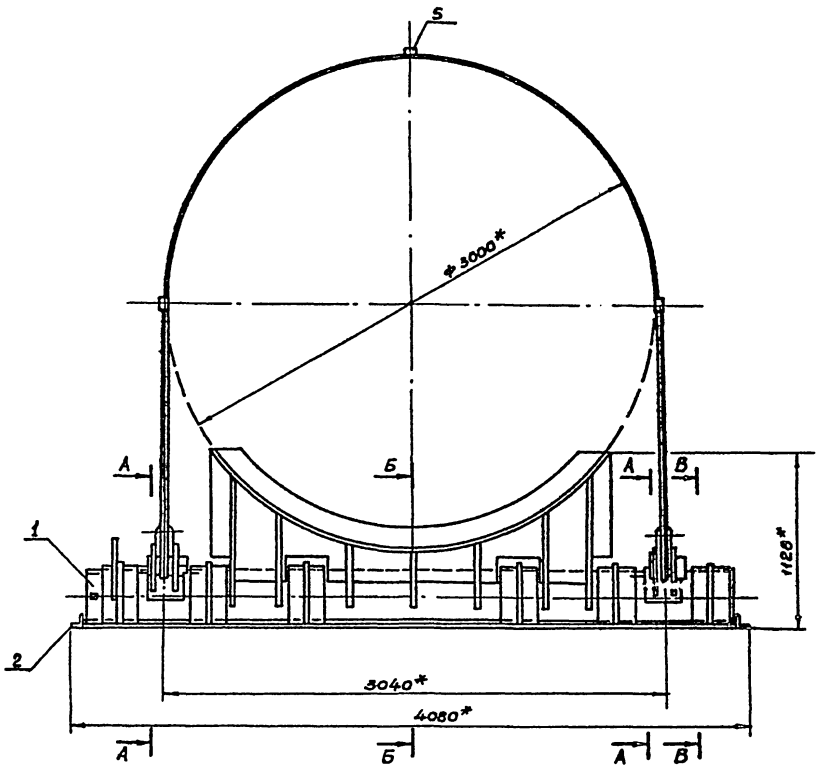

Б–Б
М1:10 (Опора поз.1 повернута на 90°)

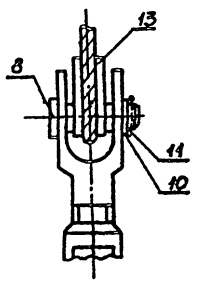

Вид Д
М1:5

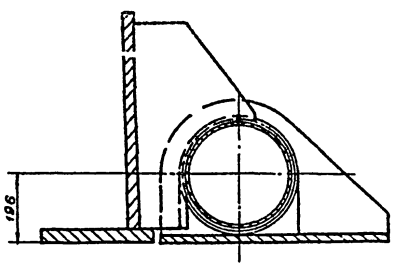

В–В
М1:10

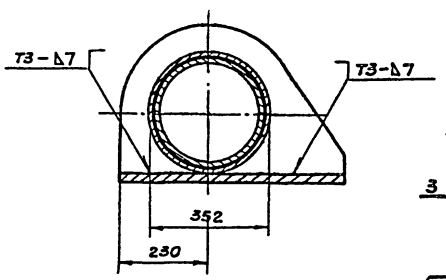

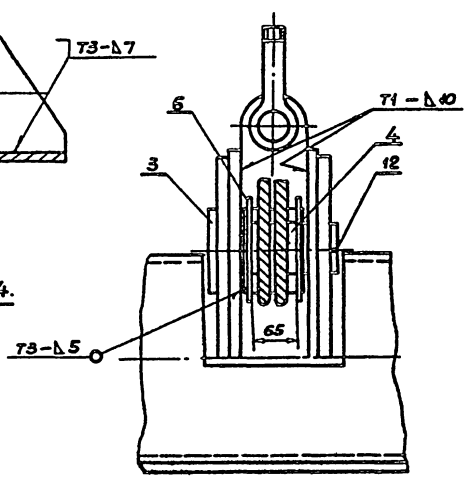

Вид Г
М1:5

А–А
М1:5

Схема запасовки каната поз. 14.

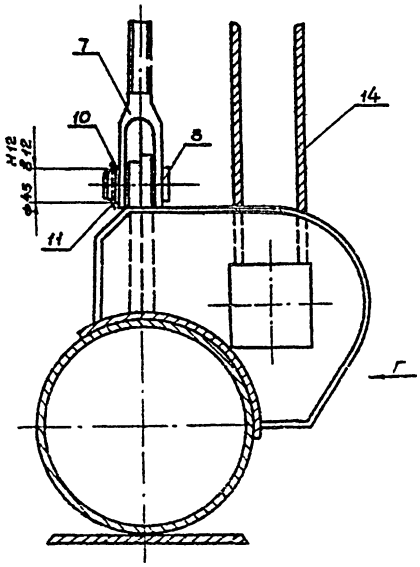

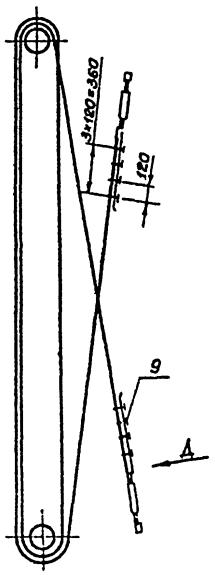

1. Сварные швы выполнять по ГОСТ 5264-80. Электроды типа Э42А ГОСТ 9467-75.

2. $H14$, $h14$, $\pm\frac{JT14}{2}$.

3. Шероховатость поверхностей реза деталей Бч-50, остальное ∇.

4.* Размеры для справок.

					706-5-045с.89			
					К5.0240.07.00.00 СБ			
Изм.	Лист	№ докум.	Подп.	Дата	Шарнир для подъёма рулонов массой 45÷65т. кранам. Сборочный чертеж	Лит.	Масса	Масштаб
Разраб.		Лунькова		09.89			2085	1:20
Пров.		Михеева		09.89		Лист	Листов 1	
Т.контр.								
Гл.спец.		Рохин		09.89		Гипронефтеспецмонтаж г. Москва		
Н.контр.		Панова		09.89				
Утв.		Кузнецов						

Инв. № подл. | Подп. и дата | Взам. инв. № | Инв. № дубл. | Подп. и дата

Формат	Зона	Поз.	Обозначение	Наименование	Кол.	Примечание
А4		12	К5.0240.07.01.08	Фиксатор	2	
		13	-01	Фиксатор	3	
		14	-02	Фиксатор	1	
Б4		15	К5.0240.07.01.09	Ложе		
				Лист Б-12 ГОСТ 19903-74 / СТ-3 ГОСТ 14637-79		
				830×2780	1	185 кг
Б4		16	К5.0240.07.01.10	Накладка		
				Лист Б-16 ГОСТ 19903-74 / СТ-3 ГОСТ 14637-79		
				220×250	4	5.0 кг
А4		17	К5.0240.07.01.11	Сектор	1	
Б4			К5.0240.07.01.12	Стрелка		
				Полоса 4×20 ГОСТ 103-76 / СТ-3 ГОСТ 535-79		
				L=500 мм	1	0.5 кг
А4		19	К5.0240.07.01.13	Ребро	4	
		20	-01	Ребро	4	
А4		21	К5.0240.07.01.14	Кронштейн	2	
		22	К5.0240.07.01.15	Труба		
				Труба 351×10 ГОСТ 8732-78 / В10 ГОСТ 8731-87		
				L=140 мм	6	18.5 кг.
				Стандартные изделия		
		23		Болт М12×40.58.013		
				ГОСТ 7798-70	2	
		24		Гайка М12.58.013		
				ГОСТ 5915-70	2	

Изм. | Лист | Н докум. | Подп. | Дата

К5.0240.07.01.00 — Лист 2

Подп. и дата | Инв. № дубл. | Взам. инв. № | Подп. и дата | Инв. № подл.

Формат	Зона	Поз.	Обозначение	Наименование	Кол.	Примечание
				Документация		
А2			К5.0240.07.01.00.СБ	Сборочный чертеж		
				Детали		
Б4		1	К5.0240.07.01.01	Основание опоры		
				Труба 325×15 ГОСТ 8732-78 / В10 ГОСТ 8731-87		
				L=3860 мм	1	415 кг
Б4		2	К5.0240.07.01.02	Бандаж		
				Лист Б-10 ГОСТ 19903-74 / СТ-3 ГОСТ 14637-79		
				210×460	2	2.0 кг.
А4		3	К5.0240.07.01.03	Ушко	2	
		4	-01	Ушко	2	
А4		5	К5.0240.07.01.04	Кронштейн	2	
		6	-01	Кронштейн	2	
		7	-02	Кронштейн	1	
А4		8	К5.0240.07.01.05	Ребро	2	
		9	-01	Ребро	2	
А4		10	К5.0240.07.01.06	Ребро	2	
А4		11	К5.0240.07.01.07	Стенка	1	

Изм. | Лист | Н докум. | Подп. | Дата

К5.0240.07.01.00

Опора

Лит. | Лист 1 | Листов 2

Гипронефтеспецмонтаж г. Москва

Подп. и дата | Инв. № дубл. | Взам. инв. № | Подп. и дата | Инв. № подл.

Альбом 3

Формат	Зона	Поз.	Обозначение	Наименование	Кол.	Примечание
				Стандартные изделия		
		7		Талреп 10-ОС-ВВ		
				ОСТ 5.2314-79	1	
		8		Ось 22-45×115. СТ-3		
				ГОСТ 9650-80	4	
		9		Зажим ЗК-23		
				ТУ36 1839-75	8	
		10		Шайба 45.01.013		
				ГОСТ 9649-78	4	
				Шплинт ГОСТ 397-79		
		11		63×60.002	4	
		12		10×120.002	2	
		13		Коуш 65		
				ГОСТ 2224-72	2	
				Материалы		
		14		Канат 21-Г-I-1764-(180)		
				ГОСТ 7668-80		
				L=7000 мм.	1	

Изм. | Лист | Н докум. | Подп. | Дата

К5.0240.07.00.00 — Лист 2

Подп. и дата | Инв. № дубл. | Взам. инв. № | Подп. и дата | Инв. № подл.

Формат	Зона	Поз.	Обозначение	Наименование	Кол.	Примечание
				Документация		
А2			К5.0240.07.00.00.СБ	Сборочный чертеж		
				Сборочные единицы		
А4		1	К5.0240.07.01.00	Опора	1	
А4		2	К5.0240.07.02.00	Основание	1	
А4		3	К5.0240.07.03.00	Палец	2	
				Детали		
Б4		4	К5.0240.07.00.01	Труба		
				Труба 133×8 ГОСТ 8732-78 / В10 ГОСТ 8731-87		
				L=95 мм	1	2.5 кг
Б4		5	К5.0240.07.00.02	Швеллер		
				Швеллер 18 ГОСТ 8240-72 / СТ-3 ГОСТ 535-79		
				L=60 мм	3	0.52 кг
Б4		6	К5.0240.07.00.03	Лист		
				Лист Б-10 ГОСТ 19903-74 / СТ-3 ГОСТ 14637-78		
				D=180 мм d=135 мм	2	0.87 кг.

Изм. | Лист | Н докум. | Подп. | Дата

705-5-045.89

К5.0240.07.00.00

Разраб. Лунькова 09.89
Пров. Михеева 09.89
Гл. спец. Рахин 09.89
Н. контр. Панова 09.89
Утв. Кузнецов

Шарнир для подъёма рукавов массой 45÷65 т/граном.

Лит. | Лист 1 | Листов 2

Гипронефтеспецмонтаж г. Москва

Альбом 3

К5.0240.07.01.00.СБ

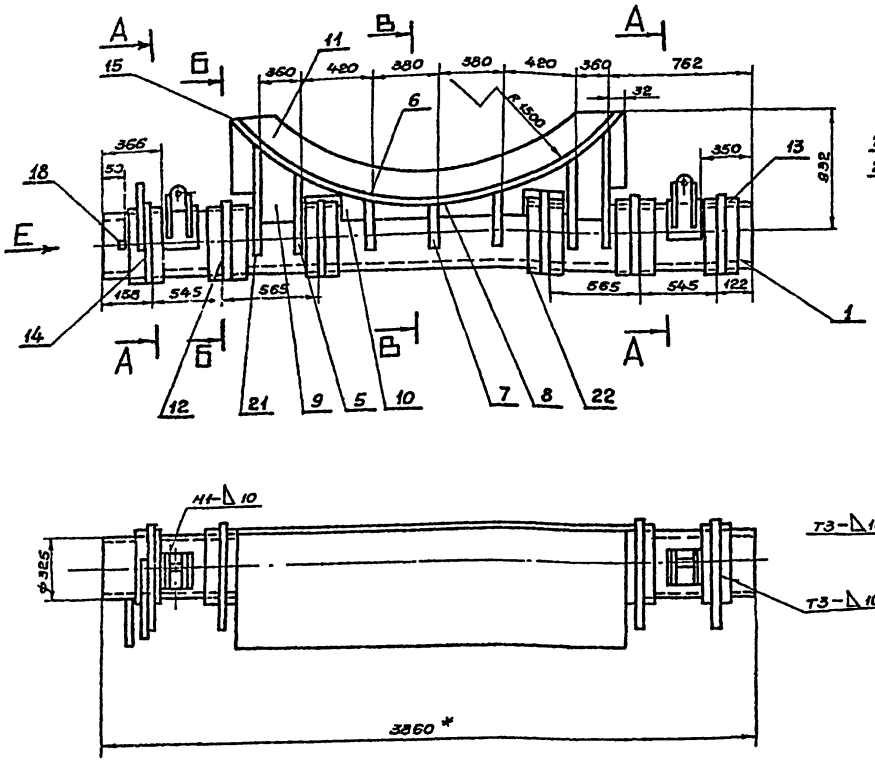

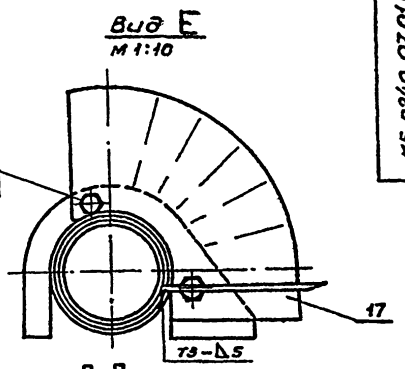

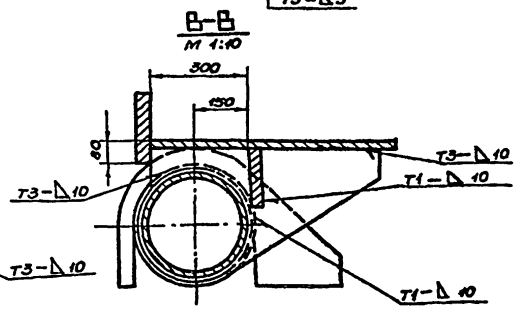

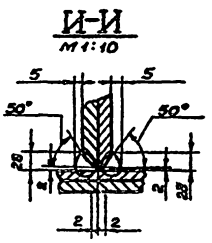

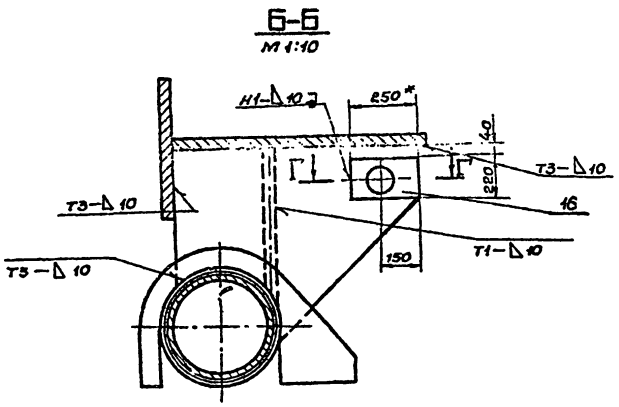

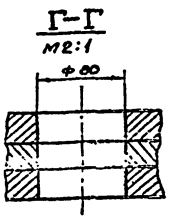

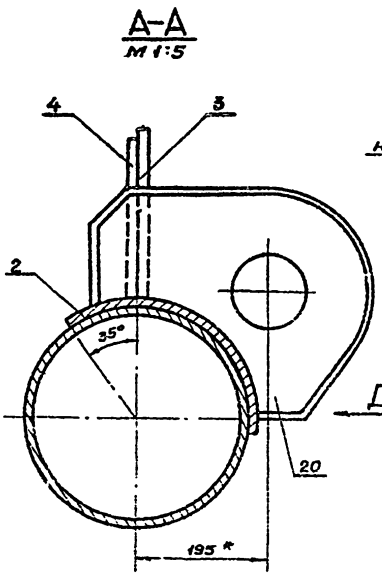

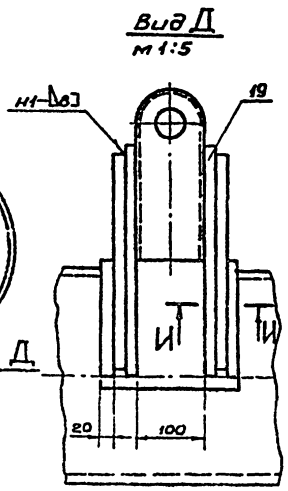

1. Сварные швы выполнять по ГОСТ 5264-80. Электроды сварочные типа Э42А ГОСТ 9467-75.
2. Неуказанные предельные отклонения размеров: H14; h14; $\pm\frac{IT14}{2}$.
3. Шероховатость поверхностей реза для деталей БЧ $\overset{50}{\nabla}$.
4. * Размеры для справок.

				705-5-045с.89. К5.0240.07.01.00.СБ			
Изм.	Лист	№ докум.	Подп.	Дата	Опора	Лит.	Масса	Масштаб
Разраб.		Линькова					1632	1:20
Пров.		Михеева		03.89	Сборочный чертеж	Лист	Листов 1	
Т.контр.								
Гл.спец.		Рохин		11.89		Гипронефтеспецмонтаж г. Москва		
Н.контр.		Панова		11.89				
Утв.		Кузнецов						

Инв. № подл. | Подп. и дата | Взам. инв. № | Инв. № дубл. | Подп. и дата

Альбом 3

К5.0240.07.01.04

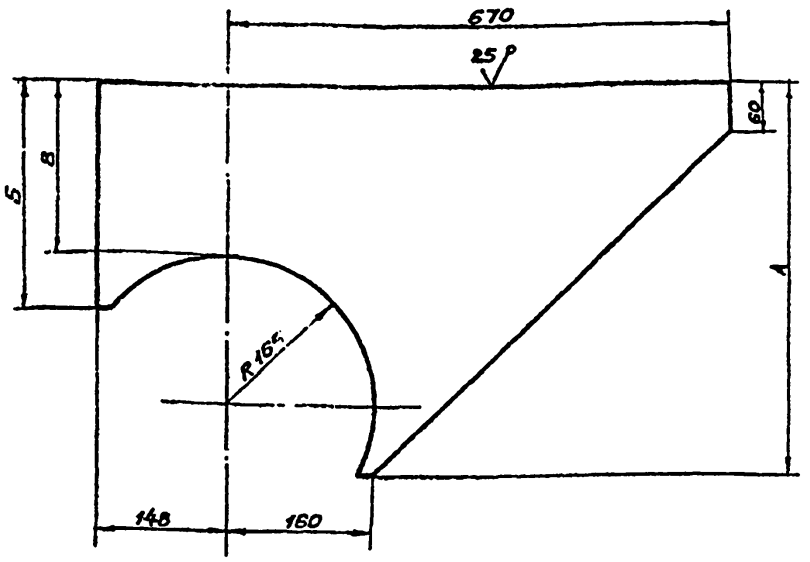

Обозначение	Размеры, мм А	Б	В	Масса, кг
К5.0240.07.01.04	570	325	395	29,0
-01	400	155	225	24,0
-02	310	85	165	19,0

Неуказанные предельные отклонения размеров: $H14;\ h14;\ \pm\frac{IT14}{2}$.

Изм.	Лист	№ докум.	Подп.	Дата	К5.0240.07.01.04			
Разраб.		Лунькова		09.19	Кронштейн	Лит.	Масса	Масштаб
Пров.		Михеева		09.19			см. табл.	—
Т.контр.						Лист	Листов 1	
Гл.спец.		Рахин		09.19	Лист Б-16 ГОСТ 19903-74 / Ст3 ГОСТ 14637-79	Типронефтеспецмонтаж г. Москва		
Н.контр.		Панова		09.19				
Утв.		Кузнецов		09.19				

Инв.№подл. | Подп. и дата | Взам.инв.№ | Инв.№дубл. | Подп. и дата

К5.0240.07.01.14

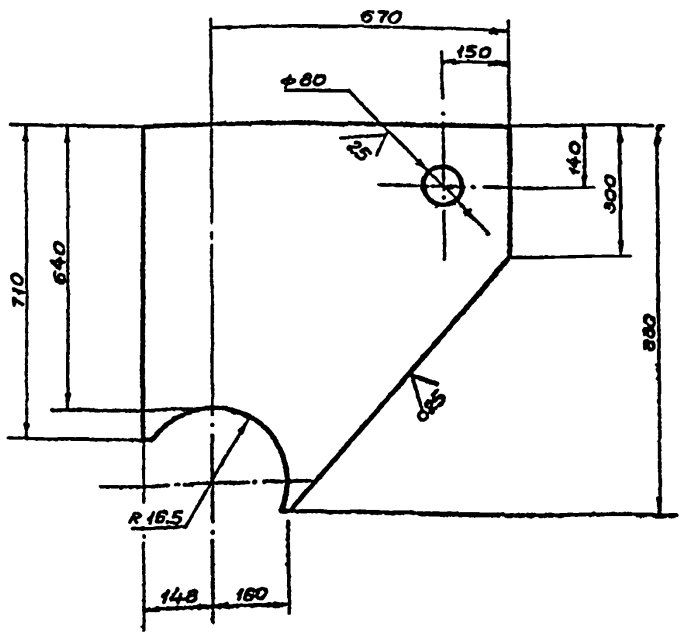

Неуказанные отклонения размеров: $H14;\ h14;\ \pm\frac{IT14}{2}$.

Изм.	Лист	№ докум.	Подп.	Дата	К5.0240.07.01.14			
Разраб.		Лунькова		09.19	Кронштейн	Лит.	Масса	Масштаб
Пров.		Михеева		09.19			80,0	1:10
Т.контр.						Лист	Листов 1	
Гл.спец.		Рахин		09.19	Лист Б-16 ГОСТ 19903-74 / Ст 3 ГОСТ 14637-79	Типронефтеспецмонтаж г. Москва		
Н.контр.		Панова		09.19				
У-в.		Кузнецов						

Инв.№подл. | Подп. и дата | Взам.инв.№ | Инв.№дубл. | Подп. и дата

К5.0240.07.01.05

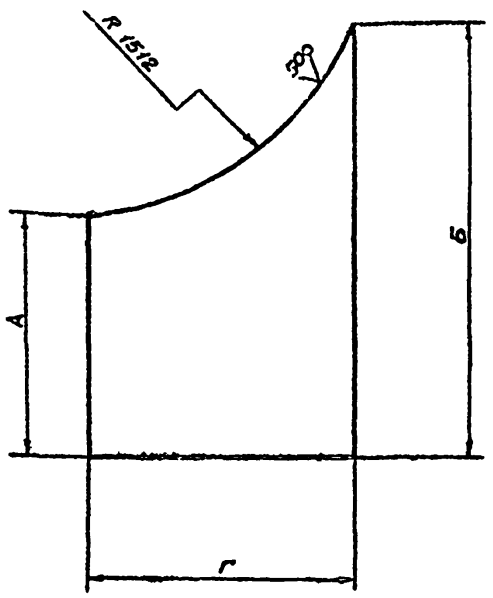

Обозначение	Размеры, мм А	Б	Г	Масса, кг
К5.0240.07.01.05	165	220	380	5,1
-01	400	340	710	9,0

Неуказанные предельные отклонения размеров: $H14;\ h14;\ \pm\frac{IT14}{2}$.

Изм.	Лист	№ докум.	Подп.	Дата	К5.0240.07.01.05			
Разраб.		Лунькова		09.19	Ребро	Лит.	Масса	Масштаб
Пров.		Михеева		09.19			см. табл.	—
Т.контр.						Лист	Листов 1	
Гл.спец.		Рахин		09.19	Лист Б-10 ГОСТ 19903-74 / Ст5 ГОСТ 14637-79	Типронефтеспецмонтаж г. Москва		
Н.контр.		Панова		09.19				
Утв.		Кузнецов						

Инв.№подл. | Подп. и дата | Взам.инв.№ | Инв.№дубл. | Подп. и дата

К5.0240.07.01.03

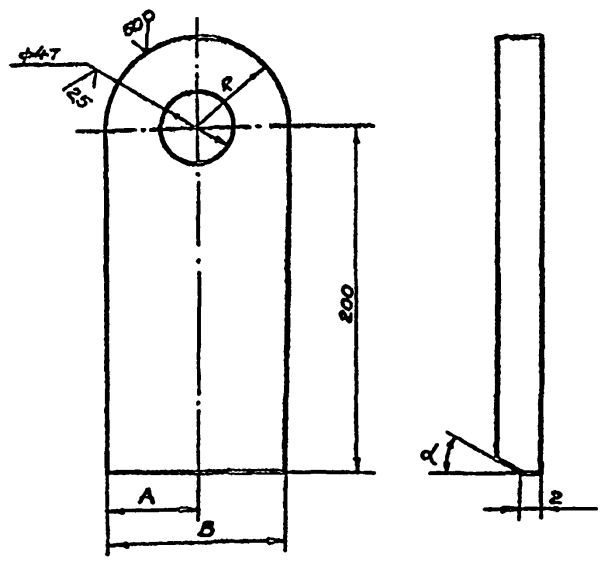

Обозначение	Размеры, мм А	В	R	α°	Масса, кг.
К5.0240.07.01.03	50	100	50	15	3,2
-01	40	80	40	30	2,4

Неуказанные предельные отклонения размеров: $H14;\ h14;\ \pm\frac{IT14}{2}$.

Изм.	Лист	№ докум.	Подп.	Дата	705-5-045г.89 К5.0240.07.01.03			
Разраб.		Лунькова		09.19	Ушко	Лит.	Масса	Масштаб
Пров.		Михеева		09.19			см. табл.	—
Т.контр.						Лист	Листов 1	
Гл.спец.		Рахин		09.19	Лист Б-10 ГОСТ 19903-74 / Ст3 ГОСТ 14637-79	Типронефтеспецмонтаж г. Москва		
Н.контр.		Панова		09.19				
У-в.		Кузнецов						

Инв.№подл. | Подп. и дата | Взам.инв.№ | Инв.№дубл. | Подп. и дата

Альбом 3

К5.0240.07.02.00СБ

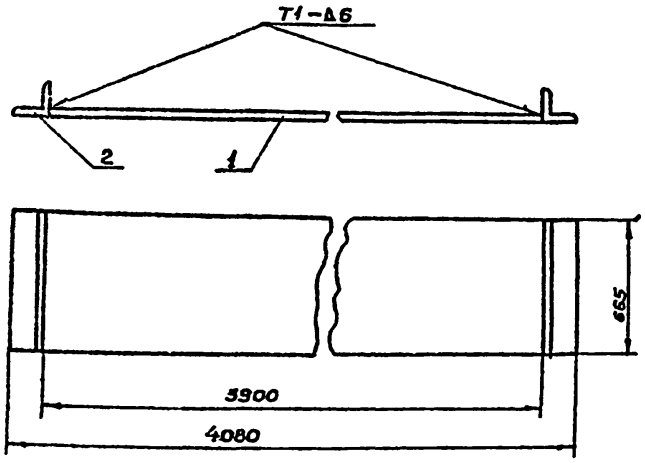

1. Сварные швы выполнять по ГОСТ5264-80. Электроды типа Э42А ГОСТ9465-75.

2. Шероховатость поверхностей реза для деталей Б4 – $\sqrt{50}$.

Изм.	Лист	№ докум.	Подп.	Дата	К5.0240.07.02.00СБ		
Разраб.		Лунькова			Основание. Сборочный чертеж	Лит.	Масса 446	Масштаб 1:20
Пров.		Михеева				Лист	Листов 1	
Гл.спец.		Рахин				Гипронефтеспецмонтаж г. Москва		
Н.контр.		Панова						
Утв.		Кузнецов						

Инв.№подл. | Подп. и дата | Взам.инв.№ | Инв.№дубл. | Подп. и дата

К5.0240.07.01.08

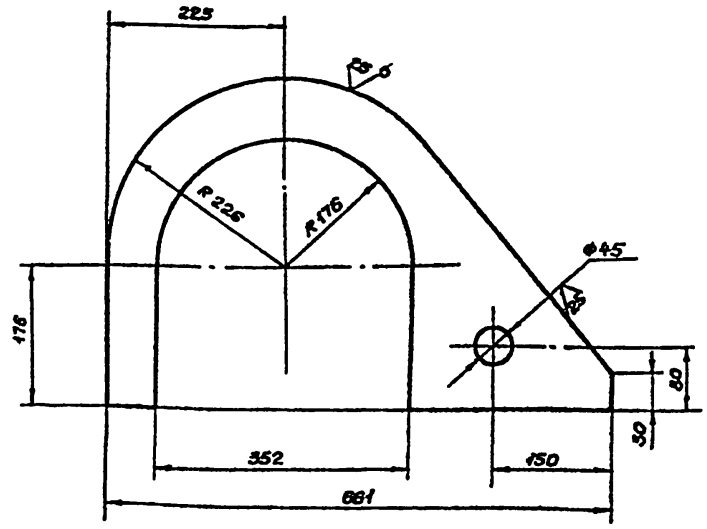

К5.0240.07.01.08-01
Остальное см К5.0240.07.01.09
М1:20

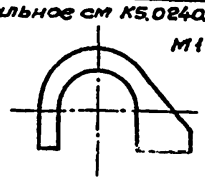

К5.0240.07.01.08-02
Остальное см К5.0240.07.01.09
М1:20

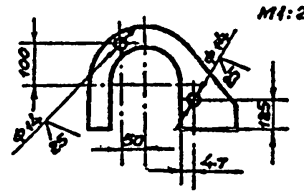

Неуказанные предельные отклонения размеров: $H14, h14, \pm \frac{IT14}{2}$

Изм.	Лист	№ докум.	Подп.	Дата	К5.0240.07.01.08		
Разраб.		Лунькова		03.89	Фиксатор	Лит.	Масса 14.0	Масштаб 1:5
Пров.		Михеева		03.89		Лист	Листов 1	
Т.контр.						Гипронефтеспецмонтаж г. Москва		
Гл.спец.		Рахин		11.89				
Н.контр.		Панова		03.89	Лист Б-16 ГОСТ 19903-74 Ст.3 ГОСТ 14637-79			
Утв.		Кузнецов						

Формат	Зона	Поз.	Обозначение	Наименование	Кол.	Примечание
				Документация		
А4			К5.0240.07.02.00СБ	Сборочный чертеж		
				Детали		
Б4		1	К5.0240.07.02.01	Пластина		
				Лист Б-20 ГОСТ 19903-74 / Ст.3 ГОСТ 14637-79		
				665 × 3900	1	440кг
Б4		2	К5.0240.07.02.02	Упор		
				Уголок 90×90×8 ГОСТ 8509-86 / Ст.3 ГОСТ 535-79		
				L = 665 мм.	2	5,8кг

Изм.	Лист	№ докум.	Подп.	Дата	К5.0240.07.02.00		
Разраб.		Лунькова		03.89	Основание	Лит	Лист	Листов 1
Пров.		Михеева		03.89		Гипронефтеспецмонтаж г. Москва		
Гл.спец.		Рахин		03.89				
Н.контр.		Панова		03.89				
Утв.		Кузнецов						

Инв.№подл. | Подп. и дата | Взам.инв.№ | Инв.№дубл. | Подп. и дата

К5.0240.07.01.14

А(V)

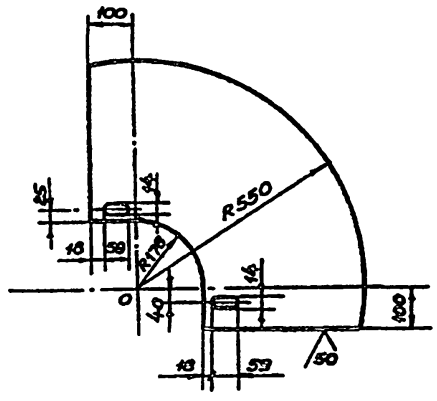

Неуказанные предельные отклонения размеров: $H14; h14; \pm \frac{IT14}{2}$

Изм.	Лист	№ докум.	Подп.	Дата	705-5-045с.89 К5.0240.07.01.11		
Разраб.		Лунькова		03.89	Сектор	Лит.	Масса 9.8	Масштаб 1:10
Пров.		Михеева		03.89		Лист	Листов 1	
Т.контр.						Гипронефтеспецмонтаж г. Москва		
Гл.спец.		Рахин		03.89				
Н.контр.		Панова		03.89	Лист Б-5 ГОСТ 19903-74 Ст.3 ГОСТ 14637-79			
Утв.		Кузнецов						

Формат	Зона	Поз.	Обозначение	Наименование	Кол.	Примечание
				Документация.		
А4			К5.0240.07.03.00 СБ	Сборочный чертеж		
				Детали		
Б4		1	К5.0240.07.03.01	Палец		
				Труба 108х12 ГОСТ 8732-78 Б-10 ГОСТ 8731-87		
				L = 210 мм	1	5.6 кг.
Б4		2	К5.0240.07.03.02	Головка		
				Лист Б-ю ГОСТ 19903-74 Ст.3 ГОСТ 14637-79		
				130 х 130	1	0.7 кг.

Изм.	Лист	№ докум.	Подп.	Дата	К5.0240.07.03.00	
Разраб.		Лукьянова			Палец	Лит. / Масса / Масштаб
Пров.		Тихеева				
Т. контр.						Лист / Листов 1
Гл. спец.		Рахин				Гипронефтеспецмонтаж г. Москва
Н. контр.		Панова				
Утв.		Кузнецов				

Инв. № подл. | Подп. и дата | Взам. инв. № | Инв. № дубл. | Подп. и дата

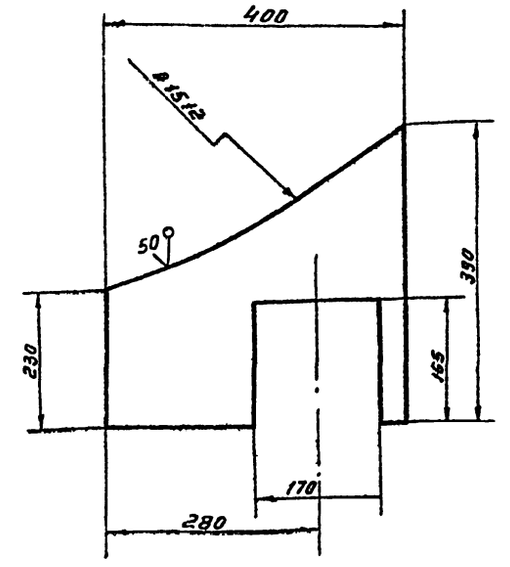

Неуказанные предельные отклонения размеров: H14; h14; $\pm \frac{IT14}{2}$

Изм.	Лист	№ докум.	Подп.	Дата	К5.0240.07.01.06	
Разраб.		Лукьянова			Ребро	Лит. / Масса / Масштаб
Пров.		Тихеева				14.7 / 1:5
Т. контр.						Лист / Листов 1
Гл. спец.		Рахин				Гипронефтеспецмонтаж г. Москва
Н. контр.		Панова			Лист Б10 ГОСТ 19903-74 Ст.3 ГОСТ 14637-79	
Утв.		Кузнецов				

Инв. № подл. | Подп. и дата | Взам. инв. № | Инв. № дубл. | Подп. и дата

Альбом 3

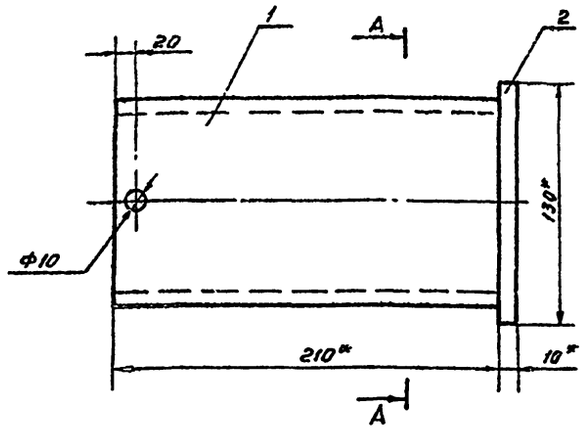

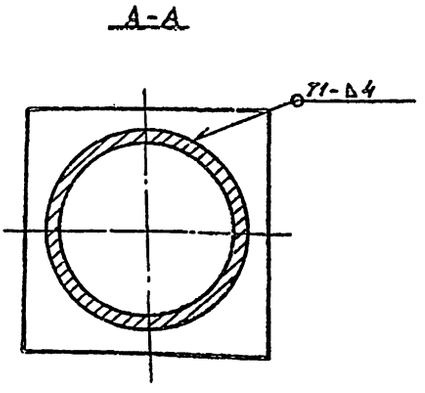

1. Сварные швы выполнить по ГОСТ 5264-80. Электроды сварочные типа Э42 ГОСТ 9467-75

2. H14, h14, $\pm \frac{IT14}{2}$

3. Шероховатость поверхностей реза дет. Б4 - $\overset{25}{\nabla}$ остальное ∇

4 * Размеры для справок.

Изм.	Лист	№ докум.	Подп.	Дата	705-5-045с.89 К5.0240.07.03.00СБ	
Разраб.		Лукьянова			Палец Сборочный чертеж	Лит. / Масса / Масштаб
Пров.		Тихеева				6.3 / 1:2
Т. контр.						Лист / Листов 1
Гл. спец.		Рахин				Гипронефтеспецмонтаж г. Москва
Н. контр.		Панова				
Утв.		Кузнецов				

Инв. № подл. | Подп. и дата | Взам. инв. № | Инв. № дубл. | Подп. и дата

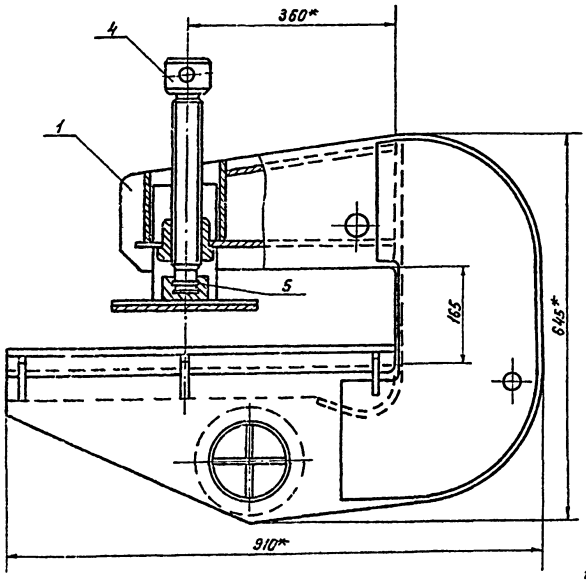

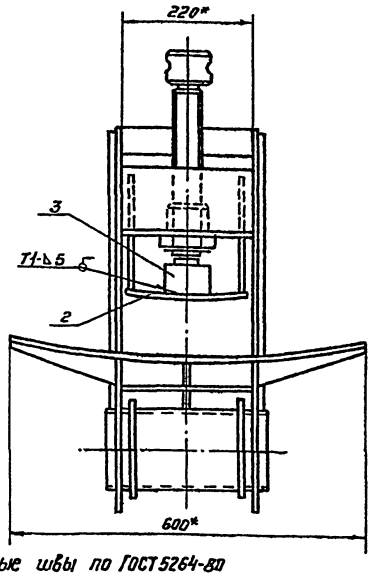

1. Сварные швы по ГОСТ 5264-80

2. Электроды типа Э42А ГОСТ 9467-75

3. $H14, h14, \pm \frac{JT14}{2}$

4* Размеры для справок.

					К5.0240.09.00.00 СБ			
Изм.	Лист	№ докум.	Подп.	Дата	Захват для подъема рулонов массой до 45т. краном Сборочный чертеж	Лит.	Масса	Масштаб
Разраб.		Лунькова		02.89			197	1:5
Пров.		Мисеева		09.89		Лист	Листов 1	
Т.контр.						Гипронефтеспецмонтаж г. Москва		
Гл.спец.		Рожин		09.89				
Н.контр.		Панова		09.89				
Утв.		Кузнецов						

Инв.№ подл. | Подп. и дата | Взам.инв.№ | Инв.№ дубл. | Подп. и дата

Альбом 3

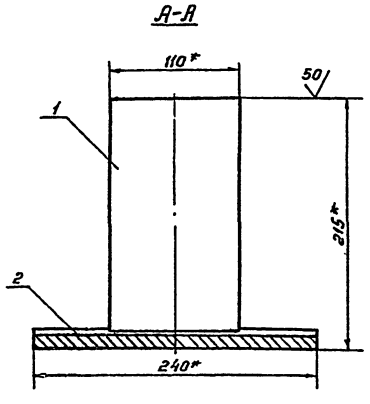

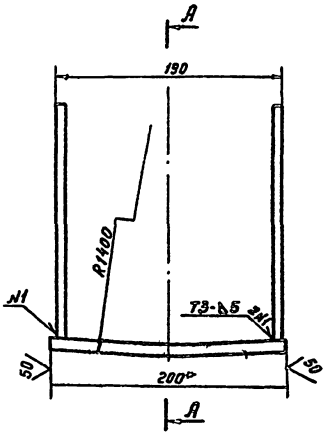

1. Сварные швы по ГОСТ 5264-80. Электроды типа Э-42А ГОСТ 9467-75

2. $H14, h14, \pm \frac{JT14}{2}$

3* Размеры для справок.

					705-3-045.89 К5.0240.09.02.00 СБ			
Изм.	Лист	№ докум.	Подп.	Дата	Упор Сборочный чертеж	Лит.	Масса	Масштаб
Разраб.		Лунькова		02.89			7.4	1:25
Пров.		Мисеева		09.89		Лист	Листов 1	
Т.контр.						Гипронефтеспецмонтаж г. Москва		
Гл.спец.		Рожин		09.89				
Н.контр.		Панова		09.89				
Утв.		Кузнецов						

Инв.№ подл. | Подп. и дата | Взам.инв.№ | Инв.№ дубл. | Подп. и дата

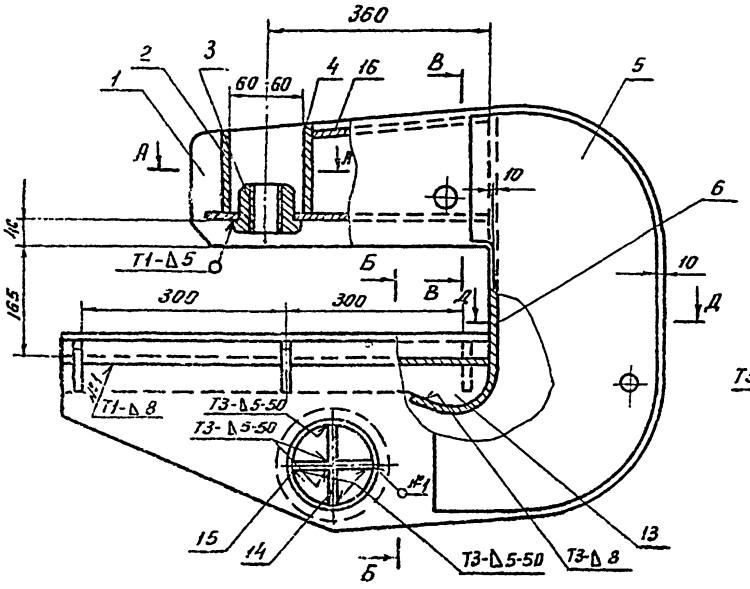

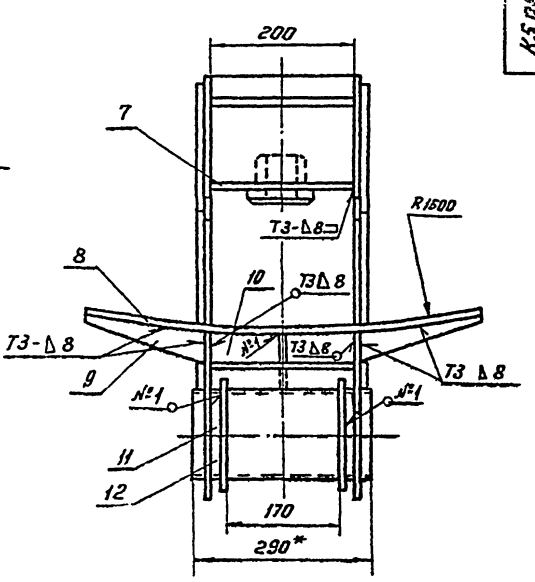

А-А

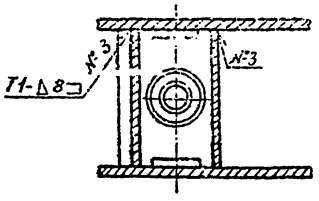

В-В

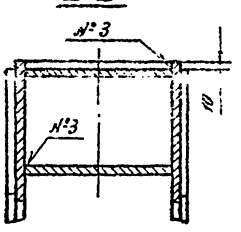

Б-Б

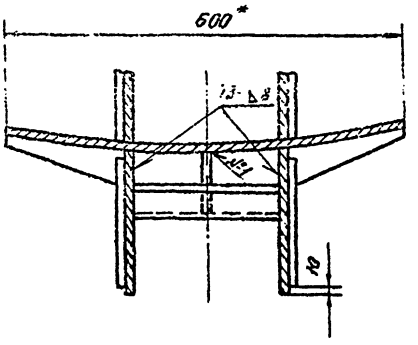

Д-Д

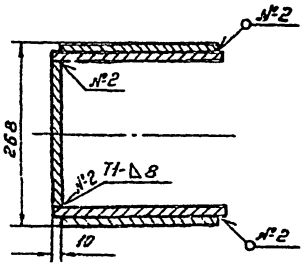

1. Сварные швы по ГОСТ5264-80. Электроды типа Э-42А ГОСТ 9467-75.
2. Приварку дет. поз. 6 выполнить после приварки дет. поз. 13 к дет. поз. 8
3. $H14, h14, \pm\frac{IT14}{2}$;
4. * Размеры для справок.

					705-5-045.89 К5.0240.09.01.00СБ		
Изм.	Лист	№ докум.	Подп.	Дата	Корпус Сборочный чертеж	Лит.	Масса	Масштаб
Разраб.		Лунегова		03.89			1.84	1:5
Пров.		Тимеева		03.89		Лист	Листов 1	
Т. контр.								
Гл. спец.		Рожин		03.89		Гипронефтеспецмонтаж г. Москва		
Н. контр.		Панова		03.89				
Утв.		Кузнецов						

Альбом 3

Инв. № подл. | Подп. и дата | Взам. инв. № | Инв. № дубл. | Подп. и дата

Альбом 3

Формат	Зона	Поз.	Обозначение	Наименование	Кол.	Примечание
				Документация		
А3			К5.0240.09.02.00СБ	Сборочный чертеж		
				Детали		
Б4		1	К5.0240.09.02.01	Пластина		
				Полоса 5×110 ГОСТ 103-76 / Ст3 ГОСТ 535-79		
				L=200мм	2	1.0кг
Б4		2	К5.0240.09.02.02	Пластина		
				Лист Б-12 ГОСТ 19903-74 / Ст3 ГОСТ 14637-79		
				200×240	1	5.4кг

Изм.	Лист	№ докум.	Подп.	Дата
Разраб.	Лунькова			
Пров.	Михеева			
Гл.спец.	Рохин			
Н.контр.	Панова			
Утв.	Кузнецов			

К5.0240.09.02.00

Упор

Лит. | Лист | Листов 1

Гипронефтеспецмонтаж г. Москва

Инв.№ подл. | Подп. и дата | Взам.инв.№ | Инв.№ дубл. | Подп. и дата

Формат	Зона	Поз.	Обозначение	Наименование	Кол.	Примечание
				Документация		
А3			К5.0240.03.00.00СБ	Сборочный чертеж		
				Сборочные единицы		
А4		1	К5.0240.09.01.00	Корпус	1	
А4		2	К5.0240.09.02.00	Упор	1	
				Детали		
А4		3	К5.0240.09.00.01	Подпятник	1	
А4		4	К5.0240.09.00.02	Винт	1	
А4		5	К5.0240.09.00.03	Кольцо запорное	1	

Изм.	Лист	№ докум.	Подп.	Дата
Разраб.	Лунькова			
Пров.	Михеева			
Гл.спец.	Рохин			
Н.контр.	Панова			
Утв.	Кузнецов			

К5.0240.09.00.00

Захват для подъема рулонов массой до 45 т краном

Лит. | Лист | Листов 1

Гипронефтеспецмонтаж г. Москва

Инв.№ подл. | Подп. и дата | Взам.инв.№ | Инв.№ дубл. | Подп. и дата

Формат	Зона	Поз.	Обозначение	Наименование	Кол.	Примечание
Б4		11	К5.0240.09.01.11	Ось		
				Труба 133×8 ГОСТ 8732-78 / В10 ГОСТ 8731-87		
				L=290мм	1	8,3кг
А4		12	К5.0240.09.01.12	Фланец	2	
А4		13	К5.0240.09.01.13	Ребро	1	
Б4		14	К5.0240.09.01.14	Пластина		
				Полоса 8×53 ГОСТ 103-76 / Ст3 ГОСТ 535-79		
				L=250мм	2	1,3кг
Б4		15	К5.0240.09.01.15	Пластина		
				Полоса 8×115 ГОСТ 103-76 / Ст3 ГОСТ 535-79		
				L=290мм	1	2,6кг
Б4		16	К5.0240.09.01.18	Пластина		
				Лист Б-10 ГОСТ 19903-74 / Ст3 ГОСТ 14637-79		
				290×200	1	5,0кг

Изм.	Лист	№ докум.	Подп.	Дата

К5.0240.09.01.00

Лист 2

Инв.№ подл. | Подп. и дата | Взам.инв.№ | Инв.№ дубл. | Подп. и дата

Формат	Зона	Поз.	Обозначение	Наименование	Кол.	Примечание
				Документация		
А3			К5.0240.09.01.00СБ	Сборочный чертеж		
				Детали		
А3		1	К5.0240.09.01.01	Щека	2	
Б4		2	К5.0240.09.01.02	Пластина		
				Лист Б-10 ГОСТ 19903-74 / Ст3 ГОСТ 14637-79		
				200×120	1	1.9кг
А4		3	К5.0240.09.01.03	Гайка	1	
Б4		4	К5.0240.09.01.04	Пластина		
				Лист Б-10 ГОСТ 19903-74 / Ст3 ГОСТ 14637-79		
				200×140	1	2.2кг
А4		5	К5.0240.09.01.05	Накладка	2	
А4		6	К5.0240.09.01.06	Стенка	1	
А4		7	К5.0240.09.01.07	Пластина	1	
Б4		8	К5.0240.09.01.08	Ложе		
				Лист Б-10 ГОСТ 19903-74 / Ст3 ГОСТ 14637-79		
				600×665	1	31кг
А4		9	К5.0240.09.01.09	Ребро	6	
А4		10	К5.0240.09.01.10	Ребро	6	

705-5-045-89

К5.0240.09.01.00

Изм.	Лист	№ докум.	Подп.	Дата
Разраб.	Лунькова			
Пров.	Михеева			
Гл.спец.	Рохин			
Н.контр.	Панова			
Утв.	Кузнецов			

Корпус

Лит. | Лист 1 | Листов 2

Гипронефтеспецмонтаж г. Москва

Инв.№ подл. | Подп. и дата | Взам.инв.№ | Инв.№ дубл. | Подп. и дата

Альбом 3

К5.0240.09.01.06

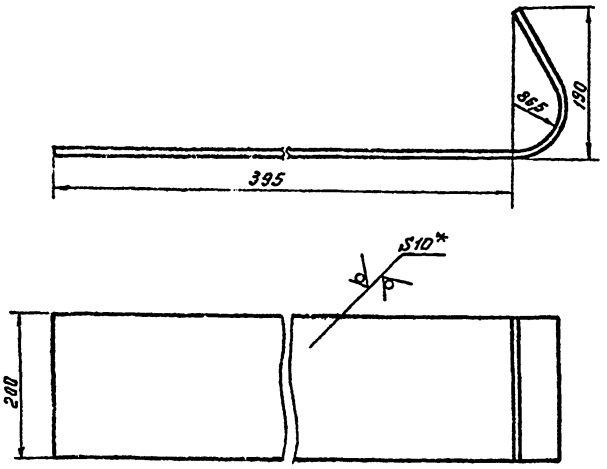

1. Длина заготовки 600 ± 2.5 мм.
2. $h14, H14 \pm \frac{JT14}{2}$
3* Размер для справок

				К5.0240.09.01.06			
Изм.	Лист	N докум.	Подп.	Дата			
Разраб.		Азыкова			Стенка	Лит.	Масса 14.0	Масштаб 1:5
Пров.		Мисеева				Лист	Листов 1
Т. контр.							
Гл. спец.		Рожин			Лист Б-Н ГОСТ 19903-74 Ст3 ГОСТ 14637-79	Гипронефтеспецмонтаж г. Москва	
Н. контр.		Панова					
Утв.		Кузнецов					

Инв. № подл. | Подп. и дата | Взам. инв. № | Инв. № дубл. | Подп. и дата

К5.0240.09.01.05

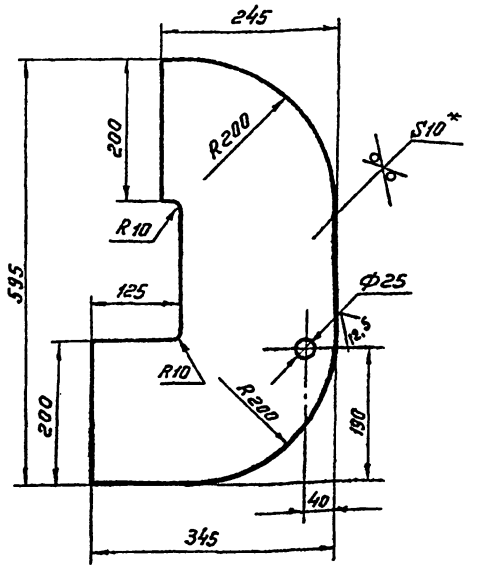

1. $H14, h14 \pm \frac{JT14}{2}$
2* Размер для справок

				К5.0240.09.01.05			
Изм.	Лист	N докум.	Подп.	Дата			
Разраб.		Лучкова		03.84	Накладка	Лит.	Масса 11,0	Масштаб 1:5
Пров.		Мисеева		09.84		Лист	Листов 1
Т. контр.							
Гл. спец.		Рожин		09.84	Лист Б-10 ГОСТ 19903-74 Ст3 ГОСТ 14637-79	Гипронефтеспецмонтаж г. Москва	
Н. контр.		Панова		09.84			
Утв.		Кузнецов					

Инв. № подл. | Подп. и дата | Взам. инв. № | Инв. № дубл. | Подп. и дата

К5.0240.09.01.01

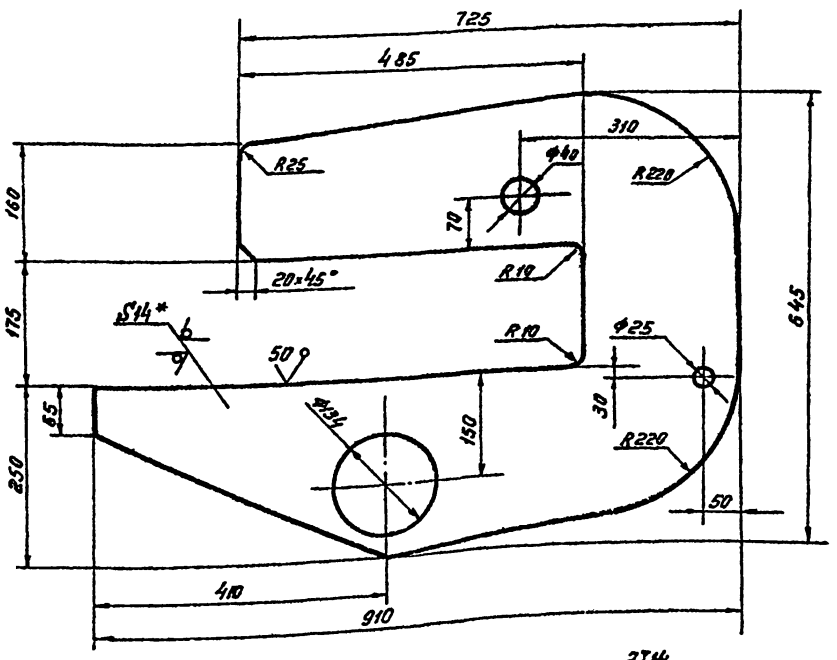

1. $H14, h14 \pm \frac{JT14}{2}$
2. Размер для справок

				705-5-045с.89 К5.0240.09.01.01			
Изм.	Лист	N докум.	Подп.	Дата			
Разраб.		Лучкова		03.84	Щека	Лит.	Масса 3.80	Масштаб 1:5
Пров.		Мисеева		09.84		Лист	Листов 1
Т. контр.							
Гл. спец.		Рожин		09.84	Лист Б-14 ГОСТ 19903-74 Ст3 ГОСТ 14637-79	Гипронефтеспецмонтаж г. Москва	
Н. контр.		Панова		09.84			
Утв.		Кузнецов					

Инв. № подл. | Подп. и дата | Взам. инв. № | Инв. № дубл. | Подп. и дата

Альбом 3

К5.0240.09.00.02

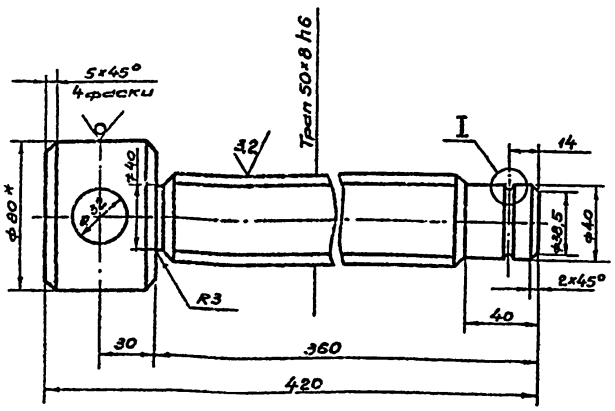

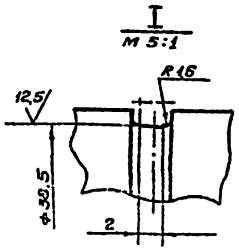

1. H14; h14; $\pm \frac{IT14}{2}$
2. * Размер для справок.

Изм.	Лист	№ докум.	Подп.	Дата
Разраб.		Лунькова		09.89
Пров.		Михеева		09.89
Т.контр.				
Гл.спец.		Рахин		09.89
Н.контр.		Панова		09.89
Утв.		Кузнецов		

К5.0240.09.00.02

Винт

Лит.	Масса	Масштаб
	5,0	1:2
Лист	Листов 1	

Круг В-80 ГОСТ 2590-71 / Ст.3 ГОСТ 535-79

Типронефтеспецмонтаж г. Москва.

Инв.№подл. | Подп. и дата | Взам.инв.№ | Инв.№дубл. | Подп. и дата

К5.0240.09.00.03

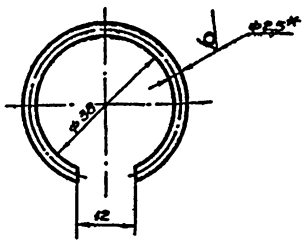

1. Длина заготовки 108 мм.
2. * Размер для справок
3. H14; h14; $\pm \frac{IT14}{2}$

Изм.	Лист	№ докум.	Подп.	Дата
Разраб.		Лунькова		09.89
Пров.		Михеева		09.89
Т.контр.				
Гл.спец.		Рахин		09.89
Н.контр.		Панова		09.89
Утв.		Кузнецов		

К5.0240.09.00.03

Кольцо запорное

Лит.	Масса	Масштаб
	0,1	1:1
Лист	Листов 1	

Проволока II-2,5 ГОСТ 9389-75

Типронефтеспецмонтаж г. Москва

Инв.№подл. | Подп. и дата | Взам.инв.№ | Инв.№дубл. | Подп. и дата

К5.0240.09.00.01

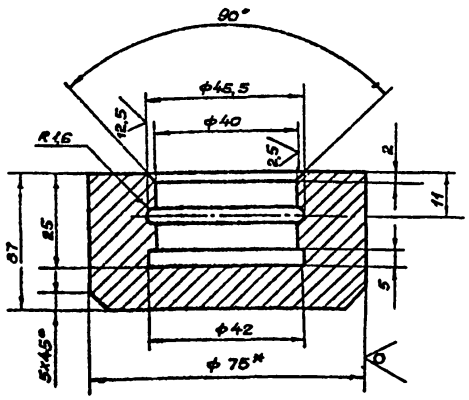

1. H14; h14; $\pm \frac{IT14}{2}$
2. * Размер для справок.

Изм.	Лист	№ докум.	Подп.	Дата
Разраб.		Лунькова		09.89
Пров.		Михеева		09.89
Т.контр.				
Гл.спец.		Рахин		09.89
Н.контр.		Панова		09.89
Утв.		Кузнецов		

К5.0240.09.00.01

Подпятник

Лит.	Масса	Масштаб
	0,7	1:1
Лист	Листов 1	

Круг В-75 ГОСТ 2590-71 / Ст.3 ГОСТ 535-79

Типронефтеспецмонтаж г Москва

Инв.№подл. | Подп. и дата | Взам.инв.№ | Инв.№дубл. | Подп. и дата

К5.0240.09.01.07

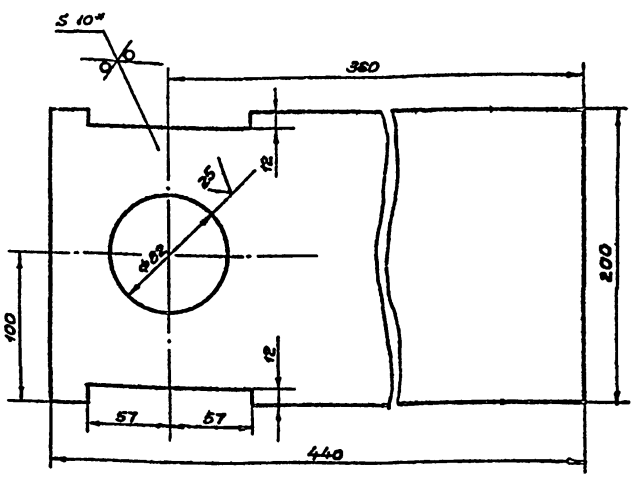

1. H14; h14; $\pm \frac{IT14}{2}$
2. * Размер для справок.

Изм.	Лист	№ докум.	Подп.	Дата
Разраб.		Лунькова		09.89
Пров.		Михеева		09.89
Т.контр.				
Гл.спец.		Рахин		09.89
Н.контр.		Панова		09.89
Утв.		Кузнецов		

705-5-045с.89
К5.0240.09.01.07

Пластина

Лит.	Масса	Масштаб
	6,5	1:2,5
Лист	Листов 1	

Лист С-10 ГОСТ 19903-74 / Ст 3 ГОСТ 14637-79

Типронефтеспецмонтаж г. Москва

Инв.№подл. | Подп. и дата | Взам.инв.№ | Инв.№дубл. | Подп. и дата

Альбом 3

К5.0240.09.01.03

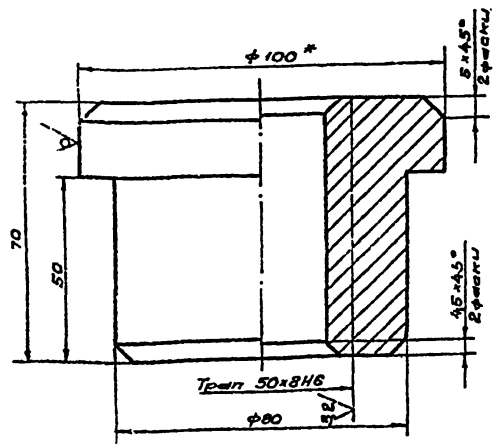

1. H14, h14, $\pm \frac{IT14}{2}$
2.* Размер для справок.

Изм.	Лист	№ докум.	Подп.	Дата	К5.0240.09.01.03		
Разраб.	Лунькова			09.89	Гайка	Лит.	Масса 2,1 / Масштаб 1:1
Пров.	Мизеева			09.89		Лист	Листов 1
Т.контр.							
Гл.спец.	Рохин			09.89	Круг 3-100 ГОСТ 2590-71 / Ст.3 ГОСТ 535-79	Гипронефтеспецмонтаж г. Москва	
Н.контр.	Панова			09.89			
Утв.	Кузнецов						

К5.0240.09.01.13

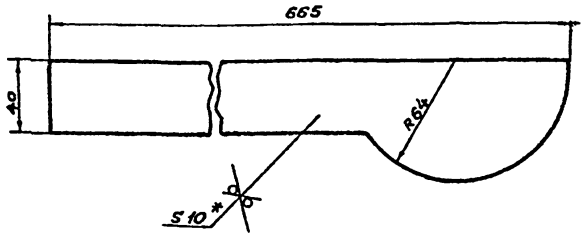

1.* Размер для справок.
2. Неуказанные предельные отклонения размеров $\pm \frac{IT14}{2}$

Изм.	Лист	№ докум.	Подп.	Дата	К5.0240.09.01.13		
Разраб.	Лунькова			09.89	Ребро	Лит.	Масса 1,2 / Масштаб 1:2
Пров.	Михеева			09.89		Лист	Листов 1
Т.контр.							
Гл.спец.	Рохин			09.89	Лист Б-10 ГОСТ 19903-74 / Ст.3 ГОСТ 14637-79	Гипронефтеспецмонтаж г. Москва	
Н.контр.	Панова			09.89			
Утв.	Кузнецов						

К5.0240.09.01.12.

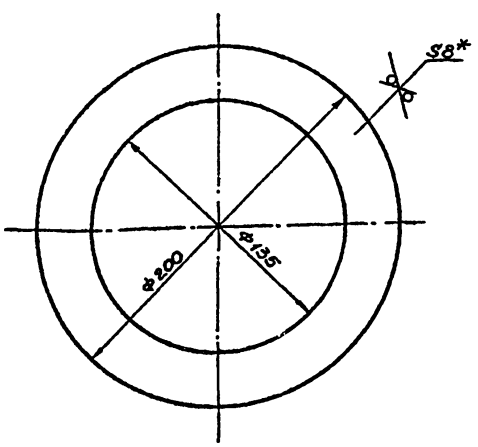

1.* Размер для справок
2. H14, h14, $\pm \frac{IT14}{2}$

Изм.	Лист	№ докум.	Подп.	Дата	К5.0240.09.01.12.		
Разраб.	Лунькова			09.89	Фланец.	Лит.	Масса 1,0 / Масштаб 1:2
Пров.	Михеева			09.89		Лист	Листов 1
Т.контр.							
Гл.спец.	Рохин			09.89	Лист Б-6 ГОСТ 19903-74 / Ст.3 ГОСТ 14637-79	Гипронефтеспецмонтаж г. Москва	
Н.контр.	Панова			09.89			
Утв.	Кузнецов						

К5.0240.09.01.09

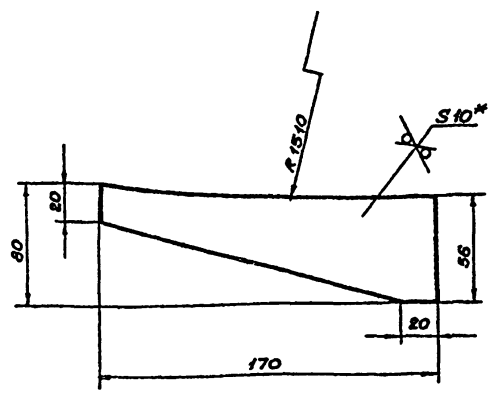

1. H14, h14 $\frac{IT14}{2}$
2.* Размер для справок.

Изм.	Лист	№ докум.	Подп.	Дата	705-5-045с.89 К5.0240.09.01 09.		
Разраб.	Лунькова			09.89	Ребро	Лит.	Масса 0,58 / Масштаб 1:2
Пров.	Михеева			09.89		Лист	Листов 1
Т.контр.							
Гл.спец.	Рохин			09.89	Лист Б-10 ГОСТ 19903-74 / Ст.3 ГОСТ 14637-79	Гипронефтеспецмонтаж г. Москва	
Н.контр.	Панова			09.89			
Утв.	Кузнецов						

Альбом 3

К5.0240.09.01.10

25√ (√)

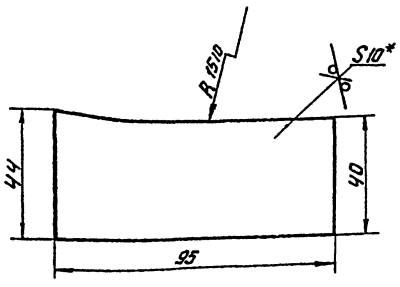

1* Размер для справок

2. H14, h14; ± $\frac{IT14}{2}$

Изм.	Лист	№ докум.	Подп.	Дата
Разраб.	Пунькова			
Пров.	Михеева			
Т. контр.				
Гл. спец.	Рохин			
Н. контр.	Панова			
Утв.	Кузнецов			

К5.0240.09.01.10

Ребро

Лит.	Масса	Масштаб
	0.3	1.1

Лист | Листов 1

Лист Б-10 ГОСТ 19903-74 Ст3 ГОСТ 14637-79

Гипронефтеспецмонтаж г. Москва

Формат	Зона	Поз.	Обозначение	Наименование	Кол.	Примечание
				Документация		
А3			К5.0240.06.02.00СБ	Сборочный чертеж		
				Детали		
Б4		1	К5.0240.06.02.01	Упор		
				Уголок 75×75×5-8 ГОСТ 8509-86 Ст3 ГОСТ 535-79		
				L=526 мм	2	4.7кг
Б4		2	К5.0240.06.02.02	Пластина		
				Лист Б-14 ГОСТ 19903-74 Ст3 ГОСТ 14637-79		
				526×1900	1	110кг

Изм.	Лист	№ докум.	Подп.	Дата
Разраб.	Пунькова			
Пров.	Михеева			
Т. контр.				
Гл. спец.	Рохин			
Н. контр.	Панова			
Утв.	Кузнецов			

К5.0240.06.02.00

Основание

Лит.	Лист	Листов
		1

Гипронефтеспецмонтаж г. Москва

К5.0240.06.02.00СБ

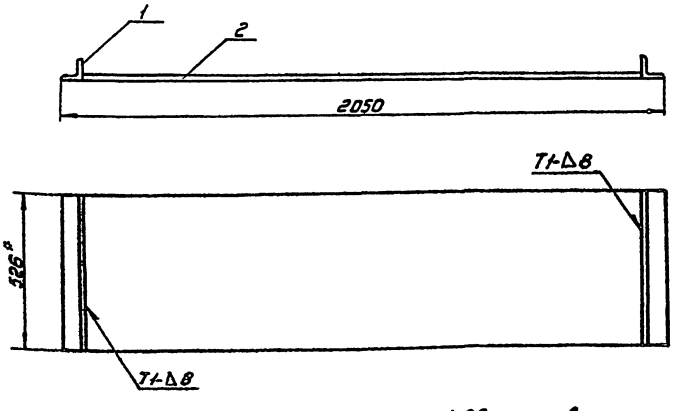

1. Сварные швы по ГОСТ 5264-80. Электроды сварочные типа Э42А ГОСТ 9467-75.

2. Шероховатость поверхностей реза для дет. Б4-25√, остальных - √.

705-5-045с.89

К5.0240.06.02.00СБ

Изм.	Лист	№ докум.	Подп.	Дата
Разраб.	Пунькова			
Пров.	Михеева			
Т. контр.				
Гл. спец.	Рохин			
Н. контр.	Панова			
Утв.	Кузнецов			

Основание

Сборочный чертеж

Лит.	Масса	Масштаб
	119.4	1:10

Лист | Листов 1

Гипронефтеспецмонтаж г. Москва

Альбом 3

К5.0240.06.00.00 СБ

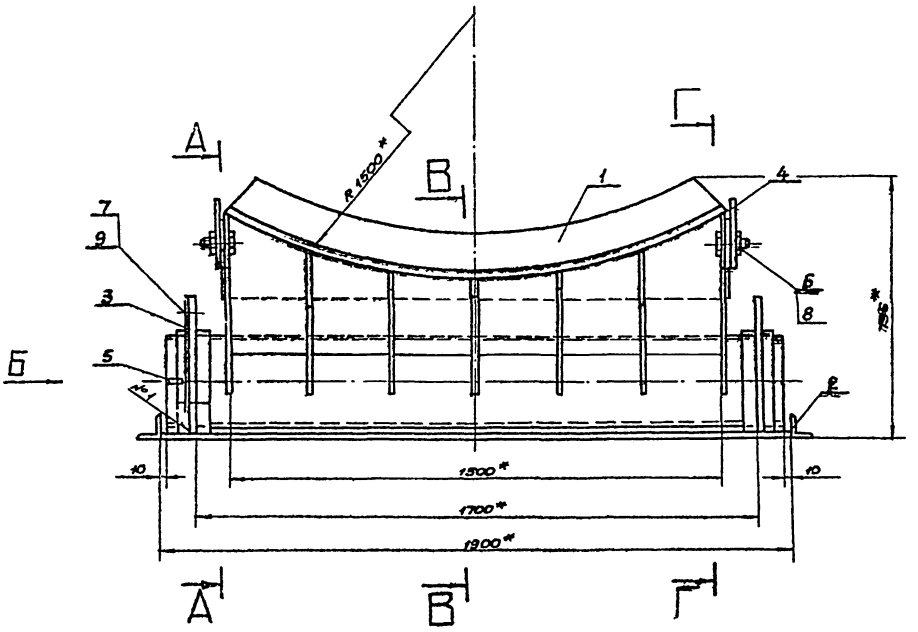

А – А

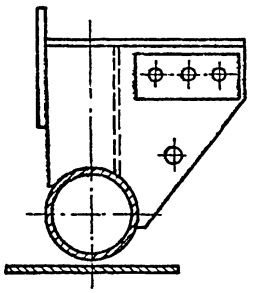

Вид Б

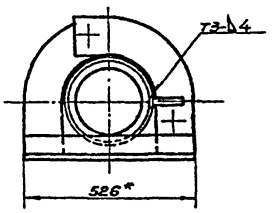

В – В

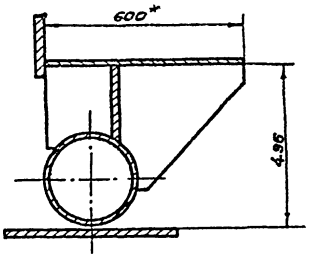

Г-Г поз 1 повернуто 90°

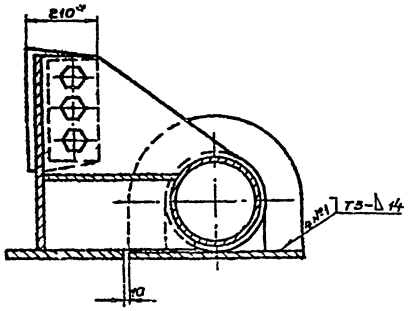

1. Сварные швы по ГОСТ 5264-80. Электроды сварочные типа Э-42А ГОСТ 9467-75.
2. H14, h14, $\pm \frac{JT14}{2}$.
3. * Размеры для справок.

					705-5-045с.89 К5.0240.06.00.00 СБ.			
Изм.	Лист	№ докум.	Подп.	Дата	Шарнир для подъёма рулона массой до 45т. краном. Сборочный чертеж	Лит.	Масса.	Масштаб
Разраб.		Лунькова					710,2	1:10
Пров.		Михеева		02.89		Лист	Листов 1	
Т.контр.								
Гл.спец.		Рахин		01.89		Гипронефтеспецмонтаж г. Москва.		
Н.контр.		Панова		10.89				
Утв.		Кузнецов						

Инв. № подл. | Подп. и дата | Взам. инв. № | Инв. № дубл. | Подп. и дата

Альбом 3

К5.0240.06.00.01

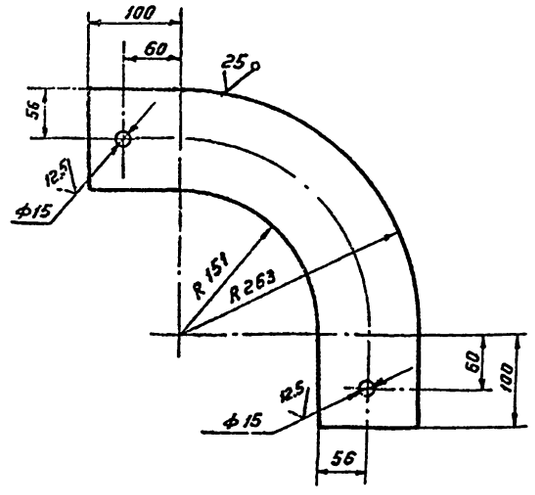

1. Неуказанные предельные отклонения размеров: $H14;\ h14;\ \pm\frac{IT14}{2}$

					К5.0240.06.00.01		
Изм.	Лист	N докум.	Подп.	Дата	Сектор	Лит.	Масса 2.3 / Масштаб 1:4
Разраб.		Лунькова				Лист	Листов 1
Пров.		Мижеева			Б5 ГОСТ 19903-74 / Лист Ст.3 ГОСТ 14637-79	Гипронефтеспецмонтаж г. Москва	
Т.контр.							
Гл.спец.		Рожин					
Н.контр.		Панова					
Утв.		Кузнецов					

К5.0240.06.00.02

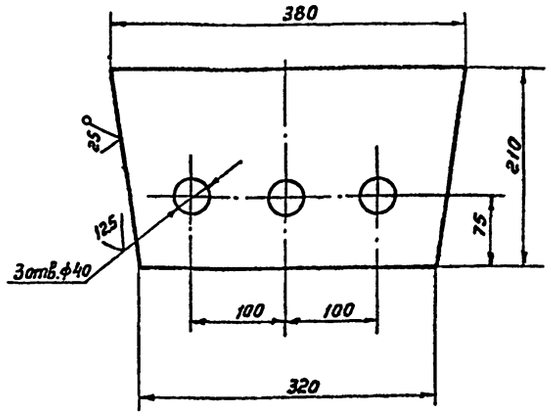

1. Неуказанные предельные отклонения размеров: $H14;\ h14;\ \pm\frac{IT14}{2}$

					К5.0240.06.00.02		
Изм.	Лист	N докум.	Подп.	Дата	Пластина	Лит.	Масса 9.2 / Масштаб 1:4
Разраб.		Лунькова				Лист	Листов 1
Пров.		Мижеева			Б16 ГОСТ 19903-74 / Лист Ст.3 ГОСТ 14637-79	Гипронефтеспецмонтаж г. Москва	
Т.контр.							
Гл.спец.		Рожин					
Н.контр.		Панова					
Утв.		Кузнецов					

К5.0240.06.00.03

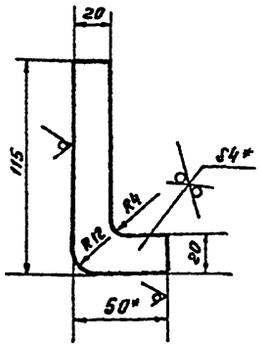

1. $H14;\ h14;\ \pm\frac{IT14}{2}$
2. * Размеры для справок.

					К5.0240.06.00.03		
Изм.	Лист	N докум.	Подп.	Дата	Стрелка	Лит.	Масса 0.1 / Масштаб 1:2
Разраб.		Лунькова				Лист	Листов 1
Пров.		Мижеева			Полоса $\frac{4\times50}{Ст.3}$ ГОСТ 103-76 / $\frac{4\times50}{Ст.3}$ ГОСТ 535-79	Гипронефтеспецмонтаж г. Москва	
Т.контр.							
Гл.спец.		Рожин					
Н.контр.		Панова					
Утв.		Кузнецов					

Формат	Зона	Поз.	Обозначение	Наименование	Кол.	Примечание
				Документация		
А2			К5.0240.06.00.00.СБ	Сборочный чертеж		
				Сборочные единицы		
А4		1	К5.0240.06.01.00	Опора	1	
А4		2	К5.0240.06.02.00	Основание	1	
				Детали		
А4		3	К5.0240.06.00.01	Сектор	1	
А4		4	К5.0240.06.00.02	Пластина	2	
А4		5	К5.0240.06.00.03	Стрелка	1	
				Стандартные изделия		
				Болты ГОСТ 7798-70		
		6		М36×75.58.013	6	
		7		М12×35.58.013	2	
				Гайки ГОСТ 5915-70		
		8		М36.4	6	
		9		М12.4	2	

					705-5-045с.89 / К5.0240.06.00.00		
Изм.	Лист	N докум.	Подп.	Дата	Шарнир для подъема рулона массой до 45 т. краном.	Лит.	Лист / Листов 1
Разраб.		Лунькова				Гипронефтеспецмонтаж г. Москва	
Пров.		Мижеева					
Гл.спец.		Рожин					
Н.контр.		Панова					
Утв.		Кузнецов					

К5.0240.06.01.00 СБ

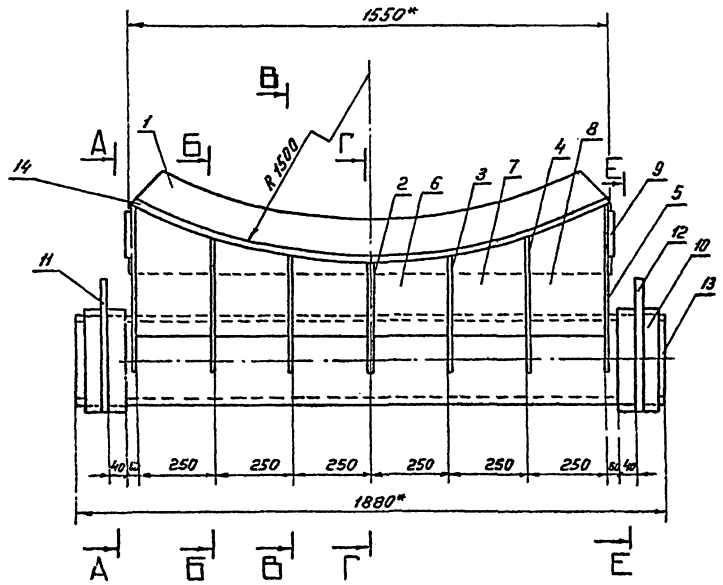

А – А

Б – Б

В – В

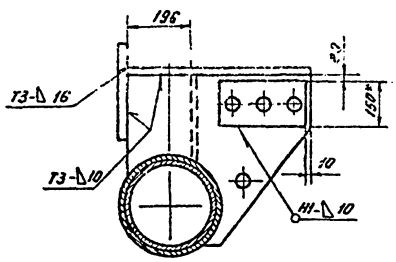

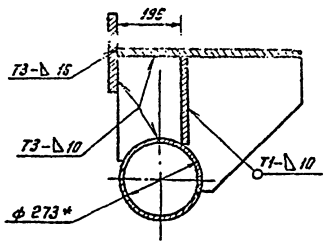

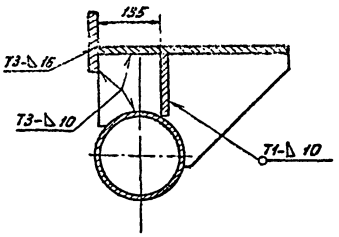

Г – Г

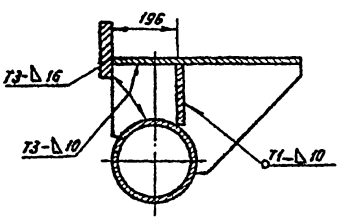

Е – Е

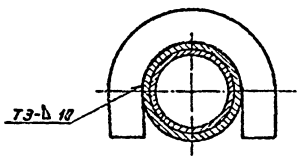

1. Сварные швы по ГОСТ 5264-80. Электроды сварочные типа Э-42А, ГОСТ 9467-75.
2. Н14, h14, $\pm \frac{JT14}{2}$.
3. Шероховатость поверхностей реза для деталей Б4-$\sqrt{25}$, остальных - $\sqrt{}$
4. * Размеры для справок.

Альбом 3

Изм.	Лист	№ докум.	Подп.	Дата
Разраб.		Лунькова		
Пров.		Михеева		
Т.контр.				
Гл.спец.		Рохин		
Н.контр.		Панова		
Утв.		Кузнецов		

705-5-045.89

К5.0240.06.01.00 СБ

Опора

Сборочный чертеж

Лит.	Масса	Масштаб
	570	1:10

Лист | Листов 1

Гипронефтеспецмонтаж Москва

Инв.№ подл. | Подп. и дата | Взам. инв.№ | Инв.№ дубл. | Подп. и дата

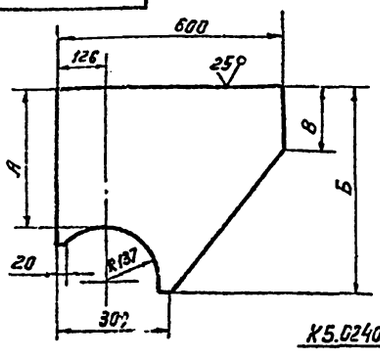

К5.0240.06.01.02-03

Остальное см. К5.0240.06.01.02

Обозначение	Масса кг.	Размеры, мм. А	Б	В
К5.0240.0501.02	12.5	195	370	40
К5.0240.06.01.02-01	12.7	205	380	40
К5.0240.06.01.02-02	15.0	270	445	150
К5.0240.06.01.02-03	19.5	395	570	170

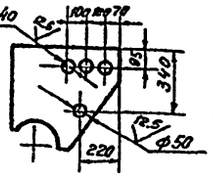

1. Неуказанные предельные отклонения размеров: $H14; h14; \pm \frac{IT14}{2}$

Изм.	Лист	№ докум.	Подп.	Дата	
Разраб.		Лунькова			
Пров.		Михеева			
Т. контр.					
Гл. спец.		Рожин			
Н. контр.		Панова			
Утв.		Кузнецов			

К5.0240.06.01.02

Ребро

Лит.	Масса	Масштаб
	см. табл.	—
Лист	Листов 1	

Б10 ГОСТ 19903-74
Лист Ст.3 ГОСТ 14637-79

Гипронефтеспецмонтаж г. Москва

Инв. № подл. | Подп. и дата | Взам. инв. № | Инв. № дубл. | Подп. и дата

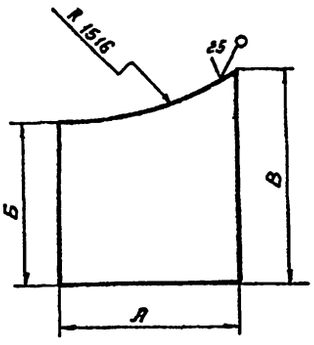

Обозначение	Масса кг.	Размеры, мм. А	Б	В
К5.0240.06.01.03	6.4	241	220	240
- 01	8.0	236	240	310
- 02	11.6	236	310	430

1. Неуказанные предельные отклонения размеров: $H14; h14; \pm \frac{IT14}{2}$

Изм.	Лист	№ докум.	Подп.	Дата	
Разраб.		Лунькова			
Пров.		Михеева			
Т. контр.					
Гл. спец.		Рожин			
Н. контр.		Панова			
Утв.		Кузнецов			

К5.0240.06.01.03

Пластина

Лит.	Масса	Масштаб
	см. табл.	—
Лист	Листов 1	

Б15 ГОСТ 19903-74
Лист Ст.3 ГОСТ 14637-79

Гипронефтеспецмонтаж г. Москва

Инв. № подл. | Подп. и дата | Взам. инв. № | Инв. № дубл. | Подп. и дата

Альбом 3

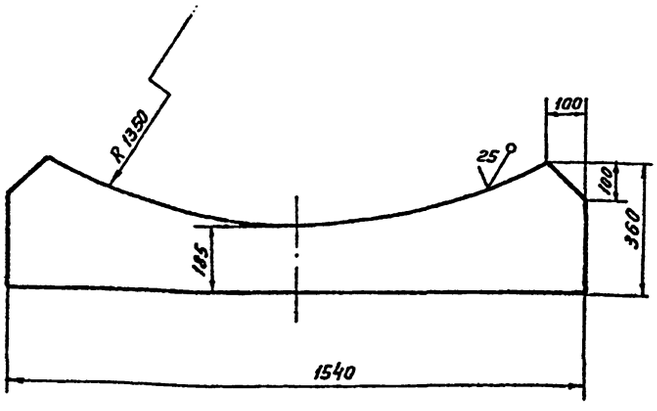

1. Неуказанные предельные отклонения размеров: $H14; h14; \pm \frac{IT14}{2}$

Изм.	Лист	№ докум.	Подп.	Дата	
Разраб.		Лунькова			
Пров.		Михеева			
Т. контр.					
Гл. спец.		Рожин			
Н. контр.		Панова			
Утв.		Кузнецов			

К5.0240.06.01.01

Стенка

Лит.	Масса	Масштаб
	101.	1:10
Лист	Листов 1	

Б32 ГОСТ 19903-74
Лист Ст.3 ГОСТ 14637-79

Гипронефтеспецмонтаж г. Москва

Инв. № подл. | Подп. и дата | Взам. инв. № | Инв. № дубл. | Подп. и дата

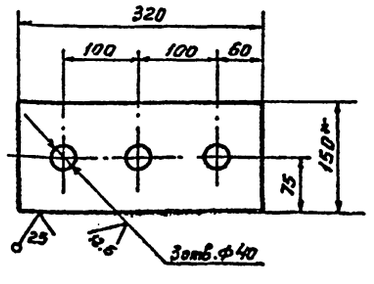

1. $H14; h14; \pm \frac{IT14}{2}$
2. * Размер для справок.

Изм.	Лист	№ докум.	Подп.	Дата	
Разраб.		Лунькова			
Пров.		Михеева			
Т. контр.					
Гл. спец.		Рожин			
Н. контр.		Панова			
Утв.		Кузнецов			

705-5-045.89
К5.0240.06.01.04

Накладка

Лит.	Масса	Масштаб
	6.9	1:5
Лист	Листов 1	

Полоса 20×150 ГОСТ 103-76
Ст.3 ГОСТ 535-79

Гипронефтеспецмонтаж г. Москва

Инв. № подл. | Подп. и дата | Взам. инв. № | Инв. № дубл. | Подп. и дата

Альбом 3

К5.0240.06.01.05

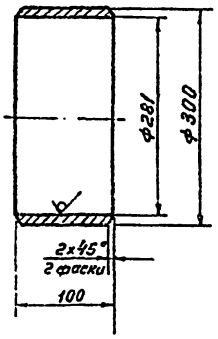

1. Неуказанные предельные отклонения размеров:
H14. h 14, $\pm \frac{JT14}{2}$

Изм.	Лист	N докум.	Подп.	Дата	К5.0240.06.01.05			
Разраб.		Лунькова		09.89	Втулка	Лит.	Масса 9.6	Масштаб 1:5
Пров.		Михеева		09.89		Лист	Листов 1	
Т. контр.								
Гл. спец.		Рохин		09.89	Труба 325×22 ГОСТ 8732-78 / 810 ГОСТ 8731-87	Гипронефтеспецмонтаж г. Москва		
Н. контр.		Панова		09.89				
Утв.		Кузнецов						

Инв. N подл. | Подп. и дата | Взам. инв. N | Инв. N дубл. | Подп. и дата

К5.0240.06.01.06

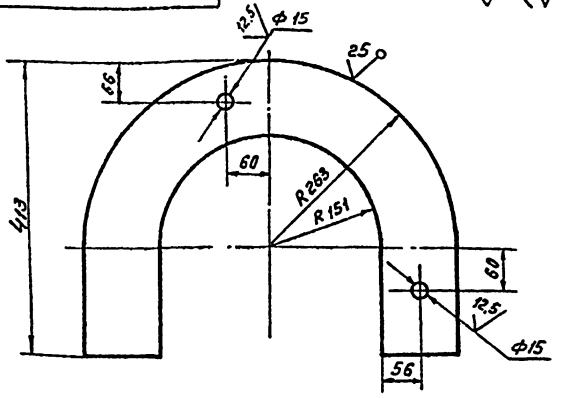

К5.0240.06.01.06-01
Остальное см. К5.0240.06.01.06

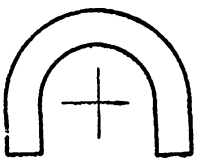

1. Неуказанные предельные отклонения размеров:
H14, h14, $\pm \frac{JT14}{2}$

Изм.	Лист	N докум.	Подп.	Дата	К5.0240.06.01.06			
Разраб.		Лунькова		09.89	Скоба	Лит.	Масса 11.3	Масштаб 1:5
Пров.		Михеева		09.89		Лист	Листов 1	
Т. контр.								
Гл. спец.		Рохин		09.89	Лист 620 ГОСТ 19903-74 / Ст.3 ГОСТ 14637-79	Гипронефтеспецмонтаж г. Москва		
Н. контр.		Панова		09.89				
Утв.		Кузнецов						

Инв. N подл. | Подп. и дата | Взам. инв. N | Инв. N дубл. | Подп. и дата

Формат	Зона	Поз.	Обозначение	Наименование	Кол.	Примечание
				Документация		
А2			К5.0240.06.01.00 СБ	Сборочный чертеж		
				Детали		
А4		1	К5.0240.06.01.01	Стенка	1	
А4		2	К5.0240.06.01.02	Ребро	1	
А4		3	К5.0240.06.01.02-01	Ребро	2	
А4		4	К5.0240.06.01.02-02	Ребро	2	
А4		5	К5.0240.06.01.02-03	Ребро	2	
А4		6	К5.0240.06.01.03	Пластина	2	
А4		7	К5.0240.06.01.03-01	Пластина	2	
А4		8	К5.0240.05.01.03.02	Пластина	2	
А4		9	К5.0240.06.01.04	Накладка	2	
А4		10	К5.0240.06.01.05	Втулка	2	
А4		11	К5.0240.06.01.06	Скоба	1	
А4		12	К5.0240.06.01.06-01	Скоба	1	
54		13	К5.0240.06.01.07	Ось		
				Труба 273×11 ГОСТ 8732-78 / 810 ГОСТ 8731-87		
				L=1880 мм.	1	133.6 кг
64		14	К5.0240.06.01.08	Ложе		
				Лист 516 ГОСТ 19903-74 / Ст 3 ГОСТ 14637-79		
				1600×600	1	120.5 кг.

Изм.	Лист	N докум.	Подп.	Дата	705-5-045с.89 К5.0240.06.01.00			
Разраб.		Лунькова		09.89	Опора	Лит.	Лист	Листов 1
Пров.		Михеева		09.89		Гипронефтеспецмонтаж г. Москва		
Гл. спец.		Рохин		09.89				
Н. контр.		Панова		09.89				
Утв.		Кузнецов						

Инв. N подл. | Подп. и дата | Взам. инв. N | Инв. N дубл. | Подп. и дата

gost.e-ecolog.ru