Министерство угольной промышленности СССР

ВОСТОЧНЫЙ НАУЧНО ИССЛЕДОВАТЕЛЬСКИЙ ИНСТИТУТ ПО БЕЗОПАСНОСТИ РАБОТ В ГОРНОЙ ПРОМЫШЛЕННОСТИ

ВостНИИ

Инструкция
по эксплуатации предохранительных поясов типа ПШ

Кемерово

gost.e-ecolog.ru

Министерство угольной промышленности СССР

ВОСТОЧНЫЙ НАУЧНО-ИССЛЕДОВАТЕЛЬСКИЙ ИНСТИТУТ
ПО БЕЗОПАСНОСТИ РАБОТ В ГОРНОЙ ПРОМЫШЛЕННОСТИ

ВостНИИ

СОГЛАСОВАНО:

Главный инженер комбината
Прокопьевскуголь
Ю.Н.КУЛАКОВ
25 сентября 1975г.

Технический директор производственного объединения
Кузбассуголь
В.М.СТАНКУС
30 сентября 1975г.

Технический директор производственного объединения
Южкузбассуголь
А.А.МАНКО
26 сентября 1975г.

УТВЕРЖДАЮ:

Начальник Управления техники
безопасности и промсанитарии
Минуглепрома СССР
В.В.ВИЛЬЧИЦКИЙ
17 октября 1975 г.

И Н С Т Р У К Ц И Я

ПО ЭКСПЛУАТАЦИИ ПРЕДОХРАНИТЕЛЬНЫХ ПОЯСОВ ТИПА ПП

Кемерово 1975

УДК 622.804:699.8

Инструкция по эксплуатации предохранительных поясов типа ПШ разработана институтом ВостНИИ по результатам научно-исследовательских работ и опытно-промышленных испытаний, проведенных в 1974-1975 гг.

Составители - Паршин А.В., Роговских С.А., Варшавский Я.М., Кайбичев Ф.Д.

Ответственный за выпуск Б.В.Попков

I. НАЗНАЧЕНИЕ И ОБЛАСТЬ ПРИМЕНЕНИЯ

Предохранительный пояс типа ПШ является индивидуальным средством защиты и предназначен для предотвращения падения людей в выработки или с высоты при работах: в щитовых забоях, рассечках при щитовой системе разработки; в лавах, печах, восстающих выработках при очистных и подготовительных работах на крутых пластах; в стволах, шурфах, скатах при армировке, монтаже, демонтаже, погрузочно-разгрузочных и других работах; на копрах, промышленных зданиях и сооружениях и других местах, где есть опасность падения. Пояса ПШ предназначены также для ношения батарей аккумуляторного светильника.

2. ТЕХНИЧЕСКАЯ ХАРАКТЕРИСТИКА

Материал ремня.....	Капроновая лента
Материал фала.....	Изделие из полиамидных волокон с коэффициентом удлинения не менее 30%
Длина ремня ,мм	1300
Ширина ремня, мм	55
Толщина ремня, мм	1,5
Длина страховочного фала, мм	1700
Диаметр фала, мм	10
Разрывная прочность ленты, кгс	Не менее 1500
Разрывная прочность элементов пояса, кгс	Не менее 1000
Удлинение ленты при разрыве,%	35
Масса пояса, кг	0,6
Срок службы, год	Не менее 1

3. КОМПЛЕКТНОСТЬ ПОЯСА

Ремень с пряжкой и прицепным кольцом, шт.	1
Капроновый фал, шт.	1
Карабины рабочие, шт.	2
Карабины запасные, шт.	2
Инструкция-паспорт, шт.	1

4.УСТРОЙСТВО ПРЕДОХРАНИТЕЛЬНОГО ПОЯСА

Пояс типа ПШ состоит из ремня (рис.1,а), закрепленного на плоской пряжке 2, и страховочного фала 3. Часть ремня выполнена из сдвоенной ленты. В этой части свободно перемещается плоское прицепное кольцо 4. Фал на концах имеет петли для карабинов 6.

Пояс снабжен шлевкой 5.

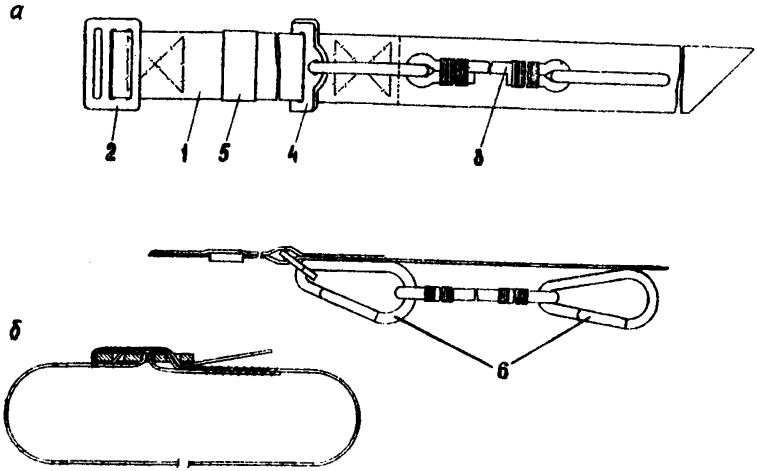

Рис.I. Пояс шахтерский ПШ:
а - элементы пояса; б - схема застегивания ремня в пряжке

5. ПРАВИЛА ЭКСПЛУАТАЦИИ

5.1. Конкретная необходимость в применении предохранительного пояса устанавливается паспортом ведения соответствующих работ.

5.2. Лица, допущенные к работе, связанной с опасностью падения, должны быть обеспечены индивидуально закрепленными за каждым предохранительными поясами, о чем делается запись в "Журнал контроля эксплуатации предохранительных поясов" (приложение).

Работа в вышеуказанных местах без поясов не допускается.

5.3. Пояс надевается поверх спецодежды. Схема застегивания пояса в пряжке показана на рис.1,б. Свободный конец ремня заводится в шлевку.

5.4. Перед получением в ламповой головного светильника рабочий должен осмотреть свой предохранительный пояс и убедиться в отсутствии внешних дефектов.

5.5. Для страховки поясом необходимо: один конец фала пристегнуть карабином к прицепному кольцу пояса, а другой конец прикрепить при помощи второго карабина к надежной опоре (предохранитель-

ному канату, элементам крепи, канатным петлям, металлоконструкциям, АПУ, ПИКЗ и другим).

Примеры крепления фала к опорам показаны на рис.2,3.

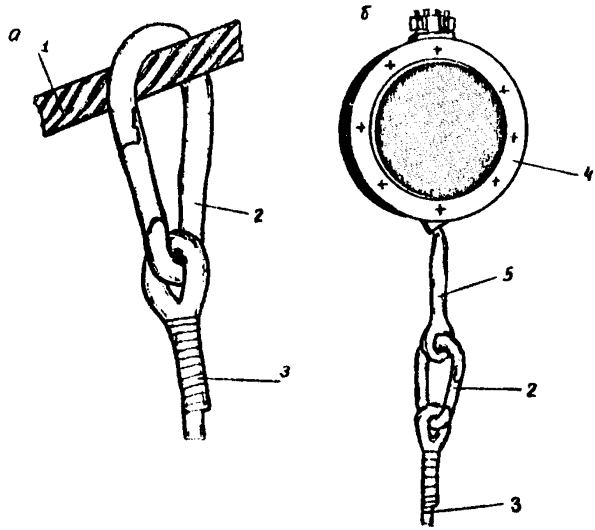

Рис.2. Способы прикрепления страховочного фала пояса к опорным приспособлениям:

а - к предохранительному канату;

б - к автоматическому предохранительному устройству АПУ;
I - предохранительный канат; 2 - карабины; 3 - страховочные фалы; 4 - АПУ; 5 - коуш АПУ

5.5.I. Рекомендуется в опасных по падению местах предусматривать паспортом ведения работ установку предохранительных канатов или закрепление нескольких петель, выполненных из каната диаметром 7-I2 мм.

Расположение и количество предохранительных канатов и количество канатных петель должны обеспечивать производство работ под защитой предохранительного пояса во всех опасных местах.

5.5.2. При работах в лавах на крутопадающих пластах опорами должны служить индивидуальные канатные парашюты ПИКЗ или канаты с петлями.

5.5.3. Закрепление фала обводкой должно осуществляться за элементы металлоконструкций или крепи, которые исключают наруше-

ние его целостности.

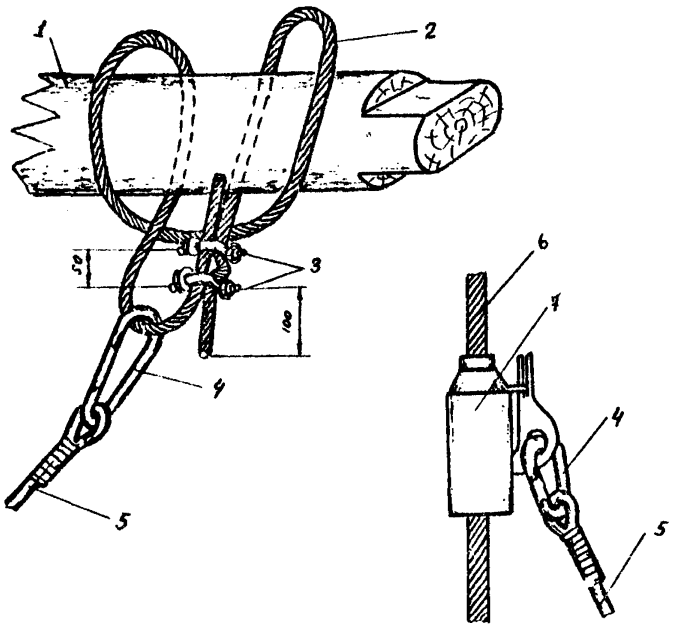

Рис.3. Способы прикрепления страховочного фала пояса к опорным приспособлениям:

I - элемент крепи; 2 - канатная петля; 3 - кимки; 4 - карабины; 5 - фалы; 6 - страховочный канат; 7 - индивидуальный канатный парашют

6. ТРЕБОВАНИЯ БЕЗОПАСНОСТИ ПРИ ЭКСПЛУАТАЦИИ ПРЕДОХРАНИТЕЛЬНЫХ ПОЯСОВ

6.I. Запрещается выдача наряда на производство работ в местах, где есть опасность падения людей в выработки или с высоты, не обеспечив работающих предохранительными поясами.

6.2. При получении пояса на прицепном кольце выбивается месяц и год выдачи пояса, а по мере его эксплуатации - месяц и год проведения контрольных испытаний.

6.3. Запрещаются другие способы застегивания пояса помимо способа, указанного на рис.I,б.

6.4.При ведении сварочных работ капроновый фал необходимо предохранять брезентовым чехлом от повреждения.

6.5. Через каждые 6 месяцев эксплуатации пояса должны подвергаться контрольным испытаниям, включающим внешний осмотр и испытания на статическую нагрузку. По их результатам делается вывод о пригодности пояса к дальнейшей эксплуатации, о чем ответственный за испытания записывает в "Журнал контроля эксплуатации предохранительных поясов", хранящийся в отделе главного механика.

6.5.1. Внешний осмотр:

Неисправности предохранительного пояса	Способы их устранения
Погнута пряжка (стрелка прогиба не более 4 мм)	Выправить погнутую часть пряжки
Надорвано полотно ремня	Заменить ремень
Порвана оплетка фала (видны каболки)	Заменить фал
Порваны нити прошивки ремня	Сделать новую сшивку капроновой нитью диаметром не менее 1 мм
Нарушена оплавка конца ремня	Обрезать нарушенную часть, оплавить и выровнять конец ремня
Неисправны карабины:	
- сломана пружина;	Заменить карабин
- заедание в замке;	То же
- деформировано кольцо карабина	-"-

6.5.2. Испытания статической нагрузкой: пояс в застегнутом виде подвешивается на стержне диаметром 200 мм и при помощи карабина к нему присоединяется груз массой 250 кг. Если в течение 3 минут видимых нарушений не обнаружено, то пояс считается пригодным к эксплуатации.

6.5.3. Пояса, не выдержавшие испытания, должны быть списаны.

6.6. Не реже одного раза в 2 месяца лица участкового надзора должны проводить внешний осмотр поясов. При наличии неустранимых дефектов (см.п.6.5.1.) предохранительные пояса снимаются с эксплуатации.

Приложение

Журнал контроля эксплуатации предохранительных поясов

Номер пояса	Дата испытаний	Отметка о пригодности пояса к эксплуатации	Лицо, проводившее контроль пояса		Лицо, которому передается пояс для дальнейшей эксплуатации	
			фамилия	подпись	фамилия	подпись

Кемерово. Ротапринт ВостНИИ.

Тираж 2000 экз. Заказ № 236.1975 г.

gost.e-ecolog.ru