ТИПОВОЙ ПРОЕКТ

813-2-45.87

СЕКЦИОННОЕ ХРАНИЛИЩЕ ПРОДОВОЛЬСТВЕННОЙ МОРКОВИ /С ОХЛАЖДЕНИЕМ/ ВМЕСТИМОСТЬЮ 2000 ТОНН

Альбом III

Строительные изделия

22698-03
ЦЕНА 5-92

				Привязан
Инв. N				

gost.e-ecolog.ru

ТИПОВОЙ ПРОЕКТ

813-2-45.87

СЕКЦИОННОЕ ХРАНИЛИЩЕ ПРОДОВОЛЬСТВЕННОЙ МОРКОВИ /С ОХЛАЖДЕНИЕМ/ ВМЕСТИМОСТЬЮ 2000 ТОНН

АЛЬБОМ III

Разработан
институтом Гипронисельпром
Госагропрома СССР

Утвержден и
введен в действие институтом
Гипронисельпром Госагропрома СССР
Приказ №140 от 8.10.87г

Главный инженер института А. Д. Бутенко

Главный инженер проекта Г. А. Хлебников

Инв. № подл. | Подпись и дата | Взам. инв. №

Альбом III

Типовой проект

Обозначение	Наименование	Стр.
ДС	Содержание альбома (начало)	2
ДС	Содержание альбома (окончание)	3
АРЦ. 0100	Изделие соединительное МД1	4
АРЦ. 0200	Изделие соединительное МД2	4
АРЦ. 0300	Изделие соединительное МД3	5
АРЦ. 0400	Изделия соединительные МД4... МД6	6
АРЦ. 0400СБ	Изделия соединительные МД4... МД6	
	Сборочный чертеж	7
АРЦ. 0500	Решетка для ног МД7	8
КЖЦ.ДО	Документ описания	9
КЖЦ.010000	Лоток ЛТ2	10
КЖЦ.020000	Лоток ЛТ3	11
КЖЦ.03000000	Перемычка ПР1	12
КЖЦ.03010000	Каркас пространственный КП1	13
КЖЦ.03010100	Каркас плоский КР1	13
КЖЦ.040000	Колонна (К1... К3)	14
КЖЦ.050000	Колонна К4	15
КЖЦ.060000	Колонна (К5, К6)	16
КЖЦ.070000	Колонна К7	17
КЖЦ.080000	Колонна К8	18
КЖЦ.090000	Колонна (К9, К10)	19
КЖЦ.100000	Колонна К11	20
КЖЦ.110000	Колонна К12	21
КЖЦ.120000	Колонна К13	22
КЖЦ.130000	Колонна К14	23
КЖЦ.140000	Колонна К15	24
КЖЦ.150000	Колонна К16	25
КЖЦ.160000	Колонна К17	26
КЖЦ.170000	Колонна (К18, К19, К29)	27
КЖЦ.180000	Колонна (К23, К24)	28
КЖЦ.190000	Колонна (К25, К26)	29
КЖЦ.200000	Колонна К27	30
КЖЦ.210000	Колонна К28	31
КЖЦ.220000	Колонна (К30, К31)	32
КЖЦ.230000	Колонна (К32, К33)	33
КЖЦ.240000	Колонна К34	34
КЖЦ.250000	Колонна К35	35

Инв.№ подл. | Подпись и дата | Взам.инв.№

Привязан

Инв.№

Н.контр.	Ткач		01.9.87
Нач.отд.	Целина		1.9.87
РИП	Хлебников		1.9.87

т.п. 813-2-45.87 ДС

Содержание альбома

Стадия	Лист	Листов
РП	1	2

ГИПРОНИСЕЛЬПРОМ г. Орел

Альбом III

Типовой проект

Обозначение	Наименование	Лист
КЖИ.260000	Колонна К36	36
КЖИ.270000	Колонна К37	37
КЖИ.280000	Балка (Б1, Б2)	38
КЖИ.290000	Плита П1	39
КЖИ.290000СБ	Плита П1. Сборочный чертеж	40,41
КЖИ.300000	Плита (П2... П4)	42
КЖИ.310000СБ	Панель стеновая (ПС2, ПС3). Сборочный чертеж	43
КЖИ.320000СБ	Панель стеновая (ПС1, ПС1, ПС2). Сборочный чертеж	43
КЖИ.330000	Панель стеновая ПС12	44
КЖИ.340000СБ	Панель стеновая ПС14, ПС26. Сборочный чертеж	45
КЖИ.350000СБ	Панель стеновая (ПС24, ПС25, ПС28). Сборочный чертеж	45
КЖИ360000	Панель стеновая (ПС15, ПС18, ПС19)	46
КЖИ.370000	Панель стеновая (ПС16, ПС17)	47
КЖИ.380000	Панель стеновая (ПС20, ПС21)	48
КЖИ.390000	Панель стеновая (ПС22, ПС29)	49
КЖИ. 400000	Панель стеновая ПС23	50
КЖИ. 410000	Панель стеновая (ПС30, ПС31, ПС33, ПС39)	51
КЖИ.420000	Панель стеновая ПС32	52
КЖИ.430000	Панель стеновая ПС34	53
КЖИ. 440000	Панель стеновая ПС38	53
КЖИ. 450000	Панель стеновая (ПС35, ПС37)	54
КЖИ. 460000	Панель стеновая (ПС44, ПС45)	54
КЖИ. 470000	Панель стеновая (ПС36, ПС40)	55
КЖИ. 480000	Панель стеновая ПС46	56
КЖИ. 490000	Панель стеновая ПС47	57
КЖИ. 500000	Панель стеновая ПС49	58
КЖИ. 510000СБ	Панель стеновая (ПС50, ПС51). Сборочный чертеж	58
КЖИ. 520000СБ	Панель цокольная Ц2-А, Ц2-Б	59

Обозначение	Наименование	Лист
КЖИ. 530000	Сетка С1	60
КЖИ. 540000	Сетка С2	60
КЖИ. 550000	Насадка (НФ1... НФ3)	61
КЖИ. 560000	Насадка (НФ4... НФ6)	62
КЖИ. 570000	Насадка (НФ7, НФ8)	63
КЖИ. 580000	Насадка (НУ1... НУ3)	64
КЖИ. 590000	Изделие закладное МН1	64
КЖИ. 600000	Изделие соединительное МС1	65
КЖИ. 610000	Изделие соединительное (МС2, МС3)	65
КЖИ. 620000	Изделие соединительное МС4	66
КЖИ. 630000	Изделие соединительное (МС5, МС8)	67
КЖИ. 640000	Изделие соединительное (МС6, МС7)	68
КЖИ. 650000	Изделие соединительное МС9	69
КЖИ. 660000	Изделие соединительное МС10	69
КЖИ. 670000	Изделие соединительное МС11	70
КЖИ. 680000	Изделие соединительное МС12	70
КЖИ. 690000	Изделие соединительное МС13	71
КЖИ. 700000	Изделие соединительное МС14	71
КЖИ. 710000	Изделие соединительное МС15	72
КЖИ. 720000	Изделие соединительное (МС16, МС17)	73
КЖИ. 730000	Шибер Ш61	74
КЖИ. 740000	Шибер Ш62	75
КДИ. 750000	Изделие соединительное МС18	76
КДИ. 760000	Изделие соединительное МС19	76

Привязан:

Инв. № подл. | Подпись и дата | Взам. инв. №

т.п. 813-2-45.87 ДС

Лист 2

22698-03 4

Копировал Варич Формат А4

Альбом III

Типовой проект

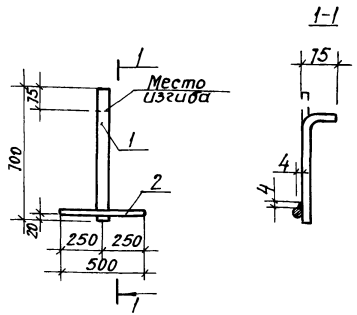

Формат	Зона	Поз.	Обозначение	Наименование	Кол.	Примечание
				Детали		
А4		1	АРЦ.0101	Полоса $\frac{-4\times40-Б\ ГОСТ\ 103-76}{Ст\ 3\ СП\ \ ГОСТ\ 535-79}$ $\ell = 700$	1	0,88кг
А4		2	АРЦ.0102	А-I-12 ГОСТ 5781-82, ℓ=500	1	0,44кг.

Покрытие эмаль ПФ-133 серая ГОСТ 926-82.
Грунт ГФ-021 ГОСТ 25129-82

Привязан

Инв.№

Взам.инв.№ | Подпись и дата | Инв.№ подл.

Н.контр.	Ткач		27.7.87
Гл.спец.	Репало		27.7.87
Гл.конст.	Тимошенко		27.7.87
Рук.сект.	Колесников		27.7.87
Рук.гр.	Сачков		27.7.87
Арх.	Шкарпета		27.7.87
Пров.	Журавлева		27.7.87

т.п. 813-2-45.87 АРЦ. 0100

Изделие соединительное МД.1

Стадия	Масса	Масштаб
РП	1,32	1:10
Лист	Листов 1	

ГИПРОНИСЕЛЬПРОМ г. Орел

Копировал: Иванова Формат А4

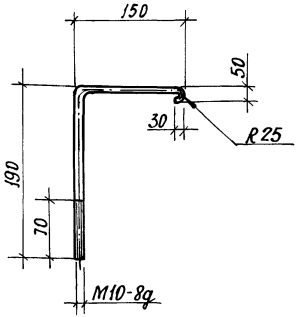

Покрытие - эмаль ПФ-133 серая ГОСТ 926-82 VII; 4/I-Л
Грунт ГФ-021 ГОСТ 25129-82

Привязан

Инв.№

Взам.инв.№ | Подпись и дата | Инв.№ подл.

Н.конт.	Ткач		27.7.87
Гл.спец.	Репало		27.7.87
Гл.конс.	Тимошенко		27.7.87
Рук.сек.	Колесников		27.7.87
Рук.гр.	Сачков		27.7.87
Арх.	Шкарпета		27.7.87

т.п. 813-2-45.87 АРЦ. 0200

Изделие соединительное МД.2

Стадия	Масса	Масштаб
РП	0,20	1:5
Лист	Листов 1	

А-I-10 ГОСТ 5781-82, ℓ=420

ГИПРОНИСЕЛЬПРОМ г. Орел

22698-03 5

Копировал: Иванова Формат А4

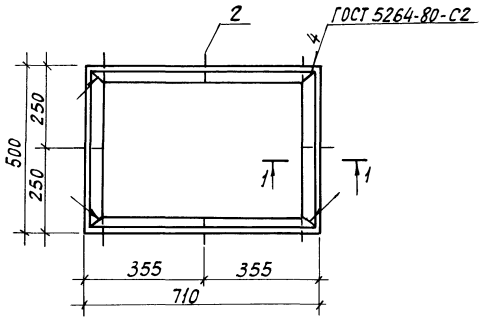

Формат	Зона	Поз.	Обозначение	Наименование	Кол.	Примечание
				Детали		
БЧ		1	АРИ.0301	Уголок 50×50×5-Б ГОСТ 8509-86 / Ст 3 сп ГОСТ 535-79 / ℓ = 2420	1	9,12 кг
БЧ		2	АРИ.0302	А-I-6 ГОСТ 5781-82, ℓ = 200	6	0,044 кг

1-1
М 1:5

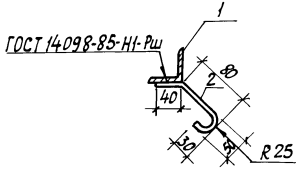

Покрытие - эмаль ПФ-133 серая ГОСТ 926-82 VII, Ч/1-Л
Грунт ГФ-021 ГОСТ 25129-82

Н. контр.	Ткач		22.07.87
Гл. специал.	Репало		22.07.87
Гл. конст.	Тимошенко		22.07.87
Рук. сект.	Колесников		22.07.87
Рук. гр.	Сачков		22.07.87
Арх.	Шкарпета		22.07.87
Пров.	Журавлёва		22.07.87

т. п. 813-2-45.87 АРИ.0300

Изделие соединительное МД3

Стадия	Масса	Масштаб
РП	9,47	1:10
Лист	Листов 1	

ГИПРОНИСЕЛЬПРОМ г. Орел

Привязан

Инв. №

Инв. № подл. | Подпись и дата | Взам. инв. №

22698-03 6

Копировал: Иванова

Формат А3

Формат	Зона	Поз.	Обозначение	Наименование	Кол.	Примечание
				Документация		
А4			АРИ.0400 СБ	Сборочный чертеж		
				Детали		
Б4		1	АРИ. 0401	А-I-Б ГОСТ 5781-82, ℓ=200	8	0,044 кг
			Переменные данные	для исполнений		
				АРИ.0400		
				Детали		
Б4		2	АРИ. 0402	Уголок 63×63×5-Б ГОСТ 8509-86 / Ст3сп ГОСТ 535-79 ℓ=1381	2	6,64 кг
Б4		3	АРИ. 0403	Уголок 63×63×5-Б ГОСТ 8509-86 / Ст3сп ГОСТ 535-79 ℓ=631	2	3,04 кг
				АРИ. 0400-01		
				Детали		
Б4		2	АРИ. 0402-01	Уголок 50×50×4-Б ГОСТ 8509-86 / Ст3сп ГОСТ 535-79 ℓ=1100	4	4,15 кг

Альбом III

Типовой проект

Привязан

Инв. N

Взам. инв. N | Подпись и дата | Инв. N подл. | 1

Н.контр.	Ткач		28.01.87
Гл.спец.	Репало		27.1.87
Гл.констр.	Титошенко		27.1.87
Рук.сект.	Колесников		27.1.87
Рук.гр.	Сачков		27.1.87
Инж.	Шкарпета		27.1.87
Пров.	Журавлева		27.1.87

Т.п. 813-2-45.87 АРИ. 0400

Изделие соединительное МД4÷МД6

Стадия	Лист	Листов
РП	1	2

ГИПРОНИСЕЛЬПРОМ г.Орел

Копировал Перелыгина Формат А4

Формат	Зона	Поз.	Обозначение	Наименование	Кол.	Примечание
				АРИ. 0400-02		
				Детали		
Б4		2	АРИ.0402-02	Уголок 50×50×4-Б ГОСТ 8509-86 / Ст3сп ГОСТ 535-79 ℓ=2220	2	8,37 кг
Б4		3	АРИ.0403-02	Уголок 50×50×4-Б ГОСТ 8509-86 / Ст3сп ГОСТ 535-79 ℓ=834	2	3,14 кг

Взам. инв. N | Подпись и дата | Инв. N подл.

Привязан

Инв. N

Т.п. 813-2-45.87 АРИ. 0400

Лист 2

22698-03 7

Копировал Перелыгина Формат А4

Альбом III

Типовой проект

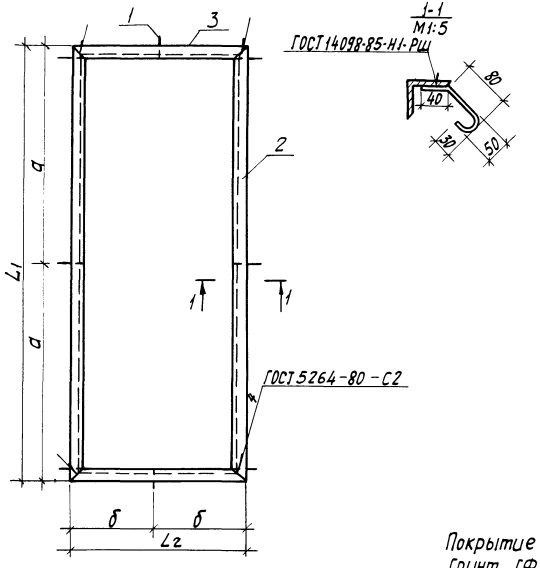

Обозначение	Марка	Размеры, мм				Масса, кг
		L_1	L_2	а	б	
АРЦ.0400	МД4	1381	630	695	315	19.71
-01	МД5	1100	1100	550	550	16.95
-02	МД6	2220	834	1110	417	23.37

Покрытие - эмаль ПФ-133 серая ГОСТ 926-82 VII; 4/1-Л.
Грунт ГФ-021 ГОСТ 25129-82.

Н.контр.	Ткач		27.7.87
Гл.спец.	Репало		27.7.87
Гл.конс.	Тимошенко		27.7.87
Рук.сект.	Колесников		27.7.87
Рук. гр.	Сачков		27.7.87
Инж.	Шкарпета		27.7.87
Пров.	Журавлёва		27.7.87

т.п. 813-2-45.87 АРЦ.0400 СБ

Изделия соединительные МД4...МД6. Сборочный чертеж.

Стадия	Масса	Масштаб
РП	см. таблицу	1:10
Лист	Листов 1	

ГИПРОНИСЕЛЬПРОМ г. Орел

Привязан

Инв. №

Инв. № подл. | Подпись и дата | Взам. инв. №

22698-03 8

Копировал: Иванова

Формат А3

Альбом III

Типовой проект

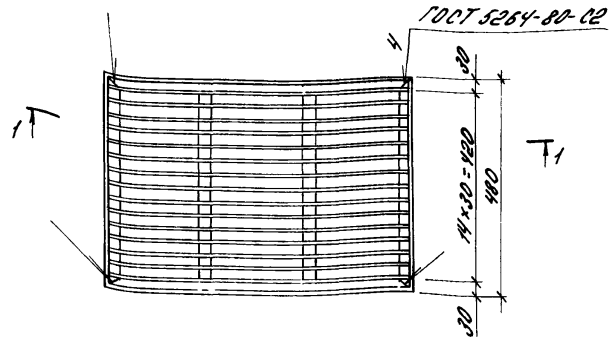

1-1

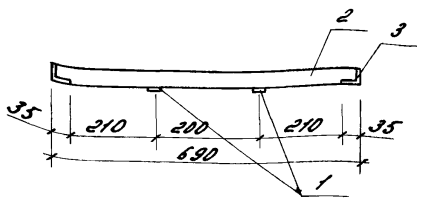

Формат	Зона	Поз.	Обозначение	Наименование	Кол.	Примечание
				Детали		
БЧ		1	АРЦ 0501	Полоса 4×40-Б ГОСТ 103-76 / стэл ГОСТ 535-79 с=440	2	0,52
БЧ		2	АРЦ 0502	Полоса 4×40-Б ГОСТ 103-76 / стэл ГОСТ 535-79 с=680	15	0,86
БЧ		3	АРЦ 0503	Уголок 35×35×4-Б ГОСТ 8509-86 / стэл ГОСТ 535-79 с=2340	1	5,05

Покрытие-эмаль ПФ-133 серая ГОСТ 926-82 VII; 4/1-Л
Грунт ГФ-021 ГОСТ 25129-82
Сварка необозначенных швов по ГОСТ 5264-80 тип Т1 катет-4мм.

Н.контр.	Ткач		1.9.87
Гл.специал.	Репало		1.9.87
Гл.констр.	Тимошенко		1.9.87
Рук.сект.	Колесников		1.9.87
Рук.гр.	Сачков		1.9.87
Арх.	Шкарлета		1.9.87
Пров.	Журавлева		1.9.87

Т.п. 813-2-45.87 АРЦ. 0500

Решетка для ног МД 7

Стадия	Масса	Масштаб
РП	18,99	1:10
Лист	Листов 1	

ГИПРОНИССЕЛЬПРОМ г. Орел

Привязан

Инв. №

Инв. № подл. | Подпись и дата | Взам. инв. №

22698-03 9

Копировал Варич Формат А3

1. Знак А на балках и колоннах нанести несмываемой краской.

2. Закладные детали железобетонных изделий (колонн, балок, плит покрытия и стеновых панелей) на глубину 50 мм. от поверхности железобетонного изделия должны быть покрыты слоем цинка толщиной 0.12 мм. (способом металлизации) согласно требованиям СНиП 2-03. 11-85.

3. Для колонн К1... К19, К23... К31 принять марку бетона по водонепроницаемости W4, с водоцементным отношением не более 0.55.

4. Материал стеновых панелей по сериям 1.832.1-9 и 1.832.1-10 керамзитобетон объёмной плотностью 1000 кг/м^3.

5. Марка стали для изготовления закладных изделий Вст 3кп 2 по ГОСТ 380-71. Класс стали С38/23, а монтажных петель - Вст 3сп 2 или Вст 3пс 2 ГОСТ 380-71 класса А I.

6. Марка легкого бетона по морозостойкости для изготовления стеновых панелей по сериям 1.832.1-9 и 1.832.1-10 - F25.

7. Марка тяжелого бетона по морозостойкости для изготовления стеновых панелей по шифру 1481, вып. 1 - F75.

8. Марка бетона по морозостойкости для плит П1... П4, F75 марка бетона по водонепроницаемости W4.

Альбом III

Типовой проект

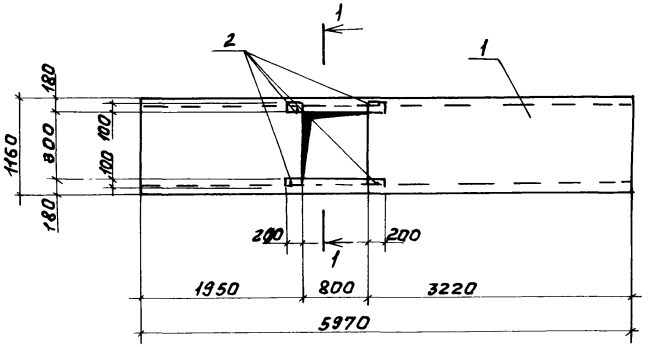

1-1

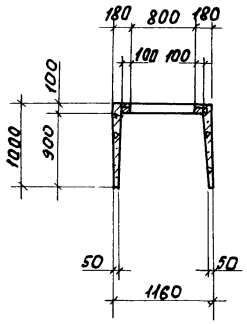

Формат	Зона	Поз.	Обозначение	Наименование	Кол.	Примечание
				Сборочные единицы		
		1	3.006.1-2/82_1-1-08.0	Лоток Л8-5-А	1	
		2	1.400-15.81.120-17	Изделие закладное МН107-6	4	

Ведомость расхода стали на дополнительные закладные изделия, кг

Марка элемента	Изделия закладные: Арматура класса А-III ГОСТ 5781-82 Ø8		Итого	Прокат марки Вст3кп2 ГОСТ 19903-74 δ=6	δ=8	Итого	Всего	Общий расход
Л8-5-А	0,48		0,48	3,6	1,6	5,2	5,68	5,68

1. Лоток Л8-5-А отличается от лотка Л8-5 по серии 3.006.1-2/82, вып 1-1 наличием дополнительных закладных деталей и отверстием.
2. Сетку в месте отверстия вырезать по месту

Н.контр.	Ткач		20.07.87
Ст.специал.	Репало		21.07.87
Гл.констр.	Тимошенко		21.07.87
Рук.сект.	Колесников		21.07.87
Рук.гр.	Карпенкова		21.07.87
Инжн.	Белкин		21.07.87
Пров.	Шепетильникова		21.07.87

Т.п. 813-2-45.87 КЖИ.01 0000

Лоток ЛТ2

Стадия	Масса	Масштаб
РП	3,84т	1:50
Лист	Листов 1	

ГИПРОНИСЕЛЬПРОМ г.Орел

Привязан

Инв.№

Инв.№ подл. | Подпись и дата | Взам.инв.№

22698-03 11

Копировал Фомушкина

Формат А3

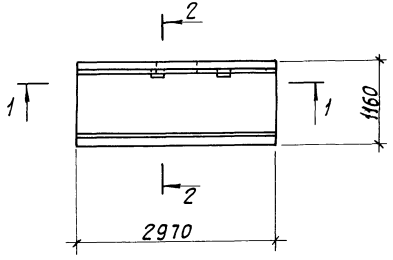

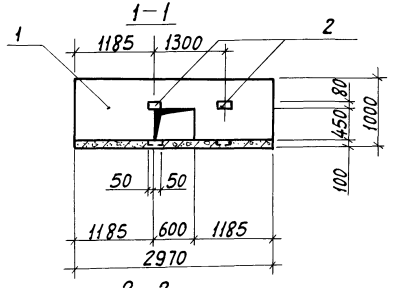

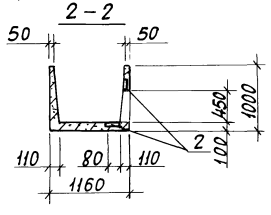

Формат	Зона	Поз.	Обозначение	Наименование	Кол.	Примечание
				Сборочные единицы		
		1	3.006.1-2/82.1-1-08.0	Лоток Л8-5-Б	1	
		2	3.006.1-2/82.1-3-12.0-1	Изделие закладное		
				М5	4	0,8 кг.

Ведомость расхода стали на дополнительные закладные изделия, кг.

Марка элемента	Изделия закладные							Всего	Общий расход
	Арматура класса А-III ГОСТ 5781-82				Прокат марки Вст3кп2 ГОСТ 19903-74				
	ф8			Итого	б=6		Итого		
Л8-5-Б	1.6			1.6	1.6		1.6	3,2	3,2

Лоток Л8-5-Б отличается от лотка Л8-5 по серии 3.006.1-2/82, вып. 1-1 наличием закладных деталей, отверстия и длиной. Сетку в месте отверстия вырезать по месту.

Н.контр.	Ткач		12.08.87
Гл.спец.от.	Репало		13.01.87
Гл.констр.	Тимошенко		13.01.87
Руксект.	Колесников		13.01.87
Рук.гр.	Карпенкова		13.01.87
Инж.	Белкин		13.01.87
Пров.	Шепетильникова		13.01.87

т.п. 813-2-45.87

КЖИ. 020000

Лоток ЛТ3

Стадия	Масса	Масштаб
РП	1,88т	1:50
Лист	Листов 1	

ГИПРОНИСЕЛЬПРОМ г. Орел

Привязан

Инв. №

Инв.№подл. | Подпись и дата | Взам.инв.№

22698-03 12

Копировал: Иванова

Формат А3

Альбом III

Типовой проект

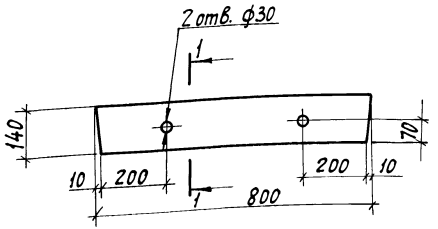

1 – 1
М 1:5

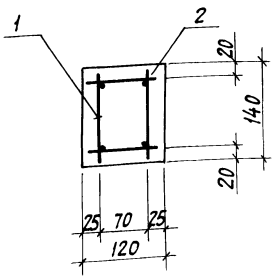

Перемычка ПР1 может быть выполнена в опалубке перемычки 2ПБ17-2 по серии 1.038.1-1, Вып. 1 (2шт.)

Формат	Зона	Поз.	Обозначение	Наименование	Кол.	Примечание
				Документация		
			1.038.1-1.1 000000 ТО	Техническое описание		
				Сборочные единицы		
А3		1	КЖИ.03010000	Каркас пространственный КП1		
				Материалы		
		2		Бетон класса В 15		0.013м³

Ведомость расхода стали на элемент, кг

Марка элемента	Изделия арматурные								Всего	Общий расход
	Арматура класса									
	А-III				Вру					
	ГОСТ 5781-82				ТУ 14-4-1336-85					
	ф10			Итого	ф5			Итого		
ПР1	1,92			1,92	0,80			0,80	2,72	2,72

Привязан			
Инв. №			

Н.контр.	Ткач		3.01.87
Гл.спец.от.	Репало		3.01.87
Гл. констр.	Тимошенко		3.01.87
Рук.сект.	Колесников		3.01.87
Рук. гр.	Карпенкова		3.01.87
Инж.	Белкин		3.01.87
Пров.	Шелетильникова		3.01.87

т.п. 813-2-45.87

КЖИ.03000000

Перемычка ПР1

Стадия	Масса	Масштаб
РП	32,8	1:10
Лист	Листов 1	

ГИПРОНИСЕЛЬПРОМ г. Орел

22698-03 13

Копировал: Иванова

Формат А3

Инв.№подл. | Подпись и дата | Взам.инв.№

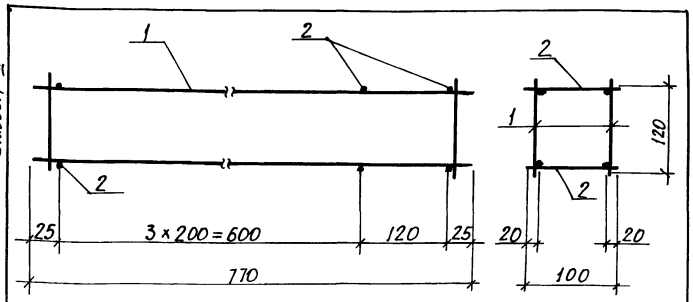

Формат	Зона	Поз.	Обозначение	Наименование	Кол.	Примечание
				Сборочные единицы		
А3		1	КЖСИ.03010100	Каркас плоский КП1	2	1,26кг.
				Детали		
БЧ		2	КЖСИ 03010101	Вр-I-5 ТУ14-4-1336-85, ℓ=100	10	0,02 кг

Сварка по ГОСТ 14098-85, тип соединения К1, способ сварки Кт.

Привязан

Инв. №

Н.контр.	Ткач		13.07.87
Гл.спец.от.	Репало		13.07.87
Гл. констр.	Тимошенко		13.07.87
Рук.сект.	Колесников		13.07.87
Рук.гр.	Карпенкова		13.07.87
Инж.	Белкин		13.07.87
Пров.	Шепелинькова		13.07.87

Т.п. 813-2-45.87

КЖИ. 03010000

Каркас пространственный КП1

Стадия	Масса	Масштаб
РП	2,72	1:5
Лист	Листов 1	

ГИПРОНИСЕЛЬПРОМ г. Орел

Копировал: Иванова

Формат А4

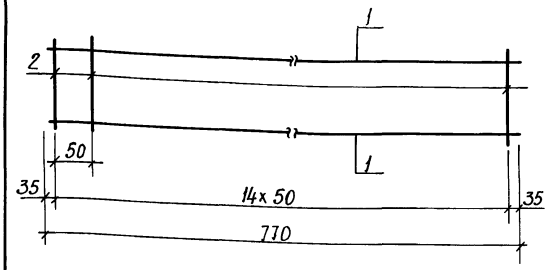

Формат	Зона	Поз.	Обозначение	Наименование	Кол.	Примечание
				Детали		
БЧ		1	КЖСИ.03010101	А-III-10 ГОСТ 5781-82, ℓ=770	2	0,48кг
БЧ		2	КЖСИ 03010102	Вр-I-5 ТУ14-4-1336-85, ℓ=120	15	0,02 кг

Сварка по ГОСТ 14098-85, тип соединения К1, способ сварки Кт.

Привязан

Инв. №

Н.контр.	Ткач		13.07.87
Гл.спец.от.	Репало		13.07.87
Гл.констр.	Тимошенко		13.07.87
Рук.сект.	Колесников		13.07.87
Рук.гр.	Карпенкова		13.07.87
Инж.	Белкин		13.07.87
Пров.	Шепелинькова		13.07.87

Т.п. 813-2-45.87

КЖИ. 03010100

Каркас плоский КП1

Стадия	Масса	Масштаб
РП	1,26	1:5
Лист	Листов 1	

ГИПРОНИСЕЛЬПРОМ г. Орел

Копировал: Иванова

Формат А4

Типовой проект

Взам. инв. №

Подпись и дата

Инв. № подл.

Альбом III

Типовой проект

Рис.1

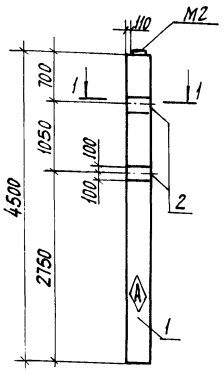

Рис.2
М1:20
Остальное см. рис.1

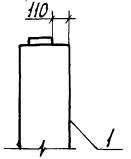

Рис.3
М1:20
Остальное см. рис.1

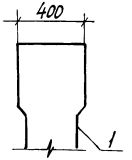

1-1
М1:20



Формат	Зона	Поз.	Обозначение	Наименование	Кол.на испол. —	01	02	Примечание
				Документация				
А3			КЖИ.ДО	Документ описания				
			1.400-6/76, Вып.1	Унифицированные закладные детали сборных железобетонных конструкций зданий промышленных предприятий				
				Сборочные единицы				
		1	1.823.1-2.1 100-15	Колонна 1К45.3-2-А	1	—	—	
		1	1.823.1-2.1 100-15	Колонна 1К45.3-2-Б	—	1	—	
		1	1.823.1-2.1-200-12	Колонна 2К45.3-2-А	—	—	1	
		2	1.400-6/76, Вып.1, лист 54	Изделие закладное М1-12	2	2	2	
				Детали				
Б4		3	КЖИ.040001	А-III-6 ГОСТ 5781-82 ℓ=280	4	4	4	0,06кг

Ведомость расхода стали на дополнительные закладные изделия, кг

Марка элемента	Изделия закладные: Арматура класса А-III ГОСТ 5781-82 ф6	ф12	Итого	Прокат марки Вст 3кп2 ГОСТ 19903-74 δ=10		Итого	Всего	Общий расход
1К45.3-2-А 2К45.3-2-А 1К45.3-2-Б	0,24	2,8	3,04	9,2		9,2	12,24	12,34

Обозначение	Марка	Рис.	Масса, кг.
КЖИ.040000	К1	1	1030
— 01	К2	2	1030
— 02	К3	3	1050

Н.контр.	Ткач		13.07.77
Гл.спец.от	Репало		13.07.77
Гл.констр.	Тимошенко		13.07.77
Рук.сект.	Колесников		13.07.77
Рук.гр.	Карпенкова		13.07.77
Ст.техн.	Михеева		13.07.77
Пров.	Шепетильникова		13.07.77

т.п. 813-2-45.87

КЖИ.040000

Колонна (К1...К3)

Стадия	Масса	Масштаб
РП	см.табл.	1:50
Лист	Листов 1	

ГИПРОНИСЕЛЬПРОМ г. Орел

Привязан

Инв.№

Взам.инв.№ | Подпись и дата | Инв.№ подл.

22698-03 15

Копировал: Иванова

Формат А3

Альбом III

Типовой проект

Формат	Зона	Поз.	Обозначение	Наименование	Кол.	Примечание
				Документация		
А3			КЖИ. ДО	Документ описания		
			1.400-6/76. Вып.1	Унифицированные закладные детали сборных железобетонных конструкций зданий промышленных предприятий		
				Сборочные единицы		
		1	1.823.1-2.1 200-12	Колонна 2К45.3-2-Б	1	
		2	1.400-6/76. Вып.1 лист 54	Изделие закладное М1-12	2	
		3	1.400-6/76. Вып.1, лист 54	Изделие закладное М1-13	2	
		4	1.400-6/76. Вып.1 лист 96	Изделие закладное М6-1	1	
Б4		5	КЖИ. 050001	А-III-6 ГОСТ 5781-82 ℓ=280	6	0,06 кг

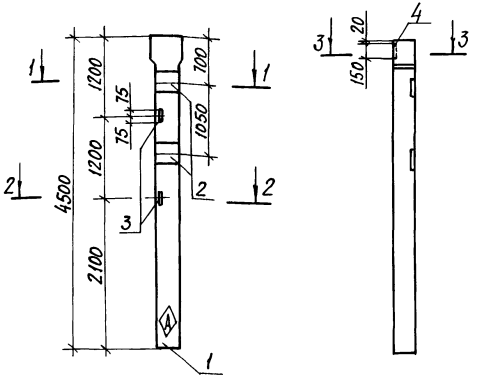

1-1
М1:20

2-2
М1:20

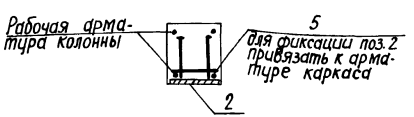

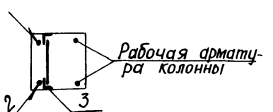

ГОСТ 14098-85-Н1-Рш

3-3
М1:20

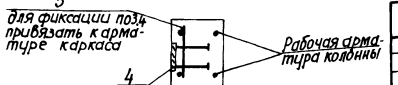

Ведомость расхода стали на дополнительные закладные изделия, кг

Марка элемента	Изделия закладные								Всего	Общий расход
	Арматура класса А-III				Прокат марки Вст3кп2					
	ГОСТ 5781-82				ГОСТ 8509-86		ГОСТ 19903-74			
	ф6	ф10	ф12	Итого	L63х5	Итого	δ=10	Итого		
2К45.3-2-Б	0,36	0,4	3,2	3,96	3,0	3,0	9,2	9,2	16,16	16,16

Н.контр.	Ткач		13.03.87
Гл.спец.от.	Репало		13.03.87
Гл.констр.	Тимошенко		13.03.87
Рук.сект.	Колесников		13.03.87
Рук.гр.	Карпенкова		13.03.87
Ст.техн.	Михеева		13.03.87
Пров.	Шепельникова		13.03.87

т.п. 813-2-45.87

КЖИ. 050000

Колонна К4

Стадия	Масса	Масштаб
РП	1,05т	М1:50
Лист	Листов 1	

ГИПРОНИСЕЛЬПРОМ г. Орел

Привязан

Инв. №

Инв.№ подл. | Подпись и дата | Взам. инв.№

22698-03 16

Копировал: Иванова

Формат А3

Типовой проект Альбом III

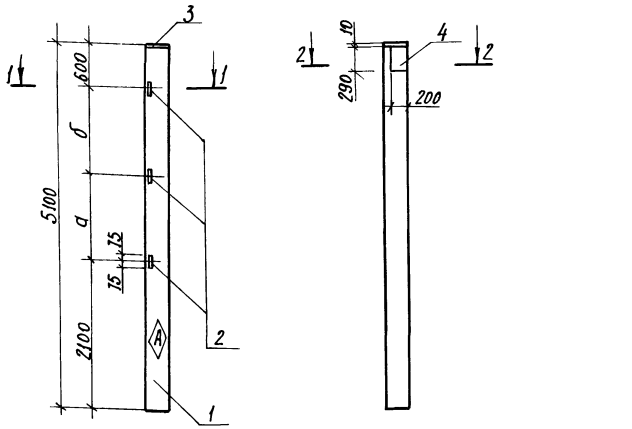

1-1
М 1:20

2-2
М 1:20



Обозначение	Марка	а, мм	б, мм
КЖИ. 06.0000	К5	1200	1200
–01	К6	1800	600

Закладную деталь М2 из колонны исключить.

Формат	Зона	Поз.	Обозначение	Наименование	Кол. на исп. —	Кол. на исп. 01	Примечание
				Документация			
А3			КЖИ. ДО	Документ описания			
			1.400-6/76, Вып. 1	Унифицированные закладные детали сборных железобетонных конструкций зданий промышленных предприятий			
				Сборочные единицы			
		1	1.823.1-2.1 100-21	Колонна 1К51.3-1-А	1	—	
		1	1.823.1-2.1 100-21	Колонна 1К51.3-1-Б	—	1	
		2	1.400-6/76, Вып. 1, лист 54	Изделие закладное М1-13	3	3	
		3	1.400-6/76, Вып. 1, лист 60	Изделие закладное М2-14	1	1	
		4	1.400-6/76, Вып. 1, лист 53	Изделие закладное М1-11-3	1	1	
				Детали			
Б1		5	КЖИ. 060001	А-III-6 ГОСТ 5781-82, ℓ=280	2	2	0,06 кг

Ведомость расхода стали на дополнительные закладные изделия, кг

Марка элемента	Изделия закладные									Всего	Общий расход
	Арматура класса А-III ГОСТ 5781-82					Прокат марки Вст 3кп2 ГОСТ 5781-82		ГОСТ 19903-74			
	ф6	ф12	ф14	ф16	Итого	L 63х5	Итого	δ=10	Итого		
1К51.3-1-А 1К51.3-1-Б	0,12	0,6	1,3	2,5	4,52	4,5	4,5	12,0	12,0	21,02	21,02

Н. контр.	Ткач		20.01.89
Гл. специал.	Репало		13.01.89
Гл. констр.	Тимошенко		13.01.89
Рук. сект.	Колесников		13.01.89
Рук. гр.	Карпенкова		13.01.89
Ст. техн.	Михеева		13.01.89
Пров.	Шепетильникова		13.01.89

т. п. 813-2-45.87

КЖИ. 060000

Колонна (К5, К6)

Стадия	Масса	Масштаб
РП	1,15т	1:50
Лист	Листов 1	

ГИПРОНИСЕЛЬПРОМ г. Орел

Привязан

Инв. №

Взам. инв. № | Подпись и дата | Инв. № подл.

22698-03 17.

Копировал: Иванова

Формат А3

Альбом III

Типовой проект

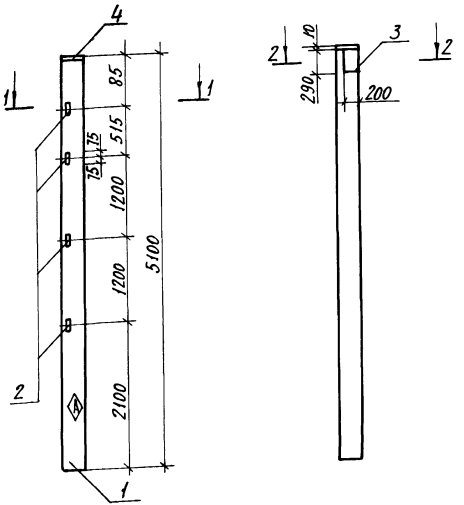



Закладную деталь Н2 из колонны исключить

Формат	Зона	Поз.	Обозначение	Наименование	Кол.	Примечание
				Документация		
А3			КЖИ. ДО	Документ описания		
			1.400-6/76, вып.1	Унифицированные закладные детали сборных железобетонных конструкций зданий промышленных предприятий		
				Сборочные единицы		
		1	1.823.1-2.1 100-21	Колонна 1К51.3-1-В	1	
		2	1.400-6/76, вып.1, лист 54	Изделие закладное М1-13	4	
		3	1.400-6/76, вып.1, лист 53	Изделие закладное М1-11-3	1	
		4	1.400-6/76, вып.1, лист 60	Изделие закладное М2-14	1	
				Детали		
БЧ			КЖИ. 070001	А-III-6 ГОСТ 5781-82, ℓ=280	2	0,06кг

Ведомость расхода стали на дополнительные закладные изделия, кг

Марка элемента	Изделия закладные										Общий расход
	Арматура класса А-III					Прокат марки Вст.3кп2				Всего	
	ГОСТ 5781-82					ГОСТ19903-74		ГОСТ8509-86			
	ф6	ф12	ф14	ф16	Итого	δ=10	Итого	L63x5	Итого		
1К51.3-1-В	0,12	0,8	1,3	2,5	4,72	12,0	12,0	6.00	6,00	22,72	22,72

Н.контр.	Ткач		20.07.87
Гл.спец.от.	Репало		13.07.87
Гл.констр.	Тимошенко		13.07.87
Рук.сект.	Колесников		13.07.87
Рук.гр.	Карпенкова		13.07.87
Ст.техн.	Михеева		13.07.87
Пров.	Щепетильников		13.07.87

т.п. 813-2-45.87 КЖИ. 070000

Колонна К7

Стадия	Масса	Масштаб
РП	1,15т	М1:50

Лист | Листов 1

ГИПРОНИСЕЛЬПРОМ г. Орел

Привязан

Инв. №

Инв.№подл. | Подпись и дата | Взам.инв.№

22698-03 18

Копировал: Иванова

Формат А3

Альбом III

Типовой проект

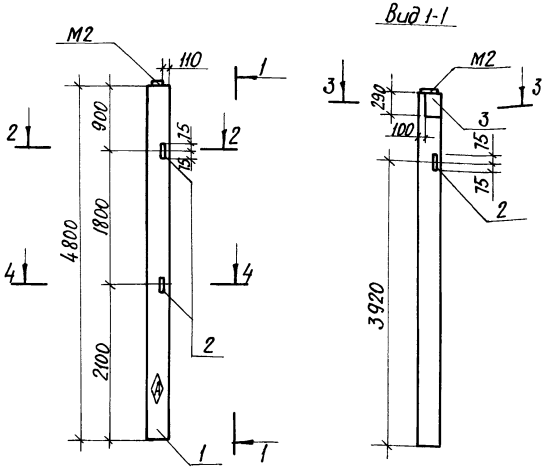

Формат	Зона	Поз.	Обозначение	Наименование	Кол.	Примечание
				Документация		
А3			КЖИ. Д0	Документ описания		
			1.400-6/76. Вып.1	Унифицированные закладные детали сборных железобетонных конструкций зданий промышленных предприятий.		
				Сборочные единицы		
		1	1.823.1-2.1100-19	Колонна 1К48.3-2-А	1	
		2	1.400-6/76. Вып.1 лист 54	Изделие закладное М1-13	3	
		3	1.400-6/76. Вып.1 лист 53	Изделие закладное М1-11-3	1	
				Детали		
БЧ		4	КЖИ. 080001	А-III-16 ГОСТ 5781-82, ℓ=150	4	0,24 кг
БЧ		5	КЖИ. 080002	А-III-6 ГОСТ 5781-82, ℓ=280	2	0,06 кг

Ведомость расхода стали на дополнительные закладные изделия, кг

Марка элемента	Изделия закладные									Всего	Общий расход
	Арматура класса А-III ГОСТ 5781-82					Прокат марки Вст3кп2 ГОСТ 8509-86		ГОСТ 19903-74			
	ф16	ф6	ф12	ф14	Итого	L63×5	Итого	δ=10	Итого		
1К48.3-2-А	0,96	0,12	0,6	1,3	4,06	4,5	4,5	5,4	5,4	13,96	13,96

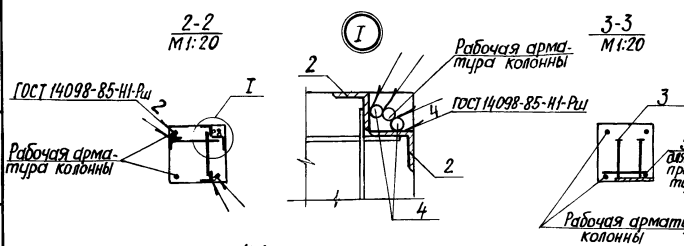

Н.контр.	Ткач		20.01.87	т.п. 813-2-45.87	КЖИ. 080000
Гл.спец.от.	Репало		20.01.87		
Гл.констр.	Тимошенко		20.01.87		
Рук.сект.	Колесников		20.01.87		
Рук.гр.	Карпенкова		20.01.87	Колонна К8	Стадия: РП; Масса: 1,08т; Масштаб: 1:50
Ст.техн.	Михеева		20.01.87		Лист; Листов 1
Пров.	Шепетильникова		20.01.87		ГИПРОНИСЕЛЬПРОМ г. Орел

Привязан

Инв.№ подл. | Подпись и дата | Взам. инв.№

Инв.№

22698-03 19

Копировал: Иванова

Формат А4

Альбом III

Типовой проект

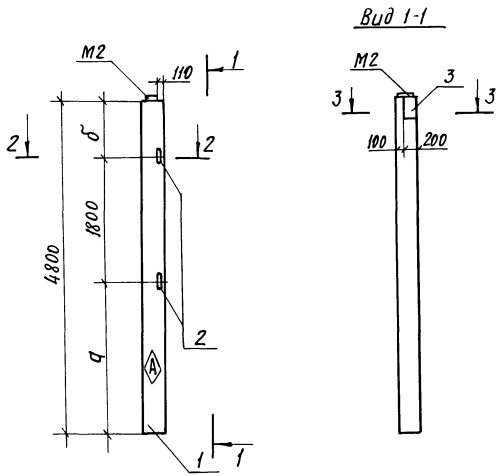

Обозначение	Марка	a, мм	б, мм
КЖЦ 090000	К9	2200	800
-01	К10	2300	700

Формат	Зона	Поз.	Обозначение	Наименование	Кол. на изд. —	Кол. на изд. 01	Примечание
				Документация			
А3			КЖИ. ДО	Документ описания			
			1.400-6/76, Вып. 1	Унифицированные закладные детали сборных железобетонных конструкций зданий промышленных предприятий			
				Сборочные единицы			
		1	1.823.1-2.1 100-19	Колонна 1К48.3-2-Б	1	—	
		1	1.823.1-2,1 100-19	Колонна 1К 48.3-2-В	—	1	
		2	1.400-6/76, Вып.1 лист 54	Изделие закладное М1-13	2	2	
		3	1.400-6/76, Вып.1, лист 53	Изделие закладное М1-11-3	1	1	
				Детали			
Б4		4	КЖИ. 090001	А-III-6 ГОСТ 5781-82, С-280	2	2	0,06 кг

Ведомость расхода стали на дополнительные закладные изделия, кг

Марка элемента	Изделия закладные									Всего	Общий расход
	Арматура класса А-III				Прокат марки Вст3кп2						
	ГОСТ 5781-82				ГОСТ 19903-74			ГОСТ 8509-86			
	ф6	ф12	ф14	Итого	б=10		Итого	∠63×5	Итого		
1К48.3-2 1К48.3-2	0,12	0,40	1,3	1,82	5,4		5,4	3,0	3,0	10,22	10,22

Н. контр.	Ткач		10.87
Гаспецотд.	Репало		10.87
Гл. констр.	Тимошенко		10.87
Рук. сект.	Колесников		10.87
Рук. гр.	Карпенкова		10.87
Ст. техн.	Мухеева		10.87
Пров.	Шелепильникова		10.87

т.п. 813-2-45.87

КЖИ. 090000

Колонна (К9, К10)

Стадия	Масса	Масштаб
РП	1,08 т	М1:50
Лист	Листов 1	

ГИПРОНИСЕЛЬПРОМ г. Орел

Привязан

Инв. №

Инв. № подл. | Подпись и дата | Взам. инв. №

22698-03 20

Копировал Иванова

Формат А3

Альбом VII

Типовой проект

Формат	Зона	Поз.	Обозначение	Наименование	Кол.	Примечание
				Документация		
А3			КЖИ. ДО	Документ описания		
			1.400-6/76, Вып. 1	Унифицированные закладные детали сборных железобетонных конструкций зданий промышленных предприятий.		
				Сборочные единицы		
		1	1.823.1-2.1 100-19	Колонна 1К48.3-2	1	
		2	1.400-6/76, Вып.1, лист 54	Изделие закладное М1-13	2	
		3	1.400-6/76, Вып.1, лист 43	Изделие закладное М1-4-3	1	
				Детали		
Б4		4	КЖИ. 100001	А-III-6 ГОСТ 5781-82, Е=280	2	0,06 кг

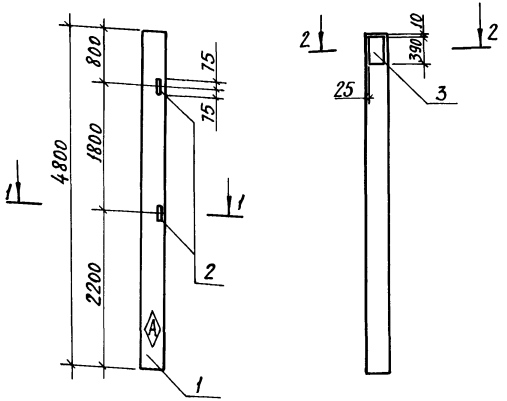

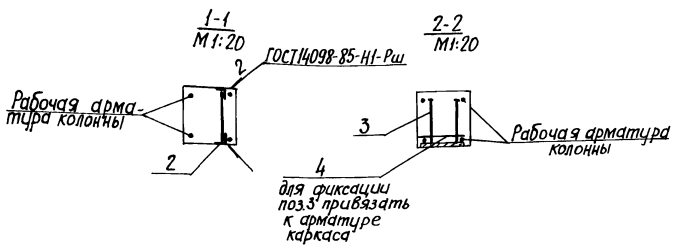

Ведомость расхода стали на дополнительные закладные изделия, кг

Марка элемента	Изделия закладные								Всего	Общий расход
	Арматура класса А-III			Прокат марки Вст 3кп2						
	ГОСТ 5781-82			ГОСТ 19903-74			ГОСТ 8509-86			
	ф6	ф12	Итого	δ=8	δ=10	Итого	∠63×5	Итого		
1К48.3-2	0,12	1,8	1,92	1,0	7,1	8,1	3,0	3,0	13,62	13,62

Закладную деталь М2 из колонны исключить

Н.контр.	Ткач		12.08.87
Гл.специал.	Репало		12.08.87
Гл.констр.	Тимошенко		12.08.87
Рук.сект.	Колесников		12.08.87
Рук.гр.	Карпенкова		12.08.87
Ст.техн.	Михеева		12.08.87
Пров.	Шепетильникова		12.08.87

Привязан

Инв. №

т.п. 813-2-45.87

КЖИ. 100000

Колонна К11

Стадия	Масса	Масштаб
РП	1,08т.	М1:50
Лист	Листов 1	

ГИПРОНИСЕЛЬПРОМ г. Орел

22698-03 21

Копировал: Иванова

Формат А3

Инв.№ подл. | Подпись и дата | Взам. инв.№

Альбом III

Типовой проект

Формат	Зона	Поз.	Обозначение	Наименование	Кол.	Примечание
				Документация		
А3			КЖИ. Д.О	Документ описания		
			1.400-6/76. Вып. 1	Унифицированные закладные детали сборных железобетонных конструкций зданий промышленных предприятий		
				Сборочные единицы		
		1	1.823.1-2.1 2000-15	Колонна 2К48.3-2-А	1	
		2	1.400-6/76. Вып.1 лист 54	Изделие закладное М1-13	4	
		3	1.400-6/76. Вып.1. лист 96	Изделие закладное М6-1	1	
				Детали		
Б4		4	КЖИ. 110001	А-III-16 ГОСТ 5781-82 ℓ=150	4	0,24 кг
Б4		5	КЖИ. 110002	А-III-6 ГОСТ 5781-82 ℓ=280	2	0,06 кг.

Вид 1-1

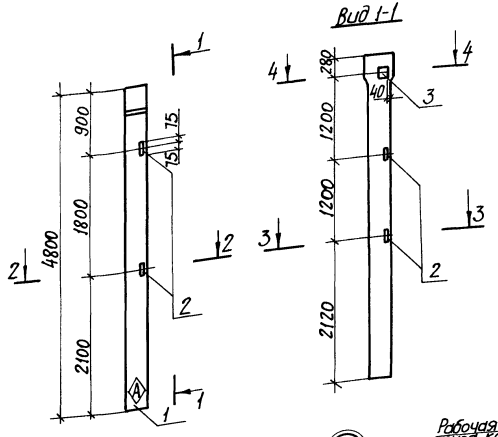

2-2
М1:20

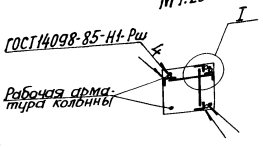

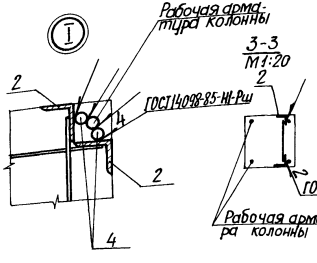

3-3
М1:20

4-4
М1:20

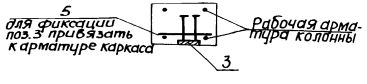

Ведомость расхода стали на дополнительные закладные изделия, кг.

Марка элемента	Изделия закладные											Всего	Общий расход
	Арматура класса А-III ГОСТ 5781-82					Прокат марки Вст 3кп 2 ГОСТ 19903-74			ГОСТ 8509-86				
	ф6	ф10	ф12	ф16	Итого	δ=6	δ=8	Итого	L63×5		Итого		
2К48.3-2-А	0,12	0,4	0,8	0,96	2,28	0,3	1,4	1,7	6,0		6,0	9,98	9,98

Н.контр.	Ткач		10.01.87
Гл.спец.отд.	Репало		10.01.87
Гл.констр.	Тимошенко		10.01.87
Рук.сект.	Колесников		10.01.87
Рук.гр.	Карпенкова		10.01.87
Ст.техн.	Михеева		10.01.87
Пров.	Шестительникова		10.01.87

т.п. 813-2-45.87

КЖИ. 110000

Колонна К12

Стадия	Масса	Масштаб
РП	1,10т	М1:50
Лист	Листов 1	

ГИПРОНИСЕЛЬПРОМ г. Орел

Привязан

Инв. №

Инв.№ подл. | Подпись и дата | Взам. инв.№

22698-03 22

Копировал: Иванова

Формат А3

Альбом III

Типовой проект

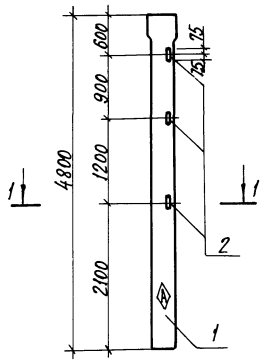

1-1
М 1:20

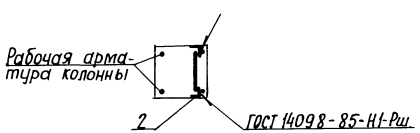

Формат	Зона	Поз.	Обозначение	Наименование	Кол.	Примечание
				Документация		
А3			КЖИ. ДО	Документ описания		
			1.400-6/76, вып. 1	Унифицированные закладные детали сборных железобетонных конструкций зданий промышленных предприятий.		
				Сборочные единицы		
		1	1.823.1-2.1 200-15	Колонна 2К48.3-2-Б	1	
		2	1.400-6/76, вып. 1, лист 54	Изделие закладное М1-13	3	

Ведомость расхода стали на дополнительные закладные изделия, кг

Марка элемента	Изделия закладные									Всего	Общий расход
	Арматура класса А-III				Прокат марки Вст 3 кп2						
	ГОСТ 5781-82				ГОСТ 8509-86						
	ф12			Итого	L63×5				Итого		
2К48.3-2	0,6			0,6	4,5				4,5	5,1	5,1

Н.контр.	Ткач		20.07.87
Гл.спец.от.	Репало		13.07.87
Гл.констр.	Тимошенко		13.07.87
Рук.сект.	Колесников		13.07.87
Рук.гр.	Карпенкова		13.07.87
Ст.тех.	Михеева		13.07.87
Пров.	Щепетильникова		13.07.87

т.п. 813-2-45.87

КЖИ. 120000

Колонна К13

Стадия	Масса	Масштаб
РП	1,10т.	М 1:50

Лист | Листов 1

ГИПРОНИСЕЛЬПРОМ г. Орел

Привязан

Инв. №

Инв. № подл. | Подпись и дата | Взам. инв. №

22698-03 23

Копировал: Иванова

Формат А3

Альбом III

Типовой проект

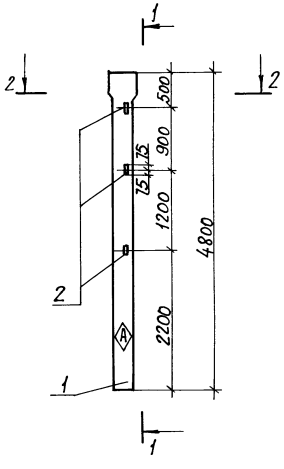

Вид 1-1

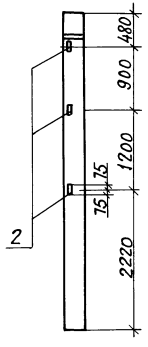

2-2
М1:20



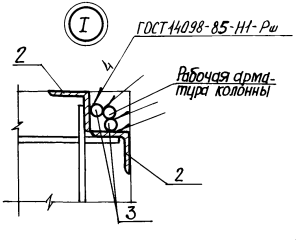

Формат	Зона	Поз.	Обозначение	Наименование	Кол.	Примечание
				Документация		
А3			КЖИ. ДО	Документ описания		
			1.400-6/76, Вып.1	Унифицированные закладные детали сборных железобетонных конструкций зданий промышленных предприятий		
				Сборочные единицы		
		1	1.823.1-2.1 100-14	Колонна 2К48.3-2-В	1	
		2	1.400-6/76, Вып.1, лист 54	Изделие закладное М1-13	6	
				Детали		
БЧ		3	КЖИ. 130001	А-III-16 ГОСТ 5781-82, С=150	12	0,24 кг

Ведомость расхода стали на дополнительные закладные изделия, кг

Марка элемента	Изделия закладные								Всего	Общий расход
	Арматура класса А-III ГОСТ 5781-82				Прокат марки Вст3 кп2 ГОСТ 8509-86					
	ф12	ф16		Итого	L63×5			Итого		
2К48.3-2-В	1.2	2,9		4.1	9,0			9,0	13,1	13,1

Н.контр.	Ткач		03.01.87
Гл.спец.от.	Репало		03.01.87
Гл.констр.	Тимошенко		03.01.87
Рук.сект.	Колесников		03.01.87
Рук.гр.	Карпенкова		03.01.87
Ст.техн.	Михеева		03.01.87
Пров.	Шепетильникова		03.01.87

т. п. 813-2-45.87

КЖИ. 130000

Колонна К14

Стадия	Масса	Масштаб
РП	1.1т	1:5
Лист	Листов 1	

ГИПРОНИСЕЛЬПРОМ г. Орел

Привязан

Инв. №

Инв. № подл. | Подп. и дата | Взам. инв. №

22698-03 24

Копировал: Иванова

Формат А3

Альбом III

Типовой проект

Формат	Зона	Поз.	Обозначение	Наименование	Кол.	Примечание
				Документация		
А3			КЖИ. ДО	Документ описания		
			1.400-6/76, Вып. 1	Унифицированные закладные детали сборных железобетонных конструкций зданий промышленных предприятий		
				Сборочные единицы		
		1	1.823.1-2.1 200-15	Колонна 2К48.3-2-Г	1	
		2	1.400-6/76, Вып.1, лист 54	Изделие закладное М1-13	4	
		3	1.400-6/76, Вып.1, лист 24	Изделие закладное М01-2	1	
				Детали		
Б4		4	КЖИ.140001	А-III-6 ГОСТ 5781-82, Ст 3 пс	2	0,06 кг

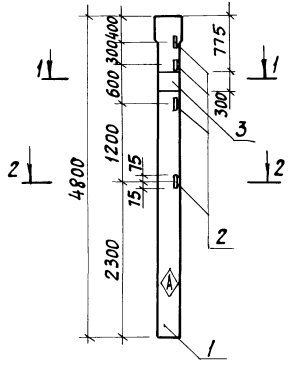

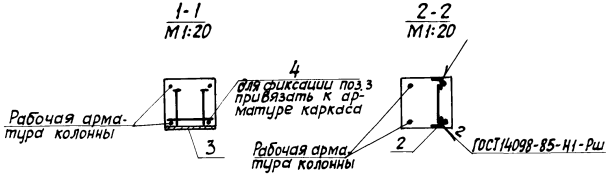

Ведомость расхода стали на дополнительные закладные изделия, кг

Марка элемента	Изделия закладные											Всего	Общий расход
	Арматура класса А-III					Прокат марки Вст 3кп2							
	ГОСТ 5781-82					ГОСТ 19903-74			ГОСТ 8509-86				
	ф6	ф10	ф12		Итого	б=8		Итого	L63×5	Итого			
2К48.3-2-Г	0,12	0,7	0,8		1,62	5,9		5,9	6,0	6,0		13,52	13,52

Н.контр.	Ткач		20.01.87
Н.спецотд.	Репало		20.01.87
Гл.констр.	Тимошенко		20.01.87
Рук.сект.	Колесников		14.01.87
Рук. гр.	Карпенкова		13.01.87
Ст. техн.	Михеева		13.01.87
Пров.	Шепелькова		13.01.87

т. п. 813-2-45.87

КЖИ.140000

Колонна К15

Стадия	Масса	Масштаб
РП	1,10т	М 1:50
Лист	Листов 1	

ГИПРОНИСЕЛЬПРОМ г. Орел

Привязан

Инв. N

Инв. № подл. | Подпись и дата | Взам. инв. N

Копировал: Иванова

Формат А3

Альбом III

Типовой проект

Инв. № подл. | Подпись и дата | Взам. инв. №

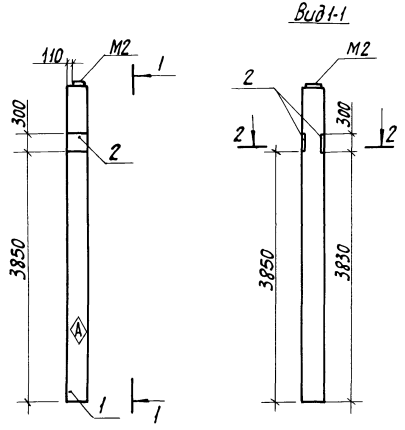

Формат	Зона	Поз.	Обозначение	Наименование	Кол.	Примечание
				Документация		
А3			КЖИ. ДО	Документ описания		
			1.400-6/76, Вып.1	Унифицированные закладные детали сборных железобетонных конструкций зданий промышленных предприятий		
				Сборочные единицы		
		1	1.823.1-2.1 100-19	Колонна 1К48.3-2-Д	1	
		2	1.400-6/76, Вып.1, лист 24	Изделие закладное М0-1-2	2	
				Детали		
Б4		3	- КЖИ. 150001	А-III-6 ГОСТ 5781-82, ℓ=280	4	0,06кг

Ведомость расхода стали на дополнительные закладные изделия, кг

Марка элемента	Изделия закладные									Всего	Общий расход
	Арматура класса А-III ГОСТ 5781-82				Прокат марки Вст3кп2 ГОСТ 19903-74						
	ф6	ф10		Итого	δ=8				Итого		
1К48.3-2-Д	0,24	1,4		1,64	11,8				11,8	13,44	13,44

Н. контр.	Ткач		
Гл. спец. пр.	Репало		
Гл. констр.	Симошенко		
Рук. сект.	Колесников		
Рук. гр.	Карпенкова		
Ст. техн.	Михеева		
Пров.	Шепельникова		

Привязан

Инв. №

т.п 813-2-45.87

КЖИ. 150000

Колонна К16

Стадия	Масса	Масштаб
РП	1,08т	М 1:50
Лист	Листов 1	

ГИПРОНИСЕЛЬПРОМ г. Орел

22698-03 26

Копировал: Иванова

Формат А3

Альбом III

Типовой проект

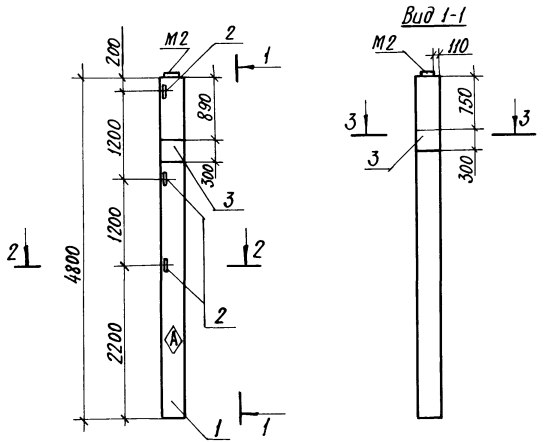

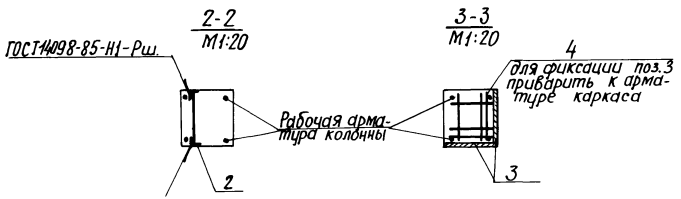

Формат	Зона	Поз.	Обозначение	Наименование	Кол.	Примечание
				Документация		
А3			КЖИ. ДО	Документ описания		
			1.400-6/76. Вып. 1	Унифицированные закладные детали сборных железобетонных конструкций зданий промышленных предприятий		
				Сборочные единицы		
		1	1.823.1-2.1 100-19	Колонна 1К48.3-2-Е	1	
		2	1.400-6/76, вып. 1, лист 54	Изделие закладное М1-13	3	
		3	1.400-6/76, вып. 1, лист 24	Изделие закладное М01-2	2	
				Детали		
Б4		4	КЖИ. 160001	А-III-6 ГОСТ 5781-82, ℓ=280	4	0,06 кг.

Ведомость расхода стали на дополнительные закладные изделия, кг

Марка элемента	Изделия закладные										Общий расход
	Арматура класса А-III				Прокат марки Вст3 кп2					Всего	
	ГОСТ 5781-82				ГОСТ 19903-74			ГОСТ 8509-86			
	ф12	ф10	ф6	Итого	δ=8		Итого	L63×5	Итого		
1К48.3-2-Е	0,24	1,4	0,24	1,9	11,8		11,8	4,5	4,5	18,2	18,2

Н.контр.	Ткач		21.07.87
Гл.спец.от.	Репало		13.07.87
Гл.констр.	Тимошенко		13.07.87
Рук.сект.	Колесников		13.07.87
Рук.гр.	Карпенкова		13.07.87
Ст.техн.	Михеева		13.07.87
Пров.	Щепетильникова		11.07.87

т.п. 813-2-45.87

КЖИ.160000

Колонна К17

Стадия	Масса	Масштаб
РП	1,08т	М1:50

Лист | Листов 1

ГИПРОНИСЕЛЬПРОМ г. Орел

Привязан

Инв. №

Взам.инв.№ | Подпись и дата | Инв.№ подл.

22698-03 27

Копировал: Иванова

Формат А3

Альбом III

Типовой проект

Формат	Зона	Поз.	Обозначение	Наименование	Кол. на испол.			Примечание
						01	02	
				Документация				
А3			КЖИ. ДО	Документ описания				
			1.400-6/76, Вып.1	унифицированные закладные детали сборных железобетонных конструкций зданий промышленных предприятий				
				Сборочные единицы				
		1	1.823.1-2,1 100-19	Колонна 1К48.3-2-Ж	1	—	—	
		1	1.823.1-2.1 100-15	Колонна 1К45.3-2-В	—	1	—	
		1	1.823.1-2, 1 100-15	Колонна 1К45.3-2-Г	—	—	1	
		2	1.400-6/76, вып. 1, лист 54	Изделие закладное М1-13	3	3	3	
		3	1.400-6/76, вып. 1, лист. 43	Изделие закладное М1-4-3	1	1	1	
				Детали				
64		4	КЖИ. 170001	А-III-6 ГОСТ 5781-82, ℓ=280	2	2	2	0,06 кг

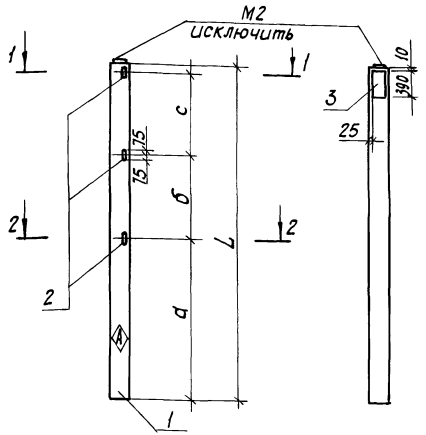

Ведомость расхода стали на дополнительные закладные изделия, кг

Марка элемента	Изделия закладные								Всего	Общий расход
	Арматура класса А-III ГОСТ 5781-82			Прокат марки Вст 3 кп2 ГОСТ 8509-86		ГОСТ 19903-74				
	ф12	ф6	Итого	∠63×5	Итого	б=8	б=10	Итого		
1К45.3-2-Ж 1К48.3-2-В 1К45.3-2-Г	2,0	0,12	3,2	4,5	4,5	1,0	7,7	8,7	16,4	16,4

1-1
М 1:20

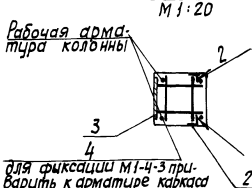

2-2
М 1:20

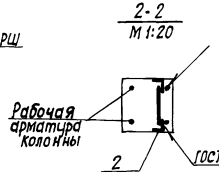

Обозначение	Марка	a, мм	б, мм	c, мм	L, мм	Масса кг
КЖИ. 170000	К18	2300	1200	1200	4800	1080
-01	К19	2100	1200	1120	4500	1030
-02	К29	2230	1070	1120	4500	1030

Привязан

Инв. №

Н.контр.	Ткач		09.01.87
Гл.спец.от.	Репало		09.01.87
Гл.констр.	Тимошенко		09.01.87
Рук.сект.	Колесников		09.01.87
Рук. гр.	Карпенкова		09.01.87
Ст.техн.	Михеева		15.01.87
Пров.	Шепетильников		15.01.87

т.п. 813-2-45.87

КЖИ. 170000

Колонна (К18, К19, К29)

Стадия	Масса	Масштаб
РП	см. табл.	1:50
Лист	Листов 1	

ГИПРОНИСЕЛЬПРОМ
г. Орел

22698-03 28

Копировал: Иванова

Формат А3

Инв.№ подл. | Подпись и дата | Взам. инв.№

Альбом III

Типовой проект

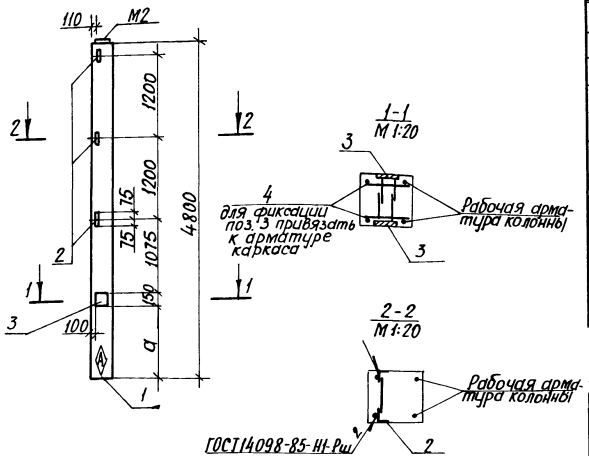

Обозначение	Марка	а, мм
КЖИ.180000	К23	875
-01	К24	975

Формат	Зона	Поз.	Обозначение	Наименование	Кол. на испол. –	Кол. на испол. 01	Примечание
				Документация			
А3			КЖИ.ДО	Документ описания			
			1.400-6/76, Вып.1	Унифицированные закладные детали сборных железобетонных конструкций зданий промышленных предприятий			
				Сборочные единицы			
		1	1.823.1-2.1 100-19	Колонна 1К48.3-2-Ц	1	–	
		1	1.823.1-2.1 100-19	Колонна 1К48.3-2-К	–	1	
		2	1.400-6/76, Вып.1, лист 54	Изделие закладное М1-13	3	3	
		3	1.400-6/76, Вып.1, лист 96	Изделие закладное М6-1	2	2	
				Детали			
БЧ		4	КЖИ.180001	А-III-6 ГОСТ5781-82, l=280	4	4	0,06 кг

Ведомость расхода стали на дополнительные закладные изделия, кг

Марка элемента	Изделия закладные									Всего	Общий расход
	Арматура класса А-III ГОСТ 5781-82				Прокат марки Вст 3кп2 ГОСТ 19903-74			ГОСТ 8509-86			
	ф12	ф10	ф6	Итого	δ=6	δ=8	Итого	∠63×5	Итого		
1К48.3-2-Ц 1К48.3-2-К	0,6	0,8	0,24	1,64	0,6	2,8	3,4	4,5	4,5	9,54	9,54

Н.контр.	Ткач		10.01.87
Гл.спец.от.	Репало		13.01.87
Гл.констр.	Тимошенко		13.01.87
Рук.сект.	Колесников		14.01.87
Рук.гр.	Карпенкова		15.01.87
Ст.техн.	Михеева		15.01.87
Пров.	Шепетильникова		15.01.87

т.п. 813-2-45.87

КЖИ. 180000

Колонна (К23, К24)

Стадия	Масса	Масштаб
РП	1,08т	М1:50
Лист	Листов 1	

ГИПРОНИСЕЛЬПРОМ г. Орел

Привязан

Инв. №подл. | Подпись и дата | Взам. инв. №

Инв. №

22698-03 29

Копировал: Иванова

Формат А3

Альбом III

Типовой проект

КЖИ.190000 – изображено Вид 1-1

КЖИ.190000-01- зеркальное отражение

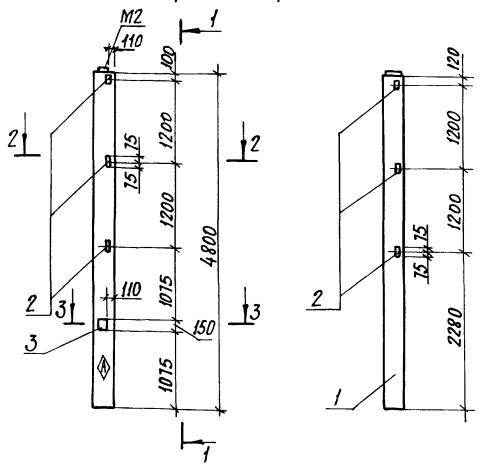

2-2

3-3
М1:20

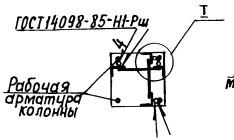

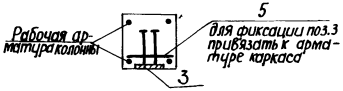

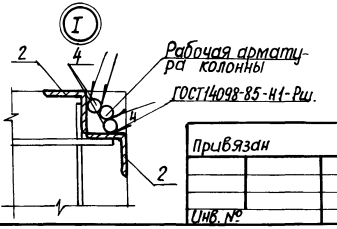

Обозначение	Марка по серии	Марка по проекту
КЖИ.190000	1К48.3-2-Л	К25
-01	1К48.3-2-М	К26

Формат	Зона	Поз.	Обозначение	Наименование	Кол.	Примечание
				Документация		
А3			КЖИ. ДО	Документ описания		
			1.400-6/76, вып.1	Унифицированные закладные детали сборных железобетонных конструкций зданий промышленных предприятий		
				Сборочные единицы		
		1	1.823.1-2.1 100-19	Колонна 1К48.3-2	1	
		2	1.400-6/76, вып.1, лист 54	Изделие закладное М1-13	6	
		3	1.400-6/76, вып.1, лист 96	Изделие закладное М6-1	1	
				Детали		
БЧ		4	КЖИ.190001	А-III-16 ГОСТ5781-82, ℓ=150	12	0,24кг
БЧ		5	КЖИ.190002	А-III-6 ГОСТ5781-82, ℓ=280	2	0,06кг

Ведомость расхода стали на дополнительные закладные изделия, кг

Марка элемента	Изделия закладные											Общий расход
	Арматура класса А-III					Прокат марки Вст3кп2					Всего	
	ГОСТ 5781-82					ГОСТ 8509-86		ГОСТ 19903-74				
	ф16	ф12	ф10	ф6	Итого	L63x5	Итого	δ=8	δ=6	Итого		
1К48.3-2-Л, 1К48.3-2-М	2,88	1,2	0,4	0,12	4,60	9,0	9,0	1,4	0,3	1,7	15,3	15,3

Н.контр.	Ткач		29.07.87
Гл.спец.от	Репало		13.07.87
Гл.констр.	Тимошенко		13.07.87
Рук.сект.	Колесников		13.07.87
Рук.гр.	Карпенкова		13.07.87
Инженер	Скрябина		13.07.87
Пров.	Щепетильников		13.07.87

т. п. 813-2-45.87 КЖИ.190000

Колонна (К25, К26)

Стадия	Масса	Масштаб
РП	1,08т	1:50

Лист | Листов 1

ГИПРОНИСЕЛЬПРОМ г. Орел

Привязан

Инв. №

Взам. инв. №

Подпись и дата

Инв. № подл.

22698-03 ЗО

Копировал: Иванова

Формат А3

Альбом III

Типовой проект

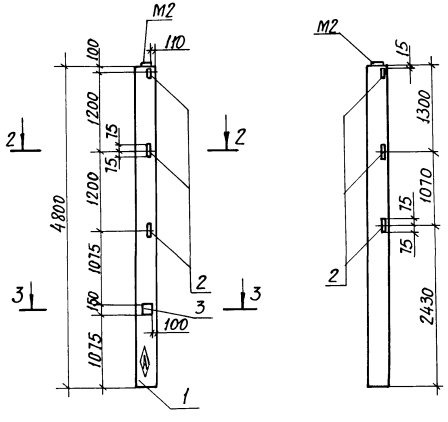

Формат	Зона	Поз.	Обозначение	Наименование	Кол.	Примечание
				Документация		
А3			КЖИ ДО	Документ описания		
			1.400-6/76 Вып.1	Унифицированные закладные детали сборных железобетонных конструкций зданий промышленных предприятий		
				Сборочные единицы		
		1	1.823.1-2.1 100-19	Колонна 1К48-3-2-Н	1	
		2	1.400-6/76, Вып.1, лист 54	Изделие закладное М1-13	6	
		3	1.400-6/76, Вып.1, лист 96	Изделие закладное М6-1	1	
				Детали		
БЧ		4	КЖИ. 200001	А-III-16 ГОСТ 5781-82, ℓ=150	12	0,24 кг
БЧ		5	КЖИ. 200002	А-III-6 ГОСТ 5781-82, ℓ=280	2	0,06 кг.

Ведомость расхода стали на дополнительные закладные изделия, кг.

Марка элемента	Изделия закладные										Общий расход
	Арматура класса А-III ГОСТ 5781-82					Прокат марки Вст.3 кп2 ГОСТ 19903-74			ГОСТ 8509-86	Всего	
	ф6	ф10	ф12	ф16	Итого	δ=6	δ=8	Итого	63×5	Итого	
1К48-3-2-Н	0,12	0,4	1,2	2,88	4,6	0,3	1,4	1,7	9,00	9,00	15,3	15,3

Н.контр.	Ткач		03.01.87
Гл.спец.	Репало		03.01.87
Гл.констр.	Тимошенко		03.01.87
Руксект.	Колесников		03.01.87
Рук.гр.	Карпенкова		03.01.87
Ст.техн.	Михеева		03.01.87
Пров.	Шепетильникова		03.01.87

т.п. 813-2-45.87

КЖИ. 200000

Колонна К 27

Стадия	Масса	Масштаб
РП	1,08т.	1:50
Лист	Листов 1	

ГИПРОНИСЕЛЬПРОМ г. Орел

Привязан

Инв.№

Инв.№ подл. | Подпись и дата | Взам.инв.№

22698-03 31

Копировал: Иванова

Формат А3

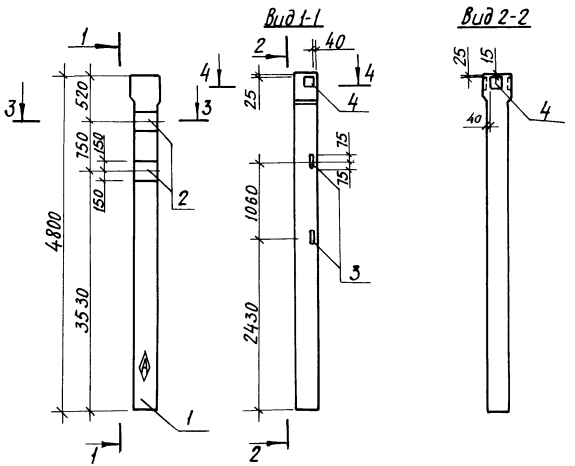

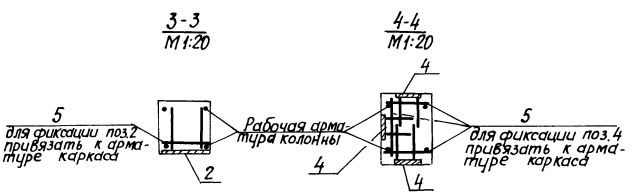

Формат	Зона	Поз.	Обозначение	Наименование	Кол.	Примечание
				Документация		
А3			КЖИ.ДО	Документ описания		
			1.400-6/76, Вып.1	Унифицированные закладные детали сборных железобетонных конструкций промышленных предприятий Сборочные единицы		
		1	1.823.1-2,1 200-15	Колонна 2К48-3.2-Д	1	
		2	1.400-6/76, Вып.1, лист 23	Изделие закладное МО-1-5	2	
		3	1.400-6/76, Вып.1, лист 54	Изделие закладное М1-13	2	
		4	1.400.6/76, Вып.1, лист 96	Изделие закладное М6-1	3	
				Детали		
Б4		5	КЖИ.210001	А-III-6 ГОСТ 5781-82, ℓ=280	10	0,06кг

Ведомость расхода стали на дополнительные закладные изделия, кг

Марка элемента	Изделия закладные										Общий расход
	Арматура класса А-III				Прокат марки Вст3кп2					Всего	
	ГОСТ 5781-82				ГОСТ 19903-74			ГОСТ 8509-86			
	ф6	ф10	ф12	Итого	δ=8	δ=6	Итого	∠63×5	Итого		
2К48-3-2-Д	0,6	3,0	0,4	4,00	15,2	0,9	16,1	4,5	4,5	24,6	24,6

Н.контр.	Ткач		13.09.87
Гл.специал.	Репало		13.09.87
Гл.констр.	Тимошенко		13.09.87
Рук.сект.	Колесников		13.09.87
Рук.гр.	Карпенкова		13.09.87
Гл.техн.	Михеева		13.09.87
Гл.пров.	Щепетильникова		13.09.87

т. п. 813-2-45.87

КЖИ.210000

Колонна К28

Стадия	Масса	Масштаб
РП	1,10т	М 1:50
Лист	Листов 1	

ГИПРОНИСЕЛЬПРОМ г. Орел

Привязан

Инв. №

Инв. № подл. | Подпись и дата | Взам. инв. №

22698-03 32

Копировал: Иванова

Формат А3

Альбом III

Типовой проект

Вид 1-1

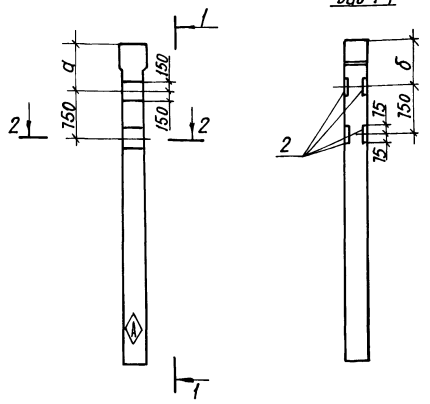

2-2
М1:20

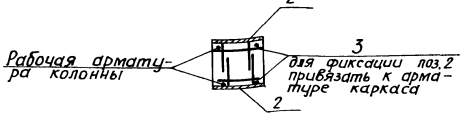

Обозначение	Марка	а, мм	б, мм
КЖИ. 220000	К30	620	600
– 01	К31	720	700

Формат	Зона	Поз.	Обозначение	Наименование	Кол. на испол. —	Кол. на испол. 01	Примечание
				Документация			
А3			КЖИ. ДО	Документ описания			
			1.400-6/76, Вып. 1	Унифицированные закладные детали сборных железобетонных элементов зданий промышленных предприятий.			
		1	1.823.1-2.1 200-15	Колонна 2К48.3-2-Е	1	–	
		1	1.823.1-2.1 200-15	Колонна 2К48.3-2-Ж	–	1	
		2	1.400-6/76, Вып. 1, лист 23	Изделие закладное М0-1-5	4	4	
				Детали			
БЧ		3	КЖИ. 220001	А-III-6 ГОСТ 5781-82, ℓ=150	8	8	0,06 кг.

Ведомость расхода стали на дополнительные закладные изделия, кг

Марка элемента	Изделия закладные: Арматура класса А-III ГОСТ 5781-82 ф6	ф10		Итого	Прокат марки Вст 3 кп 2 ГОСТ 19903-74 б=8			Итого	Всего	Общий расход
2К48.3-2-Е										
2К48.3-2-Ж	0,5	3,6		4,1	22,0			22,0	26,1	26,1

Н. контр.	Ткач		01.07.87
Гл. спец. от.	Репало		01.07.87
Гл. констр.	Тимошенко		01.07.87
Рук. сект.	Колесников		01.07.87
Рук. гр.	Карпенкова		01.07.87
Ст. инж. конс.	Михеева		01.07.87
Проб.	Шепетильникова		01.07.87

т. п. 813-2-45.87 КЖИ. 220000

Колонна (К30, К31)

Стадия	Масса	Масштаб
РП	1,1 т	М 1:50
Лист	Листов 1	

ГИПРОНИСЕЛЬПРОМ г. Орел

Привязан

Инв. №

Инв. № подл. | Подпись и дата | Взам. инв. №

22698-03 33

Копировал: Иванова Формат А3

Альбом III

Типовой проект

Вид 1-1

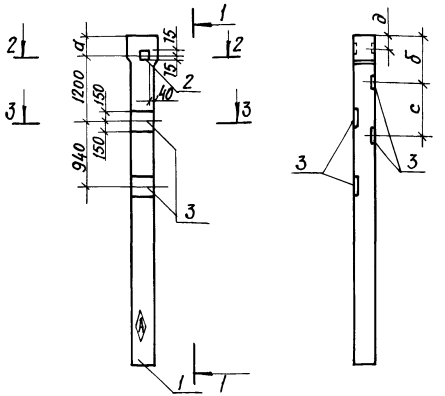

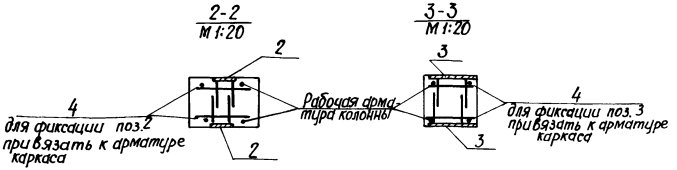

Обозначение	Марка	а, мм	б, мм	с, мм.	д, мм
КЖИ. 230000	К32	330	700	750	300
—01	К33	230	1410	940	200

Формат	Зона	Поз.	Обозначение	Наименование	Кол. на изд. —	Кол. на изд. -01	Примечание
				Документация			
А3			КЖИ. ДО	Документ описания			
			1.400-6/70, Вып.1	Унифицированные закладные детали сборных железобетонных конструкций зданий промышленных предприятий			
				Сборочные единицы			
		1	1.823.1-2.1 200-15	Колонна 2К48.3-2-Ц	1	—	
		1	1.823.1-2.1 200-15	Колонна 2К48.3-2-К	—	1	
		2	1.400-6/76, Вып. лист 96	Изделие закладное М6-1	2	2	
		3	1.400-6/76, Вып.1, лист 23	Изделие закладное М10-1-5	4	4	
				Детали			
Б4		4	КЖИ 230001	А-III-6 ГОСТ 5781-82, ℓ=280	12	12	0,06 кг

Ведомость расхода стали на дополнительные закладные изделия, кг.

Марка элемента	Изделия закладные: Арматура класса А-III ГОСТ 5781-82 ф6	ф10		Итого	Прокат марки Вст3кп2 ГОСТ 19903-74 δ=8	δ=6		Итого	Всего	Общий расход
2К48.3-2-Ц										
2К48.3-2-К	0,72	4,4		5,12	24,8	0,6		25,4	30,62	30,62

Н.контр.	Ткач		2002.87
Гл.спец.отд.	Репало		12.09.87
Гл.констр.	Тимошенко		11.09.87
Рук.сект.	Колесников		11.09.87
Рук.гр.	Карпенкова		11.09.87
Ст.техн.	Михеева		11.09.87
Пров.	Шепетильникова		11.09.87

т.п. 813-2-45.87 КЖИ. 230000

Колонна (К32, К33)

Стадия	Масса	Масштаб
РП	1,10т	М1:50
Лист	Листов 1	

ГИПРОНИСЕЛЬПРОМ г. Орел

Привязан

Инв. №

Инв. № подл. | Подпись и дата | Взам. инв. №

22698-03 34

Копировал: Иванова

Формат А3

Альбом III

Типовой проект

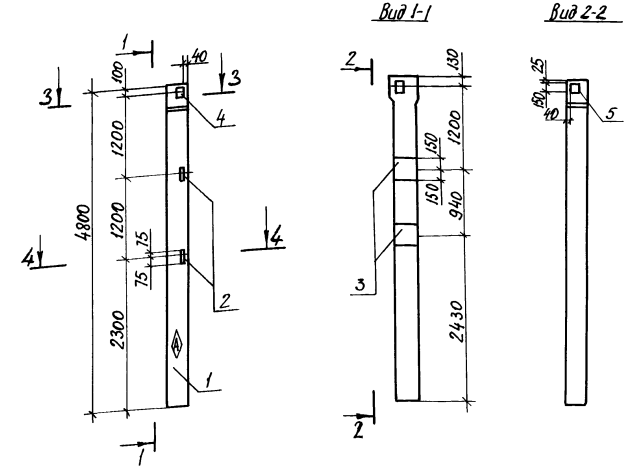

Формат	Зона	Поз.	Обозначение	Наименование	Кол.	Примечание
				Документация		
А3			КЖИ. ДО	Документ описания		
			1.400-6/76, Вып.1	Унифицированные закладные детали сборных железобетонных конструкций зданий промышленных предприятий		
				Сборочные единицы		
		1	1.823.1-2.1 200-15	Колонна 2К48-3-2-Л	1	
		2	1.400-6/76, Вып.1, лист 54	Изделие закладное МНВ	2	
		3	1.400-6/76, Вып.1, лист 23	Изделие закладное М10-1-5	2	
		4	1.400-6/76, Вып.1 лист 96	Изделие закладное М6-1	3	
				Детали		
БЧ		5	КЖИ.240001	А-III-6 ГОСТ 5781-82, ℓ=280	10	0,06 кг
БЧ		6	КЖИ.240002	А-III-16 ГОСТ 5781-82, ℓ=150	2	0,24 кг

Ведомость расхода стали на дополнительные закладные изделия, кг.

Марка элемента	Изделия закладные									Всего	Общий расход
	Арматура класса А-III ГОСТ 5781-82					Прокат марки Вст3кп2 ГОСТ 19903-74			ГОСТ 8509-86		
	ф6	ф10	ф12		Итого	δ=8		Итого	∠63×5	Итого	
2К48.3-2-Л	0,6	3,0	0,4		4,01	15,2		15,2	3,0	3,0	22,2	22,2

3-3
М1:20

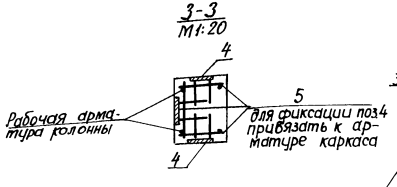

4-4
М1:20

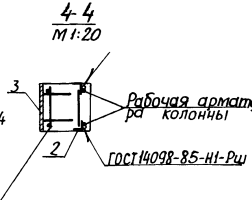

Н.контр.	Ткач		21.07.87
Гл.специал.	Репало		13.07.87
Гл.констр.	Тимошенко		15.07.87
Рук.сект.	Колесников		13.07.87
Рук.гр.	Карпенкова		13.07.87
Ст.техн.	Михеева		13.07.87
Пров.	Шепельникова		13.07.87

т.п. 813-2-45.87 КЖИ. 240000

Колонна К34

Стадия	Масса	Масштаб
РП	1,10т	М 1:50
Лист	Листов 1	

ГИПРОНИСЕЛЬПРОМ г. Орел

Привязан

Инв. №

Инв. № подл. | Подпись и дата | Взам. инв. №

22698-03 35

Копировал: Иванова Формат А3

Альбом III

Типовой проект

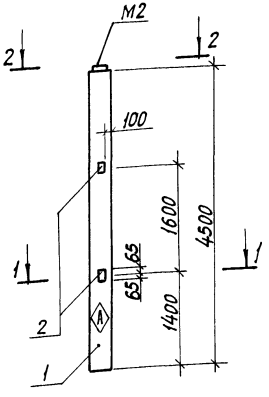

1-1
М 1:20

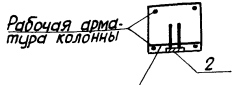

Вид 2-2
М 1:20

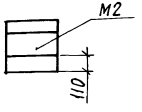

Формат	Зона	Поз.	Обозначение	Наименование	Кол.	Примечание
				Документация		
А3			КЖИ. Д.0	Документ описания		
			1.400-6/76, Вып.1	Унифицированные закладные детали сборных железобетонных конструкций зданий промышленных предприятий		
				Сборочные единицы		
		1	1.823.1-2.1. 100-15	Колонна 1К45.3-2-Д	1	
		2	1.400-6/76, Вып.1, лист.107	Изделие закладное М8-4	2	
				Детали		
Б4		3	КЖИ. 250001	А-III-6 ГОСТ 5781-82, ℓ=280	4	0,06 кг

Ведомость расхода стали на дополнительные закладные изделия, кг

Марка элемента	Изделия закладные						Всего	Общий расход
	Арматура класса А-III ГОСТ 5781-82			Прокат марки Вст 3кп2 ГОСТ 19903-74				
	ф10	ф6	Итого	δ=8		Итого		
1К45.3-2-Д	0,8	0,24	1,04	1,6		1,6	2,64	2,64

Н. контр.	Ткач		
Гл. спец. от	Репало		
Гл. констр	Тимошенко		
Рук. сект	Колесников		
Рук. гр.	Карпенкова		
Инж.	Скрябина		
Пров.	Шепелькова		

Т. п. 813-2-45.87 КЖИ. 250000

Колонна К35

Стадия	Масса	Масштаб
РП	1.03т	1:50
Лист	Листов 1	

ГИПРОНИСЕЛЬПРОМ г. Орел.

Привязан

Инв. №

Инв. № подл. | Подпись и дата | Взам. инв. №

22698-03 36

Копировал: Иванова

Формат А3

Альбом III

Типовой проект

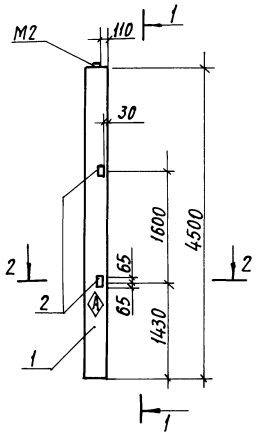

Вид 1-1

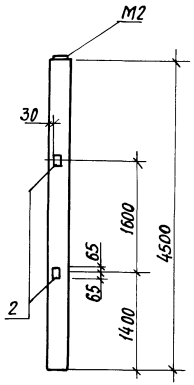

2-2
М1:20

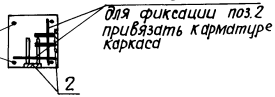

Формат	Зона	Поз.	Обозначение	Наименование	Кол.	Примечание
				Документация		
А3			КЖИ.ДО	Документ описания		
			1.400-6/76. Вып.1	Унифицированные закладные детали сборных железобетонных конструкций зданий промышленных предприятий		
				Сборочные единицы		
		1	1.823.1-2.1 100-15	Колонна 1К45.3-2-Е	1	
		2	1.400-6/76. Вып.1 лист 107	Изделие закладное М8-4	4	
				Детали		
Б4		3	КЖИ.260001	А-III-6 ГОСТ 5781-82. ℓ=280	8	0,06 кг

Ведомость расхода стали на дополнительные закладные изделия, кг

Марка элемента	Изделия закладные								Всего	Общий расход
	Арматура класса А-III ГОСТ 5781-82			Прокат марки Вст.3кп2 ГОСТ 19903-74						
	ф10	ф6	Итого	δ=8				Итого		
1К45.3-2-Е	1,6	0,5	2,1	3,2				3,2	5,3	5,3

Н.контр.	Ткач		20.04.87
Гл.спец.от.	Репало		17.04.87
Гл.констр.	Тимошенко		17.04.87
Рук.сект.	Колесников		17.04.87
Рук.гр.	Карпенкова		17.04.87
Инженер	Скрябина		17.04.87
Пров.	Шепетильников		17.04.87

Привязан

Инв. №

т.п. 813-2-45.87

КЖИ.260000

Колонна К36

Стадия	Масса	Масштаб
РП	1,03т	1:50
Лист	Листов 1	

ГИПРОНИСЕЛЬПРОМ г. Орел

Инв.№ подл. | Подпись и дата | Взам.инв.№

22698-03 37

Копировал: Иванова

Формат А3

Альбом III

Типовой проект

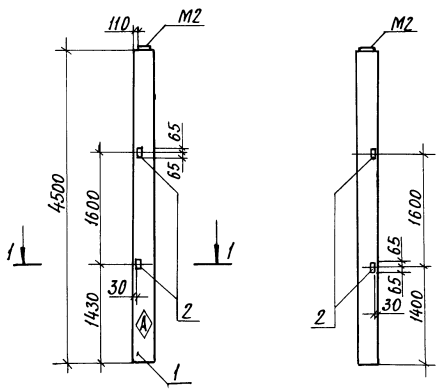

1-1
М 1:20

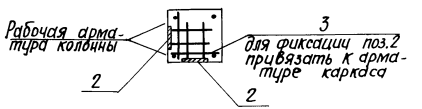

Формат	Зона	Поз.	Обозначение	Наименование	Кол.	Примечание
				Документация		
А3			КЖИ.ДО	Документ описания		
			1.400-6/76, Вып.1	Унифицированные закладные детали сборных железобетонных конструкций зданий промышленных предприятий		
				Сборочные единицы		
		1	1.823.1-2.1 100-15	Колонна 1К45.3-2-Ж	1	
		2	1.400-6/76, Вып.1, лист 107	Изделие закладное М8-4	4	
				Детали		
БЧ		3	КЖИ.270001	А-III-6 ГОСТ 5781-82, ℓ=280	8	0,06 кг

Ведомость расхода стали на дополнительные закладные изделия,

Марка элемента	Изделия закладные								Всего	Общий расход
	Арматура класса А-III ГОСТ 5781-82				Прокат марки Вст3кп2 ГОСТ 19903-74					
	ф6	ф10		Итого	б=8			Итого		
1К45.3-2-Ж	0,5	1.6		2,1	3,2			3,2	5,3	5,3

Н.контр.	Ткач		20.07.88
Гл.спец.отд.	Репало		20.07.88
Гл.констр.	Тимошенко		20.07.88
Рук.сект.	Колесников		20.07.88
Рук.гр.	Карпенкова		20.07.88
Ст.техн.	Михеева		20.07.88
Пров.	Щепетильникова		20.07.88

т.п. 813-2-45.87

КЖИ. 270000

Колонна К37

Стадия	Масса	Масштаб
РП	1,03т	М 1:50
Лист	Листов 1	

ГИПРОНИСЕЛЬПРОМ г. Орел

Привязан

Инв. №

Инв.№ подл. | Подпись и дата | Взам.инв.№

22698-03 38

Копировал: Иванова

Формат А3

Альбом III

Типовой проект

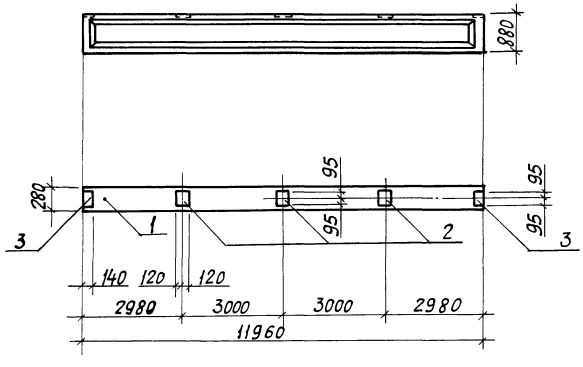

Обозначение	Марка по проекту
КЖИ. 280000	Б1
-01	Б2

Формат	Зона	Поз.	Обозначение	Наименование	Кол. на испол. —	Кол. на испол. 01		Примечание
				Документация				
А3			КЖИ. ДО	Документ описания				
			1.400-6/76. Вып. 1	Унифицированные закладные детали сборных ж.б. конструкций зданий промышленных предприятий.				
				Сборочные единицы				
		1	1.462.1-1/81.01-1 07	Балка 1БСП12-1АIV-Н-а	1	—		
		1	1.462.1-1/81.01-1 18	Балка 1БСП12-2АIV-Н-а	—	1		
		2	1.400-6/76. Вып. 1. л.85	Изделие закладное МЧ-3	3	3		
		3	1.400-6/76. Вып. 1. л.84	Изделие закладное МЧ-1	2	2		

Ведомость расхода стали на дополнительные закладные изделия, кг

Марка элемента	Изделия закладные						Всего	Общий расход
	Арматура класса			Прокат марки				
	А - III			Вст 3 кп 2				
	ГОСТ 5781-82			ГОСТ 19903-74				
	ф8		Итого	δ=6		Итого		
1БСП12-1АIV-Н-а 1БСП12-2АIV-Н-а	0,8		0,8	9,2		9,2	10,0	10,0

Н.контр.	Ткач		10.12.87
Гл.спец.от.	Репало		13.01.88
Гл.констр.	Тимошенко		13.01.88
Рук.сект.	Колесников		13.01.88
Рук.гр.	Карпенкова		13.01.88
Инж.	Белкин		13.01.88
Пров.	Шепетильникова		13.01.88

т.п. 813-2-45.87

КЖИ. 280000

Балка (Б1, Б2)

Стадия	Масса	Масштаб
РП	4,5т	1:100
Лист	Листов 1	

ГИПРОНИСЕЛЬПРОМ г. Орел

Привязан

Инв. №

Инв. № подл. | Подпись и дата | Взам. инв. №

22698-03 39

Копировал: Иванова

Формат А3

Альбом III

Типовой проект

Формат	Зона	Поз.	Обозначение	Наименование	Кол.	Примечание
				Документация		
А3			КЖИ. ДО	Документ описания		
			1.865.1-4/84.1-ТУ	Технические условия		
А3			КЖИ. 290000 СБ	Сборочный чертеж		
			1.865.1-4/84.1-У	Узлы 1÷6		
				Сборочные единицы		
		1	1.865.1-4/84.2-010	Каркас плоский КР1	2	
		2	1.865.1-4/84.2-100	Сетка арматурная С7	4	
		3	1.865.1-4/84.2-110	Сетка арматурная С8	4	
		4	1.865.1-4/84.2-120	Сетка арматурная С9	4	
		5	1.865.1-4/84.2-080	Сетка арматурная С4	1	
		6	1.865.1-4/84.2-130	Изделие закладное М1	2	
		7	1.865.1-4/84.2-130-01	Изделие закладное М2	2	
		8	1.865.1-4/84.2-150	Изделие закладное М5	4	
		9	1.865.1-4/84.2-020-01	Каркас плоский КР4	1	

Формат	Зона	Поз.	Обозначение	Наименование	Кол.	Примечание
		10	1.865.1-4/84.2-030-01	Каркас плоский КР7	2	
		11	1.865.1-4/84.2-080-01	Сетка арматурная С2	1	
		12	1.865.1-4/84.2-090-01	Сетка арматурная С6	4	
		13	1.865.1-4/84.2-040-01	Каркас плоский КР10	2	
		14	1.865.1-4/84.2-070-01	Каркас пространственный КП2	1	
		15	1.865.1-4/84.2-001	Стержень напрягаемый СТН1	4	
		16	1.865.1-4/84.2-180	Изделие закладное М11	2	
				Материалы		
				Бетон класса В27,5		1,14 м³

Н.контр.	Ткач		
Гл.специал.	Репало		
Гл.констр.	Тимощенко		
Рук.сект.	Колесников		
Рук.гр.	Карпенкова		
Инженер	Скрябина		
Пробер.	Сапегин		

т. п. 813-2-45.87 КЖИ.290000

Плита П1

Стадия	Масса	Масштаб
РП	2,85т	
Лист	Листов 1	

ГИПРОНИСЕЛЬПРОМ г. Орел

Привязан

Инв. №

Инв.№подл. | Подпись и дата | Взам.инв.№

22698-03 40

Копировал: Иванова Формат А3

Альбом III

Типовой проект

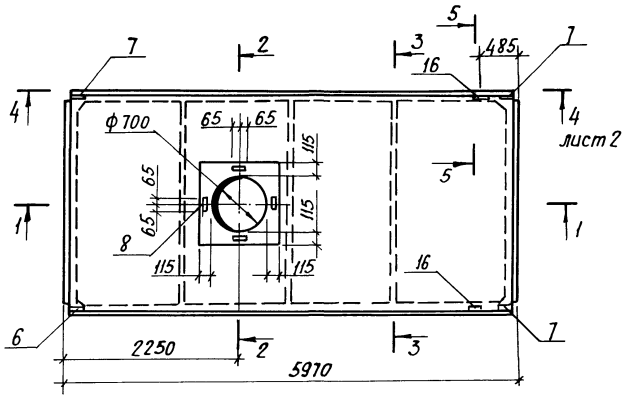

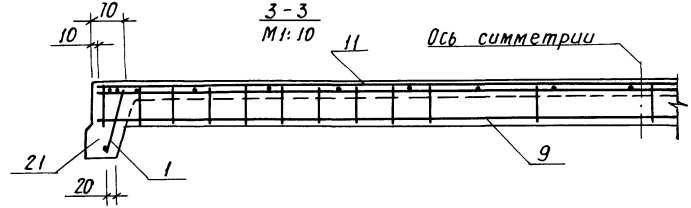

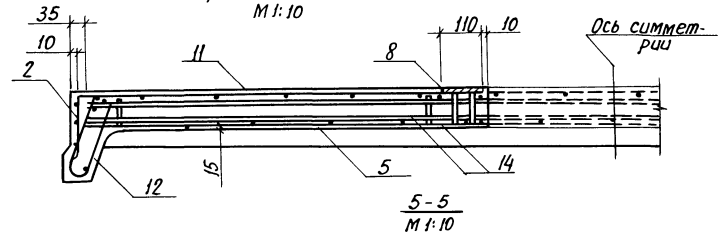

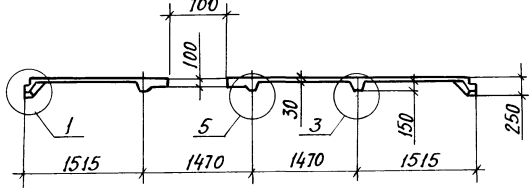

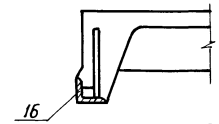

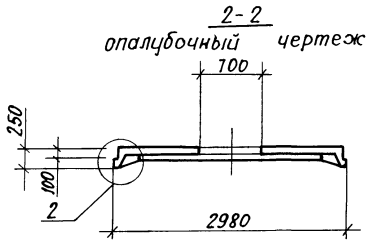

Привязан

Инв. №

Н.контр.	Ткач		20.07.87
Гл.специал.	Репало		17.08.87
Гл.констр.	Тимошенко		17.08.87
Рук.сект.	Колесников		13.07.87
Рук. гр.	Карпенкова		13.07.87
Инж.	Скрябина		13.07.87
Проверил	Сапегин		13.07.87

т.п. 813-2-45.87 КЖИ. 290000 СБ

Плита П1. Сборочный чертеж

Стадия	Масса	Масштаб
РП	2,85т	1:50
Лист 1	Листов 2	

ГИПРОНИСЕЛЬПРОМ г. Орел

22698-03 41

Копировал: Иванова

Формат А3

Инв.№ подл. | Подпись и дата | Взам.инв.№

1-1

Армирование

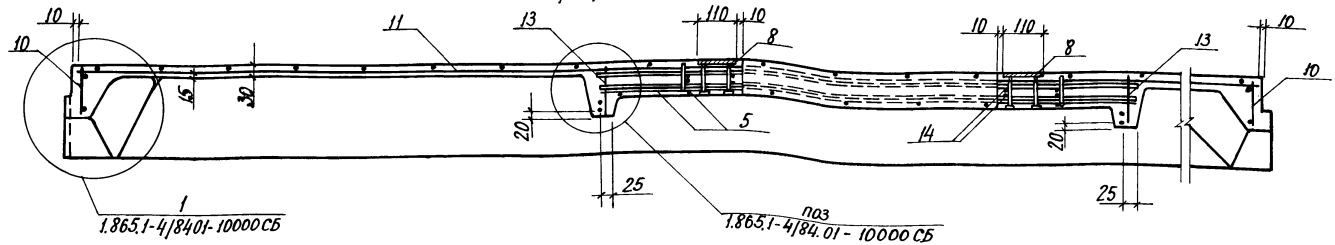

4-4

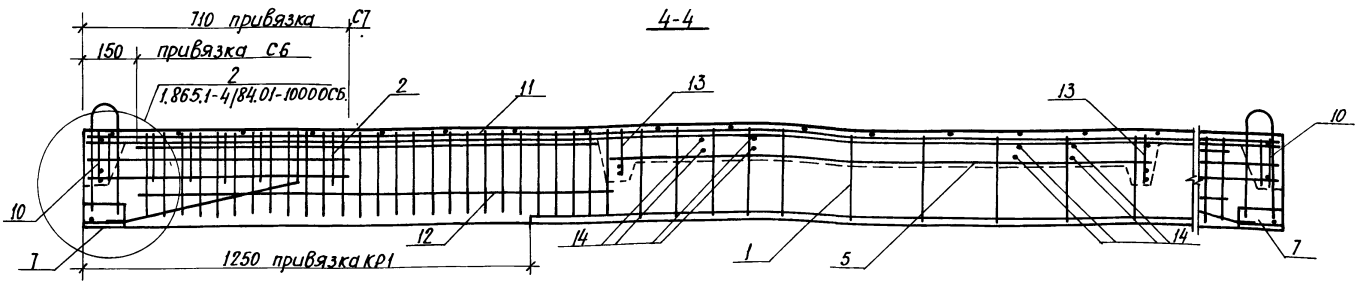

Ведомость расхода стали на элемент, кг.

Марка элемента	Напрягаемая арматура класса				Изделия арматурные							Изделия закладные								Общий расход
	А-IV			Всего	Арматура класса						Всего	Арматура класса				Прокат марки			Всего	
	ГОСТ 5781-82				А-III ГОСТ 5781-82				Вр-I ГОСТ 6727-80			А-I ГОСТ 5781-82		А-III ГОСТ 5781-82		Вст 3кп 2-1 ГОСТ 103-76		ГОСТ 18509-86		
	ф14				ф12	ф14	ф16	Итого	ф4	Итого		ф12		ф10		-б=8		L70×6		
П15	28,8			28,8	40,4	11,7	18,0	70,1	34,8	34,8	133,7	2,4		3,5		5,5		3,6		15,0	157,5

Поз. 3,4- см. узел 2 документа 1.865.1-4/84.1-1СБ.

Привязан

Инв. №

Т.п. 813-2-45.87 КЖИ.290000 СБ

Лист 2

22698-03 42

Копировал: Иванова

Формат А3

Инв. № подл. | Подпись и дата | Взам. инв. №

Альбом III

Типовой проект

Рис.1

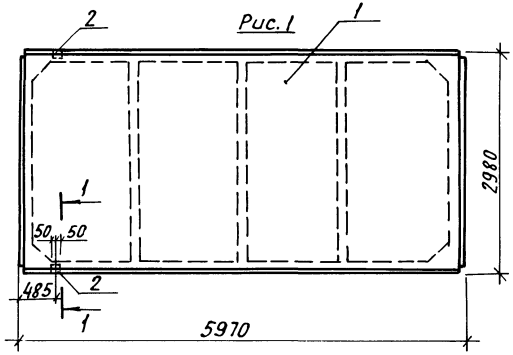

Формат	Зона	Поз.	Обозначение	Наименование	Кол на испол. —	Кол на испол. 01	Кол на испол. 02	Примечание
				Документация				
А3			КЖИ. Д0	Документ описания				
				Сборочные единицы				
		1	1.865.1-4/84. 1-1-02	Плита				
				1ПГ-3АIV-Т-Н-а	1	—	—	
		1	1.865.1-4/84.1-1-01	Плита				
				1ПГ-2АIV-Т-П-а	—	1	—	
		1	1.865.1-4/84.1-2-02	Плита				
				1ПВЧ-3АIV-Т-Н-а	—	—	1	
		2	1.865.1-4/84.2-190	Изделие закладное М11	2	2	2	

Рис.2

остальное см. рис1.

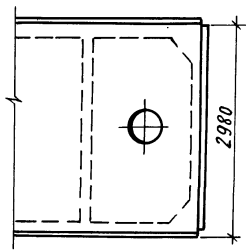

1-1

М 1:10

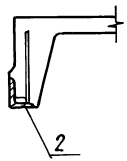

Ведомость расхода стали на дополнительные изделия закладные, кг

Марка элемента	Изделия закладные: Арматура класса А-III ГОСТ 5781-82 ф10	Итого	Прокат марки Вст3кп2 ГОСТ 19903-74 δ=8	Итого	ГОСТ 8509-86 L70×6	Итого	Всего	Общий расход
1ПГ-3АIV-Т-Н-а 1ПГ-2АIV-Т-Н-а 1ПВЧ-3АIV-Т-Н-а	0,4	0,4	0,16	0,16	1,2	1,2	1,76	1,76

Обозначение	Марка	Рис.	Вес, кг
КЖИ. 300000	П2	1	2250
- 01	П3	1	2250
- 02	П4	2	2900

Н.контр.	Ткач		Июл.87
Гл.специал.	Репало		13.07.87
Гл.констр.	Тимашенко		13.07.87
Рук.сект.	Колесников		13.07.87
Рук.гр.	Карпенкова		13.07.87
Инженер	Скрябина		13.07.87
Пров.	Сапегин		13.07.87

Привязан

Инв.№

т.п. 813-2-45.87

КЖИ. 300000

Плита (П2...П4)

Стадия	Масса	Масштаб
РП	см. табл.	1:50
Лист	Листов 1	

ГИПРОНИСЕЛЬПРОМ г. Орел

Взам. инв.№

Подпись и дата

Инв.№ подл.

22698-03 43

Копировал: Иванова

Формат А3

Альбом III

Типовой проект

КЖИ. 310000 - изображено
КЖИ. 310000-01 - зеркальное отражение

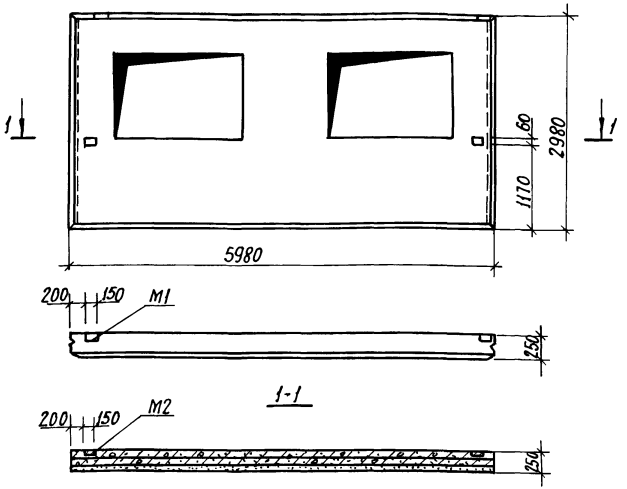

Панели ПС2 (1ПСД6.30.25-ПТ-а), ПС3 (1ПСД6.30.25-ПТ-б) отличаются от панели 1ПСД6.30.25-ПТ по серии 1.832.1-10, вып.1 расположением изделий закладных М1, М2.

Обозначение	Марка
КЖИ. 310000	ПС2
-01	ПС3

Привязан

Инв.№

Взам.инв.№ | Подпись и дата | Инв.№ подл.

Н.контр.	Ткач		12.01.88
Гл.спец.отд.	Репало		13.01.88
Гл.констр.	Тимошенко		13.01.88
Рук.сект.	Колесников		13.01.88
Рук.гр.	Карпенкова		13.01.88
Инж.	Скрябина		13.01.88
Пров.	Цепетильникова		13.01.88

т.п. 813-2-45.87 КЖИ. 310000 СБ

Панель стеновая (ПС2, ПС3). Сборочный чертеж

Стадия	Масса	Масштаб
РП	5,1	1:50

Лист | Листов 1

ГИПРОНИСЕЛЬПРОМ г. Орел

Копировал: Иванова Формат А4

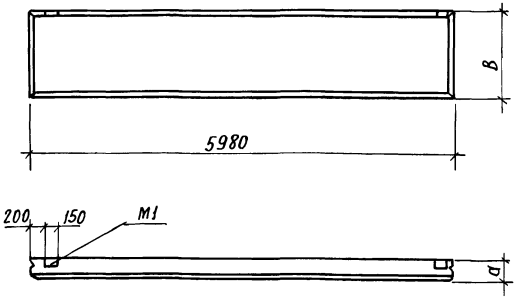

Панели ПС11 (ПСД60.12.25-Т-а), ПС13 (ПСД60.12.20-Т-а), ПС27 (ПСД60.6.25-Т-б) отличаются от панелей по серии 1.832.1-9.1, вып.1 расположением изделий закладных М1.

Обозначение	Марка	В, мм	а, мм	Масса, кг
КЖИ. 320000	ПС11	1180	250	2600
-01	ПС13	1180	200	2100
-02	ПС27	580	250	1300

Привязан

Инв.№

Взам.инв.№ | Подпись и дата | Инв.№ подл.

Н.контр.	Ткач		12.01.88
Гл.спец.отд.	Репало		13.01.88
Гл.констр.	Тимошенко		13.01.88
Рук.сект.	Колесников		13.01.88
Рук.гр.	Карпенкова		13.01.88
Инж.	Скрябина		13.01.88
Пров.	Цепетильникова		13.01.88

т.п. 813-2-45.87 КЖИ. 320000 СБ

Панель стеновая (ПС11, ПС13, ПС27). Сборочный чертеж

Стадия	Масса	Масштаб
РП	см. табл.	1:50

Лист | Листов 1

ГИПРОНИСЕЛЬПРОМ г. Орел

Копировал: Иванова Формат А4

Типовой проект Альбом III

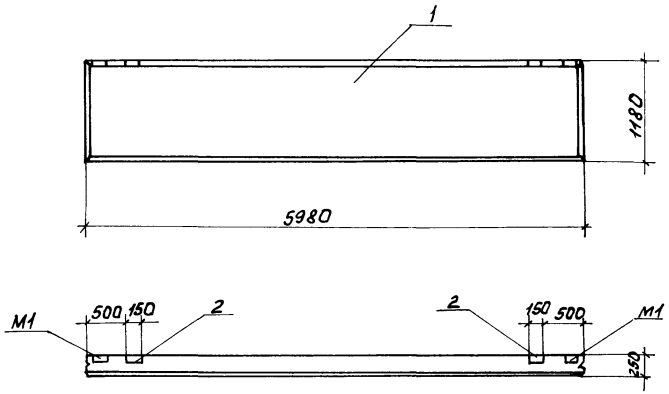

Формат	Зона	Поз.	Обозначение	Наименование	Кол.	Примечание
				Документация		
А3			КЖИ.20	Документ описания		
				Сборочные единицы		
		1	1.832.1-9.1 001 0000-06	Панель ПСД60.12.25-Т-Б	1	
		2	1.832.1-9.2 001200	Изделие закладное М1	2	

Ведомость расхода стали на дополнительные закладные изделия, кг

Марка элемента	Изделия закладные						Всего	Общий расход
	Арматура класса А-III ГОСТ 5781-82			Прокат марки Вст3кп2 ГОСТ 19903-74				
	ф10		Итого	δ=8		Итого		
ПСД60.12.25-Т-Б	0,76		0,76	2,6		2,6	3,36	3,36

Панель ПС12 отличается от серийной наличием дополнительных изделий закладных М1

Н.контр.	Ткач		20.07.87
Гл.специал.	Репало		20.07.87
Гл.констр.	Тимошенко		20.07.87
Рук.сект.	Колесников		20.07.87
Рук.гр.	Карпенкова		20.07.87
Инж.	Скрабина		20.07.87
Пров.	Щепетильникова		20.07.87

Т.п. 813-2-45.87

КЖИ.330000

Панель стеновая ПС12

Стадия	Масса	Масштаб
РП	2,6т	1:50
Лист	Листов 1	

ГИПРОНИСЕЛЬПРОМ г. Орел

Привязан

Инв.№

Инв.№ подл. | Подпись и дата | Взам.инв.№

22698-03 45

Копировал Фомушкина

Формат А3

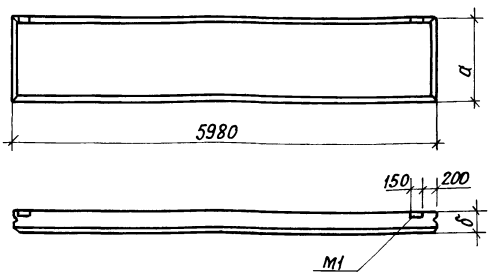

Панели ПС14 (ПСД60.12.20-Т-б), ПС26 (ПСД60.6.25-Т-а) отличаются от панелей по серии 1.832.1-9.1, вып.1 расположением изделий закладных М1.

Обозначение	Марка	а, мм.	б, мм.	Масса, кг.
КЖЦ.340000	ПС14	1180	200	2100
-01	ПС26	580	250	1300

Привязан

Инв.№

Взам.инв.№ | Подпись и дата | Инв.№подл.

Н.контр.	Ткач		21.02.87
Гл.спец.отд	Репало		21.02.87
Гл.констр	Тимошенко		21.02.87
Рук.сект.	Колесников		21.02.87
Рук.гр.	Карпенкова		21.02.87
Инженер	Скрябина		21.02.87
Пров.	Шелепильникова		21.02.87

т.п. 813-2-45.87 КЖЦ.340000 СБ

Панель стеновая ПС14, ПС26. Сборочный чертеж.

Стадия	Масса	Масштаб
РП	см. табл.	1:50

Лист | Листов 1

ГИПРОНИСЕЛЬПРОМ г. Орел

Копировал: Иванова Формат А4

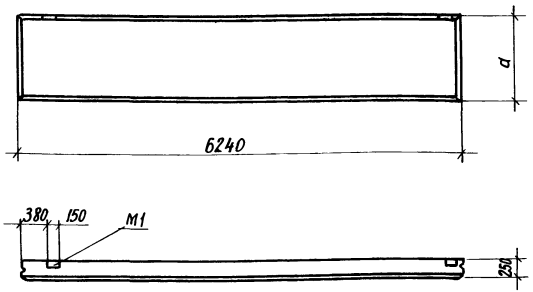

Обозначение	Марка	а, мм.	Масса, кг
КЖЦ.350000	ПС24	1180	2600
-01	ПС25	1780	3900
-02	ПС28	880	2000

Панели ПС24 (ПСД60.12.25-Т-Ч-а), ПС25 (ПСД60.18.25-Т-Ч-а), ПС28 (ПСД60.9.25-Т-Ч-а) отличаются от панелей по серии 1.832.1-9.1 вып.1 расположением изделий закладных М1.

Привязан

Инв.№

Взам.инв.№ | Подпись и дата | Инв.№подл.

Н.контр.	Ткач		21.02.87
Гл.спец.отд	Репало		21.02.87
Гл.констр	Тимошенко		21.02.87
Рук.сект.	Колесников		21.02.87
Рук.гр.	Карпенкова		21.02.87
Инженер	Скрябина		21.02.87
Пров.	Шелепильникова		21.02.87

т.п. 813-2-45.87 КЖЦ.350000 СБ

Панель стеновая (ПС24, ПС25, ПС28). Сборочный чертеж

Стадия	Масса	Масштаб
РП	см. табл.	1:50

Лист | Листов 1

ГИПРОНИСЕЛЬПРОМ г. Орел.

Копировал: Иванова Формат А4

Альбом III

Типовой проект

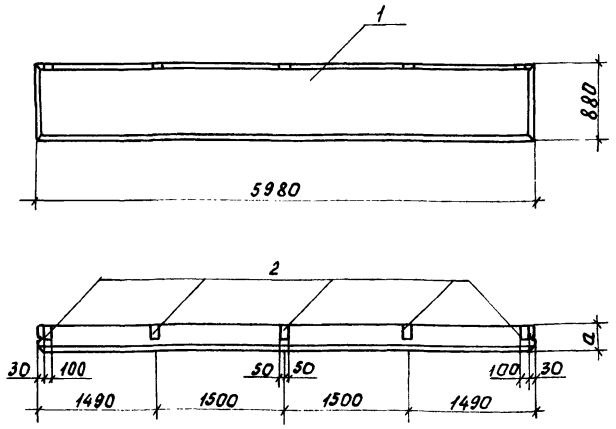

Формат	Зона	Поз.	Обозначение	Наименование	Кол. на испол. –	01	02	Примечание
				Документация				
А3			КЖИ.АО	Документ описания				
				Сборочные единицы				
		1	1.832.1-9.1.0010000 - 01	Панель ПСА60.9.20-Т-а	1	–	–	
		1	1.832.1-9.1.0010000 - 09	Панель ПСА60.9.30-Т-а	–	1	–	
		1	1.832.1-9.1.0010000 - 05	Панель ПСА60.9.25-Т-а	–	–	1	
		2	1.030.1-1.1-3 33-02	Изделие закладное М15	5	5	5	

Обозначение	Марка	а, мм	Масса, кг
-КЖИ.360000	ПС15	200	1600
-01	ПС18	300	2200
-02	ПС19	250	1900

Панели ПС15, ПС18, ПС19 отличаются от серийных отсутствием изделий закладных М1 (2шт) и наличием дополнительных изделий закладных М15.

Ведомость расхода стали на дополнительные закладные изделия, кг

Марка элемента	Изделия закладные: Арматура класса А-III ГОСТ 5781-82 Ø10		Итого	Прокат марки Вст3кп2 ГОСТ 19903-74 δ=8		Итого	Всего	Общий расход
ПСА60.9.20-Т-а ПСА60.9.30-Т-а ПСА60.9.25-Т-а	5,3		5,3	5,35		5,35	10,65	10,65

Н.контр.	Ткач		30.07.87
Гл.спец.отд	Репало		30.07.87
Гл.констр	Тимошенко		30.07.87
Рук.сект.	Коленников		30.07.87
Рук.гр.	Карпенкова		30.07.87
Инж.	Скрябина		30.07.87
Пров.	Щепелинникова		30.07.87

Т.п. 813-2-45.87 КЖИ.360000

Панель стеновая (ПС15, ПС18, ПС19)

Стадия	Масса	Масштаб
РП	см. табл.	1:50
Лист	Листов 1	

ГИПРОНИСЕЛЬПРОМ г. Орел

Привязан

Инв.№

Инв.№ подл. | Подпись и дата | Взам.инв.№

Копировал Фомушкина

Формат А3

Альбом III

Типовой проект

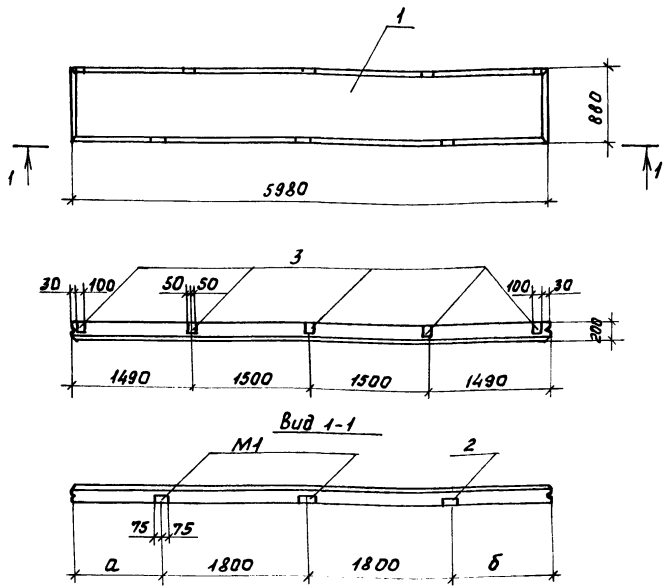

Формат	Зона	Поз.	Обозначение	Наименование	Кол. на исполн. -	Кол. на исполн. 01	Примечание
				Документация			
А3			КЖИ. 40	Документ описания			
				Сборочные единицы			
		1	1.832.1-9.1.0010000 - 01	Панель ПСД60.9.20-Т-б	1	-	
		1	1.832.1-9.1.0010000 - 01	Панель ПСД60.9.20-Т-в	-	1	
		2	1.832.1-9.2.0012000	Изделие закладное М1	1	1	
		3	1.030.1-1.1-3 33-02	Изделие закладное М15	5	5	

Ведомость расхода стали на дополнительные закладные изделия, кг

Марка элемента	Изделия закладные						Всего	Общий расход
	Арматура класса А-III ГОСТ 5781-82			Прокат марки Вст3кп2 ГОСТ 19903-74				
	ф10		Итого	δ=8		Итого		
ПСД60.9.20-Т-б ПСД60.9.20-Т-в	6,7		5,7	6,65		6,65	12,35	12,35

Панели ПС16, ПС17 отличаются от серийной расположением изделий закладных М1 и наличием дополнительных изделий закладных М1 и М15.

Обозначение	Марка	а, мм	б, мм
КЖИ.370000	ПС16	1190	1190
-01	ПС17	1790	590

Н.контр.	Ткач		20.07.87
Гл.спец.отв	Репало		13.07.87
Гл.констр.	Тимошенко		13.07.87
Рук.сект.	Колесников		13.07.87
Рук.гр.	Карпенкова		13.07.87
Инж.	Скрябина		13.07.87
Пров.	Щепетильникова		13.07.87

Т.п. 813-2-45.87

КЖИ.370000

Панель стеновая (ПС16, ПС17)

Стадия	Масса	Масштаб
РП	1,6т	1:50

Лист | Листов 1

ГИПРОНИСЕЛЬПРОМ г.Орел

Привязан

Инв.№

Взам.инв.№ | Подпись и дата | Инв.№ подл.

22698-03 48

Копировал Фомушкина

Формат А3

Типовой проект Альбом III

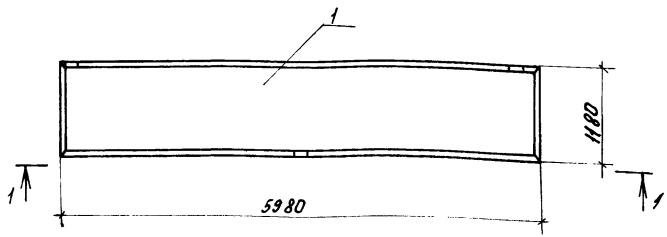

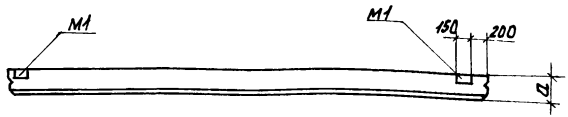

Вид 1-1

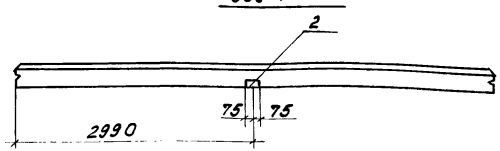

Обозначение	Марка	а, мм	Масса, кг
КЖИ.380000	ПС20	250	2600
-01	ПС21	300	3000

Панели ПС20, ПС21 отличаются от серийных расположением и наличием дополнительного изделия закладного М1.

Формат	Зона	Поз.	Обозначение	Наименование	Кол. на испол. –	Кол. на испол. 01	Примечание
				Документация			
А3			КЖИ.АО	Документ описания			
				Сборочные единицы			
		1	1.832.1-9.1 0010000 – 06	ПСД60.12.25-Т-В	1	–	
		1	1.832.1-9.1 0010000 – 10	ПСД60.12.30-Т-А	–	1	
		2	1.832.1-9.1 0012000	Изделие закладное М1	1	1	

Ведомость расхода стали на дополнительные закладные изделия, кг

Марка элемента	Изделия закладные						Всего	Общий расход
	Арматура класса А-III ГОСТ 5781-82			Прокат марки Вст3кп2 ГОСТ 19903-74				
	ф10		Итого	δ=8		Итого		
ПСД60.12.25-Т-В ПСД60.12.30-Т-А	0,38		0,38	1,3		1,3	1,68	1,68

Н.контр.	Ткач		10.07.87
Гл.специал.	Репало		10.07.87
Гл.констр.	Тимошенко		10.07.87
Рук.сект.	Колесникав		10.07.87
Рук.гр.	Карпенкова		10.07.87
Инж.	Скравина		10.07.87
Пров.	Шепегильникова		10.07.87

т.п. 813-2-45.87

КЖИ.380000

Панель стеновая (ПС20, ПС21)

Стадия	Масса	Масштаб
РП	ем. табл.	1:50
Лист	Листов	

ГИПРОНИСЕЛЬПРОМ г. Орел

Привязан

Инв. N

Взам. инв. N | Подпись и дата | Инв. N подл.

Копировал Фомушкина

Формат А3

Альбом III

Типовой проект

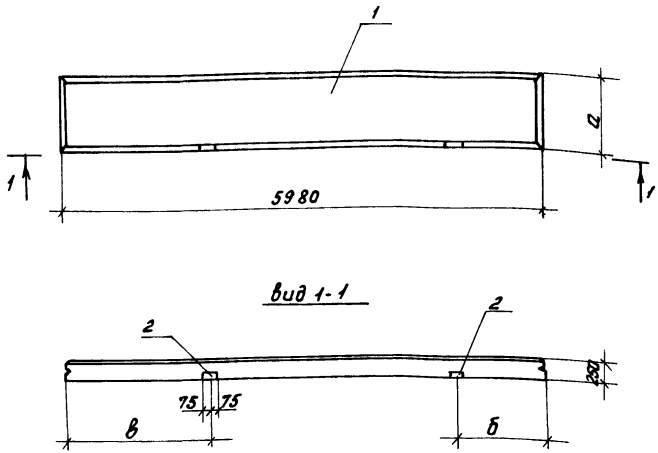

Обозначение	Марка	а, мм	б, мм	в, мм	Масса, кг
КЖИ.390000	ПС22	1780	1190	1790	3900
-01	ПС29	880	590	590	1900

Панели ПС22, ПС29 отличаются от серийных наличием дополнительных изделий закладных М1.

Формат	Зона	Поз.	Обозначение	Наименование	Кол. на изд. -	Кол. на изд. 01	Примечание
				Документация			
А3			КЖИ.ДО	Документ описания			
				Сборочные единицы			
		1	1.832.1-9.1 0010000-07	Панель ПСД60.18.25-Т-а	1	-	
		1	1.832.1-9.1 0010000-05	Панель ПСД60.9.25-Т-б	-	1	
		2	1.832.1-9.2 0012000	Изделие закладное М1	2	2	

Ведомость расхода стали на дополнительные закладные изделия, кг.

Марка элемента	Изделия закладные						Всего	Общий расход
	Арматура класса А-III ГОСТ 5781-82			Прокат марки Вст3кп2 ГОСТ 19903-74				
	ф10		Итого	δ=8		Итого		
ПСД60.18.25-Т-а, ПСД60.9.25-Т-б	0,76		0,76	2,6		2,6	3,36	3,36

Н. контр.	Ткач		30.12.87
Гл. спец. отд	Регало		30.12.87
Гл. констр.	Тимошенко		30.12.87
Рук. сект.	Колесников		30.12.87
Рук. гр.	Карпенкова		30.12.87
Инж.	Скрябина		30.12.87
Пров.	Шепетильникова		30.12.87

Т.П. 813-2-45.87

КЖИ.390000

Панель стеновая (ПС22, ПС29)

Стадия	Масса	Масштаб
РП	см. табл.	1:50
Лист	Листов 1	

ГИПРОНИСЕЛЬПРОМ г. Орел

Привязан

Инв. №

Инв. № подл. | Подпись и дата | Взам. инв. №

22698-03 50

Копировал Фомушкина

Формат А3

Альбом III

Типовой проект

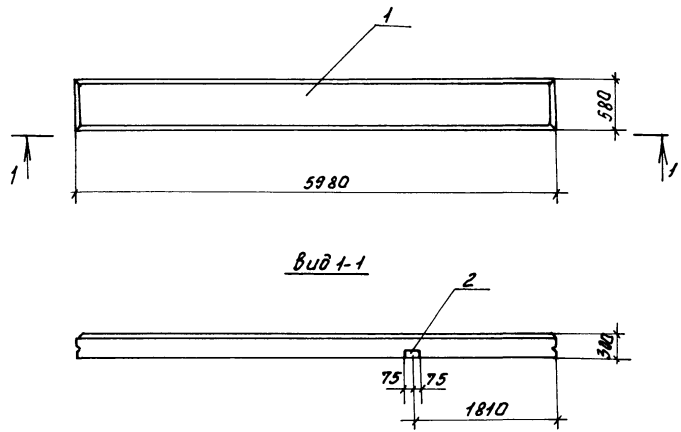

Панель ПС23 отличается от серийной наличием дополнительного изделия закладного М1

Формат	Зона	Поз.	Обозначение	Наименование	Кол.	Примечание
				Документация		
А3			КЖИ.ДО	Документ описания		
				Сборочные единицы		
		1	1.832.1-9.1.0010000 -08	ПСД60.6.30-Т-а	1	
		2	1.832.1-9.2 0012000	Изделие закладное М1	1	

Ведомость расхода стали на дополнительные закладные изделия, кг

Марка элемента	Изделия закладные						Всего	Общий расход
	Арматура класса А-III ГОСТ 5781-82			Прокат марки Вст3кп2 ГОСТ 19903-74				
	ф10		Итого	δ=8		Итого		
ПСД60.6.30-Т-а	0,38		0,38	1.3		1,3	1,68	1,68

Н.контр.	Ткач		10.07.87
Гл.спец.отд	Репало		13.07.87
Гл.констр	Тимошенко		13.07.87
Рук.сект.	Колесников		13.07.87
Рук.гр.	Карпенкова		13.07.87
Инж.	Скрябина		13.07.87
Пров.	Шестимиков		13.07.87

Т.п. 813-2-45.87

КЖИ.400000

Панель стеновая ПС23

Стадия	Масса	Масштаб
РП	1,5т	1:50
Лист	Листов 1	

ГИПРОНИСЕЛЬПРОМ г.Орел

Привязан

Инв.№

Инв.№ подл. | Подпись и дата | Взам.инв.№

22698-03 51

Копировал Фомушкина

Формат А3

Альбом III

Типовой проект

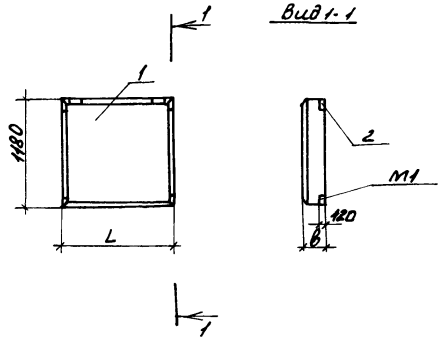

Формат	Зона	Поз.	Обозначение	Наименование	Кол. на исполн. -	01	02	03	Примечание
				Документация					
А3			КНИ. ДО	Документ описания					
				Сборочные единицы					
		1	1.832.1-9.1.0140000	Панель ПСД12.12.20-Т-а	1	-	-	-	
		1	1.832.1-9.1.0140000-01	Панель ПСД6.12.20-Т-а	-	1	-	-	
		1	1.832.1-9.1.0140000-04	Панель ПСД6.12.30-Т-а	-	-	1	-	
		1	1.832.1-9.1.0140000-02	Панель ПСД6.12.25-Т-а	-	-	-	1	
		2	1.832.1-9.2.0012000	Изделие закладное М1	2	2	2	2	

Обозначение	Марка	L, мм	в, мм	Масса, кг
-КНИ.410000	ПС30	1180	200	420
-01	ПС31	580	200	210
-02	ПС33	580	300	290
-03	ПС39	580	250	250

Панели ПС30, ПС31, ПС33, ПС39 отличаются от серийных расположением и наличием дополнительных изделий закладных М1.

Ведомость расхода стали на дополнительные закладные изделия, кг

Марка элемента	Закладные изделия: Арматура класса А-III ГОСТ 5781-82 Ф10			Итого	Прокат марки Вст3кп2 ГОСТ 19903-74 δ=8			Итого	Всего	Общий расход
ПСД6.12.20-Т-а ПСД12.12.20-Т-а ПСД6.12.30-Т-а ПСД6.12.25-Т-а	0,76			0,76	2,6			2,6	3,36	3,36

Н.контр.	Ткач		10.07.87
Гл.специал.	Репало		13.07.87
Гл.констр.	Тимошенко		13.07.87
Рук.сект.	Колесников		13.07.87
Рук.гр.	Карпенкова		13.07.87
Ст.техн.	Михеева		13.07.87
Пров.	Шестилимова		13.07.87

т.п. 813-2-45.87

КНИ. 410000

Панель стеновая (ПС30, ПС31, ПС33, ПС39)

Стадия	Масса	Масштаб
РП	см. табл.	1:50
Лист	Листов 1	

ГИПРОНИСЕЛЬПРОМ г. Орел

Привязан

Инв. №

Инв. № подл. | Подпись и дата | Взам. инв. №

22698-03 52

Копировал Фомушкина

Формат А3

Альбом III

Типовой проект

Вид 1-1

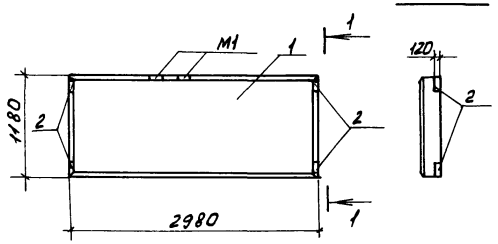

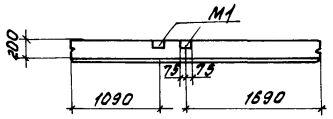

Панель ПС32 отличается от серийной расположением и наличием дополнительных изделий закладных М1

Формат	Зона	Поз.	Обозначение	Наименование	Кол.	Примечание
				Документация		
А3			КНИ. ДО	Документ описания		
				Сборочные единицы		
		1	1.832.1-9.1.004 0000	Панель ПСА30.12.20-Т-а	1	
		2	1.832.1-9.2, 00120000	Изделие закладное М1	4	

Ведомость расхода стали на дополнительные закладные изделия, кг

Марка элемента	Изделия закладные								Всего	Общий расход
	Арматура класса А-III ГОСТ 5781-82				Прокат марки Вст3кп2 ГОСТ 19903-74					
	ф10			Итого	δ=8			Итого		
ПСА30.12.20-Т-а	1,52			1,52	5,2			5,2	6,72	6,72

Н.контр.	Ткач		30.03.87
Гл.специал.	Репало		13.03.87
Гл.констр.	Тимошенко		13.03.87
Рук.сект.	Колесников		13.03.87
Рук.гр.	Карпенкова		13.03.87
Ст.техн.	Михеева		13.03.87
Пров.	Скрябина		13.03.87

Т.п. 813-2-45.87 КНИ. 420000

Панель стеновая ПС32

Стадия	Масса	Масштаб
РП	1,1т	1:50
Лист	Листов 1	

ГИПРОНИСЕЛЬПРОМ г. Орел

Привязан

Инв.№

Инв.№ подл. | Подпись и дата | Взам.инв.№

22698-03 53

Копировал Фомушкина

Формат А3

Альбом III

Типовой проект

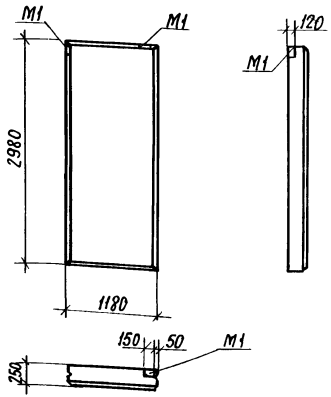

Панель ПС34 (ПСД 12.30.25-Т-а) отличается от панели ПСД 12.30.25-Т по серии 1.832.1-9, вып.1 расположением изделия закладного М1.

Привязан

Инв. №

Н.контр.	Ткач			т.п. 813-2-45.87	КЖИ.430000	
Гл.спец.отд	Репало					
Гл.констр	Тимошенко					
Рук.сект	Колесников			Панель стеновая ПС34	Стадия: РП; Масса: 1,3т; Масштаб: М1:50	
Рук.гр.	Карпенкова				Лист; Листов 1	
Ст.техн.	Михеева				ГИПРОНИСЕЛЬПРОМ г. Орел	
Пров.	Скрябина					

Взам.инв.№ | Подпись и дата | Инв.№ подл.

Копировал: Иванова

Формат А4

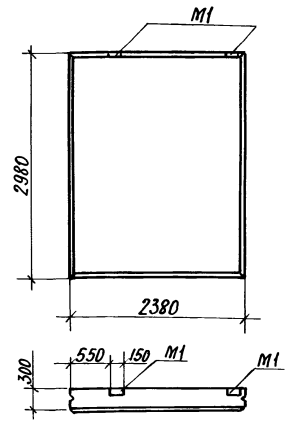

Панель ПС38 (ПСД 24.30.30-Т-а) отличается от панели ПСД 24.30.30-Т по серии 1.832.1-9, вып.1. расположением изделия закладного М1

Привязан

Инв. №

Н.контр.	Ткач			т.п. 813-2-45.87	КЖИ.440000	
Гл.спец.отд	Репало					
Гл.констр	Тимошенко					
Рук.сект	Колесников			Панель стеновая ПС38	Стадия: РП; Масса: 3,0т.; Масштаб: 1:50	
Рук.гр.	Карпенкова				Лист; Листов 1	
Ст.техн.	Михеева				ГИПРОНИСЕЛЬПРОМ г. Орел	
Пров.	Скрябина					

Взам.инв.№ | Подпись и дата | Инв.№ подл.

22698-03 54

Копировал: Иванова

Формат А4

Альбом III

Типовой проект

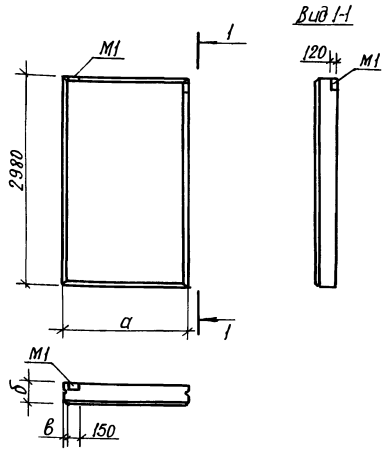

Обозначение	Марка	а, мм	б, мм	в, мм	Масса кг
КЖИ. 450000	ПС35	1780	250	200	1900
-01	ПС37	2080	300	30	2600

Панели ПС35 (ПСД 18.30.25-Т-а), ПС37 (ПСД 21.30.30-Т-а) отличаются от панелей по серии 1.832.1-9.1 вып.1 расположением изделия закладного М1

Привязан

Инв. №

Взам. инв. №

Подпись и дата

Инв. № подл.

Н. контр.	Ткач		10.07.87
Гл. спец. от.	Репало		10.07.87
Гл. констр.	Тимошенко		10.07.87
Рук. сект.	Колесников		10.07.87
Рук. гр.	Карпенкова		10.07.87
Ст. техн.	Михеева		10.07.87
Пров.	Шепетильникова		10.07.87

т. п. 813-2-45.87

КЖИ. 450000

Панель стеновая (ПС35, ПС37) Сборочный чертеж.

Стадия	Масса	Масштаб
РП	см. табл.	1:50
Лист	Листов 1	

ГИПРОНИСЕЛЬПРОМ г. Орел

Копировал: Иванова

Формат А4.

КЖИ. 460000 - изображено
КЖИ 460000-01 зеркальное отражение

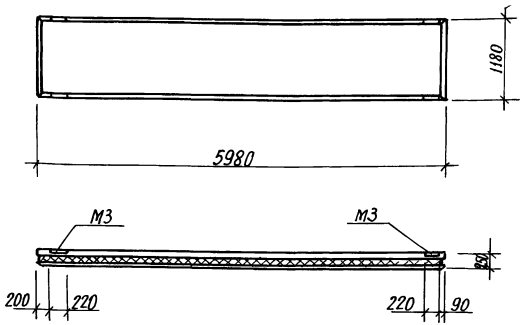

Панели ПС44 (ПСТ 60.12.25-а), ПС45 (ПСТ60.12.25-б) отличаются от панелей по шифру 1481, вып.1 расположением изделия закладного М3.

Обозначение	Марка
КЖИ 460000	ПС44
-01	ПС45

Привязан

Инв. №

Взам. инв. №

Подпись и дата

Инв. № подл.

Н. контр.	Ткач		10.07.87
Гл. спец. от.	Репало		10.07.87
Гл. констр.	Тимошенко		10.07.87
Рук. сект.	Колесников		10.07.87
Рук. гр.	Карпенкова		10.07.87
Инж.	Белкин		10.07.87
Пров.	Шепетильникова		10.07.87

т. п. 813-2-45.87

КЖИ. 460000

Панель стеновая (ПС44, ПС45)

Стадия	Масса	Масштаб
РП	2,7т.	1:50
Лист	Листов 1	

ГИПРОНИСЕЛЬПРОМ г. Орел

22698-03 55

Копировал: Иванова

Формат А4

Альбом III

Типовой проект

КЖИ 470000 изображено
КЖИ 470000-01 зеркальное отражение

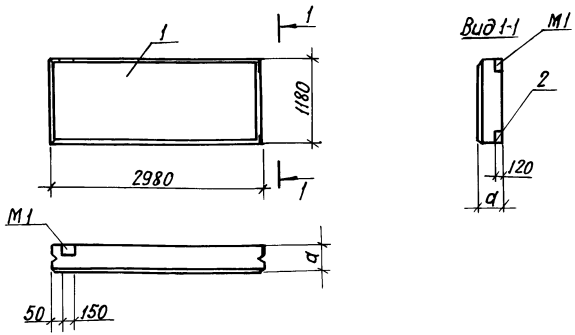

Обозначение	Марка	d, мм	Масса кг
КЖИ 470000	ПС 36	300	1500
-01	ПС 40	250	1300

Формат	Зона	Поз.	Обозначение	Наименование	Кол. на испол. —	Кол. на испол. 01	Примечание
				Документация			
А3			КЖИ. ДО	Документ описания			
				Сборочные единицы			
		1	1.832.1-9.1.0040000-04	Панель ПСД 30.12.30-Т-а	1	—	
		1	1.832.1-9.1 0040000-02	Панель ПСД 30.12.25-Т-а	—	1	
		2	1.832.1-9.2.0012000	Изделие закладное М1	1	1	

Ведомость расхода стали на дополнительные закладные изделия, кг

Марка элемента	Изделия закладные						Всего	Общий расход
	Арматура класса А-III ГОСТ 5781-82			Прокат марки Вст 3кп 2 ГОСТ 19903-74				
	ф10		Итого	δ=8		Итого		
ПСД 30.12.30-Т-а ПСД 30.12.25-Т-а	0,38		0,38	1,3		1,3	1,68	1,68

Панели ПС 36, ПС 40 отключаются от серийных расположением и наличием дополнительного изделия закладного М1 (1шт.)

Н. контр.	Ткач		07.87
Гл. специал.	Репало		13.07.87
Гл. констр.	Тимошенко		13.07.87
Рук. сект.	Колесников		13.07.87
Рук. гр.	Карпенкова		13.07.87
Ст. инж.	Салегин		13.07.87
Пров.	Щепетильников		13.07.87

т. п. 813-2-45.87

КЖИ. 470000

Панель стеновая (ПС 36, ПС 40)

Стадия	Масса	Масштаб
РП	см. табл.	1:50
Лист	Листов 1	

ГИПРОНИСЕЛЬПРОМ г. Орел

Привязан

Инв. №

Взам. инв. №

Подпись и дата

Инв. № подл.

22698-03 56

Копировал: Иванова

Формат А3

Альбом III

Типовой проект

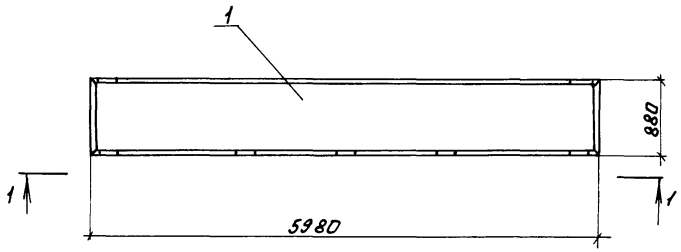

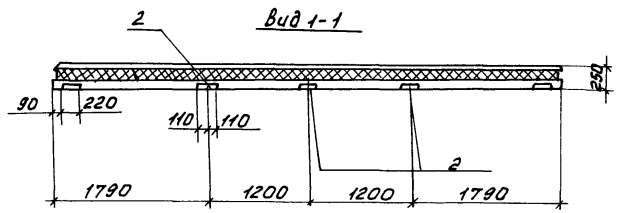

Панель ПС46 отличается от серийной наличием дополнительных изделий закладных М3.

Формат	Зона	Поз.	Обозначение	Наименование	Кол.	Примечание
				Документация		
А3			КНИ. 40	Документ описания		
				Сборочные единицы		
		1	1481.1-03000	ПСТ 60.9.25-ТП-а	1	
		2	1481.2-14010	Изделие закладное М3	3	

Ведомость расхода стали на дополнительные закладные изделия, кг

Марка элемента	Изделия закладные						Всего	Общий расход
	Арматура класса А-III ГОСТ 5781-82			Прокат марки Вст3кп2 ГОСТ 8509-86				
	Ф10		Итого	L63×5		Итого		
ПСТ60.9.25-ТП-а	1,1		1,1	3,3		3,3	4,4	4,4

Н.контр.	Ткач		2.07.87
Гл.спец.отд	Репало		13.07.87
Гл.констр	Тимошенко		13.07.87
Рук.сект.	Колесников		13.07.87
Рук.гр.	Карпенкова		13.07.87
Инж.	Белкин		13.07.87
Пров.	Щелчильникова		13.07.87

Привязан

Инв.N

Т.П. 813-2-45.87 КНИ.480000

Панель стеновая ПС 46

Стадия	Масса	Масштаб
РП	1,9т	1:50
Лист	Листов 1	

ГИПРОНИСЕЛЬПРОМ г. Орел

Инв.N подл. | Подпись и дата | Взам.инв.N

Копировал Фомушкина Формат А3

Альбом III

Типовой проект

Инв. № подл. | Подпись и дата | Взам. инв. №

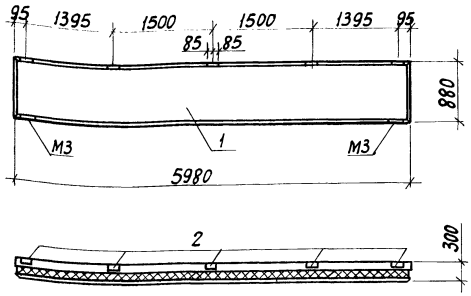

Формат	Зона	Поз.	Обозначение	Наименование	Кол	Примечание
				Документация		
А3			КЖИ.Д0	Документ описания		
				Сборочные единицы		
		1	1481.1-03000-04	Панель ПСТ60.9.30-ТП-а	1	
		2	1.030.1-1.1-333-02	Изделие закладное М15	5	

Ведомость расхода стали на один элемент, кг

Марка элемента	Изделия закладные						Всего	Общий расход
	Арматура класса			Прокат марки				
	А-III			Вст 3кп2				
	ГОСТ 5781-82			ГОСТ 19903-74				
	Ф10		Итого	δ=8		Итого		
ПСТ60.9.30-ТП-а	5,3		5,3	5,35		5,35	10,65	10,65

Панель ПС47 отличается от серийной отсутствием изделий закладных М3 (2 шт.) и наличием дополнительных изделий закладных М15.

Н.контр.	Ткач		12.07.87
Гл.спец.от	Репало		13.07.87
Гл.констр.	Тимошенко		13.07.87
Рук.сек.	Колесников		13.07.87
Рук.гр.	Карпенкова		13.07.87
Ст.инж.	Сапегин		13.07.87
Пров.	Шепельникова		13.07.87

т. п. 813-2-45.87

КЖИ.490000

Панель стеновая ПС47

Стадия	Масса	Масштаб
РП	1.9т	1:50
Лист	Листов 1	

ГИПРОНИСЕЛЬПРОМ г. Орел

Привязан

Инв. №

22698-03 58

Копировал: Иванова

Формат А3

Альбом III

Типовой проект

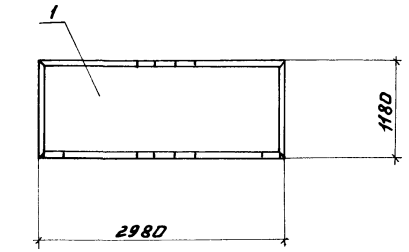

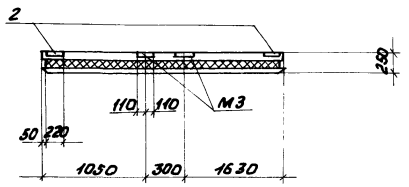

Формат	Зона	Поз.	Обозначение	Наименование	Кол.	Примечание
				Документация		
А3			КЖИ. 40	Документ описания		
				Сборочные единицы		
		1	1481.1 - 07000	ПСТ 30.12.25 - ТП - а	1	
		2	1481.2 - 14010	Изделие закладное М3	2	

Ведомость расхода стали на дополнительные закладные изделия, кг

Марка элемента	Изделия закладные						Всего	Общий расход
	Арматура класса А-III ГОСТ 5781-82			Прокат марки Вст3кп2 ГОСТ 8509-86				
	ф10		Итого	L63х5		Итого		
ПСТ 30.12.25-ТП-а	0,72		0,72	2,2		2,2	2,92	2,92

Панель ПС 51 отличается от серийной расположением и наличием дополнительных изделий закладных М3.

Взам. инв. №

Подпись и дата

Инв. № подл.

Н. контр.	Ткач		20.07.87
Гл. спец. отд.	Репало		13.07.87
Гл. констр.	Тимошенко		13.07.87
Рук. сект.	Колесников		13.07.87
Рук. гр.	Карпенкова		13.07.87
Инж.	Белкин		13.07.87
Пров.	Чистильникова		13.07.87

Привязан

Инв. №

т. п. 813-2-45.87

КЖИ. 50 0000

Панель стеновая ПС49

Стадия	Масса	Масштаб
РП	1,3т	1:50
Лист	Листов 1	

ГИПРОНИСЕЛЬПРОМ г. Орел

Копировал Фомушкина

Формат А3

Типовой проект Альбом III

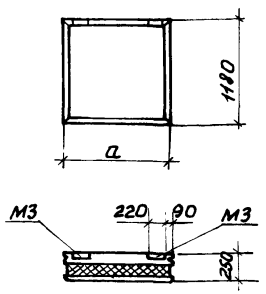

Обозначение	Марка	a, мм	Масса кг
КНИ.510000	ПС50	1180	510
-01	ПС51	580	240

Панели ПС50 (ПСТ12.12.25-ТП-а), ПС51 (ПСТ6.12.25-ТП-а) отличаются от панелей по шифру 1481, вып.1 расположением изделия закладного м3.

Привязан

Инв.№

Взам.инв.№ | Подпись и дата | Инв.№ подл.

Н.контр.	Ткач		13.07.87
Гл.спец.отд	Репало		13.07.87
Гл.констр.	Тимошенко		13.07.87
Рук.сект.	Колесников		13.07.87
Рук.гр.	Карпенкова		13.07.87
Инж.	Скрабина		13.07.87
Пров.	Шепетильникова		13.07.87

т.п. 813-2-45.87 КНИ.510000СБ

Панель стеновая (ПС50, ПС51). Сборочный чертеж

Стадия	Масса	Масштаб
РП	см. табл.	1:50
Лист	Листов 1	

ГИПРОНИСЕЛЬПРОМ г.Орел

Копировал Фомушкина Формат А4

КНИ. 520000 - изображено

КНИ. 520000-01 - зеркальное отражение

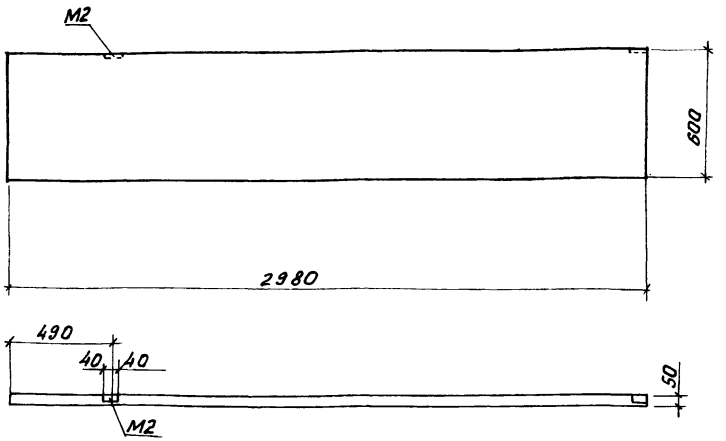

Цокольные панели Ц2-А, Ц2-Б отличаются от панели Ц2 по серии 3.017-1, вып.1 расположением закладного элемента м2.

Обозначение	Марка
КНИ. 520000	Ц2-А
-01	Ц2-Б

Привязан

Инв.№

Взам.инв.№ | Подпись и дата | Инв.№ подл.

Н.контр.	Ткач		21.08.87
Гл.спец.отд	Репало		21.08.87
Гл.констр.	Тимошенко		21.08.87
Рук.сект.	Колесников		21.08.87
Рук.гр.	Карпенкова		21.08.87
Инж.	Белкин		21.08.87
Пров.	Шепетильникова		21.08.87

т.п. 813-2-45.87 КНИ.520000СБ

Панель цокольная (Ц2-А, Ц2-Б). Сборочный чертеж

Стадия	Масса	Масштаб
РП	210кг	1:20
Лист	Листов 1	

ГИПРОНИСЕЛЬПРОМ г.Орел

22698-03 60

Копировал Фомушкина Формат А4

Альбом III

Типовой проект

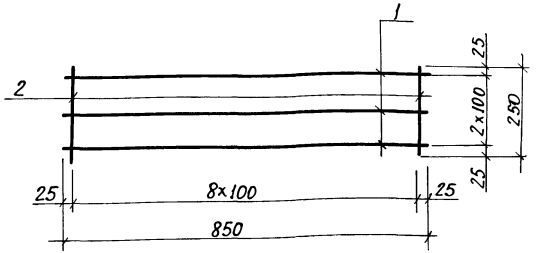

Формат	Зона	Поз.	Обозначение	Наименование	Кол.	Примечание
				Детали		
БЧ		1	КЖИ. 53 0001	Вру-1-5ТУ14-4-1336-85, ℓ=850	3	0,13кг
БЧ		2	КЖИ 53 0002	Вру-1-5ТУ14-4-1336-85, ℓ=250	9	0,04кг

Сварка по ГОСТ 14098-85, тип соединения К1
способ сварки КТ

Привязан

Инв. №

Н.контр.	Ткач		20.07.87
Гл.спец.отд.	Репало		13.07.87
Гл.констр.	Тимошенко		13.07.87
Рук.сект.	Колесников		13.07.87
Рук.гр.	Карпенкова		13.07.87
Ст.техн.	Михеева		13.07.87
Пров.	Щепетильникова		13.07.87

т.п. 813-2-45.87

КЖИ.530000

Сетка С1

Стадия	Масса	Масштаб
РП	0,75кг	1:10

Лист | Листов 1

ГИПРОНИСЕЛЬПРОМ
г. Орел

Инв.№ подл. | Подпись и дата | Взам.инв.№

Копировал: Иванова

Формат А4

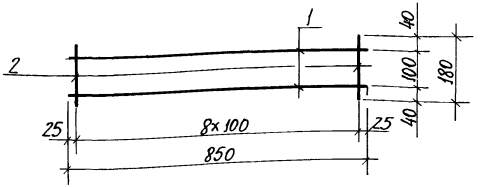

Формат	Зона	Поз.	Обозначение	Наименование	Кол.	Примечание
				Детали		
БЧ		1	КЖИ. 540001	Вру-1-5ТУ14-4-1336-85, ℓ=850	2	0,13кг
БЧ		2	КЖИ. 540002	Вру-1-5ТУ14-4-1336-85, ℓ=180	9	0,03кг

Сварка по ГОСТ 14098-85, тип соединения К1,
способ сварки Кт.

Привязан

Инв. №

Н.контр.	Ткач		20.07.87
Гл.спец.от.	Репало		13.07.87
Гл.констр.	Тимошенко		13.07.87
Рук.сект.	Колесников		13.07.87
Рук.гр.	Карпенкова		13.07.87
Ст.техн.	Михеева		13.07.87
Пров.	Щепетильникова		13.07.87

т.п. 813-2-45.87

КЖИ. 540000

Сетка С2

Стадия	Масса	Масштаб
РП	0,53кг	1:10

Лист | Листов 1

ГИПРОНИСЕЛЬПРОМ
г. Орел

Инв.№ подл. | Подпись и дата | Взам.инв.№

22698-03 61

Копировал: Иванова

Формат А4

Альбом III

Типовой проект

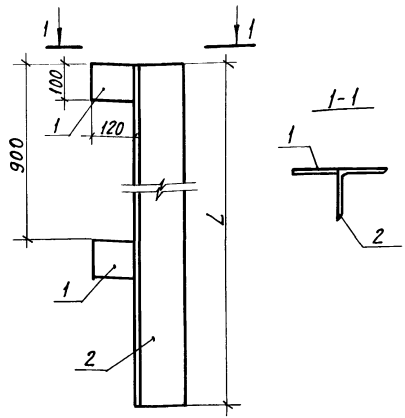

Обозначение	Марка	L, мм	Масса, кг
КЖИ.550000	НФ1	2250	50,25
-01	НФ2	2150	48,10
-02	НФ3	2050	45,96

Формат	Зона	Поз.	Обозначение	Наименование	Кол.	Примечание
				Детали		
БЧ		1	КЖИ.550001	Лист Б-ПН-Н0-10ГОСТ19903-74 / Вст3кп2ГОСТ14637-79	2	0,94кг
				Переменные данные для исполнений		
				КЖИ.550000		
				Детали		
БЧ		2	КЖИ.550002	Уголок 140х140х10-Б ГОСТ 8509-86 / Вст3пс6-1 ТУ14-1-3023-80		
				ℓ = 2250	1	48,37кг
				КЖИ.550000-01		
				Детали		
БЧ		2	КЖИ.550002-01	Уголок 140х140х10-Б ГОСТ 8509-86 / Вст3пс6-1 ТУ14-1-3023-80		
				ℓ = 2150	1	46,22кг
				КЖИ.550000-02		
				Детали		
БЧ		2	КЖИ.550002-02	Уголок 140х140х10-Б ГОСТ 8509-86 / Вст3пс6-1 ТУ14-1-3023-80		
				ℓ = 2050	1	44,08кг

1. Покрытие - Ц12.
2. Сварка по ГОСТ 5264-80, тип соединения У4, катет шва 7 мм.

Н.контр.	Ткач		20.01.87
Гл.специал.	Репало		13.01.87
Гл.констр.	Тимошенко		13.01.87
Рук.сект.	Колесников		15.01.87
Рук.гр.	Карпенкова		13.01.87
Ст.техн.	Михеева		13.01.87
Пров.	Шрейтельникова		13.01.87

т.п. 813-2-45.87

КЖИ. 550000

Насадка (НФ1... НФ3)

Стадия	Масса	Масштаб
РП	см. табл.	1:10
Лист	Листов 1	

ГИПРОНИСЕЛЬПРОМ г. Орел

Привязан

Инв. №

Взам. инв. №

Подпись и дата

Инв. № подл.

22698-03 62

Копировал: Иванова

Формат А3

Альбом III

Типовой проект

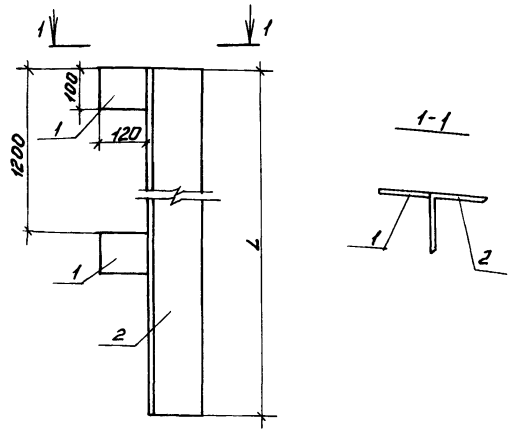

Обозначение	Марка	L, мм	Масса,
-КНИ.560000	НФ4	1950	43,80
-01	НФ5	1850	41.65
-02	НФ6	1750	39,50

Формат	Зона	Поз.	Обозначение	Наименование	Кол.	Примечание
				Детали		
БЧ		1	КНИ.560001	Лист Б-ПН-НО-10 ГОСТ 19903-74 120×100 Вст3кп2 ГОСТ 14637-79	2	0,94 кг
				Переменные данные для исполнений		
				КНИ.560000		
				Детали		
БЧ		2	КНИ.560002	Уголок 140×140×10-Б-ГОСТ 8509-86 Вст3пс6-1 ТУ 14-1-3023-80		
				ℓ = 1950	1	41,92 кг
				-КНИ.560000-01		
				Детали		
БЧ		2	КНИ.560002-01	Уголок 140×140×10-Б-ГОСТ 8509-86 Вст3пс6-1 ТУ 14-1-3023-80		
				ℓ = 1850	1	39,77 кг
				-КНИ.560000-02		
				Детали		
БЧ		2	КНИ.560002-02	Уголок 140×140×10-Б-ГОСТ 8509-86 Вст3пс6-1 ТУ 14-1-3023-80		
				ℓ = 1750	1	37,62 кг

1. Покрытие - Ц12
2. Сварка по ГОСТ 5264-80, тип соединения У4, катет шва 7 мм.

Н. контр.	Ткач		30.01.87
Гл. спец. отд.	Репала		13.01.87
Гл. констр.	Тимошенко		13.01.87
Рук. сект.	Колесников		13.01.87
Рук. гр.	Карпенкова		13.01.87
Ст. техн.	Михеева		13.01.87
Пров.	Шепелинкова		13.01.87

т.п. 813-2-45.87

КНИ.560000

Насадка (НФ4... НФ6)

Стадия	Масса	Масштаб
РП	см. табл.	1:10
Лист	Листов 1	

ГИПРОНИСЕЛЬПРОМ г. Орел

Привязан

Инв. № подл. | Подпись и дата | Взам. инв. №

Инв. №

22698-03 63

Копировал Фомушкина

Формат А3

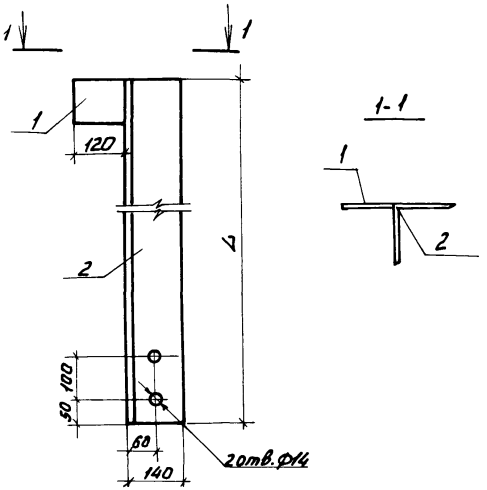

Формат	Зона	Поз.	Обозначение	Наименование	Кол.	Примечание
				Детали		
Б4		1	КЖИ570001	Лист Б-ПН-НО-10ГОСТ19903-74, ВСТ3кп2ГОСТ14637-79		
				120×100	1	0,94кг
			Переменные данные для исполнений			
				-КЖИ.570000		
				Детали		
Б4		2	КЖИ.570002	Уголок 125×125×9-6ГОСТ8509-86, Вст3пс6-ITУ14-1-3023-80		
				ℓ=820	1	15,66
				-КЖИ.570000-01		
				Детали		
Б4		2	КЖИ.570002-01	Уголок 125×125×9-6ГОСТ8509-86, Вст3пс6-ITУ14-1-3023-80		
				ℓ=1120	1	21,4

Обозначение	Марка	L, мм	Масса, кг
КЖИ.570000	НФ7	820	16,6
-01	НФ8	1120	22,34

1. Покрытие - Ц 12
2. Сварка по ГОСТ 5264-80, тип соединения У4, катет шва - 7мм.

Н.контр.	Ткач		20.07.87
Гл.спецотд.	Репало		13.07.87
Гл.констр.	Тимошенко		13.07.87
Рук.сект.	Колесников		13.07.87
Рук.гр.	Карпенкова		13.07.87
Ст.техн.	Михеева		13.07.87
Пров.	Щепетильникова		13.07.87

т.п. 813-2-45.87 КЖИ.570000

Насадка (НФ7, НФ8)

Стадия	Масса	Масштаб
РП	см. табл.	1:10
Лист	Листов 1	

ГИПРОНИСЕЛЬПРОМ г.Орел

Привязан

Инв. N

Инв. N подл. | Подпись и дата | Взам. инв. N

Альбом III

Типовой проект

22698-03 64

Копировал Фомушкина

Формат А4

Альбом III

Типовой проект

Рис.1

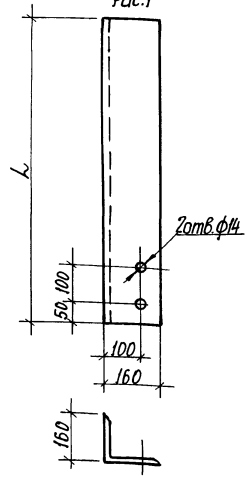

Рис.2

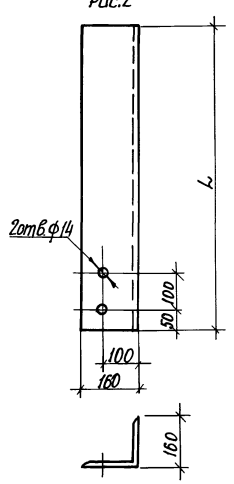

Покрытие – Ц12

Обозначение	Марка	Рис.	L, мм.	Масса, кг
КЖИ 580000	НЧ1	1	2050	50,63
–01	НЧ2	2	2050	50,63
–02	НЧ3	2	1750	43,22

Привязан

Инв. №

Н.контр.	Ткач		20.07.87
Гл.спец.отд.	Репало		13.07.87
Гл.констр.	Тимошенко		13.07.87
Рук.сект.	Колесников		13.07.87
Рук.гр.	Карпенкова		13.07.87
Ст.техн.	Михеева		13.07.87
Пров.	Щепетильникова		13.07.87

т.п. 813-2-45.87 КЖИ.580000

Насадка (НЧ1... НЧ3)

Стадия	Масса	Масштаб
РП	см. табл.	1:10

Лист | Листов 1

Уголок 160×160×10-Б ГОСТ 8509-86 / Вст.3пс6-I ТУ14-1-3023-80

ГИПРОНИСЕЛЬПРОМ г. Орел

Взам.инв.№ | Подпись и дата | Инв.№ подл.

Копировал: Иванова

Формат А4

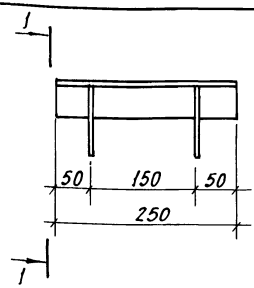

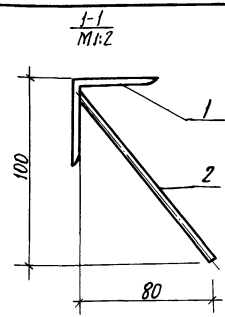

1. Покрытие – Ц12
2. Сварка по ГОСТ 14098-85, тип соединения Т4 способ сварки М4

Формат	Зона	Поз.	Обозначение	Наименование	Кол.	Примечание
				Детали		
БЧ		1	КЖИ 590001	Уголок 50×50×5-Б ГОСТ 8509-86 / Вст3кп2-ГОСТ 535-79 ℓ=250	1	0,94 кг
БЧ		2	КЖИ 590002	А-III-8 ГОСТ 5781-82, ℓ=130	2	0,05 кг.

Привязан

Инв. №

Н.контр.	Ткач		20.07.87
Гл.спец.отд.	Репало		13.07.87
Гл.констр.	Тимошенко		13.07.87
Рук.сект.	Колесников		13.07.87
Рук.гр.	Карпенкова		13.07.87
Ст.техн.	Михеева		13.07.87
Пров.	Щепетильникова		13.07.87

т.п. 813-2-45.87 КЖИ.590000

Изделие закладное МН1

Стадия	Масса	Масштаб
РП	1.04	1:5

Лист | Листов 1

ГИПРОНИСЕЛЬПРОМ г. Орел

Взам.инв.№ | Подпись и дата | Инв.№ подл.

22698-03 65

Копировал: Иванова

Формат А4

Альбом III

Типовой проект

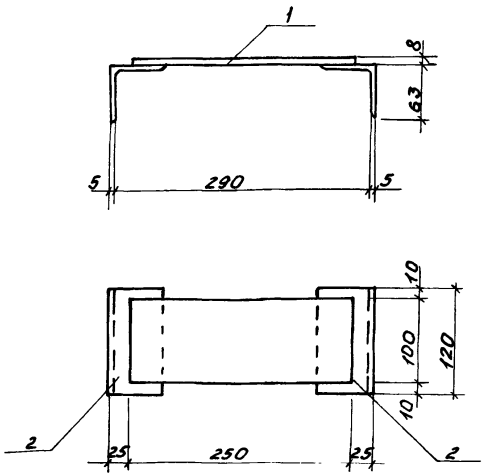

Формат	Зона	Поз.	Обозначение	Наименование	Кол.	Примечание
				Детали		
Б4		1	КЖИ.600001	Лист Б-ПН-НО-В ГОСТ 19903-74 / Вст3кп2 ГОСТ 14637-79 — 100×250	1	1,57 кг
Б4		2	КЖИ.600002	Уголок 63×63×5-Б ГОСТ 8509-86 / Вст3кп2 ГОСТ 535-79 — ℓ=120	2	0,58 кг

1. Покрытие - Ц12
2. Сварка по ГОСТ 5264-80, тип соединения - Н1, катет шва - 5мм.

Привязан

Инв. N

Взам. инв. N | Подпись и дата | Инв. N подл.

Н. контр.	Ткач		10.07.87
Гл. спец. отд	Репало		10.07.87
Гл. констр.	Тимошенко		10.07.87
Рук. сект.	Колесников		10.07.87
Рук. гр.	Карпенкова		10.07.87
Инж.	Белкин		10.07.87
Пров.	Щепетильников		10.07.87

Т. П. 813-2-45.87 КЖИ.60 0000

Изделие соединительное МС1

Стадия	Масса	Масштаб
РП	2,73 кг	1:5
Лист	Листов 1	

ГИПРОНИСЕЛЬПРОМ г. Орел

Копировал Фомушкина Формат А4

КЖИ.610000 - изображено

КЖИ.610000-01 - зеркальное отражение

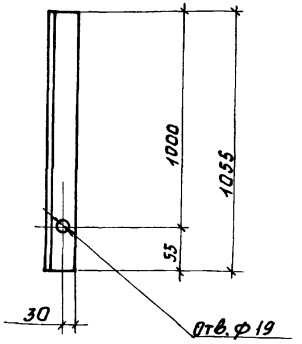

Покрытие - Ц12

Привязан

Инв. N

Взам. инв. N | Подпись и дата | Инв. N подл.

Н. контр.	Ткач		10.07.87
Гл. спец. отд	Репало		10.07.87
Гл. констр.	Тимошенко		10.07.87
Рук. сект.	Колесников		10.07.87
Рук. гр.	Карпенкова		10.07.87
Инж.	Белкин		10.07.87
Пров.	Щепетильников		10.07.87

Т. П. 813-2-45.87 КЖИ.61 0000

Изделие соединительное (МС2, МС3)

Стадия	Масса	Масштаб
РП	5,68 кг	1:10
Лист	Листов 1	

Уголок 70×70×5-Б ГОСТ 8509-86 / Вст3кп2 ГОСТ 535-79 — ℓ=1055

ГИПРОНИСЕЛЬПРОМ г. Орел

Копировал Фомушкина Формат А4

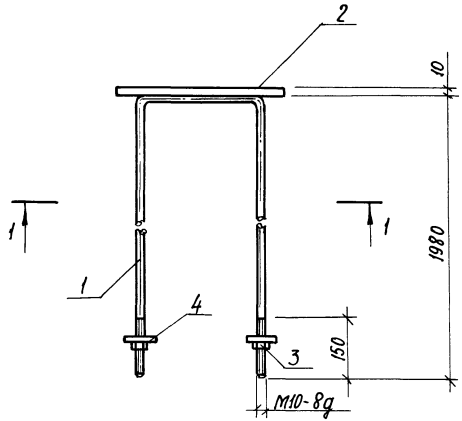

1-1

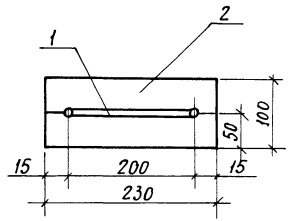

Формат	Зона	Поз.	Обозначение	Наименование	Кол.	Примечание
				Детали		
БЧ		1	КЖИ.620001	А-I-10 ГОСТ 5781-82, ℓ=4160	1	2,57 кг
БЧ		2	КЖИ.620002	Лист Б-ПН-Н0-10 ГОСТ 19903-74 / Вст3кп2 ГОСТ 14637-79 100×230	1	1,81 кг
				Стандартные изделия		
		3		Гайка М10-6Н.5.019 ГОСТ 5915-70	2	0,02 кг
		4		Шайба 10.01.08 КП019 ГОСТ 11371-78	2	0,01 кг

1. Покрытие - Ц.12
2. Сварка по ГОСТ 14098-85, тип соединения Н1, способ сварки Рш.

Н.контр.	Ткач		20.07.87
Гл.спец.от.	Репало		15.07.87
Гл.констр	Тимошенко		13.07.87
Рук.сект.	Колесников		13.07.87
Рук.гр.	Карпенкова		13.07.87
Инженер	Скрябина		15.07.87
Пров.	Сапегин		13.07.87

т.п. 813-2-45.87

КЖИ.620000

Изделие соединительное МС4

Стадия	Масса	Масштаб
РП	4,44	1:5
Лист	Листов 1	

ГИПРОНИСЕЛЬПРОМ г. Орел

Привязан

Инв. №

Взам. инв. №

Подпись и дата

Инв. №подл.

22698-03 67

Копировал: Иванова

Формат А3

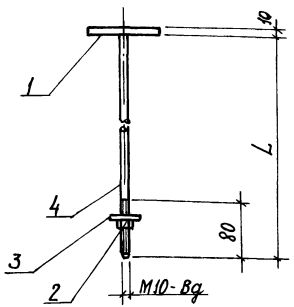

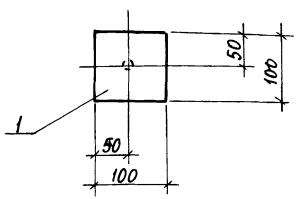

Обозначение	Марка	L, мм.	Масса, кг
КЖИ.630000	МС5	1250	1.62
-01	МС8	330	1.02

Формат	Зона	Поз.	Обозначение	Наименование	Кол.	Примечание
				Детали		
Б4		1	КЖИ.630001	Лист Б-ПН-Н0-10 ГОСТ 19903-74 / Вст 3кп2 ГОСТ 14637-79 100×100	1	0,79 кг
				Стандартные изделия		
		2		Гайка М10-6Н.5.019 ГОСТ 5915-70	1	0,02 кг
		3		Шайба 10.01.08 кп.019 ГОСТ 11371-78	1	0,01 кг
				Переменные данные для исполнений		
				КЖИ.630000		
				Детали		
Б4		4	КЖИ.630002	А-I-10 ГОСТ 5781-82, ℓ=1300	1	0,80 кг
				КЖИ.630000-01		
				Детали		
Б4		4	КЖИ.630002-01	А-I-10 ГОСТ 5781-82, ℓ=330	1	0,20 кг

1. Покрытие – Ц-12
2. Сварка по ГОСТ 14098-85, тип соединения Т2, способ сварки Рф.

Н.контр.	Ткач		20.01.87
Гл.спец.отд	Репало		20.01.87
Гл.констр.	Тимошенко		20.01.87
Рук.сект.	Колесников		20.01.87
Рук. гр.	Карпенкова		20.01.87
Инженер	Скрябина		20.01.87
Пров.	Сапегин		20.01.87

т.п. 813-2-45.87 КЖИ.630000

Изделие соединительное (МС5, МС8)

Стадия	Масса	Масштаб
РП	см. табл.	1:5
Лист	Листов 1	

ГИПРОНИСЕЛЬПРОМ г. Орел

Привязан

Инв. №

Инв. № подл. | Подпись и дата | Взам. инв. №

22698-03 68

Копировал: Иванова

Формат А3

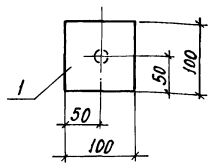

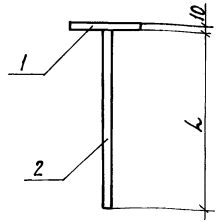

Формат	Зона	Поз.	Обозначение	Наименование	Кол.	Примечание
				Детали		
БЧ		1	КЖСИ.640001	Лист Б-ПН-Н0-10 ГОСТ 19903-74 / В ст.3кп2 ГОСТ 14637-79 100×100	1	0,79 кг
				Переменные данные для исполнений		
				КЖСИ.640000		
				Детали		
БЧ		2	КЖСИ.640002	А-I-10 ГОСТ 5781-82, ℓ=230	1	0,14 кг
				КЖСИ.640000-01		
				Детали		
БЧ		2	КЖСИ.640002-01	А-I-10 ГОСТ 5781-82, ℓ=530	1	0,33 кг

Обозначение	Марка	L, мм	Масса, кг
КЖСИ.640000	МС6	230	0,93
-01	МС7	530	1,12

1. Покрытие - Ц12
2. Сварка по ГОСТ 14098-85 тип соединения Т2 способ сварки Рф.

Н.контр.	Ткач		30.12.87
Гл.специал.	Репало		15.01.88
Гл.констр.	Лимошенко		15.01.88
Рук.сект.	Колесников		15.01.88
Рук.гр.	Карпенкова		15.01.88
Инженер	Скрябина		15.01.88
Пров.	Сапегин		15.01.88

т.п. 813-2-45.87

КЖИ. 640000

Изделие соединительное (МС6, МС7)

Стадия	Масса	Масштаб
РП	см. табл.	1:5
Лист	Листов 1	

ГИПРОНИСЕЛЬПРОМ г. Орел

Привязан

Инв. №

Инв.№подл. | Подпись и дата | Взам.инв.№

22698-03 69

Копировал: Иванова

Формат А3

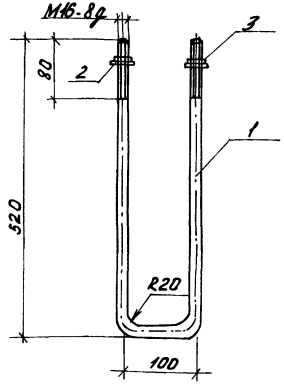

Покрытие - ц12

Формат	Зона	Поз.	Обозначение	Наименование	Кол.	Примечание
				Детали		
БЧ		1	КНИ.650001	А-I-16 ГОСТ 5781-82 ℓ= 1140	1	1,80
				Стандартные изделия		
		2		Гайка М16-6Н.5.019 ГОСТ 5915-70	2	0,03
		3		Шайба 16.01.08 кп 0.019 ГОСТ 11371-78	2	0,01

Привязан

Инв. N

Взам. инв. N | Подпись и дата | Инв. N подл.

Н. контр.	Ткач		20.07.87
Гл. спец. отд.	Репало		17.07.87
Гл. констр.	Тимошенко		17.07.87
Рук. сект.	Колесников		17.07.87
Рук. гр.	Карпенкова		17.07.87
Инж.	Скрабина		17.07.87
Пров.	Сапегин		17.07.87

Т. п. 813-2-45.87

КНИ.650000

Изделие соединительное МС9

Стадия	Масса	Масштаб
РП	1,88	1:5
Лист	Листов 1	

ГИПРОНИСЕЛЬПРОМ г. Орел

Копировал Фомушкина

Формат А4

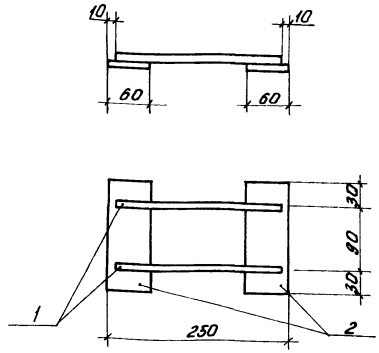

Формат	Зона	Поз.	Обозначение	Наименование	Кол.	Примечание
				Детали		
БЧ		1	КНИ.660001	А-I-16 ГОСТ 5781-82 ℓ=230	2	0,36
БЧ		2	КНИ.660002	Лист Б-ПН-НО-8 ГОСТ 19903-74 / Вст 3кп2 ГОСТ 14637-79	2	0,57

1. Покрытие - ц12
2. Сварка по ГОСТ 14098-85, тип соединения - Н1, способ сварки Рш.

Привязан

Взам. инв. N | Подпись и дата | Инв. N подл.

Н. контр.	Ткач		20.07.87
Гл. спец. отд.	Репало		17.07.87
Гл. констр.	Тимошенко		17.07.87
Рук. сект.	Колесников		17.07.87
Рук. гр.	Карпенкова		17.07.87
Ст. техн.	Михеева		17.07.87
Пров.	Чепетимжкова		17.07.87

Т. п. 813-2-45.87

КНИ.660000

Изделие соединительное МС10

Стадия	Масса	Масштаб
РП	1,86 кп	1:5
Лист	Листов 1	

ГИПРОНИСЕЛЬПРОМ г. Орел

22698-03 70

Копировал Фомушкина

Формат А4

Альбом III

Типовой проект

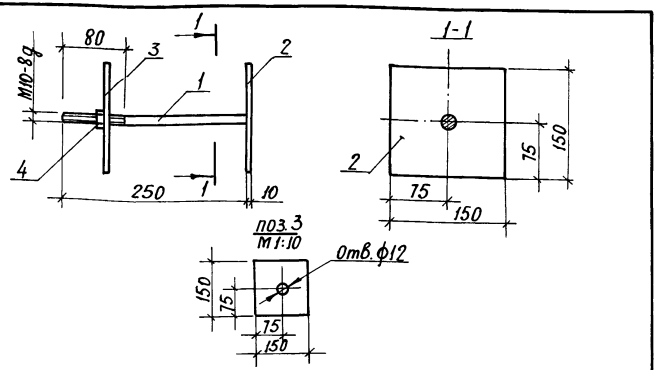

Формат	Зона	Поз.	Обозначение	Наименование	Кол.	Примечание
				Детали		
Б4		1	КЖИ.670001	А-I-10 ГОСТ 5781-82, ℓ=250	1	0,15кг
Б4		2	КЖИ.670002	Лист $\frac{Б\text{-}ПН\text{-}Н0\text{-}6\ ГОСТ\ 19903\text{-}74}{Вст\,3кп2\ ГОСТ\ 14637\text{-}79}$ 150×150	1	1.06 кг
		3	КЖИ.670003	Лист $\frac{Б\text{-}ПН\text{-}Н0\text{-}6\ ГОСТ\ 19903\text{-}74}{Вст\,3кп2\ ГОСТ\ 14637\text{-}79}$ 150×150	1	1.06 кг
				Стандартные изделия		
		4		Гайка М10-6Н.5.019 ГОСТ 5915-70	1	0,02 кг.

1. Сварка по ГОСТ 14098-85, тип соединения Т2, способ сварки Рф.
2. Покрытие - Ц 12

Привязан

Инв.№

Взам.инв.№ | Подпись и дата | Инв.№подл.

Н.контр.	Ткач		20.07.87
Гл.специал.	Репало		13.07.87
Гл.констр.	Тимошенко		13.07.87
Рук.сект.	Колесников		13.07.87
Рук.гр.	Карпенкова		13.07.87
Ст.техн.	Михеева		13.07.87
Пров.	Шепетильникова		13.07.87

т.п. 813-2-45.87

КЖИ.670000

Изделие соединительное МС11

Стадия	Масса	Масштаб
РП	2,29кг	1:5
Лист	Листов 1	

ГИПРОНИСЕЛЬПРОМ г. Орел

Копировал: Иванова

Формат А4

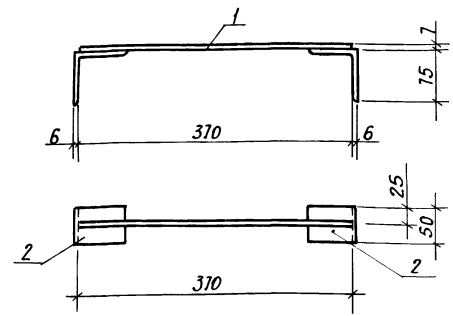

Формат	Зона	Поз.	Обозначение	Наименование	Кол.	Примечание
				Детали		
Б4		1	КЖИ.680001	А-I-14 ГОСТ 5781-82, ℓ=370	1	0.45
Б4		2	КЖИ.680002	Уголок $\frac{75\times75\times6\text{-}Б\ ГОСТ\ 8509\text{-}86}{Вст\,3кп2\ ГОСТ\ 535\text{-}79}$, ℓ=50	2	0,34

1. Покрытие - Ц 12.
2. Сварка по ГОСТ 14098-85, тип соединения Н1 способ сварки Рш.

Привязан

Инв.№

Взам.инв.№ | Подпись и дата | Инв.№подл.

Н.контр.	Ткач		20.07.87
Гл.спец.от.	Репало		13.07.87
Гл.констр.	Тимошенко		13.07.87
Рук.сект.	Колесников		13.07.87
Рук.гр.	Карпенкова		13.07.87
Ст.техн.	Михеева		13.07.87
Пров.	Шепетильникова		13.07.87

т.п. 813-2-45.87

КЖИ.680000

Изделие соединительное МС12

Стадия	Масса	Масштаб
РП	1.13кг	1:5
Лист	Листов 1	

ГИПРОНИСЕЛЬПРОМ г. Орел

22698-03 71

Копировал: Иванова

Формат А4

Альбом III

Типовой проект

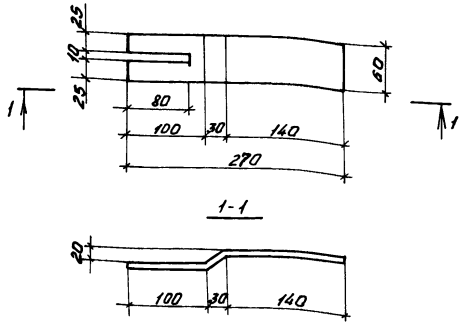

Покрытие- Ц12

Привязан

Инв.№

Н.контр.	Ткач		20.07.87
Гл.спец.отд	Репало		13.07.87
Гл.констр	Тимошенко		13.07.87
Рук.сект.	Колесников		13.07.87
Рук.гр.	Карпенкова		13.07.87
Ст.техн.	Михеева		13.07.87
Пров.	Щепетильникова		13.07.87

т.п. 813-2-45.87 -КЖИ.690000

Изделие соединительное МС 13

Стадия	Масса	Масштаб
РП	0,8кг	1:5

Лист | Листов 1

Лист Б-ПН-НО-6,0 ГОСТ 19903-74 / Вст3кп2 ГОСТ 14637-79 60×280

ГИПРОНИСЕЛЬПРОМ г.Орел

Взам.инв.№ | Подпись и дата | Инв.№ подл.

Копировал Фомушкина Формат А4

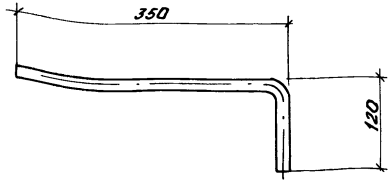

Привязан

Инв.№

Н.контр.	Ткач		20.07.87
Гл.спец.отд	Репало		13.07.87
Гл.констр.	Тимошенко		13.07.87
Рук.сект	Колесников		13.07.87
Рук.гр.	Карпенкова		13.07.87
Ст.техн.	Михеева		13.07.87
Пров.	Щепетильникова		13.07.87

т.п. 813-2-45.87 -КЖИ.700000

Изделие соединительное МС 14

Стадия	Масса	Масштаб
РП	0,74кг	1:5

Лист | Листов 1

А-I-16 ГОСТ 5781-82, ℓ=470

ГИПРОНИСЕЛЬПРОМ г.Орел

22698-03 72

Взам.инв.№ | Подпись и дата | Инв.№ подл.

Копировал Фомушкина Формат А4

Альбом III

Типовой проект

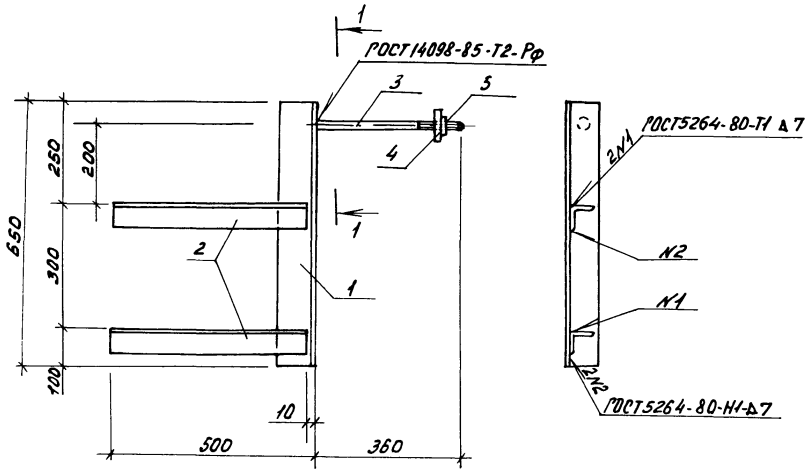

Формат	Зона	Поз.	Обозначение	Наименование	Кол.	Примечание
				Детали		
Б4		1	КНИ. 710001	Уголок 70×70×5-Б-ГОСТ 8509-86 Вст3кп2 ГОСТ 535-79		
				ℓ=650	1	3,5 кг
Б4		2	КНИ. 710002	Уголок 50×50×5-Б-ГОСТ 8509-86 Вст3кп2 ГОСТ 535-79		
				ℓ=490	2	1,83 кг
Б4		3	КНИ. 710003	А-I-16 ГОСТ 5781-82, ℓ=360	1	0,56 кг
Б4		4	КНИ. 710004	Лист 6-ПН-НД-4 ГОСТ 19903-74 Вст3кп2 ГОСТ 14637-79		
				80×80	1	0,2 кг
				Стандартные изделия		
Б4		5		Гайка М16-6Н.5.019 ГОСТ 5915-70	1	0,03 кг

поз.4
М1:5

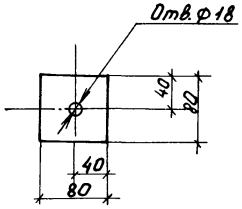

поз.3
М1:5

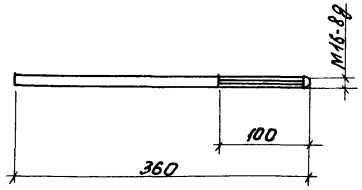

Покрытие - Ц 12

1-1

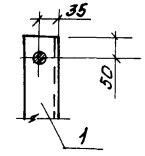

Н.контр.	Ткач		13.01.87
Гл.спец.отд	Репола		13.01.87
Гл.конструктор	Тимошенко		13.01.87
Рук.сект.	Колесникова		13.01.87
Рук.гр.	Карпенкова		13.01.87
Ст.техник	Солдухина		13.01.87
Пров.	Шепетильникова		13.01.87

Привязан

Инв.№

т.п. 813-2-45.87 КНИ. 710000

Изделие соединительное МС15

Стадия	Масса	Масштаб
РП	7,77 кг	1:10
Лист	Листов 1	

ГИПРОНИСЕЛЬПРОМ г.Орел

Взам.инв.№ | Подпись и дата | Инв.№ подл.

22698-03 73

Копировал Фомушкина

Формат А3

Альбом III

Типовой проект

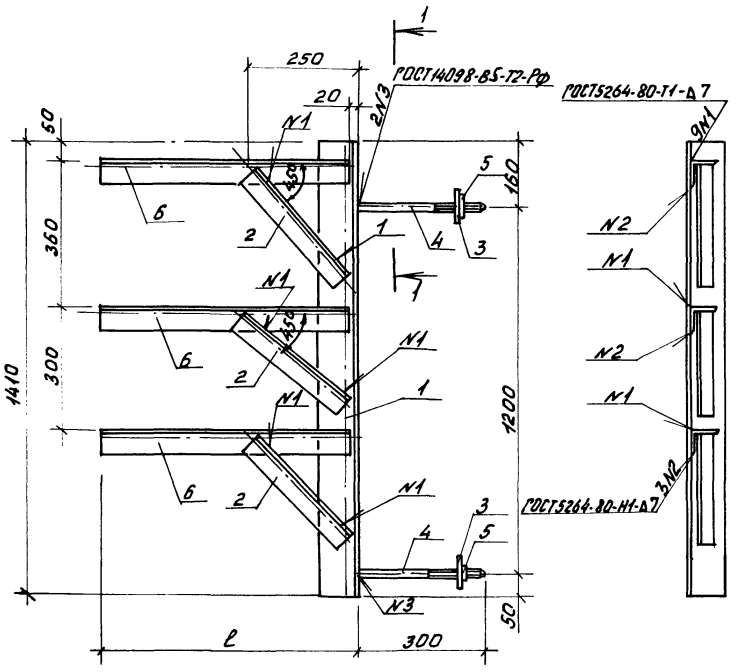

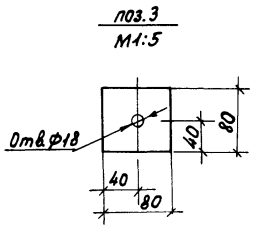

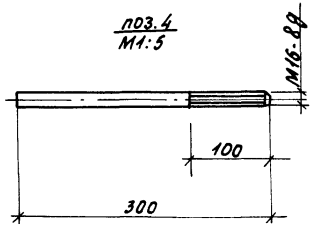

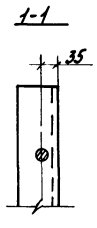

Обозначение	Марка	ℓ, мм	Масса, кг
КНИ.720000	МС16	800	30,34
-01	МС17	600	27,47

Формат	Зона	Поз.	Обозначение	Наименование	Кол	Примечание
				Детали		
БЧ		1	КНИ.720001	Уголок 90×90×7-Б/ГОСТ8509-86 Ст3пс6-3 ГОСТ14-1-3023-80 ℓ=1410	1	13,45кг
БЧ		2	КНИ.720002	Уголок 50×50×5-Б/ГОСТ8509-86 Ст3кп2/ГОСТ535-79 ℓ=350	3	1,32кг
БЧ		3	КНИ.720003	Лист Б-ПН-НО-4/ГОСТ19903-74 Ст3кп2/ГОСТ14637-79 80×80	2	0,2кг
БЧ		4	КНИ.720004	А-I-16/ГОСТ5781-82, ℓ=300	2	0,47кг
				Стандартные изделия		
		5		Гайка М16-6Н.5.019/ГОСТ5915-70	2	0,03кг
				Переменные данные для исполнений		
				КНИ.720000		
				Детали		
БЧ		6	КНИ.720005	Уголок 63×63×5/ГОСТ8509-86 Ст3кп2/ГОСТ535-79 ℓ=800	3	3,84кг
				КНИ.720000-01		
				Детали		
БЧ		6	КНИ.720005-01	Уголок 63×63×5/ГОСТ8509-86 Ст3кп2/ГОСТ535-79 ℓ=600	3	2,88кг

Покрытие-Ц 12

Н.контр.	Ткач		21.07.87
Гл.специал.	Репало		13.07.87
Гл.констр.	Тимошенко		21.07.87
Рук.сект.	Колесников		13.07.87
Рук.гр.	Карпенкова		13.07.87
Ст.техн.	Солоукина		13.07.87
Пров.	Шепетильникова		13.07.87

Т.П. 813-2-45.87 КНИ.720000

Изделие соединительное (МС16, МС17)

Стадия	Масса	Масштаб
РП	см.табл.	1:10
Лист	Листов 1	

ГИПРОНИСЕЛЬПРОМ г.Орел

Привязан

Инв.№

Инв.№ подл. | Подпись и дата | Взам.инв.№

22698-03 74

Копировал Фомушкина

Формат А3

Альбом IV

Типовой проект

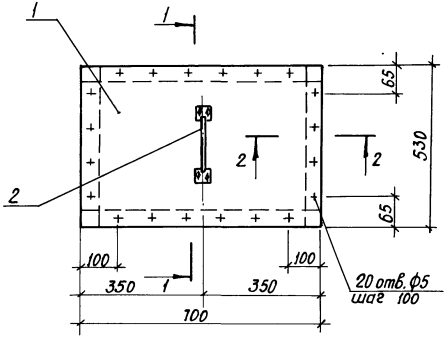

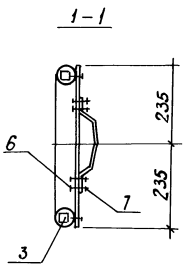

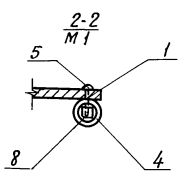

Формат	Зона	Поз.	Обозначение	Наименование	Кол.	Приме-чание
				Детали		
БЧ		1	КЖИ. 730001	Листы винипласта ВН 700×530×10 ГОСТ 9639-71	1	4,5кг
БЧ		3	КЖИ. 730003	Брусок 25×25 ГОСТ 24454-80 ℓ=650	2	0,0004м³
БЧ		4	КЖИ. 730004	Брусок 25×25 ГОСТ 24454-80, ℓ=530	2	0,0003м³
				Стандартные изделия		
		2		Ручка-скоба РС140-2 ГОСТ 5087-80	1	
		5		Шуруп 1-5×40.016 ГОСТ 1144-80	20	
		6		Болт М4-6g×30.58.016 ГОСТ 7805-70	4	
		7		Гайка М4-6Н.5.016 ГОСТ 5915-70	4	
				Материалы		
		8		Рука В Ш (VIII)-Б.3-3.15-45-У ГОСТ 18698-79		ℓ=2240

Н. контр.	Ткач		2.07.87
Гл. специалист	Репало		2.07.87
Гл. констр.	Тимощенко		2.07.87
Рук. сект.	Колесников		2.07.87
Рук. гр.	Карпенкова		2.07.87
Ст. техн.	Солоусина		2.07.87
Пров.	Шепетильникова		2.07.87

т. п. 813-2-45.87

КЖИ. 730000

Шибер Ш61

Стадия	Масса	Масштаб
РП	5,53кг	1:10
Лист	Листов 1	

ГИПРОНИСЕЛЬПРОМ г. Орел

Привязан

Инв. №

Инв. № подл. | Подпись и дата | Взам. инв. №

22698-03 75

Копировал: Иванова

Формат А3

Альбом III

Типовой проект

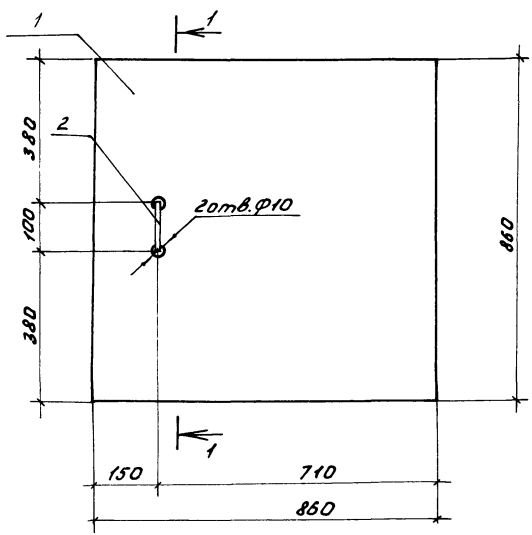

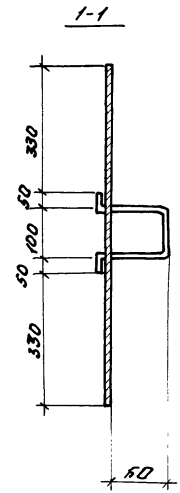

Покрытие - Ц 12

Формат	Зона	Поз.	Обозначение	Наименование	Кол.	Примечание
				Детали		
Б4		1	КЖИ.74 0001	Лист Г-Б-ПН-НО-4,0 ГОСТ 19903-74 860×860 Вст3кп2 ГОСТ 14637-79	1	23,2кг
Б4		2	КЖИ.74 0002	А-I-В ГОСТ 5781-82, ℓ=500	1	0,2кг

Н.контр.	Ткач		10.07.87
Гл.спец.отд	Репало		10.07.87
Гл.констр.	Тимошенко		10.07.87
Рук.сект.	Колесников		10.07.87
Рук.гр.	Карпенкова		10.07.87
Инж.	Белкин		10.07.87
Пров.	Щепетильникова		10.07.87

Привязан

Инв.№

т.п. 813-2-45.87 КЖИ.74 0000

Шибер Ш62

Стадия	Масса	Масштаб
РП	23,4кг	1:10
Лист	Листов 1	

ГИПРОНИСЕЛЬПРОМ г. Орел

Взам.инв.№ | Подпись и дата | Инв.№ подл.

22698-03 76

Копировал Фомушкина Формат А3

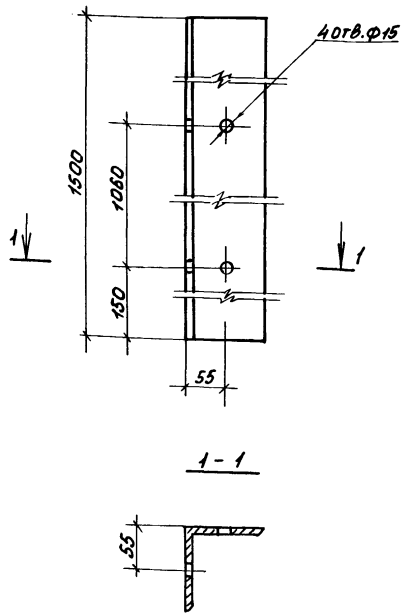

Покрытие - Ц12

Привязан

Инв.№

Н.контр.	Ткач		13.07.87
Гл.спец.отд.	Репало		13.07.87
Гл. констр.	Тимошенко		13.07.87
Рук.сект.	Колесников		13.07.87
Рук.гр.	Карпенкова		13.07.87
Ст.техн.	Скрабина		13.07.87
Пров.	Шепетильникова		13.07.87

т. п. 813-2-45.87 КДЦ.750000

Изделие соединительное МС18

Стадия	Масса	Масштаб
РП	16,2	1:5
Лист	Листов 1	

Уголок 100×100×7-Б ГОСТ 8509-86 Ст3пс 6-ГТУ 14-1-3023-80

ГИПРОНИСЕЛЬПРОМ г.Орел

gost.e-ecolog.ru

Копировал Фомушкина Формат А4

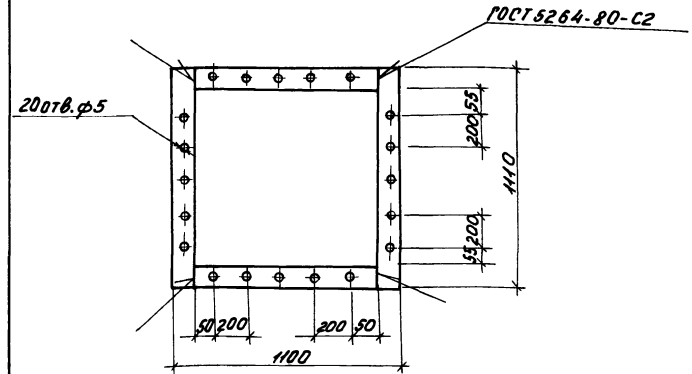

Формат	Зона	Поз.	Обозначение	Наименование	Кол.	Примечание
Б4		1	-КДЦ.760001	Лист Б-ПН-НО.40 ГОСТ 19903-74 / Ст3кп2 ГОСТ 14637-79 100×1110	2	3,50кг
Б4		2	-КДЦ.760002	Лист Б-ПН-НО.40 ГОСТ 19903-74 / Ст3кп2 ГОСТ 14637-79 100×900	2	2,83кг

Покрытие Ц12

Привязан

Инв.№

Н.контр.	Ткач		13.07.87
Гл.спец.отд.	Репало		13.07.87
Гл. констр.	Тимошенко		13.07.87
Рук.сект.	Колесников		13.07.87
Рук.гр.	Карпенкова		13.07.87
Ст.техн.	Солоухина		13.07.87
Пров.	Шепетильникова		13.07.87

т. п. 813-2-45.87 КДЦ.760000

Изделие соединительное МС19

Стадия	Масса	Масштаб
РП	12,66кг	1:50
Лист	Листов 1	

ГИПРОНИСЕЛЬПРОМ г.Орел

Копировал Фомушкина Формат А4