Типовой проект 813-2-45.87

Секционное хранилище продовольственной моркови /с охлаждением/ вместимостью 2000 тонн

Альбом II

Архитектурные решения. Конструкции железобетонные. Конструкции деревянные. Отопление, вентиляция и кондиционирование воздуха. Внутренние водопровод и канализация.

22698-02
цена 10-34

Привязан

Инв.№

gost.e-ecolog.ru

Типовой проект
813-2-45.87
Секционное хранилище продовольственной моркови /с охлаждением/ вместимостью 2000 тонн
Альбом II

Состав проекта

Альбом I - Пояснительная записка. Технология производства. Холодоснабжение. Автоматизация технологических процессов. Электроснабжение, электрооборудование, электроосвещение. Связь и сигнализация.
Альбом II - Архитектурные решения. Конструкции железобетонные. Конструкции деревянные. Отопление, вентиляция и кондиционирование воздуха. Внутренние водопровод и канализация
Альбом III - Строительные изделия
Альбом IV - Сметы. Части 1 и 2.
Альбом V - Спецификации оборудования.
Альбом VI - Ведомости потребности в материалах.

Разработан
институтом „Гипронисельпром"
Госагропрома СССР

Утвержден и введен в действие
институтом „Гипронисельпром"
Госагропрома СССР
Приказ N 140 от 08.10.87 г.

Главный инженер института А. Д. Бутенко
Главный инженер проекта Г. А. Хлебников

Привязан

Инв. N

Альбом II

Типовой проект

Обозначение или марка листа	Наименование	Стр.
АС-1	Содержание альбома (начало)	2
АС-2	Содержание альбома (окончание)	3
АР-1	Общие данные (начало)	4
АР-2	Общие данные (окончание)	5
АР-3	План на отм. 0.000	6
АР-4	Фрагмент 1	7
АР-5	Фрагмент 2. Узлы А, Б	8
АР-6	Фрагмент 3	9
АР-7	План расположения отверстий между осями 6 ÷ 7 на отм. 0.000	10
АР-8	Разрезы 1-1, 2-2, 3-3 Узел В	11
АР-9	Фасады 1-8; 8-1; А-Л; Л-А Схемы расположения элементов заполнения оконных проемов	12
АР-10	Узлы 1 ÷ 6. вида А.	13
АР-11	Узлы 5 ÷ 14	14
АР-12	Схема расположения элементов теплоизоляции стен Узел 15	15
АР-13	Спецификация элементов, замаркированных на планах, разрезах, фасадах	16
АР-14	План полов на отм. 0.000. Фрагмент 4. Узлы 16, 17	17
АР-15	Фрагмент 5. План кровли. Узел 18	18
-КЖ-1	Общие данные (начало)	19
-КЖ-2	Общие данные (окончание)	20
КЖ-3	Схема расположения фундаментов и фундаментных балок	21
КЖ-4	Фрагменты 1... 7	22
КЖ-5	Фрагменты 8... 13	23
КЖ-6	Фундамент монолитный ФМ 1	24
КЖ-7	Схема расположения подпольных каналов, приямсов и фундаментов под оборудование	25
КЖ-8	Фрагмент 1. Разрезы 1-1... 3-3. Узлы I, II	26
КЖ-9	Сечения 4-4... 7-7 Узлы III... VI	27
КЖ-10	Фрагмент 2. Разрезы 8-8... 10-10. Фундаменты под оборудование ФОМ1... ФОМ3. Узел VII.	28
КЖ-11	Спецификация элементов к схеме расположения подпольных каналов, приямков, фундаментов под оборудование	29
КЖ-12	Схема расположения колонн и балок покрытия.	30
КЖ-13	Разрезы 1-1, 2-2. Сечения а-а, б-б	31
КЖ-14	Узлы 1... 3, Сечения В-В	32
КЖ-15	Схема расположения плит. Фрагмент 1	33
КЖ-16	Сечения 2-2... 8-8	34
КЖ-17	Схема расположения покрытия вспомогательных помещений. Разрезы 1-1... 3-3. Узлы I... III	35
КЖ-18	Схемы расположения стеновых панелей по осям А, Е, Ш, Г и 1.	36
КЖ-19	Схемы расположения стеновых панелей по осям 6, 5, 8, 7; насадок по осям 1 и 5.	37
КЖ-20	Схемы расположения стоек фахверка и насадок по осям А, и, В; ограждающих стенок по осям 1, 5. Узлы I... III	38
КЖ-21	Узлы IV... XV	39
КЖ-22	Спецификация элементов к схеме расположения стеновых панелей, стоек фахверка и насадок	40
КЖ-23	Схемы расположения разделительных стенок по осям: М, 2, 3 и 4. Узлы I... III.	41
КЖ-24	Схема расположения ограждения навеса в осях 1/1... 2/1, 3/1... 1/1	42
КД-1	Общие данные.	43
КД-2	Схема расположения разборной стенки	44
КД-3	Узлы I... III	45
КД-4	Шахта ДШ1	46
ОВ-1	Общие данные (начало)	47

Инв. № подл. | Подпись и дата | Взам. инв. №

Инв. № |

Н. контр.	Тсач			
Нач. отд.	Иглина			
ГИП	Хлебников			

Привязан

Т. п. 813-2-45.87 АС

Содержание

Стадия	Лист	Листов
Р	1	2

ГИПРОНИСЕЛЬПРОМ г. Орел

22698-02 3

Копировал Салова Формат А2

Обозначение или марка листа	Наименование	Стр.
ОВ-2	Общие данные (продолжение)	48
ОВ-3	Общие данные (окончание)	49
ОВ-4	План на отм. 0.000 между осями	
	1-8 и А-Л	50
ОВ-5	План на отм. 0.000 между осями	
	5-7 и Е-И. Схема системы отопле-	
	ния. Схема системы теплоснабжения	
	установки П9.	51
ОВ-6	Схемы систем П1... П9, В1... В11, А1... А13.	
	Схемы систем теплоснабжения уста-	
	новок А11... А13, У1	52
ОВ-7	Установки систем П1...П8	53
ОВ-8	Установки систем П9, В1... В8, В10, В11.	54
ОВ-9	Установки систем У1, У2	55
ОВ-10	Тепловой пункт. План. Разрез 1-1.	
	Схема узла управления	56
ОВ-11	Спецификация отопительно-венти-	
	ляционных установок П1...П8, В10,	
	В11, У2	57
ОВН1	Редукционная вставка	58
ОВН2	Коллектор распределительный	58
ОВН3	Коллектор сборный	59
ОВН4	Подставка под калорифер	59
ОВН5	Диффузор	59
ОВН6	Конфузор	59
ОВН7	Сетка в рамке прямоугольного	
	сечения	60
ОВН8	Переход соединительный	60
ОВН9	Зонт	60
ВК-1	Общие данные (начало)	61

Обозначение или марка листа	Наименование	Стр.
ВК-2	Общие данные (окончание)	62
ВК-3	План на отм. 0.000	63
ВК-4	Фрагмент 1. Схема системы	
	К1.	64
ВК-5	Схемы систем К13, К3.	65
ВК-6	Схемы систем В1, Т3	66
	Водомерные узлы 1, 2	

Альбом II

Типовой проект

Инв. № подл. | Подпись и дата | Взам. инв. №

Привязан

Инв. №

Альбом II

Типовой проект

Ведомость рабочих чертежей основного комплекта

Лист	Наименование	Примечание
1	Общие данные (начало)	
2	Общие данные (окончание)	
3	План на отм. 0,000	
4	Фрагмент 1	
5	Фрагмент 2. Узлы А,Б	
6	Фрагмент 3	
7	План расположения отверстий между осями 6÷7 на отм. 0,000	
8	Разрезы 1-1; 2-2; 3-3. Узел В.	
9	Фасады 1-8; 8-1; А-Л; Л-А. Схемы расположения элементов заполнения оконных проемов	
10	Узлы 1÷6. Вид А.	
11	Узлы 5 - 14	
12	Схема расположения элементов теплоизоляции стен. Узел 15	
13	Спецификация элементов, замаркированных на планах, разрезах, фасадах	
14	План полов на отм. 0,000. Фрагмент 4. Узлы 16, 17	
15	Фрагмент 5. План кровли. Узел 18	

Ведомость ссылочных и прилагаемых документов

Обозначение	Наименование	Примечание
	Ссылочные документы	
ГОСТ 948-84	Перемычки железобетонные для зданий с кирпичными стенами	
ГОСТ 6629-74	Двери деревянные внутренние для жилых и общественных зданий	
ГОСТ 12506-81	Окна деревянные для производственных зданий. Типы, конструкция и размеры	
ГОСТ 14624-84	Двери деревянные для производственных зданий. Типы, конструкция и размеры	
ГОСТ 21500-76	Изделия перлитофосфогелевые теплоизоляционные	
ГОСТ 22415-77	Шкафы деревянные для хранения одежды в санитарно-бытовых помещениях промышленных предприятий	
1.238-1, вып.2	Железобетонные козырьки входов и парапетные плиты общественных зданий	

Типовой проект разработан в соответствии с действующими нормами и правилами и предусматривает мероприятия, обеспечивающие взрывную, взрывопожарную и пожарную безопасность при эксплуатации здания.

Главный инженер проекта /Хлебников Г.А./

Согласовано:

Гл. спец. техн. отд.	Александров	
Рук. техн. сект.	Подольная	
Рук. сан. тех. сект.	Беляев	
Рук. сект. эл.	Корягин	

Инв. № подл. | Подпись и дата | Взам. инв. №

Продолжение

Обозначение	Наименование	Примечание
1.400-15, вып.1	Унифицированные закладные изделия железобетонных конструкций для крепления технологических коммуникаций и устройств	
1.431-6	Кирпичные перегородки для одноэтажных и многоэтажных зданий	
1.432-12	Железобетонные трехслойные панели длиной 6м с эффективным утеплителем	
1.435.9-17, вып.0,1,2,3	Ворота распашные	
1.444-1, вып.1,2	Конструкция полов производственных зданий автомобильной промышленности	
2.230-1, вып.5	Детали стен и перегородок общественных зданий	
2.236-2, вып.1	Детали примыкания оконных и дверных блоков общественных зданий	
2.244-1, вып.3,4	Детали полов общественных зданий	
2.260-1, вып.3	Детали покрытий общественных зданий	
2.430-20, вып.1,3	Узлы стен из кирпича одноэтажных зданий промышленных предприятий	
2.435-7, вып.1	Узлы сопряжений стен и ворот	
2.436-17, вып.0,1	Узлы окон с деревянными переплетами по ГОСТ 12506-81	
2.460-14, вып.1	Типовые узлы покрытий промышленных зданий в местах пропуска вентиляционных шахт	
2.460-18, вып.1,3	Узлы покрытий одноэтажных производственных зданий с рулонными кровлями и железобетонными плитами	
3.019.1-1, вып.1	Рампы и навесы над ними	
5.900-2	Сальники набивные Ду50...1400 для пропуска труб через стены	
	Прилагаемые документы	
АРИ.0100÷0500	Строительные изделия	Альбом
АР СО	Спецификация оборудования	Альбом
АР ВМ	Ведомость потребности в материалах	Альбом

Условные обозначения

— железобетон

Ведомость спецификаций

Лист	Наименование	Примечание
7	Спецификация заполнения проемов.	
7	Спецификация перемычек, козырьков входа и бортовых блоков	
12	Спецификация к схеме расположения элементов теплоизоляции стен	
13	Спецификация элементов, замаркированных на планах, разрезах и фасадах	

Общие указания

1. Данная часть проекта разработана на основании задания на проектирование, утвержденного Министерством Плодоовощного хозяйства СССР от 29 декабря 1985г.
2. Класс здания - II, степень огнестойкости - II, категория производств по пожарной опасности - Д, В.
3. За условную отметку 0,000 принят уровень чистого пола, что соответствует абсолютной отметке [ ].
4. Условная планировочная отметка уровня земли вокруг здания минус 0,150.
5. Архитектурная часть проекта разработана для строительства в районах со следующими характеристиками природных условий:

а) расчетная зимняя температура наружного воздуха tн минус 20°С;

б) сейсмичность не выше 6 баллов;

в) проектом не предусмотрено строительство в районах распространения вечномерзлых грунтов и на подрабатываемых территориях;

г) грунты сухие непросадочные, непучинистые со следующими нормативными характеристиками:

$\varphi = 28°$; $C^н = 0{,}002$ МПа; $E = 15$ МПа; $\gamma = 18$ кН/м³.

Грунтовые воды отсутствуют;

д) Скоростной напор ветра по СНиП 2.01-07-85-0,23 КПа (23 кг/м²) I географический район СССР

е) Вес снегового покрова по СНиП 2.01-07-85-1 КПа (100 кг/м²) III географический район СССР.

Инв. №				Привязан
Зам. гл. инж.	Карпенков			
Н. контр.	Ткач		02.09.87	Т.П. 813-2-45.87 АР
Нач. отд.	Иглина		27.07.87	
ГИП	Хлебников		27.07.87	
Рук. сект.	Колесников		27.07.87	
Рук. гр.	Сачков		27.07.87	Секционное хранилище продовольственной моркови (с охлаждением) вместимостью 2000 тонн
Арх.	Шкарпета		27.07.87	
Пров.	Журавлева		27.07.87	

Стадия	Лист	Листов
РП	1	15

Общие данные (начало)

ГИПРОНИСЕЛЬПРОМ г. Орел

22698-02 5

Копировал Фомушкина

Формат А2

Альбом II

Типовой проект

Ведомость отделки помещений площадь м²

Наименование или номер помещения	Потолок: площадь	Потолок: Вид отделки	Стены или перегородки: Площадь	Стены или перегородки: Вид отделки	Низ стен или перегородок (панель): Площадь	Низ стен или перегородок (панель): Вид отделки	Низ стен или перегородок (панель): Высота мм	Колонны: Площадь	Колонны: Вид отделки	Примечание
Секции хранения	1404,0	Затирка швов цементным раствором Известковая окраска	1493,0	Затирка швов. Штукатурка цементным раствором (см. прим. п. 17) Известковая окраска				89,0	Известковая окраска	Отделка на всю высоту
Цех товарной обработки	577,0		473,0					47,0		
Грузовой коридор	266,0		405,0					35,0		
Венткамера	301,0		678,0					69,0		
Электрощитовая	19,0		80,0					4,0		
Тепловой пункт	11,0		60,0					3,0		
Служебное помещение	10,0	Затирка швов известковым раствором. Окраска водоэмульсионной краской белого цвета	14,0	Облицовка гипсокартонными листами. Окраска водоэмульсионной краской белого цвета.	20,0	Окраска эмалью ПФ-133 светло-зеленая N 10.2	1800	–	Окраска эмалью ПФ-133	Отделка на высоту 1800
Комната приема пищи и обогревания	17,0		18,0		27,0			1,0 1,0		
Тамбур	4,0		29,0		13,0			1,0 1,0		
Кладовая хоз. инвентаря	3,0		8,0		12,0			–		
Коридор	23,0		88,0		37,0			–		
Гардеробы	35,0		101,0	Облицовка гипсокартонными листами. Окраска эмалью ПФ-133 светло-зеленая N 10.2				13,0		Отделка на всю высоту
Уборные	4,0		17,0	Штукатурка известковым раствором. Окраска поливинилацетатной ПВА-27 лимонная	15,0	Стеклянная плитка лимонного цвета N 5,3	1500	–		
Душевые	2,0	Затирка цементным раствором. Окраска эмалью ПФ-133 белого цвета	13,0	Штукатурка цементным раствором. Окраска эмалью ПФ-133 белого цвета	17,0		1800			
Приемно-сортировальное отделение (навес)	296,0	Известковая окраска	–					17,0	Известковая окраска	Отделка на всю высоту
Навесы для холодильных машин	144,0							35,0		

Таблица толщин утеплителя мм

Наименование утеплителя	Наружные и внутренние стены: Секции хранения, венткамеры (по осям 1-5 между осями Б-И, по осям Б, И между осями 1-5)	Участки кирпичной стены по оси Б δ=250	Секции хранения по осям 2,3,4 между осями Б-И: кирпич δ=250	Секции хранения по осям 2,3,4 между осями Б-И: панель δ=220	Участки кирпичной стены δ=250 по оси И	Покрытие: Секции хранения, венткамеры	Покрытие: Грузовой коридор, цех товарной обработки	Покрытие: Помещения в осях Б-7 между осями Е-И	Противопожарные пояса: Парапеты по осям 1,5	Противопожарные пояса: по осям 2,3,4	В полах: Секции хранения	В полах: Служебное помещение, комната, приема пищи и обогревания
Плиты теплоизоляционные из пенопласта полистирольного ПСБ-С плотностью 35 кг/м³ ГОСТ 15588-86	В составе железобетонных по шифру 1481	70	60	70	140	160	30	40	–	–	–	–
Изделия перлитофосфогелевые теплоизоляционные: плиты ЗП-200.100 плотностью 200 кг/м³ ГОСТ 21500-76	–	–	–	–	–	–	–	–	100	320	–	–
Керамзитовый гравий плотностью 450 кг/м³ ГОСТ 9759-83	–	–	–	–	–	–	–	–	–	–	500 (670)	200

Толщина утеплителя в скобках дана в местах расположения каналов.

6. Наружные стены здания по оси 1 между осями Б-И, по оси И между осями 1-5 и внутренние стены по оси 5 между осями Б-И, по оси Б между осями 1-5 запроектированы из железобетонных трехслойных панелей плотностью 2500 кг/м³ по шифру 1481. Стена по оси Б между осями 1-5 выше панелей запроектирована из керамического кирпича марки 100 δ=250 мм на цементно-известковом растворе марки 50.
Остальные наружные и внутренние стены запроектированы из керамзитобетонных панелей плотностью 1000 кг/м³ по серии 1.832-1.9, вып. 1,2. Участки наружных стен выполнить из керамического рядового полнотелого обыкновенного кирпича марки 75 ГОСТ 530-80 на цементно-известковом растворе марки 25 с маркой по морозостойкости Мрз 25. Внутренние стены по осям 2,3,4 между осями Б-И и по оси Ж между осями 1÷5 запроектированы из железобетонных панелей по серии 1.141-1, вып. 60,64 плотностью 2500 кг/м³ и по серии 2.870-1, вып. 2-4, выше панелей из керамического кирпича марки 100 толщиной 250 мм на цементно-известковом растворе марки 50. Армированные перегородки запроектированы из обыкновенного кирпича марки 75 на растворе марки 50.
Остальные внутренние стены и перегородки запроектированы из обыкновенного кирпича марки 75 на цементно-известковом растворе марки 25.
7. Гидроизоляцию полов выполнить из 2х слоев гидроизола на битумной мастике. Горизонтальную гидроизоляцию стен и перегородок на отметке минус 0,030 выполнить из цементного раствора состава 1:2 толщиной 30 мм.
8. Вокруг здания выполнить асфальтовую отмостку шириной 600 мм.
9. Производство работ в зимнее время производить в соответствии с требованиями СНиП III-17-78; СНиП III-20-74, СНиП III-21-73; СНиП III-В.14-72; СНиП II-22-81.
10. Швы между стеновыми панелями расчеканить, участки наружных поверхностей кирпичных стен выполнить под расшивку швов.
11. Наружные поверхности стен здания окрасить силикатной краской светлых тонов.
12. Отделка производственных помещений простая, вспомогательных - улучшенная.
13. Дверные, оконные блоки, металлические элементы и изделия окрасить эмалью ПФ-133 за 2 раза по ГОСТ 926-82. Эмаль наносить по грунту ГФ021 ГОСТ 25129-82. Наружные двери окрасить эмалью серого цвета, оконные блоки и внутренние двери окрасить эмалью светло-серого цвета.
14. Окраску эмалью ПФ-133 наружных поверхностей производить только при положительной температуре воздуха.
15. Номера образцов цвета и цветовые решения интерьеров производственных и вспомогательных помещений принять в соответствии с требованиями „Указаний по проектированию цветовой отделки интерьеров производственных зданий промышленных предприятий" СН 181-70.
16. Для теплоизоляции стен и покрытия принят утеплитель из пенопласта полистирольного плотностью 35 кг/м³ ГОСТ 15588-86, для устройства противопожарных поясов - перлитофосфогелевые теплоизоляционные плиты плотностью 200 кг/м³ ГОСТ 21500-76, для теплоизоляции участков пола - керамзитовый гравий плотностью 450 кг/м³ ГОСТ 9759-83.
17. Штукатурку выполнить цементным раствором по сетке только по теплоизоляции стен, остальные участки стен выполнить затиркой цементным раствором.
18. В гардеробных в местах установки умывальников выполнить облицовку стеклянной плиткой 1000×1000.
19. Состав бытовых помещений предусмотрен в объеме требований „Норм технологического проектирования" ОНТП 6-86, таблица 7. Бытовое обслуживание работающих предусмотрено в объеме требований СНиП II-92-76.

Н. контр.	Ткач		28.07.87
Гл. спец. от.	Репало		27.07.87
ГИП	Хлебников		27.7.87
Рук. сек.	Колесников		27.7.87
Рук. гр.	Сачков		27.7.87
Арх.	Шкарпета		27.7.87
Пров.	Журавлева		27.7.87

Привязан

Инв. N

Т. п. 813-2-45.87 АР

Секционное хранилище продовольственной моркови (с охлаждением) вместимостью 2000 тонн

Стадия	Лист	Листов
РП	2	

Общие данные (окончание)

ГИПРОНИСЕЛЬПРОМ г. Орел

22698-02 6

Инв. N подл. | Подпись и дата | Взам. инв. N

Копировал: Быстрова

Формат А2

Альбом II

Типовой проект

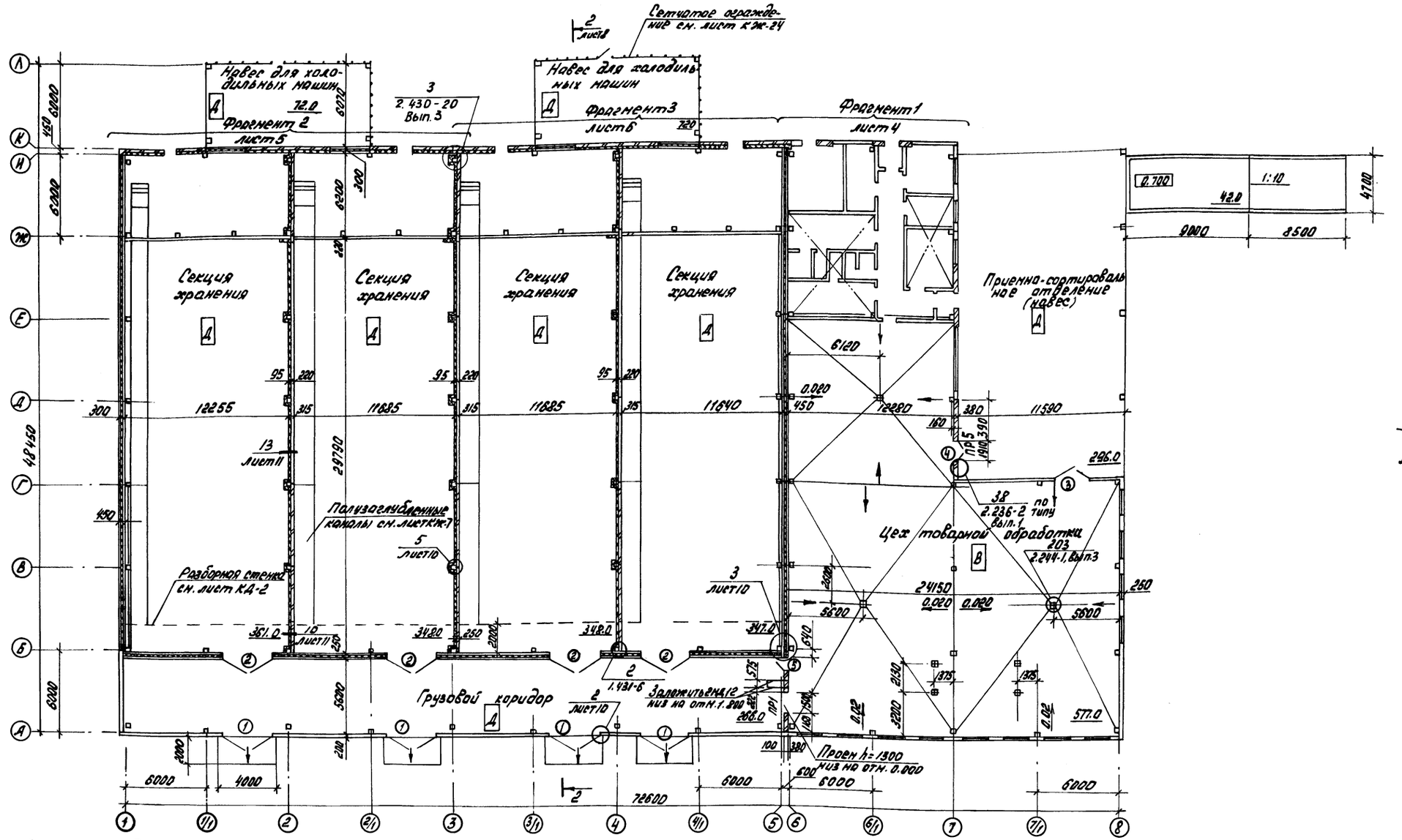

1. При кладке стен в дверные и оконные проемы для крепления коробок заложить деревянные антисептированные пробки, см. узлы 38 серии 2.236-2, вып. 1 и 57 серии 2.436-17, вып. 1.
2. Отверстия в стенах, перегородках, перекрытии после пропуска инженерных коммуникаций тщательно заделать цементным раствором.
Сопряжение стен, перегородок с полом, перекрытием должно быть тщательно заделано.

Н. контр.	Ткач		28.07.87
Гл. спец.	Репало		27.7.87
ГИП	Хлебников		28.7.87
Рук. сек.	Колесников		27.7.87
Рук. гр.	Сачков		27.7.87
Н.р.	Шкарлет		27.7.87
Пров.	Журавлева		27.7.87

Привязан

Инв. №

Инв. № подл. | Подпись и дата | Взам. инв. №

Т. П. 813-2-45.87 АР

Секционное хранилище продовольственной корзины (с охлаждением) вместимостью 2000 тонн

Стадия	Лист	Листов
РП	3	

План на отм. 0.000

ГИПРОНИСЕЛЬПРОМ г. Орел

Копировал: Быстрова 22698-02 7 Формат А2

Альбом II

Типовой проект

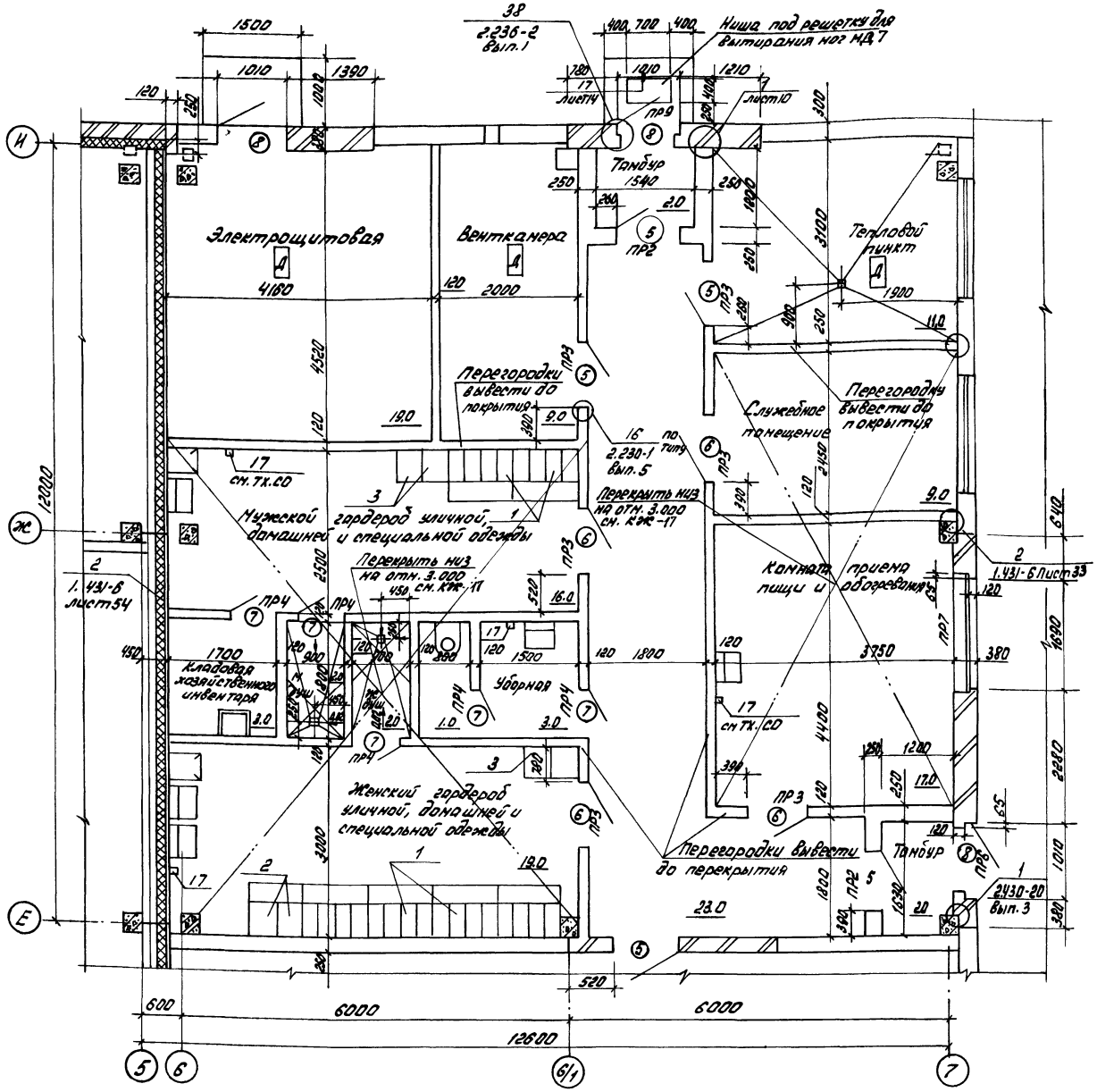

Ведомость проемов ворот и дверей

Марка поз.	Размер проема, мм
1	3600 × 3600
2	3600 × 3800
3	3000 × 3000
4	1910 × 2100
5	1010 × 2370
6	910 × 2070
7	710 × 2070
8	1010 × 2370

Ведомость перемычек

Марка поз.	Схема сечения
ПР1	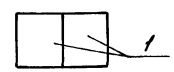
ПР2	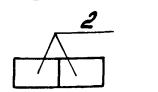
ПР3	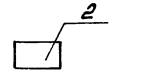
ПР4	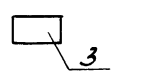
ПР5	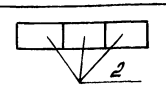

Продолжение

Марка поз.	Схема сечения
ПР6	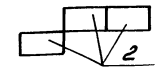
ПР7	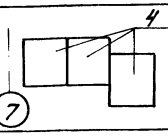
ПР8	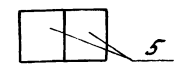
ПР9	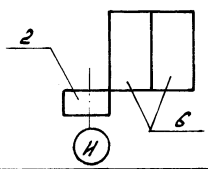
ПР10	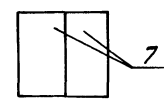
ПР11	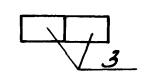

1. Кирпичные перегородки толщиной 120мм длиной 3м и более армировать 2НД 13 через 1000мм по высоте. Поперечные стержни укладывать с шагом 500мм, см. деталь армирования серии 1.431-6 лист 33.
3. Дверные блоки, тип проема 5 выполнить с габаритными размерами 1010×2370(h) соответствующие модульным размерам дверного блока ДГ24-10 по ГОСТ 6629-74.
4. Бытовые помещения рассчитаны на постоянно работающий персонал, составляющий 23 чел. Временные рабочие бытовками не пользуются.

Н. контр.	Ткач		01.07.87
Гл. спец.	Репало		27.7.87
ГИП	Хлебников		27.7.87
Рук. сек.	Колесников		27.7.87
Рук. гр.	Сачков		27.7.87
Арх.	Шкарпета		27.7.87
Пров.	Журавлева		27.7.87

Привязан

Инв. №

Т.П. 813-2-45.87 АР

Секционное хранилище продовольственной моркови (с охлаждением) вместимостью 2000т

Стадия	Лист	Листов
РП	4	

Фрагмент 1

ГИПРОНИСЕЛЬПРОМ г. ОРЕЛ

Копировал: Быстрова 22698-02 8 Формат А2

Инв. № подл. | Подпись и дата | Взам. инв. №

Альбом III

Типовой проект

Монтажный проем 3000 × 2400(h) после монтажа оборудования установить дверной блок и заложить кирпичом

Отв. h = 1140 низ на отм. 2.360

Отв. h = 1000 низ на отм. 1.730

2отв. h = 1140 низ на отм. 2.360

Заложить 2МД15 низ на отм. 2.150 низ на отм. 1.850

Монтажный проем 3000 × 2400(h) после монтажа оборудования установить дверной блок и заложить кирпичом

Отв. h = 1140 низ на отм. 2.360

Отв. h = 1000 низ на отм. 1.730

Заложить 2МД8 низ на отм. 2.160 низ на отм. 1.860

Заложить 2МД15 низ на отм. 2.160 низ на отм. 1.860

Отв. 505 × 1255(h) низ на отм. 0,300 обрамить МД4

Отв. 1000 × 1000 низ на отм. 0,870 обрамить МД5

Вентшахты вывести до отм. 2,100

Отв. 505 × 1255(h) низ на отм. 0,300 обрамить МД4

Отв. 1000(h) низ на отм. 0, 870 обрамить МД5

Отв. h = 1255 низ на отм. 0.300 обрамить МД4

Отв. h = 1000 низ на отм. 0.870 обрамить МД5

Вентшахты вывести до отм. 2.100

6 отв. h = 774 низ на отм. 2.810 обрамить МД6 и затянуть сеткой №5 ГОСТ 3826-82

Самонарезающий винт

Отв. 100 × 100 низ на отм. 3.000

Отв. 300 × 150 низ на отм. 3.000

Штукатурка цементным раствором

Штукатурка цементным раствором

Н. контр.	Ткач		27.7.87	Т.П. 813-2-45.87 АР	
Гл. спец.	Репало		27.7.87		
ГИП	Хлевников		27.7.87		
Рук. сект.	Колесников		27.7.87		
Рук. гр.	Сачков		27.7.87		
Привязан	Арх.	Шкарпета		27.7.87	Секционное хранилище продовольственной моркови (с охлаждением) вместимостью 2000 тонн
	Пров.	Журавлева		27.7.87	
Инв. №					Фрагмент 2. Узлы А, Б

стадия	лист	листов
РП	5	

ГИПРОНИСЕЛЬПРОМ г. Орел

Инв. № подл. | Подпись и дата | Взам. инв. №

22698-02 9

Копировал Фомушкина

Формат А2

Альбом II

Типовой проект

Монтажный проем 3000×2400(h) после монтажа оборудования установить дверной блок и заложить кирпичом

Отв. h=1140 низ на отм. 2.360

Отв. h=1000 низ на отм. 1.730

2 отв. h=1140 низ на отм. 2.360

Отв. h=1000 низ на отм. 1.730

Монтажный проем 3000×2400(h) после монтажа оборудования установить дверной блок и заложить кирпичом

Отв. h=1140 низ на отм. 2.360

Заложить 2МД8 низ на отм. 2,160 низ на отм. 1,860

Заложить 2МД15 низ на отм. 2,160 низ на отм. 1,860

Заложить 2МД15 низ на отм. 2,160 низ на отм. 1,860

Отв. h=1265 низ на отм. 0,300 обрамить МД4

Отв. h=1010 низ на отм. 0,870 обрамить МД5

Вентшахты вывести до отм. 2.100 обрамить МН548

Отв. h=1265 низ на отм. 0,300 обрамить МД4

Отв. h=1010 низ на отм. 0,870 обрамить МД5

Вентшахты вывести до отм. 2.100 обрамить МН548

Отв. 515×1265(h) низ на отм. 0,300 обрамить МД4

Отв. h=1010 низ на отм. 0,870 обрамить МД5

Отв. h=744 низ на отм. 2,810 обрамить МД6 и затянуть сеткой №5 ГОСТ 3826-82

Отв. 300×150(h) низ на отм. 3,000

Отв. 200×200 низ на отм. 3,000

Н. контр.	Ткач			Т.П. 813-2-45.87 АР
Гл. спец.	Репало			
СИП	Хлебников			
Рук. сект.	Колесников			1
Рук. гр.	Сачков			
Арх.	Шкарпета			Секционное хранилище продовольственной моркови (с охлаждением) вместимостью 2000 тонн — Стадия: РП; Лист: 6; Листов:
Пров.	Журавлева			Фрагмент 3 — ГИПРОНИСЕЛЬПРОМ г. Орел

Привязан

Инв. №

Инв. № подл. | Подпись и дата | Взам. инв. №

22698-02 10

Копировал Фомушкина

Формат А2

Альбом II

Типовой проект

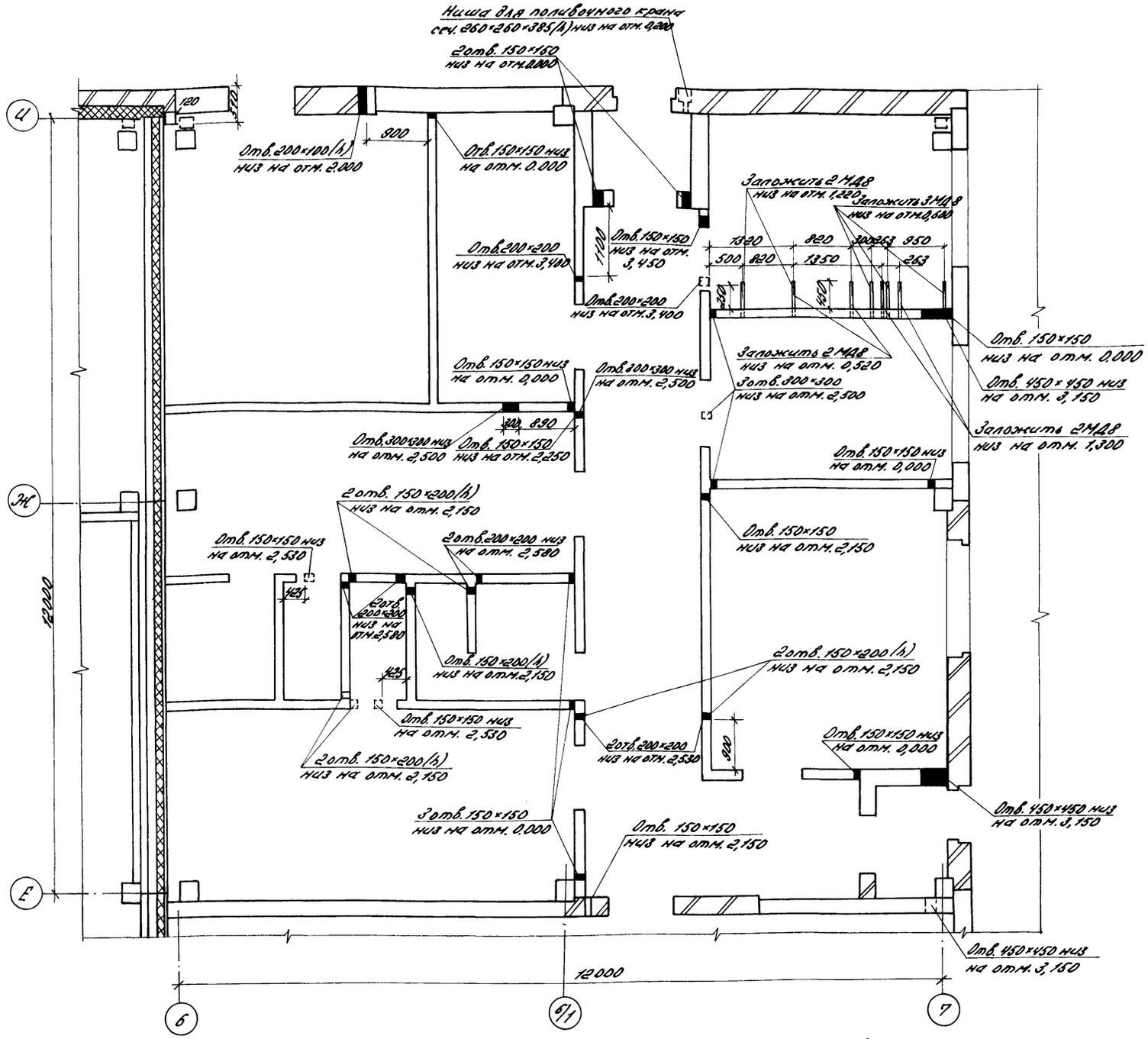

Спецификация заполнения проемов

Марка, поз.	Обозначение	Наименование	Кол.	Масса ед. кг	Примечание
1	1.435.9-17, вып.1	Ворота ВРЗ6×36-Т	4		
2	1.435.9-17, вып.2	Ворота ВРЗ6×36-С	4		
3	1.435.9-17, вып.1	Ворота ВРЗ0×30-Т	1		
4	ГОСТ 14624-84	Дверь ДВГ21-19	1		
5	ГОСТ 6629-74	Дверной блок ДГ24-10	6		
6	ГОСТ 6629-74	Дверной блок ДГ21-9	4		
7	ГОСТ 6629-74	Дверной блок ДГ21-7П8	5		
8	ГОСТ 14624-84	Дверной блок ДНГ19-9	11		
ОК1	ГОСТ 12506-81	Окно СВД 12-18	1		
	ГОСТ 17280-79	Подоконная доска			
		ПД19-20	1		
ОК2	ГОСТ 12506-81	Окно СВД 12-12	4		

Спецификация перемычек, козырьков входа и бортовых блоков

Марка, поз.	Обозначение	Наименование	Кол.	Масса ед, кг	Примечание
		Перемычки			
1	ГОСТ 948-84	2ПБ19-3	2	81	
2	ГОСТ 948-84	1ПБ13-1	52	25	
3	ГОСТ 948-84	1ПБ10-1	13	20	
4	ГОСТ 948-84	2ПБ22-3	3	92	
5	ГОСТ 948-84	2ПБ25-3	24	103	
6	ГОСТ 948-84	3ПБ16-37	2	102	
7	ГОСТ 948-84	3ПБ34-4	8	222	
ББН1-П	3.019.1-1.1-ББН 0.0.0	Блок бортовой ББН1-П	30	180	
	1.238-1, вып.2	Козырек КВ 18.16-Т	1	750	

1. В местах примыкания кирпичных перегородок к стенам из кирпича заложить два МДТ через 7 рядов кладки по высоте, смотри узел 1 на листе 10.
2. Двери, ведущие из цеха товарной обработки (тип проема 5) теплового пункта, вентканеры, электрощитовой, обить с обеих сторон оцинкованной сталью толщиной 0,6мм ГОСТ 14918-80 по слою асбестового картона толщиной 5мм с нахлесткой швов. Двери выполнить самозакрывающимися с установкой закрывателя дверного ЗД1 по ГОСТ 5091-78 и уплотняющих прокладок в притворах по ГОСТ 19177-81.
3. Дверь тамбура шлюза уборной должна быть оборудована механизмом для самозакрывания.
4. Полотна дверей вентканер по оси Ц, тип проема 4, цеха товарной обработки, тип проема 4, утеплить пенопластом полистирольным плотностью 35 кг/м³ ГОСТ 15588-86 толщиной 100 мм с последующей обивкой оцинкованной сталью.
5. Над незамаркированными отверстиями шириной от 200 мм до 510мм выполнить рядовые перемычки, при этом под нижним рядом кирпичей в слой цементного раствора толщиной 30мм уложить 2 стержня А-I-8 ГОСТ 5781-82 на каждые 130мм толщины стен солорой по 250мм в каждую сторону проема.
6. В спецификации заполнения проемов учтено четыре блока ДВГ19-9, замаркированных на листе КЖС-9.

Привязан

Инв.№

Н.контр.	Ткач		1.9.87
Гл.спец.	Репало		1.9.87
ГИП	Хлебников		1.9.87
Рук.сект.	Колесников		1.9.87
Рук.гр.	Сачков		1.9.87
Арх.	Икарлета		1.9.87
Пров.	Журавлева		1.9.87

Т. п. 813-2-45.87 АР

Секционное хранилище производственной моркови с охлаждением) вместимостью 2000т

План расположения отверстий между осями 6-7 на отм. 0,000

Стадия	Лист	Листов
РП	7	

ГИПРОНИСЕЛЬПРОМ г. Орел

Инв.№ подл. | Подпись и дата | Взам. инв.№

22698-02 11 Копировал Варич

Формат А2

Альбом II

Типовой проект

Разрез 1-1

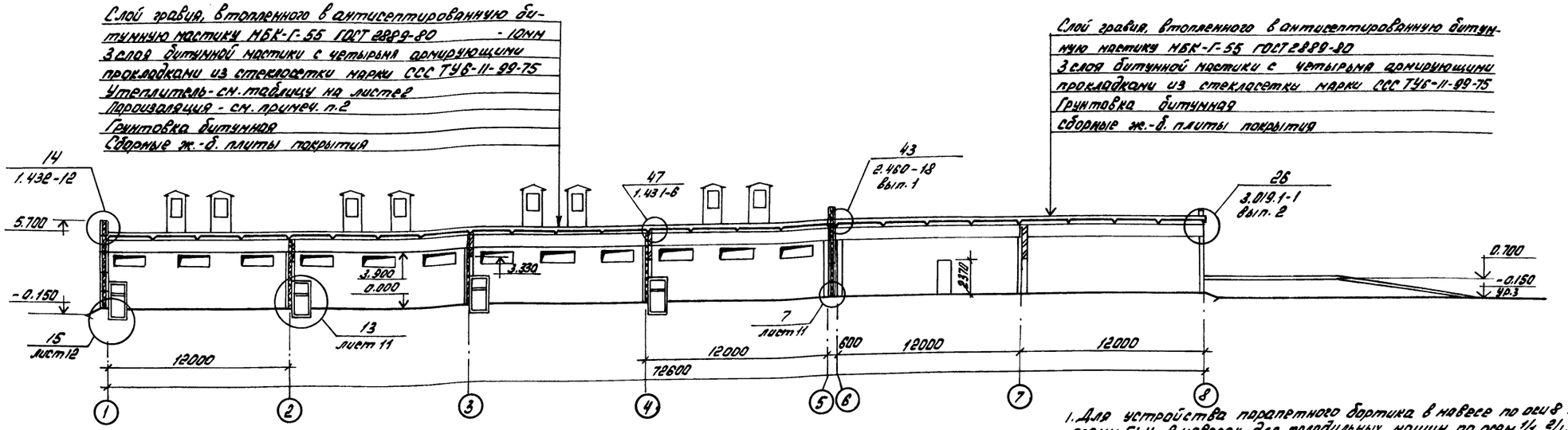

1. Для устройства парапетного бортика в навесе по оси 8 между осями Г÷И, в навесах для холодильных машин по осям 1/1, 2/1, 3/1, 4/1 и в месте деформационного шва по оси Б принять сборные железобетонные элементы ББН 1-П по серии 3.019.1-1, выпуск 1, устанавливаемые на плиты покрытия.
2. Пароизоляцию над помещениями в осях 1÷5 выполнить из слоя изола на битумной мастике, над тепловым пунктом из двух слоев рубероида на битумной мастике, над остальными помещениями – из одного слоя рубероида на битумной мастике.
3. Крепление участков кирпичных стен толщиной 250мм по оси Ж между осями 1÷5 и по осям 2,3,4 к покрытию выполнить в соответствии с узлом 47 серии 1.431-6, к колоннам – в соответствии с узлом 1 серии 1.431-6
4. На парапетные панели по осям 1÷5 наклеить дополнительные слои теплоизоляции из перлитофосфогелевых плит плотностью 200 кг/м³ ГОСТ 21500-76 толщиной 100мм в соответствии с узлом 14 серии 1.432-12

Разрез 2-2

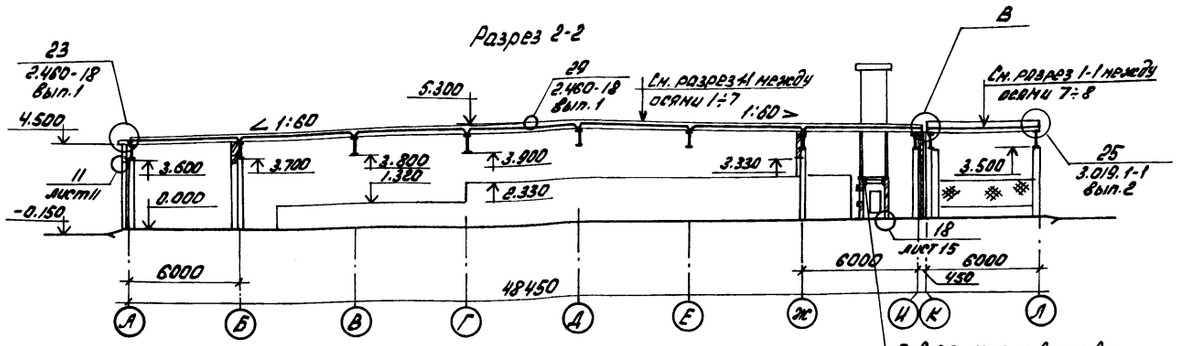

Разрез 3-3

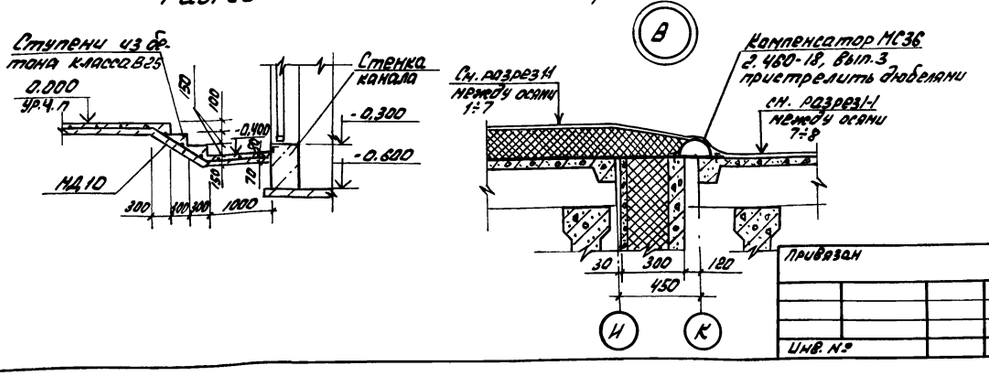

Н. контр.	Ткач			т. п. 813-2-45.87 АР	
Гл. спец.	Репало				
ГИП	Хлебников				
Рук. сек.	Колесников				
Рук. гр.	Сачков				
Раб.	Шкарпета			Секционное хранилище производственной моркови (с охлаждением) вместимостью 2000 тонн	Стадия: РП; Лист: 8; Листов:
Пров.	Журавлев				
Привязан				Разрезы 1-1, 2-2, 3-3 Узел В	ГИПРОНИСЕЛЬПРОМ г. Орел
Инв. №					

Инв. № подл. | Подпись и дата | Взам. инв. №

Копировал: Быстрова 22698-02 12 Формат А2

Альбом II

Типовой проект

Фасад 1-8

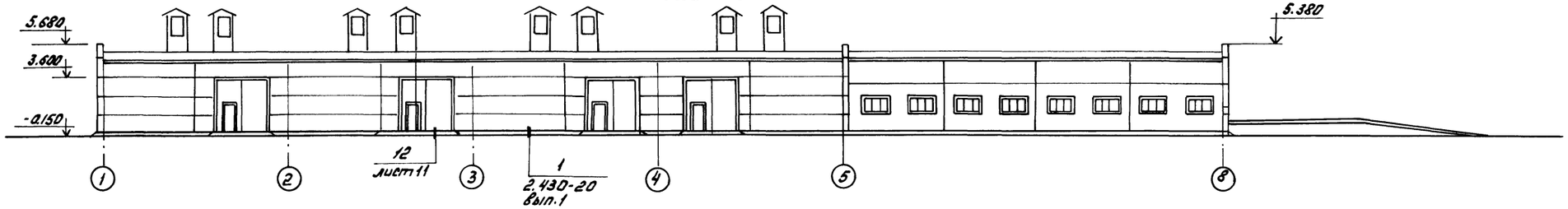

Фасад 8-1

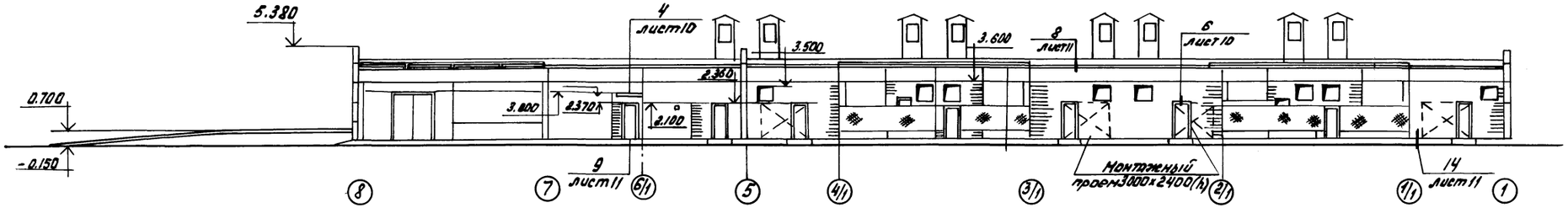

Фасад А-Л

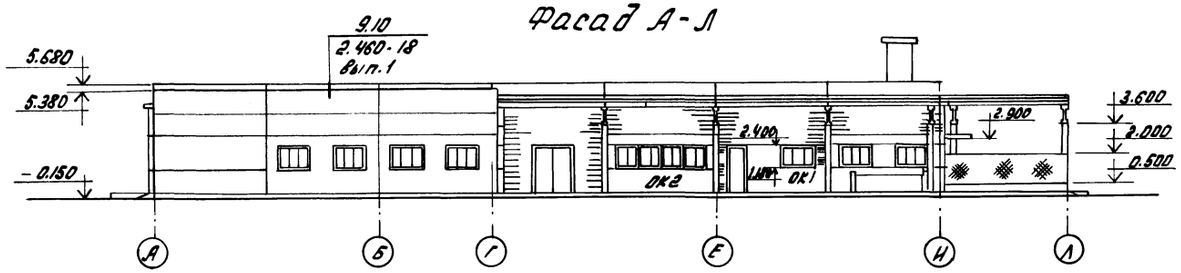

Фасад Л-А

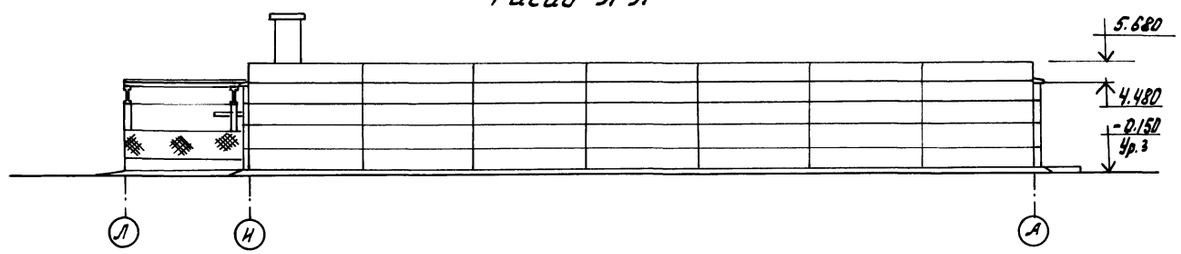

Необозначенные на фасадах марки оконных заполнений поставляются в комплекте со стеновыми панелями, изготавливаемыми индустриальным способом

Схемы расположения элементов заполнения оконных проемов

ОК1

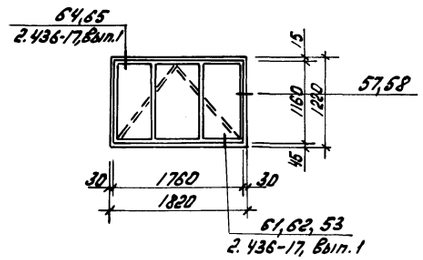

ОК2

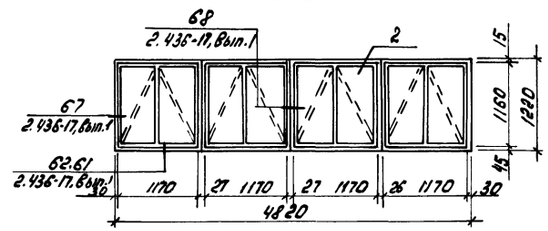

Н. контр.	Ткач			Т.п. 813-2-45.87 АР	
Гл. спец.	Репало		27.7.87		
ГИП	Хлебников		27.7.87		
Рук. сек.	Колесников		27.7.87		
Рук. гр.	Сачков		27.7.87		
Привязан	Арх.	Шкарпета		27.7.87	Секционное хранилище продовольственной моркови (с охлаждением) вместимостью 20000т	Стадия: РП	Лист: 9	Листов:
	Пров.	Журавлев		27.7.87	Фасады 1-8; 8-1; А-Л; Л-А. Схемы расположения элементов заполнения оконных проемов	ГИПРОНИСЕЛЬПРОМ г. Орел		
Инв. №								

Копировал: Быстрова 22698-02 13 Формат А2

Инв. № подл. | Подпись и дата | Взам. инв. №

Альбом II

Типовой проект

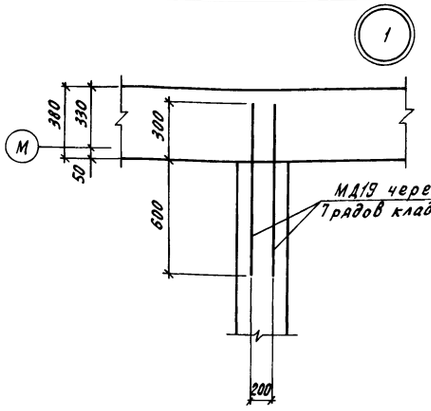

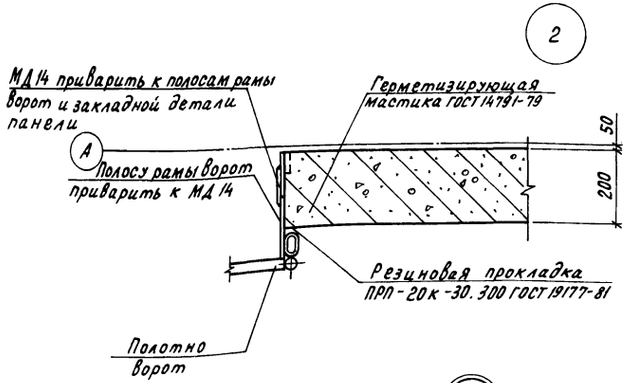

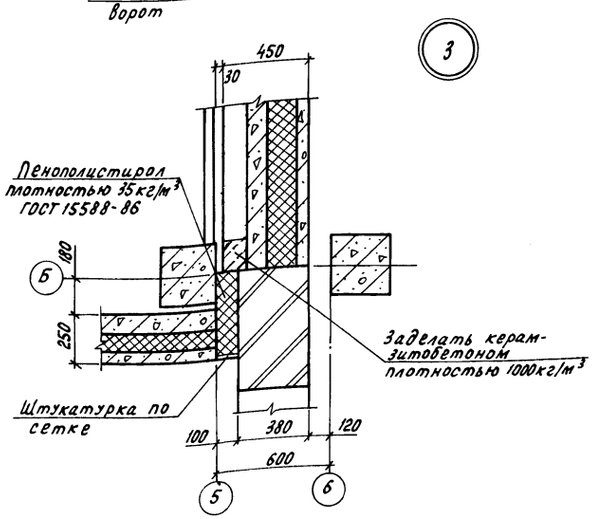

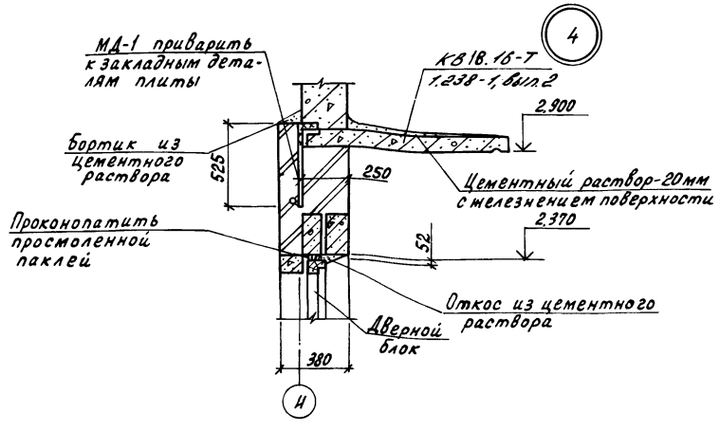

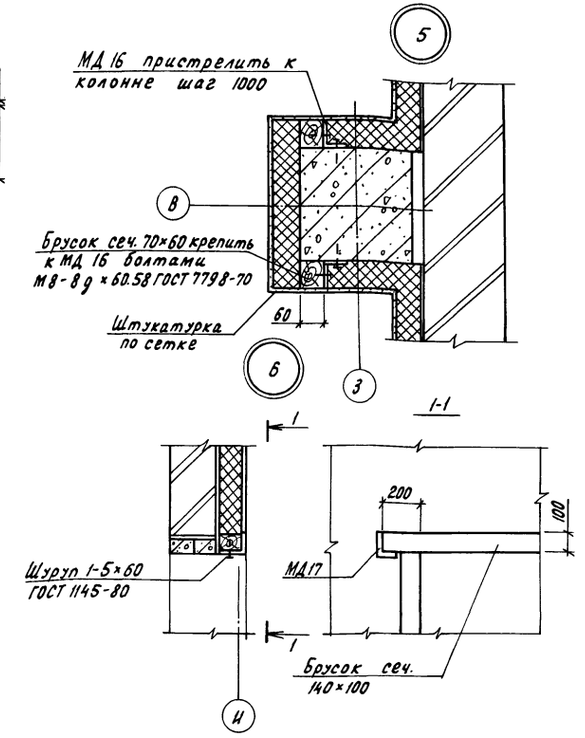

Вид А лист 5,6

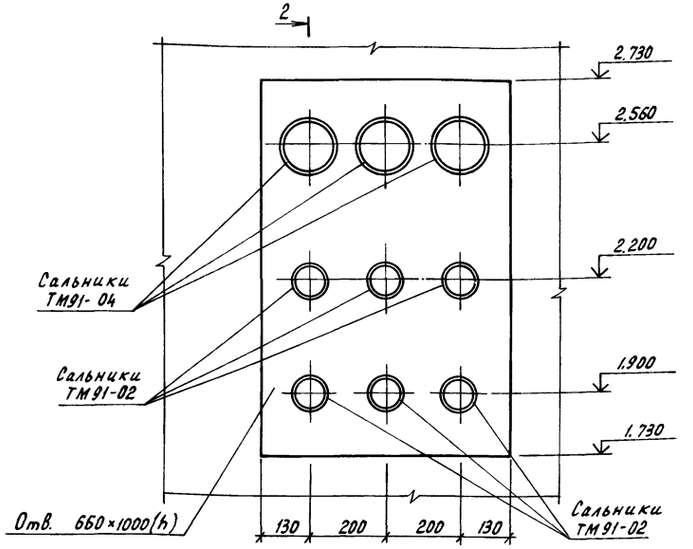

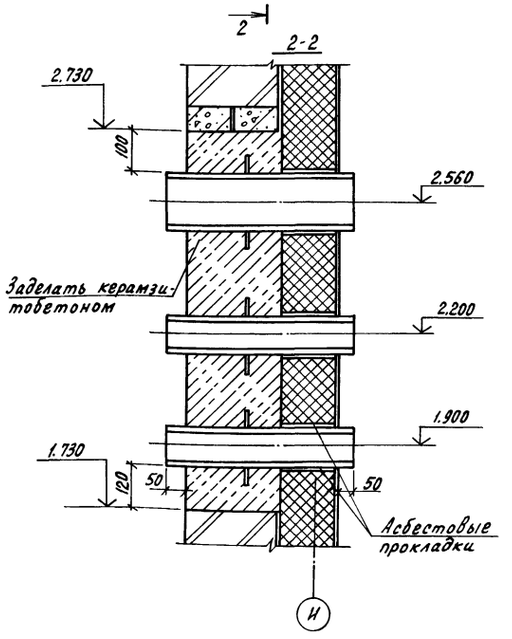

1. Сварные швы выполнить электродами Э-42 по ГОСТ 9466-75 и ГОСТ 9467-75 высоту шва принять 4 мм.
2. Пристрелку дюбелями производить в соответствии с требованиями „Инструкции по применению строительно-монтажных пистолетов на монтажных и специальных работах (МСН 202-69 / МНСС СССР)"

Н.контр.	Ткач			Т.П. 813-2-45.87 АР	
Гл.специал.	Репало				
ГИП	Хлебников				
Рук.сект.	Колесников				
Рук.гр.	Сачков				
Инженер	Шкарпета			Секционное хранилище продовольственной моркови (с охлаждением) вместимостью 2000 тонн	Стадия: РП; Лист: 10; Листов:
Проверил	Журавлева			Узлы 1÷6. Вид А.	ГИПРОНИСЕЛЬПРОМ г. Орел

Инв.№ подл. | Подпись и дата | Взам.инв.№

22698-02 14

Копировал Перелыгина

Формат А2

Альбом I

Типовой проект

Инв.№ подл. | Подпись и дата | Взам.инв.№

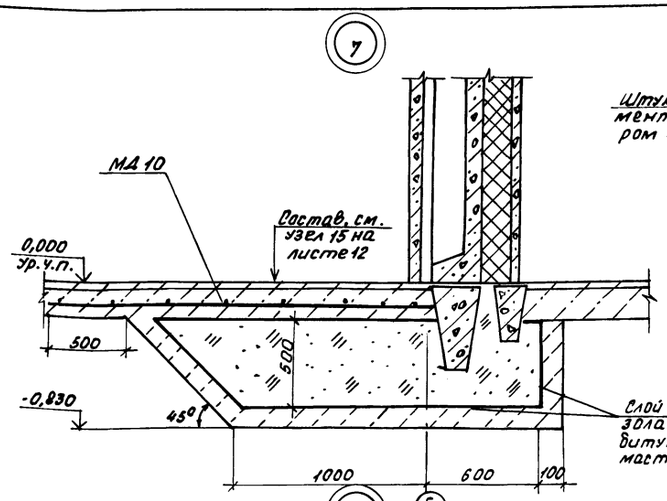

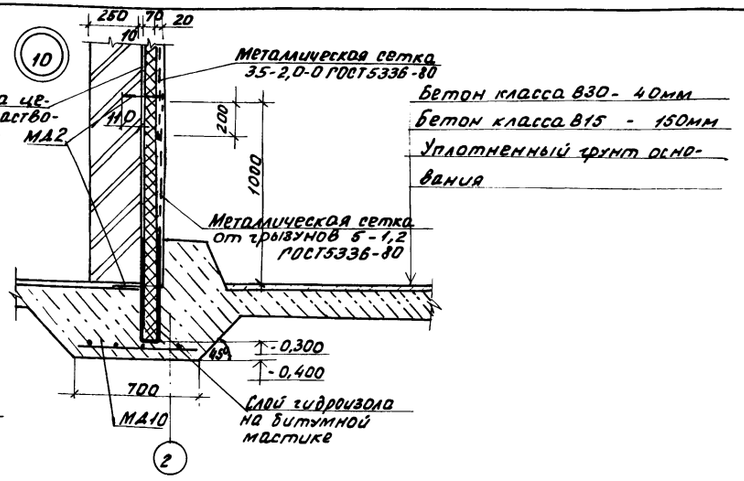

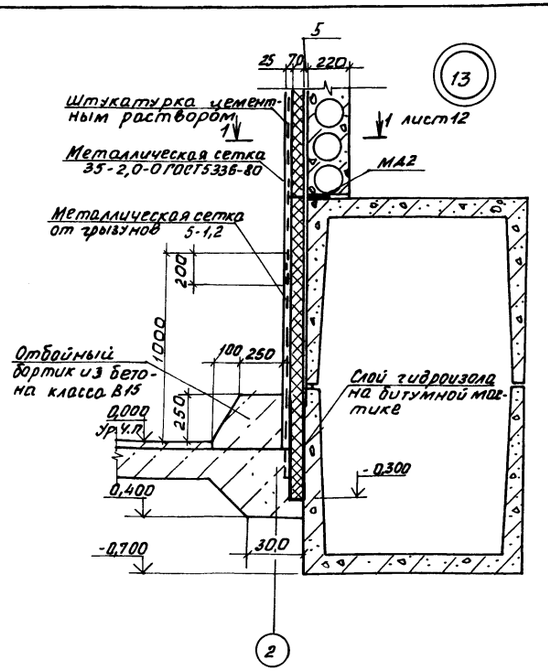

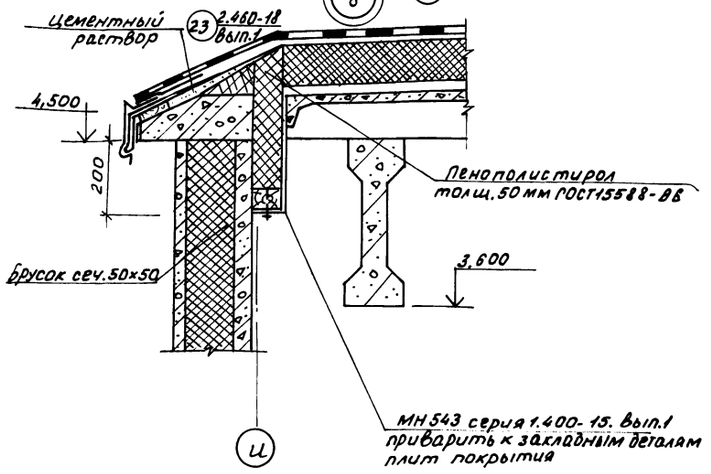

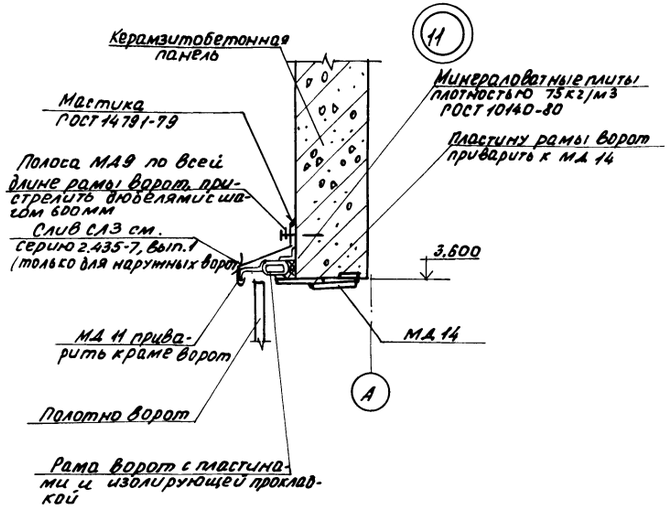

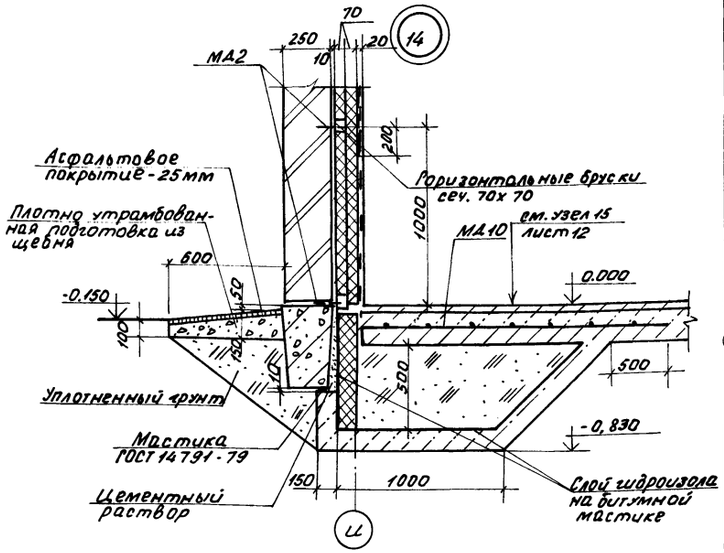

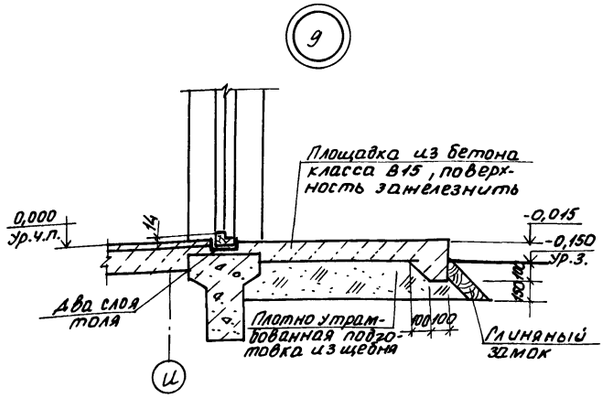

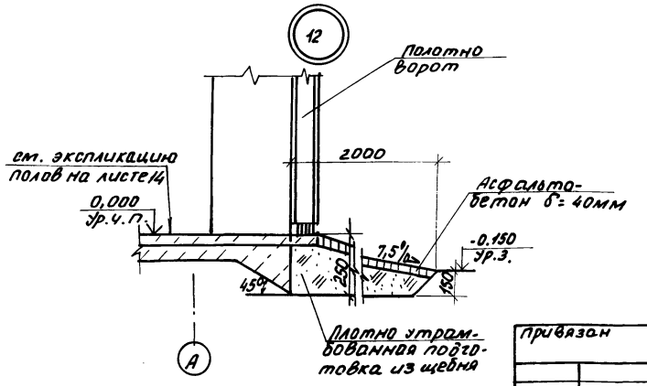

Привязан		Н.контр.	Ткач		27.7.87	Т.П. 813-2-45.87 АР	
		Гл.специал.	Репало		27.7.87		
		ГИП	Хлебников		27.7.87		
		Рук.сект.	Колесников		27.7.87		
		Рук.гр.	Сачков		27.7.87		
		Инж.	Шкарлета		27.7.87	Секционное хранилище продовольственной моркови/охлаждением/вместимостью 2000 тонн	Стадия: РП; Лист: 11; Листов:
		Пров.	Журавлева		27.7.87		
Инв.№						Узлы 5÷14	ГИПРОНИСЕЛЬПРОМ г. Орел

22698-02 15

Копировал Фомушкина

Формат А2

Альбом III

Типовой проект

Схема расположения элементов теплоизоляции стен

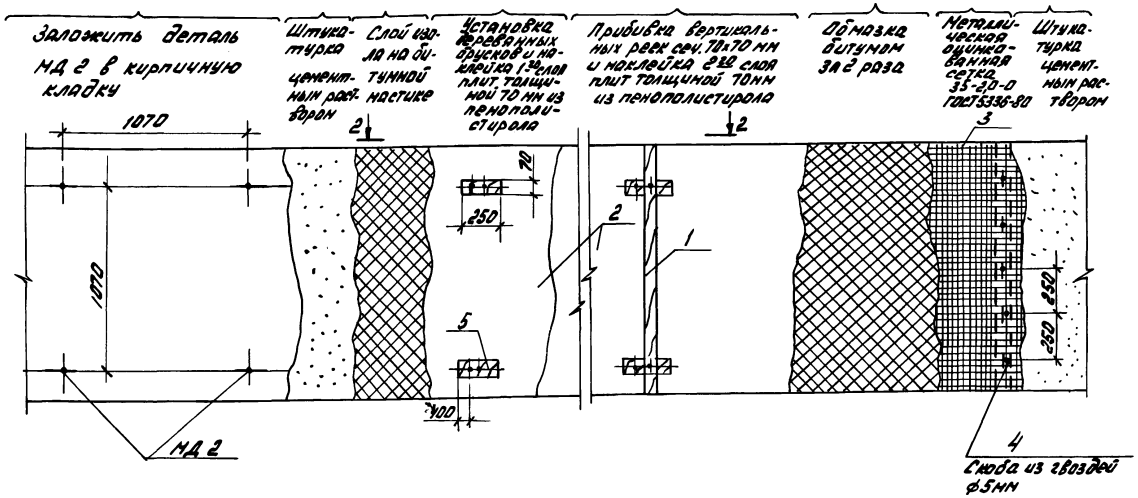

2-2

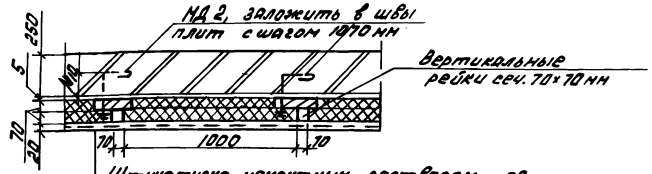

Штукатурка цементным раствором по металлической сетке	-20 мм
Обмазка битумом за 2 раза	
Слой плит - пенополистирол	-70 мм
Слой плит - пенополистирол	-70 мм
Слой изола на битумной мастике	
Штукатурка цементным раствором	-10 мм
Кирпичная стена	

Спецификация к схеме расположения элементов теплоизоляции стен

Марка, поз.	Обозначение	Наименование	Кол.	Масса ед. кг	Примечание
1		Рейка сеч. 70×70 ГОСТ 24454-80	2,62		м³
2		Плиты пенополистирольные ПСБ-С ГОСТ 15588-86	36,3		м³
3		Сетка 35-20-0 ГОСТ 5336-80	674,0		кг
4		Гвозди К4×180 ГОСТ 4028-63	22,34		кг
5		Брусок сеч. 125×70, ℓ=250			
		ГОСТ 24454-80	2,2		м³

1. Производство работ по теплоизоляции, пароизоляции и гидроизоляции осуществлять в соответствии со СНиП III-20-74
2. Наклейку плит утеплителя производить на битумной мастике МБК-Г-65 с перекрытием швов, склейка плит между собой производится точечная и полосовая с тщательным заполнением швов мастикой с наполнителем из отходов плит.
3. Наклейку пароизоляции и слоя плит утеплителя производить по предварительно огрунтованной поверхности слоем битума БН-V на керосине состава 1:2 за 2 раза.
4. Все деревянные элементы антисептировать препаратом ББ ГОСТ 23787.6-79 согласно СНиП II-19-76
5. Сетку от грызунов завести в пол на 200 мм и вывести выше пола на 1000 мм, гидроизоляцию вывести выше пола на 200 мм.
6. Теплоизоляцию панельных стен выполнить аналогично теплоизоляции кирпичных стен.
7. Площадь незащищенной в процессе производства работ теплоизоляции должна быть не более 700 м²

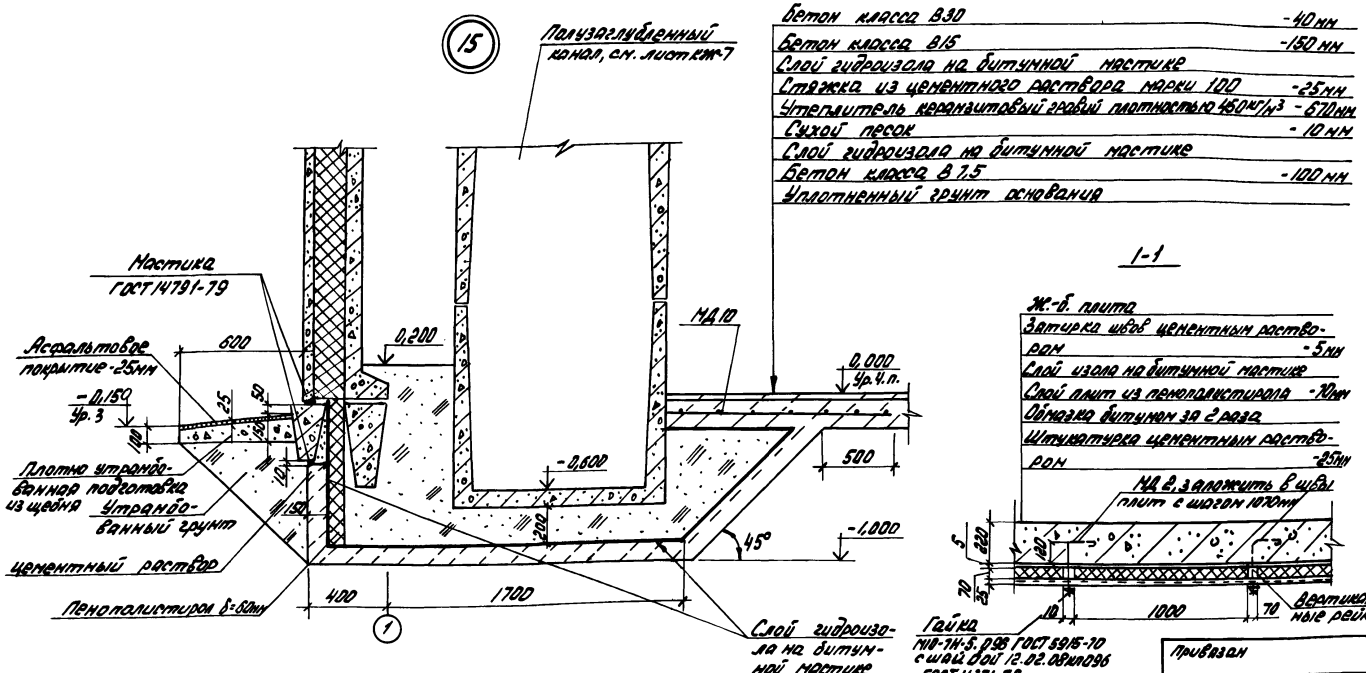

Н. контр.	Тихч		27.7.88	Т. п. 813-2-45.87 АР	
Гл. специал.	Репало		27.7.88		
ГИП	Жарейников		27.7.88		
Рук. сект.	Колесников		27.7.88		
Рук. гр.	Сачков		27.7.88		
Инж.	Шкарлет		27.7.88	Секционное хранилище продовольственной моркови (с охлаждением) вместимостью 2000 тонн	Стадия: РП; Лист: 12; Листов:
Пров.	Жуковлев		27.7.88	Схема расположения элементов теплоизоляции стен узел 15	ГИПРОНИСЕЛЬПРОМ г. Орел

Привязан

Инв. №

Взам. инв. №

Подпись и дата

Инв. № подл.

22698-02 16

Копировал: Быстрова

Формат А2

Альбом 1

Типовой проект

Спецификация элементов, замаркированных на планах, разрезах, фасадах

Марка, поз.	Обозначение	Наименование	Кол.	Масса ед., кг.	Примечание
МН543	1.400-15, В1.540СВ	МН543	24	1,0	
МН548	1.400-15, В1. 540СВ	МН548, ℓ= 3820	8	16,04	
	1.431-6	Полоса $\frac{-8\times150\ ГОСТ103-76}{Ст3сп\ ГОСТ535-79}$ ℓ= 300	15	2,82	
МС9	1.431-6, лист 61	МС-9	15	0,25	
	1.431-6, лист 49	А-1-16-ГОСТ5781-82, ℓ=3700	5	5,85	
МС10	1.431-6, лист 61	МС-10	4	0,30	
МС11	1.431-6, лист 61	МС-11	16	0,29	
МС-12	1.431-6, лист 61	МС-12	15	1,13	
	1.432-12, лист 45	Полоса $\frac{4\times40-Б-ГОСТ103-76}{Ст3сп\ ГОСТ535-79}$	-	159,0	
МС4	1.444-1-КЖИ-МС4	МС4, ℓ=6000	12	22,62	
МН1	1.444-1-КЖИ-МН1	МН1	104	0,25	
	1.444-1, вып.1, лист 47	А-1-14-ГОСТ5781-82 ℓ=6000	24	7,26	
ММ3	2.236-2, вып.1, лист 30	ММ3	42	0,10	
МС1	2.430-20.4.010	МС1	31	0,52	
МС2	2.430-20.4.020	МС2	31	0,52	
МС1	2.436-17.1-360	Костыль МС1	12	0,13	
МС3	2.436-17.1-360	Костыль МС3	12	0,23	
ФС3.18	2.436-17.1-350	Слив ФС3.18	7	3,22	
МС5	2.436-17.1-360	Костыль МС5	1	0,42	
	2.436-17.1-031	Уголок $\frac{63\times40\times5-Б\ ГОСТ8510-86}{Ст3Сп\ ГОСТ535-79}$ ℓ=100	2	0,39	
	лист 3, Б Ч	А-1-8-ГОСТ5781-82	-	22,34	
МС8	2.436-17.1-380	Изделие закладное МС8	2	1,37	
МС36	2.460-18.3 14	Компенсатор МС36	24	3,3	

продолжение

Марка, поз.	Обозначение	Наименование	Кол.	Масса ед., кг.	Примечание
МС2	2.460-18.300	Фартук МС2	17	3,7	
МС6	2.460-18.301	Костыль МС6	42	0,52	
МС33	2.460-18.312	Фартук МС33	17	2,8	
МС34	2.460-18.312	Фартук МС34	30	4,3	
МС50	2.460-18.319	Элемент фасонный МС50	30	1,8	
МС51	2.460-18.320	Элемент фасонный МС51	30	2,6	
МС52	2.460-18.321	Фартук МС52	30	4,0	
МС53	2.460-18.322	Компенсатор МС53	30	4,0	
МС55	2.460-18.324	Костыль МС55	182	0,21	
МС56	2.460-18.325	Фартук МС56	71	3,0	
	2.460-18.112	Полоса $\frac{-4\times40-Б\ ГОСТ103-76}{Ст3сп\ ГОСТ535-79}$	-	83,2	
МС1	3.019.1-1.1-МС01	Костыль МС1	62	0,6	
МС2	3.019.1-1.1-МС02	Элемент фасонный МС2	9	4,65	
МС3	3.019.1-1.1-МС03	Элемент фасонный МС3	15	3,5	
МС4	3.019.1-1.1-МС04	Костыль МС4	15	0,6	
МС5	3.019.1-1.1-МС05	Элемент фасонный МС5	15	4,5	
СЛ3	2.435-7.140	Слив СЛ3, ℓ= 4000	4	11,2	
МД1	АРЦ.0100	Изделие соединительное МД1	2	1,32	
МД2	АРЦ.0200	Изделие соединительное МД2	1050	0,20	
МД3	АРЦ.0300	Изделие соединительное МД3	1	9,47	
МД4	АРЦ.0400	Изделие соединительное МД4	8	19,71	
МД5	АРЦ.0400	Изделие соединительное МД5	8	16,95	
МД6	АРЦ.0400	Изделие соединительное МД6	12	23,37	
МД7	АРЦ. 0500	Решетка для ног МД7	1	18,99	
МД8	лист 6.7, Б Ч	Уголок $\frac{63\times63\times5-Б\ ГОСТ8509-86}{Ст3сп\ ГОСТ535-79}$ ℓ= 700	13	3,37	
МД9	лист 11, Б Ч	Полоса $\frac{-4\times40-Б\ ГОСТ103-76}{Ст3сп\ ГОСТ535-79}$ ℓ=3600	4	4,54	

Марка, поз.	Обозначение	Наименование	Кол.	Масса ед., кг.	Примечание
МД10	лист 11, Б Ч	С $\frac{5Вр1-100}{5Вр1-100}$ 2350×6000			
		ГОСТ8478-81	25	44,35	
МД11	лист 11, Б Ч	Зетовый 100×110×4,5-4 ГОСТ13229-78 профиль Б Ст3сп2 ГОСТ11474-76			
		ℓ = 3600	4	1,51	
МД12	лист 3, Б Ч	А-1-6-ГОСТ5781-82, ℓ=1450	2	0,33	
МД13	лист 4, Б Ч	А-1-6-ГОСТ5781-82	-	15,0	
	лист 7, Б Ч	ОЦБ-ПН-НО-0,6 ГОСТ19904-74			
		ОН-Н-2 ГОСТ14918-80			
		1100×2200	8	11,5	
МД14	лист 11, Б Ч	Полоса $\frac{-6\times150-Б\ ГОСТ103-76}{Ст3сп\ ГОСТ535-79}$			
		ℓ = 3500	12	24,75	
МД15	лист 5, 6	Уголок $\frac{75\times75\times5-Б\ ГОСТ8509-86}{Ст3сп\ ГОСТ535-79}$			
		ℓ = 800	4	4,64	
МД16	лист 10, Б Ч	Уголок $\frac{50\times50\times5-Б\ ГОСТ8509-86}{Ст3сп\ ГОСТ535-79}$ ℓ=200	168	0,75	
МД17	лист 10, Б Ч	Уголок $\frac{63\times63\times5-Б\ ГОСТ8509-86}{Ст3сп\ ГОСТ535-79}$ ℓ= 400	32	2,5	
ТМ91-02	5.900-2	Сальник Ду 100	24	13,9	
ТМ91.04	5.900-2	Сальник Ду 150	12	33,3	
МД18	лист 5,6, Б Ч	Полоса $\frac{-4\times40-Б\ ГОСТ103-76}{Ст3сп\ ГОСТ535-79}$ ℓ=5800	12	7,31	
	лист 5,6, Б Ч	Сетка 5-1,2 НУ ГОСТ3826-82	-	61,0	
МД19	лист 10, Б Ч	А-1-6-ГОСТ5781-82, ℓ=900	20	0,20	

Инв.№ подл. | Подпись и дата | Взам. инв.№

Привязан

Инв.№

Н. контр.	Ткач		27.7.87
Гл. спец. отд	Репало		27.7.87
ГИП	Хлебников		27.7.87
Рук. сект.	Колесников		27.7.87
Рук. гр.	Сачков		27.7.87
Ст. инж.	Журавлева		27.7.87

Т. П. 813-2-45.87 АР

Секционное хранилище продовольственной моркови (с охлаждением) вместимостью 2000 тонн

Стадия	Лист	Листов
РП	13	

Спецификация элементов, замаркированных на планах, разрезах, фасадах

ГИПРОНИСЕЛЬПРОМ г. Орел

22698-02 17

Копировал Фомушкина

Формат А2

Альбом II

Типовой проект

План полов на отм. 0.000

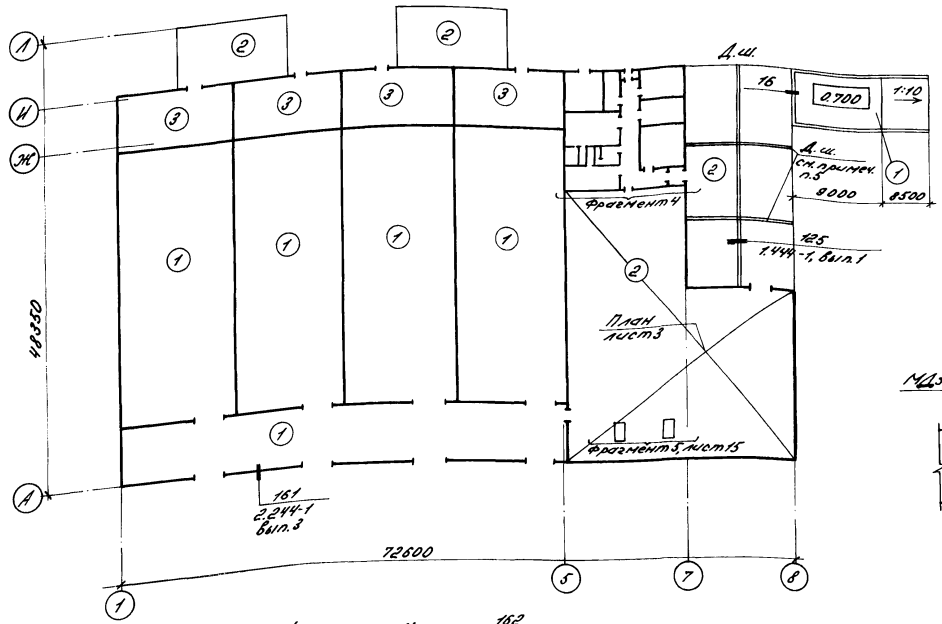

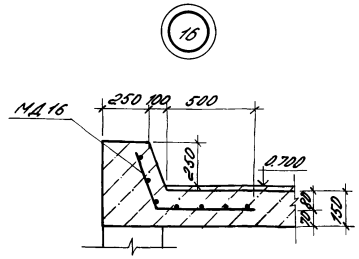

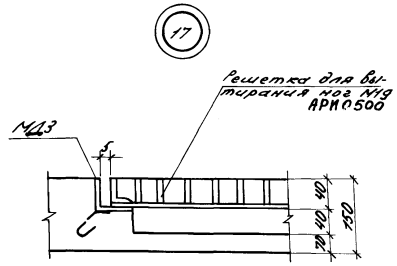

Фрагмент 4

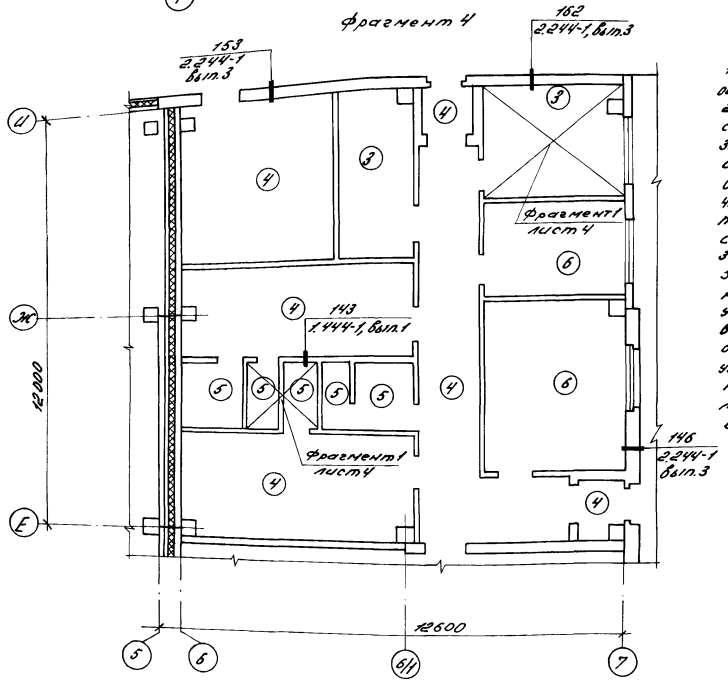

1. До устройства полов выполнить приямки, фундаменты под оборудование, инженерные коммуникации.
2. Производство работ по устройству полов осуществлять согласно СНиП III-В.14-72.
3. Рабочие чертежи полов разработаны в соответствии с требованиями СНиП II-В.8-71 и сериями 2.244-1, вып. 3,4; 1.444-1, вып. 1.
4. При устройстве полов цеха товарной обработки, электрощитовой, теплового пункта, навесов в качестве связующего для бетона подстилающего слоя принять золу уноса ГОСТ 25818-83.
5. В полу приемно-сортировального отделения выполнить деформационные швы с шагом 8м согласно узлу 125 серии 1.444-1, вып. 1.
6. Утепление пола у наружных стен по оси 1 между осями Б÷Ц по оси Ц между осями 1÷5 выполнить согласно узлу 14 на листе 11 и узлу 15 на листе 12, по осям 2,3,4 между осями Б÷Ц выполнить согласно узлу 10 и 13 на листе 11, по оси 5 между осями Б÷Ц и по оси Б между осями 1÷5 согласно узлу 7 на листе 11.

Экспликация полов

Наименование или номер помещения по проекту	Тип пола по проекту	Схема пола или номер узла по серии	Элементы пола и их толщина	Площадь пола м²
Секция хранения, рампа грузовой коридор	1	245 2.244-1, вып. 4	Покрытие - бетон класса В30-40мм Подстилающий слой - бетон класса В15 - 160мм Основание - уплотненный грунт	1170,0
Цех товарной обработки, приемно-сортировальное отделение, навес	2	245 2.244-1, вып. 4	Покрытие - бетон класса В25-25мм Подстилающий слой - бетон класса В15 - 120мм Основание - уплотненный грунт	1017,0
Вентка-мера, тепловой пункт	3	245 2.244-1, вып. 4	Покрытие - бетон класса В15-20мм Подстилающий слой - бетон класса В15 - 100 мм Основание - уплотненный грунт	280,0
Гардероб уличной, домашней и специальной одежды, электрощитовая, коридор, тамбур	4	240 2.244-1, вып. 4	Покрытие - керамическая плитка ГОСТ 6787-80 - 10мм	81,0
Душевые, уборные, кладовая хоз. инвентаря	5	250 2.244-1, вып. 4	Покрытие - керамическая плитка ГОСТ 6787-80 - 10мм	11,0
Служебное помещение, комната приема пищи и обогревания	6	230 2.244-1, вып. 4	Покрытие - линолеум поливинилхлоридный ГОСТ 7251-77 - 2,5 мм	26,0

Н. контр.	Ткач		27.7.87
Гл. спец.	Репало		27.7.87
ГИП	Хлебников		27.7.87
Рук. сект.	Колесников		27.7.87
Рук. гр.	Сачков		27.7.87
Ст. инж.	Журавлева		27.7.87
Арх.	Шкарпета		27.7.87

Т.п. 813-2-45.87 АР

Секционное хранилище продовольственной моркови (с охлаждением) вместимостью 20000 тонн

План полов на отм. 0.000. Фрагмент 4. Узлы 16, 17

Стадия	Лист	Листов
РП	14	

ГИПРОНИСЕЛЬПРОМ г. Орел

Привязан

Инв. №

Инв. № подл. | Подпись и дата | Взам. инв. №

22698-02 18 Копировал Варич

Формат А2

Альбом II

Типовой проект

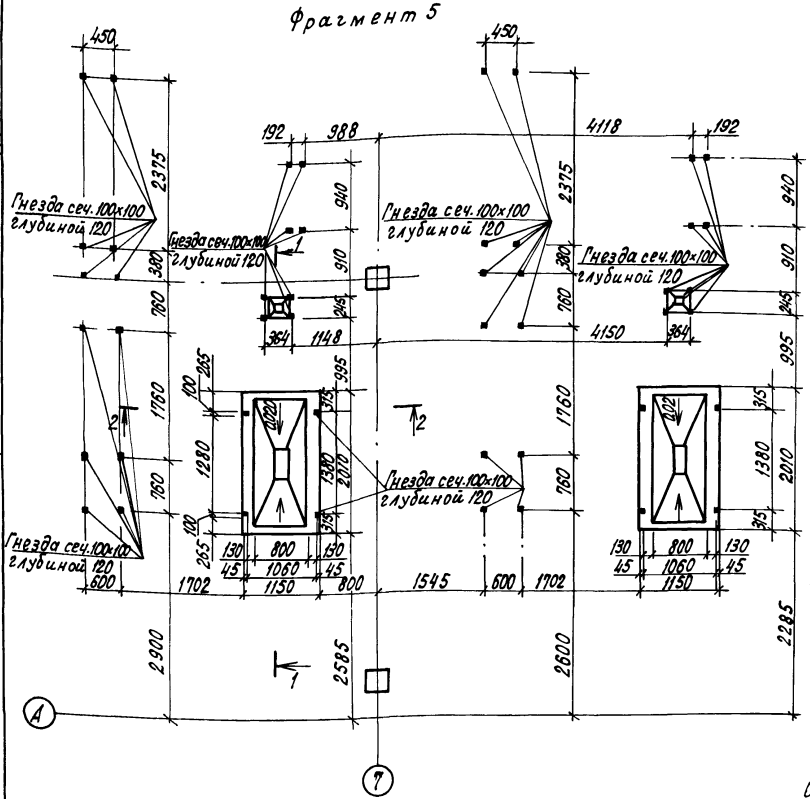
Фрагмент 5

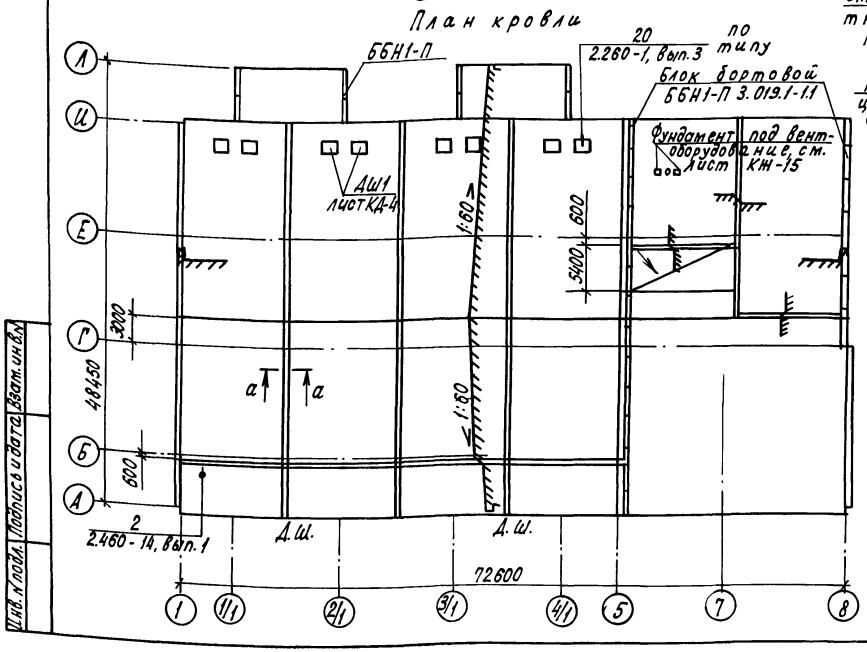
План кровли

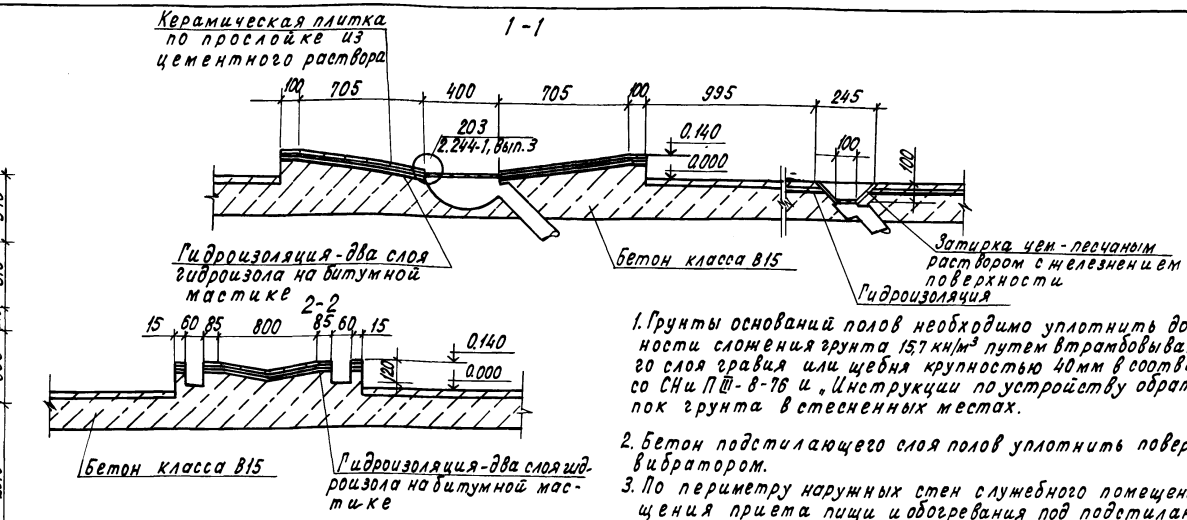
1-1

2-2

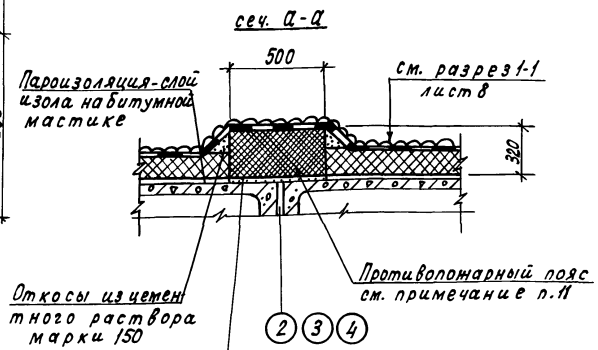
сеч. а-а

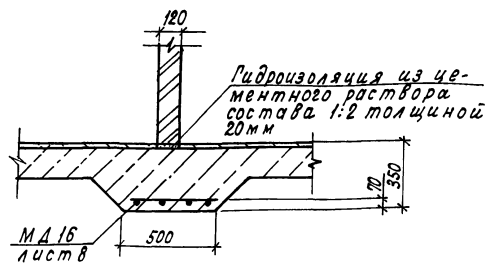

1. Грунты оснований полов необходимо уплотнить до плотности сложения грунта 15,7 кн/м³ путем втрамбовывания в него слоя гравия или щебня крупностью 40мм в соответствии со СНиП III-8-76 и „Инструкции по устройству обратных засыпок грунта в стесненных местах.
2. Бетон подстилающего слоя полов уплотнить поверхностным вибратором.
3. По периметру наружных стен служебного помещения, помещения приема пищи и обогревания под подстилающим слоем пола выполнить подсыпку из керамзитового гравия плотностью 0,45т/м³ шириной 800мм и толщиной 200мм.
4. Под перегородки толщиной 120мм выполнить утолщенную бетонную подготовку см. узел 18 на данном листе.
5. В полах на грунте в местах прохождения трапов в радиусе 1м выполнить гидроизоляцию из двух слоев гидроизола на битумной мастике.
6. Уклон полов создавать планировкой грунта основания.
7. Шлифовку полов не выполнять.
8. Устройство кровли осуществлять согласно СНиП III-20-74, СНиП II-26-76.
9. В местах установки на кровле вентоборудования водоизоляционный ковер завести на фундаменты вентиляторов и места пропуска анкерных болтов залить мастикой МБК-Г-65
10. Теплоизоляцию над секциями хранения завести за ось Б на 600мм, теплоизоляцию покрытия над цехом товарной обработки, блоком бытовых помещений завести за ось 7, Е на 600мм. Для устройства сброса воды с кровли между осями 7-8 теплоизоляцию над цехом товарной обработки довести до конька. Уклон кровли между осями 5-7 выполнить стяжкой из цементного раствора.
11. Теплоизоляцию покрытия разделить противопожарными поясами из перлитофосфагелевых плит плотностью 200кг/м³ ГОСТ 21500-76 на отсеки площадью 500м². Пароизоляцию в местах устройства противопожарных поясов выполнить из цементного раствора на жидком стекле состава 1:3.

Н.контр.	Ткач		30.11.87	АР
Гл.спец.	Репало		30.11.87	
ГИП	Хлебников		30.11.87	
Рук.сек.	Колесников		30.11.87	
Рук.гр.	Сачков		30.11.87	
Арх.	Шкарпета		30.11.87	Секционное хранилище продовольственной моркови (сохлаждением) вместимостью 2000 тонн
Пров.	Журавлева		30.11.87	

Стадия	Лист	Листов
РП	15	

Фрагмент 5. План кровли. Узел 18.

ГИПРОНИСЕЛЬПРОМ г. Орел

Привязан

Инв. №

Инв. № подл. | Подпись и дата | Взам. инв. №

22698-02 19

Копировал Кухтинова

Формат А2

Альбом II

Типовой проект

Ведомость рабочих чертежей основного комплекта

Лист	Наименование	Примечание
1	Общие данные (начало).	
2	Общие данные (окончание)	
3	Схема расположения фундаментов и фундаментных балок.	
4	Фрагменты 1...7	
5	Фрагменты 8...13	
6	Фундамент монолитный Фм1	
7	Схема расположения подпольных каналов, приямков и фундаментов под оборудование.	
8	Фрагмент 1, разрезы 1-1...3-3. Узлы I, II.	
9	Сечения 4-4...7-7. Узлы III...VI	
10	Фрагмент 2. Разрезы 8-8...10-10. Фундаменты под оборудование Фм1, Фм3. Узел VII	
11	Спецификация элементов к схеме расположения подпольных каналов, приямков, фундаментов под оборудование	
12	Схема расположения колонн и балок покрытия	
13	Разрезы 1-1, 2-2. Сечения а-а, б-б	
14	Узлы 1...3. Сечение 8-В	
15	Схема расположения плит покрытия. Фрагмент 1.	
16	Сечения 2-2...8-8.	
17	Схема расположения плит покрытия вспомогательных помещений. Разрезы 1-1...3-3. Узлы I...III.	
18	Схемы расположения стеновых панелей по осям А, Б, И, Г у 1.	
19	Схемы расположения стеновых панелей по осям Б, 5, 8, 7; насадок по осям 1 и 5.	
20	Схемы расположения стоек фахверка и насадок по осям А, И, 8; ограждающих стенок по осям 1-5. Узлы I...III.	
21	Узлы IV...XV	
22	Спецификация элементов к схеме расположения стеновых панелей, стоек фахверка и насадок.	
23	Схемы расположения разделительных стенок по осям ж, 2, 3 и 4. Узлы I...III.	
24	Схема расположения ограждения навеса в осях 1/1...2/1, 3/1...4/1	

Согласовано:
Гл. спец. тех. отд. пр-ва
Рук. ком. техн. сек. Корнеев
Рук. сек. Зл. Корнеев

Инв. № подл. | Подпись и дата | Взам. инв. №

Типовой проект разработан в соответствии с действующими нормами и правилами и предусматривает мероприятия, обеспечивающие взрывную, взрывопожарную и пожарную безопасность при эксплуатации здания.
Главный инженер проекта Г.А. Хлебников

Ведомость ссылочных и прилагаемых документов

Обозначение	Наименование	Примечание
ГОСТ 13579-78	Блоки бетонные для стен подвалов	
ГОСТ 24379.1-80	Болты фундаментные	
ГОСТ 24022-80	Фундаменты железобетонные сборные под колонны сельскохозяйственных зданий	
Шифр 1481, вып. 0, 1, 2	Стены из железобетонных трехслойных панелей с эффективной теплоизоляцией для зданий хранилищ плодоовощной продукции	
1.000.8-1	Панели (плиты) асбестоцементные экструзионные для стен, покрытий и перегородок зданий различного назначения	
1.030.1-1, вып. 0-3.1-3.2-1, 3-3.4-1	Стены наружные из однослойных панелей для каркасных общественных зданий, производственных и вспомогательных зданий промышленных предприятий.	
1.030.9-2, вып. 4, 7	Перегородки панельные зданий промышленных и сельскохозяйственных предприятий.	
1.038.1-1, вып. 1	Перемычки железобетонные для зданий с кирпичными стенами.	
1.141-1, вып. 60, 64	Панели перекрытий железобетонные многопустотные	
1.400-6/76, вып. 1	Унифицированные закладные детали сборных железобетонных конструкций зданий промышленных предприятий.	
1.400-7	Стальные изделия для сопряжения сборных железобетонных конструкций одноэтажных промышленных зданий	
1.400-15, вып. 1	Унифицированные закладные изделия железобетонных конструкций для крепления технологических коммуникаций и устройств	
1.415-1, вып. 1	Железобетонные фундаментные балки для стен производственных зданий.	
1.462.1-1/81, вып. 1	Железобетонные предварительно напряженные балки пролетом 12м для покрытий зданий с плоской и скатной кровлей.	
1.494-24, вып. 1	Стаканы для крепления крышных вентиляторов, дефлекторов и зонтов.	
1.823.1-2, вып. 0-1, 1, 2	Колонны железобетонные для сельскохозяйственных производственных зданий	

Продолжение

Обозначение	Наименование	Примечание
1.832.1-9, вып. 1, 2	Стеновые двухслойные панели из легких бетонов для сельскохозяйственных зданий.	
1.832.1-10, вып. 0, 1	Двухслойные стеновые легкобетонные панели повышенной заводской готовности для сельскохозяйственных зданий.	
1.865.1-4/84, вып. 1, 2	Железобетонные предварительно напряженные плиты покрытий длиной 6м для сельскохозяйственных зданий.	
2.420-1, вып. 1	Монтажные детали сборных железобетонных колонн и подкрановых балок одноэтажных промышленных зданий.	
2.480-2, вып. 0...2	Монтажные детали сборных железобетонных конструкций покрытий одноэтажных промышленных зданий.	
2.870-1, вып. 1-4, 2-4	Узлы крепления ограждающих стенок в зданиях по хранению, товарной обработке и переработке картофеля и овощей.	
3.006.1-2/82, вып. 1-1, 1-2, 1-3	Сборные железобетонные каналы и тоннели из лотковых элементов.	
3.017-1, вып. 0, 1, 2, 4, 5	Ограждение площадок и участков предприятий, зданий и сооружений	
3.900-3, вып. 7, 4, 2	Унифицированные сборные железобетонные конструкции водопроводных и канализационных ёмкостных сооружений	

Условные обозначения

железобетон в сечении

привязан

Инв. №

Зам. гл. инж.	Карпенков	
Н. контр.	Ткач	22.07.87
Нач. отд.	Ицелина	22.07.87
ГИП	Хлебников	22.07.87
Гл. конст.	Тимошенко	22.07.87
Рук. сек.	Колесников	22.07.87
Рук. гр.	Карпенков	22.07.87
Ст. техн.	Бродецкая	22.07.87
Пров.	Скребнева	22.07.87

Т.п. 813-2-45.87 -КЖ

Секционное хранилище продовольственной моркови (с охлаждением) вместимостью 2000 тонн	Стадия	Лист	Листов
	РП	1	24
Общие данные (начало)	ГИПРОНИСЕЛЬПРОМ г. Орел		

Копировал: Быстрова 22698-02 20 Формат А2

Альбом II

Типовой проект

Продолжение

Обозначение	Наименование	Примечание
	Прилагаемые документы	
	Строительные изделия	Альбом
КЖ ВМ1	Ведомость потребности в материалах	Альбом
	на изготовление монолитных железобетонных конструкций	
КЖ ВМ2	Ведомость потребности в материалах на изготовление сборных железобетонных конструкций	Альбом

Ведомость объемов сборных бетонных и железобетонных конструкций по рабочим чертежам основного комплекта марки КЖ

	Наименование группы элементов конструкции	Код	Кол., м³	Примечание
1	Фундаменты стаканного типа и башмаки	581200	83,60	
2	Фундаментные блоки	581100	8,87	
3	Колонны	582100	41,76	
4	Балки стропильные	582200	93,6	
5	Балки фундаментные	582400	31,56	
6	Перемычки	582800	55,08	
7	Панели стеновые наружные	583100	244,20	
8	Карнизные панели	583100	9,28	
9	Плиты покрытий	584100	159,09	
10	Плиты перекрытий	584200	20,85	
11	Конструкции и детали каналов	585800	133,94	
12	Элементы оград	589900	1,85	
13	Архитектурно-строительные элементы зданий	589400	2,28	
	Всего бетона и железобетона		885,96	

Материалы на изготовление сборных бетонных и железобетонных конструкций учтены в ведомости потребности в материалах и отдельно не учитываются.

Ведомость спецификаций

Лист	Наименование	Примечание
6	Спецификация элементов к схеме расположения фундаментов и фундаментных балок.	
	Спецификация монолитного фундамента Фм1.	
10	Спецификация фундаментов под оборудование Фом1...Фом3.	
11	Спецификация элементов к схеме расположения подпольных каналов, приямков и фундаментов под оборудование	
14	Спецификация элементов к схеме расположения колонн и балок покрытия	
16	Спецификация элементов к схеме расположения плит покрытия.	
17	Спецификация элементов к схеме, расположенной на данном листе	
22	Спецификация элементов к схеме расположения стеновых панелей, стоек фахверка и насадок.	
23	Спецификация элементов к схемам расположения разделительных стенок.	
24	Спецификация элементов к схеме расположения ограждения навесов в осях 1/1...2/1, 3/1...4/1.	

Общие указания

1. Данная часть проекта разработана на основании задания на проектирование, утвержденного Министерством плодоовощного хозяйства СССР от 29 декабря 1985 года.
2. За условную отметку 0.000 принят уровень чистого пола хранилища, что соответствует абсолютной отметке [ ].
3. Проект разработан для строительства со следующими характеристиками природных условий:
а) расчетная зимняя температура наружного воздуха минус 20°С;
б) скоростной напор ветра по СНиП 2.01.07-85-0,23 кПа (23 кг/м²) - I район СССР;
в) Вес снегового покрова по СНиП 2.01.07-85 - 1.0 кПа (100 кг/м²) - III район СССР;
г) сейсмичность не выше 6 баллов;
д) проектом не предусмотрено строительство в районах распространения вечномерзлых грунтов и на подрабатываемых территориях.
4. Земляные работы выполнить в соответствии с требованиями СНиП III-8-76 „Земляные сооружения".
5. Монтажные работы сборных железобетонных конструкций выполнить в соответствии с требованиями СНиП III-16-80.
6. Монтажную сварку производить электродами Э42 по ГОСТ 9467-75, высота шва 6 мм.
7. Все соединительные и закладные изделия должны быть покрыты слоем цинка толщиной 0,12 мм (способом металлизации) согласно требованиям СНиП 2.03.11-85. После монтажа конструкций места антикоррозионного покрытия, поврежденные воздействием электросварочной дуги, должны быть восстановлены путем оцинкования металлизацией согласно СНиП 2.03.11-85.

Взам. инв. №

Подпись и дата

Инв. № подл.

Привязан

Инв. №

Зам. гл. инж.	Карпенков		
Н. контр.	Ткач		23.07.87
Нач. отд.	Цилина		21.07.87
ГИП	Хлебников		21.07.87
Гл. констр.	Тымошенко		23.07.87
Рук. сект.	Колесников		23.07.87
Рук. гр.	Карпенкова		23.07.87
Ст. техн.	Городенский		23.07.87
Пров.	Скрябина		23.07.87

Т. п. 813-2-45.87 -КЖ

Секционное хранилище продовольственной моркови (с охлаждением) вместимостью 3000 тонн

Стадия	Лист	Листов
РП	2	

Общие данные (окончание)

ГИПРОНИСЕЛЬПРОМ г. Орел

22698-02 21

Копировал Фомушкина

Формат А2

Альбом II

Типовой проект

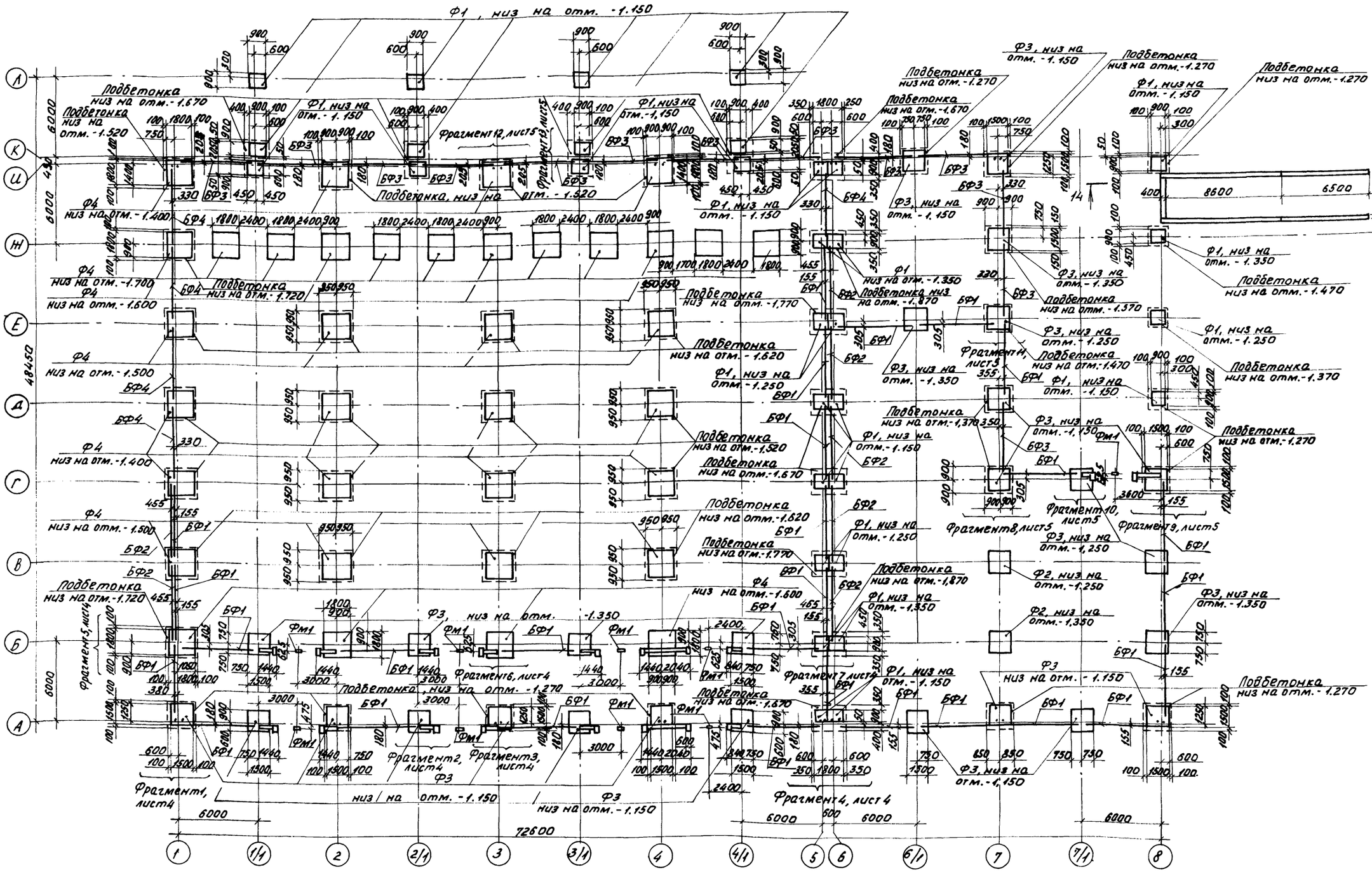
Ф1, низ на отм. -1.150
Подбетонка низ на отм.-1.670
Подбетонка низ на отм.-1.520
Ф1, низ на отм. - 1.150
Фрагмент 12, лист5
Фрагмент 13, лист5
Подбетонка, низ на отм. - 1.520
Ф4 низ на отм. - 1.400
Ф4 низ на отм. - 1.700
Подбетонка низ на отм. - 1.720
Ф4 низ на отм. - 1.600
Ф4 низ на отм. - 1.500
Подбетонка низ на отм. - 1.770
Подбетонка низ на отм. - 1.620
Ф1, низ на отм. - 1.250
Подбетонка низ на отм. - 1.520
Подбетонка низ на отм. - 1.670
Подбетонка низ на отм. - 1.790
Ф4 низ на отм. - 1.600
Ф1, низ на отм. - 1.350
Подбетонка низ на отм. - 1.870
Ф1 низ на отм. - 1.350
Ф3, низ на отм. - 1.150
Подбетонка низ на отм. - 1.270
Подбетонка низ на отм. - 1.670
Ф1, низ на отм. - 1.150
Подбетонка низ на отм. - 1.270
Ф3, низ на отм. - 1.350
Подбетонка низ на отм. - 1.470
Ф1, низ на отм. - 1.250
Подбетонка низ на отм. - 1.370
Ф3, низ на отм. - 1.250
Подбетонка низ на отм. - 1.470
Ф1, низ на отм. - 1.150
Подбетонка низ на отм. - 1.370
Подбетонка низ на отм. - 1.270
Ф3, низ на отм. - 1.350
Ф2, низ на отм. - 1.250
Ф2, низ на отм. - 1.350
Ф3 низ на отм. - 1.150
Подбетонка низ на отм. - 1.270
Ф3, низ на отм. - 1.150
Фрагмент 1, лист 4
Фрагмент 2, лист 4
Фрагмент 3, лист 4
Фрагмент 4, лист 4
Фрагмент 5, лист 4
Фрагмент 6, лист 4
Фрагмент 7 лист 4
Фрагмент 8, лист 5
Фрагмент 9, лист 5
Фрагмент 10, лист 5
Фрагмент 14 лист 5
Ф3 низ на отм. - 1.150
Ф3, низ на отм. - 1.350
Ф3, низ на отм. - 1.150
Ф3 низ на отм. - 1.150
Ф3 низ на отм. - 1.150
Ф1, низ на отм. - 1.150
Ф1, низ на отм. - 1.150
Ф1,

Альбом II

Типовой проект

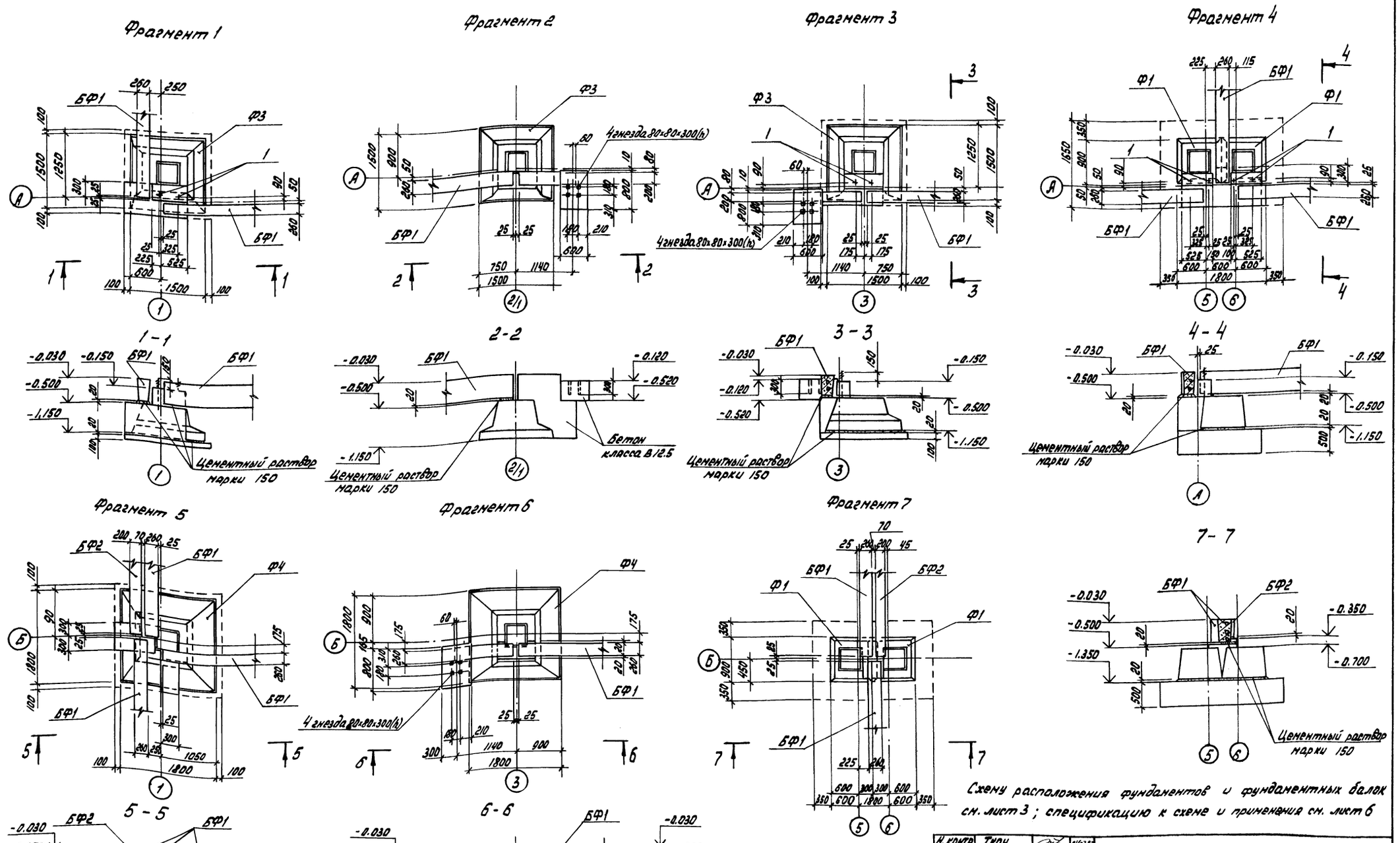

Схему расположения фундаментов и фундаментных балок см. лист 3; спецификацию к схеме и применения см. лист 6

Н. контр.	Ткач		24.02.87
Гл. спец. пр.	Репало		13.07.87
ГИП	Хлебников		13.07.87
Гл. конст.	Тимошенко		13.07.87
Рук. сек.	Колесников		13.07.87
Рук. гр.	Карпенкова		13.07.87
Ст. инж.	Сапегин		13.07.87
Пров.	Щепетильникова		13.07.87

Т.П. 813-2-45.87 КЖ

Привязан

Инв. N

Секционное хранилище продовольственной моркови (с охлаждением) вместимостью 2000 тонн

Стадия	Лист	Листов
РП	4	

Фрагменты 1...7

ГИПРОНИСЕЛЬПРОМ г. Орел

22698-02 23 Копировал: Быстрова

Формат А2

Инв. N подл. | Подпись и дата | Взам. инв. N

Альбом II

Типовой проект

Фрагмент 8

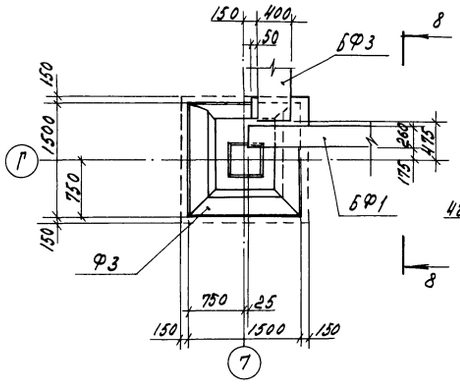

Фрагмент 9.

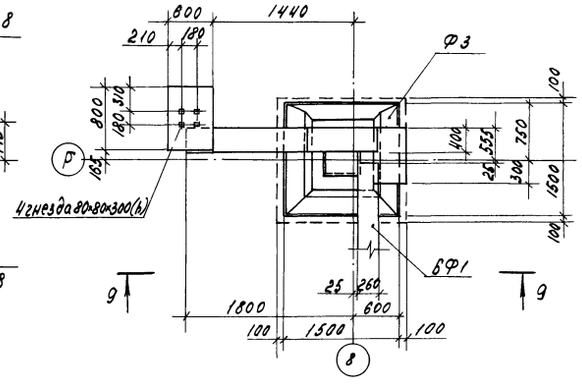

Фрагмент 10

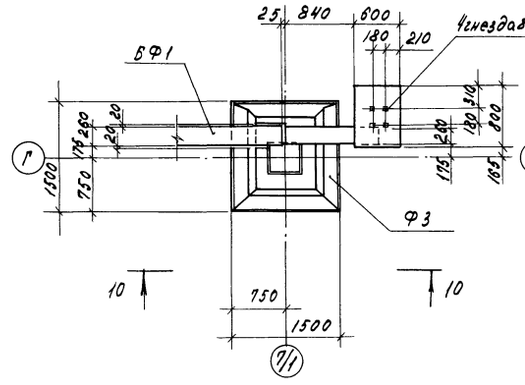

Фрагмент 11.

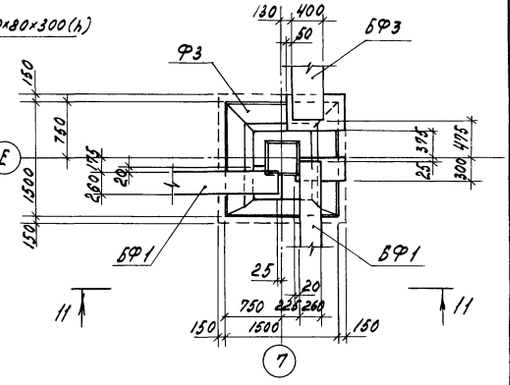

8-8

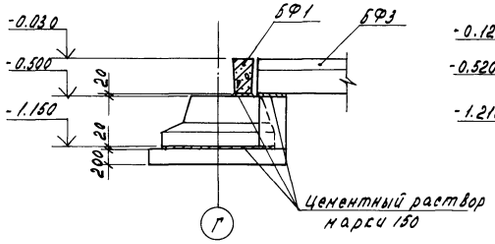

9 - 9

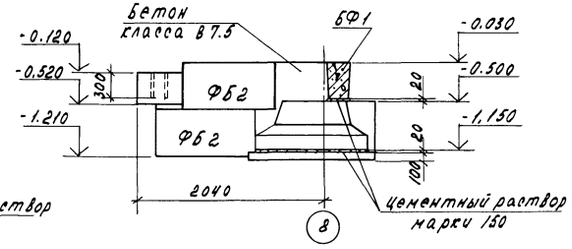

10-10

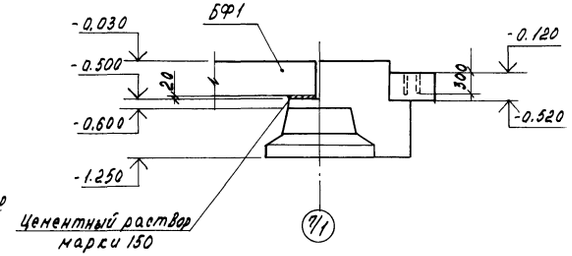

11-11

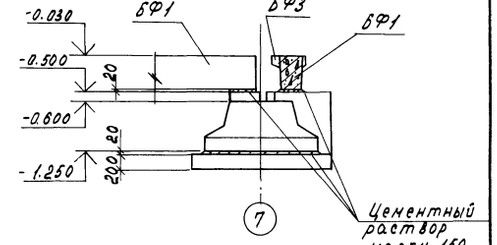

Фрагмент 12

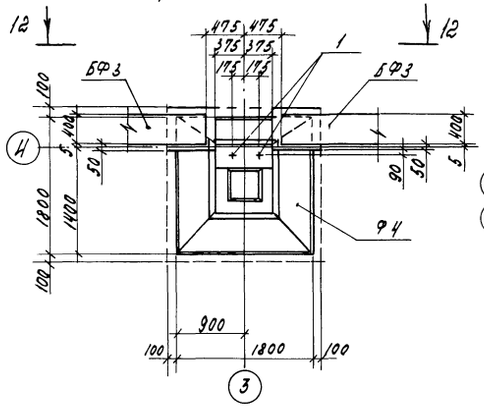

Фрагмент 13

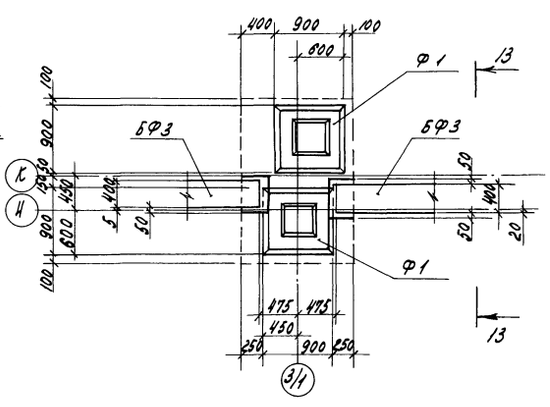

14 - 14

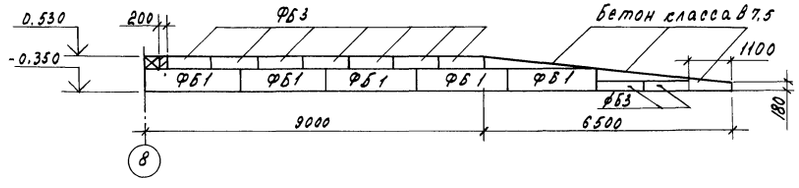

12 - 12

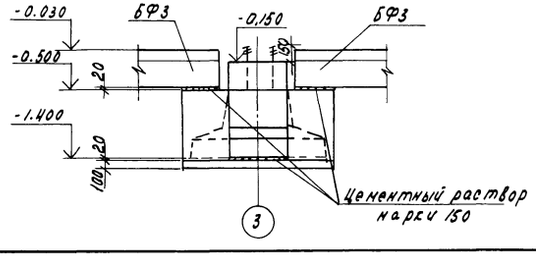

13 - 13

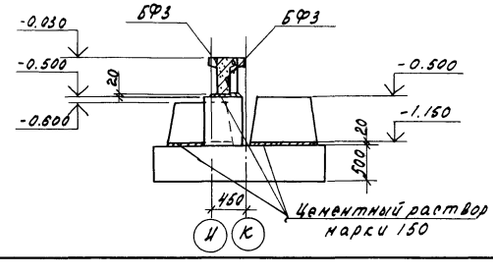

1. Схему расположения фундаментов и фундаментных балок см. лист 3.
2. Спецификацию элементов к схеме и примечания см. лист 6.

Н.контр.	Ткач		23.07.87	Т.П. 813-2-45.87. КЖ	
Гл.специал.	Репало		23.07.87		
ГИП	Хлебников		23.07.87		
Гл.констр.	Тимошенко		23.07.87		
Рук.сект.	Колесников		23.07.87		
Рук.гр.	Сарленкова		23.07.87	Секционное хранилище продовольственной моркови (с охлаждением) вместимостью 2000 тонн.	Стадия: РП; Лист: 5; Листов:
Ст.инж.	Сапегин		23.07.87		
Пров.	Шепетильников		23.07.87	Фрагменты 8... 13.	ГИПРОНИСЕЛЬПРОМ г. Орел

Привязан

Инв. №

Инв. № подл. | Подпись и дата | Взам. инв. №

Альбом II

Типовой проект

Фм1

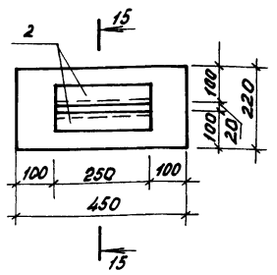

15 - 15

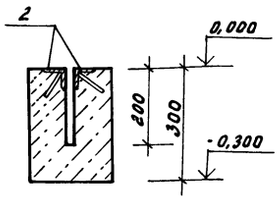

Спецификация монолитного фундамента Фм1

Формат	Зона	Поз.	Обозначение	Наименование	Кол.	Примечание
				Сборочные единицы		
		2	КЖИ.590000	Изделие закладное МН1	2	
				Материалы		
				Бетон класса В12,5	0,03	м³

Ведомость расхода стали на элемент

Марка элемента	Изделия закладные						Общий расход
	Арматура класса			Прокат марки		Всего	
	А III			Вст3кп2			
	ГОСТ 5781-82			ГОСТ 8509-86			
	Ф8		Итого	L50x5	Итого		
Фм1	0,2		0,2	1,88	1,88	2,08	2,08

1. Фундаменты рассчитаны из условия строительства на сухих, непучинистых, непросадочных грунтах со следующими нормативными характеристиками: $\varphi = 28°$; $c^н = 0{,}002$ МПа; $E = 15$ МПа; $\gamma_0 = 18$ кН/м³. Грунтовые воды отсутствуют.
2. Подбетонку под фундаменты выполнить из бетона класса В7,5.
3. Сборные фундаменты устанавливать на выровненное основание.
4. Опоры под ворота выполнить из бетона класса В12,5.
5. Схему расположения фундаментов и фундаментных балок см. лист 3.

Таблица нормативных усилий на обрезе фундамента

Схема нагрузок	Фундаменты в осях	Величина нагрузки				
		N, кн.	Qx, кн.	Qy, кн.	Mx, кн-м	My, кн-м
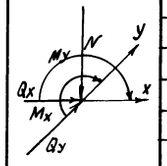	2/Д; 3/Д; 4/Д	420,6	24,9	-	-	63,5
	1/Д	343,1	25,9	-	-	64,6
	7/Д	416,9	2,5	-	3,6	44,3
	2/И	411,1	0,5	-	115,7	11,1
	1/И	276,3	1,0	-	97,3	32,4
	7/И	328,0	1,3	-	20,1	14,4
	2/Ж	437,9	12,9	-	18,1	50,4
	1/Б	364,0	1,9	-	13,5	69,1
	6/1/И	180,9	-	3,4	42,5	13,4
	7/В	290,2	1,5	-	-	6,5
	8/Д	155,4	1,2	-	-	5,4
	5-6/Г	491,8	25,7	-	-	15,1
	2/А	242,9	0,2	-	50,0	5,0
	2/1/Ж	99,6	-	19,7	44,5	-

В таблице усилий в величину N не включен вес фундамента и грунта на его обрезах.
Ось X располагается вдоль буквенных осей, ось Y - вдоль цифровых осей.

6. Столбики под фундаментные балки выполнить из бетона класса В12,5.
7. После установки и выверки фундаментных балок зазоры между балками, колоннами и гранями балок заполнить бетоном класса В7,5.
8. Фундаментные блоки укладывать на цементном растворе марки 25 на выровненное основание.
9. Монолитные участки ленточных фундаментов выполнить из бетона класса В7,5.
10. Горизонтальную гидроизоляцию на отметке минус 0,030 выполнить из цементно-песчаного раствора марки 100 толщиной 30 мм.
11. Обратную засыпку грунта производить слоями толщиной 200 мм с тщательным уплотнением до плотности сложения грунта 16 кН/м³ (1,6 т/м³).

Спецификация элементов к схеме расположения фундаментов и фундаментных балок

Марка, поз.	Обозначение	Наименование	Кол.	Масса ед., кг	Примечание
		Фундаменты			
Ф1	ГОСТ 24022-80	1Ф9.9-1	32	900	
Ф2	ГОСТ 24022-80	3Ф15.15-1	2	1900	
Ф3	ГОСТ 24022-80	2Ф15.15-2	27	2000	
Ф4	ГОСТ 24022-80	3Ф18.18-2	36	3400	
		Фундаменты монолитные			
Фм1		Фм1	9	-	0,03 м³
		Балки фундаментные			
БФ1	1.415-1, вып.1, лист 6	ФБ6-1	28	1600	
БФ2	1.415-1, вып.1, лист 45	ФБ6-40	7	800	
БФ3	1.415-1, вып.1, лист 17	ФБ6-12	13	1500	
БФ4	1.415-1, вып.1, лист 16	ФБ6-11	5	1800	
		Блоки фундаментные			
ФБ1	ГОСТ 13579-78	ФБС24.4.6-Т	10	1300	
ФБ2	ГОСТ 13579-78	ФБС9.4.6-Т	6	390	
ФБ3	ГОСТ 13579-78	ФБС12.4.3-Т	22	310	
		Изделие закладное			
1	ГОСТ 24379.1-80	Болт 1.1.М24х500 Вст3пс2	30	2,35	
		Монолитные участки ленточных фундаментов			
		Материалы			
		Бетон класса В7,5	-	-	2,0 м³
		Столбики для опоры фундаментных балок и фундаменты под стойки ворот			
		Материалы			
		Бетон класса В12,5	-	-	16,0 м³
		Подбетонки под сборные фундаменты			
		Материалы			
		Бетон класса В7.5	-	-	35,1 м³

Н.контр.	Ткач		23.07.87
Гл.спец.отд.	Репало		13.07.87
ГИП	Хлебников		13.07.87
Гл.констр.	Тимошенко		13.07.87
Рук.сект.	Колесников		13.07.87
Рук.гр.	Карпенкова		13.07.87
Ст.инж.	Сапегин		13.07.87
Пров.	Щепетильникова		13.07.87

Т.п. 813-2-45.87 КЖ

Привязан

Инв. №

Секционное хранилище продовольственной моркови (с охлаждением) вместимостью 2000 тонн	Стадия	Лист	Листов
	РП	6	

Фундамент монолитный Фм1

ГИПРОНИСЕЛЬПРОМ г. Орел

22698-02 25

Инв. № подл. | Подпись и дата | Взам. инв. №

Копировал Фомушкина

Формат А2

Альбом II

Типовой проект

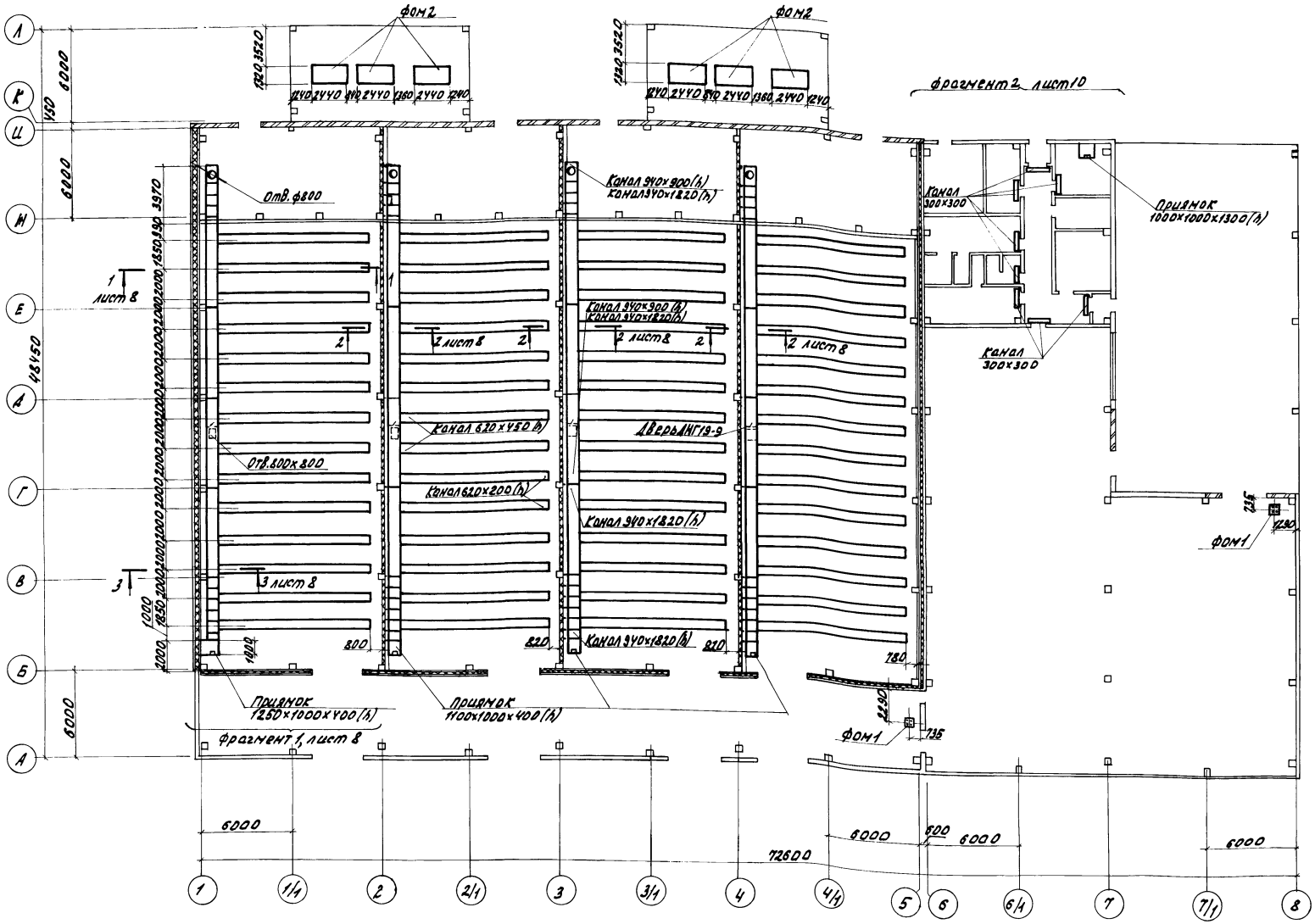

1. На схеме расположения подпольных каналов перемычки пр1 условно не показаны.
2. Спецификацию к схеме расположения подпольных каналов, приямков, фундаментов под оборудование и общие указания см. лист 11.

Н.контр.	Ткач		23.07.87	т.п. 813-2-45.87 КЖ	
Гл.спец.	Репало		13.07.87		
ГИП	Хлебников		13.07.87		
Гл.констр.	Тимошенко		13.07.87		
Рук.сект.	Колесников		13.07.87		
Рук.гр.	Карпенкова		13.07.87	секционное хранилище продовольственной моркови (с охлаждением) вместимостью 2000 тонн.	Стадия: РП; Лист: 7; Листов:
Инж.	Белкин		13.07.87		
Пров.	Щепетильников		13.07.87	Схема расположения подпольных каналов, приямков и фундаментов под оборудование	ГИПРОНИСЕЛЬПРОМ г. Орел

Привязан

Инв. №

22698-02 26

Копировал Омельченко

формат А2

Инв. № подл. | Подпись и дата | Взам. инв. №

Альбом VII

Типовой проект

Инв. № подл. | Подпись и дата | Взам. инв. №

Фрагмент 1

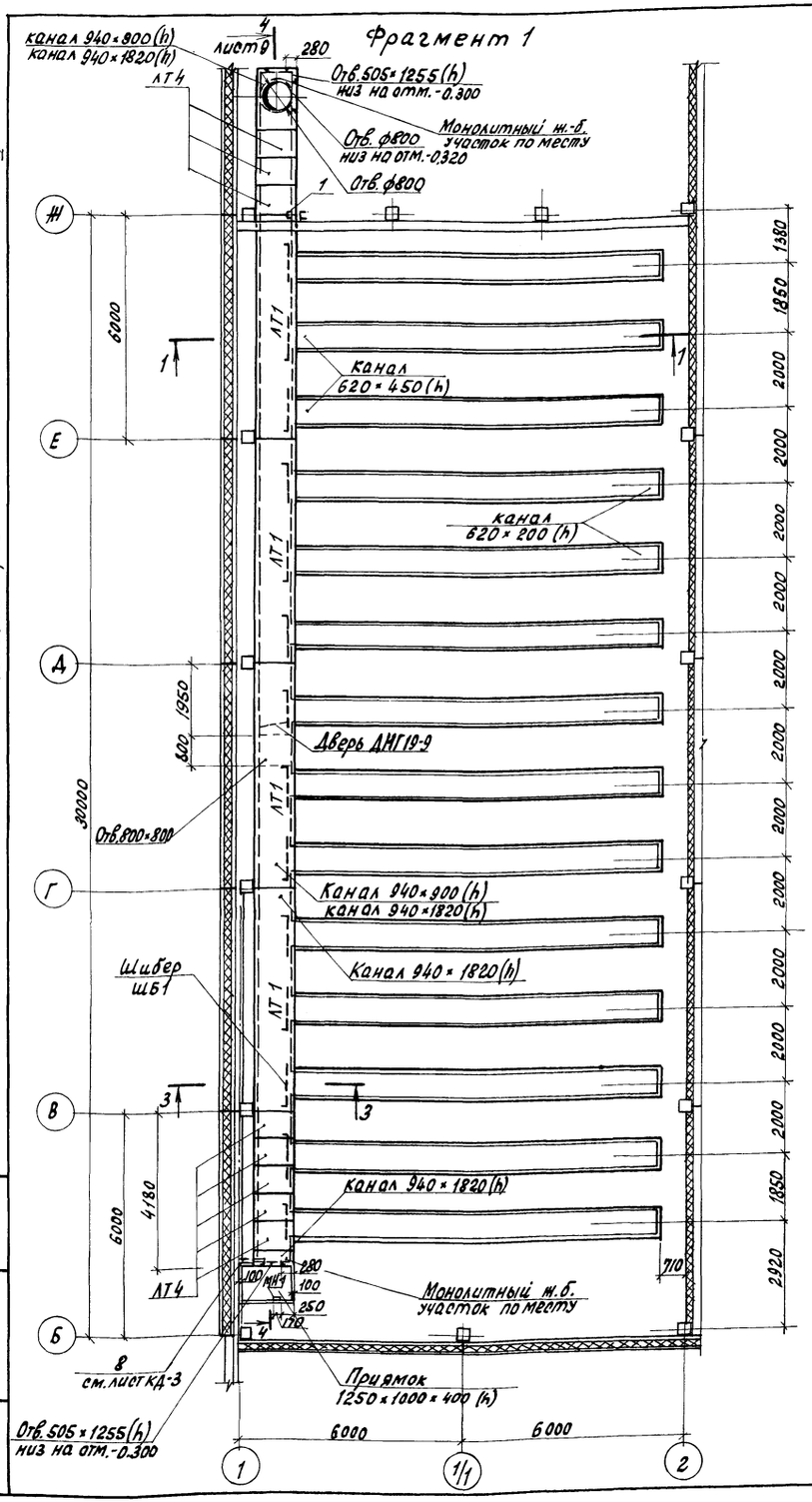

1-1

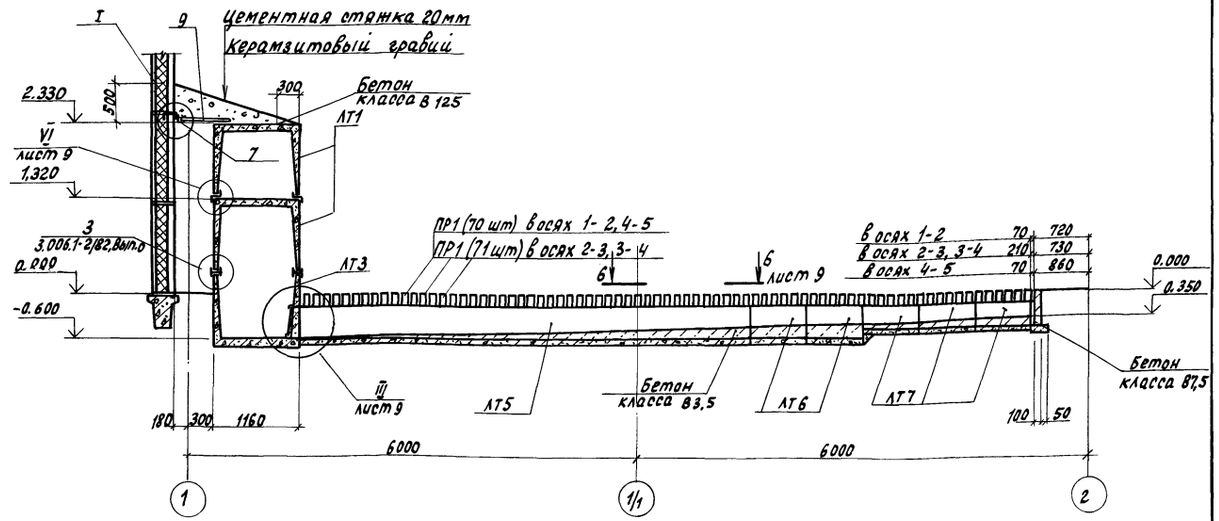

2-2

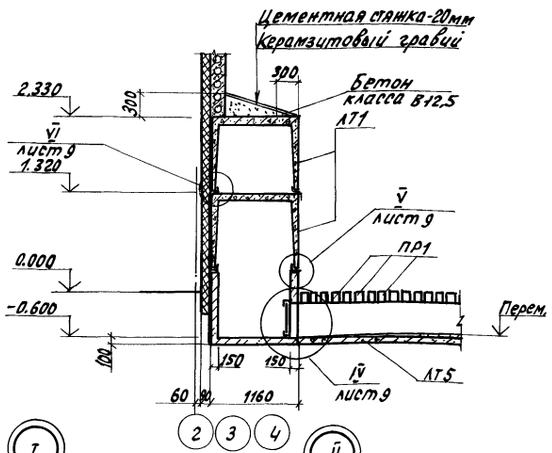

3-3

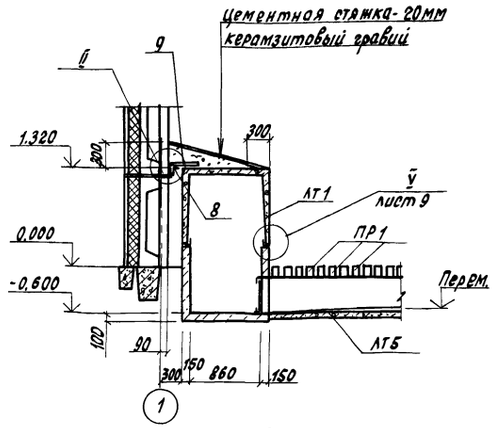

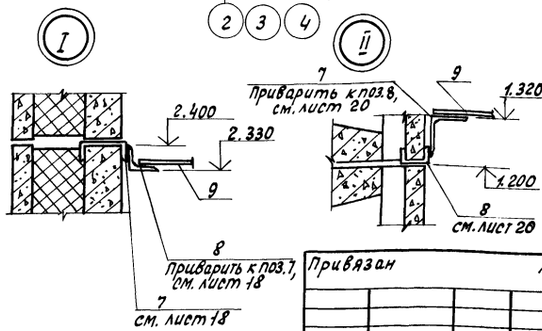

1. На фрагменте 1 перемычки ПР1 условно не показаны.
2. Спецификацию к схеме расположения подпольных каналов, приямков, фундаментов под оборудование и общие указания см. лист 11

Н. контр.	Ткач			Т.П. 813-2-45.87 КЖ		
Гл. спец. отд.	Регало					
ГИП	Хлебников					
Гл. констр.	Тимошенко					
Рук. сект.	Колесников					
Рук. гр.	Карпенкова			Секционное хранилище продовольственной торкови (с охлаждением) вместимостью 2000 тонн	Стадия: РП; Лист: 8; Листов:	
Инж.	Белкин					
Пров.	Шепетильников			Фрагмент 1. Разрезы 1-1...3-3. Узлы I, II	ГИПРОНИСЕЛЬПРОМ г. Орел	

Привязан

Инв. №

22698-02 27

Копировал Ахромова

Формат А2

Альбом II

Типовой проект

4 - 4

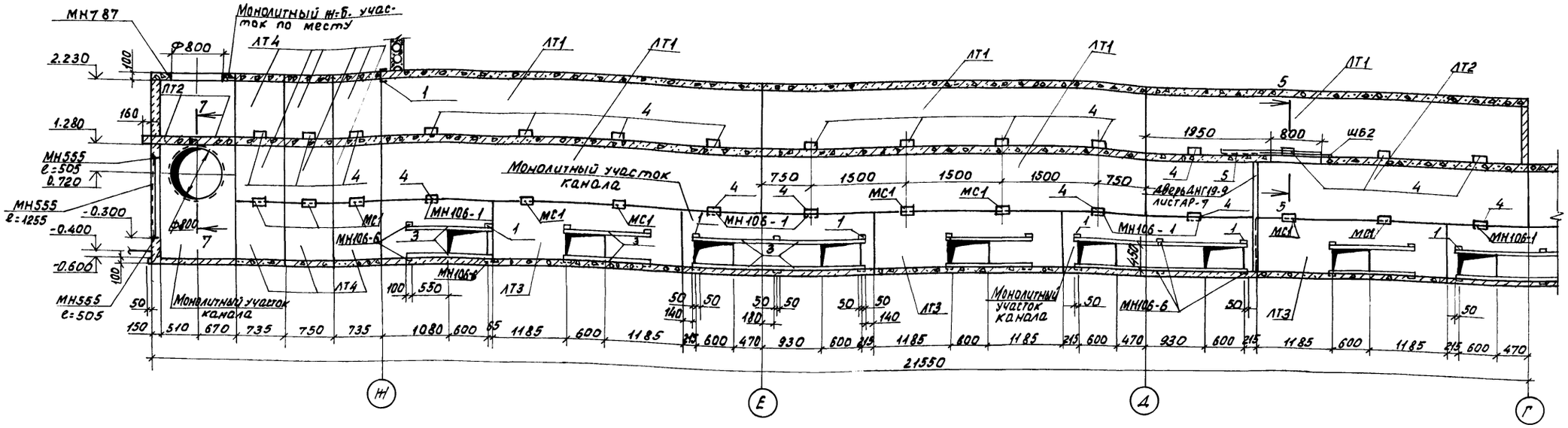

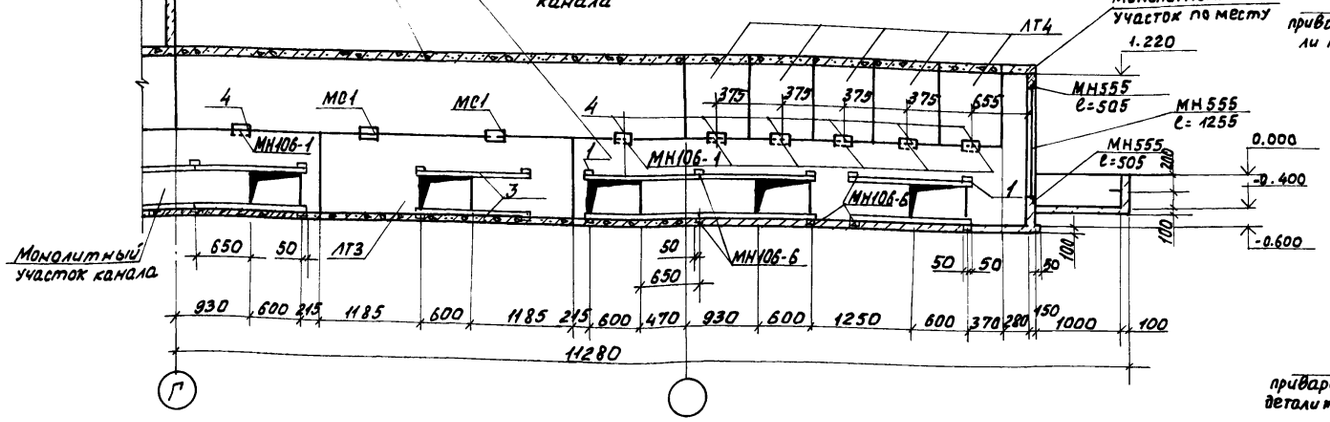

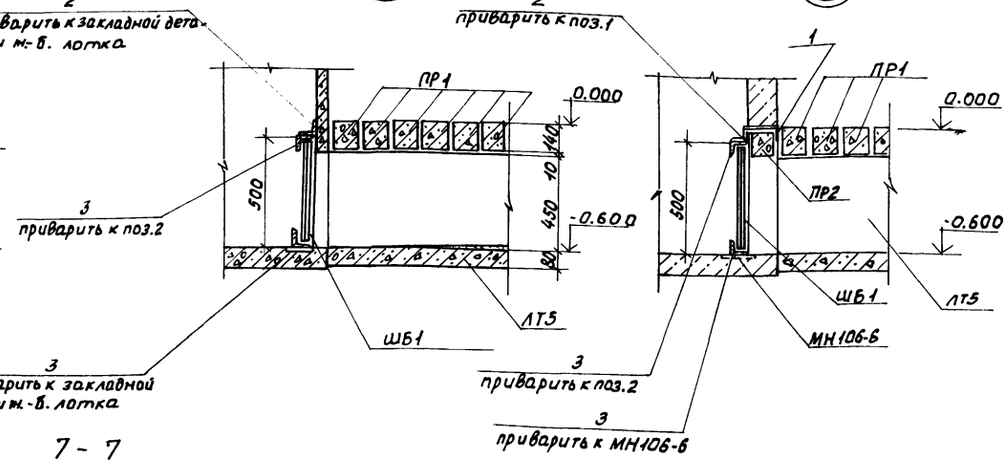

5 - 5

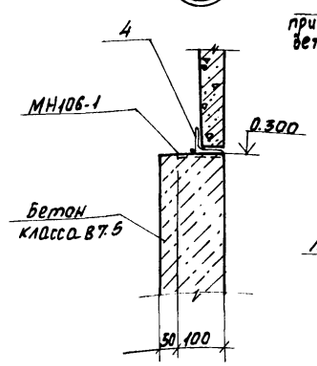

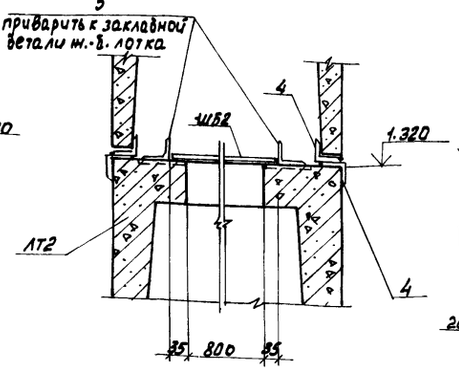

6 - 6

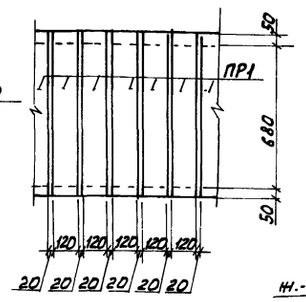

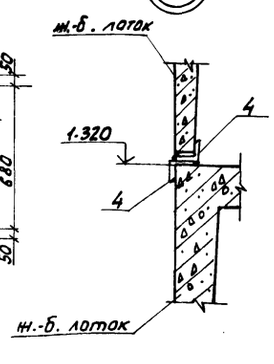

7 - 7

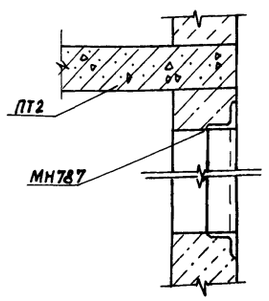

Спецификацию к схеме расположения подпольных каналов, приямков, фундаментов под оборудование и общие указания см. лист 11.

Н.контр.	Ткач		22.07.87	Т.П. 813-2-45.87 КН	
Гл.спец.отд.	Репало		13.07.87		
ГИП	Хлебников		13.07.87		
Гл. констр.	Тимошенко		13.07.87		
Рук.сект.	Колесников		14.07.87		
Рук.гр.	Карпенкова		13.07.87	Секционное хранилище продовольственной моркови (с охлаждением) вместимостью 2000 тонн	Стадия: РП; Лист: 9; Листов:
Инж.	Белкин		13.07.87		
Пров.	Иретильникова		13.07.87	Сечения 4-4 ... 7-7 Узлы III ... VI	ГИПРОНИСЕЛЬПРОМ г. Орел

Привязан

Инв.№ подл. | Подпись и дата | Взам.инв.№

22698-02 28

Копировал Фомушкина

Формат А2

Альбом II

Типовой проект

Фрагмент 2

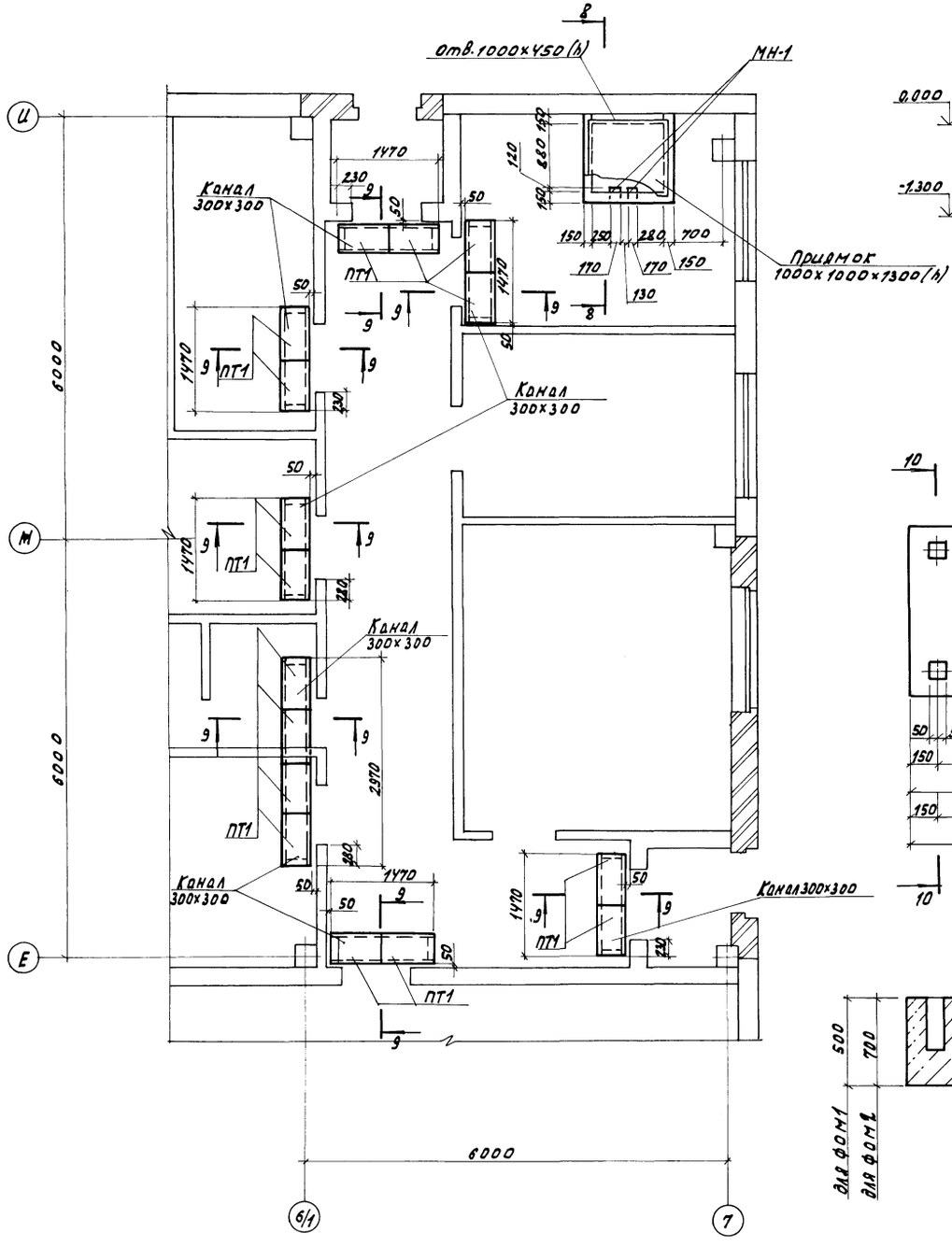

8 - 8

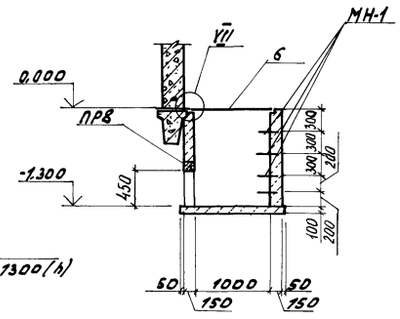

VII

9-9

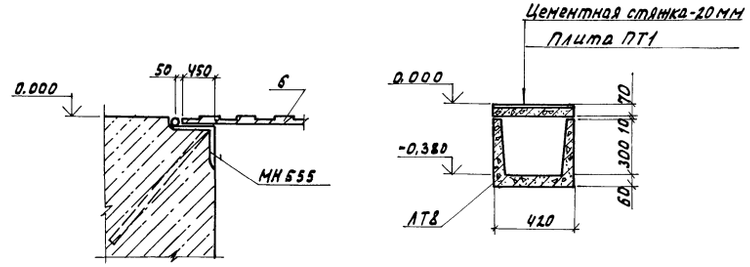

ФОМ1, ФОМ2

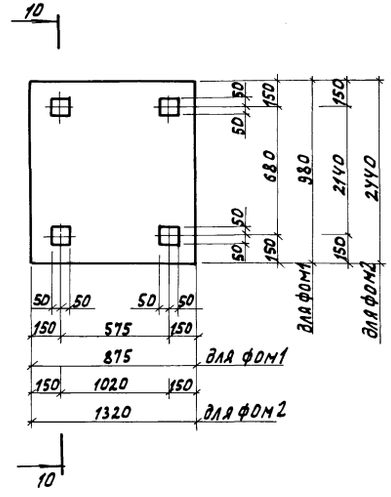

10 - 10

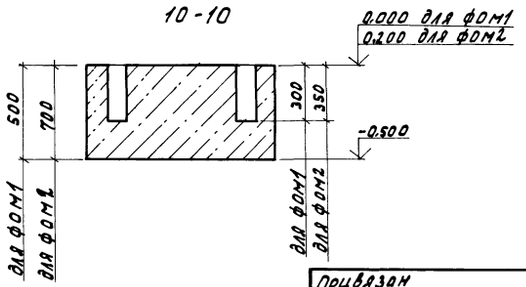

Спецификация фундаментов под оборудование ФОМ1... ФОМ3.

Формат	Зона	Поз.	Обозначение	Наименование	Кол.	Примечание
				ФОМ1		
				Материалы		
				Бетон класса В12.5	-	0.43 м³
				ФОМ2		
				Материалы		
				Бетон класса В12.5	-	2.23 м³
				ФОМ3		
				Материалы		
			Лист 15	Керамзитобетон класса В3.5	-	0.13

Спецификацию к схеме расположения подпольных каналов, приямков, фундаментов под оборудование и общие указания см. лист 11.

Н.контр.	Ткач		23.07.87
Гл.тец.отд.	Репало		13.07.87
ГИП	Хлебников		13.07.87
Гл.констр.	Тимошенко		13.07.87
Рук.сект.	Колесников		13.07.87
Рук.гр.	Карпенкова		13.07.87
Инж.	Белкин		13.07.87
Пров.	Щепетильникова		13.07.87

Т.п. 813-2-45.87 КЖ

Привязан

Инв.N.

Секционное хранилище продовольственной моркови (с охлаждением) вместимостью 2000 тонн.

Стадия	Лист	Листов
РП	10	

Фрагмент 2. Разрезы 8-8...10-10. Фундаменты под оборудование ФОМ1...ФОМ3. Узел VII.

ГИПРОНИСЕЛЬПРОМ г. Орел

22698-02 29

Копировал Омельченко

формат А2

Инв.N подл. | Подпись и дата | Взам.инв.N

Альбом I

Типовой проект

Марка, поз.	Обозначение	Наименование	Кол.	Масса ед., кг.	Примечание
		Лотки			
ЛТ1	3.006.1-2/82.1-1-08.0	Л8-5	24	3900	
ЛТ2	КНИ.010000	Л8-5-А	4	3840	
ЛТ3	КНИ.020000	Л8-5-Б	16	1880	
ЛТ4	3.006.1-2/82.1-1-08.0-4	Л8д-5	56	500	
ЛТ5	3.006.1-2/82.1-1.04.0	Л4-8	56	1800	
ЛТ6	3.006.1-2/82.1-1.04.02	Л4д-8	112	230	
ЛТ7	3.006.1-2/82.1-1.03-02	Л3д-8	168	190	
ЛТ8	3.006.1-2/82.1-1.01.0-2	Л1д-8	16	110	
		Перемычки			
ПР1	-КНИ.03000000	ПР1	3948	32,8	
ПР2	1.038.1-1.1.020000	2ПБ10-1	40	43	
ПР3	1.038.1-1.1.010000	1ПБ13-1	1	25	
		Фундаменты под оборудование			
ФОМ1	лист 10	ФОМ1	2	-	0,43м³
ФОМ2	лист 10	ФОМ2	6	-	2,23м³
ШБ1	-КНИ.730000	Шибер ШВ1	56	5,53	
ШБ2	-КНИ.740000	Шибер ШБ2	4	23,4	
		Плиты			
ПТ1	3.006.1-2/82.1-2-1.0-002	П1-15Б	16	40	
ПТ2	3.006.1-2/82.1-2-1.0-029	П8д-8	8	210	
		Изделия закладные			
МН106-6	1.400-15.В.1.120-17	МН106-6	64	1,2	
МН106-1	1.400-15.В.1.120-06	МН106-1	104	7.2	
МН555	1.400-15.В.1.550-06	МН555	-	170	32,16п.м
МН787	1.400-15.В.1.730-11	МН787	8	10,8	
МН-1	3.900-3.Вып.7.4.2,лист53	МН-1	8	0,8	
МС1	3.006.1-2/82.1-3-19.0	Изделие соединительное МС1	44	2,9	
1	лист 9, Б4	Швеллер 18ГОСТ8240-72 / Ст3кп2ГОСТ535-79 ℓ=150	44	1,85	
2	лист 9, Б4	Уголок 50х50х5-БГОСТ8509-86 / Ст3кп2ГОСТ535-79 ℓ=100	96	0,4	
3	лист 9, Б4	Уголок 50х50х5-БГОСТ8509-86 / Ст3кп2ГОСТ535-79 ℓ=1350	112	5,09	
4	лист 9, Б4	Уголок 50х50х5-БГОСТ8509-86 / Ст3кп2ГОСТ535-79 ℓ=150	344	0,57	
5	лист 9, Б4	Уголок 50х50х5-БГОСТ8509-86 / Ст3кп2ГОСТ535-79 ℓ=1610	8	6,03	6,03
6	лист 10, Б4	Лист ромб. ПН-НО-6,0×1090×1090 / Ст3кп2 ГОСТ 8568-77	1	59,52	
7	лист 8, Б4	Уголок 100х100х7-БГОСТ8509-86 / Ст3кп2ГОСТ535-79 ℓ=5090	3	55	
8	лист 8, Б4	Уголок 70х70х5-БГОСТ8509-86 / Ст3кп2ГОСТ535-79 ℓ=5850	2	31,5	
9	лист 9, Б4	Асбестоцементный лист ЛП-П-3,0х1,5-10ГОСТ18124-75	18	96	
		Монолитные участки перекрытия каналов			
		А-III-10 ГОСТ 5781-82	-	7,5	
		Бетон класса В15	-	-	0,65м³

1. Схему расположения подпольных каналов, приямков, фундаментов под оборудование см. лист 7.
2. Швы между сборными элементами заполнить цементным раствором марки 50.
3. Днища приямков и монолитные участки днища каналов выполнить по утрамбованному грунту из бетона класса В 12.5.
4. Стены приямков и монолитные участки стен каналов выполнить из бетона класса В 12,5.
5. Плиты и перемычки укладывать на цементном растворе марки 50.
6. Торцы каналов заделать бетоном класса В 7,5 толщиной 100 мм.
7. Наружные поверхности стен каналов, приямков, соприкасающиеся с грунтом, обмазать горячим битумом за 2 раза, внутренние - затереть раствором.
8. Монолитные участки перекрытия каналов выполнить из бетона класса В 15. Арматура ф10 AIII с шагом 100 мм в обоих направлениях. Защитный слой бетона 20 мм.
9. Фундаменты под оборудование выполнить по утрамбованному щебнем грунту.
10. Фундаменты под оборудование закладывать только после выверки их привязки, размеров и отверстий под фундаментные болты по полученному оборудованию.
11. Гнезда фундаментов под оборудование залить после установки анкерных болтов цементным раствором марки 200.
12. Монтаж оборудования производить после приобретения бетоном не менее 70% проектной прочности.

Инв.№ подл. | Подпись и дата | Взам.инв.№

Н.контр	Ткач		30.07.87
Гл.специал	Репало		13.07.87
ГИП	Хлебников		13.07.87
Гл.констр	Тимошенко		13.07.87
Рук.сект.	Колесников		13.07.87
Рук.гр.	Карпенкова		13.07.87
Инж.	Белкин		13.07.87
Пров.	Щепетильникова		13.07.87

Т.П. 813-2-45.87 КИН

Привязан

Инв.№

Секционное хранилище продовольственной моркови (с охлаждением) вместимостью 2000 тонн

Стадия	Лист	Листов
РП	11	

Спецификация элементов к схеме расположения подпольных каналов, приямков, фундаментов под оборудование

ГИПРОНИСЕЛЬПРОМ г. Орел

Копировал Фомушкина 22698-02 30 Формат А2

Типовой проект Альбом II

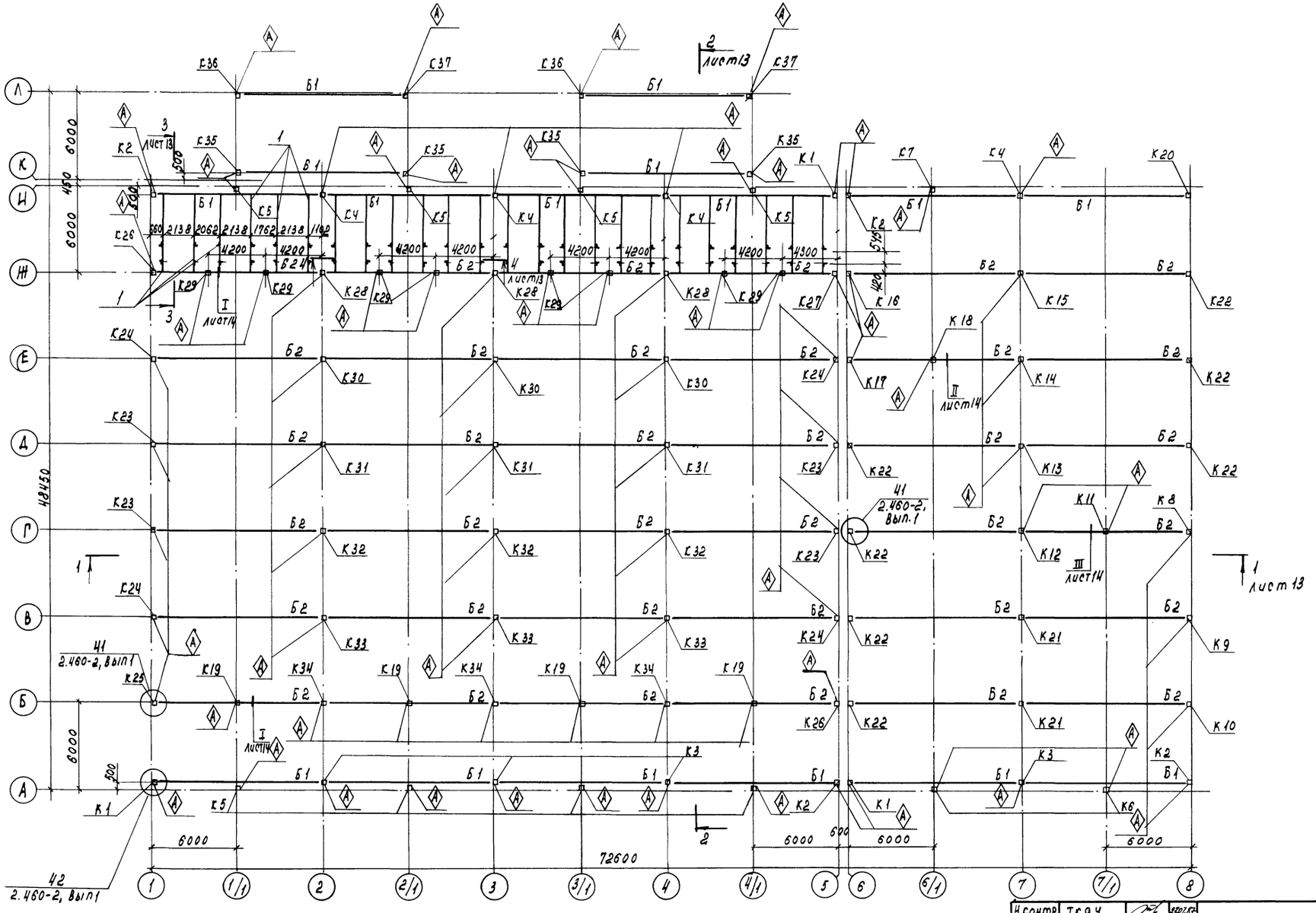

1. Общие примечания и спецификацию элементов к схеме расположения колонн и балок покрытия см. лист 14.
2. Знак ◇ указывает ориентацию колонн.

Н.контр.	Ткач		10.07.87	Т.П. 813-2-45.87 КЖ	
Гл.спец.от.	Репало		10.07.87		
ГИП	Хлебников		10.07.87		
Гл. констр.	Тимошенко		10.07.87		
Рук.сект.	Колесников		10.07.87		
Рук. гр.	Карпенкова		10.07.87	Секционное хранилище продовольственной корсови (сохлаждением) вместимостью 2000 тонн.	стадия: РП; лист: 12; листов:
Инж.	Белкин		10.07.87		
Пров.	Шепетильников		10.07.87	Схема расположения колонн и балок покрытия	ГИПРОНИСЕЛЬПРОМ г. Орёл

Привязан

Инв. №

Инв. № подл. | Подпись и дата | Взам. инв. №

22698-02 31 Копировал Салова Формат А2

Альбом II

Типовой проект

Разрез 1-1

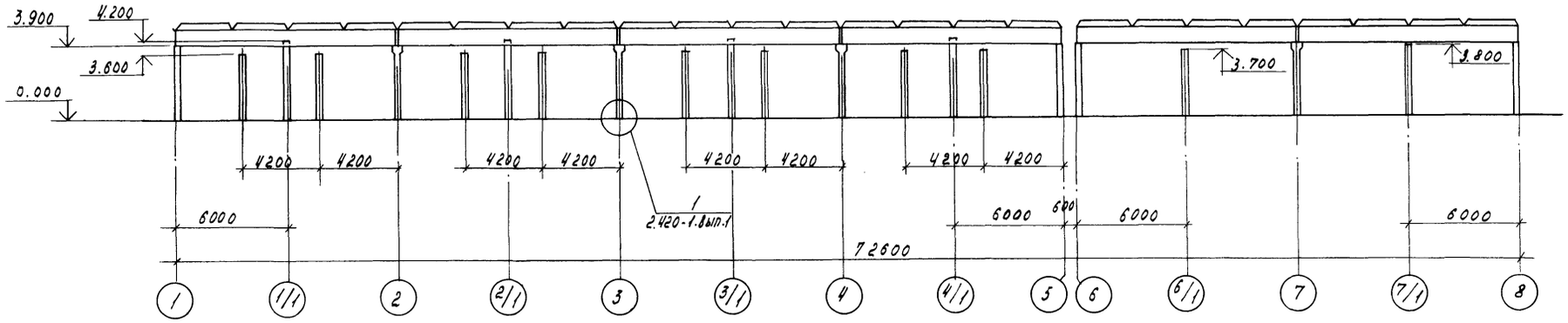

Разрез 2-2

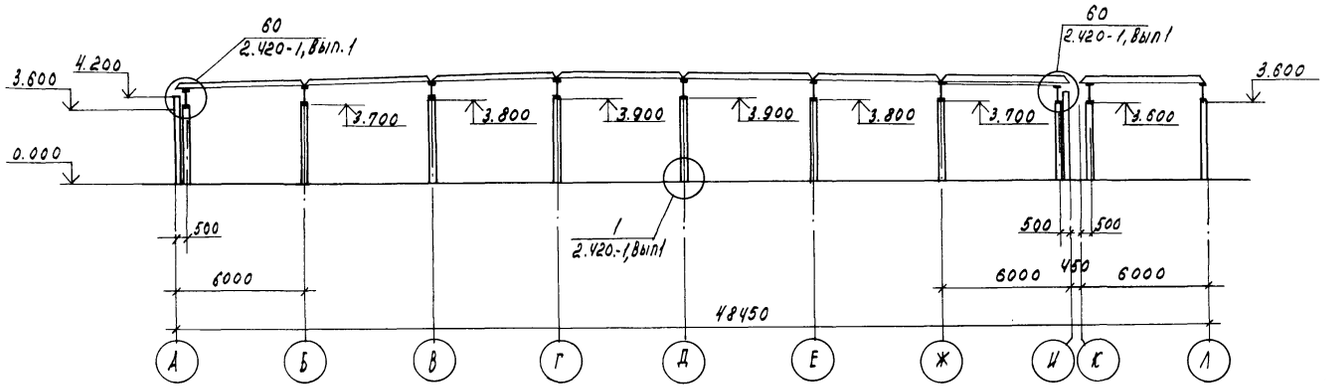

б - б

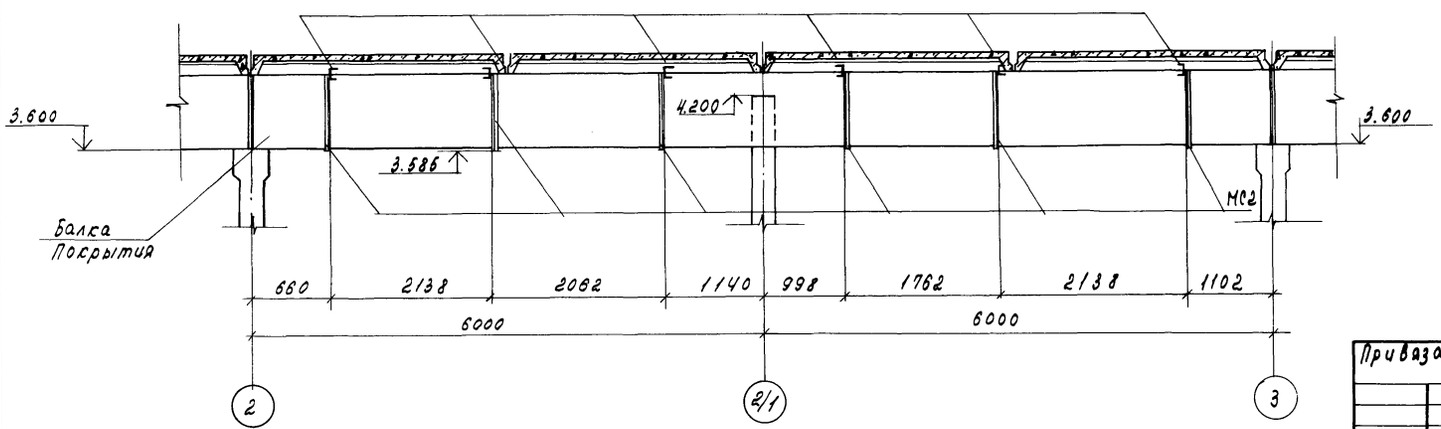

д - д

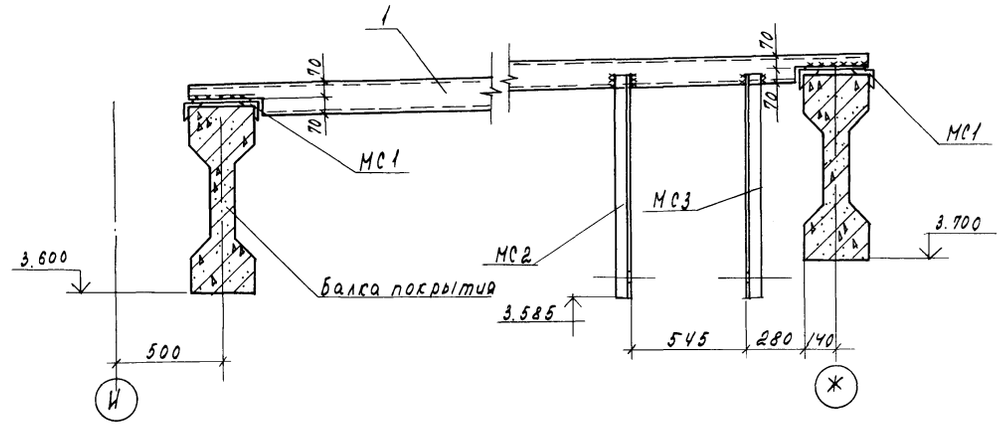

Схему расположения колонн и балок покрытия см. лист 12, спецификацию к ней - лист 14.

Н. контр.	Ткач		30.07.87	Т.П. 813-2-45.87 КЖ	
Гл. спец. отд.	Репало		31.07.87		
ГИП	Хледников		31.07.87		
Рук. констр.	Тимощенко		31.07.87		
Рук. сект.	Колесников		31.07.87		
Рук. гр.	Карпенкова		31.07.87	Секционное хранилище продовольственной корзовиц с охлаждением вместимостью 2000 тонн	Стадия: РП; Лист: 13; Листов:
Инж.	Белкин		31.07.87		
Пров.	Щепетильников		31.07.87	Разрезы 1-1, 2-2. Сечения а-а, д-б	ГИПРОНИСЕЛЬПРОМ г. Орел

Привязан

Инв. №

Взам. инв. №

Подпись и дата

Инв. № подл.

22698-02 32 Копировал Салова Формат А2

Типовой проект Альбом III

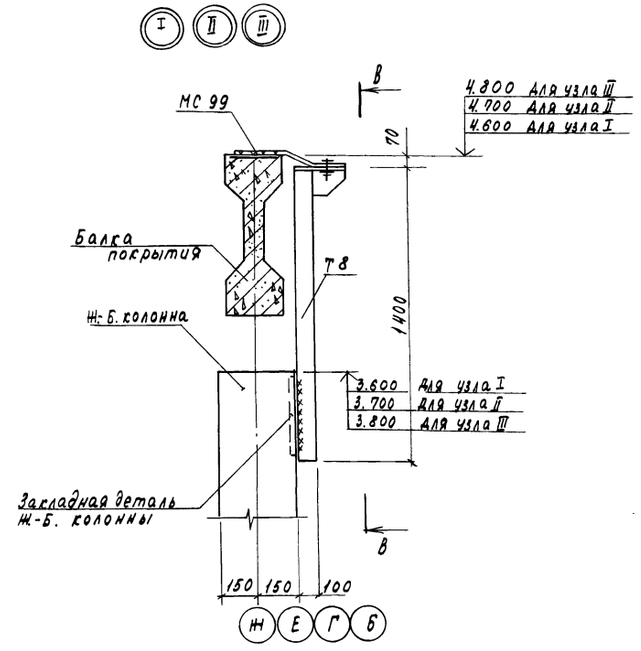

В - В

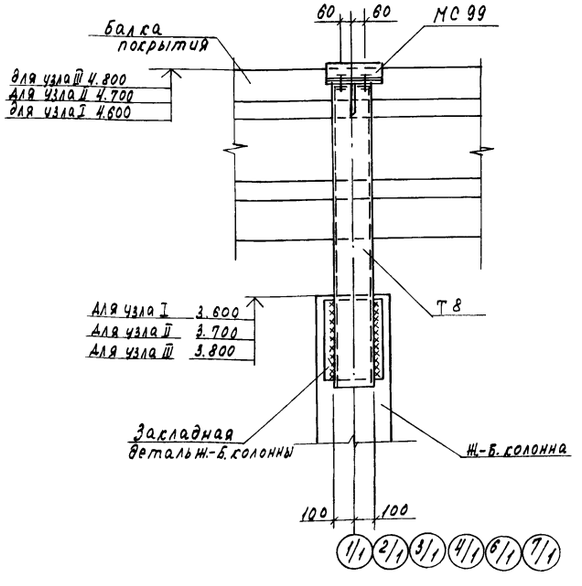

Спецификация элементов к схеме расположения колонн и балок покрытия.

Марка, поз.	Обозначение	Наименование	Кол.	Масса ед., кг.	Примечание
		Балки покрытия			
Б1	-КЖИ.280000	1БСП-12-1АIV-Н-а	16	4500	
Б2	-КЖИ.280000-01	1БСП-12-2АIV-Н-а	36	4500	
		Колонны			
К1	-КЖИ.040000	1К45.3-2-А	3	1030	
К2	-КЖИ.040000-01	1К45.3-2-Б	4	1030	
К3	-КЖИ.040000-02	2К45.3-2-А	4	1050	
К4	-КЖИ.050000	2К45.3-2-Б	4	1050	
К5	-КЖИ.060000	1К51.3-1-А	8	1150	
К6	-КЖИ.060000-01	1К51.3-1-Б	2	1150	
К7	-КЖИ.070000	1К51.3-1-В	1	1150	
К8	-КЖИ.080000	1К48.3-2-А	1	1080	
К9	-КЖИ.090000	1К48.3-2-Б	1	1080	
К10	-КЖИ.090000-01	1К48.3-2-В	1	1080	
К11	-КЖИ.100000	1К48.3-2-Г	1	1080	
К12	-КЖИ.1100000	2К48.3-2-А	1	1100	
К13	-КЖИ.120000	2К48.3-2-Б	1	1100	
К14	-КЖИ.130000	2К48.3-2-В	1	1100	
К15	-КЖИ.140000	2К48.3-2-Г	1	1100	
К16	-КЖИ.150000	1К48.3-2-Д	1	1080	
К17	-КЖИ.160000	1К48.3-2-Е	1	1080	
С18	-КЖИ.170000	1К48.3-2-Ж	1	1080	
К19	-КЖИ.170000-01	1К45.3-2-В	4	1030	
К20	1.823.1-2.1100-15	1К45.3-2	1	1030	Ж4
К21	1.823.1-2.1200-15	2К48.3-2	2	1100	Ж4
К22	1.823.1-2.1.100-19	1К48.3-2	7	1080	Ж4
К23	-КЖИ.180000	1К48.3-2-И	4	1080	
К24	-КЖИ.180000-01	1К48.3-2-К	4	1080	
К25	-КЖИ.190000	1К48.3-2-Л	1	1080	
К26	-КЖИ.190000-01	1С48.3-2-М	2	1080	
К27	-КЖИ.200000	1С48.3-2-Н	1	1080	
К28	-КЖИ.210000	2К48.3-2-Д	3	1100	
К29	-КЖИ.170000-02	1К45.3-2-Г	8	1030	
К30	-КЖИ.220000	2К48.3-2-Е	3	1100	
К31	-КЖИ.220000-01	2К48.3-2-Ж	3	1100	
К32	-КЖИ.230000	2К48.3-2-И	3	1100	
К33	-КЖИ.230000-01	2К48.3-2-К	3	1100	
К34	-КЖИ.240000	2К48.3-2-Л	3	1100	
К35	-КЖИ.250000	1К45.3-2-Д	4	1030	
К36	-КЖИ.260000	1К45.3-2-Е	2	1030	
К37	-КЖИ.270000	1К45.3-2-Ж	2	1030	
		Изделия соединительные			
МС1	КЖИ.600000	МС1	48	2,73	
МС2	КЖИ.610000	МС2	24	5,68	
МС3	КЖИ.610000-01	МС3	24	5,68	
		Элементы стальные			
Т-8	1.030.9-2.4-03 КМ	Т8	14	32	
МС99	1.030.9-2.7-2-0.45.0-02	МС99	14	7.0	
		Изделия стальные			
ММ10	1.400-7, лист 3	ММ10	11	6.1	
ММ19	1.400-7, лист 7	ММ19	11	6.3	
ММ49	1.400-7, лист 17	ММ49	16	0.6	
ММ50	1.400-7, лист 18	ММ50	24	1.8	
1	Лист 13, Б4	Швеллер 14 ГОСТ 8240-72 Вст3кп2 ГОСТ 535-79 С-5806	24	71,1	

1. Схему расположения колонн и балок покрытия см. лист 12.
2. Замоноличивание колонн в стаканы фундаментов производить бетоном класса В15 на мелком заполнителе.

Н.контр.	Ткач		12.07.87
Гл.спец.от.	Делало		13.07.87
ГИП	Хледников		13.07.87
Гл.констр.	Тимошенко		13.07.87
Руч.сект.	Колесников		13.07.87
Инж.-тр.	Карпенкова		13.07.87
Инж.	Белкин		13.07.87
Пров.	Шепетильников		13.07.87

Т.П. 813-2-45.87 КЖ

Секционное хранилище продовольственной моркови (с охлаждением) вместимостью 2000т. Узлы 1...3. Сечение В-В

Стадия	Лист	Листов
РП	14	

ГИПРОНИСЕЛЬПРОМ г. Орел

Привязан

Инв. № подл. | Подпись и дата | Взам. инв. №

Альбом II

Типовой проект

Схема расположения плит покрытия

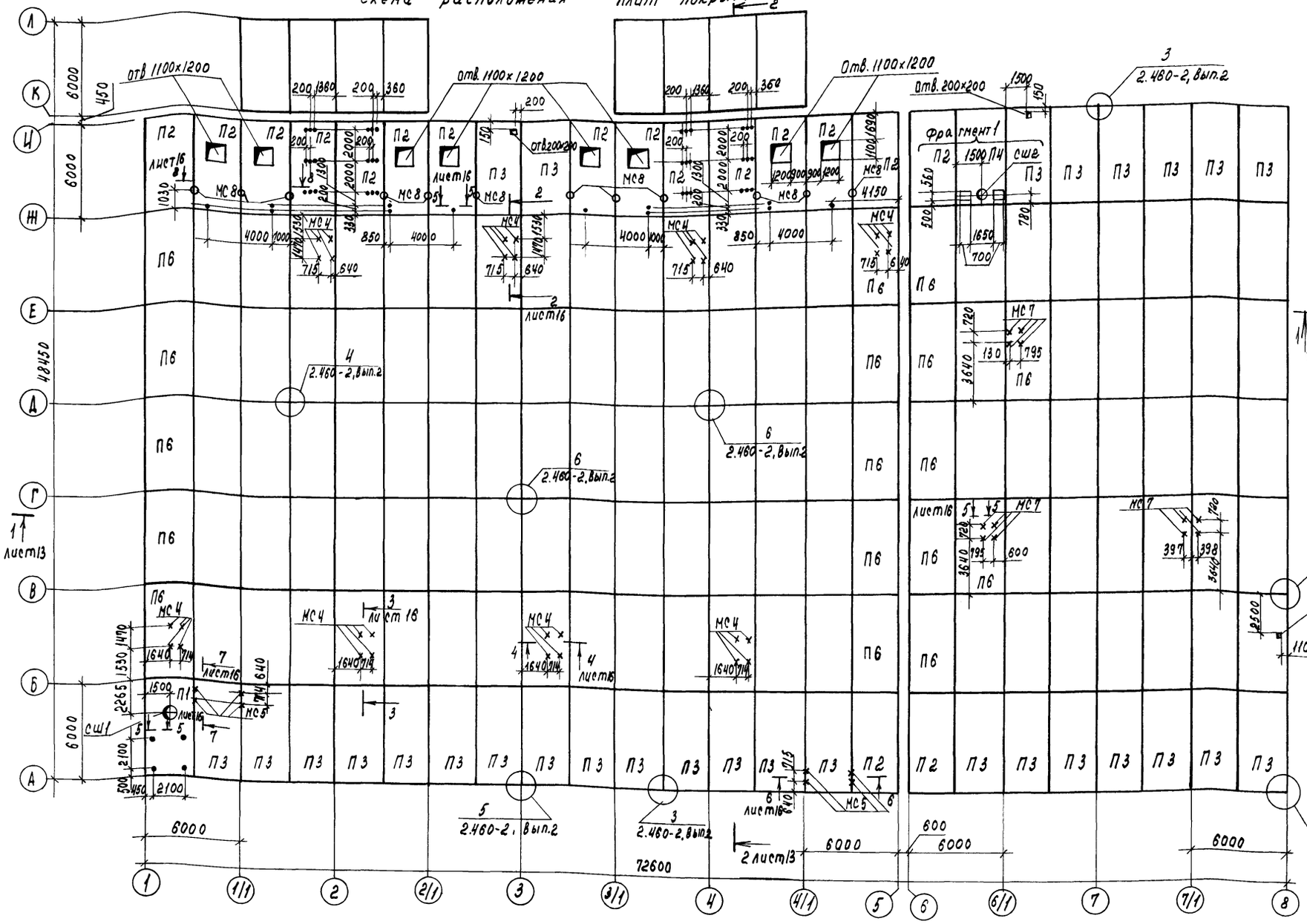

1. Спецификацию к схеме расположения плит покрытия см. лист 16, незамаркированные плиты - марки П5
2. До монтажа плит покрытия по оси и в осях 1/1...2/1 и 3/1...4/1, по оси 5 в осях А...И, по оси Е в осях В...7, по оси Г в осях 7...8 по оси 7 в осях Г...И выполнить монтаж стеновых панелей.
3. Спецификацию фундаментов под оборудование см. лист 10.

Инв. № подл. | Подпись и дата | Взам. инв. №

Привязан

Инв. №

Н. контр.	Ткач		12.01.87
Гл. спец. от.	Репало		13.01.87
ГИП	Хлебников		13.01.87
Гл. констр.	Тимошенко		13.01.87
Рук. сект.	Колесников		13.01.87
Рук. гр.	Карпенкова		13.01.87
Инженер	Скрабина		13.01.87
Проверил	Салегин		13.01.87

Т.П.813-2-45.87 КЖ

Секционное хранилище продовольственной корсови (с охлаждением) вместимостью 2000 тонн

Стадия	Лист	Листов
РП	15	

Схема расположения плит покрытия. Фрагмент 1

ГИПРОНИСЕЛЬПРОМ г. Орел

Альбом II

Типовой проект

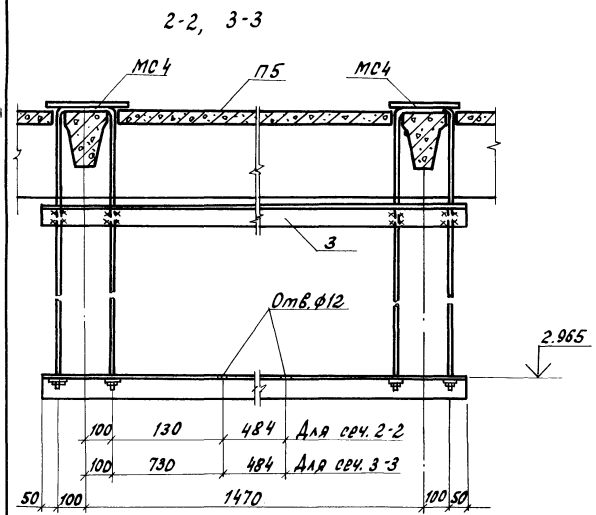

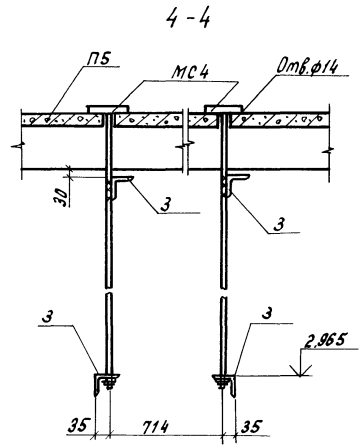

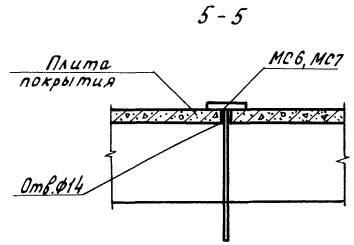

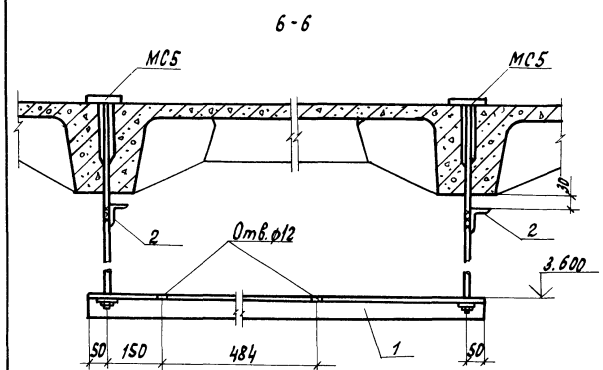

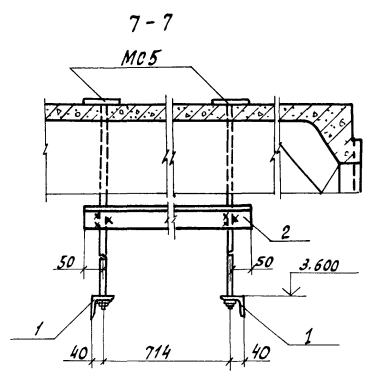

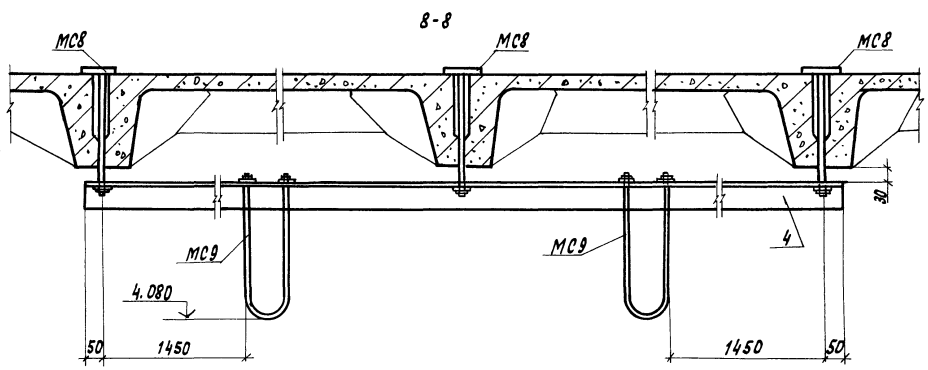

Спецификация элементов к схеме расположения плит покрытия

Марка, поз.	Обозначение	Наименование	Кол.	Масса, кг	Примечание
		Плиты покрытия			
П1	КЖИ. 290000	П1	1	2850	
П2	КЖИ. 300000	1ПГ-3АIV-Т-Н-а	17	2250	
П3	КЖИ.300000-01	1ПГ-2АIV-Т-Н-а	29	2250	
П4	КЖИ.300000-02	1ПВ4-3АIV-Т-Н-а	1	2900	
П5	1.865.1-4/84.1-1-01	1ПГ-2АIV-Т-Н	111	2250	F75,W4
П6	1.865.1-4/84.1-1-02	1ПГ-3АIV-Т-Н	17	2250	F75,W4
		Изделия соединительные			
МС4	КЖИ. 620000	МС4	32	4,44	нагрузка 25кг
МС5	КЖИ. 630000	МС5	8	1,62	нагрузка 50кг
МС6	КЖИ. 640000	МС6	52	0,93	нагрузка 50кг
МС7	КЖИ. 640000-01	МС7	12	1,12	нагрузка 80кг
МС8	КЖИ. 630000-01	МС8	12	1,02	нагрузка 180кг
МС9	КЖИ. 650000	МС9	8	1,88	нагрузка 265
		Стаканы			
СШ1	1.494-24, вып.1, лист 2	СБ7Б-2	1	320	
СШ2	1.494-24, вып.1, лист 1	СБ4Б-1	1	160	
ФОм3	Лист 15	Фундамент под оборудование ФОм3	2	—	
1	Б4	Уголок $\frac{63\times63\times5\text{-БГОСТ8509-86}}{\text{ВСТ3КП2ГОСТ535-79}}$, ℓ=3100	4	14,91	
2	Б4	Уголок $\frac{63\times63\times5\text{-БГОСТ8509-86}}{\text{ВСТ3КП2ГОСТ535-79}}$, ℓ=815	4	3,92	
3	Б4	Уголок $\frac{63\times63\times5\text{-БГОСТ8509-86}}{\text{ВСТ3КП2ГОСТ535-79}}$, ℓ=1770	32	8,52	
4	Б4	Уголок $\frac{100\times100\times7\text{-БГОСТ8509-86}}{\text{ВСТ3ПС6-ГТУ14-1-3023-80}}$, ℓ=6100	4	66,0	

1. Схему расположения плит покрытия см. лист 15.
2. Незамаркированные на схеме расположения изделия соединительные, обозначенные знаком (·) - МС6.
3. Отверстия размером 1100×1200 в плите пробить по месту.
4. Сетку в местах расположения отверстий вырезать по месту.

Н.контр.	Ткач		26.07.87
Гл.спец.отд.	Репало		13.07.87
ГИП	Хлебников		13.07.87
Гл.констр.	Тимошенко		13.07.87
Рук.гр.	Карпенкова		13.07.87
Инженер	Скрябина		13.07.87
Проверил	Сапегин		13.07.87

т.п. 813-2-45.87 КЖ

Секционное хранилище продовольственной моркови (с охлаждением) вместимостью 2000 тонн

Стадия	Лист	Листов
РП	16	

Сечения 2-2...8-8

ГИПРОНИСЕЛЬПРОМ г. Орел

22698-02 35

Инв. № подл. | Подпись и дата | Взам. инв. №

Копировал Ахромова

Формат А2

Альбом II

Типовой проект

Схема расположения покрытия вспомогательных помещений

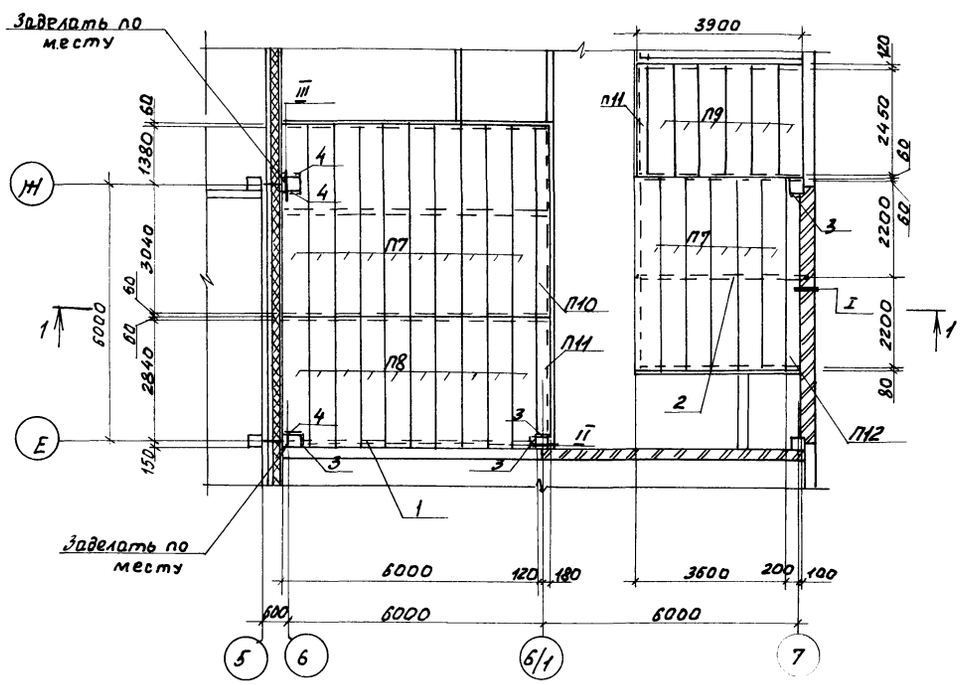

1 - 1

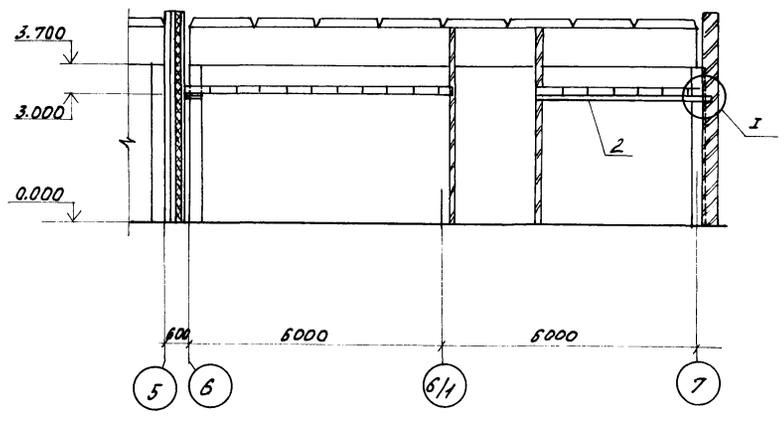

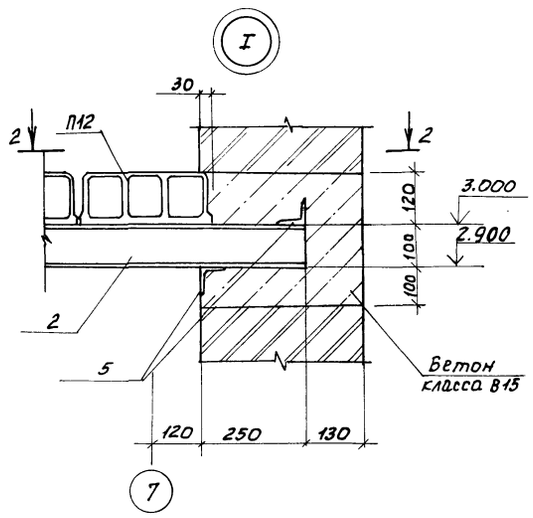

2 - 2

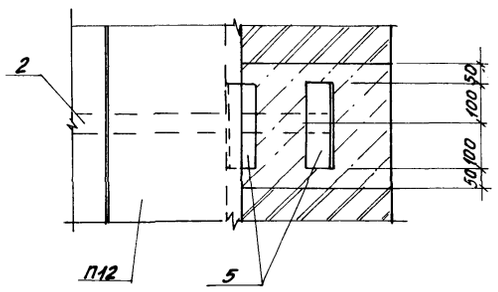

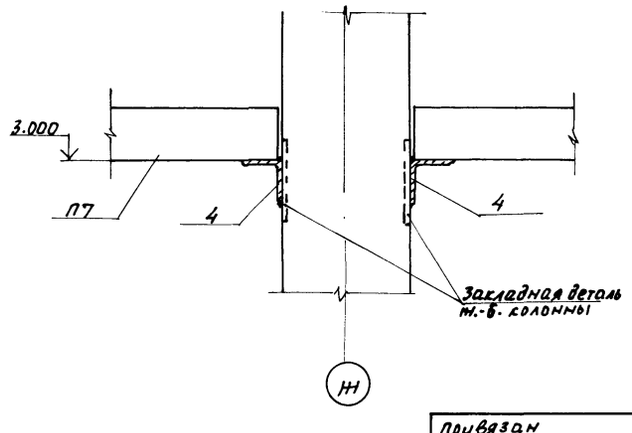

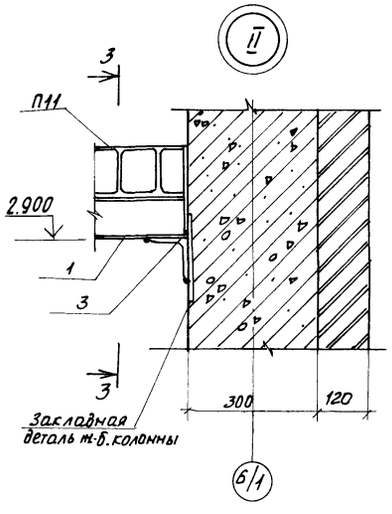

3 - 3

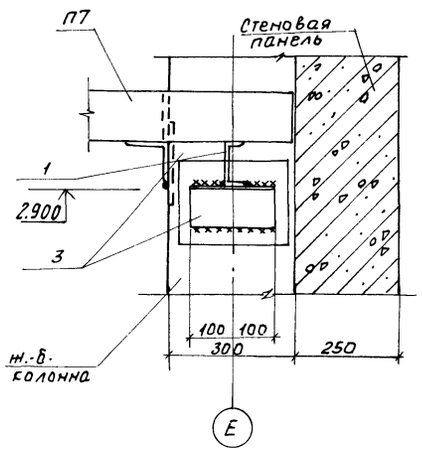

Спецификация элементов к схеме, расположенной на данном листе

Марка, поз.	Обозначение	Наименование	Кол.	Масса ед., кг	Примечание
		Плиты перекрытия			
П7	1.000.8-1-01	ПЭА454.60.12	16	197,3	
П8	1.000.8-1-01	ПЭА305.60.12	10	133	
П9	1.000.8-1-01	ПЭА263.60.12	6	118	
П10	1.000.8-1-02	ПЭА454.30.12	1	107	
П11	1.000.8-1-02	ПЭА273.30.12	2	65	
П12	1.000.8-1-02	ПЭА415.30.12	1		
1	Б4	Швеллер 10 ГОСТ 8240-72 / Вст3кп2 ГОСТ 535-79 ℓ=5520	1	47,42	
2	Б4	Швеллер 10 ГОСТ 8240-72 / Вст3кп2 ГОСТ 535-79 ℓ=4350	1	37,40	
3	Б4	Уголок 100×100×7-Б ГОСТ 8509-86 / Вст3пс6-1 ТУ 14-1-3023-80 ℓ=300	4	3,24	
4	Б4	Уголок 100×100×7-Б ГОСТ 8509-86 / Вст3пс6-1 ТУ 14-1-3023-80 ℓ=420	3	4,54	
5	Б4	Уголок 63×63×5-Б ГОСТ 8509-86 / Ст3кп2 ГОСТ 535-79 ℓ=2.00	4	0,96	

Плиты П7...П12 выполнить без утеплителя

Н. контр.	Ткач		23.07.87	Т.П. 813-2-45.87 КНН
Инспектор	Релало		23.07.87	
ГИП	Хлебников		23.07.87	
Рук. констр.	Тимошенко		23.07.87	
Рук. сект.	Колесников		23.07.87	
Рук. гр.	Карпенкова		23.07.87	Секционное хранилище продовольственной моркови с охлаждением, вместимостью 2000 тонн
Инжн	Белкин		23.07.87	
Пров.	Карпенкова		23.07.87	Схема расположения покрытия вспомогательных помещений. Разрезы 1-1...3-3. Узлы I... III

Стадия: РП | Лист: 17 | Листов:

ГИПРОНИСЕЛЬПРОМ г. Орел

Привязан

Инв. №

Инв. № подл. | Подпись и дата | Взам. инв. №

22698-02 36

Копировал Фомушкина

Формат А2

Альбом II

Типовой проект

Схема расположения стеновых панелей по оси А

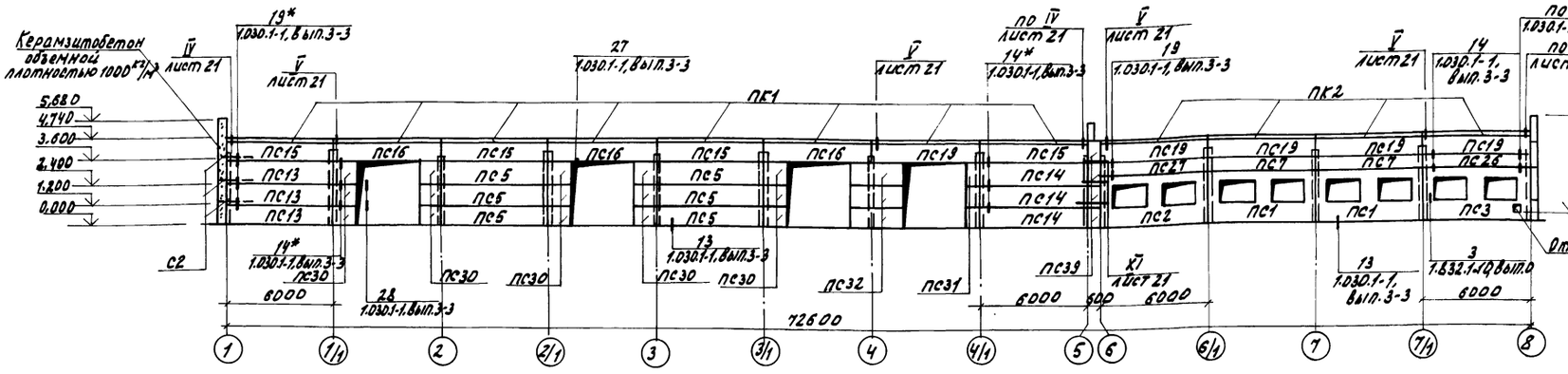

Схема расположения стеновых панелей по оси Е

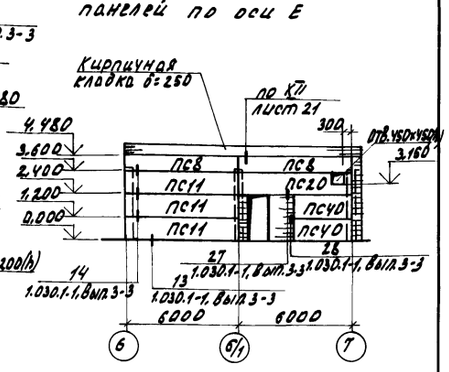

Схема расположения стеновых панелей по оси Ц

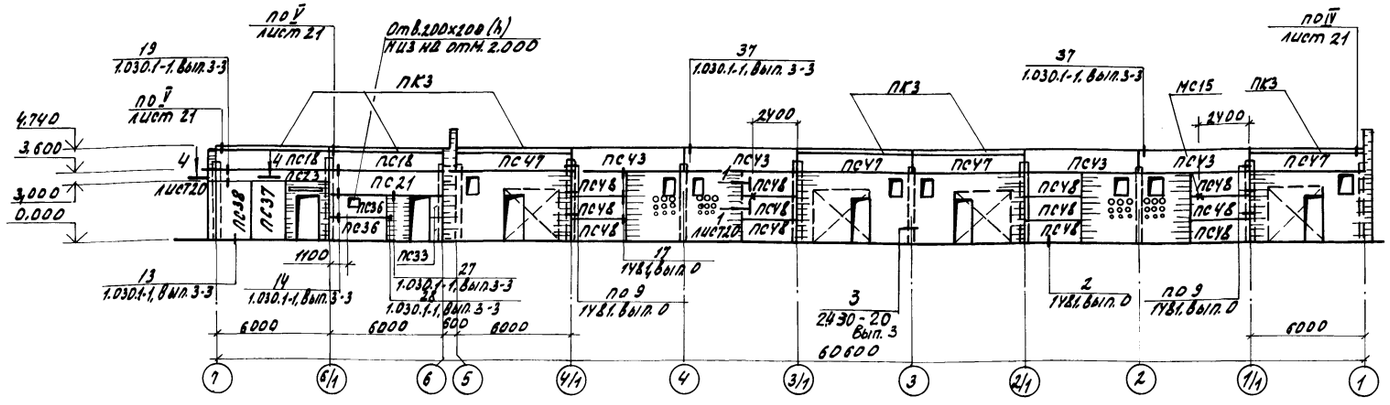

Схема расположения стеновых панелей по оси Г

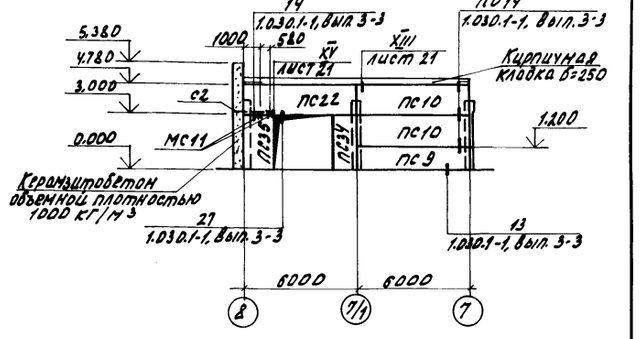

Схема расположения стеновых панелей по оси 1

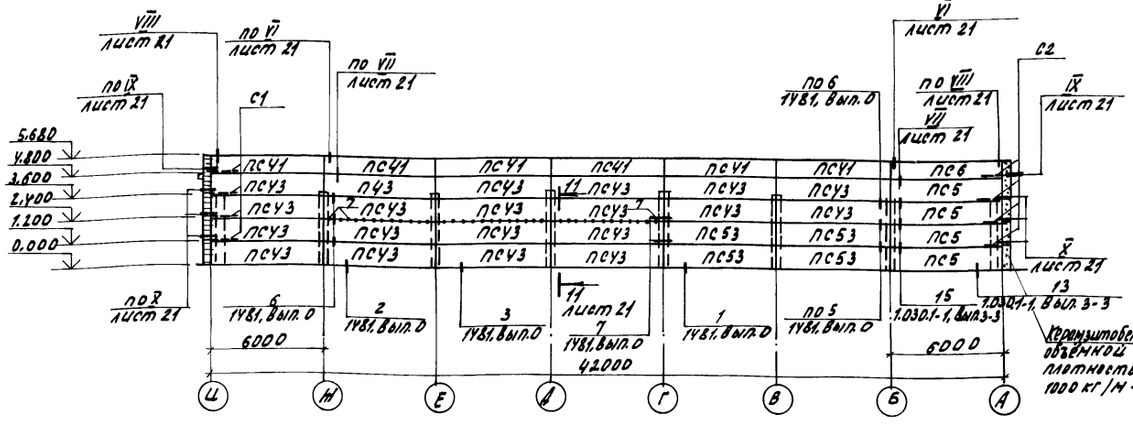

1. Материал стеновых панелей по сериям 1.832.1-9, 1.832.1-10 - керамзитобетон объемной плотностью 1000 кг/м³.
2. Кирпичную кладку выполнять одновременно с монтажом стеновых панелей.
3. Спецификацию элементов к схемам расположения стеновых панелей см. лист 22.
4. Зазоры между колоннами и стеновыми панелями приняты: по оси А в осях 1...5-80 мм, в осях 6...8-30 мм; по оси 1 в осях Б...Г-30 мм, в осях А...Б-280 мм, в осях Ж...Ц-180 мм; по оси 5 в осях Б...Ж-30 мм, в осях Ж...Ц-180 мм, в осях А...Б-230 мм по осям Б, Ц, Г, Е, 7 и 8 - 30 мм.
5. Крепление карнизных панелей к подкарнизным производить до монтажа в соответствии со стр. 47 серии 1.030.1-1, вып. 0-3.
6. В узлах, обозначенных (*), элемент крепления Т3 заменить на Т4.

Н.контр.	Ткач		23.07.87
Гл.спец.отд.	Репало		13.07.87
ГИП	Хлебников		13.07.87
Гл.констр.	Тимошенко		13.07.87
Рук.сект.	Колесников		13.07.87
Рук.гр.	Карпенкова		13.07.87
Ст.инж.	Сапегин		13.07.87
Пров.	Щепетильников		13.07.87

Т.П. 813-2-45.87 КЖ

Привязан

Инв.N-

Секционное хранилище продовольственной моркови (с охлаждением) вместимостью 2000 тонн.

Схемы расположения стеновых панелей по осям А, Е, Ц, Г и 1.

Стадия	Лист	Листов
РП	18	

ГИПРОНИСЕЛЬПРОМ г. Орел

22698-02 37

Копировал Омельченко

формат А2

Инв.N подл. | Подпись и дата | Взам.инв.N

Альбом II

Типовой проект

Схема расположения стеновых панелей по оси Б

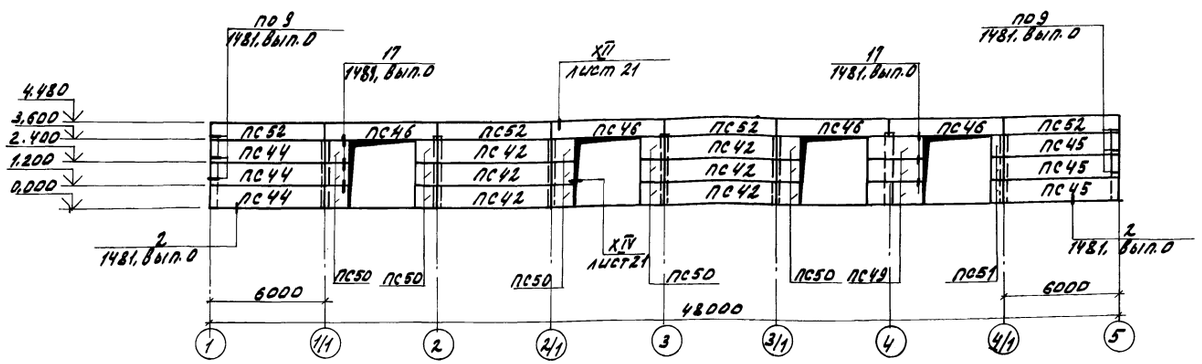

Схема расположения стеновых панелей по оси 8

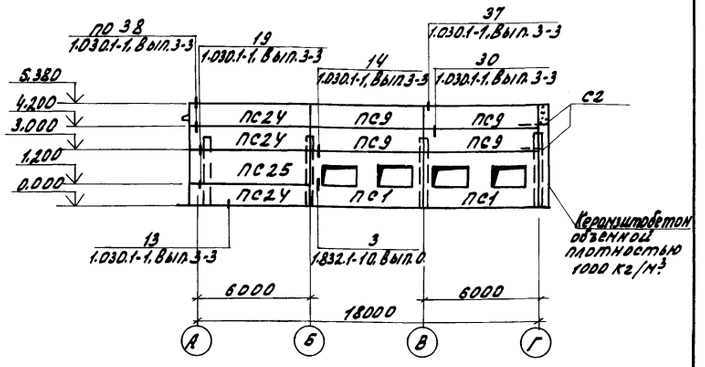

Схема расположения стеновых панелей по оси 5

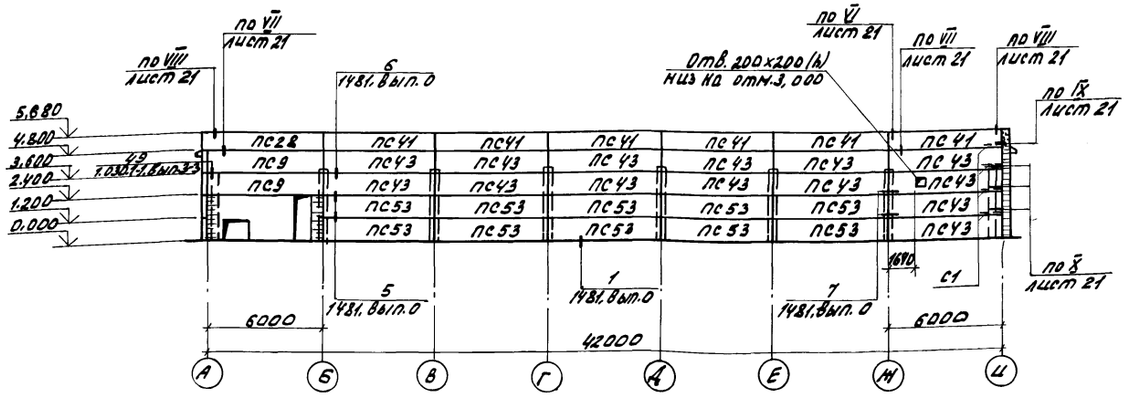

Схема расположения стеновых панелей по оси 7.

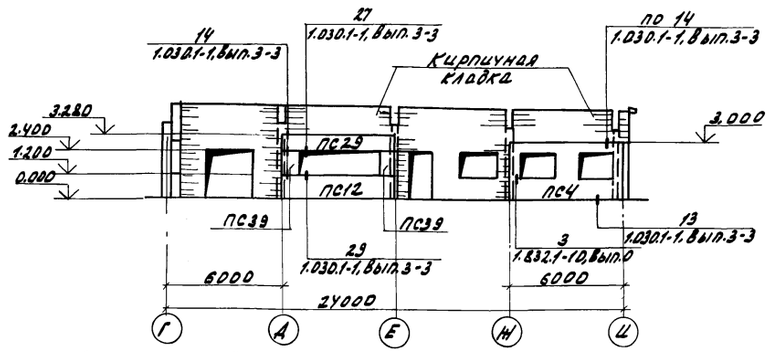

Схема расположения насадок по осям 1 и 5.

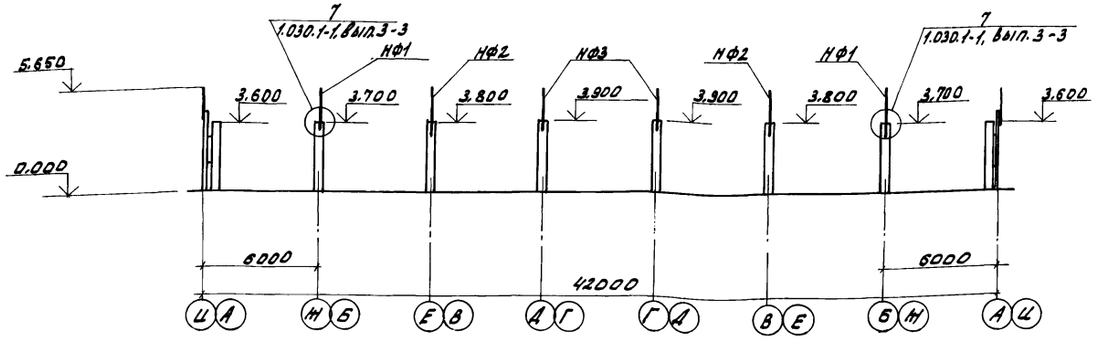

1. Отверстия в стеновых панелях выполнить по месту после их монтажа.
2. Швы между железобетонными трехслойными панелями заполнить цементным раствором 20мм на ширину внутреннего железобетонного слоя, минераловатным утеплителем (40мм в обжатом состоянии) на ширину теплоизоляции. Снаружи швы заполняются пароизолом и герметизируются мастикой (см. шифр 1481, вып. 0).
3. Швы между керамзитобетонными панелями заполнить цементно-песчаным раствором марки 100 с герметизирующей мастикой УМС-50, ГОСТ 14791-79 (см. серию 1.832.1-9, вып. 0, стр. 24).
4. Спецификацию элементов к схемам расположения стеновых панелей см. лист 22.

Н. контр.	Ткач		23.07.87	Т.П. 813-2-45.87 КЖ
Л. спец. отд.	Репало		13.07.87	
ГИП	Хлебников		13.07.87	
Л. контр.	Тимошенко		13.07.87	
Рук. сект.	Колесников		13.07.87	
Рук. гр.	Карпенко		13.07.87	Секционное хранилище продовольственной моркови (с охлаждением) вместимостью 2000 тонн.
Ст. инж.	Сапегин		13.07.87	Стадия: РП; Лист: 19; Листов:
Пров.	Щепетильников		13.07.87	Схемы расположения стеновых панелей по осям Б, 5, 8, 7; насадок по осям 1 и 5.
Привязан				ГИПРОНИСЕЛЬПРОМ г. Орел
Инв. N.				

22698-02 38

Копировал Омельченко

формат А2

Инв. N подл. | Подпись и дата | Взам. инв. N

Альбом II

Типовой проект

Схема расположения стоек фахверка и насадок по оси А

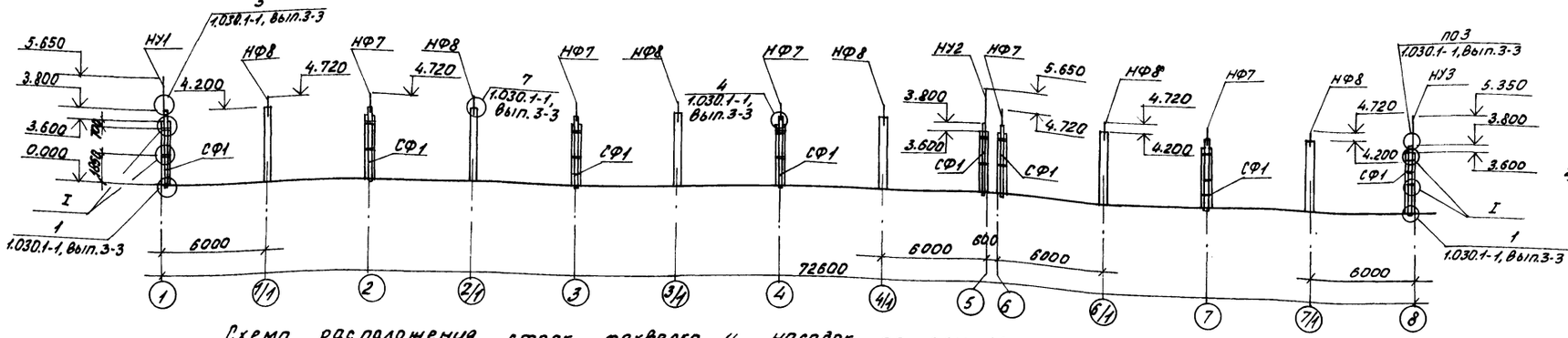

1-1

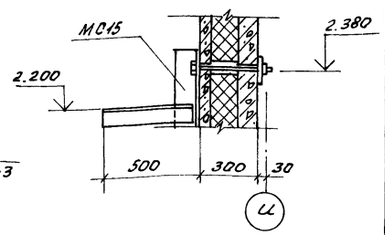

Схема расположения стоек фахверка и насадок по оси Ц

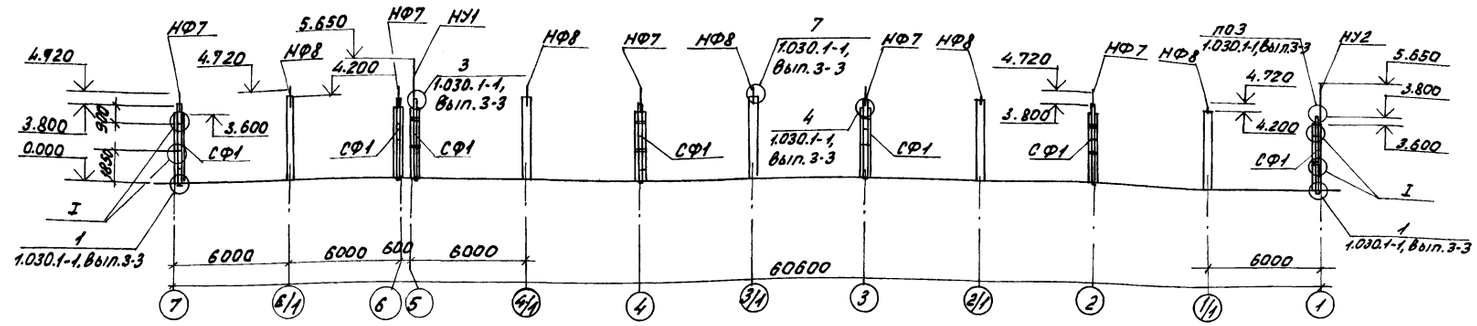

Схема расположения насадок по оси 8

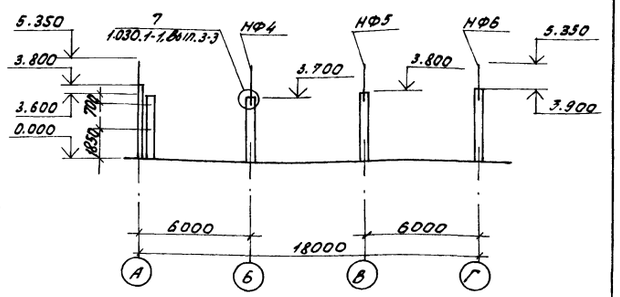

Схема расположения ограждающих стенок по оси 5

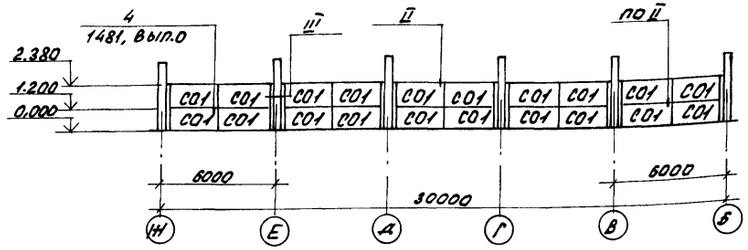

Схема расположения ограждающих стенок по оси 1

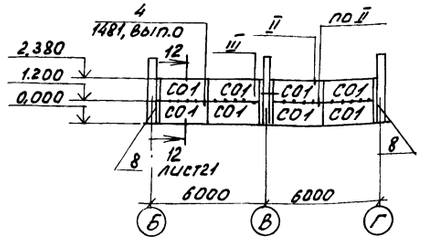

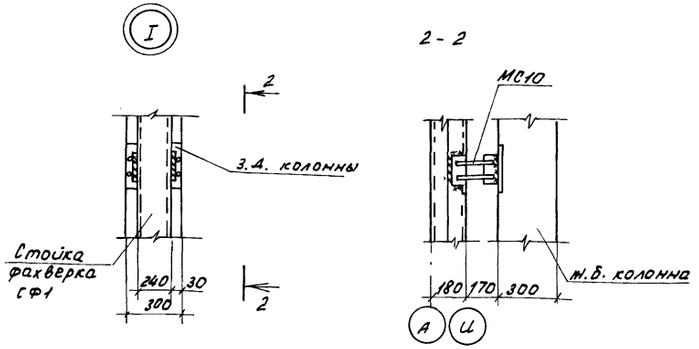

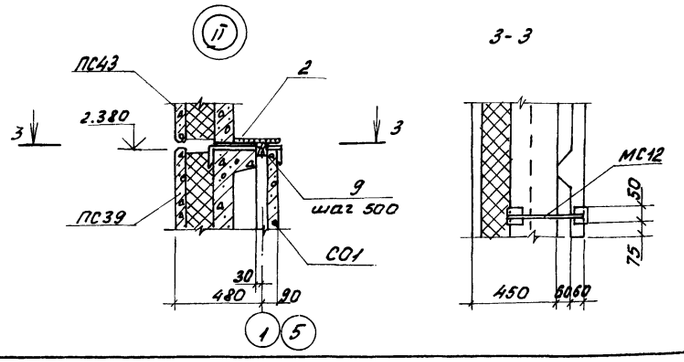

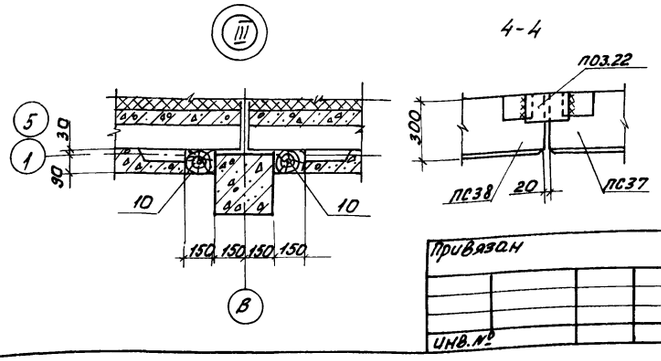

1. Схемы расположения стеновых панелей и насадок см. листы 18, 19.

2. Спецификацию элементов к схемам см. лист 22.

Н. контр.	Ткач		24.07.87
Гл. спец. отд.	Репало		13.07.87
РИП	Хлебников		13.07.87
Гл. констр.	Тимошенко		13.07.87
Рук. сект.	Колесников		13.07.87
Рук. гр.	Карпенкова		13.07.87
Ст. инж.	Сапегин		13.07.87
Пров.	Щепетильникова		13.07.87

Т.П. 813-2-45.87 КЖ

Привязан

Инв. №

Секционное хранилище продовольственной моркови (с охлаждением) вместимостью 10000 тонн

Стадия	Лист	Листов
РП	20	

Схемы расположения стоек фахверка и насадок по осям А, Ц, 8, ограждающих стенок по осям 1, 5. Узлы Т... III

ГИПРОНИСЕЛЬПРОМ г. Орел

22698-02 39

Инв. № подл. | Подпись и дата | Взам. инв. №

Копировал Фомушкина

Формат А2

Альбом III

Типовой проект

Инв.№ подл. | Подпись и дата | Взам.инв.№

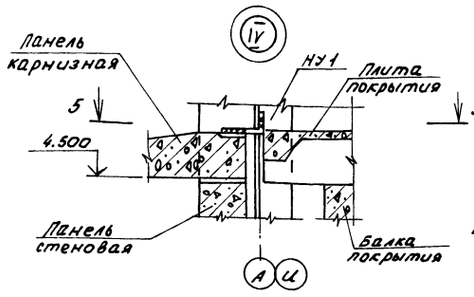

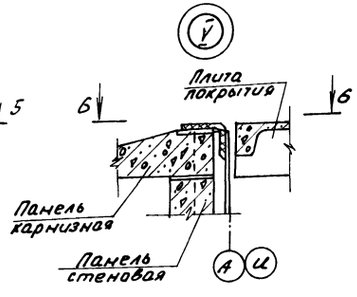

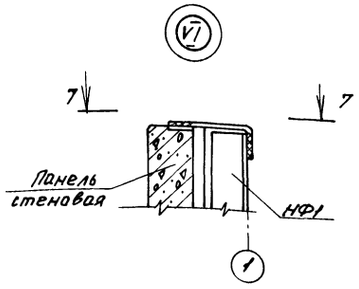

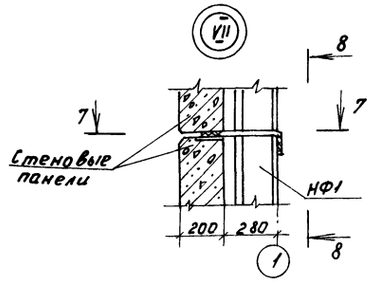

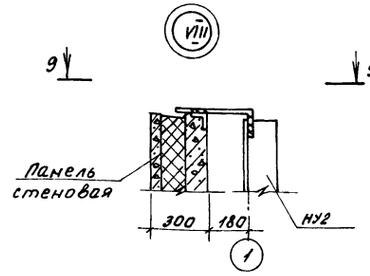

5 - 5

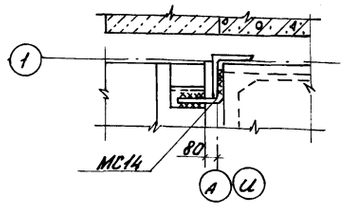

6 - 6

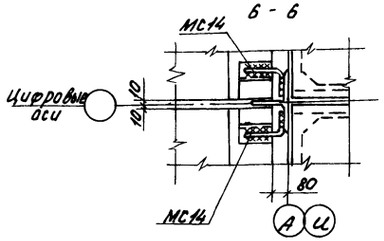

7 - 7

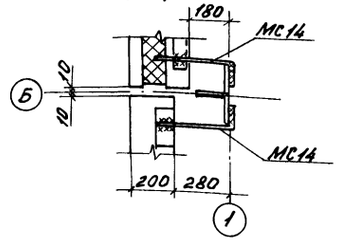

8 - 8

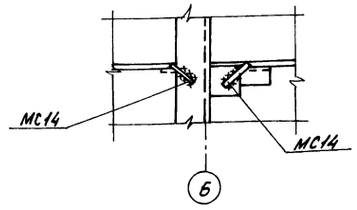

9 - 9

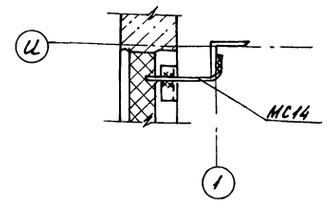

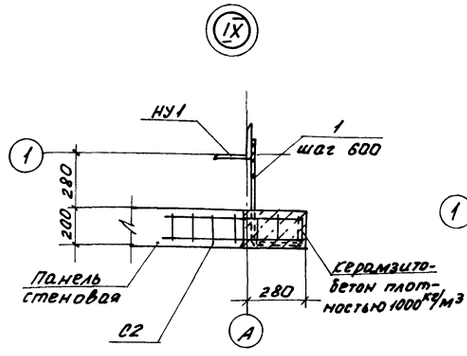

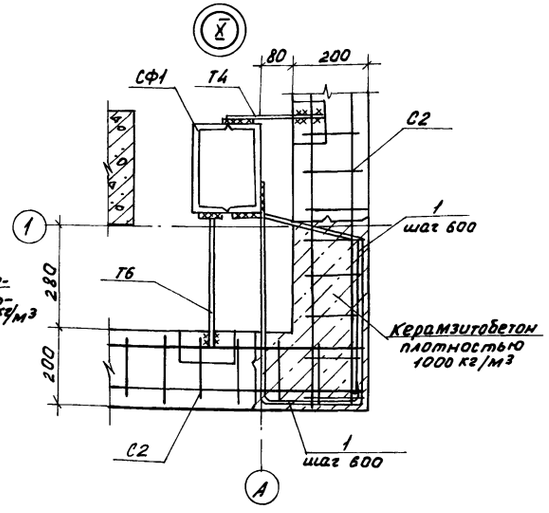

11 - 11

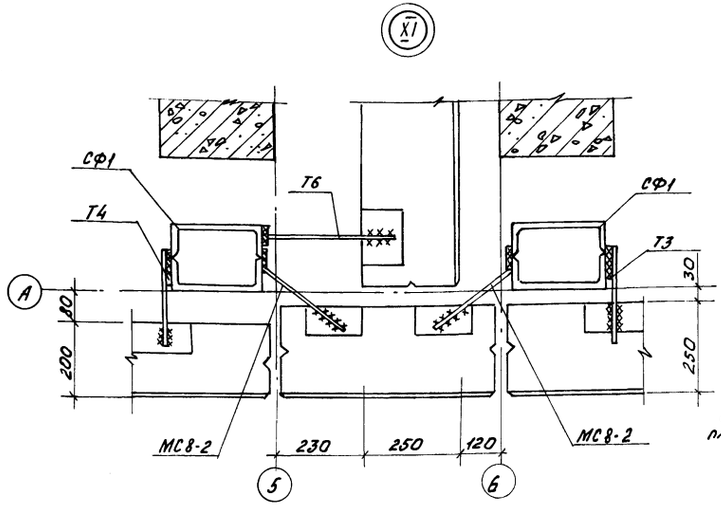

12 - 12

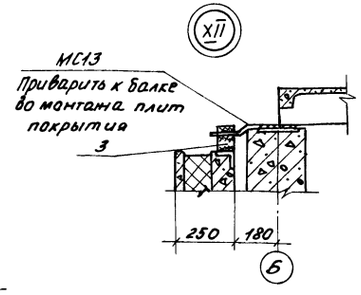

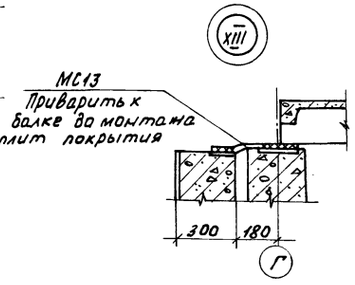

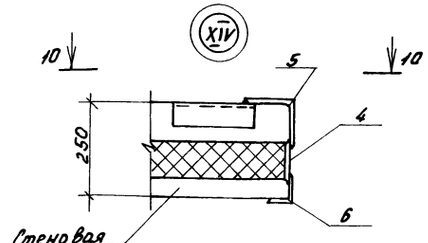

10 - 10

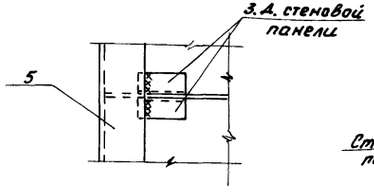

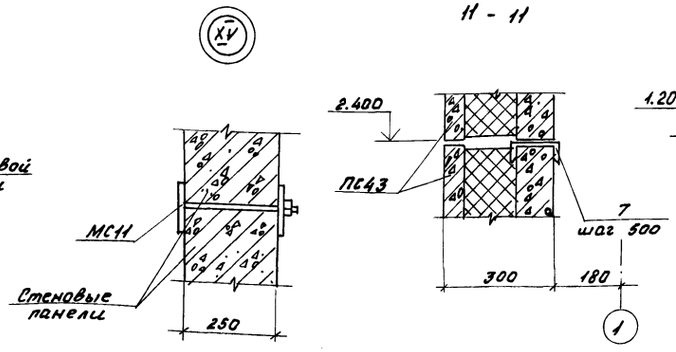

1. Схемы расположения стеновых панелей, стоек фахверка и насадок см. листы 18, 19, 20.

2. Спецификацию элементов к схемам см. лист 22.

Н.контр.	Ткач			23.07.87	Т.п. 813-2-45.87 КН
Гл.специал.	Репало			23.07.87	
РИП	Хлебников			23.07.87	
Гл.констр.	Тимошенко			23.07.87	
Рук.сект.	Колесников			23.07.87	
Рук.гр.	Карпенкова			23.07.87	Секционное хранилище продовольственной моркови (с охлаждением) вместимостью 2000 тонн
Ст.инж.	Салегин			23.07.87	
Пров.	Цветельникова			23.07.87	Узлы IV ... XV

Стадия	Лист	Листов
РП	21	

ГИПРОНИСЕЛЬПРОМ г.Орел

Привязан

Инв.№

22698-02 40

Копировал Фомушкина

Формат А2

Альбом II

Типовой проект

Марка, поз.	Обозначение	Наименование	Кол.	Масса ед., кг	Примечание
		Панели стеновые			
ПС1	1.832.1-10.1.03.0.0.0-04	1ПСД 6.30.25-ПТ	4	5200	
ПС2	КЖИ.310000	1ПСД 6.30.25-ПТ-а	1	5200	
ПС3	КЖИ.310000-01	1ПСД 6.30.25-ПТ-б	1	5200	
ПС4	1.832.1-10.1.03	1ПСД 6.30.30-ПТ	1	6000	
ПС5	1.832.1-9.1.0010000-02	ПСД 60.12.20-Т	10	2100	
ПС6	1.832.1-9.1.0010000-01	ПСД 60.9.20-Т	1	1600	
ПС7	1.832.1-9.1.0010000-04	ПСД 60.6.25-Т	2	1300	
ПС8	1.832.1-9.1.0010000-10	ПСД 60.9.25-Т	2	1900	
ПС9	1.832.1-9.1.0010000-06	ПСД 60.12.25-Т	7	2600	
ПС10	1.832.1-9.1.0010000-07	ПСД 60.18.25-Т	2	3900	
ПС11	КЖИ.320000	ПСД 60.12.25-Т-а	3	2600	
ПС12	КЖИ.330000	ПСД 60.12.25-Т-б	1	2600	
ПС13	КЖИ.320000-01	ПСД 60.12.20-Т-а	3	2100	
ПС14	КЖИ.340000	ПСД 60.12.20-Т-б	3	2100	
ПС15	КЖИ.360000	ПСД 60.9.20-Т-а	4	1600	
ПС16	КЖИ.370000	ПСД 60.9.20-Т-б	3	1600	
ПС17	КЖИ.370000-01	ПСД 60.9.20-Т-в	1	1600	
ПС18	КЖИ.360000-01	ПСД 60.9.30-Т-а	2	2000	
ПС19	КЖИ.360000-02	ПСД 60.9.25-Т-а	4	1900	
ПС20	КЖИ.380000	ПСД 60.12.25-Т-в	1	2600	
ПС21	КЖИ.380000-01	ПСД 60.12.30-Т-а	1	3000	
ПС22	КЖИ.390000	ПСД 60.18.25-Т-а	1	3900	
ПС23	КЖИ.400000	ПСД 60.6.30-Т-а	1	1500	
ПС24	КЖИ.350000	ПСД 60.12.25-Т-У-а	3	2600	
ПС25	КЖИ.350000-01	ПСД 60.18.25-Т-У-а	1	4100	
ПС26	КЖИ.340000-01	ПСД 60.6.25-Т-а	1	1300	
ПС27	КЖИ.328000-02	ПСД 60.6.25-Т-б	1	1300	
ПС28	КЖИ.350000-02	ПСД 60.9.25-Т-У-а	1	2000	
ПС29	КЖИ.390000-01	ПСД 60.9.25-Т-б	1	1900	
ПС30	КЖИ.410000	ПСД 12.12.20-Т-а	15	420	
ПС31	КЖИ.410000-01	ПСД 6.12.20-Т-а	3	210	
ПС32	КЖИ.420000	ПСД 30.12.20-Т-а	3	1100	
ПС33	КЖИ.410000-02	ПСД 6.12.30-Т-а	2	290	
ПС34	КЖИ.430000	ПСД 12.30.25-Т-а	1	1300	
ПС35	КЖИ.450000	ПСД 18.30.25-Т-а	1	1900	
ПС36	КЖИ.470000	ПСД 30.12.30-Т-а	2	1500	
ПС37	КЖИ.450000-01	ПСД 21.30.30-Т-а	1	2800	
ПС38	КЖИ.440000	ПСД 24.30.30-Т-а	1	3000	
ПС39	КЖИ.410000-03	ПСД 6.12.25-Т-а	6	250	
ПС40	КЖИ.470000	ПСД 30.12.25-Т-а	2	1300	
ПС41	1481.1-03000-04	ПСТ60.9.30-ТП	12	1900	
ПС42	1481.1-04000	ПСТ60.12.25-ТП	6	2700	
ПС43	1481.1-04000-02	ПСТ60.12.30-ТП	38	2700	
ПС44	КЖИ.460000	ПСТ60.12.25-ТП-а	3	2700	
ПС45	КЖИ.460000-01	ПСТ60.12.25-ТП-б	3	2700	
ПС46	КЖИ.480000	ПСТ60.9.25-ТП-а	4	1900	
ПС47	КЖИ.490000	ПСТ60.9.30-ТП-а	4	1900	
ПС48	1481.1-07000-08	ПСТ30.12.30-ТП	12	1300	
ПС49	КЖИ.500000	ПСТ30.12.25-ТП-а	3	1300	
ПС50	КЖИ.510000	ПСТ12.12.25-ТП-а	15	510	
ПС51	КЖИ.510000-01	ПСТ6.12.25-ТП-а	3	240	
ПС52	1481.1-03000	ПСТ60.9.25-ТП	4	1900	
ПС53	1481.1-01000-06	ПСТ60.12.30-2-ТП	14	3400	
		Панели карнизные			
ПК1	1.030.1-1.2-1 6.0.0.0	ПК60.6.5-л	8	1200	
ПК2	1.030.1-1.2-1 6.0.0.0-01	ПК60.7-л	4	1300	
ПК3	1.030.1-1.2-16.0.0.0-02	ПК60.7.5-л	6	1400	
		Стенка ограждающая			
СО1	1481.1-12000-01	СО27.12.12	28	530	
		Стойки фахверка			
СФ1	1.030.1-1.4-2-20	СФ18	15	2078	
		Насадки			
НУ1	КЖИ.580000	НУ1	2	50,63	
НУ2	КЖИ.580000-01	НУ2	2	50,63	
НУ3	КЖИ.580000-02	НУ3	1	43,22	
НФ1	КЖИ.550000	НФ1	4	50,25	
НФ2	КЖИ.550000-01	НФ2	4	48,10	
НФ3	КЖИ.550000-02	НФ3	4	45,95	
НФ4	КЖИ.560000	НФ4	1	43,80	
НФ5	КЖИ.560000-01	НФ5	1	41,65	
НФ6	КЖИ.560000-02	НФ6	1	39,50	
НФ7	КЖИ.570000	НФ7	10	16,6	
НФ8	КЖИ.570000-01	НФ8	11	22,34	
		Сетки			
С1	КЖИ.530000	С1	8	0,75	
С2	КЖИ.540000	С2	10	0,53	
		Элементы крепления			
А2	1.030.1-1.0-3-2402	А2	24	1,2	
А3	1.030.1-1.0-3-2403	А3	54	0,4	
А4	1.030.1-1.0-3-2404	А4	12	1,5	
Т3	1.030.1-1.4-1-120	Т3	62	0,4	
Т4	1.030.1-1.4-1-120-01	Т4	51	0,7	
Т5	1.030.1-1.4-1-130	Т5	1	0,4	
Т6	1.030.1-1.4-1-130-01	Т6	10	0,7	
Т8	1.030.1-1.4-1-140	Т8	20	0,5	

Марка, поз.	Обозначение	Наименование	Кол.	Масса ед., кг	Примечание
		Изделия соединительные			
МС1	1481.0-310	МС1	14	0,78	
МС2	1481.0-310-01	МС2	88	0,39	
МС3	1481.0-310-02	МС3	44	0,82	
МС8-2	1481.0-330-01	МС8-2	8	0,28	
МС11	1481.0-350	МС11	36	1,1	
МС2	1.832.1-10.0.1.00-01	МС2	14	0,37	
МС10	КЖИ.660000	МС10	80	1,86	
МС11	КЖИ.670000	МС11	2	2,29	
МС12	КЖИ.680000	МС12	56	1,13	
МС13	КЖИ.690000	МС13	24	0,8	
МС14	КЖИ.700000	МС14	91	0,74	
МС15	КЖИ.710000	МС15	2		
поз.2	1481.0-161	поз.2	28	0,57	узел 5
поз.2	1481.0-171	поз.2	101	0,28	узел 4 и 6
поз.19	1.030.1-1.3-3-514	поз.19	18	0,7	
поз.22	1.030.1-1.3-3-515	поз.22	19	1,22	
1	Лист 21, Б4	А-I-10 ГОСТ 5781-82, ℓ=1000	120	0,617	
2	Лист 20, Б4	Асбестоцементный лист			
		АП-П-3,0×0,27.8 ГОСТ 18124-75	14	—	
3	Лист 21. Б4	Лист 6-ЛН-Н0-4 ГОСТ 19903-74 100×80 Вст3 кп2 ГОСТ 14637-79	20	0,61	
4	Лист 21. Б4	Лист 6-ЛН-Н0-4 ГОСТ 19903-74 360×80 Вст3 кп2 ГОСТ 14637-79	12	17,0	
5	Лист 21. Б4	Уголок 125×125×8-Б ГОСТ 8509-86 ℓ=3200 Вст3пс6 ГОСТ 535-79	12	58,9	
6	Лист 21, Б4	Уголок 75×75×6-Б ГОСТ 8509-86 ℓ=3200 Вст3пс6 ГОСТ 535-79	12	26,2	
7	Лист 18.21. Б4	Швеллер 12-ГОСТ 8240-72 ℓ=100 Вст3кп2 ГОСТ 535-79	36	1,04	
8	Лист 20.21. Б4	Швеллер 80×50×4-Б ГОСТ 8278-83 ℓ=100 Вст3кп2 ГОСТ 14-74-76	24	0,52	
9	Лист 20, Б4	Брусок 50×50 ГОСТ 24454-80 ℓ=100	82	—	
10	Лист 20. Б4	Брусок 100×150 ГОСТ 24454-80 ℓ=2000	14	—	0,04 м3

Схемы расположения стеновых панелей, стоек фахверка и насадок см. листы 18, 19, 20

Н. контр.	Ткач		26.01.87
Гл. спец. отд.	Репало		26.01.87
ГИП	Хлебников		26.01.87
Гл. констр.	Тимошенко		26.01.87
Рук. сек.	Колесников		26.01.87
Рук. гр.	Карпенков		26.01.87
Ст. инж.	Сапегин		26.01.87
Пров.	Черепанникова		30.01.87

Т.П. 813-2-45.87 КЖС

Секционное хранилище производственной моркови с охлаждением вместимостью 2000 тонн

Стадия	Лист	Листов
РП	22	

Спецификация элементов к схеме расположения стеновых панелей, стоек фахверка и насадок

ГИПРОНИСЕЛЬПРОМ г. Орел

Привязан

Инв. №

Инв. № подл. | Подпись и дата | Взам. инв. №

22698-02 41 Копировал: Быстрова Формат А2

Схема расположения разделительной стенки по оси Ж

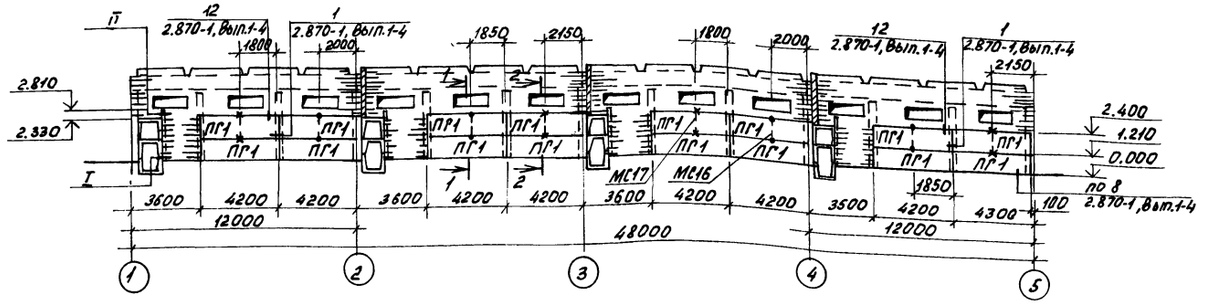

Схема расположения разделительной стенки по осям 2, 3 и 4

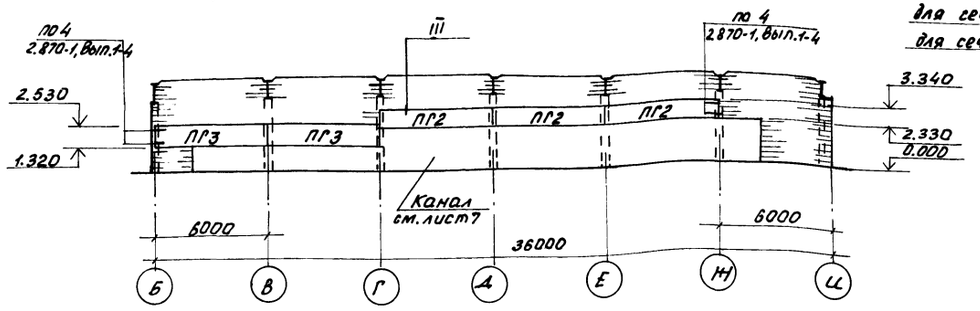

1-1, 2-2

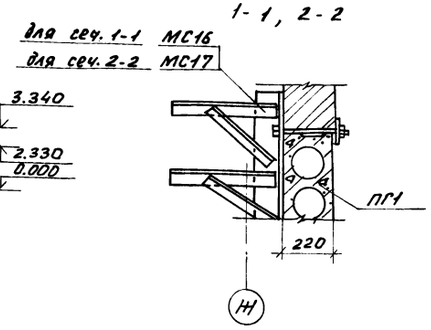

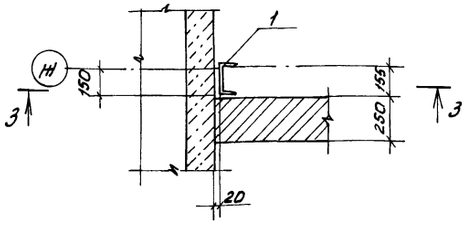

3-3

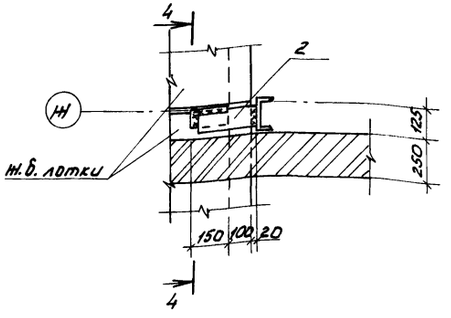

4-4

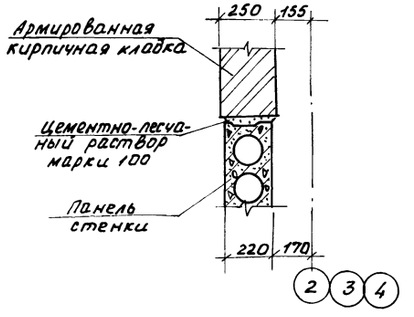

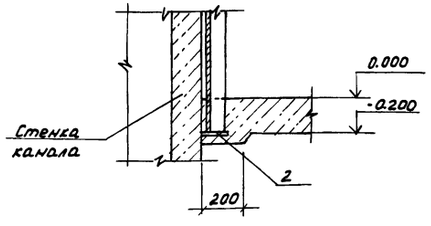

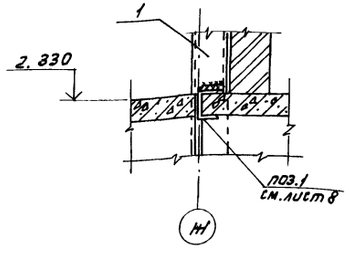

Спецификация элементов к схемам расположения разделительных стенок

Марка, поз.	Обозначение	Наименование	Кол.	Масса ед., кг	Примечание
		Панели			
ПГ1	1.141-1.60 3000	ПК42.12-8Т	16	1490	
ПГ2	1.141-1.64 400-13	ПК60.10-4АIVТ	9	1725	
ПГ3	2.870-1.2-4 020	ПК60.12-4АIVТ-Б	6	2100	
		Изделия соединительные			
МС1	2.870-1.2-4 070	МС1	32	1,24	
МС2	2.870-1.2-4 080	МС2	32	0,68	
МС3	2.870-1,2-4 090	МС3	60	6,0	
МС6	2.870-1.2-4 070-01	МС6	60	1,49	
МС16	КЖИ.720000	МС16	4		
МС17	КЖИ.720000-01	МС17	4		
1	Б4	Швеллер 16-ГОСТ8240-72 ℓ=3000 Вст3пс6-1ТУ14-1-3023-80	4	42,6	
2	Б4	Лист Б-ПН-НО-8ГОСТ19903-74 100×200 Вст3кп2ГОСТ14637-79	8	1,9	
		Гайка М20-6Н.5.019ГОСТ5915-70	92		
		Шайба 220.01.08кп019ГОСТ11371-78	60		
		Резиновая прокладка			
		ПРП-40.К-30.300ГОСТ19177-81	-		ℓ=88500

1. В панелях разделительных стенок в местах прохождения МС1 и МС6 просверлить по месту отв. Ф22.
2. После закрепления панелей гайки заварить.

Альбом II

Типовой проект

Н.контр.	Ткач		28.07.87
Гл.спец.отд.	Репало		11.07.87
ГИП	Хлебников		13.07.87
Гл.констр.	Тимошенко		13.07.87
Рук.сект.	Колесников		13.07.87
Рук.гр.	Карпенкова		13.07.87
Ст.инж.	Сапегин		13.07.87
Пров.	Щепетильникова		13.07.87

Т.п. 813-2-45.87 КЖ

Секционное хранилище продовольственной моркови/с охлаждением вместимостью 2000 тонн

Стадия	Лист	Листов
РП	23	

Схемы расположения разделительных стенок по осям: Ж; 2; 3 и 4. Узлы I...III.

ГИПРОНИСЕЛЬПРОМ г. Орел

Привязан

Инв.№

Инв.№ подл. | Подписи дата | Взам.инв.№

22698-02 42

Копировал Фомушкина

Формат А2

Альбом II

Типовой проект

Схема расположения ограждения навесов в осях 1/1... 2/1, 3/1... 4/1.

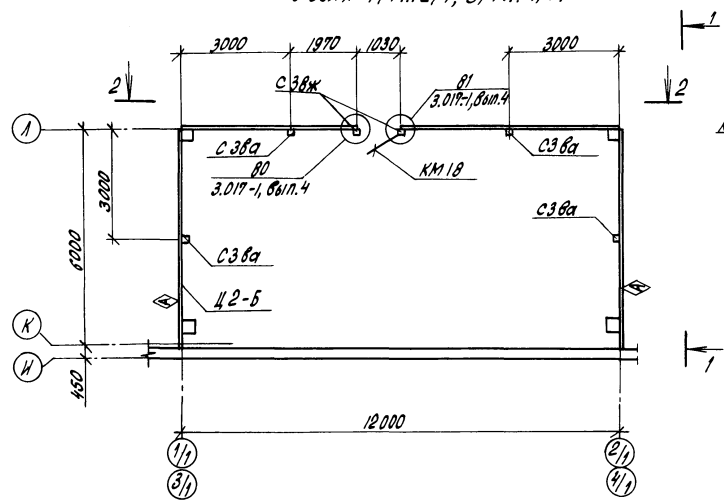

1-1

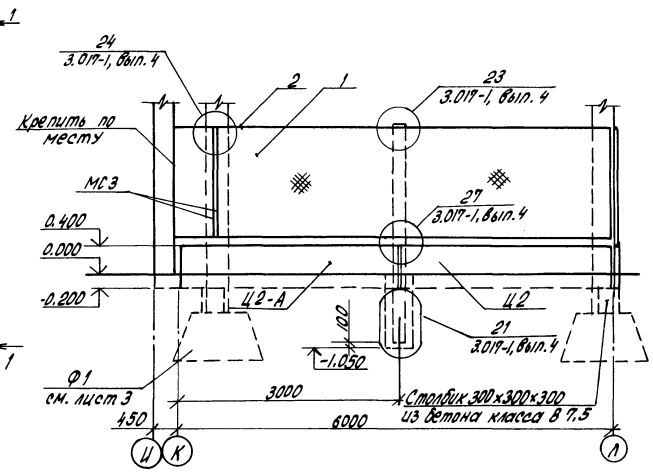

Спецификация элементов к схеме расположения ограждения навесов в осях 1/1... 2/1, 3/1... 4/1

Марка, поз.	Обозначение	Наименование	Кол.	Масса, ед., кг	Примечание
		Столбы			
СЗ8а	3.017-1, Вып. 1, лист 25	СЗ8а	8	140	
СЗ8ж	3.017-1, Вып.1, лист 26	СЗ8ж	4	140	
		Панели цокольные			
Ц2	3.017-1, Вып. 1, лист 13	Ц2	10	210	
Ц2-А	КЖИ. 520000	Ц2-А	2	210	
Ц2-Б	КЖИ. 520000-01	Ц2-Б	2	210	
КМ18	3.017-1.05.110.000-16	Калитка КМ18	2	30.85	
1	Б4	Сетка 50-3.0-0 ГОСТ 5336-80			
		в=1500	–	168.8	с=46500
2	Б4	А-I-10 ГОСТ 5781-82, с=23000	–	57.38	
МС3	3.017-1. Вып.2. лист 8	Соединительный элемент МС3	24	0.42	
МС6	3.017-1, Вып.2. лист 8	Соединительный элемент МС6	28	0.19	
		Материалы			
		Бетон класса В 7.5	–	—	1.4 м³

2-2

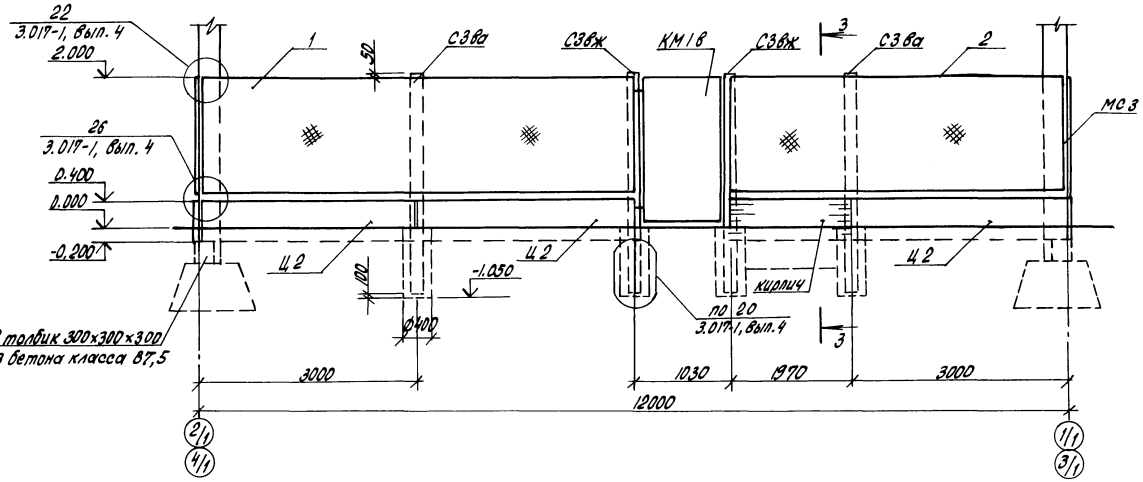

3-3

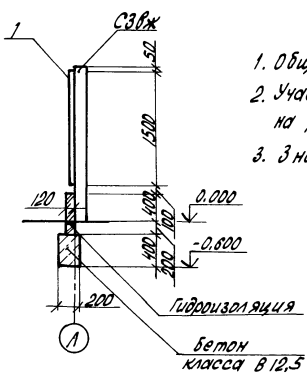

1. Общие примечания см. лист 2.
2. Участки цоколя выполнить из кирпича марки 75 на растворе марки 25.
3. Знаком (А) показана ориентация цокольных панелей.

Н.контр.	Ткач			Т.п. 813-2-45.87 КЖ	
Гл.специал.	Репало				
ГИП	Хлевников				
Гл.констр.	Тимошенко				
Рук.сект.	Колесников				
Рук. гр.	Карпенкова			Секционное хранилище продовольственной моркови с охлаждением вместимостью 2000 тонн	Стадия: РП; Лист: 24; Листов:
Ст. техн.	Продеенский				
Провер.	Сапегин			Схема расположения ограждения навеса в осях 1/1... 2/1, 3/1... 4/1	ГИПРОНИСЕЛЬПРОМ г. Орел

Привязан

Инв. №

Инв. № подл. | Подпись и дата | Взам. инв. №

22698-02 43

Копировал Попова

Формат А2

Альбом II

Типовой проект

Ведомость рабочих чертежей основного комплекта

Лист	Наименование	Примечание
1	Общие данные	
2	Схема расположения разборной стенки	
3	Узлы I...III	
4	Шахта Дш1	

Выборка древесины

Наименование	Сечение	Объём, м³				Примечание
		Деревянные стенки	Шахты			
Бруски	50×50		0,16			
	50×100		0,8			
	100×100	1,002	1,52			
	100×125	0,055				
Доски	25×100		4,8			
	32×100	0,686				
	50×100	0,128				
	25×200		0,32			
	25×150		0,16			
Итого		1,871	7,76			

Ведомость ссылочных и прилагаемых документов

Обозначение	Наименование	Примечание
	Ссылочные документы	
2.870-1, вып. 1-3, 2-3.	Узлы крепления ограждающих стенок в зданиях по хранению, товарной обработке и переработке картофеля и овощей.	
	Прилагаемые документы	
	Строительные изделия	Альбом
КДВМ1	Ведомость потребности в материалах на изготовление деревянных конструкций	Альбом

Ведомость спецификаций

Лист	Наименование	Примечание
3	Спецификация элементов к схеме расположения разборной стенки.	
4	Спецификация элементов на шахту Дш1.	

Общие указания.

1. Данная часть проекта разработана на основании задания на проектирование, утвержденного Министерством плодоовощного хозяйства СССР от 29 декабря 1985 года.
2. Монтаж стенок из пиломатериалов производить после устройства пола в соответствии со СНиП III-19-76 „Правила производства и приемки работ. Деревянные конструкции."
3. Для всех деревянных конструкций предусмотреть защиту от биологического повреждения путем антисептирования препаратом ББ-11 по ГОСТ 23787.6-79 в соответствии с рекомендациями ЦНИИСК им. Кучеренко „Защита клеенных деревянных конструкций в хранилищах картофеля и овощей."
4. Все деревянные конструкции должны изготовляться из строганой древесины хвойных пород II сорта (сосны или ели) с влажностью не более 20% и удовлетворять требованиям раздела 2 СНиП II-25-80. „Деревянные конструкции. Нормы проектирования."
5. Все металлические изделия покрыть слоем цинка толщиной 0,12 мм (способом металлизации) согласно требованиям СНиП 2.03.11-85. После монтажа конструкций места антикоррозионного покрытия, поврежденные воздействием электросварочной дуги, должны быть восстановлены путем оцинкования металлизацией согласно СНиП 2.03.11-85.

Согласовано:

Рук. сект. сантех.	Беляев		21.07.87
Гл. спец. техн. отд.	Александров		22.7.87
Рук. сек. технол.	Подольная		21.07.87

Инв. № подл. | Подпись и дата | Взам. инв. №

Типовой проект разработан в соответствии с действующими нормами и правилами и предусматривает мероприятия, обеспечивающие взрывную, взрывопожарную и пожарную безопасность при эксплуатации здания.

Главный инженер проекта Г.А. Хлебников

Зам. гл. инж.	Карпенков		23.07.87
Н. контр.	Ткач		13.07.87
Нач. отд.	Целина		13.07.87
ГИП	Хлебников		13.07.87
Гл. констр.	Тимошенко		13.07.87
Рук. сект.	Колесников		13.07.87
Рук. гр.	Карпенкова		13.07.87
Ст. техн.	Солоухина		13.07.87
Пров.	Щепетильникова		13.07.87

Т.П. 813-2-45.87 КД

Секционное хранилище продовольственной моркови (с охлаждением) вместимостью 2000 тонн.

Стадия	Лист	Листов
РП	1	4

Общие данные.

ГИПРОНИСЕЛЬПРОМ г. Орел

Привязан

Инв. №

Копировал Муратова

22698-02 44

Формат А2

Типовой проект Альбом III

Схема расположения разборной стенки

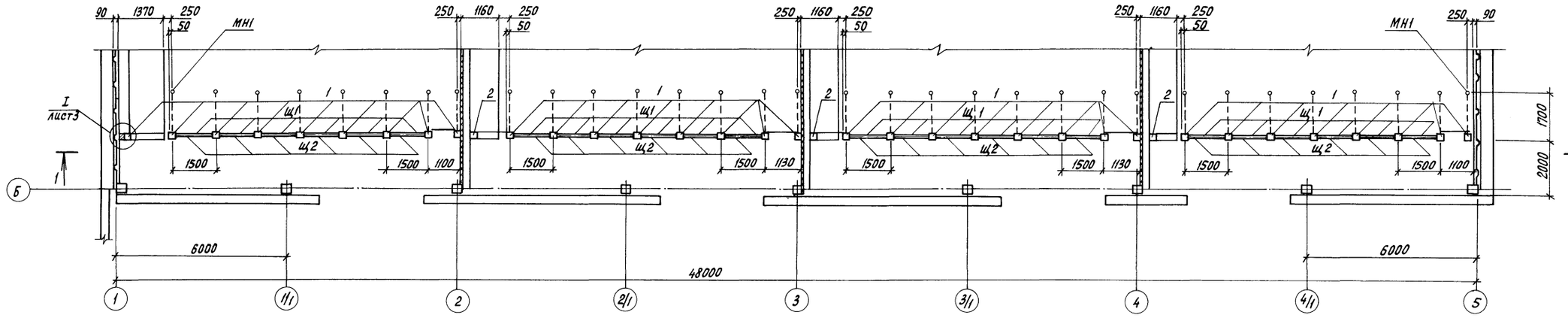

1-1

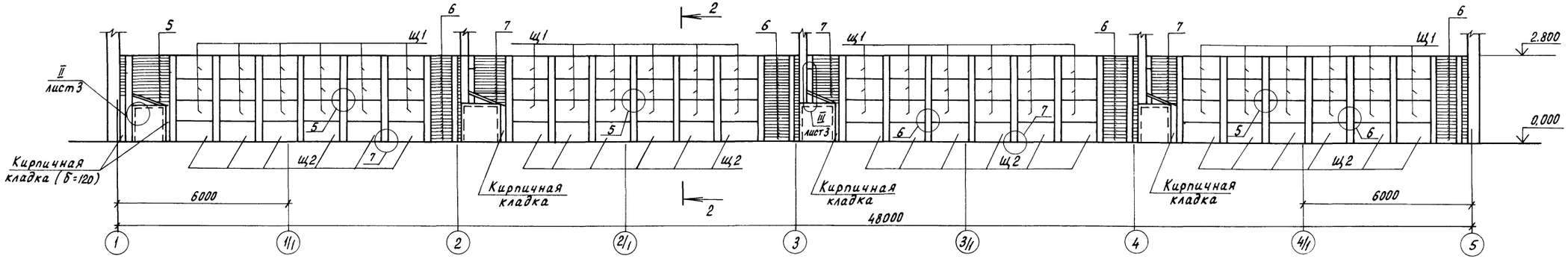

2-2

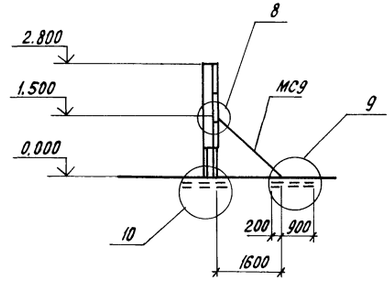

1. Спецификацию элементов к схеме расположения разборной стенки см. лист 3.
2. Узлы 5...10 приняты по серии 2.870-1, вып. 1-3.
3. Общие примечания см. лист 1.

Н.контр.	Ткач			Т.П. 813-2-45.87 КД	
Гл.спец.отд.	Репало		13.0787		
ГИП	Хлевников		13.0787		
Гл.констр.	Тимошенко		13.0787		
Рук.сект.	Колесников		13.0787		
Рук. гр.	Карпенкова		13.0787	Секционное хранилище продовольственной моркови (сохлаждение) вместимостью 2000 тонн	Стадия: РП; Лист: 2; Листов:
Инж.	Скрябина		13.0787		
Пров.	Щепельникова		13.0787	Схема расположения разборной стенки	ГИПРОНИСЕЛЬПРОМ г. Орел

Привязан

Инв. N

Инв. N подл. | Подпись и дата | Взам. инв. N

22698-02 45

Копировал Перелыгина

Формат А2

Альбом II

Типовой проект

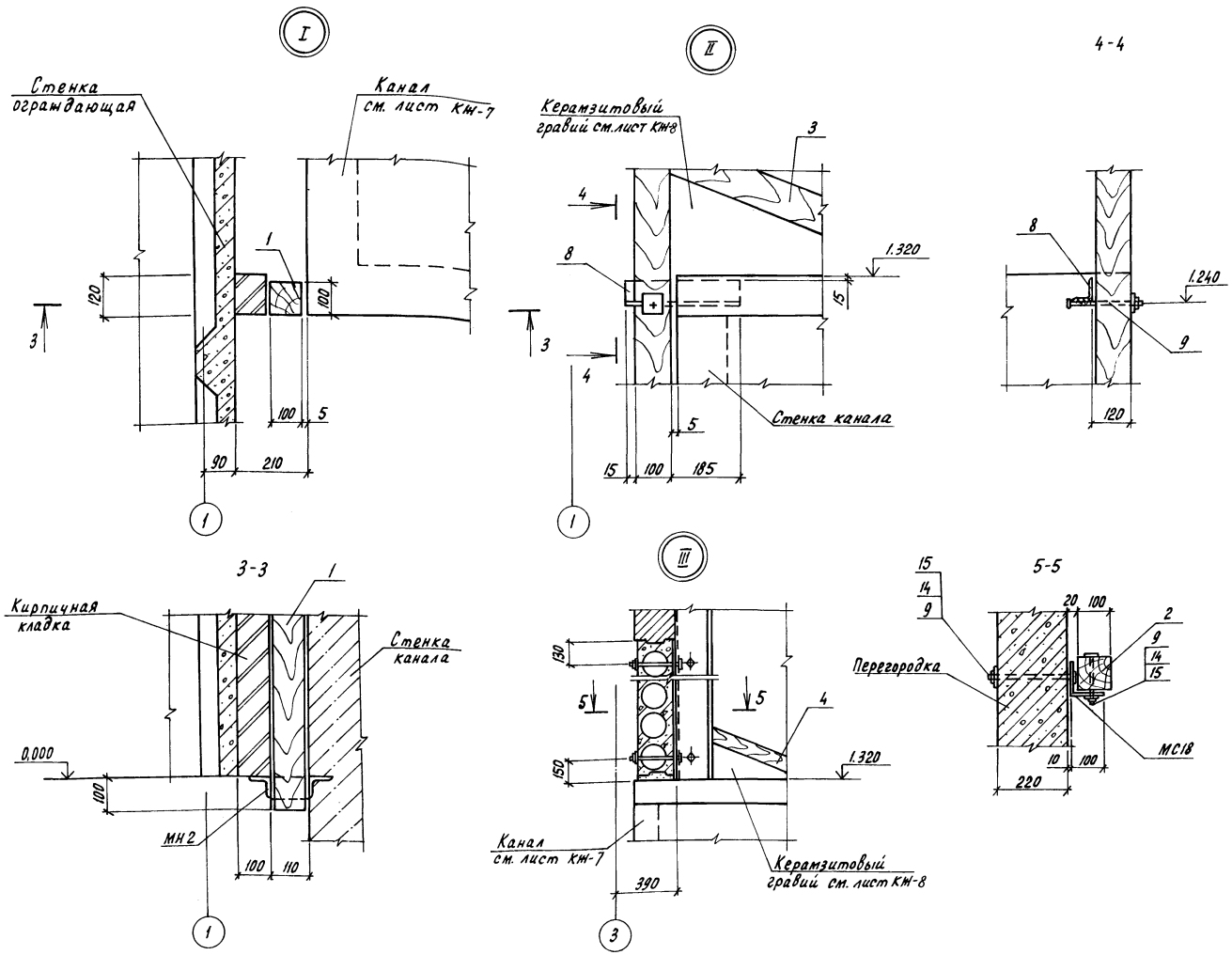

1. Общие примечания см. лист 1.
2. Поз. 11 ... 17, 20 см. узлы 5 ... 10 серии 2.870-1, вып. 1-3.
3. Схему расположения разборной стенки см. лист 2.

Спецификация элементов к схеме расположения разборной стенки

Марка поз.	Обозначение	Наименование	Кол.	Масса ед. кг	Примечание
Щ1	2.870-1. 2-3 160	Щит щ 1	72		
Щ2	2.870-1. 2-3 170	Щит щ 2	24		
		Изделия соединительные			
МС1	КДИ. 750000	МС18	3	16.2	
МС2	2.870-1. 2-3 040	МС2	32	3.27	
МС5	2.870-1. 2-3 070	МС5	28	1.94	
МС7	2.870-1. 2-3 080	МС7	28	3.40	
МС9	2.870-1. 2-3 090	МС9	32	12.69	
МС12	2.870-1. 2-3 100	МС12	32	0.63	
МС14	2.870-1. 2-3 120	МС14	32	0.34	
		Изделия закладные			
МН1	2.870-1. 2-3 010	МН1	32	11.84	
МН2	2.870-1. 2-3 020	МН2	33	3.64	
1	Лист 2 БЧ	Брусок 100×100 ГОСТ 24454-80, ℓ=2900	33		0.029 м³
2	Лист 2 БЧ	Брусок 100×100 ГОСТ 24454-80, ℓ=1500	3		0.015 м³
3	БЧ	Брусок 100×125 ГОСТ 24454-80, ℓ=1550	1		0.019 м³
4	БЧ	Брусок 100×125 ГОСТ 24454-80, ℓ=1000	3		0.012 м³
5	Лист 2 БЧ	Доска 32×100 ГОСТ 24454-80, ℓ=1560	14		0.005 м³
6	Лист 2 БЧ	Доска 32×100 ГОСТ 24454-80, ℓ=1380	112		0.004 м³
7	Лист 2 БЧ	Доска 32×100 ГОСТ 24454-80, ℓ=1180	42		0.004 м³
8	БЧ	Уголок 63×63×5-Б ГОСТ 8509-86, ℓ=300 Вст3кп2 ГОСТ 535-79	1	1.44	
9		Болт М12-8g×260.58.016 ГОСТ 7798-70	7		
11	2.870-1.1-3 091	А-I-16 ГОСТ 5781-82, ℓ=200	32	0.3	
12	2.870-1.1-3 092	Сетка 5Вр-1-100 / 5Вр-1-100 1100×1100			
		ГОСТ 8478-81	128		
13		Болт М12-8g×160.58.016 ГОСТ 7798-70	28		
14		Шайба 12.01.08 кп 016 ГОСТ 11371-78	41		
15		Гайка М12.6Н.5.016 ГОСТ 5915-70	41		
16		Гайка М20.6Н.5.016 ГОСТ 5915-70	32		
17		Шуруп 1-5×20.016 ГОСТ 1144-80	128		
20		Доска 50×100 ГОСТ 24454-80, ℓ=750	32		0.004 м³

Н.контр.	Ткач		03.0787
Гл.спец.отд.	Репало		03.0787
ГИП	Хлебников		03.0787
Гл.констр.	Тимошенко		03.0787
Рук.сект.	Колесников		03.0787
Рук.гр.	Карпенкова		03.0787
Инж.	Скрябина		03.0787
Пров.	Шестельникова		03.0787

Т.П. 813-2-45.87 КД

Привязан

Инв. N

Секционное хранилище продовольственной моркови (сохлам-Денцит) вместимостью 2000 тонн

Стадия	Лист	Листов
РП	3	

Узлы I ... III

ГИПРОНИСЕЛЬПРОМ г. Орел

Инв. N подл. | Подпись и дата | Взам. инв. N

22698-02 46

Копировал Перелыгина

Формат А2

Альбом II

Типовой проект

Шахта ДШ1

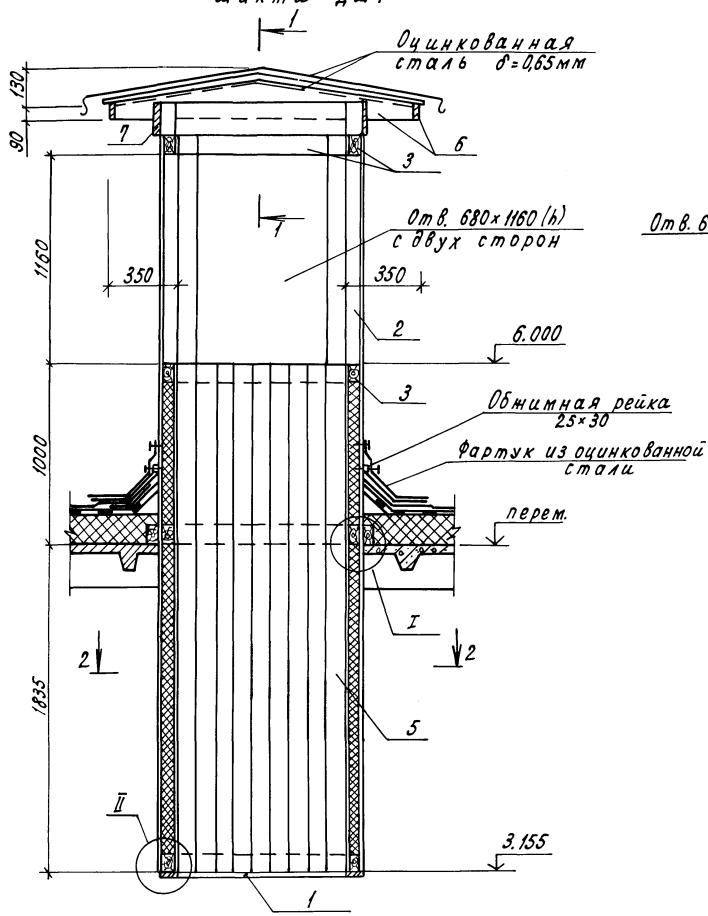

1-1

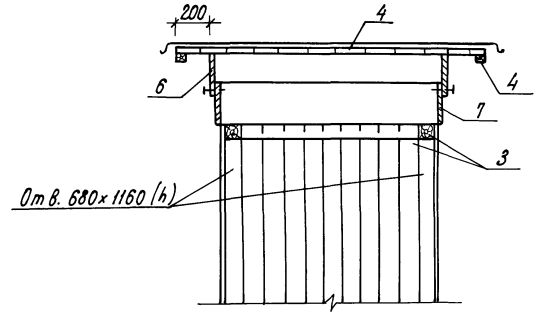

2-2

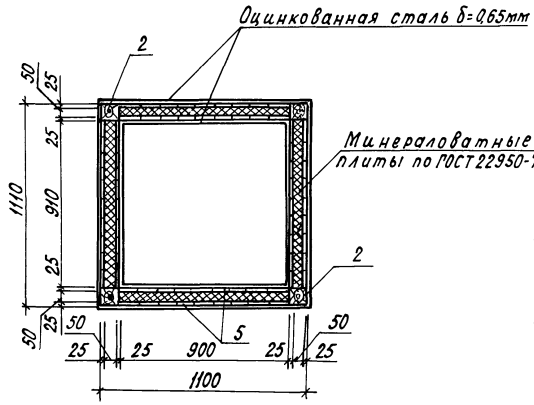

Спецификация элементов на шахту ДШ1

Марка, поз.	Обозначение	Наименование	Кол.	Масса ед., кг	Примечание
1	КДШ. 760000	Изделие соединительное			
		мс19	1	12,66	
2	БЧ	Брус 100×100 ГОСТ 24454-80	—		0,19 м
3	БЧ	Брус 50×100 ГОСТ 24454-80	—		0,1 м
4	БЧ	Брус 50×50 ГОСТ 24454-80	—		0,02 м
5	БЧ	Доска 25×100 ГОСТ 24454-80	—		0,6 м³
6	БЧ	Доска 25×200 ГОСТ 24454-80	—		0,04 м³
7	БЧ	Доска 25×150 ГОСТ 24454-80	—		0,02 м³
		Материалы			
		Лист ОЦ6-ПН-НО-Ц6 ГОСТ 19904-74			
		ОН-Н-2 ГОСТ 14918-80			
		1100×2200			11,8 кг
		Минераловатные плиты			
		1000×500×50, ГОСТ 22950-78			0,4 м³

1. Шахта ДШ1 (8 шт.) замаркирована на листе АР-15.
2. Шахту с внутренней и наружной сторон обить внахлестку оцинкованной сталью по ГОСТ 14918-80. δ=0,60мм по асбестовому картону толщиной 5мм.
3. Шахта ДШ1 устанавливается на смесительные клапаны КПШ-АВМ, см. лист ОВ-7.

I

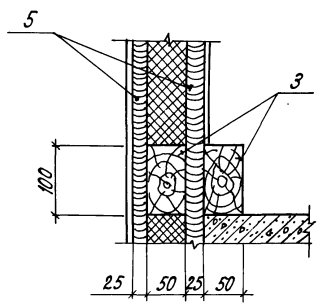

II

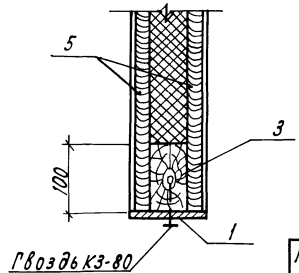

Н.контр.	Ткач		24.11.87	Т.П. 813-2-45.87 КД		
Руководитель	Репало		24.11.87			
ГИП	Хлебников		24.11.87			
Гл.констр.	Литошенко		24.11.87			
Рук.сект.	Колесников		24.11.87			
Рук.гр.	Карпенкова		24.11.87	Секционное хранилище продовольственной моркови (с охлаждением) вместимостью 2000 тонн.	Стадия: РП	Лист: 4	Листов:
Ст.техн.	Солоухина		24.11.87				
Пров.	Щепельникова		24.11.87	Шахта ДШ1.	ГИПРОНИСЕЛЬПРОМ г. Орел		

Привязан

Инв. № подл. | Подпись и дата | Взам. инв. №

Инв. №

22698-02 47

Копировал Кухтинова

Формат А2

Альбом II

Типовой проект

Ведомость рабочих чертежей основного комплекта

Лист	Наименование	Примечание
1	Общие данные (начало)	
2	Общие данные (продолжение)	
3	Общие данные (окончание)	
4	План на отм. 0.000 между осями 1-8 и А-Л.	
5	План на отм. 0.000 между осями 5-7 и Е-И. Схема системы отопления. Схема системы теплоснабжения установки П9.	
6	Схемы систем П1...П3, В1...В11, А1...А13. Схемы систем теплоснабжения установок А11...А13, У1.	
7	Установки систем П1...П8.	
8	Установки систем П9, В1...В8, В10, В11	
9	Установки систем У1, У2.	
10	Тепловой пункт. План. Разрез 1-1. Схема узла управления.	
11	Спецификация отопительно-вентиляционных установок П1...П8, В10, В11, У2.	

Ведомость ссылочных и прилагаемых документов

Обозначение	Наименование	Примечание
	Ссылочные документы	
1.494-2. Вып. 10	Воздушно-тепловые завесы для ворот промышленных зданий	
1.494-8	Решетки воздухоприточные. Тип Р.Р.	
1.494-10	Решетки щелевые регулирующие. Тип Р.	
1.494-21	Крепление решеток воздухоприточных типа „РР" и щелевых регулирующих типа „Р" к воздуховодам и	

Ведомость рабочих чертежей основного комплекта (продолжение)

Обозначение	Наименование	Примечание
	строительным конструкциям	
1.494-30 Вып. 1	Установка и крепление вентиляторов к строительным конструкциям.	
1.494-33	Клапаны лепестковые к вентиляторам осевого типа ВО-300 №№ 4-12,5.	
7.903.9-2	Индустриальные конструкции для промышленной тепловой изоляции.	
4.903-10, Вып. 8	Изделия и детали трубопроводов для тепловых сетей.	
4.904-69	Детали крепления санитарно-технических приборов и трубопроводов	
5.903-1	Узлы обвязки регулирующих клапанов на трубопроводах теплоснабжения калориферных установок.	
5.903-2, Вып. 1	Воздухосборники для систем отопления и теплоснабжения вентиляционных установок	
5.904-1	Детали креплений воздуховодов.	
5.904-4	Двери и люки для вентиляционных камер	
5.904-10	Узлы прохода вентиляционных вытяжных шахт через покрытия промышленных зданий. Узлы прохода общего назначения.	
5.904-13 Вып. 1-2	Заслонки воздушные унифицированные для систем вентиляции	
5.904-38	Гибкие вставки к центробежным вентиляторам.	

Ведомость рабочих чертежей основного комплекта (продолжение)

Обозначение	Наименование	Примечание
	Прилагаемые документы	
ОВН1	Редукционная вставка	
ОВН2	Коллектор распределительный	
ОВН3	коллектор сборный	
ОВН4	Подставка под калорифер	
ОВН5	Диффузор	
ОВН6	Конфузор	
ОВН7	Сетка в рамке прямоугольного сечения	
ОВН8	Переход соединительный	
ОВН9	Зонт	
ОВ.СО	Спецификация оборудования	Альбом
ОВ.ВМ	Ведомость потребности в материалах	Альбом

Ведомость спецификаций

Лист	Наименование	Примечание
8	Спецификация отопительно-вентиляционных установок П9; В1...В8.	
9	Спецификация отопительно-вентиляционной установки У1.	
10	Спецификация узла управления	
11	Спецификация отопительно-вентиляционных установок П1...П8; В10; В11, У2.	

Типовой проект разработан в соответствии с действующими нормами и правилами и предусматривает мероприятия обеспечивающие взрывную, взрывопожарную, пожарную безопасность при эксплуатации здания.

Главный инженер проекта Г.А. Хлебников

Согласовано:

Рук. технолог.	Подольная	
Рук. строит. сект.	Колесников	
Рук. электро сети	Корягин	

Инв. № подл. | Подпись и дата | Взам. инв. №

Привязан

Инв. №

Гл. инженер	Карпенков		
Н. контр.	Ткач		5.09.87
Нач. отд.	Цзлина		5.09.87
ГИП	Хлебников		5.09.87
Гл. спец.	Макашов		5.09.87
Рук. сект.	Беляев		5.09.87
Рук. гр.	Савосина		5.09.87
Вед. инж.	Николаева		15.09.87
Ст. техн.	Корогодин		15.09.87
Проверил	Сергутина		15.09.87

Т.П. 813-2-45.87 ОВ

Секционное хранилище продовольственной моркови (с охлаждением) вместимостью 2000 тонн.

Стадия	Лист	Листов
РП	1	11

Общие данные (начало)

ГИПРОНИИСЕЛЬПРОМ г. Орел

Копировал Муратова

22698-02 48

Формат А2

Типовой проект Альбом II

Общие указания

Данная часть проекта разработана на основании задания на проектирование, утвержденного Министерством Плодоовощного хозяйства СССР от 29 декабря 1985 года.

Основные показатели по чертежам отопления и вентиляции

Наименование здания (сооружения), помещения	Объем м3	Периоды года при $t_н$°С	Расход тепла Вт (ккал/ч)				Расход холода Вт (ккал/ч)	Установленная мощность электродвигателей, кВт
			на отопление	на вентиляцию	на горячее водоснабжение	общий		
Секции хранения	8381	минус 20°	37580 (32400)	—	—	37580 (32400)	—	147,76
Вспомогательные помещения	4846	минус 20°С	109820 (94670)	46770 (40320)	125980 (108600)	289790 (249810)	—	25,78
		минус 9,0	—	7220 (6220)			—	

Типовой проект выполнен в соответствии с требованиями „Общесоюзных норм технологического проектирования предприятий по хранению и обработке картофеля и плодоовощной продукции". ОНТП-6-86, СНиП II-3-79 „Строительная теплотехника", СНиП II-33-75 „Отопление, вентиляция и кондиционирование воздуха", СНиП II-92-76 „Вспомогательные здания и помещения промышленных предприятий"

План - схема

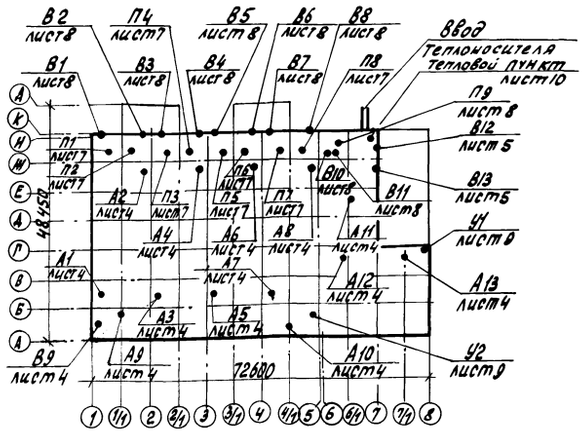

Расчетные температуры наружного воздуха приняты:
зимняя отопления минус 20°С,
зимняя вентиляции минус 9,0°С

Расчетные температуры внутреннего воздуха.
секции хранения $t_в$ минус 1°С, Ч=95%
цех товарной обработки $t_в$=16°С, Ч=60%
служебное помещение $t_в$=18°С, Ч=60%
венткатера $t_в$=5°С; Ч=60%
Вспомогательные помещения по СНиП II-92-76

В качестве теплоносителя принята горячая вода с параметрами:
в подающих трубопроводах (Т1) 115°С
в обратных трубопроводах (Т2) 70°С

Располагаемое давление:
системы отопления - 12544 Па (1280 кг/м²)
системы теплоснабжения установки П9-3430 Па (350 кг/м²)
системы теплоснабжения установки А1-5537 Па (565 кг/м²)
системы теплоснабжения установок А11...А13-12152 Па (1240 кг/м²)

Воздуховоды систем П1...П8 изготовить из тонколистовой оцинкованной стали. Воздуховоды систем П9, В10, В11 изготовить из тонколистовой стали по ГОСТ 19904-74. Толщину стали принять по СНиП II-33-75 в зависимости от размера воздуховода.

Трубопроводы систем отопления и теплоснабжения изготовить из электросварных труб по ГОСТ 10704-76. Для гнутых участков трубопроводов и на участках соединений с арматурой и отопительными приборами приняты водогазопроводные трубы по ГОСТ 3262-75

Трубопроводы отопления, прокладываемые в каналах и наружных дверей, и трубопроводы теплоснабжения установок изолировать по серии 7.903.9-2. Воздуховод системы П9 во калорифера изолировать по серии 7.903.9-2.

Неизолированные трубопроводы систем отопления и нагревательные приборы окрасить масляной краской за два раза.

Перед изоляцией трубопроводы покрыть битумным лаком БТ-577 по ГОСТ 5631-79.

Все установки и воздуховоды заземлить не менее чем в двух местах путем присоединения к заземляющим контурам электрооборудования в соответствии с требованиями ПУЭ. Воздуховоды в пределах ванной вентустановки соединить в непрерывную электрическую цепь. Для обеспечения такой непрерывности во фланцевых соединениях тщательно зачистить не менее двух болтов и положить луженые шайбы под головками и гайками болтов с зачисткой мест присоединения.

При монтаже систем В10, В11 в нижней части корпуса вентагрегата просверлить отверстие ф10мм для выпуска конденсата.

Монтаж внутренних санитарно-технических систем выполнить по СНиП 3.05.01-85.

Расход тепла на тонну продукции 161,2 Вт (139 ккал/ч)

Зам.гл.инж.	Карпенков			Т.п. 813-2-45.87 ОВ		
Н.контр.	Ткач		7.09.87			
Нач.отд.	Иглина		7.09.87			
ГИП	Хлебников		7.09.87			
Гл.специал.	Макашов		7.09.87			
Рук.сект.	Беляев		7.09.87	Секционное хранилище продовольственной моркови (с охлаждением), вместимостью 2000 тонн	Стадия: РП	Лист: 2	Листов:
Рук.гр.	Савосина		7.09.87				
Вед.инж.	Николаева		7.09.87				
Ст.техн.	Корогодин		7.09.87	Общие данные (продолжение)	ГИПРОНИСЕЛЬПРОМ г.Орел		
Пров.	Серогутина		7.09.87				

Привязан

Инв. №

Инв. № подл. | Подпись и дата | Взам. инв. №

Копировал Ахротова

Альбом II

Типовой проект

Характеристика отопительно-вентиляционных систем

Обозначение систем	Кол. систем	Наименование обслуживаемого помещения (технологического оборудования)	Тип установки, агрегата	Вентилятор: Тип, исполнение по искрозащите	№	Схема исполнения	Положение	L, м³/ч	p, Па (кгс/м²)	n, об/мин	Электродвигатель: Тип, исполнение по взрывозащите	N, кВт	n, об/мин	Воздухонагреватель: Тип	№	Кол.	Т-ра нагрева °С от	до	Расход тепла, Вт (ккал/ч)	ΔP Па (кгс/м²)	Примечание
П1, П3	4	Секции хранения	А10-2	В-Ц4-70	10	6	Л270°	24000	490	965	4А 132 S6 У2	5,5	965								
П5, П7				-10-03 У2					(50)												
П2, П4	4	Секции хранения	А10-2	В-Ц4-70	10	6	Пр0°	24000	490	965	4А 132 S6 У2	5,5	965								
П6, П8				-10-03 У2					(50)												
П9	1	Бытовые помещения	А25.105-1	В-Ц4-70	2,5	1	Пр0°	800	176,4	1375	4А 56 А4 У2	0,12	1370	КВСБ-	6	1	-9	18	7220	6,86	
				-25-03А					(18)					ПУЗ					(6220)	(0,7)	
В1...В8	8	Секции хранения		В-06-300	8А			24000	215,6	1435	4А 100 S4 У2	3,0	1435								
									(22)												
В9	1	Грузовой коридор		ВКР5,00	5			4360	209	920	4А 7186 У1	0,55	920								
				25					(21,3)												
В10	1	Душевые	А25.095-1	В-Ц4-70	2,5	1	Пр90°	150	156,8	1375	4А 56 А4 У1	0,12	1375								
				-25-02А					(16)												
В11	1	Санузел	А25.095-1	В-Ц4-70	2,5	1	Л90°	50	156,8	1375	4А 56 А4 У1	0,12	1375								
				-25-02А					(16)												
В12	1	Служебное помещение	АИСИ-2	В010-У2				69				0,035									
В13	1	Комната приема пищи и обогревания	АИСИ-2	В010-У2				401				0,035									
А1... А8	8	Секции хранения	СФ00-10/ 0,4-И1	В-06-300	6,3А			7000	68,6 (7)	910	4А 71 А6 У3	0,37	910	электро- ческий	9,6	1	-1	3	9354 (8064)		
А9, А10	2	Грузовой коридор	СФ00-10/ 0,4-И1	В-06-300	6,3А			7000	68,6 (7)	910	4А 71 А6 У3	0,37	910	электри- ческий	9,6	1	-20	0	11290 (9734)		
А11...А13	3	Цех товарной обработки	А02-4-01 У3	В-06-300	5А			4000	111,6 (12)	1365	4А 63 В4 У3	0,37	1365	КВБ6- ПУЗ	7	1	-20	16	22104 (19055)	49,05 (5)	
У1	1	Цех товарной обработки	А5.105-26	В-Ц4-70 5-03А	5	1	Пр180°	7000	735 (75)	1435	4А 100 S4 У2	3,0	1435	КВСБ- ПУЗ	7	2	12	32	46771 (40320)	58,8 (6)	
У2	1	Грузовой коридор	А5.105-1	В-Ц4-70- -5-03А	5	1	Л180°	4700	343 (35)	915	4А 80 А6 У2	0,75	915								

Таблица тепловоздушного баланса

Климатическая зона	Наименование помещений	Период хранения	Объем воздуха, м³/ч: рециркуляционный	наружный	вытяжной	Влаговыделения, т/ч	Теплопотери, Вт (ккал/ч): через наружные ограждения	с удаляемым воздухом	Всего	Теплопоступления, Вт (ккал/ч): от продукции	от вентоборудования	Всего	Расход тепла на отопление, Вт (ккал/ч)
-20	Секции хранения	зимний	91174	4826	4826	14600	16275 (14030)	30635 (26410)	46910 (40440)	6590 (5680)	2740 (2360)	9330 (8040)	37580 (32400)

Инв. № подл. | Подпись и дата | Взам. инв. №

Привязан

Инв. №

Зам. гл. инж.	Карпенков		
Н. контр.	Ткач		7.09.87
Нач. отд.	Иглина		15.09.87
ГИП	Харников		17.09.87
Гл. спец.	Макашов		17.09.87
Рук. сект.	Беляев		16.09.87
Рук. гр.	Савосина		16.09.87
Вед. инж.	Николаева		16.09.87
Ст. техн.	Корогодин		16.09.87
Пров.	Сергутина		16.09.87

т.п. 813-2-45.87 ОВ

Секционное хранилище продовольственной моркови (с обкаткой) вместимостью 2000 тонн

Стадия	Лист	Листов
РП	3	

Общие данные (окончание)

ГИПРОНИСЕЛЬПРОМ г. Орел

22698-02 50

Копировал Акромова

Формат А2

Типовой проект Альбом II

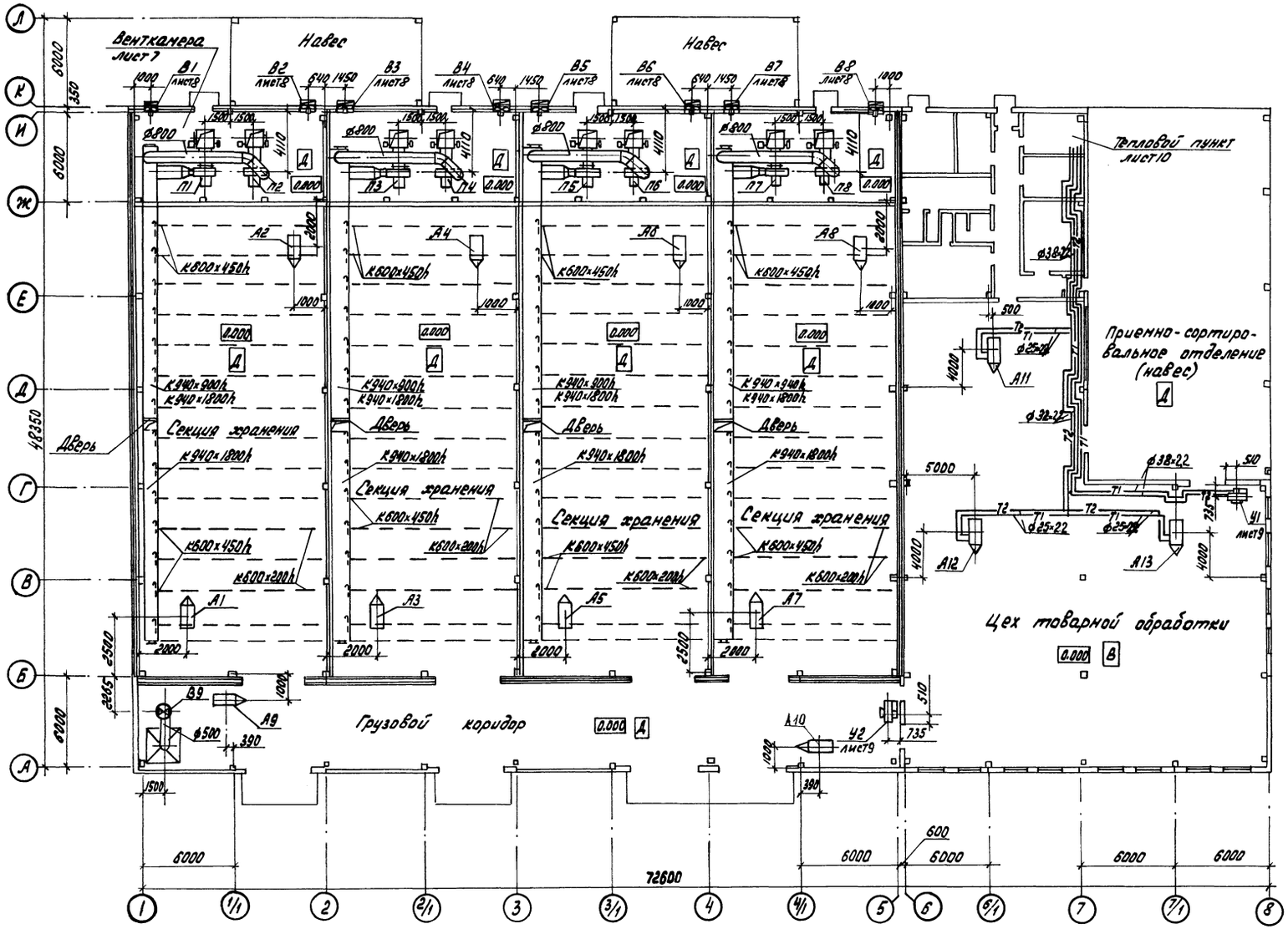

Н.контр.	Ткач		23.09.87
Гл.спец.от.	Репало		31.08.87
ГИП	Хлебников		31.08.87
Гл.спец.сек.	Макашов		20.08.87
Рук.сек.	Белаев		20.08.87
Рук.гр.	Савосина		25.08.87
Ст.инж.	Сергутина		11.08.87
Пров.	Николаева		13.08.87

Привязан

Инв.N

Т.п. 813-2-45.87 ОВ

Секционное хранилище продовольственной моркови (с охлаждением), вместимостью 2000 тонн

Стадия	Лист	Листов
РП	4	

План на отм. 0.000 между осями 1-8 и А-Л

ГИПРОНИСЕЛЬПРОМ г. Орел

Инв.N подл. | Подпись и дата | Взам.инв.N

22698-02 51 Копировал: Быстрова Формат А2

Альбом II

Типовой проект

План на отм. 0,000 между осями 5-7 и И-М

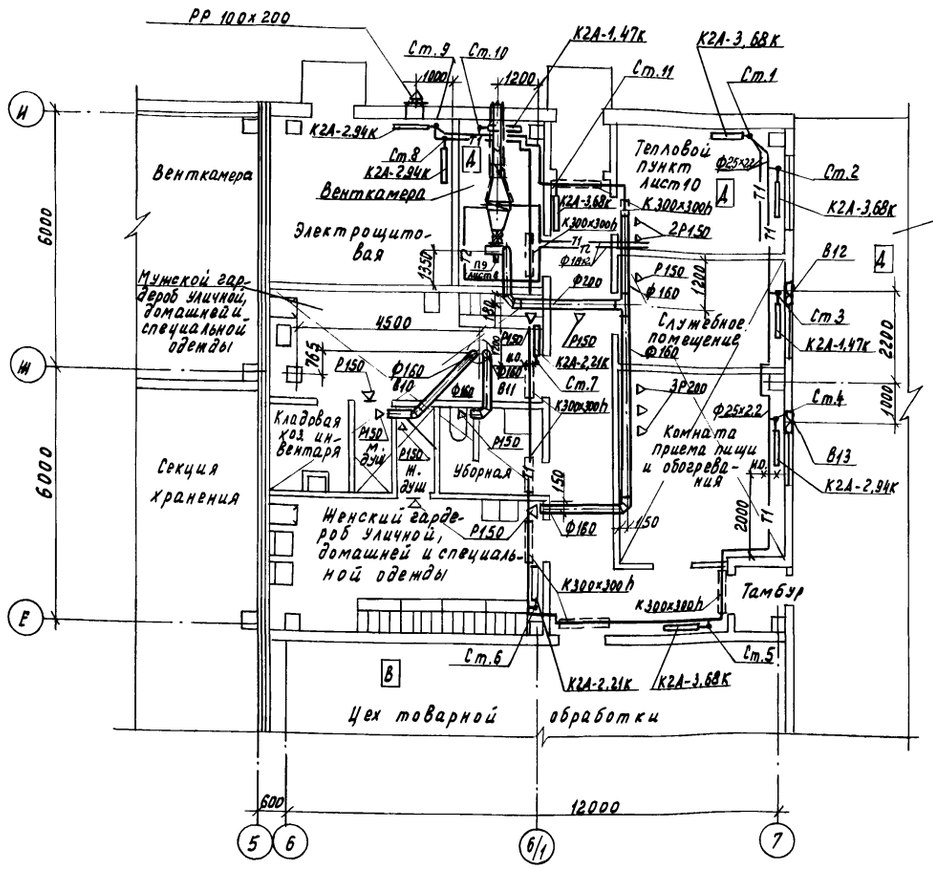

Система отопления

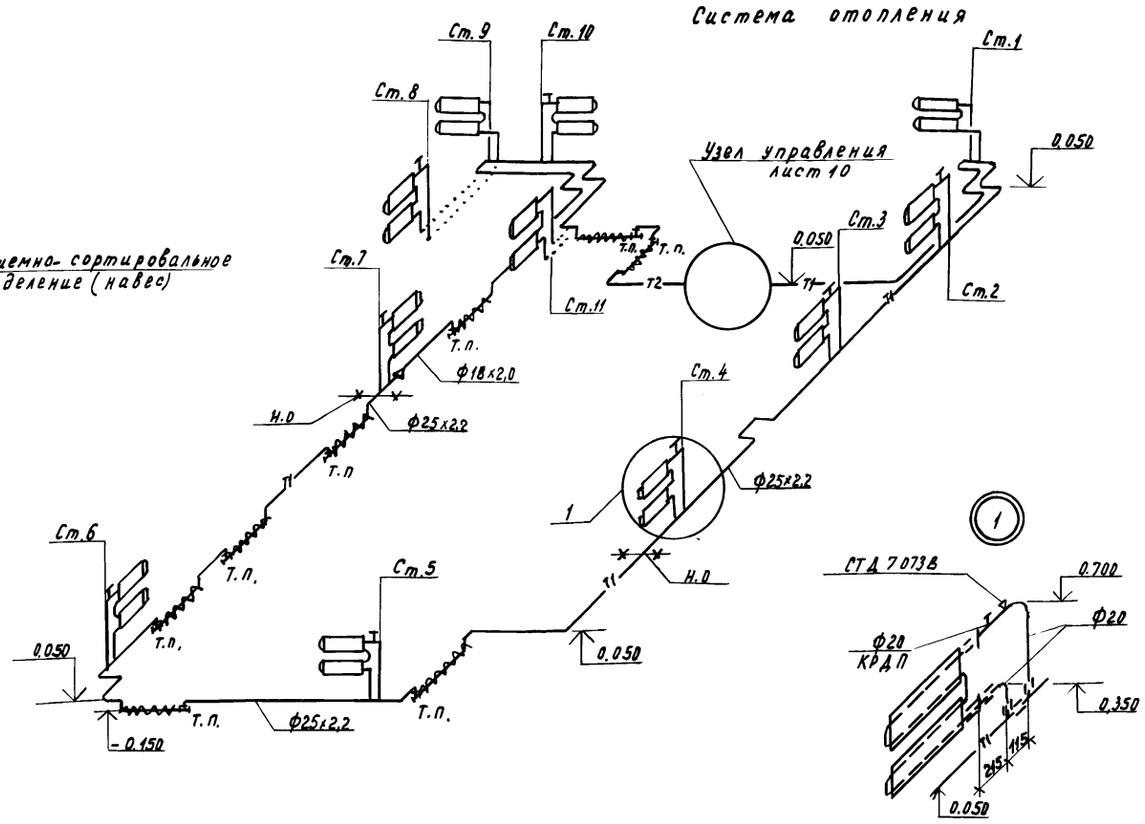

Схематический план

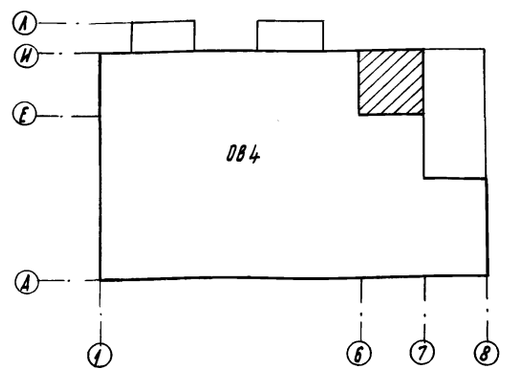

Система теплоснабжения установки П9

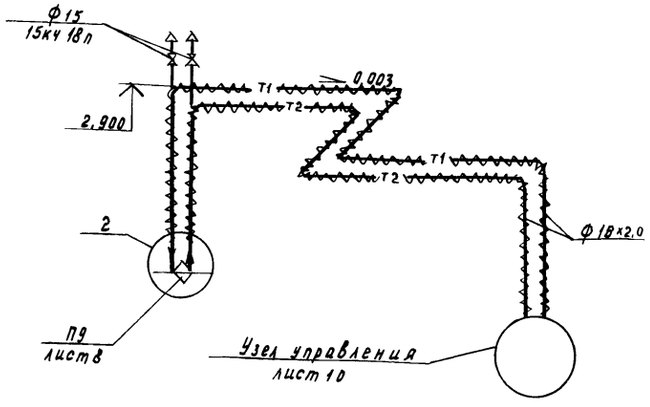

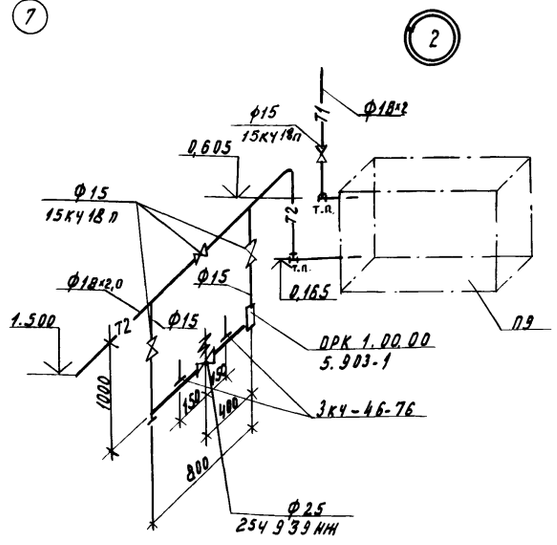

Н.контр.	Ткач			Т.п. 813-2-45.87 ОВ
Гл.специалист	Репало			
ГИП	Хлебников		15.09.87	
Гл.специалист	Макашов		15.09.87	
Рук.сект.	Беляев		15.09.87	
Рук.гр.	Савосина		15.09.87	Секционное хранилище продовольственной моркови (с охлаждением), вместимостью 2000 тонн.
Вед.инж.	Николаева		15.09.87	
Ст.техн.	Коростелин		15.09.87	План на отм. 0.000 между осями 5-7 и Е-И. Схема системы отопления. Схема системы теплоснабжения установки П9.
Проверил	Сергутина		15.09.87	

Стадия	Лист	Листов
РП	5	

ГИПРОНИСЕЛЬПРОМ г. Орел

Привязан

Инв. № подл. | Подпись и дата | Взам. инв. №

Копировал Муратова

22698-02 52

Формат А2

Альбом II

Типовой проект

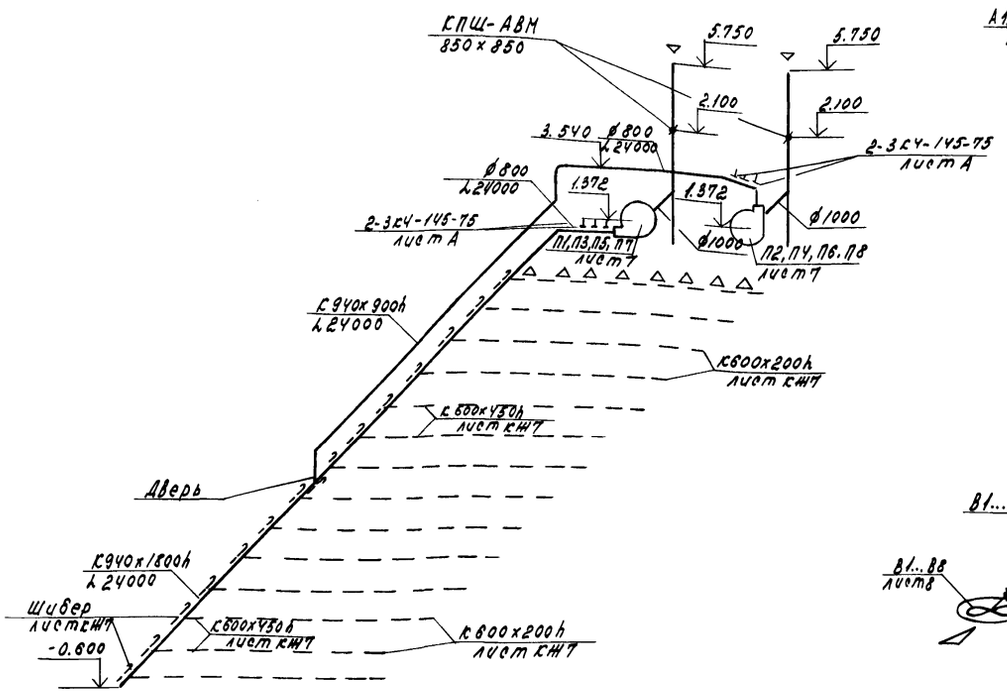

П1... П8

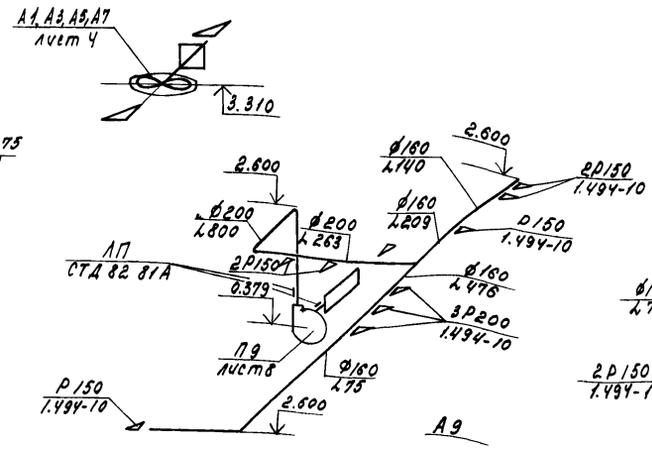

П9

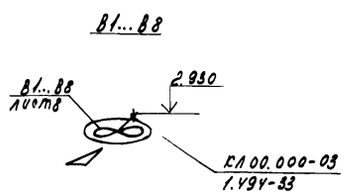

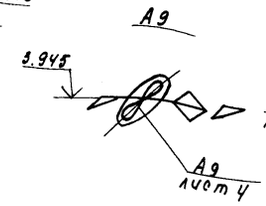

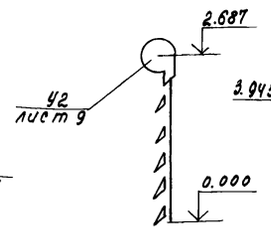

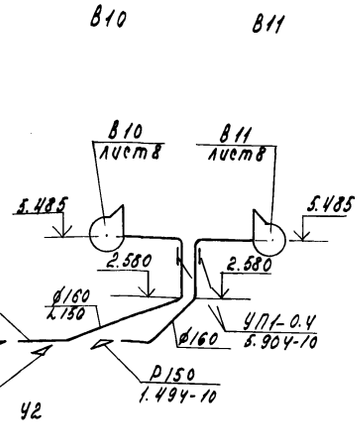

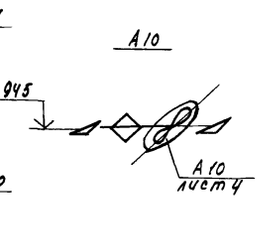

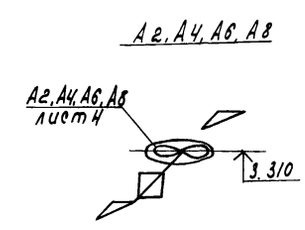

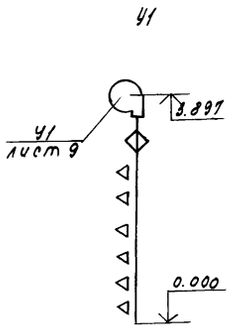

Система теплоснабжения установок А11, А12, А13

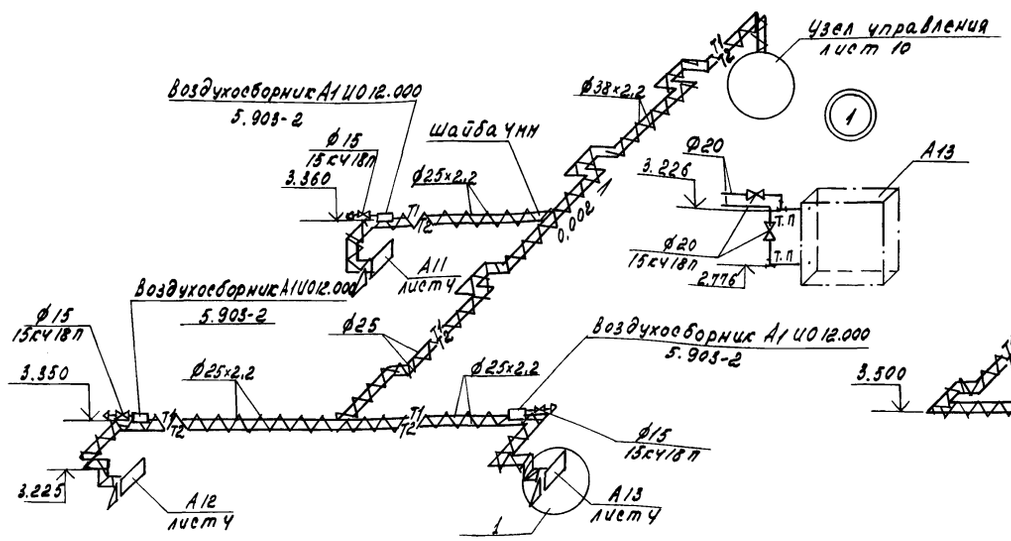

Система теплоснабжения установки У1

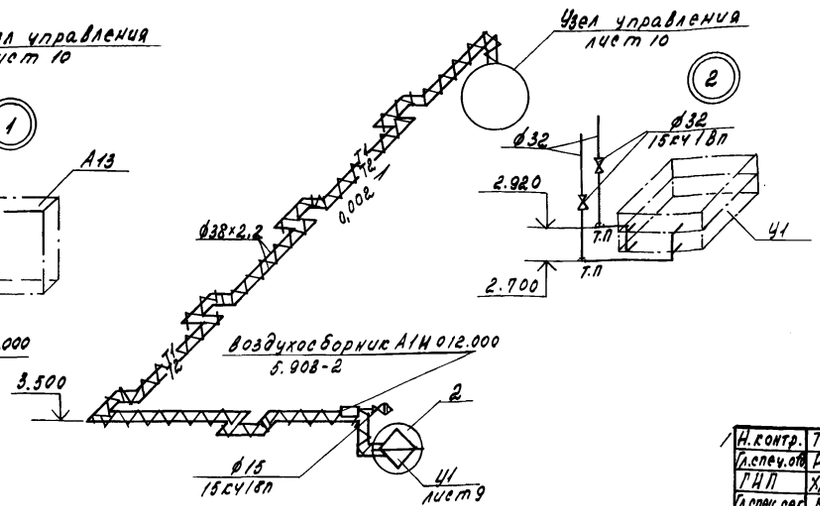

В9

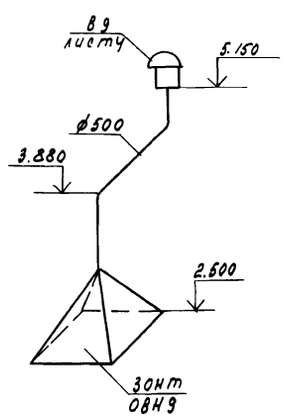

А11... А13

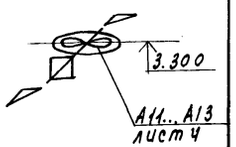

Н.контр.	Ткач		17.09.87
Гл.спец.от.	Репало		17.09.87
ГИП	Хлебников		15.09.87
Гл.спец.сек.	Макашев		15.09.87
Рук.сект.	Беляев		15.09.87
Рук.гр.	Савосина		15.09.87
Вед.инж.	Николаева		15.09.87
Ст.техн	Горогодин		15.09.87
Проверил	Сергутина		15.09.87

Т.П. 813-2-45.87 ОВ

Секционное хранилище продовольственной моркови (с охлаждением) вместимостью 2000 тонн

Стадия	Лист	Листов
РП	6	

Схемы систем П1... П9, В1... В8, А1... А8
Схемы систем теплоснабжения установок А11... А13, У1.

ГИПРОНИСЕЛЬПРОМ г. Орёл

Привязан

Инв. № подл. | Подпись и дата | Взам. инв. №

22698-02 53

Копировал Салова

Формат А2

Альбом II

Типовой проект

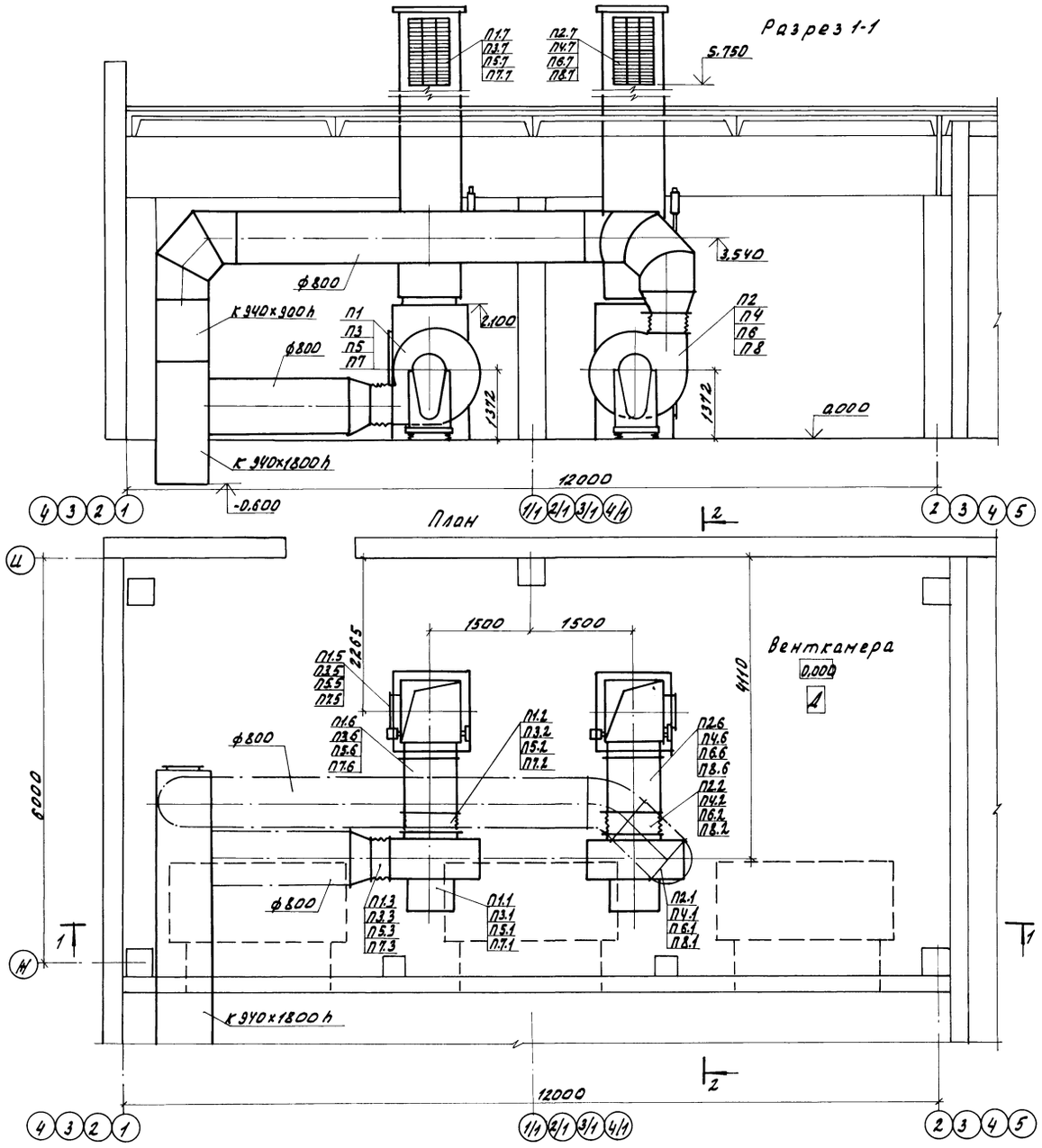

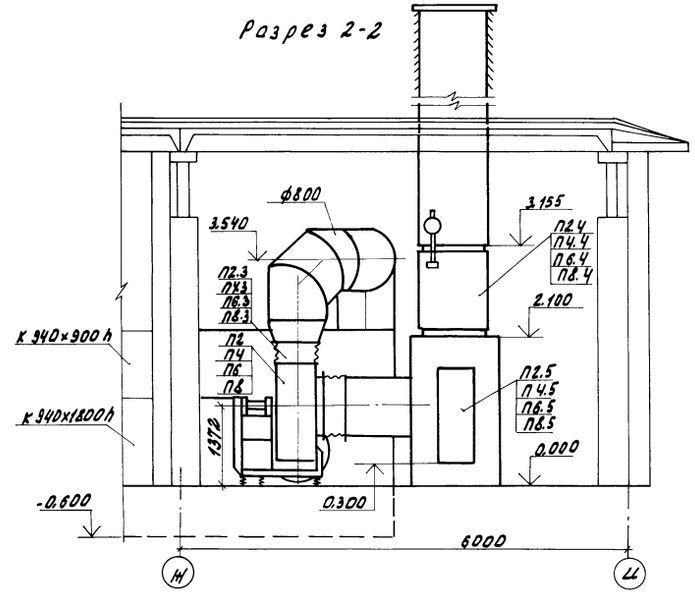

Спецификация отопительно-вентиляционных установок П1...П8 дана на листе ОВ 11.

Н.контр.	Ткач		17.09.87	Т.п. 813-2-45.87			ОВ
Гл.спец.отд.	Репало		15.09.87				
ГИП	Хлебников		15.09.87				
Гл.спец.сек.	Макашов		15.09.87				
Рук.сект.	Беляев		15.09.87				
Рук.гр.	Савосина		15.09.87	Секционное хранилище продовольственной моркови (сохлаждением), вместимостью 2000 тонн.	Стадия	Лист	Листов
Ст.инж.	Сергутина		15.09.87		РП	7	
Проверил	Николаева		15.09.87				
				Установки систем П1...П8	ГИПРОНИСЕЛЬПРОМ г. Орел		

Привязан

Инв.№

22698-02 54

Копировал Омельченко

формат А2

Инв.№ подл. | Подпись и дата | Взам. инв.№

Альбом II

Типовой проект

Разрез 1-1

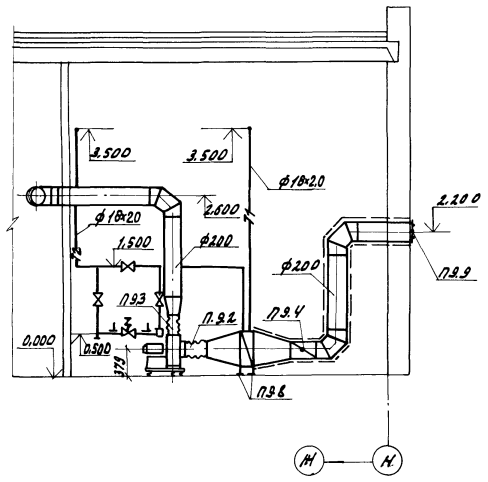

Разрез 2-2

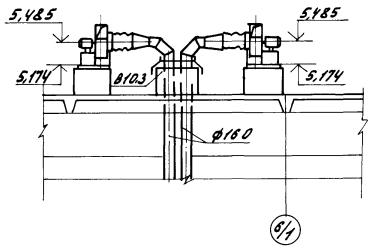

План

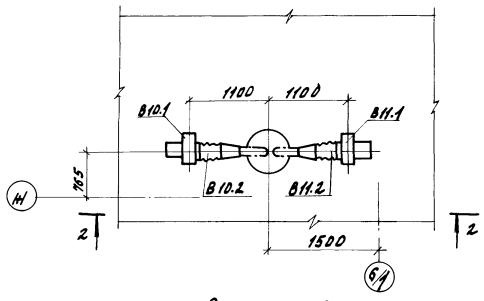

План

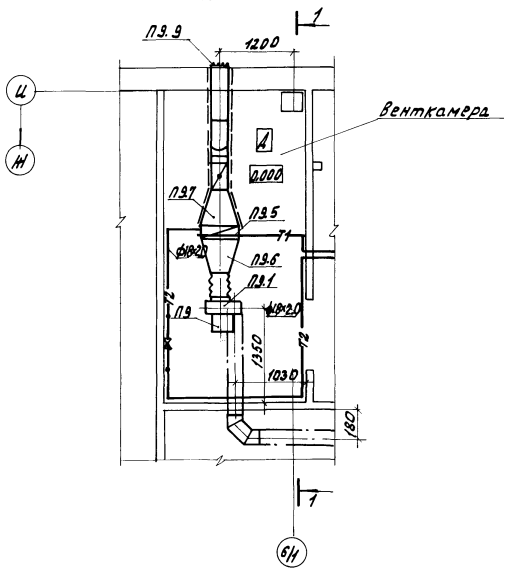

Разрез 3-3

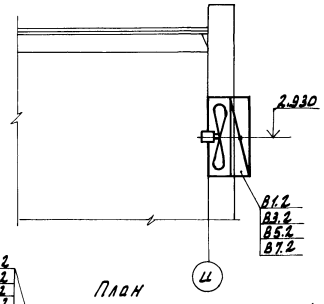

План

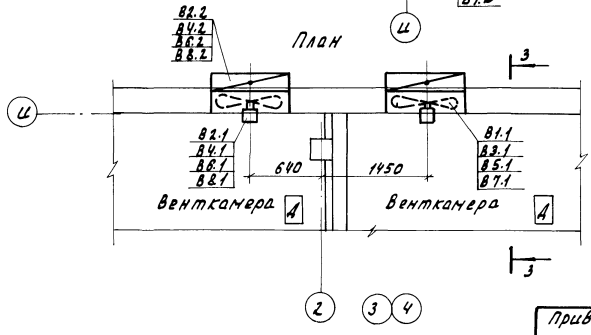

Спецификация отопительно-вентиляционных установок П9, В1...В8

Марка поз.	Обозначение	Наименование	Кол.	Масса ед.кг.	Примечание
		П9			
П9.1	ТУ22-4208-78	Агрегат вентиляторный			
		А2.5105-1с виброизоляторами с кожух.	1	26.2	
		а. Вентилятор радиальный			
		В-Ц4-70-2.5-03А исполнение 1, положение про°			
		б. электродвигатель			
		4А56А4У2, 1375об/мин. 0.12кВт.			
П9.2	5.904-38	Вставка гибкая В.00.00-02	1	0.91	
П9.3	5-904-38	Вставка гибкая Н.00.00-03	1	0.86	
П9.4	5-904-13, Вып.1-1	Заслонка воздушная			
		АЗД 122.000	1	12.75	
П9.5	ТУ22-5721-84	Калорифер КВСБ5-ПУ3	1	56.2	
П9.6	ОВН6	Конфузор	1	10.25	
П9.7	ОВН5	Диффузор	1	7.745	
П9.8	ОВН4	Подставка под калорифер	4	0.97	
П9.9	ОВН7	сетка в рамке прямоугольного сечения	1	1.87	
		В1-В8			
В11...В81	ТУ22-5438-83	Осевой вентилятор	1	895	
		В-Ц6-300-8А с электродвигателем 4А100S4У2, 1435об/мин, 3кВт			
В12...В82	1.494-33	Клапан лепестковый			
		КЛ.00.000-03	1	33.5	
Спецификация дана на одну установку					

Н.контр.	Ткач		4.1987	Т.П. 813-2-45.87 ОВ			
Гл.спец.	Репалов		4.1987				
ГИП	Хлебников		4.1987				
Гл.спец.от	Макашов		4.1987				
Рук.сект.	Беляев		4.1987				
Рук.гр.	Савоцина		4.1987	Секционное хранилище продовольственной торговли с охлаждением, вместимостью 2000 тонн. Установки систем П9, В1...В8, В10, В11.	Стадия	Лист	Листов
Ведущ.	Николаева		4.1987		РП	8	
Ст.техн.	Хороголин		4.1987				
Проверил	Сергутина		4.1987		ГИПРОНИСЕЛЬПРОМ г. Орел		

Привязан

Инв.№

Инв.№ подл. | Подпись и дата | Взам.инв.№

22698-02 55

Копировал Онельченко

Формат А2

Альбом III

Типовой проект

Разрез 1-1

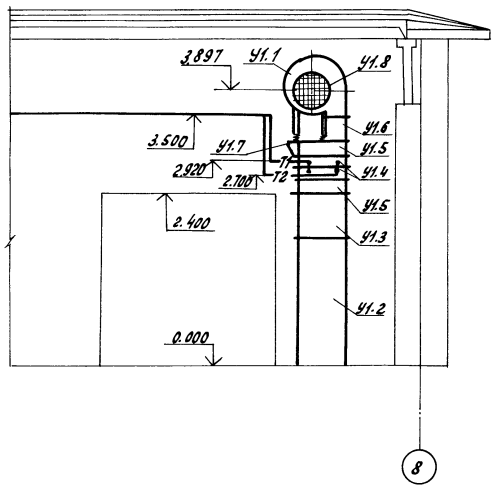

Разрез 2-2

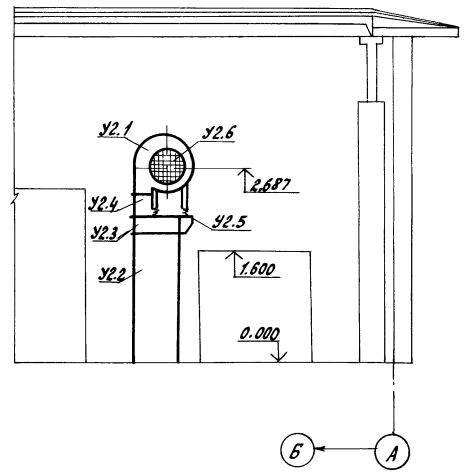

План

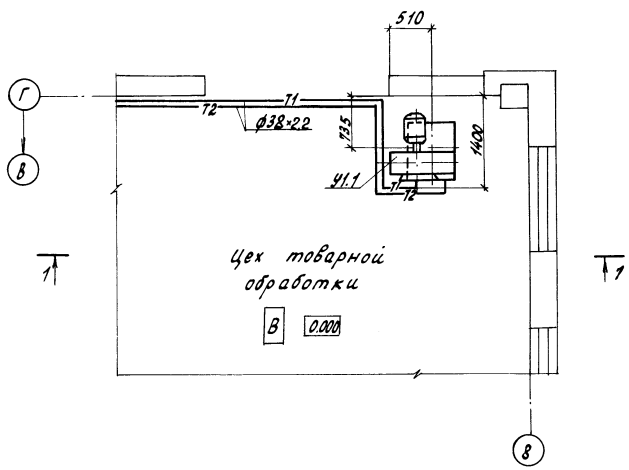

План

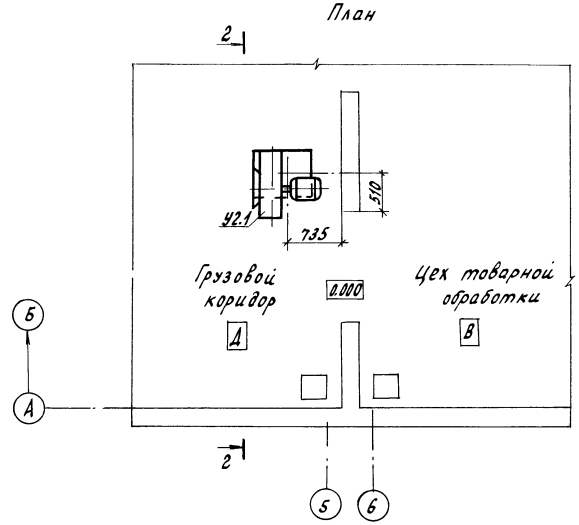

Спецификация отопительно-вентиляционной установки У1

Марка поз	Обозначение	Наименование	Кол.	Масса ед кг	Примечание
У1	1.494-2, вып. 10	Агрегат воздушно-тепловой завесы			
		А5Ц. 00.000-01	1	429.4	
У1.1	ТУ 22-4208-78	Агрегат вентиляторный А5.105-2б			
		с виброизоляторами, компл.	1	112.8	
		а. вентилятор радиальный В-Ц4-70-5-03А			
		исполнение 1, положение Пр 180°			
		б. электродвигатель 4А100S4, 1435об/мин, 3квт.			
У1.2	1.494-2, вып 10	Секция раздаточного короба			
		А5Ц. 02.000	1	81.8	
У1.3	1.494-2, вып.10	Секция раздаточного короба			
		А5Ц. 02.000-01	1	33	
У1.4	ТУ22-5721-84	калорифер КВСТБ-ПУ3	2	65	
У1.5	1.494-2, вып.10	Патрубок переходный А5Ц. 01.000	2	17.5	
У1.6	1.494-2, вып. 10	Патрубок А5Ц. 03.200	1	6.6	
У1.7	1.494-2, вып.10	Плита опорная А5Ц. 03.300	1	24.8	
У1.8	1.494-2. вып. 10	Коллектор всасывающий А5Ц. 03.100	1	5.4	

1. Спецификацию на отопительно-вентиляционную установку У2 см. лист 11.

Н.контр.	Ткач			т.п. 813-2-45.87 ОВ			
Гл.специал.	Репало						
ГИП	Хлевников						
Гл.спец.сек.	Макашов						
Рук.сект.	Беляев						
Рук.гр.	Савосина			Секционное хранилище продовольственной моркови (с охлаждением), вместимостью 2000тонн	Стадия	Лист	Листов
Вед.инж.	Николаева				РП	9	
Ст.техн.	Корогодин						
Провер.	Сергутина			Установки систем У1, У2	ГИПРОНИСЕЛЬПРОМ г. Орёл		

Привязан

Инв. №

Инв. № подл. | Подпись и дата | Взам. инв. №

22638-02 56

Копировал Ахромова

Формат А2

Альбом II

Типовой проект

Разрез 1-1

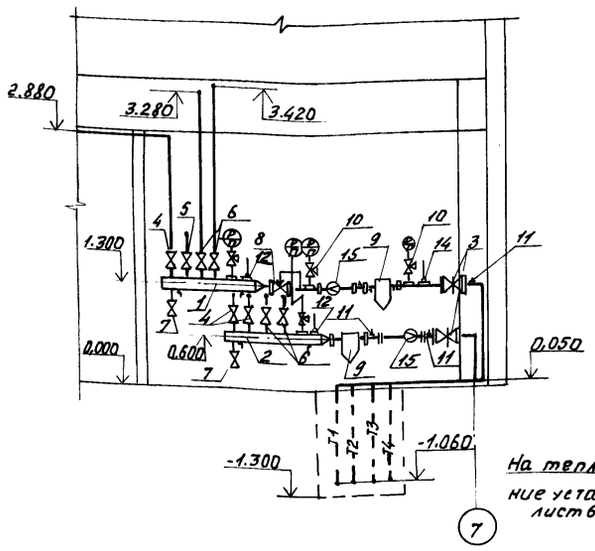

Схема узла управления

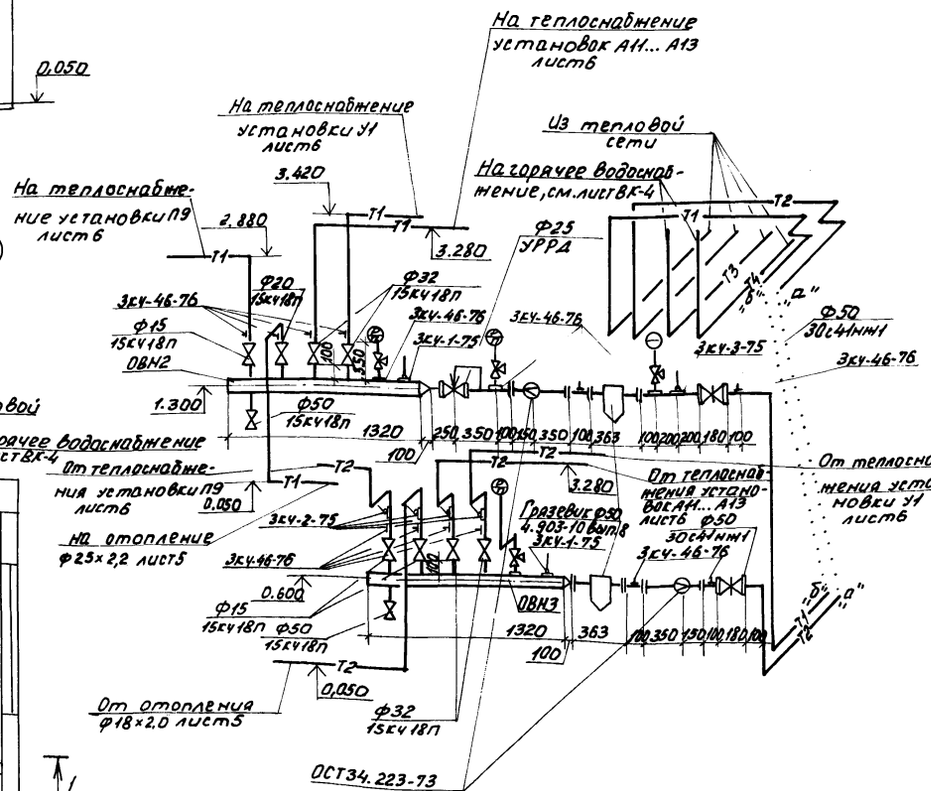

План

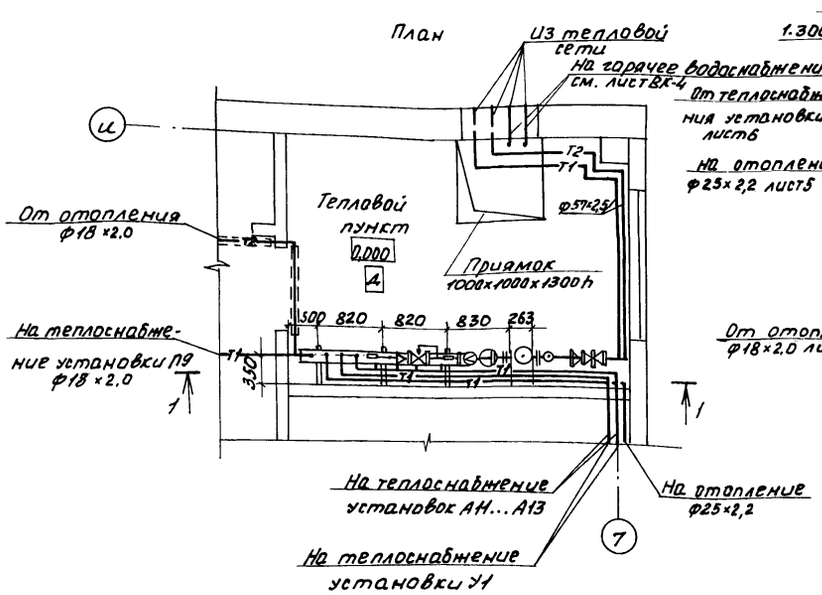

Спецификация узла управления

Марка, поз.	Обозначение	Наименование	Кол.	Масса ед.кг	Примечание
1	ОВН2	Коллектор распределительный	1	20,57	
2	ОВН3	Коллектор сборный	1	20,52	
3	ГОСТ 10194-78	Задвижка клиновая с выдвижным шпинделем фланцевая 30с41нж1р50	2	25	
4	ГОСТ 5761-74	Вентиль запорный муфтовый 15к418пф15	3	0,7	
5		ф20	1	0,9	
6		ф32	4	2,1	
7		ф50	2	5,0	
8	ТУ25-02.160970-76	Клапан регулирующий прямого действия УРРД ф25	1	27,9	
9	4.903-10, Вып.8	Грязевик 16-50734.02	2	19,0	
10	ТУ26-07-1061-84	Кран трехходовый муфтовый с фланцем для контрольного манометра 14м1	5	0,26	
11		Закладная для манометра 3КЧ-46-76	16		
12		Закладная для термометра 3КЧ-1-75	2		
13		3КЧ-2-75	4		
14		3КЧ-3-75	1		
15	ОСТ34.223-73	Соединение с плоскими приварными фланцами для камерных измерительных диафрагм трубопроводов	2		

Привязан

Инв. №

Н.контр.	Ткач		11.09.87
Гл.спец.отд.	Репало		15.09.87
ГИП	Хлебников		15.09.87
Гл.специалист	Макашов		15.09.87
Рук.сект.	Беляев		15.09.87
Рук.гр.	Савосина		15.09.87
Ст.инж.	Сергутина		15.09.87
Прав.	Николаева		15.09.87

Т.П. 813-2-45.87 ОВ

Секционное хранилище продовольственной моркови (с охлаждением), вместимостью 2000 тонн

Стадия	Лист	Листов
РП	10	

Тепловой пункт. План. Разрез 1-1. Схема узла управления

ГИПРОНИСЕЛЬПРОМ г. Орел

Инв.№ подл. | Подпись и дата | Взам.инв.№

22698-02 57

Копировал Фомушкина

Формат А2

Альбом III

Типовой проект

Спецификация отопительно-вентиляционных установок П1...П8; В10, В11; У2

Марка, поз	Обозначение	Наименование	Кол.	Масса, ед.кг	Примечание
		П1... П8			
П1.1; П3.1; П5.1; П7.1	ТУ22-3155-75	Агрегат вентиляторный			
		А10-2 с виброизолятора-			
		ми, компл.	1	598	
		а. Вентилятор радиаль-			
		ный В-Ц4-70-10-0342 испол.			
		нение 6, положение Л270°			
		б. Электродвигатель			
		4А132S6У2, 965об/мин, 5,5кВт			
П2.1; П4.1; П6.1; П8.1	ТУ22-3155-75	Агрегат вентиляторный			
		А10-2 с виброизолято-			
		рами, компл.	1	598	
		а. Вентилятор радиаль-			
		ный В-Ц4-70-10-0342 ис-			
		полнение 6, положение ПрО°			
		б. Электродвигатель			
		4А132S6У2, 965 об/мин, 5,5кВт			
П1.2... П8.2	5.904-38	Вставка гибкая В.00.00-13	1	3.42	
П1.3... П8.3	5.904-38	Вставка гибкая Н.00.00-13	1	3.47	
П1.4... П8.4	ТУ 1111-7-1-84	Клапан смесительный			
		КПШ-АВМ 850×850	1	250	
П1.5... П8.5	5.904-4	Дверь герметическая			
		утепленная Ду 0.5×1,25	1	36,0	
П1.6... П8.6	08Н8	Переход соединительный			
		ф1000/1000×1000 С=340мм	1	31,88	
П1.7... П8.7	ТУ 400-28-114-75	Решетка СТД 5291.1	12	1,62	
Спецификация дана на одну установку					
		В10			
В10.1	ТУ22-4208-78	Агрегат вентиля-			
		торный А-25.095-1 с			
		виброизоляторами, компл.	1	26,2	
		а. Вентилятор радиаль-			
		ный В-Ц4-70-25-2А42			

Продолжение

Марка поз.	Обозначение	Наименование	Кол.	Масса, ед.кг	Примечание
		исполнение 1, положе-			
		ние Пр 90°			
		б. Электродвигатель			
		4А56А4У1, 1375 об/мин,			
		0,12 кВт			
В10.2	5.904-38	Вставка гибкая В.00.00-13	1	0,91	
В10.3	5.904-10	Узел прохода УП1-04	1	109	
		В11			
В11.1	ТУ22-4208-78	Агрегат вентилятор-			
		ный А25.095-1 с вибро-			
		изоляторами, компл.	1	26,2	
		а. Вентилятор ради-			
		альный В-Ц4-70-25-2А42			
		исполнение 1, положе-			
		ние Л90°			
		б. Электродвигатель			
		4А56А4У1, 1375 об/мин,			
		0,12 кВт			
В11.2	5.904-38	Вставка гибкая В.00.00-13	1	0,91	
		У2			
У2	1.494-2, Вып. 10	Агрегат воздушной			
		завесы А5Ц.00.000			
		компл.	1	230,4	
У2.1	ТУ22-4208-78	Агрегат вентиля-			
		торный А5.105-1 с			
		виброизоляторами,			
		компл.	1	94,3	
		а. Вентилятор ра-			
		диальный В-Ц4-70-5.03А			
		исполнение 1, положе-			
		ние Л180°			

Продолжение

Марка поз.	Обозначение	Наименование	Кол.	Масса, ед.кг	Примечание
		б. Электродвигатель			
		4А80А6У2, 915 об/мин,			
		0,75 кВт			
У2.2	1.494-2, Вып. 10	Секция разгаточно-			
		го короба			
		А5Ц.02.000	1	81.8	
У2.3	1.494-2, Вып. 10	Патрубок переход-			
		ный А5Ц.01.000	1	17,5	
У2.4	1.494-2, Вып. 10	Патрубок А5Ц.03.200	1	6.6	
У2.5	1.494-2, Вып. 10	Плита опорная			
		А5Ц.03.300	1	24.8	
У2.6	1.494-2, Вып. 10	Коллектор всасы-			
		вающий А5Ц.03.100	1	5.4	

Инв.№ подл. | Подпись и дата | Взам. инв.№

Привязан

Инв.№

Н. контр.	Ткач		17.09.87
Гл. спец. отд.	Релало		15.09.87
РУП	Хлебников		15.09.87
Гл. спец. отд.	Макашов		15.09.87
Рук. сект.	Беляев		15.09.87
Рук. гр.	Савосина		15.09.87
Вед. инж.	Николаева		15.09.87
Пров.	Серегутина		15.09.87

Т. п. 813-2-45.87 ОВ

Секционное хранилище продовольственной моркови (с охлаждением) вместимостью 2000 тонн

Стадия	Лист	Листов
РП	11	

Спецификация отопительно-вентиляционных установок П1... П8, В10, В11, У2

ГИПРОНИСЕЛЬПРОМ г. Орел

Альбом II

Типовой проект

ТИПОВОЙ ПРОЕКТ

СЕКЦИОННОЕ ХРАНИЛИЩЕ ПРОДОВОЛЬСТВЕННОЙ МОРКОВИ /С ОХЛАЖДЕНИЕМ/ ВМЕСТИМОСТЬЮ 2000 ТОНН

альбом

эскизные чертежи общих видов нетиповых конструкций систем отопления и вентиляции

Привязан

Инв.N

Инв.N подл. | Подпись и дата | Взам.инв.N

Копировал Фомушкина Формат А4

Обозначение	Наименование	Примечание
ОВН1	Редукционная вставка	
ОВН2	Коллектор распределительный	
ОВН3	Коллектор сборный	
ОВН4	Подставка под калорифер	
ОВН5	Диффузор	
ОВН6	Конфузор	
ОВН7	Сетка в рамке прямоугольного сечения	
ОВН8	Переход соединительный	
ОВН9	Зонт	

Н.контр.	Ткач		
Гл.спец.отд.	Репало		
Рук.сект.	Беляев		
Рук.гр.	Савосина		
Ст.техн.	Корогодин		

Т.П. 813-2-45.87 ОВН

Содержание

Стадия	Лист	Листов
РП		1

ГИПРОНИСЕЛЬПРОМ г.Орел

Инв.N подл. | Подпись и дата | Взам.инв.N

Копировал Фомушкина Формат А4

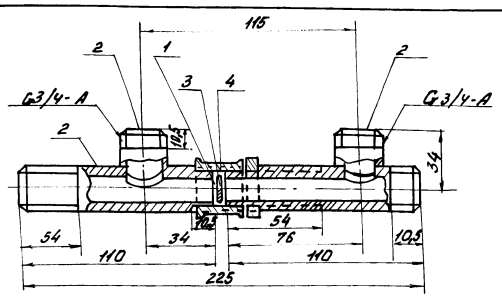

Выборка материалов

Поз.	Наименование	Кол. кг
	Материал	
1	Паронит ПОНО,8 ГОСТ 481-80	0,0004
2	Труба 20х2,5 ГОСТ 3262-75	0,38
3	Лист Б-ПН-НО-3 ГОСТ 19903-74 / Б-Вст3 пс ГОСТ 16523-70	0,017
	Стандартные изделия	
4	Муфта короткая 20 ГОСТ 8954-75	0,096
5	Контргайка 20 ГОСТ 8961-75	0,041

1. Редукционная вставка обеспечивает постоянный коэффициент затекания для нагревательных приборов
2. Масса 0,53кг.

Привязан

Инв.N

Н.контр.	Ткач		
Гл.спец.отд.	Репало		
Рук.сект.	Беляев		
Рук.гр.	Савосина		
Ст.техн.	Корогодин		

Т.П. 813-2-45.87 ОВН1

Редукционная вставка

Стадия	Лист	Листов
РП		1

ГИПРОНИСЕЛЬПРОМ г.Орел

Инв.N подл. | Подпись и дата | Взам.инв.N | 22688-02 53

Копировал Фомушкина Формат А4

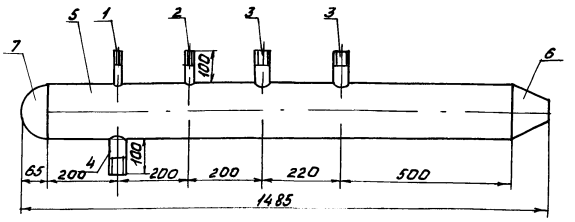

Выборка материалов

Поз.	Наименование	Кол. кг
	Материал	
1	Труба 18х2 ГОСТ 10704-76 / Д ГОСТ 10705-80	0,079
2	Труба 25х2,2 ГОСТ 10704-76 / Д ГОСТ 10705-80	0,124
3	Труба 38х2,2 ГОСТ 10704-76 / Д ГОСТ 10705-80	0,388
4	Труба 57х2,5 ГОСТ 10704-76 / Д ГОСТ 10705-80	0,336
5	Труба 159х3,2 ГОСТ 10704-76 / Д ГОСТ 10705-80	16,24
	Стандартные изделия	
6	Переход К 159х4,5-57х2,5	
	ГОСТ 17378-83	1,9
7	Заглушка 159х4,5 ГОСТ 17379-83	1,5

1. Конструкция сварная
2. Коллектор служит для распределения тепла по потребителям
3. Масса 20,57кг

Привязан

Инв.N

Н.контр.	Ткач		
Гл.спец.отд.	Репало		
Рук.сект.	Беляев		
Рук.гр.	Савосина		
Ст.техн.	Корогодин		

Т.П. 813-2-45.87 ОВН2

Коллектор распределительный

Стадия	Лист	Листов
РП		1

ГИПРОНИСЕЛЬПРОМ г.Орел

Инв.N подл. | Подпись и дата | Взам.инв.N

Копировал Фомушкина Формат А4

Альбом II

Типовой проект

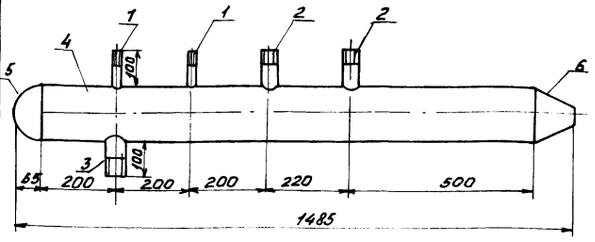

Выборка материалов

Поз.	Наименование	Кол. кг
	Материал	
1	Труба 18×2 ГОСТ 10704-76 / А ГОСТ 10705-80	0,158
2	Труба 38×2,2 ГОСТ 10704-76 / А ГОСТ 10705-80	0,388
3	Труба 57×2,5 ГОСТ 10704-76 / А ГОСТ 10705-80	0,336
4	Труба 159×3,2 ГОСТ 10704-76 / А ГОСТ 10705-80	16,24
	Стандартные изделия	
5	Заглушка 159×4,5 ГОСТ 17379-83	1,5
6	Переход К 159×4,5-57×2,5 ГОСТ 17378-83	1,9

1. Конструкция сварная
2. Коллектор служит для сбора тепла от потребителей
3. Масса 20,52 кг.

Привязан

Инв.N

Взам.инв.N | Подпись и дата | Инв.N подл.

Н.контр.	Ткач		11.09.87
Гл.спец.	Репало		11.09.87
Рук.сект.	Беляев		15.09.87
Рук.гр.	Савосина		11.09.87
Ст.техн.	Корогодин		11.09.87

Т.П. 813-2-45.87 ОВН3

Коллектор сборный

Стадия	Лист	Листов
РП		1

ГИПРОНИСЕЛЬПРОМ г. Орел

Копировал Фомушкина Формат А4

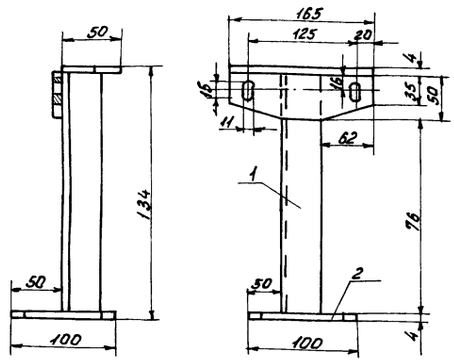

Выборка материалов

Поз.	Наименование	Кол. кг
	Материал	
1	Уголок 40×40×4-Б ГОСТ 8509-86 / В Ст3пс1 ГОСТ 535-79	0,17
2	Лист Б-ПН-НО-4,0 ГОСТ 19903-74 / В Ст3пс ГОСТ 14637-79	0,8

1. Конструкция сварная
2. Подставку окрасить масляной краской по ГОСТ 8292-85 за два раза.
3. Масса 0,97 кг

Привязан

Инв.№

Взам.инв.N | Подпись и дата | Инв.N подл.

Н.контр.	Ткач		11.09.87
Гл.спец.	Репало		11.09.87
Рук.сект.	Беляев		15.09.87
Рук.гр.	Савосина		11.09.87
Ст.техн.	Корогодин		11.09.87

Т.П. 813-2-45.87 ОВН4

Подставка под калорифер

Стадия	Лист	Листов
РП		1

ГИПРОНИСЕЛЬПРОМ г. Орел

Копировал Фомушкина Формат А4

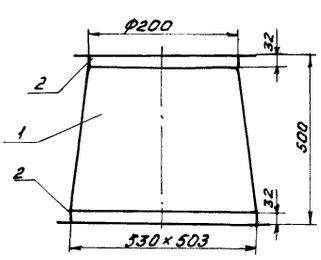

Выборка материалов

Поз.	Наименование	Кол. кг
	Материал	
1	Лист Б-ПН-НО-0,7 ГОСТ 19903-74 / 2-IV-В ст3пс ГОСТ 16523-70	4,015
2	Уголок 32×32×4-Б ГОСТ 8509-86 / В ст3пс-1 ГОСТ 535-79	5,58

1. Конструкция сварная.
2. Диффузор служит для соединения воздуховода с калорифером.
3. Диффузор окрасить масляной краской по ГОСТ 8292-85 за два раза.
4. Масса 5.595 кг.

Привязан

Инв.№

Взам.инв.N | Подпись и дата | Инв.N подл.

Н.контр.	Ткач		11.09.87
Гл.спец.	Репало		11.09.87
Рук.сект.	Беляев		15.09.87
Рук.гр.	Савосина		11.09.87
Ст.техн.	Корогодин		11.09.87

Т.П. 813-2-45.87 ОВН5

Диффузор

Стадия	Лист	Листов
РП		1

ГИПРОНИСЕЛЬПРОМ г. Орел

Копировал Фомушкина Формат А4

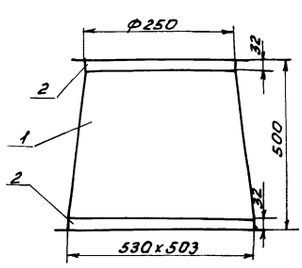

Выборка материалов

Поз.	Наименование	Кол. кг
	Материал	
1	Лист Б-ПН-НО-0,7 ГОСТ 19903-74 / 2-IV-В ст3пс ГОСТ 16523-70	4,29
2	Уголок 32×32×4-Б ГОСТ 8509-86 / В ст3пс1 ГОСТ 535-79	5,96

1. Конструкция сварная
2. Конфузор служит для соединения вентилятора с калорифером.
3. Конфузор окрасить масляной краской по ГОСТ 8292-85 за два раза.
4. Масса 10,25 кг.

Привязан

Инв.N

Взам.инв.N | Подпись и дата | Инв.N подл.

Н.контр.	Ткач		11.09.87
Гл.спец.	Репало		11.09.87
Рук.сект.	Беляев		15.09.87
Рук.гр.	Савосина		11.09.87
Ст.техн.	Корогодин		11.09.87

Т.П. 813-2-45.87 ОВН6

Конфузор

Стадия	Лист	Листов
РП		1

ГИПРОНИСЕЛЬПРОМ г. Орел

Копировал Фомушкина Формат А4

26928-02 60

Альбом II

Типовой проект

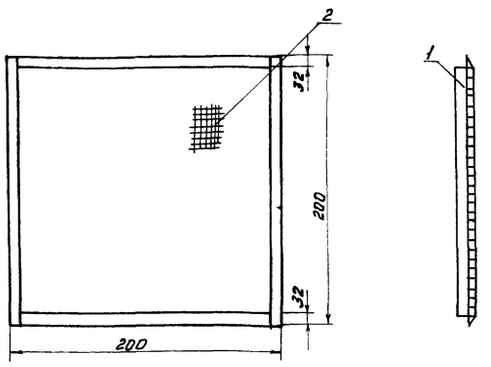

Выборка материалов

Поз.	Наименование	Кол. кг
	Материал	
1.	Уголок 32×32×4-Б ГОСТ 8509-86 / Вст3пс4 ГОСТ 535-79	1,53
2.	Сетка 20×2,0 ГОСТ 5336-80	0,34

1. Конструкция сварная
2. Сетка предназначена для предотвращения попадания мусора в воздуховод
3. Масса 1,87 кг.

Привязан

Инв.№

Н.контр.	Ткач		
Гл.спец.	Репало		
Рук.сект.	Беляев		
Рук.гр.	Савосина		
Ст.техн.	Короговин		

Т.П. 813-2-45.87 ОВН7

Сетка в рамке прямоугольного сечения

Стадия	Лист	Листов
РП		1

ГИПРОНИСЕЛЬПРОМ г. Орел

Копировал Фомушкина Формат А4

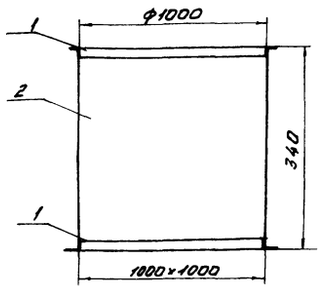

Выборка материалов

Поз.	Наименование	Кол. кг
	Материал	
1.	Уголок 50×50×4-Б ГОСТ 8509-86 / Вст3пс4 ГОСТ 535-79	24,4
2.	Лист ОЦ Б-ПН-НО-0,7 ГОСТ 19904-74 / ОН-НТ-2 ГОСТ 14918-80	7,48

1. Конструкция сварная
2. Переход служит для соединения вентилятора с шахтой
3. Фланцы окрасить масляной краской по ГОСТ 8292-85 за два раза.
4. Масса 31,88 кг

Привязан

Инв.№

Н.контр.	Ткач		
Гл.спец.	Репало		
Рук.сект.	Беляев		
Рук.гр.	Савосина		
Ст.техн.	Короговин		

Т.П. 813-2-45.87 ОВН8

Переход соединительный

Стадия	Лист	Листов
РП		1

ГИПРОНИСЕЛЬПРОМ г. Орел

Копировал Фомушкина Формат А4

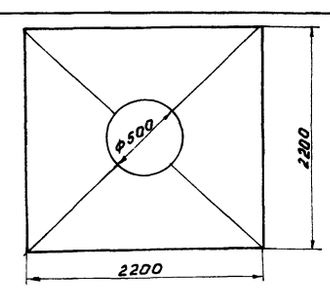

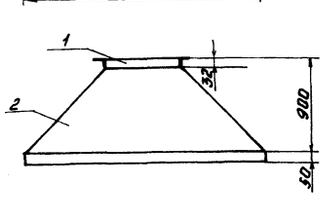

Выборка материалов

Поз.	Наименование	Кол. кг
	Материал	
1	Уголок 32×32×4-Б ГОСТ 8509-86 / Вст3пс4 ГОСТ 535-79	3
2	Лист 2-ГР-В Ст3пс ГОСТ 16523-70 / Б-ПН-НО-0,7 ГОСТ 19904-74	26,73

1. Конструкция сварная.
2. Зонт служит для удаления воздуха.
3. Зонт окрасить масляной краской за два раза по ГОСТ 8292-85
4. Масса 29,73 кг

Привязан

Инв.№

Н.контр.	Ткач		
Гл.спец.	Репало		
Рук.сект.	Беляев		
Рук.гр.	Савосина		
Ст.техн.	Короговин		

Т.П. 813-2-45.87 ОВН9

Зонт

Стадия	Лист	Листов
РП		1

ГИПРОНИСЕЛЬПРОМ г. Орел

Копировал Фомушкина Формат А4

Привязан

Стадия | Лист | Листов

ГИПРОНИСЕЛЬПРОМ г. Орел

Копировал Фомушкина Формат А4

Инв.№ подл. | Подпись и дата | Взам.инв.№

19 22698-02

Альбом II

Типовой проект

Ведомость рабочих чертежей основного комплекта

Лист	Наименование	Примечание
1	Общие данные (начало)	
2	Общие данные (окончание)	
3	План на отм. 0.000	
4	Фрагмент 1. Схема системы К1	
5	Схемы систем К13, К3.	
6	Схемы систем В1, Т3. Водомерные узлы 1,2	

Ведомость ссылочных и прилагаемых документов

Обозначение	Наименование	Примечание
	Ссылочные документы	
2.190-1/72	Узлы и детали инженерного обо-	
выпуск 3	рудования жилых и общественных	
	зданий для сельского строительства	
2.800-2	Унифицированные узлы и детали	
выпуск 7	сельскохозяйственных зданий	
	и сооружений.	
4.904-69	Детали крепления санитарно-	
	технических приборов	
5.905-7	и трубопроводов	
	Оборудование узлы и детали наруж-	
	ных газопроводов (подземных и наземных)	
7.903.9-2	Тепловая изоляция трубопрово-	
	дов с положительными температурами	
	Прилагаемые документы	
ВК.СО	Спецификация оборудования	Альбом
ВК.ВМ	Ведомость потребности в	Альбом
	материалах	

Условные обозначения

В1 — Водопровод хозяйственно-питьевой производственный, противопожарный

К13 — Канализация производственная незагрязненных стоков

Прочистка в ковере.

Общие указания

Данная часть проекта разработана на основании задания на проектирование, утвержденного Министерством плодоовощного хозяйства СССР от 29.12.85.

За условную отметку 0.000 принят уровень чистого пола здания, что соответствует абсолютной отметке [ ].

Монтаж трубопроводов производить согласно СНиП 3.05.01-85 и СН 478-80.

Расход воды на полив территории определяется при привязке проекта.

Расчет систем водопровода и канализации произведен согласно СНиП 2.04.01-85.

Отметки на вводе водопровода и выпусках канализации назначаются при привязке проекта.

Установку санитарных приборов и пожарных кранов производить согласно серии 2.190-1/72.

Изоляцию трубопроводов горячего водоснабжения производить согласно серии 7.903.9-2, выпуск 1 шнуром из минеральной ваты в оплетке марки 200 толщиной 40мм с защитным покрытием.

Стальные трубопроводы, прокладываемые открыто, окрасить масляной краской ГОСТ 10503-71 за два раза под колер помещений.

При производстве работ по системам составить акт освидетельствования скрытых работ:

а) на устройство основания под трубопроводы;

б) на качественное соединение стыков;

в) на правильность уклонов трубопроводов;

г) на испытание трубопроводов;

д) на проверку действия систем.

Основные показатели по системе В1 в таблице приведены с учетом расхода воды на хозяйственно-питьевые нужды, которые составляют 1.65 м³/сут.

Основные показатели по чертежам водопровода и канализации

Наименование системы	Потребный напор на вводе, м	Расчетный расход м³/сут.	м³/ч	л/с	при пожаре л/с	Установочная мощность электродвигателей квт.	Примечание
В1	15.0	32,05	4,025	1,11	0,30	0,125	
Т3	10.0	1,65	0,65	0,71			хоз.-бытовые нужды
Т3	10.0	1,16	1,16	0,32			производств. нужды
К1	—	1,30	3,42	1,17			
К3	—	31,46	4,0	1,10			
К13	—	378	1,89	0,52			

Типовой проект разработан в соответствии с действующими нормами и правилами и предусматривает мероприятия, обеспечивающие взрыво-пожарную и пожарную безопасность при эксплуатации здания.

Гл. инженер проекта /Хлебников/

Согласовано: Гл.спец.отд. Корнеев; Гл.спец. сект. Комиссар; Рук.технол.сект. Лобанова; Гл.электр. Кирдин; Гл.сан.-техн. Калиш; Гл.конструктор Ушаков

Инв.№ подл. | Подпись и дата | Взам.инв.№

Инв.№				Привязан	
Гл.инж.проекта	Корпенков				
Н.контр.	Ткач		29.12.87	Т.п. 813-2-45.87	ВК
Нач.отд.	Цецина		29.12.87		
ГИП	Лебников		29.12.87		
Рук.сект.	Белаев		29.12.87		
Рук.гр.	Цуркаков		29.12.87	Секционное хранилище продовольственной моркови (с охлаждением) вместимостью 2000 тонн.	Стадия: Р П; Лист: 1; Листов: 6
Инж.	Ерохова		29.12.87		
Инж.	Козлова		29.12.87		
Пров.	Ерохова		29.12.87	Общие данные (начало)	ГИПРОНИСЕЛЬПРОМ г. Орел

22698-02 62

Копировал Муратова

Формат А2

Водоснабжение и канализация

Внутренние сети водоснабжения и канализации здания разработаны из условия подключения к соответствующим наружным сетям.

Строительный объем здания 18115м³, степень огнестойкости II, категория производства по пожарной опасности В, Д, из них с категорией „В"-3763,6м³.

Помещения с различными категориями производств выгорожены противопожарной стеной.

Внутреннее пожаротушение согласно табл. 2 СНиП 2.04.01-85 предусмотрено в цехе товарной обработки.

Расчетный расход воды на внутреннее пожаротушение составляет 5,2 л/с (2 струи по 2,6 л/с).

Расход воды на наружное пожаротушение здания согласно п. 2.15 и табл. 7 СНиП 2.04.02-84 составляет 10 л/с.

Наружное пожаротушение решается при привязке проекта и может осуществлятся от гидрантов, размещенных на наружной водопроводной сети хозяйства или от двух противопожарных резервуаров объемом каждого не менее 54м³.

Расходы воды на хозяйственно-питьевые нужды определены согласно СНиП 2.04.01-85, на производственные-согласно технологическим расчетам и приведены на листе 1.

Годовой расход воды по хранилищу составляет: на хозяйственно-бытовые нужды 222,8м³, в том числе на горячее водоснабжение 112,0м³; на производственные нужды 3180,7м³, в том числе на горячее водоснабжение 78,0м³.

Хранилище оборудовано системой объединенного водопровода хозяйственно-питьевого, производственного, противопожарного назначения, горячим водоснабжением, бытовой и производственной канализацией загрязненных и незагрязненных стоков.

Сеть водопровода хозяйственно-питьевого, производственного, противопожарного назначения из стальных оцинкованных труб диаметром 100, 80, 65÷15мм тупиковая, прокладывается открыто по строительным конструкциям здания. Внутренняя сеть с наружной соединяется одним вводом из чугунных водопроводных труб диаметром 100мм. Для учета расхода воды на вводе предусмотрен водосчетчик. Потребители системы -технологическое и санитарно-техническое оборудование, поливочные и пожарные краны. в связи с тем, что счетчик не обеспечивает пропуск общего расхода воды (с учетом противопожарного), на обводной линии водомерного устройства предусмотрена задвижка с электроприводом, открытие которой предусмотрено от кнопок, установленных у пожарных кранов.

Требуемый напор на вводе в здание 0,150 МПа (15,0 м).

Горячее водоснабжение здания централизованное, предусмотрено от узла ввода теплосети (см. раздел отопление и вентиляция). Внутренние сети из стальных оцинкованных труб диаметрами 32÷15мм, тупиковые, монтируются открыто. Подающий трубопровод системы, кроме подводок к водоразборным приборам, теплоизолируется.

Потребители горячей воды санитарные приборы бытовых помещений и поливочные краны в цехе товарной обработки. Учет количества воды предусмотрен водосчетчиком, установленным в помещении теплового пункта. Расчетный расход тепла на горячее водоснабжение 122496 Вт. Требуемый напор на вводе 0,10МПа (10м).

Сети канализации из пластмассовых канализационных труб диаметрами 100 и 50мм. бытовые и производственные сточные воды отводятся в наружную сеть канализации раздельными выпусками.

Состав бытовых стоков обычный. Характеристика производственных сточных вод приведена в таблице на данном листе. Загрязненные производственные сточные воды до поступления их в наружную сеть канализации необходимо направлять на локальные сооружения механической очистки с доведением концентраций загрязняющих веществ принимаемых согласно „Правилам приема производственных сточных вод в системы канализации населенных пунктов, в связи с чем на площадке строительства следует предусмотреть местные установки. В качестве локальных очистных сооружений рекомендуется грязеотстойник по серии 2.800-2, выпуск 7. Количество осадка, задерживаемого в грязеотстойнике согласно данным, приведенным в таблице составляет 4,8 м/год.

Размещение грязеотстойника на площадке строительства, а также метод удаления и места вывоза осадка в каждом конкретном случае должны решаться при привязке проекта и согласованы с территориальной инспекцией.

Данные по производственному водопотреблению и водоотведению

№ потребителя по плану	Наименование потребителя	Количество потребителей	Количество часов работы в сутки	Водопотребление: Требования к качеству воды	Потребный напор у потребителя, м	Режим водопотребления	Расход воды на одного потребителя, м³/ч	Из сети горячего водоснабжения: м³/сут	м³/ч	л/с	Из хозяйственно-питьевого, производственного, противопожарного в-да: м³/сут	м³/ч	л/с	Водоотведение: Характеристика сточных вод	Режим водоотведения	В производственно-бытовую канализацию: м³/сут	м³/ч	л/с	В дождевую канализацию: м³/сут	м³/ч	л/с	Концентрация загрязнений сточных вод после локальных очистных сооружений, мг/л	Примечание
5	Линия фасования моркови ЛФМП-600	2	7.0	питьев	10,0	непрер.	2.0	—	—	—	28.0	4.0	1.10	Взвеш. в-ва 1850 мг/л	непрер.	28,0	4.0	1,10	—	—	—	согласно п. 6.2 СНиП 2.04.03-85	
11	Кипятильник КНЭ-25N1	1	4,0	питьев	3,0	период.	0,025	—	—	—	0,10	0,025	0,01	—	—	—	—	—	—	—	—		
	Мойка пола и оборудования в цехе товарной обработки	576м²	1.0	питьев	2,0	период.	—	1.16	1,16	0,32	2.30	2,30	0,64	Взвеш. в-ва 500 мг/л	период.	3,46	3,46	0,96	—	—	—	согласно п. 6.2 СНиП 2.04.03-85	
	Воздухоохладители	12	2,0	—	—	—	—	—	—	—	—	—	—	незагрязн.	период.	—	—	—	3,78	1,89	0,52		
	Итого:							1.16	1,16	0,32	30,40	4,025	1,11			31,46	4.0	1.10	3,78	1,89	0,52		

Зат.глин.	Харленков		
Н.контр.	Ткач		24.11.87
Нач.отд.	Иглина		24.11.87
ГИП	Хлевников		24.11.87
Рук.сект.	Беляев		23.11.87
Рук.гр.	Цурганов		23.11.87
Инж.	Ерохова		23.11.87
Инж.	Козлова		23.11.87
Пров.	Ерохова		23.11.87

Т. п. 813-2-45.87 ВК

Секционное хранилище продовольственной моркови (охлаждением) вместимостью 6000 тонн

Стадия	Лист	Листов
РП	2	

Общие данные (окончание)

ГИПРОНИСЕЛЬПРОМ г. Орел

Привязан

Инв. N

Инв. N подл. | Подпись и дата | Взам. инв. N

22698-02 63

Копировал Перелыгина

Формат А2

Альбом II

Типовой проект

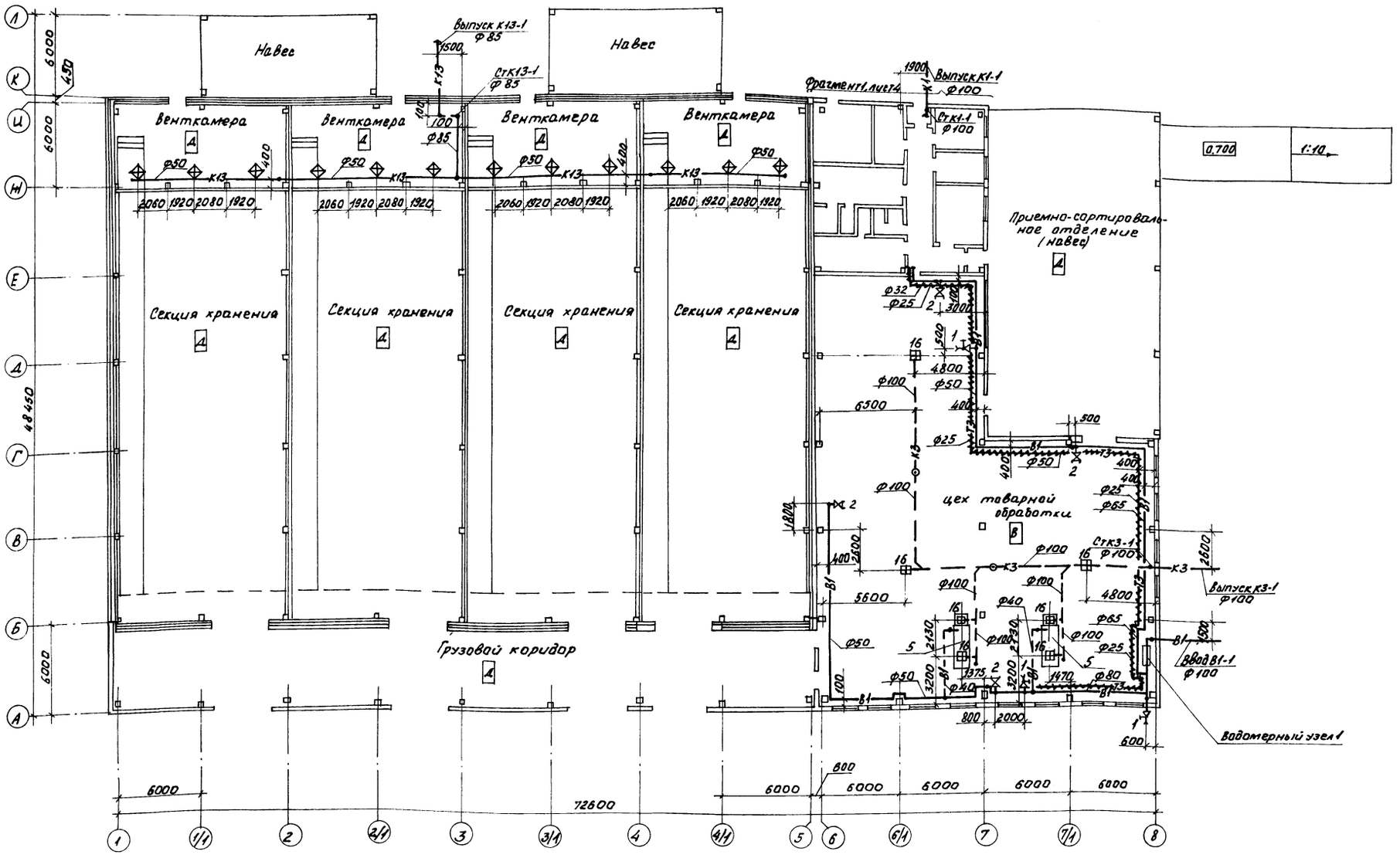

Н.контр.	Ткач		21.07.87	Т.П. 813-2-45.87	ВК
Гл.спецотд.	Репало		8.07.87		
ГИП	Хлебников		8.07.87		
Рук.сект.	Белаев		8.07.87		
Рук.гр.	Цурганов		8.07.87	Секционное хранилище продовольственной моркови (с охлаждением) вместимостью 2000 тонн	Стадия: РП; Лист: 3; Листов:
Инж.	Козлова		8.07.87	План на отм. 0.000	ГИПРОНИСЕЛЬПРОМ г. Орел
Пров.	Ерохова		8.07.87		

Привязан

Инв.№

Инв.№ подл. | Подпись и дата | Взам. инв.№

Копировал Фомушкина 22698-02 64 Формат А2

Альбом II

Типовой проект

Фрагмент 1

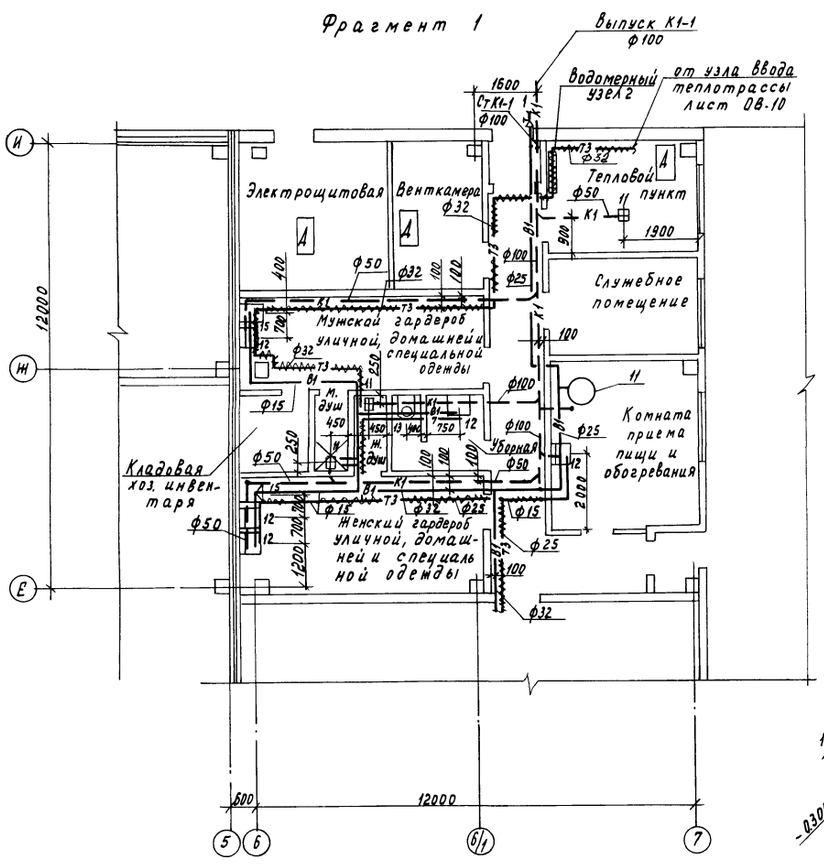

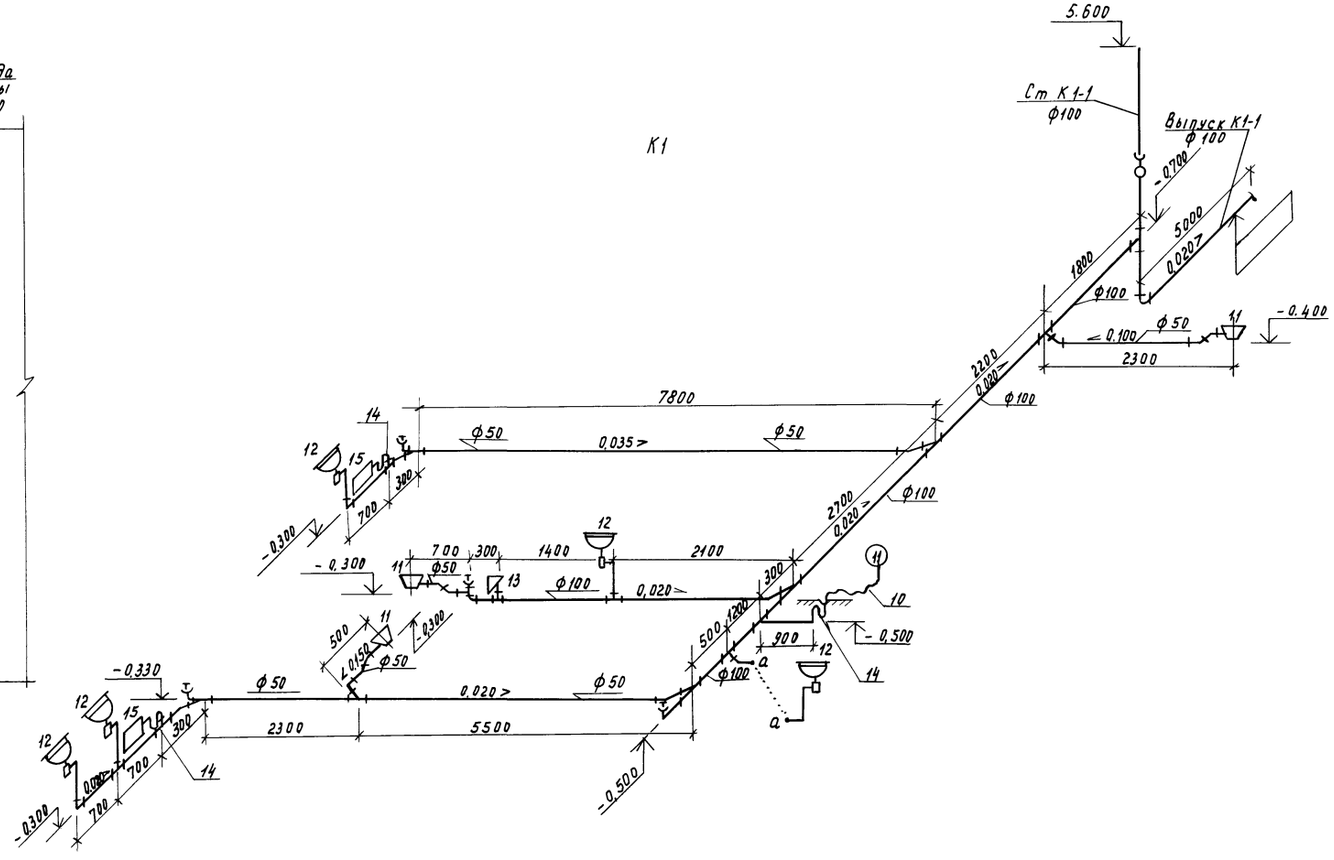

Н.контр.	Ткач		8.07.87	Т.п. 813-2-45.87 ВК
Гл.специал.	Репало		8.07.87	
ГИП	Хлебников		8.07.87	
Рук.сект.	Беляев		8.07.87	
Рук.гр.	Цурганов		8.07.87	
Инж.	Козлова		8.07.87	Секционное хранилище продовольственной моркови (с охлаждением) вместимостью 2000 тонн. Стадия: РП; Лист: 4; Листов:
Пров.	Ерохова		8.07.87	Фрагмент 1. Схема системы К1. ГИПРОНИСЕЛЬПРОМ г. Орел

Привязан

Инв. №

Инв. № подл. | Подпись и дата | Взам. инв. №

Копировал Муратова

22698-02 65

Формат А2

Альбом II

Типовой проект

К13

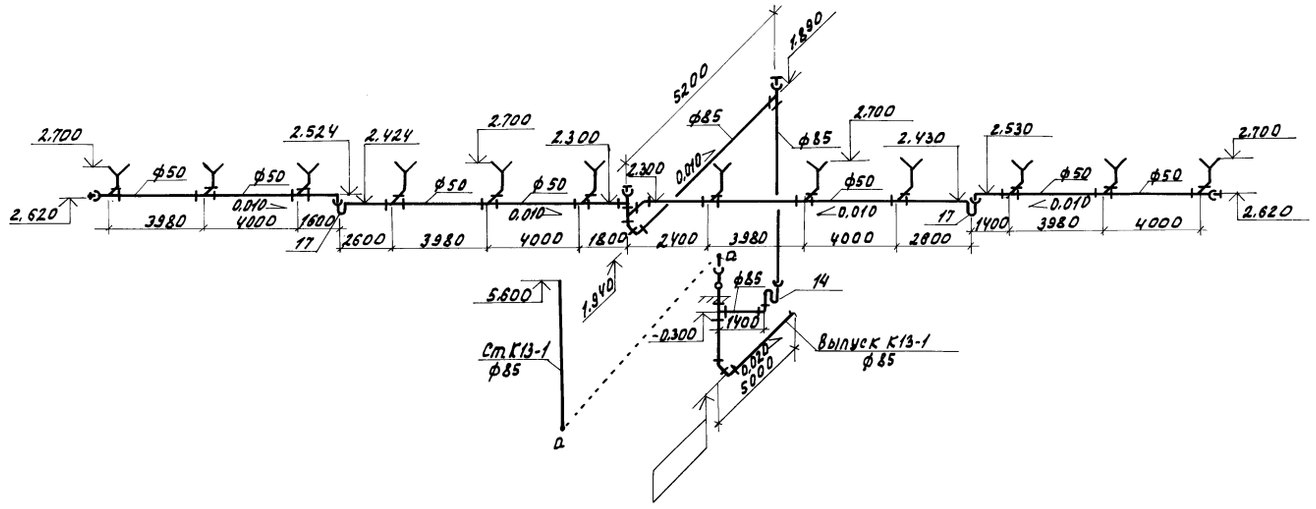

К3

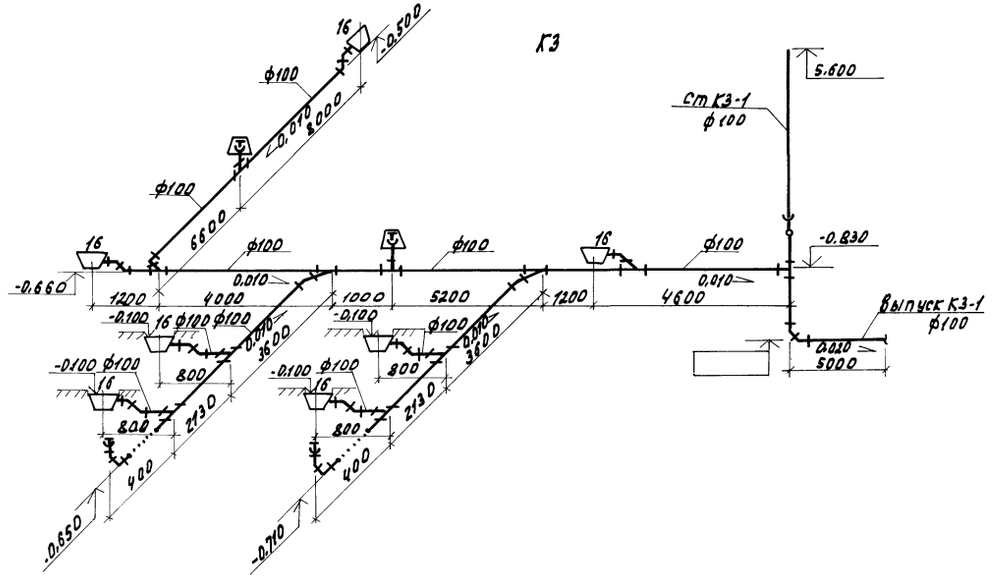

Н.контр.	Ткач		21.07.87	Т.п. 813-2-45.87 ВК	
Гл.специал.	Репало		8.07.87		
ГИП	Хлебников		8.07.87		
Рук.сект.	Беляев		8.07.87		
Рук.гр.	Цурганов		8.07.87		
Привязан	Инж.	Козлова		8.07.87	Секционное хранилище продовольственной моркови/сохлаждением/ вместимостью 2000 тонн.	Стадия	Лист	Листов
	Пров.	Ерохова		8.07.87		РП	5	
					Схемы систем К13, К3.	ГИПРОНИСЕЛЬПРОМ г. Орел		
Инв.N подл.	Подпись и дата	Взам.инв.N						

Копировал Омельченко

22698-02 66

Формат А2

Альбом II

Типовой проект

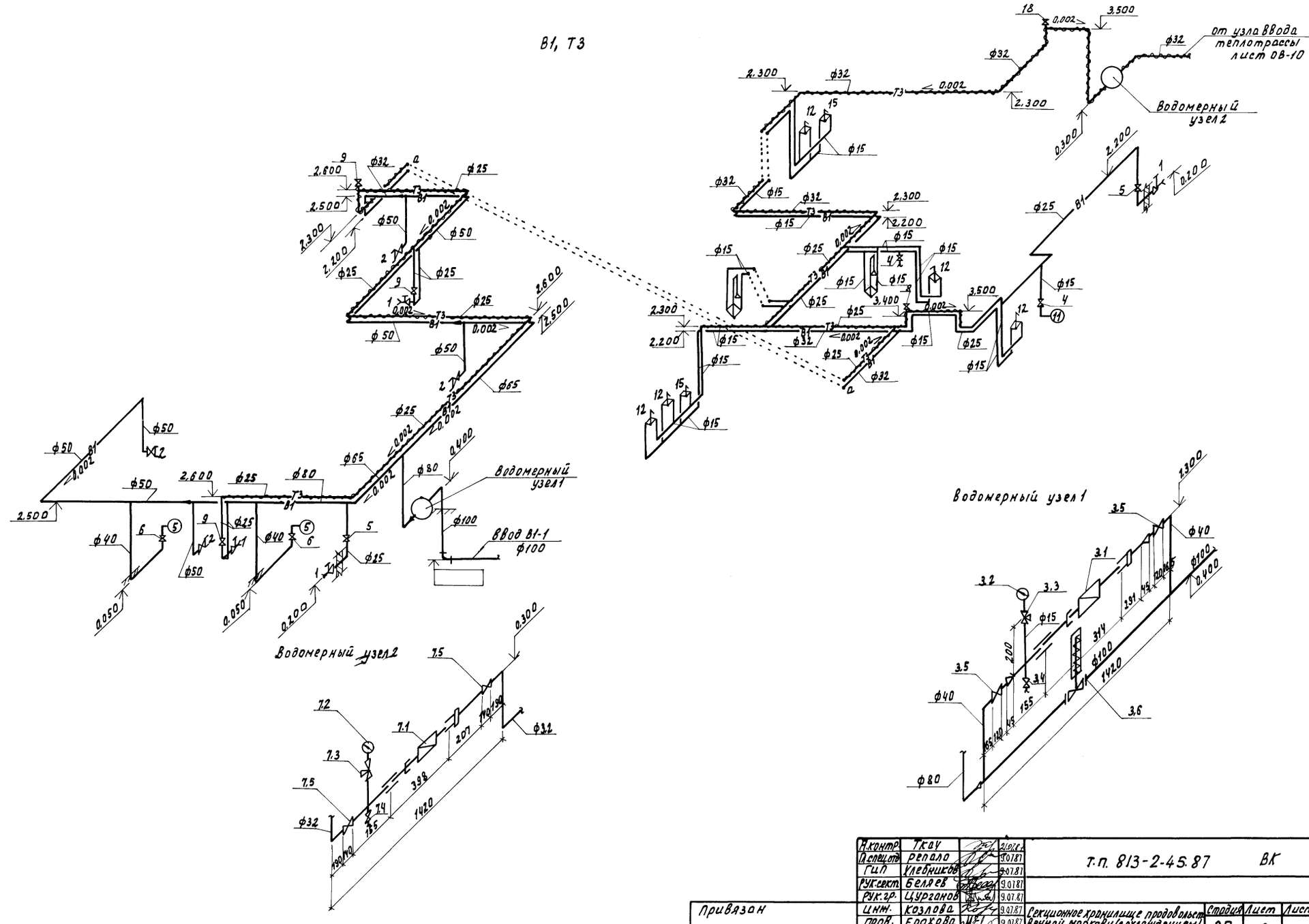

Н.контр.	Ткач		9.01.87	т.п. 813-2-45.87 ВК	
Гл.спец.отд.	Репало		9.01.87		
ГИП	Хлебников		9.01.87		
Рук.сект.	Беляев		9.01.87		
Рук.гр.	Цурганов		9.01.87		
Инж.	Козлова		9.01.87	Секционное хранилище продовольственной корзины (с охлаждением) вместимостью 2000 тонн.	Стадия: РП; Лист: 6; Листов:
Пров.	Ерохова		9.01.87	Схемы систем В1, Т3. Водомерные узлы 1,2.	ГИПРОНИСЕЛЬПРОМ г. Орел

Привязан

Инв.№

Подпись и дата | Взам.инв.№ | Инв.№ подл.

Копировал Омельченко

22698-02 (67)

Формат А2

gost.e-ecolog.ru