ТИПОВОЙ ПРОЕКТ
813-2-38.87.
СЕКЦИОННОЕ ХРАНИЛИЩЕ СЕМЕННОГО КАРТОФЕЛЯ ВМЕСТИМОСТЬЮ 2000 ТОНН

(для районов с расчетной зимней температурой наружного воздуха минус 20°С).

АЛЬБОМ III

Строительные изделия.

22512 - 03

gost.e-ecolog.ru

				Привязан
Инв. №				

ТИПОВОЙ ПРОЕКТ
813-2-38.87.
СЕКЦИОННОЕ ХРАНИЛИЩЕ СЕМЕННОГО КАРТОФЕЛЯ ВМЕСТИМОСТЬЮ 2000 ТОНН

(для районов с расчетной зимней температурой наружного воздуха минус 20°С).

АЛЬБОМ III

Строительные изделия

Разработан
институтом „Гипронисельпром"
Росагропрома СССР

Главный инженер института А.Д. Бутенко
Главный инженер проекта Г.А. Хлебников

© АПП ЦИТП, 1991

Утвержден и введен
ин-том Гипронисельпром
Приказ № 118
от 31.08.87г.

Привязан

Инв. №

Альбом III

Типовой проект

Обозначение или марка листа	Наименование	Стр.
	Содержание альбома (начало)	2
	Содержание альбома (окончание)	3
АРИ. 0100	Изделие закладное МД 1	4
АРИ. 0002	Изделие соединительное МД 2	5
АРИ. 0003	Элемент фасонный МД 3	5
АРИ. 0004	Элемент фасонный МД 4	6
АРИ. 0005	Элемент фасонный МД 5	6
КЖИ. ДО	Документ описания	7
КЖИ. 01000000	Лоток ЛК 2	8
КЖИ. 02000000	Лоток ЛК 3	9
КЖИ. 03000000	Перемычка ПР 1	10
КЖИ. 03010000	Каркас пространственный КП1	11
КЖИ. 03010100	Каркас плоский КР1	11
КЖИ. 04000000	Колонна (К2, К3, К4, К5)	12
КЖИ. 05000000	Колонна К6	13
КЖИ. 06000000	Колонна (К7, К10)	14
КЖИ. 07000000	Колонна (К8, К14)	15
КЖИ. 08000000	Колонна (К9, К11, К12, К13)	16
КЖИ. 09000000	Колонна (К15, К23)	17
КЖИ. 10000000	Колонна (К16, К17)	18
КЖИ. 11000000	Колонна К18	19
КЖИ. 12000000	Колонна К19	20
КЖИ. 13000000	Колонна (К20, К24)	21
КЖИ. 14000000	Колонна (К21, К22)	22
КЖИ. 15000000	Колонна (К25, К26)	23
КЖИ. 16000000	Колонна (К27, К29)	24
КЖИ. 17000000	Колонна К28	25
КЖИ. 18000000	Колонна К30	26

Обозначение или марка листа	Наименование	Стр.
КЖИ. 19000000	Колонна К31	27
КЖИ. 20000000	Колонна К32	28
КЖИ. 21000000	Колонна (К33, К34, К35)	29
КЖИ. 22000000	Колонна К36	30
КЖИ. 23000000	Колонна (К37, К38)	31
КЖИ. 24000000	Колонна (К39, 40, 41)	32, 33
КЖИ. 25000000	Балка (Б1, Б3, Б6, Б7, Б9)	34
КЖИ. 26000000	Балка (Б2, Б4, Б5)	35
КЖИ. 27000000	Балка Б8	36
КЖИ. 28000000	Плита (П1, П2, П12, П13)	37
КЖИ. 29000000	Плита (П4, П6, П14, П15, П17)	38
КЖИ. 30000000	Плита (П5, П7, П10, П11)	39
КЖИ. 31000000	Плита П8	40
КЖИ. 32000000	Плита (П16, П18)	41
КЖИ. 33000000	Панель стеновая ПС 3	42
КЖИ. 34000000	Панель стеновая (ПС5, ПС6)	43
КЖИ. 35000000	Панель стеновая (ПС10, ПС43)	44
КЖИ. 36000000	Панель стеновая (ПС11, ПС12)	45
КЖИ. 37000000	Панель стеновая (ПС13, ПС37, ПС38)	46
КЖИ. 38000000	Панель стеновая (ПС14, ПС15)	47

Инв. № подл. | Подпись и дата | Взам. инв. №

Инв. №			
Н. контр.	Ткач	[подпись]	10.06.87
Нач. отд.	Иглина	[подпись]	01.06.87
ГИП	Хлебников	[подпись]	01.06.87

Привязан

т.п. 813-2-38.87.

Содержание альбома

Стадия	Лист	Листов
РП	1	2

ГИПРОНИСЕЛЬПРОМ г. Орел

22512-03 3

Копировал Попова

Формат А3

Обозначение или марка листа	Наименование	Стр.
КЖИ.39000000	Панель стеновая (ПС19, ПС25, ПС30)	48
КЖИ.40000000	Панель стеновая (ПС20, ПС21, ПС26, ПС32)	49
КЖИ.41000000	Панель стеновая (ПС24, ПС40)	50
КЖИ.42000000	Панель стеновая ПС28	51
КЖИ.43000000	Панель стеновая ПС29, ПС35, ПС35	52
КЖИ.44000000	Панель стеновая ПС33	53
КЖИ.45000000	Панель стеновая ПС44	53
КЖИ.46000000	Цокольная панель (Ц2-А, Ц2-Б)	54
КЖИ.47000000	Шибер ШБ1	55
КЖИ.48000000	Шибер ШБ2	56
КЖИ.49000000	Изделие соединительное МС1	57
КЖИ.50000000	Изделие соединительное МС2	57
КЖИ.51000000	Изделие соединительное МС3	58
КЖИ.52000000	Изделие соединительное МС4	58
КЖИ.53000000	Изделие соединительное МС5	59
КЖИ.54000000	Изделие соединительное МС6	60
КЖИ.55000000	Изделие соединительное МС7	61
КЖИ.56000000	Изделие соединительное (МС8, МС9, МС10)	62
КЖИ.57000000	Изделие соединительное МС11	63
КЖИ.58000000	Изделие соединительное МС12	63
КЖИ.59000000	Рама металлическая РМ1	64
КЖИ.60000000	Сетка С1	65

Обозначение или марка листа	Наименование	Стр.
КЖИ.61000000	Сетка (С3, С4, С5, С7, С8, С9, С10, С11, С12)	66
КЖИ.61000000СБ	Сетка (С3, С4, С5, С7, С8, С9, С10, С11, С12)	67
КДИ.0100	Щит Щ1	68
КДИ.0200	Щит Щ2	69
КДИ.0300	Щит Щ4	70
КДИ.0400	Изделие соединительное МС1	71
КДИ.0500	Изделие соединительное МС2	71

Инв.N подл. | Подпись и дата | Взам.инв.N

Привязан

Инв.N

т.п. 813-2-38.87

Лист 2

22512-03 4

Копировал Попова

Формат А3

Альбом III

Типовой проект

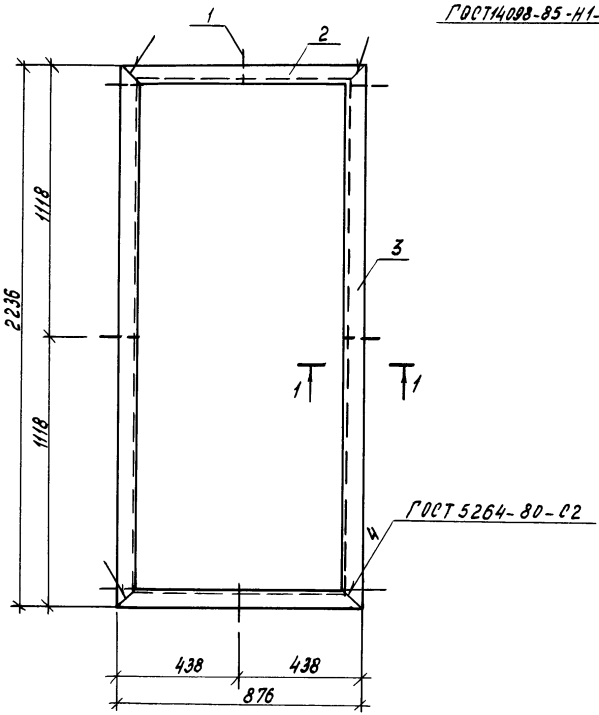

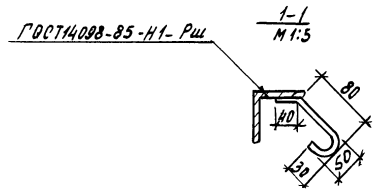

Формат	Зона	Поз	Обозначение	Наименование	Кол.	Примечание
				Детали		
Б4		1	АРЦ 0101	ФБАI ГОСТ 5781-82, l=200	8	0,044кг
Б4		2	АРЦ 0102	Уголок 63×63×5-Б ГОСТ 8509-86 / Ст3 сп ГОСТ 535-79, l=876	2	4,23кг
Б4		3	АРЦ 0103	Уголок 63×63×5-Б ГОСТ 8509-86 / Ст3 сп ГОСТ 535-79, l=2236	2	10,77кг

Покрытие - эмаль ПФ-133 серая ГОСТ 926-82 VII; 4/1-А
Грунт ГФ-021 ГОСТ 25129-82.

Н.контр.	Ткач		28.5.87
Гл.специал.	Репало		28.5.87
Гл. констр.	Тимошенко		28.5.87
Рук. сект.	Колесников		28.5.87
Рук. гр.	Сачков		28.5.87
Инж.	Макарова		28.5.87

т.п. 813-2-38.87. АРЦ 0100

Изделие закладное МД1

Стадия	Масса	Масштаб
РП	10,35	1:10
Лист	Листов 1	

ГИПРОНИСЕЛЬПРОМ г. Орел

Инв.№ подл. | Подпись и дата | Взам. инв.№

Копировал Муратова

22512-03 5

Формат А3

Альбом III

Типовой проект

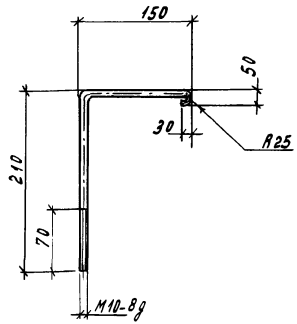

Покрытие - эмаль ПФ-133 серая ГОСТ 926-82 VII ; 4/1-Л.
Грунт ГФ-021 ГОСТ 25129-82.

Привязан

Инв. N

Н.контр.	Ткач		28.05.87
Гл.специал.	Репало		28.5.87
Гл.конст.	Тимошенко		28.5.87
Рук.сект.	Колесников		28.5.87
Рук.гр.	Сачков		28.5.87
Инж.	Макарова		28.5.87

т.п. 813-2-38.87. АРЦ 0002

Изделие соединительное МД2.

Стадия	Масса	Масштаб
РП	0,27	1:5
Лист	Листов 1	

ф10АI ГОСТ 5781-82
ℓ=440

ГИПРОНИСЕЛЬПРОМ г. Орел

Инв.N подл. | Подпись и дата | Взам.инв.N

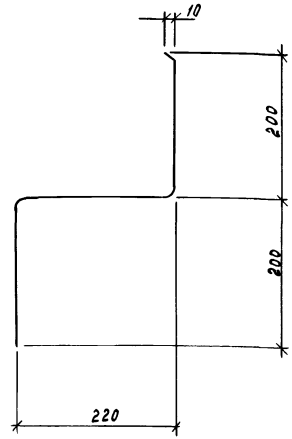

Привязан

Инв. N

Н.контр.	Ткач		28.05.87
Гл.специал.	Репало		28.5.87
Гл.констр.	Тимошенко		28.5.87
Рук.сект.	Колесников		28.5.87
Рук.гр.	Сачков		28.5.87
Архит.	Шкарлета		28.5.87

т.п. 813-2-38.87. АРЦ. 0003

Элемент фасонный МД3

Стадия	Масса	Масштаб
РП	2,92	1:10
Лист	Листов 1	

ОЦ 6-ПН-НО-07 ГОСТ 19904-74
Н-МТ-1 ГОСТ 14.918-80
620х1000

ГИПРОНИСЕЛЬПРОМ г. Орел

Инв.N подл. | Подпись и дата | Взам.инв.N

Копировал Муратова

Формат А4

Типовой проект Альбом III

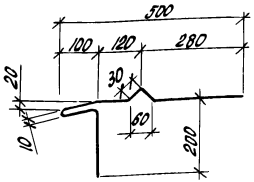

Привязан

Инв. N

Н.контр.	Ткач		28.05.87
Гл.спец.	Репало		28.5.87
Гл.конст.	Тимошенко		28.5.87
Рук.сект.	Колесников		28.5.87
Рук.гр.	Сачков		28.5.87
Арх.	Шкарлета		28.5.87
Пров.	Журавлева		28.5.87

т.п. 813-2-38.87. АРЧ0004

Элемент фасонный МД4

Стадия	Масса	Масштаб
РП	3,77кг	1:10
Лист	Листов 1	

ОЦ Б-ПК-МО-0.7 ГОСТ 13204-74
Н-МТ-1 ГОСТ 14918-80
800×1000

ГИПРОНИСЕЛЬПРОМ г.Орел

Инв. N подл. | Подпись и дата | Взам. инв. N

Копировал Попова Формат А4

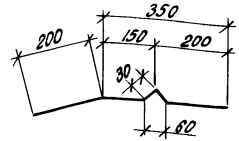

Привязан

Инв. №

Н.контр.	Ткач		28.05.87
Гл.спец.	Репало		28.5.87
Гл.конст.	Тимошенко		28.5.87
Рук.сект.	Колесников		28.5.87
Рук.гр.	Сачков		28.5.87
Арх.	Шкарлета		28.5.87
Пров.	Журавлева		28.5.87

т.п. 813-2-38.87. АРЧ 0005

Элемент фасонный МД5

Стадия	Масса	Масштаб
РП	2,55кг	1:10
Лист	Листов 1	

ОЦ Б-ПК-МО-07 ГОСТ 13204-74
Н-МТ-11 ГОСТ 14918-80
350×1000

ГИПРОНИСЕЛЬПРОМ г.Орел

Инв. N подл. | Подпись и дата | Взам. инв. N

Альбом III

Типовой проект

1. Знак (А) на балках и колоннах, панелях нанести несмываемой краской.
2. Закладные детали ж.-б. изделий (лотков, колонн, балок, плит покрытия на глубину 50мм от поверхности ж.-б. изделия должны быть покрыты слоем цинка толщиной 0,12мм (способом металлизации), согласно требованиям СНиП 2.03.11-85.
3. Марка стали для изготовления закладных изделий В ст 3кп2 по ГОСТ 380-71, класс стали С38/23.
4. Щиты Щ1, Щ2, Щ3 изготовлять из строганой древесины хвойных пород II сорта (сосна или ель) с влажностью не более 20% и удовлетворять требованиям раздела 2 СНиП II-25-80 „Деревянные конструкции. Нормы проектирования".
5. Для древесины щитов предусмотреть защиту от биологического повреждения путем антисептирования препаратом ББ-11 по ГОСТ 23787.6-79 в соответствии с рекомендациями ЦНИИСК им. Кучеренко „Защита клееных деревянных конструкций в хранилищах картофеля и овощей".
6. Ручную сварку выполнять электродами типа Э42
7. Для колонн К4, К5, К9... К13, К15... К26 принять бетон повышенной плотности с маркой по водонепроницаемости W4 и водоцементным отношением в/ц не более 0,5.
8. Марку бетона по морозостойкости для колонн, балок, плит покрытия принять F 75.
9. Марку стали для изготовления арматурных изделий в плитах покрытия принять: для напрягаемой - 80 С, ненапрягаемой - 35 ГС.
10. Материал стеновых панелей по серии 1.832.1-9, 1.832.1-10 керамзитобетон объемной плотностью 1000 кг/м³.
11. Марка легкого бетона по морозостойкости для изготовления стеновых панелей по серии 1.832.1-9, 1.832.1-10 - F25.

Н.контр.	Ткач		10.06.87	т.п. 813-2-38.87	КЖИ.ДО		
Гл.спец.отд.	Репало		01.06.87				
Гл.констр.	Тимошенко		01.06.87				
Рук.сект.	Колесников		01.06.87	Документ описания	Стадия	Лист	Листов
Рук.гр.	Коротков		01.06.87		РП		1
Инж.	Новикова		01.06.87		ГИПРОНИСЕЛЬПРОМ г.Орел		
Пров.	Коротков		01.06.87				

Привязан

Инв. N

Инв.N подл. | Подпись и дата | Взам.инв.N

22512-03 8

Копировал Попова

Формат А3

Типовой проект Альбом III

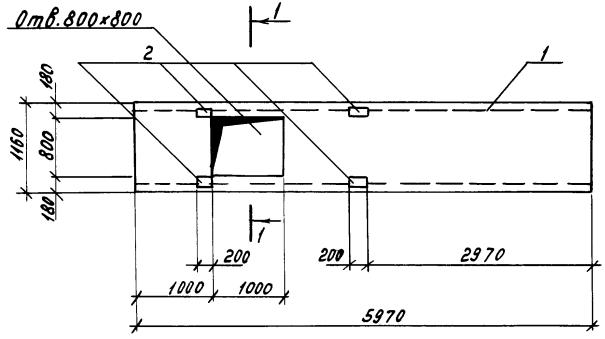

1-1

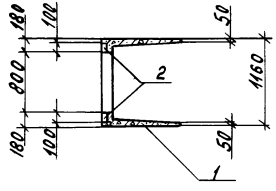

Сетку в месте расположения отверстия вырезать.

Формат	Зона	Поз.	Обозначение	Наименование	Кол.	Примечание
				Документация		
А3			КЖИ.ДО	Документ описания		
				Сборочные единицы		
		1	3.006.1-2/82.1-1-08.0	Лоток Л8-5-А	1	
		2	1.400-15. В1.120-17	Изделие закладное МН107-6	4	

Ведомость расхода стали на дополнительные закладные детали, кг

Марка элемента	Изделия закладные									Всего	Общий расход
	Арматура класса А-III ГОСТ 5781-82				Прокат марки Вст3кп2 ГОСТ 19903-74						
	ф8			Итого	-6=6	-6=8			Итого		
Л8-5-А	0,12			0,12	0,9	0,4			1,3	1,42	1,42

Н.контр.	Ткач		01.06.87
Гл.спец.	Репало		01.06.87
Гл.констр.	Тимошенко		01.06.87
Рук.сект.	Колесников		01.06.87
Рук.гр.	Коротков		01.06.87
Инж.	Новикова		01.06.87
Пров.	Коротков		01.06.87

т.п. 813-2-38.87. КЖИ.01000000

Лоток ЛК2

Стадия	Масса	Масштаб
РП	3,7т	1:50
Лист	Листов 1	

ГИПРОНИВЕЛЬПРОМ г. Орел

Привязан

Инв.№

Взам.инв.№ | Подпись и дата | Инв.№ подл.

Копировал Муратова

22512-03 9

Формат А3

Альбом III

Типовой проект

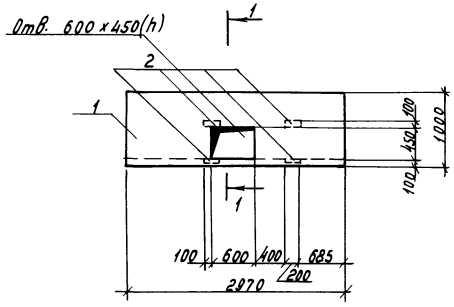

1-1

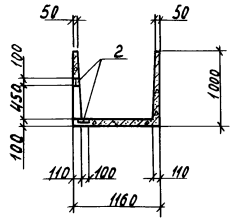

Сетку в месте расположения отверстия вырезать.

Формат	Зона	Поз	Обозначение	Наименование	Кол.	Примечание
				Документация		
А3			КЖИ.ДО	Документ описания		
				Сборочные единицы		
		1	3.006.1-2/82.1-1-08.0	Лоток Л8-5-1-А	1	
		2	1.400-15. 81.120-17	Изделие закладное МН107-6	4	

Ведомость расхода стали на дополнительные закладные детали, кг

Марка элемента	Изделия закладные									Всего	Общий расход
	Арматура класса				Прокат марки						
	А-III				Вст3кп2						
	ГОСТ 5781-82				ГОСТ 19903-74						
	ф8			Итого	-6-6	-6-8			Итого		
Л8-5-1-А	0,12			0,12	0,9	0,4			1,3	1,42	1,42

Н.контр.	Ткач		10.08.87
Гл.специал.	Репало		10.08.87
Гл.констр.	Тимощенко		10.08.87
Рук.сект.	Колесников		10.08.87
Рук.гр.	Коротков		10.08.87
Инж.	Новикова		10.08.87
Пров.	Коротков		10.08.87

т.п. 8/13-2-38.87. КЖИЦ.02000000

Лоток ЛК3

Стадия	Масса	Масштаб
РП	1,885т	1:50
Лист	Листов 1	

ГИПРОНИСЕЛЬПРОМ г. Орел

Привязан

Инв.№подл. | Подпись и дата | Взам.инв.№

Копировал Муратова

22512-03 10

Формат А3

Альбом III

Типовой проект

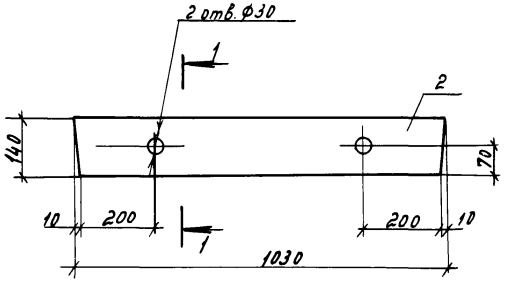

1-1
М1:5

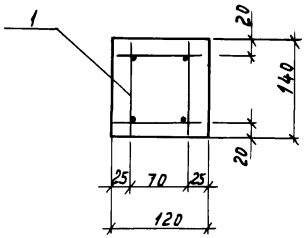

Перемычку ПР1 выполнить в опалубке перемычки 2ПБ10-1 по серии 1.038.1-1, вып.1.

Формат	Зона	Поз	Обозначение	Наименование	Кол	Примечание
				Документация		
			1.038.1-1.1 000000 ТО	Техническое описание		
				Сборочные единицы		
А3		1	-КЖИ.03010000	Каркас пространственный КП1	1	3,29 кг
				Материалы		
		2		Бетон класса В-15		0,017 м³

Ведомость расхода стали на элемент, кг

Марка элемента	Изделия арматурные						Всего	Общий расход
	Арматура класса							
	А-III			Вру				
	ГОСТ 5781-82			ТУ14-4-1336-85				
	ф10		Итого	ф5		Итого		
ПР1	2,4		2,4	0,89		0,89	3,29	3,29

Н.контр	Ткач		10.06.87
Гл.специал.	Репало		10.06.87
Гл.констр	Тимошенко		10.06.87
Руксект	Колесников		10.06.87
Рук.гр.	Коротков		10.06.87
Инж.	Новикова		10.06.87
Пров.	Коротков		10.06.87

т.п. 813-2-38.87. КЖИ.03000000

Перемычка ПР1

Стадия	Масса	Масштаб
РП	45,0	1:10
Лист	Листов 1	

ГИПРОНИСЕЛЬПРОМ г.Орел

Привязан

Инв.№ подл. | Подпись и дата | Взам.инв.№

Инв.№

Копировал Муратова

22512-03 11

Формат А4

Альбом III

Типовой проект

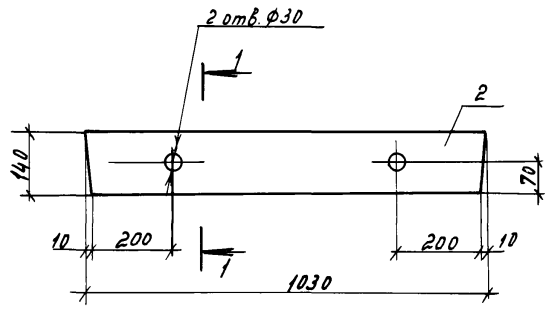

1-1
М1:5

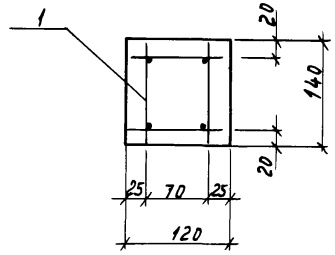

Формат	Зона	Поз	Обозначение	Наименование	Кол	Примечание
				Документация		
			1.038.1-1.1 000000 ТО	Техническое описание		
				Сборочные единицы		
А3		1	-КЖИ.03010000	Каркас пространственный КП1	1	3,29 кг
				Материалы		
		2		Бетон класса В-15		0,017 м³

Ведомость расхода стали на элемент, кг

Марка элемента	Изделия арматурные						Всего	Общий расход
	Арматура класса							
	А-III			Вру				
	ГОСТ 5781-82			ТУ14-4-1336-85				
	ф10		Итого	ф5		Итого		
ПР1	2,4		2,4	0,89		0,89	3,29	3,29

Перемычку ПР1 выполнить в опалубке перемычки 2ПБ10-1 по серии 1.038.1-1, вып.1.

Н.контр.	Ткач		10.06.87
Гл.спец.т.	Репало		10.06.87
Гл.констр.	Тимощенко		10.06.87
Рук.сект.	Колесников		10.06.87
Рук.гр.	Коротков		10.06.87
Инж.	Новикова		10.06.87
Пров.	Коротков		10.06.87

Привязан

Инв.№ подл. | Подпись и дата | Взам. инв.№

Инв.№

т.п. 813-2-38.87. КЖИ.03000000

Перемычка ПР1

Стадия	Масса	Масштаб
РП	45,0	1:10
Лист	Листов 1	

ГИПРОНИСЕЛЬПРОМ г.Орел

Копировал Муратова

Формат А4

Альбом III

Типовой проект

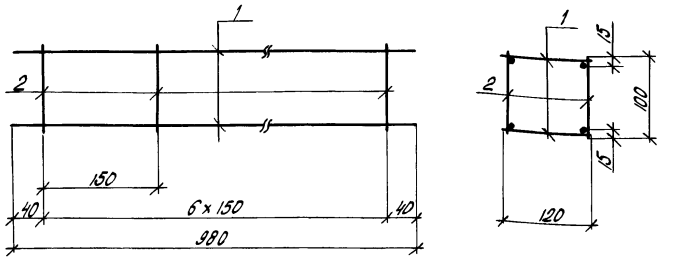

Формат	Зона	Поз.	Обозначение	Наименование	Кол.	Примечание
				Сборочные единицы		
А4		1	КЖИ.03010000	Каркас плоский КР1	2	1,54
				Детали		
Б4		2	КЖИ.03010001	Вру-1-5ТУ14-4-1336-85, ℓ=100	14	0,015 кг

Сварка по ГОСТ 14098-85, тип соединения К1, способ сварки Кт.

Привязан

Инв.N

Взам.инв.N | Подпись и дата | Инв.N подл.

Н.контр.	Ткач		10.06.87
Гл.спец.отд.	Репало		01.06.87
Гл.констр.	Тимошенко		01.06.87
Рук.сект.	Колесников		01.06.87
Рук.гр.	Коротков		01.06.87
Инж.	Новикова		01.06.87
Пров.	Коротков		01.06.87

т.п. 813-2-38.87. КЖИ.03010000

Каркас пространственный КП1

Стадия	Масса	Масштаб
РП	3,29	1:5
Лист	Листов 1	

ГИПРОНИСЕЛЬПРОМ г.Орел

Копировал Попова Формат А4

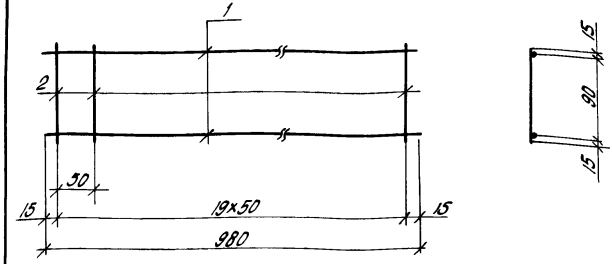

Формат	Зона	Поз.	Обозначение	Наименование	Кол.	Примечание
				Детали		
Б4		1	КЖИ.03010101	ФЮАIII ГОСТ 5781-82, ℓ=980	2	0,6
Б4		2	КЖИ.03010102	Вру-1-5 ТУ14-4-1336-85, ℓ=120	20	0,017

Сварка по ГОСТ 14098-85, тип соединения К1, способ сварки Кт

Привязан

Инв.N

Взам.инв.N | Подпись и дата | Инв.N подл.

Н.контр.	Ткач		10.06.87
Гл.спец.отд.	Репало		01.06.87
Гл.констр.	Тимошенко		01.06.87
Рук.сект.	Колесников		01.06.87
Рук.гр.	Коротков		01.06.87
Инж.	Новикова		01.06.87
Пров.	Коротков		01.06.87

т.п. 813-2-38.87. КЖИ.03010100

Каркас плоский КР1

Стадия	Масса	Масштаб
РП	1,54	1:5
Лист	Листов 1	

ГИПРОНИСЕЛЬПРОМ г.Орел

Альбом III

Типовой проект

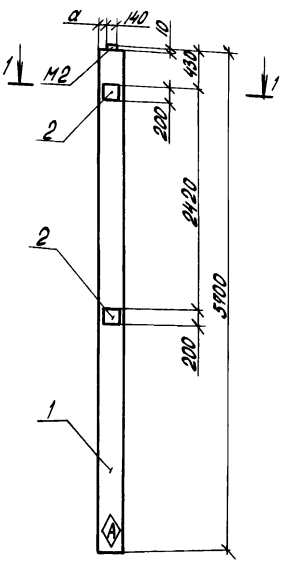

1 - 1
М1:10

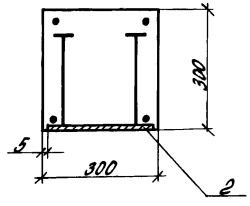

Формат	Зона	Поз.	Обозначение	Наименование	Кол. на испол. —	01	02	03	Примечание
				Документация					
А3			КЖИ.ДО	Документ описания					
			1.400-6/76, вып.1	Унифицированные закладные детали сборных ж.-б. конструкций зданий промышленных предприятий					
				Сборочные единицы					
		1	1.823.1-2.1 100-26	Колонна 1К57.3-4-А	1	—	—	—	
		1	1.823.1-2.1 100-26	Колонна 1К57.3-4-Б	—	1	—	—	
		1	1.823.1-2.1 100-24	Колонна 1К57.3-2-А	—	—	1	—	
		1	1.823.1-2.1 100-24	Колонна 1К57.3-2-Б	—	—	—	1	
		2	1.400-6/76, вып.1, лист 53	Изделие закладное М1-11-9	2	2	2	2	

Ведомость расхода стали на дополнительные закладные детали, кг

Марка элемента	Изделия закладные: Арматура класса А-III, ГОСТ 5781-82, Ø 14			Итого	Прокат марки Вст3кп2, ГОСТ 19903-74, -б=10				Итого	Всего	Общий расход
1К57.3-4-А 1К57.3-4-Б 1К57.3-2-А 1К57.3-2-Б	2,2			2,2	10,8				10,8	13,0	13,0

Обозначение	Марка	d, мм
КЖИ.04000000	К2	110
-01	К3	50
-02	К4	110
-03	К5	50

Н.контр.	Ткач		10.06.87
Нач.сект.отд.	Репало		01.06.87
Гл.констр.	Тимошенко		01.06.87
Рук.сект.	Колесников		01.06.87
Рук. гр.	Коротков		01.06.87
Ст.техн.	Корченков		01.06.87
Пров.	Медлазов		01.06.87

т.п. 813-2-38.87. КЖИ.04000000

Колонна (К2; К3; К4; К5)

Стадия	Масса	Масштаб
РП	1280	1:50
Лист	Листов 1	

ГИПРОНИСЕЛЬПРОМ г. Орел

Привязан

Инв. №

Инв. № подл. | Подпись и дата | Взам. инв. №

22512-03 13

Копировал Попова

Формат А3

Альбом III

Типовой проект

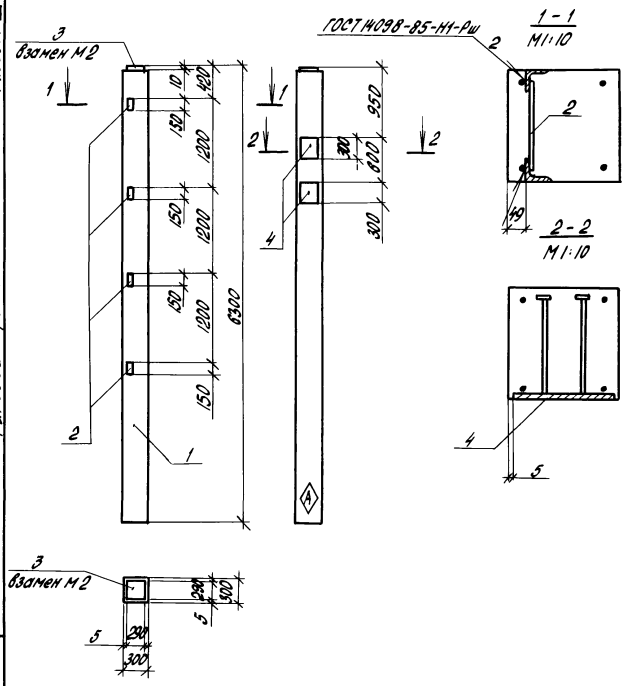

			Обозначение	Наименование	Кол.	Примечание
				Документация		
А3			КЖИ.ДО	Документ описания		
			1.400-6/76, вып. 1	Унифицированные закладные детали сборных железобетонных конструкций зданий промышленных предприятий		
				Сборочные единицы		
		1	1.823.1-2 100-32	Колонна 1К63.3-4-А	1	
		2	1.400-6/76, вып. 1, лист 54	Изделие закладное М1-13	4	
		3	1.400-6/76, вып. 1, лист 60	Изделие закладное М2-14	1	
		4	1.400-6/76, вып. 1, лист 47	Изделие закладное М1-7-3	2	

Ведомость расхода стали на закладные детали, кг

Марка элемента	Изделия закладные								Всего	Общий расход
	Арматура класса А-III				Прокат марки Вст3кп2					
	ГОСТ 5781-82				ГОСТ 19903-74		ГОСТ 8509-86			
	ф12	ф14	ф16	Итого	δ=10	Итого	L63х5	Итого		
1К63.3-4-А	0,8	4,0	2,5	7,3	22,6	22,6	6,0	6,0	35,9	35,9

Привязан

Инв. N

Инв. N подл. | Подпись и дата | Взам. инв. N

Гл. контр.	Ткач		01.06.87
Гл. спец. отд.	Репало		01.06.87
Гл. констр.	Тимошенко		01.06.87
Рук. сект.	Клесников		01.06.87
Рук. гр.	Коротков		01.06.87
Ст. техн.	Семененков		01.06.87
Пров.	Медлазов		01.06.87

т.п. 813-2-38.87. КЖИ. 050000 00

Колонна К6

Стадия	Масса	Масштаб
РД	1420	1:50
Лист	Листов 1	

ГИПРОНИСЕЛЬПРОМ г. Орел

22512-03 14

Копировал Попова

Формат А3

Альбом III

Типовой проект

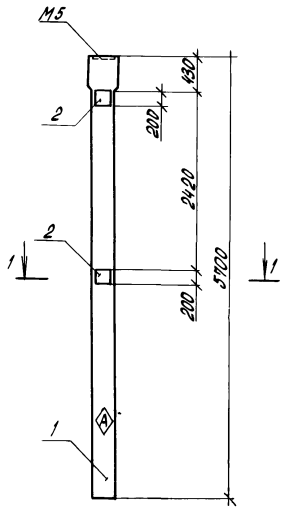

1 - 1
М1:10

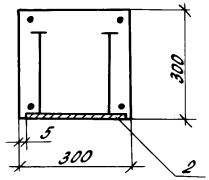

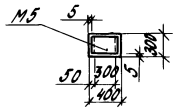

Формат	Зона	Поз.	Обозначение	Наименование	Кол. на изд. —	Кол. на изд. 01	Примечание
				Документация			
А3			КЖИ. ДО	Документ описания			
			1.400-6/76, вып.1	Унифицированные закладные			
				детали сборных ж.-б. конструк-			
				ций зданий промышленных			
				предприятий			
				Сборочные единицы			
		1	1.823.1-2.1 200-25	Колонна 2К57.3-3-А	1	—	
		1	1.823.1-2.1 200-23	Колонна 2К57.3-1-А	—	1	
		2	1.400-6/76, вып.1, лист 53	Изделие закладное М1-11-9	2	2	

Ведомость расхода стали на дополнительные закладные детали, кг

Марка элемента	Изделия закладные									Всего	Общий расход
	Арматура класса А-III ГОСТ 5781-82				Прокат марки Вст3кп2 ГОСТ 19903-74						
	ф14			Итого	δ=10				Итого		
2К57.3-3-А	2,2			2,2	10,8				10,8	13,0	13,0
2К57.3-1-А											

Обозначение	Марка
КЖИ.06000000	К7
-01	К10

Н.контр.	Ткач		01.06.87
Гл.спец.об	Релало		01.06.87
Гл.конст.	Тимошенко		01.06.87
Рук.сект	Колесников		01.06.87
Рук. гр.	Коротков		01.06.87
Ст.техн.	Кононенков		01.06.87
Пров.	Недлазов		01.06.87

т.п. 813-2-38.87. КЖИ.06000000

Колонна (К7, К10)

Стадия	Масса	Масштаб
РП	1300	1:50
Лист	Листов 1	

ГИПРОНИСЕЛЬПРОМ г. Орел

Привязан

Инв.№

Инв.№ подл. | Подпись и дата | Взам.инв.№

22512-03 15

Копировал Попова Формат А3

Альбом III

Типовой проект

Рис. 1

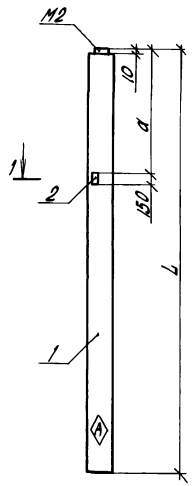

Рис. 2
остальное см. Рис. 1

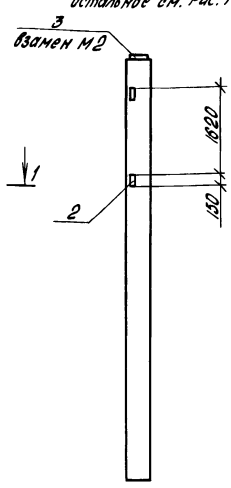

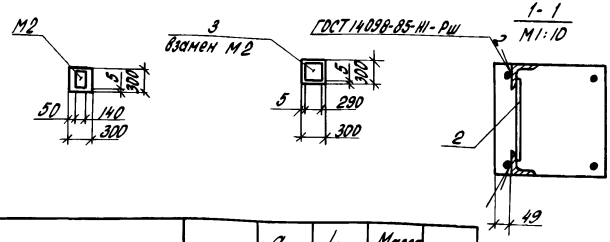

Обозначение	Марка	a, мм	L, мм	Масса, кг	Рис.
КЖИ.07000000	К8	1720	5700	1280	1
-01	К14	420	6300	1420	2

Формат	Зона	Поз.	Обозначение	Наименование	Кол. на изд. –	Кол. на изд. 01	Примечание
				Документация			
А3			КЖИ. ДО	Документ описания			
			1.400-6/96. Вып. 1	Унифицированные закладные детали сборных ж.-б. конструкций зданий промышленных предприятий			
				Сборочные единицы			
		1	1.823.1-2.1 100-24	Колонна 1К57.3-2-В	1	–	
		1	1.823.1-2.1 100-30	Колонна 1К63.3-2-Д	–	1	
		2	1.400-6/96. Вып. 1, лист 54	Изделие закладное М1-13	1	2	
		3	1.400-6/96. Вып. 1, лист 60	Изделие закладное М2-14	–	1	

Ведомость расхода стали на дополнительные закладные детали, кг

Марка элемента	Изделия закладные									Всего	Общий расход
	Арматура класса А-III ГОСТ 5781-82				Прокат марки Вст3кп2 ГОСТ 19903-74			ГОСТ 8509-86*			
	ф12	ф16		Итого	δ=10		Итого	L63х5	Итого		
1К57.3-2-В	0,2	–		0,2	–			1,5	1,5	1,7	1,7
1К63.3-2-Д	0,4	2,5		2,9	6,6		6,6	3,0	3,0	12,5	12,5

Н. контр.	Т.Кач		01.06.87
Гл. спец. отд.	Репало		01.06.87
Гл. констр.	Тимошенко		01.06.87
Рук. сект.	Колесников		01.06.87
Рук. гр.	Коротков		01.06.87
Ст. техн.	Корченков		01.06.87
Пров.	Недолазов		01.06.87

т. п. 813-2-38.87. КЖИ.07 00 00 00

Колонна (К8, К14)

Стадия	Масса	Масштаб
РП	см. табл.	1:50
Лист	Листов 1	

ГИПРОНИСЕЛЬПРОМ г. Орел

Привязан

Инв. №

Инв. № подл. | Подпись и дата | Взам. инв. №

22512-03 16

Копировал Попова

Формат А3

Альбом III

Типовой проект

Рис. 1

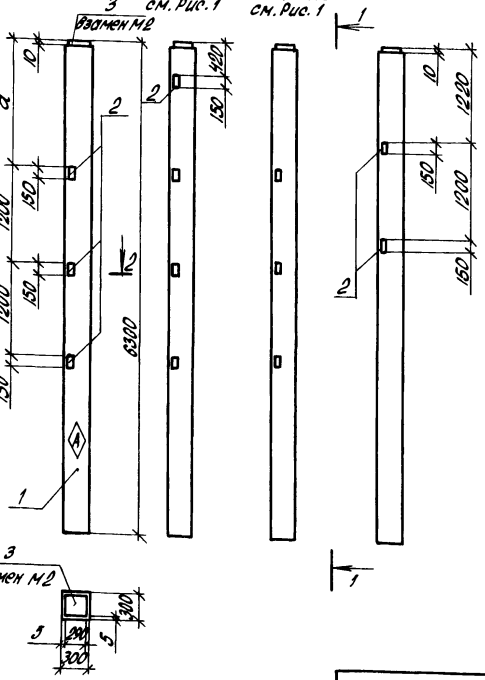

Рис. 2 остальное см. Рис. 1

Рис. 3 остальное см. Рис. 1

Вид 1-1

2-2
М1:20

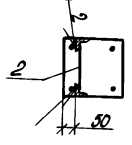

Обозначение	Марка	а, мм	Рис.
КЖИ.08000000	К9	420	1
-01	К11	1620	2
-02	К12	1620	1
-03	К13	1620	3

Формат	Зона	Поз.	Обозначение	Наименование	Кол. на испол. –	01	02	03		Примечание
				Документация						
А3			КЖИ. ДО	Документ описания						
			1.400-6/76, вып. 1	Унифицированные закладные детали сборных ж.-б. конструкций зданий промышленных предприятий						
				Сборочные единицы						
		1	1.823.1-2.1.100-30	Колонна 1К63.3-2-А	1	—	—	—		
		1	1.823.1-2.1.100-30	Колонна 1К63.3-2-Б	—	1	—	—		
		1	1.823.1-2.1.100-30	Колонна 1К63.3-2-В	—	—	1	—		
		1	1.823.1-2.1.100-30	Колонна 1К63.3-2-Г	—	—	—	1		
		2	1.400-6/76, вып. 1, лист 54	Изделие закладное М1-13	3	4	3	5		
		3	1.400-6/76, вып. 1, лист 60	Изделие закладное М2-14	1	1	1	1		

Ведомость расхода стали на закладные детали, кг

Марка элемента	Изделия закладные: Арматура класса А-III ГОСТ 5781-82 ⌀12	⌀16		Итого	Прокат марки Вст3кп2 ГОСТ 19903-74 -δ=10		Итого	ГОСТ 8509-86 ∟63×5	Итого	Всего	Общий расход
1К63.3-2-А	0.6	2.5		3.1	6.6		6.6	4.5	4.5	14.2	14.2
1К63.3-2-Г	1.0	2.5		3.5	6.6		6.6	7.5	7.5	17.6	17.6
1К63.3-2-В	0.6	2.5		3.1	6.6		6.6	4.5	4.5	14.2	14.2
1К63.3-2-Б	0.8	2.5		3.3	6.6		6.6	6.0	6.0	15.9	15.9

Н.контр.	Ткач		10.06.87
Нач.отд.	Репкало		10.06.87
Гл.констр.	Пимашенко		01.06.87
Рук.сект.	Колесников		01.06.87
Рук.гр.	Коротков		01.06.87
Ст.техн.	Корценков		01.06.87
Пров.	Недолазов		01.06.87

т. л. 813-2-38.87. КЖИ.08000000

Колонна (К9; К11; К12; К13)

Стадия	Масса	Масштаб
РП	1420	1:50
Лист	Листов 1	

ГИПРОНИСЕЛЬПРОМ г. Орел

Привязан

Инв. N

Инв. N подл. | Подпись и дата | Взам. инв. N

22512-03 17

Копировал Попова Формат А3

Альбом III

Типовой проект

Рис. 1

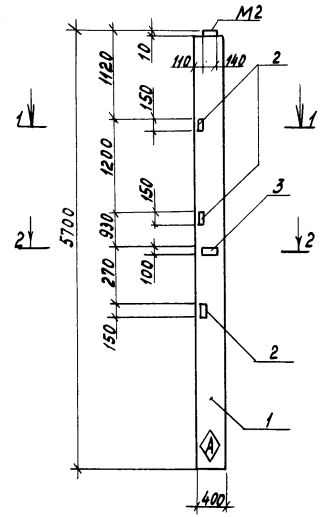

Рис. 2
остальное см. рис. 1

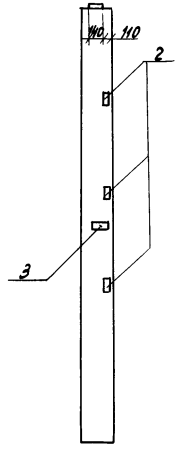

1-1
м 1:20

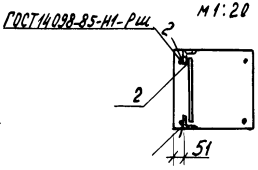

2-2
м 1:20

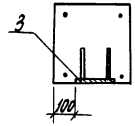

Обозначение	Марка	Рис.
КНИ.09000000	К15	1
-01	К23	2

Формат	Зона	Поз	Обозначение	Наименование	Кол. на испол. –	Кол. на испол. 01			Примечание
				Документация					
А3			КНИ. ДО	Документ описания					
			1.400-6/76, Вып.1	Унифицированные закладные детали сборных железобетонных конструкций зданий промышленных предприятий					
				Сборочные единицы					
		1	1.823.1-2.1 100-34	Колонна 1К57.4-2-А	1	—			
		1	1.823.1-2.1 100-34	Колонна 1К57.4-2-И	—	1			
		2	1.400-6/76. Вып.1, лист 54	Изделие закладное М1-14	3	3			
		3	1.400-6/76, Вып.1, лист 107	Изделие закладное М8-1	1	1			

Ведомость расхода стали на дополнительные закладные детали

Марка элемента	Изделия закладные: Арматура класса А-III ГОСТ 5781-82 ф12	ф10		Итого	Прокат марки Вст3кп2 ГОСТ 8509-86 L 65×5	Итого	ГОСТ 19903-74 -Б=8	Итого	Всего	Общий расход
1К57.4-2-А	0,9	0,4		1,3	4,5	4,5	1,3	1,3	7,1	7,1
1К57.4-2-И										

Привязан

Инв. № подл. | Подпись и дата | Взам. инв. №

Н. контр.	Ткач		01.06.87
Гл. специалист	Репало		01.06.87
ГИП	Хлебников		01.06.87
Гл. констр.	Тимошенко		01.06.87
Рук. сект.	Колесников		01.06.87
Рук. гр.	Коротков		01.06.87
Стерлн.	Семененкова		01.06.87
Пров.	Медолазов		01.06.87

т. п. 813-2-38.87

КНИ.09000000

Колонна (К15; К23)

Стадия	Масса	Масштаб
РП	2280	1:50
Лист	Листов 1	

ГИПРОНИСЕЛЬПРОМ
г. Орел

Инв. №

Копировал муратова

22512-03 18

Формат А3

Альбом III

Типовой проект

Рис.1

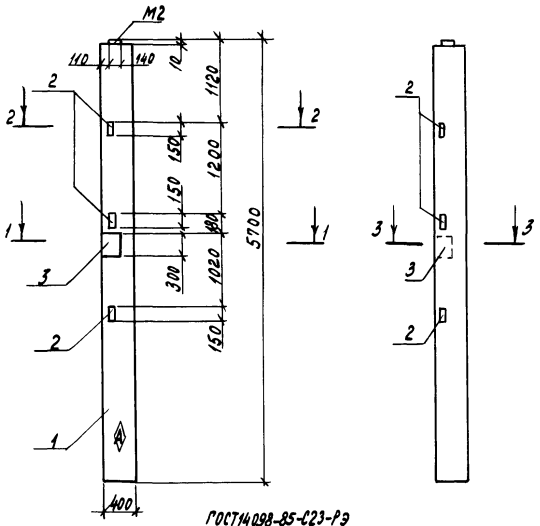

Рис.2
Остальное см. рис.1

Обозначение	Марка	Рис
КЖИ.10000000	К16	1
-01	К17	2

Формат	Зона	Поз.	Обозначение	Наименование	Кол. на испол. –	Кол. на испол. 01		Примечание
				Документация				
А3			КЖИ.ДО	Документ описания				
			1.400-6/76, Вып.1	Унифицированные заклад-				
				-ные детали сборных				
				железобетонных конст-				
				рукций зданий промыш-				
				ленных предприятий				
				Сборочные единицы				
		1	1.823.1-2.1 100-34	Колонна 1К57.4-2-б	1	–		
		1	1.823.1-2.1 100-34	Колонна 1К57.4-2-в	–	1		
		2	1.400-6/76, Вып.1, лист 54	Изделие закладные М1-14	3	3		
		3	1.400-6/76, Вып.1, лист 22	Изделие закладное М0-1-5	2	1		

Ведомость расхода стали на дополнительные закладные изделия, кг

Марка элемента	Изделия закладные								Всего	Общий расход
	Арматура класса А-III ГОСТ 5781-82				Прокат марки Вст3кп2 ГОСТ 8509-86		ГОСТ 19903-74			
	ф10	ф12		Итого	L65×5	Итого	б=8	Итого		
1К57.4-2-б	1,8	0,9		2,7	4,5	4,5	11,0	11,0	18,2	18,2
1К57.4-2-в	0,9	0,9		1,8	4,5	4,5	5,5	5,5	11,8	11,8

Н.контр.	Ткач		21.06.87
Гл.спец.отд.	Репало		21.06.87
Гл.констр.	Тимошенко		21.06.87
Рук.сект.	Колесников		21.06.87
Рук. гр.	Коротков		21.06.87
Ст.техн.	Семененкова		21.06.87
Пров.	Медолазов		21.06.87

т.п. 813-2-38.87

КЖИ.10000000

Колонна (К16; К17).

Стадия	Масса	Масштаб
РЛ	2280	1:50
Лист	Листов 1	

ГИПРОНИСЕЛЬПРОМ

Привязан

Инв. №

Инв. № подл. | Подпись и дата | Взам. инв. №

Копировал Муратова

22512-03 19

Формат А3

Альбом III

Типовой проект

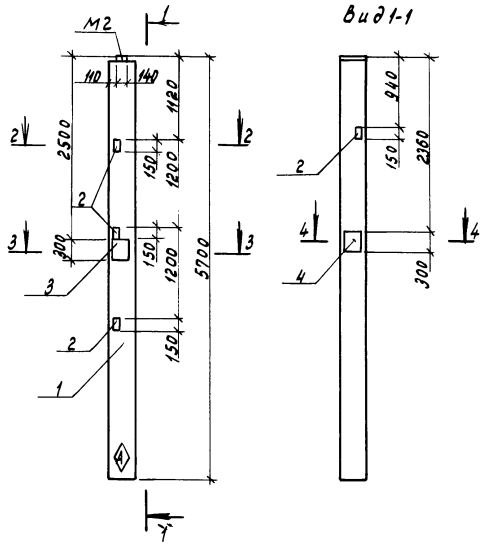

Формат	Зона	Поз.	Обозначение	Наименование	Кол.	Примечание
				Документация		
А3			КЖИ. Д0	Документ описания		
			1.400-6/76, Вып. 1	Унифицированные закладные детали сборных ж.-б. конструкций зданий промышленных предприятий		
				Сборочные единицы		
		1	1.823.1-2.1 100-34	Колонна 1К 57.4-2-Г	1	
		2	1.400-6/76; Вып.1, лист 54	Изделие закладное М1-14	4	
		3	1.400-6/76, Вып.1, лист 23	Изделие закладное М0-1-5	1	
		4	1.400-6/76, Вып1, лист 23	Изделие закладное М0-1	1	

Ведомость расхода стали на дополнительные закладные детали, кг

Марка элемента	Изделия закладные									Всего	Общий расход
	Арматура класса А-III ГОСТ 5781-82				Прокат марки Вст3кп2 ГОСТ 19903-74				ГОСТ 8509-86		
	ф10	ф12		Итого	-Б=8		Итого	Ь63х5	Итого		
1К 57.4-2-Г	1,8	1,2		3,0	11,0		11,0	6,0	6,0	20,0	20,0

Н. контр.	Ткач		01.06.87
Гл. специал.	Репало		01.06.87
Гл. констр.	Тимощенко		01.06.87
Рук. сект.	Холесников		01.06.87
Рук. гр.	Коротков		01.06.87
Ст. техн.	Корченков		01.06.87
Пров.	Медолазов		01.06.87

т.п. 813-2-38.87 КЖИ.11000000

Колонна К18

Стадия	Масса	Масштаб
РП	2280	1:50
Лист	Листов 1	

ГИПРОНИЖЕЛЬПРОМ г. Орел

Привязан

Инв. №

Взам. инв. №

Подпись и дата

Инв. № подл.

22512-03 20

Копировал Муратова

Формат А3

Альбом III

Типовой проект

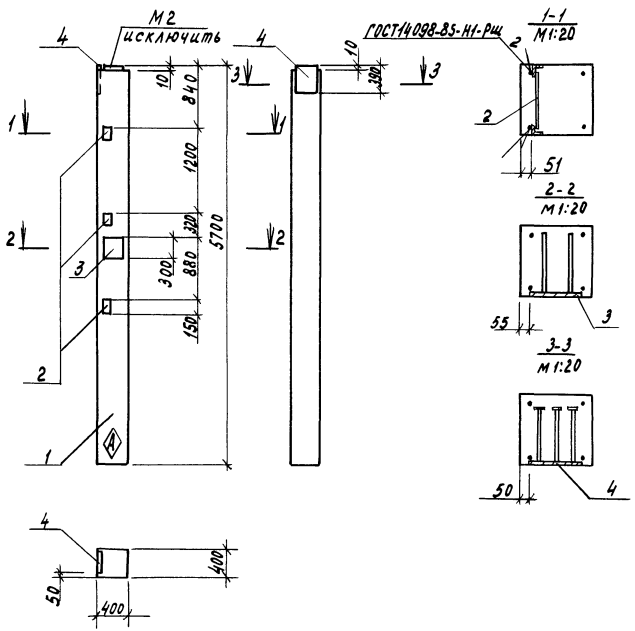

Формат	Зона	Поз.	Обозначение	Наименование	Кол.	Примечание
				Документация		
А3			КЖИ.Д0	Документ описания		
			1.400-6/76. Вып.1	Унифицированные закладные детали сборных железобетонных конструкций зданий промышленных предприятий		
				Сборочные единицы		
		1	1.823.1-2.1 100-34	Колонна 1К57.4-2-Д	1	
		2	1.400-6/76, Вып.1, лист 54	Изделие закладное М1-14	3	
		3	1.400-6/76, Вып.1, лист 23	Изделие закладное М0-1	1	
		4	1.400-6/76, Вып.1, лист 40	Изделие закладное М1-1-3	1	

Ведомость расхода стали на закладные детали, кг

Марка элемента	Изделия закладные									Всего	Общий расход
	Арматура класса А-III ГОСТ 5781-82				Прокат марки Вст3кп2 ГОСТ 8509-86 ГОСТ 19903-74						
	ф10	ф12	ф14	Итого	∟63×5	Итого	-б=8	-б=10	Итого		
1К57.4-2-Д	0,9	0,9	2,0	3,8	4,5	4,5	5,5	10,4	15,9	24,2	24,2

Н. контр.	Ткач		01.06.87
Гл. спец. отд.	Репало		01.06.87
Гл. констр.	Тимошенко		01.06.87
Рук. сект.	Колесников		01.06.87
Рук. гр.	Коротков		01.06.87
Ст. техн.	Семененкова		01.06.87
Пров.	Медолазов		01.06.87

Привязан

Инв. №

т.п. 813-2-38.87 КЖИ. 12 000 000

Колонна К19

Стадия	Масса	Масштаб
РП	1280	1:50
Лист	Листов 1	

ГИПРОНИСЕЛЬПРОМ г. Орел

Копировал Муратова

Инв. № подл. | Подпись и дата | Взам. инв. №

Альбом III

Типовой проект

Рис.1

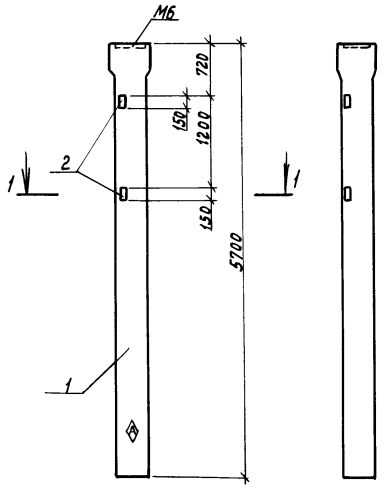

Рис.2
Остальное см. Рис.1

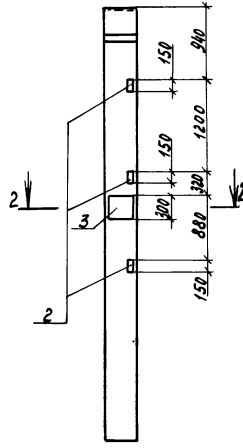

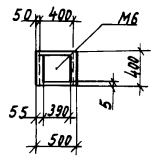

1-1
М 1:20

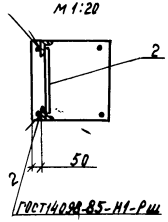

2-2
М 1:20

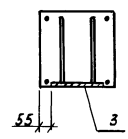

Формат	Зона	Поз.	Обозначение	Наименование	Кол. на исп. –	Кол. на исп. 01	Примечание
				Документация			
А3			КЖИ. ДО	Документ описания			
			1.400-6/76, вып.1	Унифицированные закладные детали сборных ж.-б. конструкций зданий промышленных предприятий			
				Сборочные единицы			
		1	1.823.1-2-200-33	Колонна 2К57.4-2-А	1	–	
		1	1.823.1-2-200-33	Колонна 2К57.4-2-Б	–	1	
		2	1.400-6/76, Вып.1, лист 54	Изделие закладное М1-14	2	5	
		3	1.400-6/76, Вып.1, лист 23	Изделие закладное М0-1	–	1	

Ведомость расхода стали на дополнительные закладные детали, кг

Марка элемента	Изделия закладные: Арматура класса AIII ГОСТ 5781-82 ф10	ф12			Итого	Прокат марки Вст.3 кп2 ГОСТ 19903-74 -Б=8	Итого		ГОСТ 8509-86 L63х5	Итого	Всего	Общий расход
2К57.4-2-А	—	0,6			0,6	—	—		3,0	3,0	3,6	3,6
2К57.4-2-Б	0,9	1,5			2,4	5,5	5,5		7,5	7,5	15,4	15,4

Обозначение	Марка	Рис.
КЖИ. 13 000000	К20	1
-01	К24	2

Привязан

Инв.N

Н.контр.	Ткач		10.06.87
Гл.специал.	Релало		10.06.87
Гл.констр.	Тимошенко		10.06.87
Рук.сект.	Колесников		10.06.87
Рук.гр.	Коротков		10.06.87
Инж.	Новикова		10.06.87
Пров.	Медолазов		10.06.87

т.п. 813-2-38.87

КЖИ. 13 000000

Колонны (к20, к24).

Стадия	Масса	Масштаб
РП	2330	1:50

Лист 1 Листов 1

ГИПРОНИСЕЛЬПРОМ
г. Орел

Копировал Муратова

22512-03 22

Формат А3

Инв.N подл. | Подпись и дата | Взам.инв.N

Типовой проект Альбом III

Рис. 1

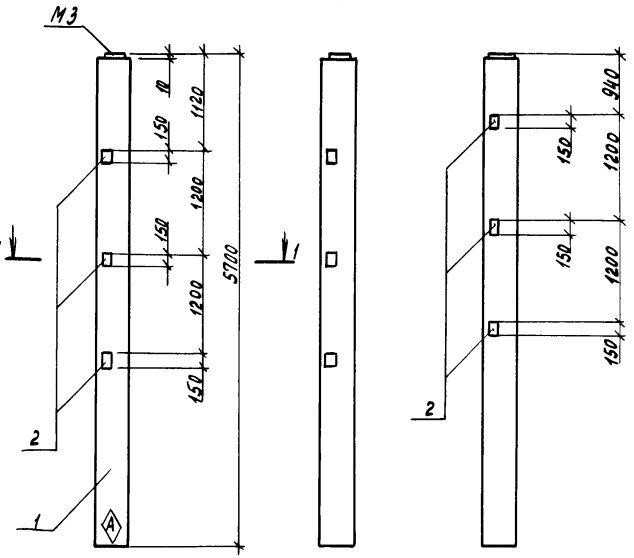

Рис. 2
Остальное см. рис.1

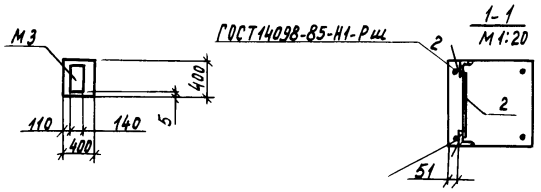

Обозначение	Марка	Рис.
КЖШ. 14000000	К21	1
-01	К22	2

Формат	Зона	Поз.	Обозначение	Наименование	Кол. на испол. –	Кол. на испол. 01		Примечание
				Документация				
А3			ДО. КЖШ	Документ описания				
			1.400-6/76, Вып.1	Унифицированные закладные детали сборных железобетонных конструкций зданий промышленных предприятий				
				Сборочные единицы				
		1	1.823.1-2.1 100-34	Колонна 1К 57.4-2-Е	1	–		
		1	1.823.1-2.1 100-34	Колонна 1К 57.4-2-Ж	–	1		
		2	1.400.-6/76, Вып.1, лист 54	Изделие закладное М1-14	3	6		

Ведомость расхода стали на дополнительные закладные детали, кг

Марка элемента	Изделия закладные								Всего	Общий расход
	Арматура класса А-III ГОСТ 5781-82				Прокат марки Вст3кп2 ГОСТ 8509-86					
	ф12			Итого	L63х5			Итого:		
1К 57.4-2-Е	0,9			0,9	4,5			4,5	5,4	5,4
1К 57.4-2-Ж	1,8			1,8	9,0			9,0	10,8	10,8

Н.контр.	Ткач		10.06.87
Гл.специал.	Релало		01.06.87
Гл.констр.	Тимощенко		01.06.87
Рук.сект.	Колесников		01.06.87
Рук.гр.	Коротков		01.06.87
Ст.техн.	Семенёнкова		01.06.87
Пров.	Медолазов		01.06.87

т.п. 813-2-38.87 КЖШ. 14000000

Колонны (К21, К22)

Стадия	Масса	Масштаб
РП	2280	1:50
Лист	Листов 1	

ГИПРОНИСЕЛЬПРОМ г. Орел

Привязан

Инв. № подл. | Подпись и дата | Взам. инв. №

Инв. №

Копировал Муратова

Формат А3

Альбом III

Типовой проект

Рис.1

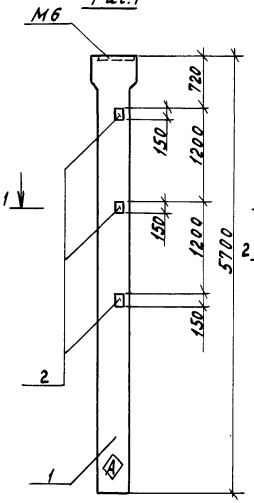

Рис.2 остальное см.рис.1

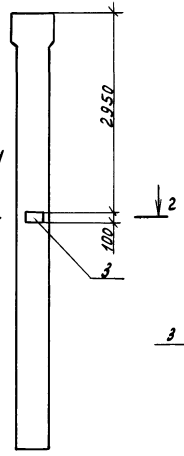

1–1 М1:20

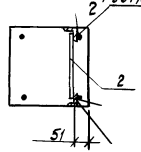

2-2 М1:20

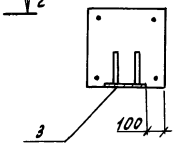

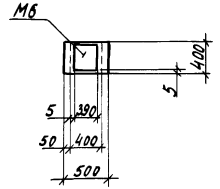

Обозначение	Марка	Рис
КЖИ.15000000	К25	1
-01	К26	2

Формат	Зона	Поз.	Обозначение	Наименование	Кол. на изд. –	Кол. на изд. 01	Примечание
				Документация			
А3			КЖИ.ДО	Документ описания			
			1.400-6/76, Вып.1	Унифицированные закладные детали сборных железобетонных конструкций зданий промышленных предприятий			
				Сборочные единицы			
		1	1.823.1-2.1 100-33	Колонна 2К57.4-2-В	1	–	
		1	1.823.1-2.1 100-33	Колонна 2К57.4-2-Г	–	1	
		2	1.400-6/76, Вып.1, лист 54	Изделие закладное М1-14	3	3	
		3	1.400-6/76, Вып.1, лист 107	Изделие закладное М8-2	–	1	

Ведомость расхода стали на дополнительные закладные детали, кг

Марка элемента	Изделия закладные								Всего	Общий расход
	Арматура класса А-III ГОСТ 5781-82				Прокат марки Вст3кп2 ГОСТ8509-86		ГОСТ 19903-74			
	ф10	ф12		Итого	∠63х5	Итого	-б=8	Итого		
2К57.4-2-В		0,9		0,9	4,5	4,5			5,4	5,4
2К57.4-2-Г	0,4	0,9		1,3	4,5	4,5	1,3	1,3	7,1	7,1

Н.контр.	Ткач		10.06.87
Гл.специал.	Репало		10.06.87
Гл.констр.	Тимошенко		01.06.87
Рук.сект.	Колесников		01.06.87
Рук.гр.	Коретков		01.06.87
Ст.техн.	Семенёнкова		01.06.87
Пров.	Медолазов		01.06.87

т.п. 813-2-38.87

КЖИ.15000000

Колонны (К25, К26).

Стадия	Масса	Масштаб
РП	2330	1:50
Лист	Листов 1	

ГИПРОНИСЕЛЬПРОМ г.Орел

Привязан

Инв.№ подл. | Подпись и дата | Взам.инв.№

Инв.№

22512-03 24

Копировал Муратова

Формат А3

Альбом III

Типовой проект

Рис. 1

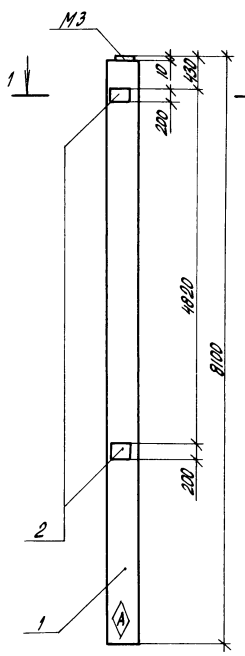

Рис. 2
Остальное см. рис. 1

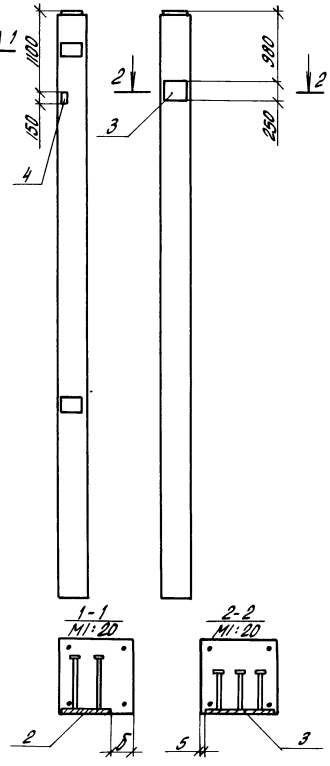

Обозначение	Марка	а, мм	б, мм	Рис.
КЖИ.16 00 00 00	К27	110	105	1
-01	К29	150	5	2

Формат	Зона	Поз.	Обозначение	Наименование	Кол. на испол. —	Кол. на испол. 01		Примечание
				Документация				
А3			КЖИ.ДО	Документ описания				
			1.400-6/76, вып. 1	Унифицированные закладные детали сборных железобетонных конструкций зданий промышленных предприятий				
				Сборочные единицы				
		1	1.823.1-2.100 1-44	Колонна 1К81.4-2-А	1	—		
		1	1.823.1-2.100 1-44	Колонна 1К81.4-2-В	—	1		
		2	1.400-6/76, вып. 1, лист 53	Изделие закладное М1-11-7	2	2		
		3	1.400-6/76, вып. 1, лист 43	Изделие закладное М1-4-5	—	1		
		4	1.400-6/76, вып. 1, лист 54	Изделие закладное М1-14	—	1		

Ведомость расхода стали на дополнительные закладные детали, кг

Марка элемента	Изделия закладные										Всего	Общий расход
	Арматура класса А-III				Прокат марки Вст3кп2							
	ГОСТ 5781-82				ГОСТ 8509-86		ГОСТ 19903-74					
	ф14	ф12		Итого	L63х5	Итого	-δ=14	-δ=10	-δ=8	Итого		
1К81.4-2-А	3.2	—		3.2	—	—	10.8	—	—	10.8	14,0	14,0
1К81.4-2-В	3.2	1.2		4,4	1,5	1,5	10.8	7,7	1.0	19,5	25,4	25,4

Н. контр.	Ткач		01.06.87
Гл. специал.	Деталь		01.06.87
Гл. констр.	Тимошенко		01.06.87
Рук. сект.	Корсников		01.06.87
Рук. гр.	Коротков		01.06.87
Ст. техн.	Семенчукова		01.06.87
Пров.	Медлазов		01.06.87

т.л. 813-2-38 87. КЖИ. 16 00 00 00

Колонны (К27; К29)

Стадия	Масса	Масштаб
РП	3250	1:50
Лист	Листов 1	

ГИПРОНИСЕЛЬПРОМ г. Орел

Привязан

Инв. N

Инв. N подл. | Подпись и дата | Взам. инв. N

22512-03 25

Копировал Попова

Формат А3

Альбом III

Типовой проект

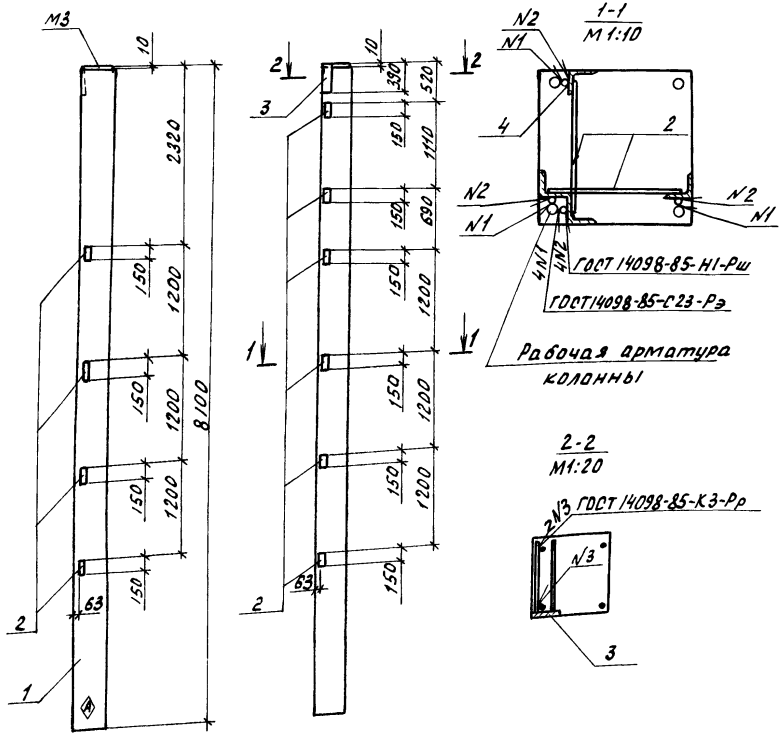

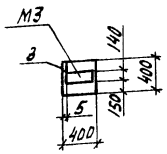

Формат	Зона	Поз.	Обозначение	Наименование	Кол.	Примечание
				Документация		
А3			КЖИ. Д О	Документ описания		
			1.400-6/76, Вып. 1	Унифицированные закладные детали сборных ж.-б. конструкций промышленных предприятий.		
				Сборочные единицы		
		1	1.823.1-2.1 100-44	Колонна 1К 81.4-2-Г	1	
		2	1.400-6/76, Вып. 1, лист 54	Изделие закладное М1-14	10	
		3	1.400-6/76, Вып. 1, лист 58	Изделие закладное М2-32	1	
				Детали		
БЧ		4	КЖИ. 18000001	ф16 А I ГОСТ 5781-82, Р=150	4	0,24кг

Ведомость расхода стали на дополнительные закладные детали, кг

Марка элемента	Изделия закладные								Всего	Общий расход
	Арматура класса			Прокат марки						
	А-III	А-I		ВСт3кп2						
	ГОСТ 5781-82			ГОСТ 19903-74			ГОСТ 8509-86			
	ф12	ф16	Итого	Б-5-14		Итого	L63×5	Итого		
1К81.4-2-Г	4,3	0,96	5,26	6,0		6,0	15,0	15,0	26,26	26,26

Н. контр.	Ткач		01.06.87
Гл. спец. от	Репало		01.06.87
Гл. конст.	Титаренко		01.06.87
Рук. сект.	Колесников		01.06.87
Рук. гр.	Коротков		01.06.87
Инж.	Крохина		01.06.87
Пров.	Медолазов		01.06.87

т.п. 813-2-38.87. КЖИ. 18000000

Колонна К30

Стадия	Масса	Масштаб
РП	3250	1:50
Лист	Листов 1	

ГИПРОНИСЕЛЬПРОМ г. Орел

Привязан

Инв. N подл. | Подпись и дата | Взам. инв. N

Инв. N

22512-03 27

Копировал Зубакова

Формат А4

Альбом III

Типовой проект

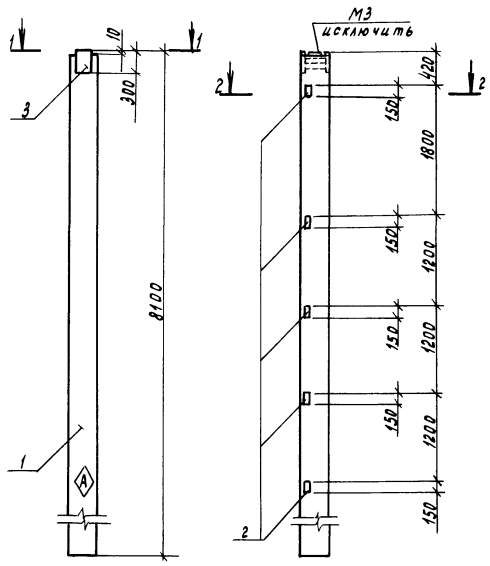

Формат	Зона	Поз	Обозначение	Наименование	Кол.	Примечание
				Документация		
А3			КЖИ.ДО	Документ описания		
			1.400-6/76, вып.1	Унифицированные закладные детали сборных ж.-б. конструкций зданий промышленных предприятий		
				Сборочные единицы		
		1	1823.1-2.1 100-44	Колонна 1К81.4-2-Д	1	
		2	1.400-6/76, Вып.1, лист 54	Изделие закладное М1-14	5	
		3	1.400.15 81, 220-07	Изделие закладное МН21-5	1	

Ведомость расхода стали на закладные детали, кг

Марка элемента	Изделия закладные									Всего	Общий расход
	Арматура класса А-III ГОСТ 5781-82				Прокат марки Вст3кп2 ГОСТ 19903-74			ГОСТ 8509-86			
	ф12	ф16		Итого	-6:12		Итого	L63x5	Итого		
1К81.4-2-Д	1,5	3,7		5,2	11,4		11,4	7,5	7,5	24,1	24,1

Н.контр.	Ткач		01.06.87
Гл.специал.	Репало		01.06.87
Гл.констр.	Тимошенко		01.06.87
Рук.сект.	Колесников		01.06.87
Рук.гр.	Коротков		01.06.87
Ст.техн.	Корченков		01.06.87
Пров.	Медолазов		01.06.87

т.п. 813-2-38.87. КЖИ.19000000

Колонна К31.

Стадия	Масса	Масштаб
РП	3250	1:50
Лист	Листов 1	

ГИПРОНИСЕЛЬПРОМ г. Орел

Привязан

Инв.№ подл. | Подпись и дата | Взам.инв.№

Инв.№

Копировал Муратова

22512-03 28

Формат А3

Альбом III

Типовой проект

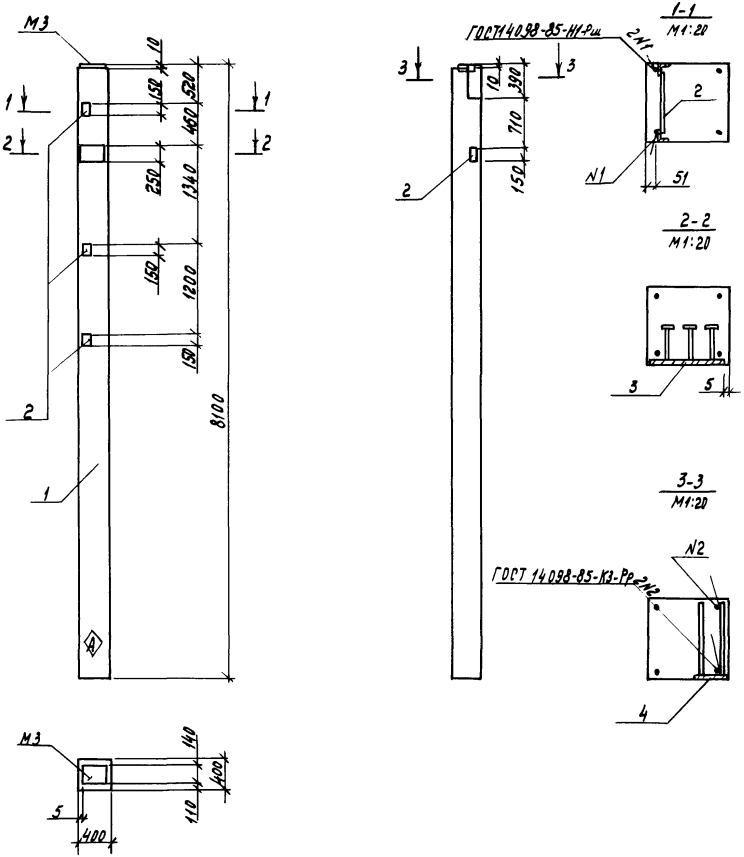

Формат	Зона	Поз.	Обозначение	Наименование	Кол.	Примечание
				Документация		
А3			КЖИ.ДО	Документ описания		
			1.400-6/76, Вып.1	Унифицированные закладные детали сборных железобетонных конструкций зданий промышленных предприятий		
				Сборочные единицы		
		1	1.823.1-2.1 100-44	Колонна 1К81.4-2-Е	1	
		2	1.400-6/76, Вып.1, лист 54	Изделие закладное М1-14	4	
		3	1.400-6/76, Вып.1, лист 43	Изделие закладное М1-4-5	1	
		4	1.400-6/76, Вып.1, лист 58	Изделие закладное М2-32	1	

Ведомость расхода стали на дополнительные закладные детали, кг

Марка элемента	Изделия закладные									Всего	Общий расход
	Арматура класса А-III ГОСТ 5781-82			Прокат марки Вст3кп2 ГОСТ 8509-86		ГОСТ 19903-74					
	ф12		Итого	L63×5	Итого	-δ=8	-δ=10	-δ=14	Итого		
1.К81.4-2-Е	3,4		3,4	6,0	6,0	1,0	7,7	6,0	14,7	24,1	24,1

Инв.№ подл.	Подпись и дата	Взам. инв.№	

Привязан			
Инв.№			

Н.контр.	Ткач		10.06.87
Гл.специал.	Репало		01.06.87
Гл.констр.	Тимошенко		01.06.87
Рук.сект.	Колесников		01.06.87
Рук.гр.	Коротков		01.06.87
Ст.техн.	Семененкова		01.06.87
Пров.	Медведев		01.06.87

т.п. 813-2-38.87. КЖИ.20000000

Колонна К32

Стадия	Масса	Масштаб
РП	3250	1:50
Лист	Листов 1	

ГИПРОНИСЕЛЬПРОМ г. Орел

22512-03 29

Копировал Муратова

Формат А4

Альбом III

Типовой проект

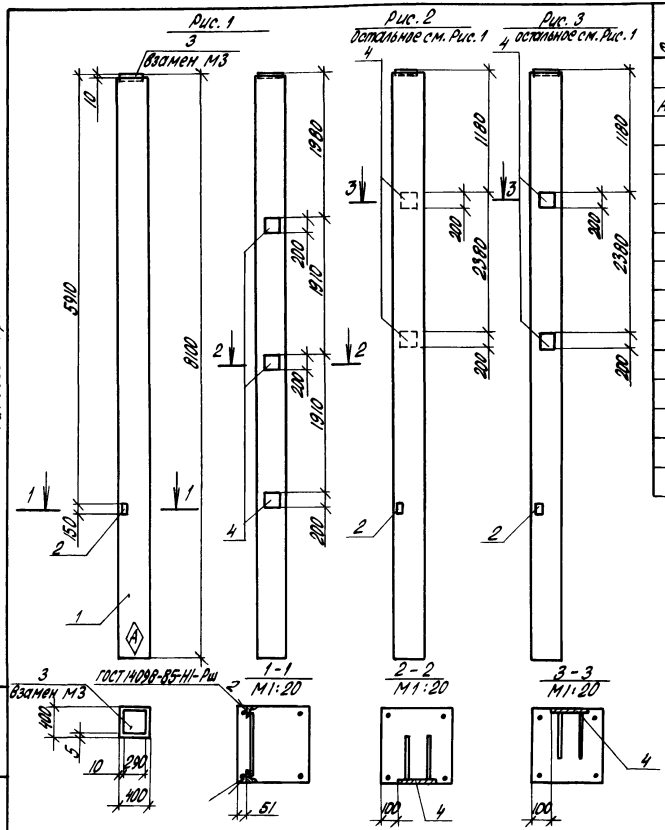

Формат	Зона	Поз.	Обозначение	Наименование	Кол. на исполн. –	01	02	Примечание
				Документация				
А3			КЖИ. ДО	Документ описания				
			1.400-6/76, вып. 1	Унифицированные закладные детали сборных ж.-б. конструкций зданий промышленных предприятий				
				Сборочные единицы				
		1	1.823.1-2 100-44	Колонна 1К81.4-2-Ж	1	—	—	
		1	1.823.1-2 100-44	Колонна 1К81.4-2-И	—	1	—	
		1	1.823.1-2 100-44	Колонна 1К81.4-2-К	—	—	1	
		2	1.400-6/76, вып.1, лист 54	Изделие закладное М1-14	1	1	1	
		3	1.400-6/76, вып.1, лист 58	Изделие закладное М2-4	1	1	1	
		4	1.400-15, в.1 130-01	Изделие закладное М117-2	3	5	5	

Ведомость расхода стали на закладные детали, кг

Марка элемента	Изделия закладные: Арматура класса А III, ГОСТ 5781-82					Прокат марки Вст3кп2, ГОСТ 19903-74			ГОСТ 8509-86		Всего	Общий расход
	⌀8	⌀12	⌀14		Итого	-б=6	-б=14	Итого	L63×5	Итого		
1К81.4-2-Ж	1,2	0,3	3,0		4,5	5,7	12,4	18,1	1,5	1,5	24,1	24,1
1К81.4-2-И	2,0	0,3	3,0		5,3	9,5	12,4	21,9	1,5	1,5	28,7	28,7
1К81.4-2К	2,0	0,3	3,0		5,3	9,5	12,4	21,9	1,5	1,5	28,7	28,7

Обозначение	Марка	Рис.
КЖИ. 21 00 00 00	К33	1
-01	К34	2
-02	К35	3

Н. контр.	Ткач		01.06.87
Гл. спец. отд.	Репало		01.06.87
Гл. констр.	Тимошенко		01.06.87
Рук. сект.	Колесников		01.06.87
Рук. гр.	Коротков		01.06.87
Инж.	Новикова		01.06.87
Пров.	Медолазов		01.06.87

т.п. 813-2-38.87. КЖИ. 21 00 00 00

Колонны (К33; К34; К35)

Стадия	Масса	Масштаб
РП	3250	1:50

Лист | Листов 1

ГИПРОНИСЕЛЬПРОМ г. Орел

Привязан

Инв. N

Взам. инв. N | Подпись и дата | Инв. N подл.

22512-03 30

Копировал Попова

Формат А3

Альбом III

Типовой проект

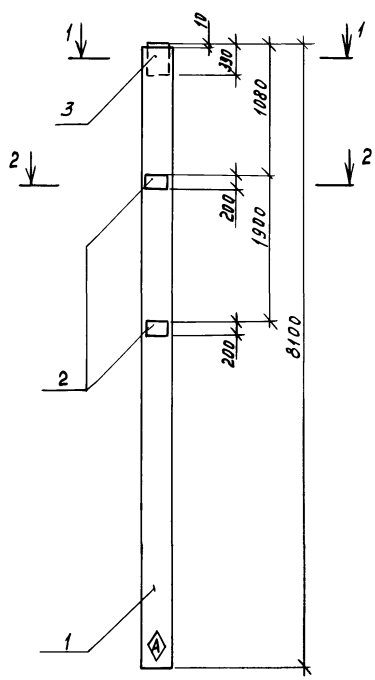

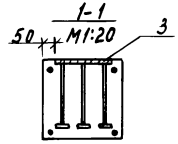

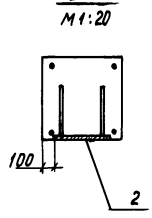

Формат	Зона	Поз.	Обозначение	Наименование	Кол.	Примечание
				Документация		
А3			КЖИ.ДО	Документ описания		
			1.400-6/76, Вып.1	Унифицированные закладные детали сборных ж-б. конструкций зданий промышленных предприятий		
				Сборочные единицы		
		1	1.823.1-2.1 100-44	Колонна 1К81.4-2-Л	1	
		2	1.400-15, В.1 130-01	Изделие закладное МН11-2	2	
		3	1.400-6/76. Вып.1, лист 66	Изделие закладное М1-1-3	1	

Ведомость расхода стали на закладные детали, кг

Марка элемента	Изделия закладные								Всего	Общий расход
	Арматура класса А-III ГОСТ 5781-82				Прокат марки ВСт 3кп2 ГОСТ 19903-74					
	ф8	ф14		Итого	-б=6	-б=10		Итого		
1К81.4-2-Л	0,8	2,0		2,8	3,8	10,4		14,2	17,0	17,0

Н.контр.	Ткач		01.06.87
Гл.специал.	Репало		01.06.87
Гл.констр.	Тимошенко		01.06.87
Рук.сект.	Колесников		01.06.87
Рук.гр.	Коротков		01.06.87
Инж.	Крохина		01.06.87
Пров.	Медолазов		01.06.87

т.л. 813-2-38.87. КЖИ. 22 000000

Колонна К36

Стадия	Масса	Масштаб
РП	3250	1:50
Лист	Листов 1	

ГИПРОНИСЕЛЬПРОМ г. Орел

Привязан

Инв.№ подл. | Подпись и дата | Взам.инв.№

Инв.№

22512-03 31

Копировал Муратова

Формат А4

Альбом III

Типовой проект

Вид 1-1

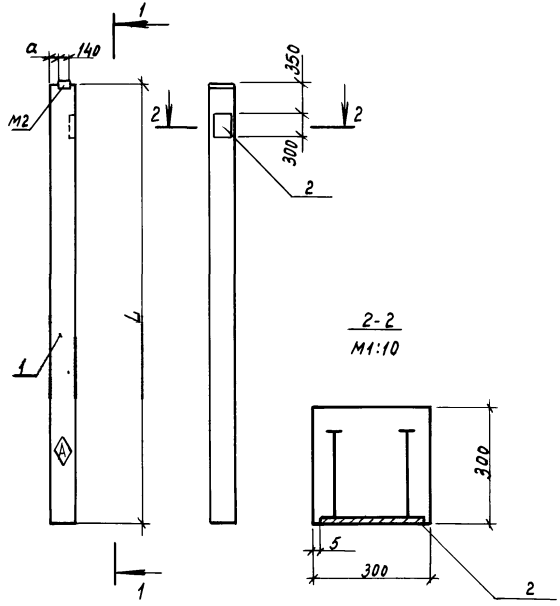

Обозначение	Марка	L, мм	а, мм	Масса, кг
КЖИ. 23000000	К37	5700	110	1280
-01	К38	6300	50	1420

Формат	Зона	Поз.	Обозначение	Наименование	Кол. на испол. —	Кол. на испол. 01		Примечание
				Документация				
А3			КЖИ. ДО	Документ описания				
			1.400-6/76, Вып.1	Унифицированные закладные детали сборных				
				ж.-б. конструкций зданий промышленных				
				предприятий				
				Сборные единицы				
		1	1.823.1-2.1.100-24	Колонна 1К57.3-2-Г	1	—		
		1	1.823.1-2.1-100-30	Колонна 1К63.3-2-Е	—	1		
		2	1.400-6/76, Вып.1, лист 24	Изделие закладное М01-2	1	1		

Ведомость расхода стали на дополнительные закладные детали кг

Марка элемента	Изделия закладные									Всего	Общий расход
	Арматура класса А-III ГОСТ 5781-82				Прокат марки Вст3кп2 ГОСТ 19903-74						
	ф10			Итого	-Б-8				Итого		
1К57.3-2-Г	0,7			0,7	5,9				5,9	6,6	6,6
1К63.3-2-А											

Привязан

Инв. №

Н.контр.	Ткач		01.06.87
Гл.специал.	Репало		01.06.87
Рд. констр	Тимошенко		01.06.87
Рук.сект	Колесников		01.06.87
Рук.гр.	Коротков		01.06.87
Ст.техн.	Корченков		01.06.87
Пров	Медолазов		01.06.87

т.п. 813-2-38.87. КЖИ. 23000000

Колонна (К37, К38)

Стадия	Масса	Масштаб
РП	см. табл.	1:50
Лист	Листов 1	

ГИПРОНИСЕЛЬПРОМ г. Орел

Копировал Муратова 22512-03 32 Формат А3

Инв. № подл. | Подпись и дата | Взам. инв. №

Альбом III

Типовой проект

Рис.1

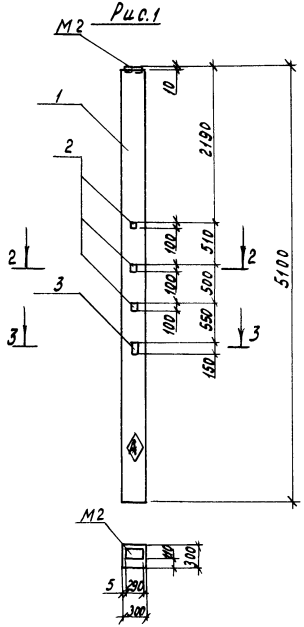

Рис.2
остальное см. рис.1

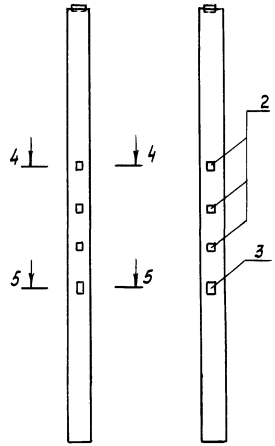

Рис.3
остальное см. рис.1

Вид 1-1

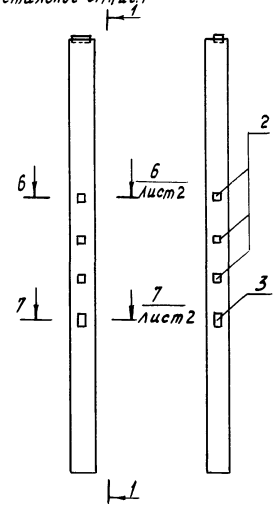

4-4
М1:10

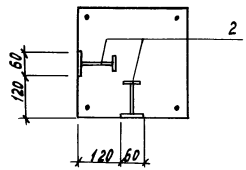

5-5
М1:10

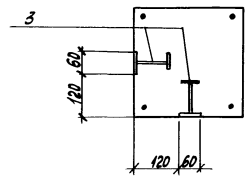

3-3
М1:10

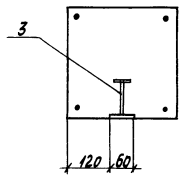

2-2
М1:10

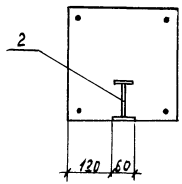

Н.контр.	Ткач		11.06.87
Гл.спец.отд.	Репало		01.06.87
Гл.констр.	Тимощенко		01.06.87
Рук.сект.	Колесников		01.06.87
Рук.гр.	Коротков		01.06.87
Ст.инж.	Медолазов		01.06.87
Пров.	Коротков		01.06.87

т.о. 813-2-38.87. КЖИ. 24000000

Колонна (К39; К40; К41)

Стадия	Масса	Масштаб
РП	1150	1:50
Лист 1	Листов 2	

ГИПРОНИСЕЛЬПРОМ г. Орел

Привязан

Инв. №

Инв.№ подл. | Подпись и дата | Взам.инв.№

Копировал Муратова

22512-03 33

Формат А3

Альбом III

Типовой проект

6-6
М1:10

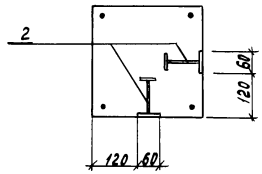

7-7
М1:10

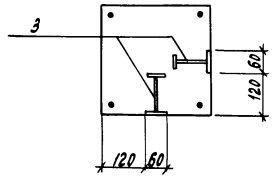

Формат	Зона	Поз	Обозначение	Наименование	Кол. на испол. –	01	02	Примечание
				Документация				
А3			КЖИ. ДО	Документ описания				
				Сборочные единицы				
		1	1.823.1-2.1 100-21	Колонна 1К51.3-1-А	1	–	–	
		1	1.823.1-2.1 100-21	Колонна 1К51.3-1-Б	–	1	–	
		1	1.823.1-2.1 100-21	Колонна 1К51.3-1-В	–	–	1	
		2	1400-15.81. 110-02	Изделие закладное МН101-6	3	6	6	
		3	1.400-15.81. 110-05	Изделие закладное МН102-6	1	2	2	

Ведомость расхода стали на дополнительные закладные детали, кг

Марка элемента	Изделия закладные						Всего	Общий расход
	Арматура класса А-III ГОСТ 5781-82			Прокат марки Вст3 кп2 ГОСТ 19903-74				
	ф8		Итого	-Б-6	-Б-8	Итого		
1К 51.3-1-А	0,4		0,4	1,3	0,8	2,1	2,5	2,5
1К 51.3-1-Б	0,8		0,8	2,6	1,6	4,2	5,0	5,0
1К 51.3-1-В	0,8		0,8	2,6	1,6	4,2	5,0	5,0

Обозначение	Марка	Рис.
КЖИ. 24000 000	К39	1
-01	К40	2
-02	К41	3

Инв. № подл. | Подпись и дата | Взам. инв. №

Привязан

Инв. №

т.п. 813-2-38.87. КЖИ. 24000 000 Лист 2

Копировал Муратова 22512-03 34 Формат А3

Альбом III

Типовой проект

Рис. 1

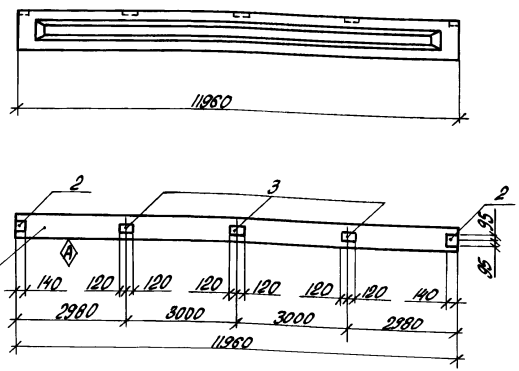

Рис. 2

остальное см. Рис. 1

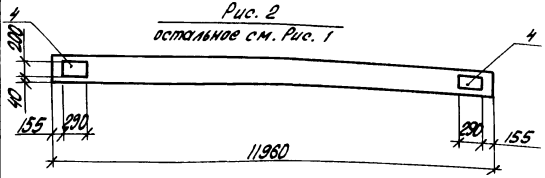

Обозначение	Марка	Рис.
КЖИ. 25000000	Б1	1
-01	Б3	1
-02	Б6	1
-03	Б7	1
-04	Б9	2

Формат	Зона	Поз.	Обозначение	Наименование	Кол. на испол. —	01	02	03	04	Примечание
				Документация						
А3			КЖИ. ДО	Документ описания						
			1.400-6/76, вып. 1	Унифицированные закладные детали сборных ж.-б. конструкций зданий промышленных предприятий						
				Сборочные единицы						
		1	1.462.1-1/81, 01-1-07	Балка 1БСП12-1АIV-Н-А	1	—	—	—	—	
		1	1.462.1-1/81, 01-1-29	Балка 1БСП12-3АIV-Н-А	—	1	—	—	—	
		1	1.462.1-1/81, 01-1-06	Балка 1БСП12-1АIV-А	—	—	1	—	—	
		1	1.462.1-1/81, 01-1-28	Балка 1БСП12-3АIV-А	—	—	—	1	—	
		1	1.462.1-1/81, 01-1-06	Балка 1БСП12-1АIV-Б	—	—	—	—	1	
		2	1.400-6/76, вып. 1, лист 84	Изделие закладное М4-1	2	2	2	2	2	
		3	1.400-6/76, вып. 1, лист 85	Изделие закладное М4-3	3	3	3	3	3	
		4	1.400-6/76, вып. 1, лист 53	Изделие закладное М1-11-4	—	—	—	—	2	

Ведомость расхода стали на дополнительные закладные детали, кг

Марка элемента	Изделия закладные: Арматура класса А-III ГОСТ 5781-82 ⌀8	⌀14	Итого	Прокат марки Вст3кп2 ГОСТ 19903-74 -6=6	-6=10	Итого	Всего	Общий расход
Б1 (Б3, Б6, Б7)	0,8	—	0,8	9,2	—	9,2	10,0	10,0
Б9	0,8	2,2	3,0	9,2	10,8	20,0	23,0	23,0

Н. контр.	Ткач		01.06.87
Гл. специалист	Репало		01.06.87
Гл. конструктор	Тимощенко		01.06.87
Рук. сект.	Колесников		01.06.87
Рук. гр.	Коротков		01.06.87
Ст. техн.	Корченков		01.06.87
Пров.	Коротков		01.06.87

т.п. 813-2-38.87. КЖИ. 25000000

Балка (Б1, Б3, Б6, Б7, Б9)

Стадия	Масса	Масштаб
РП	4,5т	1:100
Лист	Листов 1	

ГИПРОНИСЕЛЬПРОМ г. Орел

Привязан

Инв. N подл. | Подпись и дата | Взам. инв. N

Инв. N

22512-03 35

Копировал Попова Формат А3

Альбом III

Типовой проект

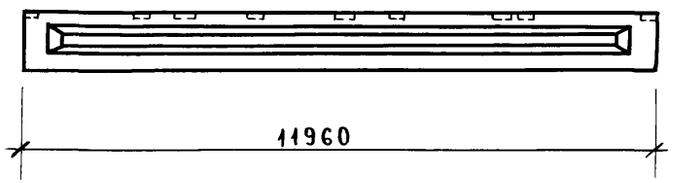

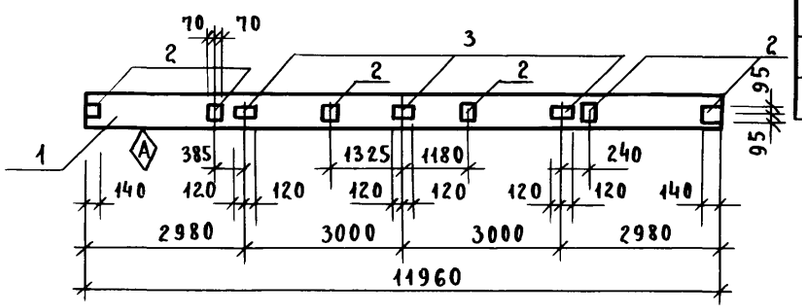

Формат	Зона	Поз.	Обозначение	Наименование	Кол. на исполн. —	01	02			Примечание
				Документация						
А3			КЖИ. ДО	Документ описания						
			1.400-6/76, вып. 1	Унифицированные закладные детали сборных ж.-б. конструкций зданий промышленных предприятий.						
				Сборочные единицы						
		1	1.462.1-1/81.01-1-07	Балка 1БСП12-1А IV-Н-Б	1	—	—			
		1	1.462.1-1/81.01-1-29	Балка 1БСП12-3А IV-Н-Б	—	1	—			
		1	1.462.1-1/81.01-1-51	Балка 1БСП12-5А IV-Н-А	—	—	1			
		2	1.400-6/76, вып.1, лист 84	Изделие закладное М4-1	6	6	6			
		3	1.400-6/76, вып.1, лист 85	Изделие закладное М4-3	3	3	3			

Ведомость расхода стали на дополнительные закладные детали, кг

Марка элемента	Изделия закладные									Всего	Общий расход
	Арматура класса А-III				Прокат марки Вст3кп2						
	ГОСТ 5781-82				ГОСТ 19903-74						
	⌀8			Итого	-δ=6				Итого		
Б2(Б4, Б5)	1,2			1,2	14,4				14,4	15,6	15,6

Обозначение	Марка
КЖИ.26000000	Б2
-01	Б4
-02	Б5

Н.контр	Ткач	подп.	
Гл.сп.отд	Репало	"	
Гл.констр	Тимошенко	"	
Рук.сект	Колесников		
Рук.гр.	Коротков	"	
Ст.техн.	Корченков	"	
Пров.	Коротков	"	

т.п. 813-2-38.87 КЖИ.26000000

Балка (Б2, Б4, Б5)

Стадия	Масса	Масштаб
РП	4,5т	1:100
Лист	Листов 1	

ГИПРОНИСЕЛЬПРОМ г. Орел

Привязан

Инв. №

Инв. № подл. | Подпись и дата | Взам. инв. №

пров. [signature] 13.2.91г Кон Хомченко

Альбом III

Типовой проект

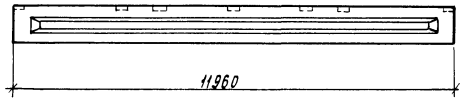

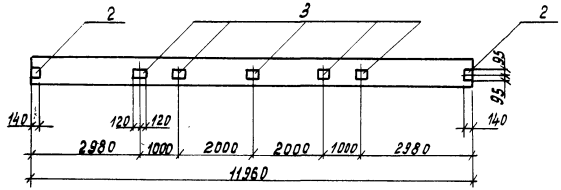

Формат	Зона	Поз.	Обозначение	Наименование	Кол.	Примечание
				Документация		
А3			КЖИ.ДО	Документ описания		
			1.400-6/76, Вып.1	Унифицированные закладные детали сборных ж.-б. конструкций зданий промышленных предприятий		
				Сборочные единицы		
		1	1.462.1-1/81.01-1-06	Балка 1БСП12-1АIV-6	1	
		2	1.400-6/76, Вып.1, лист 84	Изделие закладное М4-1	2	
		3	1.400-6/76, Вып.1, лист 85	Изделие закладное М4-3	5	

Ведомость расхода стали на дополнительные закладные детали, кг.

Марка элемента	Изделия закладные									Всего	Общий расход
	Арматура класса А-IV ГОСТ 5781-82				Прокат марки Вст3кп2 ГОСТ 19903-74						
	ф8			Итого	-6-6				Итого		
1БСП12-1АIV-6	1,2			1,2	13,6				13,6	14,8	14,8

Н.контр.	Ткач		01.06.87
Гл.спец.отд.	Репало		01.06.87
Гл.констр.	Тимошенко		01.06.87
Рук.сект.	Колесников		01.06.87
Рук.гр.	Коротков		01.06.87
Ст.техн.	Корченков		01.06.87
Пров.	Коротков		01.06.87

т.п. 813-2-38.87. КЖИ. 27000 000

Балка Б8.

Стадия	Масса	Масштаб
РП	4,5т	1:100
Лист	Листов 1	

ГИПРОНИСЕЛЬПРОМ г. Орел

Привязан

Инв. №

Инв.№ подл. | Подпись и дата | Взам.инв.№

22512-03 37

Копировал Муратава

Формат А3

Альбом III

Типовой проект

Рис. 1

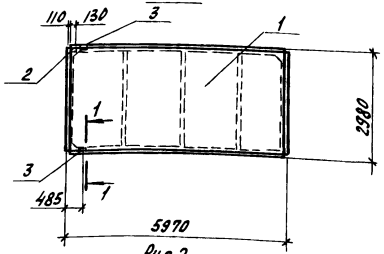

Рис. 2
остальное
см. рис. 1

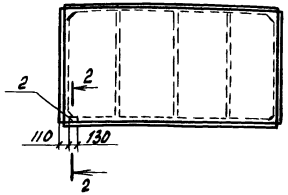

1-1
М 1:10

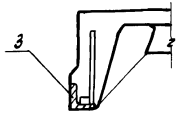

2-2
М 1:10

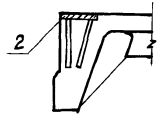

Обозначение	Марка	Рис.
КЖИ.28000000	П1	1
-01	П2	2
-02	П12	1
-03	П13	2

Фор-мат	Зона	Поз.	Обозначение	Наименование	Кол. на испол. –	01	02	03		Примечание
				Документация						
А3			КЖИ.ДО	Документ описания						
				Сборочные единицы						
		1	1.865.1-4/84.1-1-03	Плита 1ПГ-4АIVт-П-А	1	—	—	—		
		1	1.865.1-4/84.1-1-03	Плита 1ПГ-4АIVт-П-Б	—	1	—	—		
		1	1.865.1-4/84.1-1-02	Плита 1ПГ-3АIVт-П-В	—	—	1	—		
		1	1.865.1-4/84.1-1-02	Плита 1ПГ-3АIVт-П-Г	—	—	—	1		
		2	1.865.1-4/84.4-140	Изделие закладное М10	1	1	1	1		
		3	1.865.1-4/84.2-190	Изделие закладное М11	2	2	2	2		

Ведомость расхода стали на дополнительные закладные детали, кг

Марка элемента	Изделия закладные								Всего	Общий расход
	Арматура класса				Прокат марки					
	А-III				Вст3кп2					
	ГОСТ 5781-82				ГОСТ 8509-86		ГОСТ 19903-74			
	ф10			Итого	∠70×6	Итого	-δ=8	Итого		
1ПГ-4АIVт	0,65			0,65	1,2	1,2	1,06	1,06	2,91	2,91
1ПГ-3АIVт										

Н.контр.	Ткач		01.06.87
Гл.спец.от.	Репола		01.06.87
Гл.констр.	Тимошенко		01.06.87
Рук.сект.	Колесников		01.06.87
Рук.гр.	Коротков		01.06.87
Ст.техн.	Семененкова		01.06.87
Пров.	Коротков		01.06.87

Привязан

Инв.№

т.п. 813-2-38.87. КЖИ.28000000

Плита (П1, П2, П12, П13)

Стадия	Масса	Масштаб
РП	2,25т	1:100
Лист	Листов 1	

ГИПРОНИСЕЛЬПРОМ г. Орел

Инв.№ подл. | Подпись и дата | Взам.инв.№

22512-03 38

Копировал Зубакова

Формат А4

Альбом III

Типовой проект

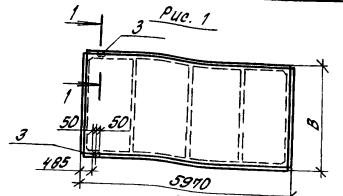

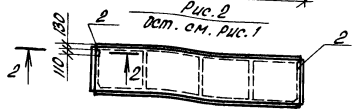

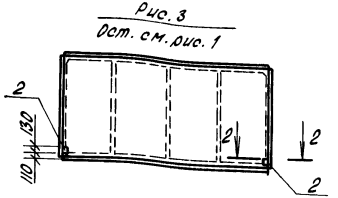

Обозначение	Марка	В, мм	Масса, кг	Рис.
КЖИ.29000000	П4	2980	2,25	1
-01	П6	2980	2,25	3
-02	П14	2980	2,25	2
-03	П15	2980	2,25	3
-04	П17	1480	1,23	2

Формат	Зона	Поз.	Обозначение	Наименование	Кол. на исполнение –	01	02	03	04		Примечание
				Документация							
А3			КЖИ.АО	Документ описания							
				Сборочные единицы							
		1	1.865.1-4/84.1-1-04	Плита 1ПГ-5АIVт-П-А	1	—	—	—	—		
		1	1.865.1-4/84.1-1-02	Плита 1ПГ-3АIVт-П-Б	—	1	—	—	—		
		1	1.865.1-4/84.1-1-03	Плита 1ПГ-4АIVт-П-В	—	—	1	—	—		
		1	1.865.1-4/84.1-1-03	Плита 1ПГ-4АIVт-П-Г	—	—	—	1	—	—	
		1	1.865.1-4/84.3-1-05	Плита 2ПГ-6АIVт-П-В	—	—	—	—	1		
		2	1.865.1-4/84.2-180	Изделие закладное М10	—	2	2	2	—		
		2	1.865.1-4/84.4-140	Изделие закладное М10	—	—	—	—	2		
		3	1.865.1-4/84.2-190	Изделие закладное М11	2	2	2	2	—		
		3	1.865.1-4/84.4-150	Изделие закладное М11	—	—	—	—	2		

Ведомость расхода стали на дополнительные закладные детали, кг

Марка элемента	Изделия закладные: Арматура класса A-III ГОСТ 5781-82 ф10		Итого	Прокат марки Вст3кп2 ГОСТ 19903-74 -б=8		Итого	ГОСТ 8509-86 L63х6	L70х6	Итого	Всего	Общий расход
1ПГ-5АIVт-П	0,4		0,4	0,16		0,16		1,2	1,2	1,76	1,76
1ПГ-3АIVт-П											
1ПГ-4АIVт-П	1,2		1,2	1,96		1,96		1,2	1,2	4,36	4,36
1ПГ-4АIVт-П											
2ПГ-6АIVт-П	0,82		0,82	1,88		1,88	1,2		1,2	3,9	3,9

Н.контр.	Ткач		10.86.87
Гл.специал.	Ретало		01.06.87
Гл.констр.	Тимошенко		01.06.87
Рук.сект.	Колесников		01.06.87
Рук.гр.	Короткой		01.06.87
Инж.	Крохина		01.06.87
Пров.	Коротков		01.06.87

т.п. 813-2-38.87 КЖИ.29000000

Плита (П4, П6, П14, П15, П17)

Стадия	Масса	Масштаб
РП	см. табл.	1:100
Лист	Листов 1	

ГИПРОНИСЕЛЬПРОМ г.Орел

Привязан

Инв.№

Инв.№ подл. | Подпись и дата | Взам.инв.№

22512-03 39

Копировал Попова Формат А3

Альбом III

Типовой проект

Рис. 1

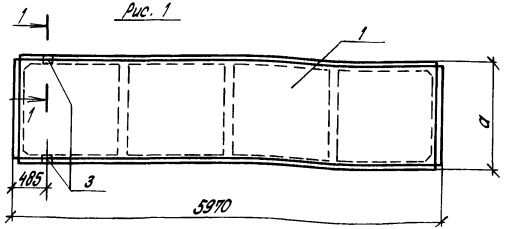

Рис. 2
остальное см. рис. 1

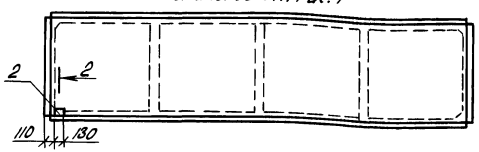

2-2
М1:10

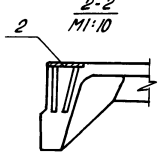

1-1
М1:10

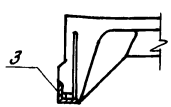

Обозначение	Марка	a, мм	Масса, кг	Рис.
КЖИ.30000000	П5	2980	2250	1
-01	П7	1490	1230	1
-02	П10	1490	1230	2
-03	П11	1490	1230	1

Формат	Зона	Поз.	Обозначение	Наименование	Кол. на испол. —	01	02	03	Примечание
				Документация					
А3			КЖИ.ДО	Документ описания					
			1.400-6/76, вып.1	Унифицированные закладные					
				детали сборных ж.-б. конст-					
				рукций зданий промышлен-					
				ных предприятий					
				Сборочные единицы					
		1	1.865.1-4/84.1-1-02	Плита 1ПГ-3АIVТ-Т-А	1	—	—	—	
		1	1.865.1-4/84.3-1-04	Плита 2ПГ-5АIVТ-Т-П-А	—	1	—	—	
		1	1.865.1-4/84.3-1-05	Плита 2ПГ-6А-IVТ-Т-П-А	—	—	1	—	
		1	1.865.1-4/84-1-05	Плита 2ПГ-8АIVТ-Т-П-Б	—	—	—	1	
		2	1.400-6/76, вып.1 лист 107	Изделие закладное М8-2	—	—	1	—	
		3	1.865.1-4/84.4-150	Изделие закладное М11	—	2	2	2	
		3	1.865.1-4/84.2-190	Изделие закладное М11	2	—	—	—	

Ведомость расхода стали на дополнительные закладные детали, кг

Марка элемента	Изделия закладные								Всего	Общий расход
	Арматура класса А-III ГОСТ 5781-82				Прокат марки Вст3кп2 ГОСТ 19903-74			ГОСТ 8509-86		
	ф8	ф10		Итого	δ=8	Итого	L70×6	L63×6	Итого	
П5	—	0,4		0,4	0,16	0,16	1,2	—	1,2	1,76	1,76
П7 (П11)	0,32	—		0,32	0,08	0,08	—	1,2	1,2	1,6	1,6
П10	0,32	0,3		0,62	1,38	1,38	—	1,2	1,2	3,2	3,2

Н.контр.	Ткач		01.06.87
Гл.спец.отд.	Репало		01.06.87
Гл.констр.	Тимошенко		01.06.87
Рук.сект.	Колесников		01.06.87
Рук. гр.	Коротков		01.06.87
Ст.техн.	Юрченков		01.06.87
Пров.	Коротков		01.06.87

т.п. 813-2-38.87

КЖИ.30000000

Плита (П5, П7, П10, П11)

Стадия	Масса	Масштаб
РП	см. табл.	1:50
Лист	Листов 1	

ГИПРОНИСЕЛЬПРОМ г.Орел

Привязан

Инв.№

Взам.инв.№ | Подпись и дата | Инв.№ подл.

22512-03 40

Копировал Попова

Формат А3

Типовой проект Альбом III

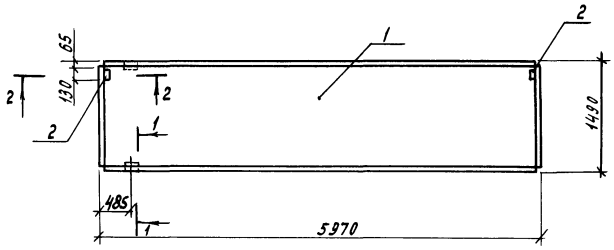

1-1
М1:10

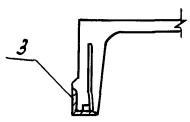

2-2
М1:10

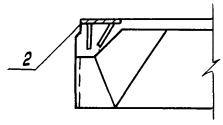

Формат	Зона	Поз.	Обозначение	Наименование	Кол.	Примечание
				Документация		
А3			КЖИ.Д0	Документ описания		
				Сборочные единицы		
		1	1.865.1-4/84.3-1.04	Плита 2ПГ-5АIIIт-Б	1	
		2	1.865.1-4/84.4-140	Изделие закладное М10	2	
		3	1.865.1-4/84.4-150	Изделие закладное М11	2	

Ведомость расхода стали на дополнительные закладные детали, кг.

Марка элемента	Изделия закладные									Всего	Общий расход
	Арматура класса А-III ГОСТ 5781-82				Прокат марки Вст3кп2 ГОСТ 19903-74			ГОСТ 8509-86			
	ф8	ф10		Итого	-Б-8		Итого	L63х6	Итого		
2ПГ-5АIIIт-Б	0,32	0,5		0,82	1,88		1,88	1,2	1,2	3,9	3,9

Н.контр.	Ткач		01.06.87
Гл.специал.	Репало		01.06.87
Гл.констр.	Тимошенко		01.06.87
Рук.сект.	Колесников		01.06.87
Рук.гр.	Коротков		01.06.87
Ст.техн.	Корченков		01.06.87
Пров.	Коротков		01.06.87

Привязан

Инв.№

т.п. 813-2-38.87. КЖИ.31 000000

Плита ПВ.

Стадия	Масса	Масштаб
РП	1,23т	1:50
Лист	Листов 1	

ГИПРОНИСЕЛЬПРОМ г. Орел

Инв.№ подл. | Подпись и дата | Взам.инв.№

Копировал Муратова 22512-03 41 Формат А3

Типовой проект Альбом III

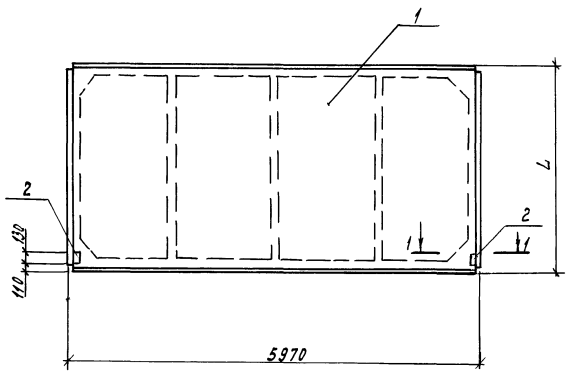

Формат	Зона	Поз.	Обозначение	Наименование	Кол. на исп. –	01		Примечание
				Документация				
А3			КЖИ.ДО	Документ описания				
				Сборочные единицы				
		1	1.865.1-4/84.1-1-04	Плита 1ПГ-5АIIIт-п-Б	1	–		
		1	1.865.1-4/84.3-1-05	Плита 2ПГ-6АIIIт-п-Г	–	1		
		2	1.865.1-4/84.2-180	Изделие закладное М10	2	–		
		2	1.865.1-4/84.4-140	Изделие закладное М10	–	2		

1-1

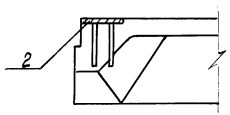

Обозначение	Марка	L, мм	Масса, кг
КЖИ.32000000	П16	2980	2250
– 01	П18	1490	1230

Ведомость расхода стали на дополнительные изделия закладные, кг

Марка элемента	Изделия закладные						Всего	Общий расход
	Арматура класса А-III ГОСТ 5781-82		Прокат марки Вст3кп2 ГОСТ 19903-74					
	ф 10	Итого	-Б-8			Итого		
1ПГ-5АIIIт-п-Б	0,8	0,8	1,8			1,8	2,6	2,6
2ПГ-6АIIIт-п-Г	0,5	0,5	1,8			1,8	2,3	2,3

Н.контр.	Ткач		01.06.87
Гл.специал.	Репало		01.06.87
Гл.констр.	Тимошенко		01.06.87
Рук.сект.	Колесников		01.06.87
Рук.гр.	Коротков		01.06.87
Ст.техн.	Корченков		01.06.87
Пров.	Коротков		01.06.87

т.п 813-2-38.87. КЖИ.32000000

Плита (П16, П18)

Стадия	Масса	Масштаб
РП	см. табл.	1:50
Лист	Листов 1	

ГИПРОНИСЕЛЬПРОМ г. Орел

Привязан

Инв. N

Инв. N подл. | Подпись и дата | Взам. инв. N

Копировал Муратова 22512-03 42 Формат А3

Типовой проект Альбом III

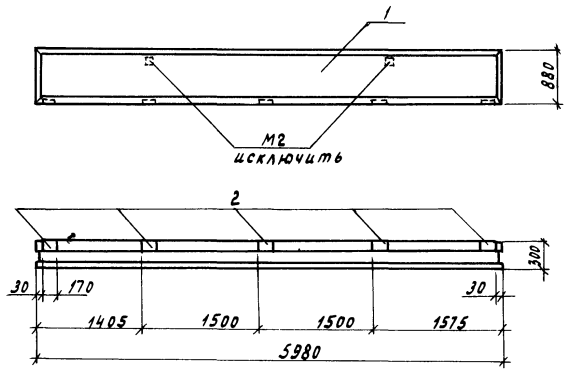

Формат	Зона	Поз.	Обозначение	Наименование	Кол.	Примечание
				Документация		
А3			КЖИ.ДО	Документ описания		
				Сборочные единицы		
		1	1481.1-03000-06	Панель ПСТ60.9.30-ТП-К-А	1	
		2	1.030.1-1.1-3 33-02	Изделие закладное М15	5	

Ведомость расхода стали на закладные детали, кг.

Марка элемента	Изделия закладные								Всего	Общий расход
	Арматура класса					Прокат марки				
	А-I			А-III		Вст3кп2				
	ГОСТ 5781-82					ГОСТ 19903-74				
	ф12	ф18	Итого	ф10	Итого	-Б=8		Итого		
ПСТ60.9.30-ТП-К-А	2,0	1,82	3,82	5,14	5,14	4,35		4,35	13,31	13,31

Н.контр.	Ткач		01.06.87
Гл.специалист	Репало		01.06.87
Гл.констр.	Тимошенко		01.06.87
Рук.сект.	Колесников		01.06.87
Рук.гр.	Коротков		01.06.87
Стт.инж.	Корченков		01.06.87
Пров.	Медолазов		01.06.87

Привязан

Инв.№

т.п 813-2-38.87 КЖИ.33000000

Панель стеновая ПС3.

Стадия	Масса	Масштаб
РП	1900	1:50
Лист	Листов 1	

ГИПРОНИСЕЛЬПРОМ г.Орел

Инв.№ подл. | Подпись и дата | Взам. инв.№

Копировал Муратова 22512-03 43 Формат А3

Типовой проект Альбом III

Рис. 1

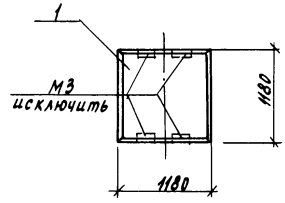

Рис. 2

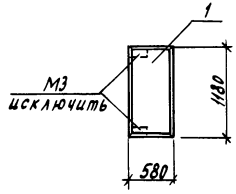

Обозначение	Марка	Масса, кг	Рис.
Кжц. 34000000	ПС5	510	1
-01	ПС6	240	2

Формат	Зона	Поз.	Обозначение	Наименование	Кол на испол. –	Кол на испол. 01	Примечание
				Документация			
А3			Кжц. ДО	Документ описания			
				Сборочные единицы			
		1	1481.1 – 07000-12	Панель ПСТ12.12.30-ТП-А	1	–	
		1	1481.1 – 07000-14	Панель ПСТ.6.12.30-ТП-А	–	1	

Ведомость расхода стали на один элемент, кг

Марка элемента	Арматура класса, кг							Всего	Изделия закладные				Общий расход
	Арматура класса								Арматура класса			Всего	
	А-III		А-II		Вр-I				А-I				
	ГОСТ 5781-82				ГОСТ 6727-80				ГОСТ 5781-82				
	ф6	Итого	ф12	Итого	ф4	ф5	Итого		ф10	ф16	Итого		
ПСТ12.12.30-ТП-А	2,1	2,1	4,1	4,7	1,8	1,4	3,2	10,0	1,5	1,3	2,8	2,8	12,8
ПСТ6.12.30-ТП-А	1,6	1,6	3,1	3,1	1,0	0,6	1,6	6,3	0,75	0,66	1,4	1,4	7,7

Н.контр.	Ткач		10.06.87
Гл.спец.от.	Редало		10.06.87
Гл.констр.	Тимошенко		10.06.87
Рук.сект.	Колесников		01.06.87
Рук.гр.	Коротков		01.06.87
Ст.техн.	Корченков		01.06.87
Пров.	Медолазов		01.06.87

г.п. 813-2-38.87

Кжц. 34000000

Панель стеновая (ПС5, ПС6).

Стадия	Масса	Масштаб
РП	см. табл.	1:50
Лист	Листов 1	

ГИПРОНИСЕЛЬПРОМ г. Орел

Привязан

Инв. N подл. | Подпись и дата | Взам. инв. N

Инв. N

Копировал Муратова

22512-03 44

Формат А3

Альбом III

Типовой проект

Формат	Зона	Поз.	Обозначение	Наименование	Кол. на исп. –	Кол. на исп. 01	Примечание
				Документация			
А3			КЖИ.10	Документ описания			
				Сборочные единицы			
		1	14811-07000-12	Панель ПСТ12.12.30-ТП-Б	1	–	
		1	14811-07000-04	Панель ПСТ12.12.25-ТП-А	–	1	

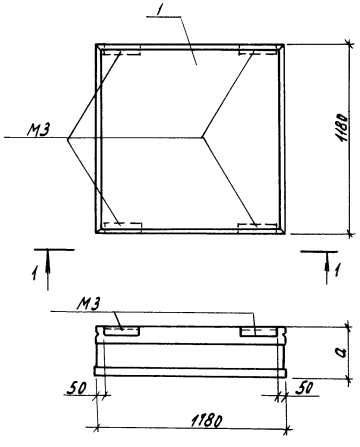

Вид 1-1

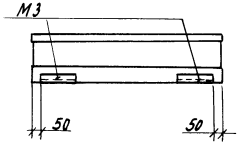

Обозначение	Марка	а, мм
КЖИ.35000000	ПС10	300
-01	ПС43	250

Н.контр.	Ткач		12.86.87
Нач.специал.	Репало		12.86.87
Гл.констр.	Тимошенко		12.86.87
Рук.сект.	Колесников		12.86.87
Рук.гр.	Коротков		12.86.87
Ст.техн.	Корченков		12.86.87
Пров.	Медолазов		12.86.87

т.п. 813-2-38.87.

КЖИ. 35000000

Панель стеновая (ПС10; ПС43)

Стадия	Масса	Масштаб
РП	510	1:20

Лист 1 Листов 1

ГИПРОНИСЕЛЬПРОМ г. Орел

Привязан

Инв. №

Инв.№ подл. | Подпись и дата | Взам.инв.№

Копировал Муратова 22512-03 45

Формат А3

Альбом III

Типовой проект

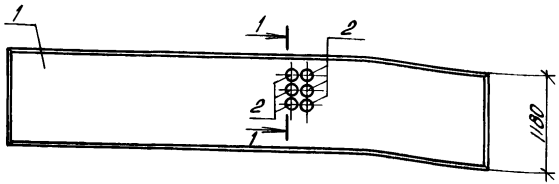

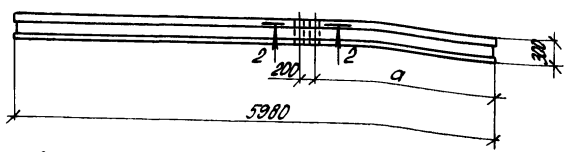

Формат	Зона	Поз.	Обозначение	Наименование	Кол. на испол. —	Кол. на испол. 01		Примечание
				Документация				
А3			КЖИ. ДО	Документ описания				
				Сборочные единицы				
		1	1.481.1-04000-02	Панель ПСТ 60.12.30-ТП-А	1	–		
		1	1.481.1-04000-02	Панель ПОТ 60.12.30-ТП-Б	–	1		
				Детали				
				114х2,5 ГОСТ 10704-76				
		2	КЖИ. 36000001	Труба Ст3пс ГОСТ 10705-80				
				С=300	6	6		
		3	КЖИ. 36000002	ФВАIII ГОСТ 5781-82, С=900	8	8		

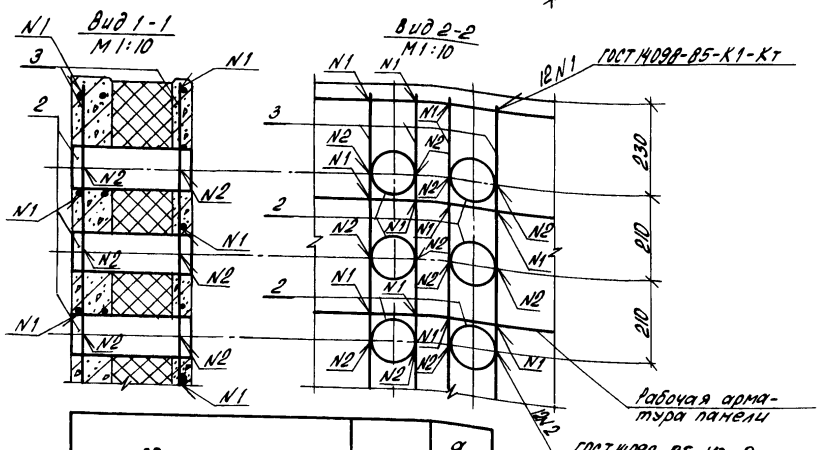

Ведомость расхода стали на дополнительные закладные детали, кг

Марка элемента	Изделия закладные								Всего	Общий расход
	Арматура класса А-III ГОСТ 5781-82			Прокат марки Ст3пс ГОСТ 10704-76						
	Ø8		Итого	ф114х25				Итого		
ПСТ60.12.30-ТП-А	2,84		2,84	12,37				12,37	15,21	15,21
ПСТ60.12.30-ТП-Б										

Обозначение	Марка	a, мм
КЖИ. 36000000	ПС11	1540
-01	ПС12	2240

Привязан

Инв. N

Н.контр.	Ткач		12.86.87
Гл.спецотд.	Репаль		01.06.87
Гл.констр.	Тимощенко		01.06.87
Рук.сект.	Колесников		01.06.87
Рук.гр.	Коротков		01.06.87
Ст.инж.	Мебладзе		01.06.87
Пров.	Короткая		01.06.87

т.п. 813-2-38.87. КЖИ. 36 00 00 00

Панель стеновая (ПС11; ПС12)

Стадия	Масса	Масштаб
РП	2700	1:50
Лист	Листов 1	

ГИПРОНИСЕЛЬПРОМ г.Орел

22512-03 46

Копировал Попова

Формат А3

Инв. N подл. | Подпись и дата | Взам. инв. N

Альбом III

Типовой проект

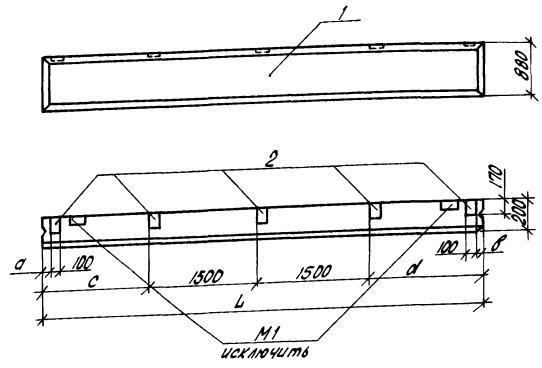

Формат	Зона	Поз.	Обозначение	Наименование	Кол. на исп. —	01	02	Примечание
				Документация				
А3			КЖИ.ДО	Документ описания				
				Сборочные единицы				
		1	1.832.1-9.1.0010000-01	Панель ПСД60.9.20-Т-А	1	—	—	
		1	1.832.1-9.1.0020000-02	Панель ПСД60.9.20-Т-У-А	—	1	—	
		1	1.832.1-9.1.0020000-03	Панель ПСД60.9.20-Т-УП-А	—	—	1	
		2	1.030.1-1.1-3 33-02	Изделие закладное М15	5	5	5	

Обозначение	Марка	a, мм	в, мм	c, мм	d, мм	L, мм	Масса, кг
КЖИ.370000 00	ПС13	30	30	1440	1540	6000	1600
-01	ПС37	230	30	1640	1540	6190	1700
-02	ПС38	30	230	1440	1740	6190	1700

Ведомость расхода стали на закладные детали, кг

Марка элемента	Изделия закладные								Всего	Общий расход
	Арматура класса А-III ГОСТ 5781-82				Прокат марки Вст3кп2 ГОСТ 19903-74					
	ф10			Итого:	-б=8			Итого		
ПСД60.9.20-Т-А	4,54			4,54	2,75			2,75	7,29	7,29
ПСД60.9.20-Т-У-А										
ПСД60.9.20-Т-УП-А										

Н.контр.	Ткач		10.06.87
Гл.спец.отд.	Релало		01.06.87
Гл.констр.	Тимошенко		01.06.87
Рук.сект.	Колесников		01.06.87
Рук.гр.	Коротков		01.06.87
Ст.техн.	Корченков		01.06.87
Пров.	Медлозов		01.06.87

т.п. 813-2-38.87. КЖИ.370000 00

Панель стеновая (ПС13; ПС37; ПС38)

Стадия	Масса	Масштаб
РП	см. табл.	1:50
Лист	Листов 1	

ГИПРОНИСЕЛЬПРОМ г.Орел

Привязан

Инв. N подл. | Подпись и дата | Взам. инв. N

Инв. N

Копировал Полова

Формат А3

Альбом III

Типовой проект

Рис. 1

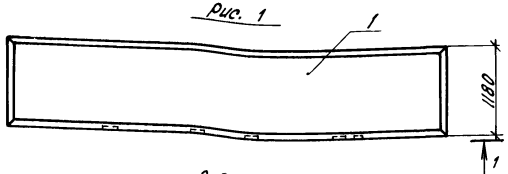

Вид 1-1

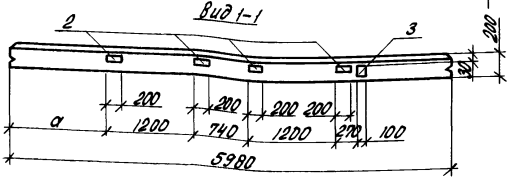

Рис. 2
остальное см. рис. 1

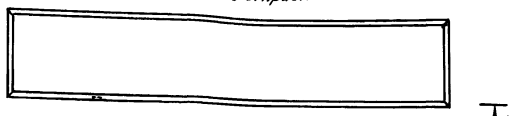

Вид 1-1

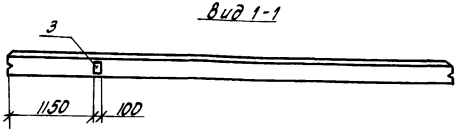

Обозначение	Марка	a, мм	Рис.
КЖИ.38000000	ПС14	1320	1
-01	ПС15	1930	2

Формат	Зона	Поз.	Обозначение	Наименование	Кол. на исп. –	01	02	Примечание
				Документация				
А3			КЖИ. ДО	Документ описания				
				Сборочные единицы				
		1	1.832.1-9.1.0010000-02	Панель ПСД 60.12.20-Т-А	1	–		
		1	1.832.1-9.1.0010000-02	Панель ПСД 60.12.20-Т-Б	–	1		
		2	1.400-15.81.120-14	Изделие закладное МН 107-3	4	4		
		3	1.030.1-1.1-3 36	Изделие закладное М9	1	2		

Ведомость расхода стали на дополнительные закладные детали, кг

Марка элемента	Изделия закладные								Всего	Общий расход
	Арматура класса А-III				Прокат марки Вст3кп2					
	ГОСТ 5781-82				ГОСТ 19903-74					
	ф8	ф10		Итого	-Б=6	-Б=8		Итого		
ПСД 60.12.20-Т-А	1.28	0.38		1.66	3.6	1.0		4.6	6.26	6.26
ПСД 60.12.20-Т-Б	1.28	0.76		2.04	3.6	2.0		5.6	7.64	7.64

Н.контр.	Ткач		10.06.87
Гл.спец.отд.	Релало		01.06.87
Гл.конструктор	Тимошенко		01.06.87
Рук.сект.	Кулешников		01.06.87
Рук.гр.	Коротков		01.06.87
Ст.техн.	Корченков		01.06.87
Пров.	Медлазов		01.06.87

т.п. 813-2-38.87. КЖИ.38000000

Панель стеновая (ПС14, ПС15)

Стадия	Масса	Масштаб
РП	2100	1:50
Лист	Листов 1	

ГИПРОНИСЕЛЬПРОМ г. Орел

Привязан

Инв. N подл. | Подпись и дата | Взам. инв. N

Инв. N

Копировал Попова Формат А3

Альбом III

Типовой проект

Рис.1

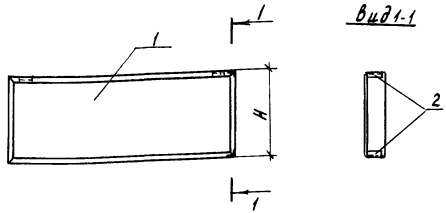

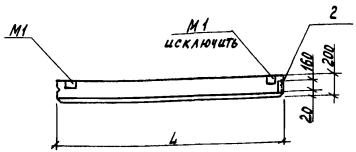

Рис.2
остальное см. Рис.1

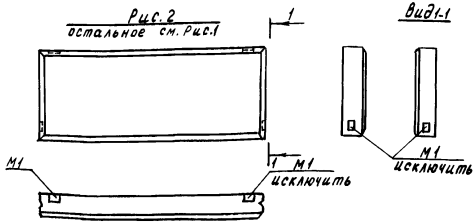

Обозначение	Марка	L, мм	H, мм	Масса, кг	Рис.
КЖИ.39000000	ПС19	1180	1180	420	2
-01	ПС25	1690	1780	920	1
-02	ПС30	2980	1180	1100	1

Формат	Зона	Поз.	Обозначение	Наименование	Кол. на испол. –	01	02	Примечание
				Документация				
А3			КЖИ. ДО	Документ описания				
				Сборочные единицы				
		1	1.832.1-9.1.0140000-01	Панель ПСД 12.12.20-Т-А	1	–	–	
		1	1.832.1-9.1.0100000	Панель ПСА 15.18.20-Т-У-А	–	1	–	
		1	1.832.1-9.1.0040000	Панель ПСД 30.12.20-Т-А	–	–	1	
		2	1.030.1-1.1-3-35-01	Изделие закладное М11	2	2	2	

Ведомость расхода стали на закладные детали, кг

Марка элемента	Изделия закладные									Всего	Общий расход
	Арматура класса				Прокат марки						
	А-I		А-III		Вст3 кп2						
	ГОСТ 5781-82				ГОСТ 19903-74			ГОСТ 8509-86			
	ф10		ф10	Итого	-6=8		Итого	L63х6	Итого		
ПСД 12.12.20-Т-А	0,8		1,34	2.14	1,3		1,3	1,84	1,84	5,28	5,28
ПСД 15.18.20-Т-У-А	1,6		1,3	2,9	1,3		1,3	1,84	1,84	6,04	6,04
ПСД 30.12.20-Т-А	1,6		1,3	2,9	1,3		1,3	1,84	1,84	6,04	6,04

Н.контр.	Ткач		01.06.87
Гл.спец.	Репало		01.06.87
Гл.констр.	Тимощенко		01.06.87
Рук.сект.	Колесников		01.06.87
Рук.гр.	Коротков		01.06.87
Ст.техн.	Корченков		01.06.87
Пров.	Медлазов		01.06.87

т.п. 813-2-38.87. КЖИ.39 000000

Панель стеновая (ПС19, ПС25, ПС30).

Стадия	Масса	Масштаб
РП	см. табл.	1:50
Лист	Листов 1	

ГИПРОНИСЕЛЬПРОМ г. Орел

Привязан

Инв.№ подл. | Подпись и дата | Взам.инв.№

Инв.№

Копировал Муратова

Формат А3

Альбом III

Типовой проект

Рис. 1

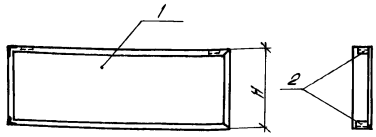

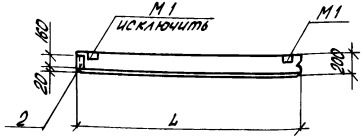

Рис. 2
остальное см. Рис. 1

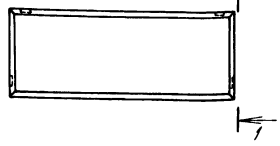

Вид 1-1

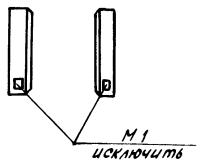

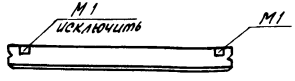

Обозначение	Марка	H, мм	L, мм	Масса, кг	Рис.
КЖИ.40000000	ПС20	1180	1180	420	2
-01	ПС21	1180	380	210	2
-02	ПС26	1780	2980	1600	1
-03	ПС32	1180	2980	1100	1

Формат	Зона	Поз.	Обозначение	Наименование	Кол. на испол. —	01	02	03	Примечание
				Документация					
А3			КЖИ.ДО	Документ описания					
				Сборочные единицы					
		1	1.832.1-9.1.0140000-01	Панель ПСД 12.12.20-Т-Б	1	—	—	—	
		1	1.832.1-9.1.0140000	Панель ПСД 6.12.20-Т-А	—	1	—	—	
		1	1.832.1-9.1.004000-01	Панель ПСД 30.18.20-Т-А	—	—	1	—	
		1	1.832.1-9.1.0040000	Панель ПСД 30.12.20-Т-Б	—	—	—	1	
		2	1.030.1-1.1-3-35-01	Изделие закладное М11	2	2	2	2	

Ведомость расхода стали на закладные детали, кг

Марка элемента	Изделия закладные									Всего	Общий расход
	Арматура класса				Прокат марки						
	А-I		А-III		Вст3кп2						
	ГОСТ 5781-82				ГОСТ 19903-74			ГОСТ 8509-86			
	ф10	ф12	ф10	Итого	δ=8		Итого	L63×6	Итого		
ПСД 12.12.20-Т-Б	0,8		1,34	2,14	1,3		1,3	1,84	1,84	3,28	5,28
ПСД 6.12.20-Т-А	0,8		1,34	2,14	1,3		1,3	1,84	1,84	3,28	5,28
ПСД 30.18.20-Т-А		2,4	1,3	3,7	1,3		1,3	1,84	1,84	6,84	6,84
ПСД 30.12.20-Т-Б	1,6		1,3	2,9	1,3		1,3	1,84	1,84	6,04	6,04

Н.контр.	Ткач		01.10.87
Гл.спец.отд.	Репало		01.10.87
Гл.констр.	Тимошенко		01.10.87
Рук.сект.	Колесников		01.10.87
Рук.гр.	Коротков		01.10.87
Ст.техн.	Корченков		01.10.87
Пров.	Медолазов		01.10.87

т.п. 813-2-38.87. КЖИ.40000000

Панель стеновая (ПС20, ПС21, ПС26, ПС32

Стадия	Масса	Масштаб
РП	см. табл.	1:50
Лист	Листов 1	

ГИПРОНИСЕЛЬПРОМ г.Орел

Привязан

Инв. №

Взам. инв. № | Подпись и дата | Инв. № подл.

22512-03 50

Копировал Попова Формат А3

Альбом III

Типовой проект

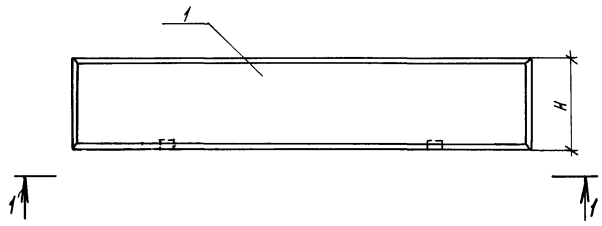

Формат	Зона	Поз.	Обозначение	Наименование	Кол. на испол. –	Кол. на испол. 01			Примечание
				Документация					
А3			КЖИ.ДО	Документ описания					
				Сборочные единицы					
		1	1.832.1-9.1,0020000-04	Панель ПСД 60.12.20-Т-У-А	1	–			
		1	1.832.1-9.1.0010000-03	Панель ПСД 60.18.20 -Т-А	–	1			
		2	1.030.1-1.1-3 36	Изделие закладное М9	2	–			
		2	1.030.1-1.1-3 30-01	Изделие закладное М2	–	2			

Вид 1-1

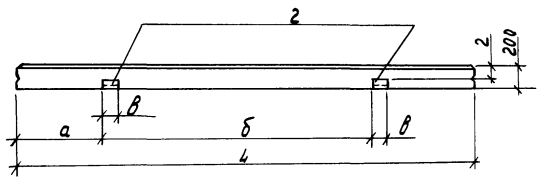

Обозначение	Марка	а, мм	б, мм	в, мм	г, мм	Н, мм	L, мм	Масса, кг
КЖИ.41000000	ПС24	1660	1480	100	30	1180	6190	2200
-01	ПС40	300	5340	240	137	1780	5980	3200

Ведомость расхода стали на дополнительные закладные детали, кг

Марка элемента	Изделия закладные: Арматура класса А-III, ГОСТ 5781-82, Ф10			Итого:	Прокат марки Вст3кп2, ГОСТ 19903-74: -Б=6	-Б=8	Итого:	ГОСТ 8509-86: L63х6	Итого:	Всего	Общий расход
ПСД60.12.20-Т-У-А	0,76			0,76	–	2,0	2,0	–	–	2,76	2,76
ПСД60.18.20-Т-А	0,4			0,4	1,12		1,12	2,74	2,74	4,26	4,26

Н.контр.	Ткач		01.06.87
Гл.специал.	Репало		01.06.87
Гл.констр.	Тимошенко		01.06.87
Рук.сект.	Колесников		01.06.87
Рук.гр.	Коротков		01.06.87
Ст.техн.	Корченков		01.06.87
Пров.	Медолазов		01.06.87

т.п. 813-2-38.87

КЖИ.41000000

Панель стеновая (ПС24, ПС40)

Стадия	Масса	Масштаб
РП	см. табл.	

Лист | Листов 1

ГИПРОНИСЕЛЬПРОМ г. Орел

Привязан

Инв.№

Инв.№ подл. | Подпись и дата | Взам.инв.№

Копировал Муратова

22512-03 51

Формат А3

Альбом III

Типовой проект

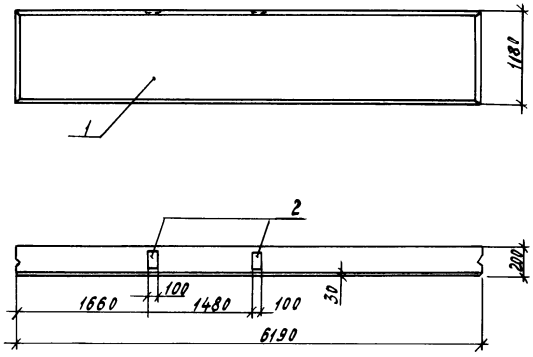

Формат	Зона	Поз.	Обозначение	Наименование	Кол.	Примечание
				Документация		
А3			КЖИ.ДО	Документ описания		
				Сборочные единицы		
		1	1.832.1-9.1.0020000-04	Панель ПСД 60.12.20-Т-У-6	1	
		2	1.030.1-1, 1-3 ЗБ	Изделие закладное М9	2	

Ведомость расхода стали на дополнительные закладные детали, кг

Марка элемента	Изделия закладные										Общий расход
	Арматура класса				Прокат марки					Всего	
	А-III				Вст3 кп2						
	ГОСТ 5781-82				ГОСТ 19903-74						
	ф10			Итого	-б=8				Итого		
ПСД 20.12.20-Т-У-6	0,76			0,76	2,0				2,0	2,76	2,76

Н.контр.	Ткач		10.06.87
Гл.спец.отд.	Репало		01.06.87
Гл.констр.	Тимошенко		01.06.87
Рук.сект.	Колесников		01.06.87
Рук.гр.	Коротков		01.06.87
Ст.техн.	Корченков		01.06.87
Пров.	Медолазов		01.06.87

т.п. 813-2-38.87. КЖИ.42000000

Панель стеновая ПС28

Стадия	Масса	Масштаб
РП	2200	1:50
Лист	Листов 1	

ГИПРОНИСЕЛЬПРОМ г. Орел

Привязан

Инв. №

Инв. № подл. | Подпись и дата | Взам. инв. №

Копировал Муратова

22512-03 52

Формат А3

Альбом III

Типовой проект

Рис.1

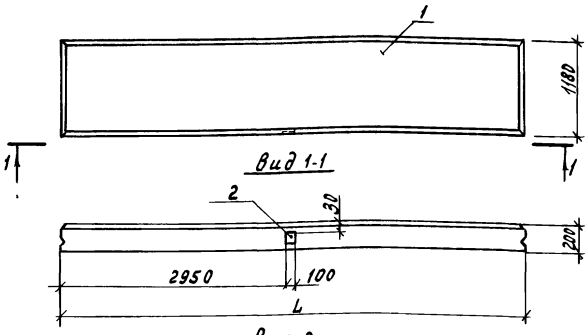

Рис.2

остальное см. рис.1

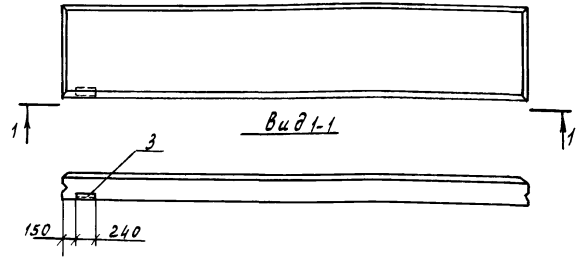

Обозначение	Марка	L, мм	Масса, кг	Рис.
КЖИ.43 000000	ПС29	6190	2200	1
-01	ПС35	5980	2100	2
-02	ПС36	5980	2100	1

Формат	Зона	Поз.	Обозначение	Наименование	Кол. на исп. —	01	02	Примечание
				Документация				
А3			КЖИ. ДО	Документ описания				
				Сборочные единицы				
		1	1.832.1-9.1.0020000-05	Панель ПСД60.12.20-Т-УП-А	1	—	—	
		1	1.832.1-9.1.0040000-02	Панель ПСД60.12.20-Т-В	—	1	—	
		1	1.832.1-9.1.0010000-02	Панель ПСД60.12.20-Т-Г	—	—	1	
		2	1.030.1-1.1-3 36	Изделие закладное М9	1	1	1	
		3	1.030.1-1.1-3 30-01	Изделие закладное М2	—	1	—	

Ведомость расхода стали на дополнительные закладные детали, кг

Марка элемента	Изделия закладные										Всего	Общий расход
	Арматура класса А-III ГОСТ 5781-82				Прокат марки Вст3кп2 ГОСТ 19903-74				ГОСТ 8509-86			
	Ф10			Итого	-Б=6	-Б=8	Итого	L63×6	Итого			
ПСД60.12.20-Т-УП-А	0,38			0,38		1,0	1,0				1,38	1,38
ПСД60.12.20-Т-Г	0,58			0,58	0,56	1,0	1,56	1,37	1,37		3,51	3,51
ПСД60.12.20-Т-В	0,38			0,38		1,0	1,0				1,38	1,38

Н.контр.	Ткач		30.06.87
Гл.специал.	Репало		01.06.87
Гл.констр.	Тимошенко		01.06.87
Рук.сект.	Колесников		01.06.87
Рук.гр.	Коротков		01.06.87
Ст.техн.	Корченков		01.06.87
Пров.	Медолазов		01.06.87

т.п 813-2-38.87. КЖИ.43000000

Панель стеновая (ПС29, ПС35, ПС36)

Стадия	Масса	Масштаб
РП	см. табл.	1:50
Лист	Листов 1	

ГИПРОНИСЕЛЬПРОМ г. Орел

Привязан

Инв. N

Инв. N подл. | Подпись и дата | Взам. инв. N

Копировал Муратова 22512-03 53 Формат А3

Альбом III

Типовой проект

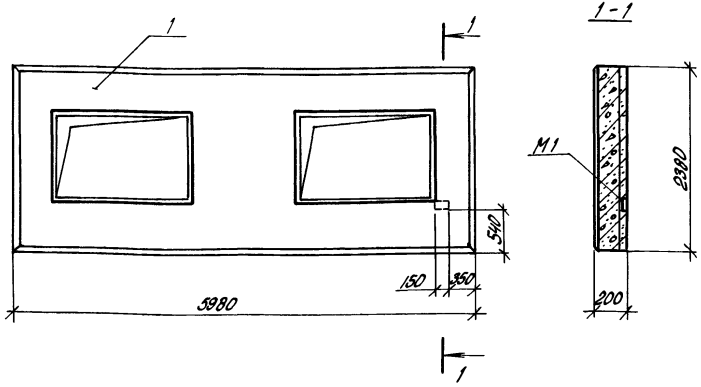

Панель стеновая 1ПСД6.24.20-пт-с-А отличается от панели 1ПСД6.24.20-пт-с по серии 1.832.1-10, вып. 1 расположением изделия закладного М1.

Привязан			
Инв. N			

Н. контр.	Ткач		10.06.87
Гл. спец. отд.	Релало		01.06.87
Гл. констр.	Тимашенко		01.06.87
Рук. сект.	Колесников		01.06.87
Рук. гр.	Коротков		01.06.87
Ст. техн.	Корченков		01.06.87
Пров.	Медлазов		01.06.87

т.п. 813-2-38.87. КЖИ.44000000

Панель стеновая ПС33

Стадия	Масса	Масштаб
РП	3800	1:50
Лист	Листов 1	

ГИПРОНИСЕЛЬПРОМ г. Орел

Взам. инв. N | Подпись и дата | Инв. N подл.

Копировал Попова Формат А4

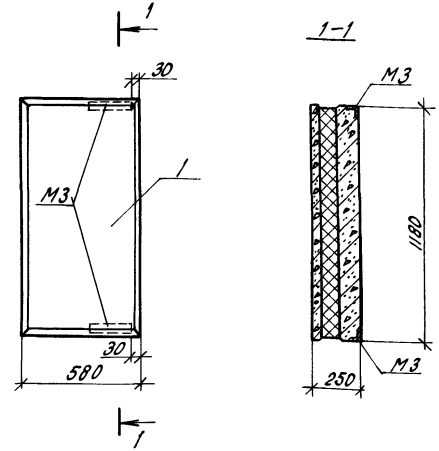

Панель стеновая ПСТ6.12.25-тп-А отличается от панели ПСТ6.12.25-тп по шифру 1481.1-07000-06 расположением изделий закладных М3.

Привязан			
Инв. N			

Н. контр.	Ткач		10.06.87
Гл. спец. отд.	Релало		01.06.87
Гл. констр.	Тимашенко		01.06.87
Рук. сект.	Колесников		01.06.87
Рук. гр.	Коротков		01.06.87
Ст. техн.	Корченков		01.06.87
Пров.	Медлазов		01.06.87

т.п. 813-2-38.87. КЖИ.45000000

Панель стеновая ПС44

Стадия	Масса	Масштаб
РП	240	1:20
Лист	Листов 1	

ГИПРОНИСЕЛЬПРОМ г. Орел

Взам. инв. N | Подпись и дата | Инв. N подл.

Копировал Попова Формат А4

Альбом VII

Типовой проект

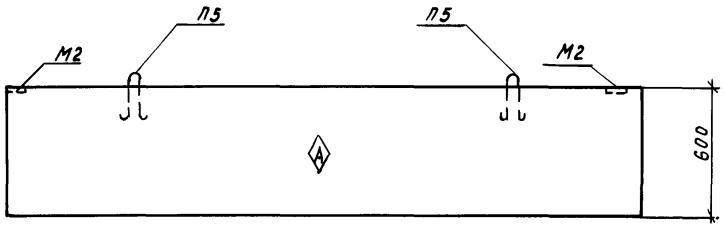

Обозначение	Марка	a, мм
КЖИ. 46 000000	Ц2-А	140
-01	Ц2-Б	110

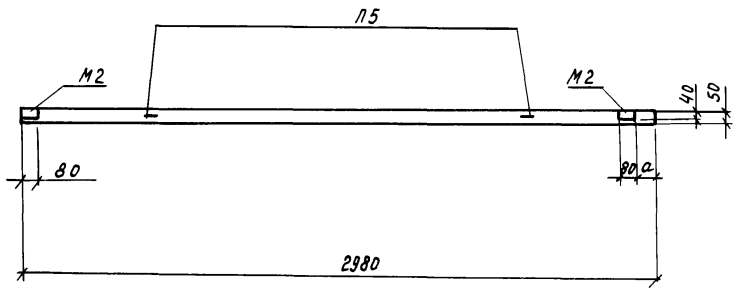

Цокольные панели Ц2-А; Ц2-Б отличаются от панели Ц2 по серии 3.017-1, вып. 1, лист 13 расположением элемента закладного М2.

Н.контр.	Ткач		10.06.87
Гл.специал.	Репало		01.06.87
Гл. констр	Тимошенко		01.06.87
Рук.сект.	Колесников		01.06.87
Рук.гр.	Коротков		01.06.87
Техн	Семенёнкова		01.06.87
Пров.	Коротков		01.06.87

Привязан

Инв. №

т.п. 813-2-38.87.

КЖИ. 46 000000

Цокольная панель (Ц2-А, Ц2-Б)

Стадия	Масса	Масштаб
РП	0,21т	1:20
Лист	Листов 1	

ГИПРОНИСЕЛЬПРОМ г. Орел

Инв.№ подл. | Подпись и дата | Взам. инв.№

Копировал Муратова

22512-03 55

Формат А3

Альбом III

Типовой проект

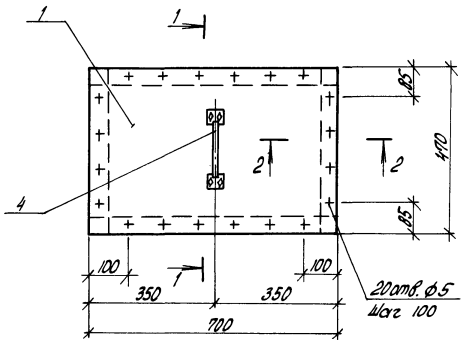

1 - 1

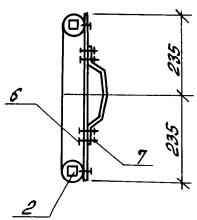

2 - 2
М1:1

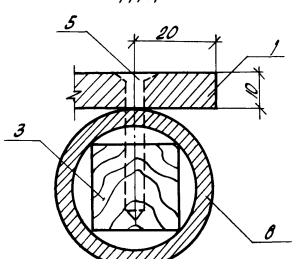

Формат	Зона	Поз.	Обозначение	Наименование	Кол.	Примечание
				Детали		
БЧ		1	КЖИ.470000001	Листы винипласта		
				ВН 700х470х10 ГОСТ 9639-71	1	4,5 кг
БЧ		2	КЖИ.470000002	Брусок 25х25 ГОСТ 24454-80, С=650	2	0,0004 м³
БЧ		3	КЖИ.470000003	Брусок 25х25 ГОСТ 24454-80, С=440	2	0,0003 м³
				Стандартные изделия		
		4		Ручка-скоба РС 140-2 ГОСТ 5087-80	1	
		5		Шуруп 1-5х40.016 ГОСТ 1144-80	20	
		6		Болт М4-6g х 30.58.016 ГОСТ 7798-70	4	
		7		Гайка М4-6Н.5.016 ГОСТ 5915-70	4	
				Материалы		
		8		Рукав Ш(VIII)-6,3-31,5-45-У		
				ГОСТ 18698-79		С=2040

Н. контр.	Ткач		10.06.87
Нач. отд.	Релало		01.06.87
Гл. констр.	Тимошенко		10.06.87
Рук. арх.	Колесников		01.06.87
Рук. гр.	Коротков		01.06.87
Инж.	Новикова		01.06.87
Пров.	Коротков		01.06.87

Привязан

Инв. N

т.п. 813-2-38.87. КЖИ.470000 00

Шибер Ш6.1

Стадия	Масса	Масштаб
РП	5,53	1:10
Лист	Листов 1	

ГИПРОНИСЕЛЬПРОМ г. Орел

Инв. N подл. | Подпись и дата | Взам. инв. N

Копировал Попова

Формат А3

Альбом III

Типовой проект

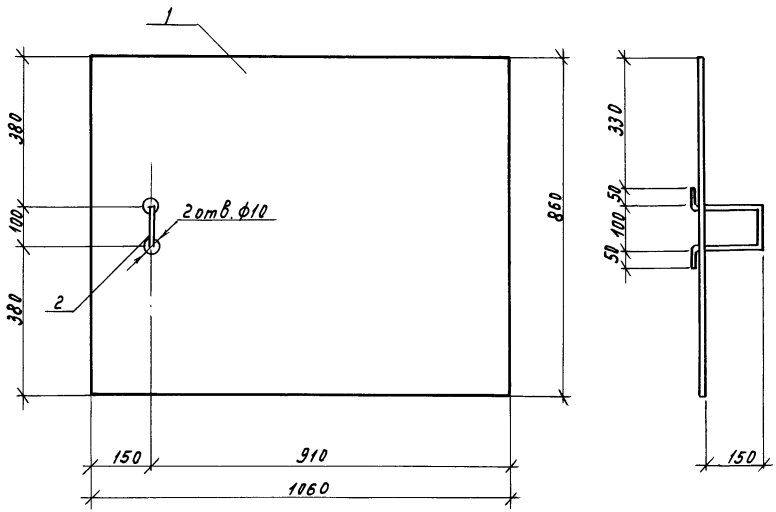

Покрытие поз. 2 - Ц12.

Формат	Зона	Поз.	Обозначение	Наименование	Кол.	Примечание
				Детали		
Б4		1	КНЦ.48000001	Листы винипласта		
				ВН1060×860×10 ГОСТ 9639-71	1	13,5 кг
Б4		2	КНЦ.480000002	ф8 AI ГОСТ 5781-82, l=500	1	0,2 кг

Н.контр.	Ткач		06.87
Гл.спец.т.	Репало		01.06.87
Гл.констр.	Тимошенко		01.06.87
Рук.сект.	Колесников		01.06.87
Рук.гр.	Коротков		01.06.87
Инж.	Новикова		01.06.87
Пров.	Коротков		01.06.87

т.п. 813-2-38.87.

КНЦ.48000000

Шибер ШБ2

Стадия	Масса	Масштаб
РП	13,7	1:10
Лист	Листов 1	

ГИПРОНИСЕЛЬПРОМ г. Орел

Привязан

Инв. №

Инв. № подл. | Подпись и дата | Взам. инв. №

22512-03 57

Копировал Муратова

Формат А4

Альбом III

Типовой проект

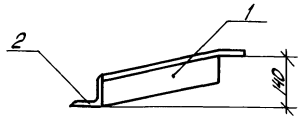

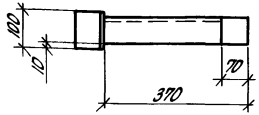

Формат	Зона	Поз.	Обозначение	Наименование	Кол.	Примечание
				Детали		
БЧ		1	КЖИ.49000001	Уголок 75х75х6-Б ГОСТ 8509-86 / Ст3пс6 ГОСТ 535-79 С=375	1	2,82 кг
БЧ		2	КЖИ.49000002	Уголок 75х75х6-Б ГОСТ 8509-86 / Ст3пс6 ГОСТ 535-79 С=100	1	0,69 кг

1. Покрытие – Ц12.
2. Сварка по ГОСТ 5264-80, швом Т1, катет шва 5 мм.

Привязан

Инв.N

Взам.инв.N | Подпись и дата | Инв.N подл.

Н.контр.	Ткач		10.06.87
Нач.спец.отд.	Репало		01.06.87
Гл.констр.	Тимошенко		01.06.87
Рук.сект.	Колесников		01.06.87
Рук.гр.	Коротков		01.06.87
Ст.техн.	Корченков		01.06.87
Пров.	Коротков		01.06.87

т.п. 813-2-38.87. КЖИ.49000000

Изделие соединительное МС1-1

Стадия	Масса	Масштаб
РП	3,31	1:10
Лист	Листов 1	

ГИПРОНИСЕЛЬПРОМ г.Орел

Копировал Попова Формат А4

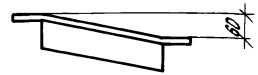

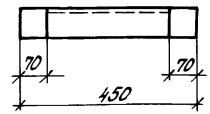

1. Покрытие – Ц12

Привязан

Инв.N

Взам.инв.N | Подпись и дата | Инв.N подл.

Н.контр.	Ткач		10.06.87
Нач.спец.отд.	Репало		01.06.87
Гл.констр.	Тимошенко		01.06.87
Рук.сект.	Колесников		01.06.87
Рук.гр.	Коротков		01.06.87
Ст.техн.	Корченков		01.06.87
Пров.	Коротков		01.06.87

т.п. 813-2-38.87. КЖИ.50000000

Изделие соединительное МС2

Стадия	Масса	Масштаб
РП	3,1	1:10
Лист	Листов 1	

Уголок 75х75х6-Б ГОСТ 8509-86 / Ст3пс6 ГОСТ 535-79 С=450

ГИПРОНИСЕЛЬПРОМ г.Орел

Копировал Попова Формат А4

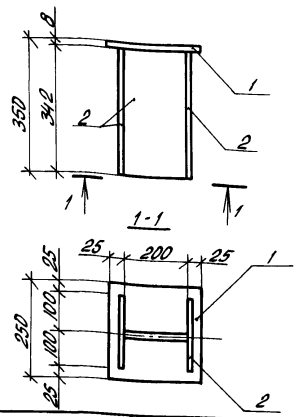

Формат	Зона	Поз.	Обозначение	Наименование	Кол.	Примечание
				Детали		
БЧ		1	КЖИ.51000001	Лист Б-ПН-НО-8 ГОСТ 19903-74 / Вст3кп2 ГОСТ 14637-79 250×250	1	3,93кг
БЧ		2	КЖИ.51000002	Лист Б-ПН-НО-8 ГОСТ 19903-74 / Вст3кп2 ГОСТ 14637-79 200×342	3	4,29кг

1. Покрытие - Ц 12.
2. Сварка по ГОСТ 5264-80, тип соединения Т7, катет шва 4 мм.

Привязан

Инв. N

Взам. инв. N | Подпись и дата | Инв. N подл.

Н. контр.	Ткач		10.06.87
Гл. спец. отд.	Репало		01.06.87
Гл. констр.	Тимошенко		01.06.87
Рук. сект.	Колесников		01.06.87
Рук. гр.	Коротков		01.06.87
Ст. техн.	Корченков		01.06.87
Пров.	Коротков		01.06.87

т.п. 813-2-38.87. КЖИ. 51000000

Изделие соединительное МС3

Стадия	Масса	Масштаб
РП	16,8	1:10
Лист	Листов 1	

ГИПРОНИСЕЛЬПРОМ г. Орел

Копировал Попова Формат А4

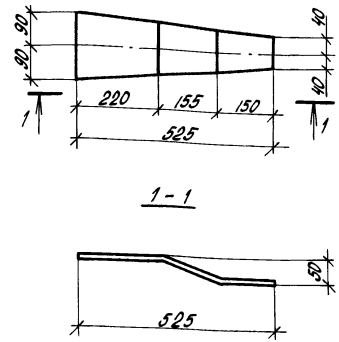

Покрытие - Ц 12.

Привязан

Инв. N

Взам. инв. N | Подпись и дата | Инв. N подл.

Н. контр.	Ткач		10.06.87
Гл. спец. отд.	Репало		01.06.87
Гл. констр.	Тимошенко		01.06.87
Рук. сект.	Колесников		01.06.87
Рук. гр.	Коротков		01.06.87
Ст. техн.	Корченков		01.06.87
Пров.	Коротков		01.06.87

т.п. 813-2-38.87. КЖИ. 52000000

Изделие соединительное МС4

Стадия	Масса	Масштаб
РП	6,04	1:10
Лист	Листов 1	

Лист Б-ПН-НО-8 ГОСТ 19903-74 / Вст3кп2 ГОСТ 14637-79 180×538

ГИПРОНИСЕЛЬПРОМ г. Орел

Копировал Попова Формат А4

Альбом III

Типовой проект

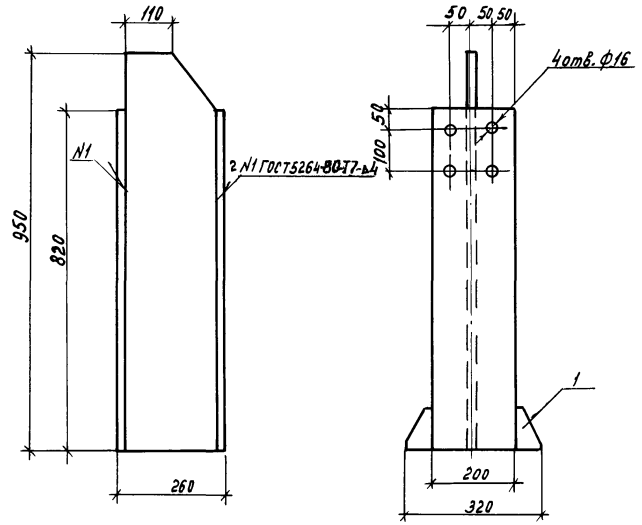

Поз. 1
М1:5

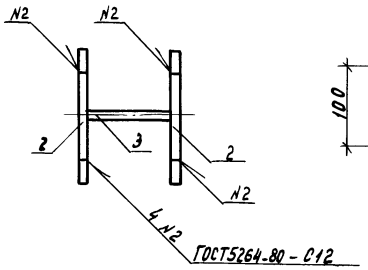

Формат	Зона	Поз.	Обозначение	Наименование	Кол.	Примечание
				Детали		
А3		1	КНИ 53000001	Лист Б-ПН-НО-10 ГОСТ 19903-74 / Вст3кп2 ГОСТ 14637-79 60×100	4	0,47 кг
Б4		2	КНИ.53000002	Лист Б-ПН-НО-10 ГОСТ 19903-74 / Вст3кп2 ГОСТ 14637-79 200×820	2	12,87 кг
Б4		3	КНИ.5300000 3	Лист Б-ПН-НО-6 ГОСТ 19903-74 / Вст3кп2 ГОСТ 14637-79 240×950	1	10,74 кг

Покрытие – Ц 12.

Н.контр.	Ткач		01.06.87
Гл.спец.отд.	Репало		01.06.87
Гл.констр.	Тимошенко		01.06.87
Рук.сект.	Колесников		01.06.87
Рук.гр.	Коротков		01.06.87
Стт.техн.	Корченков		01.06.87
Пров.	Коротков		01.06.87

т.п. 813-2-38.87 КНИ. 53000000

Изделие соединительное МС5

Стадия	Масса	Масштаб
РП	38,36	1:10
Лист	Листов 1	

ГИПРОНИСЕЛЬПРОМ г.Орел.

Привязан

Инв. N

Подпись и дата | Взам. инв. N | Инв. N подл.

22512-03 60

Копировал Муратова

Формат А3

Альбом III

Типовой проект

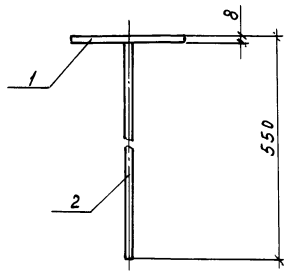

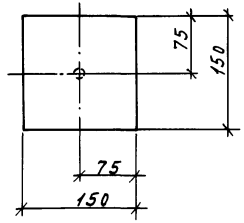

Формат	Зона	Поз	Обозначение	Наименование	Кол.	Примечание
				Детали		
Б4		1	КЖИ.54000001	Лист Б-ПН-НО-8 ГОСТ19903-74 / Ст3кп2 ГОСТ14637-79 150×150	1	1.41 кг
Б4		2	КЖИ.54000002	ФЮАI ГОСТ5781-82, ℓ=540	1	0,33 кг

1. Покрытие Ц12.
2. Сварка по ГОСТ5264-80, тип соединения Т3, катет шва 7мм.

Н.контр.	Ткач		10.08.87
Гл.специалист	Релало		01.08.87
Гл.констр.	Тимошенко		01.08.87
Рук.сект.	Колесников		01.08.87
Рук.гр.	Коротков		01.08.87
Ст.техн.	Корченков		01.08.87
Пров.	Коротков		01.08.87

Привязан

Инв.№

т.п. 813-2-38.87.

КЖИ.54000000

Изделие соединительное МС6

Стадия	Масса	Масштаб
РП	1,74	1:5
Лист	Листов 1	

ГИПРОНИСЕЛЬПРОМ г. Орел

Инв.№подл. | Подпись и дата | Взам.инв.№

22512-03 61

Копировал Муратова

Формат А3

Типовой проект Альбом III

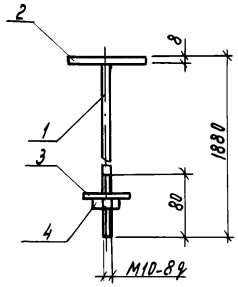

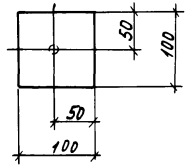

Формат	Зона	Поз.	Обозначение	Наименование	Кол.	Примечание
				Детали		
Б4		1	КНИ.55000001	ФЮАI ГОСТ5781-82, L=1872	1	1,16 кг
Б4		2	КНИ.55000002	Лист Б-ПН-Н0-8/ГОСТ19903-74 100×100 Ва13кп2/ГОСТ14637-79	1	0,83 кг
				Стандартные изделия		
		3		Шайба 10.01.08кл.046/ГОСТ11371-78	1	0,02 кг
		4		Гайка М10-7Н.5.046/ГОСТ5915-70	1	0,01 кг

1. Покрытие Ц12.
2. Сварка по ГОСТ5264-80, тип соединения Т3, катет шва 7мм.

Н.контр.	Ткач		11.06.87
Нач.спец.отд.	Репало		11.06.87
Гл.констр.	Тимошенко		11.06.87
Рук.сект.	Колесников		11.06.87
Рук.гр.	Коротков		11.06.87
Ст.техн.	Корченков		11.06.87
Пров.	Коротков		11.06.87

т.п. 813-2-38.87. КНИ. 55000000

Изделие соединительное МС7

Стадия	Масса	Масштаб
РП	1,82	1:5
Лист	Листов 1	

ГИПРОНИСЕЛЬПРОМ г. Орел

Привязан

Инв. №

Подпись и дата | Взам. инв. № | Инв. № подл.

22512-03 62

Копировал Муратова

Формат А3

Альбом III

Типовой проект

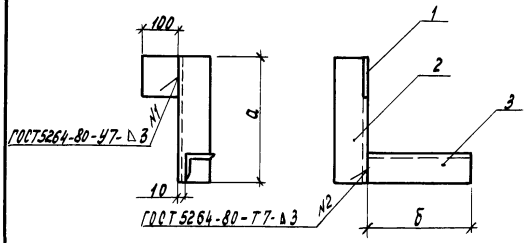

Обозначение	Марка	а, мм	б, мм	Масса, кг
КЖИ. 56 000 000	МС8	700	400	8,38
-01	МС9	320	270	4,69
-02	МС10	700	270	7,48

Формат	Зона	Поз.	Обозначение	Наименование	Кол.	Примечание
				Детали		
Б4		1	КЖИ. 56 000 001	Лист Б-ПН-НО-БГОСТ19903-74 100×100 Вст3кп2ГОСТ14637-79	1	0,47кг
				Переменные данные для исполнений		
				КЖИ. 56 000 000		
				Детали		
Б4		2	КЖИ 56 000 002	Уголок 80×80×6-БГОСТ8509-86 Вст3пс6-1ГОСТ535-79 L=700	1	5,15кг
Б4		3	КЖИ. 56000003	Уголок 75×75×6-БГОСТ8509-86 Вст3пс6-1ГОСТ535-79 L=400	1	2,76кг
				КЖИ.56000 000-01		
				Детали		
Б4		2	КЖИ.56 000 002-01	Уголок 80×80×6-БГОСТ8509-86 Вст3пс6-1ГОСТ535-79 L=320	1	2,36кг
Б4		3	КЖИ.56 000 003-01	Уголок 75×75×6-БГОСТ8509-86 Вст3пс6-1ГОСТ535-79 L=270	1	1,86кг
				КЖИ56 000 000-02		
				Детали		
Б4		2	КЖИ.56 000 002-02	Уголок 80×80×6-БГОСТ8509-86 Вст3пс6-1ГОСТ535-79 L=700	1	5,15кг
Б4		3	КЖИ. 56 000 003-02	Уголок 75×75×6-БГОСТ8509-86 Вст3пс6-1ГОСТ535-79 L=270	1	1,86кг

Н.контр.	Ткач		10.06.87
Гл.специал.	Репало		10.06.87
Гл.констр.	Тимошенко		10.06.87
Рук.сект.	Колесников		10.06.87
Рук.гр.	Коротков		10.06.87
Ст.техн.	Корченков		10.06.87
Пров.	Медолазов		10.06.87

т.п. 813-2-38.87 КЖИ. 56 000000

Изделие соединительное (МС8, МС9, МС10).

Стадия	Масса	Масштаб
РП	см. табл.	
Лист	Листов 1	

ГИПРОНИСЕЛЬПРОМ г. Орел

Привязан

Инв.№

Инв.№ подл. | Подпись и дата | Взам.инв.№

Копировал Муратова

22512-03 63

Формат А3

Альбом III

Типовой проект

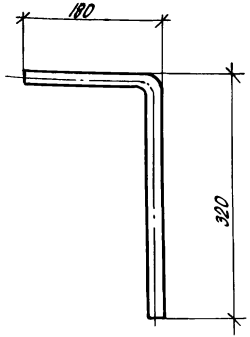

Покрытие - Ц 12.

Привязан

Инв. N

Н.контр.	Ткач		18.06.87
Гл.спец.отд.	Репало		01.06.87
Гл.констр.	Тимошенко		01.06.87
Рук.сект.	Колесников		01.06.87
Рук.гр.	Коротков		01.06.87
Ст.техн.	Семененкова		01.06.87
Пров.	Медолазов		01.06.87

т.п. 813-2-38.87. -КЖИ. 5700 00 00

Изделие соединительное МС 11-1

Стадия	Масса	Масштаб
РП	0,79	1:5

Лист | Листов 1

А-I-16 ГОСТ 5781-82, ℓ=500

ГИПРОНИСЕЛЬПРОМ г.Орел

Взам.инв.N | Подпись и дата | Инв.N подл.

Копировал Попова

Формат А4

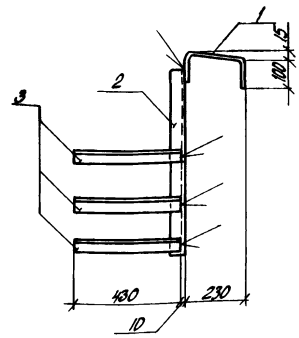

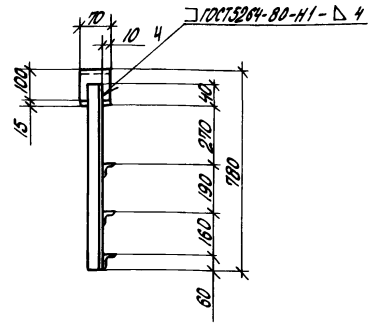

Формат	Зона	Поз.	Обозначение	Наименование	Кол.	Примечание
				Детали		
Б4		1	КЖИ. 58000001	Лист Б-ПН-НО-5 ГОСТ 19903-74 / Вст 3 кп 2 ГОСТ 14637-79 100×440	1	1.73 кг
Б4		2	КЖИ. 58000002	Уголок 50×50×5-Б ГОСТ 8509-86 / Вст 3 кп 2-I ГОСТ 535-79 ℓ=720	1	2.71 кг
Б4		3	КЖИ. 58000003	Уголок 50×50×5-Б ГОСТ 8509-86 / Вст 3 кп 2-I ГОСТ 535-79 ℓ=430	3	1.62 кг

Покрытие - Ц 12.

Привязан

Инв.N

Н.контр.	Ткач		18.06.87
Гл.спец.отд.	Репало		01.06.87
Гл.констр.	Тимошенко		01.06.87
Рук.сект.	Колесников		01.06.87
Рук.гр.	Коротков		01.06.87
Ст.техн.	Семененкова		01.06.87
Пров.	Медолазов		01.06.87

т.п. 813-2-38.87. - КЖИ. 58000000

Изделие соединительное МС 12

Стадия	Масса	Масштаб
РП	9,3	1:15

Лист | Листов 1

ГИПРОНИСЕЛЬПРОМ г.Орел

Взам.инв.N | Подпись и дата | Инв.N подл.

22512-03 64

Копировал Попова

Формат А4

Альбом III

Типовой проект

Формат	Зона	Поз.	Обозначение	Наименование	Кол.	Примечание
				Детали		
Б4		1	КНИ 59 000 001	Швеллер 10 ГОСТ 8240-72 Вст3кп2 ГОСТ 535-79 L=1015	2	8,71 кг
Б4		2	КНИ. 59000002	Уголок 63х63х5-Б ГОСТ 8509-86 Вст3кп2 ГОСТ 535-79 L=670	2	3,22 кг

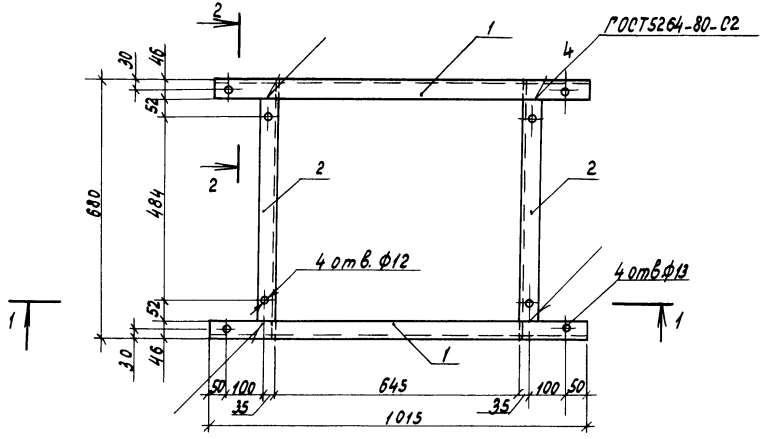

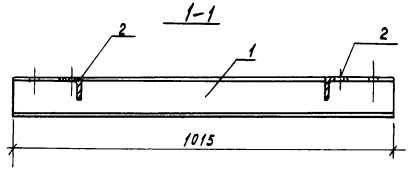

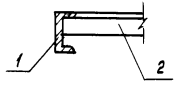

1. Покрытие Ц12.
2. Сварка неуказанных швов по ГОСТ 5264-80, швом Т1, катет шва 5 мм.

Н.контр.	Ткач		10.06.87
Нач.спец.отд.	Релало		01.06.87
Гл.констр.	Тимошенко		01.06.87
Рук.сект.	Колесников		01.06.87
Рук.гр.	Коротков		01.06.87
Ст.техн.	Корченков		01.06.87
Пров.	Коротков		01.06.87

т.п. 813-2-38.87

КНИ.59000000

Рама металлическая РМ1.

Стадия	Масса	Масштаб
РП	23,9	1:10
Лист	Листов 1	

ГИПРОНИСЕЛЬПРОМ г. Орел

Привязан

Инв. № подл. | Подпись и дата | Взам. инв. №

Копировал Муратова

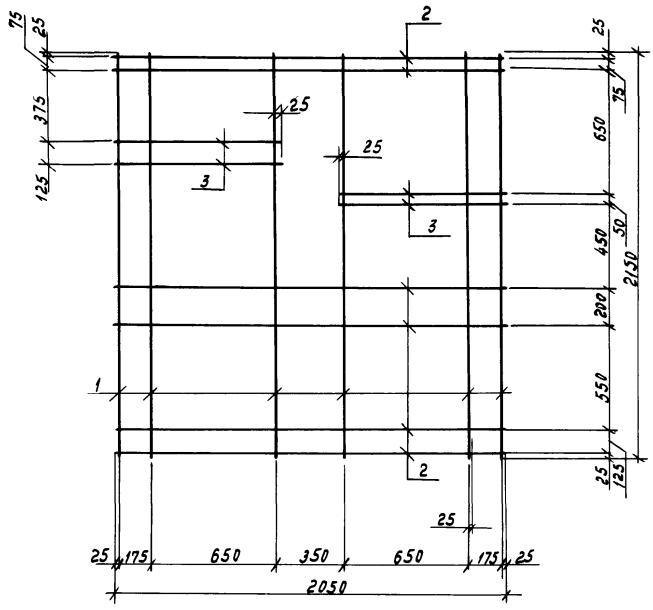

Формат	Зона	Поз.	Обозначение	Наименование	Кол.	Примечание
				Детали		
БЧ		1	Кжи.60000001	ФIIIА ГОСТ 5781-82, ℓ=2150	6	1,33 кг
БЧ		2	Кжи.60000002	ФIIIА ГОСТ 5781-82, ℓ=2050	6	1,26 кг
БЧ		3	Кжи.60000003	ФIIIА ГОСТ 5781-82, ℓ=875	4	0,54 кг

Сварку выполнить по ГОСТ 14098-85. Тип сварного соединения К1. Способ сварки К.

Н. контр.	Ткач		10.04.87
Гл. специал.	Репало		01.04.87
Гл. констр.	Тимошенко		01.04.87
Рук. сект.	Колесников		01.04.87
Рук. гр.	Коротков		01.04.87
Инж.	Новикова		01.04.87
Пров.	Чеснова		01.04.87

т.п. 813-2-38.87. Кжи.60000000

Сетка С1

Стадия	Масса	Масштаб
РП	17,7	1:5
Лист	Листов 1	

ГИПРОНИСЕЛЬПРОМ

Привязан

Инв. №

Инв. № подл. | Подпись и дата | Взам. инв. №

Альбом III

Типовой проект

Формат	Зона	Поз.	Обозначение	Наименование	Кол.	Примечание
				Документация		
А3			КЖИ.61000000 СБ	Сборочный чертеж		
				КЖИ.61000000		
				Детали		
Б4		1	КЖИ.61000001	3Вр1 ГОСТ6727-80, ℓ=580	9	0,032кг
Б4		2	КЖИ.61000002	3Вр1 ГОСТ6727-80, ℓ=430	12	0,024кг
				КЖИ.61000000-01		
				Детали		
Б4		1	КЖИ.61000001-01	4Вр1 ГОСТ6727-80, ℓ=740	4	0,073кг
Б4		2	КЖИ.61000002-01	3Вр1 ГОСТ6727-80, ℓ=270	7	0,015кг
				КЖИ.61000000-02		
				Детали		
Б4		1	КЖИ.61000001-02	4Вр1 ГОСТ6727-80, ℓ=770	3	0,075кг
Б4		2	КЖИ.61000002-02	3Вр1 ГОСТ6727-80, ℓ=170	6	0,009кг
				КЖИ.61000000-03		
				Детали		
Б4		1	КЖИ.61000001-03	3Вр1 ГОСТ6727-80, ℓ=430	7	0,024кг
Б4		2	КЖИ.61000002-03	3Вр1 ГОСТ6727-80, ℓ=330	9	0,018кг
				КЖИ.61000000-04		
				Детали		
Б4		1	КЖИ.61000001-04	4Вр1 ГОСТ6727-80, ℓ=830	2	0,081кг
Б4		2	КЖИ.61000002-04	3Вр1 ГОСТ6727-80, ℓ=90	9	0,005кг

Взам.инв.N

Подпись и дата

Инв.N подл.

Привязан

Инв.N

Н.контр.	Ткач		12.86.87
Гл.спец.отд.	Репало		01.06.87
Гл.конструктор	Тимощенко		01.06.87
Рук.сект.	Колесников		01.06.87
Рук.гр.	Коротков		01.06.87
Ст.техн.	Корченков		01.06.87
Пров.	Медолазов		01.06.87

т.п. 813-2-38.87. КЖИ.61000000

Сетка (С3; С4; С5; С7; С8; С9; С10; С11; С12)

Стадия	Лист	Листов
РП	1	2

ГИПРОНИСЕЛЬПРОМ г.Орел

Копировал Попова Формат А4

Формат	Зона	Поз.	Обозначение	Наименование	Кол.	Примечание
				КЖИ.61000000-05		
				Детали		
Б4		1	КЖИ.61000001-05	4Вр1 ГОСТ6727-80, ℓ=1230	2	0,121кг
Б4		2	КЖИ.61000002-05	3Вр1 ГОСТ6727-80, ℓ=130	7	0,007кг
				КЖИ.61000000-06		
				Детали		
Б4		1	КЖИ.61000001-06	4Вр1 ГОСТ6727-80, ℓ=630	3	0,062кг
Б4		2	КЖИ.61000002-06	3Вр1 ГОСТ6727-80, ℓ=170	7	0,009кг
				КЖИ.61000000-07		
				Детали		
Б4		1	КЖИ.61000001-07	5Вр1 ГОСТ6727-80, ℓ=930	3	0,143кг
Б4		2	КЖИ.61000002-07	4Вр1 ГОСТ6727-80, ℓ=210	10	0,021кг
				КЖИ.61000000-08		
				Детали		
Б4		1	КЖИ.61000001-08	5Вр1 ГОСТ6727-80, ℓ=2580	4	0,397кг
Б4		2	КЖИ.61000002-08	4Вр1 ГОСТ6727-80, ℓ=300	14	0,029кг

Взам.инв.N

Подпись и дата

Инв.N подл.

Привязан

Инв.N

т.п. 813-2-38.87. КЖИ

Лист 2

Копировал Попова Формат А4

Альбом III

Типовой проект

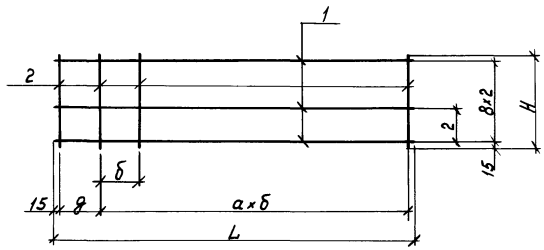

Обозначение	Марка	L, мм	H, мм	а	б, мм	в	г, мм	д, мм	Масса, кг
КЖИ.61000000	С3	580	430	10	50	8	50	50	0,58
-01	С4	740	270	5	100	3	80	210	0,40
-02	С5	770	170	4	100	2	70	340	0,28
-03	С7	430	330	7	50	6	50	50	0,33
-04	С8	830	90	7	100	1	60	100	0,21
-05	С9	1230	130	5	200	1	100	200	0,29
-06	С10	630	170	5	100	2	70	100	0,25
-07	С11	930	210	8	100	2	90	100	0,64
-08	С12	2580	300	12	200	3	90	150	1,99

Сварка по ГОСТ 14098-85, тип соединения К1
способ сварки КТ.

Н.контр.	Ткач		12.06.87
Гл.специал.	Репало		01.06.87
Гл.констр.	Тимощенко		01.06.87
Рук.сект.	Колесников		01.06.87
Рук.гр.	Коротков		01.06.87
Ст.техн.	Корченков		01.06.87
Пров.	Медолазов		01.06.87

Привязан

Инв.№

т.п. 813-2-38.87.

КЖИ. 61 000 000 СБ

Сетка
(С3; С4; С5; С7; С8; С9; С10; С11; С12).
Сборочный чертёж.

Стадия	Масса	Масштаб
РП	см. табл.	
Лист	Листов 1	

ГИПРОНИСЕЛЬПРОМ
г. Орел

22512-03 68

Копировал Муратова

Формат А4

Инв.№ подл. | Подпись и дата | Взам.инв.№

Альбом III

Типовой проект

			Обозначение	Наименование	Кол.	Примечание
				Документация		
А3			КЖИ.Д0	Документ описания		
				Детали		
		1	2.870-1,2-3 060	Изделие соединительное М1	2	
				Стандартные изделия		
		2		Гвоздь К3х80 ГОСТ 4028-63	34	
				Материалы		
		3		Доска 25х100 ГОСТ 24454-80	0,007	м³
		4		Доска 32х125 ГОСТ 24454-80	0,033	м³

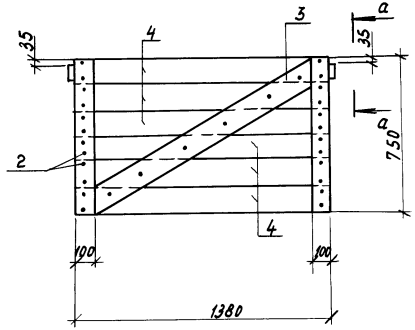

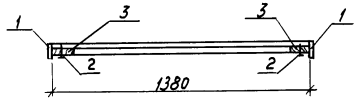

а - а

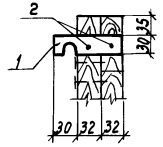

Инв. № подл. | Подпись и дата | Взам. инв. №

Н. контр.	Ткач		10.06.87
Гл. специал.	Релало		01.06.87
Гл. констр.	Тимошенко		01.06.87
Рук. сект.	Колесников		01.06.87
Рук. гр.	Коротков		01.06.87
Инж.	Крохина		01.06.87
Пров.	Коротков		01.06.87

Привязан

Инв. №

т.п. 813-2-38.87. КДИ.0100

Щит Щ1

Стадия	Масса	Масштаб
РП	24	1:20
Лист	Листов 1	

ГИПРОНИСЕЛЬПРОМ г. Орел

Копировал Муратова

Формат А4

Альбом III

Типовой проект

Формат	Зона	Поз.	Обозначение	Наименование	Кол.	Примечание
				Документация		
А3			КЖИ.ДО	Документ описания		
				Детали		
		1	2.870-1.2-3050	Изделие соединительное МС3	2	
				Стандартные изделия		
		2		Гвоздь К3×80 ГОСТ 4028-63	34	
				Материалы		
		3		Доска 25×100 ГОСТ 24454-80	0,007	м³
		4		Доска 32×195 ГОСТ 24454-80	0,036	м³

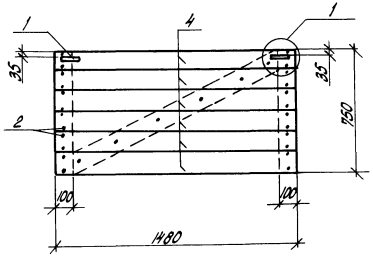

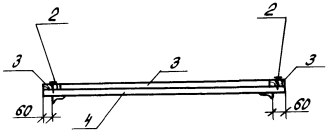

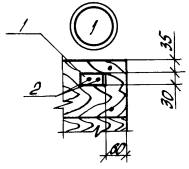

Н.контр.	Ткач		10.06.87
Гл.специал.	Релало		10.06.87
Гл.констр.	Тимошенко		10.06.87
Рук.сект.	Колесников		10.06.87
Рук.гр.	Коротков		10.06.87
Инж.	Крохина		10.06.87
Пров.	Коротков		10.06.87

т.п. 813-2-38.87. - КДИ.0200

Щит Щ2

Стадия	Масса	Масштаб
РП	25	1:20
Лист	Листов 1	

ГИПРОНИСЕЛЬПРОМ г. Орел

Привязан

Инв.№

Инв.№ подл. | Подпись и дата | Взам.инв.№

22512-03 70

Копировал Попова

Формат А3

Альбом III

Типовой проект

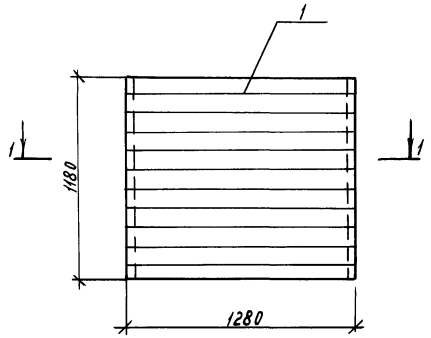

1-1

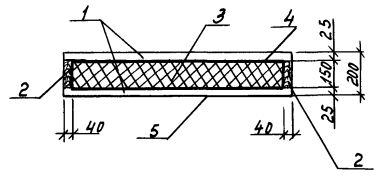

Формат	Зона	Поз	Обозначение	Наименование	Кол.	Примечание
				Детали		
БЧ		1	КДЦ.0301	Доска 25х100 ГОСТ 24454-80 l=1280	24	
БЧ		2	КДЦ.0302	Доска 40х150 ГОСТ 24454-80 l=1180	2	
				Материалы		
		3		Плиты теплоизоляционные		
				из минеральной ваты на		
				битумном связующем		
				марки 200 по ГОСТ 10140-80	0,17	м³
		4		Пленка полиэтиленовая,		
				ТС полотно, 0,200х1500,		
				первый сорт, ГОСТ 10354-82	3,9	м²
		5		ОЦ Б-ПН-НО-0,8 ГОСТ 19904-74		
				ОН-МТ-1 ГОСТ 14918-80	3,4	м²

Н.контр.	Ткач		10.06.87
Гл.спец.тд	Релало		11.06.87
Гл.констр.	Тимощенко		11.06.87
Рук.сект.	Колесников		11.06.87
Рук.гр.	Коротков		11.06.87
Ст.техн.	Михеева		11.06.87
Пров.	Коротков		11.06.87

т.п. 813-2-38.87. КДЦ.0300

Щит Ц4

Стадия	Масса	Масштаб
РП		1:20
Лист	Листов 1	

ГИПРОНИСЕЛЬПРОМ г. Орел

Привязан

Инв.№

Инв.№ подл. | Подпись и дата | Взам.инв.№

22512-03 71

Копировал Муратова

Формат А4

Альбом III

Типовой проект

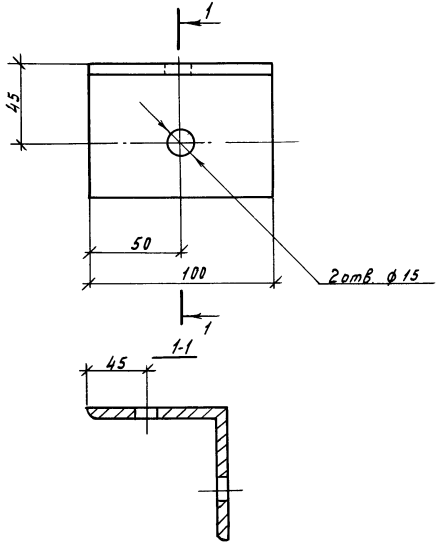

1. Покрытие - Ц12.

Привязан

Инв. №

Н.контр.	Ткач		10.06.87
Гл.специал.	Репало		10.06.87
Гл.констр.	Тимощенко		10.06.87
Рук.сект.	Колесников		10.06.87
Рук.гр.	Коротков		10.06.87
Инж.	Новикова		10.06.87
			10.06.87

т.п. 813-2-38.87. КДИ. 0400

Изделие соединительное МС1

Стадия	Масса	Масштаб
РП	0,69	1:5
Лист	Листов 1	

Уголок 75х75х6-Б ГОСТ 8509-86 / Ст 3 пс 6-I ГОСТ 535-79 ℓ=100

ГИПРОНИСЕЛЬПРОМ г. Орел

Копировал Муратова

Формат А4

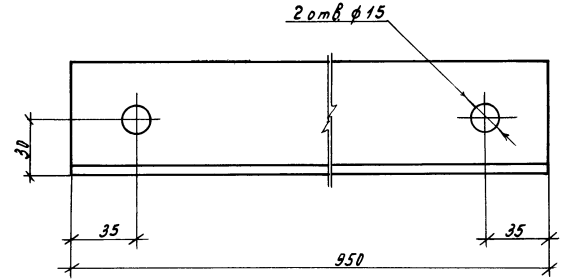

Покрытие - Ц12.

Привязан

Инв. №

Н.контр.	Ткач		10.06.87
Гл.спец.отд.	Репало		10.06.87
Гл.констр.	Тимощенко		10.06.87
Рук.сект.	Колесников		10.06.87
Рук.гр.	Коротков		10.06.87
Инж.	Новикова		10.06.87
Пров.	Коротков		10.06.87

т.п. 813-2-38.87. КДИ. 0500

Изделие соединительное МС2

Стадия	Масса	Масштаб
РП	4,56	1:5
Лист	Листов 1	

Уголок 63х63х5-Б ГОСТ 8509-86 / Ст 3 пс 6-I ГОСТ 535-79 ℓ=950

ГИПРОНИСЕЛЬПРОМ г. Орел

22512-03

Копировал Муратова

Формат А4

gost.e-ecolog.ru