Типовой проект 813-2-38.87

Секционное хранилище семенного картофеля вместимостью 2000 тонн

(для районов с расчетной зимней температурой наружного воздуха минус 20°С)

Альбом II

Архитектурно-строительные чертежи. Конструкции железобетонные. Конструкции металлические. Конструкции деревянные. Отопление и вентиляция. Внутренние водопровод и канализация.

22512 - 02
ЦЕНА 12-00
Отпускная цена
на момент реализации
указана в счет-накладной

Привязан

Инв. №

gost.e-ecolog.ru

Типовой проект 813-2-38.87

Секционное хранилище семенного картофеля вместимостью 2000 тонн

(для районов с расчетной зимней температурой наружного воздуха минус 20°С)

Альбом II

Состав проекта

Альбом I Пояснительная записка, схема генерального плана. Технология производства. Холодоснабжение. Автоматизация технологических процессов. Силовое электрооборудование и электроосвещение. Связь и сигнализация.

Альбом II Архитектурно-строительные решения. Конструкции железобетонные. Конструкции металлические. Конструкции деревянные. Отопление и вентиляция. Внутренние водопровод и канализация.

Альбом III Строительные изделия.

Альбом IV Сметы. Часть 1 и 2.

Альбом V Спецификации оборудования.

Альбом VI Ведомости потребности в материалах.

Утвержден и введен в действие институтом „Гипронисельпром" Приказ N 118 от 31.08.87г.

Разработан институтом „Гипронисельпром" Госагропрома СССР

Главный инженер института А.Д. Бутенко

Главный инженер проекта Г.А. Хлебников

Привязан

Инв. №

22512-02 2

Копировал Варич Формат А2

Альбом II

Типовой проект

Обозначение или марка листа	Наименование	Стр.
	Содержание альбома	2
АР-1	Общие данные (начало)	3
АР-2	Общие данные (окончание)	4
АР-3	План на отм. 0.000 и 5.200.	5
АР-4	Фрагмент 1. Узел А	6
АР-5	Разрезы 1-1; 2-2; 3-3; 4-4	7
АР-6	Фасады 1-7; 7-1; А-Т; Т-А	8
АР-7	Спецификации	9
АР-8	Планы полов на отм. 0.000; 3.200.	10
	План кровли	
АР-9	Узлы 1÷8	11
АР-10	Узлы 9÷13	12
АР-11	Схема расположения элементов	13
	теплоизоляции стен. Узел 14	
АР-12	Схемы расположения асбестоце-	14
	ментных листов.	
	Узлы 15÷19.	
КЖ-1	Общие данные (начало)	15
КЖ-2	Общие данные (окончание)	16
КЖ-3	Схема расположения фундаментов	17
	и фундаментных балок	
КЖ-4	Фрагменты 1...5	18
КЖ-5	Фрагменты 6...10	19
КЖ-6	Фрагменты 11...12	20
КЖ-7	Фундаменты монолитные	21
	Фм1... Фм4; Фм10. Узлы 1...3	
КЖ-8	Фундаменты монолитные	22
	Фм5... Фм9. Узел 4	
КЖ-9	Спецификация монолитных	23
	фундаментов Фм1... Фм8	
КЖ-10	Спецификация монолитных	24
	фундаментов Фм9... Фм10	
КЖ-11	Схема расположения подполь-	25
	ных каналов, приямков и фунда-	
	ментов под оборудование	
КЖ-12	Фрагмент 1	26
КЖ-13	Фрагменты 2...4	27
КЖ-14	Узлы 1...5	28
КЖ-15	Фундаменты ФОм 1, ФОм 3	29
	Узлы 6...10	
КЖ-16	Схема расположения приямка	30
	П1. Узлы 11, 12	
КЖ-17	Схема расположения колонн	31
	и балок покрытия	
КЖ-18	Разрез 1-1, 2-2. Узлы 1...4	32
КЖ-19	Узел 5	33
КЖ-20	Схема расположения плит	34
	покрытия	
КЖ-21	Узел 6	35
КЖ-22	Схемы расположения стеновых	36
	панелей	
КЖ-23	Схемы расположения стеновых	37
	панелей, стоек фахверка, насадок.	
	Узел 1	
КЖ-24	Спецификация к схемам на	38
	листах 22; 23	
КЖ-25	Схемы расположения панелей,	39
	стенок, стоек и обвязочных	
	балок	
КЖ-26	Узлы 2...5	40
КЖ-27	Узлы 6...10	41
КЖ-28	Узлы 11...17	42
КЖ-29	Узлы 18...21	43
КЖ-30	Узлы 22...30	44
КЖ-31	Схема расположения ограж-	45
	дения навеса в осях 1/1... 2/1,	
	3/1 ... 4/1	
КЖ-32	Схемы расположения плит	46
	перекрытия. Узлы	
КМ-1	Общие данные (начало)	47
КМ-2	Общие данные (продолжение)	48
КМ-3	Общие данные (продолжение)	49
КМ-4	Общие данные (продолжение)	50
КМ-5	Общие данные (окончание)	51
КМ-6	Схема расположения площа-	52
	док ПМ1... ПМ3, рам РМ1	
КМ-7	Схемы расположения ригелей	53
	стенового ограждения навеса	
	над двухсекционным бункером	
	Площадка ПМ3	
КМ-8	Площадка ПМ4. Рама РМ1	54
КМ-9	Узлы 1...7	55
КМ-10	Узлы 8...14	56
КМ-11	Узлы 15...20	57
КМ-12	Схемы расположения элементов	58
	покрытия навеса по осям А, Б	
КМ-13	Узлы 21...29	59
КМ-14	Узлы 30...37	59
КД-1	Общие данные	61
КД-2	Схема расположения элемен-	62
	тов разборной стенки	
КД-3	Узлы 1...4	63
КД-4	Схема обшивки бункера	64
	Щит Ш3	
ОВ-1	Общие данные (начало)	65
ОВ-2	Общие данные (окончание)	66
ОВ-3	План на отм. 0.000	67
ОВ-4	Схема системы отопления	68
	Схема узла ввода. Схемы сис-	
	тем П1-П8, В1-В9, А1-А4	
ОВ-5	Установки систем П1, П2,	69
	В1, В2	
ОВ-6	Тепловой пункт. План. Раз-	70
	рез 1-1. Установка системы	
	В3. План. Разрез 1	
ОВН-1	Сетка врамке прямоугольного сечения	71
ОВН-2	Сетка врамке круглого сечения	71
ОВН-3	Диффузор	72
ОВН-4	Переход	72
ОВН-5	Переход соединительный	72
ВК-1	Общие данные (начало)	73
ВК-2	Общие данные (продолжение)	74
ВК-3	План на отм. 0,000	75
ВК-4	Схемы систем К14, В1, К-3	76
	Водомерный узел 1. Узел 1	
ВКН-1	Трал	77

Привязан

Инв. № подл. | Подпись и дата | Взам. инв. №

Инв.№

Н.контр.	Ткач		12.04.87
Нач.отд.	Иглина		12.04.87
ГИП	Клевников		12.04.87

Т.П. 813-2-38.87

Содержание

Стадия	Лист	Листов
Р		1

ГИПРОНИСЕЛЬПРОМ г. Орел

22512-02 3

Копировал Кухтинова

Формат А2

Альбом II

Типовой проект

Ведомость рабочих чертежей основного комплекта марки АР

Лист	Наименование	Примечание
1	Общие данные (начало)	
2	Общие данные (окончание)	
3	Планы на отм. 0.000 и 5.200	
4	Фрагмент 1. Узел А	
5	Разрезы 1-1; 2-2; 3-3; 4-4	
6	Фасады 1-7; 7-1; А-Т; Т-А.	
7	Спецификации.	
8	Планы полов на отм. 0.000; 3.220. План кровли	
9	Узлы 1÷8	
10	Узлы 9÷13	
11	Схема расположения элементов теплоизоляции стен. Узел 14	
12	Схемы расположения асбестоцементных волнистых листов. Узлы 15÷19	

Ведомость ссылочных и прилагаемых документов

Обозначение	Наименование	Примечание
	Ссылочные документы	
ГОСТ 948-84	Перемычки железобетонные для зданий с кирпичными стенами	
ГОСТ 6629-74	Двери деревянные внутренние для жилых и общественных зданий	
ГОСТ 12506-81	Окна деревянные для производственных зданий. Типы, конструкция и размеры.	
ГОСТ 14624-84	Двери деревянные для производственных зданий. Типы, конструкция и размеры.	
ГОСТ 17280-79	Доски подоконные деревянные	
ГОСТ 21500-76	Изделия перлитофосфогелевые теплоизоляционные	
1.400-15, Вып.1	Унифицированные закладные изделия железобетонных конструкций для крепления технологических коммуникаций и устройств	
1.431-6	Кирпичные перегородки для одноэтажных и многоэтажных зданий	

Типовой проект разработан в соответствии с действующими нормами и правилами и предусматривает мероприятия, обеспечивающие взрывную, взрывопожарную и пожарную безопасность при эксплуатации здания.

Главный инженер проекта Хлебников В.А.

Обозначение	Наименование	Примечание
1.432-12	Железобетонные трехслойные панели длиной 6м с эффективным утеплителем	
1.435.9-17, Вып.0,1,2	Ворота распашные	
1.444-1, Вып.1.2	Конструкция полов производственных зданий автомобильной промышленности	
2.236-2, Вып.1	Детали примыкания оконных и дверных блоков общественных зданий	
2.244-1, Вып.3.4	Детали полов общественных зданий	
2.430-2, Вып.2	Типовые архитектурно-строительные детали одноэтажных промышленных неотапливаемых зданий со стенами из асбестоцементных волнистых листов	
2.430-20, Вып.1.3,-	Узлы стен из кирпича одноэтажных зданий промышленных предприятий	
2.435-7, Вып.1	Узлы сопряжений стен и ворот	
2.436-17, Вып.0.1	Узлы окон с деревянными переплетами по ГОСТ 12506-81	
2.460-1, Вып.1	Типовые архитектурно-строительные детали одноэтажных промышленных неотапливаемых зданий с покрытиями из асбестоцементных волнистых листов	
2.460-18, Вып 1.3	Узлы покрытий одноэтажных производственных зданий с рулонными кровлями и железобетонными плитами	
2.860-5	Узлы покрытий из асбестоцементных волнистых листов по железобетонным прогонам неотапливаемых сельскохозяйственных зданий	
3.019.1-1, Вып 0,1,2	Рампы и навесы над ними	
	Прилагаемые документы	
АРИ 0100÷0005	Строительные изделия	Альбом
АРСО	Спецификация оборудования	Альбом
АР ВМ	Ведомость потребности в материалах	Альбом

Условные обозначения

0,0 0,0 0,0 0,2 - железобетон

Ведомость спецификаций

Лист	Наименование	Примечание
7	Спецификация заполнения проемов	
7	Спецификация перемычек и бортовых блоков	
7	Спецификация элементов, замаркированных на планах, разрезах и фасадах	
10	Спецификация к схеме расположения элементов теплоизоляции стен	
12	Спецификация к схемам расположения асбестоцементных волнистых листов в стенах здания и кровле навеса	

Общие указания:

1. Данная часть проекта разработана на основании задания на проектирование утвержденного Министерством сельского хозяйства СССР 20 декабря 1985 года.
2. Класс здания - II, степень огнестойкости - II, категория производства по пожарной опасности - Д.
3. За условную отметку 0.000 принят уровень чистого пола, что соответствует абсолютной отметке [ ].
4. Условная планировочная отметка уровня земли вокруг здания минус 0,150.
5. Архитектурная часть проекта разработана для строительства в районах со следующими характеристиками природных условий.
   а) расчетная зимняя температура наружного воздуха $t_н$ минус 20°С.
   б) сейсмичность не выше 6 баллов;
   в) проектом не предусмотрено строительство в районах распространения вечномерзлых грунтов и на подрабатываемых территориях;
   г) грунты сухие непросадочные, непучинистые со следующими нормативными характеристиками:
   $\varphi = 28°$; $C^н = 0.002$ МПа; $E = 15$ МПа; $\delta = 18$ кН/м³
   Грунтовые воды отсутствуют;
   д) Скоростной напор ветра по СНиП 2.01.07-85-0,23 кПа (23 кгс/м²) I географический район СССР
   е) Вес снегового покрова по СНиП 2.01.07-85-1,0 кПа (100 кгс/м²) III географический район СССР.

Согласовано:
Э.плн.тех.отд. Александрова
Рук.тех.-экон.отд. Гайдукевич
Рук.сект. Белгев

Рук.сект.эл. Коляшин
Рук.сект.эл. Ситников
Рук.сект. Белгев

Инв.№ подл. | Подпись и дата | Взам.инв.№

				Привязан	
Инв.№					
Зам.гл.ин.	Карпенко		08.87		
Н.контр.	Ткач		08.87	т.п. 813-2-38.87 АР	
Нач.отд.	Иглина		08.87		
ГИП	Хлебников		08.87		
Рук.сект.	Колесников		08.87		
Рук.гр.	Сачков		08.87	Секционное хранилище семенного картофеля вместимостью 200 тонн, тобл.	Стадия: РП; Лист: 1; Листов: 12
Ст.инж.	Неверовская		08.87		
Инж.	Макарова		08.87		
				Общие данные (начало)	ГИПРОНИСЕЛЬПРОМ г. Орел

22512-02 4

Копировал Зубакава

Формат А2

Альбом II

Типовой проект

Ведомость отделки помещений
площадь м²

Наименование или номер помещения	Потолок: площадь	Потолок: вид отделки	Стены или перегородки: площадь	Стены или перегородки: вид отделки	Низ стен или перегородок (панель): площадь	Низ стен или перегородок (панель): вид отделки	Низ стен или перегородок (панель): высота мм	Колонны: площадь	Колонны: вид отделки	Примечание
Секция хранения N1÷N4, отделение переборки, грузовой коридор, тамбур.	1275	Затирка швов цементным раствором, известковая окраска	2601	Штукатурка и затирка цементным раствором (см. примеч. п.18) Известковая окраска				230	Известковая окраска	Отделка на всю высоту
Отделение протравливания	69	Затирка швов цементно-известковым раствором, окраска эмалью ПФ-133, белого цвета	285	Затирка швов, окраска эмалью ПФ-133 светло-синий N12.5	78	Стеклянная плитка	2500	11	Стеклянная плитка, окраска эмалью ПФ-133	Отделка до отм. 2.500; отделка с отм. 2.500
Отделение калибровки	394	Известковая окраска	401	Известковая окраска				67	Известковая окраска	Отделка на всю высоту
Приемно-сортировальное отделение, навес для холодильной машины			—	—						
Венткамера, электрощитовая, тепловой пункт	227	Затирка швов цементно-известковым раствором, известковая окраска	911	Штукатурка и затирка цементным раствором (см. примеч. п.18) Известковая окраска				32	Известковая окраска	Отделка на всю высоту
Служебное помещение, тамбур	13	Затирка швов известковым раствором. Окраска водоэмульсионной краской, белого цвета	33	Штукатурка цементным раствором (см. примеч. п.18) облицовка гипсокартонными листами, окраска водоэмульсионной краской белого цвета	26	Окраска эмалью ПФ-133 светло-зеленого цвета N10.2	1800	2	Окраска эмалью ПФ-133	Отделка на всю высоту 1.800

Таблица толщин утеплителя, мм.

Наименование утеплителя	Наружные и внутренние стены: Секции хранения, венткамеры, тепловой пункт, электрощитовая, служебное помещение по осям 1÷5 между осями Б-Н по осям Б/1; м между осями 1-5	Секции хранения б=220 б=250 по осям 2,3 и между осями Б/1-Н	Секция хранения N4 б=250 по оси Б/1 между осями 4-4/1 по оси 4 между осями Б/1-Г	Тепловой пункт, электрощитовая, служебное помещение б=220, б=250	Покрытие: Секции хранения, венткамеры	Грузовой коридор, отделения протравливания и переборки	Противопожарные пояса: Параметры по осям 1.5	Противопожарные пояса: по осям 2,3,4	В перекрытии: Тепловой пункт, служебное помещение	В перекрытии: Электрощитовая	В полах: Секции хранения, тепловой пункт, электрощитовая, служебное помещение
Плиты теплоизоляционные из пенопласта полистирольного ПСБ-С плотностью 35 кг/м³ ГОСТ 15588-86	в составе железобетонных панелей по шифру 1481	70	150	80	140	20	—	—	80	70	—
Изделия перлитофосфогелевые теплоизоляционные: плиты ЗП-200.100 плотностью 200 кг/м3 ГОСТ 21500-76	—	—	—	—	—	—	100	280	—	—	—
Керамзитовый гравий плотностью 450 кг/м3 ГОСТ 9759-83	—	—	—	—	—	—	—	—	—	—	500, 700

18. Штукатурку выполнить цементным раствором по сетке только по теплоизоляции стен, остальные участки стен в производственных помещениях выполнить затиркой цементным раствором, а в служебном помещении выполнить облицовку гипсокартонными листами.

6. Наружные стены здания по оси 1 между осями Б-Н, по оси Н между осями 1-5 и внутренние стены по оси 5 между осями Б-Н, по оси Б/1 между осями 1-5 до отм. 5,4м запроектированы из железобетонных трехслойных панелей плотностью 2.5 т/м³ по шифру 1481. Наружную стену по оси Б/1 между осями 1-5 с отм. 5,4м запроектированы из керамического кирпича марки 100 б=250мм на цементно-известковом растворе марки 50. Остальные наружные и внутренние стены запроектированы из керамзитобетоных панелей плотностью 1.0 т/м по серии 1.832.1-9, вып. 1.2

Участки наружных стен выполнить из керамического рядового полнотелого обыкновенного кирпича марки 75 ГОСТ 530-80 на цементно-известковом растворе марки 25 с маркой по морозостойкости Мрз 25. Внутренние стены по осям 2,3,4 между осями Б/1-М до отм. 4.0м и по оси М между осями 1÷5 до отм. 3,760 запроектированы из железобетонных панелей по серии 1.141-1, вып. 60, 64, плотностью 2.5 т/м³, выше из керамического кирпича марки 100 б=250 мм на цементно-известковом растворе марки 50. Остальные внутренние стены запроектированы из керамического кирпича марки 100 на цементно-известковом растворе марки 50.

Наружные стены отделения калибровки запроектированы из асбестоцементных волнистых листов унифицированного профиля по ГОСТ 16233-77 устанавливаемых на цоколь из керамзитобетонных панелей по серии 1.832.1-9, вып. 1.2

7. Горизонтальную гидроизоляцию стен и перегородок на отметке минус 0.030 выполнить из цементного раствора состава 1:2 толщиной 30мм.

8. Вокруг здания выполнить асфальтовую отмостку шириной 600мм.

9. Производство работ в зимнее время производить в соответствии с требованиями СНиП III-17-78; СНиП III-20-74; СНиП III-21-73; СНиП III-8.14-72 СНиП II-22-81.

10. Швы между стеновыми панелями расчеканить, участки наружных поверхностей кирпичных стен выполнить под расшивку швов.

11. Наружные поверхности стен здания окрасить силикатной краской светлых тонов.

12. Отделка производственных помещений простая, вспомогательных — улучшенная.

13. Бытовое обслуживание работающих предусмотрено согласно задания на проектирование в передвижных инвентарных зданиях и будет учитываться при привязке здания к конкретным условиям строительной площадки.

14. Дверные, оконные блоки, металлические элементы и изделия окрасить эмалью ПФ-133 за 2 раза по ГОСТ 926-82. Эмаль наносить по грунту ГФ021 ГОСТ 25129-82. Наружные двери окрасить эмалью серого цвета, оконные блоки и внутренние двери окрасить эмалью светло-серого цвета.

15. Окраску эмалью ПФ-133 наружных поверхностей производить только при положительной температуре воздуха.

16. Номера образцов цвета и цветовые решения интерьеров производственных и вспомогательных помещений приняты в соответствии с требованиями „Указаний по проектированию цветовой отделки интерьеров производственных зданий промышленных предприятий" СН181-70

17. Для теплоизоляции стен и покрытия принят утеплитель из пенопласта полистирольного плотностью 35 кг/м³ ГОСТ 15588-80, для противопожарных поясов — перлитофосфогелевые теплоизоляционные плиты плотностью 200 кг/м³ ГОСТ 21500-76, для теплоизоляции полов — керамзитовый гравий плотностью 450 кг/м³ ГОСТ 9759-83.

Зам. гл. инж.	Карпенков	[подпись]	[подпись]
Н. контр.	Ткач	[подпись]	28.05.87
Нач. отд.	Иглина	[подпись]	28.5.87
ГИП	Хлебников	[подпись]	28.5.87
Рук. сек.	Колесников	[подпись]	28.5.87
Рук. гр.	Сачков	[подпись]	28.5.87
Ст. инж.	Неверовская	[подпись]	28.5.87
Инж.	Макарова	[подпись]	28.5.87

Т.П. 813-2-38.87 АР

Секционное хранилище семенного картофеля вместимостью 2000 тонн (для $t_н$ = -20°С)

Стадия	Лист	Листов
РП	2	

Общие данные (окончание)

ГИПРОНИСЕЛЬПРОМ г. Орел

Привязан

Инв. N

Инв. N подл. | Подпись и дата | Взам. инв. N

22512-02 5

Копировал Зубакова

Формат А2

Типовой проект Альбом II

План на отм. 0,000

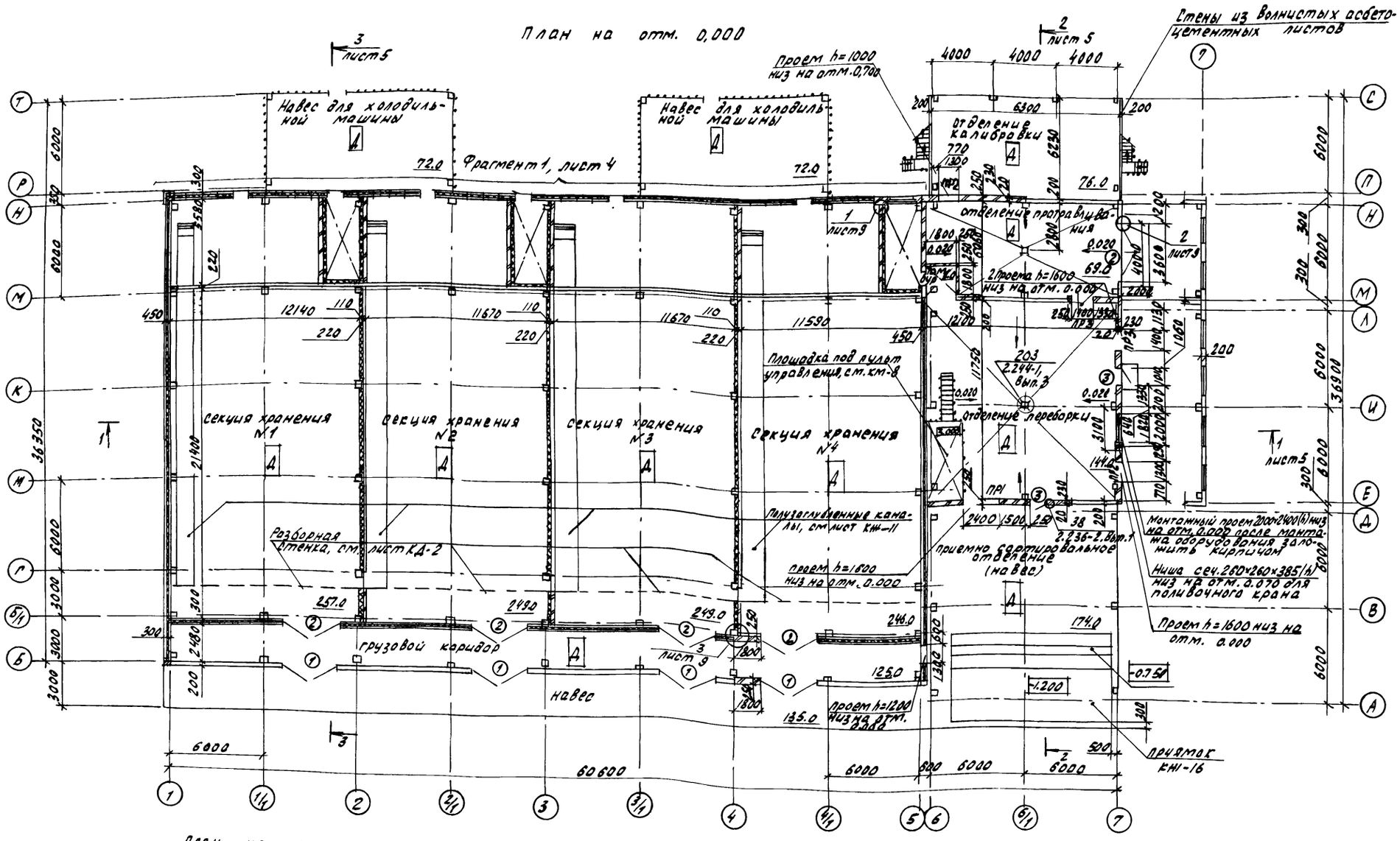

План на отм. 5,200

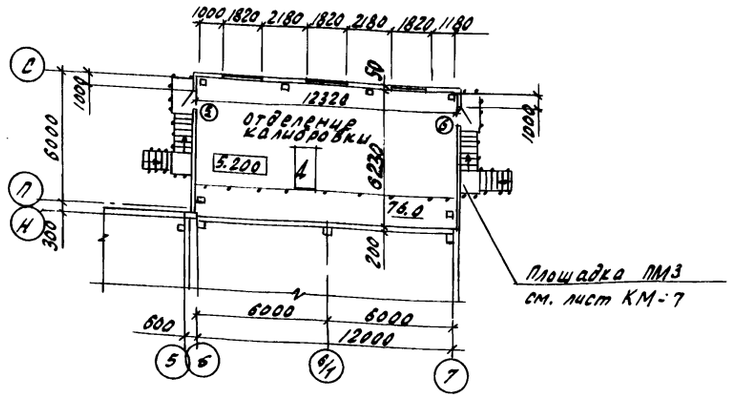

1. При кладке стен в дверные и оконные проемы для крепления коробок заложить деревянные антисептированные пробки, см. узлы 30 с и 38 серии 2.236-2, Вып. 1
2. В местах примыкания кирпичных перегородок к стенам из кирпича заложить 2МД6 через 7 рядов кладки по высоте с выпуском из стен на 600 мм, см узел 1 на листе 9.

Н.контр.	Ткач		28.5.87	т.п. 813-2-38.87 АР	
Гл.спец.	Релало		28.5.87		
ГИП	Хлебников		28.5.87		
Рук.сек	Колесников		28.5.87		
Рук.гр.	Сачков		28.5.87		
Арх.	Варич		28.5.87	Секционное хранилище семенного картофеля вместимостью 2000т. (для tн=-20°С)	Стадия: РП; Лист: 3; Листов:
Инж.	Макарова		28.5.87	планы на отм. 0.000 и 5.200	ГИПРОНИСЕЛЬПРОМ г. Орел

Привязан

Инв. №

Инв. № подл. | Подпись и дата | Взам. инв. №

22512-02 6

Копировал Зубакова

Формат А2

Альбом II

Типовой проект

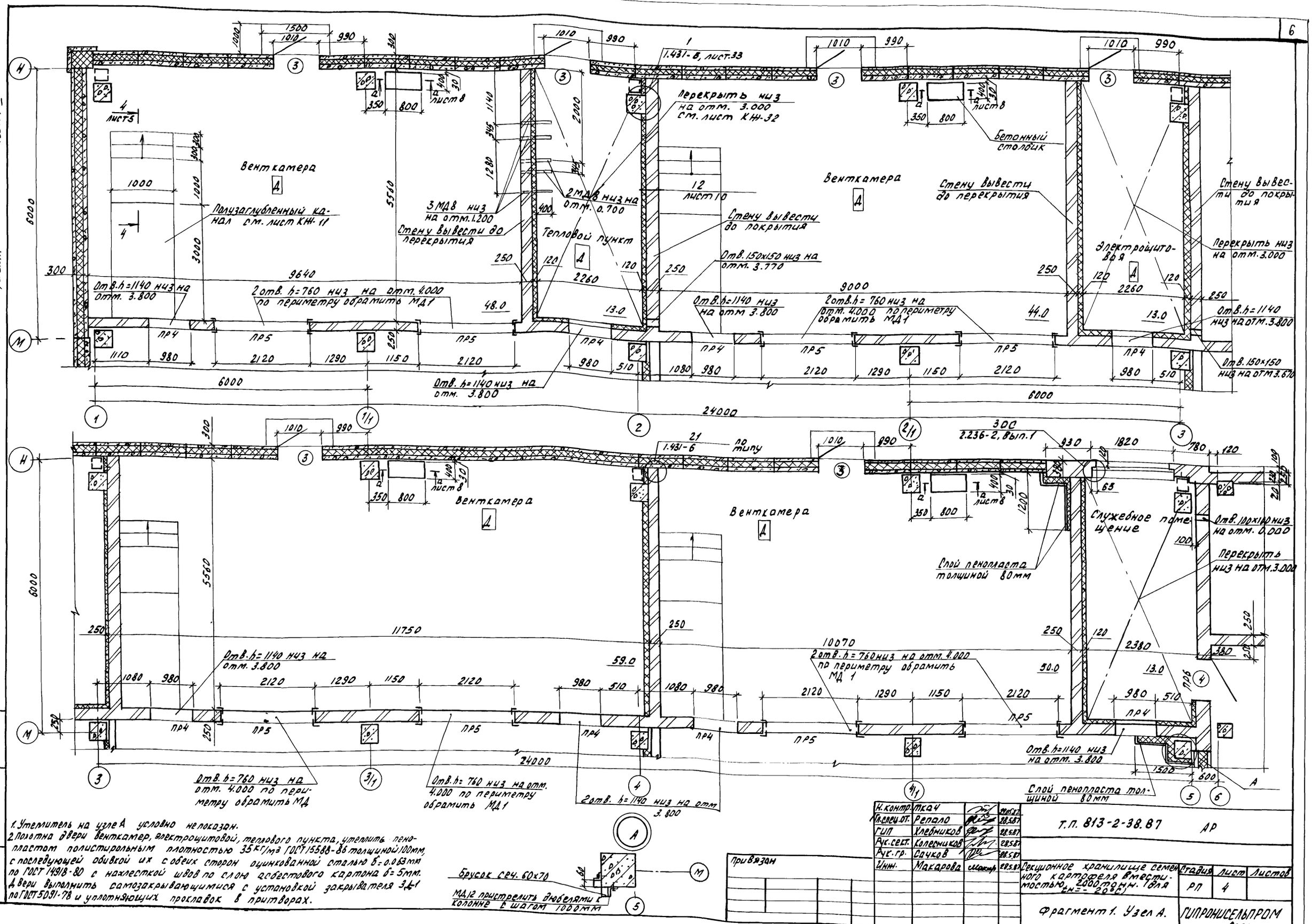

1. Утеплитель на узле А условно не показан.
2. Полотна двери венткамер, электрощитовой, теплового пункта, утеплить пенопластом полистирольным плотностью 35 кг/м³ ГОСТ 15588-86 толщиной 100мм, с последующей обивкой их с обеих сторон оцинкованной сталью б=0.063мм по ГОСТ 14918-80 с нахлесткой швов по слою асбестового картона б=5мм. Двери выполнить самозакрывающимися с установкой закрывателя ЗД-1 по ГОСТ 5091-78 и уплотняющих проклавок в притворах.

Н. контр.	Ткач		28.5.87
Гл. спец. от.	Репало		28.5.87
ГИП	Хлебников		28.5.87
Рук. сект.	Колесников		28.5.87
Рук. гр.	Сачков		28.5.87
Инж.	Макарова		28.5.87

Т.П. 813-2-38.87 АР

Привязан

Секционное хранилище семенного картофеля вместимостью 2000 тонн. (для tн=-20°С)

Стадия	Лист	Листов
РП	4	

Фрагмент 1. Узел А.

ГИПРОНИСЕЛЬПРОМ г. Орел

22512-02 7

Инв. № подл. | Подпись и дата | Взам. инв. №

Копировал Зубакова

Формат А2

Альбом II

Типовой проект

Разрез 1-1

Слой гравия, втопленного в антисептированную битумную мастику МБК-Г-55 ГОСТ 2889-80 - 10мм
3 слоя битумной мастики с тремя армирующими прокладками из стеклосетки марки ССС ТУ6-11-99-75
Грунтовка битумная
Стяжка из цементного раствора марки 100 - 25мм
Подсыпка из керамзитового гравия плотностью 450кг/м³ для создания уклона от 0 до 230 в коньке
Утеплитель - см. таблицу на листе 2
Пароизоляция - см. примеч. п.1
Сборные железобетонные плиты покрытия

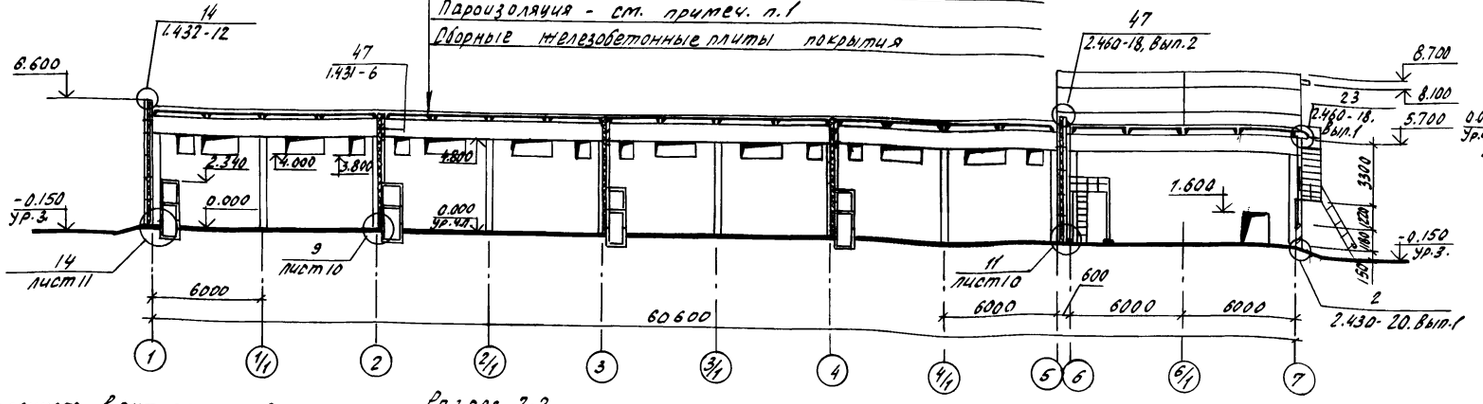

Разрез 4-4

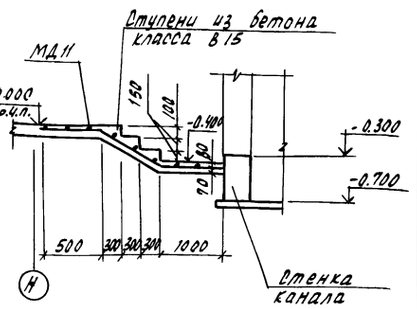

Разрез 2-2

Слой гравия, втопленного в антисептированную битумную мастику МБК-Г-55 - 10мм
3 слоя битумной мастики с тремя армирующими прокладками из стеклосетки марки ССС
Грунтовка битумная
Стяжка из цементного раствора марки 100 - 25мм
Подсыпка из керамзитового гравия плотностью 450кг/м³ для создания уклона
Сборные железобетонные плиты покрытия

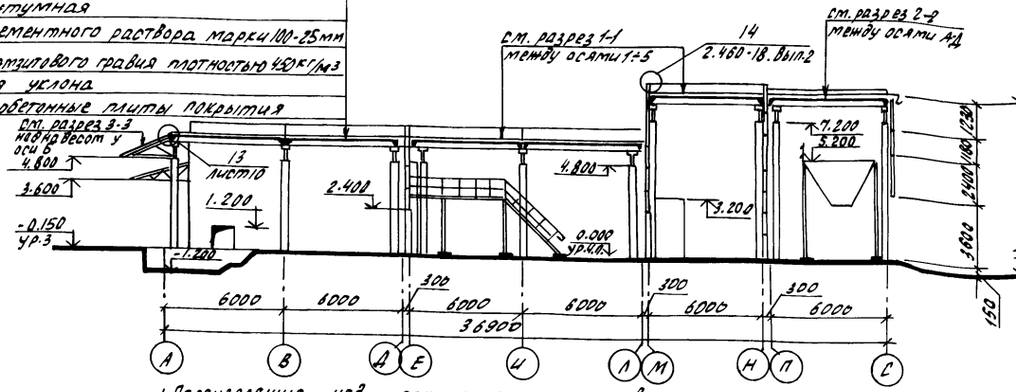

Разрез 3-3

Слой гравия, втопленного в антисептированную битумную мастику МБК-Г-55 - 10мм
3 слоя битумной мастики с тремя армирующими прокладками из стеклосетки марки ССС
Грунтовка битумная
Сборные железобетонные плиты покрытия

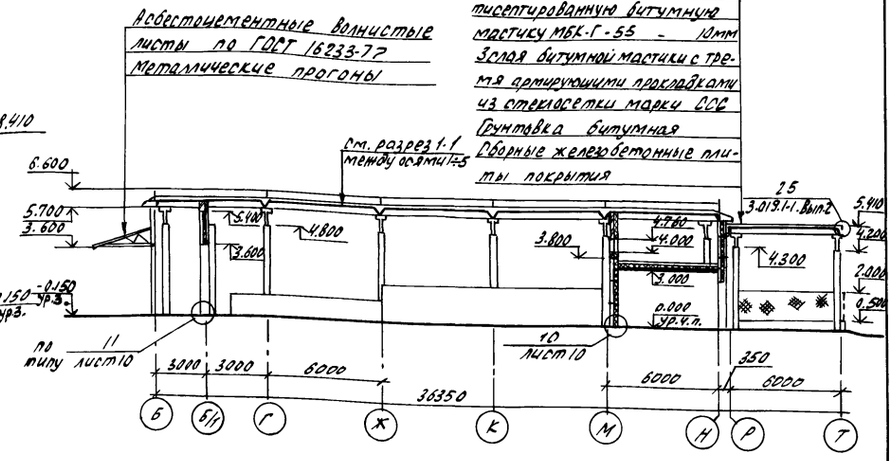

1. Пароизоляцию над секциями хранения выполнить из слоя изола ГОСТ 10296-79 на битумной мастике, над остальными помещениями обмазкой битумом за 2 раза.
2. При кладке стен по осям 2,3 между осями М-Н выполнить штрабу сеч. 65×150 (h) согласно схеме на листе КЖ-32.
3. Полотно двери служебного помещения обить с обеих сторон оцинкованной сталью δ=0.063 с нахлесткой швов по слою асбестового картона δ=5мм. Дверь выполнить самозакрывающейся с установкой закрывателя ЗД-1 по ГОСТ 5091-78 и уплотняющих прокладок в притворах.

Н. контр.	Ткач		29.05.87
Гл. спец.	Репало		28.5.87
ГИП	Хлебников		28.5.87
Рук. сект.	Колесников		28.5.87
Рук. гр.	Сачков		28.5.87
Арх.	Варич		28.5.87
Инж.	Макарова		28.5.87

Т.П. 813-2-38.87 АР

Привязан

Инв. N

Секционное хранилище семенного картофеля вместимостью 2000 тонн (для t=-20°С)

Стадия	Лист	Листов
РП	5	

Разрезы 1-1; 2-2; 3-3; 4-4.

ГИПРОНИСЕЛЬПРОМ г. Орел

22512-02 8

Инв. N подл. | Подпись и дата | Взам. инв. N

Копировал Зубакова

Формат А2

Альбом II

Типовой проект

Фасад 1-7

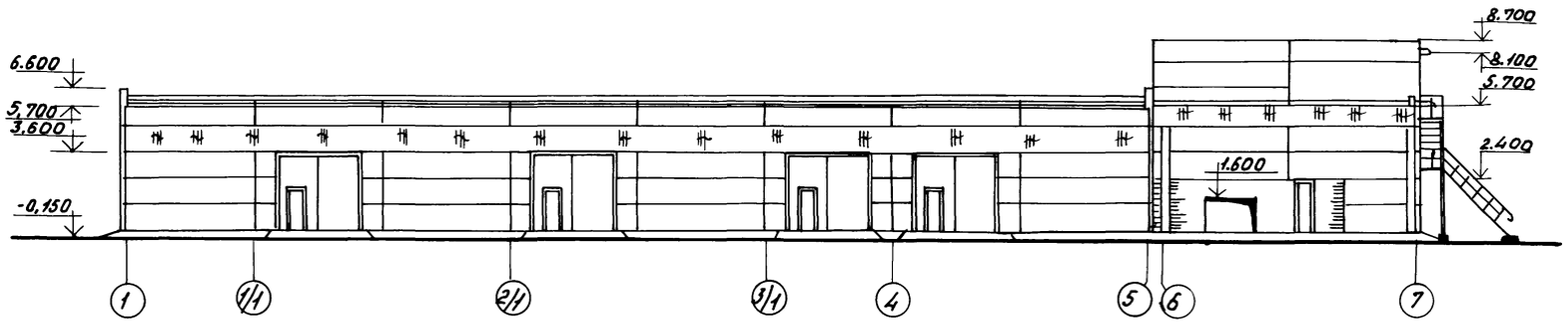

Фасад 7-1

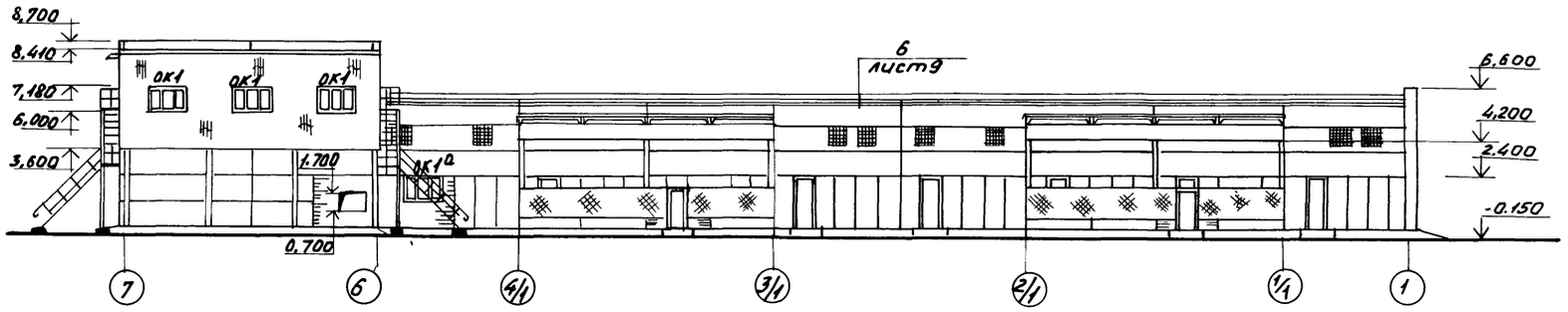

Фасад А-Т

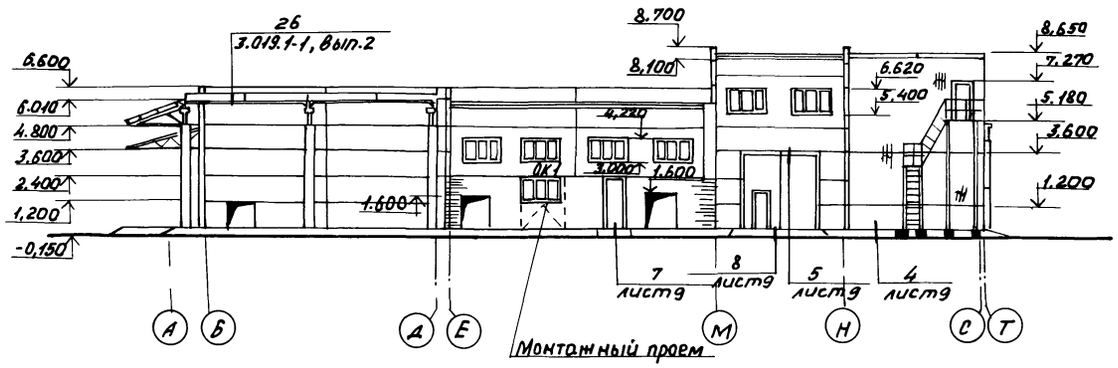

Фасад Т-А

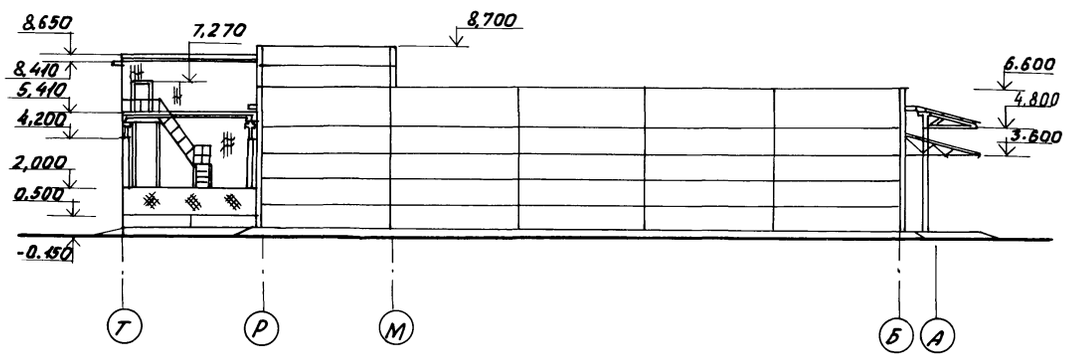

Схемы расположения элементов расположения оконных проемов ОК1, ОК1а

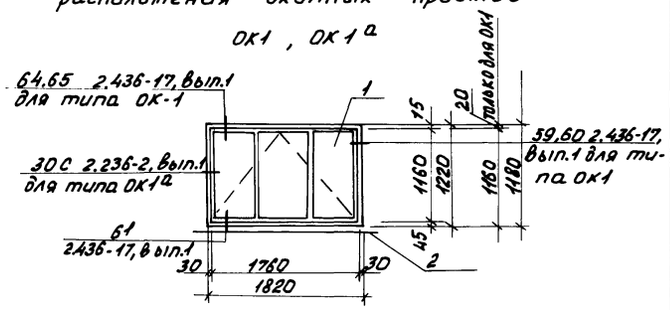

1. Детали примыкания оконных блоков к ограждающим конструкциям обозначенные на схеме расположения оконных блоков даны для блоков, устанавливаемых в кирпичных и керамзитобетонных стенах, узлы примыкания оконных блоков в стенах из асбестоцементных листов даны на листе 12.
2. Необозначенные на фасадах марки оконных заполнений поставляются в комплекте со стеновыми панелями, изготовляемыми индустриальным способом.
3. Четверти в оконных проемах в кирпичной кладке выполнить только в служебном помещении.
4. Заполнение отверстий, обозначенных сеткой на фасаде 7-1 выполнить в соответствии с листом КИН - 22 и ОВН-1,2

Н.контр.	Ткач		24.08.87	Т.П. 813-2-38.87 АР	
Гл.спец.отд.	Репало		28.08.87		
РИП	Хлебников		28.08.87		
Рук.сект.	Колесников		28.08.87		
Рук.гр.	Сачков		28.08.87		
Арх	Варич		28.08.87	Секционное хранилище семенного картофеля вместимостью 6000 тонн (для t н = -20°С)	Стадия: РП; Лист: 6; Листов:
Инж.	Макарова		28.08.87		
Пров.	Сачков		28.08.87	Фасады 1-7; 7-1; А-Т, Т-А	ГИПРОНИСЕЛЬПРОМ г. Орел

Привязан

Инв. N

Инв. N подл. | Подпись и дата | Взам. инв. N

22512-02 9

Копировал Фомушкина

Формат А2

Альбом V

Типовой проект

Ведомость проемов ворот и дверей

Марка, поз.	Размер проема, мм
1	3600×3600
2	3600×3600
3	1010×2370
4	970×2071
5	1010×2070
6	1010×2070
7	910×1870

Ведомость перемычек

Тип	Схема сечения
ПР1	
ПР2	
ПР3	
ПР4	
ПР5	
ПР6	

Спецификация заполнения проемов

Марка, поз.	Обозначение	Наименование	Кол. Всего	Масса ед.кг.	Примечание
1	1.435.9-17, Вып.1	Ворота ВР36×36-Т	4	634,67	
2	1.435.9-17, Вып.2	Ворота ВР36×36-С	5	827,0	
3	ГОСТ 14624-84	Дверной блок ДНГ24×10П	8		
4	ГОСТ 14624-84	Дверной блок ДВГ19-9П	1		см. примеч. п.1
5	ГОСТ 14624-84	Дверной блок ДНГ21-10П	1		см примеч. п. 2
6	ГОСТ 14624-84	Дверной блок ДНГ21-10ЛП	1		см. примеч. п. 2
7	ГОСТ 14624-84	Дверной блок ДВГ19-9	4		см. лист КЖ-11
ОК1	ГОСТ 12506-81	Окно СВО 12-18	4		поз. 1
ОК1а	ГОСТ 12506-81	Окно СВД 12-18	1		поз. 1
	ГОСТ 17280-79	Подоконная доска ПД19-25	1		поз. 3,2

Спецификация перемычек и бортовых блоков

Марка, поз.	Обозначение	Наименование	Кол.	Масса ед.кг	Примечание
		Перемычки			
1	ГОСТ 948-84	2ПБ29-4-П	2	120	
2	ГОСТ 948-84	1ПБ16-1-П	4	30	
3	ГОСТ 948-84	2ПБ17-2-П	4	71	
4	ГОСТ 948-84	1ПБ13-1	16	25	
5	ГОСТ 948-84	2ПБ25-3-П	16	103	
6	ГОСТ 948-84	3ПБ16-37-П	3	102	
		Блок бортовой			
ББН1-П	3.019.1-1.1-ББН0.0.0	ББН1-П	24	180	

Спецификация элементов, замаркированных на планах, разрезах и фасадах

Марка, поз.	Обозначение	Наименование	Кол. Всего	Масса ед.кг	Примечание
МН541	1.400-15.В1.540	МН541	32	0,6	
МН538	1400-15.В1.520	МН538, ℓ=3600	2	4,764	
МС-1	1.431-6, лист61	Соединительный элемент МС-1	40	0,24	
МС-2	1.431-6, лист62	Соединительный элемент МС-2	40	0,90	
МС-10	1.431-6, лист61	Соединительный элемент МС-10	36	0,30	
МС-12	1.431-6, лист62	Соединительный элемент МС-12	18	1,13	
	1.431-6, лист40	А-I-16 ГОСТ 5781-82, ℓ=6000	36		
	1.432-12, лист45	Полоса 4×40-Б ГОСТ 103-76 Ст3сп ГОСТ 535-79	60	1,26	

1. Дверной блок, позиция 4, выполнить с габаритными размерами 970×2071(h) соответствующие модульным размерам дверного блока ДГ21-10 ГОСТ 6629-74.
2. Полотна ворот, тип проема тип 5,6 выполнить сплошным решетчатым заполнением в соответствии с ГОСТ 14624-84.

Привязан

Инв.№

Спецификация (продолжение)

Марка, поз.	Обозначение	Наименование	Кол.	Масса ед.кг	Примечание
МС4	1.444-1-КЖИ-МС4	Соединительное изделие МС4, ℓ=3000	30	11,31	
МН1	1.444-1-КЖИ-МН1	Закладное изделие МН1	120	0,25	
	1.444-1, Вып.1, лист47	ф14 А I ГОСТ 5781-82, ℓ=3000	30	3,63	
ММ2	2.236-2, Вып.1, лист30	ММ2	3	0,28	
ММ3	2.236-2, Вып.1, лист30	ММ3	21	0,10	
ММ5	2.236-2, Вып.1, лист30	ММ5	3	1,60	
ММ6	2.236-2, Вып.1, лист31	ММ6	3	0,60	
СЛ3	2.435-7.140	Слив СЛ3, ℓ=4000	1		
МС1	2.436-17.1-360	Костыль МС1	18	0,13	
МС2	2.436-17.1-360-01	Костыль МС2	18	0,18	
ФС.1.18	2.436-17.1-350-01	Фасонное изделие ФС1.18	6	1,98	
МС50	2.460-18.319	Элемент фасонный МС50	67	1,8	
МС51	2.460-18.320	Элемент фасонный МС51	67	2,6	
МС52	2.460-18.321	Фартук МС52	67	4,0	
МС55	2.460-18.324	Костыль МС55	190	0,21	
МС56	2.460-18.325	Фартук МС56	80	3	
МС1	3.019.1-1.1-МС01	Костыль МС1	80	0,6	
МС2	3.019.1-1.1-МС02	Элемент фасонный МС2	80		
МС4	3.019.1-1.1-МС04	Костыль МС4	40	0,6	
МС5	3.019.1-1.1-МС05	Элемент фасонный МС5	40		
МД1	АРИ 0100	Изделие закладное МД1	16	10,35	
МД2	АРИ 0002	Изделие соединительное МД2	375	0,27	
МД3	АРИ 0003	Элемент фасонный МД3	48	2,92	
МД4	АРИ 0004	Элемент фасонный МД4	12	3,77	
МД5	АРИ 0005	Элемент фасонный МД5	11	2,55	
МД6	АР-9, Б4	ФБА I ГОСТ 5781-82, ℓ=900	12	0,20	
МД7	АР-9, Б4	Уголок 100×63×7 ГОСТ 8510-86 Ст3сп ГОСТ 535-79 ℓ=3600	1	38,88	
МД8	АР-4, Б4	Уголок 50×50×5 ГОСТ 8509-86 Ст3сп ГОСТ 535-79 ℓ=650	5	2,45	
МД9	АР-9, Б4	Полоса 4×40-Б ГОСТ 103-76 Ст3сп ГОСТ 535-79 ℓ=24000	-	30,15	
МД10	АР-9, Б4	Зетовый профиль 100×100×4 ГОСТ 13229-78 Ст3сп2 ГОСТ 11474-76 ℓ=3600	1	1,51	
МД11	АР-10, Б4	Сетка С 5ВР1-100 1540 5ВР1-100 ГОСТ 8478-81	-	276,0	
МД12	АР-4, Б4	Уголок 63×63×6 ГОСТ 8509-86 Ст3сп ГОСТ 535-79 ℓ=150	16	0,86	
МД13	АР-12, Б4	Полоса 8×80-Б ГОСТ 103-76 Ст3сп ГОСТ 535-79 ℓ=100	-	0,38	

Н.контр.	Ткач		08.87
Гл.спец.отд.	Репало		08.87
ГИП	Хлебников		08.87
Рук.сект.	Колесников		08.87
Рук.гр.	Сачков		08.87
Инж.	Макарова		08.87

т.п. 813-2-38.87 АР

Секционное хранилище семенного картофеля вместимостью 2000 тонн (для ℓн = -20°С)

Стадия	Лист	Листов
РП	7	

Спецификации

ГИПРОНИСЕЛЬПРОМ г. Орел

22512-02 10

Копировал Фомушкина

Формат А2

Взам.инв.№ | Подпись и дата | Инв.№ подл.

Альбом II

Типовой проект

План полов на отм. 0.000

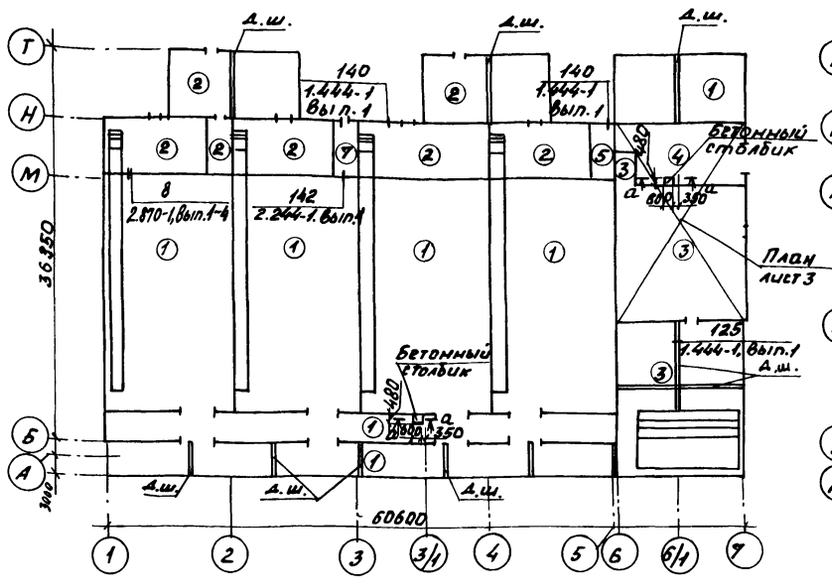

План кровли

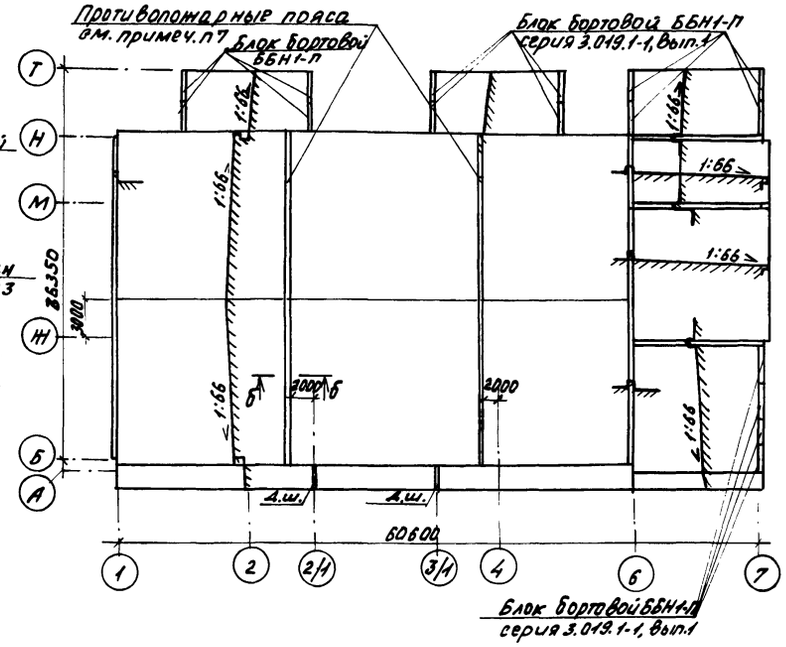

План полов на отм. 3.220

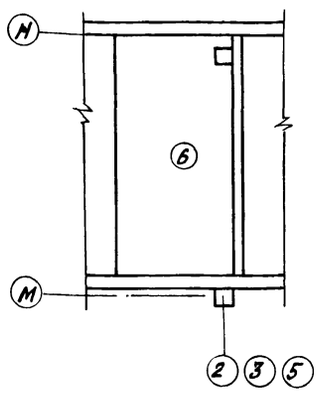

Сеч. а-а

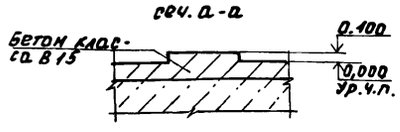

Сеч. б-б

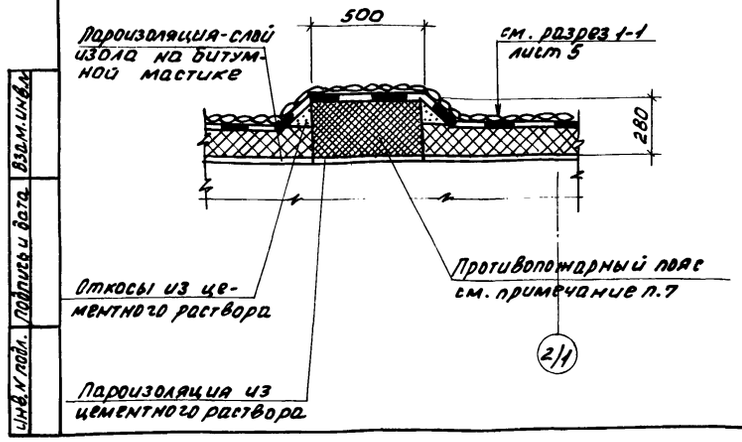

1. До устройства полов выполнить приямки, фундаменты под оборудование, инженерные коммуникации.
2. Производство работ по устройству полов осуществлять согласно СНиП III-В.14-72.
3. Рабочие чертежи полов разработаны в соответствии с требованиями СНиП II-В.8-71 и сериями 2.244-1, вып.3,4; 1.444-1, вып.1.
4. Грунты насыпные и с нарушенной структурой в основаниях необходимо уплотнить механизированным способом в соответствии с требованиями СНиП III-8-76.
Грунты оснований полов уплотнить до плотности сложения грунта 15,7 кн/м³ путем втрамбовывания в него слоя гравия или щебня крупностью 40мм в соответствии со СНиП III-8-76 и „Инструкции по устройству обратных засыпок грунта в стесненных местах.
5. Бетон подстилающего слоя полов уплотнить поверхностным вибратором.
6. По периметру наружных стен под подстилающим слоем пола служебного помещения выполнить подсыпку из керамзитового гравия плотностью 0,45т/м³ шириной 800мм и толщиной 200мм.
7. Теплоизоляцию покрытия отделить от теплоизоляции стен и разделить на отсеки площадью не более 500м² противопожарными поясами из перлитофосфогелевых плит плотностью 200кг/м³ ГОСТ 21500-76 δ=280мм. Пароизоляционный слой в местах устройства противопожарных поясов выполнить из цементного раствора на жидком стекле состава 1:3.
8. При устройстве полов всех помещений за исключением секций хранения, грузового коридора и навесов в качестве связующего для бетона подстилающего слоя принять золу уноса ГОСТ 25818-83.
9. Полы в отделении калибровки на отм. 5.200, см. лист КМ-6.

Экспликация полов

Наименование или номер помещения по проекту	Тип пола по проекту	Схема пола или номер узла по серии	Элементы пола и их толщина	Площадь пола м²
Отделение калибровки Секции хранения №1,2,3,4, Грузовой коридор, навес между осями 1-5	1	245 2.244-1, вып.4	Покрытие - бетон класса В30 - 40 Подстилающий слой - бетон класса В-15 - 150 Основание уплотненный грунт	1136
Венткамеры, тепловой пункт, навес для холодильной машины	2	245 2.244-1, вып.4	Покрытие - бетон класса В15 - 20	379
Отделение переборки, приемно-сортировальное отделение (навес) тамбур	3	245 2.244-1, вып.4	Покрытие - бетон класса В 25 - 25 Подстилающий слой - бетон класса В 15 - 120 Основание - уплотненный грунт	321
Отделение протравливания	4	245 2.244-1, вып.4	Покрытие кислотоупорный бетон класса В15 на жидком стекле - 30 Подстилающий слой - бетон класса В 15 — 120 Основание уплотненный грунт	69
Служебное помещение	5	230 2.244-1, вып.4	Покрытие - линолеум поливинилхлоридный РОСТ 7251-77 - 2,5	13
Антресоль на отм 3.220	6	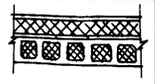	Стяжка из цементного раствора марки 150 — 30 мм Утеплитель - см. таблицу на листе 2 Пароизоляция - слой изола на битумной мастике. Основание - экструзионные плиты перекрытия	39
Электрощитовая	7	240 2.244-1, вып.4	Покрытие - керамическая плитка РОСТ 6787-80 - 13	13

10. Под перегородки δ=200мм по осям 6,7 между осями Р-7 выполнить уплотненную бетонную подготовку см. узел 4 на листе 9.
11. В полах на грунте в местах прохождения трапов в радиусе 1м выполнить гидроизоляцию из двух слоев гидроизола на битумной мастике.
12. Уклон полов создавать планировкой грунта основания.
13. Подстилающий слой в полу электрощитовой, венткамеры, теплового пункта и навеса для ХМФ принять толщиной 100мм, в помещении отделения калибровки толщиной 170мм.
14. Шлифовку полов не выполнять.
15. В полу приемно-сортировального отделения, отделения калибровки, навеса между осями 1-5, навеса для холодильной машины выполнить деформационные швы с шагом 8м согласно узлу 125 серии 1.444-1 вып.1.
16. Устройство кровли осуществлять согласно СНиП III-20-74, СНиП II-26-76.

Н.контр.	Ткач		28.05.87	Т.П. 813-2-38.87 АР
Гл.специал.	Репало		28.5.87	
ГИП	Хлебников		28.5.87	
Рук.сект.	Колесников		28.5.87	
Рук.гр.	Жачков		28.5.87	
Инж.	Макарова		28.5.87	Секционное хранилище семенного картофеля вместимостью 2000 тонн (для t н г -20°С)

Стадия	Лист	Листов
РП	8	

Планы полов на отм. 0,000; 3,220. План кровли.

ГИПРОНИСЕЛЬПРОМ г. Орел

Привязан

Инв.№

Взам.инв.№ | Подпись и дата | Инв.№ подл.

22512-02 11

Копировал Фомушкина

Формат А2

Альбом II

Типовой проект

Инв.№ подл. | Подпись и дата | Взам.инв.№

1

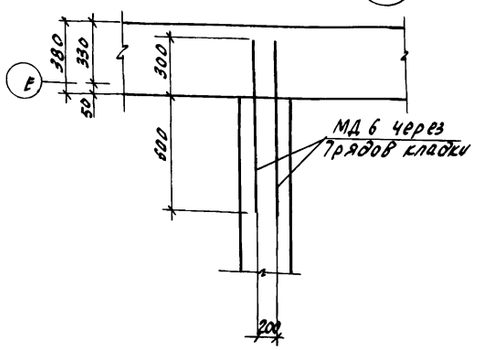

2

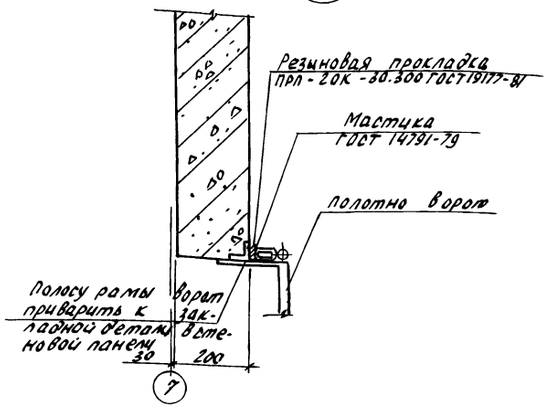

3

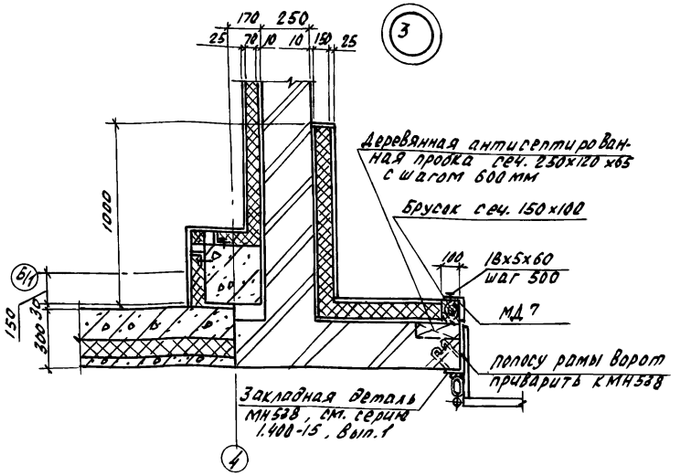

4

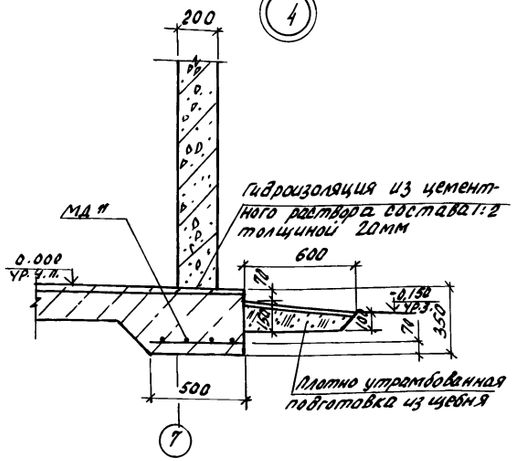

5

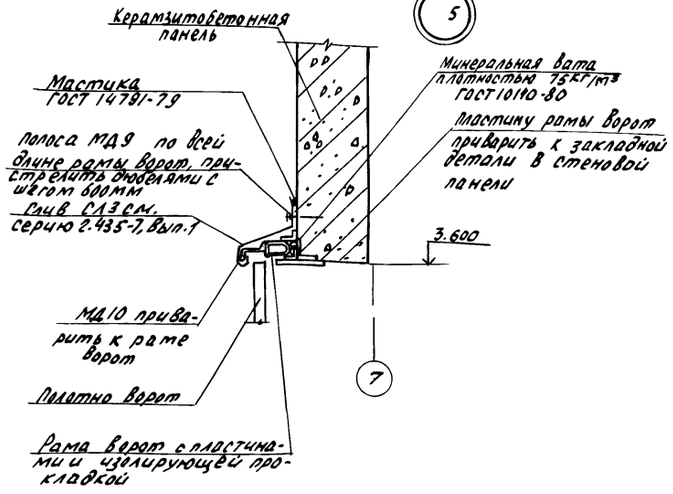

6

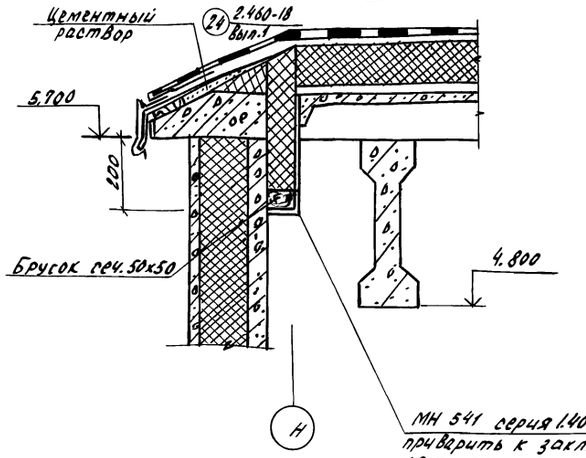

7

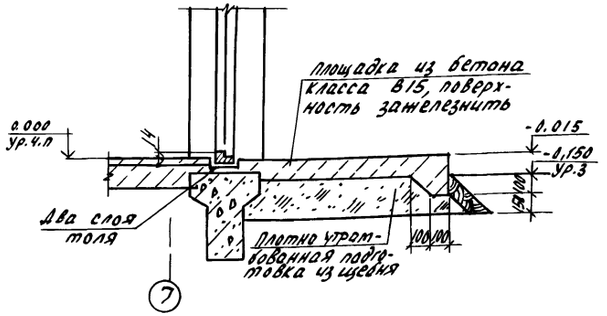

8

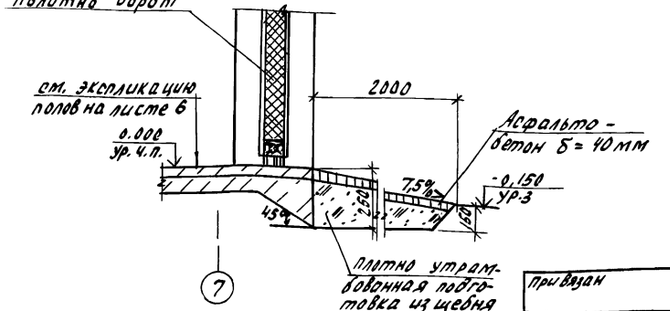

Н. контр.	Ткач		28.87	т.п. 813-2-38.87 АР
Гл. специал.	Репало		28.87	
ГИП	Хлебников		28.87	
Рук. сект.	Колесников		28.87	
Рук. гр.	Сачков		28.87	
Инж.	Макарова		28.87	Секционное хранилище сетевого картофеля вместимостью 2000 тонн (tн=-20°С)

Стадия	Лист	Листов
РП	9	

Узлы 1÷8

ГИПРОНИСЕЛЬПРОМ г. Орел

Привязан

Инв. №

22512-02 12

Копировал Зубакова

Формат А2

Альбом II

Типовой проект

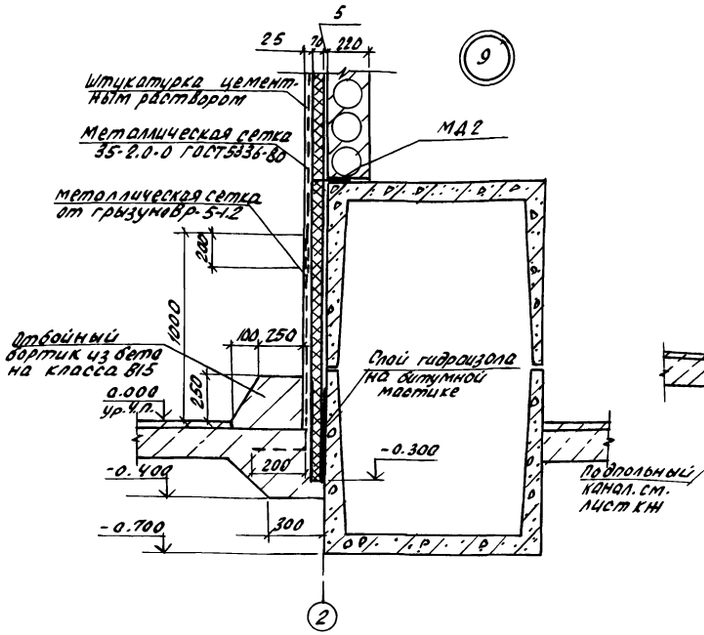

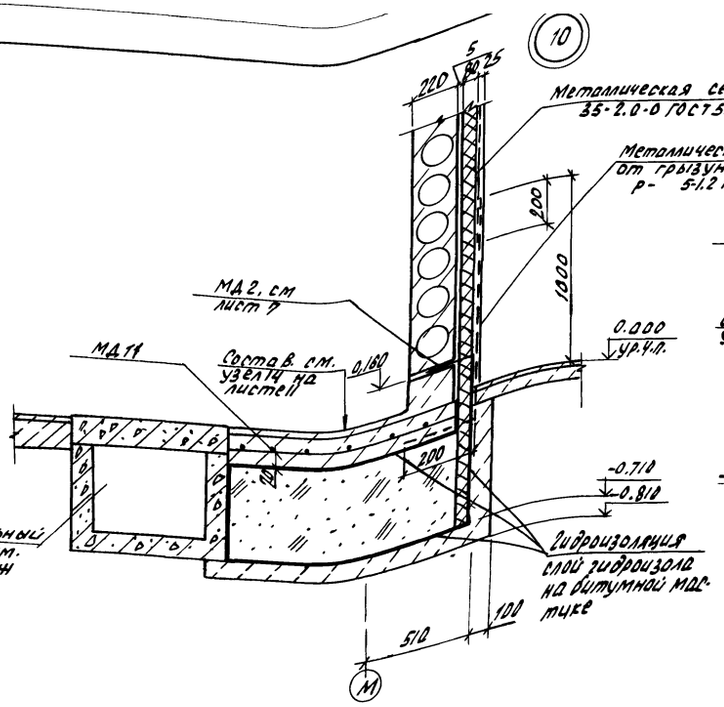

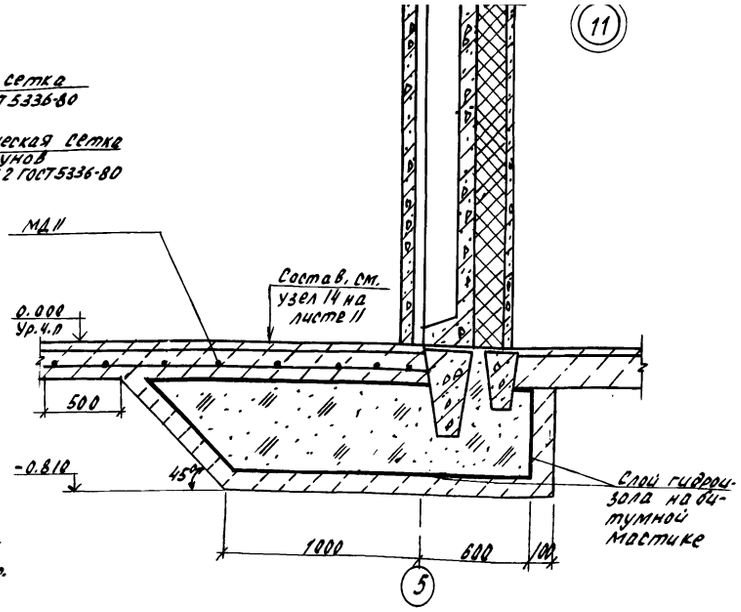

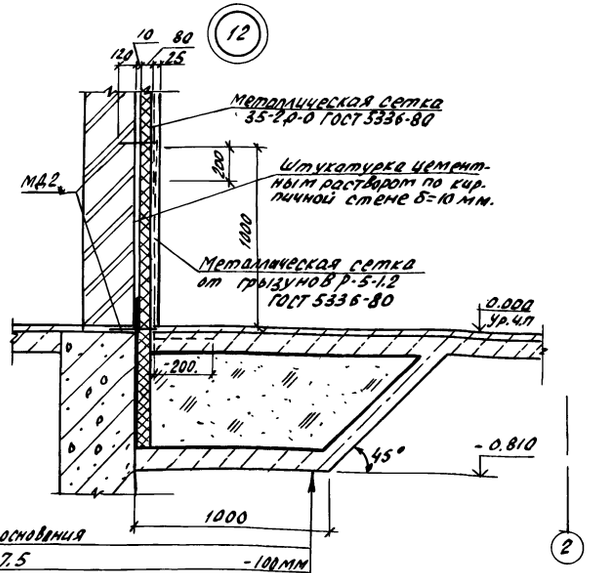

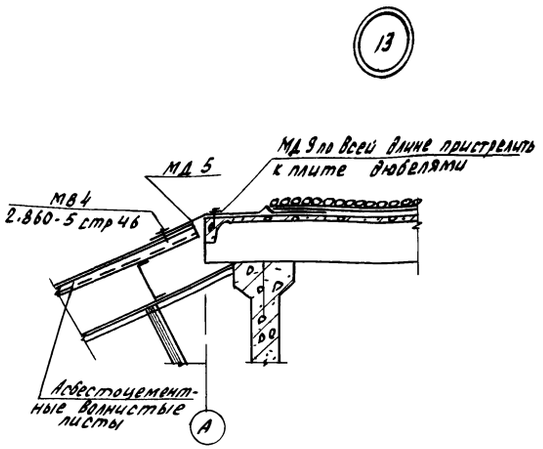

Спецификация к схеме расположения элементов теплоизоляции стен

Марка, поз.	Обозначение	Наименование	Кол.	Масса ед.кг	Примечание
		Рейка сеч. 60х70 ГОСТ 24454-80	1,87		м³
		Плиты пенополистирольные ПСБ-С ГОСТ15588-86	157.0		м³
		Сетка 35-2.0-0 ГОСТ 5336-80	831		кг
		Гвозди К 4х100 ГОСТ 4028-63	27		кг
		Сетка Р-5-1.2 ГОСТ 5336-80	607		кг

Уплотненный грунт основания	
Бетон класса В 7.5	-100мм
Слой гидроизола на битумной мастике	-5мм
Сухой песок	-10мм
Утеплитель-керамзитовый гравий плотностью 450кг/м3	-500мм
Стяжка из цементного раствора марки 100	-25мм
Слой гидроизола на битумной мастике	-5мм
Бетон класса В 7.5	-100мм
Бетон класса В15	-20мм

Н.контр.	Ткач		29.05.87
Гл.спец.от.	Репало		28.7.87
ГИП	Хлебников		28.5.87
Рук.сект.	Колесников		28.5.87
Рук.гр.	Сачков		28.5.87
Инж.	Макарова		28.5.87

т.п. 813-2-38.87 АР

Секционное хранилище сетевого картофеля вместимостью 2000 тонн (для t=-20°С)

Стадия	Лист	Листов
РП	10	

Узлы 9÷13

ГИПРОНИСЕЛЬПРОМ г. Орел

Привязан

Инв. N

22512-02 13

Копировал Зубакова

Формат А2

Инв. N подл. | Подпись и дата | Взам. инв. N

Альбом II

Типовой проект

Схема расположения элементов теплоизоляции стен.

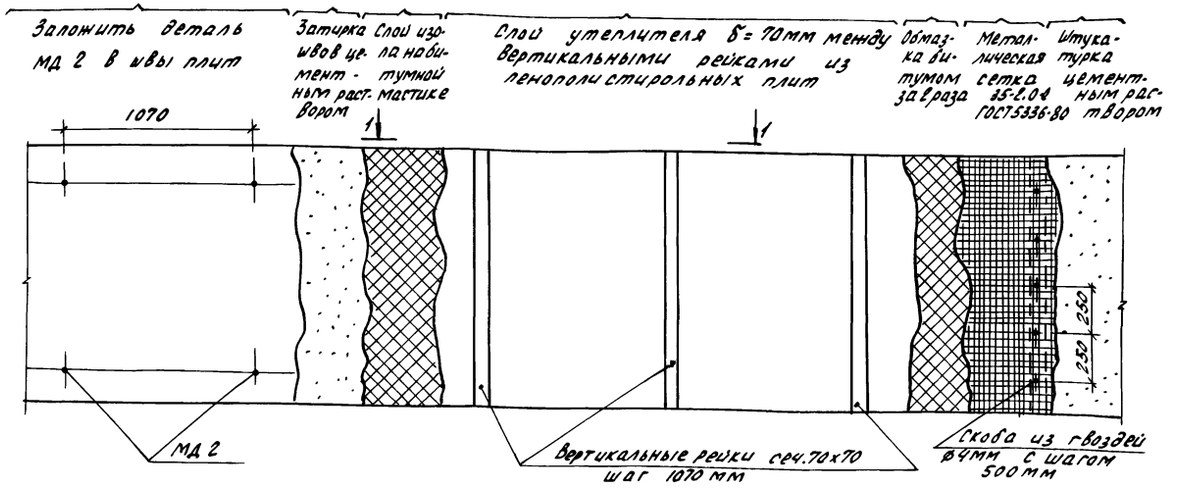

14

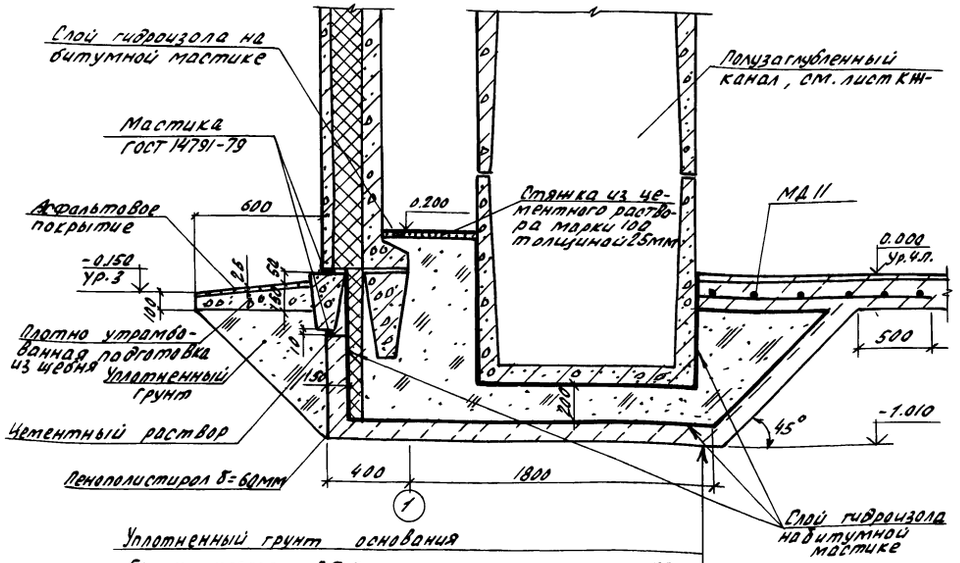

Уплотненный грунт основания	
Бетон класса В7.5	-100 мм
Слой гидроизола на битумной мастике	-5 мм
Сухой песок	-10 мм
Утеплитель-керамзитовый гравий плотностью 450 кг/м³	-700
Стяжка из цементного раствора марки 100	-25 мм
Слой гидроизола на битумной мастике	-5 мм
Бетон класса В15	-150 мм
Бетон класса В30	-40 мм

1-1

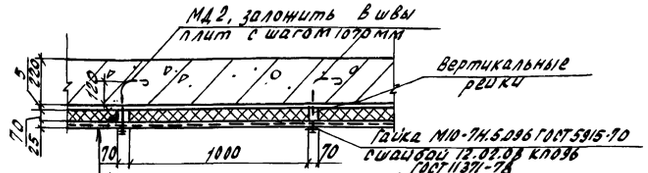

Штукатурка цементным раствором по металлической сетке	- 25мм
Обмазка битумом за 2 раза	- 4мм
Слой плит - пенополистирол	- 70 мм
Слой изола на битумной мастике	- 5мм
Затирка швов цементным раствором	- 5мм
Железобетонная панель	

1. Производство работ по теплоизоляции, пароизоляции и гидроизоляции осуществлять в соответствии со СНиП III-20-74.
2. Наклейку плит утеплителя производить на битумной мастике МБК-Г-65 с перекрытием швов, склейка плит между собой производится точечная и полосовая с тщательным заполнением швов мастикой с наполнителем из отходов плит.
3. Наклейку пароизоляции и слоя плит утеплителя производить по предварительно огрунтованной поверхности слоем битума БН-V на керосине состава 1:2 за 2 раза.
4. Все деревянные элементы антисептировать препаратом ББ ГОСТ 23787.6-79 согласно СНиП III-19-76
4. Пристрелку дюбелями производить в соответствии с требованиями „Инструкции по применению строительно-монтажных пистолетов на монтажных и специальных работах" (МСН 202-69 / МНСС СССР).
5. Сетку от грызунов завести в пол на 200мм и вывести выше пола на 1000мм, гидроизоляцию вывести выше пола на 200мм.
6. Утепление пола у наружных стен по оси 1 между осями Б-Н; по оси Н между осями 1-5 выполнить согласно узлу 14; по осям 2,3,4 между осями Б/1-М выполнить согласно узлу 9 на листе 10, по оси 5, Б/1 между осями Б/1-М согласно узлу 11 на листе 10; между тепловым пунктом, электрощитовой, служебным помещением и секциями хранения выполнить согласно узлу 10 на листе 10; между тепловым пунктом электрощитовой, служебным помещением и венткамерой выполнить согласно узлу 12 на листе 10.
7. Теплоизоляцию кирпичных стен выполнить аналогично теплоизоляции панельных стен.

Н. контр.	Ткач		28.05.87
Гл. спец. от.	Репало		28.5.87
ГИП	Хлебников		28.5.87
Рук. сект.	Колесников		28.5.87
Рук. гр.	Сачков		28.5.87
Инж	Макарова		28.5.87

т. п. 813-2-38.87 АР

Привязан

Инв. №

Секционное хранилище семенного картофеля вместимостью 2000 тонн (tн=-20°С)	Стадия	Лист	Листов
	РП	11	

Схема расположения элементов теплоизоляции стен. Узел 14.

ГИПРОНИСЕЛЬПРОМ г. Орел

22512-02 14

Инв. № подл. | Подпись и дата | Взам. инв. №

Копировал Зубакова

Альбом II

Типовой проект

Схема расположения асбестоцементных волнистых листов в стенах по осям С

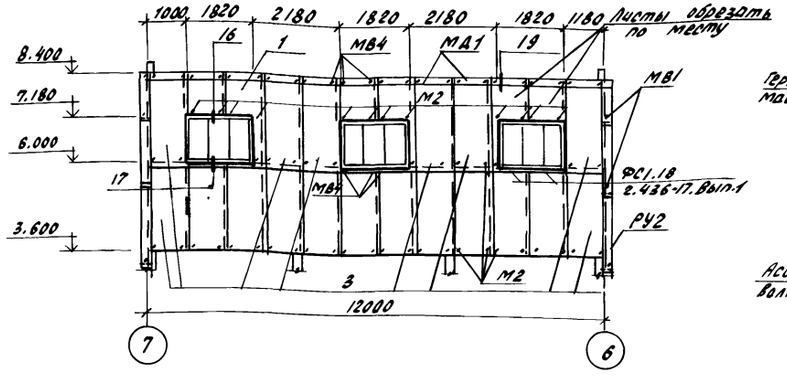

15

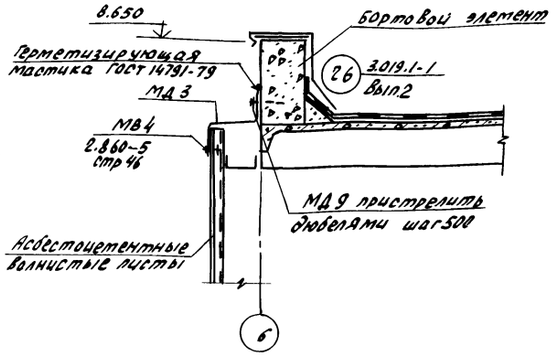

Схема расположения асбестоцементных волнистых листов в стенах по осям 6и7

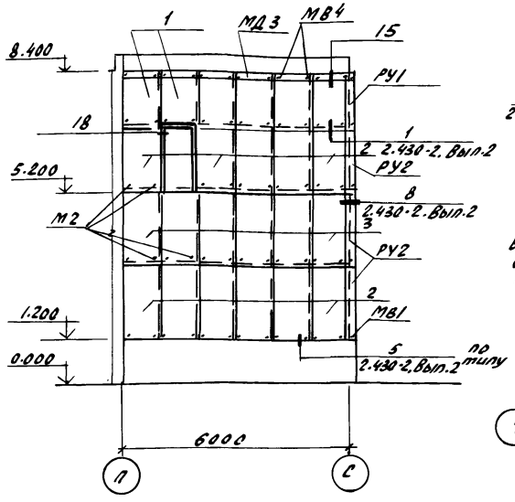

16

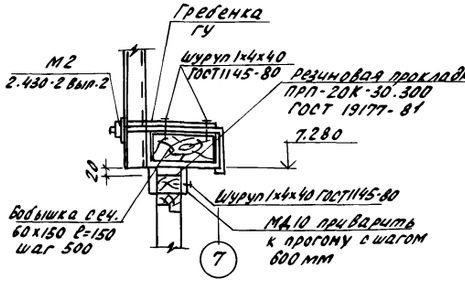

17

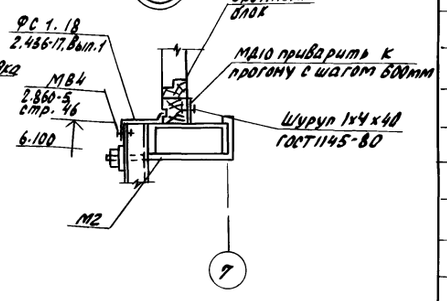

18

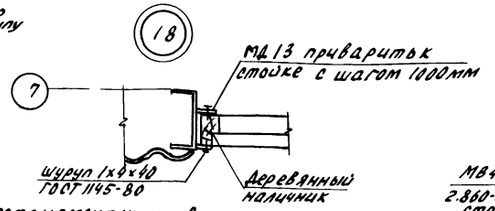

19

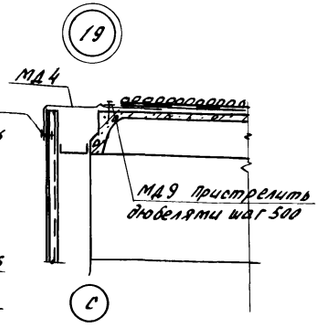

Схема расположения асбестоцементных листов в кровле навесов Волнистых

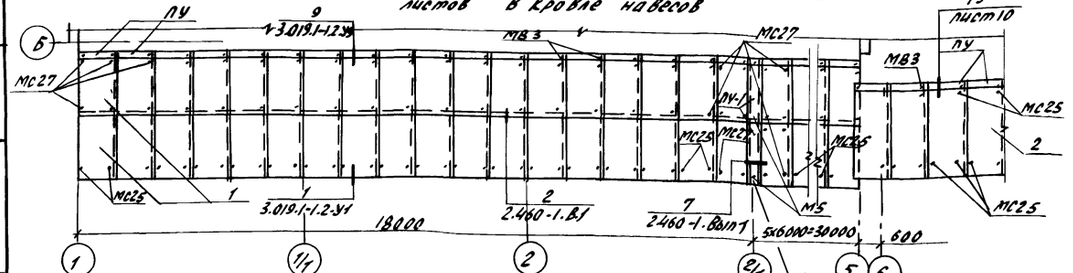

Спецификация к схемам расположения асбестоцементных волнистых листов в стенах здания и кровле навеса

Марка поз.	Обозначение	Наименование	Кол.	Масса ед. кг	Приме-чание
		Схема расположения асбестоцементных волнистых листов в стенах			
1	ГОСТ 16233-77	54/200-6-1750	18	26.0	
2	ГОСТ 16233-77	54/200-6-2000	23	32.0	
3	ГОСТ 16233-77	54/200-6-2500	30	39.0	
РУ-1	ГОСТ 16233-77	Равнобокая угловая деталь РУ-1	2	14.0	
РУ-2	ГОСТ 16233-77	Равнобокая угловая деталь РУ-2	6	16.8	
ГУ	ГОСТ 16233-77	Гребенка ГУ	18	3.1	
		Элемент крепежный			
М2	2.430-2, Вып.2	М2	162	0.177	
МВ1	2.430-2. Вып.2	МВ1	16	0.035	
МВ4	2.860-5	МВ4	36	0.021	
		Схема расположения асбестоцементных волнистых листов в кровле			
1	ГОСТ 16233-77	54/200-7,5-1750	96	35.0	
2	ГОСТ 16233-77	54/200-7,5-2500	12	50.0	
ЛУ	ГОСТ 16233-77	Лотковая деталь ЛУ-1	4	11.4	
	ГОСТ 16233-77	Переходная деталь ПУ	48	7.0	
		Элемент крепежный			
МС25	3.019.1-1.1	МС25	88	0.17	
МС27	3.019.1-1.1	МС27	104	0.19	
МВ3	2.460-1, Вып.1	МВ3	82	0.04	
М5	2.460-1, Вып.1	М5	6	0.045	

1. Фасонные элементы из оцинкованной стали заспецифицированы на листе 7.
2. Деформационные швы в кровле навесов выполнить с шагом 18м.
3. Рабочие ходы на схемах расположения асбестоцементных листов в кровле навесов условно не показаны. Расположение ходов принять в соответствии со схемой I, разработанной на чертеже 3.019.1-1.0-МЛ 37 серии 3.019.1-1, Вып.10.

Н.контр.	Ткач		28.08.87
Гл.спец.от.	Репало		28.5.87
ГИП	Харьников		28.5.87
Рук.сект	Колесников		28.5.87
Рук.гр.	Сачков		28.5.87
Инж.	Шкарлета		28.5.87

Т.П. 813-2-38.87 АР

Секционное хранилище семенного картофеля вместимостью 2000 тонн (tн=-20°С)

Стадия	Лист	Листов
РП	12	

Схемы расположения асбестоцементных волнистых листов. Узлы 15÷19

ГИПРОНИСЕЛЬПРОМ г. Орел

Привязан

Инв.N

Инв.N подл. | Подпись и дата | Взам.инв.N

22512-02 15

Копировал Зубакова

Формат А2

Альбом II

Типовой проект

Ведомость рабочих чертежей основного комплекта

Лист	Наименование	Примечание
1	Общие данные (начало)	
2	Общие данные (окончание)	
3	Схема расположения фундаментов и фундаментных балок	
4	Фрагменты 1...5	
5	Фрагменты 6...10	
6	Фрагменты 11, 12	
7	Фундаменты монолитные Фм1...Фм4, Фм10. Узлы 1...3	
8	Фундаменты монолитные Фм5...Фм9. Узел 4.	
9	Спецификация монолитных фундаментов Фм1... Фм8	
10	Спецификация монолитных фундаментов Фм9, Фм10	
11	Схема расположения подпольных каналов, приямков и фундаментов под оборудование	
12	Фрагмент 1	
13	Фрагменты 2...4	
14	Узлы 1...5	
15	Фундаменты Фом1, Фом3. Узлы 6...10	
16	Схема расположения приямка П1. Узлы 11, 12	
17	Схема расположения колонн и балок покрытия	
18	Разрез 1-1, 2-2. Узлы 1...4	
19	Узел 5	
20	Схема расположения плит покрытия	
21	Узел 6	
22	Схемы расположения стеновых панелей	
23	Схемы расположения стеновых панелей, стоек, фахверка, насадок. Узел 1	
24	Спецификация к схемам на листах 22, 23	
25	Схемы расположения панелей, стенок, стоек и обвязочных балок	
26	Узлы 2...5	
27	Узлы 6...10	
28	Узлы 11...17	
29	Узлы 18...21	
30	Узлы 22...30	
31	Схема расположения ограждения навеса в осях 1/1...2/1, 3/1...4/1	
32	Схемы расположения плит перекрытия. Узлы	

Типовой проект разработан в соответствии с действующими нормами и правилами и предусматривает мероприятия, обеспечивающие взрывную, взрывопожарную и пожарную безопасность при эксплуатации здания.

Главный инженер проекта Г.А. Хлебников

Ведомость ссылочных и прилагаемых документов

Обозначение	Наименование	Примечание
	Ссылочные документы	
ГОСТ 13579-78	Блоки бетонные для стен подвалов	
ГОСТ 24022-80	Фундаменты железобетонные сборные под колонны сельскохозяйственных зданий	
1.000.8-1	Панели (плиты) асбестоцементные экструзионные для стен, покрытий и перегородок зданий различного назначения	
1.030.1-1, вып. 1-2, 1-3; 3-3; 4-1, 4-2	Стены наружные из однослойных панелей для каркасных общественных зданий, производственных и вспомогательных зданий промышленных предприятий	
1.030.9-2, вып. 4,6 7 ч.2	Перегородки панельные зданий промышленных и сельскохозяйственных предприятий	
1.038.1-1, вып. 1	Перемычки железобетонные для зданий с кирпичными стенами	
1.141-1, вып. 60,64	Панели перекрытий железобетонные многопустотные	
1.400-6/76, вып. 1	Унифицированные закладные детали сборных железобетонных конструкций зданий промышленных предприятий	
1.400-7	Стальные изделия для сопряжения сборных железобетонных конструкций одноэтажных промышленных зданий	
1.400-15, вып. 1	Унифицированные закладные изделия железобетонных конструкций для крепления технологических коммуникаций и устройств	
1.410-3	Сетки сварные для армирования железобетонных конструкций	
1.412-1/77, вып. 2,3	Монолитные железобетонные фундаменты под типовые колонны прямоугольного сечения одноэтажных промышленных зданий	
1.415-1, вып. 1	Железобетонные фундаментные балки для стен производственных зданий	
1.450.3-3, вып. 0,1;2	Стальные лестницы, площадки, стремянки и ограждения	
1.462.1-1/81, вып. 1	Ж.-б. предварительно напряженные балки пролетом 12м для покрытий зданий с плоской и скатной кровлей	
1.823.1-2, вып. 0-1, 0-2; 1;2	Колонны железобетонные для сельскохозяйственных производственных зданий	
1.832.1-9, вып. 0,1,2	Стеновые двухслойные панели из легких бетонов для сельскохозяйственных зданий	
1.832.1-10, вып. 0,1	Двухслойные стеновые легкобетонные панели повышенной заводской готовности для сельскохозяйственных зданий	
1.865.1-4/84, вып 1...4	Железобетонные плиты покрытий сельскохозяйственных производственных зданий	
2.420-1 вып. 0,1	Монтажные детали сборных железобетонных колонн и подкрановых балок одноэтажных промышленных зданий	
2.460-2, вып. 0,1,2	Монтажные детали сборных железобетонных конструкций покрытий одноэтажных промышленных зданий	
2.870-1, вып. 1-4; 2-4	Узлы крепления ограждающих стенок в зданиях по хранению, товарной обработке и переработке картофеля и овощей	
3.006.1-2/82, вып. 0, 1-1, 1-2	Сборные железобетонные каналы и тоннели из лотковых элементов	

Согласовано: Гл. спец. техн. отд. Александров; Рук. технол. сект. Подольная; Рук. сантехн. сект. Беляев; Рук. сект. эл. Корягин

Инв. N подл. | Подпись и дата | Взам. инв. N

Инв. N			
Зам. гл. инж.	Карпенков		
Н. контр.	Ткач		01.06.87
Нач. отд.	Иглина		17.06.87
ГИП	Хлебников		01.06.87
Гл. констр.	Тимошенко		01.06.87
Рук. сект.	Колесников		01.06.87
Рук. гр.	Коротков		01.06.87
Ст. техн.	Корченков		01.06.87

Привязан

Т.П. 813-2-38.87 КЖ

Секционное хранилище семенного картофеля вместимостью 2000 тонн (для $t_н$=-20°С)	Стадия	Лист	Листов
	РП	1	32
Общие данные (начало)	ГИПРОНИСЕЛЬПРОМ г. Орел		

22512-02 16

Копировал Кухтинова

Формат А2

Альбом III

Типовой проект

Ведомость объемов сборных бетонных и железобетонных конструкций по рабочим чертежам основного комплектно марки КЖ

N строки	Наименование группы, элементов конструкции	Код	Кол., м³	Примечание
1	Фундаменты сборные	581220	32,72	
2	Фундаментные блоки	581100	24,86	
3	Колонны	582100	59,62	
4	Балки фундаментные, стропильные	582400	88,68	
5	Перемычки	582800	48,48	
6	Панели стеновые наружные	583100	206,34	
7	Плиты покрытия	584100	101,47	
8	Плиты перекрытия	584200	40,65	
9	Конструкции и детали каналов	585800	106,92	
10	Элементы оград	589900	1,17	
11	Всего бетона и железобетона		712,91	

Материалы на изготовление сборных бетонных и железобетонных конструкций учтены в ведомости потребности в материалах и отдельно не учитываются.

Продолжение

Обозначение	Наименование	Примечание
3.017-1, вып. 0,1,2,4,5	Ограждение площадок и участков предприятий, зданий и сооружений	
Шифр 1481, вып. 0, 1, 2	Стены из железобетонных трехслойных панелей с эффективной теплоизоляцией для зданий хранилищ плодоовощной продукции	
	Прилагаемые документы	
	Строительные изделия	Альбом
КЖВМ1	Ведомость потребности в материалах для монолитных конструкций	Альбом
КЖВМ2	Ведомость потребности в материалах для сборных конструкций	Альбом

Ведомость спецификаций

Лист	Наименование	Примечание
6	Спецификация элементов к схеме расположения фундаментов и фундаментных балок	
9	Спецификация монолитных фундаментов Фм1... Фм8	
10	Спецификация монолитных фундаментов Фм9, Фм10.	
12,13	Спецификация элементов к схеме расположения подпольных каналов, приямков и фундаментов под оборудование	
15	Спецификация фундаментов Фом1,. Фом3	
16	Спецификация элементов к схеме расположения приямка П1	
19	Спецификация элементов к схеме колонн и балок покрытия	
21	Спецификация к схеме расположения плит покрытия	
24	Спецификация к схемам на листах 22,23.	
25	Спецификация к схемам, расположенным на данном листе	
31	Спецификация к схеме расположения ограждения навеса в осях 1/1... 2/1, 3/1... 4/1	
32	Спецификация к схемам расположения плит перекрытия	

Общие указания

1. Данная часть проекта разработана на основании задания на проектирования, утвержденного Министерством сельского хозяйства от 20 декабря 1985 года.
2. За условную отметку 0.000 принят уровень чистого пола хранилища, что соответствует абсолютной отметке [ ]
3. Проект разработан для строительства со следующими характеристиками природных условий:
   а) расчетная зимняя температура наружного воздуха минус 20°С,
   б) скоростной напор ветра по СНиП 2.01.07-85-0,23кПа (23 кгс/м²) I район СССР,
   в) вес снегового покрова по СНиП 2.01.07-85 - 1.0 кПа (100 кгс/м²) III район СССР.
   Рельеф территории спокойный, грунтовые воды отсутствуют;
   г) сейсмичность не выше 6 баллов,
   д) проектом не предусмотрено строительство в районах распространения вечномерзлых грунтов и на подрабатываемых территориях;
4. Земляные работы выполнить в соответствии с требованиями СНиП III-8-76 „Земляные сооружения."
5. Монтажные работы сборных железобетонных конструкций выполнить в соответствии с требованиями СНиП III-16-80.
6. Монтажную сварку производить электродами Э42 по ГОСТ 9467-75, высота шва 6мм.
7. Все соединительные изделия должны быть покрыты слоем цинка толщиной 0,12мм (способом металлизации) согласно требованиям СНиП 2.03.11-85
   После монтажа конструкций места антикоррозионного покрытия, поврежденные воздействием электросварочной дуги, должны быть восстановлены путем оцинкования металлизацией согласно СНиП 2.03.11-85.
8. При производстве работ руководствоваться требованиями СНиП III-4-80. „Техника безопасности в строительстве"

Н.контр.	Ткач		
Гл.спец.отд.	Репало		
ГИП	Хлебников		
Гл.констр.	Тимошенко		
Рук.сект.	Колесников		
Рук.гр.	Коротков		
Ст.техн.	Корченков		

Т.П. 813-2-38.87 КЖ

Привязан

Инв. N

Инв. N подл. | Подпись и дата | Взам. инв. N

Секционное хранилище сетевого картофеля вместимостью 2000тонн (для tн=-20°)

Стадия	Лист	Листов
РП	2	

Общие данные (окончание)

ГИПРОНИСЕЛЬПРОМ г. Орел

Копировал Кухтинова

Формат А2

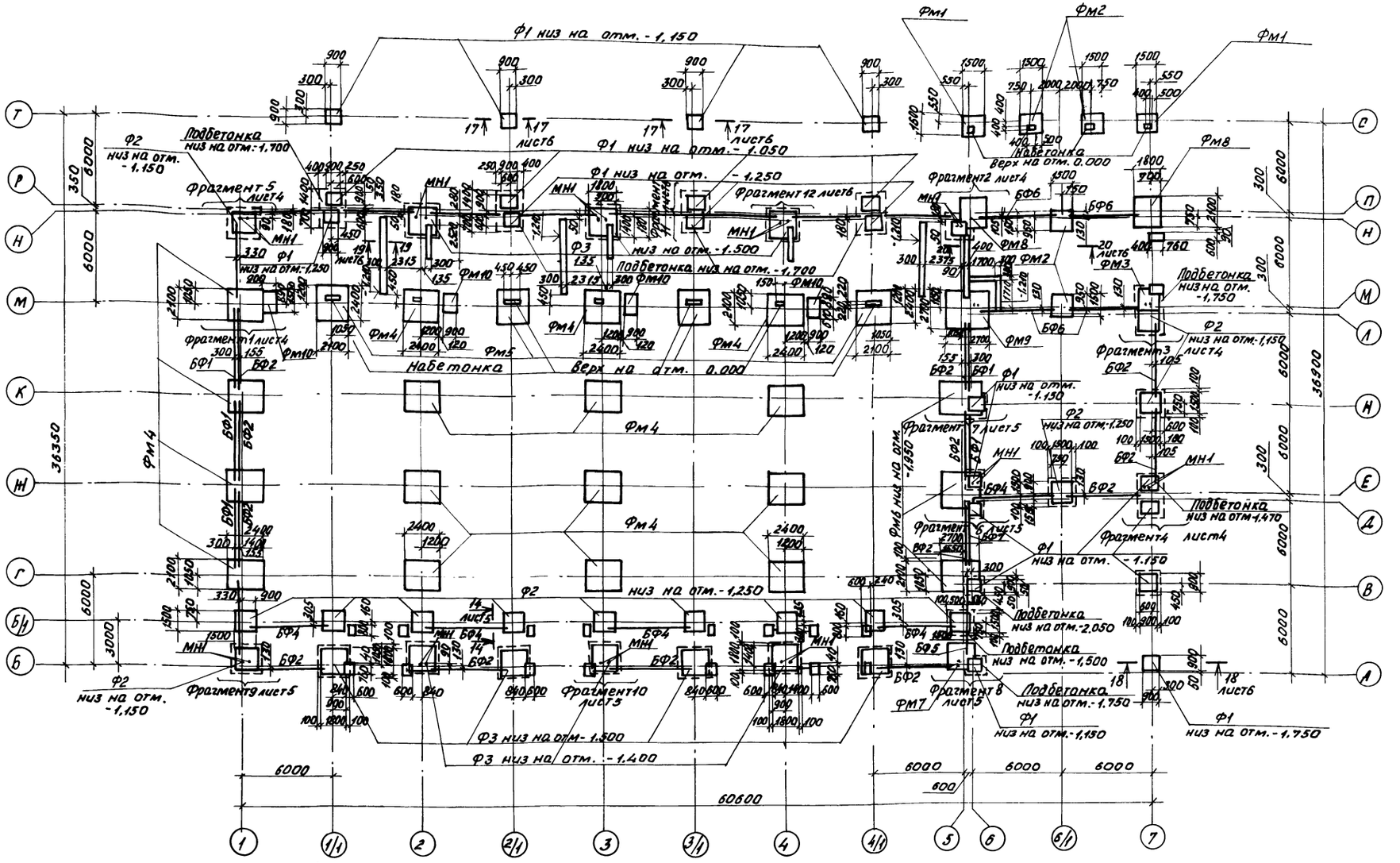

1. Спецификацию элементов к схеме расположения фундаментов и фундаментных балок см. листов.
2. Фундаменты рассчитаны из условия строительства на сухих, непучинистых, непросадочных грунтах со следующими нормативными характеристиками: $\varphi = 28°$, $c^н = 0{,}002$ МПа, $E = 15$ МПа, $\gamma_0 = 18$ кН/м3.
   Грунтовые воды отсутствуют.
3. Незамаркированные на схеме расположения монолитные фундаменты марки Фм11 с отметкой низа подошвы минус 1.250.
4. Незамаркированные на схеме фундаментные балки марки БФ3.
5. Отметка низа подошвы Фм1... Фм5, Фм7... Фм10 минус 1,650.
6. Незамаркированные на схеме расположения подбетонки под сборные фундаменты выполнить толщиной 150 мм из бетона класса в 12,5.
7. Привязка фундаментных балок дана по центру.

Н.контр.	Ткач			т.п. 813-2-38.87 КН	
Гл.специал.	Репало				
ГИП	Хлебников				
Гл.конст.	Тимашенко				
Рук.сект.	Колесников				
Рук.гр.	Кораков			Секционное хранилище семенного картофеля вместимостью 2000 тонн (плато=-20°С)	Стадия: РП; Лист: 3; Листов:
Ведущий	Чеснова			Схема расположения фундаментов и фундаментных балок	ГИПРОНИСЕЛЬПРОМ г. Орел

Привязан

Инв.№

Инв.№ подл. | Подпись и дата | Взам.инв.№

22512-02 18

Копировал Фомушкина

Формат А2

Альбом VI

Типовой проект

Фрагмент 1

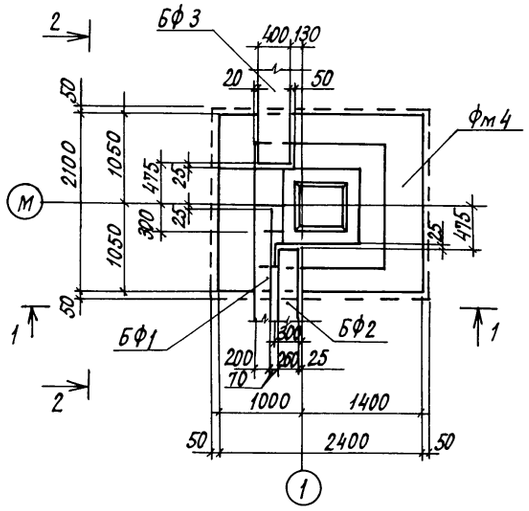

Фрагмент 2

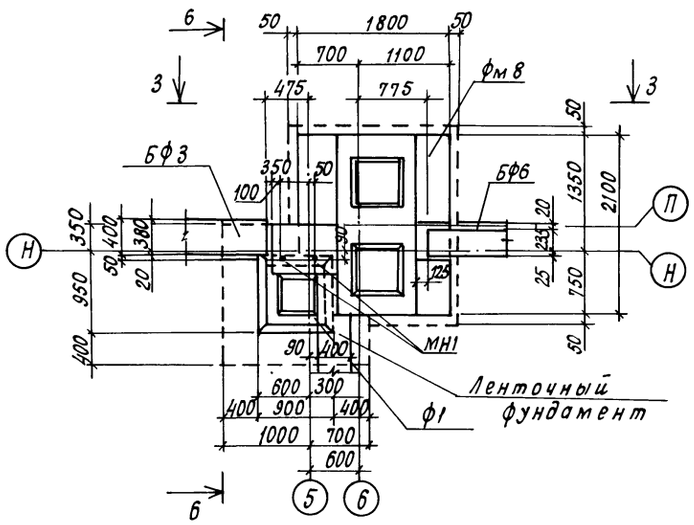

Фрагмент 3

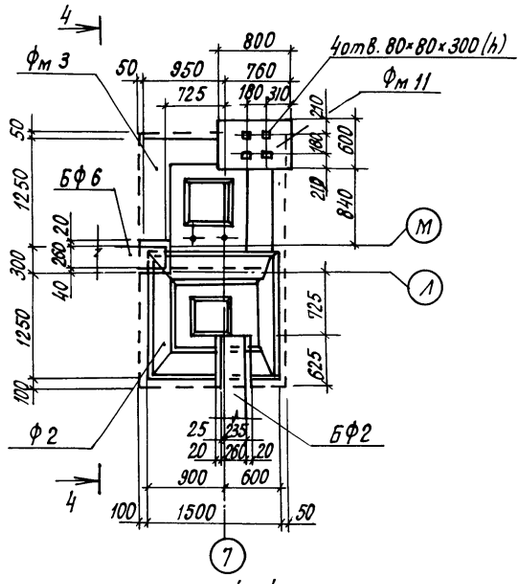

Фрагмент 4

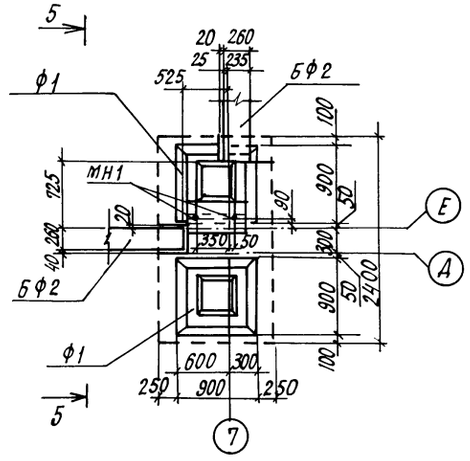

1-1

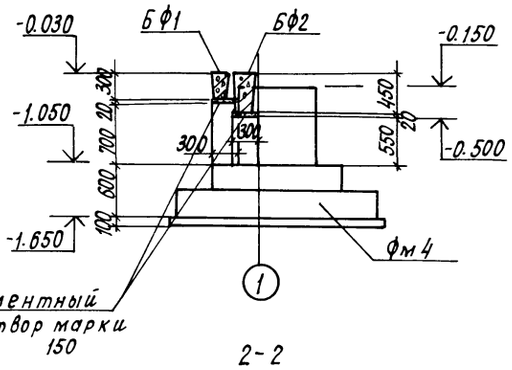

3-3

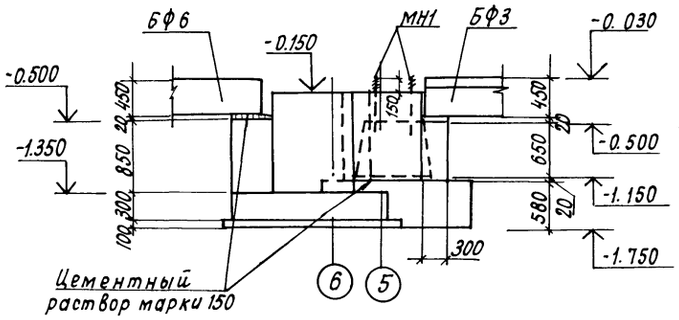

4-4

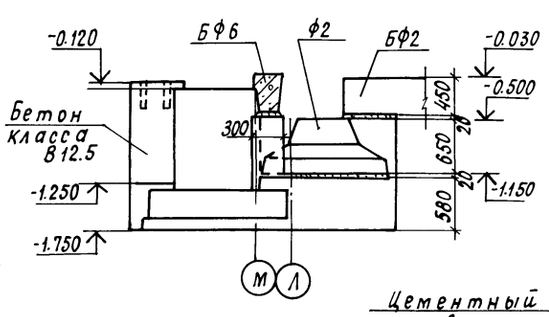

5-5

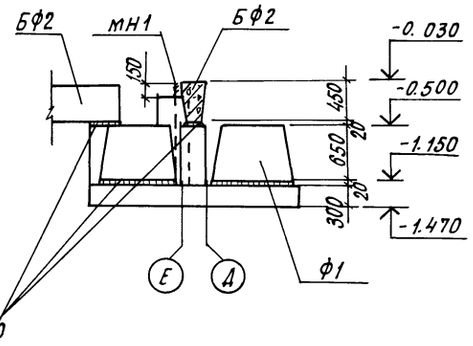

2-2

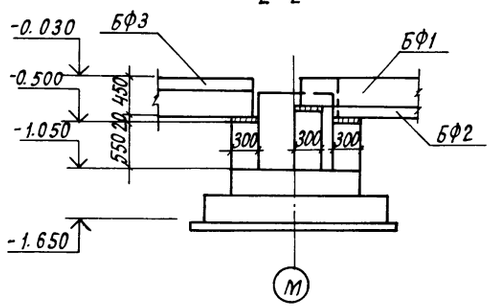

6-6

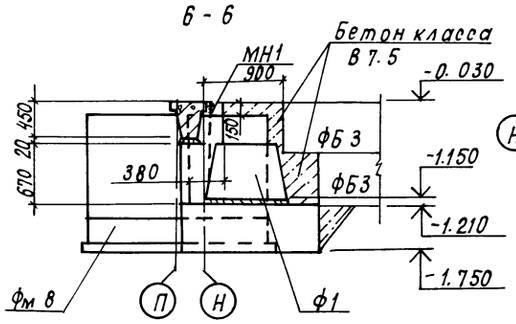

Фрагмент 5

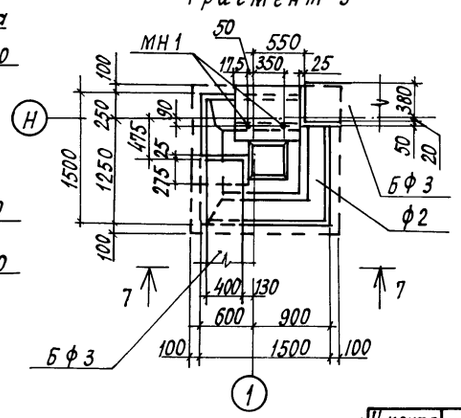

7-7

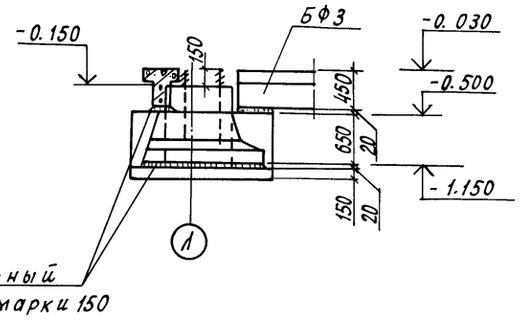

1. Схему расположения фундаментов и фундаментных балок см. лист 3.
2. Спецификацию элементов и общие примечания см. лист 6.

Н.контр.	Ткач			т.п. 813-2-38.87 КЖ	
Гл.спец.отд.	Репало				
ГИП	Хлебников				
Гл.констр.	Тимошенко				
Рук.сект.	Колесников				
Рук. гр.	Коротков			Секционное хранилище семенного картофеля вместимостью 2000 тонн (для $t_н$=-20°)	Стадия: РП; Лист: 4; Листов:
Вед.инж.	Чеснова			Фрагменты 1...5	ГИПРОНИСЕЛЬПРОМ г. Орел

Привязан

Инв.№

Инв.№ подл. | Подпись и дата | Взам. инв.№

22512-02 19

Копировал Кухтинова

Формат А2

Альбом II

Типовой проект

Инв.№ подл. | Подпись и дата | Взам.инв.№

Фрагмент 6

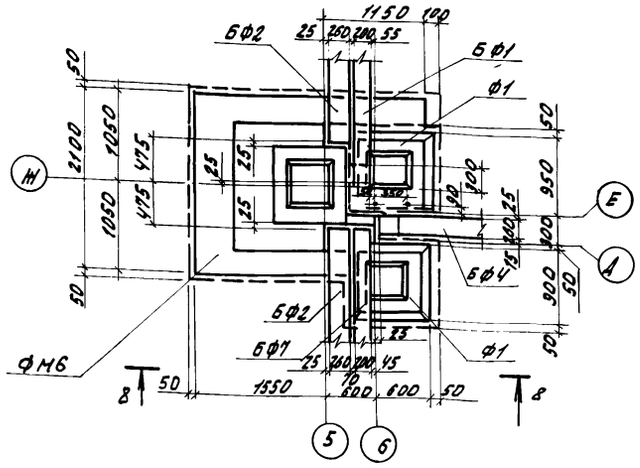

Фрагмент 7

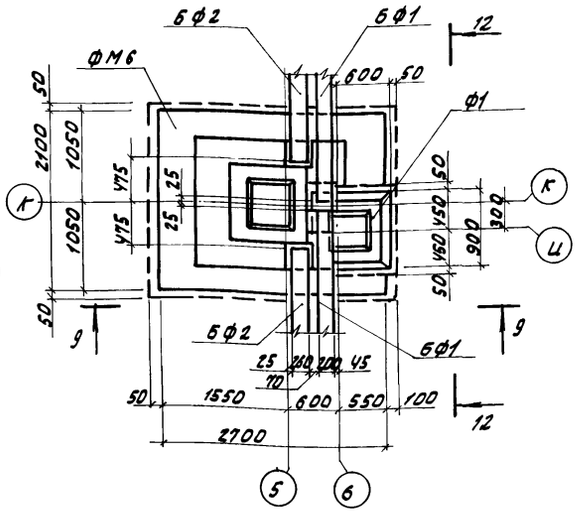

Фрагмент 8

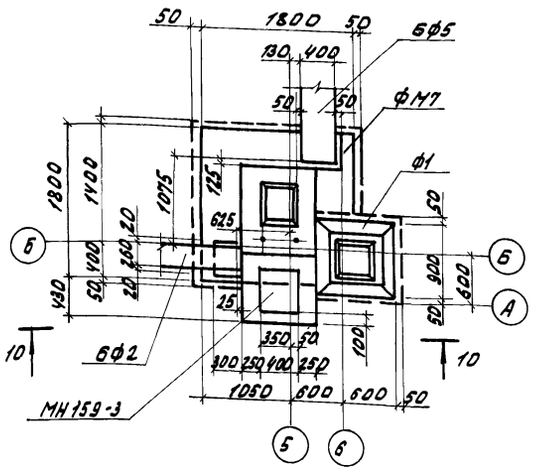

Фрагмент 9

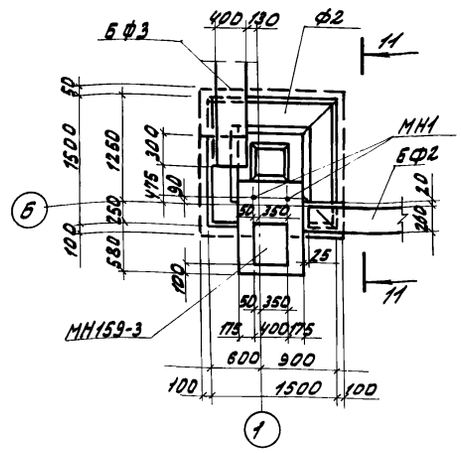

8-8

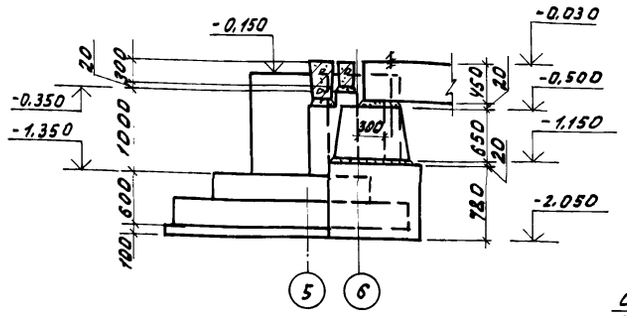

9-9

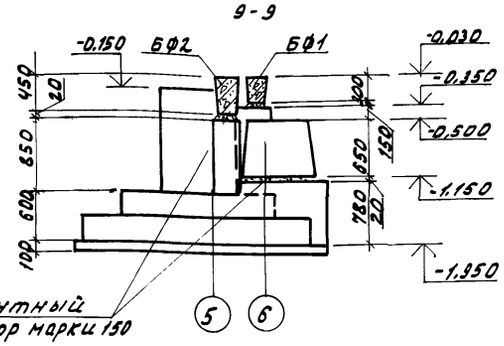

Цементный раствор марки 150

10-10

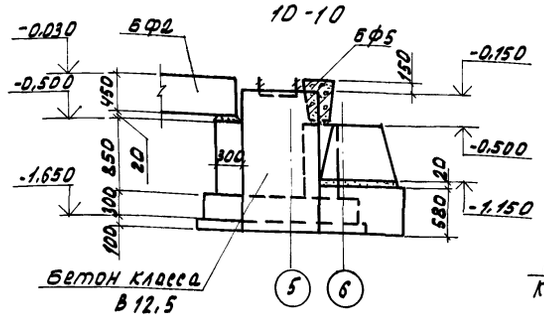

Бетон класса В 12,5

11-11

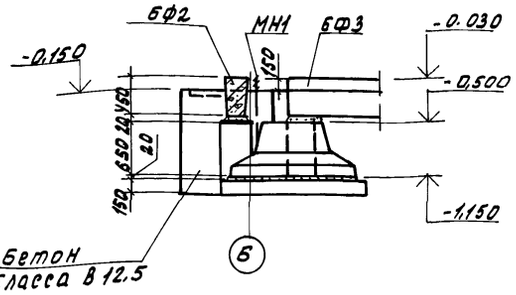

Бетон класса В 12,5

12-12

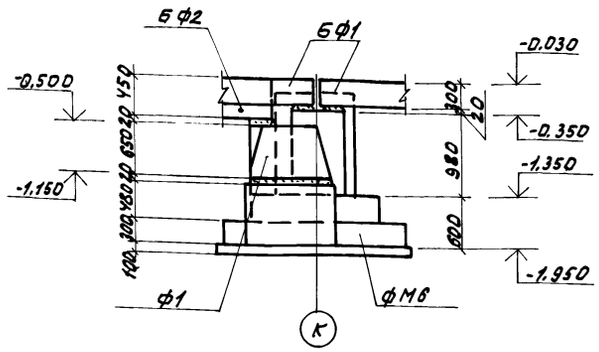

Фрагмент 10

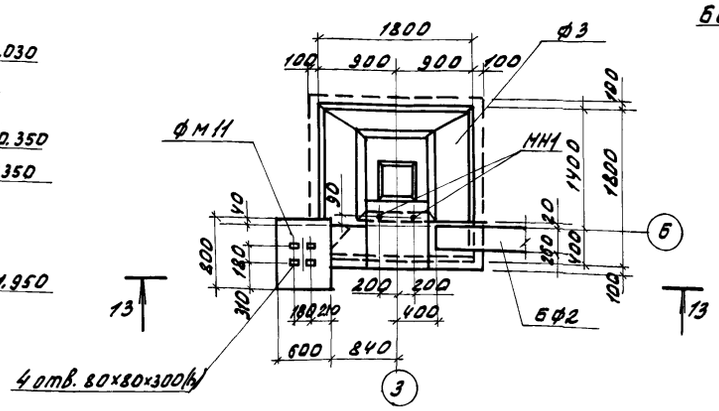

13-13

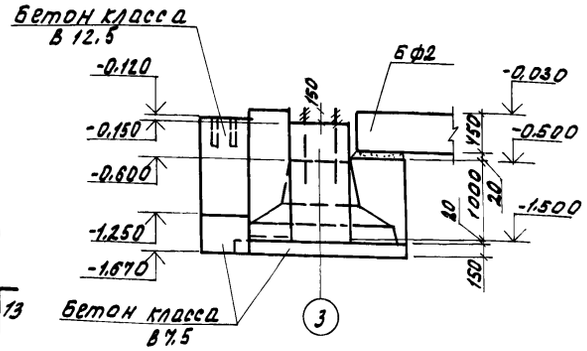

Бетон класса В 7,5

14-14

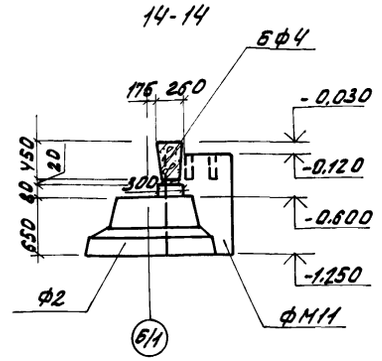

1. Схему расположения фундаментов и фундаментных балок см. лист 3.
2. Спецификацию элементов к схеме расположения и общие примечания см. лист 6.

Н.контр.	Ткач			Т.П. 813-2-38.87	КЖ
Гл.спец.от.	Рвпало				
ГИП	Клевников				
Гл.констр.	Тимошенко				
Рук.сект.	Колесников				
Рук.гр.	Коротков			Секционное хранилище семенного картофеля вместимостью 2000 тонн (для tн=-20°С).	Стадия: РП; Лист: 5; Листов:
Вед.инж.	Чеснова			Фрагменты 6 … 10	ГИПРОНИСЕЛЬПРОМ г. Орел

Привязан

Инв.№

22512-02 20

Копировал Омельченко

Формат А2

Типовой проект Альбом II

Фрагмент 11

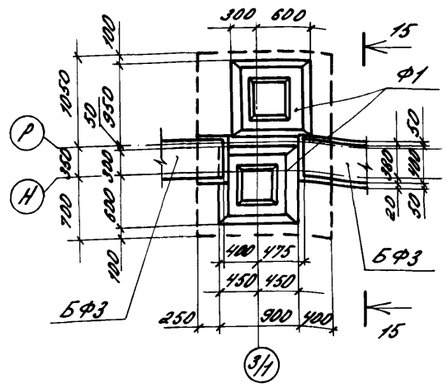

Фрагмент 12

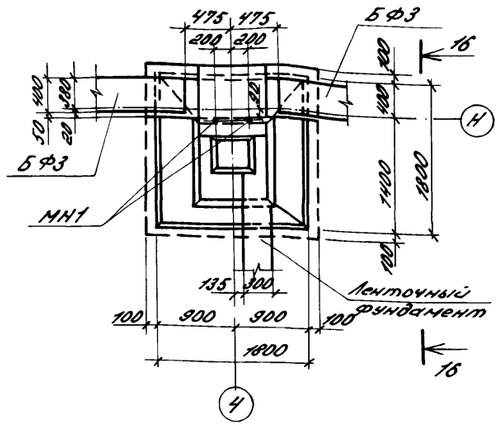

17-17, 18-18

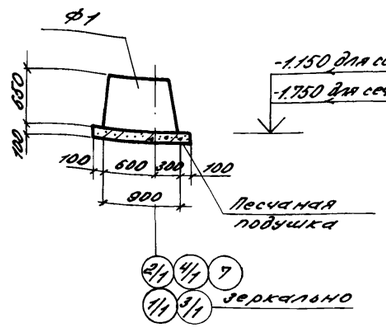

15-15

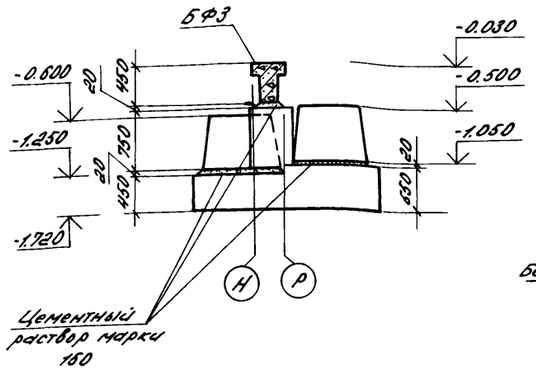

16-16

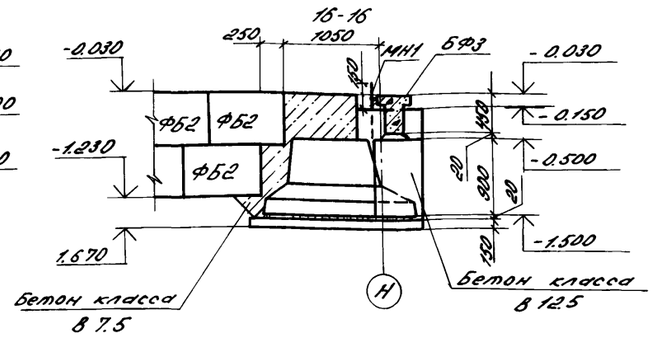

19-19, 20-20

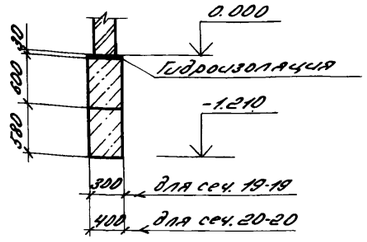

Спецификация элементов к схеме расположения фундаментов и фундаментных балок

Марка, поз.	Обозначение	Наименование	Кол.	Масса ед, кг	Примечание
		Фундаменты монолитные			
ФМ1	лист 7	ФМ1	2		
ФМ2	лист 7	ФМ2	4		
ФМ3	лист 7	ФМ3	1		
ФМ4	лист 7	ФМ4	16		
ФМ5	лист 8	ФМ5	4		
ФМ6	лист 8	ФМ6	3		
ФМ7	лист 8	ФМ7	1		
ФМ8	лист 8	ФМ8	2		
ФМ9	лист 8	ФМ9	1		
ФМ10	лист 7	ФМ10	4		
ФМ11	лист 4	ФМ11	18		
		Фундаменты сборные			
Ф1	ГОСТ 24022-80	1Ф9.9-1	22	900	
Ф2	ГОСТ 24022-80	2Ф15.15-2	14	2000	
Ф3	ГОСТ 24022-80	3Ф18.18-2	10	3400	
		Балки фундаментные			
БФ1	1.415-1, Вып.1	ФБ6-40	5	800	
БФ2	1.415-1, Вып.1	ФБ6-2	13	1300	
БФ3	1.415-1, Вып.1	ФБ6-12	10	1500	
БФ4	1.415-1, Вып.1	ФБ6-1	5	1600	
БФ5	1.415-1, Вып.1	ФБ6-14	1	1300	
БФ6	1.415-1, Вып.1	ФБ6-3	4	1200	
БФ7	1.415-1, Вып.1	ФБ6-41	1	700	
		Блоки бетонные			
ФБ1	ГОСТ 13579-78	ФБС24.3.6-Т	9	970	
ФБ2	ГОСТ 13579-78	ФБС9.3.6-Т	29	350	
ФБ3	ГОСТ 13579-78	ФБС24.4.6-Т	3	1300	
ФБ4	ГОСТ 13579-78	ФБС12.4.6-Т	1	640	
МН1		Болт 2.1 М24×300 ВСт3пс2			
		ГОСТ 24379.1-80	22		
		Изделие закладное			
МН159-3	1.400-15 В.1.180	МН159-3	2	14,8	

Марка, поз.	Обозначение	Наименование	Кол.	Масса ед, кг	Примечание
		Монолитные участки ленточных фундаментов			
		Материалы			
		Бетон класса В7,5			1,439 м³
		Опоры фундаментных балок			
		Материалы			
		Бетон класса В12,5			7,422 м³

1. Схему расположения фундаментов и фундаментных балок см. лист 3.
2. Под все монолитные фундаменты ФМ1... ФМ10 выполнить подбетонку толщиной 100 мм из бетона класса В 7,5.
3. Бетонные столбики для опоры фундаментных балок выполнить из бетона класса В 12,5.
4. Горизонтальную гидроизоляцию на отм. минус 0.030 выполнить из цементно-песчаного раствора марки 100 толщиной 30 мм.
5. Монолитные участки ленточных фундаментов выполнить из бетона класса В 7,5.
6. Блоки фундаментов укладывать на цементном растворе марки 25 с перевязкой швов не менее 240 мм.
7. Блоки фундаментов укладывать на выровненное песчаное основание толщиной 100 мм.
8. В местах примыкания бетонных столбиков на сборных фундаментах выполнить насечку.
9. После установки и выверки фундаментных балок зазоры между балками, колоннами и ригелями балок заполнить бетоном класса В 7,5.

Инв. № подл. | Подпись и дата | Взам. инв. №

Привязан

Инв. №

Н. контр.	Ткач		04.06.87
Гл. спец. отд.	Репало		01.06.87
ГИП	Хлебников		01.06.87
Гл. констр.	Тимофеева		01.06.87
Рук. сект.	Колесников		01.06.87
Рук. гр.	Коротков		01.06.87
Зав. маст.	Чеснова		01.06.87

Т. П. 813-2-38.87 КЖ

Секционное хранилище семенного картофеля вместимостью 2000 тонн (блок 2×2×20 м)

Стадия	Лист	Листов
РП	6	

Фрагменты 11, 12.

ГИПРОНИСЕЛЬПРОМ г. Орел

22512-02 21

Копировал Варич Формат А2

Альбом II

Типовой проект

Фм 1, Фм 2

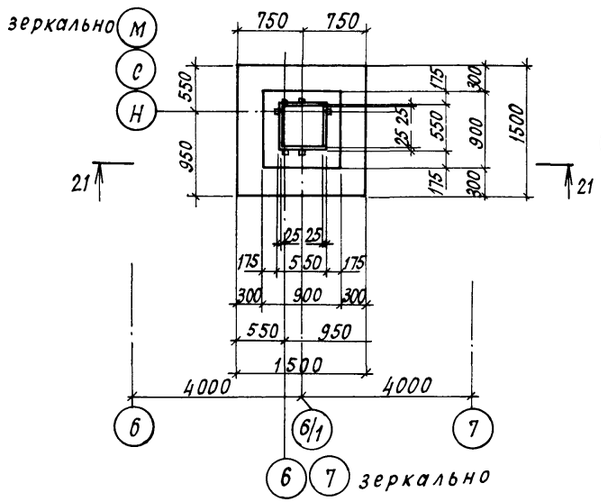

Фм 10

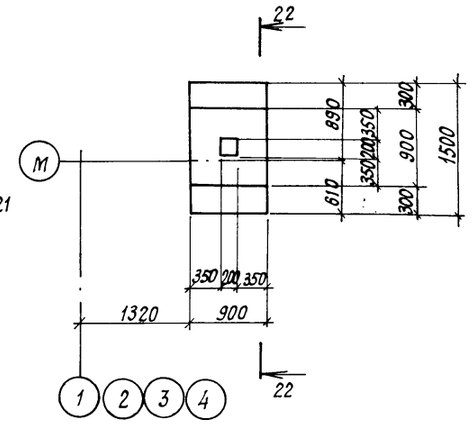

Фм 3

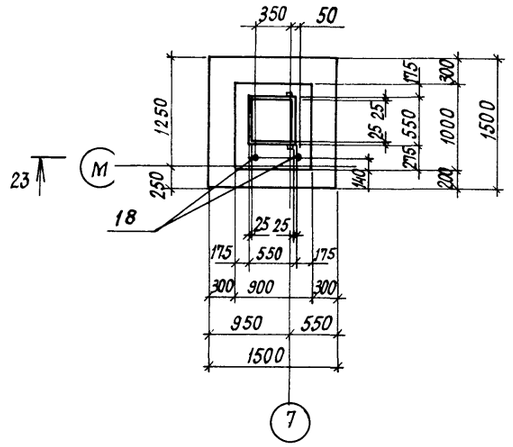

Фм4

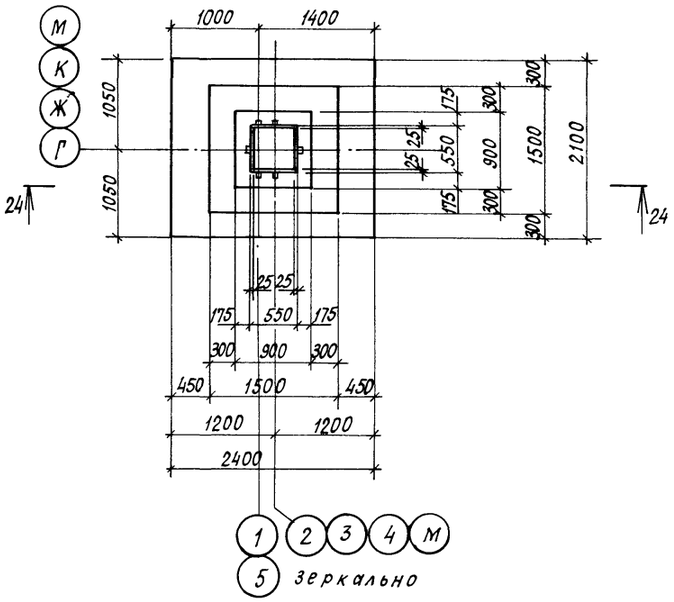

21 - 21

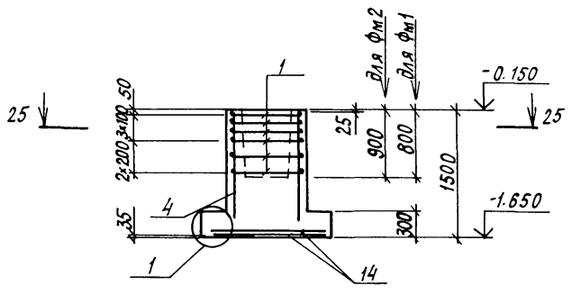

22 - 22

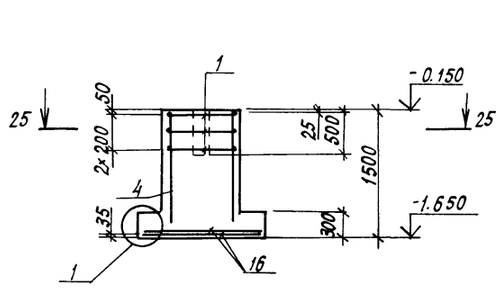

23 - 23

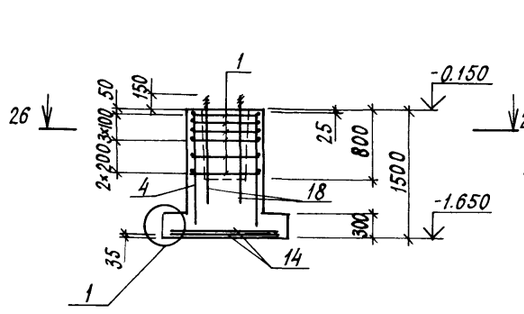

24 - 24

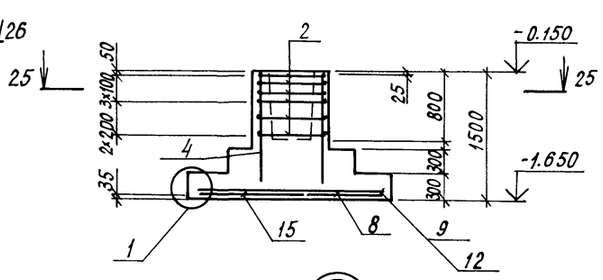

Схема расположения сеток подошвы для Фм 1, Фм 2, Фм 3

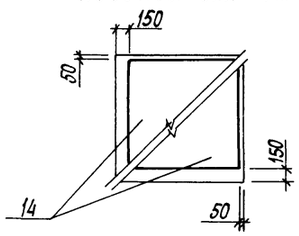

Схема расположения сеток подошвы для Фм 4, Фм 5

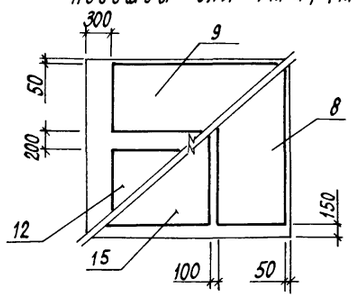

Схема расположения сеток подошвы для Фм 10

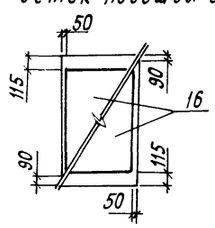

25 - 25

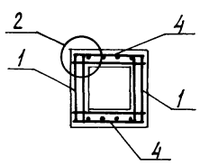

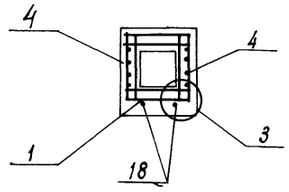

26 - 26

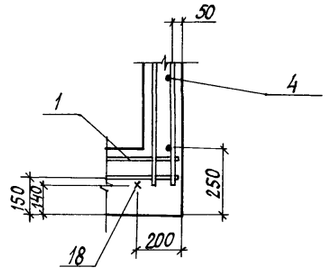

1

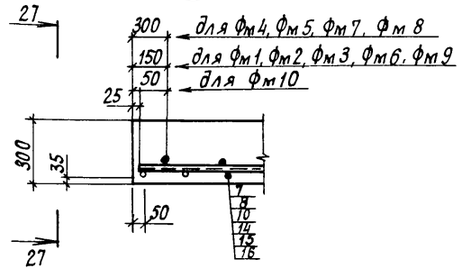

27 - 27

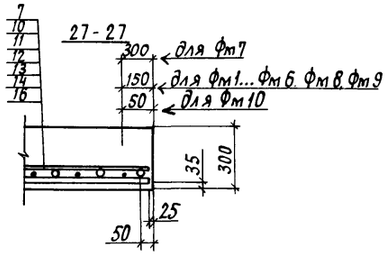

2

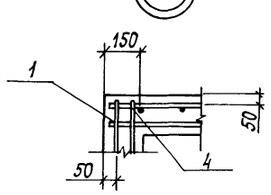

1. Общие примечания см. лист 10.
2. Спецификацию монолитных фундаментов Фм 1 - Фм 4 см. лист 9, а Фм 10 лист 10.

Привязан

Инв. N

Н.контр.	Ткач			т.п. 813-2-38.87 КЖ	
Гл.спец.отд.	Репало				
ГИП	Хлебников				
Гл.констр.	Цмошенка				
Рук.сект.	Колесников				
Рук.гр.	Коротков			Секционное хранилище семенного картофеля вместимостью 2000 тонн (для $t_н$=-20°С)	Стадия: РП; Лист: 7; Листов:
Инж.	Белкин				
Пров.	Коротков			Фундаменты монолитные Фм 1... Фм 4, Фм 10 Узлы 1...3	ГИПРОНИСЕЛЬПРОМ г. Орел

22512-02 22

Копировал Кухтинова

Формат А2

Инв.N подл. | Подпись и дата | Взам. инв.N

Альбом II

Типовой проект

Фм 5

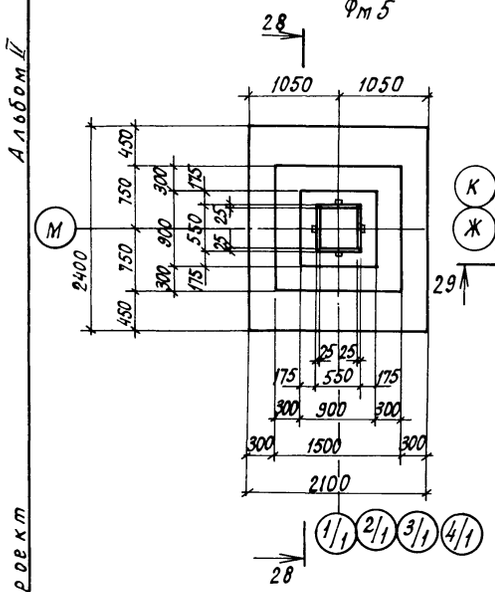

Фм 6

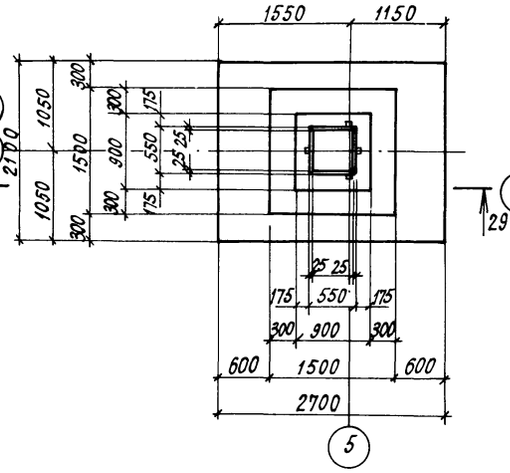

Фм 7

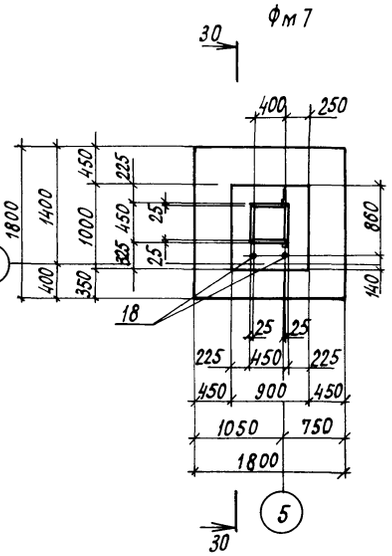

Фт 8

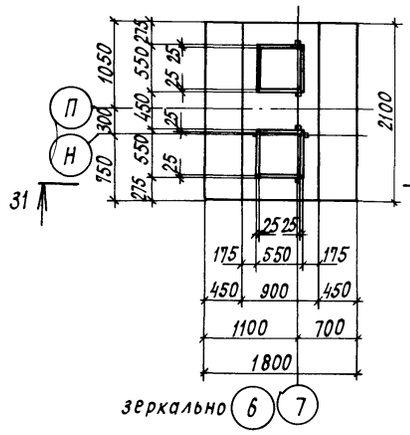

Фм 9

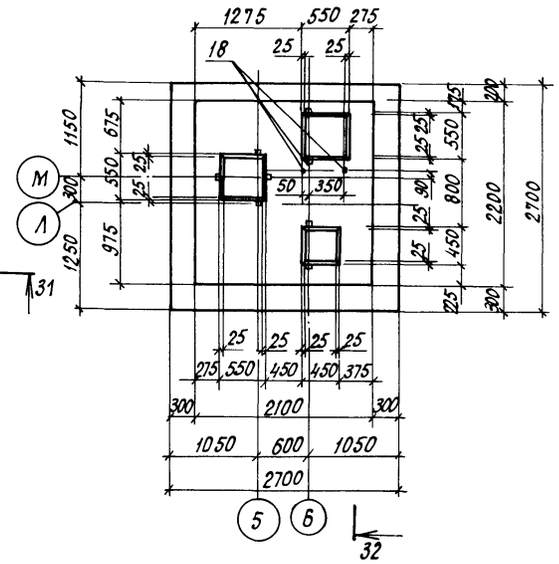

28-28

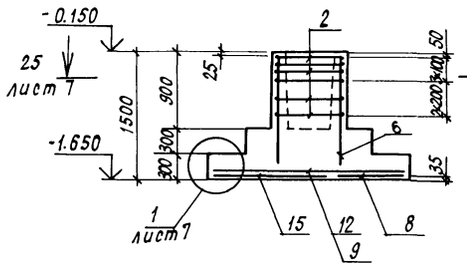

29-29

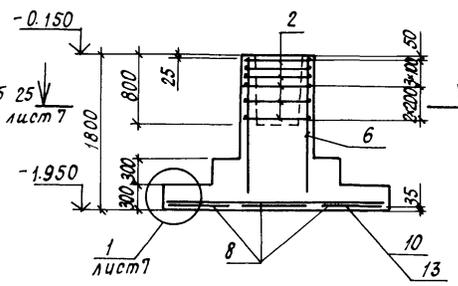

30-30

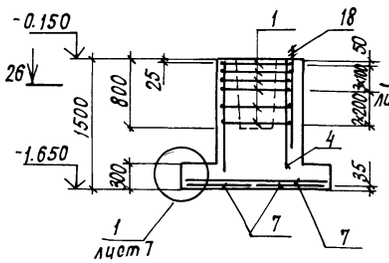

31-31

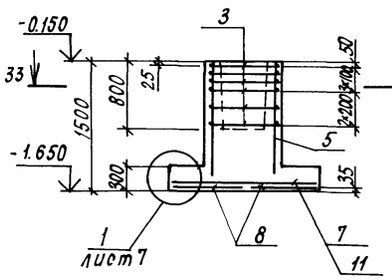

32-32

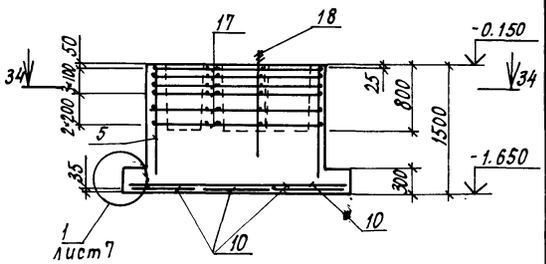

Схема расположения сеток подошвы для фм 6

Схема расположения сеток подошвы для фм 7

Схема расположения сеток подошвы для фм 8

Схема расположения сеток подошвы для фм 9

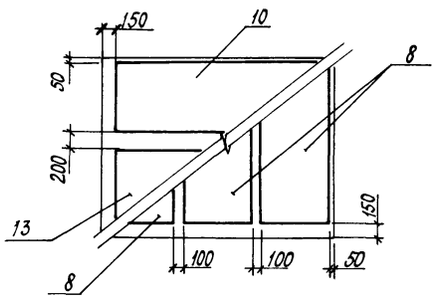

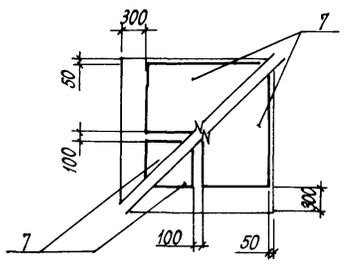

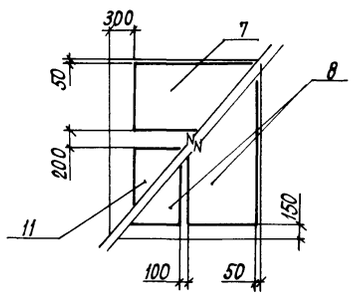

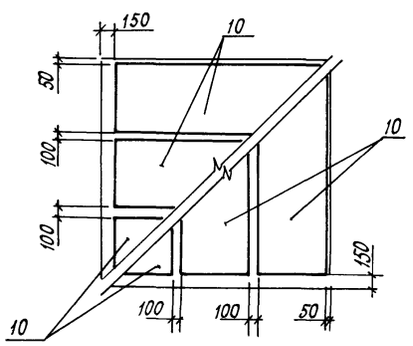

1. Общие примечания по этому листу см. лист 10
2. Спецификацию монолитных фм5...фм8 фундаментов см. лист 9, а фм 9 – см. лист 10.

33-33

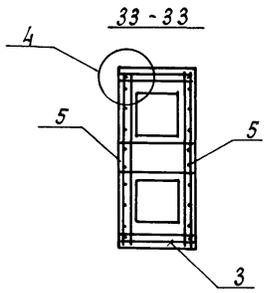

34-34

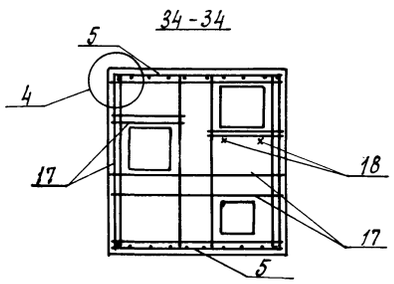

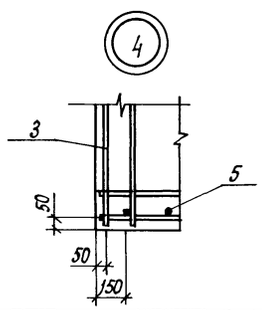

Н.контр.	Ткач			т.п. 813-2-38.87 КЖ	
Гл.спец-ст	Репало				
ГИП	Хлебников				
Гл.констр.	Тимощенков				
Рук.сект	Колесников				
Рук.гр.	Коротков			Секционное хранилище семенного картофеля вместимостью 2000 тонн (для $t_н$=-20°С)	Стадия: РП; Лист: 8; Листов:
Инж.	Белкин			Фундаменты монолитные фм 5... фм 9. Узел 4.	ГИПРОНИСЕЛЬПРОМ г. Орел
Пров.	Коротков				

Привязан

Инв. N

Инв. N подл. | Подпись и дата | Взам. инв. N

22512-02 23

Копировал Кухтинова

Формат А2

Спецификация монолитных фундаментов Фм1... Фм8

Формат	Зона	Поз.	Обозначение	Наименование	Кол.	Примечание
				Фм1, Фм2		
				Сборочные единицы		
				Сетки		
		1	1.412-1/77-В.3-020	СА-8АI	6	
		4	1.412-1/77-В.3-100	СН 12 АII-6×15	2	
		14	1.410-3.1-04	1с $\frac{10\,АIII}{6\,АIII}$ 145×145	2	
				Материалы		
				Бетон класса В12.5	1.38	м³
				Фм3		
				Сборочные единицы		
				Сетки		
		1	1.412-1/77-В.3-020	СА-8АI	6	
		4	1.412-1/77-В.3-100	СН 12 АII-6×15	2	
		14	1.410-3.1-04	1с $\frac{10\,АIII}{6\,АIII}$ 145×145	2	
				Стандартные изделия		
		18		Болт 1.1 М24×1250 Вст3пс2 ГОСТ 24379.1-80	2	
				Материалы		
				Бетон класса В12.5	1.48	м³
				Фм4		
				Сборочные единицы		
				Сетки		
		2	1.412-1/77-В.3-020-01	СА-10АII	6	
		4	1.412-1/77-В.3-100	СН-12АII-6×15	2	
		8	1.410-3.1-01	1с $\frac{12\,АIII}{6\,АIII}$ 85×205	1	
		15	1.410-3.1-04	1с $\frac{12\,АIII}{6\,АIII}$ 145×205	1	
		9	1.410-3.1-01	1с $\frac{10\,АIII}{6\,АIII}$ 85×235	1	
		12	1.410-3.1-02	1с $\frac{10\,АIII}{6\,АIII}$ 105×235	1	
				Материалы		
				Бетон класса В12.5	2.68	
				Фм5		
				Сборочные единицы		
				Сетки		
		2	1.412-1/77-В.3-020-01	СА-10АII	6	
		6	1.412-1/77-В.3-100-01	СН 14АIII-6×15	2	
		8	1.410-3.1-01	1с $\frac{10\,АIII}{6\,АIII}$ 85×205	1	
		15	1.410-3.1-04	1с $\frac{10\,АIII}{6\,АIII}$ 145×205	1	
		9	1.410-3.1-01	1с $\frac{10\,АIII}{6\,АIII}$ 85×235	1	
		12	1.410-3.1-02	1с $\frac{10\,АIII}{6\,АIII}$ 105×235	1	
				Материалы		
				Бетон класса В12.5	2.65	м³
				Фм6		
				Сборочные единицы		
				Сетки		
		2	1.412-1/77-В.3-020-01	СА-10АII	6	
		6	1.412-1/77-В.3-100-01	СН 14АIII-6×15	2	
		8	1.410-3.1-01	1с $\frac{12\,АIII}{6\,АIII}$ 85×205	3	
		10	1.410-3.1-01	1с $\frac{10\,АIII}{6\,АIII}$ 85×265	1	
		13	1.410-3.1-02	1с $\frac{10\,АIII}{6\,АIII}$ 105×265	1	
				Материалы		
				Бетон класса В12.5	3.28	м³
				Фм7		
				Сборочные единицы		
				Сетки		
		1	1.412-1/77-В.3-020	СА-8АI	6	
		4	1.412 1/77-В.3-100	СН 12 АII-6×15	2	
		7	1.410-3.1-01	1с $\frac{12\,АIII}{6\,АIII}$ 85×175	4	
				Стандартные изделия		
		18		Болт 1.1 М24×1250 Вст3пс2 ГОСТ 24379.1-80	2	
				Материалы		
				Бетон класса В12.5	1.89	м³
				Фм8		
				Сборочные единицы		
				Сетки		
		3	1.412-1/77-В.3-070-01	САТ-10АII	6	
		5	1.412-1/77-В.3-120	СН 12 АII-18×15	2	
		8	1.410-3.1-01	1с $\frac{12\,АIII}{6\,АIII}$ 85×205	2	
		7	1.410-3.1-01	1с $\frac{10\,АIII}{6\,АIII}$ 85×175	1	
		11	1.410-3.1-02	1с $\frac{10\,АIII}{6\,АIII}$ 105×175	1	
				Материалы		
				Бетон класса В12.5	3.18	м³

Инв.№ подл. | Подпись и дата | Взам. инв.№

Привязан

Инв.№

Нконтр.	Ткач		
Гл.специал.	Репало		
ГИП	Хлебников		
Гл.констр.	Тимошенко		
Рук.сект.	Колесников		
Рук.гр.	Коротков		
Инж.	Белкин		
Пров.	Коротков		

т.п. 813-2-38.87 КЖ

Секционное хранилище сменного картофеля вместимостью 2000 тонн ($t_н$=-20°С)

Стадия	Лист	Листов
РП	9	

Спецификация монолитных фундаментов Фм1... Фм8

ГИПРОНИСЕЛЬПРОМ г. Орел

22512-02 24

Копировал Кухтинова

Формат А2

Альбом II

Типовой проект

Спецификация монолитных фундаментов Фм 9... Фм 10

Формат	Зона	Поз.	Обозначение	Наименование	Кол.	Примечание
				Фм 9		
				Сборочные единицы		
				Сетки		
А3		17	КЖИ.60000000	С1	6	
		5	1.412-1/77-В.3-120	СН 12 АII-18×15	2	
		10	1.410-3.1-01	1с 12АIII/6АIII-85×265	6	
				Стандартные изделия		
		18		Болт 1.1 М24×1250 Вст3пс2		
				ГОСТ 24379.1-80	2	
				Материалы		
				Бетон класса В12,5	7.13	м³
				Фм 10		
				Сборочные единицы		
				Сетки		
		1	1.412-1/77-В.3-020	СА-8АI	3	
		4	1.412-1/77-В.3-100	СН 12 АII-6×15	2	
		16	1.410-3.1-12	2С 10АIII/10АIII-145×175	1	
				Материалы		
				Бетон класса В12.5	1,36	м³

Ведомость расхода стали на элемент, кг

Марка элемента	Изделия арматурные, Арматура класса, А-I, ГОСТ 5781-82, ф8	Итого	А-II ф10	ф12	Итого	А-III ф6	ф10	ф12	ф14	Итого	Всего	Изделия закладные, Арматура класса А-I ГОСТ 5781-82 ф24	Итого	Всего	Общий расход
Фм 1 Фм 2	17.8	17.8	—	10,4	10,4	2.0	14.4	—	—	16.4	44.6	—	—	—	44.6
Фм 3	17.8	17.8		10,4	10.4	2.0	14.4			16.4	44,6	10,06	10.06	10.06	54,66
Фм 4	1.6	1.6	25,2	10,4	35,6	3.8	16,0	23.7		43.5	80.7				80,7
Фм 5	1,6	1,6	25,2	—	25,2	3.8	32,4	—	14,0	50.2	77.0	—	—	—	77.0
Фм 6	1.6	1.6	25,2	—	25,2	4.5	18.0	27.3	14,0	63,8	90.6	—	—	—	90, 6
Фм 7	17.8	17.8	—	10,4	10.4	2,4	—	31.2	—	33.6	61.8	10,06	10,06	10,06	71.86
Фм 8	4,4	4,4	49,8	25.8	75,6	2.9	11.9	18.2	—	33.0	113.0	—	—	—	113.0
Фм 9	4,4	4,4	—	25,8	25,8	5.4	106,8	70.8	—	183.0	212.2	10,06	10,06	10,06	222.26
Фм 10	9,7	9,7	—	10,4	10,4	—	16.7	—	—	16.7	36.8	—	—	—	36.8

Таблица нормативных усилий на обрезе фундамента

Схема нагрузок	Фундаменты в осях	Величина нагрузки N, кн	Qx, кн	Qy, кн	Mx, кн.м	My, кн.м
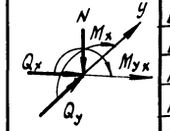	А-6,7, Д-6	119,3	0	0	0	0
	Б/1-1/1... 4/1	126,6	3,5	0	7,3	36.0
	Б-1,5	278,6	11.9	2,0	7,6	70.2
	Б-1/1, 2/1, 3/1, 4/1	166,3	26,1	0	22,0	66.7
	Б-2.3, 4	345,0	23,6	3,1	30.7	84.4
	В-6,7	161,4	0	0	0	0
	Е-Д/7	327,8	0	2,0	17,7	47,6
	И-7	302,2	0	3,4	43,9	0
	К-И/5-6	613,1	0	57.6	34,1	36.9
	Г, Ш, К-1	498,0	2,3	58,6	134,7	13,3
	Г, Ж, К-2,3,4	544,3	4,5	56,7	88,6	26,6
	М-1/1, 2/1, 3/1, 4/1	190,2	59,4	0	0	75,0
	М-2, 3, 4	686,8	24,0	29,4	74,8	71.3
	Н-1	255,1	0,6	2,0	12,3	33,0
	Н-2, 3, 4	456,4	1,2	0,4	29,6	74,5
	Н,Р-1/1, 2/1, 3/1, 4/1	252,4	3,5	0	4,4	8,2
	С-6.7	134,4	0	3,3	21,4	10,2
	Т-1/1, 2/1, 3/1, 4/1	92,3	0	0	0	0

1. Схему расположения фундаментов и фундаментных балок см. лист 3.
2. Монолитные фундаменты Фм1... Фм 4, Фм 10 разработаны на листе 7, а Фм 5 ... Фм 9 - на листе 8
3. На схемах расположения сеток подошв фундаментов справа показаны нижние сетки, слева - верхние.
4. В фундаменте Фм 10 сетка (поз. 16) разрезана пополам.
5. В таблице усилий в величину N не включены вес фундамента и грунта на его обрезах. Ось х располагать вдоль буквенных осей, ось У - вдоль цифровых осей. Оси х и у располагаются по осям подошв фундаментов.

Н. контр.	Ткач		12.10.87
Гл. спец. отд.	Репало		01.06.87
ГИП	Хлебников		01.06.87
Гл. констр.	Тимошенко		01.06.87
Рук. сект.	Колесников		01.06.87
Рук. гр.	Коротков		01.06.87
Инж.	Белкин		01.06.87
Пров.	Коротков		01.06.87

т.п. 813-2-38.87 КЖ

Секционное хранилище семенного картофеля вместимостью 2000 тонн

Спецификация монолитных фундаментов Фм 9... Фм 10

Стадия	Лист	Листов
РП	10	

ГИПРОНИСЕЛЬПРОМ г. Орел

Привязан

Инв. №

Инв. № подл. | Подпись и дата | Взам. инв. №

Копировал Ахромова

Формат А2

Альбом II

Типовой проект

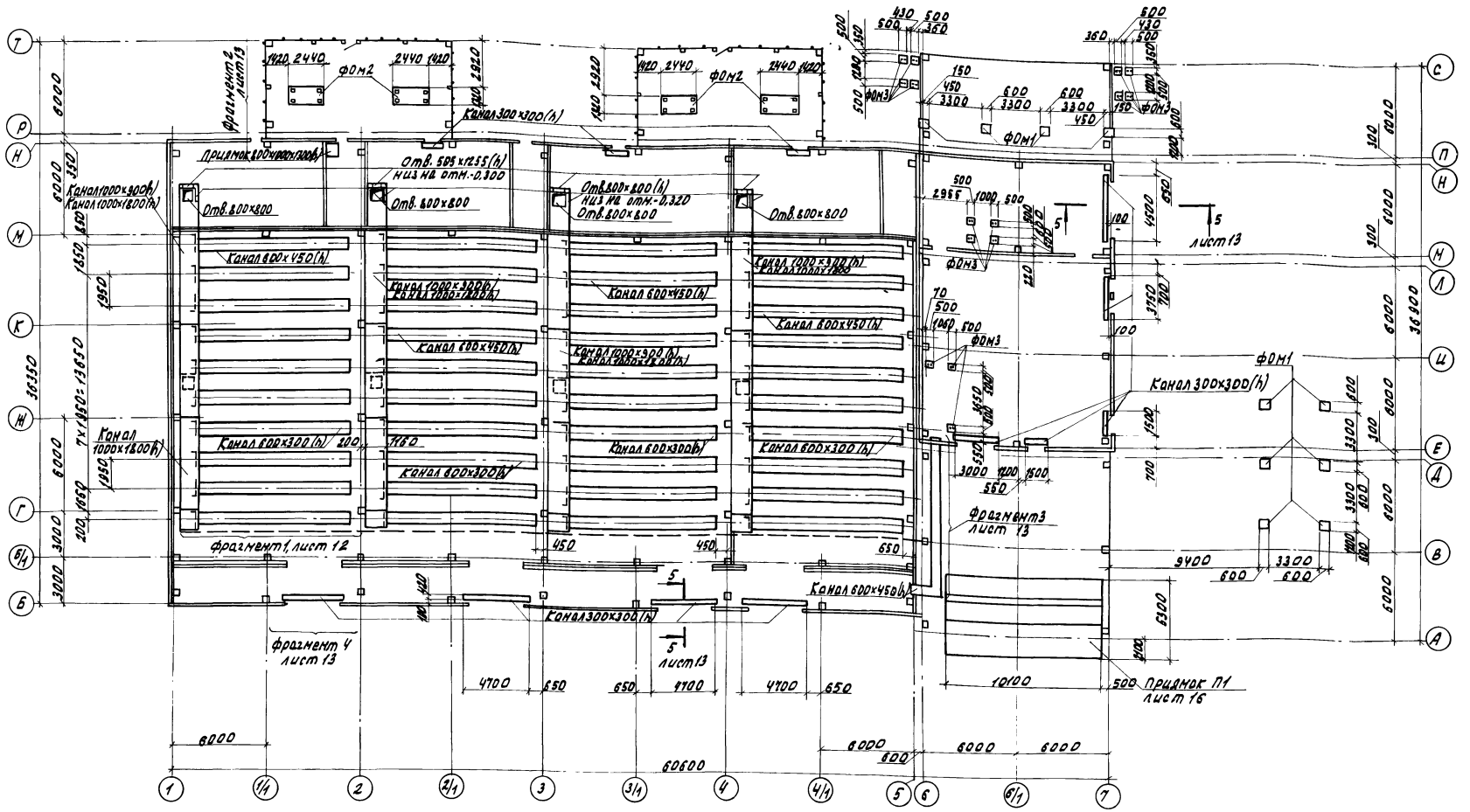

1. Днища монолитных каналов и приямков выполнить из бетона класса В3,5, кроме оговоренных.
2. Стены монолитных каналов, приямков, а также фундаменты под оборудование выполнить из бетона класса В7,5, кроме оговоренных.
3. Плиты перекрытия каналов укладывать на цементном растворе марки 50.
4. Внутренние поверхности стен каналов, приямков затереть цементным раствором, наружные поверхности обмазать горячим битумом за 2 раза.
5. По плитам выполнить стяжку из цементного раствора толщиной 20мм.
6. Фундаменты под оборудование закладывать после выверки их размеров и привязки по полученному оборудованию. Монтаж оборудования производить после приобретения бетоном не менее 70% прочности от проектной марки бетона.

Н.контр.	Ткач		08.06.87	т.п. 813-2-38.87 КЖ
Гл.спец.отд.	Репало		01.06.87	
ГИП	Хлебников		01.06.87	
Гл.констр.	Тимошенко		01.06.87	
Рук.сект.	Колесников		01.06.87	
Рук.гр.	Коротков		01.06.87	Секционное хранилище семенного картофеля вместимостью 2000 тонн (для $t_{н}$=-20°С).
Инж.	Новикова		01.06.87	
Пров.	Коротков		01.06.87	Схема расположения подпольных каналов, приямков и фундаментов под оборудование.

Стадия	Лист	Листов
РП	11	

ГИПРОНИСЕЛЬПРОМ г. Орел

Привязан

Инв.N.

22512-02 26

Копировал Омельченко

формат А2

Инв.N. подл. | Подпись и дата | Взам.инв.N.

Альбом VI

Типовой проект

Фрагмент 1

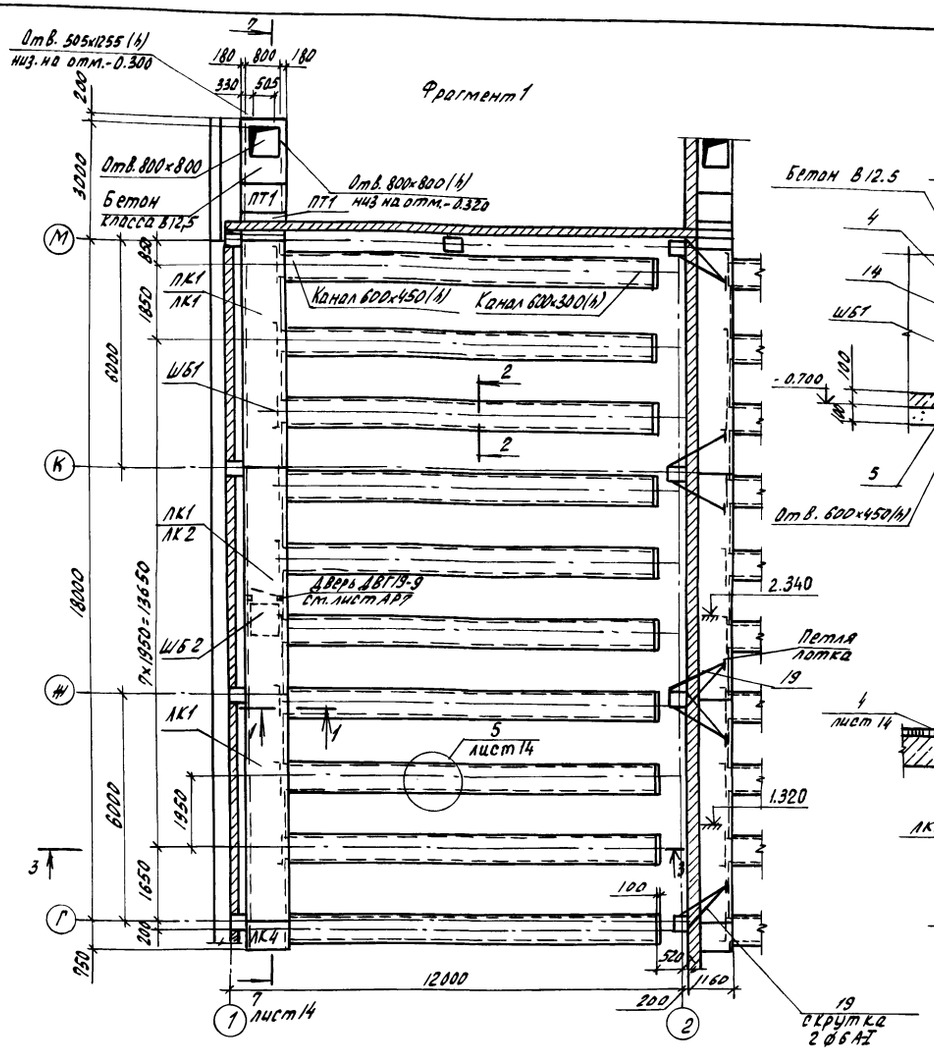

1-1

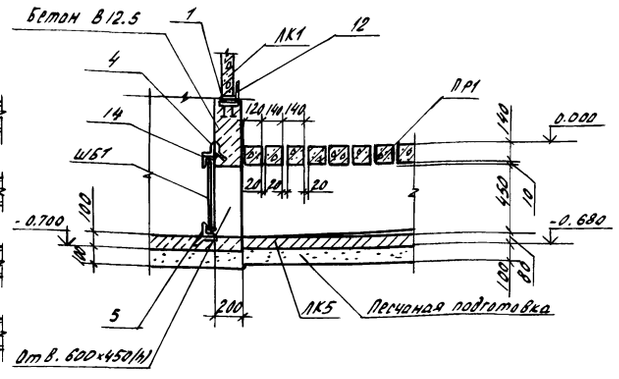

2-2

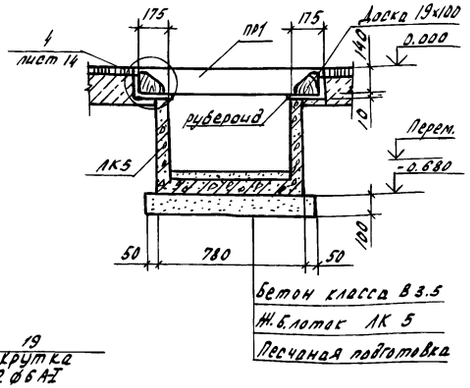

3-3

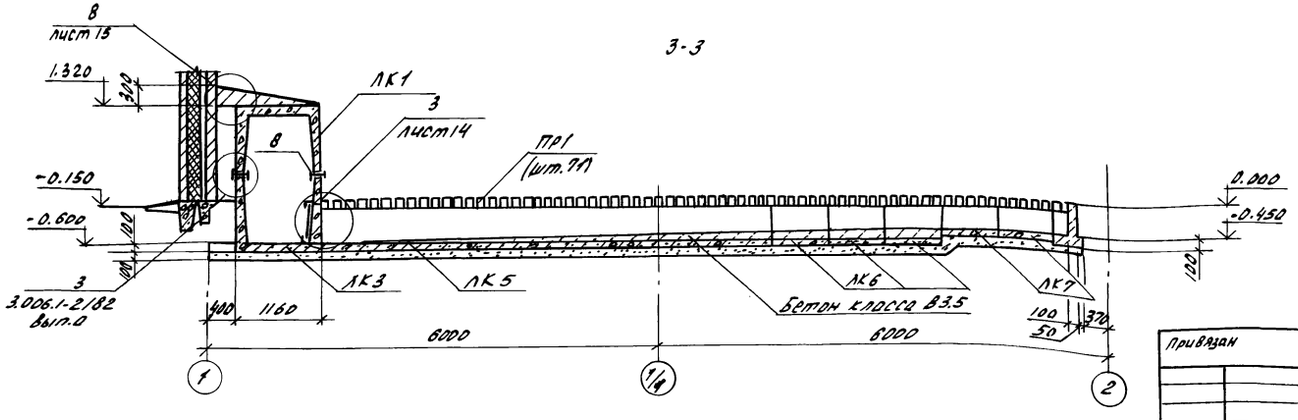

Спецификация элементов к схеме расположения подпольных каналов, приямков и фундаментов под оборудование.

Марка, поз.	Обозначение	Наименование	Кол.	Масса ед. кг	Примечание
		Лотки			
ЛК1	3.006.1-2/82.1-1-08.0	Л8-5	16	3900	
ЛК2	КНШ. 01000000	Л8-5-А	4	3700	
ЛК3	КНШ. 02000000	Л8-5-1-А	12	1885	
ЛК4	3.006.1-2/82.1-1-08.0-4	Л8д-5	4	500	
ЛК5	3.006.1-2/82.1-1-04.0	Л4-8	40	1800	
ЛК6	3.006.1-2/82.1-1-04.0-2	Л4д-8	130	230	
ЛК7	3.006.1-2/82.1-1-03.0-2	Л3д-8	80	190	
ЛК8	3.006.1-2/82.1-1-01.0-2	Л1д-8	43	110	
		Плиты			
ПТ1	3.006.1-2/82.1-2-1.0-024	П7д-3	8	150	
ПТ2	3.006.1-2/82.1-2-2.0-08	П7-3	4	610	
ПТ3	3.006.1-2/82.1-2-2.0-18	П9-15а	4	1040	
ПТ4	3.006.1-2/82.1-2-1.0	П1-8	43	40	
ПТ5	3.006.1-2/82.1-2-2.0	П5-5	3	410	
ПТ6	3.006.1-2/82.1-2-1.0-016	П5д-5	2	100	
ПР1	КНШ.03000000	Перемычка ПР1	2852	46,29	
		Фундаментные блоки			
ФБ1	ГОСТ 13579-78	ФБС-9.3.6-Т	88	350	
		Фундаменты под оборудование			
ФОм1	лист. 15	ФОм1	10	—	
ФОм2	лист. 13	ФОм2	4	—	
ФОм3	лист 15	ФОм3	15	—	
ШБ1	КНШ.47000000	Шибер ШБ1	40	5.53	
ШБ2	КНШ.48000000	Шибер ШБ2	4	13.7	

Н. контр.	Ткач		01.06.87
Гл. спец. отд.	Репало		01.06.87
ГИП	Хлебников		01.06.87
Гл. конст.	Тимошенко		01.06.87
Рук. сект.	Колесников		01.06.87
Рук. гр.	Коротков		01.06.87
Инж.	Новикова		01.06.87
Пров.	Коротков		01.06.87

т.п. 813-2-38.87 КНШ

Секционное хранилище семенного картофеля вместимостью 2000 тонн (tн = -20 °С)

Стадия	Лист	Листов
РП	12	

Фрагмент 1

ГИПРОНИСЕЛЬПРОМ г. Орел

Привязан

Инв. № подл. | Подпись и дата | Взам. инв. №

Инв. №

22512-02 27

Копировал Зубакова

Формат А2

Типовой проект Альбом II

Фрагмент 2

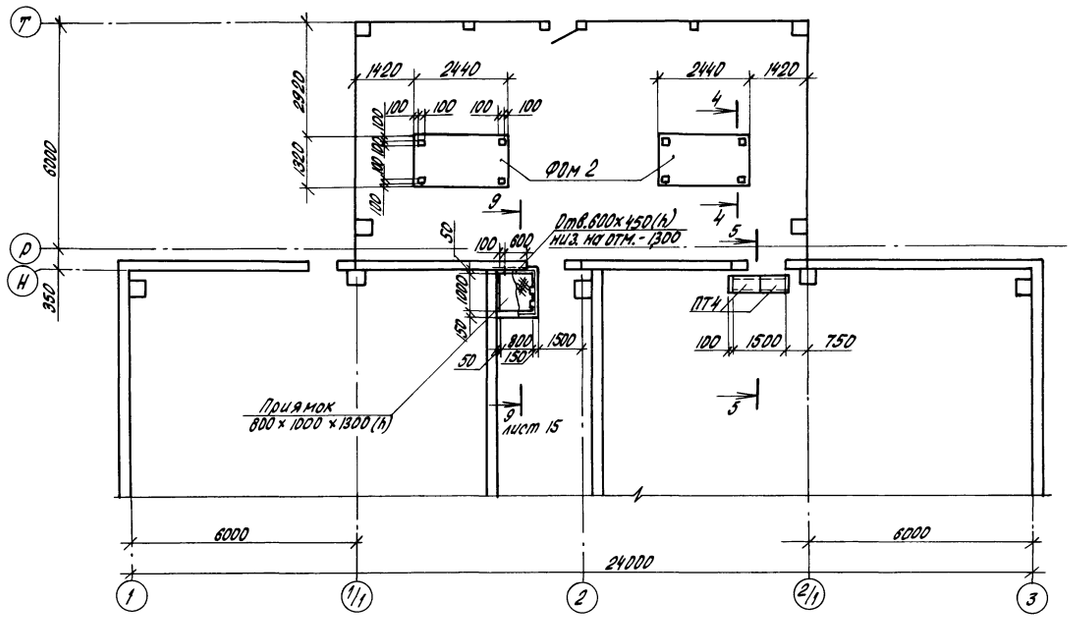

Фрагмент 3

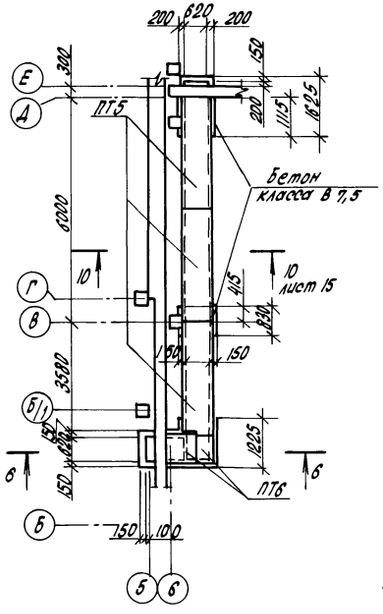

Фрагмент 4

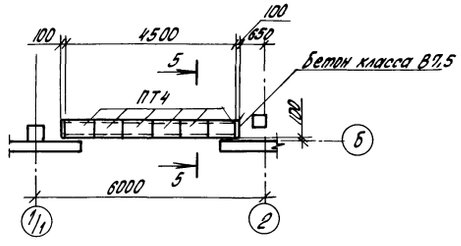

4-4

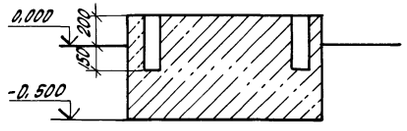

5-5

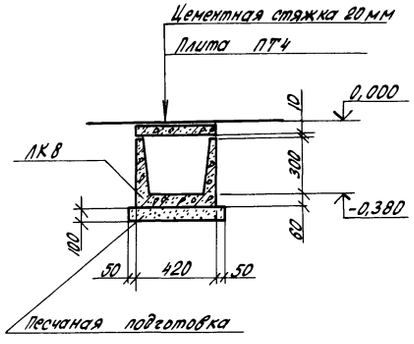

6-6

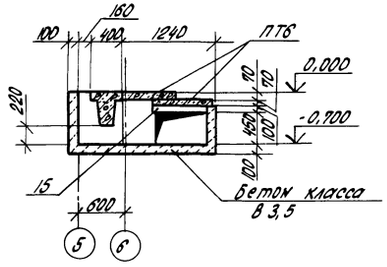

Спецификация элементов к схеме расположения подпольных каналов, приямков и фундаментов под оборудование

Марка, поз.	Обозначение	Наименование	Кол.	Масса, ед.кг	Примечание
		Изделия закладные			
1	1.400-15. В1.120-08	МН 106-6	32	1,0	
2	1.400-15. В1.550-06	МН 555	–	20,14	
3	1.400-15. В1.810	МН 801	3	0,74	
4	1.400-15. В1.550-05	МН 554 ℓ=300	56	1,26	
5	1.400-15. В1.550-05	МН 554 ℓ=1300	28	5,46	
6	1.400-15. В1.550-04	МН 553	–	59,4	
7	1.400-15. В1.720-16	МН 734-1	8	14,0	
		Изделия соединительные			
8	3.006.1-2/82.1-3-19.0	МС 1	24	2,9	
9	КЖИ.49000000	МС 1-1	14	3,31	
10	КЖИ.50000000	МС 2	24	3,1	
11	1.400-15. В1.005-20	Уголок У-21, ℓ=2200	8	8,19	
12	1.400-15. В1.005-41	Уголок У-27, ℓ=150	24	1,03	
13	1.400-15. В1.005-01	Уголок У-2, ℓ=150	24	0,57	
14	1.400-15. В1.005-14	Уголок У-15, ℓ=1300	52	4,9	
15	Б.Ч.	Швеллер $\frac{10\text{-ГОСТ 8240-72}}{\text{Вст3кп2 ГОСТ 535-79}}$, ℓ=1000	9	8,59	
16	лист 15, Б.Ч.	Лист ромб ПН-40-6,0×1070×8705 ст3кп2 ГОСТ 8568-77			
17		ЛП-П-3,0×1,2-10 ГОСТ 18124-75	2	78	
С1		С $\frac{5Вр1-100}{5Вр1-100}$ 1540 $\frac{50}{20}$ ГОСТ 8478-81	–	264,0	ℓ=80пм
19	лист 12, Б.Ч.	ФБА-I ГОСТ 5781-82	–	14,2	

Н.контр.	Ткач		08.06.87	т.п. 813-2-38.87	КЖ
Гл.спец.отд.	Репало		01.06.87		
ГИП	Хлебников		01.06.87		
Гл.констр.	Тимошенко		01.06.87		
Рук.сект.	Колесников		01.06.87		
Рук.гр.	Коротков		01.06.87	Секционное хранилище семенного картофеля вместимостью 2000тонн (для tн=-20°С)	Стадия: РП; Лист: 13; Листов:
Инж.	Новикова		01.06.87		
Пров.	Коротков		01.06.87	Фрагменты 2...4	ГИПРОНИСЕЛЬПРОМ г.Орел

Привязан

Инв. N

22512-02 28

Копировал Попова

Формат А2

Инв. № подл. | Подпись и дата | Взам. инв. N

Альбом III

Типовой проект

7-7

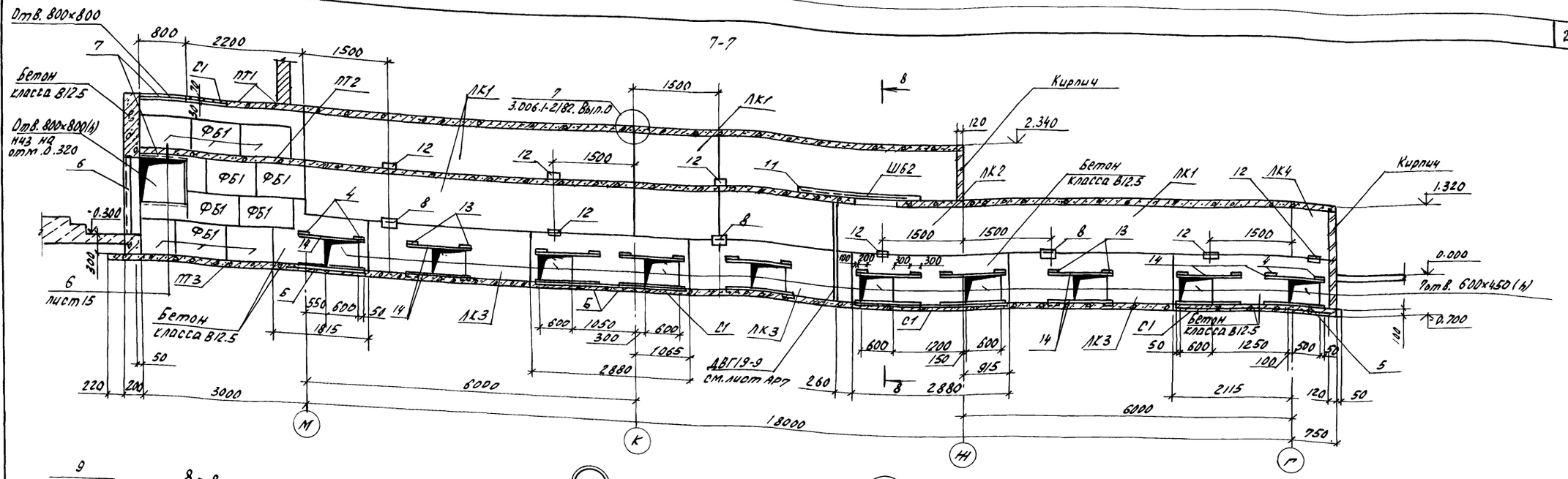
Отв. 800×800
800
2200
1500
1500
1500

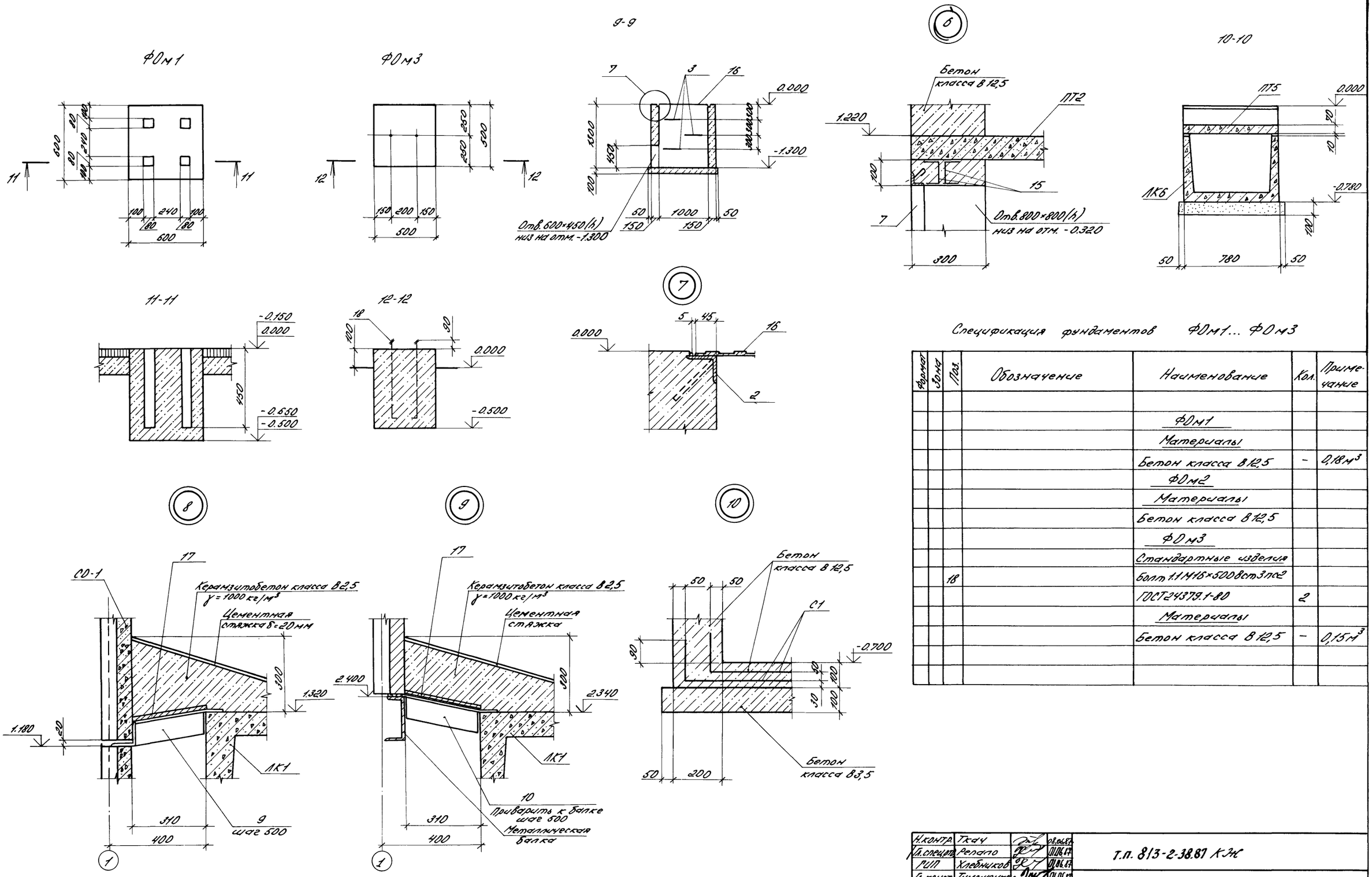

Спецификация фундаментов ФОм1... ФОм3

Формат	Зона	Поз.	Обозначение	Наименование	Кол.	Примечание
				ФОм1		
				Материалы		
				Бетон класса В12,5	–	0,18м³
				ФОм2		
				Материалы		
				Бетон класса В12,5		
				ФОм3		
				Стандартные изделия		
		18		Болт 1.1М16×500 Вст3пс2		
				ГОСТ24379.1-80	2	
				Материалы		
				Бетон класса В12,5	–	0,15м³

Альбом II

Типовой проект

Н.контр.	Ткач		08.06.87
Гл.спец.отд.	Репало		01.06.87
ГИП	Хлебников		01.06.87
Гл.конст.	Тимошенко		01.06.87
Рук.сект.	Колесников		01.06.87
Рук.гр.	Коротков		01.06.87
Инж.	Новикова		01.06.87
Пров.	Коротков		01.06.87

Т.п. 813-2-38.87 КЖ

Секционное хранилище семенного картофеля вместимостью 2000 тонн (для $t_н$=-20°С)

Стадия	Лист	Листов
РП	15	

Фундаменты ФОм1, ФОм3
Узлы 6...10

ГИПРОНИСЕЛЬПРОМ г. Орел

Привязан

Инв. №

Инв. № подл. | Подпись и дата | Взам. инв. №

22512-02 30 Копировал Варич Формат А2

Альбом II

Типовой проект

Схема расположения приямка П1

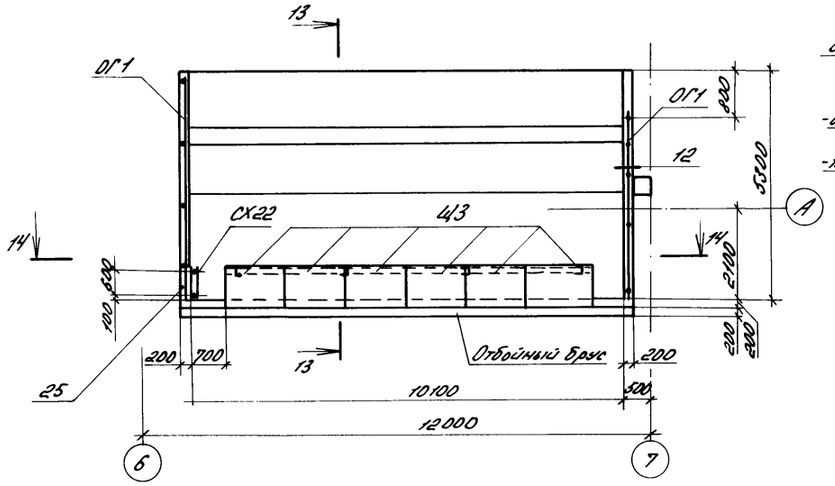

13-13

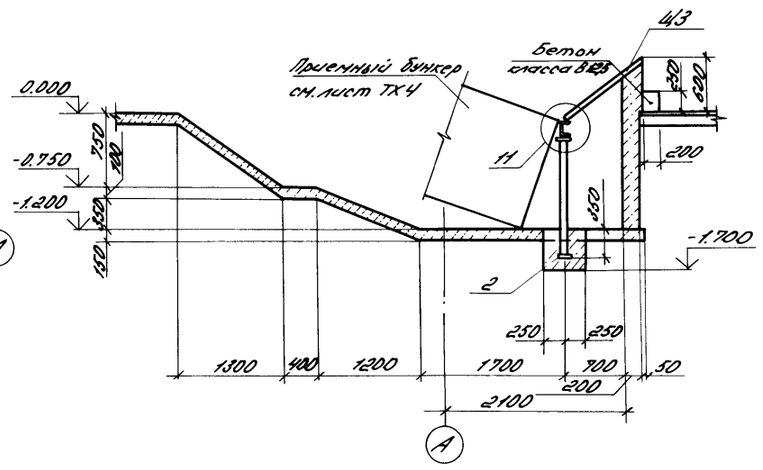

14-14

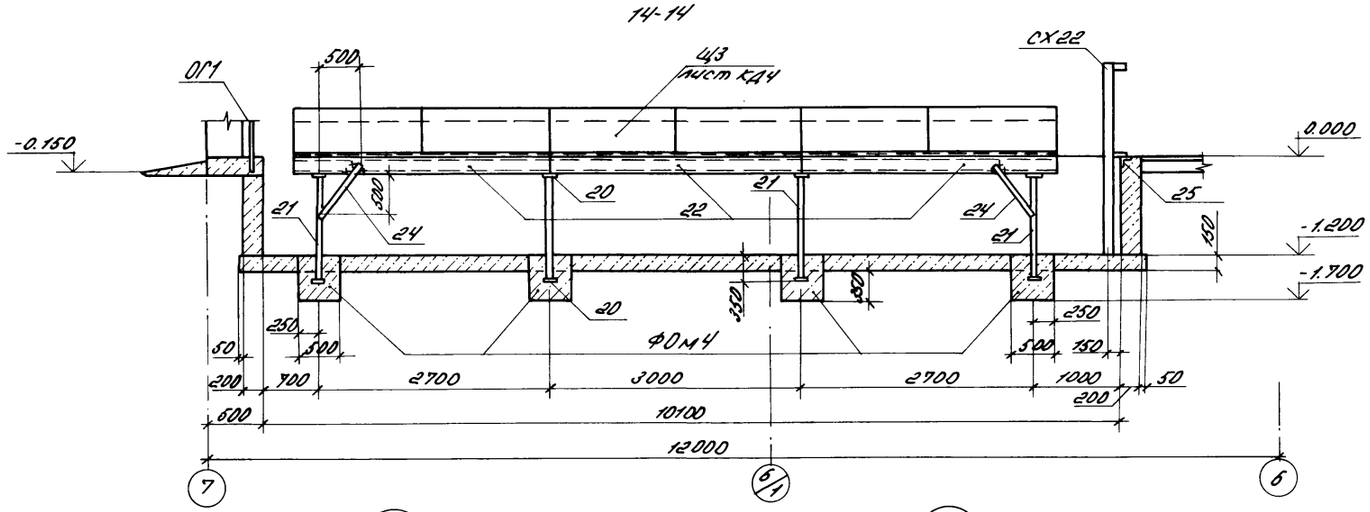

11

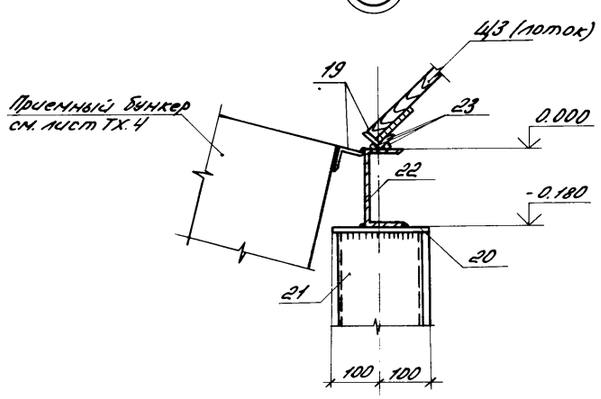

12

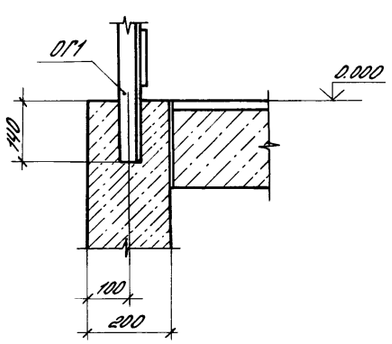

Спецификация элементов к схеме расположения приямка П1

Марка, поз	Обозначение	Наименование	Кол.	Масса ед, кг	Примечание
ОГ1	1.450.3-3.25.2.0.0.1.0-11	Ограждение площадок ОГПМГЭБ10Ч8	2	73,2	
СХ22	1.450.3-3.1 3.1.0.1.0	Стремянка СХ22	1	37,5	
ФОм4	Б4.	Фундамент под оборудование ФОм6	4	–	0,125м³
19	Б4.	Уголок $\frac{50\times50\times5\text{-Б-ГОСТ 8509-86}}{\text{Вст3кп2ГОСТ 536-79}}$ ℓ=9000			
			2	33,9	
20	Б4.	Лист $\frac{\text{Б-ПН-НО-8ГОСТ 19903-74}}{\text{Вст3кп2ГОСТ 14637-79}}$ 150×200			
			8	1,88	
21	Б4.	Швеллер $\frac{\text{18ГОСТ 8240-72}}{\text{Вст3пс6-ТУ14-1-3023-80}}$ ℓ=1350			
			4	22,0	
22	Б4.	Швеллер $\frac{\text{18ГОСТ 8240-72}}{\text{Вст3пс6-ТУ14-1-3023-80}}$ ℓ=3000			
			3	48,9	
23	Б4.	Ф10А-I ГОСТ 5781-82, ℓ=9000	3	5,55	
24	Б4.	Уголок $\frac{50\times50\times5\text{-Б-ГОСТ 8509-86}}{\text{Вст3кп2ГОСТ 535-79}}$ ℓ=900			
			2	3,39	
25	1.400-15.В1.550-04	Изделие закладное МН 553	–	3,28	

Н.контр.	Ткач		08.06.87
Гл.спец.отд.	Репало		01.06.87
ГИП	Хлебников		01.06.87
Гл.констр.	Тимошенко		01.06.87
Рук.сект.	Колесников		01.06.87
Рук.гр.	Коротков	СКор.	01.06.87
Инж.	Новикова	Новик.	01.06.87
Пров.	Коротков	СКор.	01.06.87

Т.П. 813-2-38.87 КЖ

Привязан

Инв.№

Секционное хранилище семенного картофеля вместимостью 2000 тонн (для $t_н$=-20°С)

Стадия	Лист	Листов
РП	16	

Схема расположения приямка П1, Узлы 11,12

ГИПРОНИСЕЛЬПРОМ г. Орел

22512-02 31

Инв.№ подл. | Подпись и дата | Взам.инв.№

Копировал Варич Формат А2

Альбом IV

Типовой проект

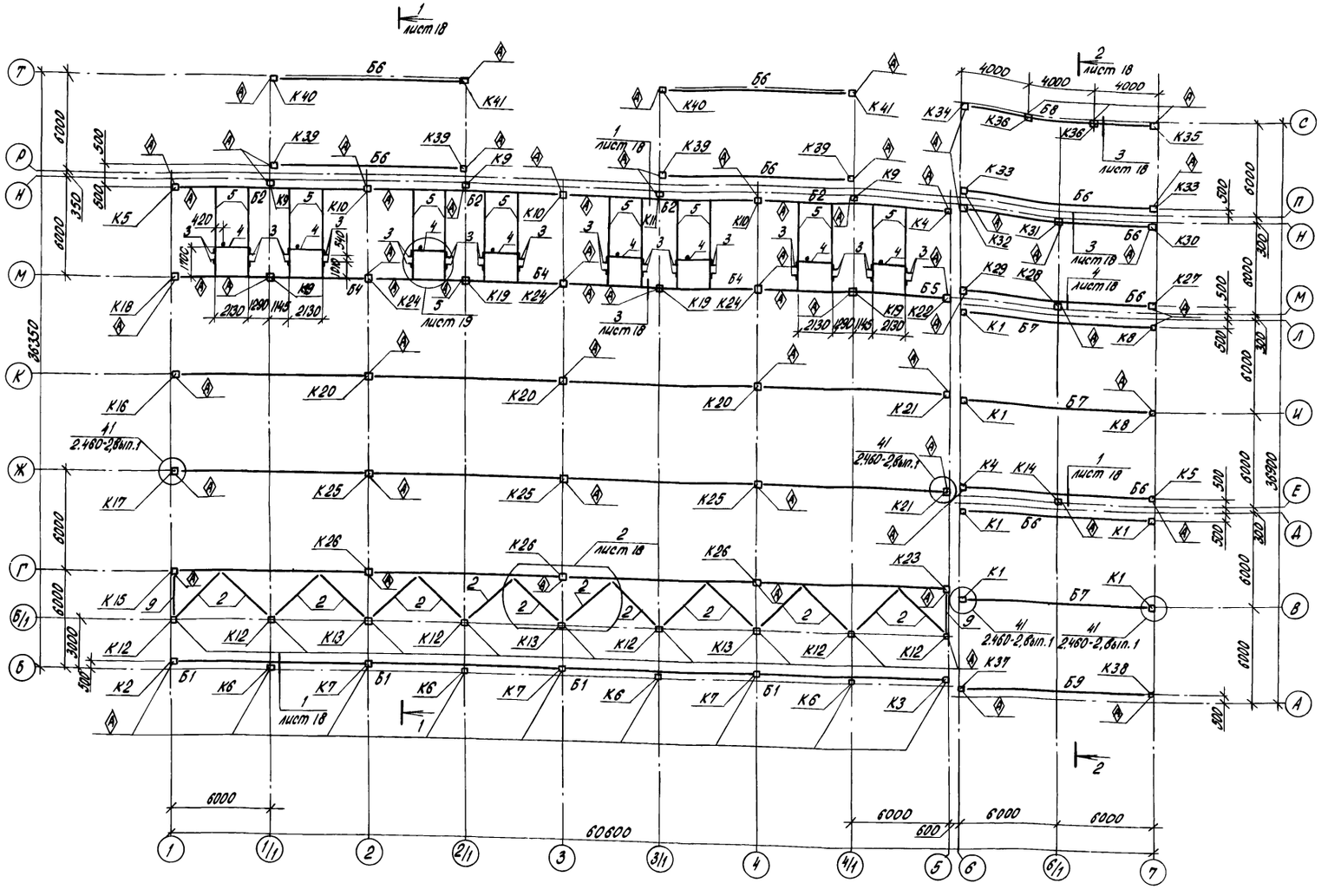

1. Незамаркированные на схемах расположения балки марки Б3.
2. Спецификацию элементов к схеме расположения колонн и балок покрытия см. лист 19.
3. К колоннам К33 по оси П до монтажа балок приварить деталь согласно узлу 11 на листе КМ 10.
4. К балкам покрытия до монтажа по осям Т, П приварить элемент ММ50 согласно узлу 6 на листе 21.
5. В осях 6-7/П-С до монтажа колонн произвести монтаж бункера (см. лист ТХ 4).
6. Знаком ⊕ показана ориентация колонн и балок.
7. Металлические элементы (поз. 2) покрыть эмалью ХВ-124 (2 слоя) ГОСТ 10144-76 по грунтовке ХС-010 (1 слой) ГОСТ 9355-81.

Н. контр.	Ткач				т. п. 813-2-38.87 КЖ
Гл. спец. отд.	Репало				
ГИП	Хлебников				
Гл. конст.	Тимошенко				
Рук. сект.	Конвенцион				
Рук. гр.	Коротков				
Инж.	Новикова				
Пров.	Коротков				

Привязан

Инв. №

Секционное хранилище семенного картофеля вместимостью 2000 тонн (для $t_н = -20°C$)	Стадия	Лист	Листов
	РП	17	
Схема расположения колонн и балок покрытия	ГИПРОНИСЕЛЬПРОМ г. Орел		

22512-02 32

Копировал Попова

Формат А2

Инв. № подл. | Подпись и дата | Взам. инв. №

Альбом VI

Типовой проект

Разрез 1-1

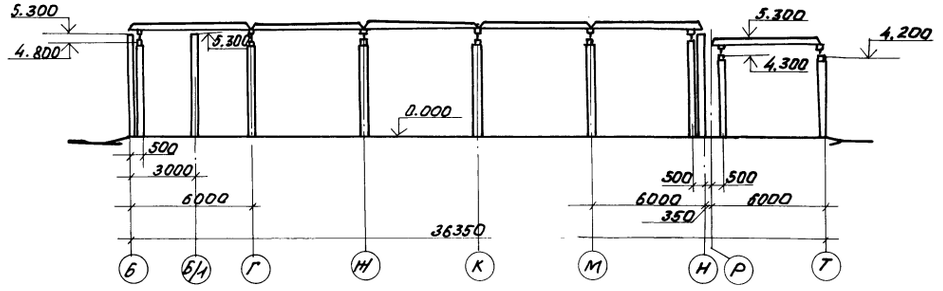

Разрез 2-2

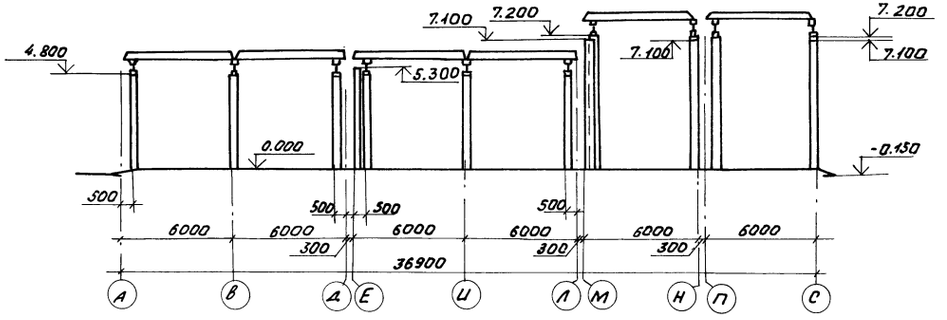

1

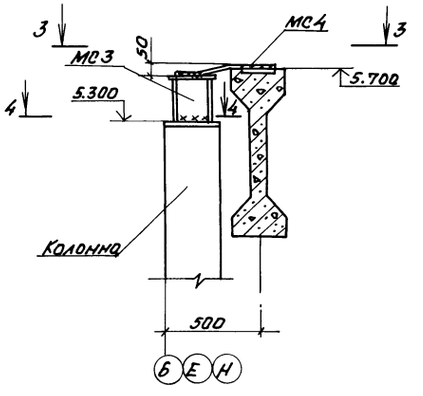

3-3

2

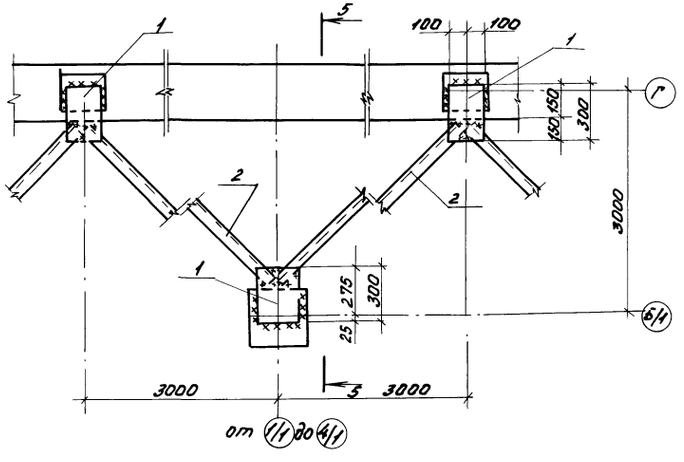

3

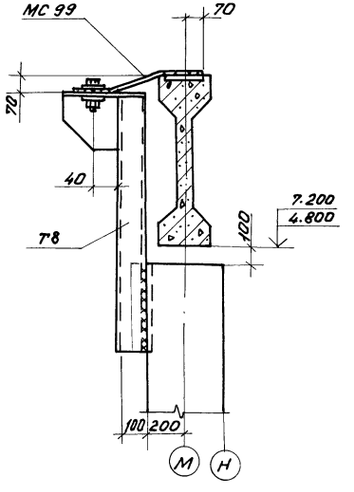

4

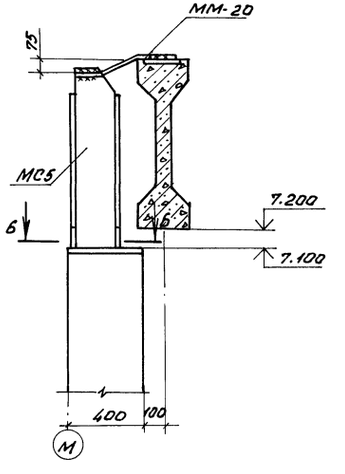

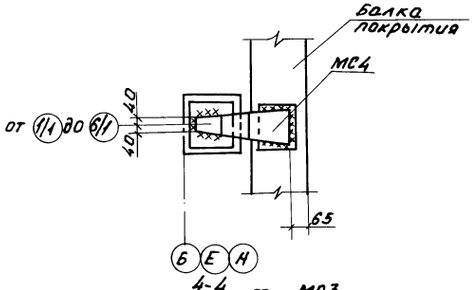

4-4

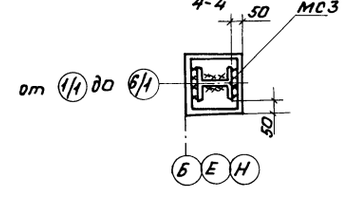

5-5

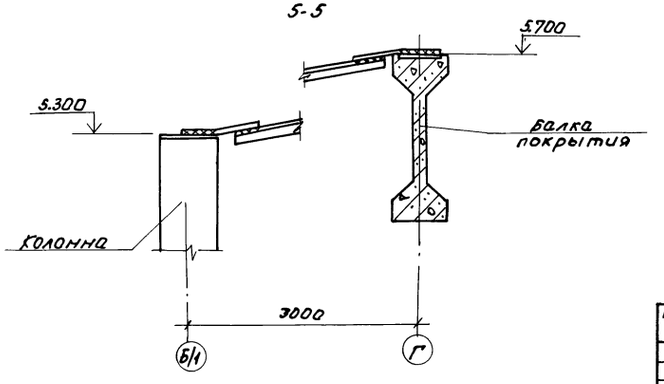

6-6

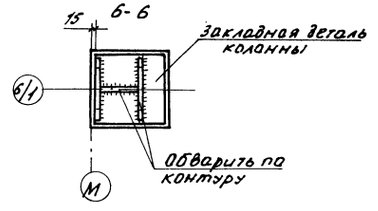

Н. контр.	Ткач		01.06.87	Т.П. 813-2-38.87 КЖ	
Гл. специалист	Репало		01.06.87		
ГИП	Хлебников		01.06.87		
Гл. конст.	Тимошенко		01.06.87		
Рук. сект.	Колесников		01.06.87		
Рук. гр.	Коротков		01.06.87	Секционное хранилище семенного картофеля вместимостью 2000 тонн (для $t_н$ = -20°С)	Стадия: РП; Лист: 18; Листов:
Инж.	Новикова		01.06.87		
Пров.	Коротков		01.06.87	Разрез 1-1, 2-2. Узлы 1...4	ГИПРОНИСЕЛЬПРОМ г. Орел

Привязан

Инв. N

Инв. N подл. | Подпись и дата | Взам. инв. N

22512-02 33

Копировал Фомушкина

Формат А2

Альбом II

Типовой проект

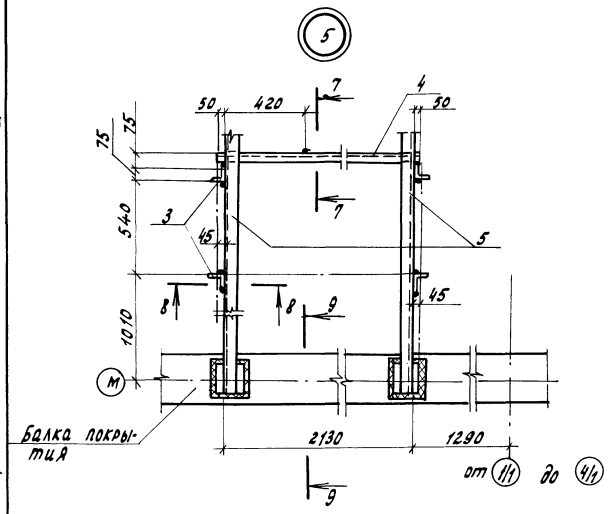

7-7

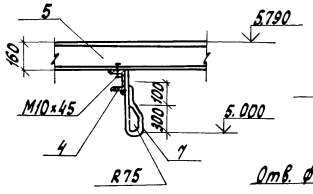

8-8

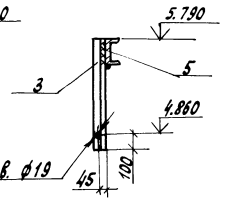

9-9

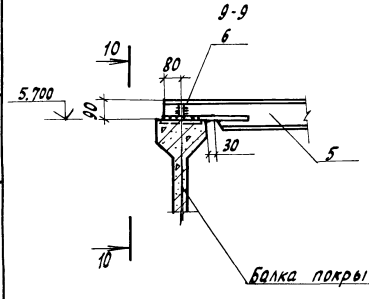

10-10

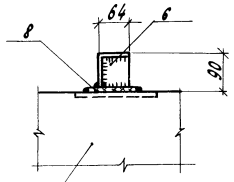

Спецификация к схеме расположения колонн и балок покрытия

Марка, поз.	Обозначение	Наименование	Кол.	Масса ед., кг.	Примечание
		Колонны			
К1	1.823.1-2.1 100-22	1К57.3-2	6	1280	
К2	КЖИ 04000000	1К57.3-4-А	1	1280	
К3	КЖИ 04000000	1К57.3-4-Б	1	1280	
К4	КЖИ.04000000	1К57.3-2-А	2	1280	
К5	КЖИ.04000000	1К57.3-2-Б	2	1280	
К6	КЖИ.05000000	1К63.3-4-А	4	1420	
К7	КЖИ.06000000	2К57.3-3-А	3	1280	
К8	КЖИ.07000000	1К 57.3-2-В	2	1280	
К9	КЖИ.08000000	1К 63.3-2-А	3	1420	
К10	КЖИ.06000000	2К 57.3-1-А	3	1300	
К11	КЖИ.08000000	1К 63.3-2-Б	1	1420	
К12	КЖИ.08000000	1К 63.3-2-В	6	1420	
К13	КЖИ.08000000	1К 63.3-2-Г	3	1420	
К14	КЖИ.07000000	1К 63.3-2-Д	1	1420	
К15	КЖИ.09000000	1К 57.4-2-А	1	2280	
К16	КЖИ. 10000000	1К57.4-2-Б	1	2280	
К17	КЖИ.10000000	1К57.4-2-В	1	2280	
К18	КЖИ.11000000	1К57.4-2-Г	1	2280	
К19	КЖИ.12000000	1К 57.4-2-Д	4	2280	
К20	КЖИ.13000000	2К57.4-2-А	3	2330	
К21	КЖИ.14000000	1К57.4-2-Е	1	2280	
К22	КЖИ.14000000	1К57.4-2-И	2	2280	
К23	КЖИ.09000000	1К57.4-2-И	1	2280	
К24	КЖИ.13000000	2К57.4-2-Б	3	2330	
К25	КЖИ.15000000	2К 57.4-2-В	3	2330	
К26	КЖИ.15000000	2К57.4-2-Г	3	2330	
К27	КЖИ.16000000	1К81.4-2-А	1	3250	
К28	КЖИ.17000000	1К81.4-2-Б	1	3250	
К29	КЖИ.16000000	1К81.4-2-В	1	3250	
К30	КЖИ.18000000	1К81.4-2-Г	1	3250	
К31	КЖИ.19000000	1К81.4-2-Д	1	3250	
К32	КЖИ.20000000	1К81.4-2-Е	1	3250	
К33	КЖИ.21000000	1К81.4-2-И	2	3250	
К34	КЖИ.21000000	1К81.4-2-И	1	3250	
К35	КЖИ.21000000	1К81.4-2-К	2	3250	
К36	КЖИ.22000000	1К81.4-2-Л	1	3250	
К37	КЖИ.23000000	1К57.3-2-Г	1	1280	
К38	КЖИ.23000000	1К63.3-2-Е	1	1420	
К39	КЖИ.24000000	1К51.3-1-А	4	1150	
К40	КЖИ.24000000	1К51.3-1-Б	2	1150	
К41	КЖИ.24000000	1К51.3-1-В	2	1150	

продолжение

Марка, поз.	Обозначение	Наименование	Кол.	Масса ед. кг.	Примечание
		Балки			
Б1	КЖИ. 25000000	1БСП12-1АIV-Н-А	4	4500	
Б2	КЖИ.26000000	1БСП12-1АV-Н-Б	4	4500	
Б3	КЖИ. 25000000	1БСП12-3АV-Н-А	12	4500	
Б4	КЖИ.26000000	1БСП12-3АV-Н-Б	3	4500	
Б5	КЖИ. 26000000	1БСП12-5АIV-Н-А	1	4500	
Б6	КЖИ. 25000000	1БСП12-1АV-А	9	4500	
Б7	КЖИ. 25000000	1БСП12-3АV-А	3	4500	
Б8	КЖИ.27000000	1БСП12-1АV-Б	1	4500	
Б9	КЖИ.25000000	1БСП.12-1АIV-Б	1	4500	
Т8	1.030.9-2, Вып. 4.	Стальной элемент Т8	7	32,0	
		Изделия соединительные			
МС99	1.030.9-2, Вып.7, ч.2	МС 99	7	7,0	
МС3	КЖИ.51000000	МС3	9	16,8	
МС4	КЖИ. 52000000	МС4	9	6,0	
МС5	КЖИ. 53000000	МС 5	1	38,36	
ММ-20	1.400-7. лист 7	Стальное изделие ММ-20	1	6,3	
ММ-50	1.400-7. лист 18	Стальное изделие ММ50	42	1,8	
1	Лист 17, б.ч.	Лист Б-ПН-Н0-10 ГОСТ 19903-74 / Вст3кп2 ГОСТ 14637-79 200×300	19	4,7	
2	Лист 17, б.ч	Уголок 63×63×5-Б ГОСТ 8509-86 / Вст3кп2 ГОСТ 535-79 ℓ=1000	16	19,24	
3	Б. ч.	Уголок 75×75×6-Б ГОСТ 8509-86 / Вст3кп2 ГОСТ 535-79 ℓ=940	32	6,48	
4	Б. ч.	Швеллер 10-ГОСТ 8240-72 / Вст3кп2 ГОСТ 535-79 ℓ=2230	8	19,15	
5	Б. ч.	Швеллер 16-ГОСТ 8240-72 / Вст3кп2 ГОСТ 535-79 ℓ=5650	16	80,43	
6	Б. ч.	Лист Б-ПН-Н0-8 ГОСТ 19903-74 / Вст3кп2 ГОСТ 14637-79 80×90	32	0,290	
7	Б. ч.	Ф10 А-I ГОСТ 5781-82, ℓ=1080	8	0,67	
8	Б. ч	Лист Б-ПН-Н0-30 ГОСТ 19903-74 / Вст3кп2 ГОСТ 14637-79 160×160	32	1,6	
9	Лист 17, б.ч.	Уголок 63×63×5-Б ГОСТ 8509-86 / Вст3кп2 ГОСТ 535-79 ℓ=2800	2	13,468	

Привязан

Инв. N

Н. контр.	Ткач		01.06.87
Гл. спец. отд.	Репало		01.06.87
ГИП	Хлебников		01.06.87
Гл. констр.	Тимошенко		01.06.87
Рук. арх.	Колесников		01.06.87
Рук. гр.	Коротков		01.06.87
Ст. техн.	Семеренкова		01.06.87
Пров.	Коротков		01.06.87

Т.П. 813-2-38.87 КЖ

Секционное хранилище семенного картофеля вместимостью 2000 тонн (для t = -20°С)

Стадия	Лист	Листов
РП	19	

Узел 5

ГИПРОНИСЕЛЬПРОМ г. Орел

22512-02 34

Копировал Ахротова

Формат А2

Типовой проект Альбом II

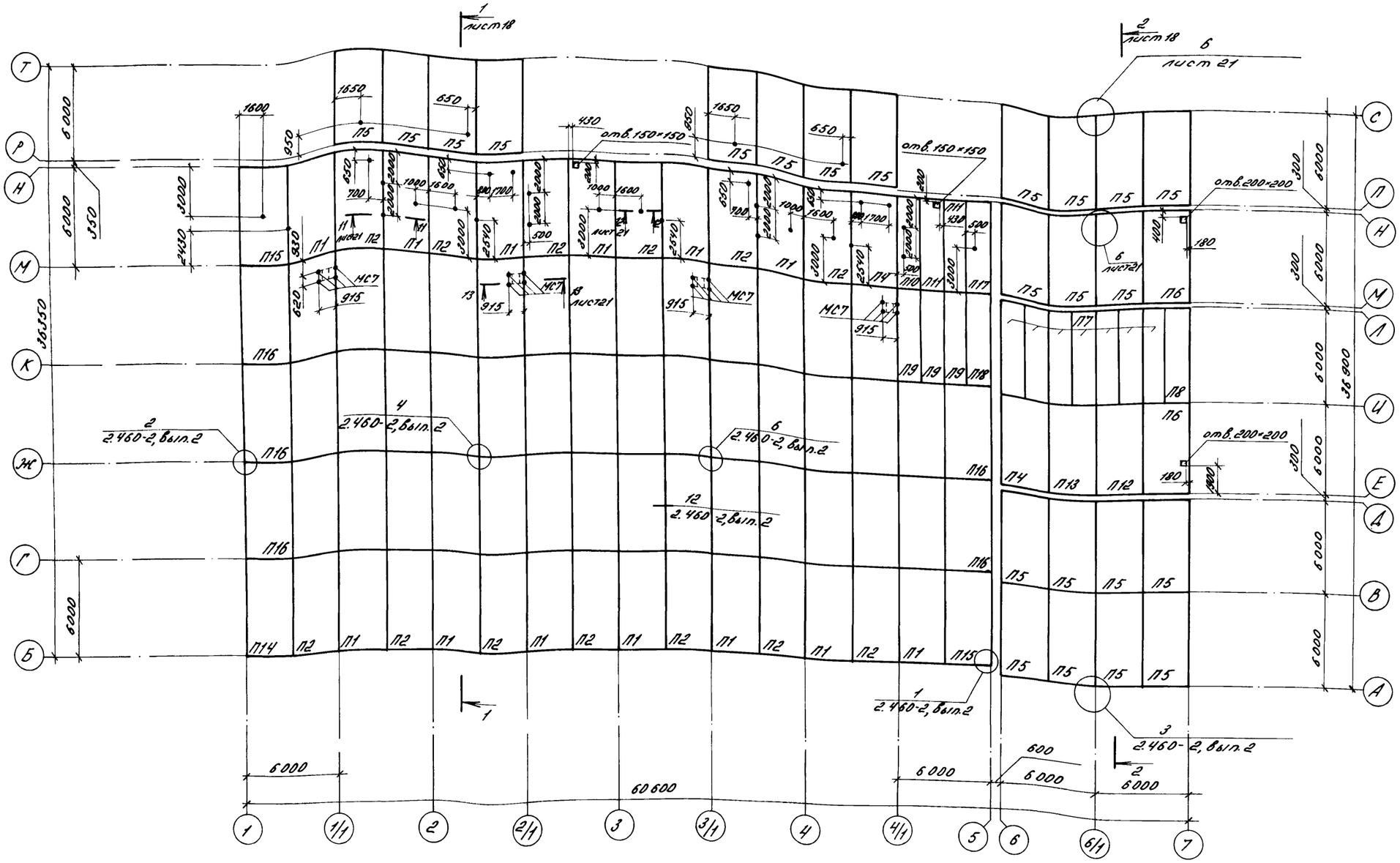

1. Незамаркированные на схеме расположения плиты марки П3.
2. Незамаркированные на схеме расположения и обозначенные знаком (•) изделия соединительные МС6
3. Отверстия 150×150 и 200×200 просверлить по месту.
4. Нагрузка на соединительные изделия МС7 не более 20.5 кг, на МС6 в осях М, Н не более 60 кг, в осях Р, Т не более 100 кг.
5. До монтажа плит покрытия по оси А приварить стальной элемент согласно узлу 33 на листе КМ14.

Н. контр.	Ткач		08.06.87
Гл. спец. отд.	Репало		01.06.87
ГИП	Хлебников		01.06.87
Гл. констр.	Тимошенко		01.06.87
Рук. сект.	Колесников		01.06.87
Рук. гр.	Коротков		01.06.87
Инж.	Власова		01.06.87
Пров.	Коротков		01.06.87

Т.П. 813-2-38.87 КЖ

Секционное хранилище семенного картофеля вместимостью 2000 тонн (для $t^н$ = -20 °С)

Схема расположения плит покрытия

Стадия	Лист	Листов
РП	20	

ГИПРОНИСЕЛЬПРОМ г. Орел

Привязан

Инв. №

22512-02 35

Копировал Варич

Формат А2

Инв. № подл. | Подпись и дата | Взам. инв. №

Альбом II

Типовой проект

11 - 11

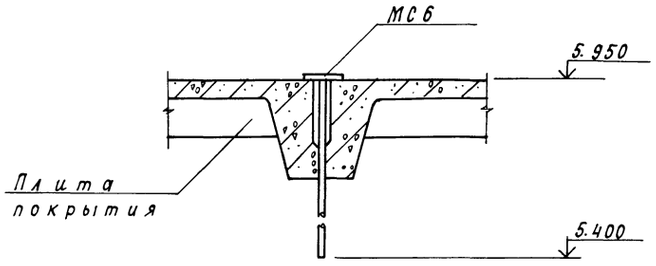

12 - 12

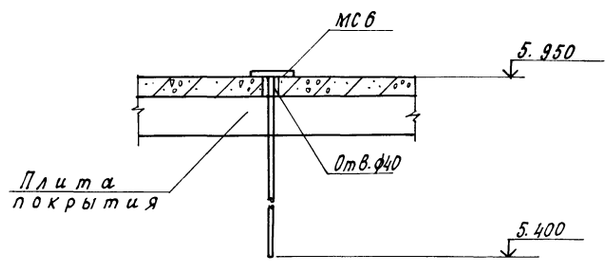

6

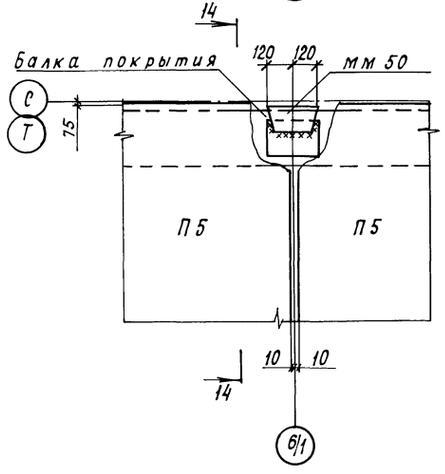

13 - 13

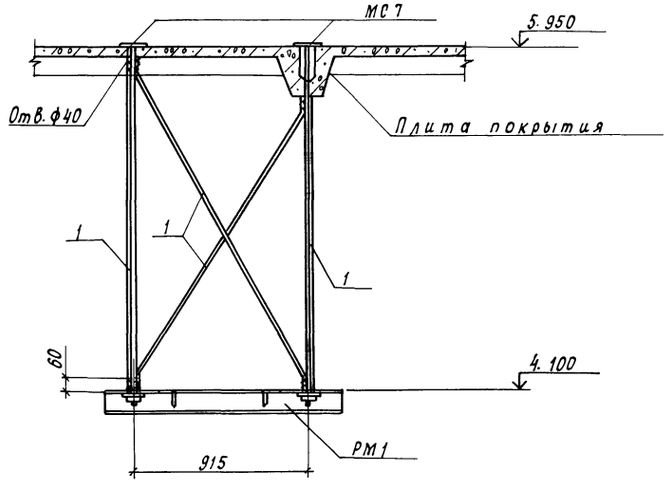

14 - 14

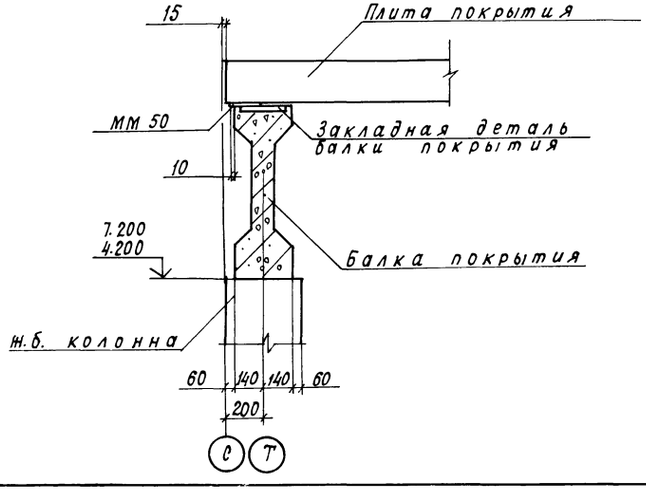

Спецификация к схеме расположения плит покрытия

Марка, поз.	Обозначение	Наименование	Кол.	Масса ед., кг	Примечания
		Плиты покрытия			
П1	КЖИ.28000000	1ПГ-4АIVТ-П-А	13	2250	
П2	КЖИ.28000000	1ПГ-4АIVТ-П-Б	13	2250	
П3	1.865.1-4/84.1-1-04	1ПГ-5АIVТ-П	41	2250	
П4	КЖИ.29000000	1ПГ-5АIVТ-П-А	2	2250	
П5	КЖИ.30000000	1ПГ-3АIVТ-А	23	2250	
П6	КЖИ.29000000	1ПГ-3АIVТ-Б	2	2250	
П7	КЖИ.30000000	2ПГ-5АIVТ-А	7	1230	
П8	КЖИ.31000000	2ПГ-5АIVТ-Б	1	1230	
П9	1.865.1-4/84.3-1-05	2ПГ-6АIVТ-П	3	1230	
П10	КЖИ.30000000	2ПГ-6АIVТ-П-А	1	1230	
П11	КЖИ.30000000	2ПГ-6АIVТ-П-Б	2	1230	
П12	КЖИ.28000000	1ПГ-3АIVТ-В	1	2250	
П13	КЖИ.28000000	1ПГ-3АIVТ-Г	1	2250	
П14	КЖИ.29000000	1ПГ-4АIVТ-П-В	1	2250	
П15	КЖИ.29000000	1ПГ-4АIVТ-П-Г	2	2250	
П16	КЖИ.32000000	1ПГ-5АIVТ-П-Б	5	2250	
П17	КЖИ.29000000	2ПГ-6АIVТ-П-В	1	1230	
П18	КЖИ.32000000	2ПГ-6АIVТ-П-Г	1	1230	
		Изделие соединительное			
МС6	КЖИ.54000000	МС6	30		
МС7	КЖИ.55000000	МС7	16		
		Рама металлическая			
РМ1	КЖИ.58000000	РМ1	4	23.9	
1	Б.Ч.	Ф10А-I ГОСТ 5781-82		18.26	ℓ=2.96м

1. Схему расположения плит покрытия см. лист 20
2. Отверстия в плитах покрытия просверлить по месту.

Н.контр.	Ткач			т.п.813-2-38.87 КЖ			
Гл.специал.	Релдло						
ГИП	Хлебников						
Гл.констр.	Тимошенко						
Рук.сект.	Колесников						
Рук.гр.	Коротков			Секционное хранилище семенного картофеля вместимостью 2000 тонн ($t_н$=-20°)	Стадия	Лист	Листов
Инж.	Власова				РП	21	
Пров.	Коротков			Узел 6	ГИПРОНИСЕЛЬПРОМ г. Орел		

Привязан

Инв. N

Инв. N подл. | Подпись и дата | Взам. инв. N

22512-02 36

Копировал Кухтинова

Формат А2

Альбом II

Типовой проект

Схема расположения стеновых панелей по оси Б.

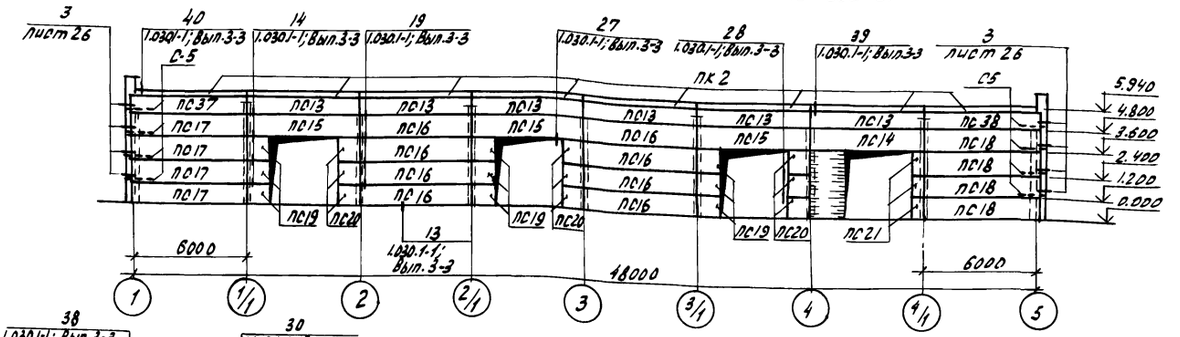

Схема расположения стеновых панелей по оси 1.

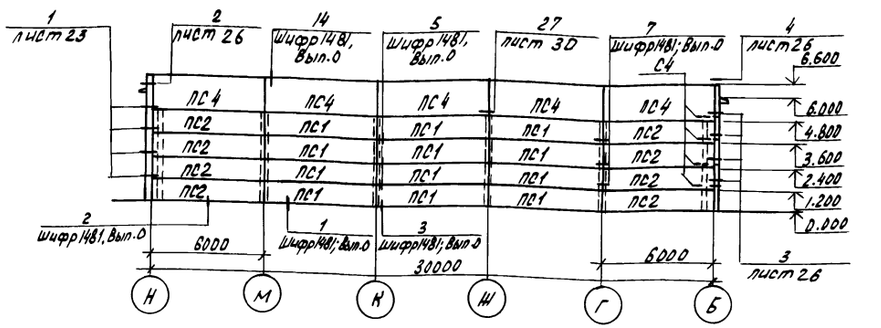

Схема расположения стеновых панелей по оси Н.

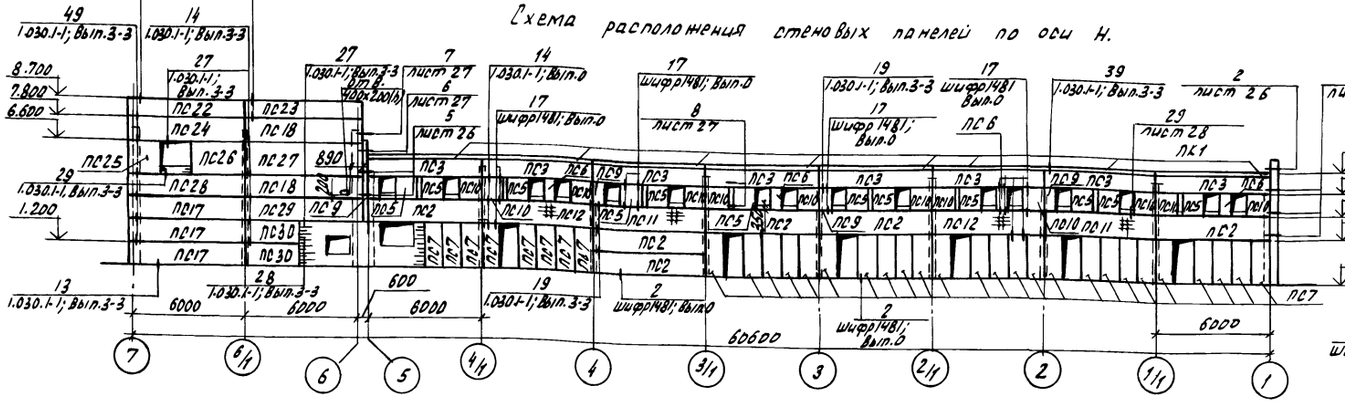

Схема расположения стеновых панелей по оси 5.

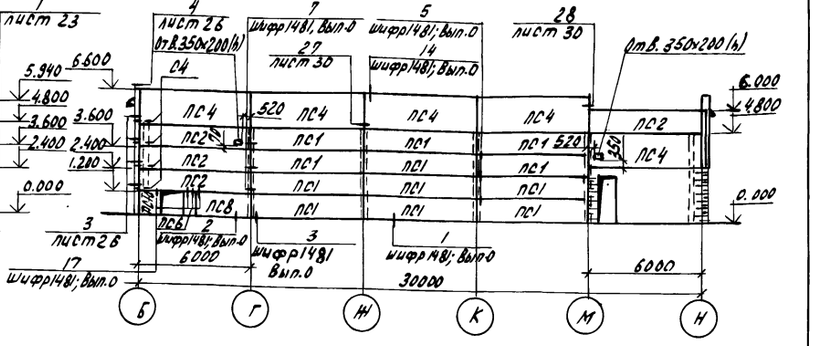

Схема расположения стеновых панелей по оси Е

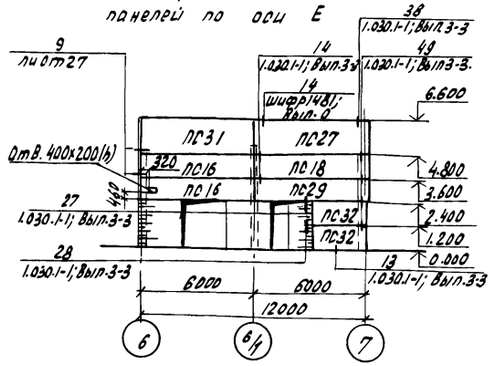

Схема расположения стеновых панелей по оси 7.

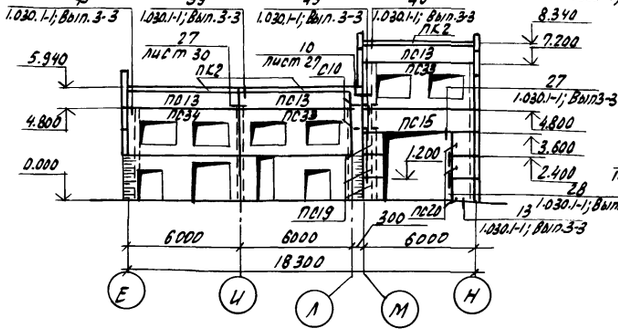

Схема расположения стеновых панелей по оси М.

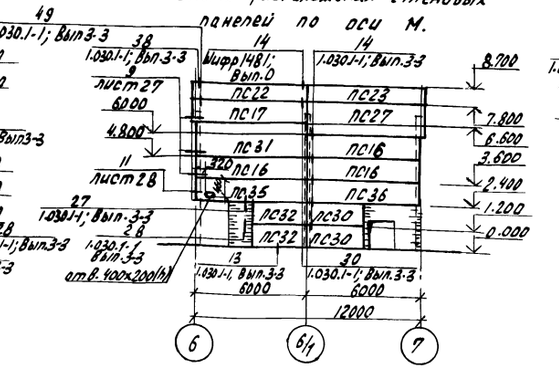

Схема расположения стеновых панелей по оси Б.

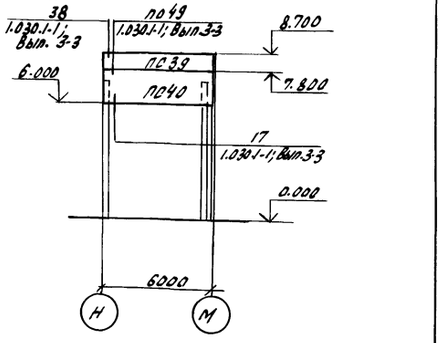

1. Материал стеновых панелей - керамзитобетон с объемной плотностью 1000кг/м³.
2. До монтажа стеновых панелей произвести:
- приварку закладных для крепления навеса по оси Б согласно лист КМ13 узел 27, лист КМ14 узел 32,33;
- крепление карнизных панелей к подкарнизным согласно 1.030.1-1.0-3-2400;
- установку вентиляционного оборудования и воздухоохладителей в венткамеры.
3. Кирпичную кладку вести одновременно или до монтажа стеновых панелей.
4. Отверстия по оси Н низ на отм. 3.950 шириной 800мм.
5. Отверстия в панелях ПС2, ПС4, ПС16, ПС18, ПС35 высверлить по месту после монтажа.
6. Предусмотреть временное крепление панелей ПС6...ПС8, ПС10, ПС19...ПС21, ПС30, ПС32 до монтажа вышележащих
7. Спецификацию к схемам расположения см. лист 24.

Н.контр.	Теач		01.06.87
Гл.спец.от.	Репало		01.06.87
ГИП	Харенков		01.06.87
Гл.конст.	Тимошенко		01.06.87
Рук.сект.	Колесников		01.06.87
Рук.гр.	Коротков		01.06.87
Ст.инж.	Медведев		01.06.87
Пров.	Чернова		01.06.87

Привязан

Инв.№

т.п. 813-2-38.87 -КЖ

Секционное хранилище сементного картофеля вместимостью 2000тонн (для tн=-20°С)

Стадия	Лист	Листов
РП	22	

Схемы расположения стеновых панелей.

ГИПРОНИСЕЛЬПРОМ г. Орел

22512-02 37

Копировал Зубакова

Формат А2

Инв.№ подл. | Подпись и дата | Взам.инв.№

Альбом II

Типовой проект

Схема расположения стеновых панелей по оси 7

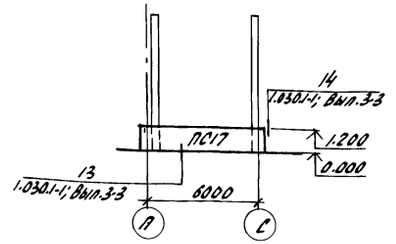

Схема расположения стеновых панелей по оси 6

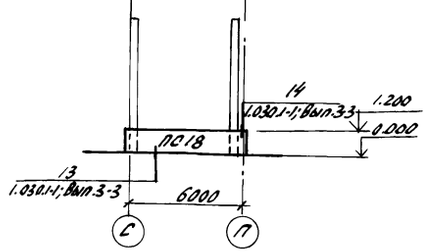

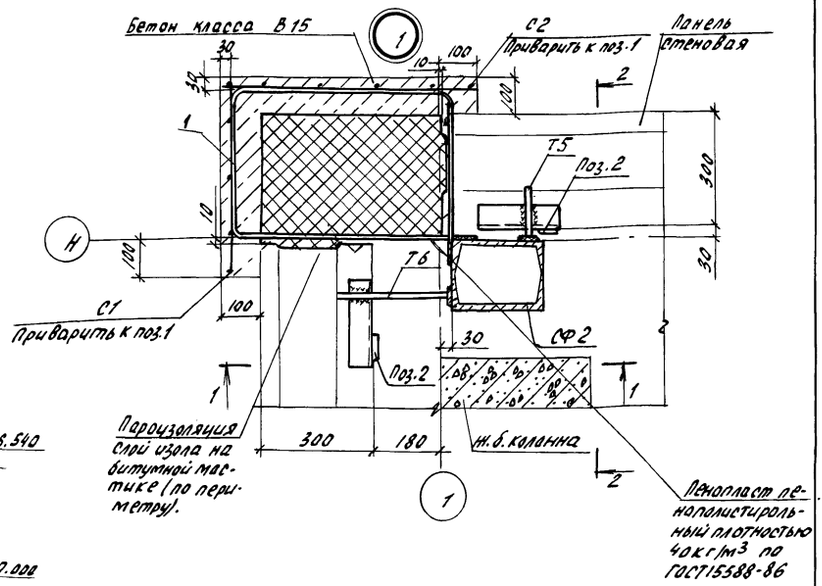

Схема расположения стоек фахверка и насадок по оси Н.

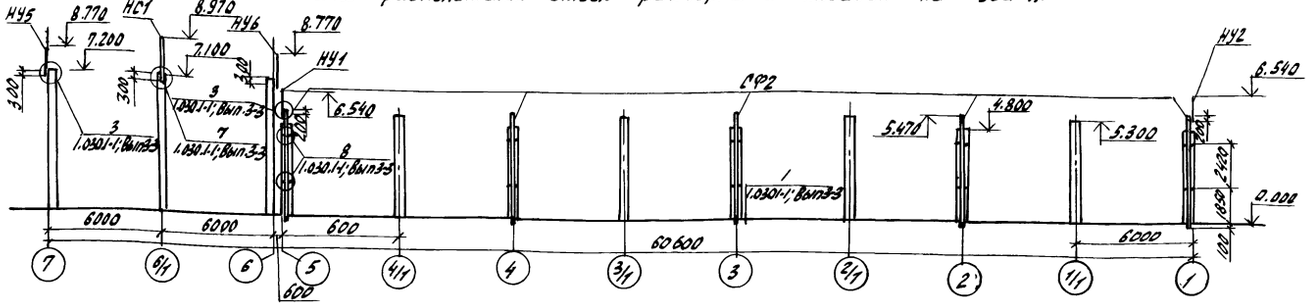

Схема расположения стоек фахверка и насадок по оси М.

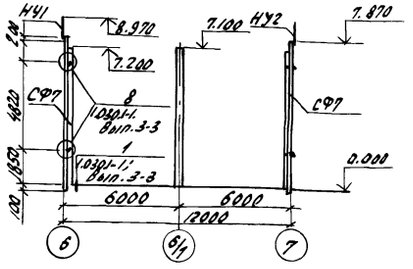

Схема расположения стоек фахверка и насадок по оси Е

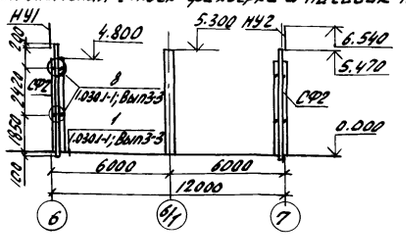

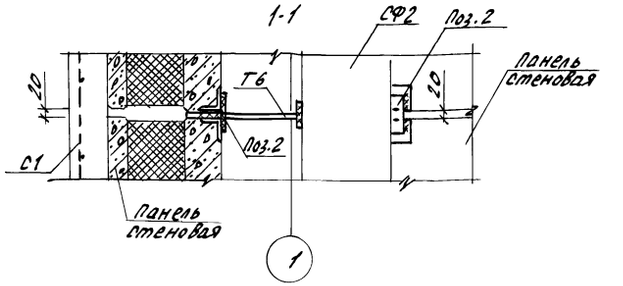

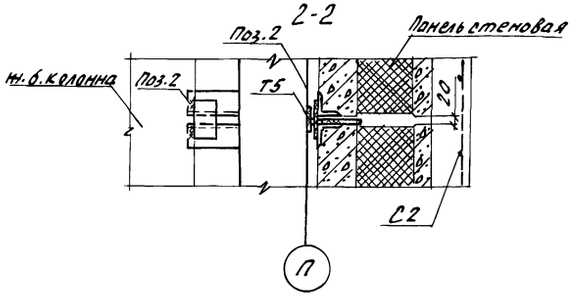

Схема расположения стоек фахверка и насадок по оси Б

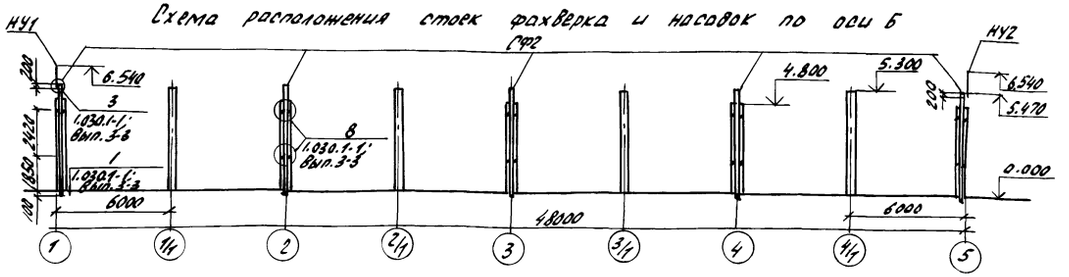

8. Минимальный зазор между стеновыми панелями и колоннами, стойками фахверка равен 30 мм.
9. Вертикальные и горизонтальные швы между панелями заделать по указаниям 1481.0-000ПЗ п.2.5; 1.030.1-1.0-3-000ПЗ раздел VI и 1.030.1-1.3-3-480.

10. Монтажную сварку производить швами с высотой катета не менее 6мм и не менее меньшей из толщин свариваемых деталей. Высота сварного шва вдоль кромок, имеющих закругление, равна 4мм. Сварку производить электродами Э42 ГОСТ9467-75.

Н.контр.	Ткач		01.06.87	Т.П.813-2-38.87	КЖ
Гл.спец.	Репало		01.06.87		
ГИП	Хлебников		01.06.87		
Гл.констр.	Тимошенко		01.06.87		
Рук.сект.	Колесников		01.06.87		
Рук.гр.	Коротков		01.06.87	Секционное хранилище семенного картофеля вместимостью 2000 тонн (tн=-20°С)	Стадия: РП; Лист: 23; Листов:
Ст.инж.	Медолазов		01.06.87		
				Схемы расположения стеновых панелей, стоек фахверка, насадок, Узел 1.	ГИПРОНИСЕЛЬПРОМ г. Орел

Привязан

Инв.№

22512-02 38

Инв.№ подл. | Подпись и дата | Взам.инв.№

Копировал Зубакова

Формат А2

Альбом II

Типовой проект

Марка, поз.	Обозначение	Наименование	Кол.	Масса ед., кг	Примечание
		Панели стеновые			
ПС1	1481.1-01000-06	ПСТ 60.12.30-2-Т П	24	3400	
ПС2	1481.1-04000-02	ПСТ 60.12.30-Т П	18	2700	
ПС3	КЖИ 35000000	ПСТ 60.9.30-Т П-К-А	8	1900	
ПС4	1481.1-05000-02	ПСТ 60.18.30-ТП	10	3900	
ПС5	КЖИ 34000000	ПСТ 12.12.30-Т П-А	12	510	
ПС6	КЖИ 34000000	ПСТ 6.12.30-Т П-А	5	240	
ПС7	1481.1-06000-06	ПСТ 10.24.30-Т П	33	850	
ПС8	1481.1-07000-08	ПСТ 30.12.30-ТП	1	1300	
ПС9	1481.1-07000-14	ПСТ 6.12.30-Т П	4	240	
ПС10	КЖИ 35000000	ПСТ 12.12.30-Т П-Б	13	510	
ПС11	КЖИ 36000000	ПСТ 60.12.30-ТП-А	2	2700	
ПС12	КЖИ 36000000	ПСТ 60.12.30-ТП-Б	2	2700	
ПС13	КЖИ 37000000	ПСД 60.9.20-Т-А	9	1600	
ПС14	КЖИ 38000000	ПСД 60.12.20-Т-А	1	2100	
ПС15	КЖИ 38000000	ПСД 60.12.20-Т-Б	4	2100	
ПС16	1.832.1-9.1.0010000-02	ПСД 60.12.20-Т	13	2100	
ПС17	1.832.1-9.1.0020000-04	ПСД 60.12.20-Т-У	9	2200	
ПС18	1.832.1-9.1.0020000-05	ПСД 60.12.20-Т-УП	8	2200	
ПС19	КЖИ 39000000	ПСД 12.12.20-Т-А	12	420	
ПС20	КЖИ 40000000	ПСД 12.12.20-Т-Б	12	420	
ПС21	КЖИ 40000000	ПСД 6.12.20-Т-А	3	210	
ПС22	1.832.1-9.1.002000-02	ПСД 60.9.20-Т-У	2	1700	
ПС23	1.832.1-9.1.002000-03	ПСД 60.9.20-Т-УП	2	1700	
ПС24	КЖИ 41000000	ПСД 60.12.20-Т-У-А	1	2200	
ПС25	КЖИ 39000000	ПСД 15.18.20-Т-У-А	1	920	
ПС26	КЖИ 40000000	ПСД 30.18.20-Т-А	1	1600	
ПС27	1.832.1-9.1.0010000-07	ПСД 60.18.20-Т-УП	3	3400	
ПС28	КЖИ 42000000	ПСД 60.12.20-Т-У-Б	1	2200	
ПС29	КЖИ 43000000	ПСД 60.12.20-Т-УП-А	2	2200	
ПС30	КЖИ 39000000	ПСД 30.12.20-Т-А	4	1100	
ПС31	1.832.1-9.1.0010000-03	ПСД 30.18.20-Т	2	3200	
ПС32	КЖИ 40000000	ПСД 30.12.20-Т-Б	4	1100	
ПС33	КЖИ 44000000	1ПСД 6.24.20-ПТ-С-А	2	3600	
ПС34	1.832.1-10.1.0.1.0.0.0.0	1ПСД 6.24.20-ПТ-С	1	3600	
ПС35	КЖИ 43000000	ПСД 60.12.20-Т-В	1	2100	
ПС36	КЖИ 43000000	ПСД 60.12.20-Т-Г	1	2100	
ПС37	КЖИ 37000000	ПСД 60.9.20-Т-У-А	1	1700	
ПС38	КЖИ 37000000	ПСД 60.9.20-Т-УП-А	1	1700	
ПС39	1.832.1-9.1.0010000-01	ПСД 60.9.20-Т	1	1600	
ПС40	КЖИ 41000000	ПСД 60.18.20-Т-А	1	3200	

Марка, поз.	Обозначение	Наименование	Кол.	Масса ед., кг	Примечание
		Панели карнизные			
ПК1	1.030.1-1.2-1 6.00.0-02	ПК 60 7,5-Л	8	1400	
ПК2	1.030.1-1.2-1 6.00.0	ПК 60 6,5-Л	11	1200	
		Стойки фахверка			
СФ2	1.030.1-1.4-2-10-01	СФ2	12	300,4	
СФ7	1.030.1-1.42-10-06	СФ7	2	417,9	
		Насадки			
НУ1	1.030.1-1.4-1-020	НУ1	4	25,2	
НУ2	1.030.1-1.4-1-020-01	НУ2	4	25,2	
НУ5	1.030.1-1.4-1-020-04	НУ5	1	37,2	
НУ6	1.030.1-1.4-1-020-05	НУ6	1	37,2	
НС1	1.030.1-1.4-1-040	НС1	1	82	
		Консоли опорные,			
ТК2	1.030.1-1.4-1-070-01	ТК2	3	20,1	
		Детали крепления			
Т3	1.030.1-1.4-1-120	Т3	180	0,4	
Т4	1.030.1-1.4-1-120-01	Т4	29	0,7	
Т5	1.030.1-1.4-1-130	Т5	75	0,4	
Т6	1.030.1-1.4-1-130-01	Т6	13	0,6	
Т8	1.030.1-1.4-1-140	Т8	50	0,5	
Т9	1.030.1-1.4-1-150	Т9	7	0,4	
Т10	1.030.1-1.4-1-150-01	Т10	31	1,3	
Т17	1.030.1-1.4-1-220	Т17	9	0,3	
Т24	1.030.1-1.4-1-240	Т24	56	1,1	
		Изделия соединительные			
МС1	1481.0-310	МС1	12	0,78	
МС11-1	КЖИ 57000000	МС11-1	4	0,79	
МС8	КЖИ 56000000	МС8	8	8,38	
МС9	КЖИ 56000000	МС9	1	4,69	
МС11	1481.0-350	МС11	153	1,1	
МС10	КЖИ 56000000	МС10	1	9,48	
		Сетки			
С1	ГОСТ 8478-81	С $\frac{Вр\text{-}I\text{-}5\text{-}100+(2\times150)+100}{Вр\text{-}I\text{-}4\text{-}(50+(28\times200)}$ 330+5780 $\frac{15}{15}$	1	6,01	
С2	ГОСТ 8478-81	С $\frac{Вр\text{-}I\text{-}5\text{-}100+(3\times150)+100}{Вр\text{-}I\text{-}4\text{-}150+(28\times200)}$ 680×5780 $\frac{15}{15}$	1	7,34	
С3	КЖИ 61000000	С3	1	0,58	

Марка, поз.	Обозначение	Наименование	Кол.	Масса ед., кг	Примечание
С4	КЖИ 61000000	С4	8	0,40	
С5	КЖИ 61000000	С5	8	0,28	
С6	ГОСТ 8478-81	С $\frac{Вр\text{-}I\text{-}5\text{-}(3\times200)}{Вр\text{-}I\text{-}4\text{-}(18\times200)}$ 630×3630 $\frac{15}{15}$	1	3,41	
С7	КЖИ 61000000	С7	1	0,33	
С8	КЖИ 61000000	С8	16	0,21	
С9	КЖИ 61000000	С9	8	0,29	
С10	КЖИ 61000000	С10	14	0,25	
С11	КЖИ 61000000	С11	4	0,64	
С12	КЖИ 61000000	С12	4	1,99	
С13	ГОСТ 8478-81	С $\frac{А\text{-}III\text{-}8\text{-}200}{Вр\text{-}I\text{-}4\text{-}125+(19\times300)+125}$ 250×6000	6	5,28	
С14	ГОСТ 8478-81	С $\frac{А\text{-}III\text{-}8\text{-}(2\times200)}{Вр\text{-}I\text{-}4\text{-}125+(19\times300)+125}$ 450×6000	12	8,08	
С15	ГОСТ 8478-81	С $\frac{Вр\text{-}I\text{-}4\text{-}(6\times100)}{Вр\text{-}I\text{-}4\text{-}(5\times150)}$ 650×800	16	0,93	
		ГОСТ 5781-82			
1	БЧ	ℓ=2070	6	1,28	
2	БЧ	ℓ=600	9	0,37	
3	БЧ	ℓ=960	2	0,59	
4	БЧ	ℓ=1270	2	0,78	
5	БЧ	ℓ=1520	1	0,94	
6	БЧ	ℓ=1240	1	0,77	
7	БЧ	ℓ=1520	16	0,94	
Поз. 2	1481.0-171	Полоса $\frac{Б\text{-}25\times60\ ГОСТ\ 103\text{-}76}{Вст3кп2\ ГОСТ\ 535\text{-}79}$ ℓ=100	45	0,28	
Поз. 3	1481.0-161	Полоса $\frac{Б\text{-}25\times60\ ГОСТ\ 103\text{-}76}{Вст3кп2\ ГОСТ\ 535\text{-}79}$ ℓ=200	36	0,57	
Поз. 6	1.030.1-1.3-3-510	Гайка М24-6Н 5.016 ГОСТ 5915-70	28	0,11	
Поз. 7	1.030.1-1.3-3-510	Лист $\frac{Б\text{-}ПН\text{-}НО\text{-}70\ ГОСТ\ 19903\text{-}74}{Вст3кп2\ ГОСТ\ 14637\text{-}79}$ 920×70	28	0,77	
Поз. 11	1.030.1-1.3-3-510	Болт М12-6g×60.58.016 ГОСТ 7798-70	16	0,052	
Поз. 12	1.030.1-1.3-3-510	Гайка М12-6Н.5.016 ГОСТ 5915-70	16	0,017	
Поз. 13	1.030.1-1.3-3-510	Шайба 12.01.08 кп.016 ГОСТ 11371-78	16	0,006	
Поз. 19	1.030.1-1.3-3-514	Лист $\frac{Б\text{-}ПН\text{-}НО\text{-}8\ ГОСТ\ 19903\text{-}74}{Вст3кп2\ ГОСТ\ 14637\text{-}79}$ 70×140	17	0,7	
Поз. 22	1.030.1-1.3-3-515	Лист $\frac{Б\text{-}ПН\text{-}НО\text{-}8\ ГОСТ\ 19903\text{-}74}{Вст3кп2\ ГОСТ\ 14637\text{-}79}$ 140×140	22	1,23	
Поз. 29	1.030.1-1.3-3-516	Лист $\frac{Б\text{-}ПН\text{-}НО\text{-}6\ ГОСТ\ 19903\text{-}74}{Вст3кп2\ ГОСТ\ 14637\text{-}79}$ 50×250	9	0,71	
А1	1.030.1-1.0-3-2401	А1	50	0,7	
А2	1.030.1-1.0-3-2402	А2	22	1,2	
А3	1.030.1-1.0-3-2403	А3	57	0,4	
А4	1.030.1-1.0-3-2404	А4	16	1,5	

Общие примечания см. лист 22, 23.

Инв. № подл. | Подпись и дата | Взам. инв. N

Привязан

Инв. N

Н. контр.	Ткач		08.06.87
Гл. спец. отд.	Репало		01.06.87
ГИП	Хлебников		01.06.87
Гл. констр.	Тимошенко		01.06.87
Рук. сект.	Колесников		01.06.87
Рук. гр.	Коротков		01.06.87
Ст. инж.	Медолазов		01.06.87

Т.П. 813-2-38.87 КЖ

Секционное хранилище семенного картофеля вместимостью 2000 тонн (для $t_н$=-20°С)

Стадия	Лист	Листов
РП	24	

Спецификация к схемам на листах 22; 23

ГИПРОНИСЕЛЬПРОМ г. Орел

22512-02 39

Копировал Попова

Формат А2

Альбом II

Типовой проект

Схема расположения стеновых панелей по оси Б/1

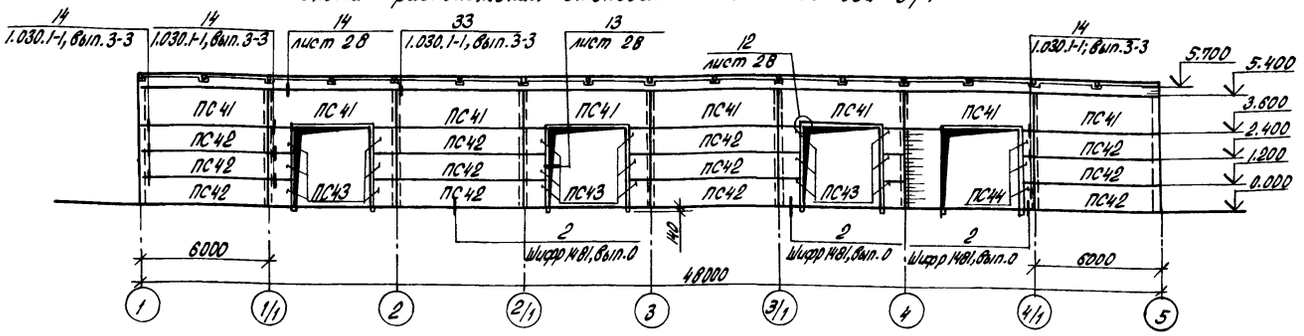

Схема расположения панелей перегородок по оси М

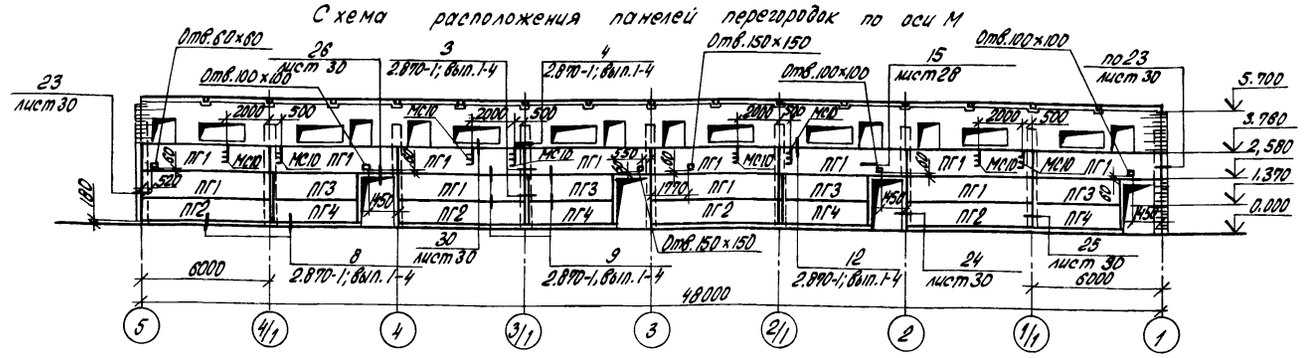

Схема расположения панелей перегородок по оси 2; 3; 4

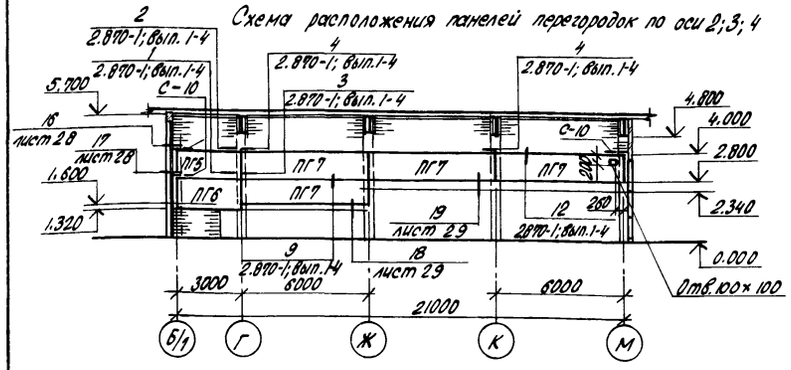

Схема расположения стенок ограждающих по оси 1

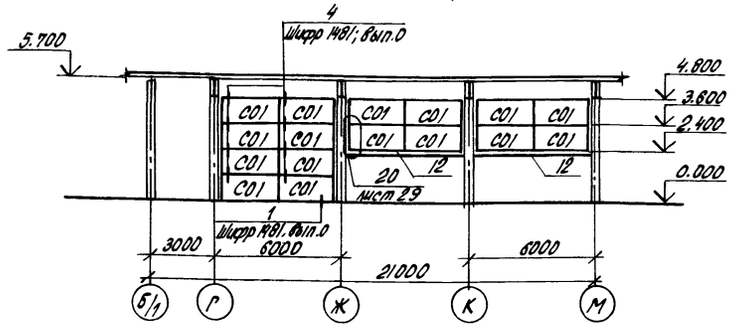

Схема расположения стенок ограждающих по оси 5

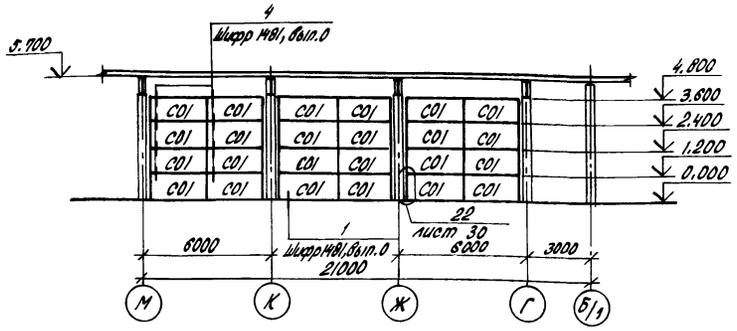

Схема металлических стоек и обвязочных балок по оси М

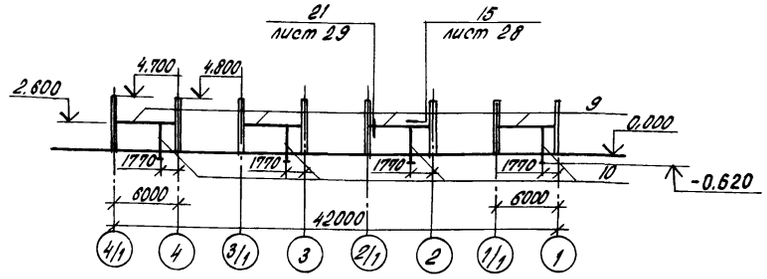

1. Заделку торцов ПГ произвести согласно 2.870-1,2-4 030. с добавлением битого стекла.
2. При установке ПГ1...ПГ4 плоскость панелей с монтажными петлями обратить внутрь секций хранения
3. Остальные примечания см. лист 22, 23.
4. Металлические элементы (поз.9,10) покрыть эмалью ХВ-124 (2 слоя) ГОСТ 10144-74 по грунтовке ХС-010 (1 слой) ГОСТ 9355-81.
5. Швы между ПГ1...ПГ7 тщательно заделать цементным раствором марки 100 с добавлением битого стекла

Спецификация к схемам, расположенным на данном листе

Марка, поз.	Обозначение	Наименование	Кол.	Масса ед., кг	Примечание
		Панели стеновые			
ПС41	1481.1-05000	ПСТ 60.18.25-ТП	8	3800	
ПС42	1481.1-04000	ПСТ 60.12.25-ТП	12	2700	
ПС43	КЖИ 35000000	ПСТ 12.12.25-ТП-А	18	510	
ПС44	КЖИ 45000000	ПСТ 6.12.25-ТП-А	3	240	
		Панели перегородок			
ПГ1	1.141-1.64 300-19	ПК 60.12-3А IV Т-а	12	2150	
ПГ2	1.141-1.64 300-13	ПК 60.12-4А IV Т-а	4	2150	
ПГ3	1.141-1.60 3000-15	ПК 42.12-3Та	4	1525	
ПГ4	1.141-1.60 3000-10	ПК 42.12-4Та	4	1525	
ПГ5	1.141-1.60 3000-17	ПК 30.12-3Та	3	1110	
ПГ6	1.141-1.60 2000-17	ПК 30.15-3Та	3	1470	
ПГ7	2.870-1.2-4 020	ПК 60.12-4А IV Т-а-Б	12	2150	
		Стенка ограждающая			
СО1	1481.1-12000-01	СО 27.12.12	40	530	
		Изделия соединительные			
МС3	2.870-1.2-4 090	М3	97	6	
МС4	2.870-1.2-4 070	МС1	9	1.24	
МС5	2.870-1.2-4 080	МС2	9	0.68	
МС6	2.870-1.2-4 070-01	МС6	97	1.49	
МС7	1481.0-320-02	МС7	80	1.1	
МС12	КЖИ 58000000	МС12	8		
8	Б.Ч.	Швеллер 280×140×5 ГОСТ 8278-83 / Вст3кп2 ГОСТ 11474-76 ℓ=3900	12	82.95	
9	Б.Ч.	Швеллер 16-ГОСТ 8240-72 / Вст3пс6-1 ГУ14-1-3023-80 ℓ=5520	4	78.38	
10	Б.Ч.	Швеллер 12-ГОСТ 8240-72 / Вст3сп5-1 ГОСТ 535-79 ℓ=3320	4	34.53	
11	Б.Ч.	48р I ГОСТ 6727-80 ℓ=180	330	0.018	
12	Б.Ч.	Швеллер 18-ГОСТ 8240-72 / Вст3пс6-1 ГУ14-1-3023-80 ℓ=5520	2	89.98	
13	Б.Ч.	Уголок 140×140×10-В ГОСТ 8509-86 / Вст3пс6-1-1 ГУ14-1-3023-80 ℓ=150	4	3.23	
14	Б.Ч.	Уголок 125×125×9-В ГОСТ 8509-86 / Вст3пс6-1-1 ГУ14-1-3023-80 ℓ=200	8	3.46	
15	Б.Ч.	Гермит Ф40 ГОСТ 19177-81, ℓ=6000	20		
16	Б.Ч.	Доска 30×100 ГОСТ 24454-80, ℓ=1200	40		
17	Б.Ч.	Брус 60×75 ГОСТ 24454-80; ℓ=150	31		
18	Б.Ч.	Брус 60×100 ГОСТ 24454-80; ℓ=150	24		
19	Б.Ч.	Гвоздь К3,0×70 ГОСТ 4028-63	160		
Поз.4	2.870-1.1-4 050	Гайка М20-6Н.5.016 ГОСТ 5915-70	97	0.065	
Поз.5	2.870-1.1-4 050	Шайба 20.01.08кп.016 ГОСТ 11371-78	106	0.025	

Н.контр.	Ткач		01.06.87
Гл.спец.отд.	Репало		01.06.87
ГИП	Хлебников		01.06.87
Гл.констр.	Тимошенко		01.06.87
Рук.сект.	Колесников		01.06.87
Рук.гр.	Коротков		01.06.87
Ст.инж.	Медолазов		01.06.87

т.п. 813-2-38.87 КЖ

Секционное хранилище семенного картофеля вместимостью 2000 тонн (для $t_н$ = -20°С)

Стадия	Лист	Листов
РП	25	

Схемы расположения панелей, стенок, стоек и обвязочных балок

ГИПРОНИСЕЛЬПРОМ г. Орел

Привязан

Инв. N

22512-02 40

Копировал Попова

Формат А2

Инв. N подл. | Подпись и дата | Взам. инв. N

Альбом II

Типовой проект

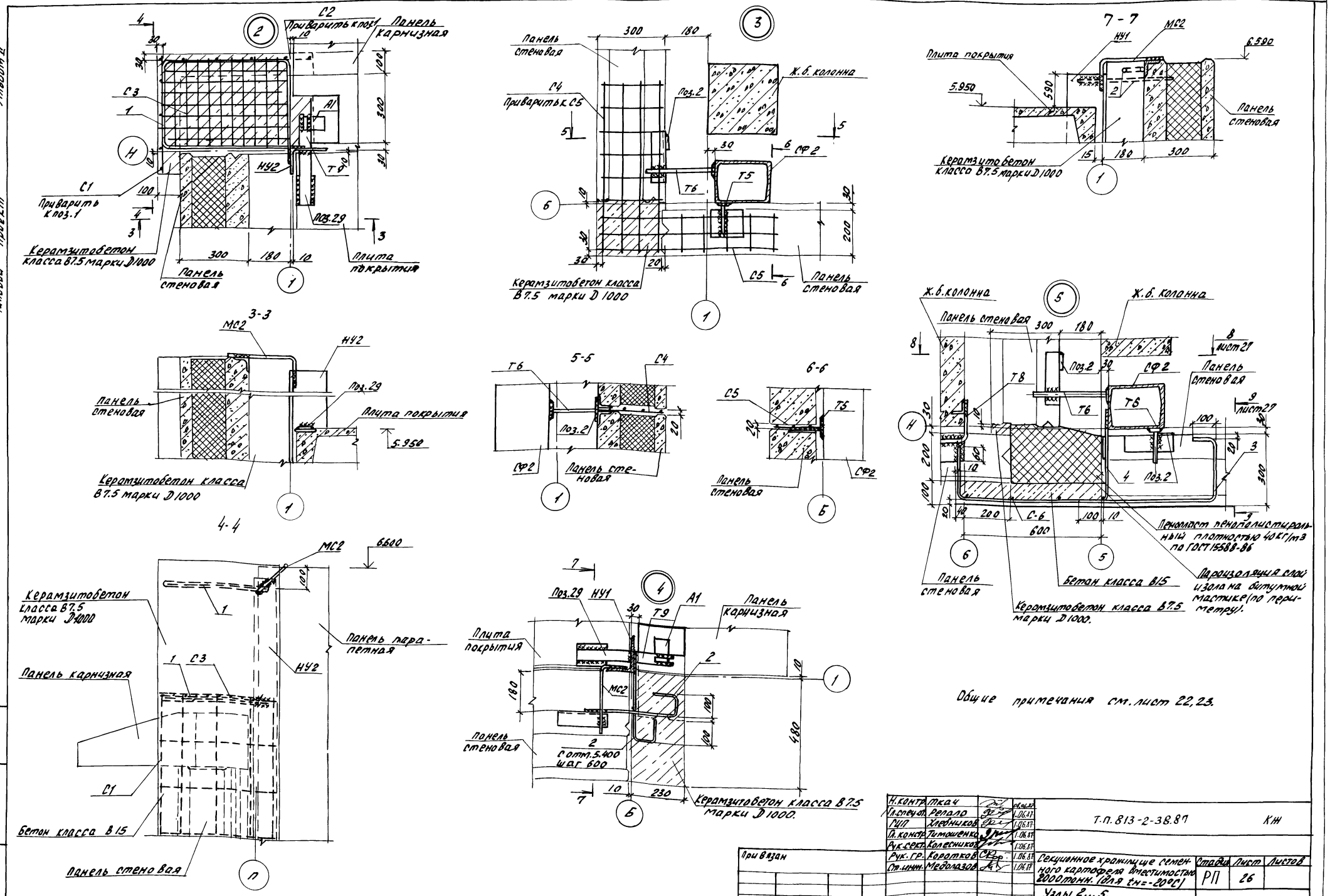

Общие примечания см. лист 22, 23.

Н.контр.	Ткач		05.06.87
Гл.спец.от.	Репало		1.06.87
ГИП	Хлебников		1.06.87
Гл.констр.	Тимошенко		1.06.87
Рук.сект.	Колесников		1.06.87
Рук.гр.	Коротков		1.06.87
Ст.инж.	Медолазов		1.06.87

Т.П. 813-2-38.87 КЖ

Секционное хранилище семенного картофеля вместимостью 2000 тонн. (для tн=-20°С)

Стадия	Лист	Листов
РП	26	

Узлы 2...5.

ГИПРОНИСЕЛЬПРОМ г. Орел

Привязан

Инв.N

22512-02 41

Инв.N проб. | Подпись и дата | Взам.инв.N

Копировал Зубакова

Формат А2

Альбом V

Типовой проект

8-8

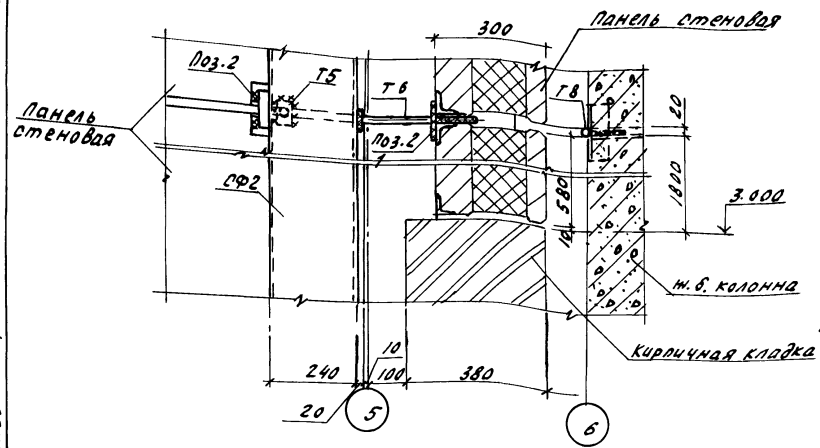

11-11

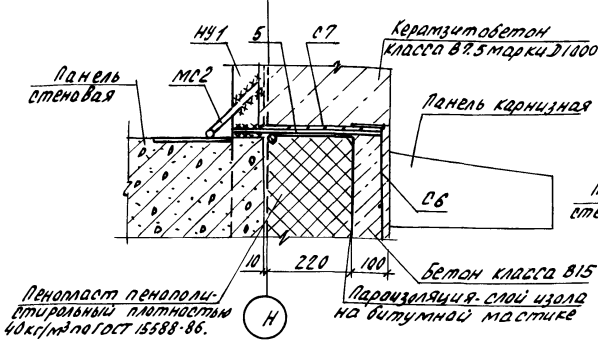

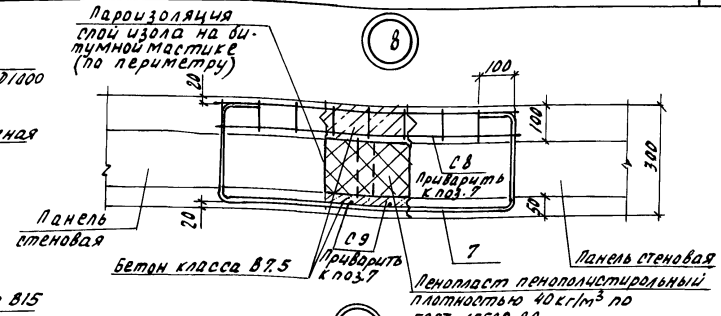

9-9

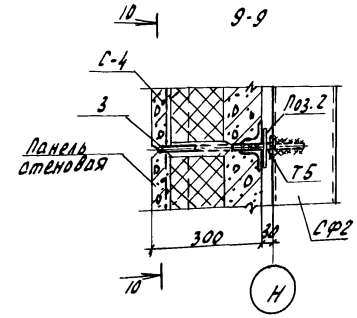

10-10

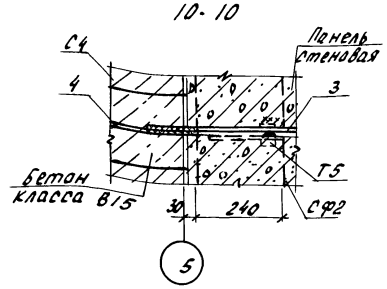

7

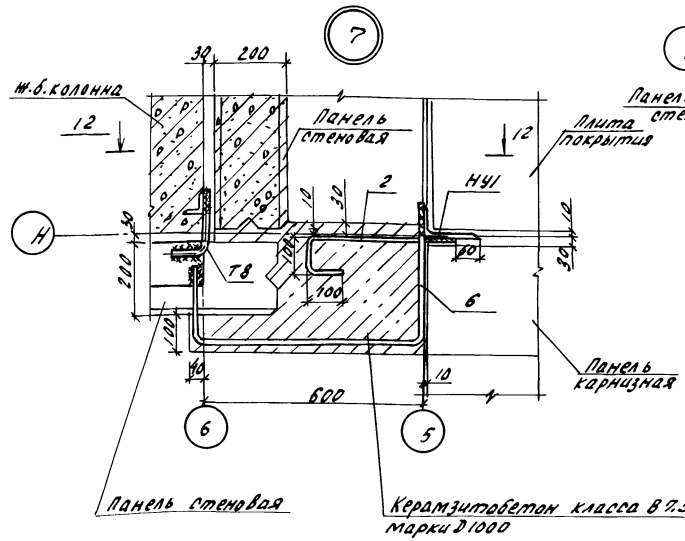

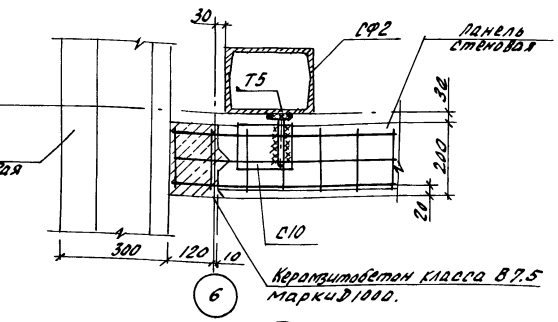

10

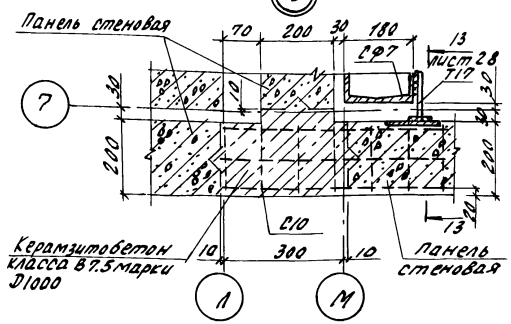

6

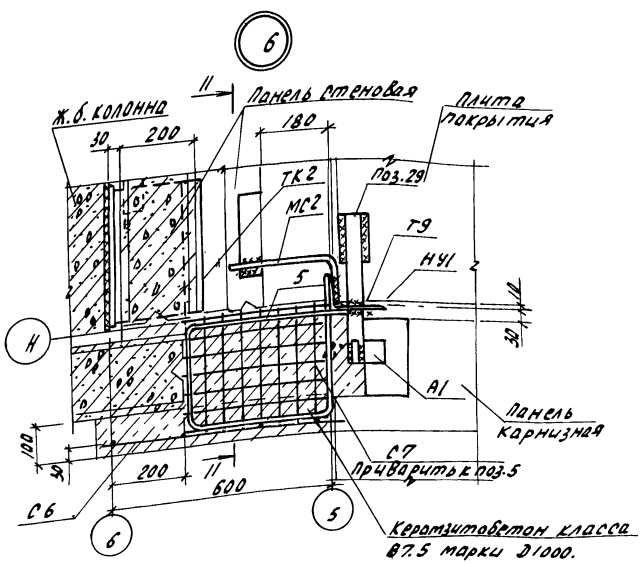

12-12

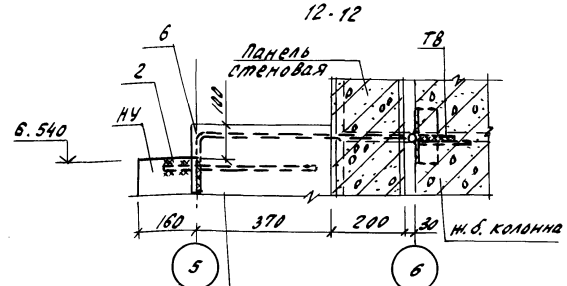

Общие примечания см. лист 22.23.

Н.контр.	Ткач			Т.п. 813-2-38.87	КЖ
Гл.спец.от.	Репало		1.06.87		
ГИП	Хлебников		1.06.87		
Гл.констр.	Тимошенко		1.06.87		
Рук.сект.	Колесников		1.06.87		
Рук.гр.	Коротков		1.06.87	Секционное хранилище сетевого картофеля вместимостью 2000 тонн (tн=-20°С)	Стадия: РП; Лист: 27; Листов:
Ст.инж.	Медолазов		1.06.87	Узлы 6...10	ГИПРОНИСЕЛЬПРОМ г. Орел

Привязан

Инв.№

Инв.№подл. | Подпись и дата | Взам.инв.№

22512-02 42

Копировал Зубакова

Формат А2

Альбом II

Типовой проект

13-13

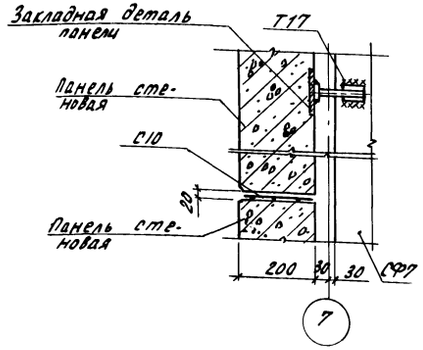

15-15

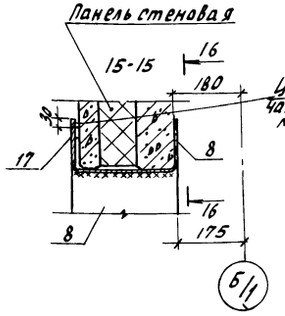

15

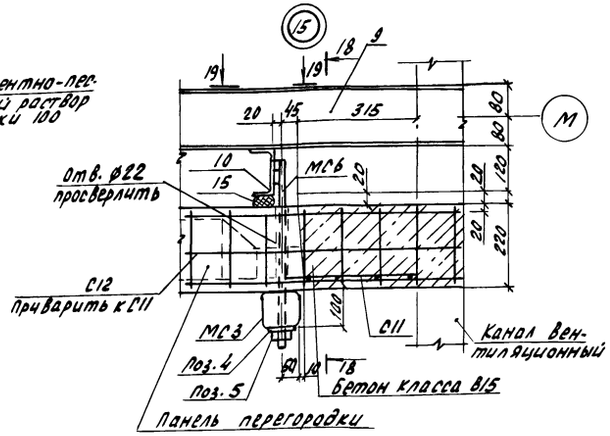

Ж.б. колонна

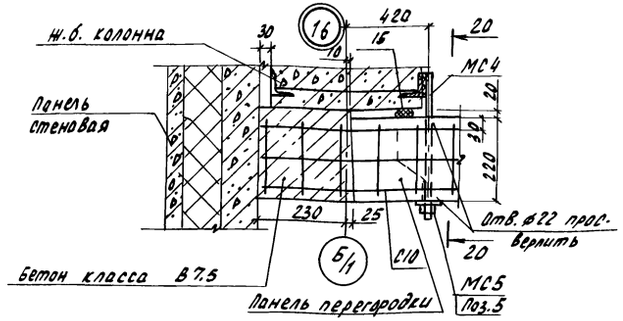

16-16

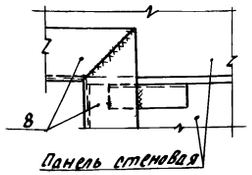

11

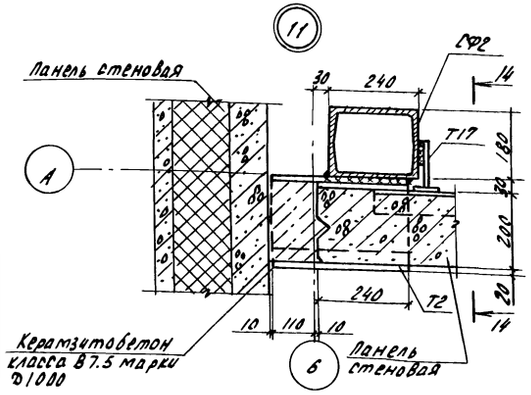

20-20

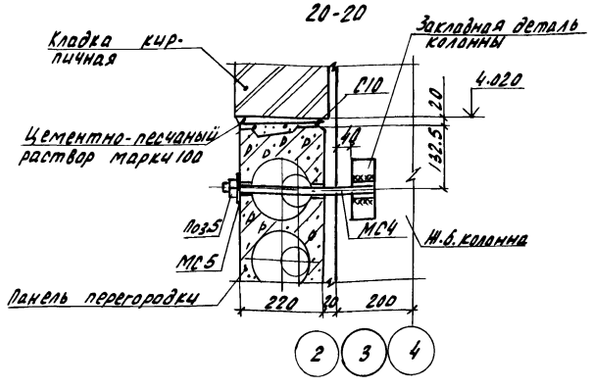

13

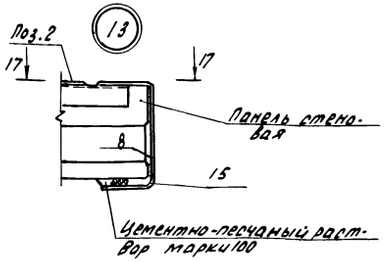

18-18

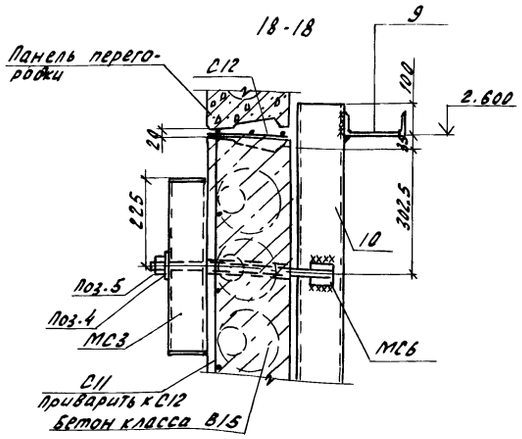

14-14

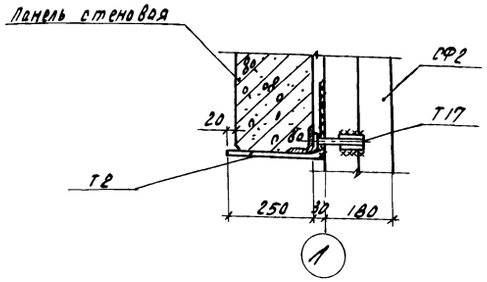

17-17

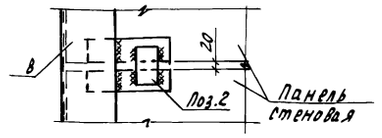

19-19

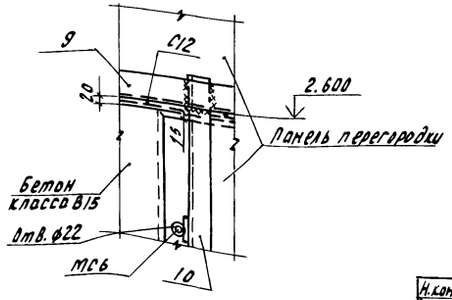

Ж.б. колонна

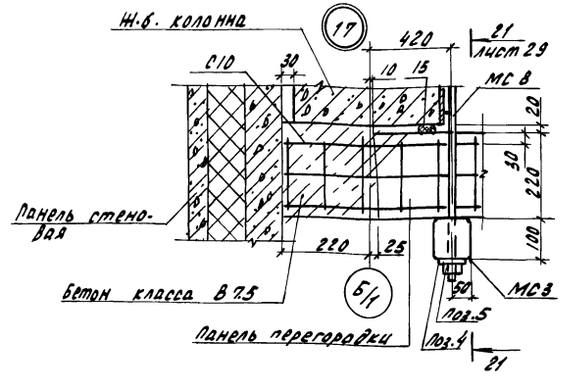

12

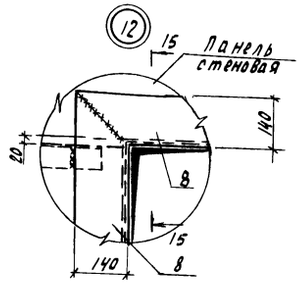

14

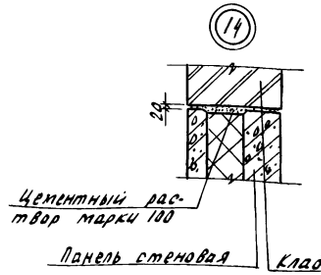

Общие примечания см. лист 22; 23; 24.

Н.контр.	Ткач		4.06.87	Т.П. 813-2-38.87	КЖ
Гл.спец.от.	Регало		4.06.87		
ГИП	Хлебников		4.06.87		
Гл.констр.	Тимошенко		4.06.87		
Рук.сект.	Колесников		4.06.87		
Рук.гр.	Коротков		4.06.87	Секционное хранилище семенного картофеля вместимостью 2000 тонн (для tн=-20°С)	Стадия: РП; Лист: 28; Листов:
Ст.инж.	Медведев		4.06.87	Узлы 11...17	ГИПРОНИСЕЛЬПРОМ г. Орел

Привязан

Инв.№

Инв.№ подл. | Подпись и дата | Взам.инв.№

Копировал Формат А2

Типовой проект Альбом II

Инв.№ подл. | Подпись и дата | Взам.инв.№

21-21

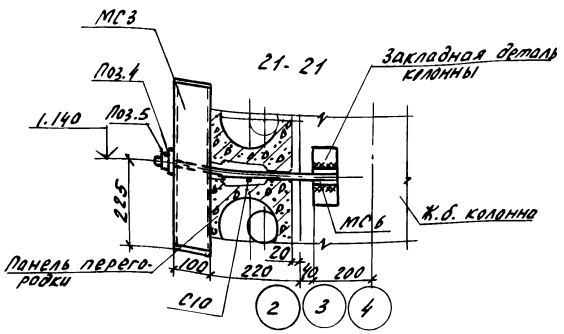

19

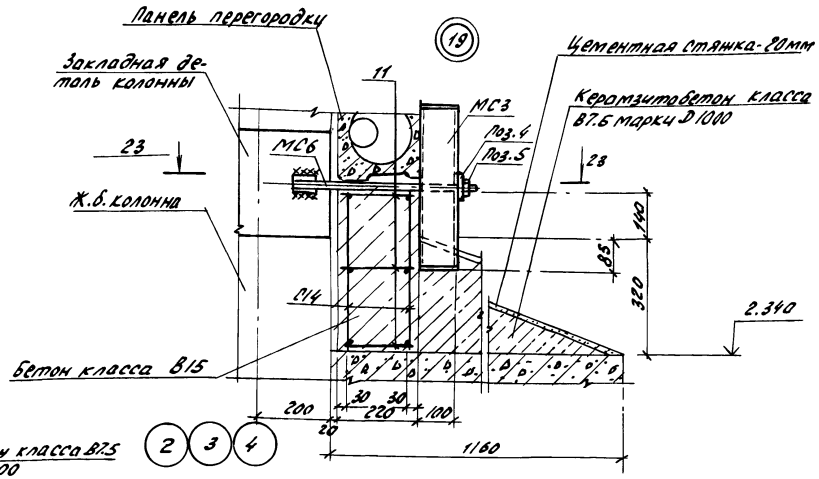

24-24

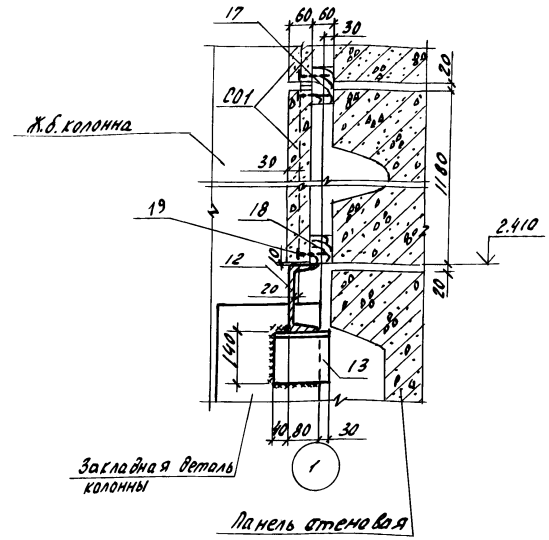

18

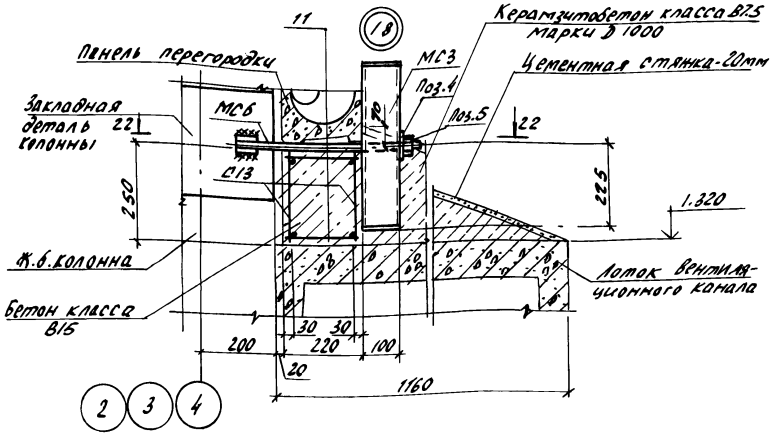

20

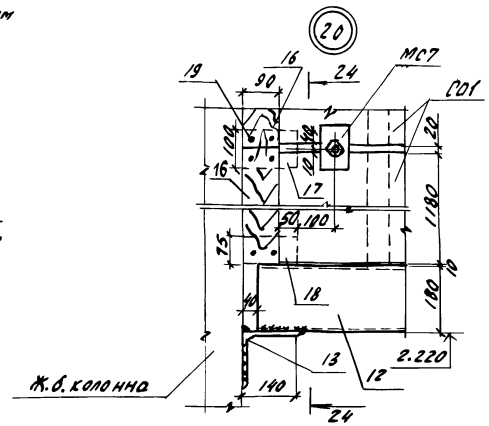

21

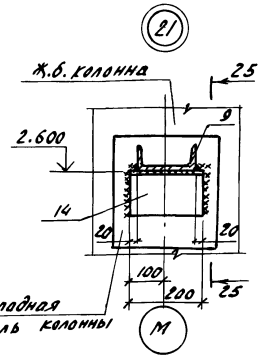

25-26

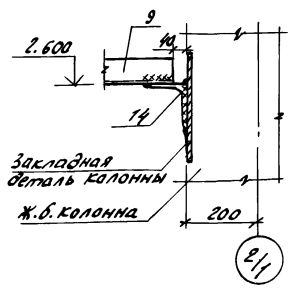

22-22

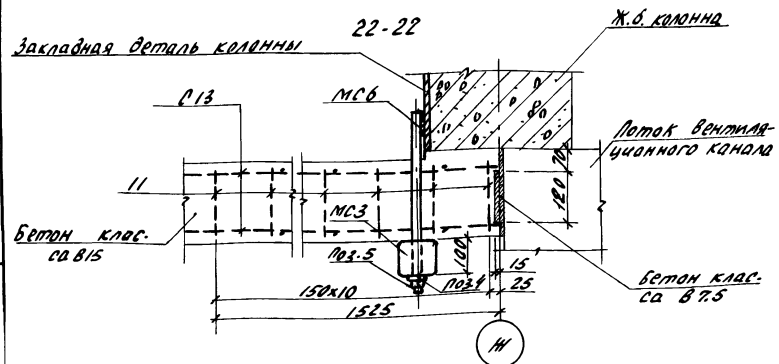

23-23

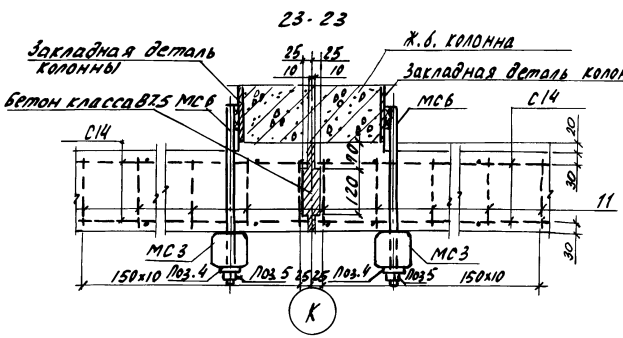

Общие примечания см. лист 22, 23, 24.

Н.контр.	Ткач			Т.П.813-2.38.87	КЖ
Гл.специалист	Репало				
ГИП	Хлебников				
Гл.конст.	Тимошенко				
Рук.сект.	Колесников				
Рук.гр.	Коротков			Секционное хранилище сегментного картофеля вместимостью 2000 тонн (tн=-20°С)	Стадия: РП; Лист: 29; Листов:
Ст.инж.	Меболозов			Узлы 18...21	ГИПРОНИСЕЛЬПРОМ г. Орел

Привязан

Инв.№

22512-02 44

Копировал Зубакова

Формат А2

Альбом II

Типовой проект

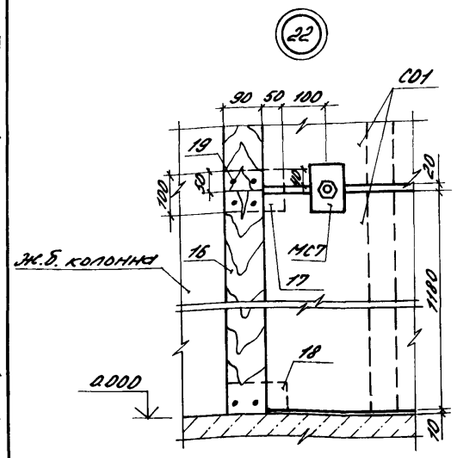

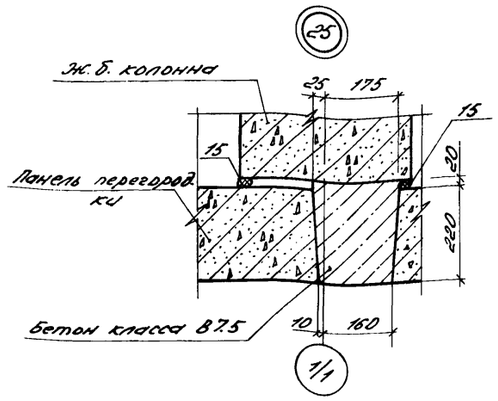

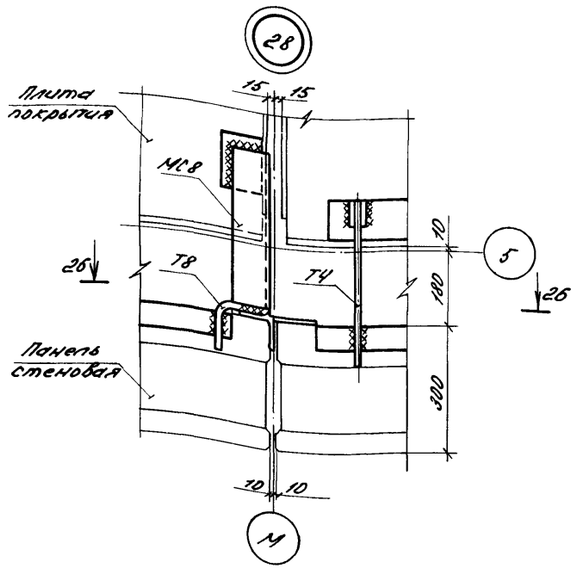

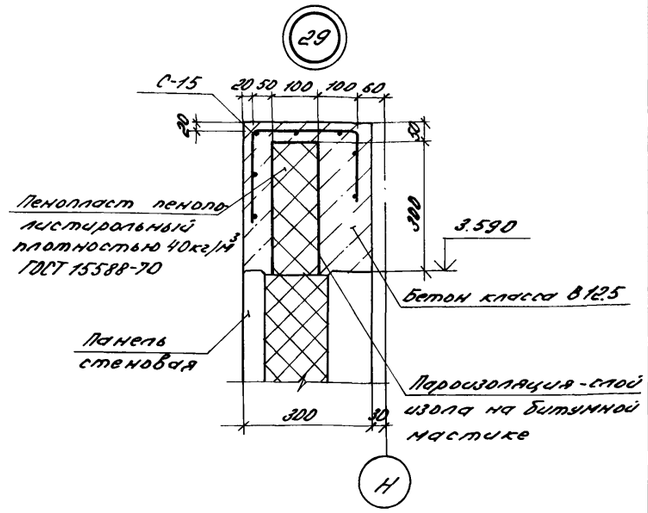

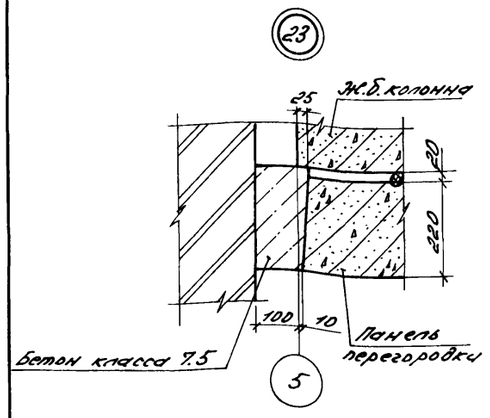

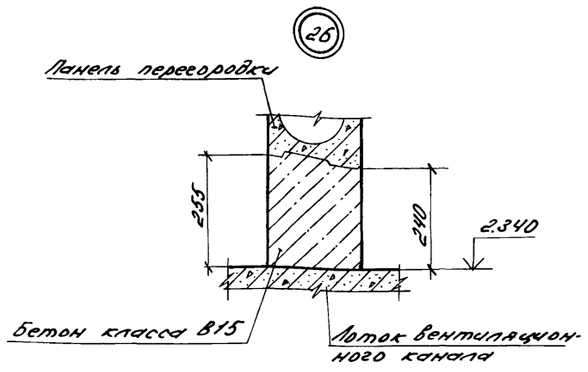

26-26

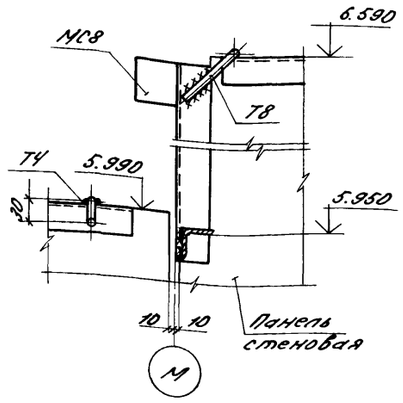

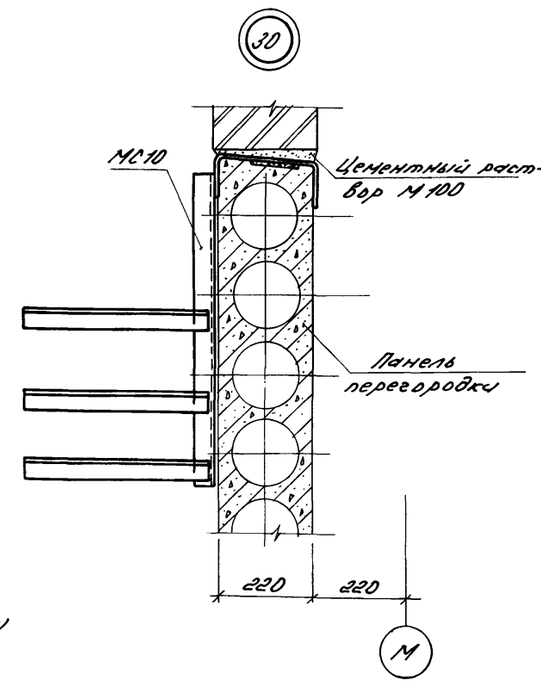

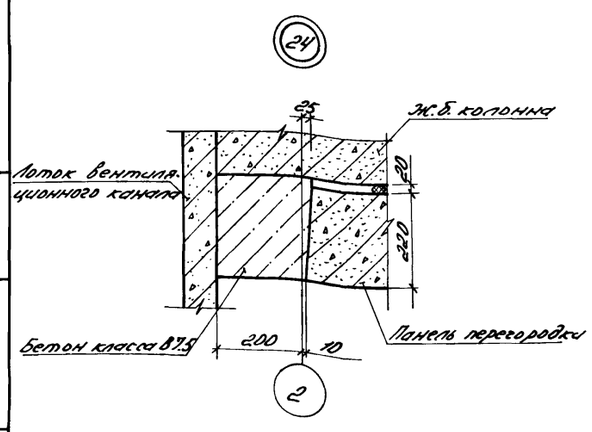

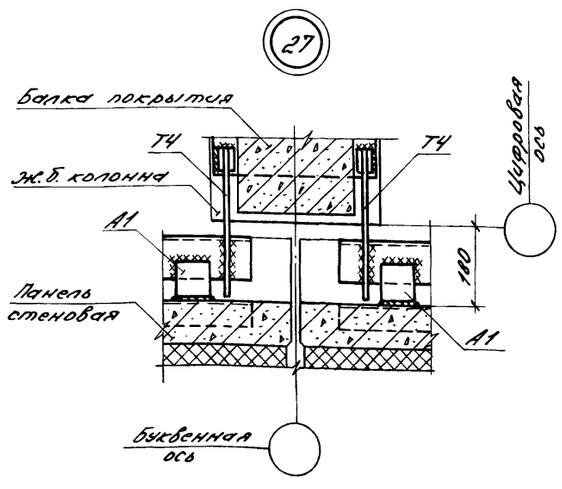

Общие примечания см. лист 22,23,24

Н.контр.	Ткач			т.п. 813-2-38.87	КЖ
Нач.отд.	Репало		1.06.87		
ГИП	Хлебников		1.06.87		
Гл.констр.	Тонунченко		1.06.87		
Рук.сект.	Колесников		1.06.87		
Рук.гр.	Коротков		1.06.87	Секционное хранилище семенного картофеля вместимостью 2000 тонн (для tн = -20°С)	Стадия: РП; Лист: 30; Листов:
Ст.инж.	Медведков		1.06.87	Узлы 22...30	ГИПРОНИСЕЛЬПРОМ г. Орел

Привязан

Инв.№

Инв.№ подл. | Подпись и дата | Взам.инв.№

22512-02 45

Копировал Варич Формат А2

Типовой проект Альбом II

Схема расположения ограждения навеса в осях 1/1 ... 2/1, 3/1 ... 4/1

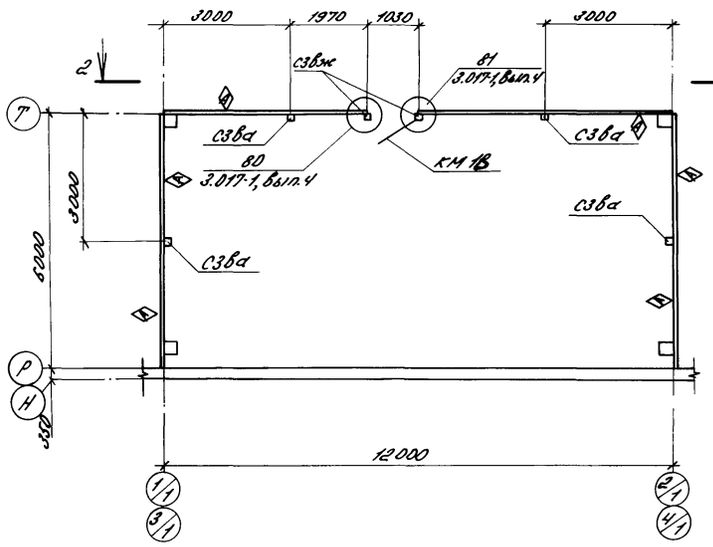

1-1

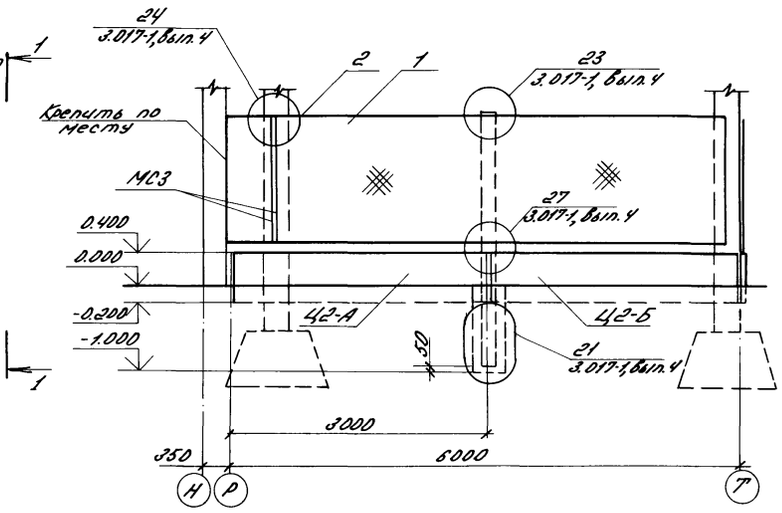

Спецификация элементов к схеме расположения ограждения навеса в осях 1/1 ... 2/1, 3/1 ... 4/1

Марка, поз.	Обозначение	Наименование	Кол.	Масса ед.кг	Примечание
		Столбы			
СЗ6а	3.017-1, Вып.1, лист 25	СЗ6а	8	140	
СЗ6ж	3.017-1, Вып.1, лист 26	СЗ6ж	4	140	
		Панели цокольные			
Ц2	3.017-1, Вып.1, лист 13	Ц2	2	210	
Ц2-А	КЖИ.460000000	Ц2-А	4	210	
Ц2-Б	КЖИ.460000000	Ц2-Б	8	210	
КМ1В	3.017-1.05.110.000-16	Калитка КМ1В	2	30.85	
1		Сетка 50-3.0-0/10СТ5336-80			
		В=1500	–	165.0	L=44,75м
2	Б.4.	ф10 AI ГОСТ 5781-82, L=89500	–	55,22	
МС3	3.017-1, Вып.2, лист 8	Соединительный элемент МС3	24	0.42	
МС6	3.017-1, Вып.2, лист 8	Соединительный элемент МС6	28	0.19	
		Материалы			
		Бетон класса В7,5	–	–	1.7м³

2-2

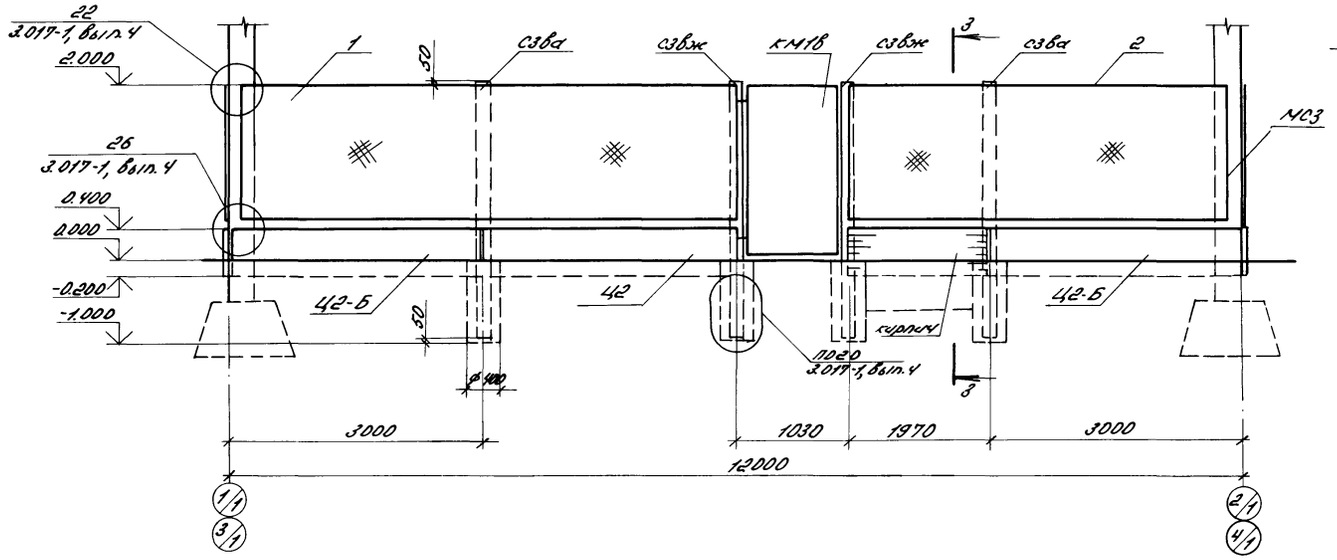

3-3

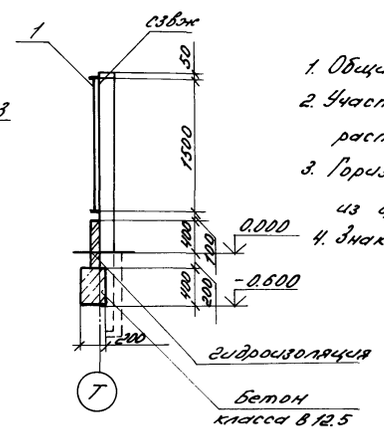

1. Общие примечания см. лист 2.
2. Участки цоколя выполнить из кирпича марки 75 на растворе марки 25.
3. Горизонтальную гидроизоляцию выполнить на отм.-0.030 из цементного раствора состава 1:2 толщиной 30 мм.
4. Знаком ◁ показана ориентация цокольных панелей.

Н.контр.	Ткач		01.06.87	Т.П.813-2-38.87 КЖС
Гл.специал.	Релало		1.06.87	
ГИП	Хлебников		1.06.87	
Гл.констр.	Тимошенко		1.06.87	
Рук.сект.	Калесникова		1.06.87	
Рук.гр.р.	Коротков		1.06.87	
Инж.	Новикова		1.06.87	Секционное хранилище семенного картофеля вместимостью 2000 тонн для t°н=-20°С
Пров.	Коротков		1.06.87	Схема расположения ограждения навеса в осях 1/1 ... 2/1, 3/1 ... 4/1

Стадия	Лист	Листов
РП	31	

ГИПРОНИСЕЛЬПРОМ г.Орел

Привязан

Инв.№

Инв.№ подл. | Подпись и дата | Взам.инв.№

Копировал Варич 22512-02 46 Формат А2

Типовой проект Альбом II

Схема расположения плит перекрытия между осями 1/1...2

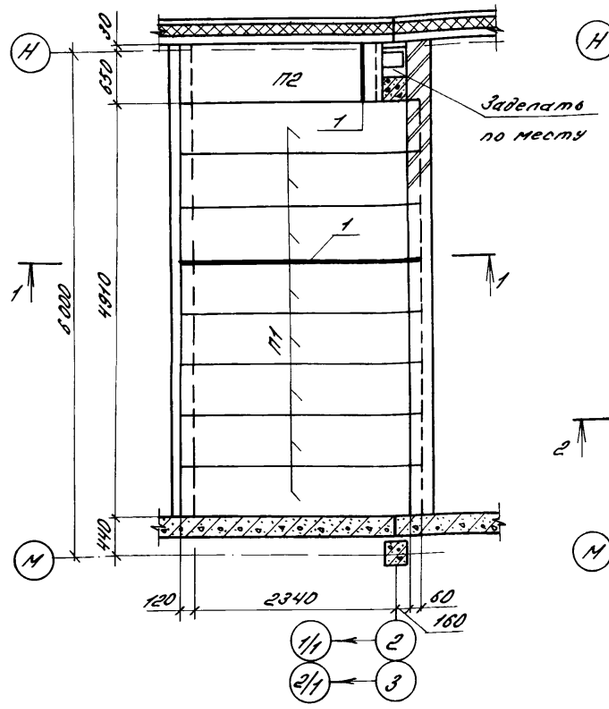

Схема расположения плит перекрытия между осями 4/1...6

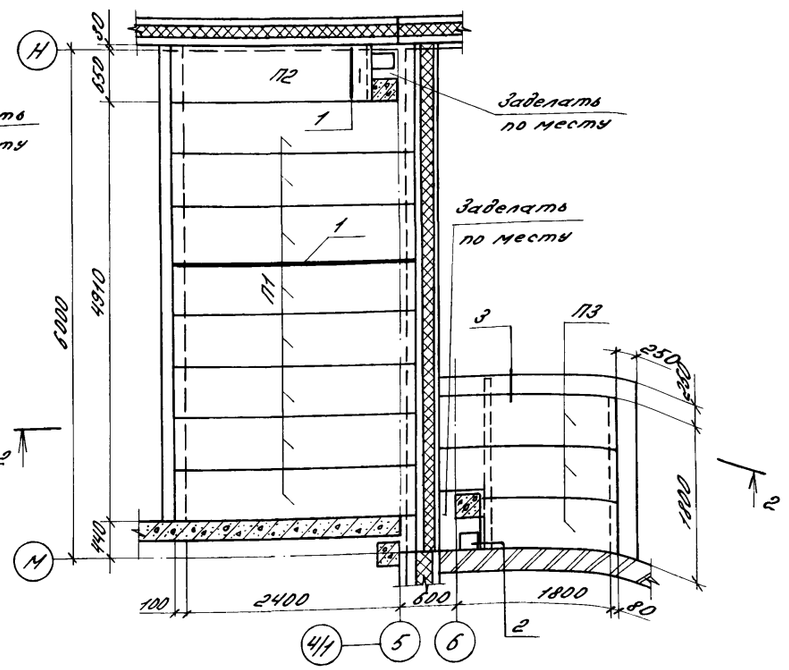

2-2

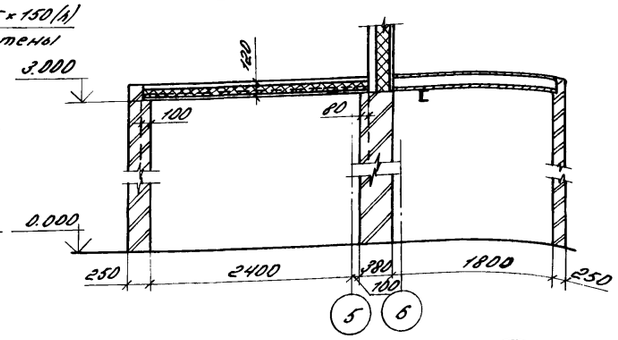

1-1

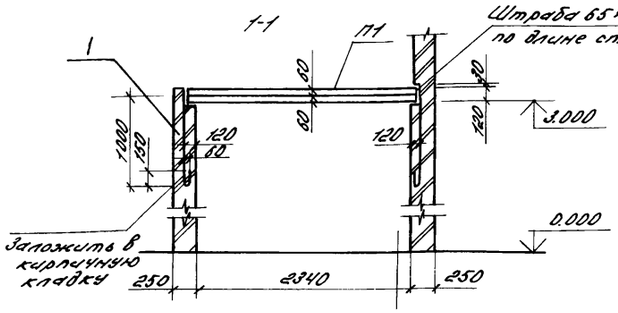

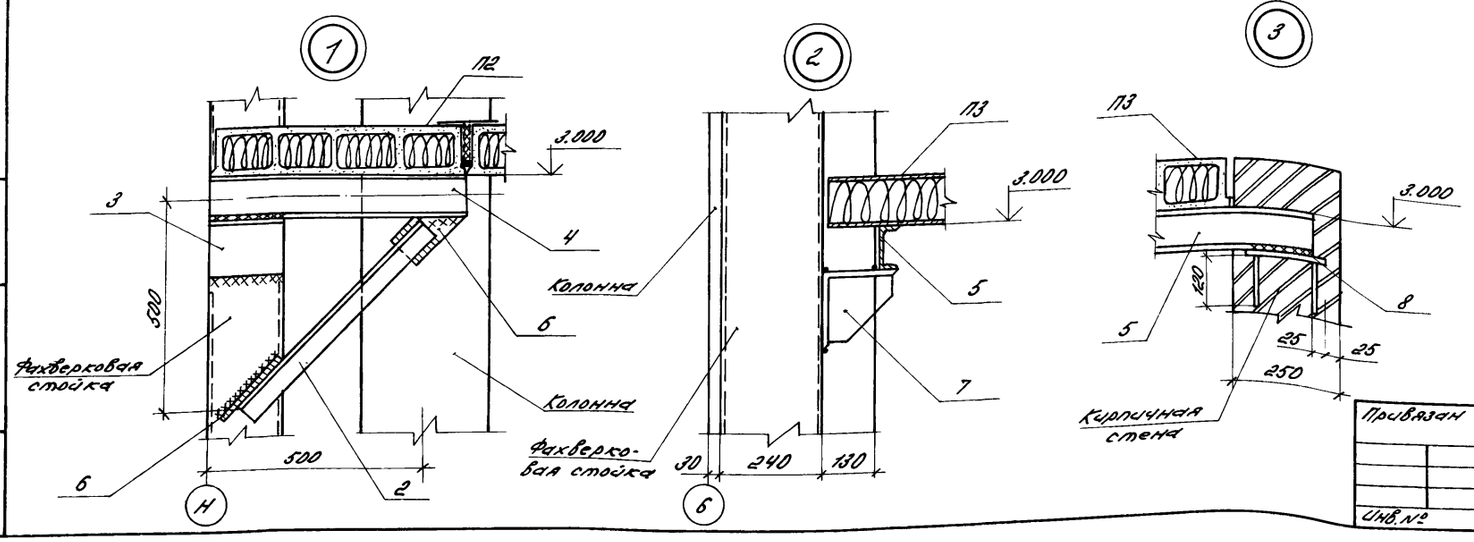

Спецификация к схемам расположения плит перекрытия

Марка поз.	Обозначение	Наименование	Кол.	Масса ед.кг	Примечание
		Плиты перекрытия			
П1	1.000.8-1-01	ПЗА268.60.12-МВ	24	116	
П2	1.000.8-1-01	ПЗА232.60.12-МВ	3	101	
П3	1.000.8-1-01	ПЗА198.60.12-МВ	3	86	
1	Б.Ч.	Ф10 А I ГОСТ 5781-82, ℓ=4660	3	2,87	
2	Б.Ч.	Уголок 63×63×6-Б-ГОСТ 8509-86/Ст3пс6-1ГЧ-ЧЧ-1-О.23.80 ℓ=780	3	4,29	
3	Б.Ч.	Уголок 125×125×8-Б-ГОСТ 8509-86/Ст3пс6-1ГЧ-ЧЧ-1-О.23.80 ℓ=2600	3	4,03	
4	Б.Ч.	Швеллер 10-П ГОСТ 8240-72/Вст3кп2 ГОСТ 535-79 ℓ=800	3	5,15	
5	Б.Ч.	Швеллер 10-П ГОСТ 8240-72/Вст3кп2 ГОСТ 535-79 ℓ=1980	1	5,15	
6	Б.Ч.	Лист Б-ЧЧ-Ч0-Б ГОСТ 19903-74/Вст3кп2 ГОСТ 14637-79 100×200	6	0,94	
7	1.030.1-1.4-1-060	Консоль колонная РК3	1	13,3	
8	1.400-6/7 6.Вып.1, лист 85	Изделие закладное МЧ-3-2	1	2,4	

Устройство стыков плит перекрытия см. 1.000.8-1-00ПЗ, лист 25

Н.контр.	Ткач		06.87	Т.П. 813-2-38.87 КЖ
Гл.специал.	Репало		1.06.87	
ГИП	Хлебников		1.06.87	
Гл.конст.	Тимошенко		1.06.87	
Рук.сект.	Каленников		1.06.87	
Рук.гр.	Коротков		1.06.87	Секционное хранилище семенного картофеля вместимостью 2000 тонн ($t^{н}=-20°C$)
Инж.	Крохина		1.06.87	
Пров.	Коротков		1.06.87	Схемы расположения плит перекрытия. Узлы

Стадия	Лист	Листов
РП	32	

ГИПРОНИСЕЛЬПРОМ г. Орел

Привязан

Инв.№

Инв.№подл. | Подпись и дата | Взам.инв.№

22512-02 47 Копировал Варич Формат А2

Альбом III

Типовой проект

Ведомость рабочих чертежей основного комплекта

Лист	Наименование	Примечание
1.	Общие данные (начало)	
2	Общие данные (продолжение)	
3	Общие данные (продолжение)	
4	Общие данные (продолжение)	
5	Общие данные (окончание)	
6	Схема расположения площадок ПМ1...ПМ3	
	рам РМ1.	
7	Схемы расположения ригелей стенового ограждения, навеса над двухсекционным бункером	
	Площадка ПМ3.	
8	Площадка ПМ4. Рама РМ1.	
9	Узлы 1... 7.	
10	Узлы 8...14.	
11	Узлы 15...20	
12	Схемы расположения элементов покрытия	
	навеса по осям А, Б	
13	Узлы 21...29	
14	Узлы 30...37	

Ведомость ссылочных и прилагаемых документов

Обозначение	Наименование	Примечание
	Ссылочные документы	
1.450.3-3, вып. 1	Стальные лестницы, площадки,	
ч. 1, ч. 2	стремянки и ограждения	

Общие указания

1. Данная часть проекта разработана на основании задания на проектирование, утвержденного Министерством сельского хозяйства СССР от 20 декабря 1985г.
2. За условную отметку 0,000 принят уровень чистого пола секции хранения, что соответствует абсолютной отметке ☐
3. Изготовление и монтаж конструкций должны осуществляться в соответствии с указаниями главы СНиП III 18-75 „Металлические конструкции."
4. Сварные швы выполнять электродами типа Э42 по ГОСТ 9466-75 и ГОСТ 9467-75, высоту шва принять 5мм.
5. Все металлические конструкции покрыть эмалью ХВ-124 (2 слоя) ГОСТ 10144-74 по грунтовке ХС-010 (1 слой) ГОСТ 9355-81.
6. Полезная нормативная нагрузка на металлические площадки ПМ1... ПМ4 принята 1,5 кПа (150 кг/м²) согласно СНиП 2.01.07-85.
7. При производстве работ руководствоваться требованиями СНиП III-4-80„ Техника безопасности в строительстве."

Ведомость металлоконструкций по видам профилей

Наименование конструкций по номенклатуре прейскуранта № 01-09	Позиции по прейскуранту № 01-08	№ п.п.	Код конструкций	Всего стали повышенной и высокой прочности	Масса конструкций, т по видам профилей стали: Балки и швеллеры	Крупногоризонтальная сталь	Среднесортная сталь	Мелкосортная сталь	Толстолистовая	Универсальная сталь	Консольная сталь	Гнутые и гнутосварные	Трубы	Прочие	Всего	В приведенном виде из стали класса С38/23	Серия типовых конструкций
1	2	3	4	5	6	7	8	9	10	11	12	13	14	15	16	17	18
Типовые конструкции																	
Лестничные марши, площадки, ограждения		1				0,101		0,019	0,549			0,439			1,108	1,169	1.450.3-3, Вып.1
Нетиповые конструкции																	
Навесы		2			5,644	1,337			0,878			0,138			8,017	8,112	
Схемы ригелей		3				0,287			0,019			0,743			1,049	1,153	
Площадки		4			0,247	0,362			3,155			0,633			4,397	4,833	
Рама		5				0,775			0,025						0,800	0,800	
Итого:		6			5,891	2,882		0,019	4,626			1,953			15,371	16,067	

Типовой проект разработан в соответствии с действующими нормами и правилами и предусматривает мероприятия, обеспечивающие взрывную, взрывопожарную и пожарную безопасность при эксплуатации здания.

Главный инженер проекта Г.А. Хлебников

Согласовано:
Гл. спец. тех. отд. Алексеенко
Рук. сект. т. Гобелина
Рук. сект. от Цеева

Гл. инж. Корягин

Инв. № подл. | Подпись и дата | Взам. инв. №

				Привязан
Инв. №				
Зам. гл. инж.	Карпенков			
Н. контр.	Ткач		07.01.87	Т.П. 813-2-38.87 КМ
Нач. отд.	Иглина		06.01.87	
ГИП	Хлебников		01.01.87	
Гл. констр.	Тимошенко		01.01.87	
Рук. сект.	Колесников		01.01.87	Секционное хранилище сеннного картофеля вместимостью 2000 тонн (t°н=-20°С)
Рук. гр.	Коротков		01.01.87	Стадия: РП; Лист: 1; Листов: 14
Инж.	Срохина		01.01.87	
Пров.	Коротков		01.01.87	Общие данные (начало)
				ГИПРОНИСЕЛЬПРОМ г. Орел

22512-02 48

Копировал Салова Формат А2

Альбом II

Типовой проект

Техническая спецификация металла

Вид профиля и ГОСТ	Марка металла и ГОСТ	Обозначение и размер профиля, мм	№ п.п.	Код: марки металла	Код: вида профиля	Код: размера профиля	Количество, шт	Длина, мм	Масса металла по элементам конструк. т.: Навес над бункером	Навес по осям А, Б	Схемы ригелей в осях 6, 7; С, П	Площадка ПМ1 (1 шт)	Площадка ПМ2 (1 шт)	Площадка ПМ3 (2 шт)	Площадка ПМ4 (1 шт)	Рама РМ1	Общая масса т	Масса потребности в металле по кварталам (заполняется изготовителем), т: I	II	III	IV	Заполняется ВЦ
1	2	3	4	5	6	7	8	9														
Сталь горячекатаная Швеллеры Сортамент ГОСТ 8240-72	ВСт3кп2	С10	1		26140				0.289				0.027	0.038			0.354					
	ГОСТ 380-71																					
	Итого:		2	11240					0.289				0.027	0.038			0.354					
	ВСт3пс6-I	С16	3		26182				0.179								0.179					
	ТУ-14-1-3023-80	С18	4		26212					3.958							3.958					
		С20	5		26239										0.182		0.182					
	Итого:		6	12300					0.179	3.958					0.182		4.319					
	ВСт3пс6	С24	7							0.595							0.595					
	ГОСТ 380-71	С30	8							0.623							0.623					
	Итого:		9	12300						1.218							1.218					
Всего профиля			10		26000				0.468	5.176			0.027	0.038	0.182		5.891					
Сталь прокатная угловая равнополочная Сортамент ГОСТ 8509-86	Вст3кп2	L 50×50×5	11							0.571						0.242	0.813					
	ГОСТ 380-71	L 63×63×5	12						0.031	0.445		0.214	0.057	0.062	0.029		0.838					
	Итого:		13	11240					0.031	1.016		0.214	0.057	0.062	0.029	0.242	1.651					
	ВСт3пс6	L 75×75×6	14								0.060					0.533	0.593					
	ГОСТ 380-71																					
	Итого:		15	12300							0.060					0.533	0.593					
	ВСт3пс6-I																					
	ТУ-14-1-3023-80	L 125×125×8	16							0.042	0.137						0.179					
		L 140×140×9	17							0.148							0.148					
	Итого:		18	12300						0.190	0.137						0.327					
Всего профиля			19		21008				0.031	1.206	0.197	0.214	0.057	0.062	0.029	0.775	2.571					
Сталь листовая горячекатаная Сортамент ГОСТ 19903-74	ВСт3кп2	-δ=8	20						0.009	0.229			0.023	0.032	0.015		0.308					
	ГОСТ 380-71	-δ=10	21							0.042	0.019		0.007			0.025	0.093					
	Итого:		22	11240					0.009	0.271	0.019		0.030	0.032	0.015	0.025	0.401					
	ВСт3пс6-I	-δ=12	23							0.598				0.045	0.017		0.660					
	ТУ14-1-3023-80																					
	Итого:		24	12300						0.598				0.045	0.017		0.660					
Всего профиля			25		71110				0.009	0.869	0.019		0.030	0.077	0.032	0.025	1.061					

Н. контр.	Ткач	подпись	
Гл. спец. отд.	Репало	"	
ГИП	Хлебников	"	
Гл. констр.	Тимошенко	"	
Рук. сект.	Колесников	"	
Рук. гр.	Коротков	"	
Инж.	Крохина	"	
Пров.	Коротков	"	

Т. П. 813-2-38.87 КМ

Секционное хранилище семенного картофеля вместимостью 2000 тонн/$t_н$=-20°С

Стадия	Лист	Листов
РП	2	

Общие данные (продолжение)

ГИПРОНИСЕЛЬПРОМ г. Орел

Привязан

Инв. №

Взам. инв. №

Подпись и дата

Инв. N подл.

Пров. [signature] 22.11.88г Коп. Чухрова

Альбом II

Типовой проект

Техническая спецификация металла

Вид профиля и ГОСТ, ТУ	Марка металла и ГОСТ	Обозначение и размер профиля, мм	№ п.п.	Код: марки металла	Код: вида профиля	Код: размера профиля	Количество, шт.	Длина, мм	Масса металла по элементам конструкций, т: Навес над бункером	Навес по осям А, Б	Схемы ригелей в осях 6, 7; С, П	Площадка ПМ1	Площадка ПМ2	Площадка ПМ3 (2 шт.)	Площадка ПМ4	Рама РМ1 (8 шт.)	Общая масса т	Масса потребности в металле по кварталам (заполняется изготовителем), т: I	II	III	IV	Заполняется ВЦ
1	2	3	4	5	6	7	8	9														
Листы стальные с ромбическим и чечевичным рифлением ГОСТ 8568-77	Б Ст3 кп2	- δ = 6	26									2.581	0.054	0.100	0.281		3.016					
	ГОСТ 380-71																					
	Итого:		27	11240								2.581	0.054	0.100	0.281		3.016					
Всего профиля			28		71315							2.581	0.054	0.100	0.281		3.016					
Профили замкнутые сварные, квадратные и прямоугольные ТУ36-2287-80	В Ст3 сп2	Гно 100×100×4	29						0.138				0.062	0.480	0.091		0.771					
	ГОСТ 380-71																					
	Итого:		30						0.138				0.062	0.480	0.091		0.771					
Всего профиля			31						0.138				0.062	0.480	0.091		0.771					
Швеллеры стальные гнутые равнополочные Сортамент ГОСТ 8278-83	В Ст3 кп2	Гн[160×80×4	32								0.743						0.743					
	ГОСТ 380-71																					
	Итого:		33	11240							0.743						0.743					
Всего профиля			34		73007						0.743						0.743					
Сталь горячекатаная круглая Сортамент ГОСТ 2590-71	В Ст3 кп2	ф 16	35							0.120	0.090						0.210					
	ГОСТ 380-71																					
	Итого:		36	11240						0.120	0.090						0.210					
Всего профиля			37		11118					0.120	0.090						0.210					
Итого масса металла			38						0.646	7.371	1.049	2.795	0.230	0.757	0.615	0.800	14.263					
Лестничные марши, площадки, ограждения	лист 4,5																					
			39														1.108					
Всего масса металла			40														15.371					
В том числе по маркам	В Ст3 сп2		41														0.771					
	Б Ст3 кп2		42														3.016					
	В Ст3 пс6		43	12300													1.811					
	В Ст3 пс6-I		44														5.306					
	В Ст3 кп2		45	11240													3.359					
Масса поставки элементов по кварталам (т), заполняется заказчиком.	I																					
	II																					
	III																					
	IV																					

Н.контр.	Ткач		01.06.87
Гл.спец.отд.	Репало		01.06.87
ГИП	Хлебников		01.06.87
Гл.констр.	Тимошенко		01.06.87
Рук.сект.	Колесников		01.06.87
Рук.гр.	Коротков		01.06.87
Инж.	Крохина		01.06.87
Пров.	Коротков		01.06.87

Т.П. 813-2-38.87 КМ.

Привязан

Инв.N

Секционное хранилище семенного картофеля вместимостью 2000 тонн (для t° = 20°C)

Стадия	Лист	Листов
РП	3	

Общие данные (продолжение)

ГИПРОНИСЕЛЬПРОМ г. Орел

22512-02 50

Инв.N подл. | Подпись и дата | Взам.инв.N

Копировал Варич Формат А2

Техническая спецификация металла на конструкции, изготовляемые на специализированных заводах

Вид профиля и ГОСТ, ТУ	Марка металла и ГОСТ	Обозначение и размер профиля	№№ по порядку	Код: Марки металла	Код: Вида профиля	Код: Размера профиля	Кол. (шт.)	Длина (мм)	Масса металла по элементам конструкций (т): Ограждения переходных площадок	Ограждения лестничных маршей	Лестничные марши	Площадки	Общая масса (т)	Масса потребности в металле по кварталам (заполняется изготовителем) (т): I	II	III	IV	Заполняется ВЦ
1	2	3	4	5	6	7	8	9	Код элемента конструкций: 526244	526244	526242	526243						
Швеллеры стальные гнутые равнополочные Сортамент ГОСТ 8278-83	Вст3 кп2 ГОСТ 380-71	[160×50×4	1									0,224						
		[180×50×4	2								0,097		0,224					
		Итого:	3	11240									0,097					
Всего профиля			4		73007						0,097	0,224	0,321					
Профили замкнутые сварные, квадратные и прямоугольные ТУ36-2287-80	Вст3 кп2 ГОСТ 380-71	[50×40×12×2,5	5								0,097	0,224	0,321					
		[50×40×12×2,6	6						0,045				0,045					
		Итого:	7	11240						0,044			0,044					
Всего профиля			8						0,045	0,044			0,089					
Сталь холодногнутая Профили корытные равнополочные и неравнополочные конусные Сортамент ЧМТУ-130-70	Вст3 кп2 ГОСТ 380-71	90×30×25×3,0	9						0,045	0,045			0,089					
		Итого:	10	11240					0,029				0,029					
Всего профиля:			11						0,029				0,029					
Сталь листовая холоднокатаная Сортамент ГОСТ 19904-74	Вст3 кп2 ГОСТ 380-71	-δ=4	12						0,029				0,029					
		Итого:	13	11240							0,011		0,011					
Всего профиля:			14		71110						0,011		0,011					
											0,011		0,011					

Инв.№ подл. | Подпись и дата | Взам. инв.№

Н.контр.	Ткач		01.06.87
Гл.специал.	Репало		01.06.87
ГИП	Хлебников		01.06.87
Гл.констр.	Тимошенко		01.06.87
Рук.сект.	Колесников		01.06.87
Рук.гр.	Коротков		01.06.87
Инж.	Крохина		01.06.87
Пров.	Семененкова		01.06.87

Привязан

Инв.№

т.п. 813-2-38.87 КМ

Секционное хранилище семенного картофеля вместимостью 2000 тонн (tн = -20°С)

Стадия	Лист	Листов
РП	4	

Общие данные (продолжение)

ГИПРОНИСЕЛЬПРОМ г. Орел

22512-02 51

Копировал Кухтинова

Формат А2

Альбом II

Типовой проект

Техническая спецификация металла на конструкции, изготовляемые на специализированных заводах

Вид профиля и ГОСТ, ТУ	Марка металла и ГОСТ	Обозначение и размер профиля	№ по порядку	Код марки металла	Код вида профиля	Код размера профиля	Количество (шт)	Длина (мм)	Масса металла по элементам конструкций (т) Ограждение переходных площадок	Ограждение лестничных маршей	Лестничные марши	Площадки		Общая масса (т)	Масса потребности в металле по кварталам (заполняется изготовителем) (т) I	II	III	IV	Заполняется ВЦ
1	2	3	4	5	6	7	8	9	Код элемента конструкций 526244	526244	526242	526243							
Сталь прокатная угловая равнополочная Сортамент ГОСТ 8509-86	Вст 3кп2	∠ 25×25×3	15		21113				0,008	0,011				0,019					
	ГОСТ 380-71																		
	Итого:		16	11240					0,008	0,011				0,019					
	Вст 3 пс6	∠ 75×75×6	17		21113						0,012	0,078		0,090					
	ГОСТ 380-71																		
	Итого:		18	12300							0,012	0,078		0,090					
Всего профиля			19		21008						0,012	0,078		0,090					
Листы стальные с ромбическим и чечевичным рифлением ГОСТ 8568-77	Вст 3 кп2	-δ=4	20		71315						0,012	0,078		0,090					
	ГОСТ 380-71										0,116	0,422		0,538					
	Итого:		21	11240															
Всего профиля			22		71315						0,116	0,422		0,538					
Полоса стальная горячекатанная Сортамент ГОСТ 19903-74	Вст 3 кп2	-δ=4	23		71110						0,116	0,422		0,538					
	ГОСТ 380-71											0,011		0,011					
	Итого:		24	11240															
Всего профиля:			25		71110							0,011		0,011					
Всего масса металла:			26									0,011		0,011					
В том числе по маркам	Вст 3 пс6		27	12300					0,082	0,055	0,236	0,735		1,108					
	Вст 3 кп2		28	11240							0,012	0,078		0,090					
Масса поставки элементов по кварталам (т) (заполняется заказчиком)	I								0,082	0,055	0,224	0,657		1,018					
	II																		
	III																		
	IV																		

Инв. № подл. | Подпись и дата | Взам. инв. №

Привязан

Инв. №

Н. контр.	Ткач		01.06.87
Гл. специалист	Репало		01.06.87
РИП	Хлебников		01.06.87
Гл. констр.	Тимошенко		01.06.87
Рук. сект.	Колесников		01.06.87
Рук. гр.	Короткой		01.06.87
Инж.	Крохина		01.06.87
Пров.	Семененков		01.06.87

Т.П.813-2-38.87 КМ

Секционное хранилище семенного картофеля вместимостью 2000 тонн ($t_н$=-20°С)

Стадия	Лист	Листов
РП	5	

Общие данные (окончание)

ГИПРОНИСЕЛЬПРОМ г. Орел

Копировал Кухтинова

Формат А2

Альбом II

Типовой проект

Схема расположения площадок ПМ1... ПМ3, рам РМ1

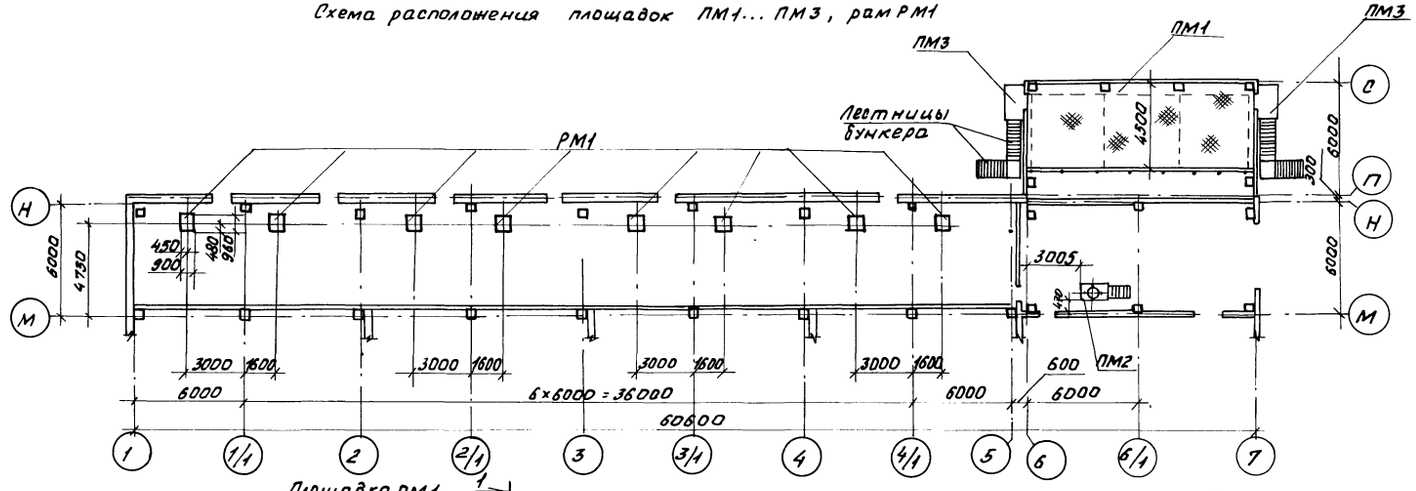

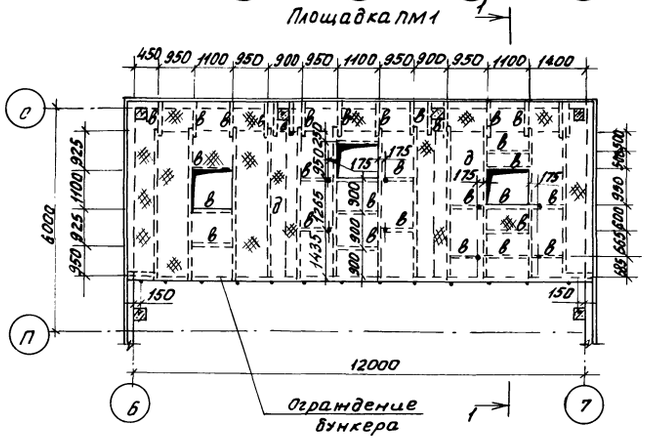

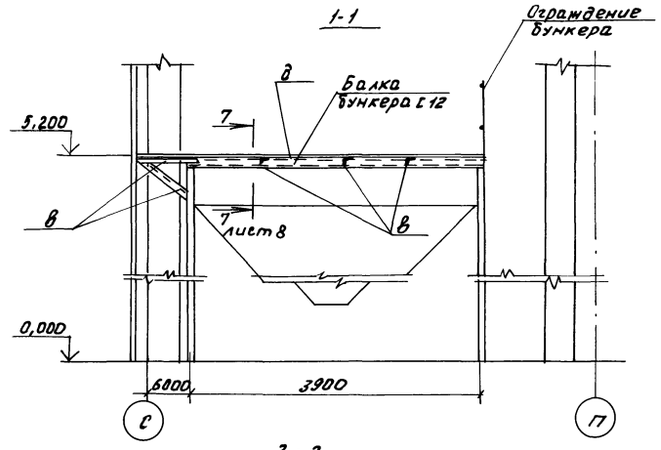

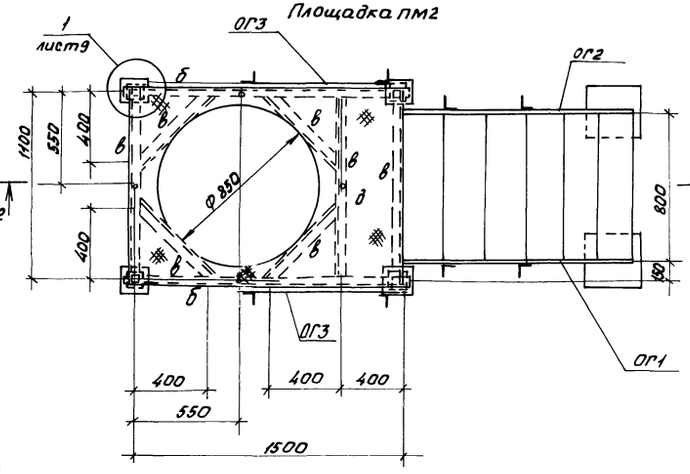

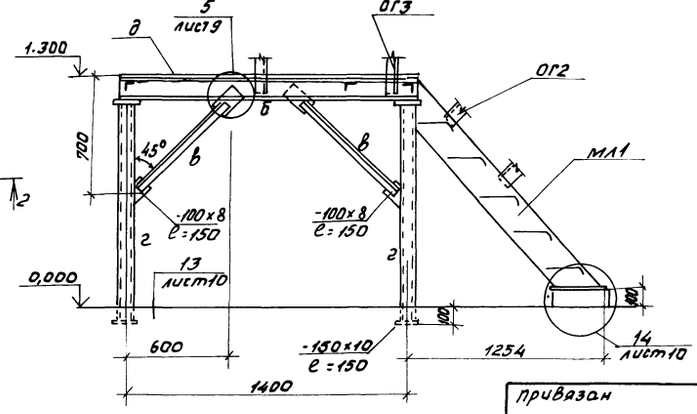

Ведомость элементов

Марка	Сечение: Эскиз	Поз.	Состав	Опорные усилия: M, кн·м	N, кн	Q, кн	Группа констр.	Марка металла	Примечание
			ПМ1 (1 шт)						
в	L		L 63×5	0,80	—	4,6	4	Вст3кп2	
д	—		рифл. δ=6	—	—	—	4	Вст3кп2	
			ПМ2 (1 шт.)						
б	⊏		⊏ 10	0,8	—	1,5	4	Вст3кп2	
в	L		L 63×5	0,56	—	1,1	4	Вст3кп2	
г			Гн 100×100×4	—	2,5	—		Вст3сп2	
д	—		рифл. δ=6	—	—	—	4	Вст3кп2	
	—		δ=8	—	—	—	4	Вст3кп2	
	—		δ=10	—	—	—	4	Вст3кп2	
МА1 (1 шт)	1.450.3-3.1 1.1.2.0.0-04		МАХФ45-12,8				4		64,0 кг
ОР1 (1 шт)	1.450.3-3.1.4.1.1.0		ОРл МАХ45-10.12				4		7,5 кг
ОГ2 (1 шт.)	1.450.3-3.1.4.1.1.0-06		ОГп МАХ45-10.12				4		7,5 кг
ОГ3 (2 шт.)	1.450.3-3.1 5.1.0.1.0-32		ОГПМХ36-10.9				4		10,5 кг

1. На схемах площадок ПМ1, ПМ2 знаком (·) показано место установки оборудования. Знак нанести несмываемой краской
2. Для ограждения площадки ПМ1 применить ограждение трехсекционного бункера.

Н.контр.	Ткач			Т.П. 813-2-38.87	КМ
Гл.спец.отд.	Репало		01.06.87		
РИП	Хлебников		01.06.87		
Гл.констр.	Тимошенко		01.06.87		
Рук.сект.	Колесников		01.06.87		
Рук.гр.	Коротков		01.06.87	Секционное хранилище сыпучего картофеля вместимостью 2000 тонн (tн=-20°С)	Стадия: РП; Лист: 6; Листов:
Инж.	Крохина		01.06.87		
Пров.	Коротков		01.06.87	Схема расположения площадок ПМ1... ПМ3, рам РМ1	ГИПРОНИСЕЛЬПРОМ г. Орел

Привязан

Инв.№

Взам. инв.№ | Подпись и дата | Инв.№ подл.

22512-02 53

Копировал Фомушкина

Формат А2

Альбом III

Типовой проект

Схема расположения ригелей стенового ограждения по оси С

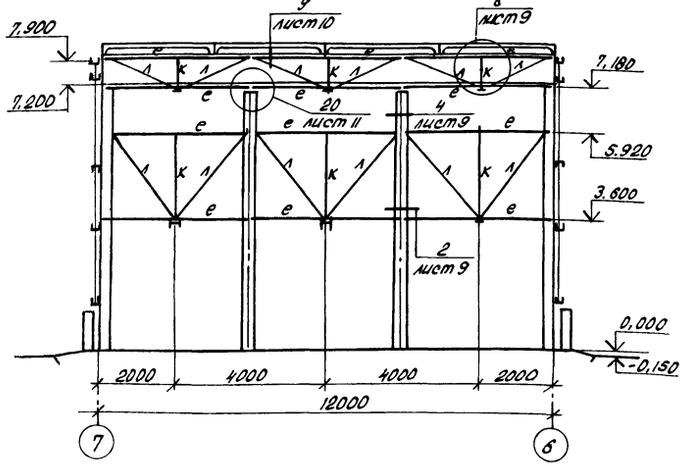

Схема расположения ригелей стенового ограждения по осям 6,7

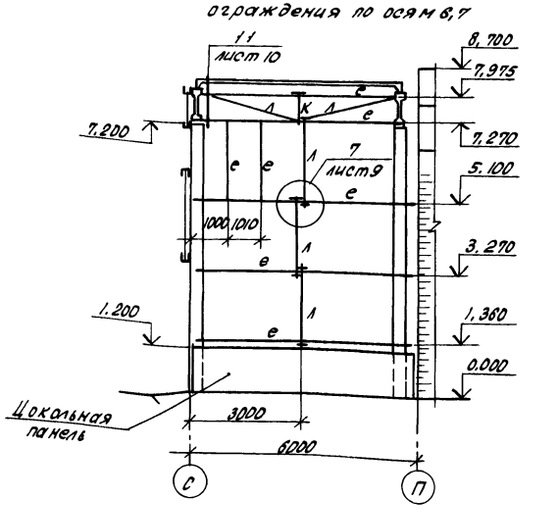

Схема расположения навеса над двухсекционным бункером

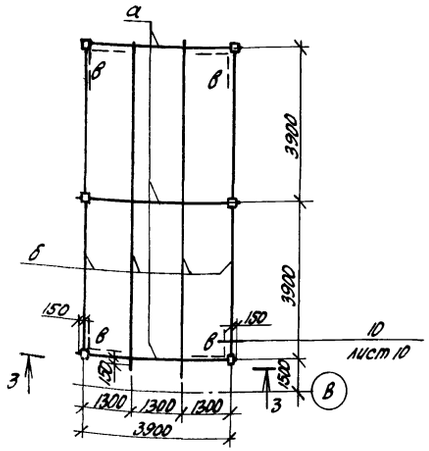

3-3

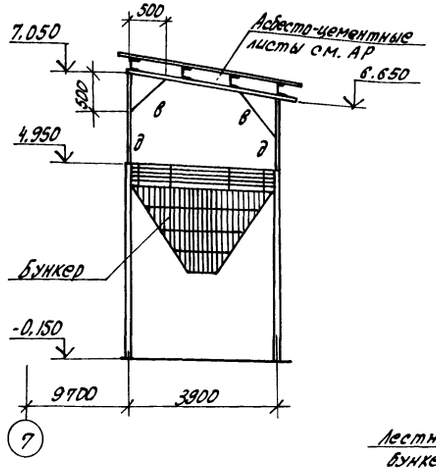

Площадка ПМ3

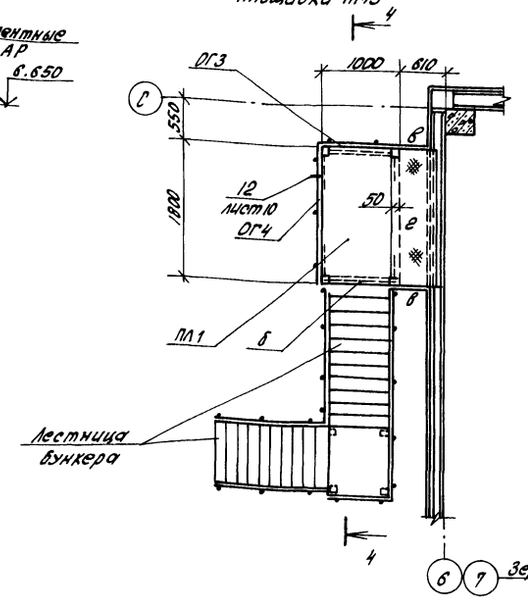

4-4

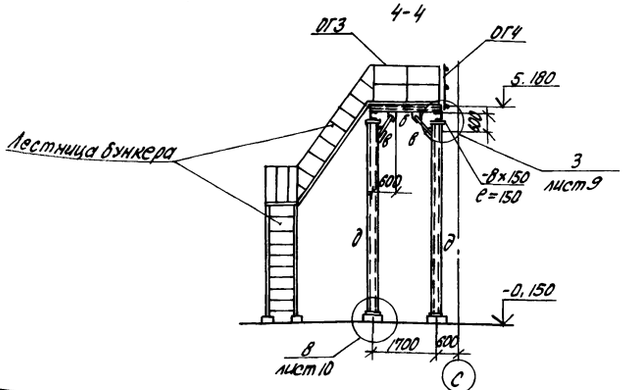

Ведомость элементов

Марка	Сечение: Эскиз	Поз.	Сечение: Состав	Опорные усилия: M кН·м	Опорные усилия: N кН	Опорные усилия: Q кН	Группа констр.	Марка металла	Примечание
	Навес над бункером								
а	⊏		⊏ 16	13.1	—	12.4	4	Вст3пс6-1	
б	⊏		⊏ 10	4.36	—	4.13	4		
в	∟		∟ 63×5	—	—	—	4	Вст3кп2	
	—		-б=8	—	—	—	4		
д			ГнП100×100×4	—	14.4	—	4	Вст3сп2	
	Болт М8-8д×60.58 ГОСТ 7798-70								
	ПМ3 (2 шт)								
б	⊏		⊏ 10	0,17	—	0,7	4	Вст3кп2	
в	∟		∟ 63×5	—	—	—	4	Вст3кп2	
д	—		ГнП100×100×4	—	1.18	—	4	Вст3сп2	
г			рифл.-б=6	—	—	—	4	Вст3кп2	
	—		-б=12	—	—	—	4	Вст3пс6-1	
			-б=8	—	—	—	4	Вст3кп2	
ПЛ1 (1 шт.)	1.450.3-3.12.1.4.0.0-11		ПМХФ-18.10				4		10х0,0кг
ОГ3 (1 шт.)	1.450.3-3.1 5.1.0.1.0-32		ОГПМХэб-10.9				4		10,5кг
ОГ4 (1 шт.)	1.450.3-3.1 5.1.0.1.0-04		ОГПМХэб-10.18				4		18,7кг
	Болт М8-8д×30.58 ГОСТ 7798-70								
	Схемы ригелей стенового ограждения по осям С, 6.7								
е	⊏		ГнС160×80×4	2.25	—	1.47	4	Вст3сп2	
к	∟		∟ 75×6	—	—	—	4	Вст3пс6	
л	•		ф 16	—	—	—	4	Вст3кп2	
	∟		∟ 125×8	—	—	—	4	Вст3пс6-1	
	—		-б=10	—	—	—	4	Вст3кп2	
	Болт М8-8д×30.58 ГОСТ 7798-70								

1. Общие примечания см. лист 1.
2. Для площадки ПМ3 использовать лестницы 3х секционного бункера.
3. Привязка стоек проемов дана по внутренним граням.
4. На схеме расположения даны отметки низа ригелей стенового ограждения.

Гл.инж.пр.	Гладких		
Нач.отд.	Ткач		
Гл.спец.отд.	Рапало		
ГИП	Хлебников		
Гл.констр.	Тимошенко		
Рук.сект.	Колесников		
Рук.гр.	Коротков		
Инж.	Крохина		
Пров.	Коротков		

Т.П. 813-2-38.87 КМ

Привязан

Инв.№

Секционное хранилище семенного картофеля вместимостью 2000 тонн (t н = -20°С)

Стадия: РП | Лист: 7 | Листов:

Схемы расположения ригелей стенового ограждения навеса над двухсекционным бункером. площадка ПМ3

ГИПРОНИСЕЛЬПРОМ г. Орел

22512-02 54

Копировал Попова

Формат А2

Типовой проект Альбом Е

Площадка ПМ4

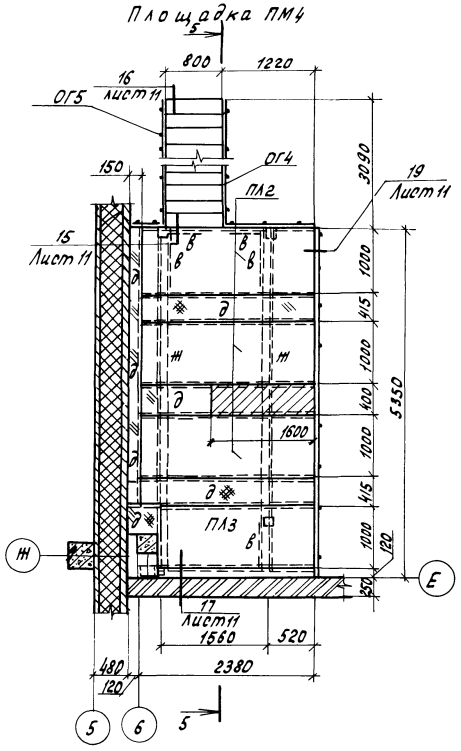

5-5

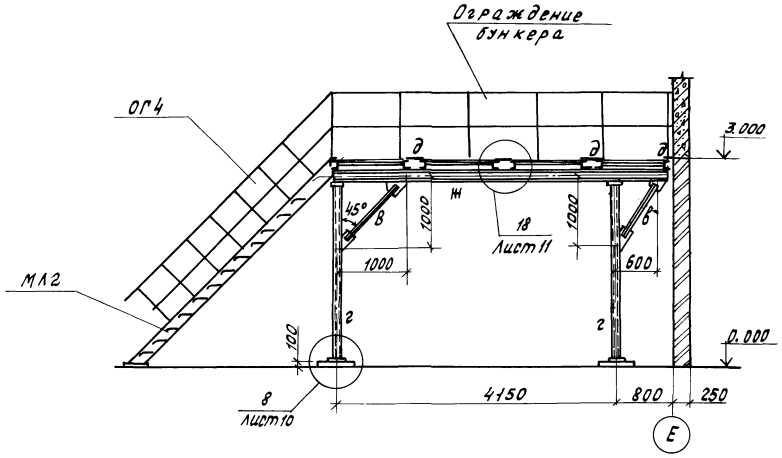

Ведомость элементов

Марка	Сечение: Эскиз	Поз.	Сечение: Состав	Опорные усилия: M, тс.м	N, тс	Q, тс		Марка металла	Примечание
ПМ4 (1 шт)									
в	∟		L63×5	—	—	—	4	Вст3кп2	
г	□		Гн□100×100×4	—	6,3	—	4	Вст3сп2	
д	—		рифл. б=6	—	—	—	4	Вст3кп2	
	—		— б=8	—	—	—	4	Вст3кп2	
ж	[		[20	6,1	—	5,5	4	Вст3пс61	
ПЛ2 (3 шт)	1.450.3-3.1		2.1.4.00-17	ПМХФ-24.10			4		129,7 кг
ПЛ3 (1 шт)	1.450.3-3.1		2.1.4.0.0-14	ПМХФ-21.10			4		115,33 кг
МЛ2 (1 шт)	1.450.3-3.1		1.1.2.0.0-13	МЛХФ45-30.8			4		162,0 кг
ОГ4 (1 шт)	1.450.3-3.1		4.1.1.1.0-03	ОГпМЛХ45-10.30			4		19,6 кг
ОГ3 (1 шт)	1.450.3-3.1		4.1.1.1.0-09	ОГпМЛХ45-10.30			4		19,6 кг
	Болт М12-8g×60.58		ГОСТ 7798-70						
РМ1 (8 шт)									
ц	∟		L50×5	—	—	—	4	Вст3кп2	
к	∟		L75×5	—	—	—	4	Вст3пс6	

Рама РМ1

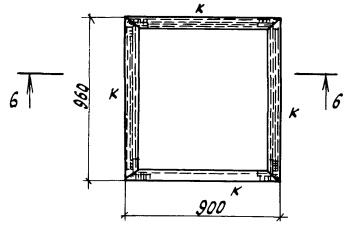

6-6

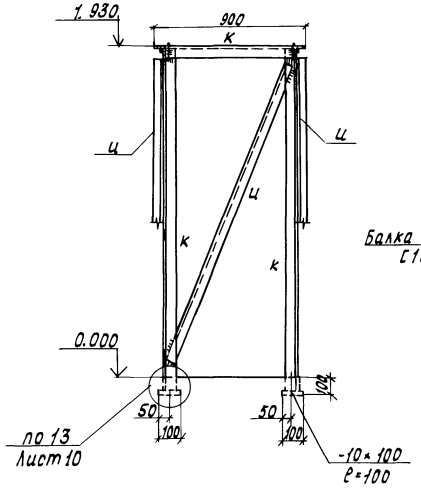

7-7

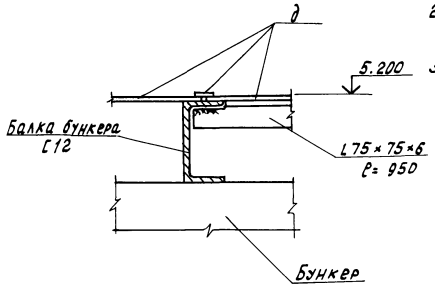

1. Для площадки ПМ4 использовать ограждение трёхсекционного бункера
2. На площадке ПМ4 заштриховано место установки щита управления.
3. Общие примечания см. лист 1.

Н.контр.	Ткач			Т.П.813-2-38.87		КМ
Гл.спец.отд.	Репало		01.06.87			
ГИП	Хлебников		01.06.87			
Гл.констр.	Тимошенко		01.06.87			
Рук.сект.	Колесников		01.06.87			
Рук.гр.	Коротков		01.06.87	Секционное хранилище семенного картофеля вместимостью 2000 тонн (t°=-20°)	стадия: РП	лист: 8	листов:
Н.контр.	Крохина		01.06.87			
Пров.	Коротков		01.06.87	Площадка ПМ4. Рама РМ1	ГИПРОНИСЕЛЬПРОМ г. Орел	

Привязан

Инв.№

Инв.№ подл. | Подпись и дата | Взам.инв.№

22512-02 55

Копировал Ахромова

Формат А2

Альбом II

Типовой проект

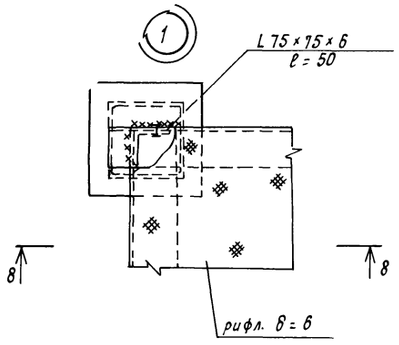

8 - 8

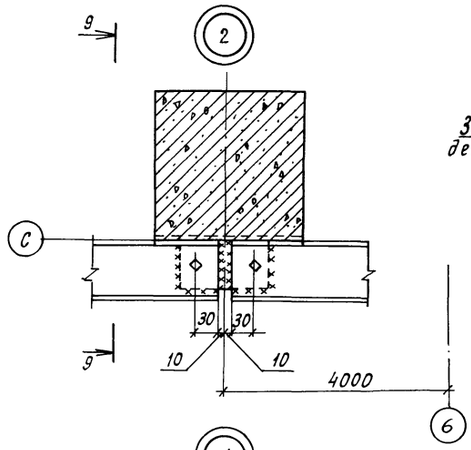

9 - 9

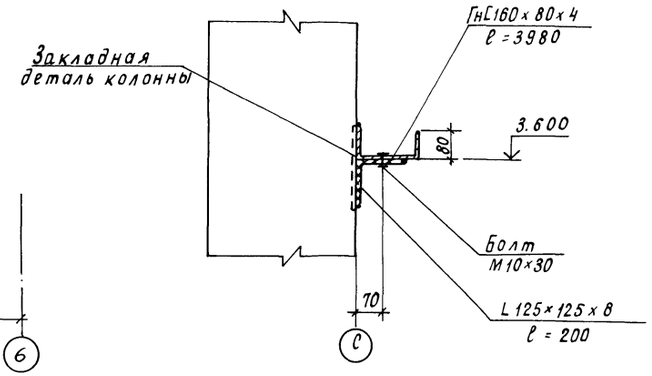

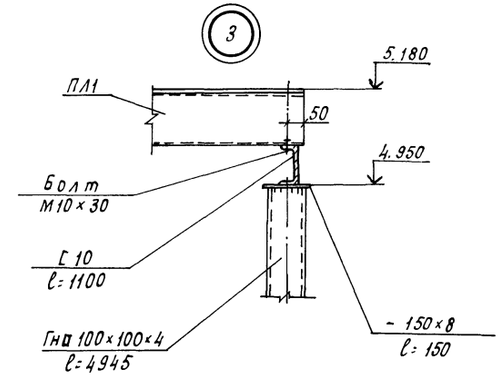

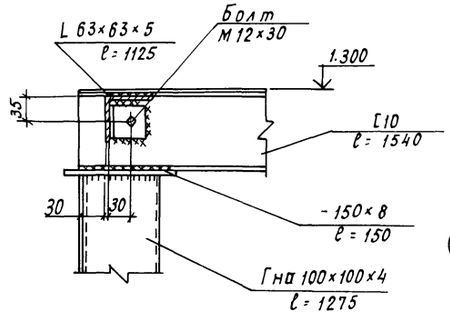

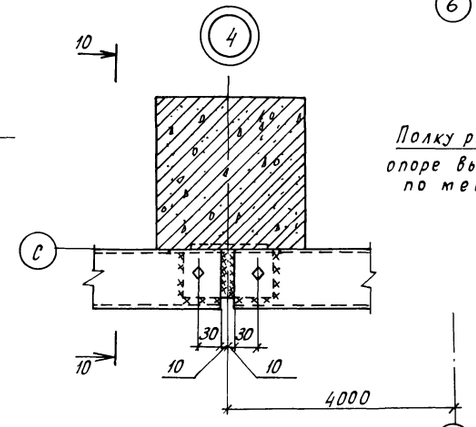

11 - 11

10 - 10

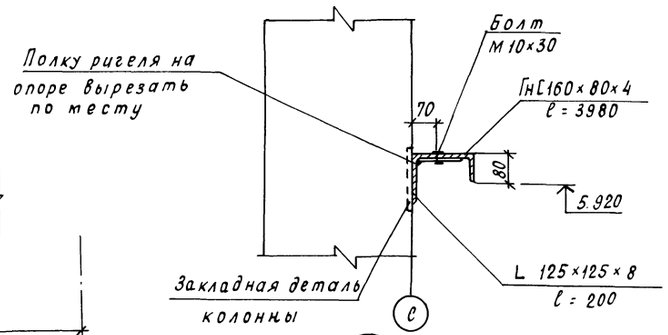

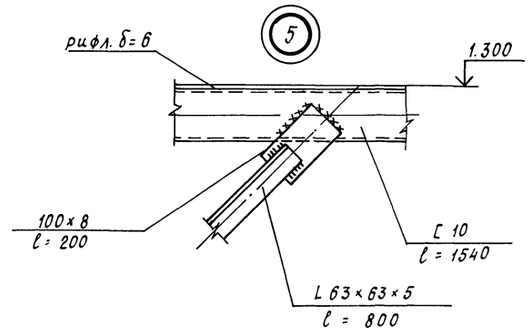

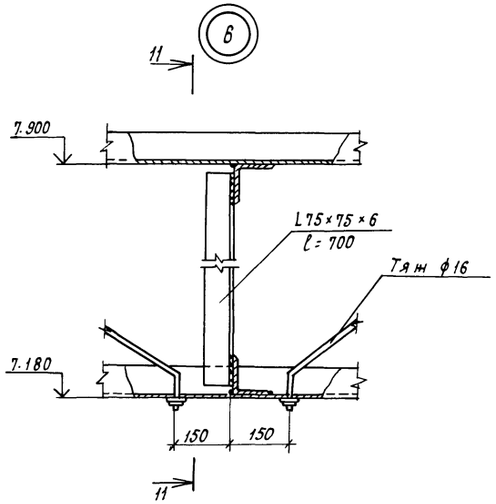

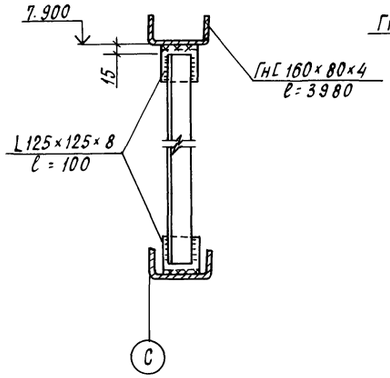

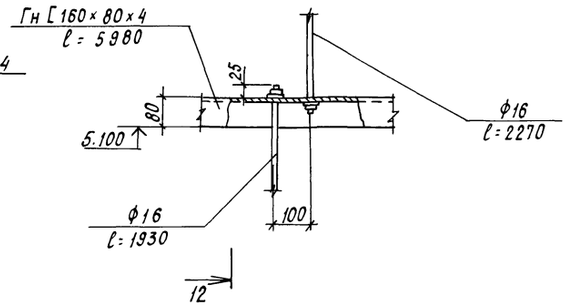

12 - 12

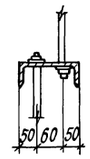

Н.контр.	Ткач			т.п. 813-2-38.87		КМ	
Гл.спецгот.	Репало						
ГИП	Хлебников						
Гл.констр.	Титошенко						
Рук.сект.	Колесников						
Рук.гр.	Коротков			Секционное хранилище семенного картофеля вместимостью 2000тонн (tн= -20°С)	Стадия	Лист	Листов
Инж.	Крохина				РП	9	
Пров.	Коротков			Узлы 1...7	ГИПРОНИСЕЛЬПРОМ г. Орел		

Привязан

Инв. N

Инв.N подл. | Подпись и дата | Взам.инв.N

22512-02 56

Копировал Кухтинова

Формат А2

Альбом II

Типовой проект

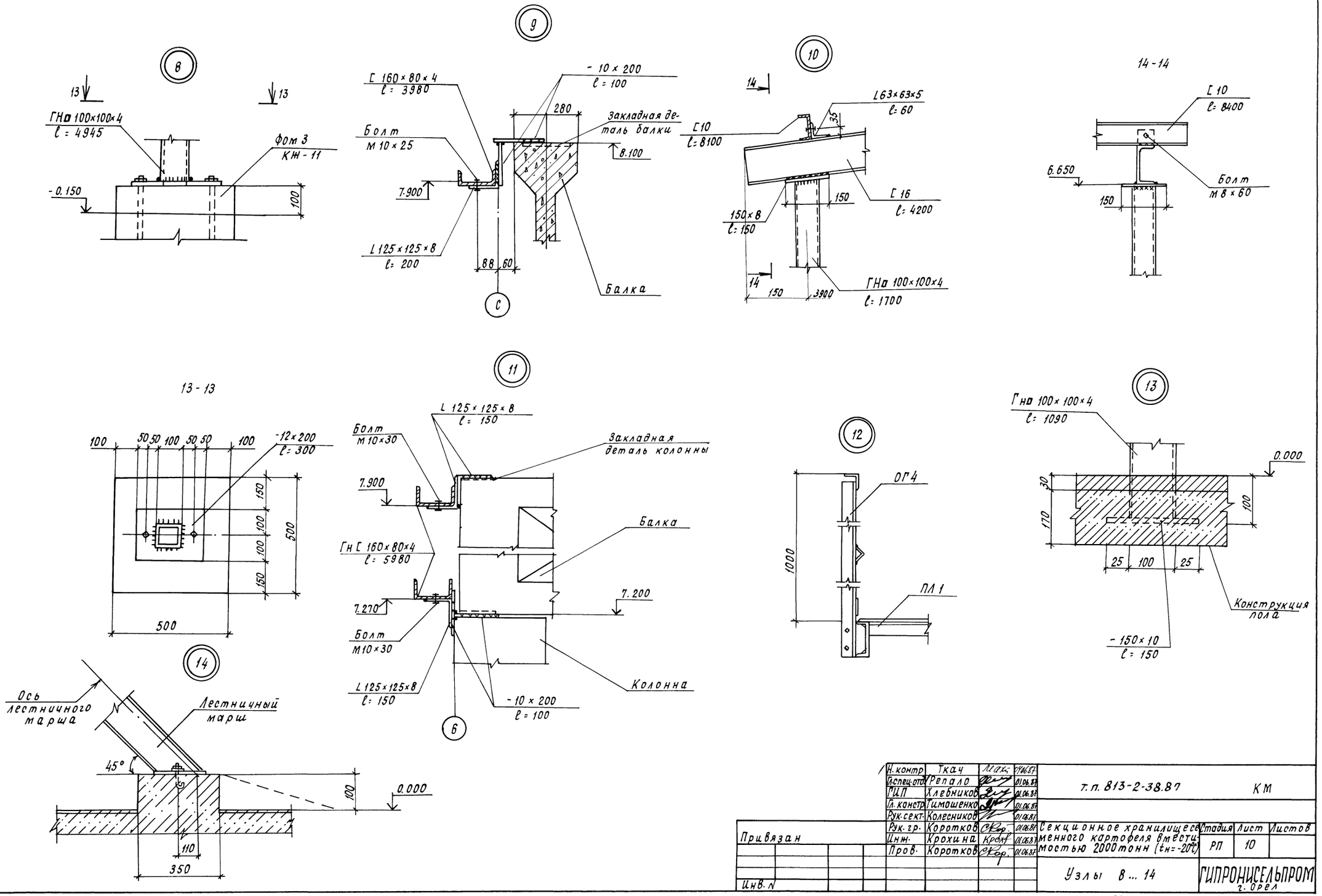

Н. контр.	Ткач		01.06.87	т.п. 813-2-38.87	КМ
Гл. спец. отд.	Репало		01.06.87		
ГИП	Хлебников		01.06.87		
Гл. констр.	Тимошенко		01.06.87		
Рук. сект.	Колесников		01.06.87		
Рук. гр.	Коротков		01.06.87	Секционное хранилище семенного картофеля вместимостью 2000 тонн ($t_н$=-20°С)	Стадия: РП; Лист: 10; Листов:
Инж.	Крохина		01.06.87		
Пров.	Коротков		01.06.87	Узлы 8 ... 14	ГИПРОНИСЕЛЬПРОМ г. Орел

Привязан

Инв. №

Инв. № подл. | Подпись и дата | Взам. инв. №

22512-02 57

Копировал Кухтинова

Формат А2

Альбом II

Типовой проект

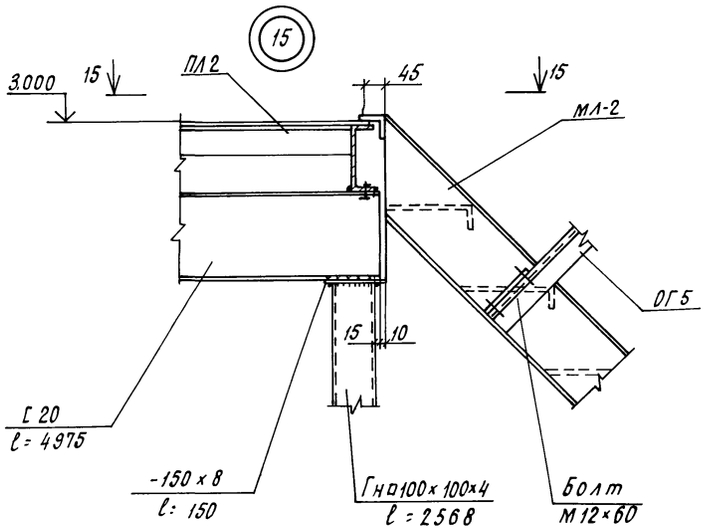

15 - 15

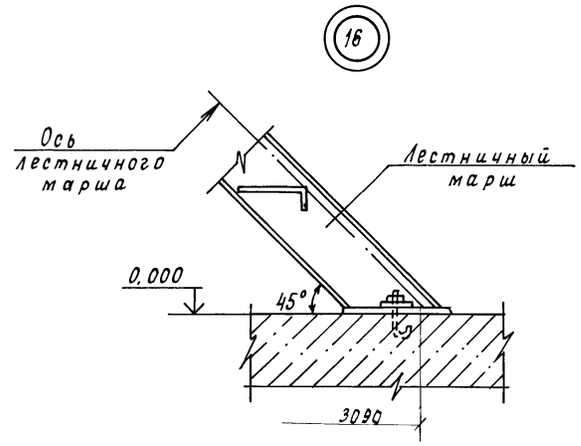

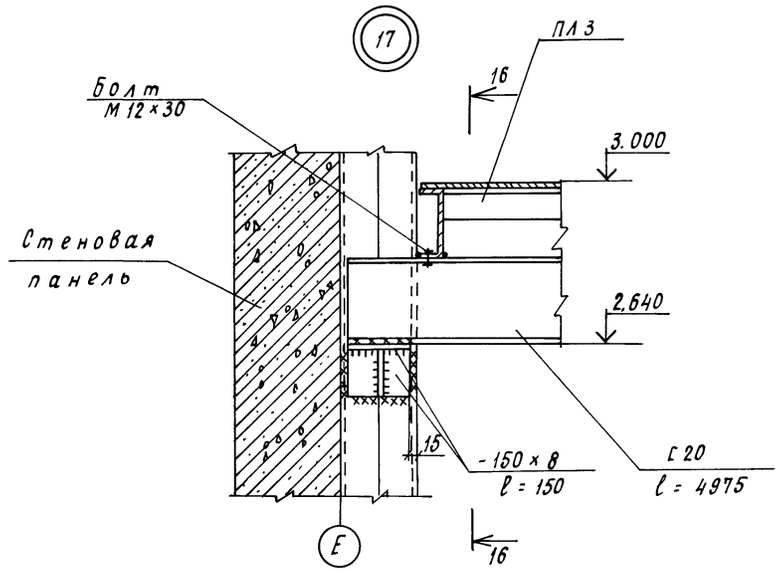

16 - 16

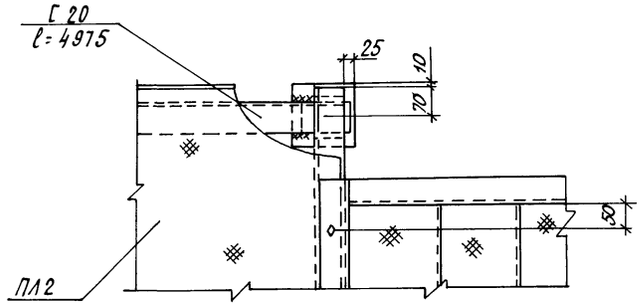

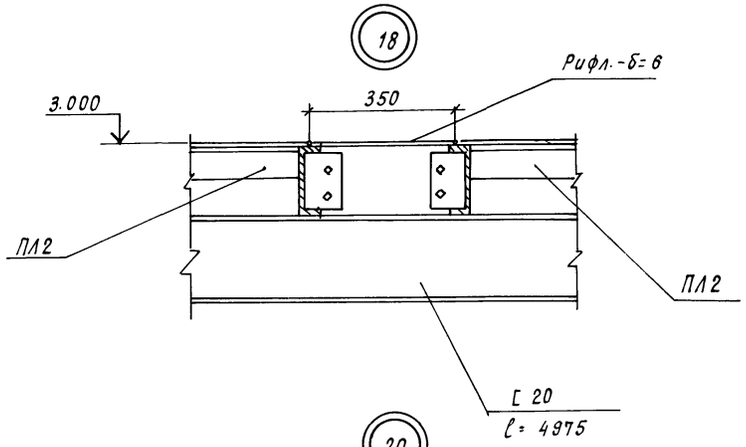

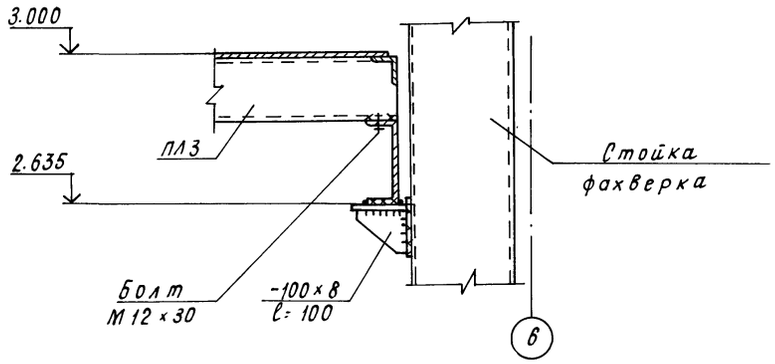

17 - 17

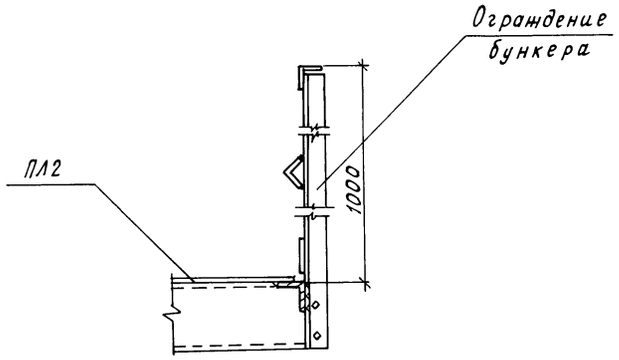

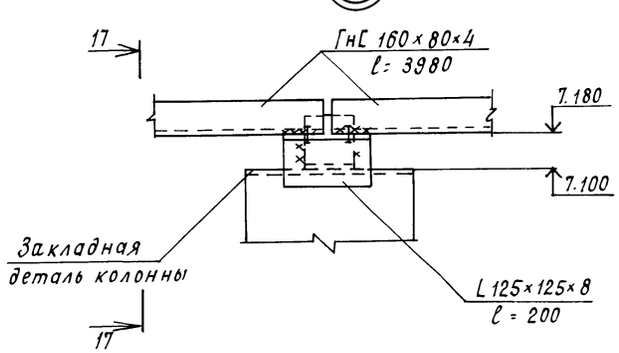

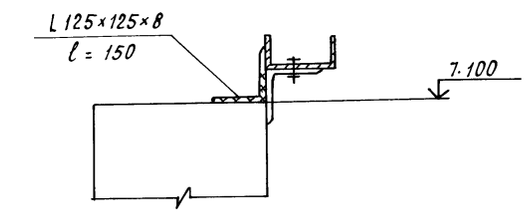

Н.контр.	Ткач		01.06.87	Т.П. 813-2-38.87	КМ
Гл.спец-ота	Репало		01.06.87		
ГИП	Хлебников		01.06.87		
Гл. констр	Тимошенко		01.06.87		
Рук.сект.	Колесников		01.06.87		
Рук. гр.	Коротков		01.06.87	Секционное хранилище сетевого картофеля вместимостью 2000тонн ($t_н$=-20°С)	Стадия: РП; Лист: 11; Листов:
Инж.	Крохина		01.06.87		
Пров.	Коротков		01.06.87	Узлы 15 ... 20	ГИПРОНИСЕЛЬПРОМ г. Орел

Привязан

Инв. N

Инв. N подл. | Подпись и дата | Взам. инв. N

22512-02 58

Копировал Кухтинова

Формат А2

Типовой проект Альбом II

Схема расположения элементов покрытия навеса по оси Б

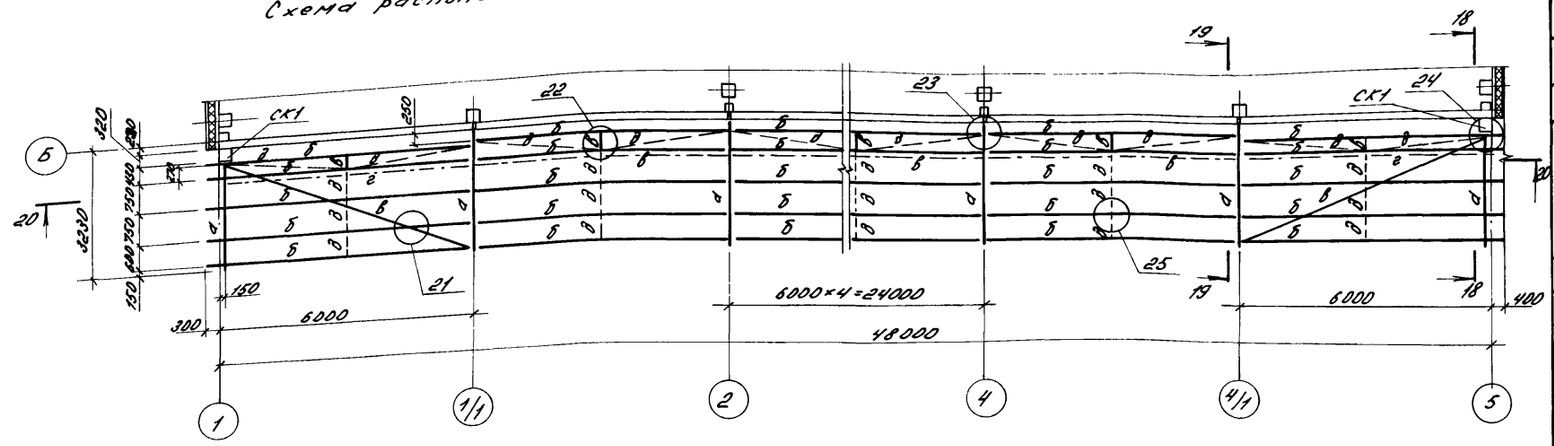

Схема расположения элементов покрытия навеса по оси А

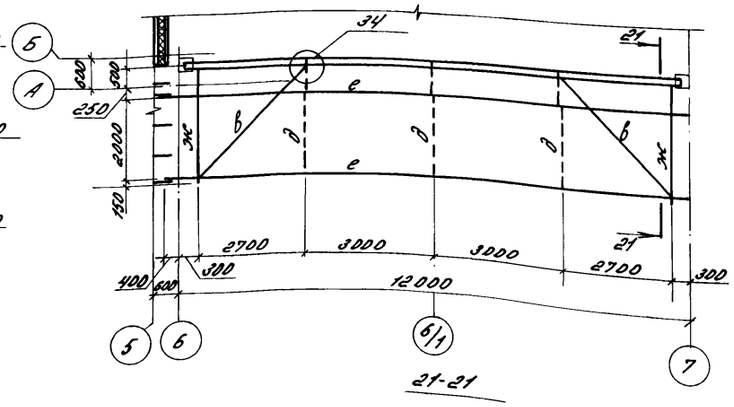

18-18

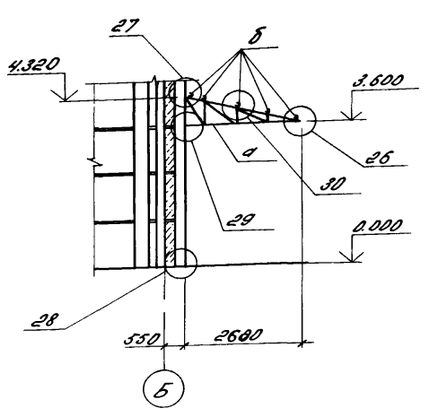

19-19

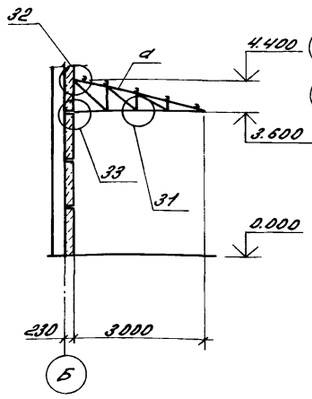

20-20

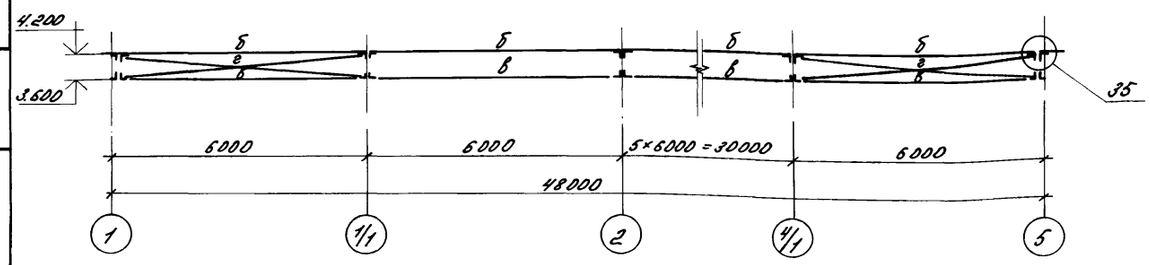

21-21

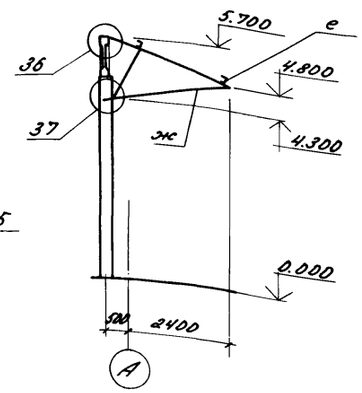

Ведомость элементов

Марка	Сечение: Эскиз	Поз.	Состав	Опорные усилия: M тс.м	N тс.	Q тс.	Группа констр.	Марка металла	Примечание
а		1	2L50×50×5	—	-210.6	—	2	Вст3кп2	
		2	-δ=8	—	—	—	2	Вст3кп2	
		3	-δ=12	—	—	—	2	Вст3пс6-I	
б	[		[18	18.6	—	12.3	3	Вст3пс6-I	
в	L		L63×63×5	—	—	—	4	Вст3кп2	
г		4	L63×63×5	—	—	—	4	Вст3кп2	
		5	-δ=8	—	—	—	4	Вст3кп2	
д	•		⌀16	—	—	—	4	Вст3кп2	
е	[		[24	41.9	—	16.1	3	Вст3пс6	
ж		6	2L50×50×5	—	-35.0	—	2	Вст3кп2	
		7	-δ=8	—	—	—	2	Вст3кп2	
		8	-δ=12	—	—	—	2	Вст3пс6-I	
СК1		9	2[30	114.6	102.0	—	3	Вст3пс6	
		10	-δ=12	—	—	—	3	Вст3пс6-I	
	L		L125×125×8	—	—	—	4	Вст3пс6-I	
	L		L140×140×9	—	—	—	4	Вст3пс6-I	
	—		-δ=10	—	—	—	4	Вст3кп2	
	—		-δ=12	—	—	—	4	Вст3пс6-I	
	Болт М12-8д×60.58 ГОСТ 7798-70								
	Болт М16-8д×60.58 ГОСТ 7798-70								

Узлы 21...29 см. лист 13, узлы 30...37 – лист 14

Н.контр.	Ткач		01.06.87
Гл.спец.отд.	Репало		01.06.87
ГИП	Хлебников		01.06.87
Гл.констр.	Тимошенко		01.06.87
Рук.сект.	Колесников		01.06.87
Рук.гр.	Коротков		01.06.87
Инж.	Белкин		01.06.87
Пров.	Коротков		01.06.87

Т.П. 813-2-38.87 КМ

Секционное хранилище семенного картофеля вместимостью 2000 тонн (для $t_н$=20°С)

Схемы расположения элементов покрытия навеса по осям А, Б

Стадия	Лист	Листов
РП	12	

ГИПРОНИСЕЛЬПРОМ г. Орел

Привязан

Инв. №

22512-02 59

Копировал Варич

Формат А2

Инв. № подл. | Подпись и дата | Взам. инв. №

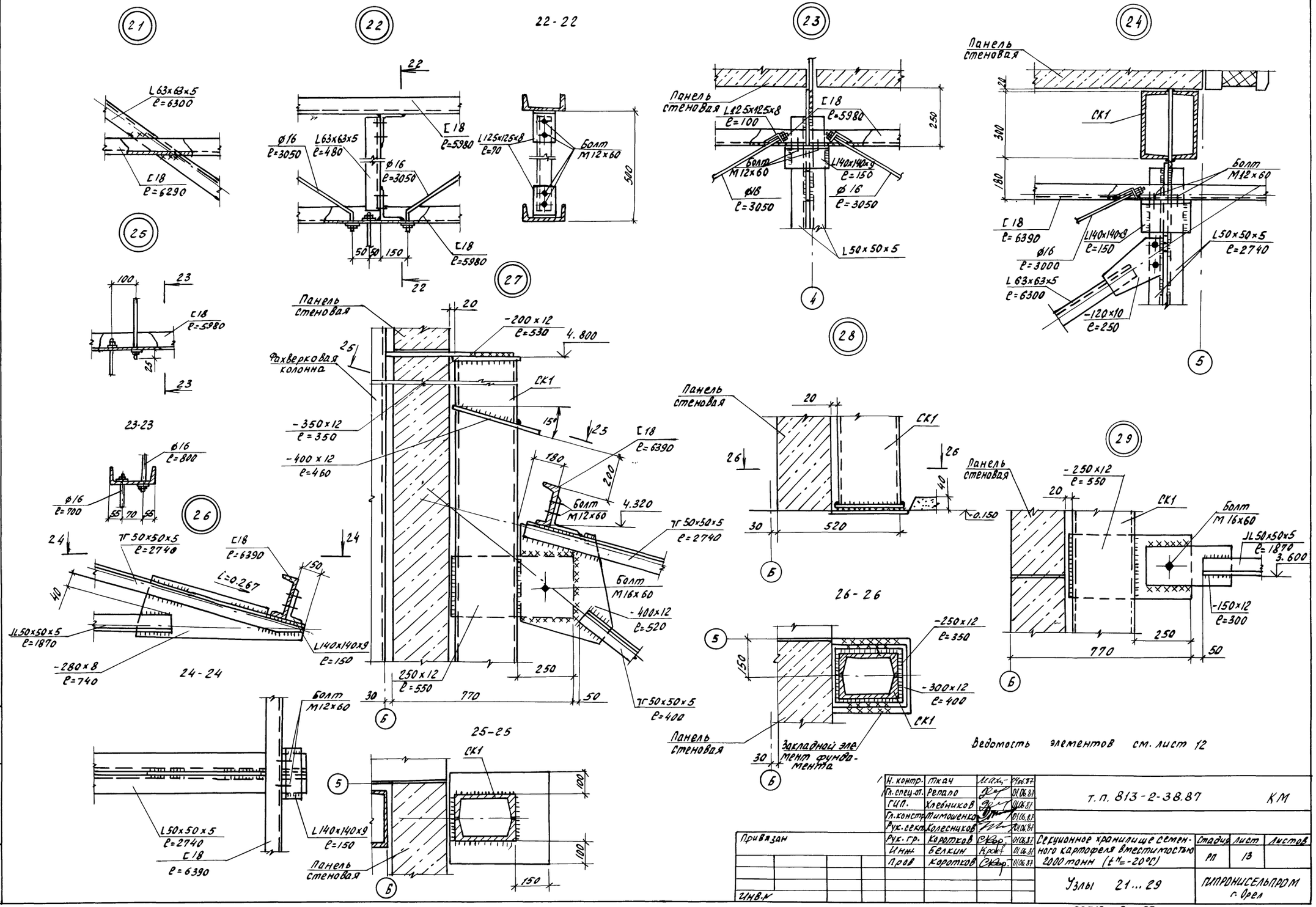

Н. контр.	Ткач		01.06.87	т.п. 813-2-38.87	КМ
Гл. спец. от.	Репало		01.06.87		
ГИП.	Хлебников		01.06.87		
Гл. констр.	Тимошенко		01.06.87		
Рук. сект.	Колесников		01.06.87		
Рук. гр.	Коротков		01.06.87	Секционное хранилище семенного картофеля вместимостью 2000 тонн ($t^н$=-20°C)	Стадия: РП; Лист: 13; Листов:
Инж.	Белкин		01.06.87		
Пров.	Коротков		01.06.87	Узлы 21...29	ГИПРОНИСЕЛЬПРОМ г. Орел

Привязан

Инв. №

22512-02 60

Копировал Зубакова

Формат А2

Альбом II

Типовой проект

Инв. № подл. | Подпись и дата | Взам. инв. №

Типовой проект Альбом II

Инв. № подл. | Подпись и дата | Взам. инв. №

30

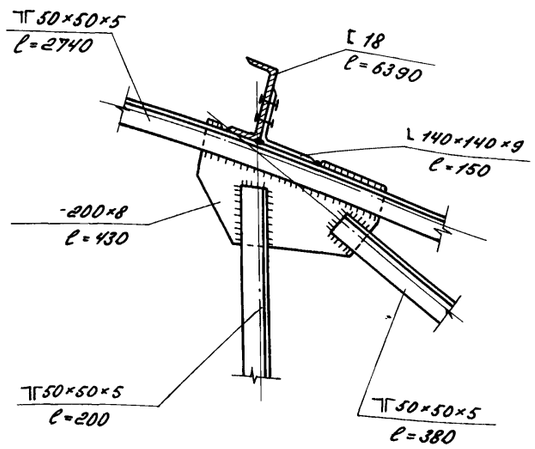

31

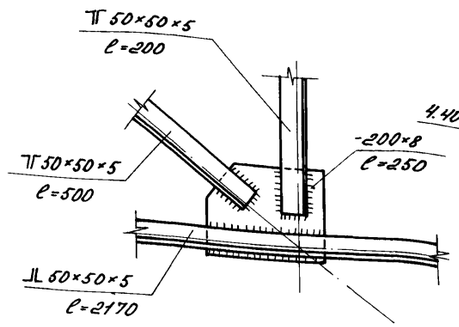

32

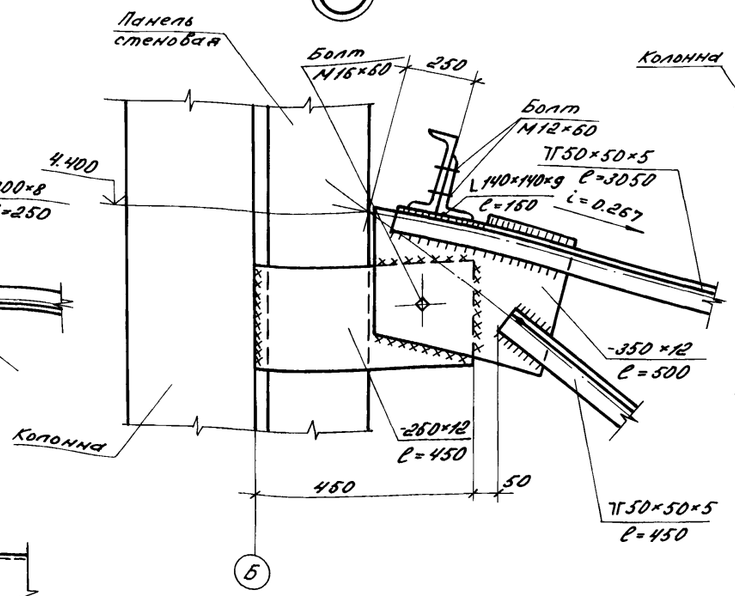

33

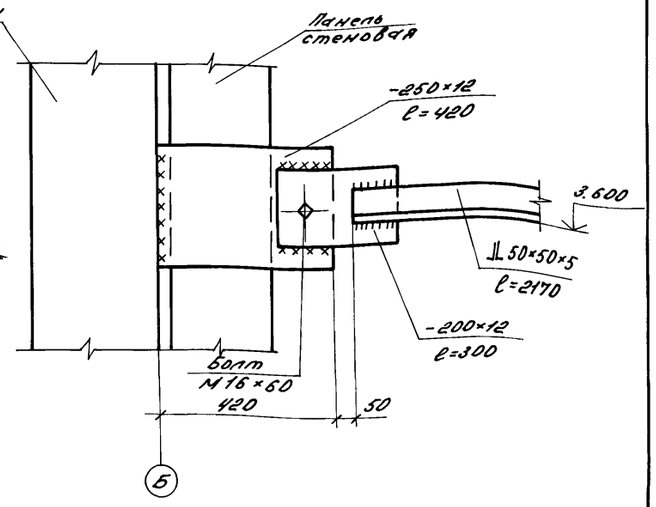

34

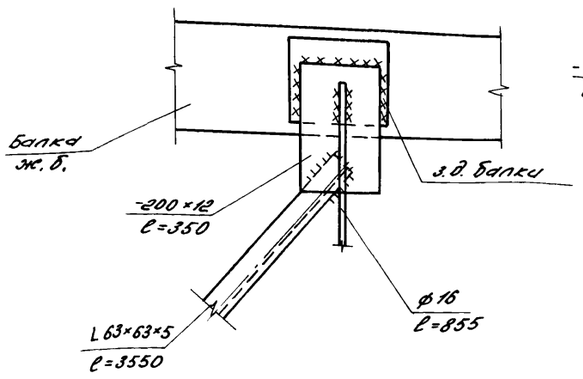

35

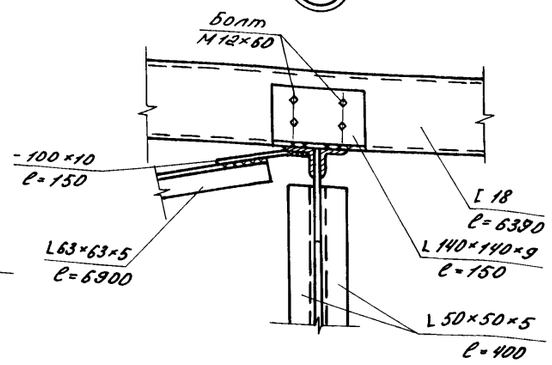

36

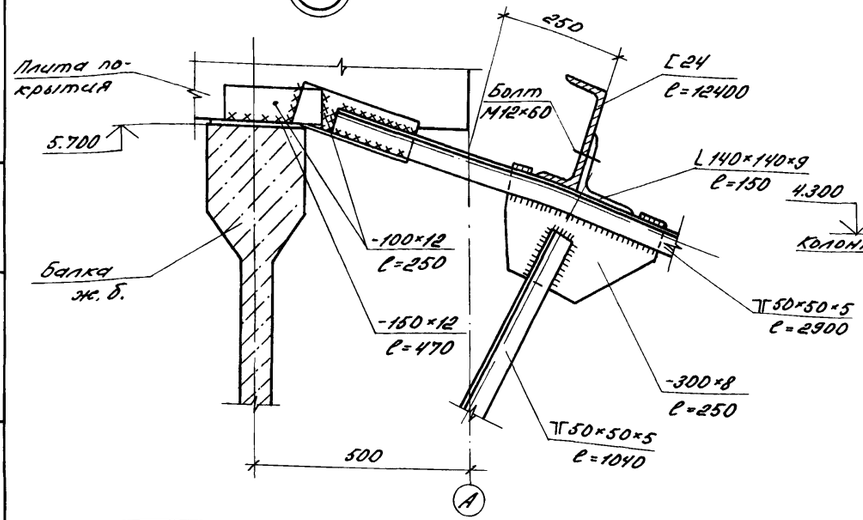

37

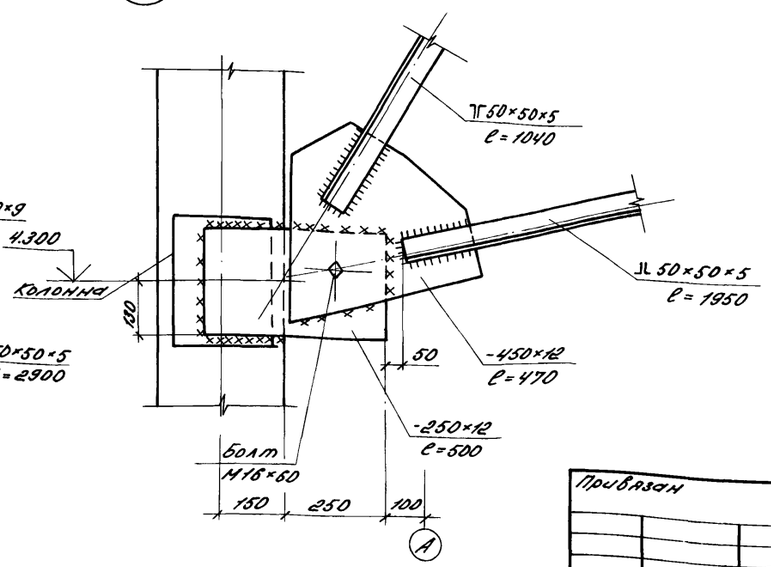

Ведомость элементов см. лист 12

Н. контр.	Ткач		01.06.87	Т.П. 813-2-38.87 КМ	
Гл. специалист	Репало		01.06.87		
ГИП	Хлебников		01.06.87		
Гл. конструктор	Тимошенко		01.06.87		
Рук. сект.	Колесников		01.06.87		
Рук. гр.	Коротков		01.06.87	Секционное хранилище сеяного картофеля вместимостью 2000 тонн (t = -20°C)	Стадия: РП; Лист: 14; Листов:
Инж.	Белкин		01.06.87		
Пров.	Коротков		01.06.87	Узлы 30...37	ГИПРОНИСЕЛЬПРОМ г. Орел

Привязан

Инв. №

22512-02 61 Копировал Варич Формат А2

Альбом II

Типовой проект

Ведомость рабочих чертежей основного комплекта

Лист	Наименование	Примечание
1	Общие данные	
2	Схема расположения элементов разборной стенки	
3	Узлы 1...4	
4	Схема обшивки секций бункера	
	щит Щ3.	

Ведомость спецификаций

Лист	Наименование	Примечание
2,3	Спецификация к схеме расположения элементов	
	разборной стенки	
4	Спецификация элементов обшивки секции	
	бункера, щита Щ3.	

Общие указания

1. Данная часть проекта разработана на основании задания на проектирование, утвержденного министерством сельского хозяйства СССР от 20 декабря 1985 года.
2. За условную отметку 0.000 принят уровень чистого пола секции хранения, что соответствует абсолютной отметке ____
3. Все деревянные конструкции должны изготовляться из строганой древесины хвойных пород II сорта (сосна или ель) с влажностью не более 20% и удовлетворять требованиям раздела 2 СНиП II-25-80 „Деревянные конструкции. Нормы проектирования."
4. Для всех деревянных конструкций предусмотреть защиту от биологического повреждения путем антисептирования препаратом ББ-А по ГОСТ 23787.6-79 в соответствии с рекомендациями ЦНИИСК им. Кучеренко „Защита клееных деревянных конструкций в хранилищах картофеля и овощей."
5. При производстве работ руководствоваться требованиями СНиП III-4-80 „Техника безопасности в строительстве."

Ведомость ссылочных и прилагаемых документов

Обозначение	Наименование	Примечание
	Ссылочные документы	
2.870.1. Вып. 1-3	Узлы крепления ограждающих стенок	
Вып. 2-3	в зданиях по хранению, товарной	
	обработке и переработке картофеля и	
	овощей	
	Прилагаемые документы	
	Строительные изделия	Альбом
КДВМ.	Ведомость потребности в материалах	Альбом

Расход древесины на здание

Наименование сечений	Сечение	Объем, м³			
		Деревянная стенка	Щиты Щ1...Щ4	Обшивка бункеров	Всего
Бруски	50×50	0,007			0,007
	50×75			1,400	1,400
	100×125	1,395			1,395
Доска	25×100	1,754	0,515		2,269
	32×100	0,013		4,25	4,263
	32×125	0,007	2,160		2,167
	40×150		0,014		0,014
Всего		3,176	2,689	5,650	11,515

Типовой проект разработан в соответствии с действующими нормами и правилами, предусматривает мероприятия, обеспечивающие взрывную, взрывопожарную и пожарную безопасность при эксплуатации здания.

Главный инженер проекта Хлебников Г.А.

Согласовано: Рук.сект.эл. Колгеин; Рук.сект.ОВ Ивакин; Рук.сект.Т Тимошенко; Рук.сект.СТ Беляев; Гл.инж.отд. Мелконян; Рук.сект.I Ткач; Рук.сект.II Ивакин; Гл.спец. подсм.и вод. Ивакин

Инв.№ подл. | Подпись и дата | Взам.инв.№

Инв.№				Привязан
Зав.лаб.	Карпенков		01.06.87	
Н.контр.	Ткач		01.06.87	
Нач.отд.	Иелина		01.06.87	Т.П. 813-2-38.87 КД
ГИП	Хлебников		01.06.87	
Гл.констр.	Тимошенко		01.06.87	
Рук.сект.	Колесников		01.06.87	Секционное хранилище семенного картофеля вместимостью 2000 тонн ($t^н$=-20°С)
Рук.гр.	Коротков		01.06.87	
Инж.	Крохина		01.06.87	
Пров.	Коротков		01.06.87	Общие данные

Стадия	Лист	Листов
РП	1	4

ГИПРОНИСЕЛЬПРОМ г. Орел

22512-02 62

Копировал Варич Формат А2

Альбом II

Типовой проект

Схема расположения элементов разборной стенки

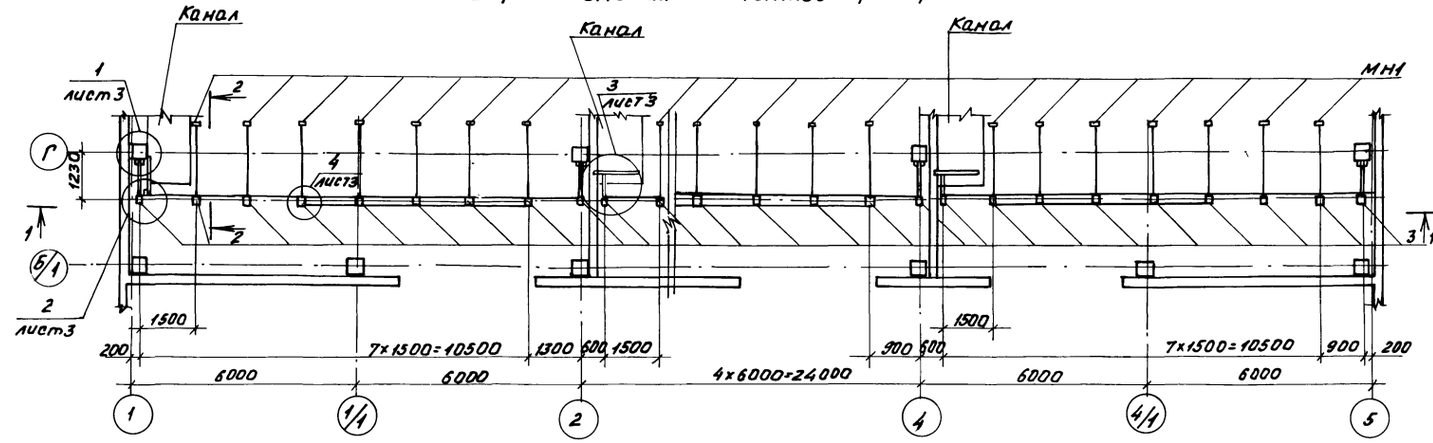

1-1

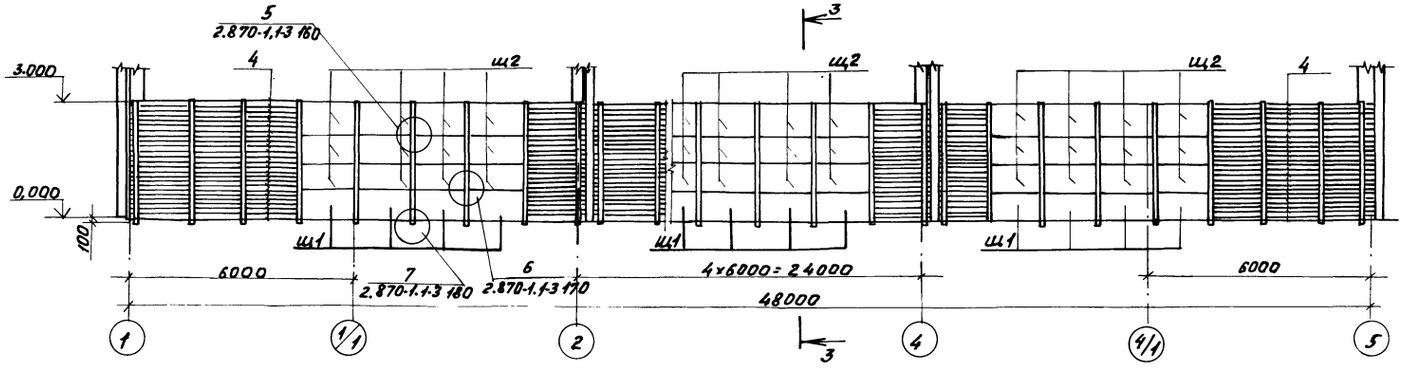

2-2

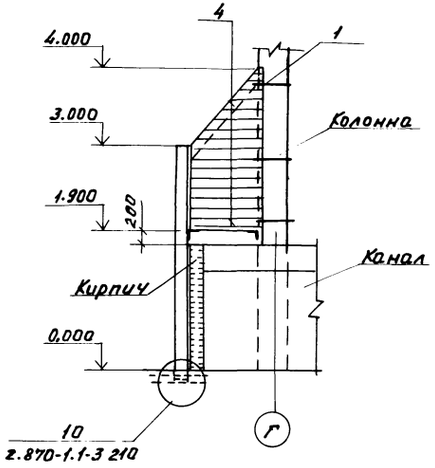

3-3

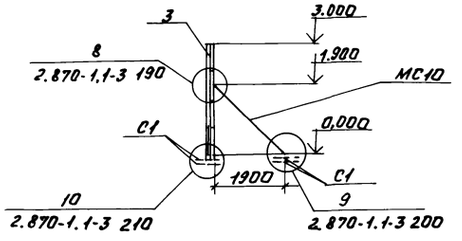

Спецификация к схеме расположения элементов разборной стенки

Марка, поз.	Обозначение	Наименование	Кол	Масса ед.,кг	Примечание
		Щиты:			
Щ1	КДИ.0100	Щ1	48		
Щ2	КДИ.0200	Щ2	16		
		Изделия соединительные			
МС10	2.870-1.2-3090-01	МС10	28	16,22	
МС5	2.870-1.2-3070	МС5	20	1.94	
МС7	2.870-1.2-3 080	МС7	20	3,4	
МС2	2.870-1.2-3 040	МС2	28	3,27	
МС12	2.870-1.2-3 100	МС12	36	0,63	
МС14	2.870-1.2-3120	МС14	36	0,34	
МС1	КДИ.0400	МС1	13	0,69	
МС2	КДИ.0500	МС2	8	4,56	
		Изделия закладные			
МН1	2.870-1.2-3 010	МН1	28	11.84	
МН3	2.870-1.2-3 020-01	МН3	36	3,94	
11	2.870-1.1-3 091	Ф16АI ГОСТ5781-82, ℓ=200	28	0,3	
С1		Сетка С 5Вр1-100 / 5Вр1-100 1040 ГОСТ8478-81	160	528,0	п.м.
1		Ф6АI ГОСТ5781-82, ℓ=1500	6	0,33	
2		Лист Б-ПН-НО-6 ГОСТ19903-74 / Вст3кп-2 ГОСТ14637-79 ℓ=1100	3	3,12	
3		Брус 100×125 ГОСТ24454-80, ℓ=3100	36		
4		Доска 25×100 ГОСТ24454-80	1,75		м³
5		Доска 32×100 ГОСТ24454-80	0,013		м³
6		Брус 50×50 ГОСТ24454-80	0,007		м³
		Стандартные изделия			
7		Болт М12-8g×40.580.16 ГОСТ7798-70	13		
8		Болт М12-8g×150.58.016 ГОСТ7798-70	48		
9		Болт М12-8g×30.58.016 ГОСТ7798-70	12		
10		Гайка М12-6Н.5.016 ГОСТ5915-70	48		
11		Гайка М20-6Н.5.016 ГОСТ5915-70	28		
12		Шайба 12.01.08кп.016 ГОСТ11371-78	72		
13		Шуруп 1-3×25.016 ГОСТ1144-80	144		
14		Гвоздь 4×90 ГОСТ9870-61	96		
15		Гвоздь 3×36 ГОСТ9870-61	2000		

Н.контр.	Ткач		01.06.87
Гл.спец.отд.	Репало		01.06.87
ГИП	Хлебников		01.06.87
Гл.констр.	Тимошенко		01.06.87
Рук.сект.	Колесников		01.06.87
Рук.гр.	Коротков		01.06.87
Инж.	Крохина		01.06.87
Пров.	Коротков		01.06.87

Т.П 813-2-38.87 КД

Секционное хранилище семенного картофеля вместимостью 2000 тонн (tн = -20°С)

Стадия	Лист	Листов
РП	2	

Схема расположения элементов разборной стенки

ГИПРОНИСЕЛЬПРОМ г.Орел

Привязан

Инв.№

Инв.№ подл. | Подпись и дата | Взам.инв.№

22512-02 63

Копировал Фомушкина

Формат А2

Альбом II

Типовой проект

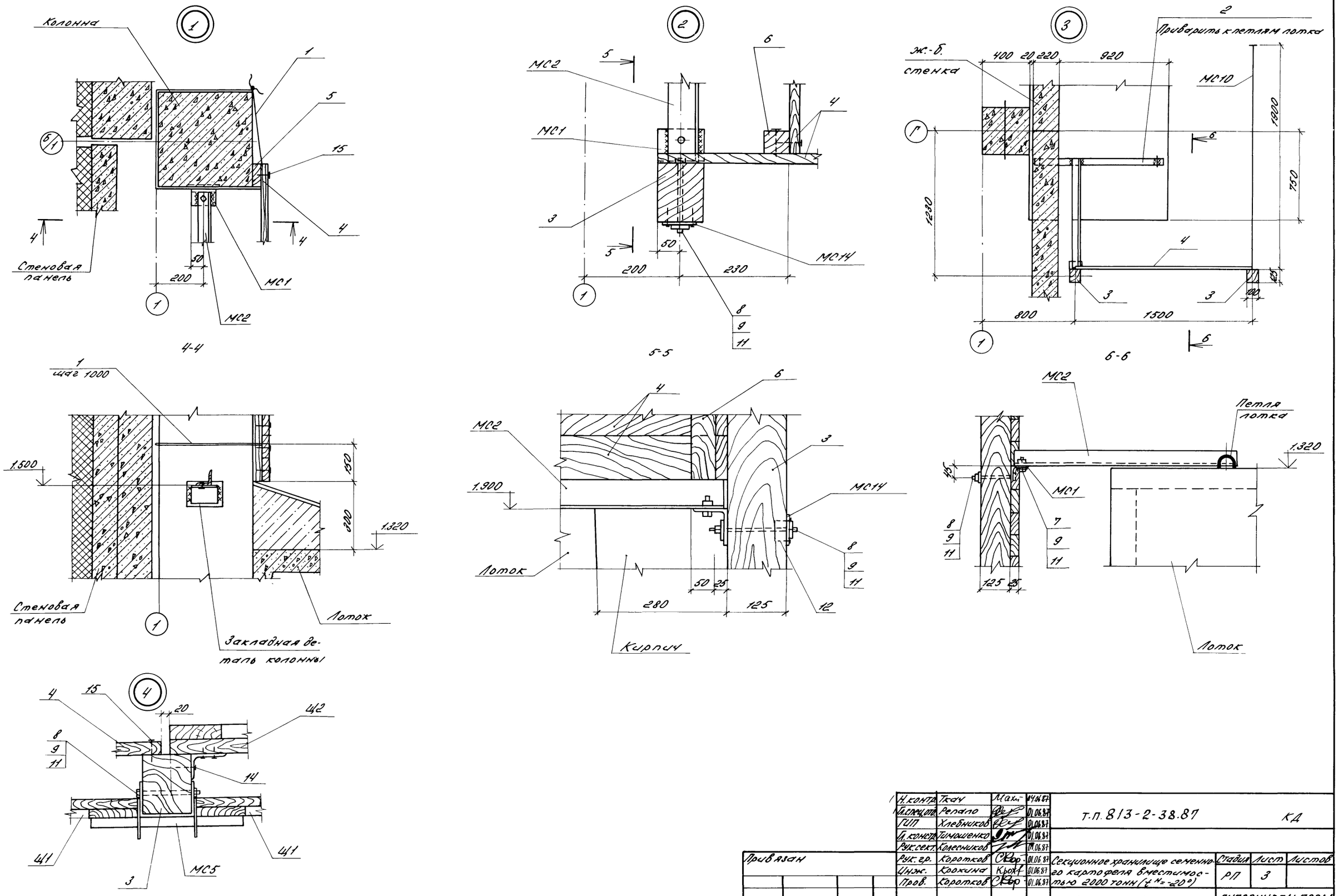

Н.контр.	Ткач	Махн	04.06.87	т.п. 813-2-38.87			КД
Гл.спец.отд.	Репало		01.06.87				
ГИП	Хлебников		01.06.87				
Гл.констр.	Тимошенко		01.06.87				
Рук.сект.	Колесников		01.06.87				
Рук.гр.	Коротков		01.06.87	Секционное хранилище семенного картофеля вместимостью 2000 тонн ($t^н$=-20°)	Стадия	Лист	Листов
Инж.	Крохина		01.06.87		РП	3	
Пров.	Коротков		01.06.87				
				Узлы 1...4	ГИПРОНИСЕЛЬПРОМ г.Орел		

Привязан

Инв.N

Инв.N подл. | Подпись и дата | Взам.инв.

22512-02 64

Копировал Варич Формат А2

Альбом II

Типовой проект

Схема обшивки бункера

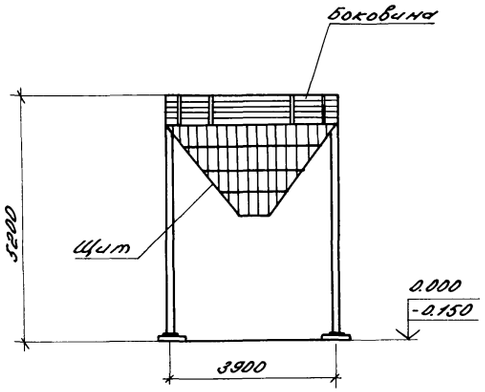

Боковина бункера

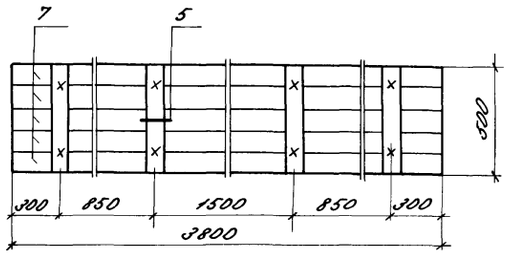

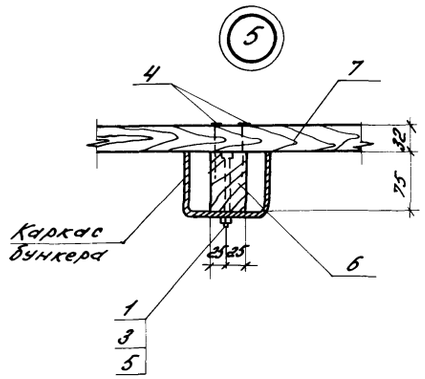

Щит бункера

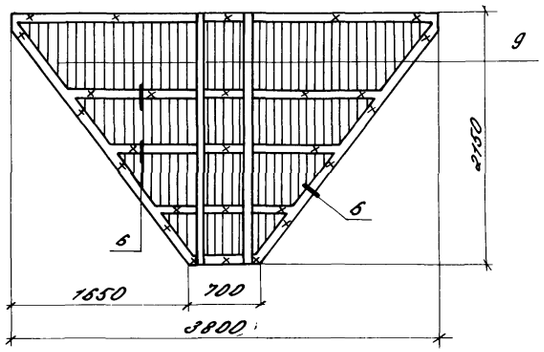

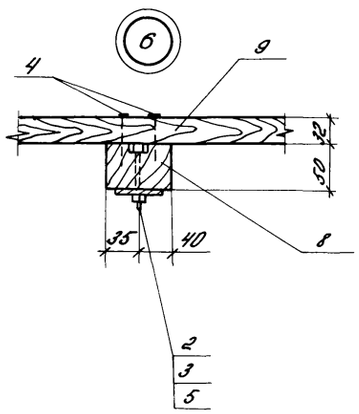

Щит Ц3

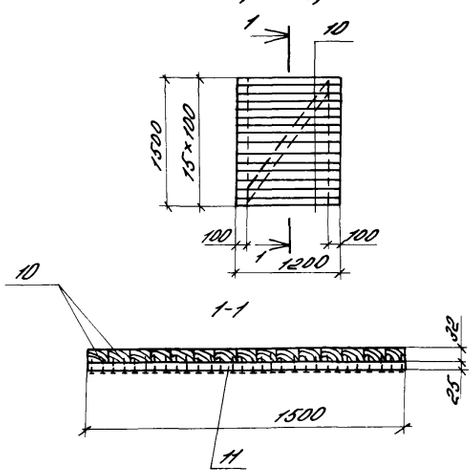

Спецификация элементов обшивки секции бункера, щита Ц3

Марка, поз.	Обозначение	Наименование	Кол.	Масса ед, кг	Примечание
		Боковина бункера (2 шт.)			
		Стандартные изделия			
1		Болт М10-8g×30 ГОСТ 7798-70	8		
3		Гайка М10-6Н.5.016 ГОСТ 5915-70	8		
4		Гвозди 4×90 ГОСТ 39870-61	20		
5		Шайба 12.01.08 кп.016 ГОСТ 11371-78	8		
		Материалы			
6		Брус 50×75 ГОСТ 24454-80 Г С-500	4		
7		Доска 32×100 ГОСТ 24454-80 Г 3800	5		
		Щит бункера (20 шт.)			
		Стандартные изделия			
2		Болт М10-8g×60 ГОСТ 7798-70	27		
3		Гайка М10-6Н.5.016 ГОСТ 5915-70	27		
4		Гвозди 4×90 ГОСТ 39870-61	160		
5		Шайба 12.01.08 кп.016 ГОСТ 11371-78	27		
		Материалы			
8		Брус 50×75 ГОСТ 24454-80	0,062		м³
9		Доска 32×100 ГОСТ 24454-80	0,152		м³
		Щит Ц3 (6 шт.)			
		Стандартные изделия			
4		Гвозди 4×90 ГОСТ 39870-61	86		
		Материалы			
10		Доска 32×100 ГОСТ 24454-80 Г С-500	15		
11		Доска 25×100 ГОСТ 24454-80 Г С-500	3		

1. Бункера смотри лист ТХ-4.
2. Щит Ц3 замаркирован на листе КЖС-16
3. Общие примечания см. лист 1.

Н.контр.	Ткач		04.06.87	Т.П. В13-2-38.87 КД
Гл.спец.	Репало		01.06.87	
ГИП	Хлебников		01.06.87	
Гл.констр.	Тимашенко		01.06.87	
Рук.сект.	Колесников		01.06.87	
Рук.гр.	Коротков		01.06.87	Секционное хранилище семенного картофеля вместимостью 2000 тонн (t н = 20°)
Инж.	Крохина		01.06.87	
Пров.	Коротков		01.06.87	Схема обшивки бункера Щит Ц3

стадия	лист	листов
РП	4	

ГИПРОНИСЕЛЬПРОМ г. Орел

Привязан

Инв. N

Инв. N подл. | Подпись и дата | Взам. инв. N

22512-02 65

Копировал Варич Формат А2

Альбом II

Типовой проект

Ведомость рабочих чертежей основного комплекта

Лист	Наименование	Примечание
1	Общие данные (начало)	
2	Общие данные (окончание)	
3	План на отм. 0.000	
4	Схема системы отопления. Схема узла ввода	
	Схемы систем П1, П8, В1–В8, В9, А1–А4.	
5	Установка систем П1–П2, В1. План. Разрез 1–1, 2–2	
6	Тепловой пункт. План. Разрез I–I. Установка системы В9. План. Разрез 2–2	

Ведомость ссылочных и прилагаемых документов

Обозначение	Наименование	Примечание
	Ссылочные документы	
1.494-30 вып. 1	Установка и крепление вентиляторов к строительным конструкциям	
1.494-33	Клапаны лепестковые к вентиляторам осевым типа 06-300 №№ 4-12,5	
7.903.9-2	Тепловая изоляция трубопроводов с положительными температурами	
4.903-10 вып.8	Изделия и детали трубопроводов для тепловых сетей	
4.904-69	Детали крепления санитарно-технических приборов и трубопроводов	
5.904-4	Двери и люки для вентиляционных камер	
5.904-38	Гибкие вставки к центробежным вентиляторам	
	Прилагаемые документы	
ОВН1	Сетка в рамке прямоугольного сечения	
ОВН2	Сетка в рамке круглого сечения	
ОВН3	Диффузор	
ОВН4	Переход	
ОВН5	Переход соединительный	
ОВ СО	Спецификация оборудования	Альбом V
ОВ ВМ	Ведомость потребности в материалах	Альбом VI

Типовой проект разработан в соответствии с действующими нормами и правилами и предусматривает мероприятия, обеспечивающие взрывную, взрывопожарную, пожарную безопасность при эксплуатации зданий.

Главный инженер проекта Г.А. Хлебников

Общие указания.

Данная часть проекта разработана на основании здания на проектирование, утвержденного Министерством плодовощного хозяйства СССР от 20 декабря 1985 года и в соответствии с требованиями „Общесоюзных норм технологического проектирования предприятий по хранению и обработки картофеля и плодоовощной продукции," Москва 1985 г. ОНТП-6-86; СНиП II-33-75 „Отопление, вентиляция и кондиционирование воздуха", СНиП II-92-76 „Вспомогательные здания и помещения промышленных предприятий"

Основные показатели по чертежам отопления и вентиляции

Наименование здания (сооружения), помещения	Объем, м³	Периоды года при tн,°С	Расход тепла, Вт(ккал/ч)				Расход холода, Вт, (ккал/ч)	Установлен. мощн. эл. двигат. кВт
			На отопление	На вентиляцию	На горячее водоснабжение	Общий		
Секция хранения картофеля	4838	минус 20°	20800 (17930)	—	—	20800 (17930)	—	124
Вспомогательные помещения	3111	минус 20°	60530 (52180)	—	—	60530 (52180)	—	0,12

Расчетные температуры наружного воздуха приняты:
зимняя отопления минус 20°С
зимняя вентиляция минус 9°С
Расчетные температуры внутреннего воздуха в холодный период года приняты:
в секциях хранения $t_в = 2°С$ $\varphi = 90\%$;
в отделение переборки, протравливания $t_в = 5°С$ $\varphi = 60\%$ (дежурное отопление) $t_в = 16°С$ в рабочее время; электрощитовой $t_в = 10°С, \varphi = 60\%$; вент камере $t_в = 5°С$ $\varphi = 60\%$; служебное помещение $t_в = 180°С$ $\varphi = 60\%$,
в качестве теплоносителя принята горячая вода с параметрами для системы отопления температура в подающем трубопроводе 115°С, в обратном трубопроводе 70°С. Располагаемое давление системы 16108 Па (1642 кгс/м²).
Воздуховоды системы П1-П8; В1÷В8 изготовить из тонколистовой оцинкованной стали.

Воздуховоды системы П1-П8 в пределах венткамеры изолировать минераловатными изделиями по серии 7.903.9-2.
Трубопроводы системы отопления изготовить из стальных электросварных труб по ГОСТ 10704-76.
Для гнутых участков трубопроводов и на участках соединения с арматурой и нагревательными приборами приняты трубы по ГОСТ 3262-75.
Трубы, прокладываемые в подпольных каналах у наружных дверей изолируются минераловатными изделиями на синтетическом связующем по серии 7.903.9-2.
Неизолированные трубопроводы систем отопления, нагревательные приборы окрасить масляной краской за два раза.
Перед изоляцией трубопроводы покрыть битумным лаком БТ-577 по ГОСТ 5631-79.
Все вентиляционные установки и воздуховоды заземлить не менее чем в двух местах путем присоединения к заземляющим контурам электрооборудования в соответствии с требованиями ПУЭ.
Воздуховоды в пределах данной вентустановки соединить в непрерывную электрическую цепь. Для обеспечения такой непрерывности во фланцевых соединениях тщательно зачистить не менее двух болтов и положить луженые шайбы под головками и гайками болтов с зачисткой мест присоединения.
Монтаж внутренних санитарно-технических систем вести по СНиП 3.05.01-85.
Приток воздуха в отделение протравливания неорганизованный, так как отделение работает с 10 по 25 апреля.
Выделение вредных веществ в отделении протравливания от технического оборудования отсутствует.
Температура теплоносителя, для нужд отопления и вентиляции, уточняется при привязке типового проекта к конкретным условиям строительства.

Согласовано:
Рук. сект. Зл. Корнухин
Вед. технолог Пономарь
Нач. спец. отд. Кончиков

Инв. № подл. | Подпись и дата | Взам. инв. №

Привязан

Инв. №			
Гл. инж. инж.	Корпенков		22.08.88
Н. контр.	Ткач		22.08.88
Нач. отд.	Иглина		22.08.88
ГИП	Хлебников		22.08.88
Гл. технолог	Макашов		22.08.88
Рук. сект.	Беляев		22.08.88
Рук. гр.	Сафонина		22.08.88
Вед. инж.	Абашева		22.08.88
Ст. техн.	Короговин		22.08.88

Т. П. 813-2-38.87 ОВ

Секционное хранилище семенного картофеля вместимостью 2000 тонн (для $t_н$ = минус 20°С)

Стадия	Лист	Листов
РП	1	6

Общие данные (начало)

ГИПРОНИСЕЛЬПРОМ г. Орел

Копировал Попова Формат А2

Характеристика отопительно-вентиляционного оборудования

Обозначение системы	Кол. систем	Наименование обслуживаемого помещения (технологического оборудования)	Тип установки агрегата	Вентилятор: Тип, исполн. по взрывозащите	№	Схема испол.	положение	L, м³/ч	P, Па (кгс/м²)	n, об/мин	Электродвигатель: Тип, исполнение по взрывозащите	N, кВт	n, об/мин	Воздухонагреватель: Тип	№	Кол.	Т-ра нагрева, °С от	до	Расход тепла, Вт (ккал/ч)	ΔP, Па (кгс/м²)	Примечание
П1, П3	4	Секции хранения 1-4	А10-3	8-44-10	10	6	Л270°	27100	706,3	670	4А 132 М6	7,5	970								
П5, П7				10-03У2					(72)												
П2, П4	4	Секции хранения 1-4	А10-3	8-44-10	10	6	Пр0°	27100	706,3	670	4А132М6	7,5	970								
П6, П8				10-03У2					(72)												
В1÷В8	8	Секции хранения 1÷4		8-06-300	8А	–	–	27100	206	1435	4А100S4	3	1435								
									(21)												
В9	1	Отделение протравливания		8-06-300	4А	–	–	3000	5,9	1375	4А56А4	0,12	1375								
									(6)												
А1÷А4	4	Секции хранения 1-4	СФ00-10 ИП4	8-06-300	6,3А	–	–	7000	68,6	910	4А71А6	0,37	910	электрический	9,6	1	2	6	9350 (8060)		
			И1						(7)												

Таблица тепловоздушного баланса

Климатическая	Наименование помещения	Период хранения	Объем воздуха м³/ч: рециркуляционный	наружный	вытяжной	Влаговыделения г/ч	Теплопотери Вт (ккал/ч): через наружные ограждения	с удаляемым воздухом	всего	Теплопоступления Вт (ккал/ч): от продукции	от вентоборудования	всего	Расход тепла на отопление Вт (ккал/ч)
минус 20°С	Секции хранения	летний	189060	29740	29740	26745	1300	–	1300	65540	7480	73020	–
							(1120)	–	(1120)	(56500)	(6450)	(62950)	
		зимний	105670	2730	2730	10380	15210	20070	35280	7010	9480	14480	20800
							(13120)	(17300)	(30420)	(6040)	(6450)	12490	(17930)

План-схема

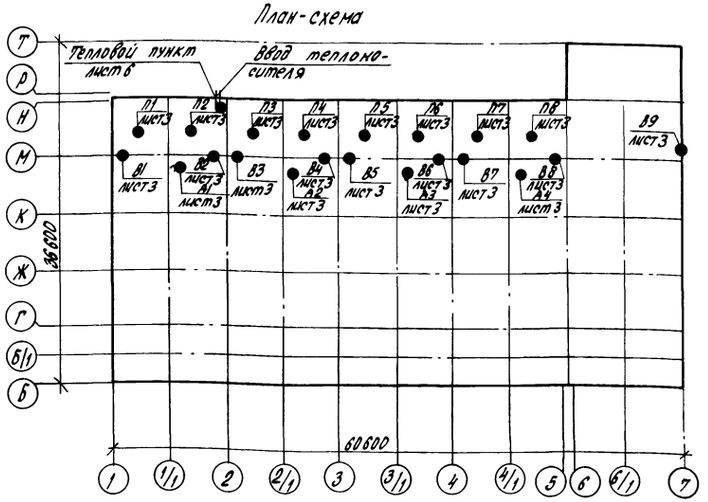

Гл.гл.инж.	Карпенков		26.04.87
Н.контр.	Ткач		18.04.87
Гл.спец.отд.	Репало		18.04.87
ГИП	Хлебников		18.04.87
Гл.спец.сект.	Макашов		18.04.87
Рук.сект.	Беляев		18.04.87
Рук.гр.	Савосина		18.04.87
Вед.инж.	Абашева		18.04.87
Ст.техн.	Корогодин		18.04.87

Привязан

Инв. №

Т.П. 813-2-38.87 ОВ

Секционное хранилище семян из расчета вместимостью 2000 тонн (для tн минус 20°С)

Стадия: РП | Лист: 2 | Листов:

Общие данные (окончание)

ГИПРОНИСЕЛЬПРОМ г. Орел

Инв. № подл. | Подпись и дата | Взам. инв. №

Типовой проект Альбом II

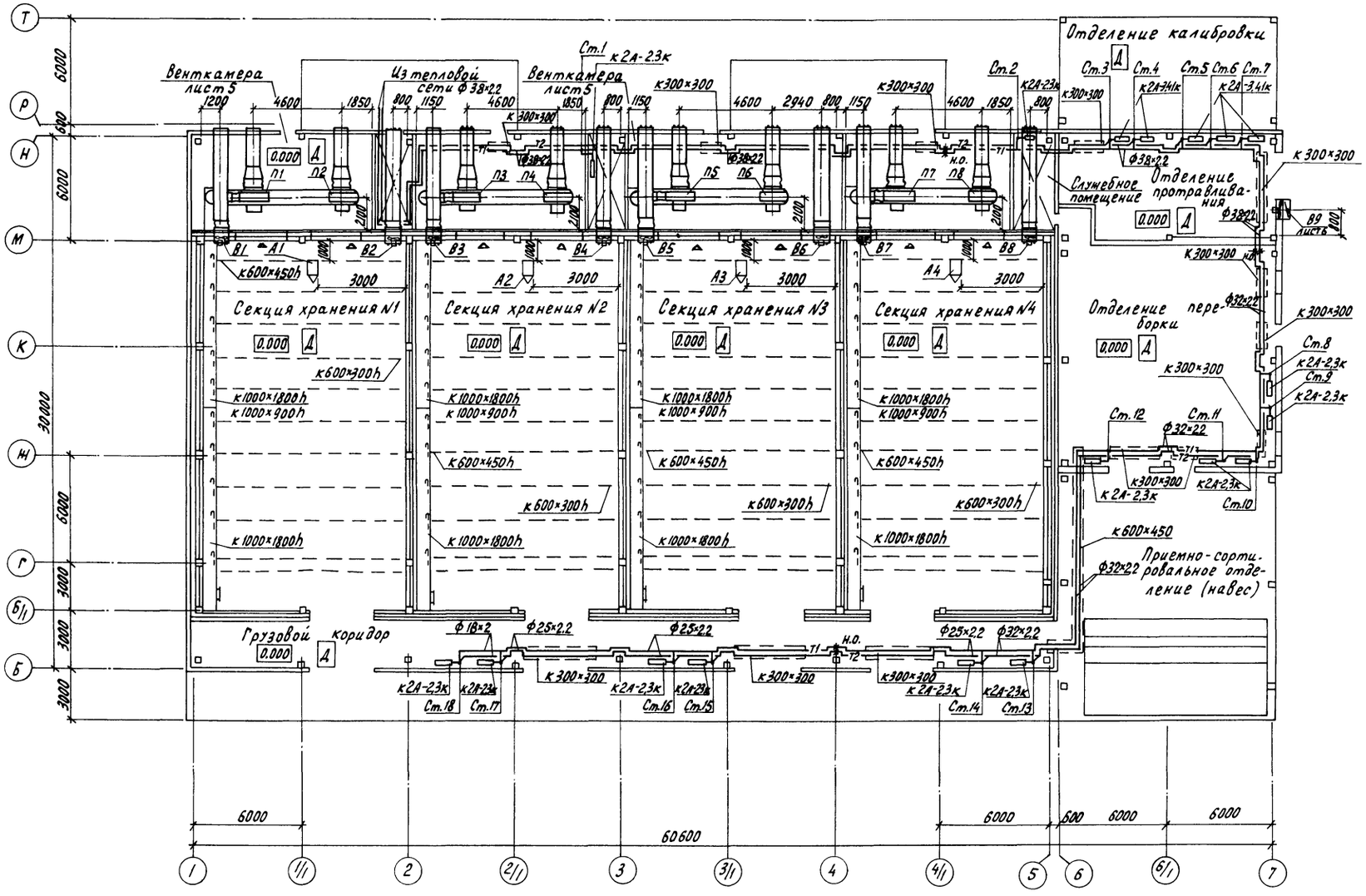

Н.контр.	Ткач			Т.П.813-2-38.87	ОВ
Гл.спец.отд.	Репало				
ГИП	Хлебников				
Гл.спец.сект.	Макашов				
Рук.сект.	Беляев				
Рук.гр.	Савосина			Секционное хранилище семенного картофеля вместимостью 2000 тонн (для $t_н$ минус 20°С)	Стадия: РП; Лист: 3; Листов:
Вед.инж.	Абашева			План на отм. 0,000	ГИПРОНИСЕЛЬПРОМ г.Орел
Ст.техн.	Корогодин				

Привязан

Инв.N

Инв.N подл. | Подпись и дата | Взам.инв.N

22512-02 68

Копировал Перелыгина

Формат А2

Альбом II

Типовой проект

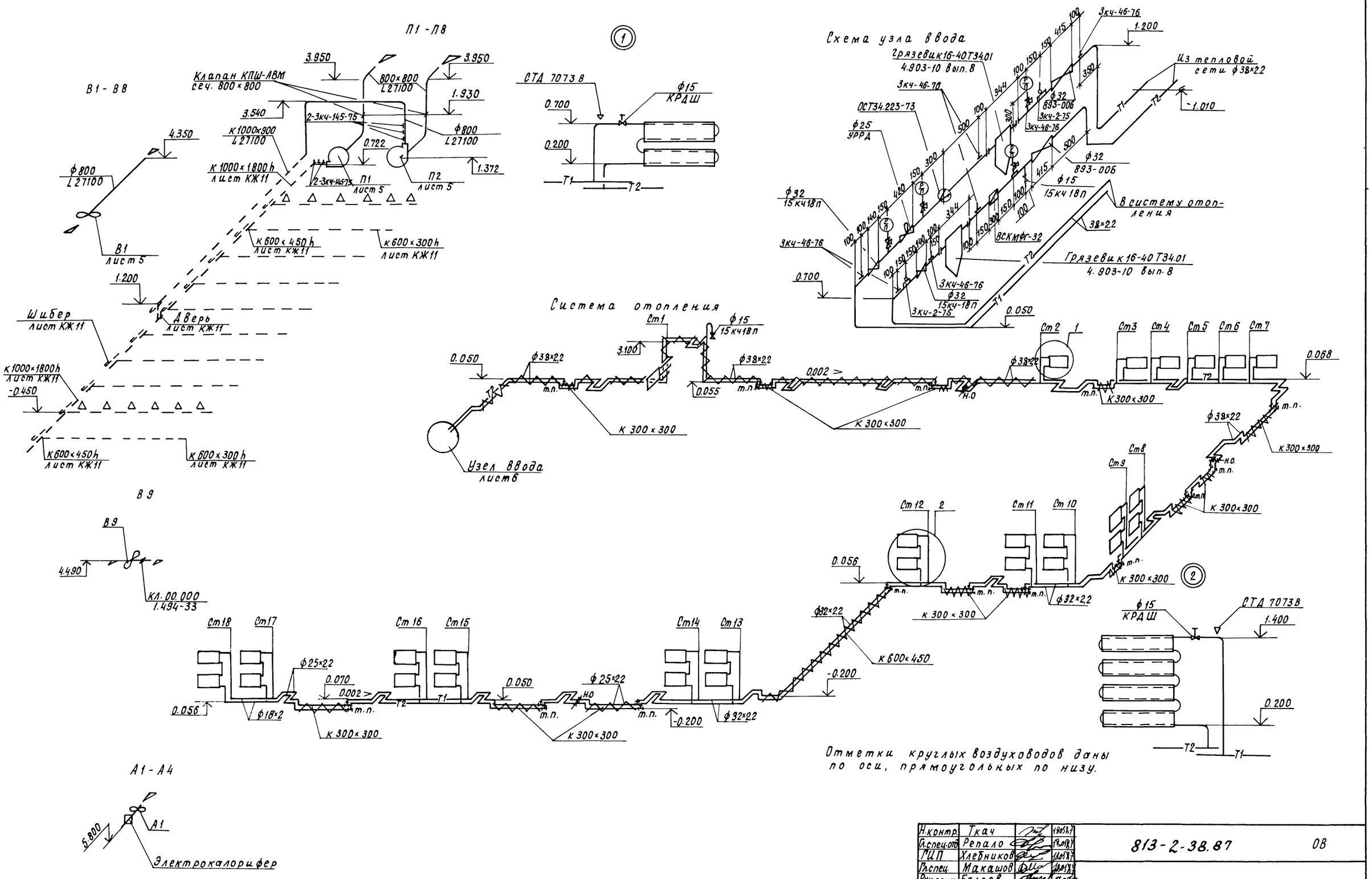

Отметки круглых воздуховодов даны по оси, прямоугольных по низу.

Н.контр.	Ткач		18.05.87	813-2-38.87			ОВ
Гл.спец.отд.	Репало		18.05.87				
ГИП	Хлебников		18.05.87				
Гл.спец.	Макашов		18.05.87				
Рук.сект.	Беляев		18.05.87				
Рук.гр.	Савосина		18.05.87	Секционное хранилище семенного картофеля вместимостью 2000 тонн (для tн минус 20°С)	Стадия	Лист	Листов
Вед.инж.	Абашева		14.05.87		РП	4	
Ст.техн.	Корогодин		14.05.87				
Привязан				Схема системы отопления. Схема узла ввода. Схемы систем П1-П8; В1-В8; В9, А1-А4.	ГИПРОНИСЕЛЬПРОМ г. Орел		
Инв. N							

22512-02 69

Копировал Кухтинова

Формат А2

Инв. N подл. | Подпись и дата | Взам. инв. N

Альбом II

Типовой проект

Разрез 1-1

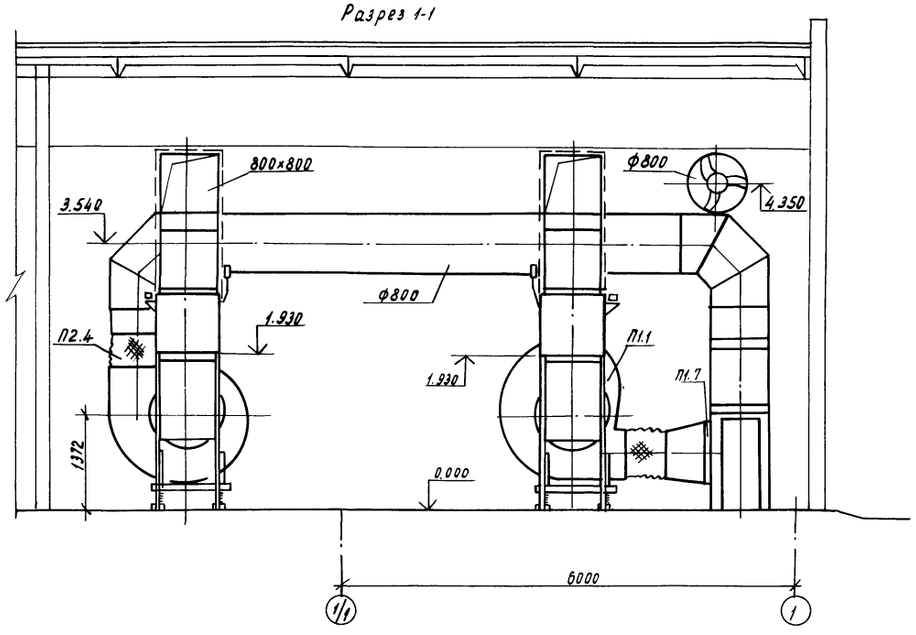

Разрез 2-2

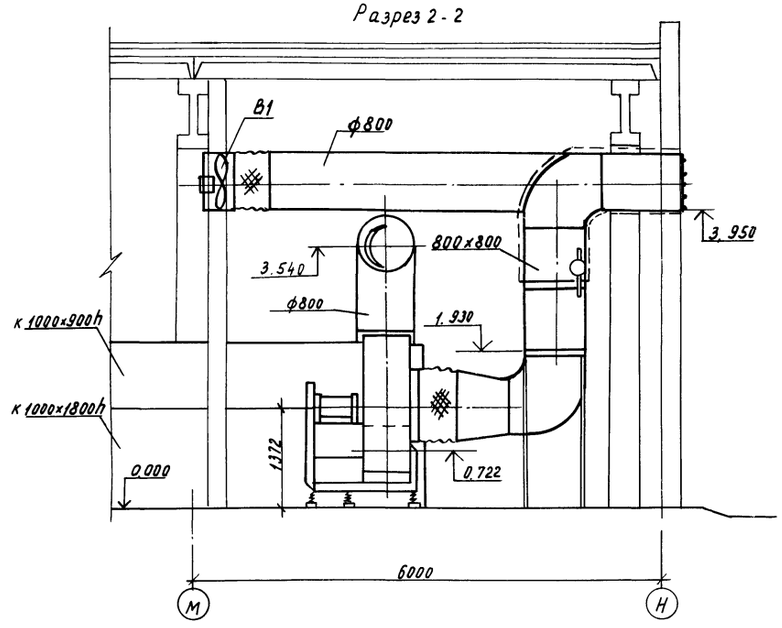

План

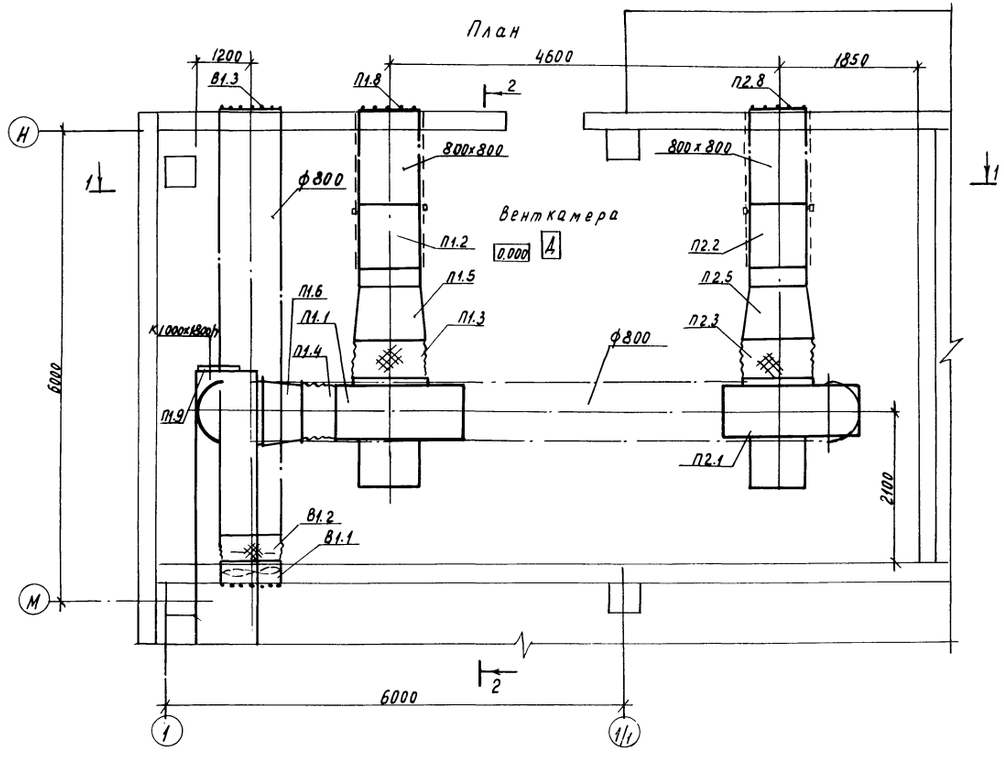

Спецификация на вентиляционные установки П1, П2, В1 дана на листе 086.

Н.контр.	Ткач		1.08.87	Т.П. 813-2-38.87 ОВ			
Гл.спец.	Репало		1.08.87				
ГИП	Хлебников		1.08.87				
Гл.спец.	Макашов		1.08.87				
Рук.сект.	Беляев		1.08.87				
Рук.гр.	Савосина		1.08.87	Секционное хранилище сезонного картофеля вместимостью 2000 тонн (для Ен минус 20°С)	Стадия	Лист	Листов
Вед.инж.	Авашева		1.08.87		РП	5	
Ст.техн.	Корогодин		1.08.87	Установка систем П1-П2, В1. План. Разрезы 1-1, 2-2.	ГИПРОНИСЕЛЬПРОМ г. Орел		

Привязан

Инв. N

22512-02 70

Копировал Муратова

Формат А2

Инв.№ подл. | Подпись и дата | Взам. инв.№

Альбом II

Типовой проект

Разрез 1-1

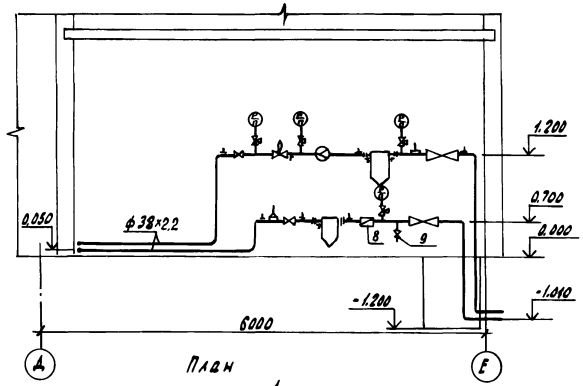

План

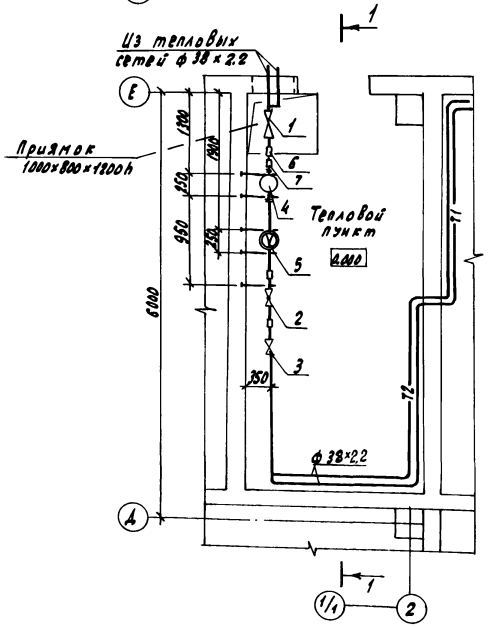

Разрез 2-2

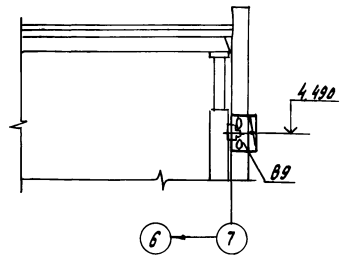

План

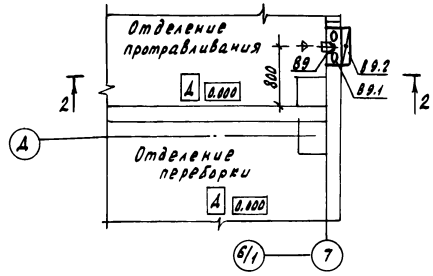

Спецификация отопительно-вентиляционных установок П1-П8, В1-В9.

Марка, поз.	Обозначение	Наименование	Кол.	Масса ед, кг	Примечание
		Узел ввода			
1	ТУ 108-686-76	Вентиль запорный проходной ф32 893-006	2	16.7	
2	ТУ 25.02-160970-76	Регулирующий клапан типа УРРД ф25	1	27.9	
3	15кч 18п	Вентиль запорный муфтовый ф32 ГОСТ 5761-74	2	2.1	
4	4.903-10 Вып.8	Грязевик 16-40 Т34.01	2	15.8	
5	01 ОСТ 34.223-73	Диафрагма	1		
6	3кч-2-75	Закладная для термометра	2		
7	3кч-46-76	Закладная для манометра	10		
8	ТУ25-02(08919166)-84	Счетчик ВСКМФГ-32	1	5.8	
9	15кч 18п	Вентиль ф15 ГОСТ 5761-74	1	0.7	
		П1-П8			
П1.1; П3.1	ТУ22-3155-75	Агрегат вентиляторный А10-3 компл	1	627	
П5.1; П7.1		а. Вентилятор радиальный В-ЦЧ-70-10-03У2 исполнение 6 положение Л270°			

продолжение

Марка, поз.	Обозначение	Наименование	Кол.	Масса ед, кг	Примечание
		б. электродвигатель 4А132М6У2 970об/мин. 7.5кВт			
П2.1; П4.1; П6.1; П8.1	ТУ 22-3155-75	Агрегат вентиляторный А10-3 компл.	1	627	
		а. Вентилятор радиальный В-ЦЧ-70-10-03У2 исполнение 6 положение Пр0°			
		б. электродвигатель 4А132М6У2 970об/мин, 7.5кВт			
П1.2-П8.2	ТУ 111-7-1-84	Клапан смесительный КПШ-АВМ сечением 850×850	1	250	
П1.3-П8.3	5.904-38	Вставка гибкая В.00.00-15	1	3.42	
П1.4-П8.4	5.904-38	Вставка гибкая Н.00.00-19	1	3.47	
П1.5-П8.5	ОВН3	Диффузор	1	29.4	
П1.6; П3.6 П5.6; П7.6	ОВН4	Переход	1	22.2	
П1.7; П3.7; П5.7; П7.7	ОВН5	Переход соединительный	1	12.26	
П1.8-П8.8	ОВН1	Сетка в рамке прямоугольного сечения	1	9.03	
П1.9; П3.9; П5.9; В7.9.	5.904-4	Дверь герметическая Ду 1.25×0.5	1	36.0	
	Спецификация дана на одну установку.				
		В1-В8			
В1.1-В8.1	ТУ22-5438-83	Осевой вентилятор В-06-300-8А с электродвигателем 4А100S4, 1435об/мин, 3кВт	1	87.5	
В1.2-В8.2	5.904-38	Вставка гибкая В.00.00-14	1	2.69	
В1.3-В8.3	ОВН2	Сетка в рамке круглого сечения	1	8.8	
	Спецификация дана на одну установку				
		В9			
В9.1	ТУ 22-5862-84	Осевой вентилятор В-06-300-4А с электродвигателем 4А56Д4 1375об/мин, 0.12кВт	1	25	
В9.2	1.494-33	Клапан лепестковый КЛ 00.000	1	33.5	

Н.контр.	Ткач		10.05.87
Гл.спец.сек.	Репало		10.05.87
ГИП	Хлебников		10.05.87
Гл.спец.сек.	Макашов		10.05.87
Рук.секц.	Беляев		10.05.87
Рук.гр.	Савосина		10.05.87
Вед.инж.	Абашева		4.04.87
Техник	Корогодин		4.04.87

Т.П. 813-2-38.87 ОВ

Секционное хранилище семенного картофеля вместимостью 2000 тонн (для $t_н$ минус 20°С)

Стадия	Лист	Листов
РП	6	

Тепловой пункт. План. Разрез 1-1. Установка системы В3. План. Разрез 2-2.

ГИПРОНИСЕЛЬПРОМ г. Орел

Привязан

Инв. №

Инв. № подл. | Подпись и дата | Взам. инв. №

Копировал Николаева 22512-02 71 Формат А2

Альбом II

Типовой проект

ТИПОВОЙ ПРОЕКТ

813-2-38.87

СЕКЦИОННОЕ ХРАНИЛИЩЕ СЕМЕННОГО КАРТОФЕЛЯ ВМЕСТИМОСТЬЮ 2000 ТОНН ДЛЯ $T_н$ МИНУС 20°С

Альбом

Эскизные чертежи общих видов нетиповых конструкций систем отопления и вентиляции.

Привязан

Инв. N

Инв. N подл. | Подпись и дата | Взам. инв. N

Копировал Фомушкина Формат А4

Обозначение	Наименование	Примечание
ОВН1	Сетка в рамке прямоугольного сечения	
ОВН2	Сетка в рамке круглого сечения	
ОВН3	Диффузор	
ОВН4	Переход	
ОВН5	Переход соединительный	

Привязан

Инв. N

Н. контр.	Ткач		18.05.87
Гл. спец. отд.	Репало		18.05.87
Гл. констр.			
Рук. сект.	Беляев		18.05.87
Рук. гр.	Савосина		27.04.87
Ст. техн.	Корогодин		26.04.87
Пров.	Абашева		27.04.87

Т.П. 813-2-38.87 ОВН

Содержание

Стадия	Лист	Листов
РП		1

ГИПРОНИСЕЛЬПРОМ г. Орел

Инв. N подл. | Подпись и дата | Взам. инв. N

Копировал Фомушкина Формат А4

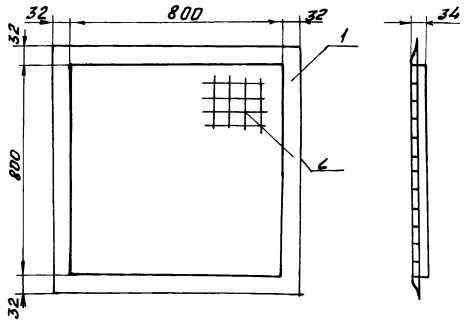

Выборка материалов

Поз.	Наименование	Кол. кг
	Материал	
1	Уголок 32×32×4-Б ГОСТ 8509-86 / В-СТ3 ПС1 ГОСТ 535-79	7,13
2	Сетка 20-2,0 ГОСТ 6336-80	1,9

1. Конструкция сварная.

2. Фланцы окрасить масляной краской по ГОСТ 8292-85

Привязан

Инв. N

Н. контр.	Ткач		18.05.87
Гл. спец. отд.	Репало		18.05.87
Рук. сект.	Беляев		18.05.87
Рук. гр.	Савосина		27.04.87
Ст. техн.	Корогодин		26.04.87
Пров.	Абашева		27.04.87

Т.П. 813-2-38.87 ОВН1

Сетка в рамке прямоугольного сечения

Стадия	Лист	Листов
РП		1

ГИПРОНИСЕЛЬПРОМ г. Орел

Инв. N подл. | Подпись и дата | Взам. инв. N

Копировал Фомушкина Формат А4

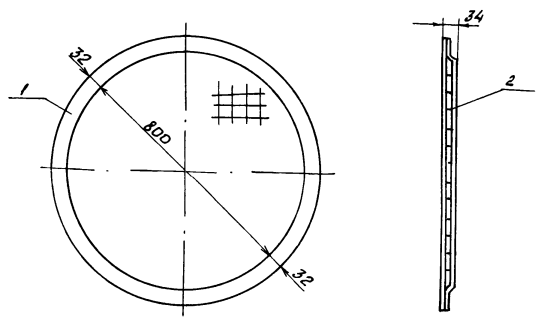

Выборка материалов

Поз.	Наименование	Кол. кг
	Материал	
1	Уголок 32×32×4-Б ГОСТ 8509-86 / В-СТ3 ПС1 ГОСТ 535-79	7,13
2	Сетка 20-2р ГОСТ 5336-80	1,9

1. Фланцы окрасить масляной краской по ГОСТ 8292-85

2. Конструкция сварная.

Привязан

Инв. N

Н. контр.	Ткач		18.05.87
Гл. спец. отд.	Репало		18.05.87
Рук. сект.	Беляев		18.05.87
Рук. гр.	Савосина		27.04.87
Ст. техн.	Корогодин		26.04.87
Пров.	Абашева		27.04.87

Т.П. 813-2-38.87 ОВН2

Сетка в рамке круглого сечения

Стадия	Лист	Листов
РП		1

ГИПРОНИСЕЛЬПРОМ г. Орел

Инв. N подл. | Подпись и дата | Взам. инв. N

Копировал Фомушкина Формат А4

22512-02 72

Альбом II

Типовой проект

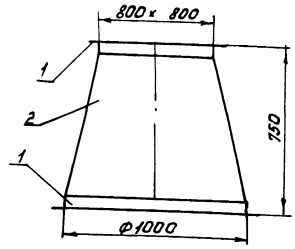

Выборка материалов

Поз.	Наименование	Кол. кг
	Материал	
1	Уголок 32х32х4-Б ГОСТ 8509-86 / В-Ст3пс1 ГОСТ 535-79	14.1
2	Лист ОЦ 5-ПН-НО-0,7 ГОСТ 14904-74 / ОН-МТ-2 ГОСТ 14918-80	13.3

1. Диффузор служит для соединения вентилятора с воздуховодом.
2. Фланцы окрасить масляной краской по ГОСТ 8292-85 за два раза.
3. Конструкция сварная.

Привязан

Инв.N

Н.контр.	Ткач		
Гл.специал.	Репало		
Рук.сект.	Беляев		
Рук.гр.	Савосина		
Ст.техн.	Корогодин		
Пров.	Абашева		

Т.П 813-2-38.87 ОВН3

Диффузор

Стадия	Лист	Листов
РП		1

ГИПРОНИСЕЛЬПРОМ г. Орел

Копировал Фомушкина Формат А4

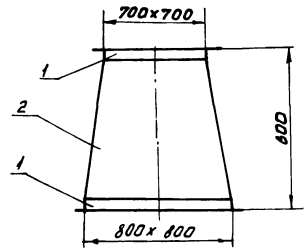

Выборка материалов

Поз.	Наименование	Кол. кг
	Материал	
1	Уголок 32х32х4-Б ГОСТ 8509-86 / В-Ст3пс1 ГОСТ 535-79	11,9
2	Лист ОЦ 5-ПН-НО-0,7 ГОСТ 14904-74 / ОН-МТ-2 ГОСТ 14918-80	10,3

1. Переход служит для соединения вентилятора с каналом.
2. Фланцы окрасить масляной краской по ГОСТ 8292-85 за два раза.
3. Конструкция сварная.

Привязан

Инв.N

Н.контр.	Ткач		
Гл.специал.	Репало		
Рук.сект.	Беляев		
Рук.гр.	Савосина		
Ст.техн.	Корогодин		
Пров.	Абашева		

Т.П. 813-2-38.87 ОВН4

Переход

Стадия	Лист	Листов
РП		1

ГИПРОНИСЕЛЬПРОМ г. Орел

Копировал Фомушкина Формат А4

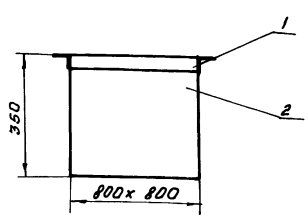

Выборка материалов

Поз.	Наименование	Кол. кг
	Материал	
1	Уголок 32х32х4-Б ГОСТ 8509-86 / В-Ст3пс1 ГОСТ 535-79	6.1
2	Лист ОЦ 5-ПН-НО-0,7 ГОСТ 14904-74 / ОН-МТ-2 ГОСТ 14918-80	6,76

1. Переход служит для соединения воздуховода с магистральным каналом
2. Фланцы окрасить масляной краской по ГОСТ 8292-85 за два раза.
3. Конструкция сварная.

Привязан

Инв.N

Н.контр.	Ткач		
Гл.специал.	Репало		
Рук.сект.	Беляев		
Рук.гр.	Савосина		
Ст.техн.	Корогодин		
Пров.	Абашева		

Т.П 813-2-38.87 ОВН5

Переход соединительный

Стадия	Лист	Листов
РП		1

ГИПРОНИСЕЛЬПРОМ г. Орел

Копировал Фомушкина Формат А4

Привязан

Инв.N

Т.П 813-2-38.87

Стадия	Лист	Листов

ГИПРОНИСЕЛЬПРОМ г. Орел

Копировал Фомушкина Формат А4

Альбом II

Типовой проект

Ведомость рабочих чертежей основного комплекта

Лист	Наименование	Примечание
1	Общие данные (начало)	
2	Общие данные (окончание)	
3	План на отм. 0.000	
4	Схемы систем К14, К3, К13, В1. Узел I	
	Водомерный узел 1.	

Ведомость ссылочных и прилагаемых документов

Обозначение	Наименование	Примечание
	Ссылочные документы	
4.900-9	Узлы и детали трубопроводов	
Выпуск 0.1	из пластмассовых труб для	
	систем водоснабжения и	
	канализации	
5.905-7	Оборудование, узлы и детали	
	наружных газопроводов	
	Прилагаемые документы	
ВКН 1	Трап	
ВК.СО	Спецификация оборудования	Альбом V
ВК.ВМ	Ведомость потребности в	Альбом VI
	материалах	

Типовой проект разработан в соответствии с действующими нормами и правилами и предусматривает мероприятия, обеспечивающие взрывную, взрыво-пожарную и пожарную безопасность при эксплуатации здания.

Гл. инженер проекта подпись /Хлебников/

Условные обозначения

—В1— Водопровод хозяйственно-питьевой, производственный

—К14— Канализация производственная, содержащая адохимикаты

—К13— Канализация производственная незагрязненных стоков

Прочистка в ковере

Общие указания

Данная часть проекта разработана на основании задания на проектирование, утвержденного Министерством сельского хозяйства СССР от 20.12.85г.

За условную отметку 0.000 принят уровень чистого пола здания, что соответствует абсолютной отметке ▭.

Монтаж трубопроводов производить согласно СН и П 3.05.01-85 и СН 478-80.

Соединительные детали трубопроводов холодного водоснабжения принять по ОСТ 6-05-367-74.

В местах установки запорной арматуры предусматривается соединение труб к арматуре посредством накидных фланцев и патрубков с фланцами и газовой резьбой (узел I, лист ВК-4).

Расход воды на полив территории определяется при привязке проекта.

Расчет систем водопровода и канализации произведен согласно СН и П 2.04.01-85.

Отметки на вводе водопровода и выпусках канализации назначаются при привязке проекта.

Крепление трубопроводов выполнить по серии 4.900-9, выпуск 0.1.

При производстве работ по системам канализации составить акт освидетельствования скрытых работ:

1. на устройство основания под трубопроводы;
2. на качественное соединение стыков;
3. на правильность уклонов трубопроводов.

Стальные трубопроводы в местах соединения с арматурой окрасить масляной краской ГОСТ 10503-71 за два раза под колер помещений.

Основные показатели по чертежам водопровода и канализации

Наименование системы	Потребный напор на вводе, м	Расчетный расход				Установочная мощность электродвигателей, кВч	Примечание
		м³/сут	м³/ч	л/с	при пожаре, л/с		
В1	10.0	4.58	3.60	1.0	—		
К3	—	0.88	0.88	0.24			
К13	—	5.04	1.68	0.46			
К14	—	3.44	3.60	1.00			

Зам.гл.инж.	Карпенков	подп.
Н.контр.	Ткач	"
Нач.отд.	Иглина	"
ГИП	Хлебников	"
Рук.сект.	Беляев	"
Рук.гр.	Цурганов	"
Инж.	Козлова	"
Пров.	Сотникова	"

Т. П. 813-2-38.87 ВК

Секционное хранилище семенного картофеля вместимостью 2000 тонн /для tн = -20°С/

Стадия	Лист	Листов
РП	1	4

Общие данные (начало)

ГИПРОНИСЕЛЬПРОМ г. Орел

Согласовано:

Гл.спец.техн.отд.	Коренев	подпись
Рук.стр.сект.	Колесников	"
Рук.технол.сект.	Подольная	"

Рук.электр.сект. Корягин подпись

Взам.инв.N

Подп. и дата

Инв.N подл.

Пров. Коп. Чухрова

22512-02 74

Альбом II

Типовой проект

Водопровод и канализация

Настоящий раздел проекта разработан из условия подключения к наружным сетям хозяйства.

Строительный объем здания 11740 м³, категория производства по пожарной опасности В, степень огнестойкости II.

Внутреннее пожаротушение согласно СНиП 2.04.01-85 не предусматривается.

Расход воды на наружное пожаротушение согласно табл. 7 СНиП 2.04.02-84 и п. 4.2 СНиП 2.11.02-87 составляет 15 л/с.

Наружное пожаротушение объекта решается при привязке проекта и может осуществляться от гидрантов, размещенных на наружной водопроводной сети хозяйства или двух противопожарных резервуаров объемом не менее 81 м³ каждый.

Расходы воды на производственные нужды определены согласно технологическим расчетам и приведены в таблице „Данные по производственному водопотреблению и водоотведению."

Согласно заданию на проектирование от 20.12.85 г, бытовое обслуживание работающих предусмотрено от передвижных бытовок.

Помещения протравливания и переборки оборудованы системой водопровода хозяйственно-питьевого производственного назначения, производственной канализацией.

Сеть водопровода тупиковая, из пластмассовых труб диаметрами 40 и 25 мм, прокладывается открыто по строительным конструкциям здания.

Внутренняя сеть с наружной соединяется одним вводом из пластмассовых труб диаметром 40 мм.

Для учета расхода воды на вводе предусмотрен водосчетчик диаметром 32 мм.

Потребители системы технологическое оборудование и поливочные краны.

Требуемый напор на вводе в здание 0.10 МПа (10 м).

Годовой расход питьевой воды по пункту составляет 54 м³.

Сети канализации в здании пункта предусмотрены для отвода сточных вод от технологического оборудования, мытья пола и оборудования из пластмассовых канализационных труб диаметром 100 мм.

Сточные воды от технологического оборудования, содержащие ядохимикаты, необходимо отводить в специальные технологические емкости для дальнейшего обезвреживания и утилизации.

Размещение местных установок для сбора и обезвреживания ядовитых продуктов и их конструктивные размеры, в каждом отдельном случае и в зависимости от местных строительных материалов решаются при привязке проекта. Способ обезвреживания стоков приведен в технологической части проекта в альб. I на листе ТХ-2.

Количество емкостей для обезвреживания должно быть не менее двух.

Для предварительной механической обработки загрязненных стоков в отделении переборки проектом предусмотрен трап с решеткой, гидравлическим затвором и отстойной частью. В трапе ВКН1 сточные воды перед сбросом в наружную сеть освобождаются от грязи. Очистка трапа производится один раз в конце смены.

Данные по производственному водопотреблению и водоотведению

№ потребителя по плану	Наименование потребителя	Количество потребителей	Количество часов работы в сутки	Водопотребление: Требования к качеству воды	Потребный напор у потребителя, м	Режим водопотребления	Расход воды на одного потребителя, м³/ч	Из хозяйственно-питьевого, производственного водопровода: м³/сут	м³/ч	л/с	Водоотведение: Характеристика сточных вод	Режим водоотведения	В производственную канализацию: м³/сут	м³/ч	л/с	В производственную канализацию, содержащую ядохимикаты: м³/сут	м³/ч	л/с	В дождевую канализацию: м³/сут	м³/ч	л/с	Концентрация загрязнений сточных вод после локальных очистных сооружений, мг/л	Примечание
4	Протравливатель „Гуматокс-С"	1	2.0	питьев.	3,0	период.	0,40	0,80	0,40	0,11	1.4 мг/л Р-р ТМТД	период.	—	—	—	0,40	0.20	-					
	Реактор стальной	1	0,3	питьев.	3.0	период.	0,46	0.14	0.46	0,13	1.4 мг/л Р-р ТМТД	период.	—	—	—	-	-	-					
	Мойка оборудования																						
5	Транспортер	1	0,16	питьев.	2.0	период.	0.10	0,016	0,10	-	1.4 мг/л Р-р ТМТД	период.	—	—	—	0,016	0,10	-					
4	Протравливатель „Гуматокс-С"	1	0,5	питьев.	2,0	период.	1.60	0.80	1.60	0,44	1,4 мг/л Р-р ТМТД	период.	—	—	—	0,80	1.60	0.44					
8	Реактор стальной	1	0,5	питьев.	2,0	период.	1.00	0.50	1.00	0.30	1.4 мг/л Р-р ТМТД	период	—	—	—	0.50	1.00	0.30					
1	Транспортер-загрузчик ТЗК-30	1	0,5	питьев.	2,0	период.	2.00	1.00	2,00	0,55	1.4 мг/л Р-р ТМТД	период.	—	—	—	1.00	2.00	0.55					
	Мойка пола в отделении																						
	протравливания	72 м²	1.0	питьев.	2,0	период.	0,44	0.44	0,44	0,12	1.4 мг/л Р-р ТМТД	период.				0,44	0,44	0,12					
	Мойка пола в отделении																						
	переборки	144 м²	1.0	питьев.	2.0	период.	0,88	0,88	0,88	0,24	Взв. в-ва 500 мг/л	период.	0.88	0, 88	0,24	-	-	-				не более 300	
	Воздухоохладители	8	-	-	-	-	-	—	—	—	—	период.	—	—	—	-	-	-	5,04	1.68	0,46		
	Итого (расчетный расход)							4,58	4.70	1.30			0,88	0, 88	0,24	3,14	4.70	1,30	5,04	1.68	0,46		

Зам. гл. инж.	Карпенков		11.05.87
Н. контр.	Ткач		11.05.87
Нач. отд.	Иглина		11.05.87
ГИП	Хлебников		11.05.87
Рук. сект.	Беляев		11.05.87
Рук. гр.	Цурганов		11.05.87
Инж.	Козлова		11.05.87
Пров.	Сотникова		11.05.87

Т.П. 813-2-38.87 ВК

Привязан

Инв. №

Инв. № подл. | Подпись и дата | Взам. инв. №

Секционное хранилище сменного картофеля, вместимостью 2000 тонн (для tн=-20°С)

Стадия	Лист	Листов
РП	2	

Общие данные (окончание)

ГИПРОНИСЕЛЬПРОМ г. Орел

Копировал Фомушкина

Формат А2

Альбом III

Типовой проект

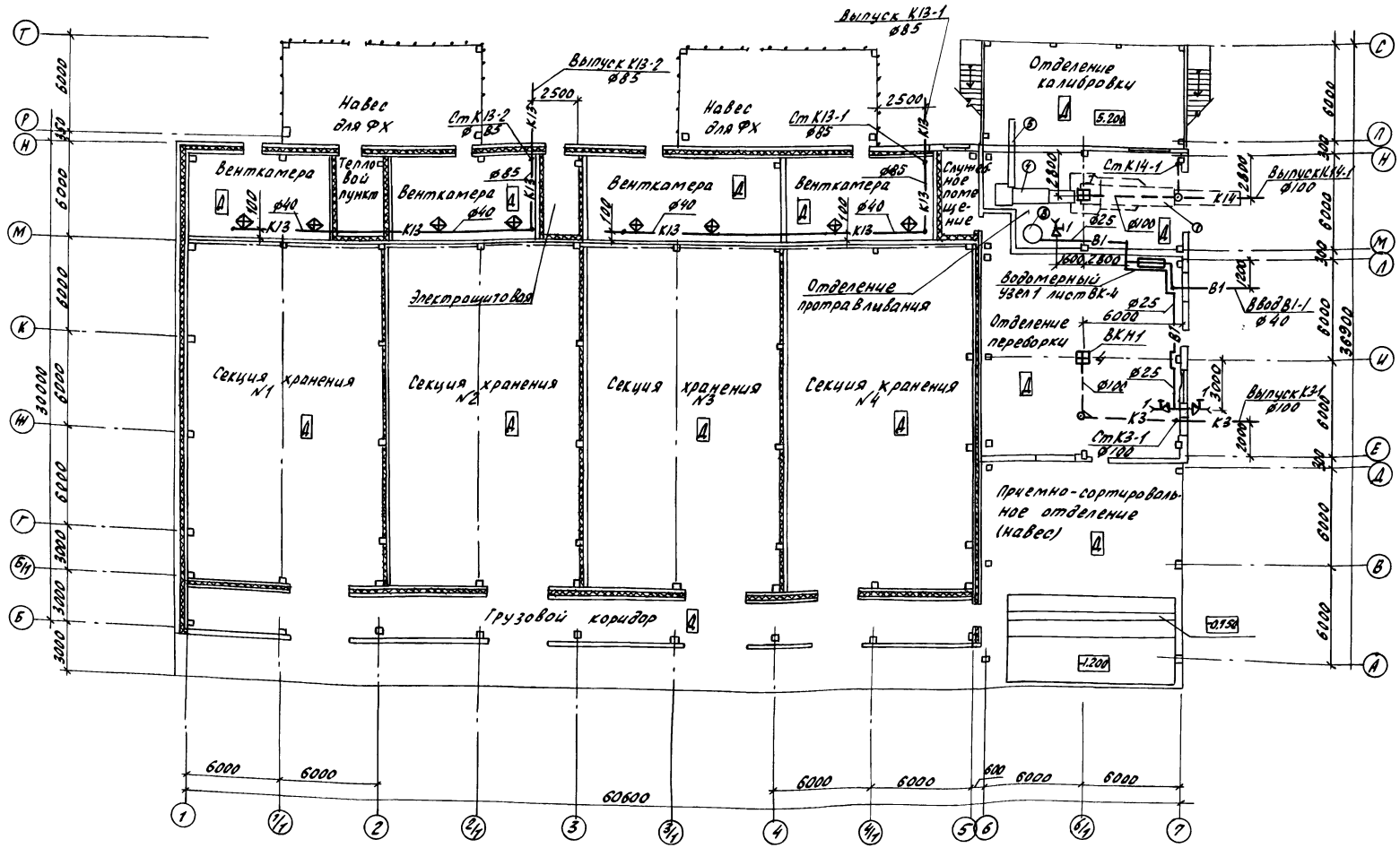
Выпуск К13-1 ⌀85
Выпуск К13-2 ⌀85
Навес для ФХ
Ст К13-2 ⌀85
Навес для ФХ
Ст К13-1 ⌀85
2500
2500
Отделение калибровки
5.20д
Венткамера
Тепловой пункт
Венткамера
Венткамера
Венткамера
Служебное помещение
Ст К14-1
Выпуск К14-1 ⌀100
Электрощитовая
Отделение протравливания
Водомерный узел 1 лист ВК-4
Ввод В1-1 ⌀40
Отделение переборки
ВКН1
Выпуск К3-1 ⌀100
Ст К3-1 ⌀100
Секция хранения №1
Секция хранения №2
Секция хранения №3
Секция хранения №4
Приемно-сортировальное отделение (навес)
Грузовой коридор
-0.150
-1.200
60600
6000
6000
6000
6000
6000
6000
6000
600
6000
6000
30000
6000
6000
6000
3000
3000
3000
6000
6000
6000
6000
6000
6

Альбом II

Типовой проект

К14

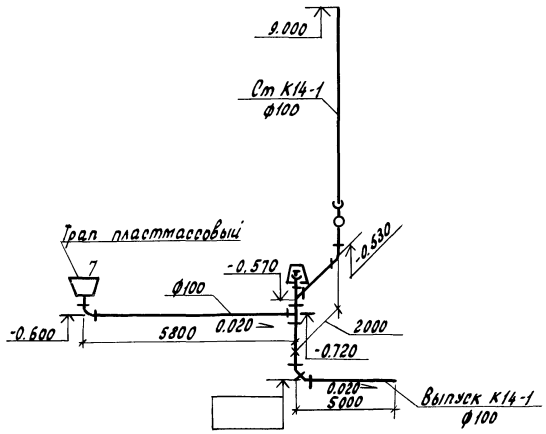

К3

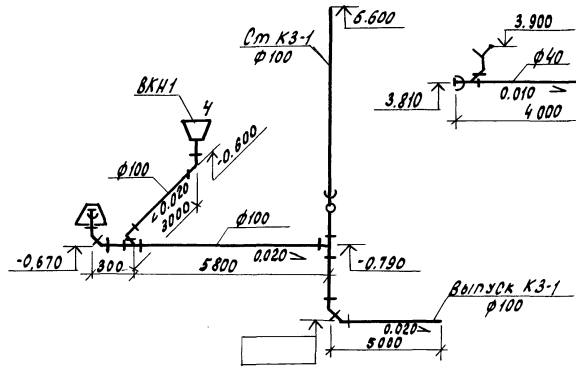

К13

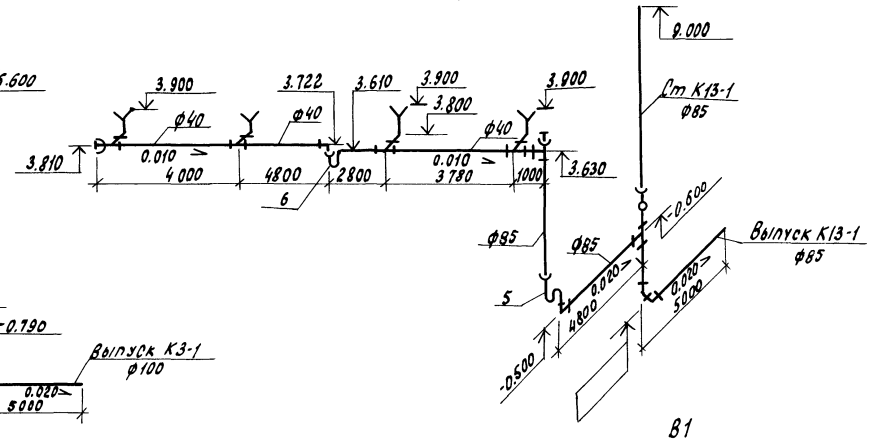

К13

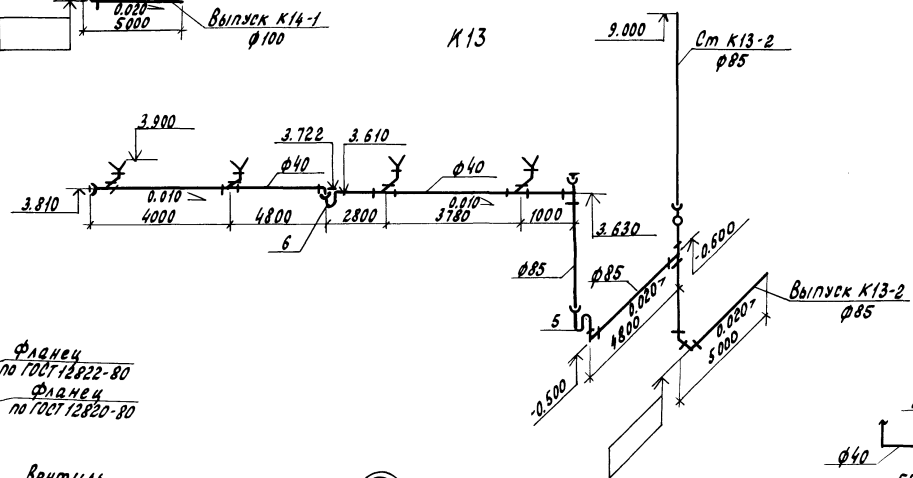

В1

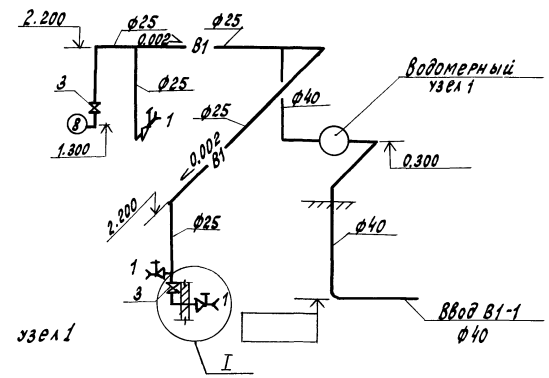

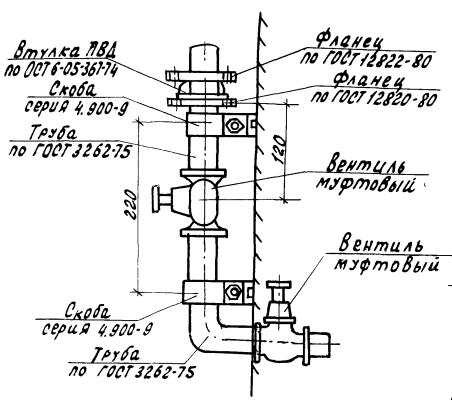

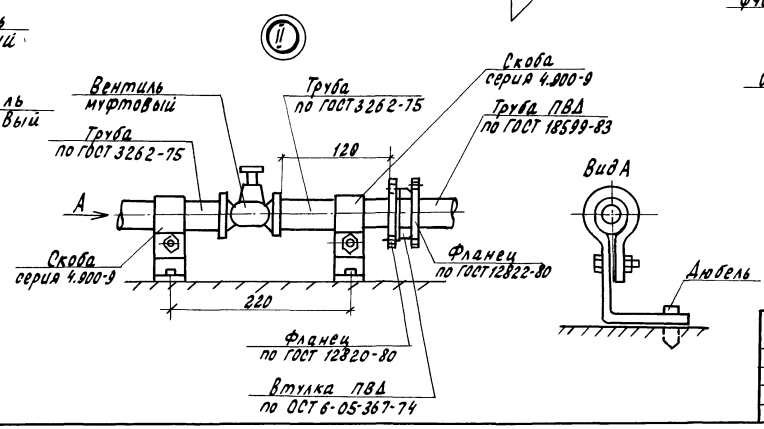

Водомерный узел 1

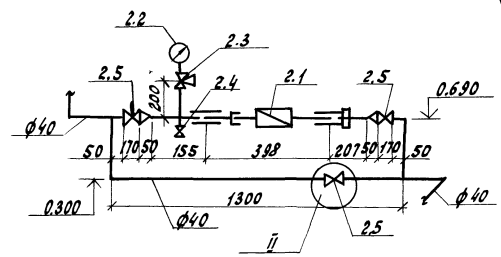

Н.контр.	Ткач			Т.П. 813-2-38.87 ВК		
Гл.спец.отд.	Репало					
ГИП	Хлебников					
Рук.сект.	Беляев					
Рук.гр.	Цурганов			Секционное хранилище семенного картофеля вместимостью 2000 тонн (для $t_{н}$ = -20°С)	Стадия: РП	Лист: 4	Листов:
Инж.	Козлова						
Пров.	Сотникова			Схемы систем К14, К3, К13, В1, Узел I, Водомерный узел 1	ГИПРОНИСЕЛЬПРОМ г. Орел		
Привязан				22512-02 77			
Инв.N							

Копировал Ахромова

Формат А2

Инв.N подл. | Подпись и дата | Взам. инв.N

Альбом II

Типовой проект

ТИПОВОЙ ПРОЕКТ

813-2-38.87

СЕКЦИОННОЕ ХРАНИЛИЩЕ СЕМЕННОГО КАРТОФЕЛЯ ВМЕСТИМОСТЬЮ 2000 т (для $t_н$=-20°С)

АЛЬБОМ II

Эскизные чертежи общих видов нетиповых конструкций системы канализации

Инв. N подл. | Подпись и дата | Взам. инв. N

Привязан

Инв. N

Копировал Попова Формат А4

Обозначение	Наименование	Примечание
ВКН1	Трап	

Инв. N подл. | Подпись и дата | Взам. инв. N

Привязан

Инв. №

Н. контр.	Ткач		20.04.87
Рук. сект.	Беляев		20.04.87
Рук. гр.	Цурганов		20.04.87
Инж.	Басова		20.04.87
Пров.	Козлова		20.04.87

Т.П. 813-2-38.87 ВКН

Содержание

Стадия	Лист	Листов
РП		1

ГИПРОНИСЕЛЬПРОМ г. Орел

Копировал Попова Формат А4

Крышка

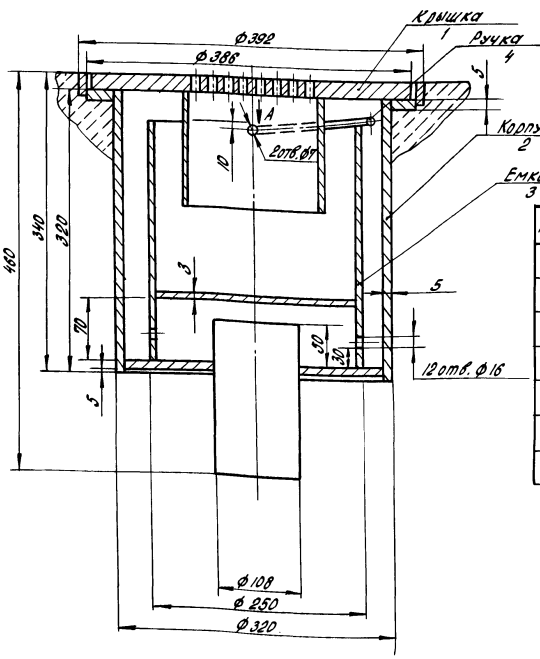

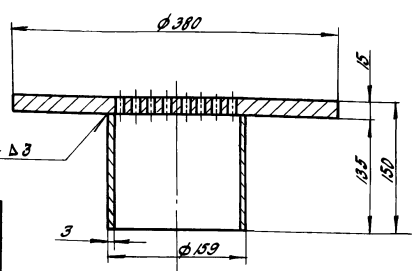

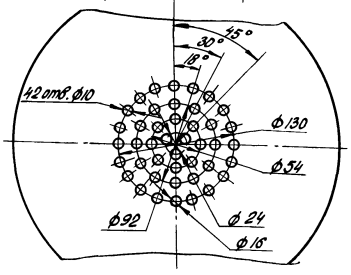

Выборка материалов

Поз.	Наименование	Кол. кг
1	Лист Б-ПН-НО-15 ГОСТ 19903-74 / Вст.3пс.3 ГОСТ 14637-79	13.0
	Труба 159×3 ГОСТ 10704-76 / В-Бст3сп ГОСТ 10705-80	1.6
2	Лист Б-ПН-НО-5.0 ГОСТ 19903-74 / Вст.3пс.3 ГОСТ 14637-79	16.11
	Лист Б-ПН-НО-3.0 ГОСТ 19903-74 / 3-IV-Ст.3пс ГОСТ 16523-70	0.72
	Труба 108×3 ГОСТ 10704-76 / В-Бст3сп ГОСТ 10705-80	1.3
3	Лист Б-ПН-НО-3.0 ГОСТ 19903-74 / 3-IV-Ст.3пс ГОСТ 16523-70	6.2
4	Проволока 5.0-2И-Т ГОСТ 3282-74	0.07

Вид А
М1:10

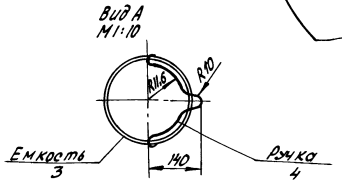

1. Трап предназначен для приема стоков от мытья пола и оборудования в цехе товарной обработки.
2. Трап покрыть лаком БТ-577 ГОСТ 5631-79.

Инв. N подл. | Подпись и дата | Взам. инв. N

Привязан

Инв. N

Н. контр.	Ткач		20.04.87
Рук. сект.	Беляев		20.04.87
Рук. гр.	Цурганов		20.04.87
Инж.	Басова		20.04.87
Пров.	Козлова		20.04.87

Т.П. 813-2-38.87 ВКН1

Трап

Стадия	Лист	Листов
РП		1

ГИПРОНИСЕЛЬПРОМ г. Орел

Копировал Попова Формат А3

gost.e-ecolog.ru