Типовой проект

807-29-17.89

ГЛАВНЫЙ КОРПУС МЕЖРАЙОННОГО ОТДЕЛЕНИЯ «ЗООВЕТСНАБ» С ТОВАРООБОРОТОМ ДО 1 МЛН. РУБЛЕЙ В ГОД

Альбом 2

КЖ.И Строительные изделия стр. 2-36

gost.e-ecolog.ru

Типовой проект
807-29-17.89

ГЛАВНЫЙ КОРПУС МЕЖРАЙОННОГО ОТДЕЛЕНИЯ «ЗООВЕТСНАБ» С ТОВАРООБОРОТОМ ДО 1 МЛН. РУБЛЕЙ В ГОД

Альбом 2

Разработан
Гипроагрохимом

Утвержден и введен в действие
Гипроагрохимом Госагропрома СССР
приказ от 09.06.89 г. № 25-Э

Главный инженер института (Б.В. Афанасьев)
Главный инженер проекта (Ю.М. Борисов)

© ЦИТП Госстроя СССР, 1989

Содержание альбома

Обозначение	Наименование	Стр.
КЖ.И 00.00ТУ	Технические условия	3
КЖ.И 01.00	Колонна (К60-1а, К60-1н)	4
КЖ.И 02.00	Колонна (К60-1б, К60-1в)	5
КЖ.И 03.00	Колонна (К60-1г, К60-1д)	6
КЖ.И 04.00	Колонна (К60-1е, К60-1к)	7
КЖ.И 05.00	Колонна (К60-1л, К60-1ц)	8
КЖ.И 06.00	Колонна (К60-16а, К60-16б)	9
КЖ.И 07.00	Колонна (К60-16в, К60-16г)	10
КЖ.И 08.00	Колонна 1КФ67-1-1	11
КЖ.И 09.00	Колонна (1КФ67-1-2, 1КФ67-1-3)	12
КЖ.И 10.00	Колонна К30-1а	13
КЖ.И 11.00	Перемычка 5ПБ21-27-а(1)	13
КЖ.И 12.00	Балка 1БСП12-2АтVа,	14
КЖ.И 13.00	Балка (1БСП12-2АтVб, 1БСП12-2АтVв)	15
КЖ.И 14.00	Балка 1БСП12-2АтVг	16
КЖ.И 15.00	Балка 1БСП12-2АтVд	17
КЖ.И 16.00	Балка (1БН6.0-1а, 1БН6.0-1б)	18
КЖ.И 17.00	Балка (БМ1, БМ2)	19
КЖ.И 18.00	Балка (БМ3, БМ4, БМ5)	20
КЖ.И 19.00	Ведомость расхода стали на закладные изделия стеновых панелей	21

Обозначение	Наименование	Стр.
КЖ.И 20.00	Панели (ПС60.12.2,5-3.Л-41а, ПС60.15.2.0-2.Л-41а, ПС60.12.2,0-2.Л-41а)	22
КЖ.И 21.00	Панель ПС60.15.2,5-2.Л-31а	23
КЖ.И 22.00	Панели (ПС60.12.2,5-3.Л-46а, ПС60.12.2,0-2.Л-46а)	24
КЖ.И 23.00	Панель ПС60.6.2,5-6.Л-32а	25
КЖ.И 24.00	Панель (ПС60.15.2,5-2.Л-32а, ПС60.18.2.0-1.Л-31а)	26
КЖ.И 25.00	Панель (ПС625.12.2,0-2.Л-1-41а, ПС625.12.2.0-2.Л-1-31а)	27
КЖ.И 26.00	Плита 1ПГ-2АтVт-80МПнн-200б-1	28
КЖ.И 27.00	Плита 1ПВ4-2АтVт-80МПнн-200-1	29
КЖ.И 28.00	Плита 1ПВ10-3АтVт-80МПнн-200-1	30
КЖ.И 29.00	Плита 1ПГ-2АтVт-80МПнн-200-1	31
КЖ.И 30.00	Опорный столик ОП1	32
КЖ.И 31.00	Опорный столик ОП2	32
КЖ.И 32.00	Рама (Р1, Р2)	33
КЖ.И 33.00	Решетка МР1	34
КЖ.И 34.00	Каркас плоский КР1	35
КЖ.И 35.00	Сетка С1	36
КЖ.И 36.00	Сетка С2	36

Инв. № подл. | Подпись и дата | Взам. инв. №

Альбом 2

Технические условия

1. Закладные изделия плит покрытия, балок, колонн, стеновых панелей должны иметь металлизационное цинковое или алюминиевое покрытие толщиной 250мкм, защищенное после распалубки слоем эмали ХВ 785 в два слоя по одному слою грунта ВЛ-02 общей толщиной 280-300 мкм.

2. Арматурные и закладные изделия должны соответствовать ГОСТ 10922-75 и техническим требованиям всех примененных серий к аналогичным изделиям.

3. Арматурные изделия изготавливаются посредством контактной точечной сварки всех пересечений в соответствии с ГОСТ 14098-85. Применение дуговой сварки допускается только в случаях, оговоренных в чертежах.

4. В изготовлении закладных изделий применяется контактная и автоматическая сварка по ГОСТ 14098-85, а также ручная дуговая сварка. Ручную сварку производить электродами по ГОСТ 9466-75, типы сварных швов выполнять по ГОСТ 5264-80.

5. В соответствии с п. 1 закладные изделия должны иметь антикоррозионное покрытие. Покрытие наносится на пластины и приваренные к ним анкера и арматурные стержни на длину 40-50 мм от пластины.

6. Перед нанесением покрытия должна быть обеспечена вторая степень очистки поверхности согласно ГОСТ 9408-83.

Инв. № подл. | Подпись и дата | Взам. инв. №

Привязан

Инв. №

ГИП	Борисов		8.6.89
Н. контр.	Сенаторов		8.6.89
Нач. отд.	Гринкевич		6.6.89
Гл. спец.	Фролова		6.6.89
Рук. гр.	Феськова		6.6.89
Инж.	Попова		6.6.89

Т.п. 807-29-17.89 КЖ.И.00.00ТУ

Технические условия

Стадия	Масса	Масштаб
Р		
Лист 1	Листов 35	

ГИПРОАГРОХИМ Владимир

Копировал Завьялова Формат А3

23873-03 4

АЛЬБОМ 2

Рис. 1

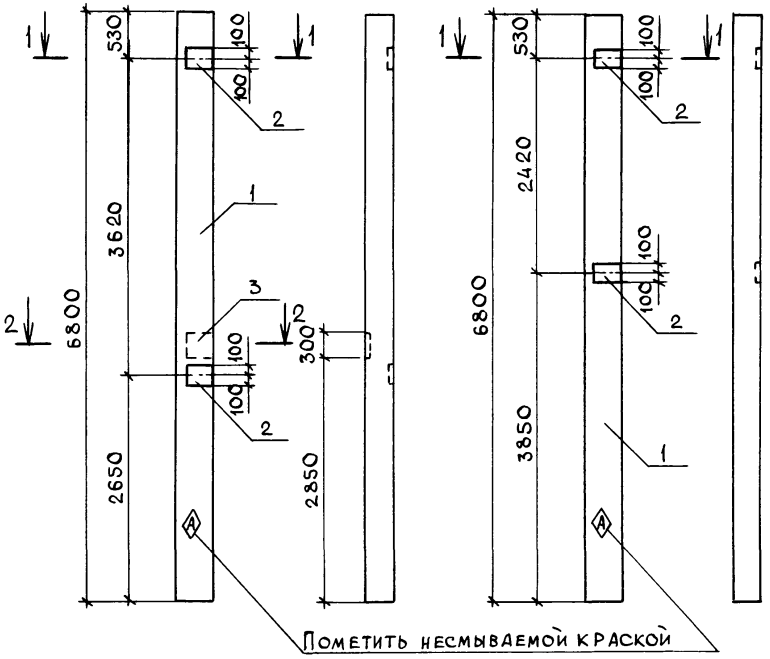

Рис. 2

1-1
м 1:20

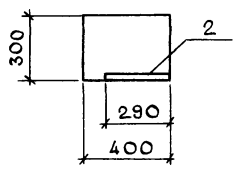

2-2
м 1:20

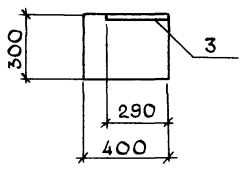

Формат	Зона	Поз.	Обозначение	Наименование	Кол. на лист КЖ.И.01.00 —	01	Примечание
				Документация			
			1.423-3, вып. 1	Ж-б. колонны прямоугольного			
				сечения для одноэтажных			
				производственных зданий			
				без мостовых кранов			
				Сборочные единицы			
		1	1.423-3, вып. 1	Колонна К60-1	1	1	
				Изделие закладное			
		2	1.423-3, вып. 2	М1-12-1	2	2	
		3	1.423-3, вып. 2	НМ1-1	1	—	

Ведомость расхода стали на дополнительные закладные изделия, кг

Марка элемента	Изделия закладные										Общий расход
	Арматура класса AI, AIII ГОСТ 5781-82					Прокат марки Вст3пс6-1 ГОСТ 19903-74					
	ф6	ф12	ф14	ф22	Итого	-10×200	-10×300			итого	
К60-1а	0,2	2,8	2,0	1,4	6,4	9,2	6,8			16,0	22,4
К60-1ж	—	2,8	—	—	2,8	9,2	—			9,2	12,0

Обозначение	Марка	Рис.
КЖ.И. 01.00	К60-1а	1
-01	К60-1ж	2

Привязан

Инв. №

Инв. № подл. | Подпись и дата | Взам. инв. №

ГИП	Борисов		6.89
Н.контр.	Сенаторов		6.89
Нач.от.д.	Гринкевич		6.89
Гл.спец.	Фролова		6.89
Рук.гр.	Феськова		6.89
Ст.инж.	Карасева		6.89

Т.п. 807-29-17.89 КЖ.И. 01.00

Колонна (К60-1а, К60-1ж)

Стадия	Масса	Масштаб
Р	2000	1:50

Лист Листов 1

ГИПРОАГРОХИМ Владимир

Копировал Завьялова Формат А3

Альбом 2

Рис.1

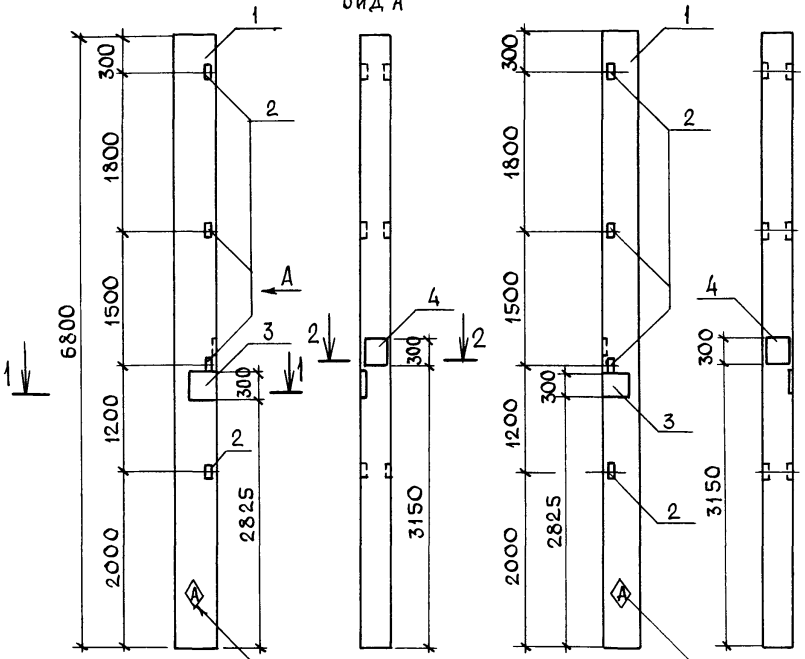

Рис.2

1-1
м1:20

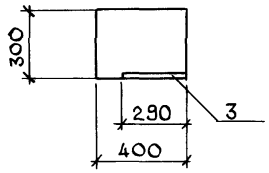

2-2
м1:20

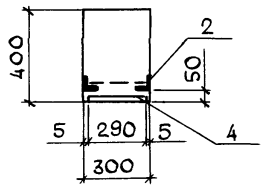

Формат	Зона	Поз.	Обозначение	Наименование	Кол. на исп. КЖ.И.02.00 —	Кол. на исп. КЖ.И.02.00 01	Примечание
				Документация			
			1.423-3, вып.1	Ж.-б. колонны прямоугольного			
				сечения для одноэтажных			
				производственных зданий			
				без мостовых кранов			
				Сборочные единицы			
		1	1.423-3, вып.1	Колонна К60-1	1	1	
				Изделие закладное			
		2	1.423-3, вып.2	М1-13	4	4	
		3	1.423-3, вып.2	НМ1-1	1	1	
		4	1.423-3, вып.2	НМ1-4	1	1	

Ведомость расхода стали на дополнительные закладные изделия, кг

Марка элемента	Изделия закладные										Общий расход
	Арматура класса					Прокат марки					
	AI	AIII				ВСт3кп2		ВСт3пс6-1			
	ГОСТ 5781-82					ГОСТ 8509-86		ГОСТ 19903-74			
	ф6	ф12	ф14	ф22	итого	L63×5		-10×300		итого	
К60-1б	0,4	0,96	4,8	2,8	8,96	5,76		13,6		19,36	28,4
К60-1в	0,4	0,96	4,8	2,8	8,96	5,76		13,6		19,36	28,4

Обозначение	Марка	Рис.
КЖ.И.02.00	К60-1б	1
-01	К60-1в	2

Привязан

Инв. №

ГИП	Борисов	06.89
Н.контр.	Сенаторов	06.89
Нач.отд.	Гринкевич	06.89
Гл.спец.	Фролова	06.89
Рук.гр.	Феськова	06.89
Ст.инж.	Карасева	06.89

Т.п. 807-29-17.89 КЖ.И.02.00

Колонна (К60-1б, К60-1в)

Стадия	Масса	Масштаб
Р	2000	1:50
Лист	Листов 1	

ГИПРОАГРОХИМ Владимир

Копировал Завьялова Формат А3

23873-03 6

Инв. № подл. | Подпись и дата | Взам. инв. №

Альбом 2

Рис.1

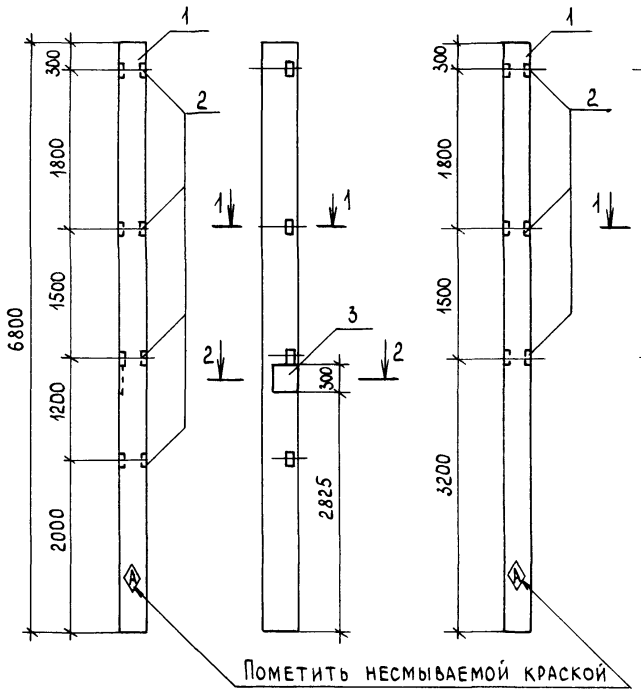

Рис.2

1-1
М 1:20

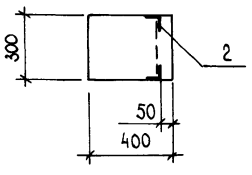

2-2
М 1:20

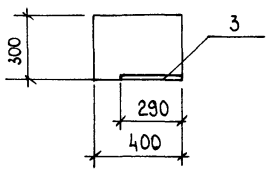

Формат	Зона	Поз.	Обозначение	Наименование	Кол. на исп. КЖ.И 03.00 –	Кол. на исп. КЖ.И 03.00 01	Примечание
				Документация			
			1.423-3, вып.1	Ж-б. колонны прямоугольного			
				сечения для одноэтажных			
				производственных зданий			
				без мостовых кранов			
				Сборочные единицы			
		1.	1.423-3, вып.1	Колонна К60-1	1	1	
				Изделие закладное			
		2	1.423-3, вып.2	М1-13	4	3	
		3	1.423-3, вып.2	НМ1-1	1	–	

Ведомость расхода стали на дополнительные закладные изделия, кг

Марка элемента	Изделия закладные										Общий расход
	Арматура класса					Прокат марки					
	AI	AIII				Вст3кп2		Вст3пс6-1			
	ГОСТ 5781-82					ГОСТ 8509-86		ГОСТ 19903-74			
	ф6	ф12	ф14	ф22	Итого	L63x5		-10x300		Итого	
К60-1г	0,2	0,96	2,0	1,4	4,56	5,76		6,8		12,56	17,2
К60-1д	—	0,72	—	—	0,72	4,32		—		4,32	5,1

Обозначение	Марка	Рис.
КЖ.И 03.00	К60-1г	1
- 01	К60-1д	2

Привязан

Инв.№

ГИП	Борисов	8.6.89
Н.контр.	Сенаторов	6.6.89
Нач.отд.	Гринкевич	6.6.89
Гл.спец.	Фролова	6.6.89
Рук.гр.	Феськова	6.6.89
Ст.инж.	Карасева	6.6.89

Т.п. 807-29-17.89 КЖ.И 03.00

Колонна (К60-1г, К60-1д)

Стадия	Масса	Масштаб
Р	2000	1:50
Лист	Листов 1	

ГИПРОАГРОХИМ Владимир

Копировал Бабина Формат А3

23873-03 7

Инв.№ подл. | Подпись и дата | Взам.инв.№

Альбом 2

Рис.1 Рис.2

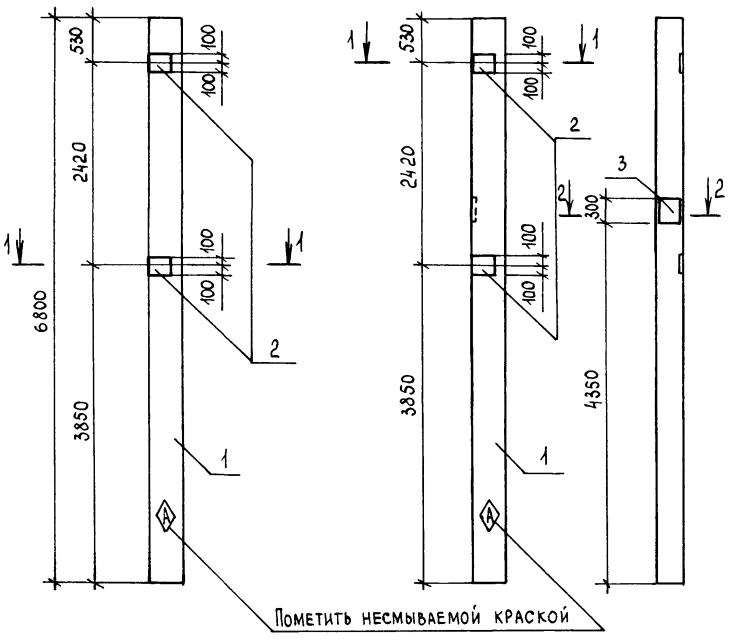

1-1
М 1:20

2-2
М 1:20

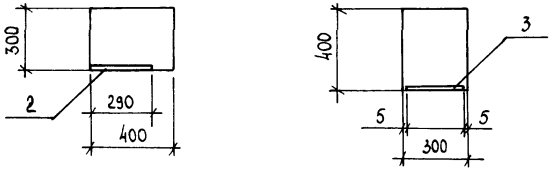

Формат	Зона	Поз.	Обозначение	Наименование	Кол. на исп. КЖ.И 04.00 –	01	Примечание
				Документация			
			1.423-3, вып.1	Ж.-Б. колонны прямоугольного			
				сечения для одноэтажных			
				производственных зданий			
				без мостовых кранов			
				Сборочные единицы			
		1	1.423-3, вып.1	Колонна К60-1	1	1	
				Изделие закладное			
		2	1.423-3, вып.2	М1-12-1	2	2	
		3	1.423-3, вып.2	НМ1-4		1	

Ведомость расхода стали на дополнительные закладные изделия, кг

Марка элемента	Изделия закладные										Общий расход
	Арматура класса					Прокат марки					
	А I	А III				ВСт3пс6-1					
	ГОСТ 5781-82					ГОСТ 19903-74					
	⌀6	⌀12	⌀14	⌀22	Итого	-10×200	-10×300			Итого	
К60-1е	-	2,8			2,8	9,2				9,2	12,0
К60-1к	0,2	2,8	2,8	1,4	7,2	9,2	6,8			16,0	23,2

Обозначение	Марка	Рис.
КЖ.И 04.00	К60-1е	1
-01	К60-1к	2

Привязан

Инв. №

ГИП	Борисов		8.6.89
Н.контр.	Сенаторов		6.6.89
Нач.отд.	Гринкевич		6.6.89
Гл.спец.	Фролова		6.6.89
Рук.гр.	Феськова		6.6.89
Ст.инж.	Карасева		6.6.89

Т.п. 807-29-17.89 КЖ.И 04.00

Колонна (К60-1е, К60-1к)

Стадия	Масса	Масштаб
Р	2000	1:50

Лист | Листов 1

ГИПРОАГРОХИМ Владимир

Инв. № подл. | Подпись и дата | Взам. инв. №

Копировал Бабина Формат А3 23873-03 8

Альбом 2

Рис.1

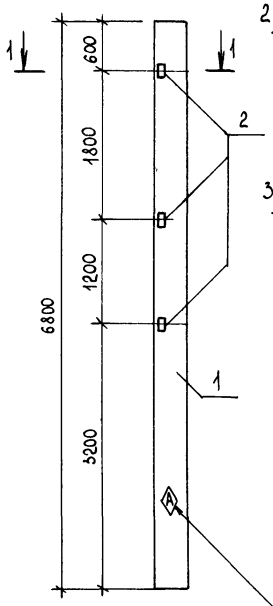

Рис.2

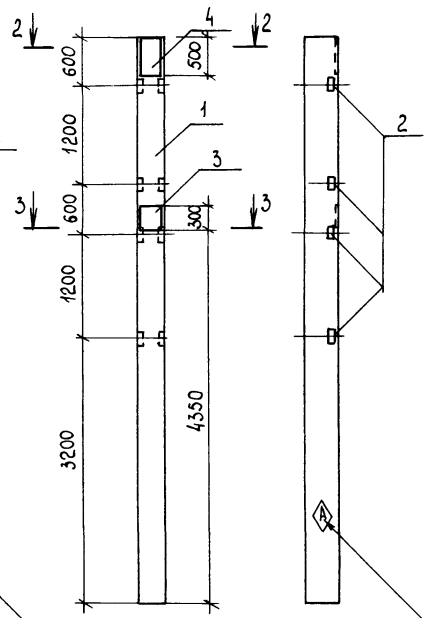

Пометить несмываемой краской

1-1
М 1:20

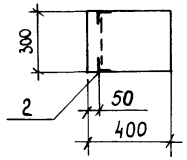

2-2
М 1:20

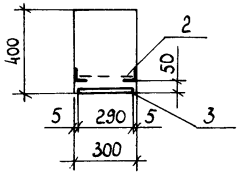

3-3
М 1:20

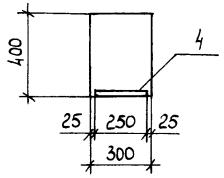

Формат	Зона	Поз.	Обозначение	Наименование	Кол. на исп. КЖ.И 05.00 —	Кол. на исп. КЖ.И 05.00 01	Примечание
				Документация			
			1.423-3, вып. 1	Ж.-б. колонны прямоугольного			
				сечения для одноэтажных			
				производственных зданий			
				без мостовых кранов			
				Сборочные единицы			
		1	1.423-3, вып. 1	Колонна К60-1	1	1	
				Изделие закладное			
		2	1.423-3, вып. 2	М1-13	3	4	
		3	1.423-3, вып. 2	НМ1-4	—	1	
		4	1.400-15. В1.150-63	МН-143-4	—	1	

Ведомость расхода стали на дополнительные закладные изделия, кг

Марка элемента	Изделия закладные										Общий расход
	Арматура класса						Прокат марки				
	AI	A III					ВСт3кп2	ВСт3пс6-1			
	ГОСТ 5781-82						ГОСТ 8509-86	ГОСТ 19903-74			
	ф6	ф10	ф12	ф14	ф22	Итого	L63x5	δ=8	-10x300	Итого	
К60-1л	—	—	0,72	—	—	0,72	4,32	—	—	4,32	5,1
К60-1и	0,2	1,38	0,96	2,8	1,4	6,74	5,76	8,5	6,8	21,1	27,9

Обозначение	Марка	Рис.
КЖ.И 05.00	К60-1л	1
-01	К60-1и	2

Привязан

Инв.№

ГИП	Борисов	8.6.89
Н.контр.	Сенаторов	6.6.89
Нач.отд.	Гринкевич	6.6.89
Гл.спец.	Фролова	6.6.89
Рук.гр.	Феськова	6.6.89
Ст.инж.	Карасева	6.6.89

Т.п. 807-29-17.89 КЖ.И 05.00

Колонна (К60-1л, К60-1и)

Стадия	Масса	Масштаб
Р	2000	1:50
Лист	Листов 1	

ГИПРОАГРОХИМ Владимир

Копировал Бабина Формат А3

23873-03 9

Инв.№ подл. | Подпись и дата | Взам.инв.№

Альбом 2

Рис.1

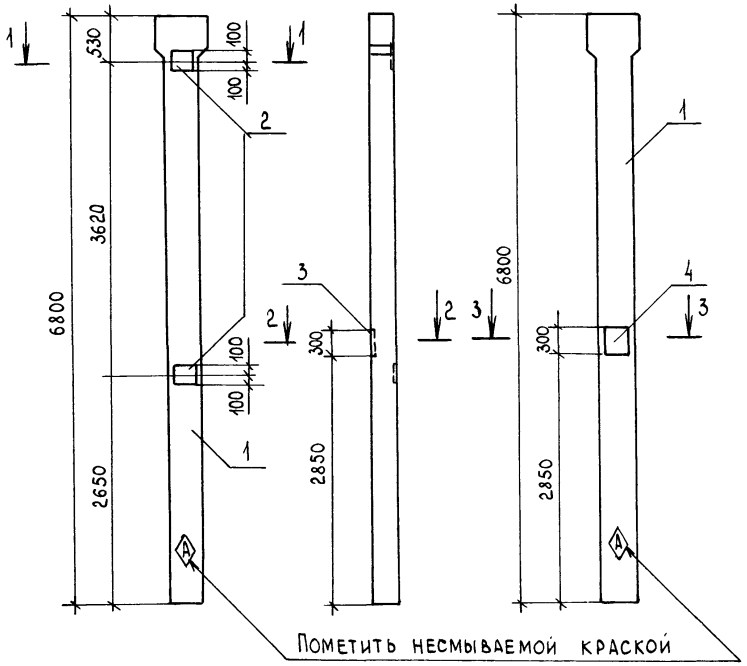

Рис.2

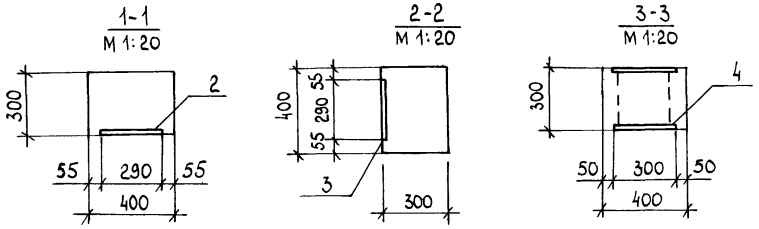

Формат	Зона	Поз.	Обозначение	Наименование	Кол. на исп. КЖ.И 06.00 –	Кол. на исп. КЖ.И 06.00 01	Примечание
				Документация			
			1.423-3, вып.1	Ж.-б. колонны прямоугольного			
				сечения для одноэтажных			
				производственных зданий			
				без мостовых кранов			
				Сборочные единицы			
		1	1.423-3, вып.1	К60-16	1	1	
				Изделие закладное			
		2	1.423-3, вып.2	М1-12-1	2	–	
		3	1.423-3, вып.2	НМ1-1	1	–	
		4	1.400-15 В1.230-21	МН222-4	–	1	

Ведомость расхода стали на дополнительные закладные изделия, кг

Марка элемента	Изделия закладные										Общий расход
	Арматура класса						Прокат марки				
	AI	A III					Вст3пс6-1				
	ГОСТ 5781-82						ГОСТ 19903-74				
	ф6	ф12	ф14	ф16	ф22	Итого	-10х200	-10х300	-12х300	Итого	
К60-16а	0,2	2,8	2,0	–	1,4	6,4	9,2	6,8	–	16,0	22,4
К60-16б		–	–	3,68	–	3,68	–	–	17,0	17,0	20,7

Обозначение	Марка	Рис.
КЖ.И 06.00	К60-16а	1
-01	К60-16б	2

Привязан

Инв.№

ГИП	Борисов		8.6.89
Н.контр.	Сенаторов		6.6.89
Нач.отд.	Гринкевич		6.6.89
Гл.спец.	Фролова		6.6.89
Рук.гр.	Феськова		6.6.89
Ст.инж.	Карасева		6.6.89

Т.п. 807-29-17.89 КЖ.И 06.00

Колонна (К60-16а, К60-16б)

Стадия	Масса	Масштаб
Р	2100	1:50
Лист	Листов 1	

ГИПРОАГРОХИМ Владимир

Инв.№ подл. | Подпись и дата | Взам. инв.№

Копировал Бабина Формат А3 23873-03 10

Альбом 2

Рис. 1

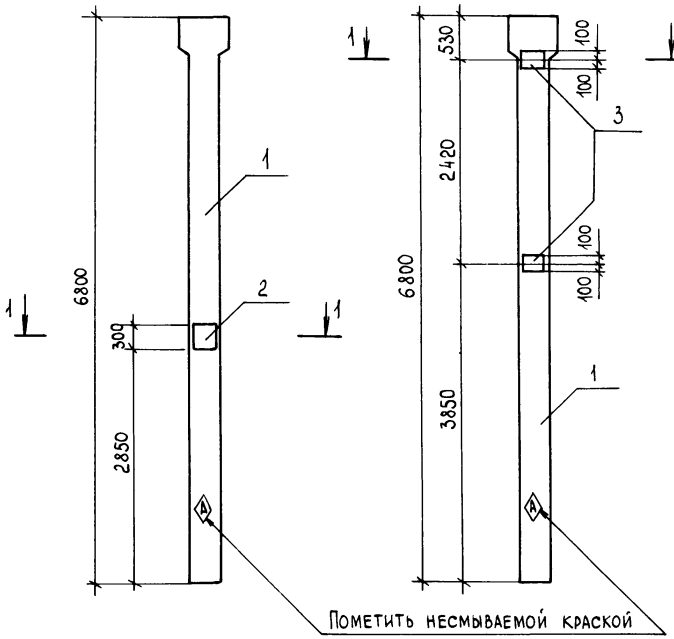

1-1
М 1:20

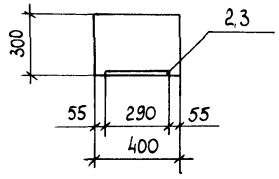

Рис. 2

Формат	Зона	Поз.	Обозначение	Наименование	Кол на исп. КЖ.И 07.00 –	Кол на исп. КЖ.И 07.00 01	Примечание
				Документация			
			1.423-3, вып.1	Ж.-б. колонны прямоугольного			
				сечения для одноэтажных			
				производственных зданий			
				без мостовых кранов			
				Сборочные единицы			
		1	1.423-3, вып.1	Колонна К60-16	1	1	
				Изделие закладное			
		2	1.423-3, вып.2	НМ 1-1	1	–	
		3	1.423-3, вып.2	М 1-12-1	–	2	

Ведомость расхода стали на дополнительные закладные изделия, кг

Марка элемента	Изделия закладные										Общий расход
	Арматура класса					Прокат марки					
	AI	A III				ВСт3пс6-1					
	ГОСТ 5781-82					ГОСТ 19903-74					
	ф6	ф12	ф14	ф22	Итого	-10х200	-10х300			Итого	
К60-16в	0,2	–	2,0	1,4	3,6	–	6,8			6,8	10,4
К60-16г	–	2,8	–	–	2,8	9,2	–			9,2	12,0

Обозначение	Марка	Рис.
КЖ.И 07.00	К60-16в	1
-01	К60-16г	2

Привязан

Инв.№

ГИП	Борисов		8.6.89
Н.контр.	Сенаторов		6.6.89
Нач.отд.	Гринкевич		6.6.89
Гл.спец.	Фролова		6.6.89
Рук.гр.	Фескова		6.6.89
Ст.инж.	Карасева		6.6.89

Т.п. 807-29-17.89 КЖ.И 07.00

Колонна (К60-16в, К60-16г)

Стадия	Масса	Масштаб
Р	2100	1:50
Лист	Листов 1	

ГИПРОАГРОХИМ Владимир

Копировал Бабина Формат А3

23873-03 11

Инв.№ подл. | Подпись и дата | Взам.инв.№

Альбом 2

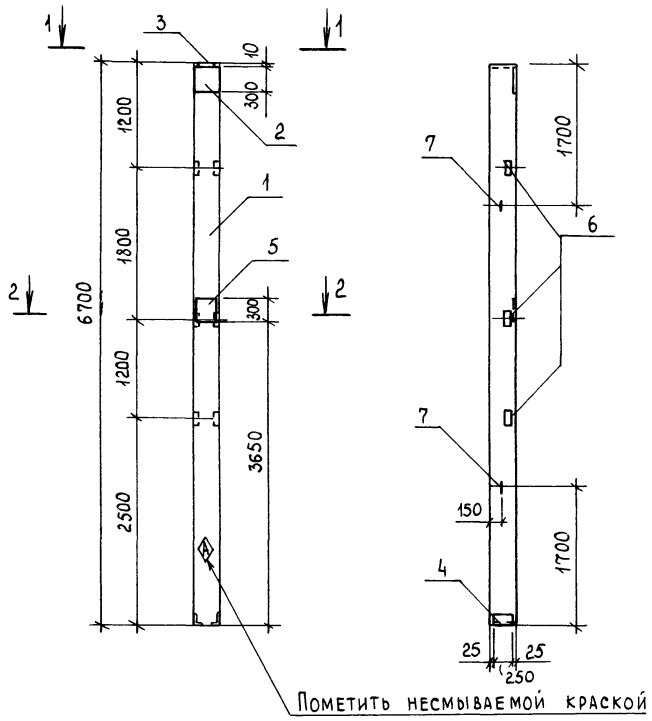

Вид 1-1
М 1:20

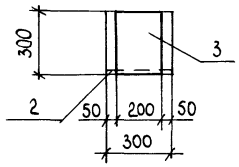

2-2
М 1:20

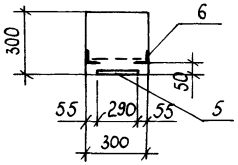

Формат	Зона	Поз.	Обозначение	Наименование	Кол.	Примечание
				Документация	X	
			1.427.1-3, вып. 1/87	Колонны ж.-б. прямоугольного		
				сечения для продольного и торцо-		
				вого фахверка одноэтажных		
				производственных зданий		
				Сборочные единицы		
		1	1.427.1-3, вып. 1/87-3	Колонна 1КФ67-1	1	
				Изделие закладное		
		2	1.427.1-3.2/87-119	МН1	1	
		3	-120	МН2	1	
		4	-125	МН7	1	
		5	-132	МН21	1	
		6	-133	МН28	3	
		7	3.400-7, вып. 1/87	М12-150	2	

Ведомость расхода стали на дополнительные закладные изделия, кг

Марка элемента	Изделия закладные										Общий расход
	Арматура класса					Прокат марки					
	AI	AIII				ВСт3кп2	ВСт3пс6-1				
	ГОСТ 5781-82					ГОСТ 8509-86	ГОСТ 19903-74				
	ф12	ф10	ф12	ф14	итого	L63x5	L90x6	-8x300	-10x300	итого	
1КФ67-1-1	1,32	3,14	0,72	5,72	10,9	4,3	4,2	5,7	11,5	25,7	36,7

Инв. № подл. | Подпись и дата | Взам. инв. №

Привязан

Инв. №

ГИП	Борисов		6.6.89
Н.контр.	Сенаторов		6.6.89
Нач.отд.	Гринкевич		6.6.89
Гл.спец.	Фролова		6.6.89
Рук.гр.	Феськова		6.6.89
Ст.инж.	Карасева		6.6.89

Т.п. 807-29-17.89 КЖ.И 08.00

Колонна 1КФ67-1-1

Стадия	Масса	Масштаб
Р	1500	1:50
Лист	Листов 1	

ГИПРОАГРОХИМ Владимир

Копировал Бабина Формат А3

Альбом 2

Рис.1

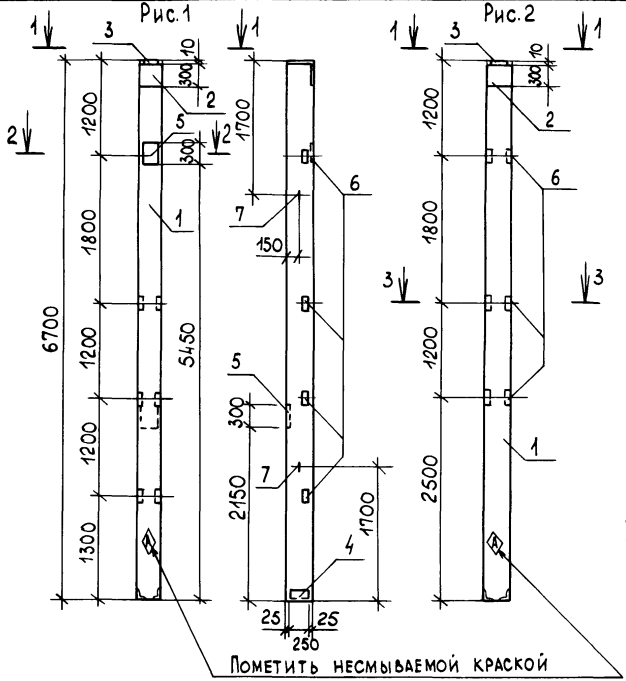

Рис.2

Формат	Зона	Поз.	Обозначение	Наименование	Кол на исп. КЖ.И09.00 –	Кол на исп. КЖ.И09.00 01	Примечание
				Документация			
			1.427.1-3. вып. 1/87	Колонны ж-б прямоугольного сечения для продольного и торцевого фахверка одноэтажных производственных зданий			
				Сборочные единицы			
		1	1.427.1-3. вып. 1/87-3	Колонна 1КФ67-1*	1*	1	
				Изделие закладное			
		2	1.427.1-3.2/87-119	МН1	1	1	
		3	-120	МН2	1	1	
		4	-125	МН7	1	1	
		5	1.400-15.В1.160-35	МН151-6	2	–	
		6	-133	МН28	4	3	
		7	3.400-7 вып. 1/87	М12-150	2	2	

Ведомость расхода стали на дополнительные закладные изделия, кг

Марка элемента	Изделия закладные													Общий расход
	Арматура класса						Прокат марки							
	AI	A III					Вст3кп2	Вст3пс6-1						
	ГОСТ 5781-82						ГОСТ 8509-86	ГОСТ 19903-74						
	⌀12	⌀10	⌀12	⌀14	⌀16	Итого	L63×5	L90×6	-8×300	-10×300	-12×300	-8×200	Итого	
1КФ67-1-2	1,32	3,14	0,96	2,04	5,2	12,66	5,8	4,2	5,7	4,7	22,4	–	42,8	55,46
1КФ67-1-3	1,32	3,14	0,72	2,04	–	7,22	4,3	4,2	5,7	4,7	–	–	18,9	26,2

* Колонну 1КФ 67-1-2 - изготовить из бетона класса В25 (марки 300)

Вид 1-1
М1:20

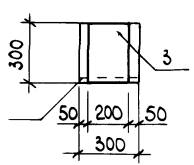

2-2
М1:20

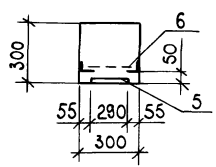

3-3
М1:20

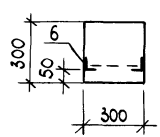

Обозначение	Марка	Рис.
КЖ.И 09.00	1КФ67-1-2	1
-01	1КФ67-1-3	2

Привязан

Инв.№

ГИП	Борисов	8.6.89
Н.контр.	Сенаторов	6.6.89
Нач.ОТД	Гринкевич	6.6.89
Гл.спец.	Фролова	6.6.89
Рук.гр.	Феськова	6.6.89
Ст.инж.	Карасева	6.6.89

Т.п. 807-29-17.89 КЖ.И 09 00

Колонна (1КФ67-1-2, 1КФ67-1-3)

Стадия	Масса	Масштаб
Р	1500	1:50
Лист	Листов 1	

ГИПРОАГРОХИМ Владимир

Инв.№ подл. | Подпись и дата | Взам.инв.№

Копировал Бабина Формат А3 23873-03 13

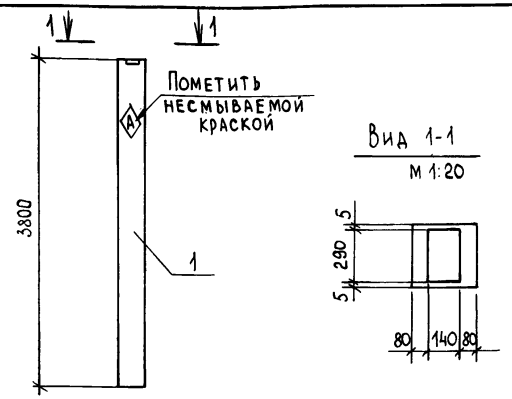

Формат	Зона	Поз.	Обозначение	Наименование	Кол.	Примечание
				Документация		
			1.423-3, вып. 1	Ж.-б колонны прямоугольного		
				сечения для одноэтажных		
				производственных зданий		
				без мостовых кранов		
				Сборочные единицы		
		1	1.423-3, вып. 1	Колонна К30-1	1	

Привязан

Инв. №

Взам. инв. № | Подпись и дата | Инв. № подл.

ГИП	Борисов	8.6.89
Н.контр.	Сенаторов	6.6.89
Нач.отд.	Гринкевич	6.6.89
Гл.спец.	Фролова	6.6.89
Рук.гр.	Феськова	6.6.89
Ст.инж.	Карасева	6.6.89

Т.п. 807-29-17.89 КЖ.И 10.00

Колонна К30-1а

Стадия	Масса	Масштаб
Р	850	1:50
Лист	Листов 1	

ГИПРОДАГРОХИМ Владимир

Формат А4

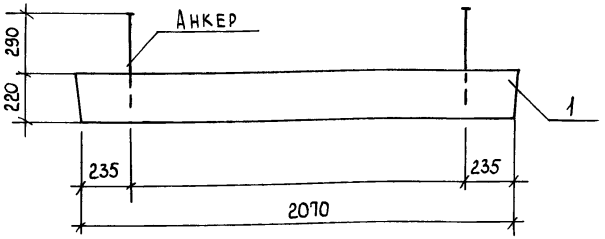

Формат	Зона	Поз.	Обозначение	Наименование	Кол.	Примечание
				Документация		
			1.038.1-1, вып. 1	Перемычки железобетонные		
				Сборочные единицы		
		1	1.038.1-1.1 170000	Перемычка 5ПБ21-27-а	1	

Привязан

Инв. №

Взам. инв. № | Подпись и дата | Инв. № подл.

ГИП	Борисов	8.6.89
Н.контр.	Сенаторов	6.6.89
Нач.отд.	Гринкевич	6.6.89
Гл.спец.	Фролова	6.6.89
Рук.гр.	Феськова	6.6.89
Ст.инж.	Карасева	6.6.89

Т.п. 807-29-17.89 КЖ.И 11.00

Перемычка 5ПБ21-27-а(1)

Стадия	Масса	Масштаб
Р	285	1:20
Лист	Листов 1	

ГИПРОДАГРОХИМ Владимир

Альбом 2

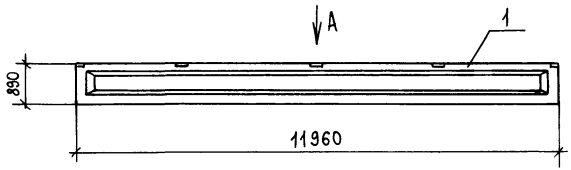

Вид А

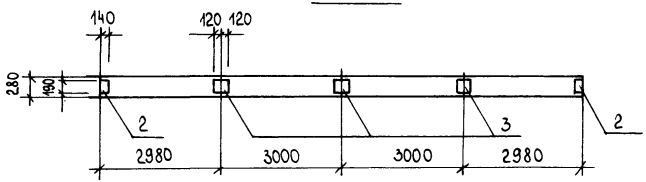

Формат	Зона	Поз.	Обозначение	Наименование	Кол.	Примечание
				Документация		
			1.462.1-1/81 вып.1	Ж.-б. предварительно напря-		
				женные балки пролетом		
				12 м для покрытий зданий		
				с плоской и скатной кровлей		
				Сборочные единицы		
		1	1.462.1-1/81 вып.1	Балка 1БСП12-2АтV	1	
				Изделие закладное		
		2	1.400-6/76	М4-1	2	
		3	1.400-6/76	М4-3	3	

Ведомость расхода стали на дополнительные закладные изделия, кг

Марка элемента	Изделия закладные										Общий расход
	Арматура класса AIII ГОСТ 5781-82					Прокат марки ВСт3кп2 ГОСТ 19903-74					
	ф8				Итого	-6х140	-6х190			Итого	
1БСП12-2АтVа	0,8				0,8	2,6	6,6			9,20	10,0

Инв.№ подл. | Подпись и дата | Взам.инв.№

Привязан	ГИП	Борисов		8.6.89
	Н.контр.	Сенаторов		6.6.89
	Нач.ОТА	Гринкевич		6.6.89
	Гл.спец.	Фролова		6.6.89
	Рук.гр.	Феськова		6.6.89
Инв.№	Ст.инж.	Карасева		6.6.89

Т.п. 807-29-17.89 КЖ.И 12.00

Балка 1БСП12-2АтVа

Стадия	Масса	Масштаб
Р	4500	1:100
Лист	Листов 1	

ГИПРОАГРОХИМ Владимир

Копировал Бабина Формат А3 23873-03 15

Рис. 1

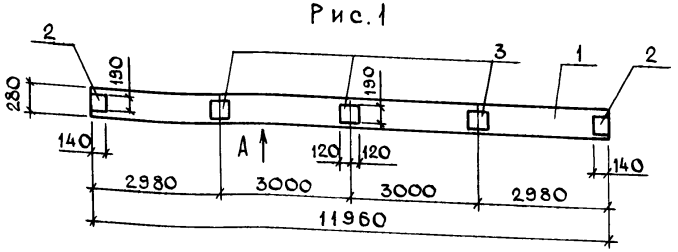

Вид А

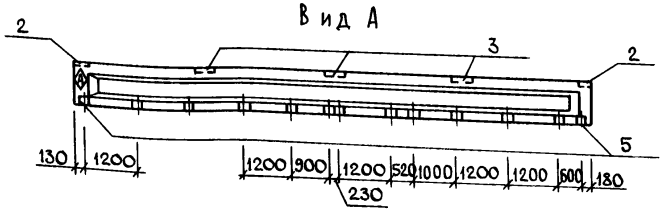

Рис. 2

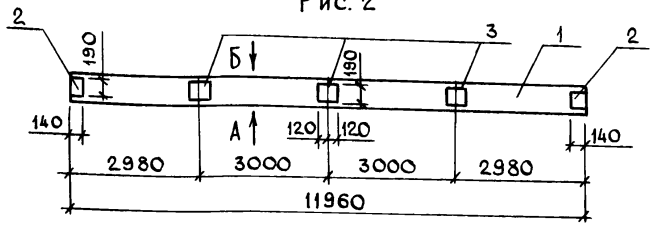

Вид Б

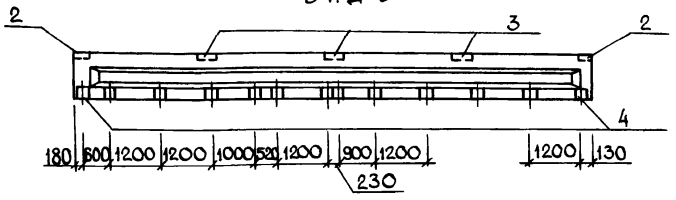

Формат	Зона	Поз.	Обозначение	Наименование	Кол. на исп. КЖ.И 13.00 —	Кол. на исп. КЖ.И 13.00 01	Примечание
				Документация			
			1.462.1-1/81	III. Предварительно напряженные балки пролетом 12м для покрытий зданий с плоской и скатной кровлей			
				Сборочные единицы			
		1	1.462.1-1/81.04-14	Балка 1БСП 12-2АтV	1	1	
				Изделия закладные			
		2	1.400-6/76	М4-1	2	2	
		3	1.400-6/76	М3-1	3	3	
		4	1.400-15.в.1.120-10	МН106-5		13	
		5	1.400-15.в.1.120-40	МН111-5	13	13	

Ведомость расхода стали на дополнительные закладные изделия, кг

Марка элемента	Изделия закладные										Общий расход
	Арматура класса A III					Прокат марки ВСт3пс 6-1					
	ГОСТ 5781-82					ГОСТ 19903-74					
	ф8				итого	-8×40	-6×140	-6×150	-6×190	итого	
1БСП12-2АтV б	6,0				6,0	5,2	2,6	14,3	6,6	28,7	34,7
1БСП12-2АтV в	11,2				11,2	10,4	2,6	23,4	6,6	43,0	54,2

Знак ориентации ◇ пометить несмываемой краской

Обозначение	Наименование	Рис.
КЖ.И. 13.00	1БСП12-2АтV б	1
-01	1БСП12-2АтV в	2

Привязан

Инв. №

Инв. № подл. | Подпись и дата | Взам. инв. №

ГИП	Борисов		8.6.89
Н.контр.	Сенаторов		6.6.89
Нач.отд.	Гринкевич		6.6.89
Гл.спец.	Фролова		6.6.89
Рук.гр.	Феськова		6.6.89
Инж.	Попова		6.6.89

Т.п. 807-29-17.89 КЖ.И.13.00

Балка (1БСП12-2АтV б, 1БСП12-2АтV в)

Стадия	Масса	Масштаб
Р	4500	1:100
Лист 1	Листов 1	

ГИПРОАГРОХИМ Владимир

Копировал Завьялова Формат А3

Альбом 2

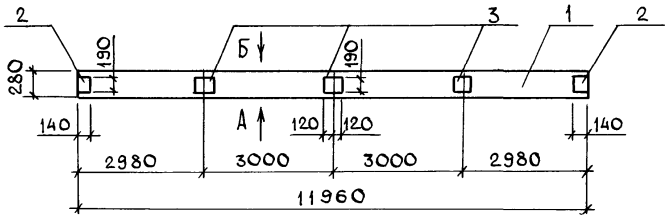

Вид А

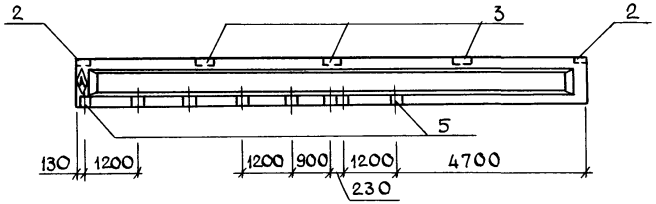

Вид

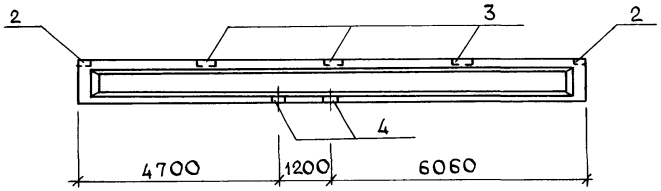

Формат	Зона	Поз.	Обозначение	Наименование	Кол.	Примечание
				Документация		
			1.462.1-1/81	Ж-Б предварительно напряженные		
				Балки пролетом 12м для покрытий		
				зданий с плоской и скатной кровлей		
				Сборочные единицы		
		1	1.462.1-1/81.04-14	Балка 1БСП 12-2АтV	1	
				Изделия закладные		
		2	1.400-6/76	М4-1	2	
		3	1.400-6/76	М3-1	3	
		4	1.400-15.81.120-10	МН106-5	2	
		5	1.400-15.81.120-40	МН111-5	8	

Ведомость расхода стали на дополнительные закладные изделия, кг

Марка элемента	Изделия закладные										Общий расход
	Арматура класса					Прокат марки					
	AIII					Вст3пс6-1					
	ГОСТ 5781-82					ГОСТ 19903-74					
	ф8				итого	-8×40	6×140	-6×150	6×190	итого	
1БСП 12-2АтV2	4,8				4,8	4,0	2,6	10,2	6,6	23,4	28,2

Знак ориентации ◈ пометить несмываемой краской

				Т.п. 807-29-17.89	КЖ.И.14.00
ГИП	Борисов		8.6.89	Балка 1БСП 12-2АтV2	Стадия: Р; Масса: 4500; Масштаб: 1:100
Н.контр.	Сенаторов		6.6.89		Лист 1; Листов 1
Нач.отд.	Гринкевич		6.6.89		
Гл.спец.	Фролова		6.6.89		ГИПРОАГРОХИМ Владимир
Рук.гр.	Феськова		6.6.89		
Инж.	Попова		6.6.89		

Привязан

Инв. №

Взам. инв. № | Подпись и дата | Инв. № подл.

Копировал Завьялова Формат А3

Альбом 2

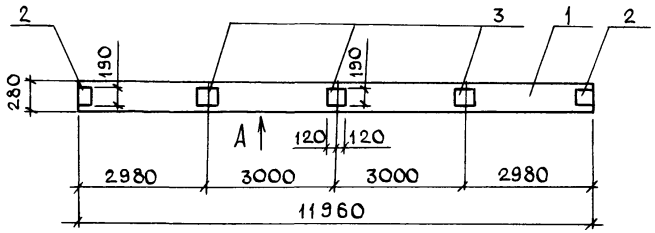

Вид А

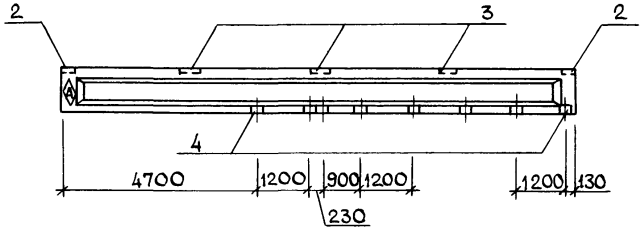

Формат	Зона	Поз.	Обозначение	Наименование	Кол.	Примечание
				Документация		
			1.462.1-1/81	Ж.-б. предварительно напряженные		
				балки пролетом 12 м для покрытий		
				зданий с плоской и скатной кровлей		
				Сборочные единицы		
		1	1.462.1-1/81.04-14	Балка 1БСП12-2АтV	1	
				Изделия закладные		
		2	1.400-6/76	М4-1	2	
		3	1.400-6/76	М3-1	3	
		4	1.400-15.81.120-40	МН111-5	8	

Ведомость расхода стали на дополнительные закладные изделия, кг

Марка элемента	Изделия закладные										Общий расход
	Арматура класса AIII ГОСТ 5781-82					Прокат марки ВСт3пс6-1 ГОСТ 19903-74					
	Ф8				итого	-8×40	-6×140	-6×150	-6×190	итого	
1БСП12-2АтV g	4,0				4,0	3,2	2,6	8,8	6,6	21,2	25,2

Знак ориентации ◈ пометить несмываемой краской

ГИП	Борисов		8.6.89	Т.п. 807-29-17.89 КЖИ.15.00
Н.контр.	Сенаторов		6.6.89	Балка 1БСП12-2АтV g
Нач.отд.	Гринкевич		6.6.89	
Гл.спец.	Фролова		6.6.89	
Рук.гр.	Феськова		6.6.89	
Инж.	Попова		6.6.89	

Стадия	Масса	Масштаб
Р	4500	1:100
Лист	Листов 1	

ГИПРОАГРОХИМ Владимир

Привязан

Инв. №

Инв. № подл. | Подпись и дата | Взам. инв. №

Копировал Завьялова Формат А3

23873-03 18

Альбом 2

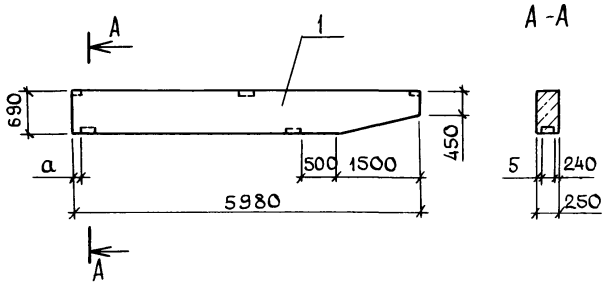

Формат	Зона	Поз.	Обозначение	Наименование	Кол. на исп. КЖ.И. 16.00 —	Кол. на исп. КЖ.И. 16.00 -01	Примечание
				Документация			
			3.019.1-1, вып.1	Рампы и навесы над ними			
				Сборочные единицы			
		1	3.019.1-1.1-1 БН6.0.0.0	Балка 1БН6.0-1	1	1	

Обозначение	Марка	а мм
КЖ.И. 16.00	1БН6.0-1а	0
-01	1БН6.0-1б	100

Привязан

Инв. №

ГИП	Борисов	8.6.89
Н.контр.	Сенаторов	6.6.89
Нач.отд.	Гринкевич	6.6.89
Гл.спец.	Фролова	6.6.89
Рук. гр.	Феськова	6.6.89
Ст.инж.	Карасева	6.6.89

Т.п. 807-29-17.89 КЖ.И.16.00

Балка (1БН 6,0-1а, 1БН6,0-1б)

Стадия	Масса	Масштаб
Р	2300	1:75
Лист	Листов 1	

ГИПРОАГРОХИМ Владимир

Копировал Завьялова Формат А3

23873-03 19

Инв. № подл. | Подпись и дата | Взам. инв. №

Альбом 2

Рис. 1

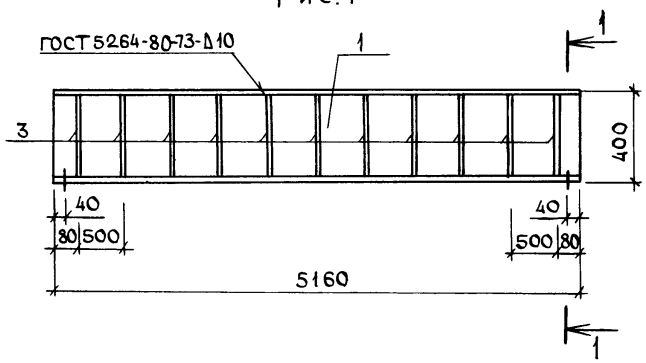

Рис. 2

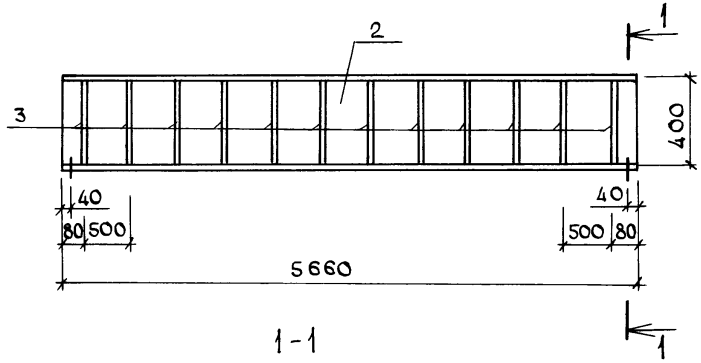

1-1

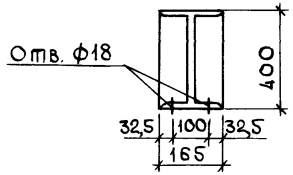

Формат	Зона	Поз.	Обозначение	Наименование	Кол. на исп. КЖ.И.17.00 —	Кол. на исп. КЖ.И.17.00 01	Примечание
				Детали			
				Двутавр 40Б2ТУ14-2-24-72 / Ст3пс ГОСТ 535-88			
БЧ		1	КЖ.И.17.01	L = 5160	1		271,4 кг
БЧ		2	02	L = 5660		1	279,7 кг
БЧ		3	03	Полоса Б-10×80 ГОСТ 103-76 / ВСт3пс6-1ТУ14-1-3023-80	22	24	2,36 кг
				L = 376			

Обозначение	Марка	Рис.	Масса, кг
КЖ.И.17.00	Бм1	1	323,4
-01	Бм2	2	354,4

Привязан

Инв. №

ГИП	Борисов	8.6.89
Н.контр.	Сенаторов	6.6.89
Нач.отд.	Гринкевич	6.6.89
Гл.спец.	Фролова	6.6.89
Рук.гр.	Феськова	6.6.89
Инж.	Попова	6.6.89

Т.п. 807-29-17.89 КЖ.И.17.00

Балка (Бм1, Бм2)

Стадия	Масса	Масштаб
Р	См.табл.	Б.М.
Лист	Листов 1	

ГИПРОАГРОХИМ Владимир

Копировал Завьялова Формат А3

23873-03 20

Инв.№подл. | Подпись и дата | Взам.инв.№

Альбом 2

Рис. 1

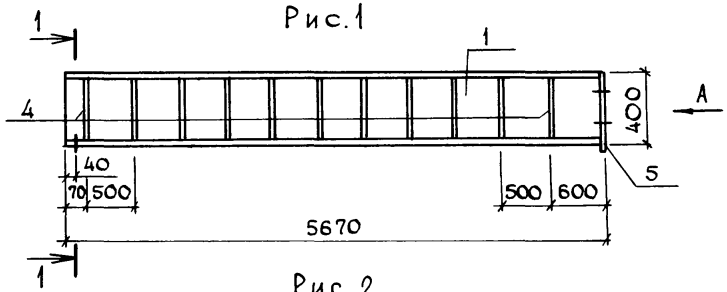

Рис. 2

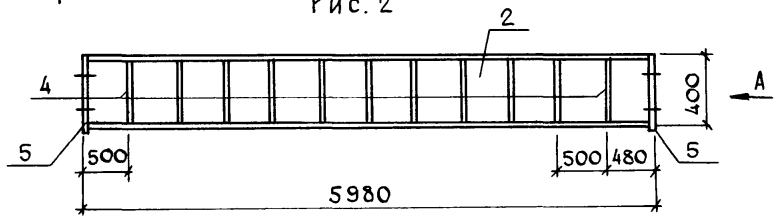

Рис. 3

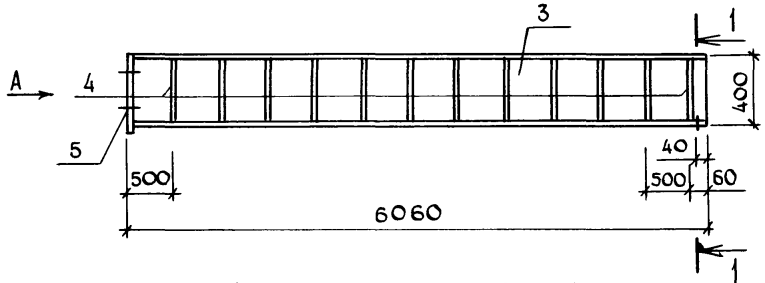

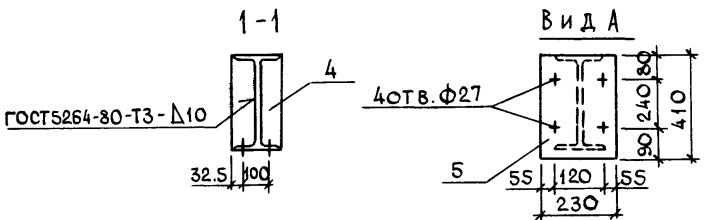

Обозначение	Марка	Рис.	Масса, кг
КН.И 18.00	БМ3	1	365,14
-01	БМ4	2	396,42
-02	БМ5	3	390,4

Формат	Зона	Поз.	Обозначение	Наименование	Кол. на исп. КН.И-18.00 —	01	02	Примечание
				Детали				
				Двутавр 40Б2 ТУ14-2-24-72 / Ст3пс ГОСТ 535-88				
БЧ		1	КН.И 18.01	L=5650	1			297,72кг
БЧ		2	:02	L=5960		1		313,5кг
БЧ		3	.03	L=6040			1	318,23кг
БЧ		4	.04	Полоса Б-10×80 ГОСТ 103-76 / ВСт3пс6-1 ТУ14-1-3023-80	22	24	26	2,33кг
				L=376				
БЧ		5	.05	Полоса Б-20×240 ГОСТ 103-76 / ВСт3пс6-1 ТУ14-1-3023-80	1	2	1	15,5кг
				L=410				

Инв. № подл. | Подпись и дата | Взам. инв. №

Привязан

Инв. №

ГИП	Борисов		8.6.89
Н.контр.	Сенаторов		6.6.89
Нач.отд.	Гринкевич		6.6.89
Гл.спец.	Фролова		6.6.89
Рук.гр.	Феськова		8.6.89
Инж.	Попова		6.6.89

Т.п. 807-29-17.89 КН.И.18.00

Балка (БМ3, БМ4, БМ5)

Стадия	Масса	Масштаб
Р	См. табл	Б.М.

Лист | Листов 1

ГИПРОАГРОХИМ Владимир

Копировал Завьялова Формат А3

Альбом 2

Ведомость расхода стали на закладные изделия, кг

Марка элемента	Изделия закладные										Общий расход
	Арматура класса AIII ГОСТ 5781-82					Прокат марки ВСт3кп2 ГОСТ 19903-74					
	ф10				итого	-6	-8	L63×6		итого	
ПС60.12.2,5-3.л-41а	1,92				1,92	1,12	4	2,74		7,86	9,78
ПС60.15.2,5-2.л-31а	3,82				3,82	1,12	8	2,74		11,86	15,68
ПС60.12.2,5-2.л-32а	1,92				1,92	1,12	4	2,74		7,86	9,78
ПС60.15.2,5-2.л-32а	2,32				2,32	2,24	4	5,48		11,72	14,04
ПС60.12.2,0-2.л-46а	1,92				1,92	1,12	4	2,74		7,86	9,78

Продолжение

Марка элемента	Изделия закладные										Общий расход
	Арматура класса AIII ГОСТ 5781-82					Прокат марки ВСт3кп2 ГОСТ 19903-74 ГОСТ 8509-86					
	ф10				итого	-6	-8	L63×6		итого	
ПС60.15.2,0-2.л-46а	1,92				1,92	1,12	4	2,74		7,86	9,78
ПС60.12.2,0-2.л-41а	1,92				1,92	1,12	4	2,74		7,86	9,78
ПС60.18.2,0-1.л-31а	1,92				1,92	1,12	4	2,74		7,86	9,78
ПС62,5.12.2,0-2.л-1-41а	1,92				1,92	1,12	4	2,74		7,86	9,78
ПС62,5.12.2,0-2.л-1-31а	1,92				1,92	1,12	4	2,74		7,86	9,78

Спецификацию закладных изделий на панели см. 1.030.1-1.01.04.

Взам. инв. № | Подпись и дата | Инв. № подл.

Привязан

Инв. №

ГИП	Борисов		6.6.89
Н.контр.	Сенаторов		6.6.89
Гл.инж.	Потапов		6.6.89
Гл.спец.	Фролова		6.6.89
Рук.гр.	Феськова		6.6.89
Ст.инж.	Карасева		6.6.89
Инж.	Бекметова		6.6.89

Т.п. 807-29-17.89 КЖ.И.19.00

Ведомость расхода стали на закладные изделия стеновых панелей

Стадия	Масса	Масштаб
Р		
Лист	Листов 1	

ГИПРОАГРОХИМ Владимир

Копировал Завьялова Формат А3

Альбом 2

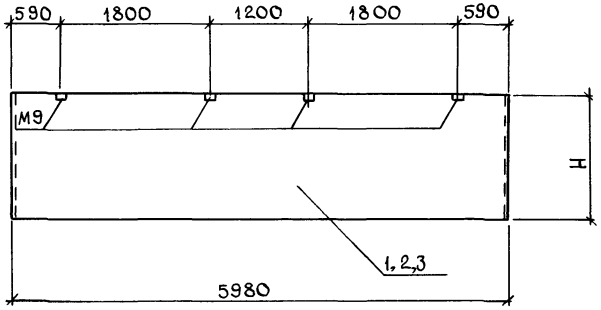

Формат	Зона	Поз.	Обозначение	Наименование	Кол. на испол. КН.И. 20.00 —	01	02	Примечание
				Документация				
			1.030.1-1, вып.1-1, ч.1	Панели из легких и				
				ячеистых бетонов				
				Сборочные единицы	—			
				Панели				
		1	1.030.1-1.1-105-03	ПС60.12.2,5-3.л-41	1			
		2	1.030.1-1.1-106	ПС60.15.2,0-2.л-41		1		
		3	1.030.1-1.1-105	ПС60.12.2,0-2.л-41			1	

1. Панели ПС60.12.2,5-3.л-41а, ПС60.15.2,0-2.л-41а и ПС 60.12.2,0-2.л-41а отличаются от серийных панелей ПС60.12.2,5-3.л-41, ПС60.15.2,0-2.л-41 и ПС60.12.2,0-2.л-41 разбивкой закладных деталей М9.
2. Закладные детали защитить от коррозии слоем мет. Ц 120 мкм.

Обозначение	Марка	Масса, кг	Н, мм
КН.И. 20.00 –	ПС60.12.2,5-3.л-41а	2120	1185
-01	ПС60.15.2,0-2.л-41а	2170	1485
-02	ПС60.12.2,0-2.л-41а	1740	1185

Инв. № подл. | Подпись и дата | Взам. инв. №

Привязан

Инв. №

ГИП	Борисов		8.6.89
Н.контр.	Сенаторов		6.6.89
Гл. инж.	Потапов		6.6.89
Гл. спец.	Фролова		6.6.89
Рук. гр.	Феськова		6.6.89
Ст. инж.	Карасева		6.6.89
Инж.	Бекметова		6.6.89

Т.п. 807-29-17.89 КН.И 20.00

Панели (ПС60.12.2,5-3.л-41а, ПС60.15.2,0-2.л-41а, ПС60.12.2,0-2.л-41а)

Стадия	Масса	Масштаб
Р	см. табл	1:50
Лист	Листов 1	

ГИПРОАГРОХИМ Владимир

Копировал Завьялова Формат А3

Альбом 2

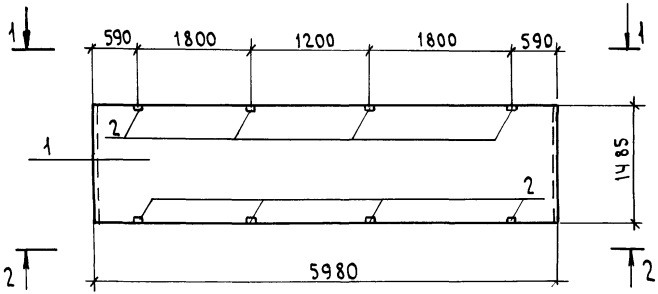

1—1

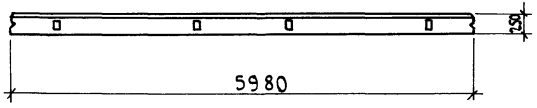

2—2

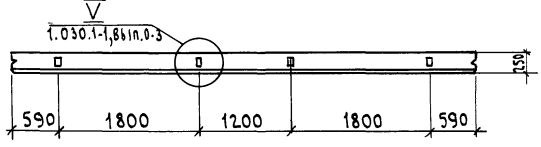

Формат	Зона	Поз.	Обозначение	Наименование	Кол	Примечание
				Документация		
			1.030.1-1, вып.1-1, ч.I	Панели из легких		
				и ячеистых бетонов		
				Сборочные единицы		
		1	1.030.1-1.1-1 06-04	Панель ПС60.15.2.5-2.л-3I	1	
				Изделие закладное		
		2	1.030.1-1.1-3 36	М9	8	

Ведомость расхода стали на дополнительные закладные изделия, кг

Марка элемента	Изделия закладные				Общий расход
	Арматура класса		Прокат марки		
	A III		Вст3кп2		
	ГОСТ 5781-82		ГОСТ 19903-74		
	Ф10	Итого	— 8	Итого	
ПС60.15.2.5-2.л-31а	3,04	3,04	8	8	11,04

Закладные детали защитить от коррозии слоем мет. Ц 120 мкм

Привязан

Инв. № подл. | Подпись и дата | Взам. инв. №

Инв. №

ГИП	Борисов		8.6.89
Н. контр	Сенаторов		6.6.89
Гл. инж.	Потапов		6.6.89
Гл. спец.	Фролова		8.6.89
Рук. гр.	Феськова		6.6.89
Ст. инж.	Карасева		6.6.89
Инж.	Бекметова		6.6.89

Т.п. 807-29-17.89 КЖ.И 21.00

Панель ПС 60.15.2,5-2.л-31а

Стадия	Масса	Масштаб
Р	2660	1:50
Лист	Листов 1	

ГИПРОАГРОХИМ Владимир

Копировал Семахина Формат А3

Альбом 2

Формат	Зона	Поз.	Обозначение	Наименование	Кол. на испол. кж. и 22.00 —	01	Примечание
				Документация			
			1.030.1-1, вып.1-1, ч.I	Панели из легких и			
				ячеистых бетонов			
				Сборочные единицы			
				Панели			
		1	1.030.1-1.1-1 05-03	ПС60.12.2,5-3.л-46	1		
		2	1.030.1-1.1-1 05	ПС60.12.2,0-2л-46		1	

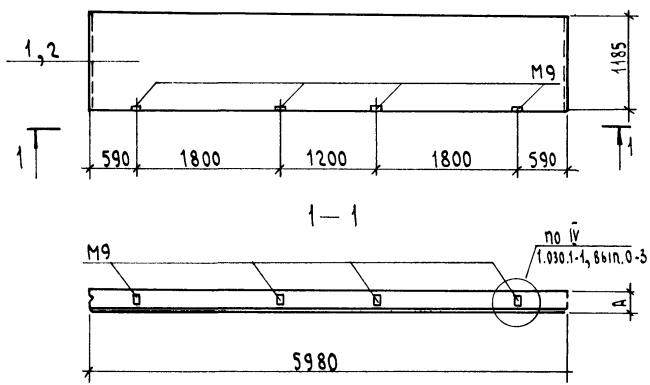

1. Панели ПС60.12.2,5-3.л-46а и ПС 60.12.2,0-2.л-46а отличаются от серийных панелей, ПС60.12.2,5-3.л-46 и ПС60.12.2,0-2.л-46 разбивкой закладных деталей М9.
2. Закладные детали защитить от коррозии слоем мет. Ц120 мкм

Обозначение	Марка	Масса, кг	А, мм
кж.и 22.00	ПС60.12.2,5-3.л-46а	2120	250
-01	ПС60.12.2,0-2.л-46а	1740	200

Инв. № подл. | Подпись и дата | Взам. инв. №

Привязан

Инв. №

ГИП	Борисов		8.6.89
Н.контр.	Сенаторов		6.6.89
Гл. инж.	Потапов		6.6.89
Гл. спец.	Фролова		6.6.89
Рук. гр.	Феськова		6.6.89
Ст. инж.	Карасева		6.6.89
Инж.	Бекметова		6.6.89

Т.п. 807-29-17.89 кж.и 22.00

Панели (ПС60.12.2,5-3.л-46а, ПС60.12.2,0-2.л-46а)

Стадия	Масса	Масштаб
Р	см.табл	1:50

Лист | Листов 1

ГИПРОАГРОХИМ Владимир

Копировал Семахина Формат А3 23873-03 25

Альбом 2

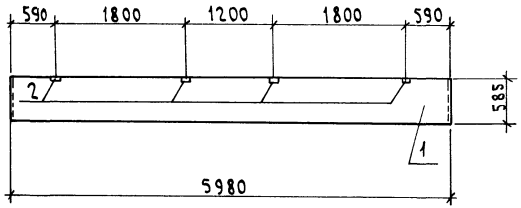

Формат	Зона	Поз.	Обозначение	Наименование	Кол	Примечание
				Документация		
			1.030.1-1, вып.1-1, ч.I	Панели из легких и		
				ячеистых бетонов		
				Сборочные единицы		
		1	1.030.1-1.1-1 ОЧ	Панель ПС60.6.2,5-6л-32	1	
				Изделие закладное		
		2	1.030.1-1.1-3 36	М9	4	

Ведомость расхода стали на дополнительные закладные изделия, кг

Марка элемента	Изделия закладные										Общий расход
	Арматура класса					Прокат марки					
	AIII					Вст3кп2					
	ГОСТ 5781-82					ГОСТ 19903-74					
	ф10				Итого	—8				Итого	
ПС60.6.2,5-6л-32а	1,52				1,52	4				4	5,52

1. Закладные детали защитить от коррозии слоем мет. Ц120 мкм

Т.п. 807-29-17.89 кн.4 23.00			
Панель ПС60.6.2,5-6.л-32а	Стадия	Масса	Масштаб
	Р	1080	Б.М.
	Лист	Листов 1	
	ГИПРОАГРОХИМ Владимир		

ГИП	Борисов	06.89
Н. контр	Сенаторов	06.89
Нач. отд	Гринкевич	06.89
Гл. спец	Фролова	06.89
Рук. гр	Феськова	06.89
Ст. инж	Карасева	06.89
Инж.	Бекметова	06.89

Привязан

Инв. №

Инв.№ подл. | Подпись и дата | Взам. инв.№

Копировал Семахина Формат А3 23873-03 26

Альбом 2

Рис.1

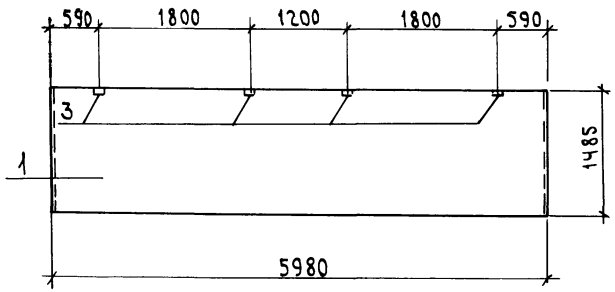

Формат	Зона	Поз.	Обозначение	Наименование	Кол. на изд. КЖ.И.24.00 —	Кол. на изд. КЖ.И.24.00 01	Примечание
				Документация			
			1.030.1-1, вып.1-1, ч.I	Панели из легких и			
				ячеистых бетонов			
				Сборочные единицы			
				Панели			
		1	1.030.1-1.1-1.06-04	ПС 60.15.2,5-2.л-32	1		
		2	1.030.1-1.1-1.07	ПС 60.18.2,0-1.л-31		1	
				Изделие закладное			
		3	1.030.1-1.1-3 36	М9	4	4	

Рис. 2

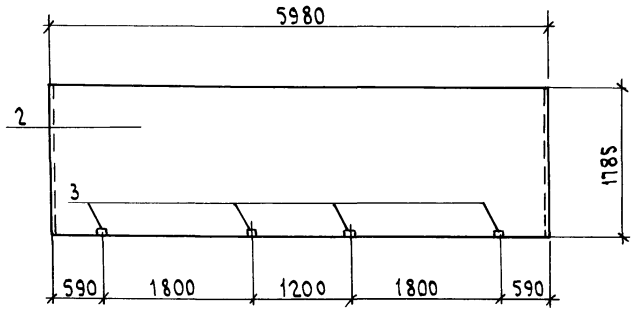

Ведомость расхода стали на дополнительные закладные изделия, кг

Марка элемента	Изделия закладные: Арматура класса A III, ГОСТ 5781-82, ф10	Итого	Прокат марки Вст3кп2, ГОСТ 19903-74, — 8	Итого	Общий расход
ПС60.15.2,5-2л-32а	1,52	1,52	4	4	5,52
ПС60.18.2,0-1.л-31а					

1. Закладные детали защитить от коррозии слоем мет. Ц 120 мкм

Обозначение	Марка	Рис.	Масса, кг
КЖ.И 24.00 —	ПС60.15.2,5-2.л32а	1	2660
-01	ПС60.18.2,0-1.л-31а	2	2610

Привязан

Инв. №

Инв.№ подл. | Подпись и дата | Взам. инв.№

ГИП	Борисов		8.89
Н.контр.	Сенаторов		6.89
Гл.инж.	Потапов		6.89
Гл.спец.	Фролова		6.89
Рук.гр.	Фескова		6.89
Ст. инж.	Карасева		6.89
Инж.	Бекметова		6.89

Т.п. 807-29-17.89 КЖ.И 24.00

Панели (ПС60.15.2,5-2.л-32а, ПС60.18.2,0-1.л-31а)

Стадия	Масса	Масштаб
Р	см. табл.	1:50
Лист	Листов 1	

ГИПРОАГРОХИМ Владимир

Копировал Семахина Формат А3

Альбом 2

Рис.1

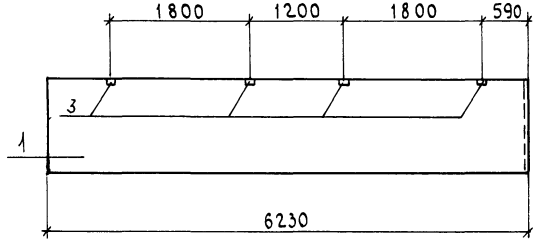

Рис. 2

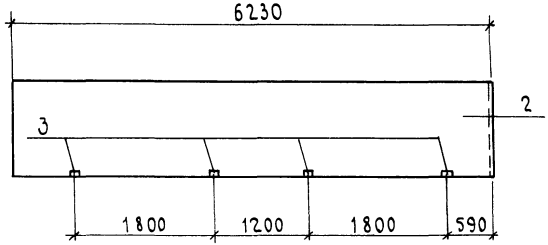

Формат	Зона	Поз.	Обозначение	Наименование	Кол. на испол. КЖ.И 25.00 —	Кол. на испол. КЖ.И 25.00 01	Примечание
				Документация			
			1.030.1-1, вып.1-1, ч.I	Панели из легких			
				и ячеистых бетонов			
				Сборочные единицы			
				Панели			
		1	1.030.1-1.1-1 15-03	ПС 62.5.12.2.0-2.л-1-41	1		
		2	1.030.1-1.1-1 15-03	ПС 62.5.12.2.0-2.л-1-31		1	
				Изделие закладное			
		3	1.030.1-1.1-3 36	М9	4	4	

Ведомость расхода стали на дополнительные закладные изделия, кг

Марка элемента	Изделия закладные: Арматура класса A III, ГОСТ 5781-82, Ф10	Итого	Прокат марки Вст3кп2, ГОСТ 19903-74, — 8	Итого	Общий расход
ПС62.5.12.2.0-2л-1-31а	1,52	1,52	4	4	5,52

1. Панель ПС 62,5.12,0-2л-1-41а отличается от серийной панели ПС62,5.12.2,0-2л-1-41 разбивкой закладных деталей М9

2. Закладные детали защитить от коррозии слоем мет. Ц 120 мкм

Обозначение	Марка	Рис.
КЖ.И 25.00 -	ПС62,5.12.2.0-2.л-1-41а	1
-01	ПС62,5.12.2.0-2.л-1-31а	2

Привязан

Инв. №

Инв. № подл. | Подпись и дата | Взам. инв. №

ГИП	Борисов		6.6.89
Н. контр.	Сенаторов		6.6.89
Гл. инж.	Потапов		6.6.89
Гл. спец.	Фролова		6.6.89
Рук. гр.	Феськова		6.6.89
Ст. инж.	Карасева		6.6.89
Инж.	Бекметова		6.6.89

Т.п. 807-29-17.89 КЖ.И 25.00

Панели (ПС62,5.12.2,0-2.л-1-41а, ПС62,5.12.2.0-2.л-1-31а)

Стадия	Масса	Масштаб
Р	1810	1:50

Лист | Листов 1

ГИПРОАГРОХИМ Владимир

Копировал Семахина Формат А3 23873-03 28

Альбом 2

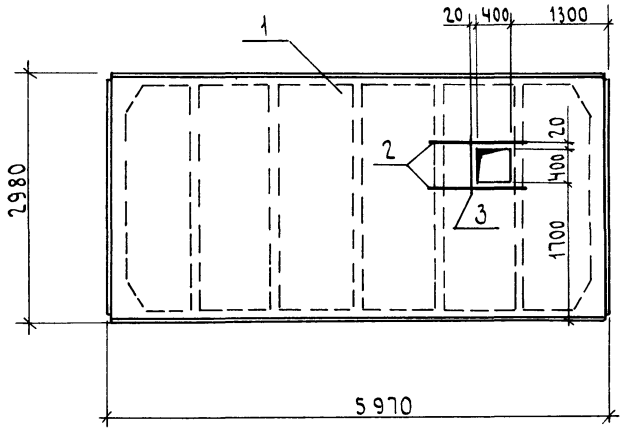

В составе комплексной плиты пароизоляция-оклеечная из 1 слоя рубероида; утеплитель-минераловатные плиты повышенной жесткости на синтетическом связующем $\gamma = 200$ кг/м^3

Формат	Зона	Поз	Обозначение	Наименование	Кол.	Примечание
				Документация		
			ГОСТ 22701.0-77	Технические условия		
			1.465.1-10/82	Комплексные ж.-б. плиты		
				покрытий одноэтажных		
				промышленных зданий		
				Сборочные единицы		
		1	ГОСТ 22701.1-77	Плита ПГ-2АтVТ6	1	
				Детали		
				Ф10 AI ГОСТ 5781-82		
БЧ		2		L=1200	2	0,74 кг
БЧ		3		L=900	1	0,56

Ведомость расхода стали на дополнительные закладные изделия, кг

Марка элемента	Изделия закладные										Общий расход
	Арматура класса					Прокат марки					
	A-I										
	ГОСТ 5781-82										
	Ф10				Итого					Итого	
1ПГ-2АтVТ-80МПЖН-2006-1	3,30				3,30						3,30

Привязан

Инв. № подл. | Подпись и дата | Взам. инв. №

Инв. №

ГИП	Борисов		8.6.89
Н.контр.	Сенаторов		6.6.89
Нач.отд.	Гринкевич		6.6.89
Гл.спец.	Фролова		8.6.89
Рук.гр.	Феськова		6.6.89
Ст.инж.	Карасева		6.6.89

Т.п. 807-29-17.89 Кж.И 26.00

Плита 1ПГ-2АтVТ-80МПЖН-2006-1

Стадия	Масса	Масштаб
Р	3050	1:50
Лист	Листов 1	

ГИПРОАГРОХИМ Владимир

Копировал Семахина Формат А3

Альбом 2

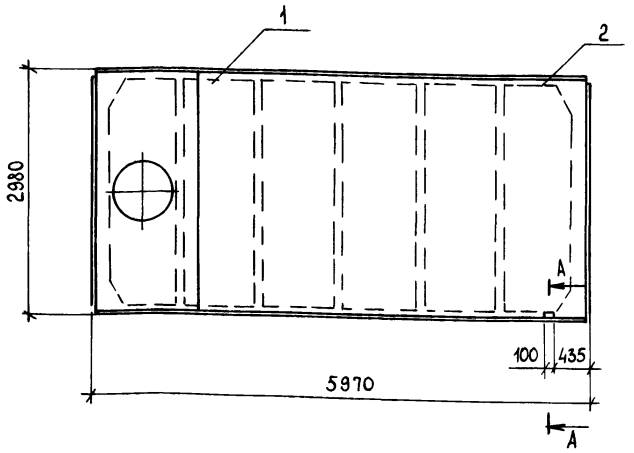

А - А
М 1:20

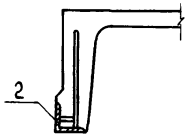

Формат	Зона	Поз.	Обозначение	Наименование	Кол.	Примечание
				Документация		
			ГОСТ 22701.0-77	Технические условия		
			1.465.1-10/82	Комплексные ж-б плиты		
				покрытий одноэтажных		
				промышленных зданий		
				Сборочные единицы		
		1	ГОСТ 22701.2-77	Плита ПВ4-2АтVТ	1	
		2	ГОСТ 22701.5-77	Изделие закладное М9	2	

Ведомость расхода стали на дополнительные закладные изделия, кг

Марка элемента	Изделия закладные										Общий расход
	Арматура класса					Прокат марки					
	А-III					Вст3пс6-1					
	ГОСТ 5781-82					ГОСТ 8509-86					
	ф10	ф14			Итого	L70x8				Итого	
1ПВ4-2АтVТ-80МПЖИ-200-1	0,6	0,2			0,8	1,7				1,7	2,5

В составе комплексной плиты пароизоляция -
- оклеичная из 1 слоя рубероида ; утеплитель -
- минераловатные плиты повышенной жесткости на синтетическом связующем $\gamma = 200$ кг/м^3

ГИП	Борисов		8.6.89
Н.контр.	Сенаторов		6.6.89
Нач.отд.	Гринкевич		6.6.89
Гл.спец.	Фролова		6.6.89
Рук.гр.	Феськова		6.6.89
Ст. инж.	Карасева		6.6.89

Привязан

Инв. №

Т.п. 807-29-17.89 КЖ.И 27.00

Плита 1ПВ4-2АтVТ-80МПЖИ-200-1

Стадия	Масса	Масштаб
Р	3620	1:50
Лист	Листов 1	

ГИПРОАГРОХИМ Владимир

Копировал Бабина Формат А3

23878-03 30

Инв. № подл. | Подпись и дата | Взам. инв. №

Альбом 2

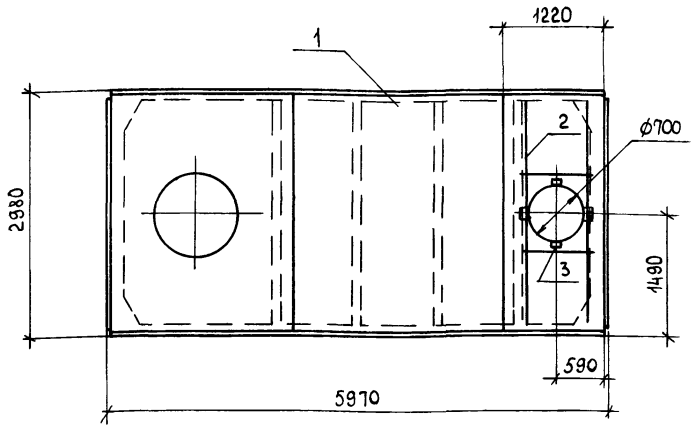

Формат	Зона	Поз.	Обозначение	Наименование	Кол.	Примечание
				Документация		
			ГОСТ 22701.0-77	Технические условия		
			1.465.1-10/82	Комплексные ж.-б. плиты		
				покрытий одноэтажных		
				промышленных зданий		
				Сборочные единицы		
		1	ГОСТ 22701.2-77	Плита ПВ10-3АтVT	1	
		2	ГОСТ 22701.5-77	Каркас КП2	1	
		3	ГОСТ 22701.5-77	Изделие закладное М6	4	
				Материалы		
				Бетон класса В25		0,23 м³

В составе комплексной плиты пароизоляция-
- оклеечная из 1 слоя рубероида; утеплитель-
- минераловатные плиты повышенной жесткости на синтетическом связующем γ=200 кг/м³

Ведомость расхода стали на дополнительные изделия, кг

Марка элемента	Арматурное изделие				Закладное изделие				Всего	Общий расход
	Арматура класса				Арматура класса		Прокат марки			
	A-III				A-III		ВСт3пс6-1			
	ГОСТ 5031-82				ГОСТ 5781-82		ГОСТ 103-76			
	ф12			Итого	ф10	Итого	-110х8	Итого		
1ПВ10-3АтVT-80МПЖН-200-1	25,6			25,6	0,4	0,4	0,9	0,9	1,3	26,9

Т.п. 807-29-17.89 КЖ.И 28.00

Плита 1ПВ10-3АтVT-80МПЖН-200-1

Стадия	Масса	Масштаб
Р	4345	1:50
Лист	Листов 1	

ГИПРОАГРОХИМ Владимир

ГИП	Борисов		2.6.89
Н.контр.	Сенаторов		6.6.89
Нач.отд.	Гринкевич		6.6.89
Гл.спец.	Фролова		6.6.89
Рук.гр.	Феськова		6.6.89
Ст.инж.	Карасева		6.6.89

Привязан

Инв.№

Копировал Бабина

Формат А3

23873-03 31

Инв.№ подл. | Подпись и дата | Взам.инв.№

Альбом 2

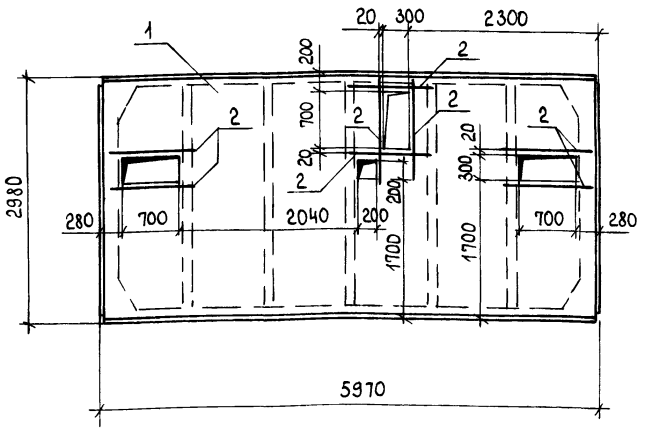

В составе комплексной плиты пароизоляция - оклеечная из 1 слоя рубероида; утеплитель - минераловатные плиты повышенной жесткости на синтетическом связующем γ = 200 кг/м³

Формат	Зона	Поз.	Обозначение	Наименование	Кол.	Примечание
				Документация		
			ГОСТ 22701.0-77	Технические условия		
			1.465.1-10/82	Комплексные ж.-б. плиты		
				покрытий одноэтажных		
				промышленных зданий		
				Сборочные единицы		
		1	ГОСТ 22701.1-77	Плита ПГ-2АтVT	1	
				Детали		
Б.4		2		ф10 AI ГОСТ 5781-82 L=1200	8	0,74 кг

Ведомость расхода стали на дополнительные закладные изделия, кг

Марка элемента	Изделия закладные										Общий расход
	Арматура класса А-I ГОСТ 5781-82					Прокат марки					
	ф10				Итого					Итого	
1ПГ-2АтVT-80МПЖН-200-1	5,92				5,92						5,92

Т.п. 807-29-17.89 КЖИ 29.00			
Плита 1ПГ-2АтVT-80МПЖН-200-1	Стадия	Масса	Масштаб
	Р	3050	1:50
	Лист	Листов 1	
	ГИПРОАГРОХИМ Владимир		

ГИП	Борисов	8.6.89
Н.контр.	Сенаторов	6.6.89
Нач.отд.	Гринкевич	6.6.89
Гл.спец.	Фролова	6.6.89
Рук.гр.	Феськова	6.6.89
Ст.инж.	Карасева	6.6.89

Привязан

Инв. №

Инв.№ подл. | Подпись и дата | Взам.инв.№

Копировал Бабина

Формат А3

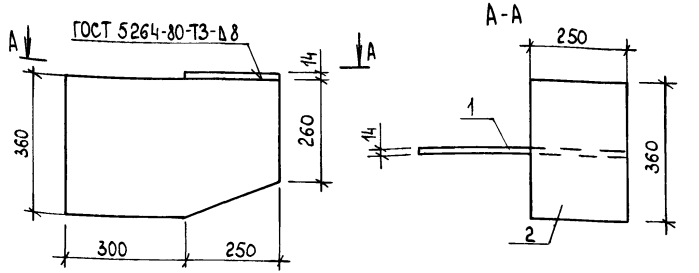

Формат	Зона	Поз.	Обозначение	Наименование	Кол.	Примечание
				Документация		
			КЖ.И 00.00ТУ	Технические условия		
				Детали		
Б4		1	КЖ.И 30.01	Полоса Б-14х360 ГОСТ 82-70 / Вст3пс6-1 ТУ 14-1-3023-80		
				L=550	1	21,8 кг
Б4		2	.02	Полоса Б-14х250 ГОСТ 82-70 / Вст3пс6-1 ТУ 14-1-3023-80		
				L=360	1	9,9 кг

Привязан

Инв. №

Взам. инв. № | Подпись и дата | Инв. № подл.

ГИП	Борисов		8.6.89
Н.контр.	Сенаторов		6.6.89
Нач.отд.	Гринкевич		6.6.89
Гл.спец.	Фролова		6.6.89
Рук.гр.	Феськова		6.6.89
Ст.инж.	Карасева		6.6.89

Т.п. 807-29-17.89 КЖ.И 30.00

Опорный столик ОП1

Стадия	Масса	Масштаб
Р	31,7	1:10
Лист	Листов 1	

ГИПРОАГРОХИМ Владимир

Формат А4

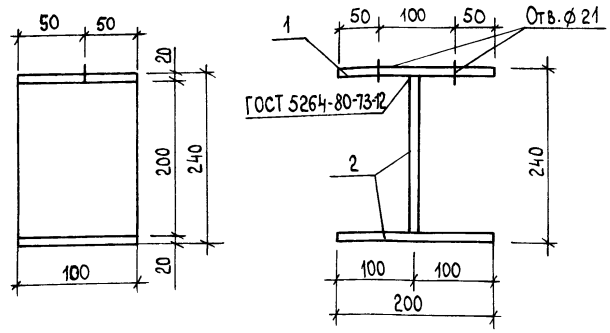

Формат	Зона	Поз.	Обозначение	Наименование	Кол.	Примечание
				Документация		
			КЖ.И 00.00ТУ	Технические условия		
				Детали		
Б4		1	КЖ.И 31.01	Полоса Б-20х100 ГОСТ 103-76 / Вст3пс6-1 ТУ 14-1-3023-80		
				L=200	1	4,7 кг
Б4		2	.02	Полоса Б-20х100 ГОСТ 103-76 / Вст3пс6-1 ТУ 14-1-3023-80		
				L=200	2	4,7 кг

Привязан

Инв. №

Взам. инв. № | Подпись и дата | Инв. № подл.

ГИП	Борисов		8.6.89
Н.контр.	Сенаторов		6.6.89
Нач.отд.	Гринкевич		6.6.89
Гл.спец.	Фролова		6.6.89
Рук.гр.	Феськова		6.6.89
Инж.	Попова		6.6.89

Т.п. 807-29-17.89 КЖ.И 31.00

Опорный столик ОП2

Стадия	Масса	Масштаб
Р	14,1	1:5
Лист	Листов 1	

ГИПРОАГРОХИМ Владимир

Копировал Бабина Формат А4

Альбом 2

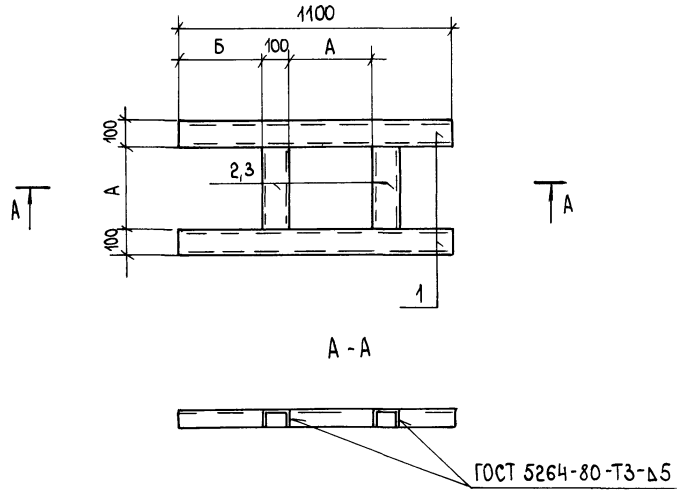

Формат	Зона	Поз.	Обозначение	Наименование	Кол. на исп. КЖ.И 32.00 –	Кол. на исп. КЖ.И 32.00 01	Примечание
				Документация			
А3			КЖ.И 00.00ТУ	Технические условия			
				Детали			
				Швеллер 10 ГОСТ 8240-72 / Вст3кп2 ГОСТ 535-88			
БЧ		1	КЖ.И 32.01	L = 1100	2	2	9,45 кг
БЧ		2	.02	L = 700	2	–	6,01 кг
БЧ		3	.03	L = 400	–	2	3,44 кг

Обозначение	Марка	Размеры, мм А	Размеры, мм Б	Масса, кг
КЖ.И 32.00	Р1	700	100	30,92
-01	Р2	400	250	25,78

Взам. инв. №

Подпись и дата

Инв. № подл.

Привязан

Инв. №

ГИП	Борисов		8.6.89
Н.контр.	Сенаторов		6.6.89
Нач.отд.	Гринкевич		6.6.89
Гл.спец.	Фролова		6.6.89
Рук.гр.	Феськова		6.6.89
Ст.инж.	Карасева		6.6.89

Т.п. 807-29-17.89 КЖ.И 32.00

Рама (Р1, Р2)

Стадия	Масса	Масштаб
Р	см. табл.	Б.М.
Лист	Листов 1	

ГИПРОАГРОХИМ Владимир

Копировал Бабина Формат А3

Альбом 2

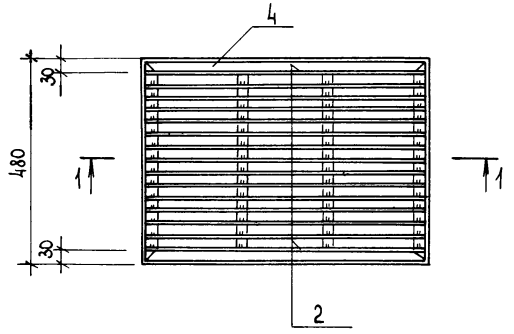

1-1

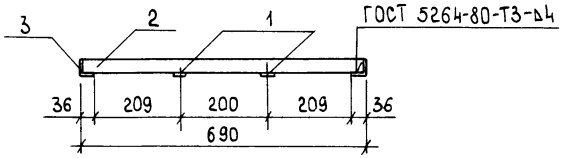

Формат	Зона	Поз.	Обозначение	Наименование	Кол.	Примечание
				Документация		
А3			КЖ.И 0000ТУ	Технические условия		
				Детали		
Б4		1	КЖ.И 33.01	Полоса $\frac{5-4\times18\ \text{ГОСТ}\ 103-76}{\text{Ст3кп2-I ГОСТ}\ 535-88}$ L=408	2	0,23 кг
Б4		2	.02	Полоса $\frac{5-3\times30\ \text{ГОСТ}\ 103-76}{\text{Ст3кп2-I ГОСТ}\ 535-88}$ L=678	15	0,48
				Уголок $\frac{36\times36\times4\ \text{ГОСТ}\ 8509-86}{\text{Ст3кп2-I ГОСТ}\ 535-88}$		
Б4		3	.03	L=480	2	1,04 кг
Б4		4	.04	L=690	2	1,49

Взам. инв. №

Подпись и дата

Инв. № подл.

Привязан

Инв. №

ГИП	Борисов		6.6.89
Н.контр.	Сенаторов		6.6.89
Нач.отд.	Гринкевич		6.6.89
Гл.спец.	Фролова		6.6.89
Рук.гр.	Феськова		6.6.89
Ст.инж.	Карасева		6.6.89

Т.п. 807-29-17.89 КЖ.И 33.00

Решетка МР1

Стадия	Масса	Масштаб
Р	12,7	1:10
Лист	Листов 1	

ГИПРОАГРОХИМ Владимир

Копировал Бабина Формат А3

23873-03 35

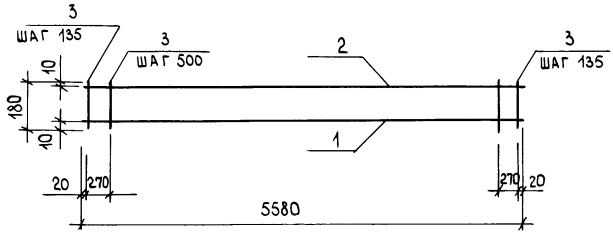

Формат	Зона	Поз.	Обозначение	Наименование	Кол.	Примечание
				Документация		
			КЖ.И 00.00ТУ	Технические условия		
				Детали		
Б4		1	КЖ.И 34.01	⌀20 AII ГОСТ 5781-82 ℓ=5580	1	13,67кг
Б4		2	.02	⌀10 AII ГОСТ 5781-82 ℓ=5580	1	3,46
Б4		3	.03	⌀8 AI ГОСТ 5781-82 ℓ=180	15	0,07

Взам.инв.№

Привязан

Подпись и дата

Инв.№

Инв.№подл.

Т.п. 807-29-17.89 КЖ.И 34.00

Каркас плоский КР1

Стадия	Масса	Масштаб
Р	18,19	1:50
Лист	Листов 1	

ГИПРОАГРОХИМ Владимир

ГИП	Борисов	8.6.89
Н.контр.	Сенаторов	6.6.89
Нач.ОТА.	Гринкевич	6.6.89
Гл.спец.	Фролова	6.6.89
Рук.гр.	Феськова	6.6.89
Ст.инж.	Карасева	6.6.89

Копировал Бабина Формат А4

Взам.инв.№

Подпись и дата

Инв.№подл.

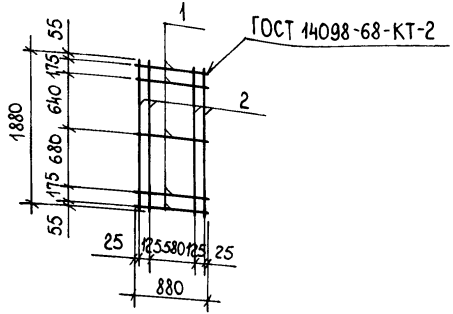

Формат	Зона	Поз.	Обозначение	Наименование	Кол.	Примечание
				Документация		
			КЖ.И 00.00ТУ	Технические условия		
				Детали		
				ф8АI ГОСТ 5781-82		
		1	КЖ.И 35.01	L = 880	5	0,35кг
		2	.02	L = 1880	4	0,74кг

Привязан

Инв. №

Взам. инв. № | Подпись и дата | Инв. № подл.

ГИП	Борисов	8.6.89
Н.контр.	Сенаторов	6.6.89
Нач.отд.	Гринкевич	6.6.89
Гл.спец.	Фролова	6.6.89
Рук.гр.	Феськова	6.6.89
Ст.инж.	Карасева	6.6.89

Т.п. 807-29-17.89 КЖ.И 35.00

Сетка С1

Стадия	Масса	Масштаб
Р	4,7	1:50
Лист	Листов 1	

ГИПРОАГРОХИМ Владимир

Формат А4

gost.e-ecolog.ru

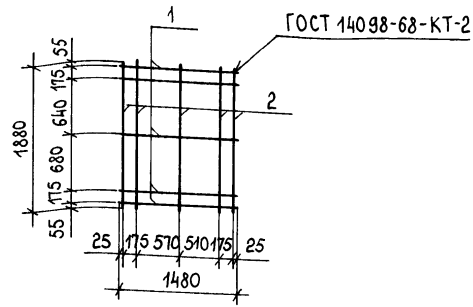

Формат	Зона	Поз.	Обозначение	Наименование	Кол.	Примечание
				Документация		
			КЖ.И 00.00ТУ	Технические условия		
				Детали		
				ф8АI ГОСТ 5781-82		
		1	КЖ.И 36.01	L = 1480	5	0,59кг
		2	.02	L = 1880	5	0,74кг

Привязан

Инв. №

Взам. инв. № | Подпись и дата | Инв. № подл.

ГИП	Борисов	8.6.89
Н.контр	Сенаторов	6.6.89
Нач.отд.	Гринкевич	6.6.89
Гл.спец.	Фролова	6.6.89
Рук.гр.	Феськова	6.6.89
Ст.инж.	Карасева	6.6.89

Т.п. 807-29-17.89 КЖ.И 36.00

Сетка С2

Стадия	Масса	Масштаб
Р	6.6	1:50
Лист	Листов 1	

ГИПРОАГРОХИМ Владимир

Копировал Бабина

Формат А4