Типовой проект
807-29-17.89

ГЛАВНЫЙ КОРПУС МЕЖРАЙОННОГО ОТДЕЛЕНИЯ «ЗООВЕТСНАБ» С ТОВАРООБОРОТОМ ДО 1 МЛН. РУБЛЕЙ В ГОД

АЛЬБОМ 1

Часть 2

(стр. 61 ÷ 90)

ЭМ Силовое электрооборудование стр. 61-72
АОВ Автоматизация отопления и вентиляции стр. 73-82
СС Связь и сигнализация стр. 83-90

gost.e-ecolog.ru

Альбом 1

Ведомость рабочих чертежей основного комплекта марки ЭМ

Лист	Наименование	Примечание
1	Общие данные	
2	Принципиальная схема питающей сети	
3	Принципиальная схема распределительной сети (начало).	
4	Принципиальная схема распределительной сети (продолжение)	
5	Принципиальная схема распределительной сети (окончание).	
6	План на отм. 0.000. План заземления электрощитовой	
7	План на отм. 3.000.	
8	Спецификация. Потребность кабелей и проводов	
9	Задвижка №1 и №2. Схема принципиальная управления. Схема соединений.	
10	Электрическое освещение. План на отм. 0.000 между осями 1-6, А-Д. План на отм. 3.000 между осями 1-4, А-Б.	
11	Электрическое освещение. План на отм. 1.200 между осями 6-11, А-Д.	

Ведомость ссылочных и прилагаемых документов

Обозначение	Наименование	Примечание
	Ссылочные документы	
3.407-82	Вводы линий электропередачи до 1кВ в здания	
4.407-36/70	Детали и узлы внутренних силовых и осветительных электропроводов в сельскохозяйственных производственных помещениях	
5.407-11	Заземление и зануление электроустановок	
5.407-18	Установка одиночных магнитных пускателей серии ПМА (исполнение IP40) и токопроводы	
5.407-22	Прокладка проводов и кабелей в стальных трубах	
5.407-49	Прокладка проводов и кабелей на лотках типа НЛ	
5.407-54	Установка одиночных магнитных пускателей серии ПМЛ (исполнение IP54)	
5.407-55	Установка одиночных ящиков с рубильниками и предохранителями.	
5.407-56	Установка распределительных щитов ЩО 70-1, ЩО70-2, ШО70М и распределительных шкафов серий ШРС-1, СПМ75, СПА77 и ШР11.	
5.407-62	Прокладка проводов в поливинилхлоридных трубах в производственных помещениях	
5.407-63	Прокладка проводов и кабелей в полиэтиленовых трубах в производственных помещениях.	
5.407-84	Установка комплектов из двух и трех магнитных пускателей серии ПМА.	
5.407-91	Установка светильников с разрядными лампами высокого давления и лампами накаливания в производственных помещениях.	
	Прилагаемые документы	
Альбом 3 ЭМ.С01	Спецификация оборудования	
Альбом 3 ЭМ. С02	Спецификация оборудования	
Альбом 1 ЭМ. ВЭК	Ведомость электромонтажных конструкций и деталей подлежащих изготовлению в МЭЗ	
Альбом 1 ЭМ ВИМ	Ведомость изделий и материалов для изготовления электромонтажных конструкций и деталей в МЭЗ.	
Альбом 1 ЭМ. ВР	Ведомость объемов строительных и монтажных работ по чертежам.	
Альбом 4 ЭМ. ВМ	Ведомость потребности в материалах.	

Основные показатели

Наименование		Кол.	Примечание
Напряжение сети	В	380	
Напряжение ламп	"	220; 40	
Установленная мощность силового электрооборудования	кВт	69.41	84.41.*
Установленная мощность электроосвещения	"	21.7	32.5
Расчетная мощность силового электрооборудования	"	32.9	36.2
Расчетная мощность электроосвещения	"	15.2	21.6
Годовой расход электроэнергии	мВт.ч	80.1	96.18
в т. ч. на электроосвещение	"	10.6	
Средневзвешенный коэфициент мощности		0,82	

* Показатели в графе „Примечание" указаны с учетом склада ЛВЖ, не отапливаемого склада и наружного освещения

Проект разработан в соответствии с действующими нормами и правилами и предусматривает мероприятия, обеспечивающие взрывобезопасность и пожаробезопасность при эксплуатации здания

Главный инженер проекта (Борисов)

Согласовано: Гл. спец. тх. Шилов; Гл. спец. АР Фролова; Гл. спец. ВиК Кузьмин

Рук. гр. ОВ Глуханюк; Вед. инж. СС Цыганова

Инв. № подл. | Подпись и дата | Взам. инв. №

Общие указания.

1. Электроснабжение электроприемников предусматривается от наружных сетей напряжением 380/220 в. Ввод от воздушной линии электропередачи в здание кабельный.

2. По степени надежности электроснабжения электроприемники склада относятся к потребителям III категории.

3. Молниезащита здания от прямых ударов молнии не предусматривается, в помещении зарядной (В-Iб) выполнить защиту от заноса высоких потенциалов, для чего все внешние и внутренние коммуникации присоединить к заземляющему устройству.

4. Прокладку труб выполнить до устройства чистого пола.

5. Проходы кабелей через стены выполнить в отрезках труб.

6. При прохождении кабелей через стены (перегородки с ПО ≥ 0,75) предусмотреть их заделку негорючими материалами с обеспечением ПО не менее ПО стены (перегородки).

7. Заделку труб сквозь стены в пожароопасных помещениях выполнить в соответствии с ВСН 294-72.

8. Отключение электроприемников складских помещений №№3-4, 6-13 выполняется рубильником 1ЩЭ0 и автоматическим выключателем 2ЩО, устанавливаемых в металлическом шкафу на наружной стене. Шкаф при монтаже оборудовать приспособлением для опломбирования.

9. Во взрывоопасных помещениях заделку труб сквозь стены следует выполнить негорючими легкопробиваемыми растворами в соответствии с ВСН 332-74 „ Инструкция по монтажу электрооборудования силовых и осветительных сетей взрывоопасных зон".

10. Занулению подлежат: металлические части электрооборудования, нормально не находящиеся под напряжением (корпуса электродвигателей, светильников и т. д.), технологического оборудования и воздуховоды во взрывоопасном помещении. В качестве нулевых защитных проводников использовать нулевую жилу кабеля, нулевой провод сети; для светильников, находящихся во взрывоопасном помещении - специально проложенный третий провод от ближайшей ответвительной коробки. Заземление выполнить по тип пр. 5.407-11.

11 Электромонтажные работы выполнить в соответствии с ПУЭ и СНиП 305.06-85.

Указания по привязке

При привязке необходимо решить вопрос внешнего электроснабжения.

Привязан

Инв. №

Т.п. 807-29-17.89 ЭМ

Межрайонное отделение „Зооветснаб" с товарооборотом до 1 млн. рублей в год

ГИП	Борисов		2.6.89
Н. контр.	Максимкина		2.6.89
Нач. отд.	Гринкевич		2.6.89
Гл. спец.	Фарсобин		2.6.89
Рук. гр.	Федорова		2.6.89
Инж.	Степанов		2.6.89
Техник	Травкин		2.6.89

Главный корпус

Стадия	Лист	Листов
Р	1	11

Общие данные

Гипроагрохим Владимир

Копировал Формат А2

Альбом 1

Магистраль	Аппарат отходящей линии (ввода): обозначение; тип; Iном, А; расцепитель или плавкая вставка, А	Аппарат ввода в распределительное устройство или пусковой аппарат: обозначение; тип; Iном, А; расцепитель или плавкая вставка; уставка теплового реле, А	Кабель, провод: участок сети	Обозначение	Марка	Количество, число жил и сечение	Длина, м	Труба: обозначение на плане	Длина, м	Распределительное устройство или электроприёмник: обозначение	Руст. / Ррас, кВт	Iрасч или Iном / Iпуск, А	Наименование, тип, обозначение чертежа принципиальной схемы
1ШР ШР11-73509-22У3	Р18-373	Я В1 ЯВУЧ-220--УХЛЧ 200	2	Н1	АВВГ	3×95+1×35	3				91,1 / 116,9 / 48,1 / 57,8	91,5 / 109	Ввод*
			3	Н2	АВВГ	3×95+1×35	20						
	1 ПН2-100 80		2	Н3	АВВГ	3×25+1×16	5			3ШР	22,4	44 / 54,4	Распределительный пункт ШР11-73701-22У3 Лист 3
			2	Н4	АВВГ	3×16+1×10	3			2ШР	4,4	10,1 / 35,1	Распределительный пункт ШР11-73701-22У3 Лист 3
	2 ПН2-100 80	КМ1 ПМА-413043 —	2	Н5	АВВГ	3×16+1×10	8			4ШР	21,8	41,5 / 174	Распределительный пункт ШР11-73504-22У3 Лист 4,5
			3	Н6	АВВГ	3×16+1×10	2						
			3	Н7	АВВГ	2×2,5	3			РОВ	—	—	Реле отключения вентиляции Лист СС
	3 ПН2-100 31,5	ПВ3-60	2	Н8	АВВГ	4×4				1ЩО	10,84 / 9,2	14 / —	Щиток освещения Лист 10
		ПВ3-60	2	Н9	АВВГ	4×4	42			2ЩО	6,21 / 5,3	8,5 / —	Щиток освещения Лист 10
	4 НПН2-63 6		2	Н10	АВВГ	4×2,5	38			ЩЭО	1,64	2,6	Щиток эвакуационного освещения Лист 10

Магистраль	Аппарат отходящей линии (ввода): обозначение; тип; Iном, А; расцепитель или плавкая вставка, А	Аппарат ввода в распределительное устройство или пусковой аппарат: обозначение; тип; Iном, А; расцепитель или плавкая вставка; уставка теплового реле, А	Кабель, провод: участок сети	Обозначение	Марка	Количество, число жил и сечение	Длина, м	Труба: обозначение на плане	Длина, м	Распределительное устройство или электроприёмник: обозначение	Ррасч или Рном, кВт	Iрасч или Iном / Iпуск, А	Наименование, тип, обозначение чертежа принципиальной схемы
1ШР	5 НПН2-63 6	КОР 73	2	Н11	АВВГ	3×2,5	25				0,05		Устройство охранно-пожарное УПХОПО10Ч1-30-1 Лист СС
			3	Н12	АВВГ	3×2,5	3						
			2	Н13	АВВГ	2×2,5	5						Кнопка пожарного отключения звонка ПКЕ 212-2
	6 НПН2-63 10		2	Н14	По проекту внутри сетей			Площадочных			4,3	7,1 / —	Неотапливаемый склад
	7 НПН2-63 32		2	Н15	По проекту внутри сетей			Площадочных			12,6	23,9	Склад ЛВЖ
	8 ПН2-100 31,5	Фотовыключатель ФВ-2	2	Н16	АВВГ	4×2,5	20				3,0	15,7 / —	Наружное освещение
			3	По проекту внутри сетей				Площадочных					

* На вводе в числителе указана установленная и расчетная мощность главного корпуса, в знаменателе-всего межрайонного отделения

Инв. № подл. | Подпись и дата | Взам. инв. №

Привязан

Инв. №

ГИП	Борисов		26.89
Н. контр.	Максимкина		26.89
Нач. отд.	Гринкевич		26.89
Гл. спец.	Фарсобин		26.89
Рук. гр.	Федорова		26.89
Инж.	Степанов		26.89

Т.п. 807-29-17.89 ЭМ

Межрайонное отделение „Зооветснаб" с товарооборотом до 1 млн. рублей в год

Главный корпус

Стадия	Лист	Листов
Р	2	

Принципиальная схема питающей сети

ГИПРОАГРОХИМ Владимир

Копировал Семахина Формат А2

23873-02 3

Альбом 1

Распределительное устройство	Аппарат отходящей линии (ввода): обозначение; тип; Iном, А; расцепитель или плавкая вставка, А	Участок сети 1	Пусковой аппарат: обозначение; тип; Iном, А; расцепитель или плавкая вставка, А - уставка теплового реле, А	Участок сети 2	Участок сети	Кабель, провод: Обозначение	Марка	Количество, число жил и сечение	Длина, м	Труба: Обозначение на плане	Длина, м	Электроприемник: Обозначение	Уст. или Рном, кВт	Iрасч. или Iном / Iпуск, А	Наименование, тип, обозначение чертежа принципиальной схемы
2 ШР ШР11-73701-2293 250А 380/220В Ру=4,91кВт	Р18-353				1	Н4	АВВГ	3×16+1×10					4,4	10,1 / 35,1	Ввод от 1ШР лист 2
	НПН2-63 6		1-КМ1 ПМЛ-162104В 2,6		1	1-Н1	АВВГ	4×2,5	10			1	0,18	0,6 / 4,0	Задвижка 30ч 906 нж
					2	1-Н2	АВВГ	4×2,5	22	Т25	7				
			1КК Н3НА16У3		1	1-Н3	АКВВГ	5×2,5	2						SB4...SB15 штепсельный разъем лист 9
					2	1-Н4... 1-Н15	См. схему соединений задвижек			Т25	7				
			2-КМ1 ПМЛ-162104В 2,6		1	2-Н1	АВВГ	4×2,5	28			2	0,18	0,6 / 4,0	Задвижка 30ч 906 нж.
					2	2-Н2	АВВГ	4×2,5	2						
			2КК К3НА08У3		1	2-Н3	АКВВГ	5×2,5	2						SB11...SB15 штепсельный разъем лист 9
					2	2-Н4... 2-Н10	См. схему соединений задвижек								
	2 НПН2-63 16		Щит управления ЩУ1-000-01 комплектно		1	3-Н1	АВВГ	4×2,5	19			3	2,2	5,02 / 30,1	Камера холодильная КХС-2-18
					2	3-Н2	ПРРП	4×1,5	30	Т25 Р-2-20	2 1				
	3 НПН2-63 16		Щит управления ЩУ1-000-01 комплектно		1	4-Н1	АВВГ	4×2,5	19			4	2,2	5,02 / 30,1	Камера холодильная КХС-2-18
					2	4-Н2	ПРРП	4×1,5	20	Т25 Р-2-20	2 1				
	4 НПН2-63 6		РШ-Ц-20-С-56-10/220		1	5-Н1	АВВГ	3×2,5	35			5	0,15	0,7	Холодильник бытовой
					–	Комплектно									
	5 НПН2-63 16														Резерв

Распределительное устройство	Аппарат отходящей линии (ввода): обозначение; тип; Iном, А; расцепитель или плавкая вставка, А	Участок сети 1	Пусковой аппарат; обозначение; тип; Iном, А; расцепитель или плавкая вставка, А - уставка теплового реле, А	Участок сети 2	Участок сети	Кабель, провод: Обозначение	Марка	Количество, число жил и сечение	Длина, м	Труба: Обозначение на плане	Длина, м	Электроприемник: Обозначение	Уст. или Рном, кВт	Iрасч. или Iном / Iпуск, А	Наименование, тип, обозначение чертежа принципиальной схемы.
3 ШР ШР11-73701-2293 250А 380/220В Ру=37,2кВт	Р18-353				1	Н3	АВВГ	3×25+1×16					22,4	44 / 54,4	Ввод от 1ШР лист 2
	1 НПИ2-63 25		ТПП 160-70 11,2кВт 22А		1	6-Н1	АВВГ	3×4+1×2,5	38			6	5,6	80	Зарядное устройство электропогрузчик ЭП-10000
					2	6-Н2	КПГ	2×2,5	10						
	2 НПИ2-63 25		ТПП 160-70 11,2 кВт 22А		1	7-Н1	АВВГ	3×4+1×2,5	40			7	5,6	80	Зарядное устройство электропогрузчик ЭП-1000
					2	7-Н2	КПГ	2×2,5	10						
	3 НПН2-63 32		8К КОР-73		1	8-Н1	АВВГ	4×2,5	15			8	7,8	11,85	Аквадистиллятор ДЭ-10
					2	8-Н2	АВВГ	4×2,5	8						
			9-КМ1 ПМЛ-122004В 8,0		1	9-Н1	АВВГ	4×2,5	8			9	3	7,4 / 44,4	Насос шестеренчатый НШМ-10
					2	9-Н2	АПВ	4(1×2,0)	5	П25 Т720	3 2				
	4 НПН2-63 16		10К У994М У3		1	10-Н1	АПВ	5(1×2,0)	30	В25	30	10	3	4,7	Кипятильник КНЭ-25м1
					2	10-Н2	АПВ	5(1×2,0)	5	В25	5				
			РЩ-Ц-20-С-56-10/220		1	11-Н1	АПВ	3(1×2,0)	8	В25	8	11	1	4,5	Электроплита
					–	Комплектно									
	5 НПН2-63 32														Резерв

1. Задвижка №1 устанавливается на вводе водопровода в главный корпус.
2. Задвижка №2 устанавливается на водопроводной сети для неотапливаемого склада.
3. В главном корпусе при включении кнопок SB1...SB10 включается задвижка №1.
4. В неотапливаемом складе при включении кнопок SB11...SB15 включаются задвижки №1 и №2.

Инв. № подл. | Подпись и дата | Взам. инв. №

Привязан	ГИП	Борисов	8.6.89
	Н. контр.	Максимкина	26.89
	Нач. отд.	Гринкевич	2.6.89
	Гл. спец.	Фарсобин	26.89
	Рук. гр.	Федорова	26.89
Инв. №	Инж.	Степанов	2.6.89

Т.п. 807-29-17.89 ЭМ

Межрайонное отделение „Зооветснаб" с товарооборотом до 1 млн. рублей в год

Главный корпус

Стадия	Лист	Листов
Р	3	

Принципиальная схема распределительной сети (начало)

ГИПРОАГРОХИМ Владимир

Копировал

Формат А2

23873-02 4

Альбом 1

Распределительное устройство	Аппарат отходящей линии (ввода): обозначение; тип; Iном, А; расцепитель или плавкая вставка, А	Участок сети 1	Пусковой аппарат: обозначение; тип; Iном, А; расцепитель или плавкая вставка, А – уставка теплового реле, А	Участок сети 2	Кабель, провод: Обозначение	Марка	Количество, число жил и сечение	Длина, м	Труба: Обозначение на плане	Длина, м	Электроприемник: Обозначение	Уст. или Pном, кВт	Iрасч. или Iном. Iпуск, А	Наименование, тип, обозначение чертежа принципиальной схемы
4ШР ШР11-73509-22У3	Р18-373			1	Н5	АВВГ	3×16+1×10					27,25 / 21,8	41,5 / 174	ВВОД ОТ 1ШР лист 2
	1 ПН2-100 80		12-КМ1 ПМЛ-3210048В 30 ПКЛ-2204	1	12-Н1	АВВГ	3×4+1×2,5	12						
				2	12-Н2	АПВ	4(1×4)	8	П25 Т25	6 2				
				а						а	12-SB1			Кнопка ПКЕ-222-2
				2	12-Н3	АКВВГ	4×2,5	1						
		12К У994У2 а		1	12-Н4	ПВ1	4(1×4,0)	1	К1082У3		12	11	26,5 / 159	Вентилятор приточный П1 4А160М8
	2 НПН2-63 10		13-КМ1 ПМЛ-1120048В —	1	13-Н1	АВВГ	4×2,5	10						
				2	13-Н2	АПВ	4(1×2,0)	12	П25 Т25	7 4	13	3,6	5,47	КВУ с эл. подогревом
	3 НПН2-63 10		14-КМ1 ПМЛ-1210048В 6 ПКЛ-2204	1	14-Н1	АВВГ	4×2,5	12						
				2	14-Н2	АПВ	4(1×2,0)	7	П25 Т25	5 2				
				б						б	14-SB1			Кнопка ПКЕ-222-2
				2	14-Н3	АКВВГ	4×2,5	1						
		14К У994У2 б		1	14-Н4	ПВ1	4(1×1,0)	1	К1082У3		14	1,1	2,76 / 13,8	Вентилятор приточный П2 4А80А4
			15-КМ1 ПМЛ-1210048В 6 ПКЛ-2204	1	15-Н1	АВВГ	4×2,5	1						
				2	15-Н2	АПВ	4(1×2,0)	5	П25 Т25	3 2				
				в						в	15-SB1			Кнопка ПКЕ-222-2
				2	15-Н3	АКВВГ	4×2,5	1						
		15-КМ1 У994У2 в		1	15-Н	ПВ1	4(1×1,0)	1	К1082У3		15	1,1	2,76 / 13,8	Вентилятор приточный П3 4А80А4
	4 НПН2-63 6		16-КМ1 ПМЛ-1220048В 2,6 ПКЛ-1104	1	16-Н1	АВВГ	4×2,5	30						
				2	16-Н2	АВВГ	4×2,5	3		г				
											16-SB1			Кнопка ПКЕ-222-2
				2	16-Н3	АКВВГ	4×2,5	15						
		16К У994У2 г		1	16-Н4	ПВ1	4(1×1,0)	1	Р2-20		16	0,55	1,7 / 7,65	Вентилятор вытяжной В1 4А71А4

Распределительное устройство	Аппарат отходящей линии (ввода): обозначение; тип; Iном, А; расцепитель или плавкая вставка, А	Участок сети 1	Пусковой аппарат: обозначение; тип; Iном, А; расцепитель или плавкая вставка, А – уставка теплового реле, А	Участок сети 2	Кабель, провод: Обозначение	Марка	Количество, число жил и сечение	Длина, м	Труба: Обозначение на плане	Длина, м	Электроприемник: Обозначение	Уст. или Pном, кВт	Iрасч. или Iном. Iпуск, А	Наименование, тип, обозначение чертежа принципиальной схемы
4ШР	5 НПН2-63 6		17-КМ1 ПМЛ-1220048В 4	1	17-Н1	АВВГ	4×2,5	20						
				2	17-Н2	АПВ	4(1×2,0)	5	П25 Т25	3 2				
				д						д	17-SB1			Кнопка ПКЕ-212-2
				2	17-Н3	АКВВГ	4×2,5	15						
		17К У994У2 д		1							17	1,1	2,76 / 13,8	Вентилятор вытяжной В4 4А80А4
				2	17-Н4	ПВ1	4(1×1,0)	1	Р2-20	1				
			18-КМ1 ПМЛ-1220048В 2,6	1	18-Н1	АВВГ	4×2,5	1						
				2	18-Н2	АПВ	4(1×2,0)	6	П25 Т25	4 2				
				е						е	18-SB1			Кнопка ПКЕ-212-2
				2	18-Н3	АКВВГ	4×2,5	20						
		18К У994У2 е		1							18	0,55	1,7 / 7,65	Вентилятор вытяжной В3 4А71А4
				2	18-Н4	ПВ1	4(1×1,0)	1	Р2-20	1				
			19-КМ1 ПМЛ-1220048В 2,6	1	19-Н1	АВВГ	4×2,5	1						
				2	19-Н2	АПВ	4(1×2,0)	5	П25 Т25	3 2				
				к						к	19-SB1			Кнопка ПКЕ-212-2
				2	19-Н3	АКВВГ	4×2,5	20						
		19К У994У2 к		1							19	0,55	1,7 / 7,65	Вентилятор вытяжной В2 4А71А4
				2	19-Н4	ПВ1	4(1×1,0)	1	Р2-20	1				

Продолжение см. ЭМ-5

Инв. № подл. | Подпись и дата | Взам. инв. №

Привязан

Инв. №

ГИП	Борисов		8.6.89
Н.контр.	Максимкина		2.6.89
Нач.отд.	Гринкевич		2.6.89
Гл.спец.	Фарсобин		2.6.89
Рук. гр.	Федорова		2.6.89
Инж.	Степанов		2.6.89

Т.п. 807-29-17.89 ЭМ

Межрайонное отделение „Зооветснаб" с товарооборотом до 1млн. рублей в год

Главный корпус

Стадия	Лист	Листов
Р	4	

Принципиальная схема распределительной сети (продолжение)

ГИПРОАГРОХИМ Владимир

Копировал Завьялова Формат А2

23873-02 5

Альбом I

Распределительное устройство	Аппарат отходящей линии (ввода): обозначение; тип; I ном, А; расцепитель или плавкая вставка, А	Участок сети 1	Пусковой аппарат: обозначение; тип; I ном., А; расцепитель или плавкая вставка, А - уставка теплового реле, А	Участок сети 2	Кабель, провод: Обозначение	Марка	Количество число жил и сечение	Длина м	Труба: Обозначение на плане	Длина м	Электроприёмник: Обозначение	Руст. или Pном кВт	Iрасч или I ном Iпуск А	Наименование тип, обозначение чертежа принципиальной схемы
НАЧАЛО	см. ЭМ-Ч 6 ПН2-100 31,5	Ч ШР	20КМ ПМЛ-12200 В Ч ПКЛ Ч10Ч	1	20-Н1	АВВГ	4 × 2,5	20						
				2	20-Н2	АПВ	4(1×2,0)	7	П25 Т25	5 2				
				—						а	20-SB			Кнопка ПКЕ-222-2
				2	20-Н3	АКВВГ	4 × 2,5	22						
			20К Ч99Ч У2 а	—							20	0,55	1,7 / 1,65	Вентилятор вытяжной В6 Ч4В0А4
				2	20-Н4	ПВ1	4(1×1)	1	Р2-20	1				
			21КМ ПМЛ-12200Ч В 2,6 ПКЛ Ч10Ч	1	21-Н1	АВВГ	4 × 2,5	1						
				2	21-Н2	АПВ	4(1×2)	6	П25 Т25	Ч 2				
				—						б	21-SB			Кнопка управления ПКЕ-212-2
				2	21-Н3	АКВВГ	4 × 2,5	70						
			Б	—							21	1,1	2,76 / 13,8	Вентилятор вытяжной В7 Ч4В0А4
				2	21-Н4	ПВ1	4(1×1)	1	Р2-20	1				
			22КМ ПМЛ-12200Ч В Ч	1	22-Н1	АВВГ	4 × 2,5	12						
				2	22-Н2	АПВ	4(1×2)	6	П 25 Т 25	Ч 2				
				—						в	22-SB			Кнопка управления ПКЕ-212-2
				2	22-Н3	АКВВГ	4 × 2,5	25						
			22К Ч99Ч У2 в	—							22	1,1	2,76 / 13,8	Вентилятор вытяжной В5 Ч4В0А4
				2	22-Н4	ПВ1	4(1×1)	1	Р2-20	1				
	7 ПН2-100 31,5		23-SA ПВ2-10	1	23-Н1	АВВГ	3 × 2,5	20			23	1,65	8 / —	Кондиционер БК 2500
				2	23-Н2	АВВГ	3 × 2,5	25						
			24-SA ПВ2-10	1	24-Н1	АВВГ	3 × 2,5	1			24	1,65	8 / —	Кондиционер БК 2500
				2	24-Н2	АВВГ	3 × 2,5	20						
			25-SA ПВ2-10	1	25-Н1	АВВГ	3 × 2,5	75			25	1,65	8 / —	Кондиционер БК 2500
				2	25-Н2	АВВГ	3 × 2,5	3						
	8 ПН2-100 80													Резерв

Схема электрическая принципиальная отключения вентиляции при пожаре

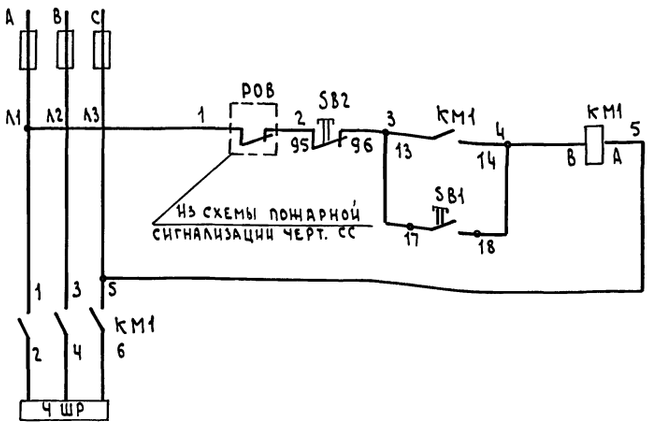

Перечень элементов принципиальной схемы

Поз. обознач.	Наименование	Кол.	Примечание
КМ1	Пускатель магнитный с кнопкой ПМА Ч130 У3	1	
РОВ	Реле	1	черт. СС

Привязан

Инв. №

Инв. № подл. | Подпись и дата | Взам. инв. №

ГИП	Борисов		8.6.89	Т.п. 807-29-17.89 ЭМ
Н. контр.	Максимкина		26.89	Межрайонное отделение „Зооветснаб" с товарооборотом до 1 млн. рублей в год
Нач. отд.	Гринкевич		26.89	Главный корпус — Стадия Р; Лист 5; Листов
Гл. спец.	Фарсобин		26.89	Принципиальная схема распределительной сети (окончание) — Гипроагрохим Владимир
Рук. гр.	Федорова		26.89	
Инж.	Степанов		26.89	

Копировал Семахина Формат А2 23873-02 6

Альбом 1

План на отм. 0,000

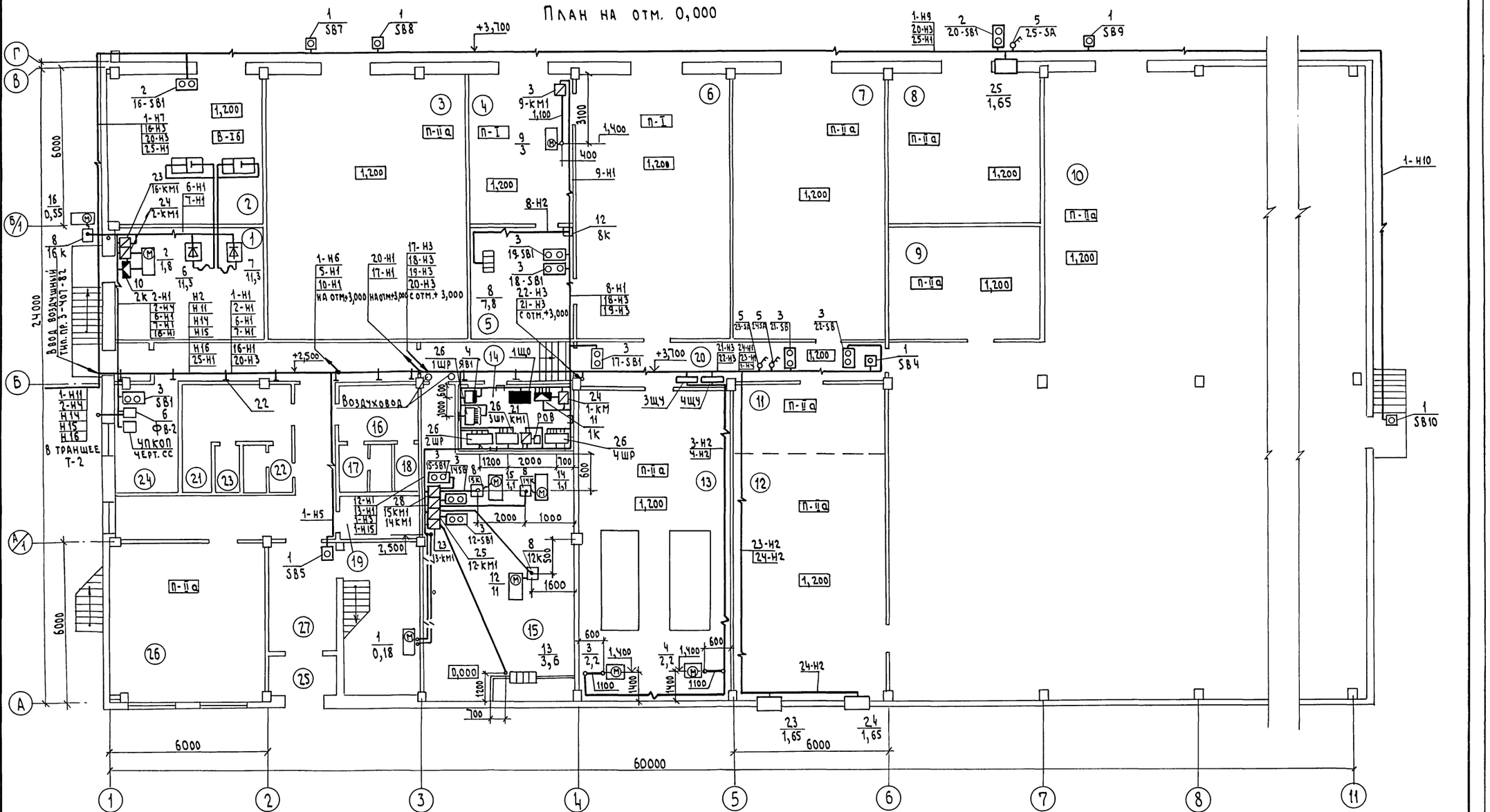

План заземления электрощитовой

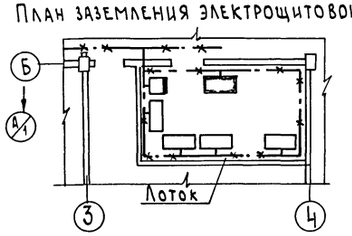

1. Маркировка кабелей на плане выполнена в соответствии с принципиальной схемой питающей, распределительной сети и задвижек (ЭМ-2 - ЭМ-5, ЭМ-9).

2. Трубы проложить на отм. -0,100 и концы их вывести на 200 мм над уровнем чистого пола

Привязан

Инв. №

ГИП	Борисов		2.6.89
Н.контр.	Максимкина		2.6.89
Нач. отд	Гринке вич		2.6.89
Гл. спец	Фаробин		2.6.89
Рук. гр.	Федорова		2.6.89
Инж.	Степанов		2.6.89

Т.п. 807-29-17.89 ЭМ

Метрайонное отделение „Зооветснаб" с товарооборотом до 1 млн. рублей в год

Главный корпус

Стадия	Лист	Листов
Р	6	

План на отм. 0,000. План заземления электрощитовой

ГИПРОАГРОХИМ Владимир

Копировал Семахина Формат А2

23873-02 7

Инв. № подл. | Подпись и дата | Взам. инв. №

Альбом 1

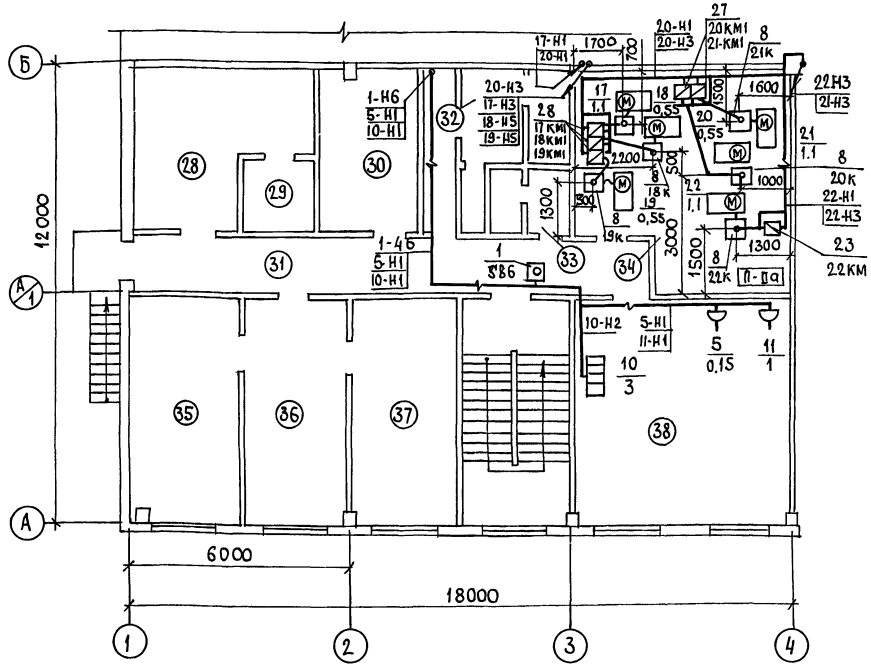

Экспликация помещений

№	Наименование
1	Агрегатная
2	Зарядная
3	Секция хранения лабораторного оборудования
4	Расфасовочная рыбьего жира, мази масла
5	Моечная
6	Секция хранения рыбьего жира, мази, масла, микродобавок
7	Секция хранения ваты и перевязочных материалов
8	Секция хранения химреактивов.
9	Секция хранения препаратов группы „А" и „Б"
10	Секция хранения медикаментов хирургического и зоотехнического имущества

Продолжение

№	Наименование
11	Участок расфасовки медикаментов
12	Секция хранения медикаментов
13	Секция хранения биопрепаратов
14	Электрощитовая
15	Приточная венткамера
16	Женский гардероб
17	Уборная
18	Душевая
19	Инвентарная
20	Коридор
21	Мужской гардероб
22	Уборная
23	Душевая
24	Помещение ВОХР
25	Тамбур

Продолжение

№	Наименование
26	Демонстрационный зал с местом для кладовщиков
27	Вестибюль
28	Бухгалтерия
29	Касса
30	Комната общественных организаций
31	Коридор
32	Женская уборная с кабиной АГН.
33	Мужская уборная
34	Вытяжная венткамера
35	Кабинет директора.
36	Приемная
37	Кабинет ветврача, товароведа, механика
38	Красный уголок, комната отдыха и приема пищи.

1. Маркировка кабелей на плане выполнена в соответствии с принципиальной схемой питающей, распределительной сети.
2. Распределительные силовые сети выполнить кабелем АВВГ открыто на скобках и в лотках. проводом АПВ в стальных и пластмассовых трубах.

Инв.№ подл. | Подпись и дата | Взам. инв.№

Привязан

Инв. №

ГИП	Борисов		26.89
Н. контр.	Максимкина		26.89
Нач. отд.	Гринкевич		26.89
Гл. спец.	Фарсобин		26.89
Рук. гр.	Федорова		26.89
Инж.	Степанов		26.89
Техник	Травкина		26.89

Т.п.807-29-17.89 ЭМ

Межрайонное отделение „Зооветснаб" с товарооборотом до 1 млн. рублей в год

Стадия	Лист	Листов
Р	7	

Главный корпус

План на отм. 3.000

ГИПРОАГРОХИМ Владимир

Копировал

Формат А2

23873-02 8

Альбом 1

Спецификация

Марка, поз.	Обозначение	Наименование	Кол.	Масса ед.кг	Примечание
		Электрооборудование			
		Кнопка управления			
1		ПКЕ-222-1	12		
2		ПКЕ-222-2	2		
3		ПКЕ-212-2	9		
4		Вводно-учетный ящик			
		ЯВУ-4-220 УХЛ4	1		
5		Пакетный выключатель ПВ2-10	3		
6		Фотовыключатель ФВ-2	1		
7		Розетка РШ-Ц-20-С-56-10/220	2		
		Изделия заводов			
8		Коробка У994 У2	8		
9		У994 У3	1		
10		КЗНА 08 У3	2		
11		КЗНА 16 У3	1		
12		КОР-73	2		
13		Гибкие вводы К1082 У3	4		
14		Лоток НЛ40-П1	14		
15		Угловая секция НЛ-У95У3	4		
16		Стойка кабельная К1150У3	10		
17		Полка К1163	10		
18		Скоба К1157У3	20		
19		Принимнл-ПРУ3	20		
		Сборочные единицы			
20	3.407-82 лист 5	Устройство ввода вздание	1		
21	5.407-18 в1 лист 18	Пускатель ПМА 4й величины нереверсивный			
		Монтажный чертеж	1		
22	5.407-49 в2 лист 18	Кронштейн с одной полкой 450мм	10		
23	5.407-54.1.10	Пускатель ПМЛ 1й величины нереверсивный	4		
		Монтажный чертеж			
24	5.407-54.1.70	Пускатель ПМЛ 1й величины реверсивный			
		Монтажный чертеж	2		
25	5.407-54.1.30	Пускатель ПМЛ 3й величины нереверсивный.			
		Монтажный чертеж	1		

Продолжение

Марка, поз.	Обозначение	Наименование	Кол.	Масса ед.кг	Примечание
26	5.407-86.1.140	Шкаф серии ШР11			
		Монтажный чертеж	4		
27	5.407-84.1.10	2 пускателя ПМЛ 1й величины нереверсивные			
		Монтажный чертеж	2		
28	5.407-84.1.20	3 пускателя ПМЛ 1й величины нереверсивные			
		Монтажный чертеж	1		
		Материалы			
29		Полоса 4х25 ГОСТ 103-76	25		м
		Труба водогазопроводная			
30		25х2,8 ГОСТ 3262-75	2		м
31		40х3	10		м
32		50х3	20		м
		Труба электросварная			
33		25х1,6 ГОСТ 10704-76	40		м
34		30х1,8	8		м
35		Труба поливинилхлоридная			
		ПВХ-В-РЭП 25 ТУ6-19-215-83	45		м
36		Труба из полиэтилена			
		ПНД 25с ГОСТ 18599-83	50		м
37		Металлорукав ГОСТ 3575-75			
		Р2-Ц-А-О-20-100	10		м
38		Провод ГОСТ 6323-79			
		ПВ1-660 1х1	36		м
39		1х4	4		м
40		АПВ-660 1х2	455		м
41		1х4	32		м
		Провод ГОСТ 20520-80			
42		ПРПП-660 4х1,5	50		м
		Кабель ГОСТ 22483-77			
43		АНРГ-660 2х2,5	325		м
44		4х2,5	100		м
		Кабель ГОСТ 16442-80			
45		АВВГ-660 2х2,5	10		м
46		3х2,5	207		м

Продолжение

Марка, поз.	Обозначение	Наименование	Кол.	Масса ед.кг	Примечание
47		4х2,5	300		м
48		4х4	45		м
49		3х4+1х2,5	90		м
50		3х16+1х10	13		м
51		3х25+1х16	5		м
52		3х95+1х35	23		м
		Кабель ГОСТ			
53		КПГ-660 2х25	20		м
		Кабель ГОСТ 1508-78Е			
54		КВВГ 4х2,5	30		м
55		АКВВГ 4х2,5	190		м
56		5х2,5	5		м

Потребность кабелей и проводов, м

Число и сечение жил, напряжение	Марка							
	ПВ1	АПВ	ПРПП	АНРГ	АВВГ	КПГ	КВВГ	АКВВГ
1х1	36							
1х2		455						
1х4	4	32						
2х2,5				325	10			
3х2,5					207			
4х1,2			50					
4х2,5				100	300		30	190
4х4					45			
5х2,5								5
3х4+1х2,5					90			
3х16+1х10					13			
3х25+1х16					5			
3х95+1х35					23			
2х25						20		

Инв. № подл. | Подпись и дата | Взам. инв. №

Привязан

Инв. №

		Т.п. 807-29-17.89	ЭМ
		Межрайонное отделение „Зооветснаб" с товарооборотом до 1 млн. рублей в год	
ГИП	Борисов		
Н. контр.	Максимкина	2.6.89	Главный корпус
Нач. отд.	Гринкевич	2.6.89	
Гл. спец.	Фарсобин	2.6.89	
Рук. гр.	Фёдорова	2.6.89	Спецификация., Потребность кабелей и проводов
Инж.	Степанов	2.6.89	
Тех.	Травкин	2.6.89	

Стадия	Лист	Листов
Р	8	

Гипродорхим Владимир

23873-02 9

Копировал

Формат А2

Альбом 1

Принципиальная схема задвижки №1

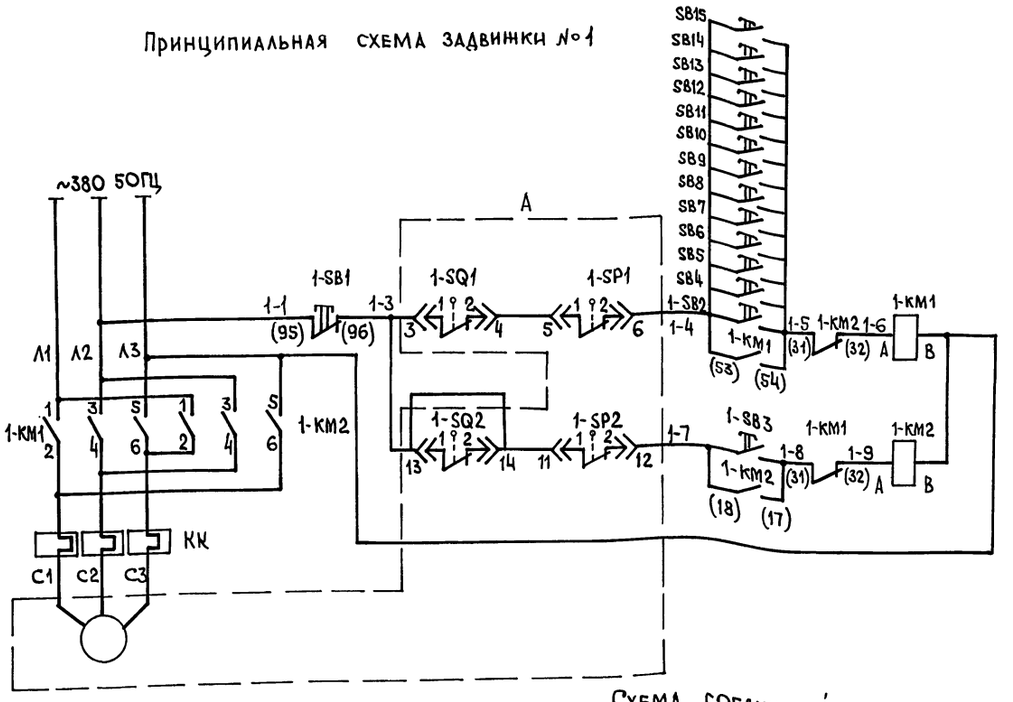

Принципиальная схема задвижки №2

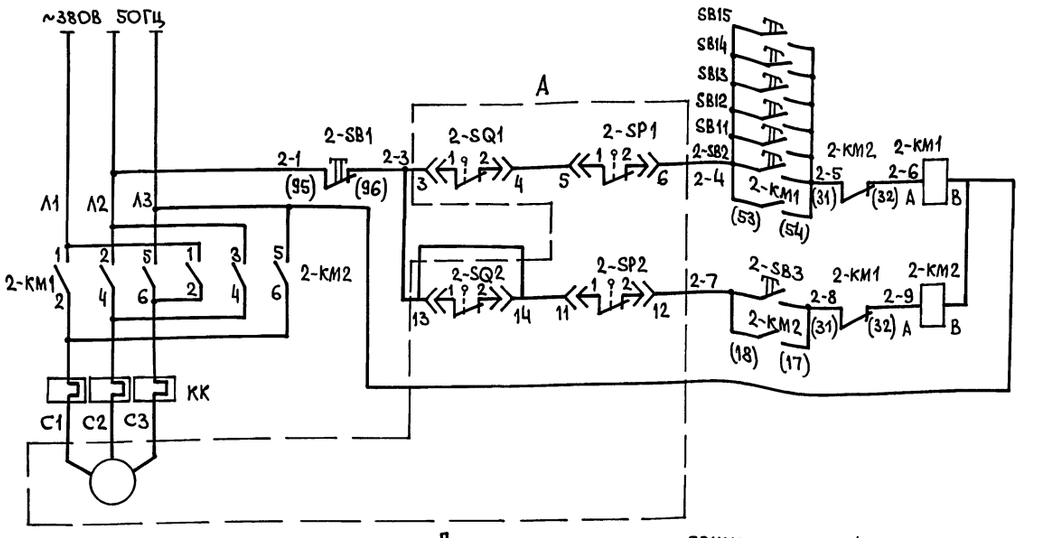

Схема соединений

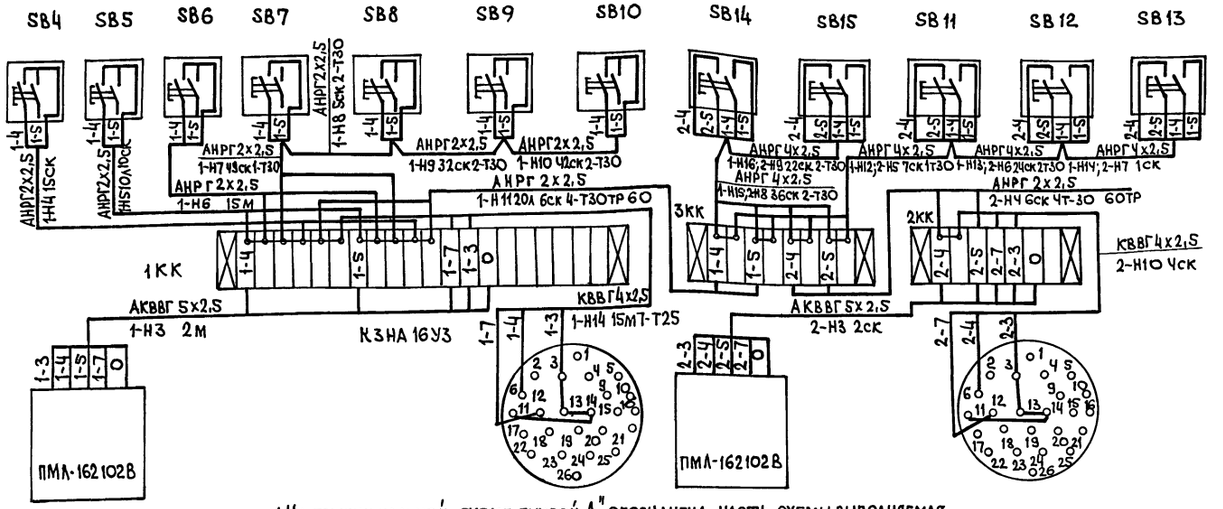

Перечень элементов принципиальной схемы

Позиция обознач.	Наименование		Кол.	Примечание
1-КМ1; 1-КМ2 2-КМ1; 2-КМ2	Пускатель магнитный ПМА-16 2102 Iреле=2,6		2	
1-SQ1; 1-SQ2 1-SP1; 1-SP2	Микропереключатель МП 1101		4	комплектно
2-SQ1; 2-SQ2 2-SP1; 2-SP2	Микропереключатель МП 1101		4	комплектно
SB4 ÷ SB14	Пост управления кнопочный ПКЕ 222-1		12	
2КК, 3КК	Коробка клемная КЗНА 08У3		2	
1КК	КЗНА 16У3		1	
	Труба электросварная ГОСТ 10704-76	25х1,6	7	м
		30х1,8	18	м
	Кабель ГОСТ 22483-77 АНРГ	2х2,5	325	м
	АНРГ	4х2,5	100	м
	ГОСТ 1508-78 КВВГ	4х2,5	26	м
	ГОСТ 1508-78 АКВВГ	5х2,5	5	м

1. На принципиальной схеме буквой „А" обозначена часть схемы выполняемая заводом - изготовителем.
2. Цепи управления задвижек выполнены кабелем марки АНРГ имеющим негорючую оболочку, согласно п. 3.1.19 ПУЭ-85
3. Схемой предусмотрено включение открытия задвижки пожарной системы непосредственно по месту, а так же кнопками „Пуск"-красного цвета, установленными у входов в секции складов и у пожарных кранов, с указателями (табличками) их назначения
4. Электрооборудование и материалы учтены в спецификации на листе 8

				Т.п. 807-29-17.89	ЭМ
				Межрайонное отделение „Зооветснаб" с товарооборотом до 1 млн. рублей в год	
Привязан	ГИП	Борисов	8.6.89	Главный корпус	Стадия: Р; Лист: 9; Листов:
	Н. контр.	Максимкина	26.6.89		
	Нач. отд.	Гринкевич	26.6.89		
	Гл. спец.	Фарсобин	26.6.89	Задвижка №1 и №2. Схема принципиальная управления. Схема соединений	ГИПРОАГРОХИМ Владимир
Инв. №	Рук. гр.	Федорова	26.6.89		
	Инж.	Степанов	26.6.89		

23873-02 10

Копировал [illegible] Формат А2

Инв. № подл. | Подпись и дата | Взам. инв. №

Альбом 1

План на отм. 0,000

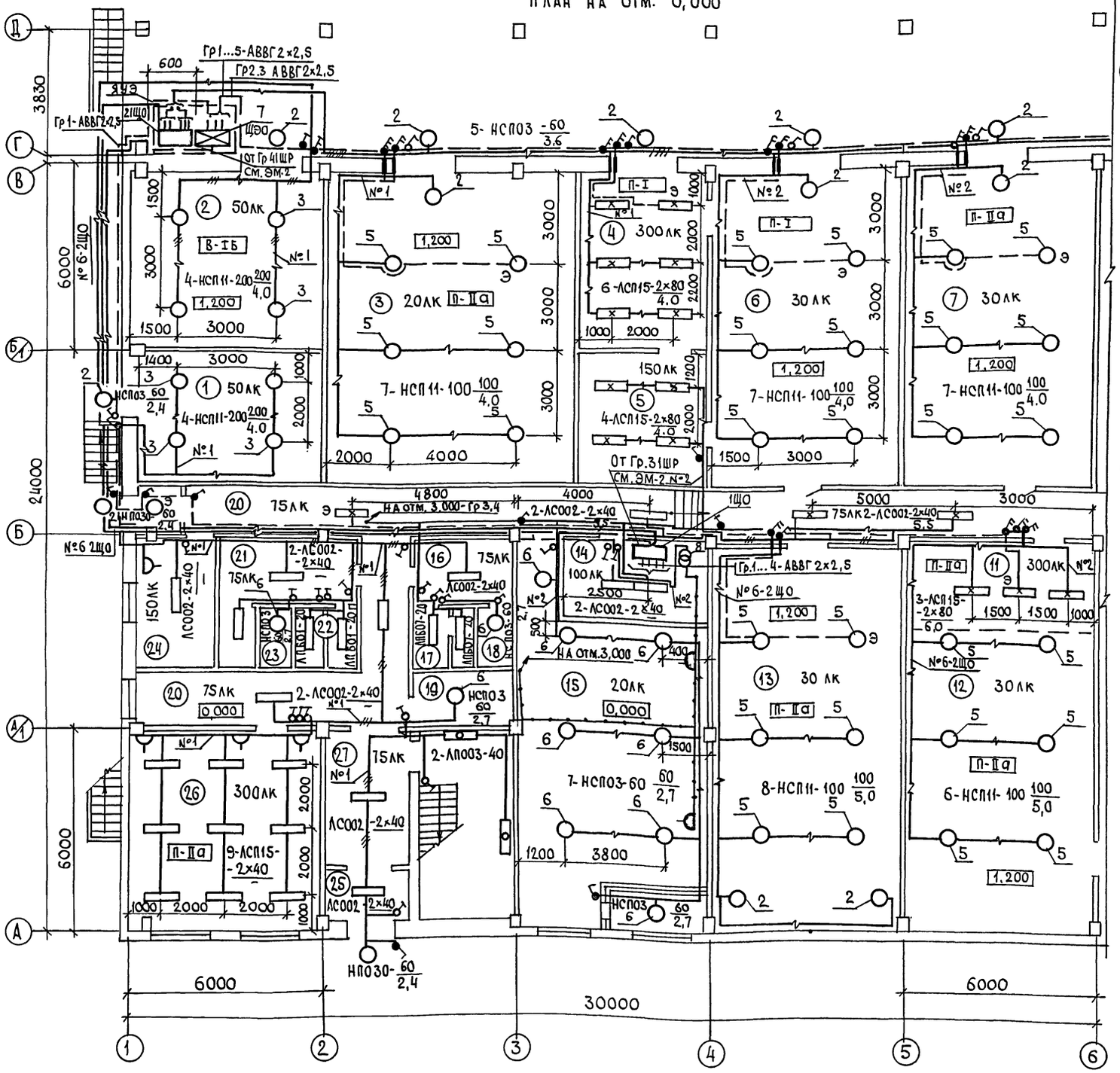

План на отм. 3,000

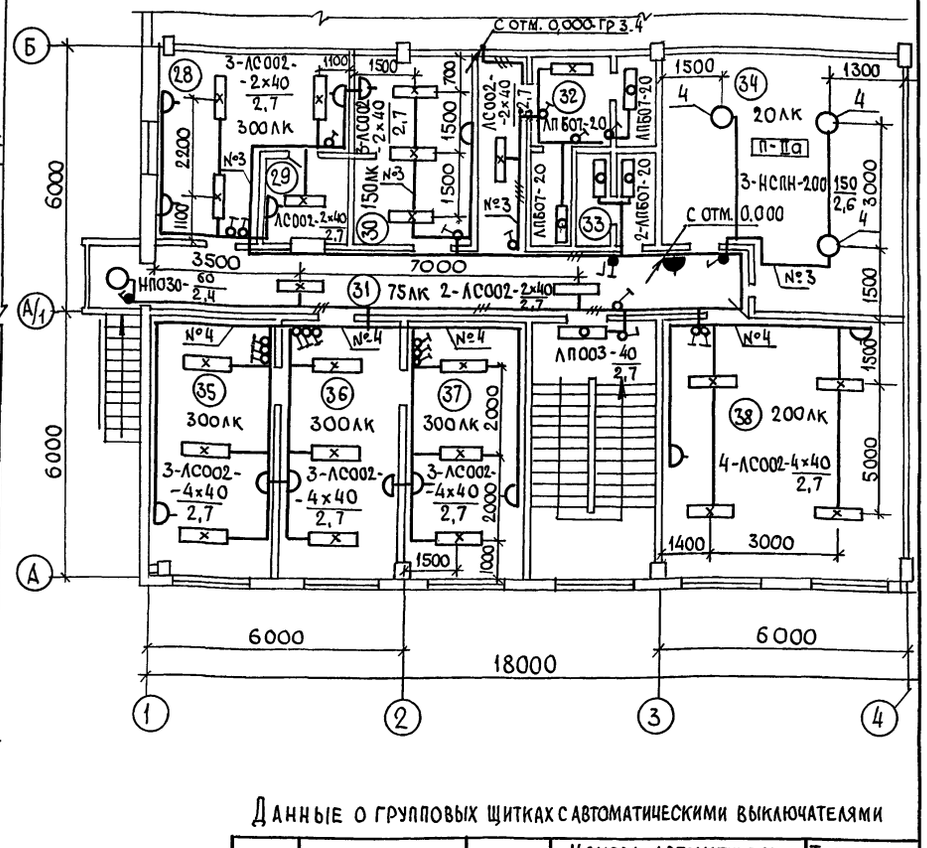

Данные о групповых щитках с автоматическими выключателями

Номер щитка	Тип	Установленная мощность, кВт	Номера автоматических выключателей				Ток расцепителя, А	
			Однополюсные		Трехполюсные		на вводе	на линиях
			Занятые	Резервные	Занятые	Резервные		
1ЩО	ОЩВ-6В	11,09	1...4	5,6	—	—		16
2ЩО	ОЩВ-6В	8,61	1...6	—	—	—		16

Данные о групповых щитках с предохранителями

Номер щитка	Тип	Установленная мощность, кВт	Номера групп		Ток, А	
			Занятые	Резервные	Аппарат на вводе	Плавкие вставки предохранителей
ЩЭО	ЯРП-2093	2,0	1,2,3	—	рубильн	20

1. Экспликацию помещений см. лист ЭМ-7.
2. Щитки освещения 2ЩО и ЩЭО установить в ящик ЯУЭ.
3. Все металлические части электрооборудования окрасить эмалью ХВ-124 ГОСТ 10144-74 по грунтовке ХС-010.

Взам. инв. № | Подпись и дата | Инв. № подл.

Привязан

Инв. №

ГИП	Борисов		26.89
Н.контр.	Максимкина		26.89
Нач. отд.	Гринкевич		26.89
Гл. спец.	Фарсобин		26.89
Рук. гр.	Федорова		26.89
Ст. инж.	Толокнова		26.89

Т.п. 807-29-17.89 ЭМ

Межрайонное отделение „Зооветснаб" с товарооборотом до 1 млн. рублей в год

Главный корпус

Стадия	Лист	Листов
Р	10	

Электрическое освещение
План на отм. 0,000 между осями 1-6 А-Д
План на отм. 3,000 между осями 1-4, А-Б

Гипроагрохим Владимир

Копировал

Формат А2

23873-02 11

Альбом 1

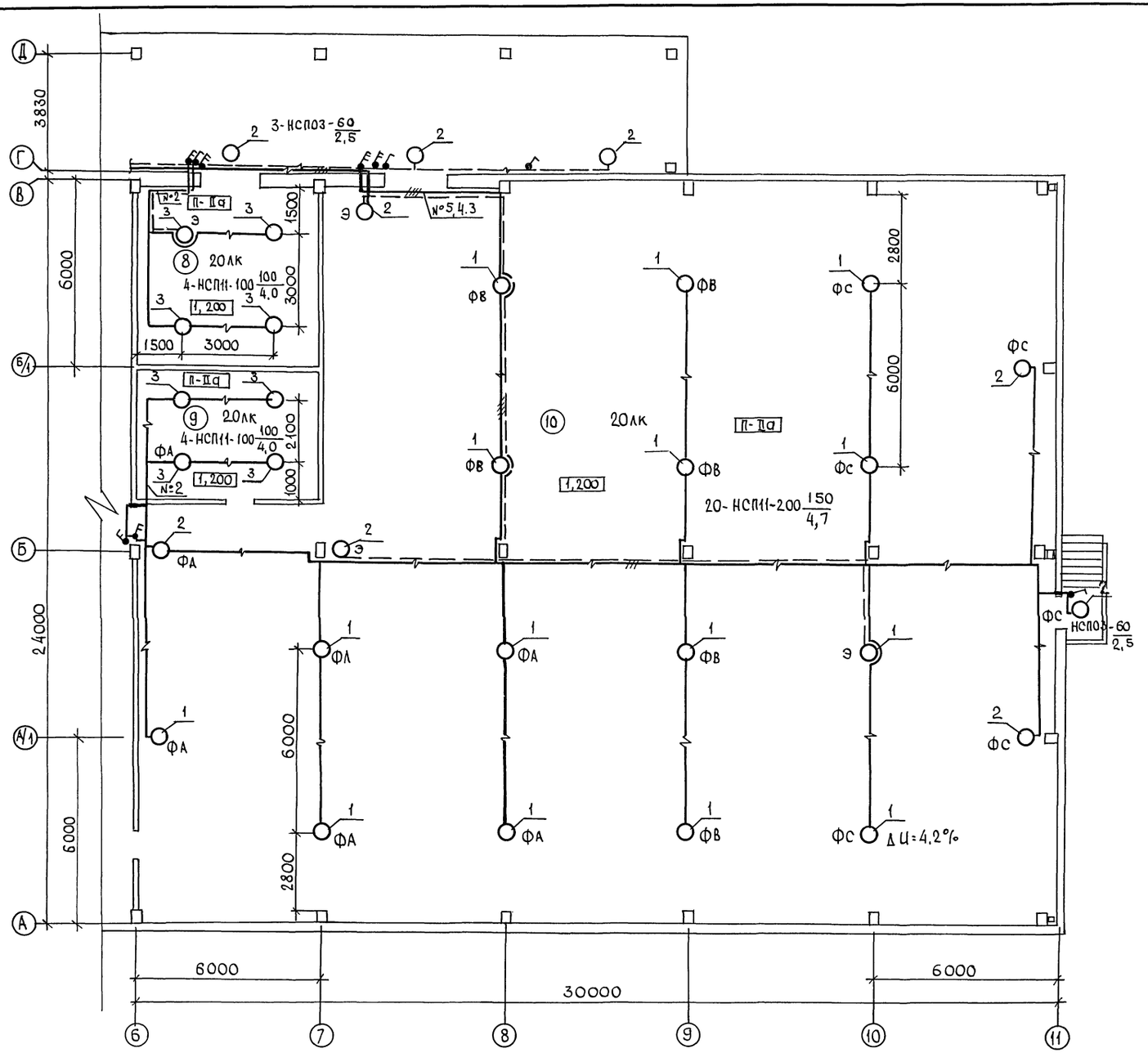

Распределительные сети выполнить кабелем АВВГ, проводом АПВ скрыто.

Ведомость узлов установки электрического оборудования на плане расположения

Поз.	Обозначение	Наименование	Кол.	Примечание
1.	4.407.36/70, лист 16, 61	Детали крепления светильников и промежуточных креплений тросов		
		Светильник типа		
		НСП11-200/334 У3	15	
2	5.407-91.1.40 мч	Установка светильника с лампой накаливания на стене или колонне на кронштейне К 986 У3. Монтаж. чертеж		
		НСП11-200/234 У3/НСП11-100/234 У3	5/5	
		НСП0-03м-60-001 У3	10	
3	5.407-91.1.90. мч	Установка светильника с лампой накаливания на крюке под перекрытием толщиной более 150 мм. Монтажный чертеж		
		Светильник типа		
		НСП11-100/334 У3/НСП11-200/334 У3	8/8	
4	5.407-91.1.250 мч	Установка светильника с лампой накаливания на трубном подвесе под перекрытием		
		Светильник типа		
		НСП11-200/234 У3	3	
5	5.407-91.1.280 мч	Установка светильника с лампой накаливания на трубчатом подвесе под перекрытием из ребристых плит		
		Монтажный чертеж		
		Светильник типа		
		НСП11-100/234 У3	30	
6	5.407-91.1.180 мч	Установка светильника с лампой накаливания на крюке под перекрытием из пустотных плит		
		Монтажный чертеж		
		НСП0-03м-60-001 У3	11	
7	5.407-55.1.30	Ящик типа ЯРП-20 У3		
		Монтажный чертеж	1	
8	5.407-55.1.70	Ящик типа ЯТП-0,25 У3		
		Монтажный чертеж	1	

Т.п. 807-29-17.89 ЭМ

Межрайонное отделение „Зооветснаб" с товарооборотом до 1 млн. рублей в год

ГИП.	Борисов		8.1.89
Н. контр.	Максимкина		26.89
Нач. отд.	Гринкевич		2.6.89
Гл. спец.	Фарсобин		2.6.89
Рук. гр.	Федорова		2.6.89
Ст. инж.	Толокнова		2.6.89

Главный корпус

Стадия	Лист	Листов
Р	11	

Электрическое освещение. План на отм 1,200 между осями 6-11, А-Д

Гипроагрохим Владимир

Привязан

Инв. №

Взам. инв. № | Подпись и дата | Инв. № подл.

Копировал

Формат А2

23873-02 12

Альбом 1

Обозначение чертежа	Наименование	Кол.	Примечание
3.407-82 лист 9	Кронштейн под изоляторы ввода	1	
4.407-36/70, лист 16.61	Детали крепления светильников		
	и промежуточных креплений тросов	15	
5.407-18 82 лист 3	Пускатель в сборе	1	
5.407-49 82 лист 18	Кронштейн с одной полкой 450 мм	10	
5.407-54.2.10	Пускатель в сборе	4	
5.407-54.2.30	Пускатель в сборе	1	
5.407-54.2.70	Пускатель в сборе	2	
5.407-55.2.20	Ящик в сборе	1	
5.407-55.2.40	Ящик в сборе	1	
5.407-56.1.160	Подставка	4	
5.407-84.2.10	Пускатели в сборе	2	
5.407-84.2.20	Пускатели в сборе	1	
5.407-91.2.20	Кронштейн К986У3 со светильни-		
	ком с лампой накаливания	20	
5.407-91.2.80	Светильник с лампой накаливания		
	на конструкции	11	

Взам. инв. № | Подпись и дата | Инв. № подл.

Привязан

Инв. №

Т.п. 807-29-17.89 ЭМ. ВЭК

ГИП	Борисов		86.89
Н. контр.	Максимкина		2.6.89
Нач. отд.	Гринкевич		2.6.89
Гл. спец.	Фарсобин		2.6.89
Рук. гр.	Федорова		2.6.89
Инж.	Степанов		2.6.89

Ведомость электромонтажных конструкций и деталей, подлежащих изготовлению в МЭЗ

Стадия	Лист	Листов
Р		1

ГИПРОАГРОХИМ Владимир

Копировал | Формат А4

Наименование и техническая характеристика изделия, материала	Тип, марка	Ед. изм.	Количество
Держатель	У2Sм У3	шт.	6
Держатель трубный	К939У3	шт.	4
Крюк	У623БУХЛ4	шт.	10
Втулка	Л84УХЛ	шт.	2
Закреп	К350У2,S	шт.	2
Швеллер		шт.	6
Профиль		шт.	8
Полоса	УСЭК56У3	шт.	42
Прокладка	УСЭК75У1	шт.	8
Уголок 50х50х5	ГОСТ 8509-86	кг	60
Полоса 4х30	ГОСТ 103-76	кг	1
Лист 2,0	ГОСТ 19903-74*	кг	40
Лента 3х40	ГОСТ 6009-74*	кг	2

Взам. инв. № | Подпись и дата | Инв. № подл.

Привязан

Инв. №

Т.п. 807-29-17.89 ЭМ. ВИМ

Лист 2

Копировал | Формат А4

23873-02 13

Наименование и техническая характеристика изделия, материала	Тип, марка	Ед. изм.	Количество
Пускатель магнитный	ПМЛ-122004В	шт.	8
Пускатель магнитный	ПМЛ-112004В	шт.	1
Пускатель магнитный	ПМЛ-121004В	шт.	2
Пускатель магнитный	ПМЛ-3210048	шт.	1
Пускатель магнитный	ПМЛ-1621028	шт.	2
Пускатель магнитный	ПМЛ-413093	шт.	1
Ящик	ЯРП-20У3	шт.	1
Ящик с понижающим трансформатором	ЯТП-0,25У3	шт.	1
Светильник с лампой накаливания	НСП0-03М-60	шт.	21
Светильник с лампой накаливания	НСП11-100/234	шт.	5
Светильник с лампой накаливания	НСП11-100/334	шт.	8
Светильник с лампой накаливания	НСП11-200/234	шт.	38
Светильник с лампой накаливания	НСП11-200/334	шт.	8
Стойка кабельная	К1150	шт.	3
Полка	К1163	шт.	10
Штырь	С-14П	шт.	4
Профиль с-образный	К101/1У2	шт.	4
Флажок	Ф35У2.5	шт.	4
Кронштейн	К986У3	шт.	20
Подвес	К980У3	шт.	15
	К982У3	шт.	15

Взам. инв. № | Подпись и дата | Инв. № подл.

Привязан

Инв. №

Т.п. 807-29-17.89 ЭМ. ВИМ

ГИП	Борисов		86.89
Н. контр.	Максимкина		2.6.89
Нач. отд.	Гринкевич		2.6.89
Гл. спец.	Фарсобин		2.6.89
Рук. гр.	Федорова		2.6.89
Инж.	Степанов		2.6.89

Ведомость изделий и материалов для изготовления электромонтажных конструкций и деталей МЭЗ

Стадия	Лист	Листов
Р	1	2

ГИПРОАГРОХИМ Владимир

Копировал | Формат А4

№ строки	Наименование вида работ	Ед. изм.	Код вида работ	Код ед. изм.	Количество
	Силовое электрооборудование				
	Установка силового шкафа	шт.			4
	Установка ящика	шт.			1
	Установка комплектных шкафов	шт.			2
	Установка магнитных пускателей	шт.			15
	Установка кнопок	шт.			23
	Установка лотков	шт.			14
	Прокладка кабелей в траншее	100м			1,2
	на лотках	100м			2
	на скобках	100м			9,77
	в трубе	100м			0,46
	Свободная прокладка кабеля	100м			0,2
	Прокладка проводов в трубе до 16мм²	100м			5,3
	на скобках	100м			0,46
	Электрическое освещение				
	Установка щитков освещения	шт.			3
	Установка понижающего трансформатора	шт.			1
	Прокладка кабеля до 16мм² на скобках	100м			2,050
	Прокладка провода в винипластовой				
	трубе	100м			4,30

Взам. инв. № | Подпись и дата | Инв. № подл.

Привязан

Инв. №

Т.п. 807-29-17.89 ЭМ. ВР

ГИП	Борисов		86.89
Н. контр.	Максимкина		26.89
Нач. отд.	Гринкевич		1.6.89
Гл. спец.	Фарсобин		26.89
Рук. гр.	Федорова		26.89
Инж.	Степанов		2.6.89

Ведомость объемов строительных и монтажных работ по чертежам

Стадия	Лист	Листов
Р		1

ГИПРОАГРОХИМ Владимир

Копировал | Формат А4

Альбом 1

Ведомость рабочих чертежей основного комплекта АОВ

Лист	Наименование	Примечание
1	Общие данные. Система П2 (П3).	
	Схема функциональная	
2	Система П1. Схема функциональная	
3	Система П1 (П2, П3). Схема электрическая	
	принципиальная управления	
4	Система П1. Заслонки Р1, Р2. Схемы электриче-	
	ские принципиальные управления	
5	Система П1 (П2, П3). Схема внешних проводок	
6	Заслонки Р1, Р2. Схема внешних проводок	
7	Блокировка системы В1 с зарядным устройством. Щит	
	управления холодильной машиной МВВЧ-1-2	
	Схема внешних проводок	
8	Узел управления. Схема функциональная	
9	План расположения на отм. 0,000; 3,000 (начало)	
10	План расположения на отм. 0,000; 3,000 (окончание)	

Ведомость ссылочных и прилагаемых документов

Обозначение	Наименование	Примечание
	Ссылочные документы	
ВСН-205-84 ММСС СССР	Инструкция по проектированию	
	электроустановок систем	
	автоматизации производствен-	
	ных процессов	
ВСН-281-75 Минприбор	Временные указания по	
	проектированию систем	
	автоматизации технологичес-	
	ких процессов	
ВСН-296-78 ММСС СССР	Инструкция по монтажу	
	защитного заземления	
	электроустановок систем	
	автоматизации	

Продолжение

Обозначение	Наименование	Примечание
РМЧ-106-82	Схемы электрические	
	принципиальные систем	
	автоматизации. Требования	
	к выполнению	
РМЧ-6-81 ч. III	Системы автоматизации	
	технологических процессов	
	Проектирование электрических	
	и трубных проводок	
	Указания по выполнению	
	документации	
РМЧ-2-84	Системы автоматизации	
	технологических процессов	
	Схемы функциональные.	
	Методика выполнения	
ГОСТ 21404-85	Обозначения условные	
	приборов и средств	
	автоматизации в схемах	
	Прилагаемые документы	
Альбом 3 АОВ. СО	Спецификация оборудования	
Альбом 4 АОВ. ВМ	Ведомость потребности в	
	материалах	

Схема функциональная

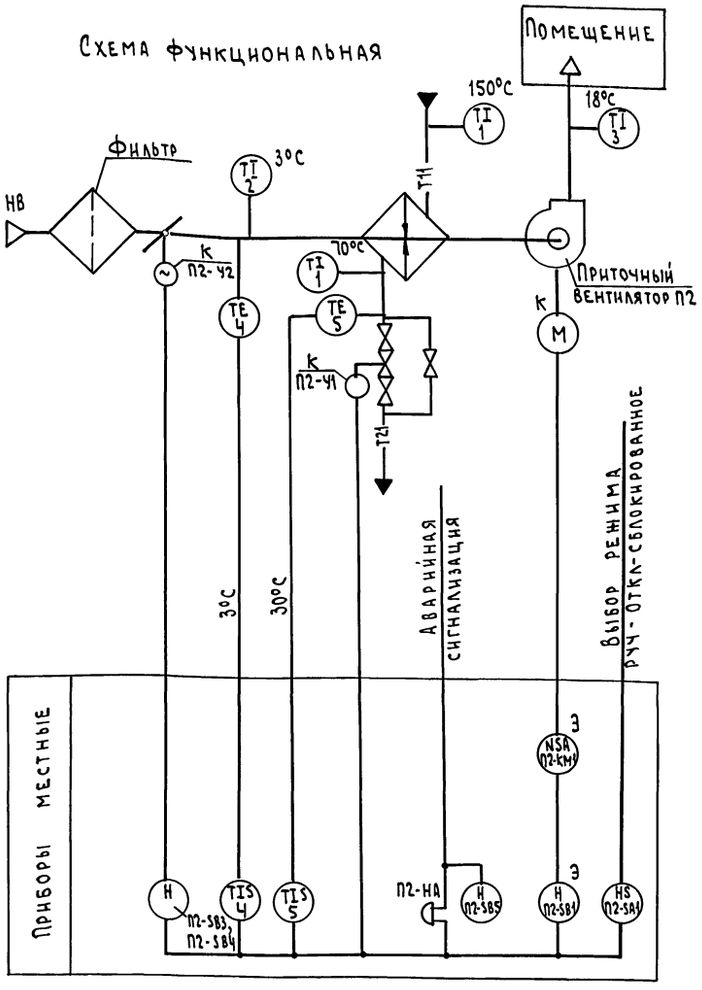

1. Аппаратура, у которой вместо номера позиции проставлена буква „К" поставляется комплектно с сантехническим оборудованием, буква „Э" - по проекту силового оборудования.

2. Схема функциональная выполнена для системы П2 и аналогична для системы П3 с заменой индекса „П2" в обозначении электроаппаратуры на „П3"

Проект разработан в соответствии с действующими нормами и правилами и предусматривает мероприятия, обеспечивающие взрывобезопасность и пожаробезопасность при эксплуатации здания

Главный инженер проекта (Борисов)

Согласовано:
Рук. гр. ОВ Глуханюк

Инв. № подл. | Подпись и дата | Взам. инв. №

Привязан

Инв. №

Т.п. 807-29-17.89 АОВ

Межрайонное отделение „Зооветснаб" с товарооборотом до 1 млн. рублей в год

ГИП	Борисов		8.6.89
Н. контр.	Моденова		31.5.89
Нач. отд.	Гринке В.Ч.		31.5.89
Рук. гр.	Мельникова		31.5.89
Ст. инж.	Втюрина		31.5.89

Главный корпус

Стадия	Лист	Листов
Р	1	10

Общие данные. Система П2 (П3). Схема функциональная

ГИПРОАГРОХИМ Владимир

Копировал Семахина Формат А2

23873-02 14

Альбом 1

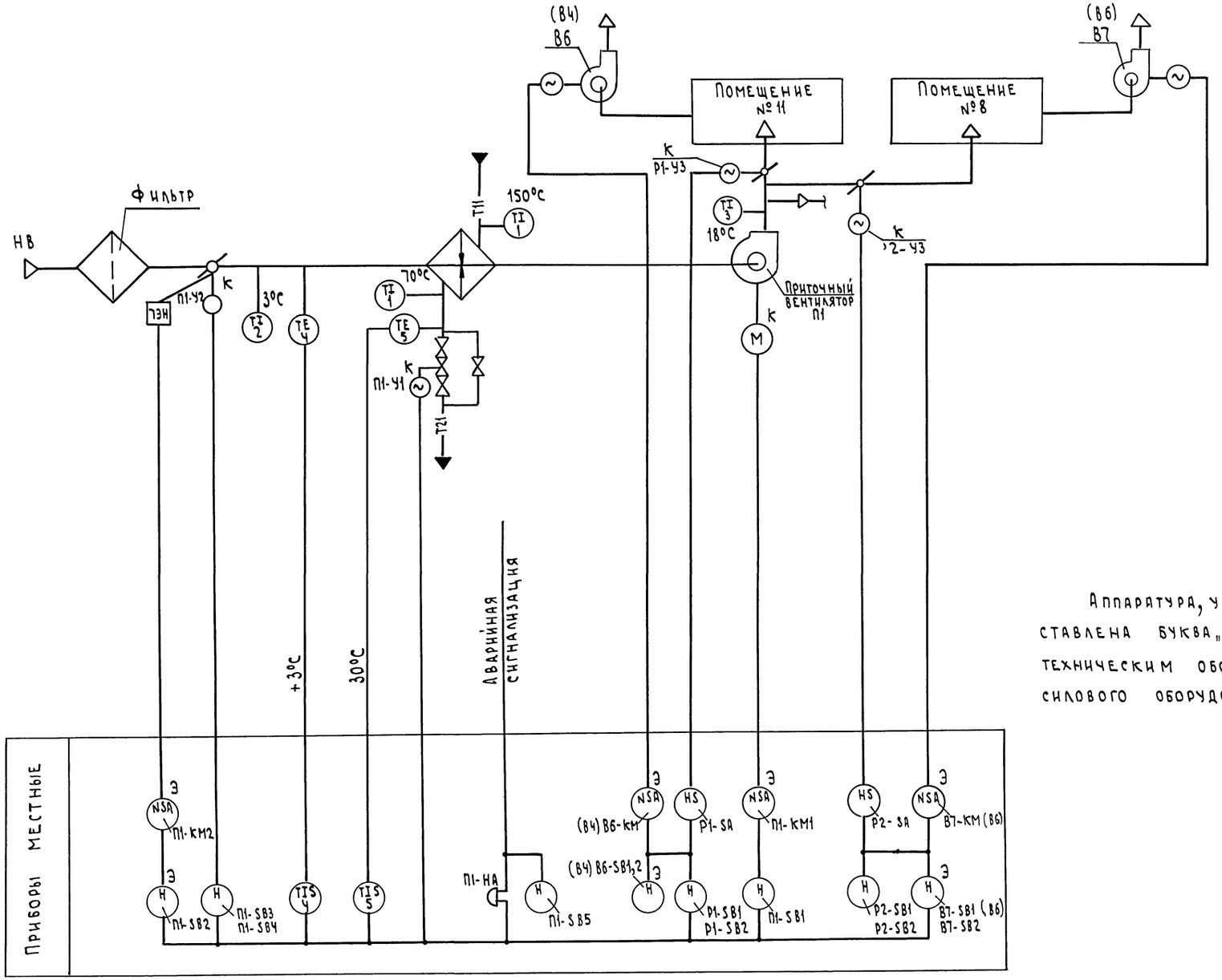

Аппаратура, у которой вместо номера позиции проставлена буква „к" поставляется комплектно с сантехническим оборудованием, буква „Э" - по проекту силового оборудования

Т.п. 807-29-17.89 АОВ							
МЕЖРАЙОННОЕ ОТДЕЛЕНИЕ „ЗООВЕТСНАБ" С ТОВАРООБОРОТОМ ДО 1 МЛН. РУБЛЕЙ В ГОД							
Привязан	ГИП	Борисов		8.6.89	Главный корпус	Стадия	Лист	Листов
	Н.контр.	Моденова		31.5.89		Р	2	
	Нач.отд.	Гринкевич		31.5.89	Система П1. Схема функциональная	ГИПРОАГРОХИМ Владимир		
	Рук.гр.	Мельникова		31.5.89				
Инв. №	Ст.инж.	Втюрина		31.5.89				
Копировал Семахина	Формат А2	23873-02 15						

Инв. № подл. | Подпись и дата | Взам. инв. №

Альбом 1

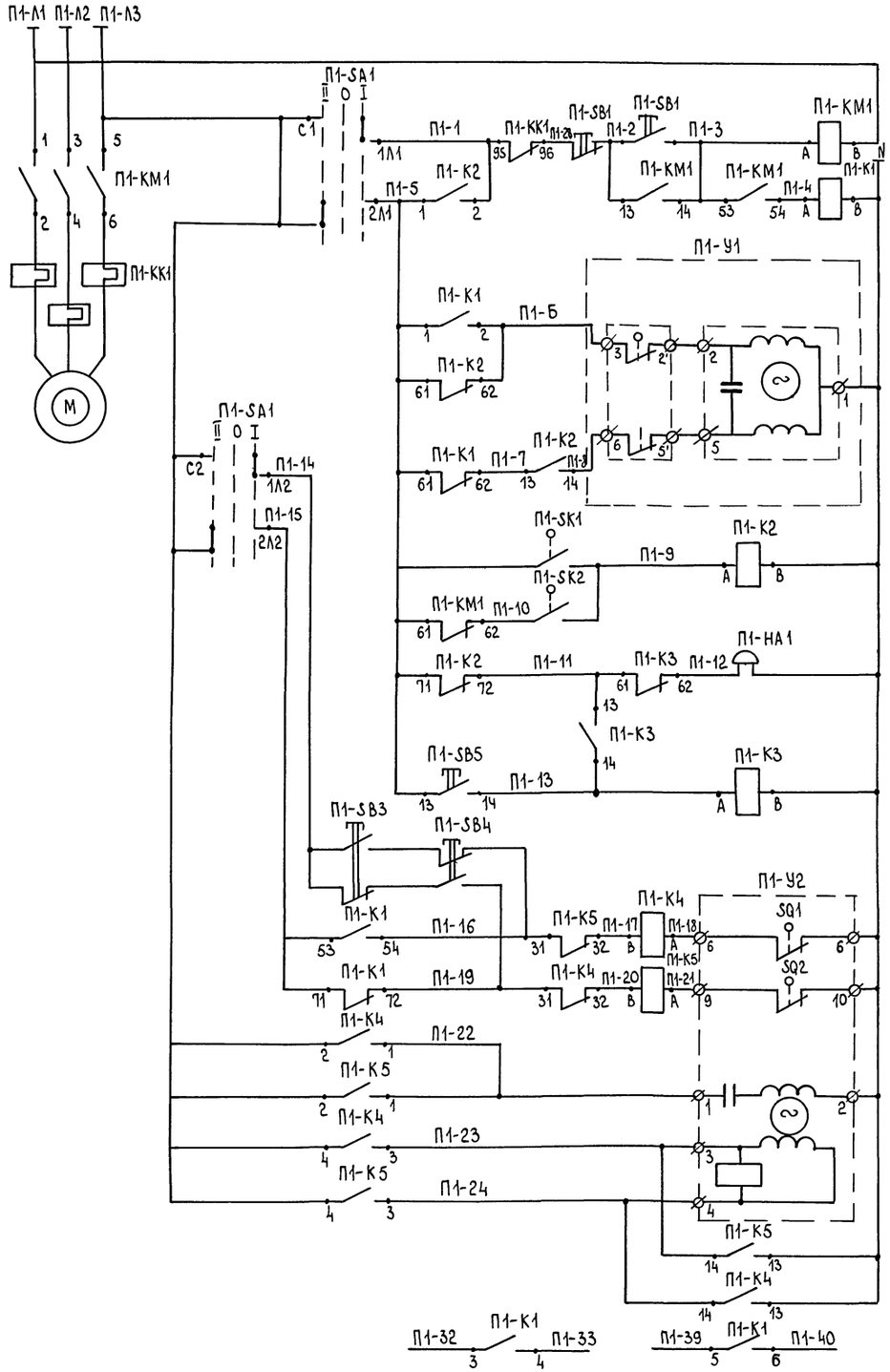

Питание ~380В/220В		
Ручное	Управление электродвигателем вентилятора	
Сблокированное		
Открытие	Управление клапаном на теплоносителе	
Закрытие		
На обратном теплоносителе	Регулятор температуры	
Перед калорифером		
Аварийная сигнализация		
Съем аварийного сигнала		
Кнопка опробования	Исполнительным механизмом клапана наружного воздуха	
Открытие		
Закрытие		
Обмотка возбуждения		
Обмотка управления		
В схемы 2,3 лист 4		

Диаграммы работы контактов

Исполнительный механизм П1-У2

МЭО

Обознач. конт.	Номер. конт.	Положение воздушного клапана: Открыт	Закрыт
SQ1	5-6		
	7-8	*	
SQ2	9-10		
	11-12		*

* - не используется

Регулятор температуры П1-SK2

ТГП-100 ЭК

Обозначение конт.	Температура воздуха перед калорифером: -50°С	+3°С	+50°С
1-2			

Регулятор температуры П1-SK1

ТГП-100 ЭК

Обозначение конт.	Температура обратного теплоносителя: 0°С	30°С	100°С
1-2			

Избиратель управления П1-SA1

ПП2-10/Н2 УЗ

Обозначение цепей	Положение контактов	Положение рукоятки: Автом.	Откл.	Ручн.
		II	0	I
С1-1Л1		—	—	×
С1-2Л1		×	—	—
С2-1Л2		—	—	×
С2-2Л2		×	—	—

Перечень элементов

Обозначение	Наименование	Кол.	Примеч.
	По месту		
П1-SA1	Переключатель пакетный ПП2-10/Н2 УЗ		
	1Р56 ОСТ 16.0526.001-77	1	
П1-SB5	Пост управления кнопочный		
	ПКЕ-212-1У3, цвет толкотеля		
	красный ТУ16-642.006-83	1	
П1-SB3	Пост управления кнопочный		
П1-SB4	ПКЕ-212-2У3 цвет толкателей		
П1-SB1	красный, черный ТУ16-642.006-83	2	
П1-К1	Пускатель магнитный ПМЛ-1110028,~220В		
П1-К2	ТУ 16 526.437-78С с приставкой ПКЛ-2204		
	ТУ16-523.554-78	2	
П1-К3	Пускатель магнитный ПМЛ-1110028,~220В		
	ТУ16.526.437-78С с приставкой ПКЛ-1104		
	ТУ16-523.554-78	1	
П1-К4,К5	Пускатель магнитный ПМЛ-151102В ~220В		
	ТУ16-526,437-78С	1	
П1-КМ1,КК1	Пускатель магнитный с приставкой		
	ПКЛ-2204 ТУ16-523.554-78	1	См.черт. ЭМ
П1-SK2	Термометр манометрический сигнализирующий ТГП-100ЭК-50...+50°С,10м,250мм		
	ТУ25-02.100.375-84	1	
П1-SK1	Термометр манометрический сигнализирующий ТГП-100ЭК.0...100,10м,250мм		
	ТУ25-02.100.375-84	1	
П1-У1	Клапан 25ч943нж	1	
П1-У2	Исполнительный механизм ~220В	1	См.черт. ОВ
П1-НА1	Звонок громкого боя МЗ-1 ~220В		
	ТУ 25.05.1045-76		

1. Схема выполнена для системы П1 и аналогична для систем П2,П3 с заменой индекса „П1" в обозначении электроаппаратуры на „П2", „П3"
2. Перечень элементов дан на одну систему.

Привязан

Инв. №

Т.п.807-29-17.89 АОВ

Межрайонное отделение „Зооветснаб" с товарооборотом до 1 млн. рублей в год

Главный корпус

Стадия	Лист	Листов
Р	3	

ГИП	Борисов		3.6.89
Н.контр.	Моденова		31.5.89
Нач.отд.	Гринкевич		31.5.89
Рук.гр.	Мельникова		31.5.89
Ст.инж.	Бтюрина		31.5.89

Система П1(П2,П3). Схема электрическая принципиальная управления

ГИПРОАГРОХИМ Владимир

Копировал Бабина Формат А2

23873-02 16

Инв.№ подл. | Подпись и дата | Взам.инв.№

Альбом 1

Схема 1

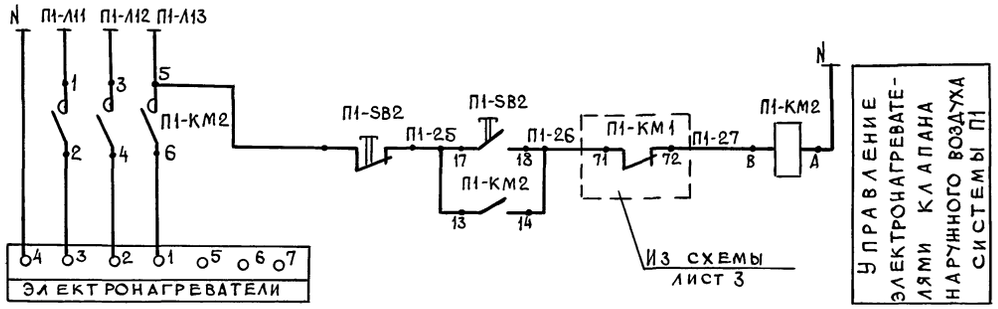

Схема 2

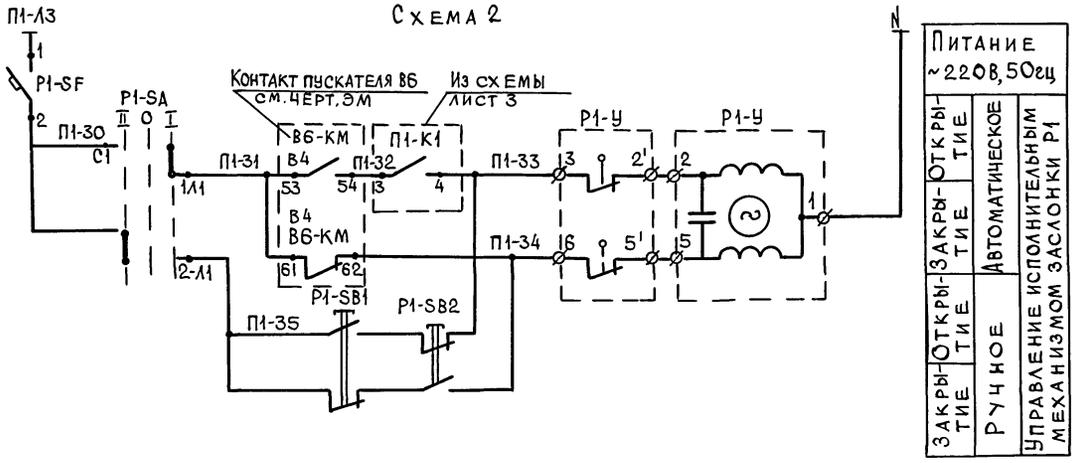

Схема 3

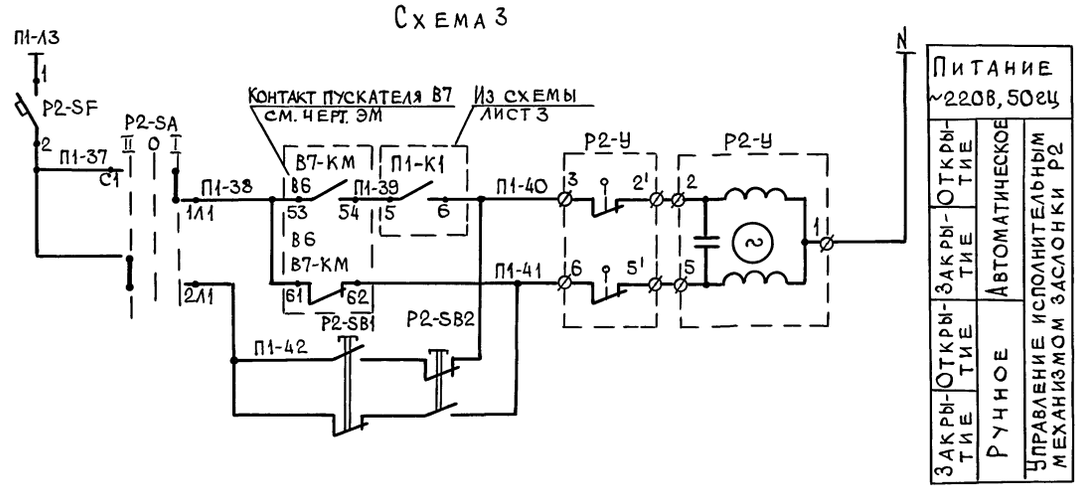

Диаграмма работы контактов переключателей P1-SA, P2-SA

ПП2-10/Н2У3				
Обозначение цепей	Положение контактов	Положение рукоятки		
		Ручной	Откл.	Автоматический
		II ←	01	→ I
С1-1Л1		—	—	×
С1-2Л1		×	—	—
С2-1Л2		—	—	×
С2-2Л2		×	—	— *

* не используется

Перечень элементов

Обозначение	Наименование	Кол.	Примечание
P1-SA	Переключатель пакетный ПП2-10/Н2У3		
P2-SA	1Р56 исп.3 ОСТ16.0.526.001-77	2	
P1-SF	Выключатель автоматический АП50Б-2МУ3		
P2-SF	1Р54 Jр=1,6а ТУ16.522.066-75	2	
П1-КМ2,SB2	Пускатель магнитный с кнопкой		
	управления, контактной приставкой		
	ПКЛ-2204 ТУ16-523.554-78	1	См. черт. ЭМ
P1-У	Исполнительный механизм МЭО-0,63/63-0,25		
P2-У	~220В	2	См. черт. ОВ
P1-SB1,SB2	Пост управления ПКЕ222-2У3, цвет		
P2-SB1,SB2	толкателей черный, красный		
	ТУ16-642.006-83	2	

Т.п. 807-29-17.89 АОВ					
Межрайонное отделение „Зооветснаб" с товарооборотом до 1млн. рублей в год					
Главный корпус				Стадия	Лист	Листов
				Р	4	
Система П1. Заслонки Р1, Р2. Схемы электрические принципиальные управления				Гипроагрохим Владимир		
Гип	Борисов		8.6.89			
Н.контр.	Моденова		31.5.89			
Нач.отд.	Гринкевич		31.5.89			
Рук.гр.	Мельникова		31.5.89			
Ст.инж.	Втюрина		31.5.89			

Привязан

Инв. №

Инв. № подл. | Подпись и дата | Взам. инв. №

23873-02 17

Копировал Завьялова Формат А2

Альбом 1

Наименование параметра и место отбора импульса	Система П1 (П2, П3)												
	Температура				Исполнительный механизм клапана на теплоносителе	Пускатель магнитный электронагревателей клапана наружного воздуха	Пост управления	Исполнительный механизм клапана наружного воздуха	Пускатель магнитный клапана наружного воздуха		Переключатель пакетный	Температура	
	Перед калорифером	Трубопровод обратного теплоносителя	Пускатель магнитный									Приточный воздухо-вод	Тр-д прямого теплоносителя
Обозначение монтажного черт.	ТМЧ-142-87	ТМЧ-172-87	ТМЧ-144-87	На стене	См. черт. ОВ	На стене		См. черт. ОВ	На стене		На стене	ТМЧ-142-87	ТМЧ-144-87
Обозначение по схеме (позиция)	2	П1-SK2	П1-SK1	1	П1-Ч1	П1-КМ2; П1-SB2	П1-SB3, П1-SB4	П1-Ч2	П1-К4	П1-К5	П1-SA1	3	1

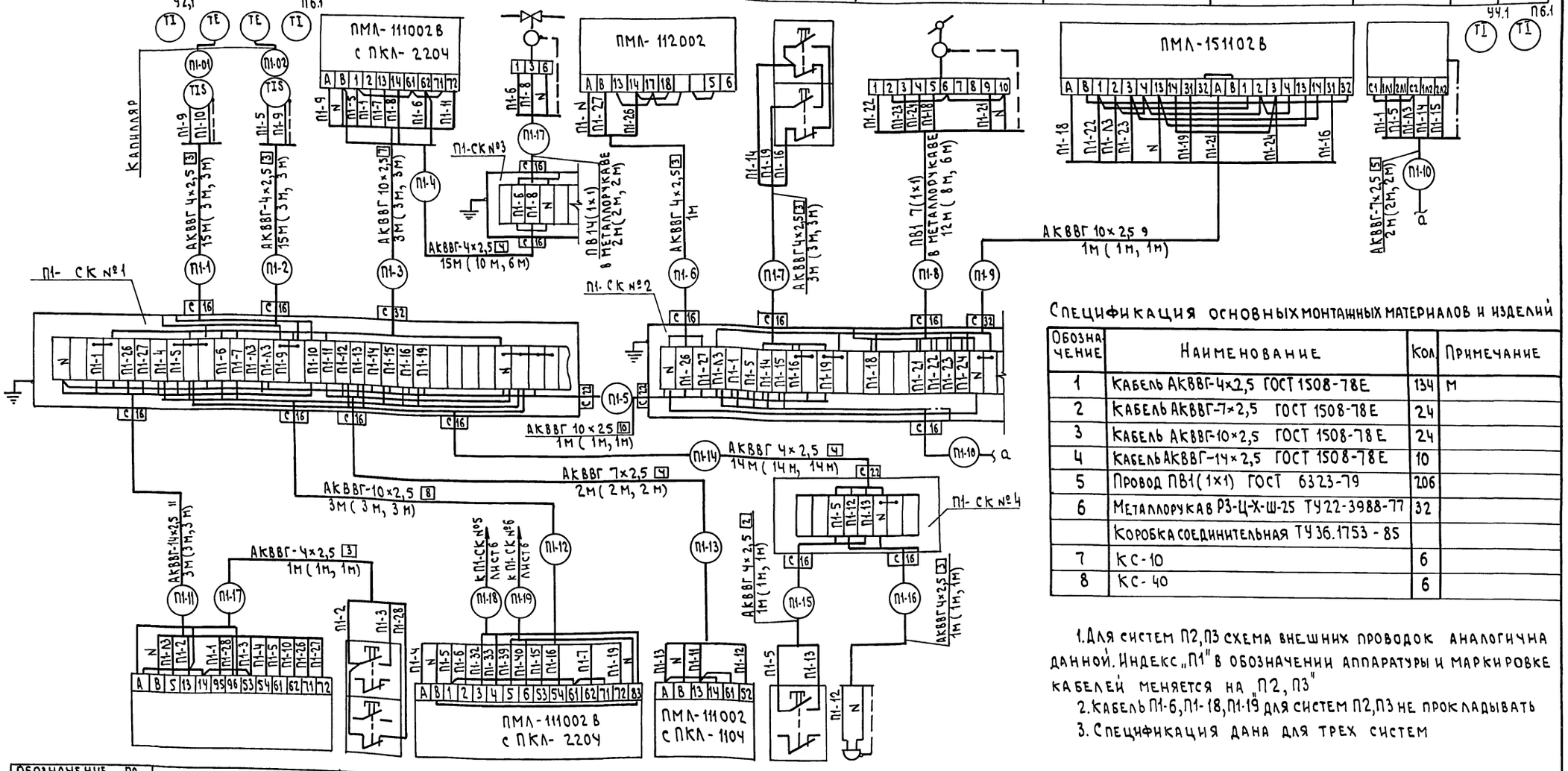

Обозначение по схеме (позиция)	П1-КМ1, КК1	П1-SB1	П1-К1	П1-К3	П1-SB5	П1-НА
Обозначение монтажного чертежа	См. черт. ЭМ		На стене			
Наименование параметра и место отбора импульса	Пускатель магнитный приточного вентилятора	Пост управления	Пускатель магнитный	Пускатель магнитный	Пост управления	Звонок
	Система П1 (П2, П3)					

Спецификация основных монтажных материалов и изделий

Обозначение	Наименование	Кол.	Примечание
1	Кабель АКВВГ-4×2,5 ГОСТ 1508-78Е	134	м
2	Кабель АКВВГ-7×2,5 ГОСТ 1508-78Е	24	
3	Кабель АКВВГ-10×2,5 ГОСТ 1508-78Е	24	
4	Кабель АКВВГ-14×2,5 ГОСТ 1508-78Е	10	
5	Провод ПВ1(1×1) ГОСТ 6323-79	206	
6	Металлорукав Р3-Ц-Х-Ш-25 ТУ22-3988-77	32	
	Коробка соединительная ТУ36.1753-85		
7	КС-10	6	
8	КС-40	6	

1. Для систем П2, П3 схема внешних проводок аналогична данной. Индекс „П1" в обозначении аппаратуры и маркировке кабелей меняется на „П2, П3"
2. Кабель П1-6, П1-18, П1-19 для систем П2, П3 не прокладывать
3. Спецификация дана для трех систем

Привязан

Инв. №

ГИП	Борисов		3.6.89
Н.контр.	Моденова		31.5.89
Нач. ота	Гринкевич		31.5.89
Рук. гр.	Мельникова		31.5.89
Ст. инж.	Втюрина		31.5.89

Т.п. 807-29-17.89 АОВ

Межрайонное отделение „Зооветснаб" с товарооборотом до 1 млн. рублей в год

Главный корпус — Стадия Р, Лист 5, Листов

Система П1 (П2, П3). Схема внешних проводок

Гипроагрохим Владимир

Копировал Семахина Формат А2

23873-02 18

Инв. № подл. | Подпись и дата | Взам. инв. №

Альбом 1

Наименование параметра и место отбора импульса	Заслонка Р1				
	Выключатель автоматический	Переключатель пакетный	Пост управления	Исполнительный механизм	Пускатель магнитный
Обозначение монтажного черт.	На стене			См. черт. ОВ	См. черт. ЭМ
Обозначение по схеме (поз.)	Р1-SF	Р1-SA	Р1-SB1, SB2	Р1-Ч	В6-КМ (В4)

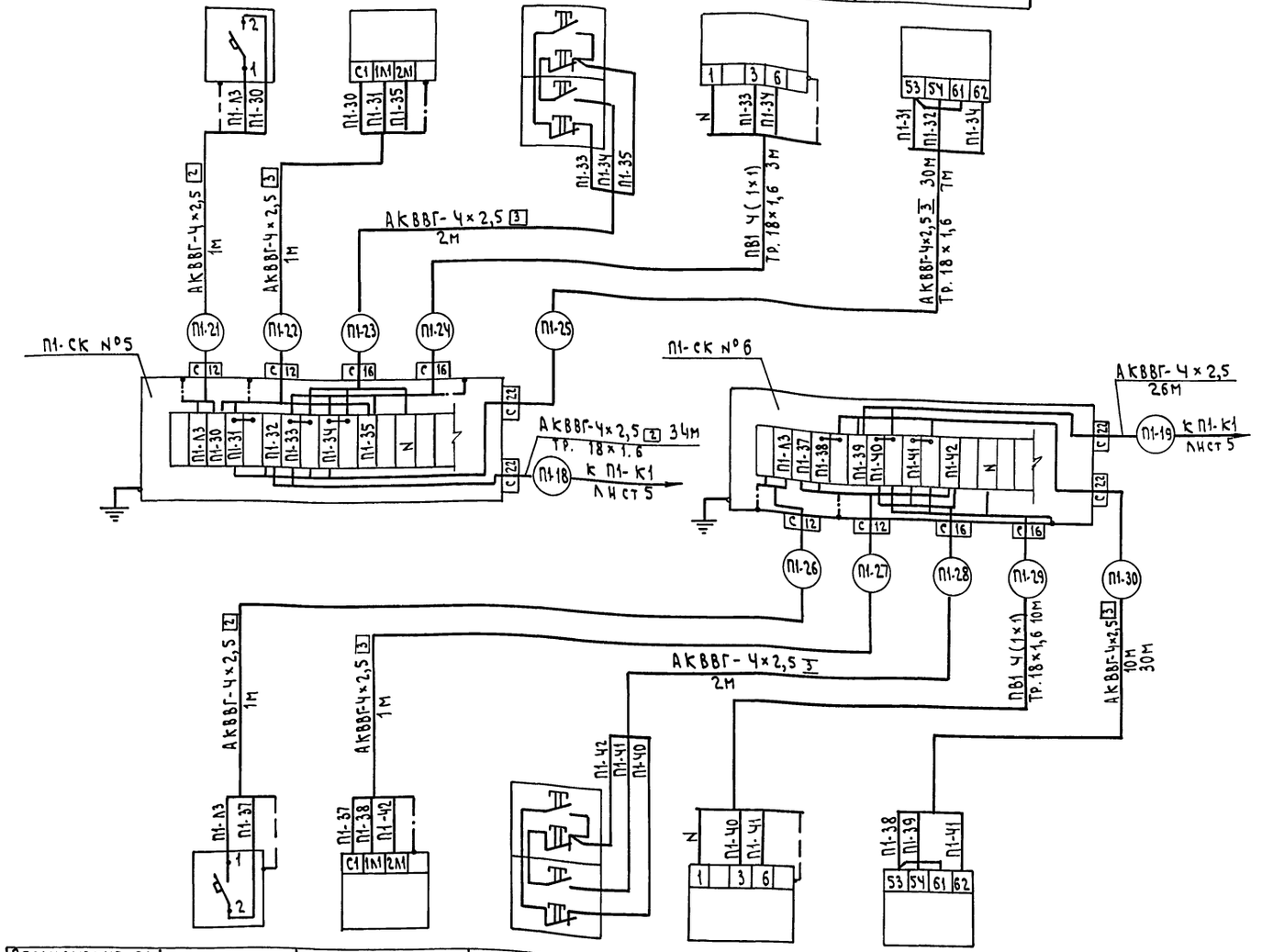

Обозначение по схеме (поз.)	Р2-SF	Р2-SA	Р2-SB1, SB2	Р2-Ч	В7-КМ (В6)
Обозначение монтажного черт.	На стене			См. черт. ОВ	См. черт. ЭМ
Наименование параметра и место отбора импульса	Выключатель автоматический	Переключатель пакетный	Пост управления	Исполнительный механизм	Пускатель магнитный
	Заслонка Р2				

Спецификация основных монтажных материалов и изделий

Обозначение	Наименование	Кол.	Примечание
1	Кабель АКВВГ-Ч×2,5 ГОСТ 1508-78Е	112	м
2	Провод ПВ1 (1×1) ГОСТ 6323-79	52	
3	Труба 18×1,6 ГОСТ 10704-76	20	
4	Коробка соединительная КС-20 ТУ 36.1753-85	2	

1. Позиции аппаратуры указаны согласно функциональной схеме (лист 2).
2. Длины проводов, кабелей и труб уточнить до нарезки при монтаже.
3. Монтаж защитного зануления выполнить согласно „Инструкции по монтажу защитного заземления, зануления электроустановок систем автоматизации ВСН-296-78.
4. Общий контур зануления выполняется по проекту силового электрооборудования.

Т.п. 807-29-17.89 АОВ

Межрайонное отделение „Зооветснаб" с товарооборотом до 1 млн. рублей в год

Главный корпус

Заслонки Р1, Р2. Схема внешних проводок

Гипроагрохим Владимир

ГИП	Борисов		05.89
Н.контр.	Моденова		11.5.89
Нач. отд.	Гринкевич		11.5.89
Рук. гр.	Мельникова		11.5.89
Ст. инж.	Втюрина		11.5.89

Стадия Р | Лист 6 | Листов

Привязан

Инв. №

Копировал Семахина

Формат А2

23873-02 19

Инв. № подл. | Подпись и дата | Взам. инв. №

Альбом 1

Схема управления системой В1

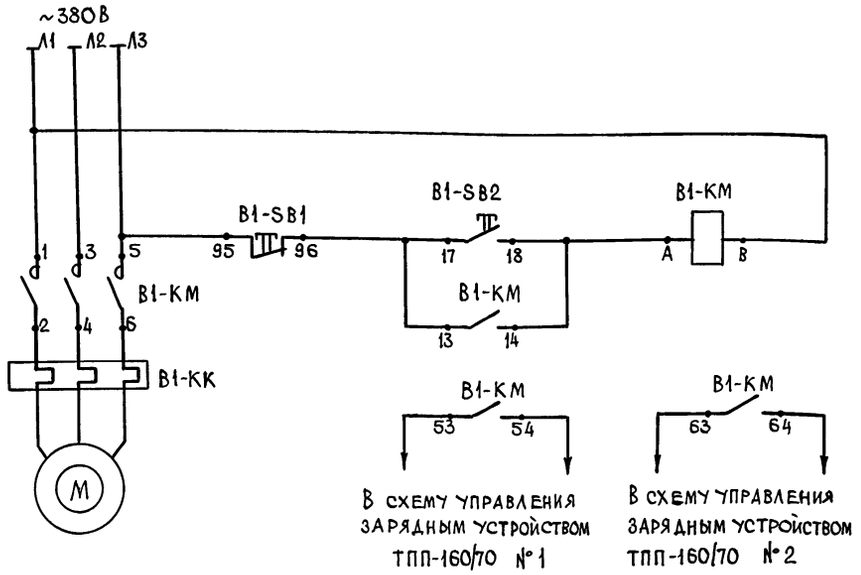

Перечень элементов

Обозначение	Наименование	Кол.	Примеч.
В1-КМ	Пускатель магнитный ~380В		
В1-SB1	с встроенной кнопкой и контакт-		
В1-SB2	ной приставкой ПКЛ	1	См.черт. ЭМ

Спецификация основных монтажных материалов и изделий

Обозначение	Наименование	Кол.	Примеч.
1	Кабель АКВВГ-4×2,5 ГОСТ 1508-78Е	12	м
2	Провод ПВ2 (1×1,5) ГОСТ 6323-79	200	
3	Труба 18×1,8 ГОСТ 10704-76	100	
4	Труба 20×1,8 ГОСТ 10704-76	10	

Схема внешних проводок

Агрегат	Холодильная машина МВВ4-1-2 №1 (№2)				Устройство зарядное ТПП-160/70		Пускатель магнитный
Наименование параметра и место отбора импульса	Давление	Температура			Шкаф управления		
	Реле давления	Датчик-реле	Вентиль электромагнитный	Термометр технический			
Обозначение монтажного чертежа	На компрессоре	В холодильной камере	На арматурном щите	В помещении	По инструкции завода-изготовителя		См.черт. ЭМ
Обозначение по схеме (позиция)	PS1	PS2	У1	ПОЗ. 11	№1	№2	В1-КМ

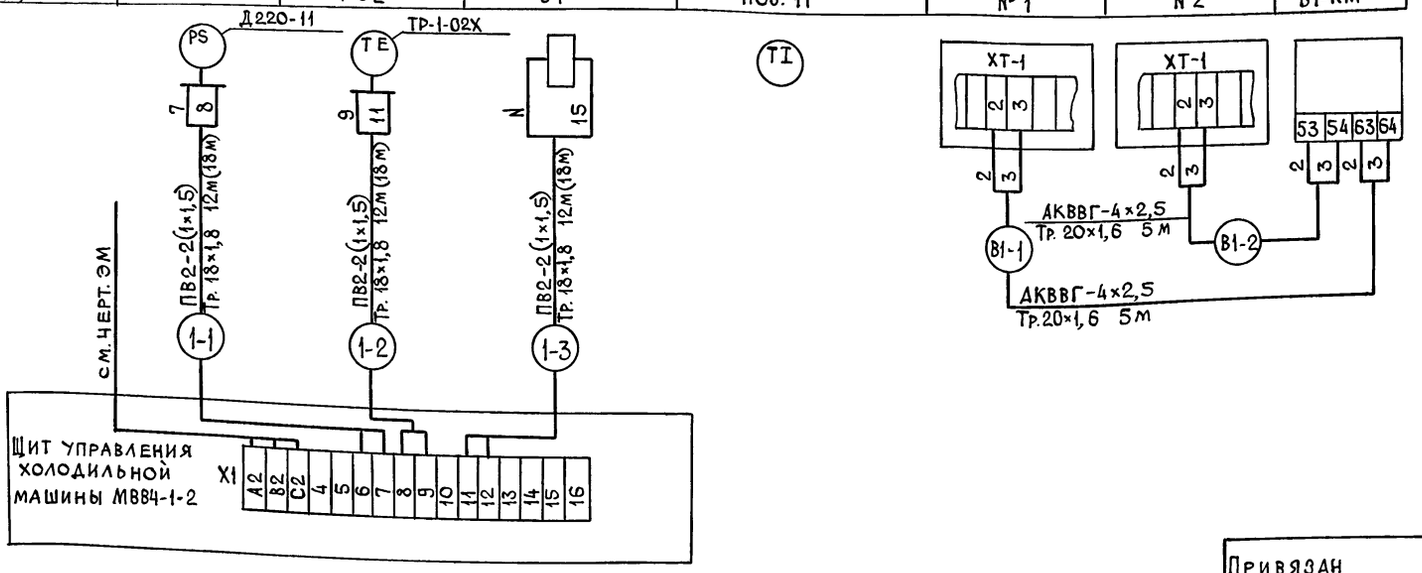

1. Схема внешних проводок выполнена на основании схем заводов-изготовителей.
2. Схема внешних проводок выполнена для машины №1, для машины №2 схема аналогична с заменой индекса „1" в маркировке кабелей на „2".
3. Настройка датчика-реле температуры ТР-1-02Х:
+8°С - включение машин МВВ4-1-2;
+4°С - отключение машин МВВ4-1-2.
4. Спецификация основных монтажных материалов и изделий дана для двух зарядных устройств и двух машин.
5. В скобках дана длина кабелей для второй машины.
6. Заземление выполнить в соответствии с ПУЭ.

Инв. № подл. | Подпись и дата | Взам. инв. №

Привязан

Инв. №

ГИП	Борисов		8.6.89	Т.п. 807-29-17.89 АОВ
Н.контр.	Моденова		31.5.89	Межрайонное отделение „Зооветснаб" с товарооборотом до 1млн. рублей в год
Нач.отд.	Гринкевич		31.5.89	Главный корпус
Рук.гр.	Мельникова		31.5.89	Блокировка системы В1 с зарядным устройством. Щит управления холодильной машины МВВ4-1-2. Схема внешних проводок
Ст.инж.	Втюрина		31.5.89	

Стадия	Лист	Листов
Р	7	

ГИПРОАГРОХИМ Владимир

Копировал Завьялова Формат А2

23873-02 20

Альбом 1

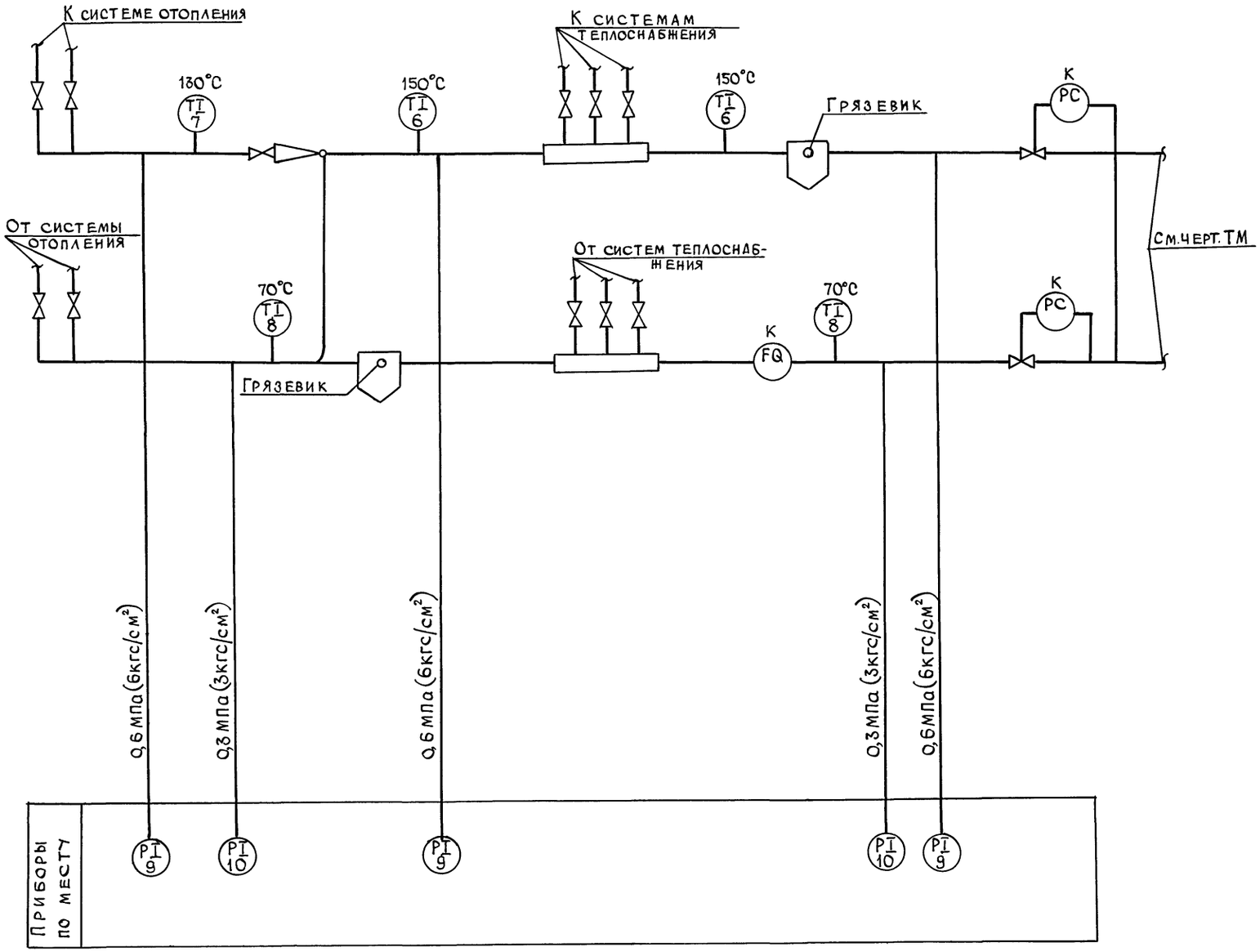

Поз.	Наименование	Тип	№установочного чертежа	Кол.
6	Термометр ртутный			
	технический в оправе	ТТП.6.1	ТМ4-142-87	2
7	Термометр ртутный			
	технический в оправе	ТТП.5.1	ТМ4-142-87	1
8	Термометр ртутный			
	технический в оправе	ТТП.4.1	ТМ4-142-87	2
9	Манометр показывающий			
	общепромышленного			
	назначения	МП4-У-Х10	ТК4-3138-70	3
10	Манометр показывающий			
	общепромышленного			
	назначения	МП4-УХ6	ТК4-3136-70	2

1. Приборы, у которых вместо номера позиции проставлена буква „К" учтены в части ОВ.
2. Установка и заказ закладных конструкций для приборов температуры и давления выполнена в части отопления и вентиляции.

Инв. № подл. | Подпись и дата | Взам. инв. №

Привязан

Инв. №

ГИП	Борисов		8.6.89
Н.контр.	Моденова		31.5.89
Нач.отд.	Гринкевич		31.5.89
Рук. гр.	Мельникова		31.5.89
Ст. инж.	Втюрина		31.5.89

Т.п. 807-29-17.89 АОВ

Межрайонное отделение „Зооветснаб" с товарооборотом до 1 млн. рублей в год

Главный корпус

Узел управления. Схема функциональная

Стадия	Лист	Листов
Р	8	

ГИПРОАГРОХИМ Владимир

23873-02 21

Копировал Завьялова Формат А2

Альбом 1

План на отм. 0,000

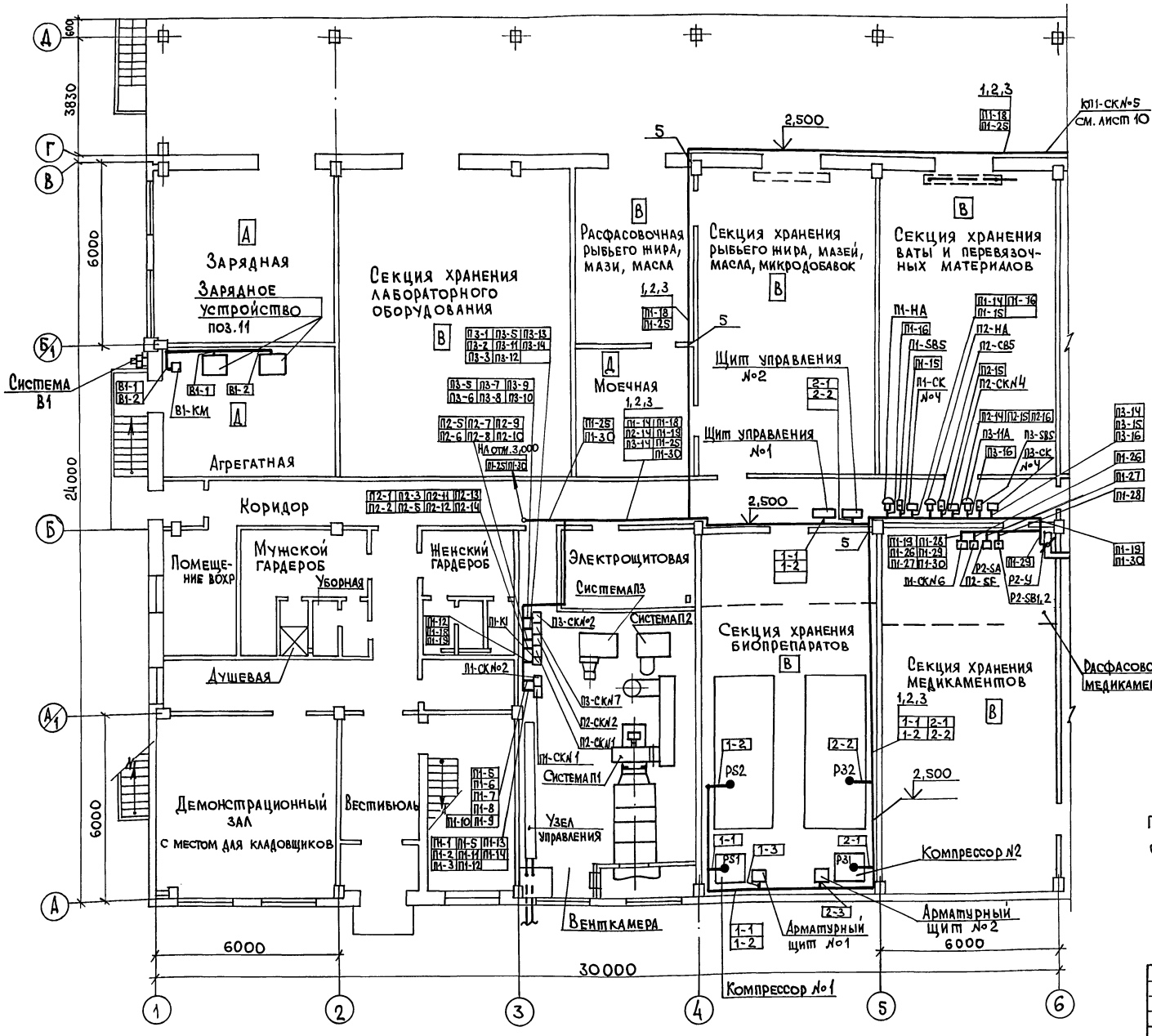

План на отм. 3,000

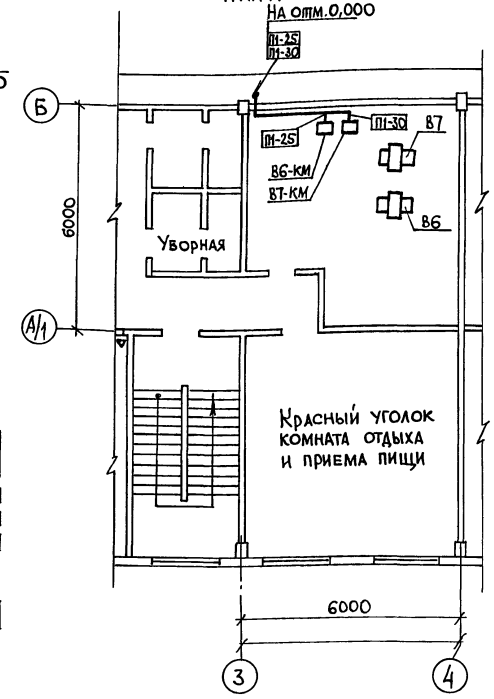

Разводку кабелей от соединительных коробок П1-СК№1, П1-СК№2, П2-СК№1, П2-СК№2, П3-СК№1, П3-СК№2 в венткамере см. лист 10.

Т.п. 807-29-17.89 АОВ						
Межрайонное отделение „Зооветснаб" с товарооборотом до 1 млн. рублей в год						
Привязан	ГИП	Борисов		8.6.89	Главный корпус	Стадия: Р; Лист: 9; Листов:
	Н.контр.	Моденова		8.6.89		
	Нач.отд.	Гринкевич		8.6.89		
	Рук. гр.	Мельникова		8.6.89	План расположения на отм.0,000; 3,000 (начало)	Гипроагрохим Владимир
Инв. №	Ст. инж.	Втюрина		8.6.89		

23873-02 22

Копировал: Кобелкова Формат А2

Инв. № подл. | Подпись и дата | Взам. инв. №

Альбом 1

План на отм. 0,000

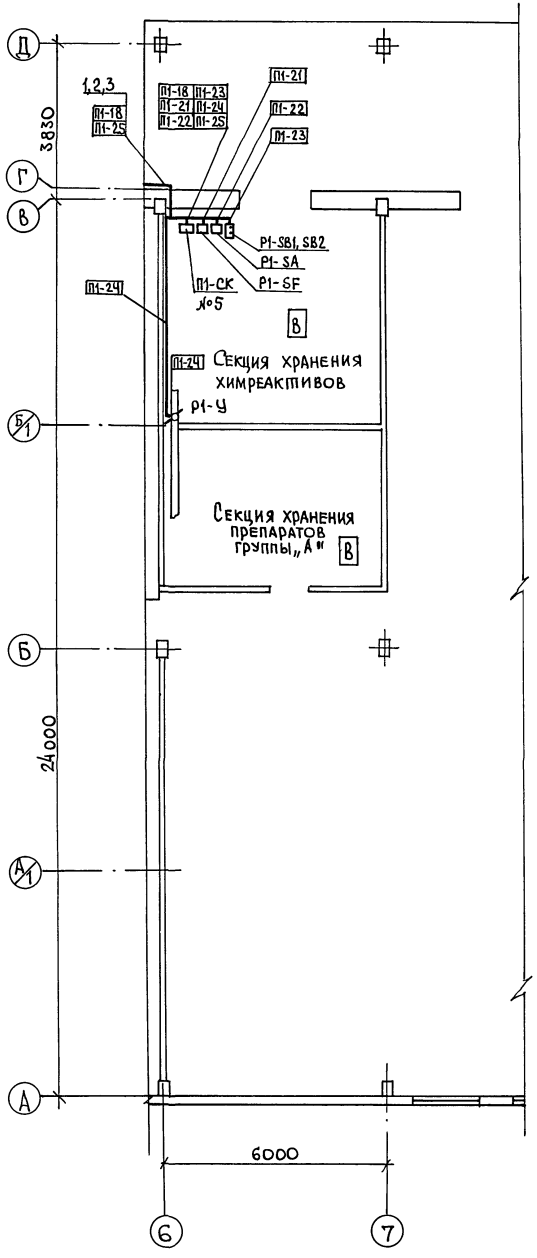

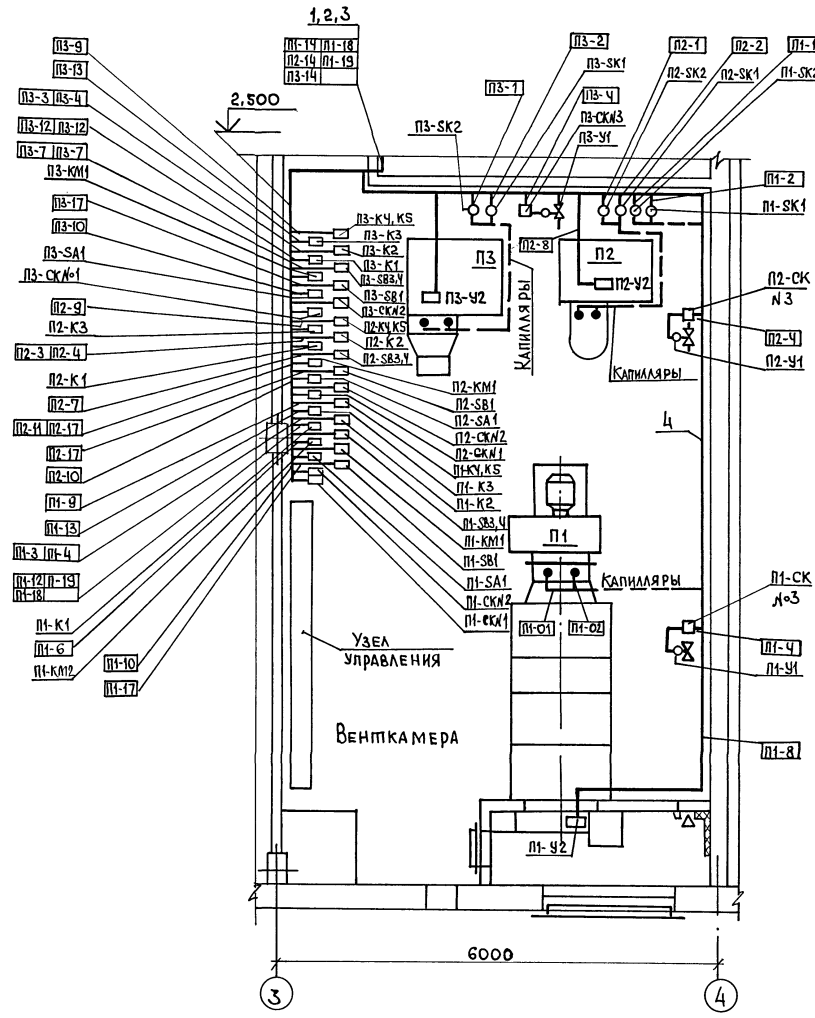

Спецификация основных монтажных материалов и изделий

Обозначение	Наименование	Кол.	Примечание
1	Лоток перфорированный ЛП8S		
	ТУ36. 1113-84	12	
2	Полка кабельная К1161		
	ТУ36. 1496 - 82	13	
3	Стойка К11S3 ТУ36. 1496-82	13	
4	Швеллер перфорированный ШП60х35		
	ТУ36. 1113 - 85	18	
5	Проход 1-8-600-1,5 -2,1		
	ТМ8 - 104-77	4	
6	Мост однорядный МТО-1		
	ТКЧ- 3560 - 82	1	

1. Позиции монтируемых приборов, а также нумерация и типы кабелей и труб соответствуют схеме внешних проводок (листы 5, 6, 7)
2. Размещение приборов, средств автоматизации, проводок уточнить при монтаже.
3. Монтаж приборов и средств автоматизации выполнить согласно строительным нормам и правилам СНиП3.05.07-85.
4. Местные приборы, не требующие прокладки проводок в плане не обозначены.

Инв. № подл. | Подпись и дата | Взам. инв. №

Привязан

Инв. №

Т. п. 807-29-17.89 АОВ			
Межрайонное отделение „Зооветснаб" с товарооборотом до 1 млн. рублей в год			
Главный корпус	Стадия	Лист	Листов
	Р	10	
План расположения на отм. 0,000; 3,000 (окончание)	ГИПРОАГРОХИМ Владимир		

ГИП	Борисов	2.6.89
Н. контр.	Моденова	31.5.89
Нач. отд.	Гринкевич	31.5.89
Рук. гр.	Мельникова	31.5.89
Ст. инж.	Втюрина	31.5.89

23873-02 23

Копировал

Формат А2

Альбом 1

Ведомость рабочих чертежей основного комплекта марки СС

Лист	Наименование	Примечание
1	Общие данные (начало)	
2	Общие данные (Продолжение)	
3	Общие данные (Окончание)	
4	Схемы блокировки окон и дверей. Условные	
	обозначения	
5	План расположения сетей на отм. 0,000 в осях	
	А... В, 1... 6 (КС, РС)	
6	План расположения сетей на отм. 0,000 в	
	осях А... В, 1... 6 (ПС, ОС)	
7	План расположения сетей на отм. 0,000 в осях	
	А... В, 6... 11 (ПС, ОС)	
8	План расположения сетей связи и сигнали-	
	зации на отм. 3,000	

Ведомость ссылочных и прилагаемых документов

Обозначение	Наименование	Примечание
	Ссылочные документы	
	Схемы устройства охранной	
	сигнализации оконных и дверных	
00-0-4.87	проемов	
	Прилагаемые документы	
Альбом 3 СС.СО	Спецификация оборудования	

Согласовано: Гл. спец. ЭЛ Фарсобин; Гл. спец. ВК Кузьмин; Гл. спец. МТО Шипов; Гл. спец. АСО Фролова

Инв. № подл. | Подпись и дата | Взам. инв. №

Проект разработан в соответствии с действующими нормами и правилами и предусматривает мероприятия обеспечивающие взрывобезопасность и пожаробезопасность при эксплуатации здания

Главный инженер проекта (Борисов)

Общие указания

1. Внешние телефонные и радиосети разрабатываются при привязке проекта в соответствии с техническими условиями местных узлов связи.

2. Для эффективности управления производством предусмотрены следующие виды связи и сигнализации:

А) телефонная связь внешняя;

Б) директорская связь;

В) радиосвязь;

Г) автоматическая пожарная сигнализация;

Д) автоматическая охранная сигнализация;

Е) оповещение о пожаре.

3. Количество включаемых телефонных аппаратов - 7 шт. Ввод произвести кабелем ТПП-10х2х0,4. Абонентскую сеть выполнить проводом ТРП-2х0,4.

4. В главном корпусе в кабинете директора установить коммутатор АТК-10. Электропитание установки от сети ~ 220 В через собственный блок питания.

5. Комплексная сеть объединяет линии внешней телефонной связи, директорской связи, пожарной, охранной сигнализации. Распределительную сеть выполнить кабелями ТПП требуемой емкости.

6. В радиотрансляционную сеть корпуса включено 12 громкоговорителей мощностью 0,15 ВА. Ввод произвести кабелем ПРППМ-2х1,2. Абонентскую сеть выполнить проводом ПТПЖ-2х1,2.

7. Оборудование объектов пожарно-охранной сигнализацией выполнить в соответствии с „Ведомственными техническими условиями на монтаж, испытание и сдачу в эксплуатацию установок охранной и пожарной сигнализации" ВСН-25-09.68-85.

8. Сигнал о пожаре подается на устройство „ТОПАЗ", установленный в помещении ВОХР на 1 этаже. Тип приемной станции и местоположение уточняется при привязке проекта. Электропитание устройства произвести по I категории от сети ~ 220 В и от внешнего резервного источника - аккумуляторной батареи = 24 В. Устройство обеспечивает автоматическое переключение на резерв с включением соответствующей индикации.

9. Автоматические пожарные извещатели ИТМ установить после размещения светильников. Установить сигнализаторы СМК-1- на открывание, ДИМК - на пролом на окнах и дверях. Вне помещений ручные пожарные извещатели ИПР. Проводку к извещателям выполнить проводом АТВ-П-2х0,6.

10. При срабатывании любого из извещателей при пожаре предусмотрено отключение цепей питания вентсистем. Реле РОВ установить в ящике в электрощитовой и включить в устройство „ТОПАЗ". Тип реле уточняется при привязке проекта в соответствии с типом приемной станции.

11. Устройство „ТОПАЗ" является промежуточным звеном, с которого сигналы пожарных извещателей могут транслироваться по линиям АТС на пульт централизованного наблюдения (ПЦН) вневедомственной охраны.

12. Система оповещения составная часть комплекса технических средств противопожарной защиты зданий. Для оповещения людей о пожаре используются звонки для своевременной эвакуации людей. При поступлении сигнала о пожаре звонки включаются одновременно кнопкой дежурным персоналом. Сеть выполнить кабелем АВВГ-2х4, прокладываемым отдельно.

13. Горизонтальная прокладка распределительных и абонентских кабелей и проводов производится по стене открыто. Спуск - подъем кабелей с одного этажа на другой осуществляется на лестничной клетке. Кабели защитить желобом.

Привязан

Инв. №

Т.п. 807-29-17.89 СС

Межрайонное отделение „Зооветснаб" с товарооборотом до 1 млн. рублей в год

ГИП	Борисов		5.06.89
Н. контр.	Цыганова		5.06.89
Нач. отд.	Гринкевич		5.06.89
Вед. инж.	Цыганова		5.06.89
Ст. инж.	Раева		5.06.89

Стадия	Лист	Листов
Р	1	8

Главный корпус

Общие данные (Начало)

ГИПРОАГРОХИМ Владимир

Копировал Бабина Формат А2

23873-02 24

Альбом 1

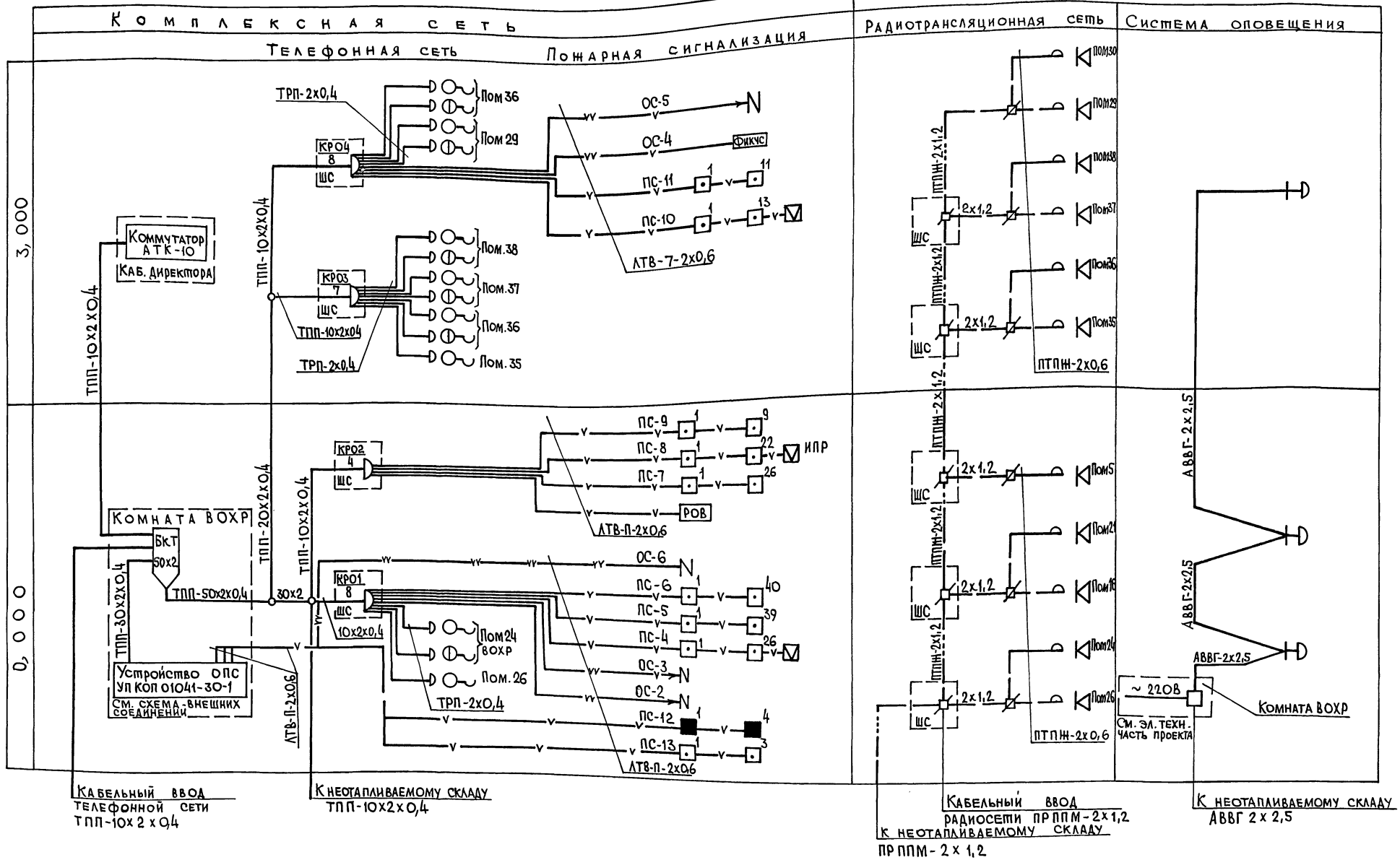

Схема внешних соединений коммутатора АТК-10

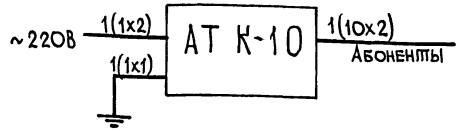

Привязан			
Инв. №			
ГИП	Борисов		5.06.89
Н. контр.	Цыганова		5.06.89
Нач. отд.	Глинкевич		5.06.89
Вед. инж.	Цыганова		5.06.89
Ст. техн.	Раева		5.06.89

Т.п. 807-29-17.89 СС

Межрайонное отделение „Зооветснаб" с товарооборотом до 1 млн. рублей в год

Главный корпус

Общие данные (продолжение)

Стадия	Лист	Листов
Р	2	

ГИПРОАГРОХИМ Владимир

Копировал

Формат А2

23873-02 25

Инв. № подл. | Подпись и дата | Взам. инв. №

Альбом 1

Схема внешних соединений УПКОП 01041 30-1

устройства приемно-контрольного охранно-пожарного

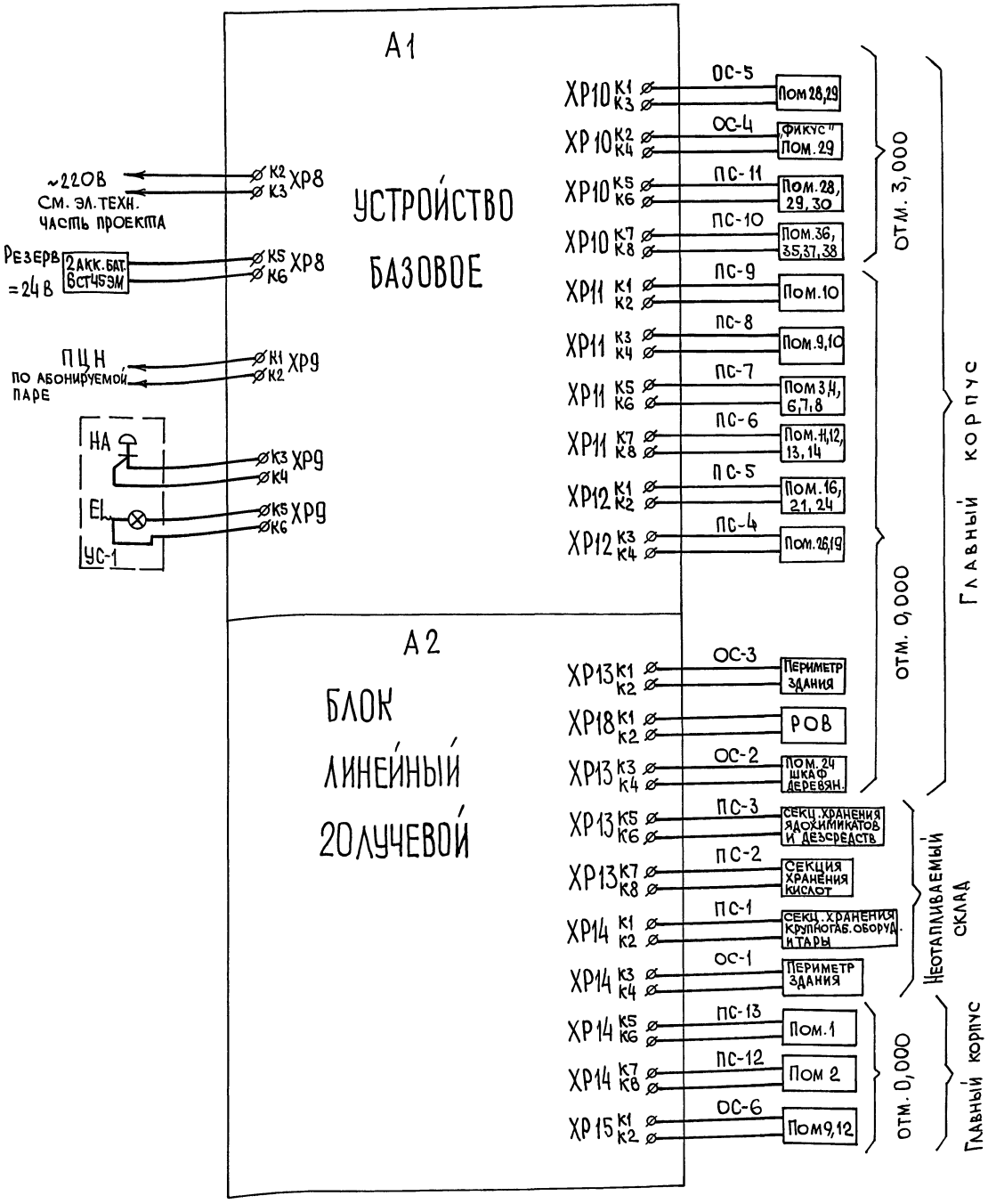

Схема электрическая подключения ручных извещателей к устройству пожарной сигнализации

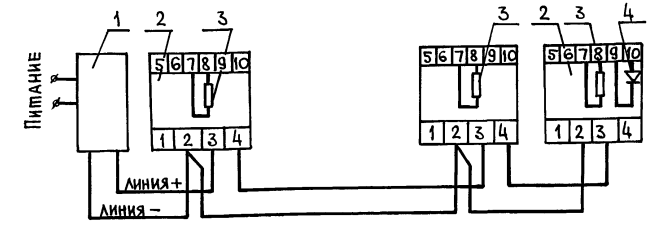

1.- устройство ОПС-УПКОП 01041-30-1, 2- извещатель, включенный по схеме, пассивного извещателя с н.з. контактами, 3- резистор шунтирующий; 4- резистор оконечный.

Структурная схема подключения охранных и пожарных извещателей к устройству ОПС- УПКОП 01 П41-30-1

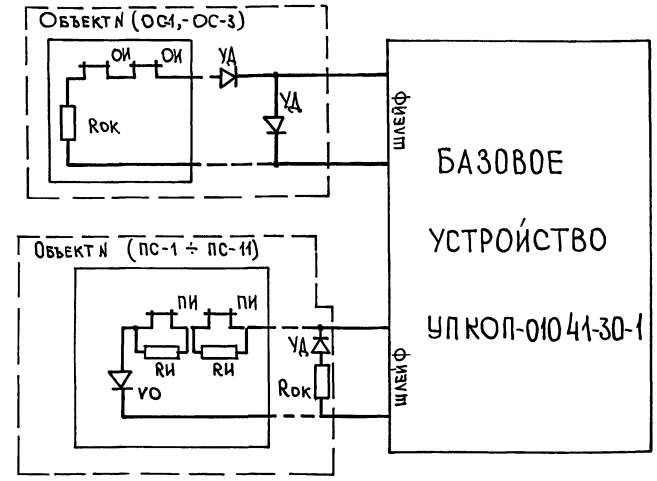

ОИ-охранный извещатель, ПИ-пожарный извещатель, УД-диод полупроводниковый, RИ-резистор извещателя, Rок- резистор оконечный

				Т.п. 807-29-17.89 СС	
				Межрайонное отделение „Зооветснаб" с товарооборотом до 1 млн. рублей в год	
Привязан	ГИП	Борисов	5.06.89	Главный корпус	Стадия Р; Лист 3; Листов
	Н. контр.	Цыганова	5.06.89		
	Нач. отд.	Гринкевич	5.06.89	Общие данные (окончание)	ГИПРОАГРОХИМ Владимир
	Вед. инж.	Цыганова	5.06.89		
Инв. №	Ст. техн.	Раева	5.06.89		

Копировал МКФ Формат А2

23873-02 26

Инв. № подл. | Подпись и дата | Взам. инв. №

Альбом 1

Схемы блокировки окон

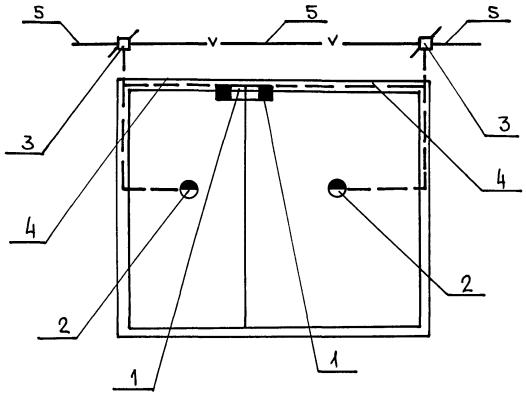

О1

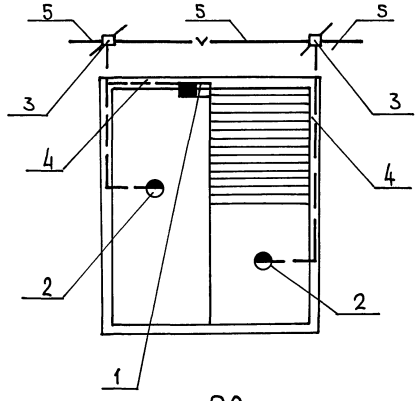

О2

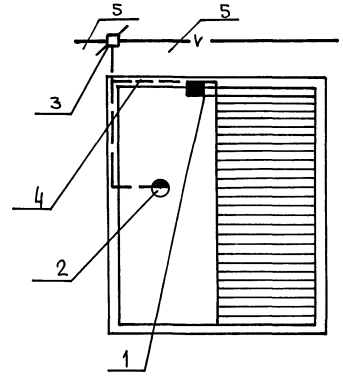

О3

Схемы блокировки дверей

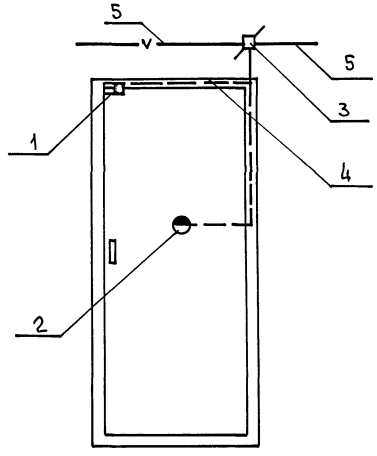

Д1

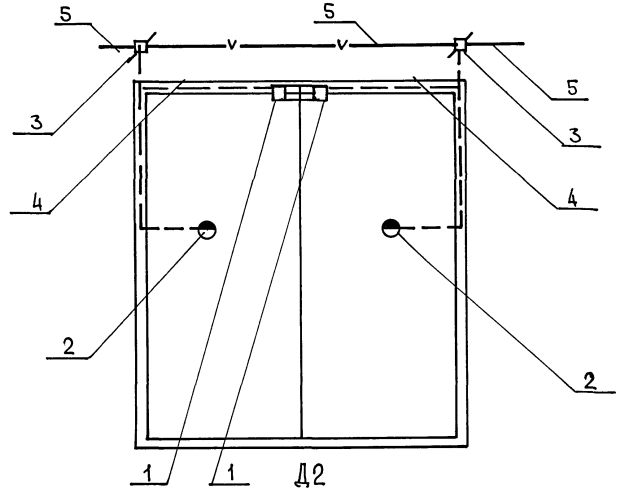

Д2

Условные обозначения

- О1/1 — Аппарат телефонный внешней связи, числитель – номер коробки, знаменатель – занимаемая пара (на плане).
- Защита окон, дверей на разбитие, пролом на плане
- Защита окон на разбитие на схеме
- Защита дверей на открывание на схеме
- 1/5 — Извещатель пожарный автоматический, числитель – номер луча, знаменатель – порядковый номер извещателя
- Извещатель пожарный ручной
- Термоизвещатель взрывопожаробезопасный
- КРП 8 — Коробка телефонная распределительная, числитель – номер коробки, знаменатель – количество задействованных пар
- 2 — Коробка универсальная ответвительная } С указанием количества
- 2 — То же ограничительная } устанавливаемых устройств
- 10 — Кабели провода комплексной сети, с указанием ёмкости кабеля
- —v— Линия пожарной сигнализации
- —vv— Линия охранной сигнализации
- Звонок электрический
- Розетка телефонная
- ШС Шкаф деревянный слаботочный
- КС На планах соответственно: комплексная сеть
- РС —"— радиосеть
- ПС —"— сеть пожарной сигнализации
- ОС —"— сеть охранной сигнализации
- СО —"— система оповещения
- ОПС —"— охранно-пожарная сигнализация
- ДС —"— директорская связь
- РОВ Реле отключения вентиляции

Сводный перечень материалов охранной сигнализации

Поз.	Тип, марка	Ед. изм.	О1	О2	О3		Д1	Д2		Всего	Примечание
			Количество шт.								
			4	1	3		6	8			
1	СМК-1	шт.	2	1	1		1	2		36	
2	ДИМК	шт.	2	2	1		1	2		35	
3	УК-2П	шт.	2	2	1		1	2		36	
4	НВМ-035	м	4	4	4		2	5		84	
5	ЛТВ-П-2х0,6	м	3	3	3		3	5		92	
6	„Фотон"	шт.								1	В кассе по месту

Взам. инв. № | Подпись и дата | Инв. № подл.

Привязан

Инв. №

ГИП	Борисов		5.06.89
Н. контр.	Цыганова		5.06.89
Нач. отд.	Гринкевич		5.06.89
Вед. инж.	Цыганова		5.06.89
Ст. техн.	Раева		5.06.89

Т.п. 807-29-17.89 СС

Межрайонное отделение „Зооветснаб" с товарооборотом до 1 млн. рублей в год

Главный корпус

Стадия	Лист	Листов
Р	4	

Схемы блокировки окон и дверей. Условные обозначения

ГИПРОАГРОХИМ Владимир

Копировал

Формат А2

23873-02 27

Альбом 1

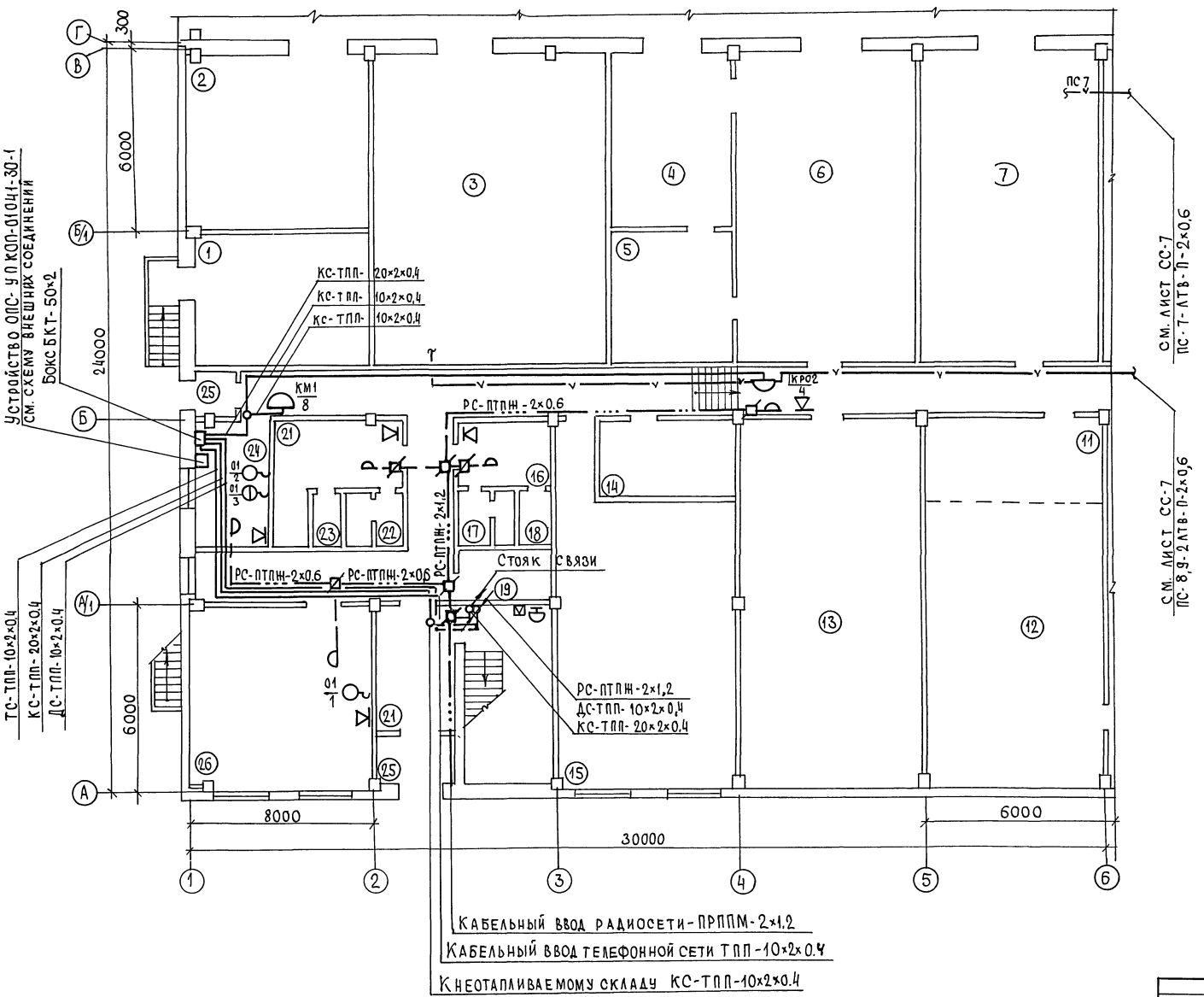

Экспликация помещений

Номер по плану	Наименование	Площадь м²	Категория производства по взрывной, взрыво-пожарной и пожарной опасности
1	Агрегатная	33.93	Д
2	Зарядная	34.80	А
3	Секция хранения лабораторного оборудования	80.20	В
4	Расфасовочная рыбьего жира, мази, масла	23,24	В
5	Моечная	17.28	Д
6	Секция хранения рыбьего жира, мази, масла, микродобавок	60.56	В
7	Секция хранения ваты и перевязочных препаратов	60.56	В
8	Секция хранения химреактивов	34.40	В
9	Секция хранения препаратов группы „А" и „Б"	25,57	В
10	Секция хранения медикаментов хирургического и зоотехнического имущества	658,66	В
11	Расфасовочная медикаментов	14.21	В
12	Секция хранения медикаментов	56,77	В
13	Секция хранения биопрепаратов	70,26	В
14	Электрощитовая	11,13	
15	Приточная венткамера	57.76	
16	Женский гардероб	7.11	
17	Уборная	3.42	
18	Душевая	1.62	
19	Инвентарная	4.56	
20	Коридор	62.13	
21	Мужской гардероб	12,94	
22	Уборная	3.42	
23	Душевая	1.62	
24	Помещение ВОХР	10.16	
25	Тамбур	5,76	
26	Демонстрационный зал с местом для кладовщиков	35,70	
27	Вестибюль	11.42	

Т.п. 807-29-17.89. СС

Межрайонное отделение „Зооветснаб" с товарооборотом до 1 млн. рублей в год

Главный корпус

Стадия	Лист	Листов
Р	5	

План расположения сетей на отм. 0,000 в осях А...В, 1...6 (КС, РС)

Гипроагрохим Владимир

Гип	Борисов		5.06.89
Н. контр.	Цыганова		5.06.89
Нач. отд.	Гринкевич		5.06.89
Вед. инж.	Цыганова		5.06.89
Ст. техн.	Раева		5.06.89

Привязан

Инв. №

Инв. № подл. | Подпись и дата | Взам. инв. №

Копировал

Формат А2

23873-02 28

Альбом 1

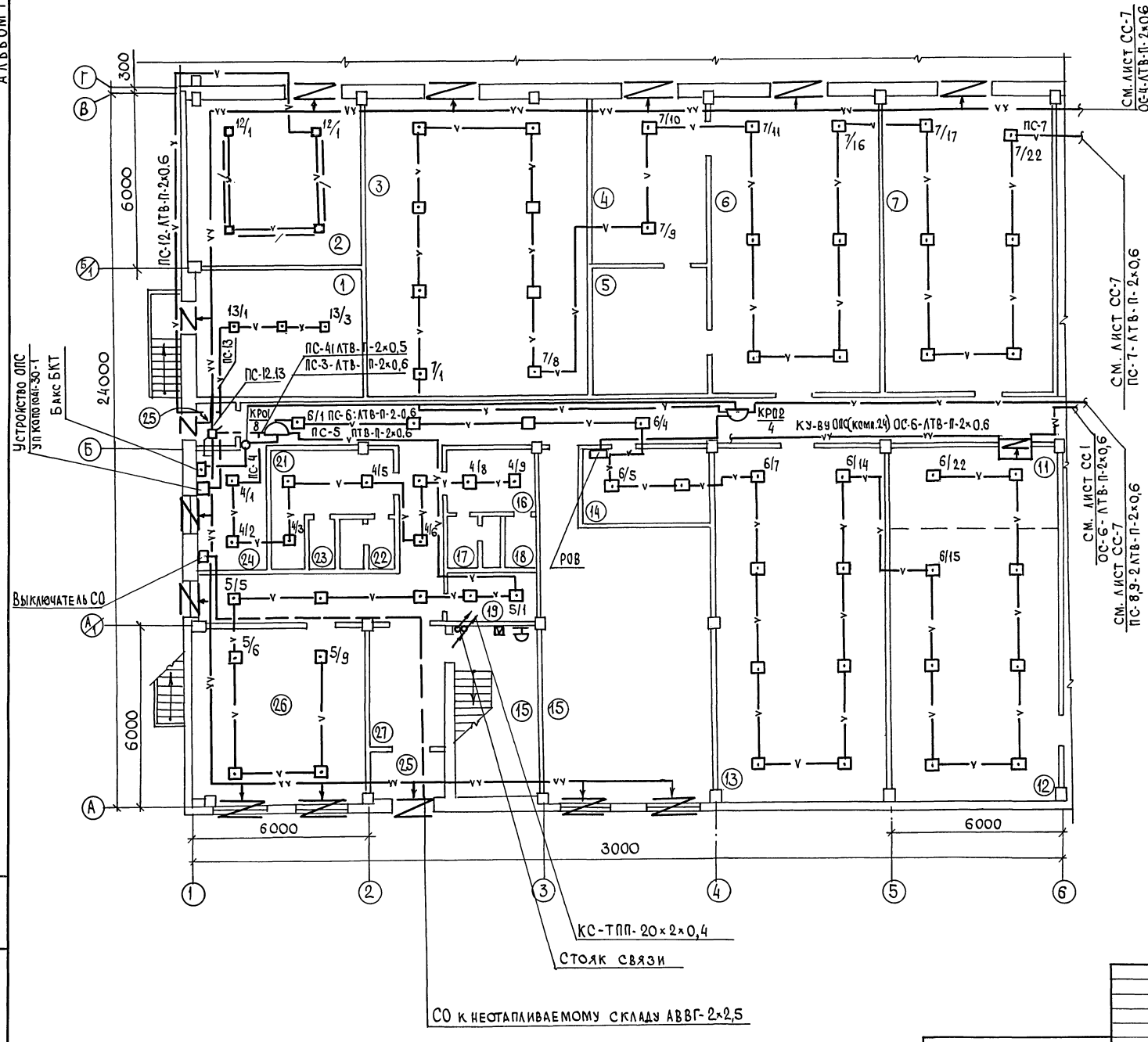

Экспликация помещений

Номер по плану	Наименование	Площадь м²	Категория производства по взрывной, взрывопожарной и пожарной опасности
1	Агрегатная		Д
2	Зарядная		А
3	Секция хранения лабораторного оборудования		В
4	Расфасовачная рыбьего жира, мази, масла		В
5	Моечная		Д
6	Секция хранения рыбьего жира, мази, масла, микродобавок		В
7	Секция хранения ваты и перевязочных препаратов		В
8	Секция хранения химреактивов		В
9	Секция хранения препаратов группы „А" и „Б"		В
10	Секция хранения медикаментов хирургического и зоотехнического имущества		В
11	Расфасовочная медикаментов		В
12	Секция хранения медикаментов		В
13	Секция хранения биопрепаратов		В
14	Электрощитовая		
15	Приточная вентКамера		
16	Женский гардероб		
17	Уборная		
18	Душевая		
19	Инвентарная		
20	Коридор		
21	Мужской гардероб		
22	Уборная		
23	Душевая		
24	Помещение ВОХР		
25	Тамбур		
26	Демонстрационный зал с местом для кладовщиков		
27	Вестибюль		

Инв. № подл. | Подпись и дата | Взам. инв. №

Привязан

Инв. №

ГИП	Борисов		5.06.89
Н. контр.	Цыганова		5.06.89
Нач. отд.	Гринкевич		5.06.89
Вед. инж.	Цыганова		5.06.89
Ст. техн.	Раева		5.06.89

Т.п. 807-29-17.89 СС

Межрайонное отделение „Зооветснаб" с товарооборотом до 1 млн. рублей в год

Главный корпус

Стадия	Лист	Листов
Р	6	

План расположения сетей на отм. 0,000 в осях А...В, 1...6 (ПС, ОС)

Гипроагрохим Владимир

Копировал

Формат А2

23873-02 29

Альбом I

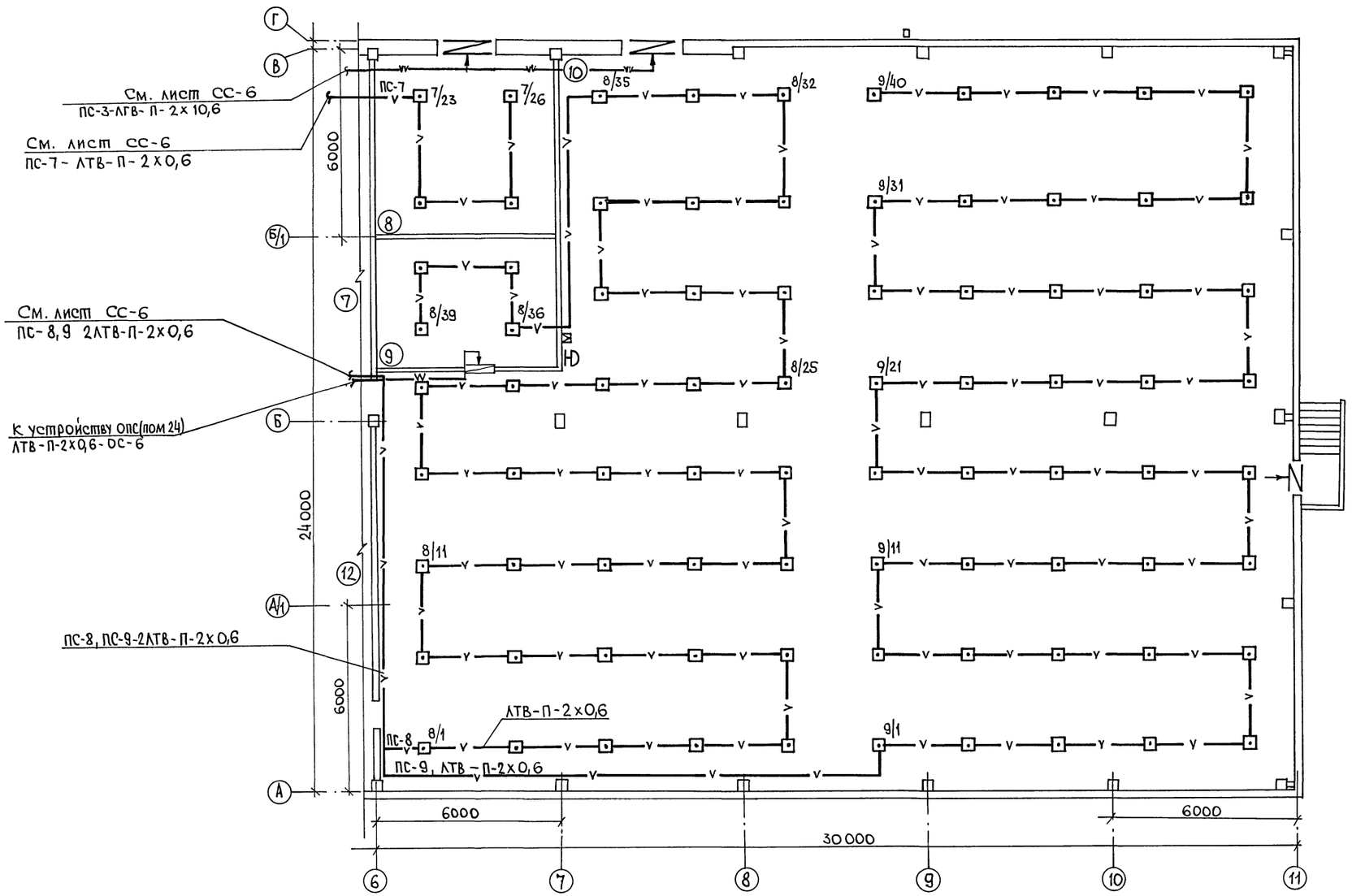

Инв. № подл. | Подпись и дата | Взам. инв. №

Привязан

Инв. №

ГИП	Борисов		5.06.89
Н.контр	Цыганова		5.06.89
Нач.отд.	Гринкевич		5.06.89
Вед.инж.	Цыганова		5.06.89
Ст.техн.	Раева		5.06.89

Т.п. 807-29-17.89 СС

Межрайонное отделение „Зооветснаб" с товарооборотом до 1млн. рублей в год

Главный корпус

Стадия	Лист	Листов
Р	7	

План расположения сетей на отм. 0,000 в осях А...В, 6...11 (ПС, ОС)

ГИПРОАГРОХИМ Владимир

Копировал: МКоф Формат А2

23873-02 30

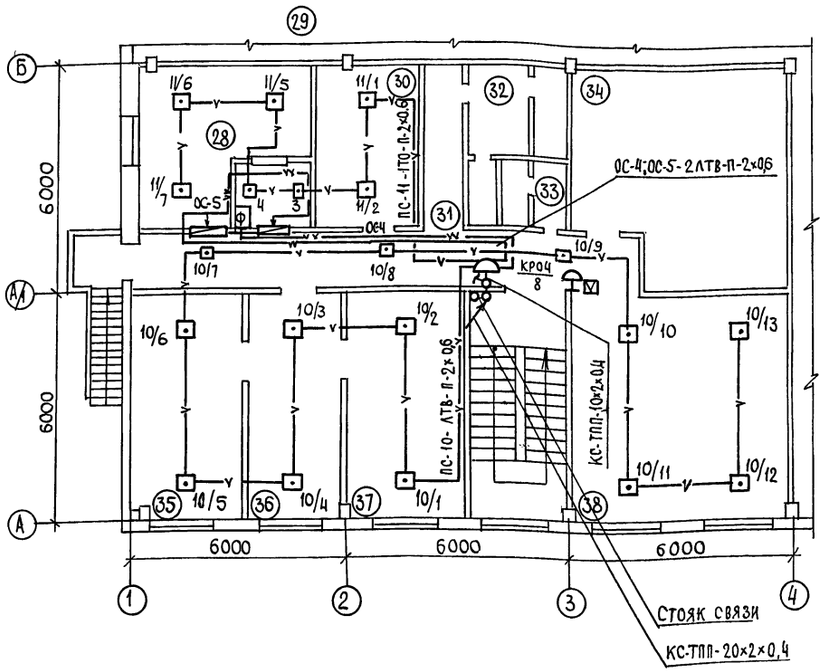

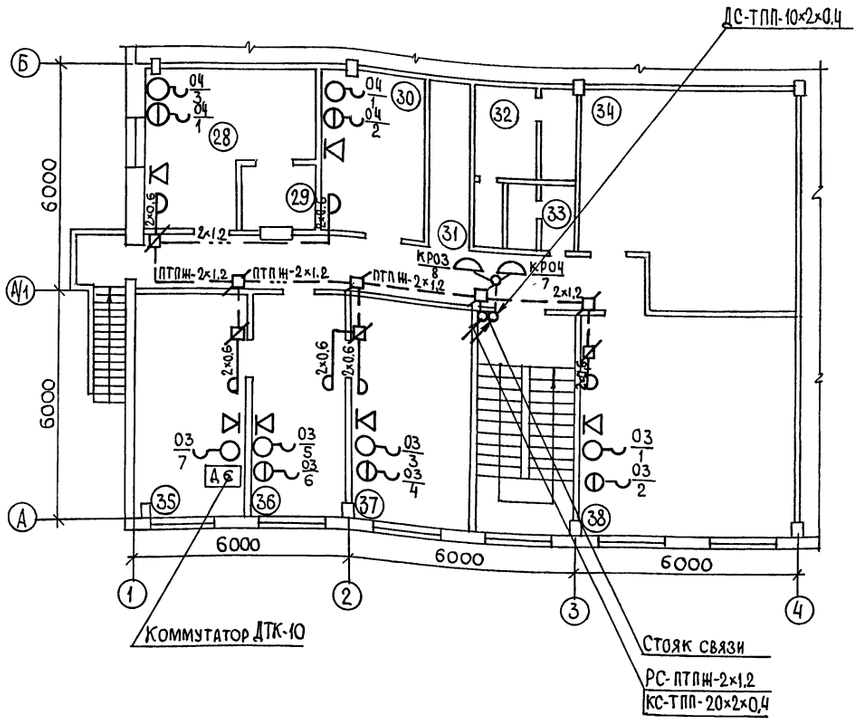

Экспликация помещений

Номер по плану	Наименование	Площадь м²	Категория производства по взрывной, взрыво-пожарной и пожарной опасности
28	Бухгалтерия		
29	Касса		
30	Комната общественных организаций		
31	Коридор		
32	Женская уборная с кабиной ЛГН		
33	Мужская уборная		
34	Вытяжная вентикамера		
35	Кабинет директора		
36	Приемная		
37	Кабинет ветврача, товароведа, механика		
38	Красный уголок, комната отдыха и приема пищи		

Условные обозначения см. лист СС-4.

Подпись и дата | Взам. инв. № | Инв. № подл.

gost.e-ecolog.ru

Привязан

Инв. №

ГИП	Борисов		5.04.89
Н. контр.	Цыганова		5.04.89
Нач. отд.	Гринкевич		5.04.89
Вед. инж.	Цыганова		5.04.89
Ст. техн.	Раева		5.04.89

Т.п. 807-29-17.89 СС

Межрайонное отделение „Зооветснаб" с товарооборотом до 1 млн. рублей в год

Главный корпус

Стадия	Лист	Листов
Р	8	

План расположения сетей связи и сигнализации на отм. 3,000

ГИПРОАГРОХИМ В Владимир

Копировал

Формат А2

23873-02