ТИПОВЫЕ ПРОЕКТНЫЕ РЕШЕНИЯ

601-096.96

РАЙОННЫЙ УЗЕЛ ФЕДЕРАЛЬНОЙ ПОЧТОВОЙ СВЯЗИ

ДЛЯ РАЙЦЕНТРА С НАСЕЛЕНИЕМ ДО 15,0 ТЫСЯЧ ЧЕЛОВЕК ПРИ НАСЕЛЕНИИ РАЙОНА ДО 50,0 ТЫСЯЧ ЧЕЛОВЕК

(РУФПС-3 ТЕХНОЛОГИЧЕСКАЯ ЧАСТЬ)

АЛЬБОМ 1

ПЗ Общая пояснительная записка
ТХ Технология производства
ЭТ Электрооборудование технологическое
СС Системы связи

gost.e-ecolog.ru

ЦИТП 51 10103

ТИПОВЫЕ ПРОЕКТНЫЕ РЕШЕНИЯ

601-096.96

РАЙОННЫЙ УЗЕЛ ФЕДЕРАЛЬНОЙ ПОЧТОВОЙ СВЯЗИ

ДЛЯ РАЙЦЕНТРА С НАСЕЛЕНИЕМ ДО 15,0 ТЫСЯЧ ЧЕЛОВЕК ПРИ НАСЕЛЕНИИ РАЙОНА ДО 50,0 ТЫСЯЧ ЧЕЛОВЕК

(РУФПС-3 ТЕХНОЛОГИЧЕСКАЯ ЧАСТЬ)

АЛЬБОМ 1

ПЕРЕЧЕНЬ АЛЬБОМОВ

Альбом 1	ПЗ Общая пояснительная записка ТХ Технология производства ЭТ Электрооборудование технологическое СС Системы связи
Альбом 2	СО Спецификации оборудования ЭТ Вм Ведомость потребности в материалах
Альбом 3	С Сметы

Разработан
Институтом Гипросвязь
Главный инженер института А.Р. Зурман
Главный инженер проекта Е.П. Глинский

Утверждены и введены в действие
ФГПС России с 1.01.97 г
Приказ от 18.10.96 № 86

Копировал Д 00488-01 2 Формат А2

ЦИТП 51 10103

Альбом 1

Содержание альбома

ТПР 601-096.96

Марка	Наименование	Стр.
	Содержание альбома	2
ПЗ	Общая пояснительная записка	3÷6
	Технология производства	
ТХ-1	Общие данные	7
ТХ-2	План на отм. 0.000	8
ТХ-3	Экспликация помещений на отм. 0.000; +4.200	9
ТХ-4	Спецификация оборудования к плану на отм. 0.000	10
ТХ-5	План на отм. +4.200	11
ТХ-6	Спецификация оборудования к плану на отм.+4.200; Эскизный чертеж общего вида КМ № 201	12
ТХ-7	Разрезы	13
	Электрооборудование технологическое	
ЭТ-1	Общие данные	14
ЭТ-2	Шкаф управления 1ШУ; Схема принципиальная однолинейная	15
ЭТ-3	Шкаф ПР; Схема принципиальная однолинейная	16
ЭТ-4	Шкаф управления 1ШУ; Общий вид	17
ЭТ-5	Транспортер №04; Схема принципиальная электрическая	18
ЭТ-6	Общие цепи управления кран-балкой; Сигнализация подхода автомашин	19
ЭТ-7	Шкаф управления 1ШУ; Схема подключения	20
ЭТ-8	Кабельный журнал	21
ЭТ-9	План прокладки сетей отм. 0.000	22
ЭТ-10	План прокладки сетей отм. +4.200	23

Марка	Наименование	Стр
	Системы связи	
СС-1	Общие данные	24
СС-2	Планы расположения оборудования связи и сигнализации. Часы электрические первичные ПЧК3-2РИ-Р24-Р6-1 Схема соединений.	25
СС-3	Расположение абонентских устройств. План на отм. -0.900 и отм. 0.000	26
СС-4	Расположение абонентских устройств План на отм. +4.200	27
СС-5	Схема расположения сети проводного вещания. Схема расположения сети электрофикации	28
СС-6	Схема расположения комплексной и городской телефонных сетей. Схемы расположения сети громкоговорящей связи.	29
СС-7	Коммутатор директорский УАС-24/4. Усилитель полный "Стень-103". Схемы подключений.	30
СС-8	Концентратор автоматический телефонный К-1601О. Прибор громкоговорящей связи ПГС-3. Схемы подключений.	31

Согласовано

Инв.№ подл. | Подпись и дата | Взам. инв. №

Альбом 1

ПОЯСНИТЕЛЬНАЯ ЗАПИСКА

1. ОБЩАЯ ЧАСТЬ

Типовые проектные решения "Районный узел Федеральной почтовой связи для райцентра с населением до 15 000 человек при населении района до 50 000 человек"(РУФПС-3)предназначены для использования при проектировании районных узлов.

Разработка выполнена в соответствии с заданием,согласованным первым зам. директора ФСПС РФ 07.02.1996г. и утвержденным зам.министра связи РФ 28.02.1996г. в объеме рабочих чертежей раздела технологических решений со следующим содержанием:

- технология производства;
- технологическое электрооборудование;
- связь и сигнализация;
- сметы технологического оборудования.

Районный узел является структурным подразделением ФСПС,наделенным отдельными правами юридического лица.Узел предназначен для централизованной обработки почты и периодической печати района и районного центра, а также обеспечения руководства подчиненными отделениями почтовой связи.

Объект представляет собой двухэтажный корпус, к первому этажу которого , при наличии контейнерных перевозок между РУФПС-3 и, как правило, ПЖДП примыкает контейнерная площадка, оснащенная краном подвесным электрическим. Необходимость контейнерной площадки определяется при конкретном проектировании(привязке).

Состав производственных и вспомогательных помещений, их площади и взаимное расположение определены согласно требованиям ВНТП 311-92 Минсвязи РФ "Предприятия почтовой связи и Роспечати". Необходимо отметить, что в связи со значительным падением объема почтовых отправлений для данной категории РУФПС в представленном объекте не предусматриваются выделенные помещения начальников и аппарата производственных подразделений. Координацию деятельности производственных подразделений осуществляет заместитель начальника узла, для которого предусмотрен выделенный кабинет(помещение 22) на первом этаже. Как правило, районный узел связи снабжается мешковой тарой из ПЖДП(являющимся областным узлом), в котором с помощью машины для обеспыливания мешков - МОМ-2 централизованно осуществляется обеспыливание мешковой тары. Учитывая эти обстоятельства а также небольшие объемы тары в узле не предусмотрено помещение обеспыливания мешковой тары. При разработке строительной части и конкретной привязке здания РУФПС предусматривается организация при въезде на почтовый двор поста ВОХР совместно с бюро пропусков. При разработке типовых проектных решений учтены рекомендации специалистов эксплуатационных предприятий, направленные на рационализацию производственных процессов, улучшение условий обслуживания клиентуры, в частности, марочная база размещена недалеко от фронта обмена, абонементные шкафы установлены в переговорном пункте(работающем, как правило, круглосуточно), главная касса приближена к отделу доставки.

Типовые проектные решения по технологической части содержат проектно-сметную документацию, которая может быть применена для привязки в ранее построенных зданиях при их реконструкции(расширении) или использована для разработки задания на архитектурно-строительную часть.

При разработке строительной части проекта следует предусмотреть технические решения,представляющие возможность расширения действующего РУФПС в случае увеличения нагрузки в перспективном периоде, а также пристройке к корпусу почтовой связи здания для размещения средств электрической связи. Следует также предусмотреть легкие разборные перегородки, которые при необходимости позволят менять планировку помещений.

2. ТЕХНОЛОГИЯ ПРОИЗВОДСТВА

2.1. Функции узла и объем работ

На узел возлагаются следующие функции:

- прием от клиентуры и выдача адресатам всех видов почтовых отправлений, предоставление услуг документальной связи, междугородных переговоров, а также нетрадиционных услуг (рекламно-информационной почтовой службы, почты-банка и др.);
- обработка почтовых отправлений исходящих из районного центра и отделений почтовой связи, расположенных на внутрирайонных почтовых маршрутах , входящих в отделения почтовой связи райцентра и района;
- обработка газет и журналов, подлежащих распространению по подписке и в розницу в районном центре и районе;
- выемка писем из почтовых ящиков районного центра;
- вручение почтовых отправлений и печати в прикрепленной к узлу зоне районного центра;
- обмен с автотранспортом;
- перевозка почты и печати по почтовым маршрутам;
- высылка подчиненным отделениям почтовой связи подкреплений денежных сумм и получение сверхлимитных остатков касс;
- обеспечение отделений почтовой связи района знаками почтовой оплаты;
- руководство подчиненными отделениями почтовой связи района и организация их деятельности.

Среднесуточный объем почтовых отправлений составляет:

- посылок - 300ед.;
- письменной корреспонденции - 10 000ед. ;
- периодической печати - 30 000экз.;
- страховых отправлений - 150ед.

Объемы основных видов почтовых отправлений в перспективном периоде(2015г.) определены на основе численности населения района и душевых уровней потребления услуг, рассчитанных с учетом положений "Программы развития почтовой связи РФ...", нестабильности экономического положения в настоящее время.

По истечение срока действия представленных типовых решений(через 5 лет) будут пересмотрены объемы работ для данной группы РУФПС, производственные процессы обработки почтовых отправлений, оснащенность узла технологическим оборудованием, площади подразделений с учетом текущих тенденций в почтовой связи.

2.2.Обслуживание клиентуры

На первом этаже здания для обслуживания клиентуры предусмотрен операционный зал приема и выдачи почтовых отправлений (помещение 17), располагающий шестью рабочими местами, а также переговорный пункт и телеграф (помещение 18). Рабочие места операторов специализированы следующим образом:

- N1 - выдача посылок;
- N2 - прием посылок;
- N3 - прием и выдача ценных писем и ценных бандеролей;
- N4 - прием простых и заказных бандеролей, заказных и крупногабаритных писем , а также писем , оформленных на маркировальных машинах;
- N5 - прием и оплата денежных переводов, выплата пенсий, прием платы за телефон, прием подписки;
- N6 - выдача письменной корреспонденции "до востребования", рекламно-информационная служба, почта-банк.

Согласовано

Инв.N подл. | Подпись и дата | Взам.инв.N

Привязан

Инв. №

ГИП	Гинский		22.11.96
Нач.тех.отд.	Гренадеров		26.11.96
Нач.отд.59	Романов		22.11.96
Нач.отд.55	Забелинская		22.11.96
Нач.отд.34	Колбасова		22.11.96
Пробер.	Романов		22.11.96
Н/контр.	Романов		22.11.96

ТПР 601-096.96 ПЗ

Пояснительная записка

Стадия	Лист	Листов
Р	1	4

Гипросвязь Москва

Ц00488-01 4

Помимо перечисленных на каждом рабочем месте могут продаваться знаки почтовой оплаты, а также выполняться дополнительные функции. При выбранной специализации рабочих мест операторов обеспечивается последовательное выполнение операций производственного процесса в смежных помещениях.

Рабочие места оснащены соответствующим оборудованием, в частности: почтово-кассовым терминалом "Дон-Ф" (поз.39), машиной для сварки полимерной пленки М6-АП-2С (поз.28), оборудованием для упаковки посылок (поз.29), весами почтовыми (поз.32,38).

В операционном зале приема телеграмм и предоставления междугородных переговоров для обслуживания клиентуры предусмотрено одно рабочее место, для междугородных переговоров - 3 кабины. Здесь же установлены абонементные ящики (поз.41), через которые осуществляется выдача корреспонденции и печати.

Хранение денежных сумм, операции по оформлению выдачи почтальонам денег для доставки пенсий и переводов , а также оплата их в операционном зале , отправка подкреплений отделениям почтовой связи и получение от них сверхлимитных остатков денежных сумм производится в главной кассе(помещение 20), расположенной на первом этаже и примыкающей к кладовой хранения денежных сумм и условных ценностей (помещение 21). Для хранения марок, конвертов, открыток и других знаков почтовой оплаты предусмотрена марочная база (помещение 14) , оборудованная стеллажами и сейфом.

2.3. Обработка посылок

Обработка посылок производится на I этаже в осях В-Г;4-7 (помещение 4).

Прием посылок с автотранспорта осуществляется через люки обмена ЛОП-650 NN1,2 (поз.11) по конвейерам телескопическим КТ-2-650 NN101,102 (поз.10) с укладкой в тележки (контейнеры) или в контейнерах с помощью крана подвесного электрического (поз.14).

Контейнеры с посылками, выгруженные на контейнерную площадку,транспортируются через ворота раздвижные ВР-2Н-2 (поз.16) в помещение обмена и обработки посылок.

При сортировке почтовых отправлений по отделениям связи районного центра и района, прижелезнодорожным предприятиям или группам, адресованным в ПЖДП , производится одновременное сличение их с бланками сопроводительных адресов и укладка в тележки или контейнеры.

Посылки, подлежащие выдаче в операционном зале районного узла, в тележках транспортируются в кладовую хранения посылок, предназначенных к выдаче (помещение 3), где они распределяются по ячейкам двух установок для хранения и выдачи посылок УХВП-Р (поз.22), или укладываются на стеллаже. Суммарная емкость хранения установок обеспечивает накопление посылок в объеме, превышающем нормативный.

Подача посылок из УХВП-Р на рабочее место выдачи в операционном зале осуществляется по транспортеру N104 (поз.25) автоматически по команде оператора, для чего предусмотрены в зоне рабочего места пульты управления механизмами.

Принятые в операционном зале посылки укладываются на накопитель исходящих посылок НИП (поз.26), обеспечивающий их передачу в кладовую и накапливание перед обработкой. Управление накопителем производится с пульта, расположенного на стене операционного зала.

Сформированнные группы посылок сдаются на автотранспорт поштучно через указанные люки или в контейнерах - краном подвесным.

2.4. Обработка страховой почты

Страховая почта обрабатывается в кладовой, расположенной на I этаже в осях Б-В; 5-7 (помещение 15).

Страховые мешки принимаются с автотранспорта через люки обмена по конвейерам телескопическим с укладкой в тележки.

Вскрытие страховых мешков осуществляется на рабочем месте, оборудованном столом с сеткой СВП (поз.19) и металлическим столом (поз.18). Ценные письма, ценные бандероли и мелкие посылки поименно проверяются, укладываются в тележку для бандеролей ТБК-2 (поз.20) и передаются на рабочее место сортировки. Страховые отправления, в том числе и принятые в операционном зале, сортируются на 3 шкафах (поз.21), емкостью 10 клеток каждый. Рассортированные и приписанные почтовые отправления заделываются в мешки, которые передаются для опечатывания на выделенное рабочее место (поз.24).

В установленные сроки сформированные мешки сдаются на автотранспорт. Выделенные при сортировке отправления, подлежащие выдаче клиентуре, хранятся в кладовой на стеллаже или в сейфе.

2.5. Обработка письменной корреспонденции

Обработка письменной корреспонденции производится на II этаже в осях В-Г; 3-5 (помещение 3).

Мешки с письменной корреспонденцией принимаются с автомашин через люк обмена ЛОП-650 N1 и по конвейерам телескопическому КТ-2-650 N101 и вертикальному КМ N201 (поз.5) направляются на обработку. Мешки с письмами, вынутыми из почтовых ящиков, формируются в помещении обмена.

Для вскрытия мешков организовано рабочее место, оборудованное столом с сеткой СВП (поз.12) и столом металлическим. Здесь разбираются по видам и укладываются в ящики простые и заказные бандероли; переводные, заказные и простые постпакеты; регистрируемые отправления поименно проверяются в соответствии с записями в реестрах ф. 11. Разборка на группы и лицовка писем, вынутых из почтовых ящиков, осуществляется на столе металлическом. Простые постпакеты вскрываются, письма, подлежащие штемпелеванию, передаются на рабочее место штемпелевания стандартной корреспонденции на машине ШМ-5 (поз.11), а нестандартной - на тумбе (поз.9). Затем вся корреспонденция , уложенная в тележки для бандеролей ТБК-2 (поз.8) и тележки для писем ТПК (поз. 24) направляется на обработку в зону в осях Г-В; 3-4.

Входящая корреспонденция сортируется по 25 отделениям почтовой связи районного центра и района и 8 доставочным участкам, прикрепленной к узлу зоне.

Простые письма сортируются на шкафу на 42 клетки(поз. 4), для сортировки заказных писем и переводов выделен шкаф емкостью также 42 клетки. Обработка заказных бандеролей, переводных и заказных постпакетов осуществляется на 2 шкафах по 20 клеток (поз.2), простые бандероли и постпакеты сортируются на десятиклеточных шкафах (поз.1).

Исходящая из района и райцентра корреспонденция обрабатывается следующим порядком. Простые письма разбираются на группы на шкафу на 20 клеток, для сортировки простых бандеролей и постпакетов а также регистрируемой корреспонденции предусмотрены шкафы емкостью 10 клеток.

Переводы, заказные письма и заказные бандероли приписываются к реестрам ф. 11 и заделываются в мешки вместе с простой корреспонденцией.

Почтовые отправления, выделенные при сортировке входящей корреспонденции, для отдела доставки, абонементных ящиков и выдачи в операционном зале, укладываются в ящики и с помощью конвейеров КМ N201 и КТ-2-650 N101 транспортируются на первый этаж, где подаются на соответствующие рабочие места.

Сдача сформированых мешков на автотранспорт производится по вышеуказанным конвейерам через люк обмена N1.

Согласовано

Инв.№подл. | Подпись и дата | Взам.инв.№

Привязан

Инв.№

Альбом I

2.6. Обработка печати

Обработка печати производится на I этаже в осях В-Г; 3-4 (помещение 5).

Печать, принятая с автотранспорта, направляется в помещение обработки на стол приемный (поз.8) с помощью конвейера КТ-2 N101 и сбрасывателя грузов N105 (поз.12).

Мешки (пачки) вскрываются на столе (поз.7), газеты и журналы раскладываются по наименованиям, а затем сортируются на 3 шкафах на 12 клеток каждый (поз.5) для отделений связи районного центра и района, доставочных участков и пунктов розничной продажи.

В отдел доставки газеты и журналы передаются через сквозные клетки шкафа (см. вид В разрезы).

Посылы, сформированные для отделений почтовой связи и пунктов розничной продажи, обвязываются в пачки, адресуются, укладываются в тележки, которые транспортируются в помещение обмена для сдачи на автомашины.

Сопроводительная документация составляется на рабочем месте, оборудованном столом с надстройкой на 9 клеток (поз. 13).

2.7. Доставочная служба

Отдел доставки (помещение 6) расположен на I этаже в осях В-Г; 2-3.

Письменная корреспонденция и печать поступают в отдел рассортированными по 8 доставочным участкам. Почтовые отправления подбираются по ходовику на столах почтальонов (поз.3).

При наличии моторизованной доставки письменной корреспонденции и печати по опорным пунктам доставочных участков, сформированные посылы транспортируются в тележках в помещение обмена, где сдаются на автотранспорт.

2.8. Диспетчерская служба

Для обеспечения оперативного руководства производственными процессами предусмотрена диспетчерская служба (помещение 2), расположенная на II этаже в осях В-Г; 2-3.

На диспетчера возлагаются следующие основные функции:

- оперативное руководство технологическими процессами и контроль за их выполнением;
- контроль соответствия фактических сроков прибытия и отправки автомашин нормативным;
- составление оперативной отчетности о продвижении почты.

Диспетчер должен располагать следующей информацией о:

- фактическом времени прибытия и отправки почты с автомашинами;
- времени начала и окончания погрузочно-разгрузочных операций;
- выполнении контрольных сроков обработки почтовых отправлений;
- остатках необработанной почты.

В целях выполнения диспетчером возложенных на него обязанностей предусмотрены следующие виды связи:

- оперативная телефонная связь диспетчера с абонентами узла (руководством узла, начальниками производственных подразделений, отдельными рабочими местами);
- односторонняя громкоговорящая связь диспетчера с производственными и вспомогательными подразделениями узла (помещениями обработки почты, почтовым двором и т.д.).

2.9. Технико-экономические показатели

Объем продукции в денежном выражении, рассчитанный в ценах 1991г. - 156,19 тыс.руб.
Производственные работники - 37 чел.
Производительность труда - 4,2 тыс.руб./чел.
Коэффициенты уровня механизации:

- погрузочно-разгрузочных работ и внутрипроизводственного транспортирования - 0,57;
- почтово-кассовых операций - 0,6

3. ЭЛЕКТРООБОРУДОВАНИЕ ТЕХНОЛОГИЧЕСКОЕ

3.1. Характеристика объекта

Категория электроснабжения по ПУЭ - третья.
Среда производственных помещений - II-II.
Напряжение силовой сети - 380В.
Управляемые механизмы : транспортер , установки для хранения и выдачи посылок, конвейер телескопический.
Режим работы электродвигателей - длительный.
Общее количество токоприемников - 14 шт.
Общая мощность токоприемников - 14,74кВт.
Расчетная мощность - 10кВт.
Коэффициент мощности cos ~ 0,7

3.2. Управление поточно-транспортной системой (ПТС)

Для управления механизмами ПТС в проекте предусматриваются два режима управления:

- ручной для ремонтных целей; - местный сблокированный с использованием релейно-контактного оборудования. Местное управление осуществляется с пультов управления, устанавливаемых вблизи технологического оборудования. Ключ избирания режима работы транспортера N104 устанавливается на двери шкафа I ШУ. При работе транспортера вне зоны видимости и для транспортера длиной более 10м устанавливается аварийный кнопочный пост.

3.3. Сигнализация

При управлении транспортера N104 предусмотрена звуковая предпусковая сигнализация.

Предусмотрена сигнализация подхода автомашин к люковым окнам в помещении обмена и обработки посылок . Сигнальная лампа включается над люковым окном помещения обмена. Сигналы подаются кнопкой со стороны почтового двора, снимаются кнопкой со стороны помещения обмена.

3.4. Расположение электрооборудования и прокладка трасс

Шкаф управления ШУ расположен в производственной части здания.

В проекте предусмотрена разводка проводом АПВ в стальных трубах по конструкциям здания и конструкциям механизмов.

3.5. Заземление

Система напряжения, принятая на объекте - 220/380В.

Заземление электроустановок следует выполнять в соответствии с требованиями главы 1.7. " Правил устройства электроустановок " и СНиП 3.05.06-85.

4. Средства связи и сигнализации

В здании РУФПС-3 предусмотрены следующие сети связи и сигнализации:

- сеть городской телефонной связи;
- сеть оперативной телефонной связи;
- сеть односторонней громкоговорящей связи;
- сеть двухсторонней громкоговорящей связи;
- сеть электрочасов;
- сеть проводного вещания.

Для возможности включения 26 аппаратов городской телефонной связи в здании предусмотрена сеть емкостью 30 пар. Расположение телефонных аппаратов показано на поэтажных планах. Телефонные аппараты и абонентская проводка к ним не предусматриваются и выполняются ГТС по заявке заказчика.

Для организации оперативной телефонной связи диспетчера, начальника, заместителя начальника и главного инженера применены коммутаторы КДС-24/4 (4 комплекта), а для службы ВОХР - концентратор К-16010.

Согласовано

Инв.№ подл. | Подпись и дата | Взам.инв.№

Привязан

Инв.№

ТПР 601-096.96 ПЗ

Лист 3

ЦРО 488-01 6

Альбом 1

Распределительная сеть оперативной связи предусмотрена емкостью 80 пар и рассчитана на включение:

- 16 телефонов коммутатора диспетчера;
- 13 телефонов коммутатора начальника;
- 19 телефонов коммутатора зам начальника;
- 13 телефонов коммутатора главного инженера;
- 3 телефонов коммутатора ВОХР.

Сеть строится от боксов, расположенных в шкафу связи и выполняется кабелем ТППэП 10-100 пар с диаметром токопроводящих жил 0,32 мм. Абонентская проводка выполняется проводом ТРП 2х0,4. Расположение оборудования и схемы соединений даны на листах 2, 7, 8, а размещение телефонных аппаратов - на поэтажных планах.

Для организации двухсторонней громкоговорящей связи рабочих мест строится сеть с применением приборов ПГС-3 в количестве двух штук, соединяющихся друг с другом проводом ТРП 2х0,4. Расположение устройств ПГС-3 даны на поэтажных планах, а схема подключения дана на листе 8.

Для передачи диспетчером информации организуется односторонняя громкоговорящая связь с применением усилителя "Степь-103" и одного рупорного громкоговорителя 10ГР-38, четырех звуковых колонок 2КЗ-7, 11 абонентских громкоговорителей. Сеть выполняется проводом ПТПЖ 2х1,2 с установкой универсальных коробок УК-П и УК-Р. Расположение оборудования и схема подключения даны на листах 2, 7. а размещение звукоизлучателей - на поэтажных планах.

Для показания единого времени в помещениях РУФПС-3 предусмотрена сеть электрочасов, которая строится от первичных электрочасов ПЧКЗ-2РИ-Р24-Р6-1 с установкой 36 вторичных электрочасов и выполняется проводом АППВ 2х2,5 с использованием коробок УК-П. Первичные часы располагаются в диспетчерской, а расположение вторичных электрочасов показано на поэтажных планах.

Сеть проводного вещания строится от трансформатора, устанавливаемого на стойке проводного вещания на кровле здания. Стойка типовыми проектными решениями не предусмотрена. Сеть выполнена проводами марки ПВЖ 1х1,8 и ПТПЖ 2х0,6 с применением универсальных коробок УК-П, УК-Р-0,5-30 и розеток РПВ-2. Расположение абонентских громкоговорителей показаны на поэтажных планах. Абонентские громкоговорители проектными решениями не предусмотрены.

Для процесса работы РУФПС-3 в помещениях кладовой спецсвязи, кладовой хранения посылок, предназначенных к выдаче, марочной базы, кладовой хранения и обработки страховой почты, кладовой хранения денежных сумм и условных ценностей, главной кассе, ВОХР, бухгалтерии и отделе кадров должна быть предусмотрена охранная сигнализация на открывание дверей, окон и разбивание остекленных поверхностей. Кроме того, в помещениях кладовой хранения и обработки сраховой почты, кладовой хранения денежных сумм и условных ценностей,главной кассе должен быть предусмотрен второй рубеж охранной сигнализации. Ввиду специфики решений по выбору технических средств охранной сигнализации и их размещения в зависимости от строительных конструкций окон и дверей проектные решения по организации охранной сигнализации должны быть даны в отдельном разделе строительной части проектных решений после разработки конструкций окон и дверей.

Кабели и провода сетей связи и сигнализации должны прокладываться скрытно, в каналах скрытой проводки.

Распределительные коробки, боксы и универсальные коробки устанавливаются в шкафах связи.

Стояки, шкафы связи, каналы скрытой проводки, а также пожарная сигнализация должны быть предусмотрены при разработке архитектурно-строительных чертежей.

Вопросы электропитания оборудования средств связи и сигнализации должны решаться при проектировании конкретного здания.

5. Техника безопасности и охрана труда

В проектных решениях предусмотрены следующие мероприятия по технике безопасности и охране труда.

5.1. Вспомогательные помещения запроектированы в соответствии со СНиП 2.09.04-87 и ВНТП-311-92.

5.2. Со стороны почтового двора предусмотрено два проема для люков обмена почтой с автомашинами типа ЛОП-650. Каждое окно открывается конвейером телескопическим типа КТ-2-650, перекрывающим расстояние между стеной здания и кузовом автомашины.

5.3. С целью обеспечения расстояния в 0.5м от заднего борта автомашин до стены здания предусмотрен упор для задних колес автомобилей.

5.4. В целях предотвращения распространения пыли на рабочих местах вскрытия мешков с письменной корреспонденцией и страховой почты а также от сургучниц предусмотрены местные отсосы.

5.5. На контейнерной площадке предусмотрена специальная площадка для стропальщика.

5.6. При обслуживании средств механизации необходимо пользоваться электроинструментом напряжением 36В;
для подключения электроинструмента к сети пользоваться понижающим трансформатором.

5.7. Безопасность персонала, обслуживающего электротехнические устройства, обеспечивается следующими мерами:

- устройством защитного зануления электротехнических устройств;
- применением электрооборудования и электроаппаратов с соответствующей степенью защиты от поражения электрическим током;
- установкой выключателя безопасности для аварийной остановки транспортера;
- организацией эксплуатации электрооборудования в соответствии с правилами ПТЭ и ПТБ (в том числе, использование при работах диэлектрических перчаток, бот, ковриков, инструментов с изолирующими рукоятками и т.д.);

5.8. Решения по креплению технологического оборудования с учетом сейсмики будут приняты при конкретной привязке.

Согласовано

Инв.№ подл. | Подпись и дата | Взам. инв.№

Привязан

Инв.№:

Альбом 1

Согласовано

Инв. № подл. | Подпись и дата | Взам. инв. №

Ведомость основных комплектов рабочих чертежей

Обозначение	Наименование	Примечание
ТХ	Технология производства	Альбом 1
ЭТ	Электрооборудование технологическое	
СС	Системы связи	

Ведомость ссылочных и прилагаемых документов

Обозначение	Наименование	Примечание
	Прилагаемые документы	
СО	Спецификация оборудования	Альбом 2
ЭТ ВМ	Ведомость потребности в материалах	Альбом 2

Ведомость рабочих чертежей основного комплекта ТХ

Лист	Наименование	Примечание
1	Общие данные	
2	План на отм. 0.000	
3	Экспликация помещений на отм. 0.000; +4.200	
4	Спецификация оборудования к плану на отм. 0.000	
5	План на отм. +4.200	
6	Спецификация оборудования к плану на отм. +4,200; Эскизный чертеж общего вида ЖМ № 201	
7	Разрезы	

Общие указания.

Типовые проектные решения районного узла федеральной почтовой связи (РУФПС-3) для райцентра с населением до 15,0 тысяч человек при населении района до 50,0 тысяч человек разработаны на основании задания на проектирование, утвержденного заместителем Министра связи Российской Федерации 28. 02. 1996 г.

Типовые проектные решения соответствуют требованиям экологических санитарно-гигиенических, противопожарных и других норм, действующих на территории Российской Федерации и обеспечивают безопасную для жизни и здоровья эксплуатацию объекта.

Привязан

Инв. №

ТПР 601-096.96 ТХ

Районный узел федеральной почтовой связи (РУФПС-3)

ГИП	Линкин		12.96
Нач. тех. отд.	Федоров		
Нач. отд.	Романов		12.96
Гл. спец.	Шагурина		12.96
Зав. сектор	Романова		12.96
Вед. инж.	Харитев		12.96
Пробер	Романов		12.96
И. контр.	Романов		12.96

Производственный корпус

Стадия	Лист	Листов
Р	1	7

Общие данные

Гипросвязь Москва

Ц0488-01 8

Альбом I

Почтовый двор

-1.200

-0.900

0.000

+0.900

1000

4000

3000

1500

Б

В

А

Г

6000

6000

6000

6000

6000

6000

6000

6000

6000

6000

6000

1 2 3 4 5 6 7 8 9 10 11 12 13 14 15 16 17 18 19 20 21 22 23 24 25 26 27 28 29 30 31 32 33 35 36

48 46 45 44 43 42 47 41 34 49 40 39 38 37

ЛО-1 ЛО-2 ЭМ-Н201 Н101 Н102 Н103 Н104 Н105 Н106 Н107 Н108 Н109 Н110 Н111 Н112 Н113 Н114 Н115 Н116 Н117 Н118 Н119 Н120 Н121 Н122 Н123 Н124 Н125 Н126 Н127 Н128 Н129 Н130 Н131 Н132 Н133 Н134 Н135 Н136 Н137 Н138 Н139 Н140 Н141 Н142 Н143 Н144 Н145 Н146 Н147 Н148 Н149 Н150 Н151 Н152 Н153 Н154 Н155 Н156 Н157 Н158 Н159 Н160 Н161 Н162 Н163 Н164 Н165 Н166 Н167 Н168 Н169 Н170 Н171 Н172 Н173 Н174 Н175 Н176 Н177 Н178 Н179 Н180 Н181 Н182 Н183 Н184 Н185 Н186 Н187 Н188 Н189 Н190 Н191 Н192 Н193 Н194 Н195 Н196 Н197 Н198 Н199 Н200 Н201 Н202 Н203 Н204 Н205 Н206 Н207 Н208 Н209 Н210 Н211 Н212 Н213 Н214 Н215 Н216 Н217 Н218 Н219 Н220 Н221 Н222 Н223 Н224 Н225 Н226 Н227 Н228 Н229 Н230 Н231 Н232 Н233 Н234 Н235 Н236 Н237 Н238 Н239 Н240 Н241 Н242 Н243 Н244 Н245 Н246 Н247 Н248 Н249 Н250 Н251 Н252 Н253 Н254 Н255 Н256 Н257 Н258 Н259 Н260 Н261 Н262 Н263 Н264 Н265 Н266 Н267 Н268 Н269 Н270 Н271 Н272 Н273 Н274 Н275 Н276 Н277 Н278 Н279 Н280 Н281 Н282 Н283 Н284 Н285 Н286 Н287 Н288 Н289 Н290 Н291 Н292 Н293 Н294 Н295 Н296 Н297 Н298 Н299 Н300 Н301 Н302 Н303 Н304 Н305 Н306 Н307 Н308 Н309 Н310 Н311 Н312 Н313 Н314 Н315 Н316 Н317 Н318 Н319 Н320 Н321 Н322 Н323 Н324 Н325 Н326 Н327 Н328 Н329 Н330 Н331 Н332 Н333 Н334 Н335 Н336 Н337 Н338 Н339 Н340 Н341 Н342 Н343 Н344 Н345 Н346 Н347 Н348 Н349 Н350 Н351 Н352 Н353 Н354 Н355 Н356 Н357 Н358 Н359 Н360 Н361 Н362 Н363 Н364 Н365 Н366 Н367 Н368 Н369 Н370 Н371 Н372 Н373 Н374 Н375 Н376 Н377 Н378 Н379 Н380 Н381 Н382 Н383 Н384 Н385 Н386 Н387 Н388 Н389 Н390 Н391 Н392 Н393 Н394 Н395 Н396 Н397 Н398 Н399 Н400 Н401 Н402 Н403 Н404 Н405 Н406 Н407 Н408 Н409 Н410 Н411 Н412 Н413 Н414 Н415 Н416 Н417 Н418 Н419 Н420 Н421 Н422 Н423 Н424 Н425 Н426 Н427 Н428 Н429 Н430 Н431 Н432 Н433 Н434 Н435 Н436 Н437 Н438 Н439 Н440 Н441 Н442 Н443 Н444 Н445 Н446 Н447 Н448 Н449 Н450 Н451 Н452 Н453 Н454 Н455 Н456 Н457 Н458 Н459 Н460 Н461 Н462 Н463 Н464 Н465 Н466 Н467 Н468 Н469 Н470 Н471 Н472 Н473 Н474 Н475 Н476 Н477 Н478 Н479 Н480 Н481 Н482 Н483 Н484 Н485 Н486 Н487 Н488 Н489 Н490 Н491 Н492 Н493 Н494 Н495 Н496 Н497 Н498 Н499 Н500 Н501 Н502 Н503 Н504 Н505 Н506 Н507 Н508 Н509 Н510 Н511 Н512 Н513 Н514 Н515 Н516 Н517 Н518 Н519 Н520 Н521 Н522 Н523 Н524 Н525 Н526 Н527 Н528 Н529 Н530 Н531 Н532 Н533 Н534 Н535 Н536 Н537 Н538 Н539 Н540 Н541 Н542 Н543 Н544 Н545 Н546 Н547 Н548 Н549 Н550 Н551 Н552 Н553 Н554 Н555 Н556 Н557 Н558 Н559 Н560 Н561 Н562 Н563 Н564 Н565 Н566 Н567 Н568 Н569 Н570 Н571 Н572 Н573 Н574 Н575 Н576 Н577 Н578 Н579 Н580 Н581 Н582 Н583 Н584 Н585 Н586 Н587 Н588 Н589 Н590 Н591 Н592 Н593 Н594 Н595 Н596 Н597 Н598 Н599 Н600 Н601 Н602 Н603 Н604 Н605 Н606 Н607 Н608 Н609 Н610 Н611 Н612 Н613 Н614 Н615 Н616 Н617 Н618 Н619 Н620 Н621 Н622 Н623 Н624 Н625 Н626 Н627 Н628 Н629 Н630 Н631 Н632 Н633 Н634 Н635 Н636 Н637 Н638 Н639 Н640 Н641 Н642 Н643 Н644 Н645 Н646 Н647 Н648 Н649 Н650 Н651 Н652 Н653 Н654 Н655 Н656 Н657 Н658 Н659 Н660 Н661 Н662 Н663 Н664 Н665 Н666 Н667 Н668 Н669 Н670 Н671 Н672 Н673 Н674 Н675 Н676 Н677 Н678 Н679 Н680 Н681 Н682 Н683 Н684 Н685 Н686 Н687 Н688 Н689 Н690 Н691 Н692 Н693 Н694 Н695 Н696 Н697 Н698 Н699 Н700 Н701 Н702 Н703 Н704 Н705 Н706 Н707 Н708 Н709 Н710 Н711 Н712 Н713 Н714 Н715 Н716 Н717 Н718 Н719 Н720 Н721 Н722 Н723 Н724 Н725 Н726 Н727 Н728 Н729 Н730 Н731 Н732 Н733 Н734 Н735 Н736 Н737 Н738 Н739 Н740 Н741 Н742 Н743 Н744 Н745 Н746 Н747 Н748 Н749 Н750 Н751 Н752 Н753 Н754 Н755 Н756 Н757 Н758 Н759 Н760 Н761 Н762 Н763 Н764 Н765 Н766 Н767 Н768 Н769 Н770 Н771 Н772 Н773 Н774 Н775 Н776 Н777 Н778 Н779 Н780 Н781 Н782 Н783 Н784 Н785 Н786 Н787 Н788 Н789 Н790 Н791 Н792 Н793 Н794 Н795 Н796 Н797 Н798 Н799 Н800 Н801 Н802 Н803 Н804 Н805 Н806 Н807 Н808 Н809 Н810 Н811 Н812 Н813 Н814 Н815 Н816 Н817 Н818 Н819 Н820 Н821 Н822 Н823 Н824 Н825 Н826 Н827 Н828 Н829 Н830 Н831 Н832 Н833 Н834 Н835 Н836 Н837 Н838 Н839 Н840 Н841 Н842 Н843 Н844 Н845 Н846 Н847 Н848 Н849 Н850 Н851 Н852 Н853 Н854 Н855 Н856 Н857 Н858 Н859 Н860 Н861 Н862 Н863 Н864 Н865 Н866 Н867 Н868 Н869 Н870 Н871 Н872 Н873 Н874 Н875 Н876 Н877 Н878 Н879 Н880 Н881 Н882 Н883 Н884 Н885 Н886 Н887 Н888 Н889 Н890 Н891 Н892 Н893 Н894 Н895 Н896 Н897 Н898 Н899 Н900 Н901 Н902 Н903 Н904 Н905 Н906 Н907 Н908 Н909 Н910 Н911 Н912 Н913 Н914 Н915 Н916 Н917 Н918 Н919 Н920 Н921 Н922 Н923 Н924 Н925 Н926 Н927 Н928 Н929 Н930 Н931 Н932 Н933 Н934 Н935 Н936 Н937 Н938 Н939 Н940 Н941 Н942 Н943 Н944 Н945 Н946 Н947 Н948 Н949 Н950 Н951 Н952 Н953 Н954 Н955 Н956 Н957 Н958 Н959 Н960 Н961 Н962 Н963 Н964 Н965 Н966 Н967 Н968 Н969 Н970 Н971 Н972 Н973 Н974 Н975 Н976 Н977 Н978 Н979 Н980 Н981 Н982 Н983 Н984 Н985 Н986 Н987 Н988 Н989 Н990 Н991 Н992 Н993 Н994 Н995 Н996 Н997 Н998 Н999 Н1000

Разрезы А-А; Б-Б; вид В см. лист 7

Согласовано

Взам. инв. №

Подпись и дата

Инв. № подл.

Привязан

Инв. №

ГИП	Глинский		22.11.96
Нач. отд.	Романов		22.11.96
Гл. спец.	Шогурина		22.11.96
Зав. сект.	Романова		22.11.96
Вед. инж.	Корнеева		22.11.96
Пробер.	Романов		22.11.96
Н. контр.	Романов		22.11.96

ТПР 601-096.96 ТХ

Районный узел федеральной почтовой связи (РУФПС-3)

Производственный корпус

Стадия	Лист	Листов
Р	2	

План на отм. 0.000

Гипросвязь Москва

Копировал Ц00488-01 9 Формат А2

ЦИТП 51 10104

Альбом 1

Экспликация помещений к плану на отм. 0.000

Номер по плану	Наименование	Площадь м²
1	Контейнерная площадка	48,0
2	Кладовая спецсвязи	15,0
3	Кладовая обработки и хранения посылок, предназначенных к выдаче	75,0
4	Помещение обмена и обработки посылок	103,8
5	Помещение обработки печати	36,0
6	Отдел доставки	36,0
7	Комната сопровождающих	13,5
8	Комната оформления документов	9,9
9	Помещение сушки одежды	6,0
10	Электрощитовая	12,6
11	Узел ввода	12,6
12	Хозяйственная кладовая	12,6
13	Кладовая уборочного инвентаря	2,6
14	Марочная база	12,6
15	Кладовая хранения и обработки страховой почты	26,0
16	Кладовая посылочной тары	10,0
17	Операционный зал приема и выдачи почтовых отправлений	144,0
18	Переговорный пункт	54,0
19	Аппаратная телеграфа	10,5
20	Кладовая хранения денежных сумм и условных ценностей	18,0
21	Главная касса	18,0
22	Кабинет зам. начальника	9,9
23	Кладовая хранения именных вещей	6,0
24	Экспедиция телеграфа	7,5

Экспликация помещений к плану на отм. +4.200

Номер по плану	Наименование	Площадь м²
1	Отдел кадров	13,8
2	Диспетчерская	13,8
3	Помещение обработки письменной корреспонденции	50,4
4	Отдел НОТ	13,8
5	Контрольно-справочный участок и архив текущего хранения	27,5
6	Слесарно-механическая мастерская	27,5
7	Помещение дежурного персонала по техобслуживанию оборудования	13,8
8	Венткамера	25,0
9	Архив длительного хранения документов	50,5
10	Женский гардероб	14,0
11	Мужской гардероб	13,0
12	Кладовая уборочного инвентаря	2,6
13	Кладовая эксплуатационных материалов	18,5
14	Административно-хозяйственный отдел	8,8
15	Мастерская по ремонту и хранению мешковой тары	13,5
16	Помещение межрайонных инструкторов	13,5
17	Отдел труда и зарплаты	13,5
18	Отдел эксплуатации	13,5
19	Плановый отдел	13,5
20	Комната отдыха и приема пищи	13,5
21	Вохр	18,0
22	Кабинет начальника	27,0
23	Секретариат	12,0
24	Кабинет гл. инженера	14,5
25	Бухгалтерия	27,0
26	Кабинет по технике безопасности	8,8

Согласовано

Инв. № подл. | Подпись и дата | Взам. инв. №

Привязан

Инв. №

ГИП	Глинский	[подпись]	22.11.96
Нач. отд.	Романов	[подпись]	22.11.96
Гл. спец.	Шагурина	[подпись]	22.11.96
Зав. секр.	Романова	[подпись]	22.11.96
Вед. инж.	Корнеева	[подпись]	22.11.96
Провер.	Романов	[подпись]	22.11.96
Н/контр.	Романов	[подпись]	22.11.96

ТПР 601-096.96 ТХ

Районный узел федеральной почтовой связи (РУФПС-3)

Производственный корпус

Экспликация помещений к планам на отм. 0.000; +4.200

Стадия	Лист	Листов
Р	3	

Гипросвязь Москва

Копировал Ц00488-01 10 Формат А2

ЦИТП 51 10104

Альбом 1

Поз.	Обозначение	Наименование	Кол.	Масса кг	Примечание
1	ШС	Шкаф для сушки одежды N=2,2кВт	2	180	
2	ШМС-2Т	Шкаф металлический	3	105	
3	ОН-12-1399/7	Стол почтальона	8	50	
4	ОН-9-927/17а	Шкаф картотечный	1	91	
5	ОН-12-1399/11	Шкаф для сортировки печати	3	55	
6	ТЖП	Тележка-контейнер	7	15	
7	2Т4.135.005	Стол (2000×800×700)	1	36	
8	2Т4.135.011	Стол приемный (1500×800×650)	1	31	
9		Стусок L=800; B=650	1	20	изготовить поместу
10	ЖТ-2-650-01	Конвейер телескопи-			
		ческий N=1,65кВт	2	700	Инв. 101; 102 Верхнее исполнен.
11	ЛОП-650	Люк обмена почтой	2	86	
12	2е4.051.110-01	Сбрасыватель грузов			
		СГ-650-III-ЛН-2 N=0,55кВт	1	117	
13	521-00-00	Надстройка к столу			
		рабочему на 9 клеток	2	3,0	
14	ГОСТ 7890-84	Кран подвесной элек-			
		трический 2-3,6-3,0-6,0-			
		220/380 N=3,74кВт	1	785	
15	АЗК	Автозахват для контейнеров	1	38	
16	ВР-2Н-2	Ворота раздвижные			
		накладные N=0,4кВт	1	764	
17	ЖПМ-500-3	Контейнер почтовый			
		магистральный	8	180	
18	2Т4.135.002	Стол (1000×600×750)	1	23	
19	СВП	Стол с сеткой для			
		писем и бандеролей	1	75	
20	ТБЖ-2	Тележка для бандеролей	4	44	
21	Ш-533-68	Шкаф сортировки			
		бандеролей	3	83	
22	УХВП-Р	Установка для хране-			
		ния и выдачи по-			
		сылок N=1,5кВт	2	1210	
23	2Т4.135.002	Стол (600×600×750)	1	20	
24	ЭС-6	Электросургучница	1	5,0	

Поз.	Обозначение	Наименование	Кол.	Масса кг	Примечание
25.	ТЛС-2Г-650	Транспортер 200-Г-1-950/0-			
		Л-НН-0-3000-Н-О N=0,75кВт	1	504	№104
26	ЖИП	Накопитель исходящих посылок L=4000; N=0,75кВт	1	600	№103
27	МПД	Мешкодержатель передвижной	2	25	
28	МБ-АП-2С	Машина для сварки поли-			
		мерной пленки N=0,8 кВт	1	62	
29	РМПП-М	Рабочее место			
		приема посылок	1	80	
30	2т4.051.111	Рольганг L=1199; B=700	1	90	
31	ОН-12-1399/3	Секция для посылочных весов	2	110	
32	9112.РН-20Ц13	Весы почтовые	2	35	
33	ОН-12-1399/4	Секция для приема и			
		выдачи посылок	3	100	
34	ОН-12-1399/8	Стол для упаковки посылок	1	120	
35	ОН-12-729/41	Скамейка	5	40	
36	ОН-12-1399/9	Стол для клиентов	5	110	
37	ОН-12-1399/1	Секция барьера основная	10	100	
38	РН-3Ц-13П	Весы почтовые	2	20	
39	ЗКР 4101.2Ф	Почтово-кассовый			
		терминал	4	45	
40	ОН-12-1399/2	Секция с картотекой	1	100	
41	ОН-12-1399/13	Шкаф абонементный	10	38	
42	ОН-12-1399/14	Банкетка	3	7,0	
43	ОН-12-729/9	Секция проходная	2	12	
44	ОН-12-1399/6	Стол	21	65	
45	СС-39ММ-3	Стул поворотный			
		с подъемным сидением	19	8,0	
46	СМЦ-3-2	Сейф для хранения ценностей	3	800	
47	2е4.139.000	Стеллаж L=1500	2	78	
48	2е4.139.001	Стеллаж L=2000	13	88	
49	ОН-12-1399/12	Тумба	1	10	

Согласовано

Взам. инв. №

Подпись и дата

Инв. № подл.

Привязан

Инв. №

ГИП	Глинский			22.11.96
Нач. отд.	Романов			22.11.96
Гл. спец.	Шагурина			22.11.96
Зав. сект.	Романова			22.11.96
Вед. инж.	Корнеева			22.11.96
Пробер	Романов			22.11.96
Н.контр.	Романов			22.11.96

ТПР 601-096.96 ТХ

Районный узел федеральной почтовой связи (РУФПС-3)

Производственный корпус

Стадия	Лист	Листов
Р	4	

Спецификация оборудования к плану на отм. 0,000

Гипросвязь Москва

Копировал 400488-01 11 Формат А2

ЦИПП 51 10103

Альбом 1

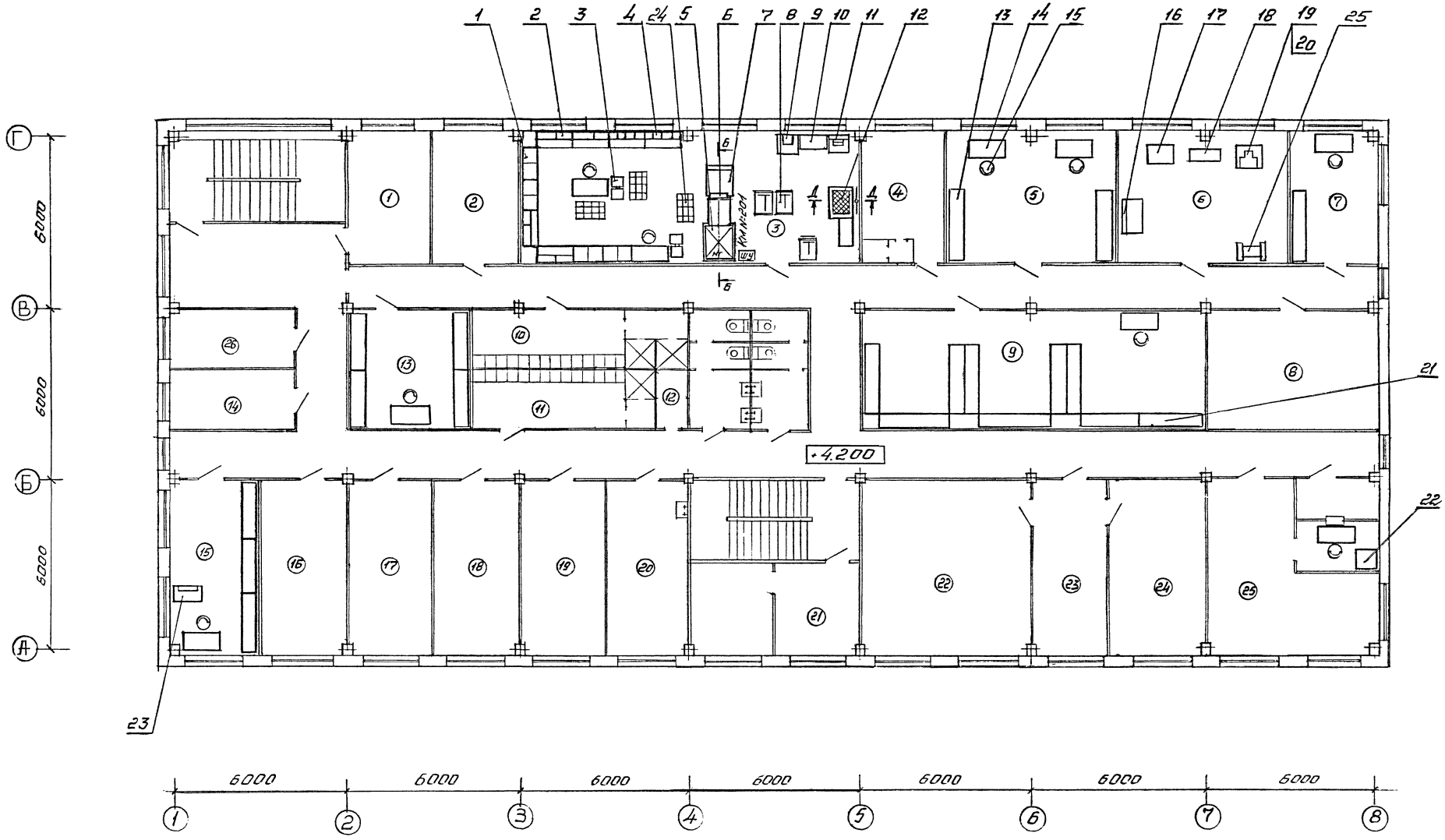

Разрезы Б-Б; Д-Д см. лист 7

Согласовано

Взам. инв. №

Подпись и дата

Инв. № подл.

Привязан

Инв. №

ГИП	Глинский		22.11.96	
Нач. отд	Романов		22.11.96	
Гл. спец.	Шевурина		22.11.96	
Зав. сект.	Романова		22.11.96	
Вед. инж.	Корнеева		22.11.96	
Прибер	Романов		22.11.96	
Н. контр.	Романов		22.11.96	

ТПР 601-096.96 ТХ

Районный узел федеральной почтовой связи (РУФПС-3)

Производственный корпус

Стадия	Лист	Листов
Р	5	

План на отм. +4.200

Гипросвязь Москва

Копировал 400488-01 12 Формат А2

ЦИТП 51 10104

Альбом 1

Поз.	Обозначение	Наименование	Кол.	Масса кг	Примечание
1	Ш-533-68	Шкаф для сортировки бандеролей	4	83	
2	Ш-530В; Ш-529А	Шкаф для сортировки писем на 20 клеток	4	50	
3	МПД	Мешкодержатель передвижной двухместный	2	25	
4	ОН-12-1399/10	Шкаф для сортировки писем на 42 клетки	2	56	
5	ТХ-Б	Конвейер вертикальный многоэтажный ХМ			
		Н=6000; N=1,5 кВт	1	1214	№ 201
6		Спуск L=400; B=650	1	15	Изготовить при монтаже
7	2т4.135.010	Стол приемный (1000×800×500)	1	18	
8	ТБК-2	Тележка для бандеролей	3	44	
9	ОН-12-729/26	Тумба для штемпелевания	1	70	
10	2т4.135.002	Стол (1000×600×750)	2	23,5	
11	ШМ-5	Машина штемпелевальная N=0,4 кВт	1	80	
12	СВП	Стол с сеткой для писем и бандеролей	1	75	
13	2е4.139.002	Стеллаж L=2500	10	151,5	
14	ОН-12-1399/6	Стол	8	65	
15	СС-39ММ-3	Стул поворотный с подъемным сиденьем	8	8,0	
16	ПИ-158	Верстак для сборочных работ	1	52	
17	2Г-125	Станок вертикально-сверлильный N=2,2 кВт	1	780	
18	ПИ-206	Тумбочка двухместная	1	100	
19	2М-112	Станок настольно-сверлильный N=0,55 кВт	1	120	
20	ПИ-169	Стол для настольных станков	1	50	
21	2е4.139.001	Стеллаж L=2000	9	88	
22	СМЦ-3-2	Сейф для хранения ценностей	1	800	
23	Класс 1823	Машина швейная промышленная	1	115	
24	ТПК	Тележка для писем	3	43	
25	3Б 634	Станок точильно-шлифовальный N=3,2 кВт	1	425	

Эскизный чертеж общего вида ХМ № 201

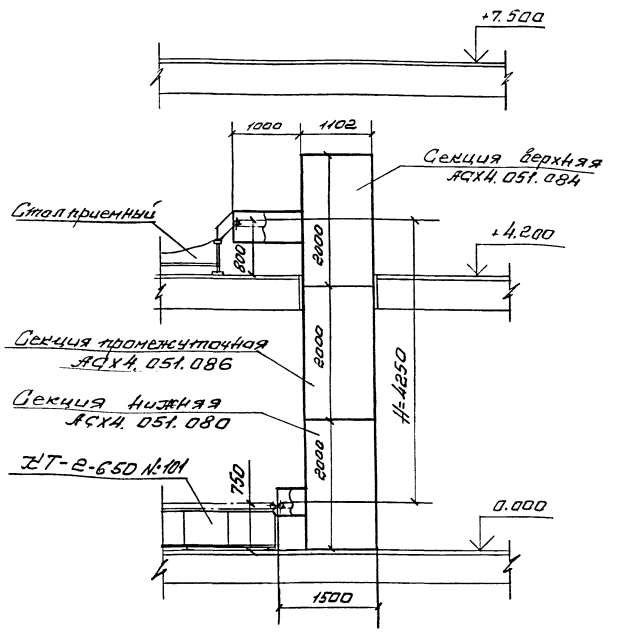

Согласовано

Взам. инв. №

Подпись и дата

Инв. № подл.

Привязан

Инв. №

ГИП	Глинский		12.11.96	ТПР 601-096.96 ТХ
Нач. отд.	Романов		12.11.96	Районный узел федеральной почтовой связи (РУФПС-3)
Гл. спец.	Шагурина		12.11.96	Производственный корпус
Зав. сект.	Романов		12.11.96	Стадия: Р; Лист: 6; Листов:
Ведущ.	Горнева		12.11.96	Спецификация оборудования к плану на отм. +4.200; Эскизный чертеж общего вида ХМ № 201
Провер.	Романов		12.11.96	Гипросвязь Москва
Н. контр.	Романов		12.11.96	

Копировал Ц00488-01 13 Формат А2

ЦИТП 51 10103

Альбом 1

А - А

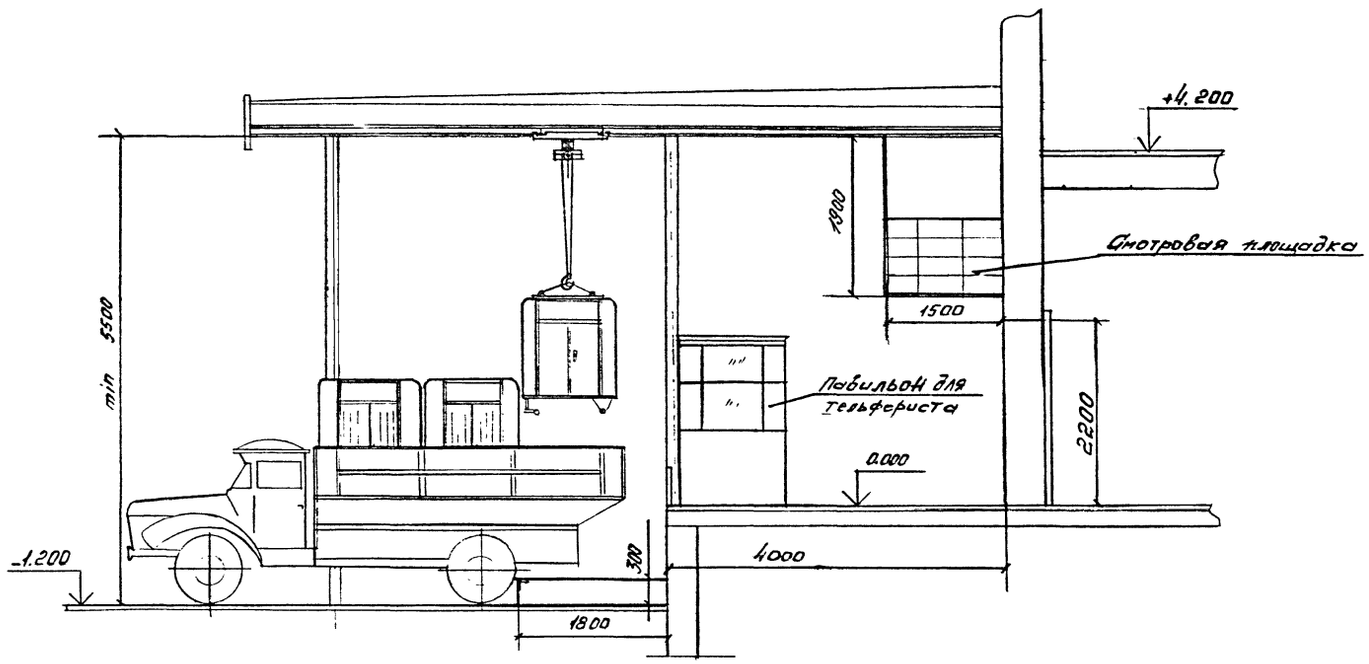

Вид В

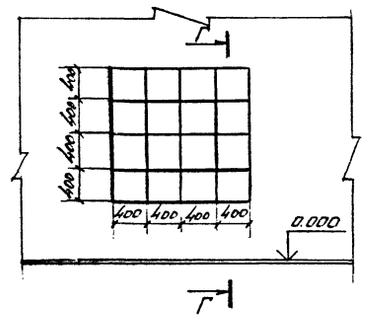

Г - Г

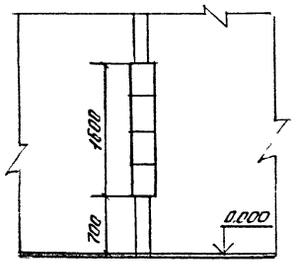

Б-Б

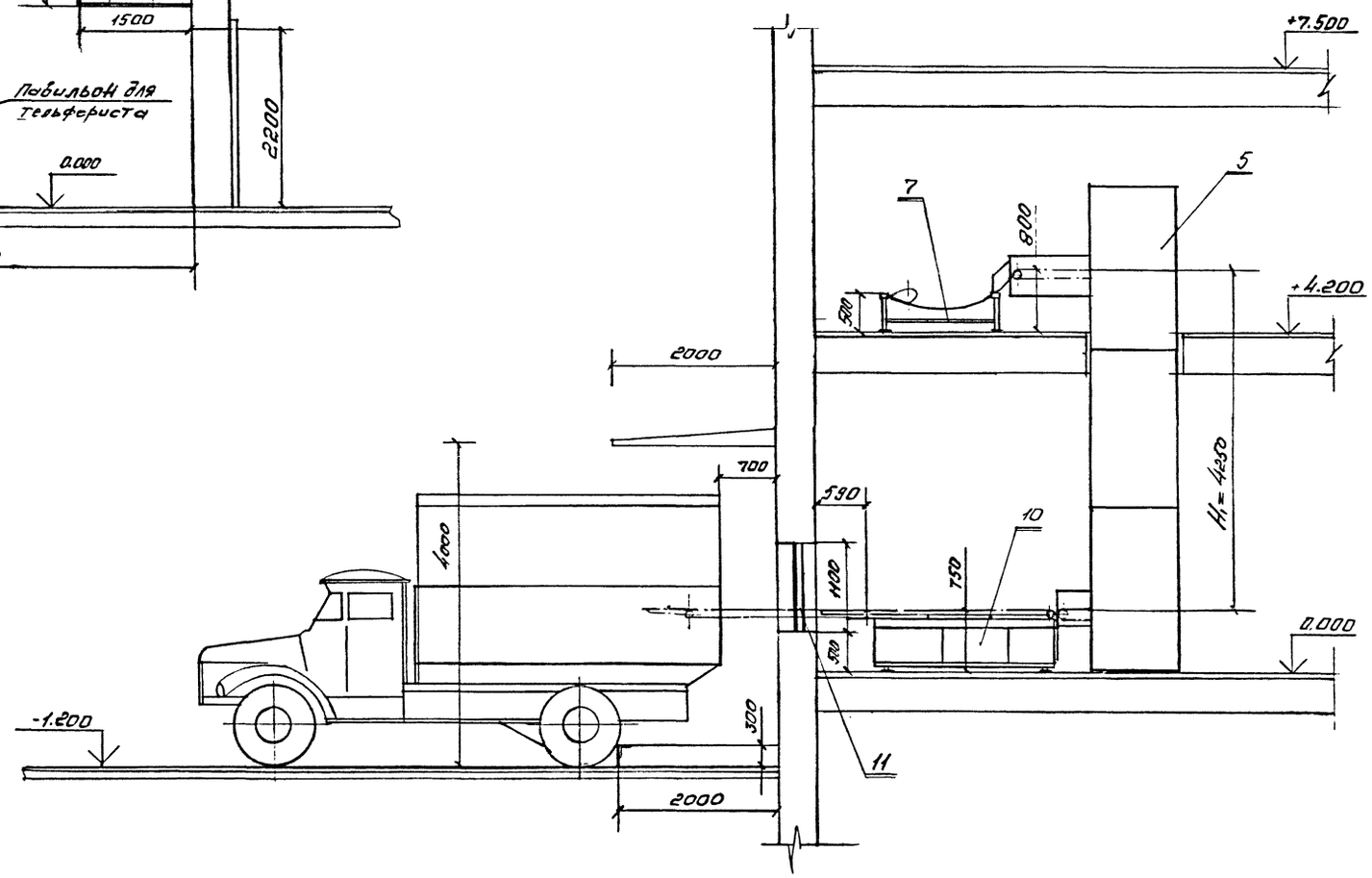

Д-Д

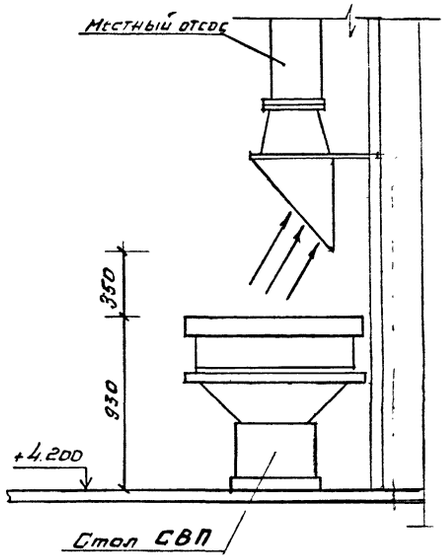

Согласовано

Взам. инв. №

Подпись и дата

Инв. № подл.

					ТПР 601-096.96 ТХ		
					Районный узел федеральной почтовой связи (РУФПС-3)		
ГИП	Глинский		22.11.96				
Нач.отд	Романов		22.11.96	Производственный корпус	Стадия	Лист	Листов
Гл.спец.	Шагурина		22.11.96		Р	7	
Зав.сект	Романова		22.11.96				
Вед.инж.	Хорнеева		22.11.96	Разрезы	Гипросвязь Москва		
Пробер	Романов		22.11.96				
Н.контр.	Романов		22.11.96				

Привязан

Инв. №

Копировал 400488-01 14 Формат А2

ЦИПП 51 10104

Альбом 1

Ведомость рабочих чертежей основного комплекта ЭТ

Лист	Наименование	Примечан.
1	Общие данные	
2	Шкаф управления 1 ШУ.	
	Схема принципиальная однолинейная.	
3	Шкаф ПР. Схема принципиальная однолинейная.	
4	Шкаф управления 1 ШУ. Общий вид.	
5	Транспортёр №104.	
	Схема принципиальная электрическая	
6	Общие цепи управления кран-балкой.	
	Сигнализация подхода автомашин	
7	Шкаф управления 1ШУ. Схема подключений.	
8	Кабельный журнал	
9	План прокладки сетей. Отм. 0.000	
10	План прокладки сетей. Отм. 4.200	

Ведомость ссылочных и прилагаемых документов

Обозначение	Наименование	Примечание
	Ссылочные документы	
5.407-150 (А484)	Прокладка проводов и кабелей	
Тяжпромэлектропроект	в стальных трубах	
А10-92	Заземление и зануление	
Тяжпромэлектропроект	электроустановок	
	Прилагаемые документы	
ЭТ.СО.	Спецификация оборудования	
ЭТ.ВМ.	Ведомость потребности	
	в материалах	

Общие указания.

Типовые проектные решения разработаны на основании технологического задания.

Электроприёмники технологического оборудования по бесперебойности электроснабжения относятся к третьей категории (ПУЭ).

Среда производственных помещений пожароопасная - П-IIа.

Комплектным оборудованием в проекте является-шкаф 1ШУ.

Техническое задание на изготовление шкафа не входит в объём рабочих чертежей, разрабатываемых проектной организацией, и должно выполняться за счёт стоимости оборудования по отдельному договору с заказчиком.

Общее количество токоприёмников - 14шт.
Расчётная мощность - 11кВт
Cos φ - 0,7

				Привязан			
						Лист	
Инв №							
				ТПР 601-096.96 ЭТ			
				Районный узел федеральной почтовой связи (РУФПС-3)			
ГИП	Глинский		1996	Производственный корпус	Стадия	Лист	Листов
Нач.тех.отд.	Тренадеров		22.11.96		Р	1	10
Нач.отд.	Забелинский		22.11.96				
Зав.сект.	Позднякова		22.11.96				
Инженер	Иванова		22.11.96	Общие данные	Гипросвязь Москва		
Н.контр.	Позднякова		22.11.96				
Провер.	Карпова		22.11.96				

Инв. № подл. | Подпись и дата | Взам. инв. №

Копировал Ц00488-01 15 Формат А2

Инв. № подл.	Подпись и дата	Взам. инв. №

Альбом 1

Распределительное устройство	Аппарат отходящей линии (ввода): обозначение, тип, I ном, А; расцепитель или плавкая вставка, А.	Участок сети 1	Пусковой аппарат: обозначение тип, I ном, А; расцепитель или плавкая вставка, А; уставка теплового реле, А.	Участок сети 2	Кабель, провод: Обозначение	Марка	Число жил и сечение	Длина м	Труба: Обозначение на плане.	Длина м	Электроприёмник: Обозначение	Pуст или Pном (кВт)	Iрасч. или Iном. / Iпуск (А)	Наименование, Тип, обозначение чертежа принципиальной схемы
	1QF AE2046 63 40											14,74	22	Ввод~380/220В
	2QF AE2046 63 16											3,74	7,5	Кран-балка ящик ЯВ
	3QF AE2046 63 16											0,4	1,4	Ворота ГР-2Н
	4QF AE2046 63 16													Сигнализация подхода а/м
	5QF AE2046 63 16										101	1,65	3,9	Конвейер КТ
	6QF AE2046 63 16										102	1,65	3,9	Конвейер КТ
	7QF AE2046 63 16										201	1,5	3,2	Конвейер КМ
	8QF AE2046 63 16										103	0,75	2,5	НИП
	9QF AE2046 63 16											0,4	1,5	Машина ШМ
	10QF AE2046 63 16										105	0,55	1,7	Сбрасыватель грузов
	11QF AE2046 63 16										1	1,5	3,2	Шкаф УХВП
				1						1	2	1,5	3,2	Шкаф УХВП
	Б5130-2474 2,5 3,15										104	1,1	2,4	Транспортер
	12QF AE2046 63 16													Кран-балка Пульт ПУ
	13QF AE2046 63 16													Резерв

Привязан

Инв. №

Нач. отд.	Забелинский		22.11.86
Зав. сект.	Поздняков		22.11.86
Инженер	Иванова		22.11.86
Н. контр.	Поздняков		22.11.86
Провер.	Карпова		22.11.86

ТПР 601-096.96 ЭТ

Районный узел федеральной почтовой связи (РУФПС-3)

Производственный корпус.

Шкаф управления ГШУ. Схема принципиальная однолинейная

Стадия	Лист	Листов
Р	2	10

Гипросвязь МССКВА

Копировал 400488-01 16 Формат А2

ЦИТП 51 10104

Распределительное устройство	Аппарат отходящей линии (ввода): обозначение, тип, Iном, А; расцепитель или плавкая вставка, А.	участок сети 1	Пусковой аппарат: обозначение, тип, Iном, А; расцепитель или плавкая вставка А; уставка теплового реле, А.	участок сети 2	Кабель, провод: Обозначение	Марка	Число жил и сечение	Длина м	Труба: Обозначение на плане.	Длина м	Электроприёмник: Обозначение	Руст или Рном (кВт)	Iрасч. или Iном. Iпуск (А)	Наименование, тип, обозначение чертежа принципиальной схемы.
												47	71	Ввод ~380/220В Уточняется, при конкретной привязке проекта
	1QF АЕ2044 63 16											0,55		Станок 2М112
	2QF АЕ2044 63 16											2,2		Станок 2Г125
	3QF АЕ2044 63 16											3,2		Станок 3Б634
	4QF АЕ2044 63 20											48·12		Розетки однофазные
	5QF АЕ2044 63 50											2·12		Розетки с нулевым контактом
	6QF АЕ2044 63 20											1,5·5		Розетки трёхфазные
	7QF АЕ2044 63 20													Резерв
	8QF АЕ2044 63 20													Резерв

Привязан

Инв. №

Нач.отд.	Зеленская		
Зам.гл.инж.	Пожарская		
Инженер	Иванова		
Н.контр.	Пожарская		
Проект.карт.	Дарбинян		

ТПР 601-096.96 ЭТ

Районный узел фиксальной почтовой связи (РУФПС-3)

Производственный корпус

Щкаф ПР схема принципиальная однолинейная

Стадия	Лист	Листов
Р	3	10

Гипросвязь Москва

Копировал

Формат А2

Инв. № подл. | Подпись и дата | Взам. инв. №

Цитп 51 10104

Альбом 1

Вид спереди
(Дверь не показана)

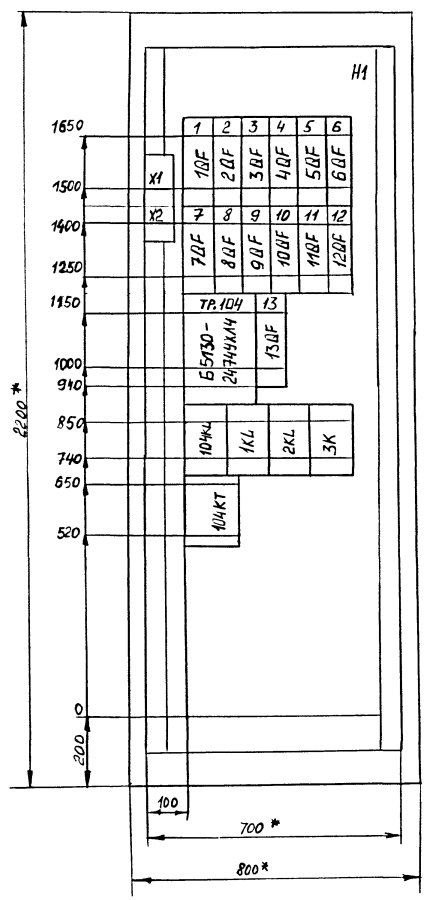

Дверь шкафа (вид спереди)

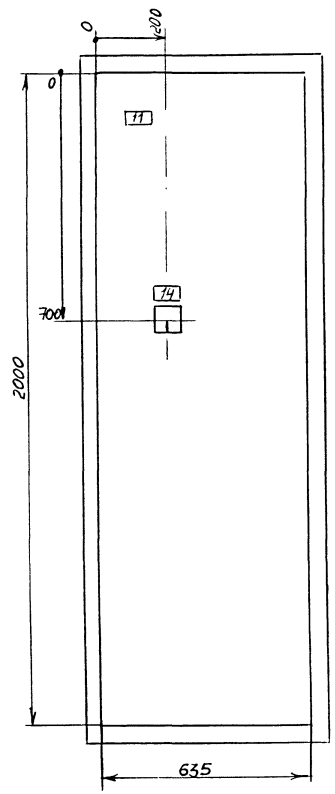

1. * Размеры для справок.
2. В контуре табличек и аппаратов указаны номера надписей по перечню надписей.
3. Шкаф одностороннего обслуживания глубиной 600 мм.
4. Ввод кабелей сверху.
5. Степень защиты шкафа IP30.

Перечень надписей

№ аппарата	Текст надписи
1	Ввод ~ 380/220В
2	Кран-балка. Ящик ЯВ
3	Ворота
4	Сигнализация подхода ч/м
5	Конвейер КТ № 101
6	Конвейер КТ № 102
7	Конвейер КМ № 201
8	НИП
9	Машина ШМ
10	Сбрасыватель грузов
11	УХВП №№ 1, 2
12	Кран-балка. Пульт ПУ
13	Пульт диспетчера
14	Транспортер № 104

Привязан				ТПР 601-096.96 ЭТ	
				Районный узел федеральной почтовой связи (РУФПС-3)	
	Нач. отд.	Забелинский		Производственный корпус	Стадия: Р; Лист: 4; Листов: 10
	Зав. сект.	Позднякова			
	Инженер	Иванова		Шкаф управления 1 ШУ Общий вид	Гипросвязь Москва
	Н. контр.	Позднякова			
Инв. №	Провер.	Коптева			

Копировал 400488-01 18 Формат А2

Инв. № подл. | Подпись и дата | Взам. инв. №

Альбом 1

Транспортер ~104

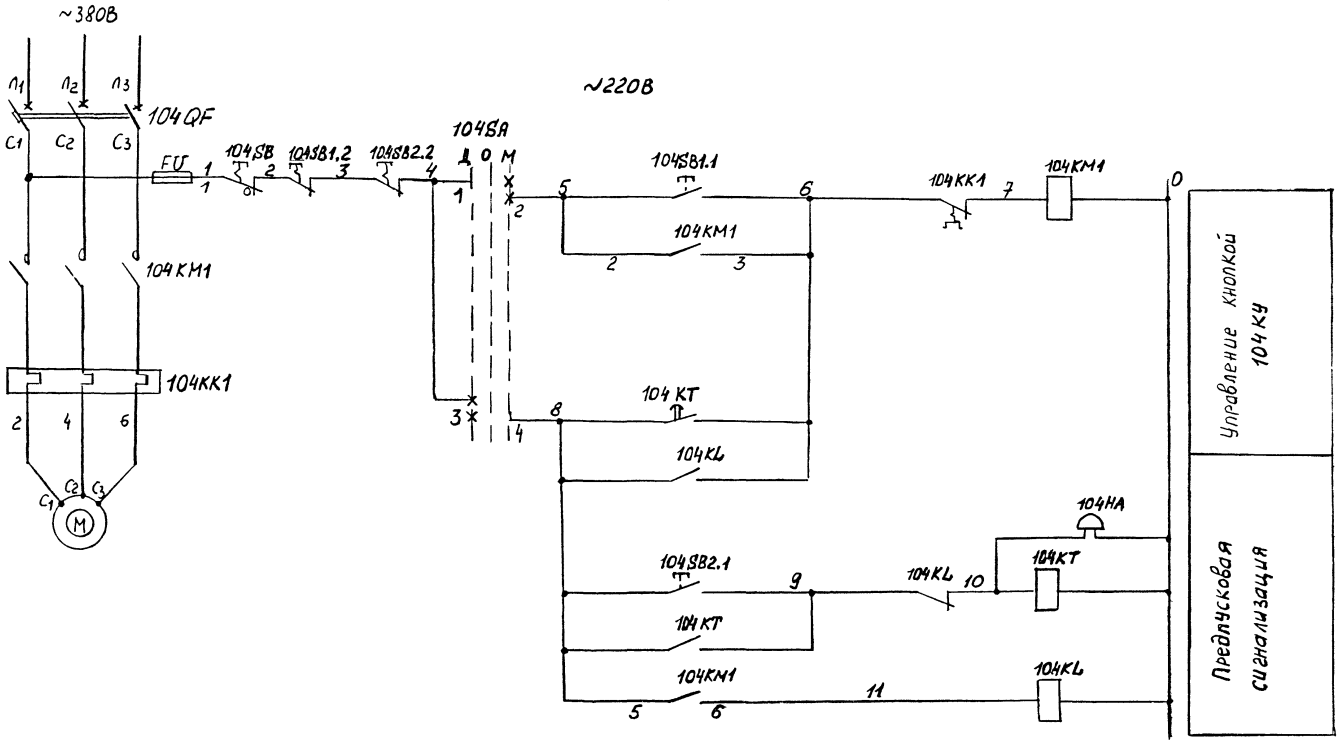

Поз. обозначение	Наименование	Кол.	Примечание
	У механизма		
	Двигатель Р=1,1 квт, U~380В	1	
104HA	Звонок громкого боя МЗ-1	1	ТУ25-05.1045-76
	104ПУ, 104КУ-Пост ПКУ15-21.121.54У2	2	ТУ16-526.333-83
104SB1.1 104SB2.1	Кнопка КЕ-081; исп. 1; „4"; „пуск"	2	
104SB1.2 104SB2.2	Кнопка КЕ-081; исп. 2; „К"; „стоп"	2	
	Пост ПКУ15-21.111.54У2	1	ТУ16-526.333-83
104SB	Кнопка КЕ-131; исп. 2; „К"; „стоп"	1	
	Шкаф 1ШУ	1	
104QF, 104KM1 104KK1, FU	Блок БС130-2474ГУХЛ4	1	ТУ16-536.042-76
104KL	Реле РПУ-2М9 ~220В, 50Гц	1	ТУ16-523.331-78
104SA	Переключатель ПКУ3-12С0102-42А	1	Установить на двери 1ШУ
	ТУ16-642.046-83		
104KT	Реле времени РВ22204	1	ТУ16-523.158-79

Диаграмма работы переключателя 104SA

Соединение контактов	Положение рукоятки: А, С		
	-45°	0°	+45°
1-2	—	—	×
3-4	×	—	—

Взам. инв. № | Подпись и дата | Инв. № подл.

Привязан

Инв. №

Нач. отд.	Забелинский		20.11.96
Зав. сект.	Позднякова		20.11.96
Инженер	Иванова		20.11.96
Н. контр.	Позднякова		20.11.96
Провер.	Капова		20.11.96

ТПР 601-096.96 ЭТ

Районный узел федеральной почтовой связи (РУФПС-3)

Производственный корпус.

Стадия	Лист	Листов
Р	5	10

Транспортер Ш104. Схема принципиальная электрическая.

Гипросвязь Москва

Копировал 400488-01 19 Формат А2

Альбом 1

Общие цепи управления кран-балкой ~220В

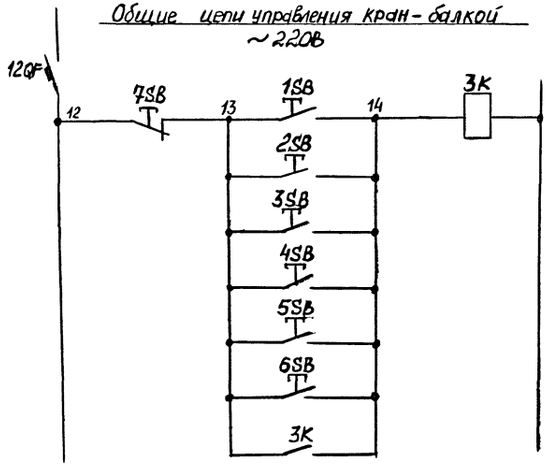

Схема сигнализации подхода а/м

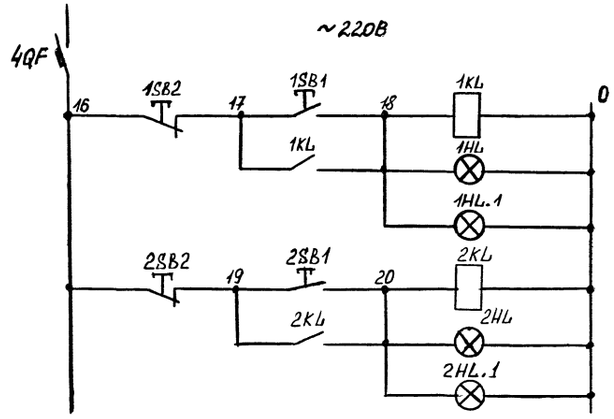

Поз. обознач.	Наименование	Кол	Примечание
	Шкаф 1 ШУ		
4QF.	Выключатель автоматический переменного тока, трехполюсный АЕ2046, 50Гц,	2	
12QF			
	на ток 16А		
	ТУ 16-522.064-82		
1KL 2KL 3K	Реле РПУ-2М9 ~ 220В, 50 Гц	3	
	Пост ПКУ15-21.331.5442	1	
1SB	Кнопка КЕ-081; исп.2; „4"; „вперед"	1	
2SB	Кнопка КЕ-081; исп.2; „4"; „назад"	1	
3SB	Кнопка КЕ-081, исп.2; „4"; „влево"	1	
4SB	Кнопка КЕ-081; исп.2; „4"; „вправо"	1	
5SB	Кнопка КЕ-081; исп.2; „4"; „вверх"	1	
6SB	Кнопка КЕ-081; исп.2; „4"; „вниз"	1	
7SB	Кнопка КЕ-081; исп.2; „к"; „стоп"	1	
	У люкового окна		
1SB1 2SB1	Пост ПКЕ222-142 3/4"; „ц"; „ч"; 1з+1р	2	
	„пуск" ТУ16-642.006-83		
1SB2 2SB2	Пост ПКЕ222-142 3/4"; „ц"; „к"; 1з+1р, стоп	2	
	ТУ16-642.006-83		
1HL, 2HL	Светильник ПСХ-60 МУ3	2	
	ТУ16-535.360-74		
	В помещении диспетчера		
1HL.1 2HL.1	Пост ПКУ15-21.121.5442	1	

1SB1, 2SB1 – посты, установленные у люковых окон, со стороны улицы

1SB2, 2SB2, 1HL, 2HL – посты и светильники, установленные у люковых окон в отделе доставки

				ТПР 601-096.96	ЭТ
				Районный узел федеральной почтовой связи (РУФПС-3)	
Привязан				Производственный корпус	Стадия: Р; Лист: 6; Листов: 10
Инв. №	Нач.отд.	Забелинский		Общие цепи управления кран-балкой. Схема сигнализации подхода а/м	Гипросвязь Москва
	Зав.сект	Позднякова			
	Инженер	Иванова			
	Н.контр.	Позднякова			
	Провер	Карпова			

Копировал 400488-01 20 Формат А2

Инв. № подл. | Подпись и дата | Взам. инв. №

Альбом 1

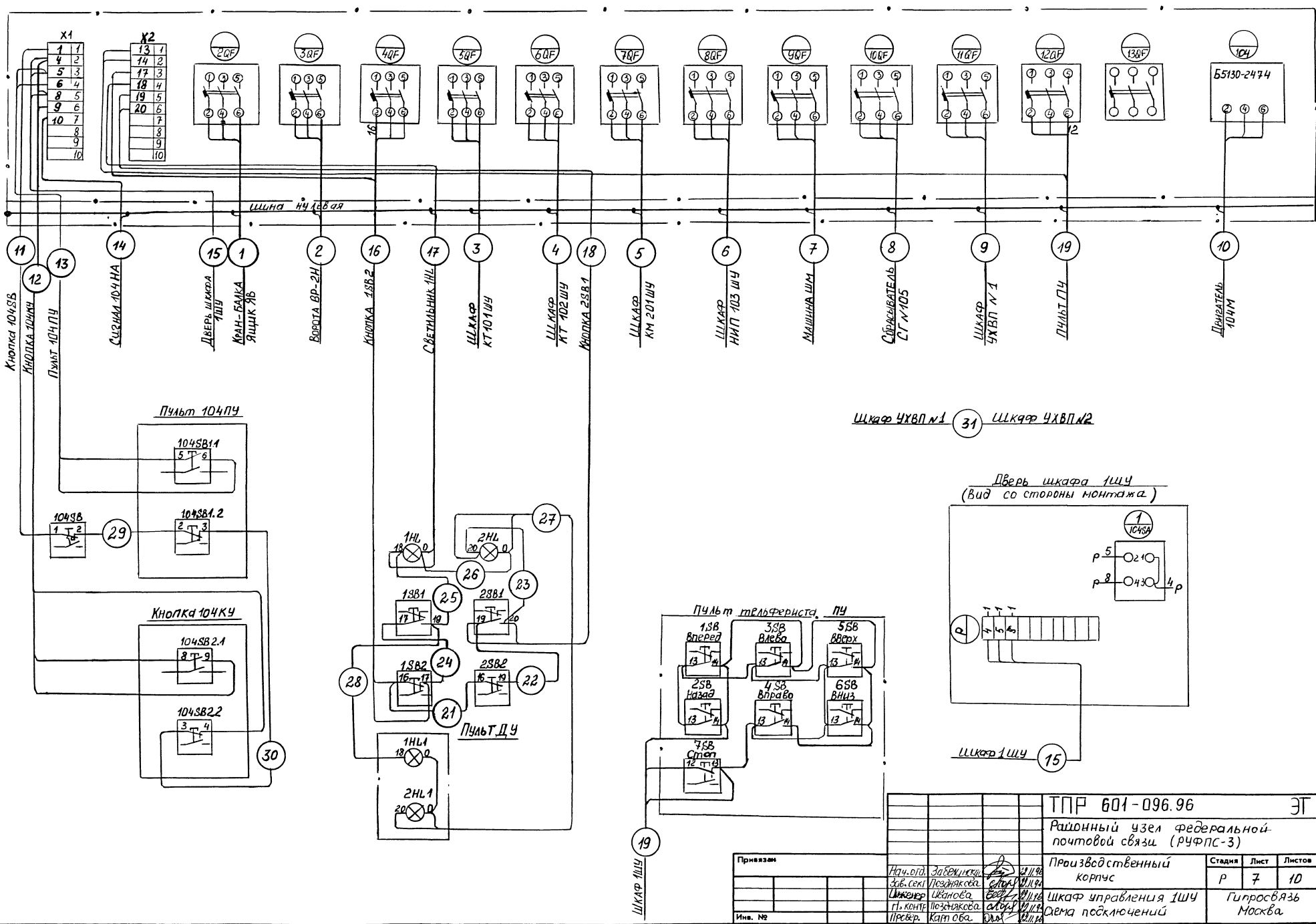

Нач.отд.	Забелинский		22.11.96	ТПР 601-096.96 ЭТ			
Зав.сект	Позднякова		22.11.96	Районный узел федеральной почтовой связи (РУФПС-3)			
Инженер	Иванова		22.11.96	Производственный корпус	Стадия	Лист	Листов
Н.контр	Позднякова		22.11.96		Р	7	10
Провер.	Карпова		22.11.96	Шкаф управления 1ШУ Схема подключений	Гипросвязь Москва		

Привязан

Инв. №

Инв. № подл. | Подпись и дата | Взам. инв. №

Копировал 400488-01 21 Формат А2

ЦИТП 51 10104

№ строки	Маркировка и №№ кабельных линий	Направление прокладки: откуда — наименование оборудования	откуда — № пом., №соор.	куда — наименование оборудования	куда — № пом., №соор.	Марка и сечение кабеля (провода), мм²	Условный диаметр труб, мм	Способ прокладки и длина, мм: в канале	в трубе	по стене	по конструкции	Общая длина, м: кабеля (провода)	трубы	Примечание
		Ввод ~ 380/220В		(Определяется при конкретной привязке проекта)										
	1	Шкаф 1ШУ		Кран-балка ЯщикЯВ		АПВ 4(1х2,5)						75		
	2	Шкаф 1ШУ		Ворота ВР-2Н		АПВ 4(1х2,5)						60		
	3	Шкаф 1ШУ		Шкаф КТ101ШУ		АПВ 4(1х2,5)						22		
	4	Шкаф 1ШУ		Шкаф КТ102ШУ		АПВ 4(1х2,5)						30		
	5	Шкаф 1ШУ		Шкаф КМ201ШУ		АПВ 4(1х2,5)						90		
	6	Шкаф 1ШУ		Шкаф НМП103ШУ		АПВ 4(1х2,5)						200		
	7	Шкаф 1ШУ		Машина ШМ		АПВ 4(1х2,5)						125		
	8	Шкаф 1ШУ		Сбрасыватель 105		АПВ 4(1х2,5)						90		
	9	Шкаф 1ШУ		Шкаф УКВП№1		АПВ 4(1х2,5)						100		
	10	Шкаф 1ШУ		Двигатель 104М		АПВ 4(1х2,5)						170		
	11	Шкаф 1ШУ		Кнопка 104 ВВ		АПВ 1х2,5						35		
	12	Шкаф 1ШУ		Кнопка 104КУ		АПВ 3(1х2,5)						120		
	13	Шкаф 1ШУ		Пульт 104 ПУ		АПВ 3(1х2,5)						120		
	14	Шкаф 1ШУ		Сигнал 104НА		АПВ 3(1х2,5)						105		
	15	Шкаф 1ШУ		Дверь 1ШУ		КВВГ 4х2,5						5		
	16	Шкаф 1ШУ		Кнопка 1SB2		АПВ 3(1х2,5)						27		
	17	Шкаф 1ШУ		Светильник 1HL		АПВ 3(1х2,5)						30		
	18	Шкаф 1ШУ		Кнопка 2SB1		АПВ 3(1х2,5)						33		
	19	Шкаф 1ШУ		Пульт ПУ		АПВ 4(1х2,5)						80		
	21	Кнопка 1SB2		Кнопка 2SB2		АПВ 1х2,5						17		
	22	Кнопка 2SB1		Кнопка 2SB2		АПВ 1х2,5						6		
	23	Кнопка 2SB1		Светильник 2HL		АПВ 1х2,5						6		
	24	Кнопка 1SB1		Кнопка 1SB2		АПВ 1х2,5						6		
	25	Кнопка 1SB1		Светильник 1HL		АПВ 1х2,5						6		
	26	Светильник 1HL		Светильник 2HL		АПВ 1х2,5						13		
	27	Светильник 2HL		Пульт ДУ		АПВ3(1х2,5)						140		
	28	Кнопка 1SB1		Пульт ДУ		АПВ 1х2,5						33		
	29	Пульт 104ПУ		Кнопка 104ВВ		АПВ 1х2,5						10		
	30	Пульт 104ПУ		Кнопка 104КУ,		АПВ 1х2,5						5		
	31	Шкаф УКВП№1		Шкаф УКВП№2		АПВ 4(1х2,5)						65		
	32	Ящик ЯВ		Кран-балка		КГ 4х2,5						20		
	33	Пульт ПУ		Кран-балка		РПШ 6х2,5						20		
		Шкаф ПР	Ввод	~ 380/220В		(Определяется при конкретной привязке проекта)								
	41	Шкаф ПР		Станок 2М112		АПВ 4(1х2,5)						65		
	42	Шкаф ПР		Станок 2Г125		АПВ 4(1х2,5)						80		
	43	Шкаф ПР		Станок 3Б634		АПВ 4(1х2,5)						30		
	44	Шкаф ПР		Розетки однофаз		АПВ 3(1х2,5)						учтены в спецификации		
	45	Шкаф ПР		Розетки с нул.контак.		АПВ 3(1х2,5)								
	46	Шкаф ПР		Розетки трехфаз.		АПВ 4(1х2,5)								

Привязан

Инв. №

Нач.отд.	Забелинский		01.96
Зав.сект.	Позднякова		01.96
Инженер	Иванова		01.96
Н. контр.	Позднякова		01.96
Пробер.	Карпова		01.96

ТПР 601-096.96 ЭТ

Районный узел федеральной почтовой связи (РУФПС-3)

Производственный корпус.

Стадия	Лист	Листов
Р	8	10

Кабельный журнал

Гипросвязь Москва

Копировал Ц00488-01 22 Формат А2

Инв. № подл. | Подпись и дата | Взам. инв. №

А1650м1

Альбом 1

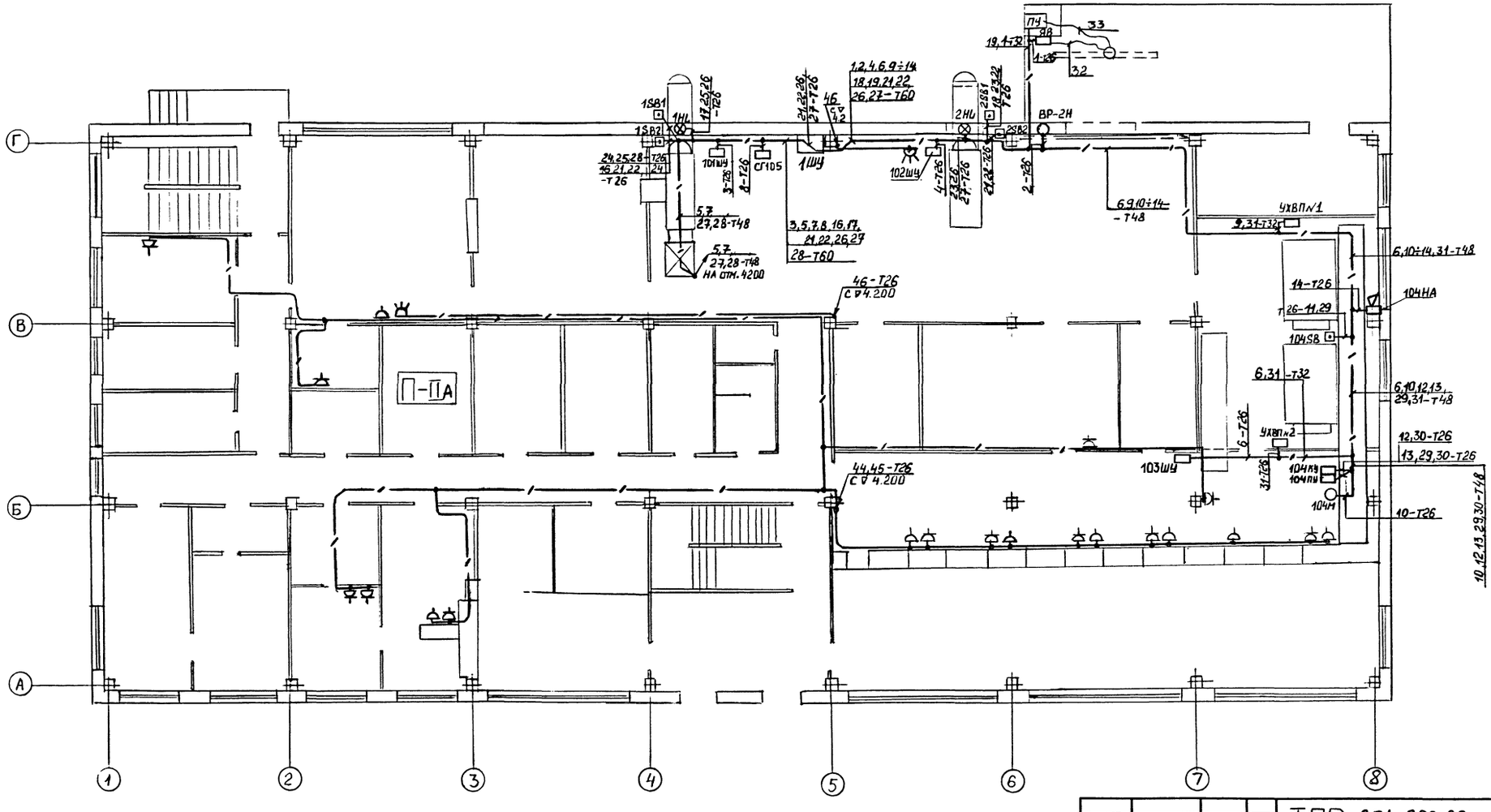

Привязан				ТПР 601-096.96	ЭТ
				Районный узел Федеральной почтовой связи (РУФПС-3)	
				Производственный корпус	Стадия: Р; Лист: 9; Листов: 10
Инв. №	Нач.отд	Забелинский		План прокладки сетей отм. 0.000	Гипросвязь Москва
	Зав.сект	Позднякова			
	Инженер	Иванова			
	Н.контр	Позднякова			
	Провер	Карпова			

Копировал 400488-01 23 Формат А2

Инв. № подл. | Подпись и дата | Взам. инв. №

ЦИПП 51 1010 4

Альбом 1

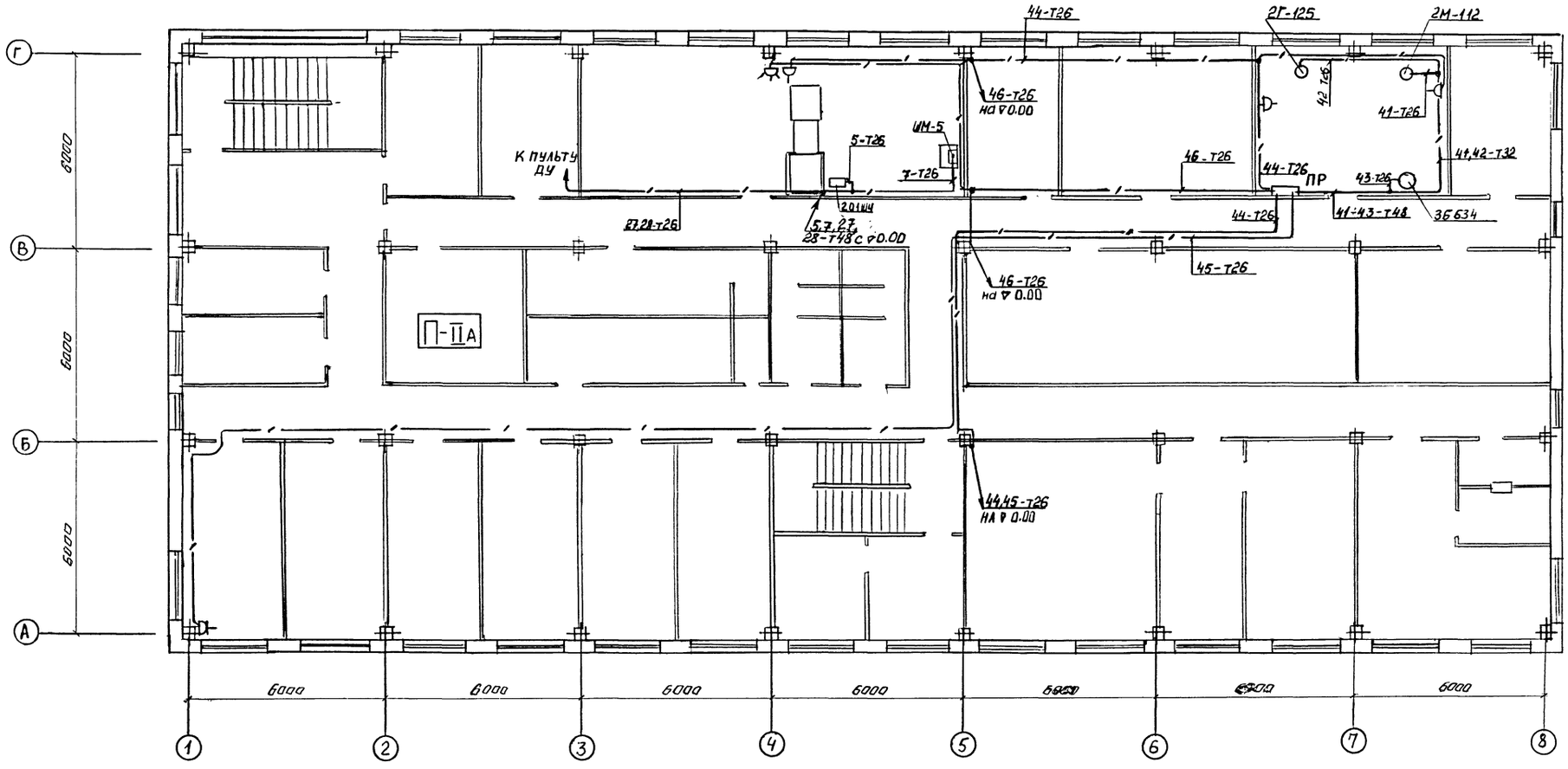

				ТПР 601-096.96			ЭТ
				Районный узел Федеральной почтовой связи (РУФПС-3)			
Привязан				Производственный корпус	Стадия	Лист	Листов
					Р	10	10
				План прокладки сетей отм. 4.200	Гипросвязь Москва		
Инв. №							

Нач.отд.	Забелинский		22.11.96
Зав.сект.	Позднякова		22.11.96
Инженер	Иванова		22.11.96
Н.контр.	Позднякова		22.11.96
Провер.	Карпова		22.11.96

Копировал Ц00488-01 24 Формат А2

Инв. № подл. | Подпись и дата | Взам. инв. №

Альбом 1

ВЕДОМОСТЬ РАБОЧИХ ЧЕРТЕЖЕЙ ОСНОВНОГО КОМПЛЕКТА СС

Лист	Наименование	Примечание
I	Общие данные	
2	Планы расположения оборудования связи и сигнализации	
	Часы электрические первичные ПЧКЗ-2РИ-Р24-Р6-I.	
	Схема соединений.	
3	Расположение абонентских устройств. План на отм.	
	-0.900 и отм.0.000.	
4	Расположение абонентских устройств. План на отм.	
	4.200.	
5	Схема расположения сети проводного вещания. Схема	
	расположения сети электрочасофикации.	
6	Схема расположения комплексной и городской теле-	
	фонных сетей. Схема расположения сети громкоговоря-	
	щей связи.	
7	Коммутатор директорский КДС-24/4. Усилитель полный	
	"Степь-I03". Схемы подключений.	
8	Концентратор автоматический телефонный К-I60I0.	
	Прибор громкоговорящей связи ПГС-3. Схемы подклю-	
	чений.	

УСЛОВНЫЕ ОБОЗНАЧЕНИЯ

- [1] — прибор громкоговорящей связи ПГС-3 с указанием номера
- — усилитель полный "Степь-I03"
- [1] ①-4 — коммутатор диспетчера, телефонный аппарат коммутатора, цифра у аппарата указывает их количество
- [2] ②-1 — коммутатор начальника, телефонный аппарат коммутатора, цифра у аппарата указывает их количество
- [3] ③-5 — коммутатор заместителя начальника, телефонный аппарат коммутатора, цифра у аппарата указывает их количество
- [4] ④-3 — коммутатор главного инженера, телефонный аппарат коммутатора, цифра у аппарата указывает их количество
- [5] ⑤-2 — коммутатор ВОХРа, телефонный аппарат коммутатора, цифра у аппарата указывает их количество
- ○-4 — телефонный аппарат городской телефонной сети, цифра у аппарата указывает их количество
- КТЛ-4 (1 3 / 2 4) — концентратор телефонных линий КТЛ-4
- — первичные часы ПЧКЗ-2РИ-Р24-Р6-I
- 18 ф200 — вторичные часы, с указанием их диаметра и номера помещения, в котором они устанавливаются
- А — громкоговоритель рупорный, буква обозначает линию односторонней громкоговорящей связи
- 9 Б — колонка звуковая, буква обозначает линию односторонней громкоговорящей связи, а цифра – номер помещения в котором она устанавливается
- 3 А — громкоговоритель абонентский, буква обозначает линию односторонней громкоговорящей связи, а цифра – номер помещения, в котором он устанавливается
- 4 — розетка проводного вещания с указанием номера помещения
- ——— — линии сетей связи и сигнализации

ОБЩИЕ УКАЗАНИЯ

Монтаж оборудования и сетей необходимо выполнять в соответствии с настоящими чертежами, а также с "Общей инструкцией по строительству линейных сооружений ГТС" (Связь,I978) и "Правилами строительства и ремонта воздушных линий связи и радиотрансляционных сетей", ч.III (Связь,I975).

Провода и кабели сетей связи и сигнализации должны прокладываться в каналах скрытой проводки.

Рабочие чертежи разработаны в соответствии с действующими нормами и правилами.

ВЕДОМОСТЬ ССЫЛОЧНЫХ И ПРИЛАГАЕМЫХ ДОКУМЕНТОВ

ОБОЗНАЧЕНИЕ	НАИМЕНОВАНИЕ	ПРИМЕЧАНИЕ
	Прилагаемые документы	
СС.С	Спецификация оборудования	Альбом 2

Взам. инв.№ | Подпись и дата | Инв. № подл.

Привязан

Инв. №

ТПР 601-096.96 СС

Районный узел федеральной почтовой связи (РУФПС-3)

ГИП	Глинский		1986	Производственный корпус	Стадия	Лист	Листов
Нач.отд.	Гренадеров		26.11		Р	1	8
Нач.отд.	Колбасова		25.11				
Вед.инж	Дружинина		25.11	Общие данные	Гипросвязь Москва		
Инженер	Рогожина		25.11				
Н.контр.	Колбасова		25.11				

Листов

Ц00488-01 25

Альбом 1

Планы расположения оборудования связи и сигнализации

Отм. 4.200

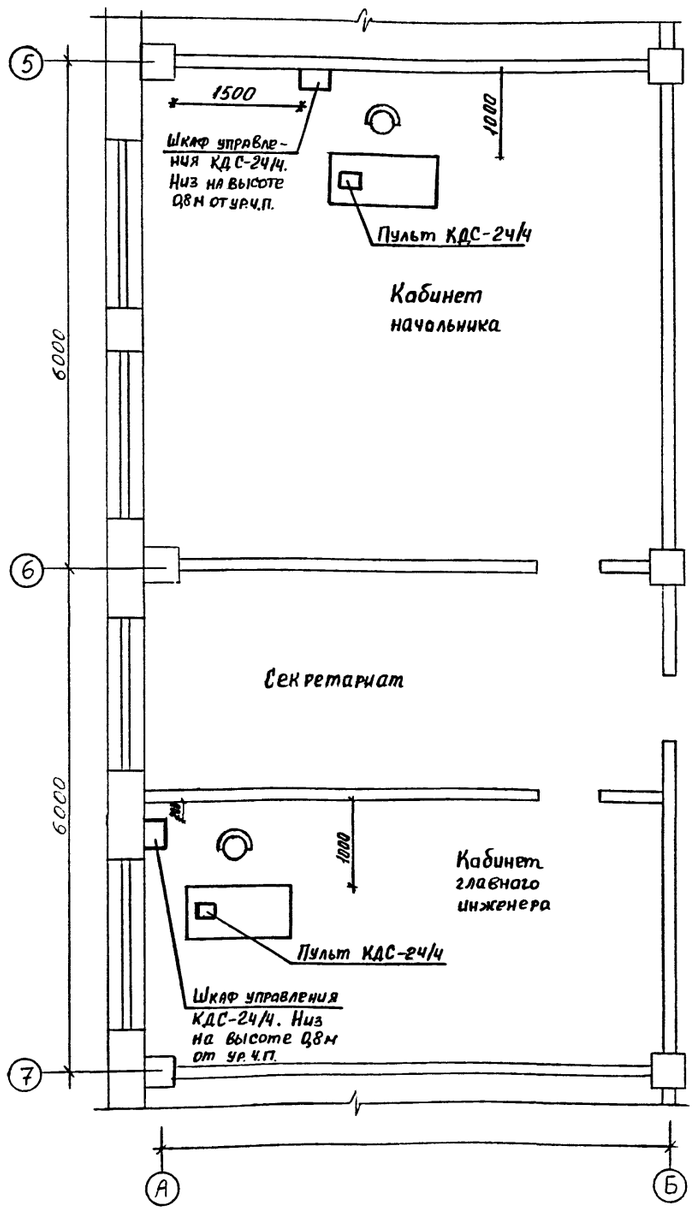

Отм. 0.000

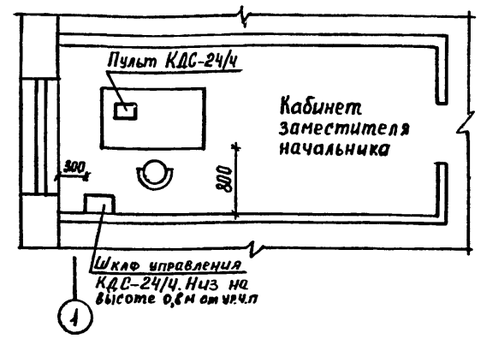

Отм. 4.200

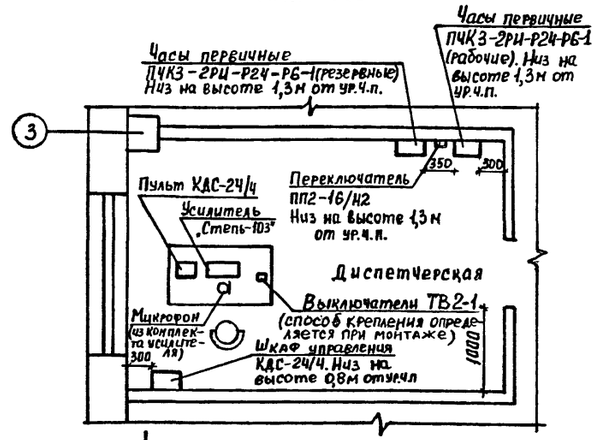

Отм. 4.200

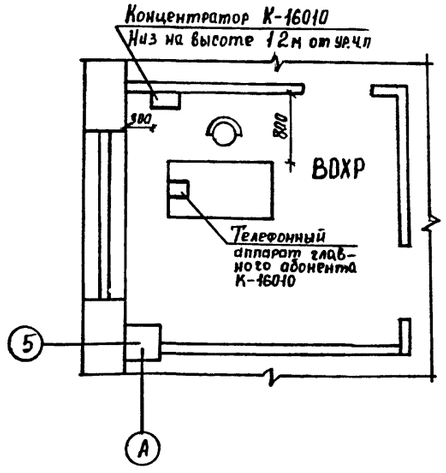

Часы электрические первичные ПЧК3-2РЦ-Р24-РБ-1

Схема соединений

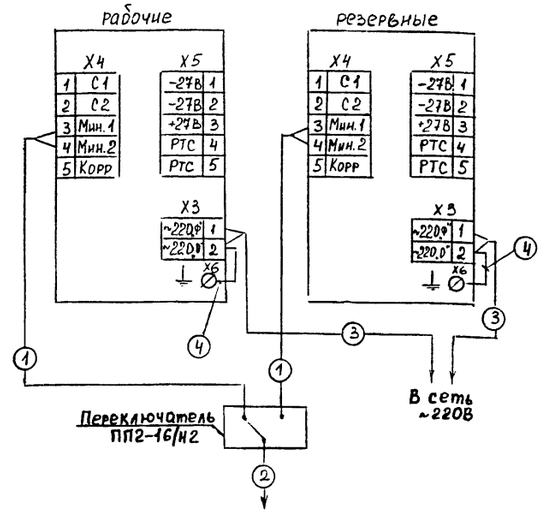

В сеть электрочасов

Таблица кабельных соединений

Номер цепи	Назначение цепи	Марка кабеля или провода	Количество кусков	Длина, м	
				куска	общая
1	Минутные импульсы	АППВ 2×2,5	2	0,5	1
2	Сеть электрочасов	АППВ 2×2,5	См. лист 5		
3	Питание переменным током	Предусматривается в разделе электропитания			
4	Зануление	АПВ 1,5	2	0,5	1

Взам. инв.№ | Подпись и дата | Инв. № подл.

Привязан				ТПР 601-096.96	СС
				Районный узел федеральной почтовой связи (РУФПС-3)	
	ГИП	Глинский	1994	Производственный корпус	Стадия Р; Лист 2; Листов 8
	Нач.отд	Колбасова	25.11		
	Вед.инж.	Дружинина	25.11	Планы расположения оборудования связи и сигнализации. Часы электрические первичные ПЧК3-2РЦ-Р24-РБ-1. Схема соединений.	Гипросвязь Москва
	Инженер	Рогожина	25.11		
Инв. №	Н.контр	Колбасова	25.11		

Альбом 1

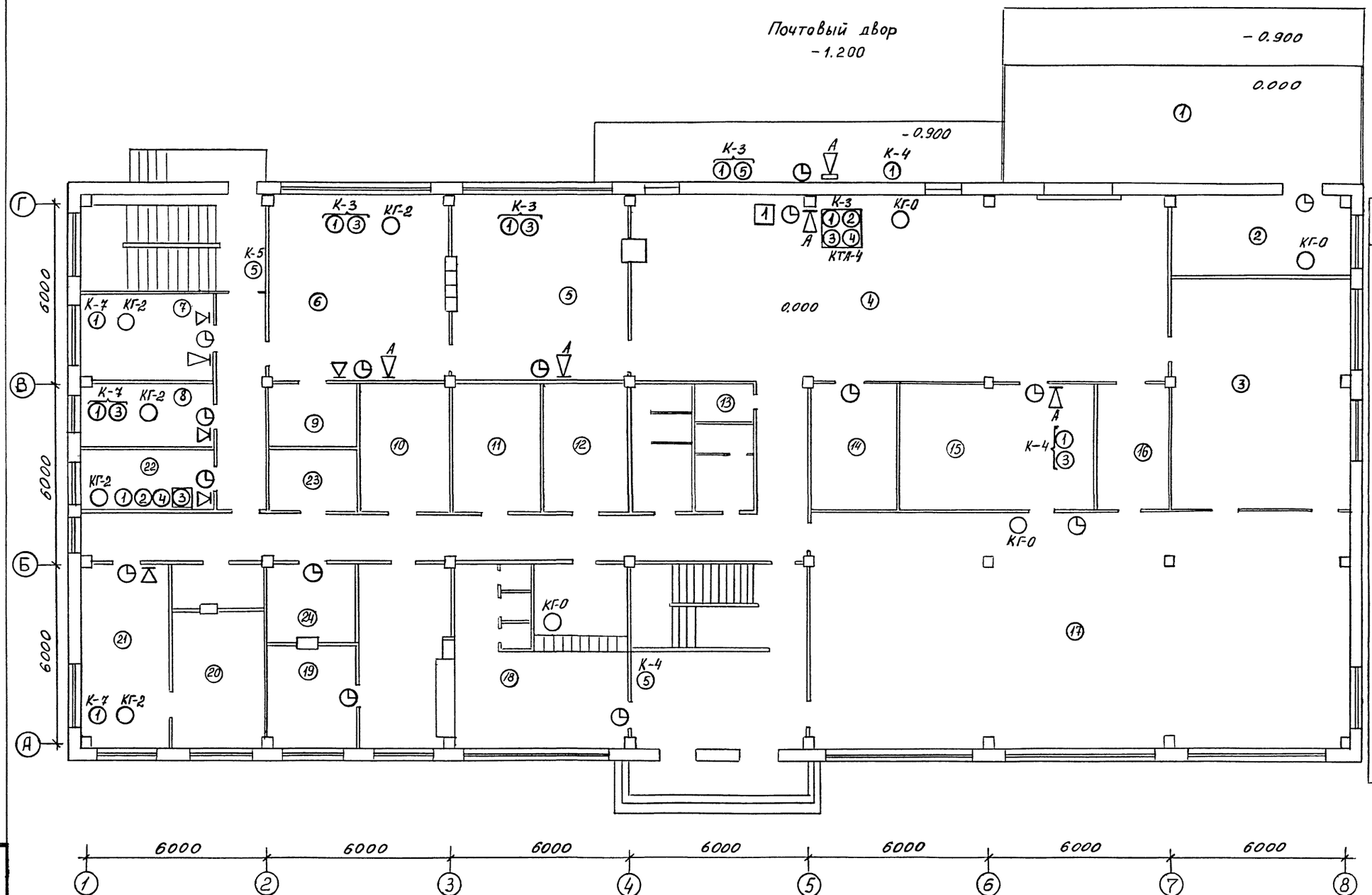

ЭКСПЛИКАЦИЯ ПОМЕЩЕНИЙ

Номер по плану	Наименование
I	Контейнерная площадка
2	Кладовая спецсвязи
3	Кладовая обработки и хранения посылок к выдаче
4	Помещение обмена и обработки посылок
5	Помещение обработки печати
6	Отдел доставки
7	Комната сопровождающих
8	Комната оформления документов
9	Помещение сушки одежды
I0	Электрощитовая
II	Узел ввода
I2	Хозяйственная кладовая
I3	Кладовая уборочного инвентаря
I4	Марочная база
I5	Кладовая хранения и обработки страховой почты
I6	Кладовая посылочной тары
I7	Операционный зал приема и выдачи почтовых отправлений
I8	Переговорный пункт
I9	Аппаратная телеграфа
20	Кладовая хранения денежных сумм и условных ценностей
2I	Главная касса
22	Кабинет заместителя начальника
23	Кладовая хранения именных вещей
24	Экспедиция телеграфа

Взам. инв. №
Подпись и дата
Инв. № подл.

				ТПР 601-096.96	СС
				Районный узел федеральной почтовой связи (РУФПС-3)	
Привязан				Производственный корпус	Стадия: Р; Лист: 3; Листов: 8
	Нач.отд	Колбасова		25.11.94	
	Вед.инж	Дружинина		25.11	Расположение абонентских устройств. План на отм. -0,900 и отм. 0.000.
	Инженер	Рогожина		25.11	Гипросвязь Москва
Инв.№	Н.контр	Колбасова		25.11	

Альбом 1

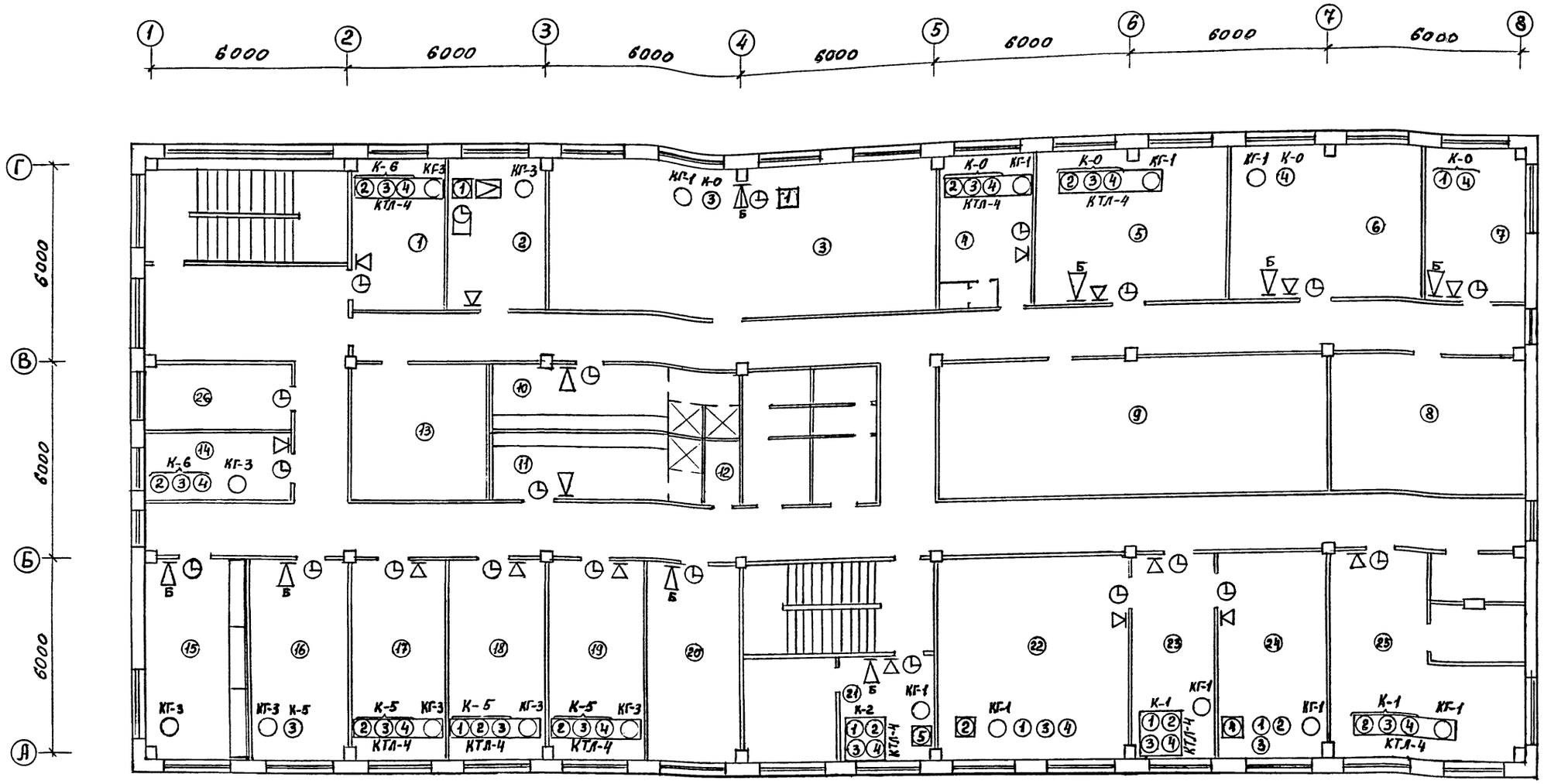

ЭКСПЛИКАЦИЯ ПОМЕЩЕНИЙ

Номер по плану	Наименование
I	Отдел кадров
2	Диспетчерская
3	Помещение обработки письменной корреспонденции
4	Отдел НОТ
5	Контрольно справочный участок и архив текущего хранения
6	Слесарно-механическая мастерская
7	Помещение дежурного персонала по техобслуживанию оборудования
8	Венткамера
9	Архив длительного хранения документов
I0	Женский гардероб
II	Мужской гардероб
I2	Кладовая уборочного инвентаря
I3	Кладовая эксплуатационных материалов

Номер по плану	Наименование
I4	Административно-хозяйственный отдел
I5	Мастерская по ремонту и хранению мешковой тары
I6	Помещение межрайонных инструкторов
I7	Отдел труда и зарплаты
I8	Отдел эксплуатации
I9	Плановый отдел
20	Комната отдыха и приема пищи
2I	ВОХР
22	Кабинет начальника
23	Секретариат
24	Кабинет главного инженера
25	Бухгалтерия
26	Кабинет по технике безопасности

Взам. инв. №

Подпись и дата

Инв. № подл.

Нач.отд.	Колбасова		25.11.96
Вед.инж.	Дружинина		25.11
Инженер	Рогожина		25.11
Н.контр.	Колбасова		25.11

Привязан

Инв. №

ТПР 601-096.96 СС

Районный узел федеральной почтовой связи (РУФПС-3)

Производственный корпус

Стадия	Лист	Листов
Р	4	8

Расположение абонентских устройств. План на отм. 4.200.

Гипросвязь Москва

Ц00488-01 28

Альбом 1

Схема расположения сети проводного вещания

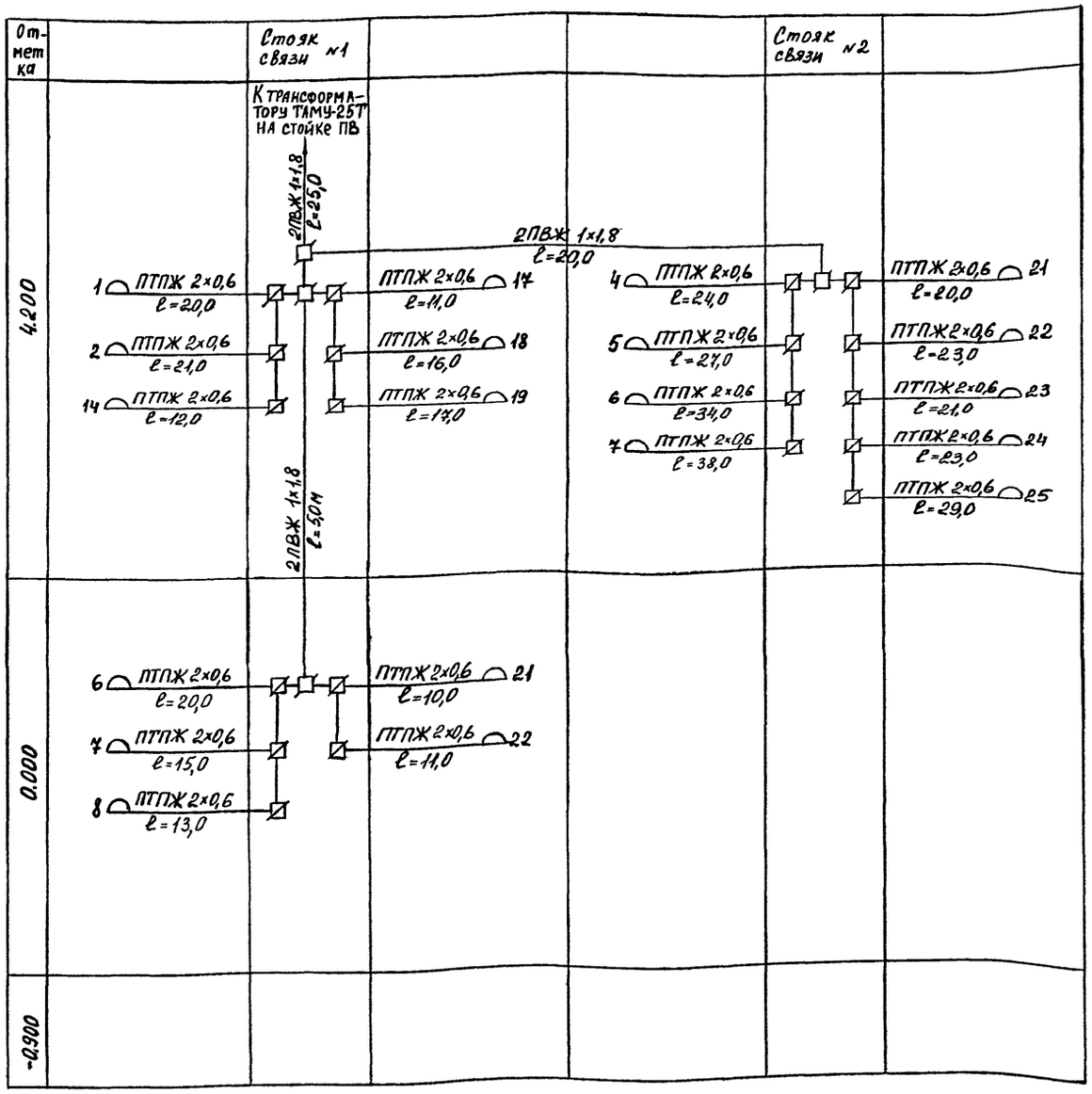

Схема расположения сети электрочасофикации

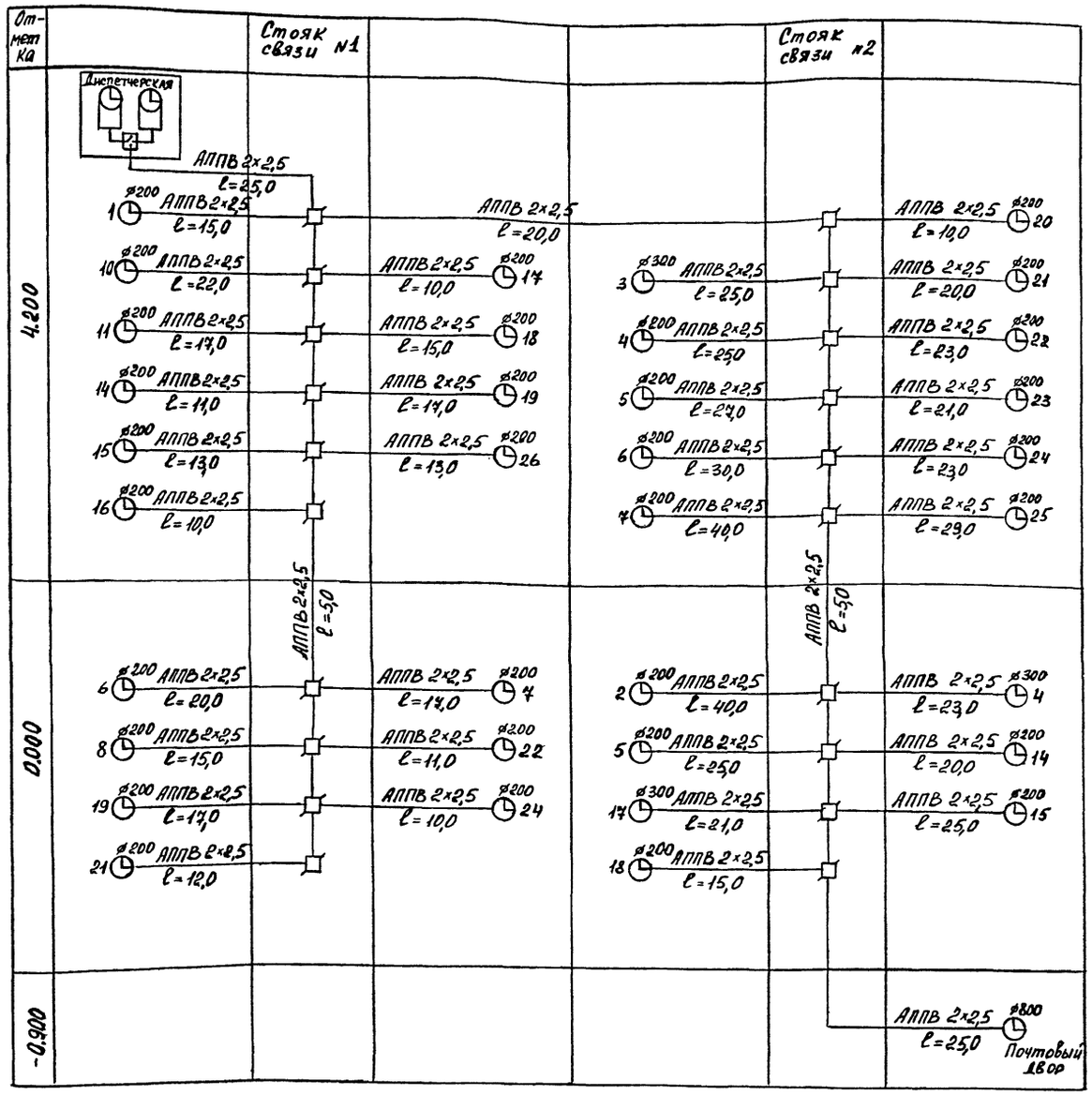

				ТПР 601-096.96			СС
				Районный узел федеральной почтовой связи (РУФПС-3)			
Привязан				Производственный корпус	Стадия	Лист	Листов
					Р	5	8
	Нач. отд	Колбасова	25.11.96	Схема расположения сети проводного вещания. Схема расположения сети электрочасофикации.	Гипросвязь Москва		
	Вед. инж	Дружинина	25.11				
	Инженер	Рогожина	25.11				
Инв №	Н. контр	Колбасова	25.11				

Ц00488-01 29

Инв. № подл. | Подпись и дата | Взам. инв. №

Альбом 1

Схема расположения комплексной и городской телефонных сетей

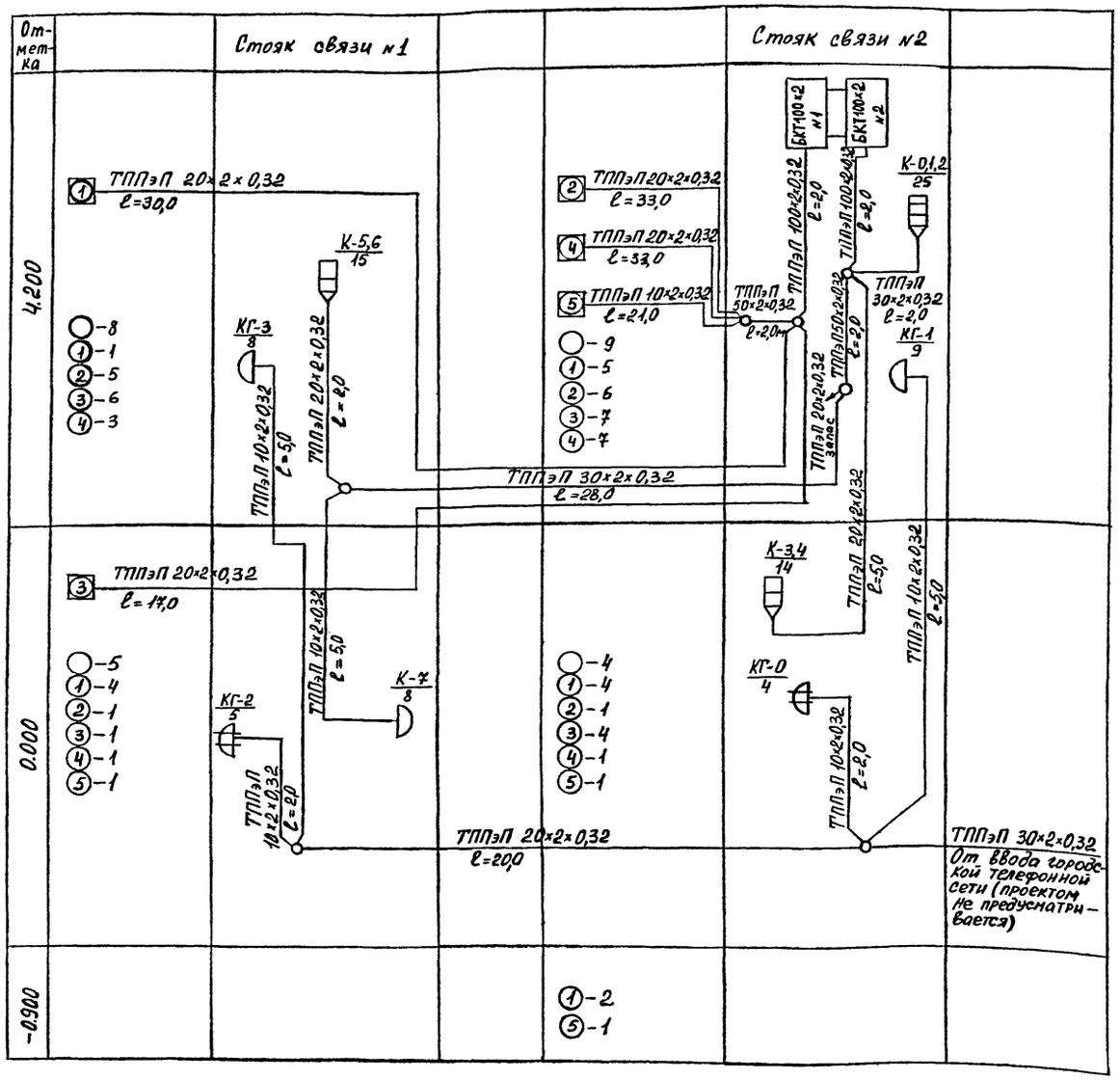

Схема расположения односторонней и двухсторонней громкоговорящей связи

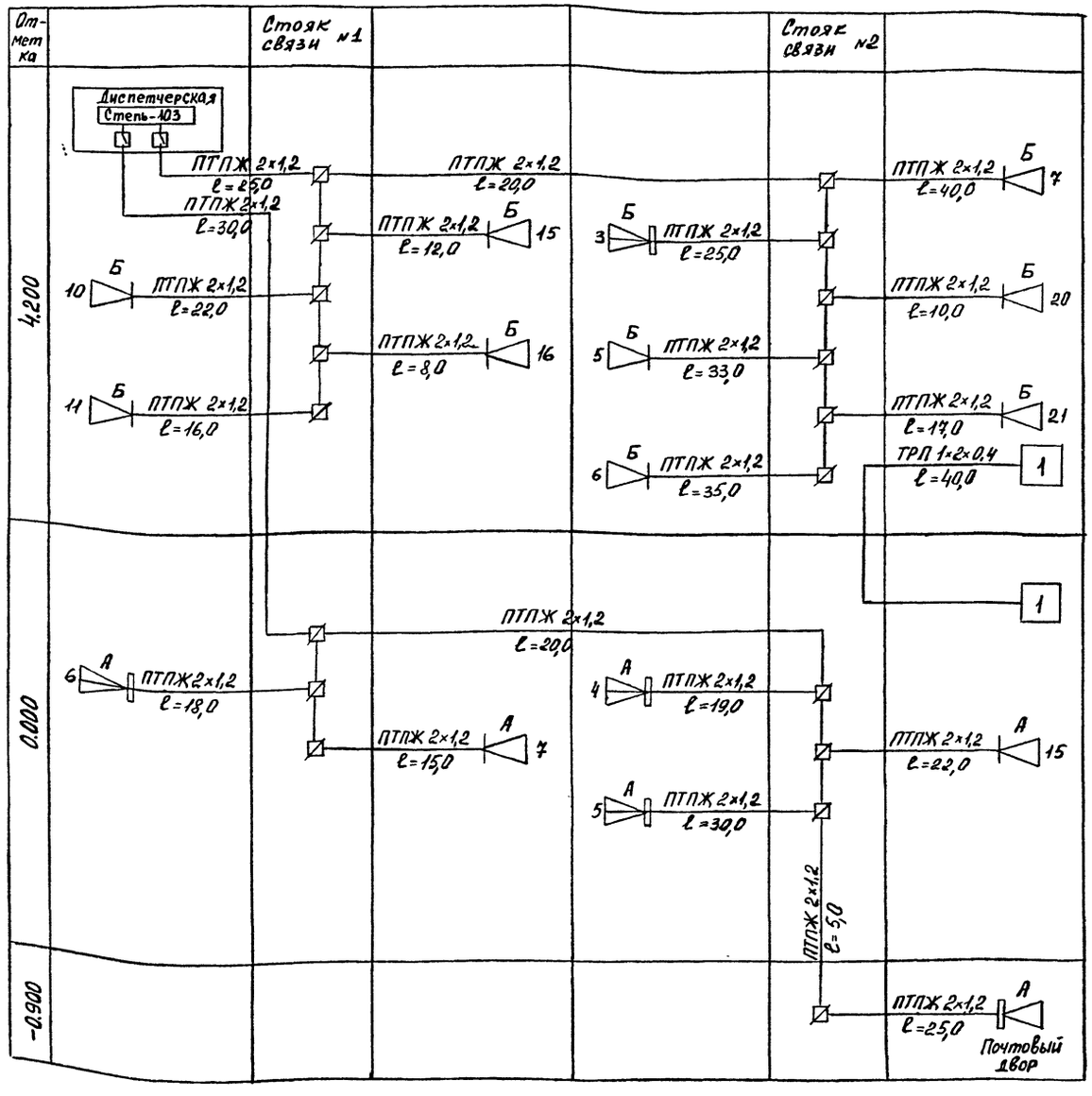

Абонентская проводка к телефонным аппаратам выполняется проводом марки ТРП 2×0,4 в среднем по 25 м на каждый аппарат. Конкретная длина к каждому аппарату уточняется при установке аппарата

					ТПР 601-096.96	СС	
					Районный узел федеральной почтовой связи (РУФПС-3)		
Привязан					Производственный корпус	Стадия	Лист	Листов
						Р	6	8
				Нач.отд	Колбасова	15.11	Схема расположения комплексной и городской телефонных сетей. Схема расположения сети громкоговорящей связи.	Гипросвязь Москва
				Вед.инж	Пружинина	15.11		
				Инженер	Розожина	15.11		
Инв. №				Н.Контр.	Колбасова	15.11		

Взам. инв. № | Подпись и дата | Инв. № подл.

Альбом 1

Коммутатор директорский КДС-24/4

Схема подключения

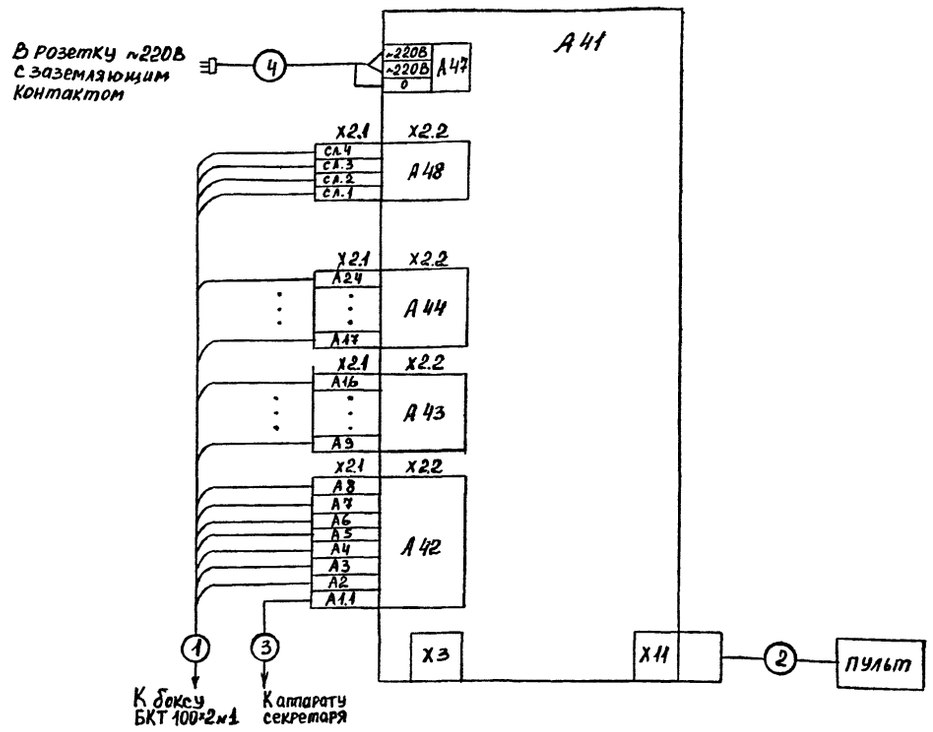

Таблица кабельных соединений

Номер цепи	Назначение цепи	Марка кабеля или провода	Количество кусков	Длина, м	
				Куска	общая
1	Абонентские и соединительные линии	ТППэП 20×2×0,32	1	см. лист 6	
2	Разговорно-вызывные линии	Кабель поставляется в комплекте			
3	Линия аппарата секретаря	ТРП 1×2×0,4	1	см. лист 6	
4	Питание переменным током и зануления	Кабель поставляется в комплекте			

Подключение коммутаторов оперативной связи между собой к клеммам X2.1 (А48) определяется службой эксплуатации и выполняется путем кроссировки на доксе БКТ 100×2 №1

Усилитель полный „Степь-103" (8УП1-100-103)

Схема подключения

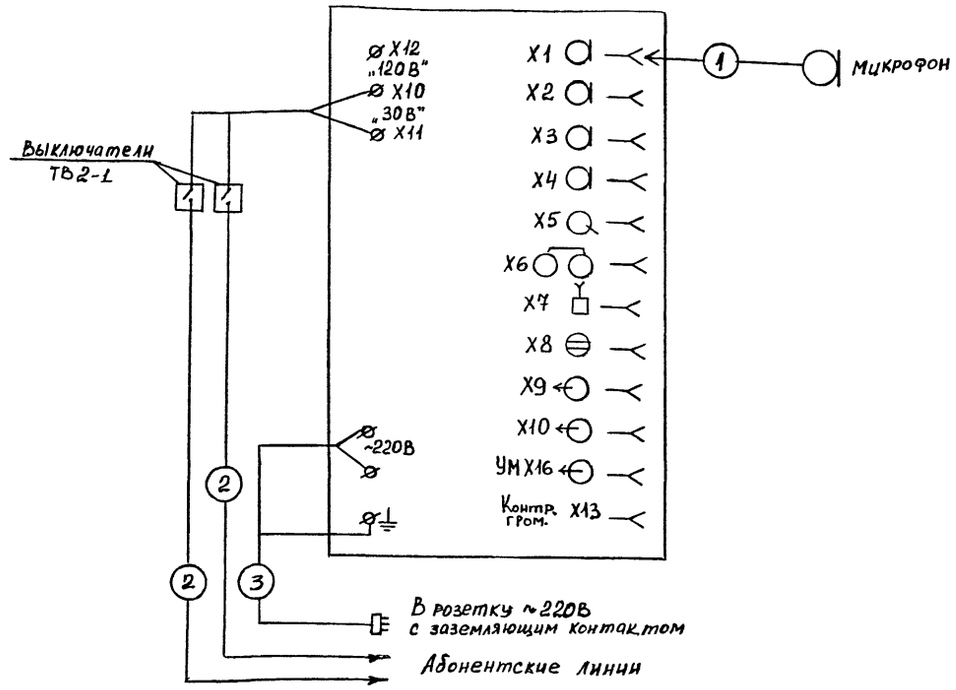

Таблица кабельных соединений

Номер цепи	Назначение цепи	Марка кабеля или провода	Количество кусков	Длина, м	
				Куска	общая
1	Микрофонная	Кабель поставляется в комплекте			
2	Абонентские линии	ПТПЖ 2×1,2	2	см. лист 6	
3	Питание переменным током и зануление	КПГС 3×2,5+1×1,5	1	3,0	3,0

Взам. инв. №

Подпись и дата

Инв. № подл.

Привязан

Инв. N

ТПР 601-096.96			СС
Районный узел федеральной почтовой связи (РУФПС-3)			
Производственный корпус	Стадия	Лист	Листов
	Р	7	8
Коммутатор директорский КДС-24/4. Схема подключения. Усилитель полный „Степь-103". Схема соединения	Гипросвязь Москва		

Нач. отд Колбасова 25.11
Вед. инж Пружинина 25.11
Инженер Рогожина 25.11
Н. контр Колбасова 25.11

Концентратор автоматический телефонный К-16010

Схема подключения

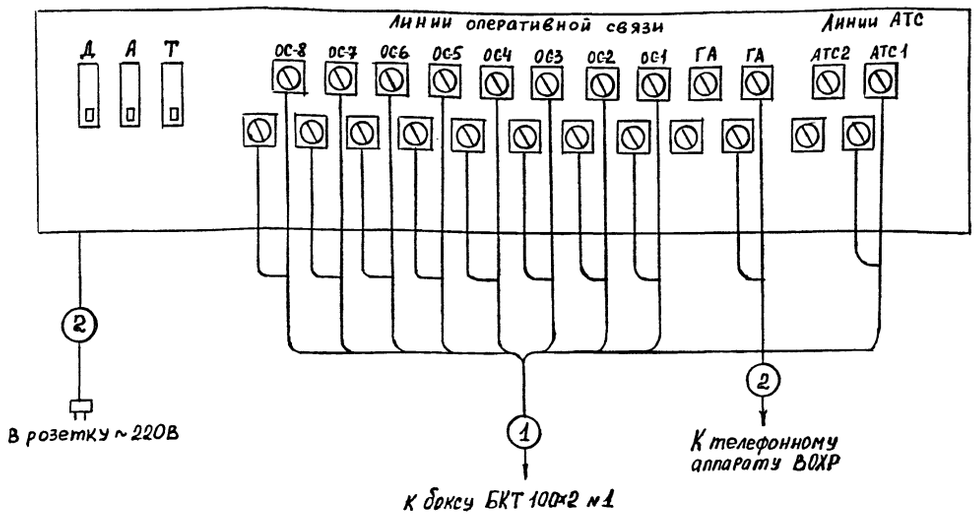

Таблица кабельных соединений

Номер цепи	Назначение цепи	Марка кабеля или провода	Количество кусков	Длина, м	
				Куска	Общая
1	Абонентские линии	ТППэП 10×2×0,32	1	21,0	21,0
2	Абонентская линия главного аппарата	ТРП 2×0,4	1	5,0	5,0
3	Питание переменным током	Шнур входит в комплект аппаратуры			

Прибор громкоговорящей связи ПГС-3

Схема подключения

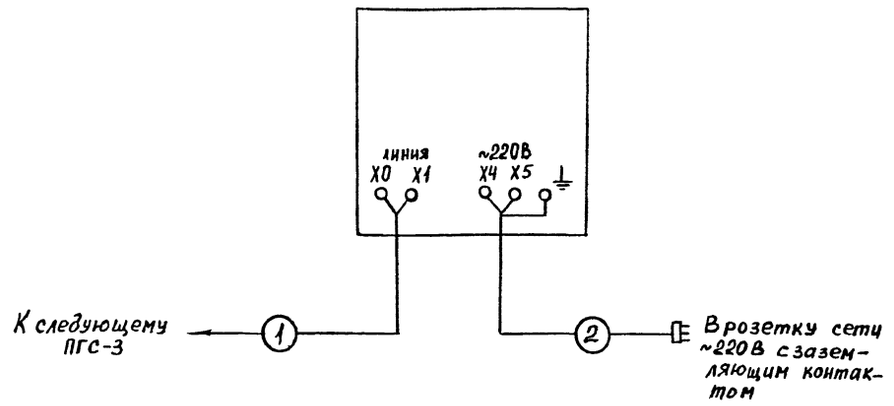

Таблица кабельных соединений

Номер цепи	Назначение цепи	Марка кабеля или провода	Количество кусков	Длина, м	
				Куска	Общая
1	Абонентская линия	ТРП 1×2×0,4	1	см. лист 6	
2	Питание переменным током и зануление	КПГС 3×2,5+1×1,5	1	3,0	3,0

Взам. инв. №

Подпись и дата

Инв. №подл.

gost.e-ecolog.ru

					ТПР 601-096.96		СС
					Районный узел федеральной почтовой связи (РУФПС-3)		
Привязан					Производственный корпус	Стадия	Лист	Листов
						Р	8	8
				Нач. отд. Колбасова	Концентратор автоматический телефонный К-16010 Прибор громкоговорящей связи ПГС-3. Схемы подключения	Гипросвязь Москва	
				Вед. инж. Дружинина			
				Инженер Рогожина			
Инв №				Н. контр. Колбасова			