ТИПОВОЙ ПРОЕКТ

224-1-697.91

ШКОЛА НА 11 КЛАССОВ /422 УЧАЩИХСЯ/ С ВЫДЕЛЕННЫМ БЛОКОМ КЛУБНО-СПОРТИВНЫХ ПОМЕЩЕНИЙ

СО СТЕНАМИ ИЗ КИРПИЧА

АЛЬБОМ I ЧАСТЬ 3

ТХ – Технологические чертежи стр. 143-156
КТ – Кинотехнология стр. 157-167
СЗ – Сценическая звукофикация стр. 168-171
ЭТ – Постановочное освещение стр.172-174

gost.e-ecolog.ru

АЛЬБОМ I ЧАСТЬ 3

ВЕДОМОСТЬ ЧЕРТЕЖЕЙ ОСНОВНОГО КОМПЛЕКТА

лист	Наименование	Прим.
1	Общие данные	
2	План 1 этажа. Блок "А" в осях 1–7; А–П	
3	План 1 этажа. Блок "А" в осях 6–9; А–Р	
4	План 1 этажа. Блок "Б" в осях 14–22; Т–Ш	
5	План 1 этажа. Блок "Б" в осях 8–22; В–С	
6	План столовой с расстановкой технологического	
	оборудования	
7	Монтажный план столовой	
8	План 2 этажа. Блок "А" в осях 4–9; Б–Р	
9	План 2 этажа. Блок "Б" в осях 8–21; В–У	
10	План 2 и 3 этажей. Блок "Б" в осях 8–12; С–Ц	
11	План 2 этажа. Блок "Б" в осях 14–22; Т–Ш	
12	Схема размещения закладных деталей для	
	спортивного зала (30 х 18) м	
13	План 3 этажа. Блок "А" в осях 6–9; Б–Р	
14	План 3 этажа. Блок "Б" в осях 8–22; В–Т	

ВЕДОМОСТЬ ССЫЛОЧНЫХ И ПРИЛАГАЕМЫХ ДОКУМЕНТОВ

Обозначение	Наименование	Прим.
ТХ.С01-224-1-697.91	Спецификация технологического оборудо-	Ал. III
	вания школы	
ТХ.С02	Спецификация технологического оборудо-	Ал. III
	вания столовой	

Типовой проект разработан в соответствии с действующими нормами и правилами

Гл.инженер проекта /Курочкин/
Гл.инженер привязки проекта

ОБЩИЕ УКАЗАНИЯ

Общеобразовательная школа на 11 классов /422 учащихся/ предназначена для воспитания и обучения детей с шестилетнего возраста до семнадцати лет.

Наполняемость классов: I – 30 учащихся, II – IX – 40 учащихся, X – XI – 36 учащихся.

Соотношение потоков принято: I–IV, V–IX, X–XI – 1:1:1

Режим работы – односменный с недельным фондом времени – 36 часов при продолжительности учебного дня – 6часов.

При школе имеется блок клубно–спортивных помещений. Сюда входит бассейн и спортивный зал с прилегающими к ним душевыми и раздевалками, кружковые для художественного, эстетического воспитания детей и для развития их творческих способностей.

Учебное оборудование и мебель приняты по номенклатуре учебно–наглядных пособий, учебного оборудования, технических средств обучения.

Проект выполнен в соответствии со СНиП 2.08.02–89 "Общественные здания и сооружения".

Общий штат школы ~ 40 человек.

Пищеблок школы запроектирован работающим на сырье и предназначен для обеспечения горячими завтраками – 100% учащихся и обедами – 50% учащихся.

Производственная мощность столовой ~ 1500 блюд в сутки.

Вместимость обеденного зала составляет 130 мест.

Технологическое оборудование принято применительно к "Нормам оснащения доготовочных предприятий общественного питания торгово–технологическим и холодильным оборудованием". Тепловое оборудование предусмотрено на электрообогреве.

Доставка готовых блюд к обеденным столам осуществляется передвижным тепловым и раздаточным оборудованием.

Штат персонала столовой ~ 8 человек.

ОРИЕНТИРОВОЧНОЕ РАСПРЕДЕЛЕНИЕ СТОЛОВ УЧЕНИЧЕСКИХ В КОМПЛЕКТЕ СО СТУЛЬЯМИ РАЗЛИЧНЫХ РОСТОВЫХ ГРУПП ПО КЛАССАМ И КАБИНЕТАМ

Группы столов ученических в комплекте со стульями		Классы				Кабинеты				
		I	II	III	IV	V–VI	VII–IX	VI–XI	VII–XI	X–XI
Группа	I	12	14	16						
	II	3	6	4	16	10		4		
	III				4	10	10	8	8	
	IV						10	6	10	16
	V							2	2	4

Привязан

Инв. №

224-1-697.91 ТХ

Н.контр.	Курочкин	
Нач.маст.	Радыгин	
Зам.нач.м.	Земляк	
ГАП	Егоров	
Гл.спец	Курочкин	
Исполнил	Воронкова	
Проверил	Курочкин	

Школа на 11 классов /422 учащихся/ с выделенным блоком клубно–спортивных помещений

Стадия	Лист	Листов
Р	1	14

Общие данные

ЦНИИЭП граждансельстрой

25073-03 2

Инв. № подл. 2-3992-441 | Подпись и дата | Взам. инв. №

Альбом I часть 3

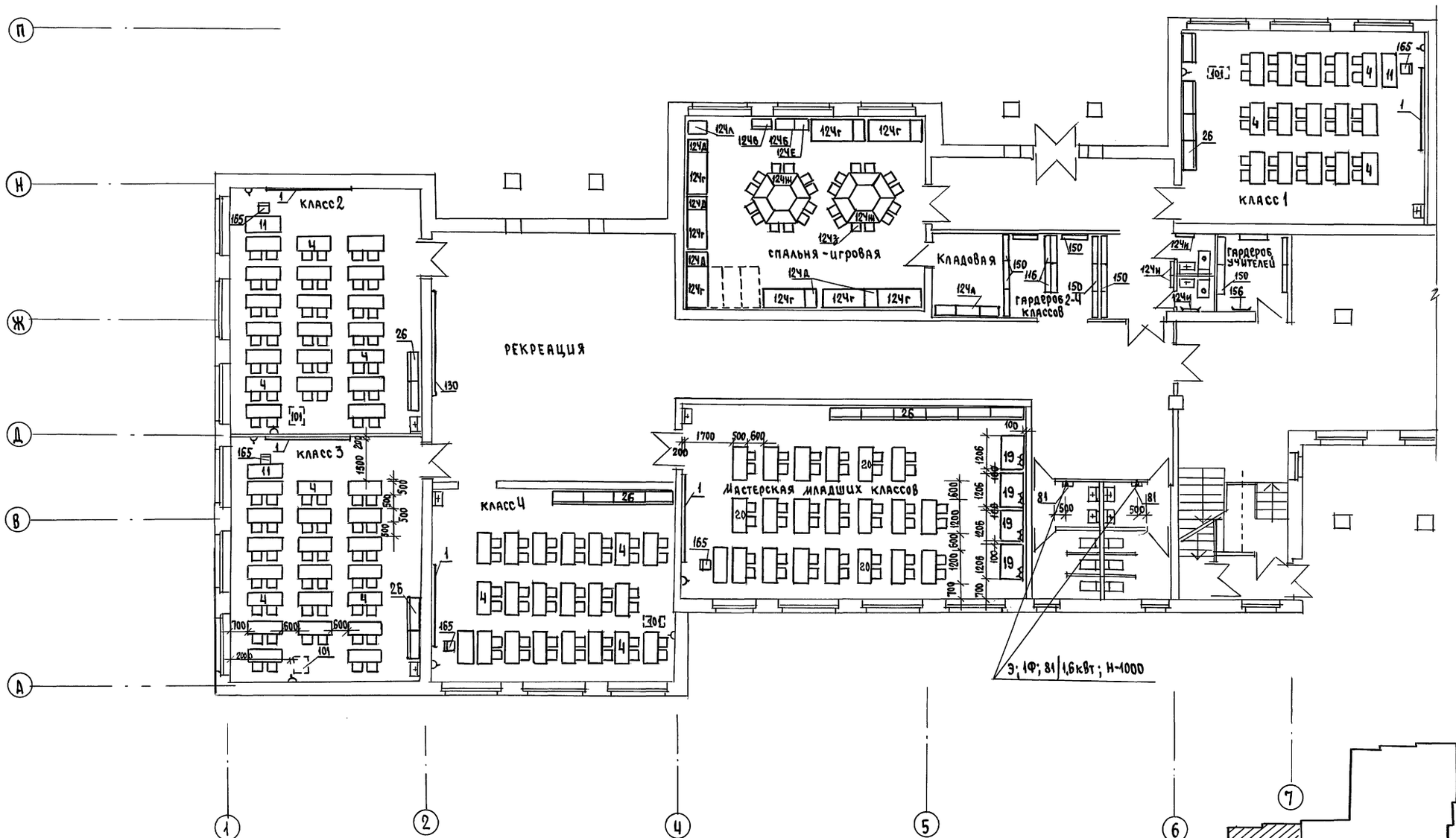

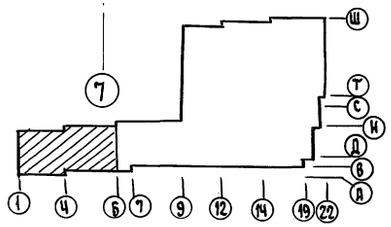

1. Спецификация школьного оборудования приведена на листах Тх.С01.
2. Привязочные размеры даны в мм от конструкций с законченной отделкой.
3. Условные обозначения приведены на листах Тх-7

Н.Контр.	Курочкин		
Нач.Маст.	Радыгин		
Зам.н.м.	Земляк		
ГАП	Егоров		
Гл.спец.	Курочкин		
Исполн.	Воронкова		
Проверил	Курочкин		

Привязан

Инв.№

224-1-697.91 Тх

Школа на 11 классов/422 учащихся/ с выделенным блоком клубно-спортивных помещений

стадия	лист	листов
Р	2	

План 1 этажа в осях „1-7" и „А-П". Блок „А"

ЦНИИЭП гражданселькстрой

25073-03 3

Инв.№ подл.	Подпись и дата	Взам.инв.№
2-3992-145		

Согласовано

ЭЛ	Курочкин
ВК	Шурмаева

Альбом I часть 3

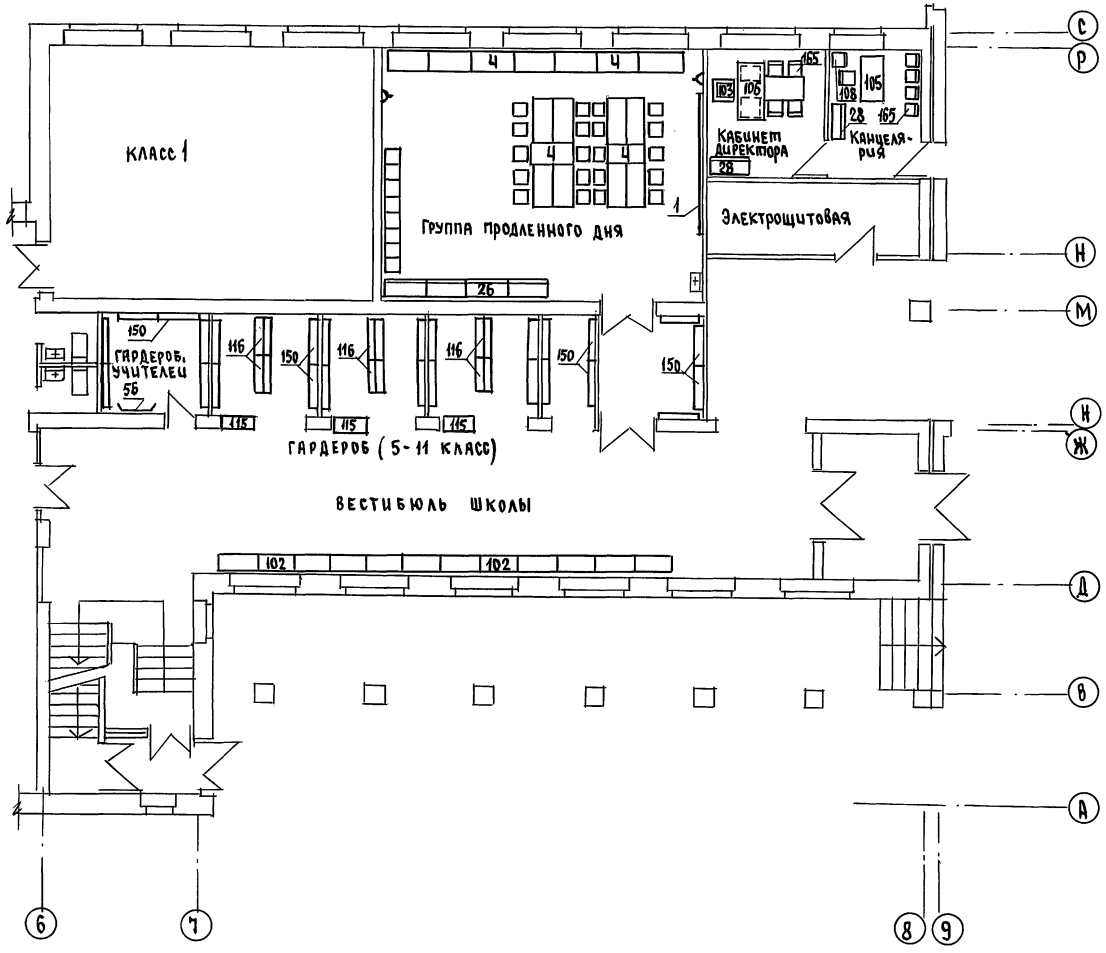

1. Расстановку столов в первом классе см. лист Тх-2
2. Спецификация технологического оборудования приведена на листах ТхС01

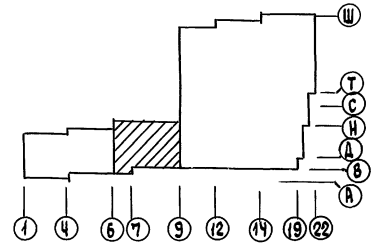

Н.контр.	Курочкин		
Нач.мас	Радыгин		
Зам.н.м	Земляк		
ГАП	Егоров		
Гл.спец	Курочкин		
Исполн.	Воронкова		
Провер.	Курочкин		

Привязан

Инв.№

224-1-697.91 Тх

Школа на 11 классов / 422 учащихся с выделенным блоком клубно-спортивных помещений

Стадия	Лист	Листов
Р	3	

План 1 этажа в осях „6-9" и „Д-Р". Блок „А"

ЦНИИЭП гражданскельстрой

25073-03 4

Инв.№ подл. 2-3992-146 | Подпись и дата | Взам.инв.№

Альбом I часть 3

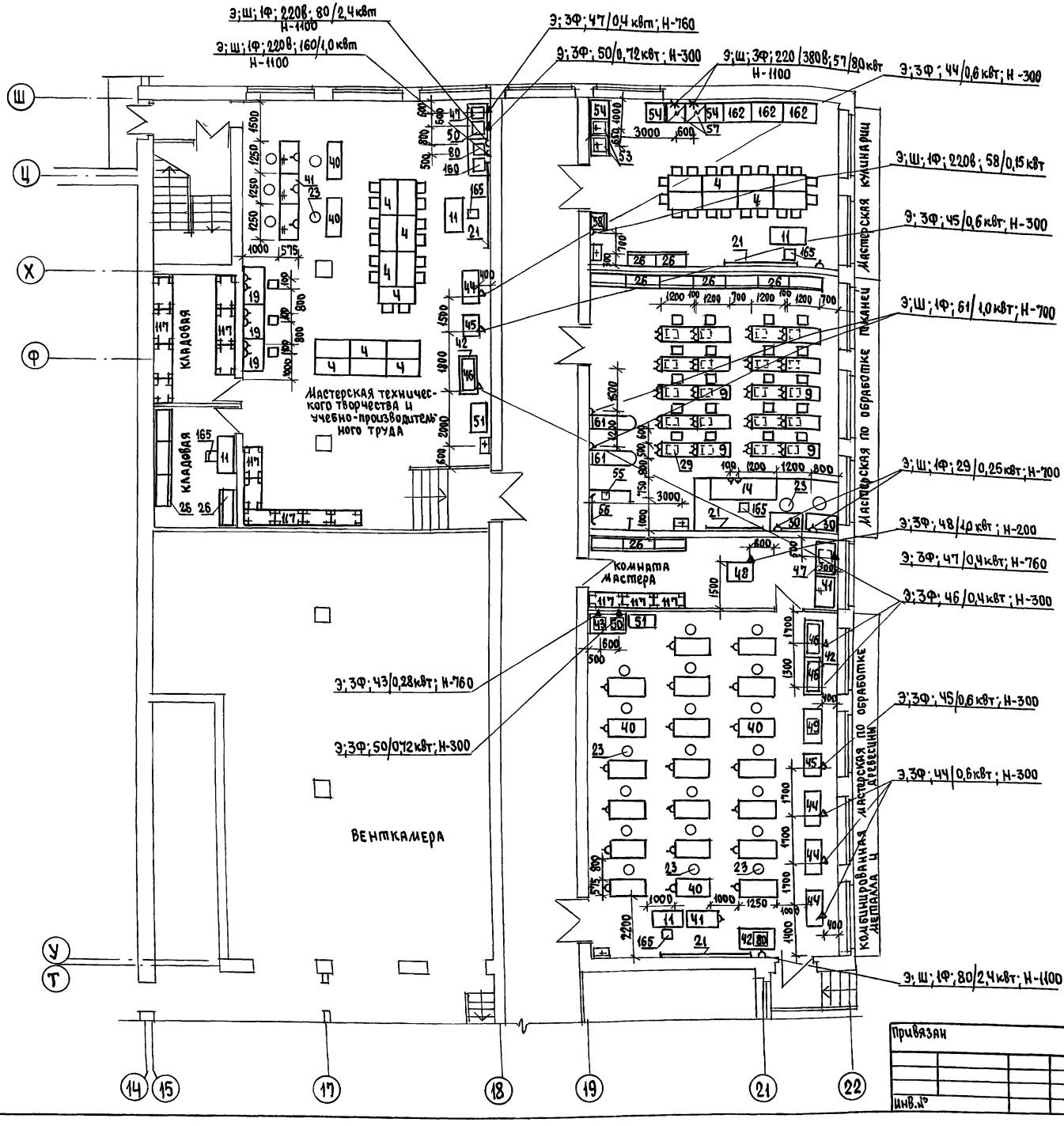

1. Спецификация технологического оборудования приведена на листах Тх.С01
2. Условные обозначения см. лист Тх-7
3. Привязочные размеры даны в мм от конструкций с законченной отделкой.

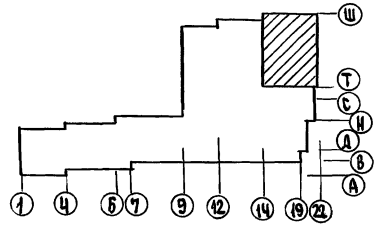

ЭЛ	Курочкин		
ОВ	Мещикова		
ВК	Шурдимова		

Инв.№ подл. | Подпись и дата | Взам.инв.№ | 2-3992-147

Привязан

Инв.№

Н.Контр.	Курочкин		
Нач.мас.	Радыгин		
Зам.н.м.	Земляк		
ГАП	Егоров		
Гл.спец.	Курочкин		
Исполн.	Воронкова		
Проверил	Курочкин		

224-1-697.91 Тх

Школа на 1 классов/422 учащихся с выделенными блоком клубно-спортивных помещений

План 1 этажа в осях „14-22" и „Т-Ш". Блок „Б"

стадия	лист	листов
Р	4	

ЦНИИЭП гражданселькстрой

25073-03 5

Альбом I часть 3

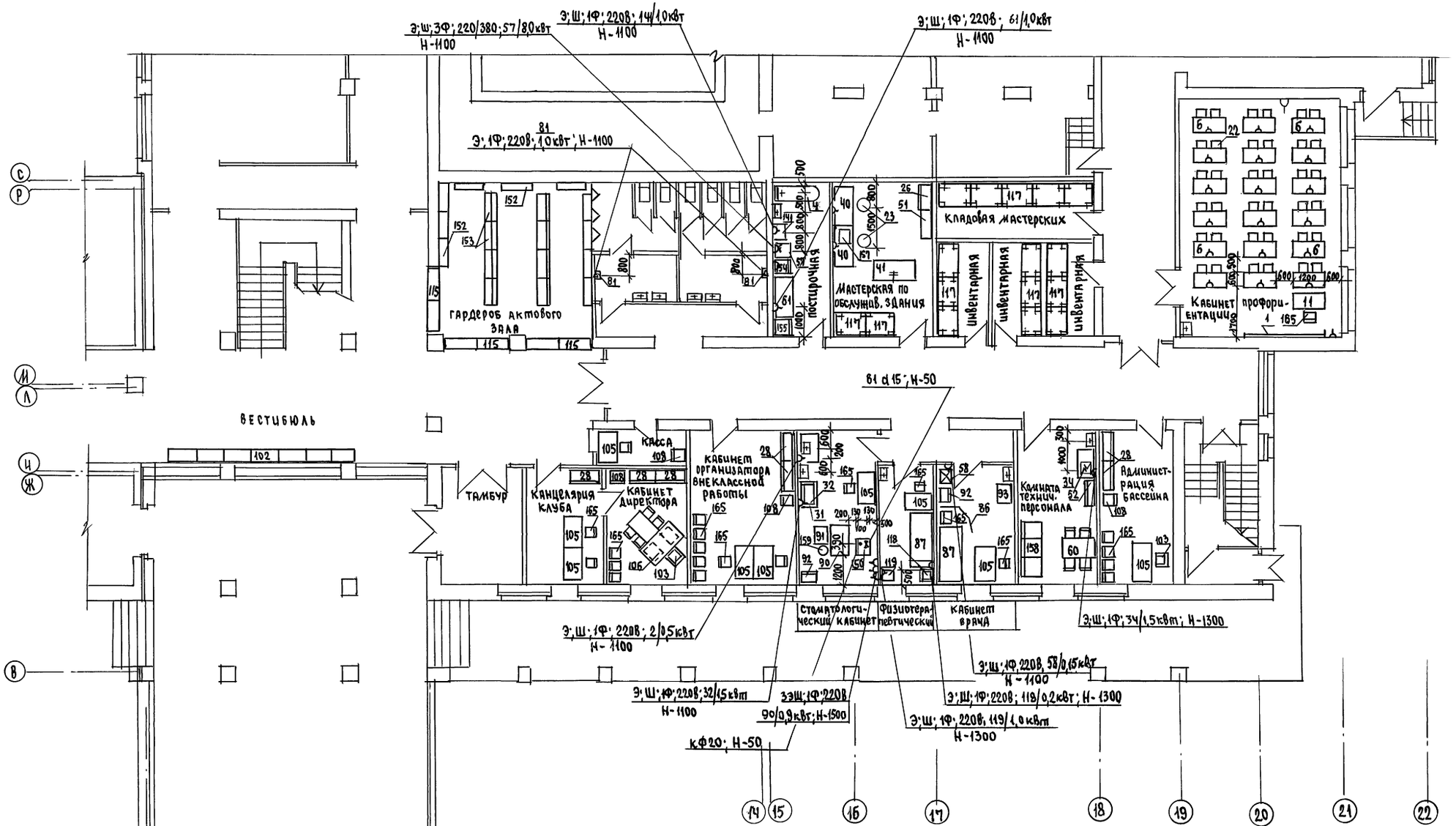

1. Спецификация школьного оборудования и мебели приведена на листах Тх.С01.
2. Условные обозначения см. лист Тх-7
3. Привязочные размеры даны в мм от конструкций с законченной отделкой

Н.Контр.	Курочкин	
Нач.маст.	Радыгин	
Зам.н.м.	Земляк	
ГАП	Егоров	
Гл.спец.	Курочкин	
Исполн.	Воронкова	
Проверил	Курочкин	

Привязан

Инв.№

224-1-697.91 Тх

Школа на 11 классов (422 учащихся) с выделенным блоком клубно-спортивных помещений

стадия	лист	листов
Р	5	

План 1 этажа. Блок „Б" в осях „8-22" и „В-С".

ЦНИИЭП гражданстельстроя

25073-03 6

Согласовано

ЭО	Курочкин	
ВК	Шумилова	
ОВ	Мешкова	

Инв.№ подл. | Подпись и дата | Взам.инв.№ 2-3992-148

Альбом I часть 3

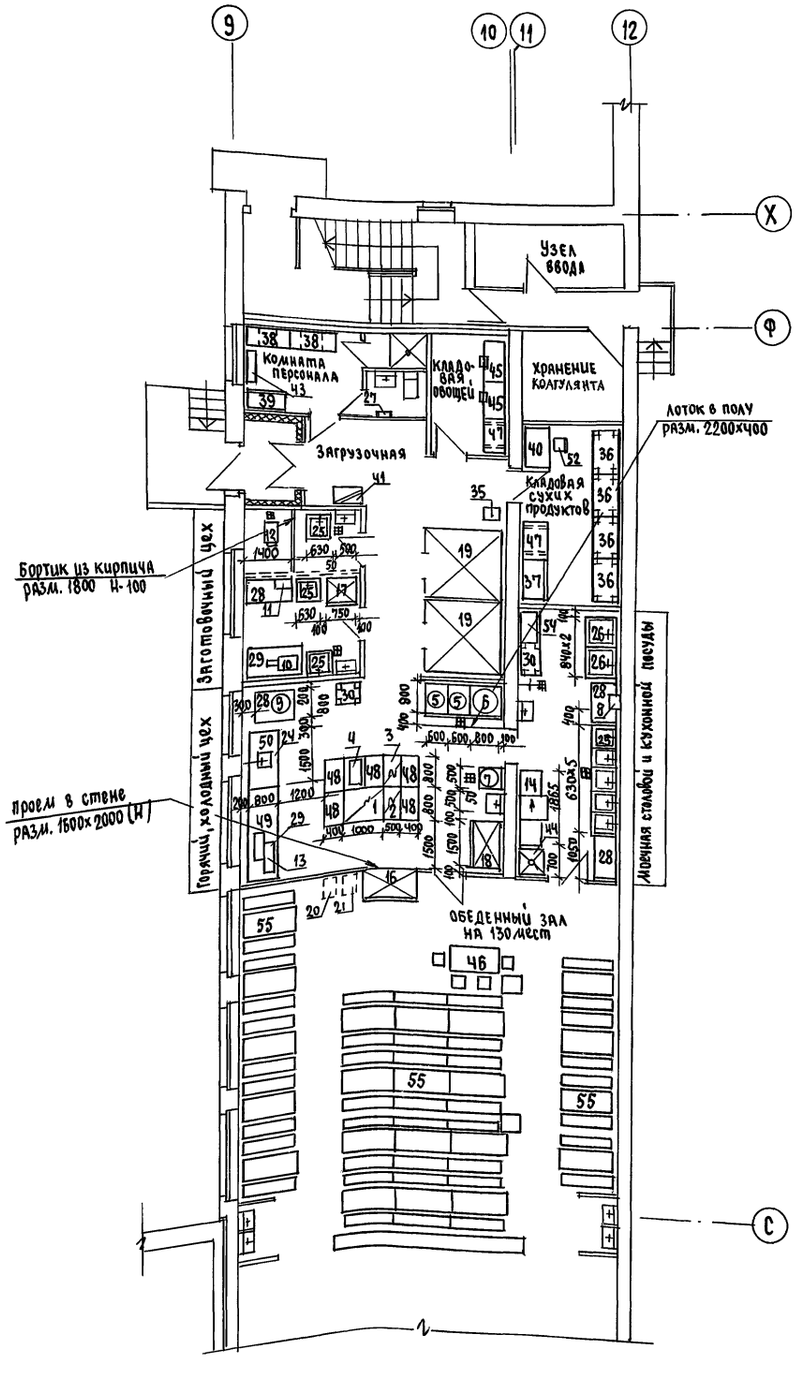

1. Спецификация технологического оборудования столовой приведена на листах Тх СО2
2. Условные обозначения см. лист Тх-7
3. Монтажный план столовой см. лист Тх-7
4. Привязочные размеры даны в мм от конструкций с законченной отделкой.
5. В зоне установки УЭВ-60 и КПЭ-100 / поз. 5 и 6 / пол не должен иметь уклона. Уклон к нанализационным лоткам должен начинаться за пределами зоны установки оборудования.

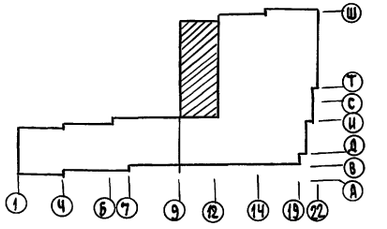

				224-1-697.91			Тх
Привязан	Н.контр.	Курочкин		Школа на 11 классов (422 учащихся) с выделенным блоком клубно-спортивных помещений	Стадия	Лист	Листов
	Нач.мас.	Радыгин			Р	6	
	Зам.н.м.	Земляк					
	ГАП	Егоров					
	Гл.спец.	Курочкин		План столовой с расстановкой технологического оборудования	ЦНИИЭП гражданскельстрой		
	Исполн.	Воронкова					
Инв.№	Проверил	Курочкин					

25073-03 7

Инв.№ подл. 2-3992-149 | Подпись и дата | Взам.инв.№ | Согласовано: ЭО Курочкин, ВК Шурмаева

Альбом I часть 3

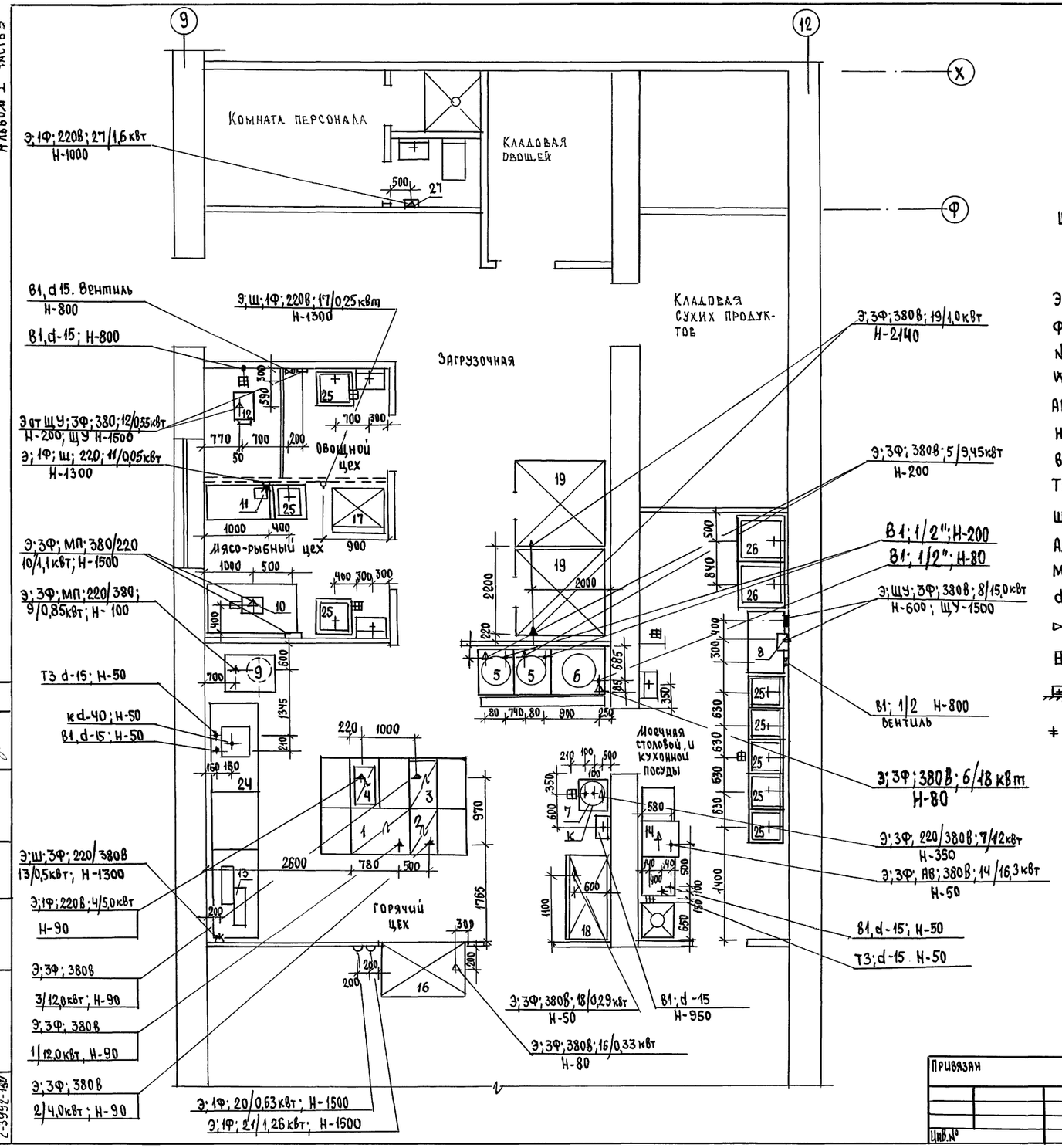

Условные обозначения

/Э;Ш;Ф;N/W;Н;В1;Щ.У;АВ;МП;d;⋈;⊞ ⊞ Т3;†/

Ш	Электророзетка штепсельная двухполюсная 220В
	Электророзетка штепсельная трехполюсная с заземляющим контактом
	Электророзетка штепсельная двухполюсная 42в.
Э	Подвод электроэнергии
Ф	Фазность тока
N	Номер позиции по спецификации
W	Мощность токоприемника в квт
АВ	Автоматический выключатель
Н	Высота подводов в мм
В1	Подвод холодной воды
Т3	Подвод горячей воды
Щ.У.	Щит управления
А.В.	Автоматический выключатель
М.П.	Магнитный пускатель
d	Диаметр трубопровода в дюймах
⋈	Вентиль
⊞	Трап d-100
	Подвод холодной и горячей воды к раковине или моечной ванне через смеситель
‡	Тиски слесарные

1. Спецификация технологического оборудования приведена на листах Тх С02.
2. План столовой см. лист Тх-6
3. Привязочные размеры даны в мм от конструкций с законченной отделкой

				224-1-697.91			Тх
Н.контр.	Курочкин						
Нач.маст	Радыгин			Школа на 11 классов /422 учащихся/ с выделенным блоком клубно-спортивных помещений	Стадия	Лист	Листов
Зам.н.м.	Земляк				Р	7	
ГАП	Егоров			Монтажный план столовой	ЦНИИЭП Гражданскельстрой		
Гл.спец.	Курочкин						
Исполн.	Воронкова						
Проверил	Курочкин						

Привязан

Инв.№

Согласовано: Курочкин, Шумаева

Инв.№ подл. 2-3992-150 | Подпись и дата | Взам.инв.№

25073-03 8

Альбом I часть 3

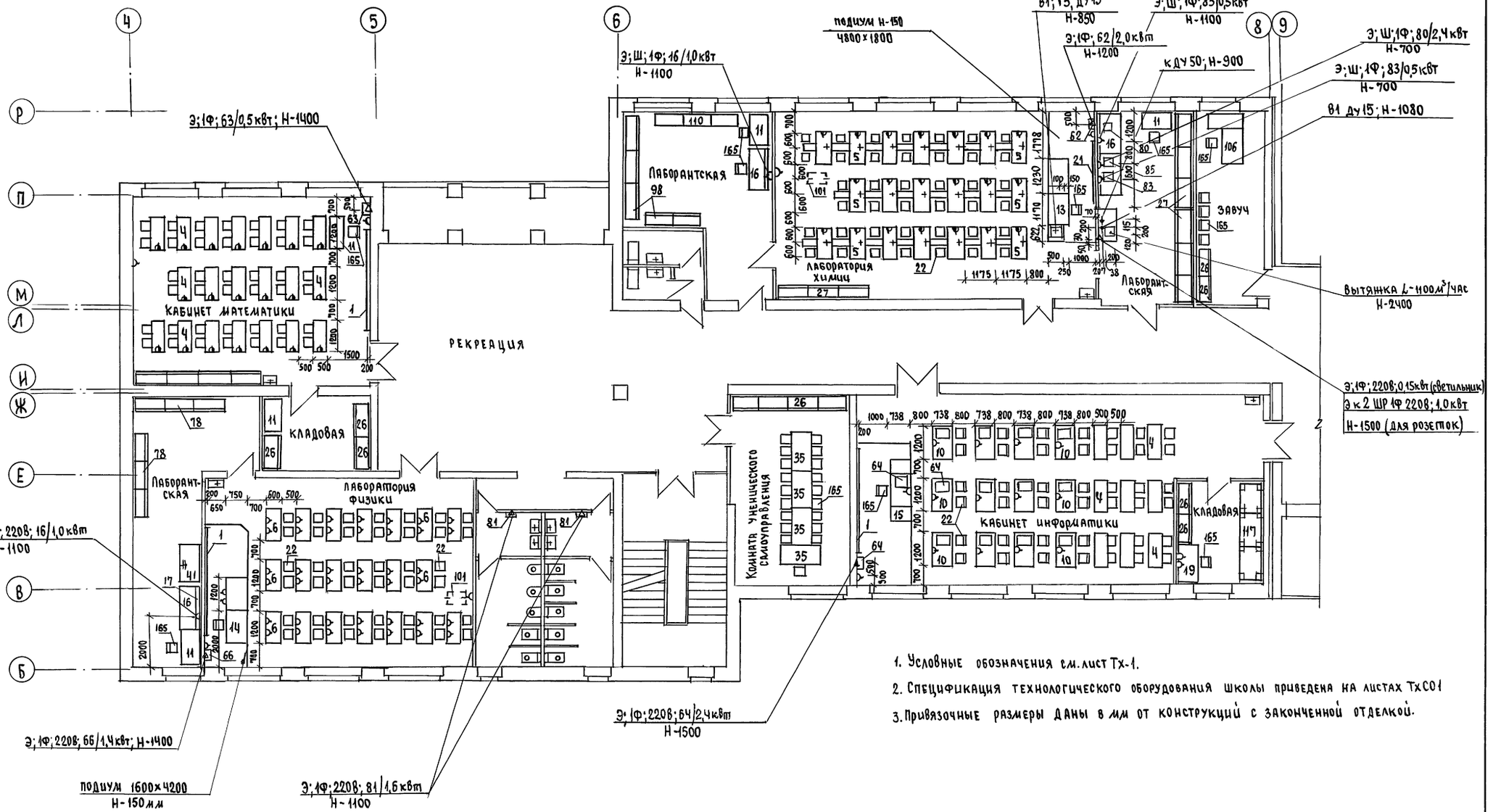

1. Условные обозначения см. лист Тх-1.
2. Спецификация технологического оборудования школы приведена на листах ТхС01
3. Привязочные размеры даны в мм от конструкций с законченной отделкой.

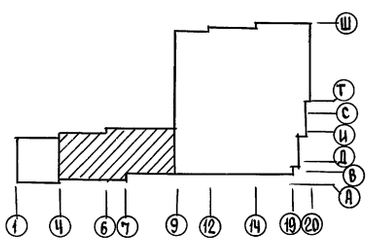

Н.Контр.	Курочкин	224-1-697.91	Тх
Нач.мас.	Радыгин		
Зам.н.м.	Земляк		
ГАП	Егоров		
Гл.спец.	Курочкин		
Исполн.	Воронкова		
проверил	Курочкин		

Привязан

Инв.№

Школа на 11 классов/422учащихся/ с выделенным блоком клубно-спортивных помещений

стадия	лист	листов
Р	8	

План 2 этажа. Блок „А" в осях „49" и „5-Ф"

ЦНИИЭП граждансельстрой

Согласовано: Вк Шурмаева; ОВ Мешкова; ЭО Курочкин

Инв.№ подл. | Подпись и дата | Взам.инв.№ | 2-3992-151

25073-03 9

Альбом I часть 3

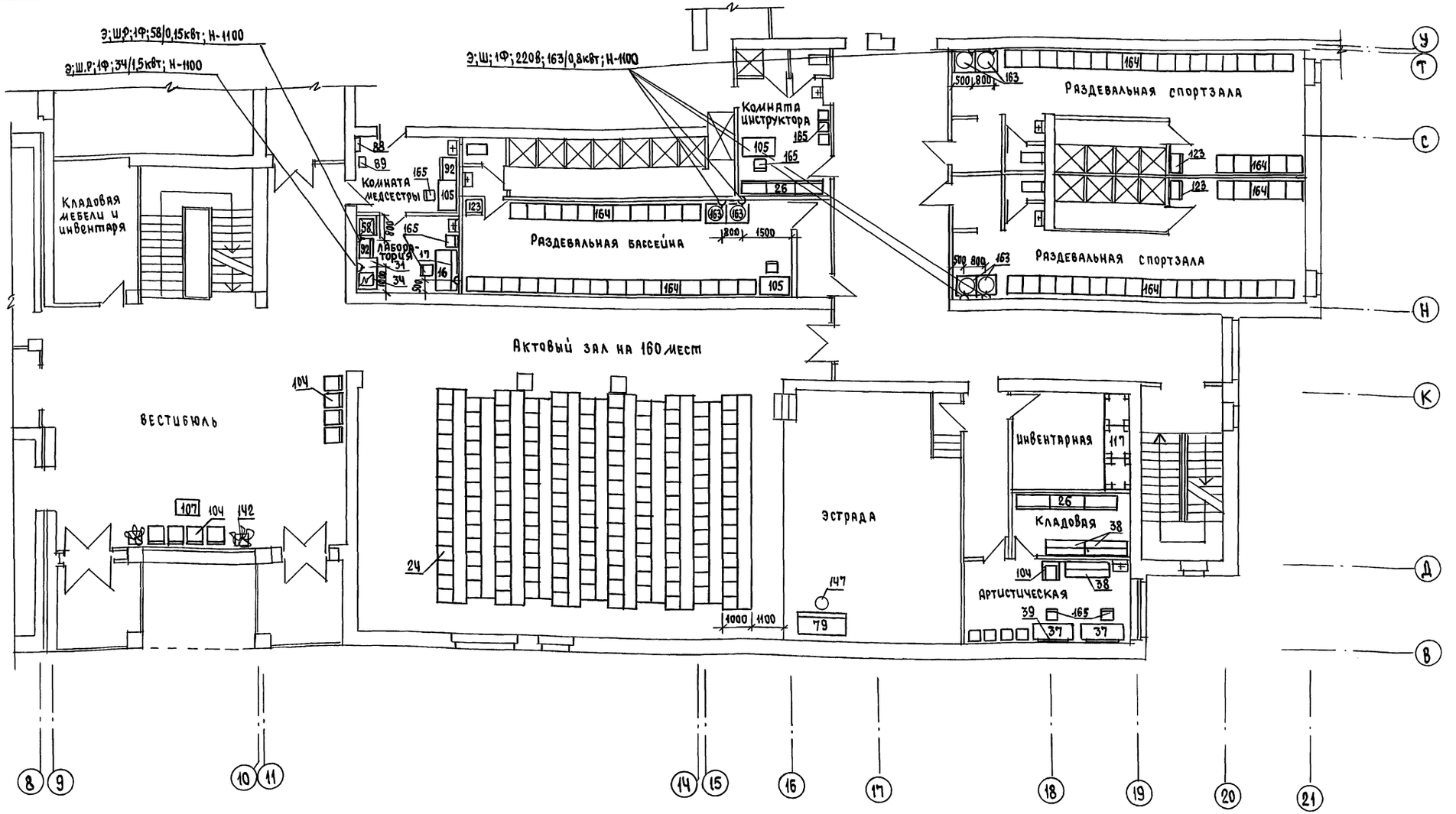

1. Спецификация технологического оборудования приведена на листах Тх С01.
2. Условные обозначения см. лист Тх-7
3. Привязочные размеры даны в мм от конструкций с законченной отделкой.

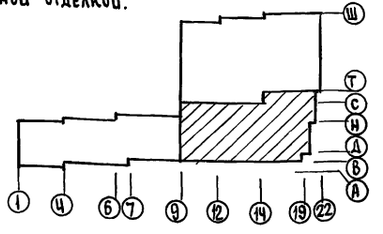

Н.Контр.	Курочкин		
Нач.мас.	Радыгин		
Зам.н.м.	Земляк		
ГАП	Егоров		
Гл.спец.	Курочкин		
Исполн.	Воронкова		
Провер.	Курочкин		

Привязан

Инв.№

224-1-697.91 Тх

Школа на 11 классов с выделенным блоком клубно-спортивных помещений / 422 учащихся

План 2 этажа в осях «8-21» и «В-У». Блок «Б»

стадия	лист	листов
Р	9	

ЦНИИЭП гражданселькстрой

25073-03 10

Инв.№ подл.	Подпись и дата	Взам.инв.№
2-3992-152		

30	Курочкин	
ВК	Шумилова	

Альбом I часть 3

План 2 этажа

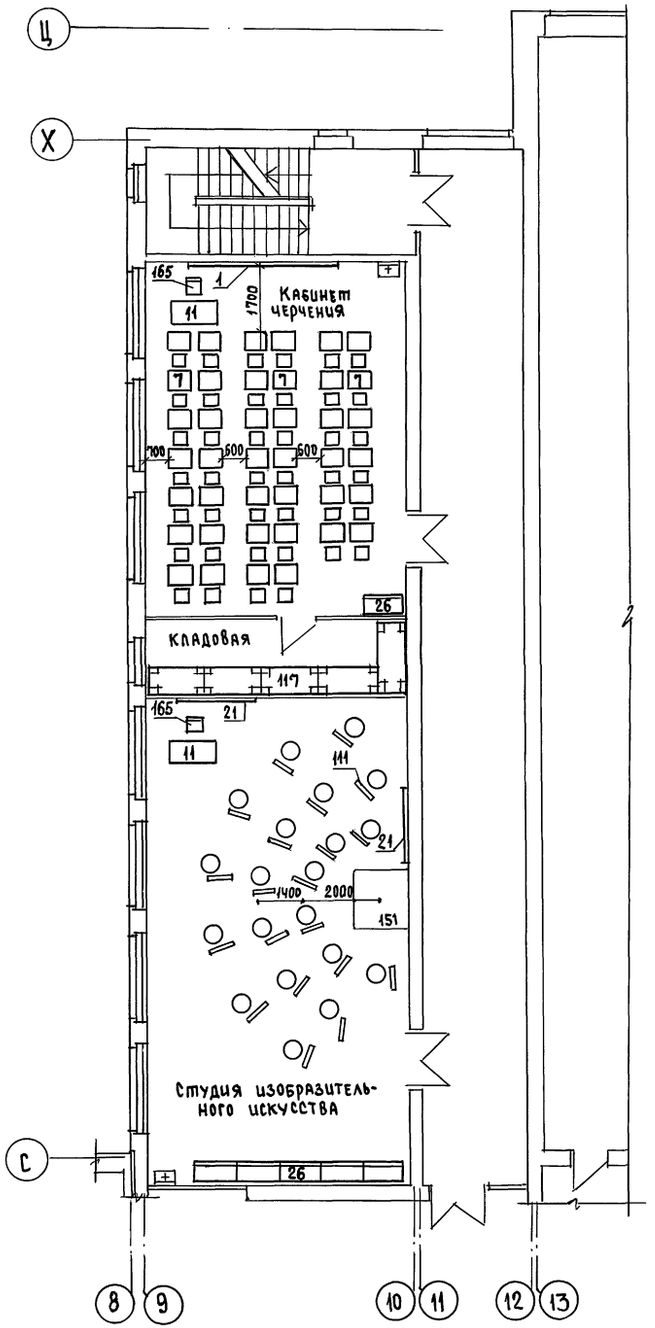

План 3 этажа

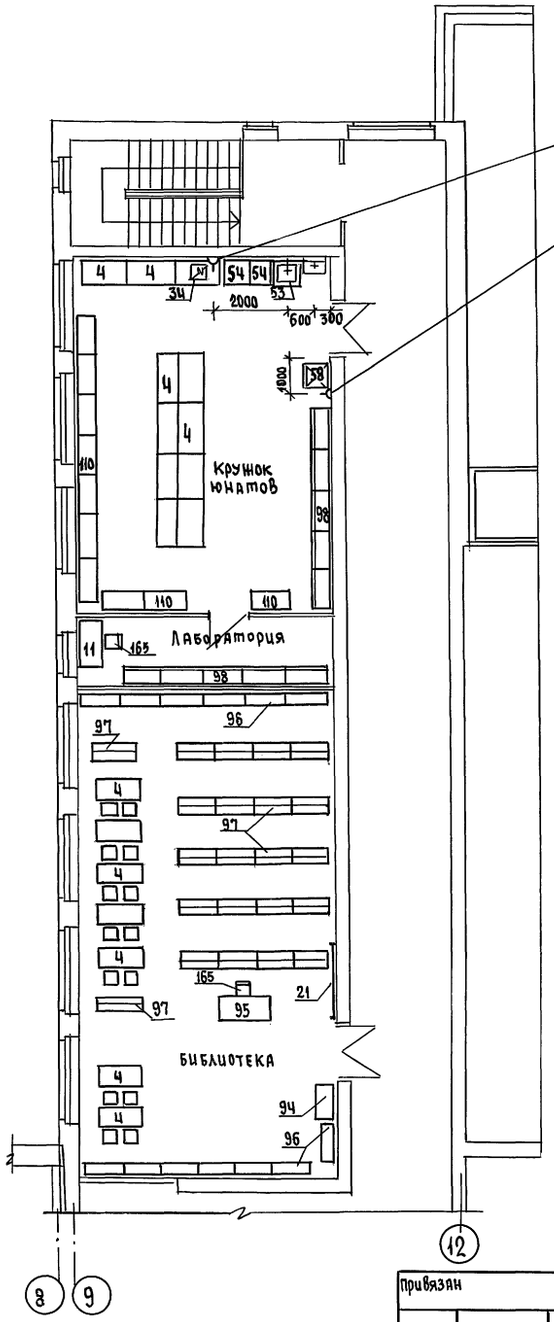

Э;Ш;1Ф;220В;34/1,5кВт
Н-1100

Э;Ш;1Ф;220В;58/0,15кВт;
Н-1100

1. Спецификация технологического оборудования приведена на листах Тх С01
2. Привязочные размеры даны в мм.

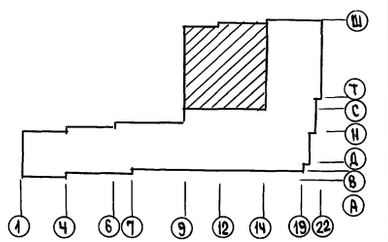

				224-1-697.91	Тх
Привязан	Н.контр.	Курочкин			
	Нач.мас.	Радыгин		Школа на 11 классов (422 учащихся) с выделенным блоком клубно-спортивных помещений	Стадия: Р; Лист: 10; Листов:
	Зам.н.м.	Земляк			
	ГАП	Егоров			
	Гл.спец.	Курочкин		Планы 2 и 3 этажей в осях „8-12" и „С-Ц". Блок „Б"	ЦНИИЭП гражданскельстрой
	Исполн.	Воронкова			
Инв.№	Провер.	Курочкин			

25073-03 11

Согласовано: Зо Курочкин; ВК Шурмаева

Инв.№ подл. 2-3992-153 | Подпись и дата | Взам.инв.№

Альбом I часть 3

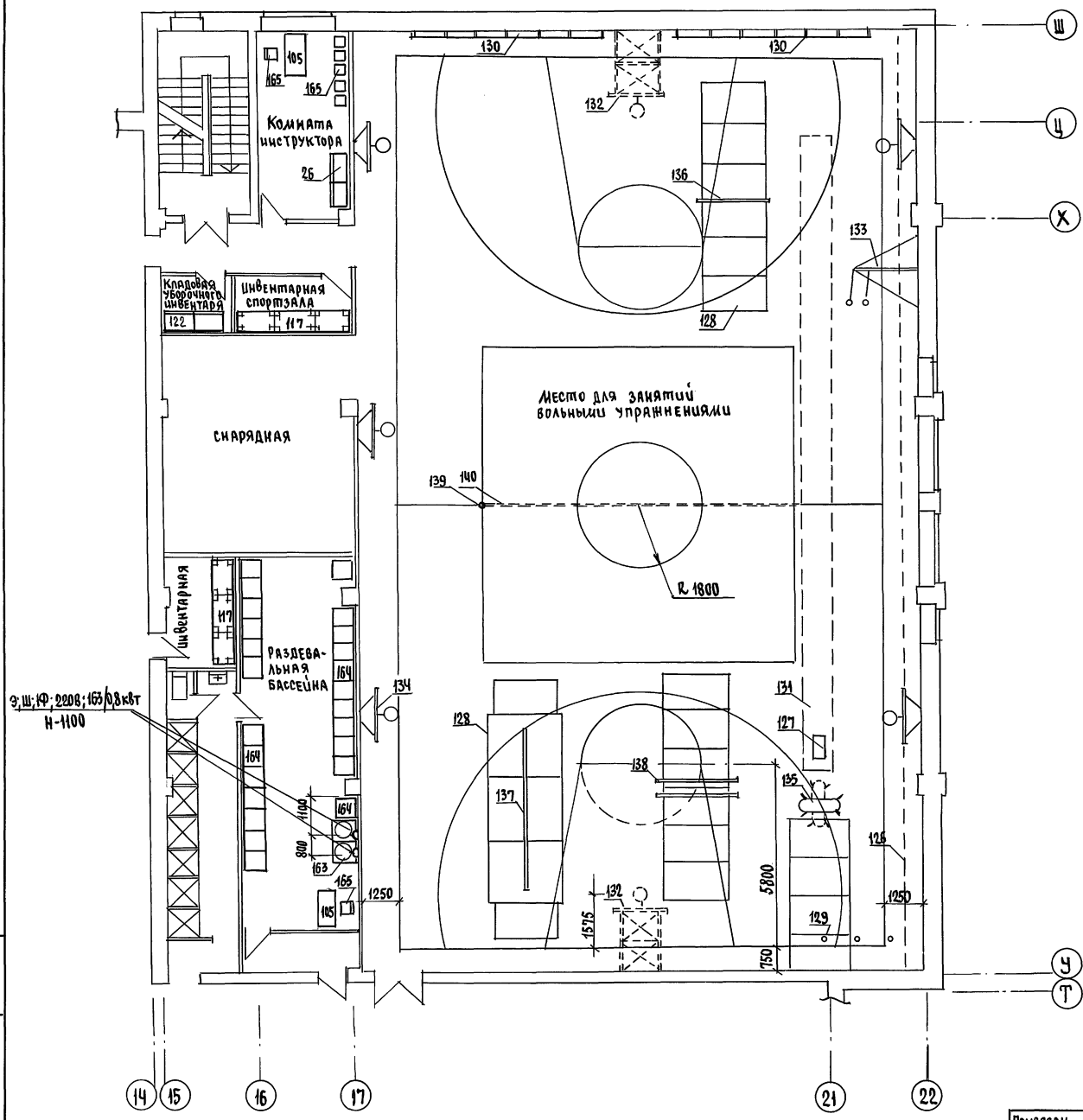

1. Спецификация спортивного оборудования приведена на листах ТХС01.
2. Схему закладных деталей см. лист ТХ-12

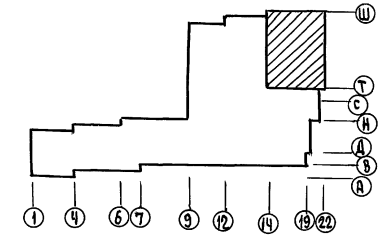

Привязан	Н.контр.	Курочкин		224-1-697.91	-Тх
	Нач.мас	Радыгин			
	Зам.н.м.	Земляк		Школа на 11 классов/422 учащихся/ с выделенным блоком клубно-спортивных помещений	Стадия: Р; Лист: 11; Листов:
	ГАП	Брюзовский			
	Гл.спец.	Курочкин		План 2 этажа в осях „14-22" и „Т-Ш" Блок „Б"	ЦНИИЭП гражданскельстрой
Инв.№	Исполн.	Воронкова			
	Провер.	Курочкин			

25073-03 12

Инв.№ подл. 2-3992-154 | Подпись и дата | Взам.инв.№

Альбом I часть 3

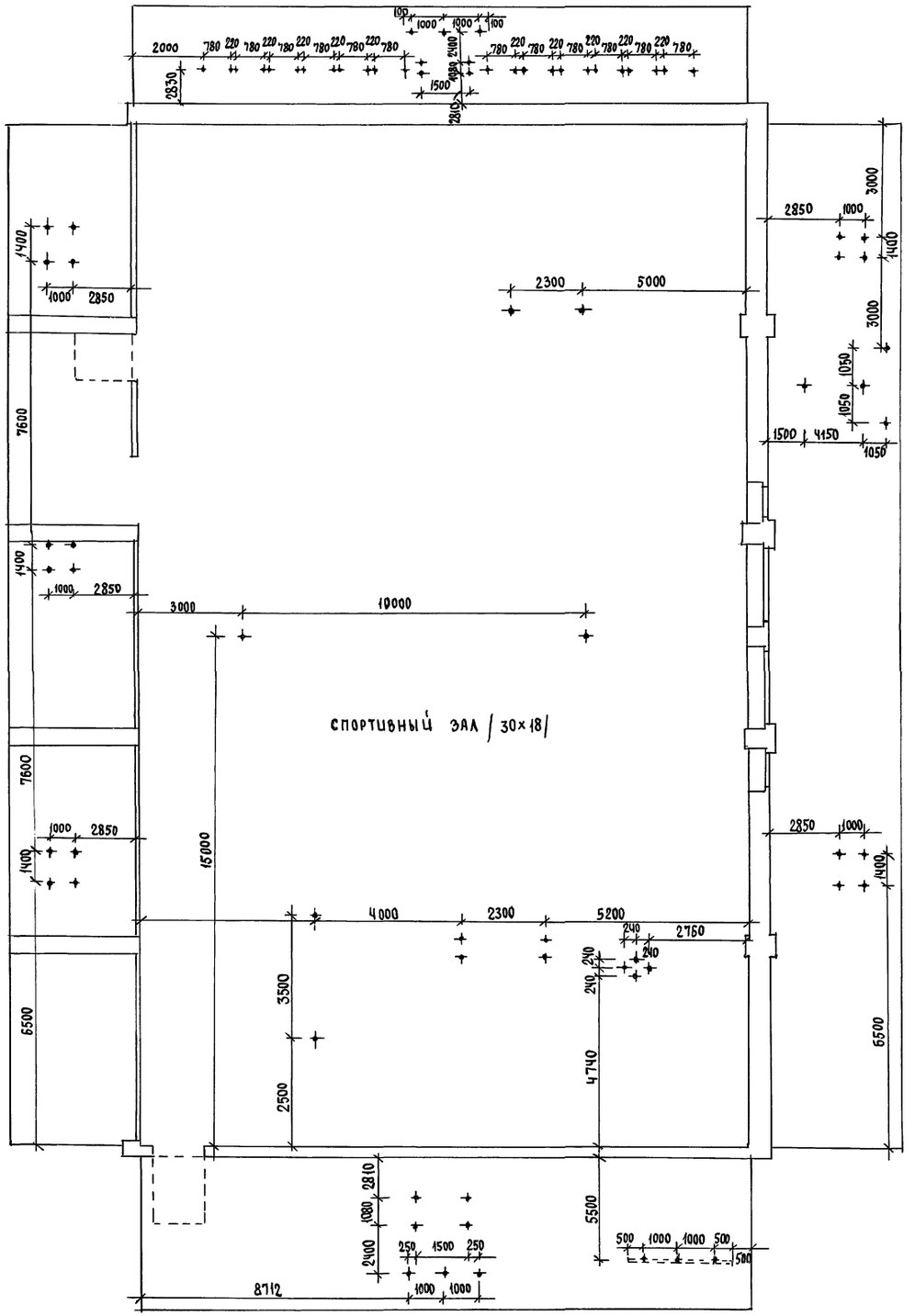

1. План зала с расстановкой спортивного оборудования см. лист ТХ-11
2. Схема закладных деталей в зале учитывает возможность использования его для игры в баскетбол и волейбол, а также предусматривает установку гимнастических снарядов на время занятий гимнастикой.
3. Все размеры даны в мм от конструкций с законченной отделкой.

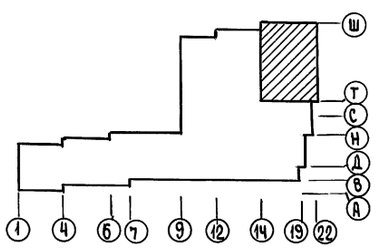

				224-1-697.91 Тх			
Привязан		Н.Контр.	Курочкин				
		Нач.мас.	Радыгин	Школа на 11 классов/ 422 учащихся/ с выделенным блоком клубно-спортивных помещений	Стадия	Лист	Листов
		Зам.н.м.	Земляк		Р	12	
		ГАП	Егоров				
		Гл.спец.	Курочкин	Схема размещения закладных деталей для спортивного оборудования зала /30×18/м	ЦНИИЭП гражданскельстрой		
		Исполн.	Воронкова				
Инв.№		Провер.	Курочкин				

25073-03 13

Инв.№ подл. 2-3992-155 | Подпись и дата | Взам.инв.№

Альбом I часть 3

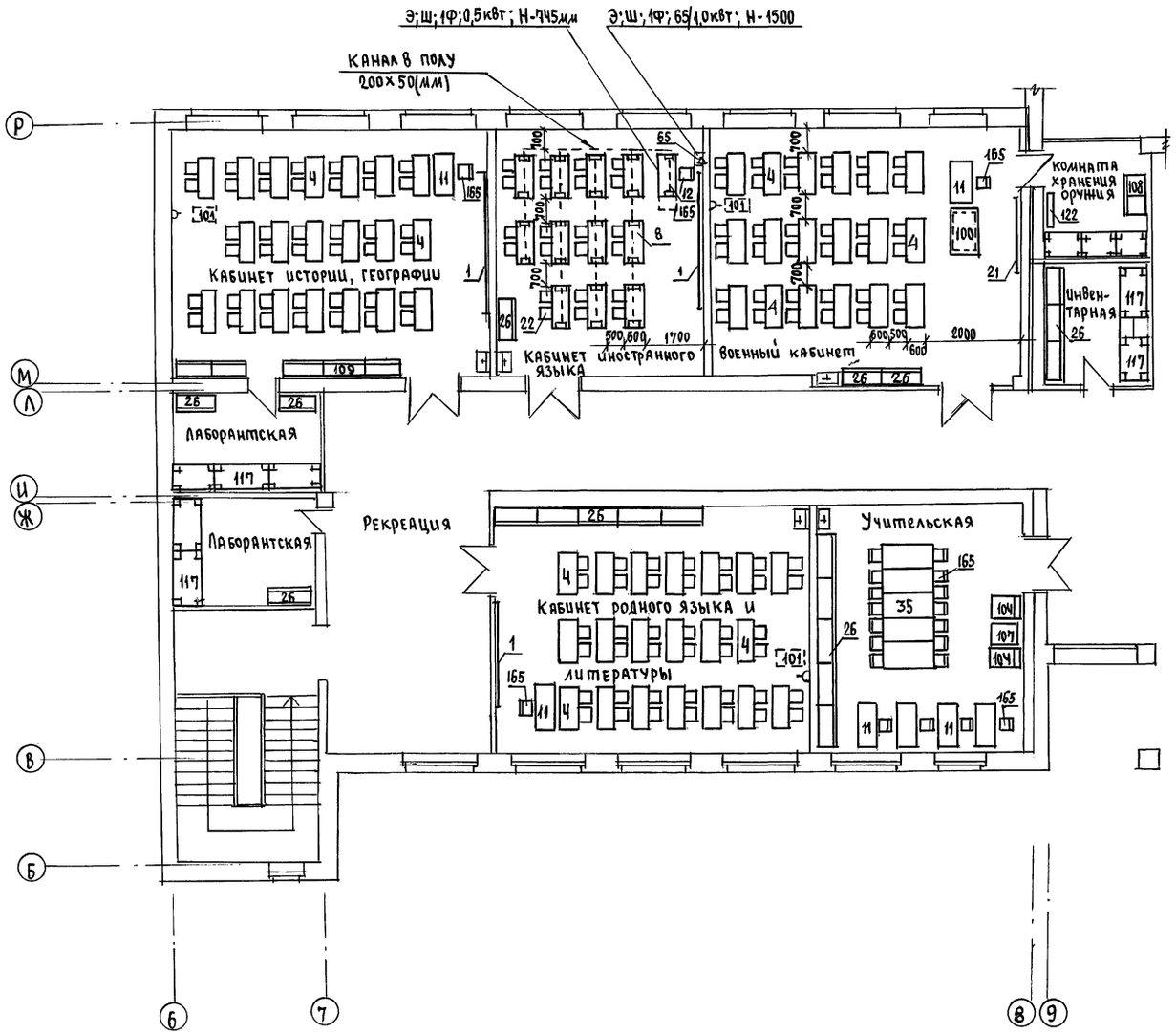

1. Спецификация технологического оборудования приведена на листах Тх СО.
2. Условные обозначения см. лист Тх-1
3. Привязочные размеры даны в мм от конструкций с законченной отделкой.

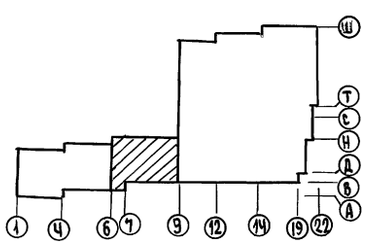

Н.контр	Курочкин		
Нач.мас	Радыгин		
Зам.н.м	Земляк		
ГАП	Егоров		
Гл.спец.	Курочкин		
Исполн.	Воронкова		
Проверил	Курочкин		

Привязан

Инв.№

224-1-697.91 Тх

Школа на 11 классов с выделенным клубно-спортивных помещений / 422 учащихся / блоком

План 3 этажа в осях „6-9", „Б-Р" Блок „А"

Стадия	Лист	Листов
Р	13	

ЦНИИЭП Граждансельстрой

25073-03 14

Инв.№ подл.	Подпись и дата	Взам.инв.№
2-3992-156		

Согласовано: ЭО Курочкин; ВК Шурмаева

Альбом I часть 3

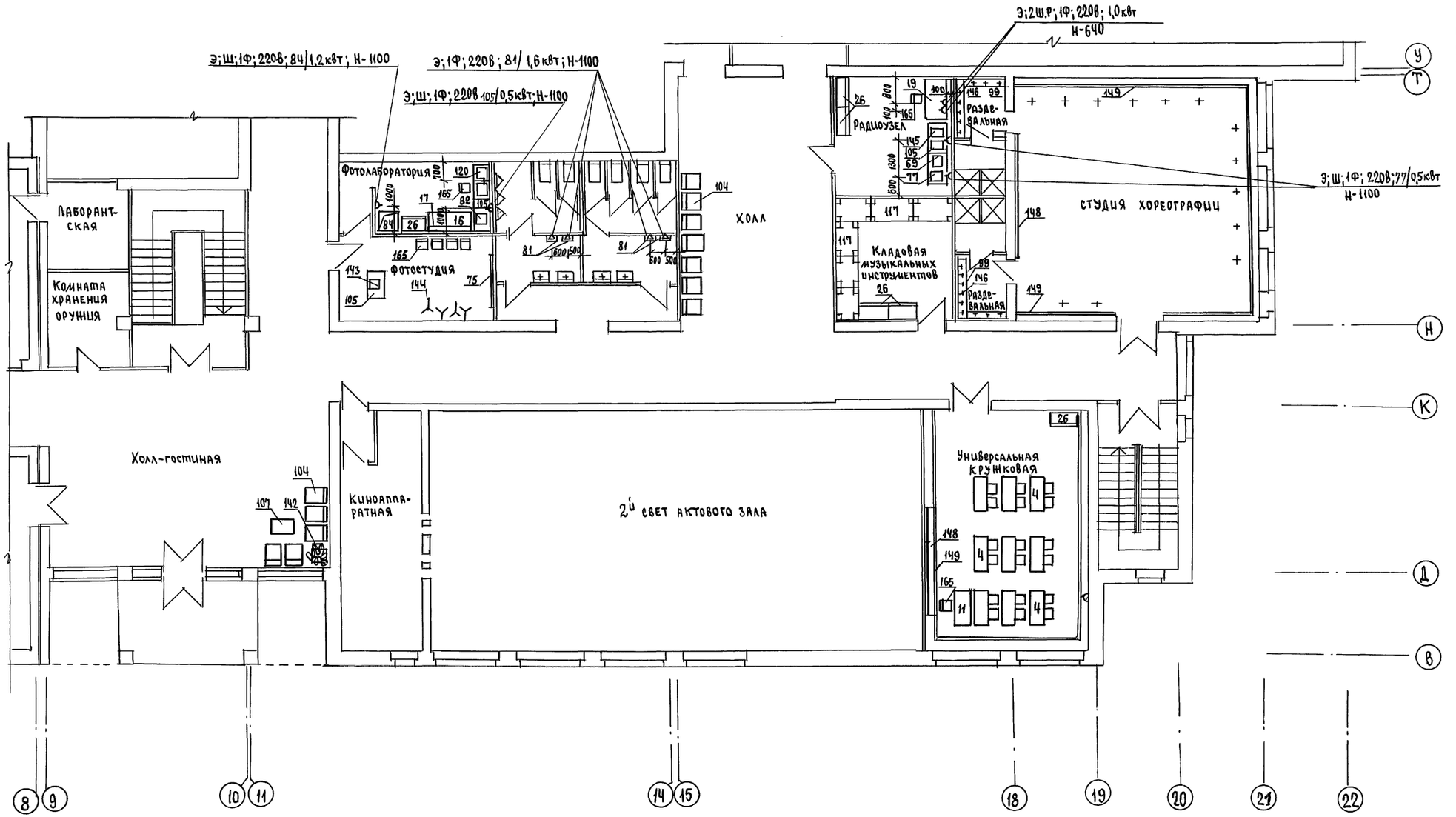

1. Спецификация технологического оборудования приведена на листах Тхс01
2. Условные обозначения см. лист Тх-7
3. Привязочные размеры даны в мм от конструкций с законченной отделкой.

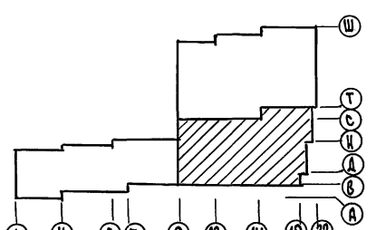

ЭО	Курочкин		
ВК	Шурлаева		
ОВ	Мешкова		

Инв.№ подл.	Подпись и дата	Взам.инв.№	
2-3992-152			

Н.контр.	Курочкин		
Нач.маст.	Радыгин		
Зам.н.м.	Земляк		
ГАП	Егоров		
Гл.спец.	Курочкин		
Исполн.	Воронкова		
проверил	Курочкин		

Привязан

Инв.№

224-1-697.91 Тх

Школа на 11 классов/422 учащихся/ с выделенным блоком клубно-спортивных помещений

стадия	лист	листов
Р	14	

План 3 этажа осях 8-22 и „В-Г" блок „Б"

ЦНИИЭП граждансельстрой

25073-03 15

Альбом I часть 3

ВЕДОМОСТЬ РАБОЧИХ ЧЕРТЕЖЕЙ ОСНОВНОГО КОМПЛЕКТА КТ

Лист	Наименование	Примечание
1	Общие данные	
2	План. Разрезы 1-1, 2-2 актового зала	
3	План кинопроекционной	
4	Разрезы 1-1, 2-2 кинопроекционной	
5	Схема внешних связей электросилового оборудования	
6	Монтажная схема-таблица соединения электросилового оборудования. Схема заземления. Лист 1.	
7	Монтажная схема-таблица соединения электросилового оборудования. Лист. 2	
8	Схема внешних связей звуковоспроизводящей аппаратуры „Звук М2-25-2". Схема заземления.	
9	Монтажная схема-таблица звуковоспроизводящей аппаратуры „Звук М2-25-2"	
10	Монтажная схема кинопроекционной	
11	Внешний контур заземления звуковоспроизводящей аппаратуры „Звук М2-25-2"	

ВЕДОМОСТЬ ССЫЛОЧНЫХ И ПРИЛАГАЕМЫХ ДОКУМЕНТОВ

Обозначение	Наименование	Примечание
	Прилагаемые документы	
КТ.СО.	Спецификация оборудования	

Проект соответствует действующим нормам и правилам (в том числе по взрыво-пожарной безопасности).

Начальник отдела /Смирнов/

ОБЩИЕ УКАЗАНИЯ

Настоящий проект кинотехнологии актового зала разработан с учетом строительных норм и правил ВСН 45-86, РТМ 19-77-77.

В кинопроекционной актового зала устанавливаются два стационарных 35мм кинопроектора 35КСА-11 с 1кВт ксеноновой лампой комплект звуковоспроизводящей аппаратуры „Звук М2-25-2", обеспечивающий сквозное воспроизведение двухканальных стереофонических и монофонических фонограмм 35мм фильмокопий, допускают работу от микрофона и линейных источников сигнала.

Выбранная аппаратура обеспечивает показ широкоэкранных, кашетированных и обычных кинофильмов на 35мм кинопленке.

Проекция широкоэкранных, кашетированных и обычных кинофильмов ведется на убирающийся перфорированный экран с дистанционным управлением размером Д-Пэл-А 7,0×2,95м. Выбранный размер изображения отвечает нормативной видимости и освещенности.

На распределительное устройство РУК2-1 в кинопроекционной подаются два силовых ввода 380/220В с глухозаземленной нейтралью 10кВт каждый.

Управление экраном осуществляется дистанционно из кинопроекционной с пульта управления экраном, а в случае выхода из строя электропривода — вручную при помощи ручки и ручного привода.

Монтаж кинотехнологического оборудования выполняется стальными тонкостенными трубами, проложенными скрыто в полу и стенах кинопроекционной и актового зала согласно схемам проекта.

Монтаж линий питания, управления и заземления должен выполняться в полном соответствии с правилами устройства электроустановок (ПУЭ VII) и чертежами заводов-изготовителей, поставляемых в месте с оборудованием. Микрофонные линии должны прокладываться целыми кусками кабеля.

На потолке кинопроекционной обязательно устройство звукопоглощающей отделки с коэффициентом поглощения 0,6.

Все силовое оборудование подлежит заземлению проводам, подсоединенными к нулевой шине „Земля" на РУК2-1.

Заземление звуковоспроизводящего оборудования „Звук М2-25-2" осуществляется отдельным контуром согласно СН 305-77 и заводской документации на оборудование.

В кинопроекционной должен обеспечиваться трехкратный воздухообмен и дополнительный отсос воздуха от каждого кинопроектора (2шт.) - 300м³/час

Инв. №			Привязан	
			224-1-697.91	КТ
Н.контр.	Смирнов		Школа на 11 классов (422уч-ся) с выделенным блоком клубно-спортивных помещений	Стадия: Р; Лист: 1; Листов: 11
Нач.отд.	Смирнов			
Гл.спец.	Рольщикова		Общие данные	ЦНИИЭП гражданселькстрой
Провер.	Рольщикова			
Провер.	Смирнов			

Согласовано: ГАП Егоров; ЭО Курочкин; Рук.груп. ОВ Мешкова

Инв.№ подл. 2-3992-158; Подпись и дата; Взам.инв.№

25073-03 16

Альбом I часть 3

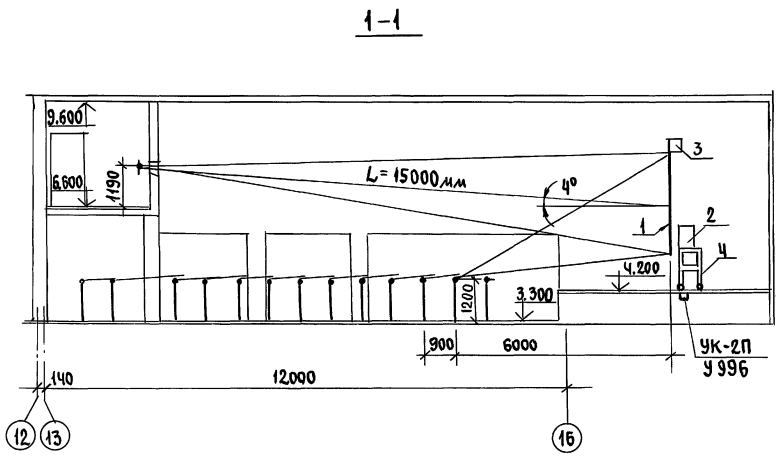

ПЛАН М1:100

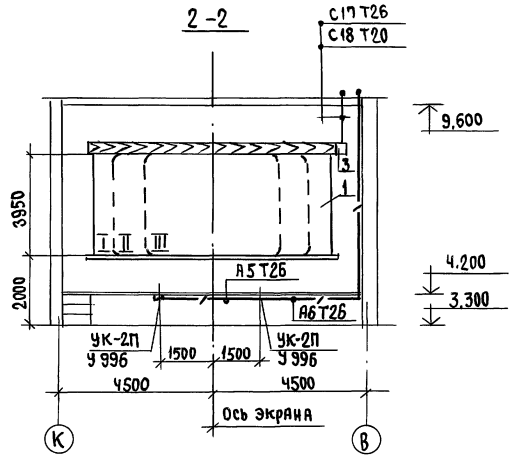

РАЗМЕРЫ ИЗОБРАЖЕНИЯ

I – для широкоэкранной проекции 7000×2950мм F=90мм

II – для кашетированной проекции 5740×3100мм F=65мм

III – для обычной проекции 4180×3000мм F=75мм

ЗАШТРИХОВАННЫЕ МЕСТА ПРИ КИНОПОКАЗЕ НЕ ИСПОЛЬЗОВАТЬ

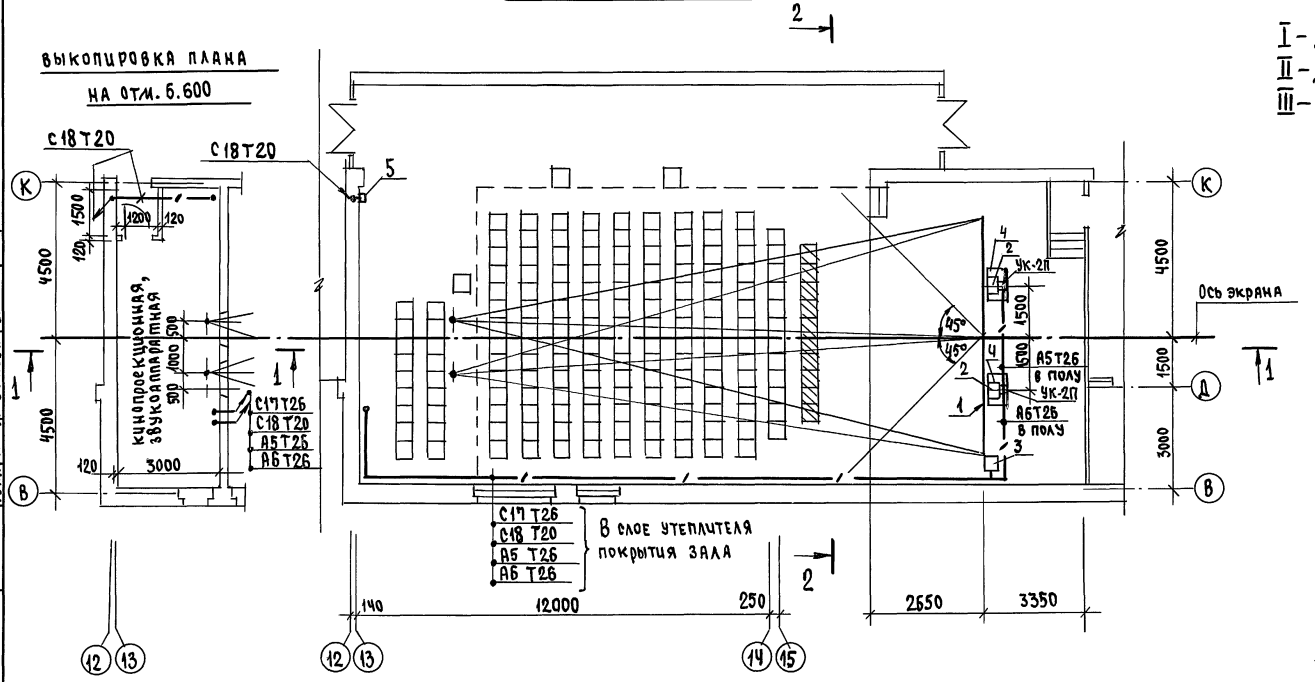

5	Кнопка звонковая		1	"	ИЗ К-ТА ЗВУК М2-25-2
4	Подставка под громкоговоритель		2	"	
3	Электропривод экрана		1	"	ИЗ К-ТА ЭКРАНА
2	Громкоговоритель заэкранный	30А-228	2	"	ИЗ К-ТА ЗВУК М2-25-2
1	Экран убирающийся с дистанционным управлением разм. 7,0×2,95м	Д-П ЭЛ-А 7,0×2,95	1	шт.	
NN п.п.	Наименование	Тип	Кол	Ед. изм.	Примеч.

ЭКСПЛИКАЦИЯ

Привязан		Н.Контр.	Смирнов		
		Гл.спец.	Рольщикова		
		Нач.отд.	Смирнов		
		Провер.	Рольщикова		
Инв.№		Провер.	Смирнов		

224-1-697.91 КТ

Школа на 11 классов (422 учащихся) с выделенным блоком клубно-спортивных помещений	Стадия	Лист	Листов
	Р	2	
План, разрезы 1-1, 2-2 актового зала	ЦНИИЭП гражданселькстрой		

25073-03 17

ГАП	Егоров		
Эо	Курочкин		
Рук.груп.ОВ	Мешкова		

Инв.№ подл. 2-3992-159 | Подпись и дата | Взам.инв.№

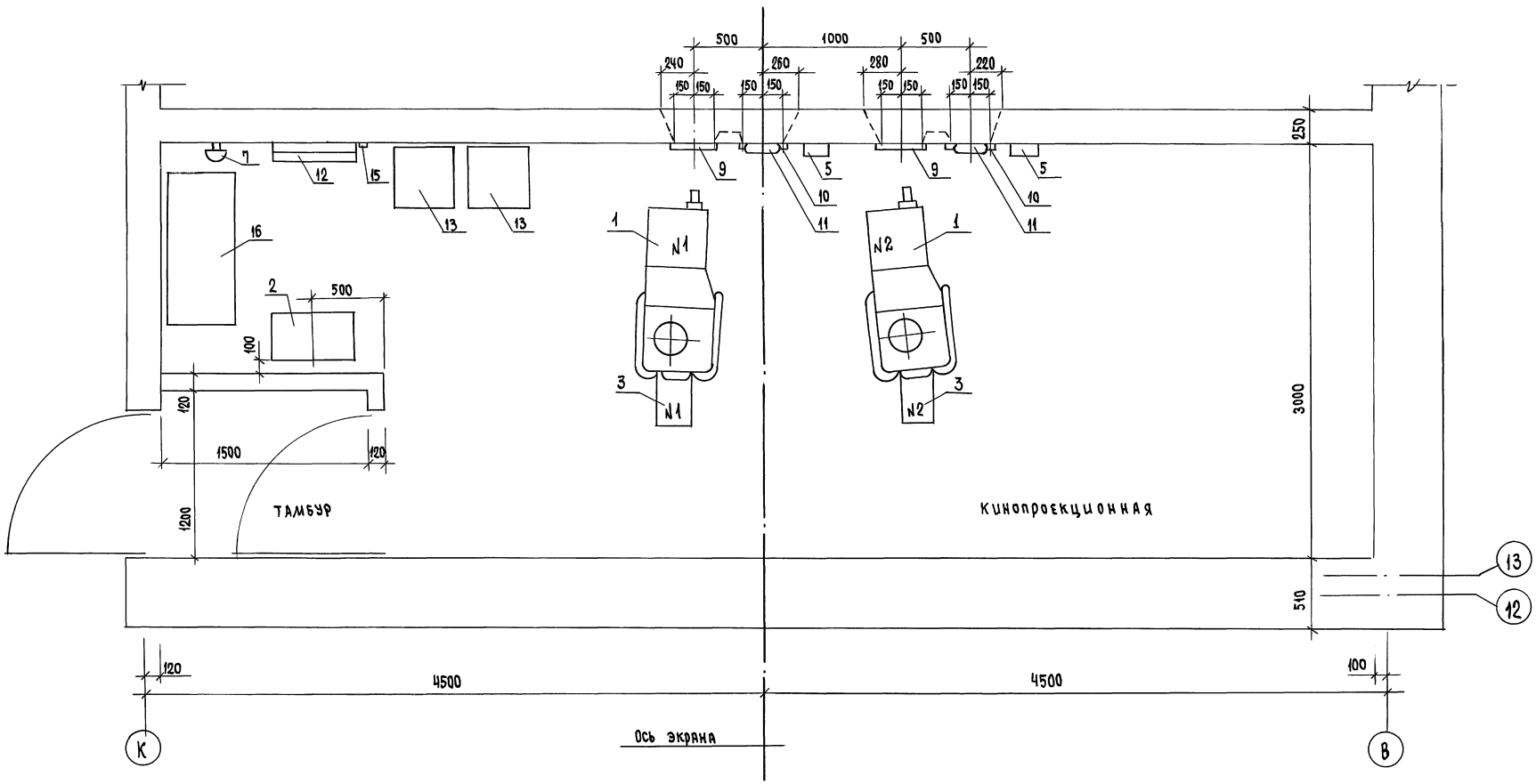

Экспликацию оборудования см. лист КТ-4

Привязан		Н.контр.	Смирнов	224-1-697.91 КТ	
		Нач.отд.	Смирнов	Школа на 11 классов/422 учащихся с выделенными блоком клубно-спортивных помещений	Стадия: Р; Лист: 3; Листов:
		Гл.спец.	Рольщикова	План кинопроекционной	ЦНИИЭП гражданстрой
Инв. №		Провер.	Рольщикова		
		Провер.	Смирнов		

Инв. № подл. | Подпись и дата | Взам. инв. №

2-3992-160

1-1

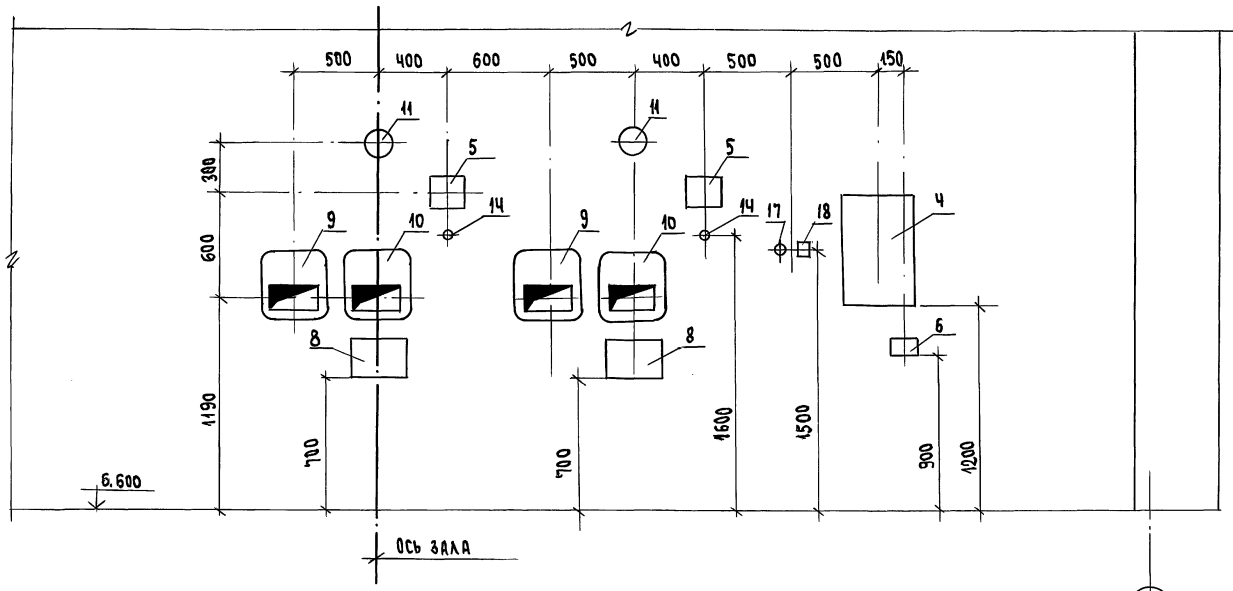

План кинопроекционной см. лист 3.

2-2

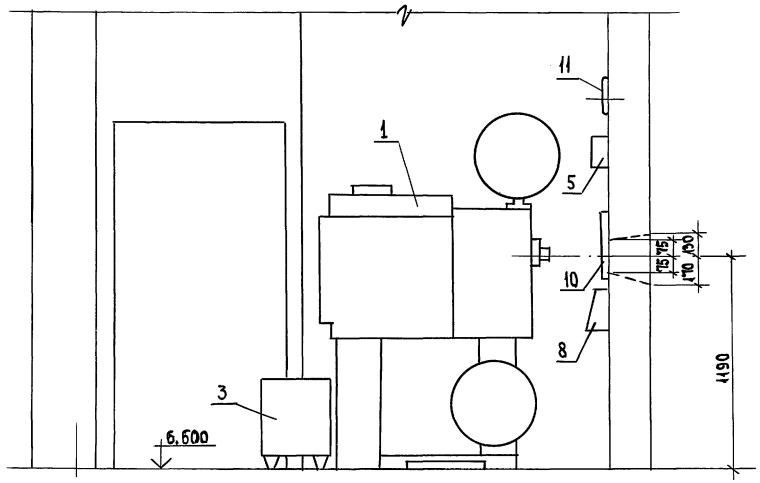

NN п.п.	Наименование	Тип	Кол	Ед. изм.	Примеч.
	ЭКСПЛИКАЦИЯ				
1	Кинопроектор стационарный с 1 квт ксеноновой лампой	35 КСА-11	2	шт.	
2	Распределительное устройство	РУК-2-1	1	"	
3	Выпрямительное устройство	БПК-1000 Д1	2	"	
4	Шкаф усилителей	50У-62	1	"	Из к-та звукм2252
5	Контрольный громкоговоритель		2	"	— " —
6	Коробка переходная	6К-208	1	"	— " —
7	Звонок электрический	ЗП-200	1	"	— " —
8	Пульт дистанционного управления	55 ПДУ	2	"	
9	Заслонка проекционного окна	ЗПКУ-1	2	"	
10	Заслонка смотрового окна	ЗПКУ-1	2	"	
11	Светильник		2	"	
12	Автоперематыватель	А-3446	1	"	
13	Фильмостат	ФС-35	2	"	
14	Розетка штепсельная	РШО	2	"	
15	Розетка с заземляющим контактом		1	"	
16	Стол однотумбовый		1	"	
17	Пульт управления экраном		1	"	Из к-та экрана
18	Пускатель магнитный		1	"	— " —

Привязан					
Инв. №					
Н.контр.	Смирнов				
Нач.отд.	Смирнов				
Гл.спец.	Рольщикова				
Провер.	Рольщикова				
Провер.	Смирнов				

224-1-697.91 КТ

Школа на 11 классов/422 учащихся с выделенным блоком клубно-спортивных помещений

Разрез 1-1, 2-2 кинопроекционной

Стадия	Лист	Листов
Р	4	

ЦНИИЭП гражданселькстрой

Инв. № подл. | Подпись и дата | Взам. инв. №

2-3902-11

Альбом I часть 3

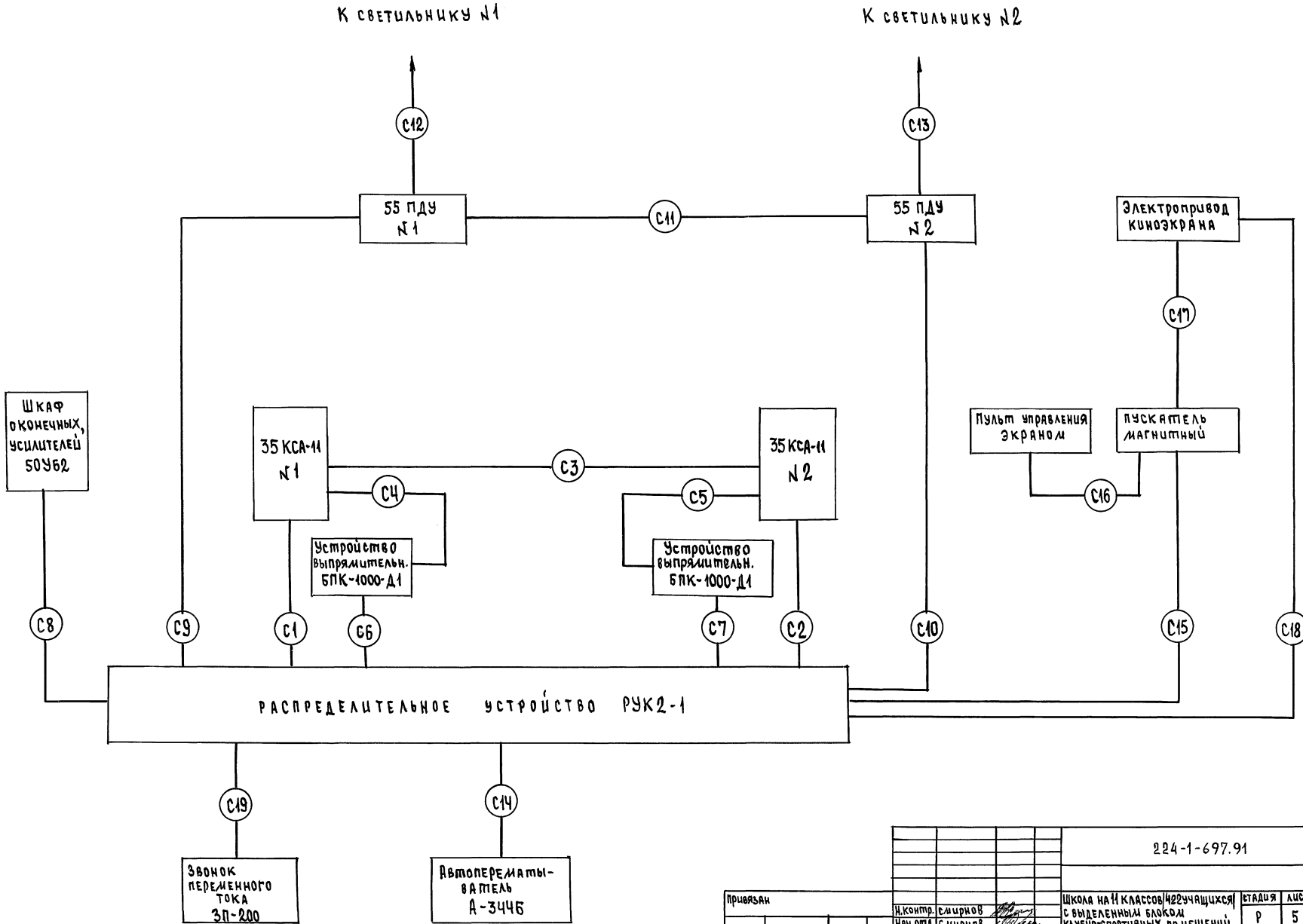

Привязан		Н.контр.	Смирнов	224-1-697.91 КТ			
		Нач.отд.	Смирнов	Школа на 11 классов/422 учащихся/ с выделенным блоком клубно-спортивных помещений	Стадия	Лист	Листов
		Гл.спец.	Рольщикова		Р	5	
		Проверил	Рольщикова	Схема внешних связей электросилового оборудования	ЦНИИЭП гражданселькстрой		
Инв.№		Проверил	Смирнов				

Инв.№ подл. 2-3992-162 | Подпись и дата | Взам.инв.№

25073-03 20

Альбом I часть 3

№№ связей	№№ соединительных линий	Характеристика соединительных линий: Марка кабеля или провода	Кол-во жил и сечение мм²	Способ прокладки	Длина (м)	Назначение
С1	С1-1	ПВ-1	4(1×1,5)	Т26	5	Питание кинопроект. 3N~380В 50Гц
	С1-2		1×1,5			Заземление
С2	С2-1		4(1×1,5)	Т26	8	Питание кинопроект. 3N~380В 50Гц
	С2-2		1×1,5			Заземление
С3	С3-1		3(1×1,5)	Т20	3	Схема перехода
С4	С4-1	Соединительный кабель из к-та БПК-1000-Д1				Питание, управление выпрямителя
С5	С5-1					
С6	С6-1	ПВ-1	1×1,5	Т20	5	Заземление
С7	С7-1		1×1,5	Т20	9	
С8	С8-1		2(1×1,5)	Т20	11	~220В
	С8-2		1×1,5			Заземление
С9	С9-1		2(1×1,5)	Т20	7	~220В
	С9-2		1×1,5			Заземление
С10	С10-1		1×1,5	Т20	10	
С11	С11-1		2(1×1,5)	Т20	3	~220В
С12	С12-1		2(1×1,5)	Т20	3	~220В
С13	С13-1		2(1×1,5)	Т20	3	

Номера контактов и плит для подключения соединительных линий

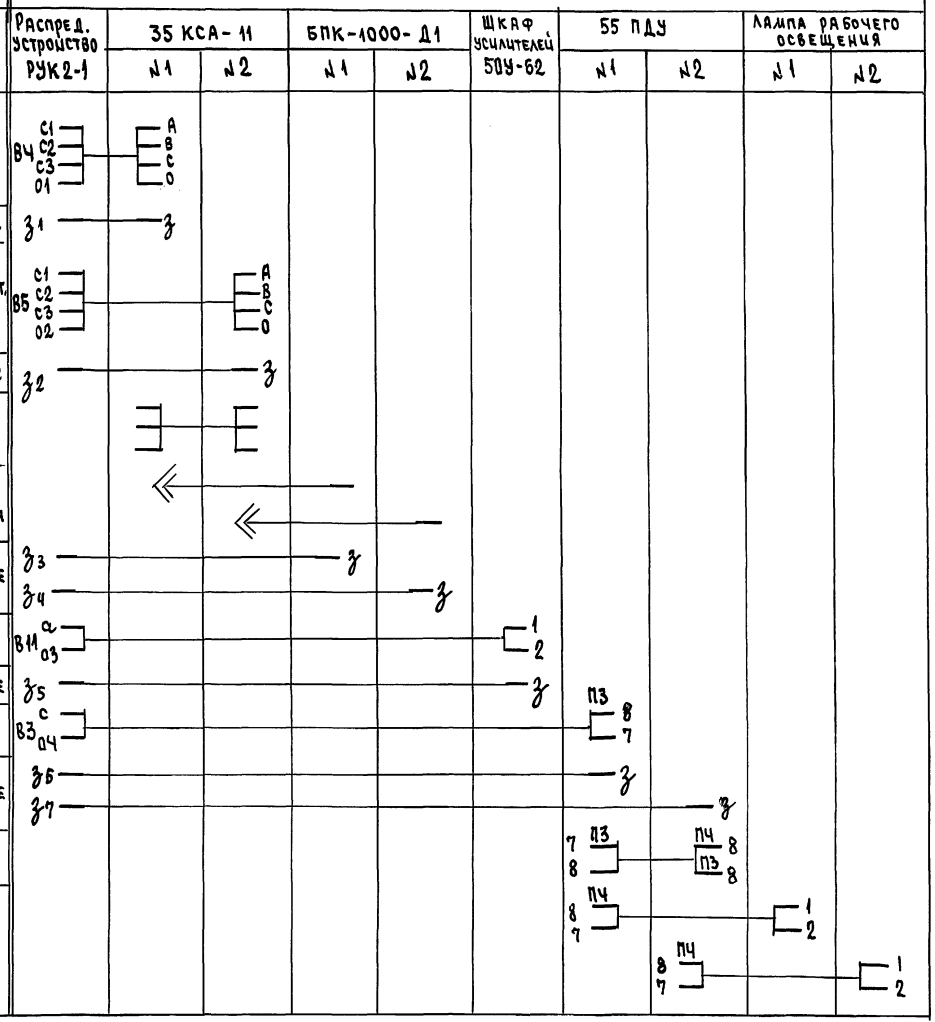

Схема заземления оборудования проводами

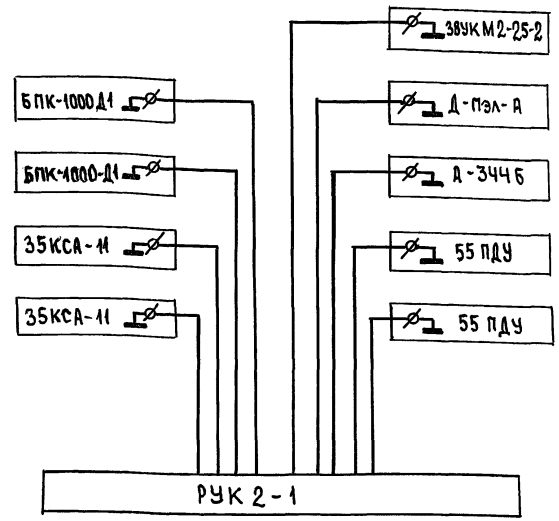

Данная схема уточняется по заводской документации на оборудование.

Привязан

Инв.№

Н.контр.	Смирнов	
Нач.отд.	Смирнов	
Гл.спец.	Рольщикова	
Проверил	Рольщикова	
Проверил	Смирнов	

224-1-697.91 КТ

Школа на 1100 классов/1122 учащихся/ с выделенным блоком клубно-спортивных помещений

стадия	лист	листов
Р	6	

Монтажная схема-таблица соединения электросилового оборудования. Схема заземления. Лист 1

ЦНИИЭП граждансельстрой

25073-03 21

Инв.№ подл. | Подпись и дата | Взам.инв.№ | 2-3992-163

Альбом I часть 2

№№ связей	№№ соединительных линий	Характеристика соединительных линий: Марка кабеля или провода	Кол-во жил и сечение мм²	Способ прокладки	Длина (м)	Назначение	Номера контактов и плит для подключения соединительных линий: Распредел. устройство РУК2-1	Автоперемагничиватель А-344Б	Пускатель магнитный экрана	Пульт управления экраном	Электропривод экрана	Звонок переменного тока: кинопроекционная	Звонок переменного тока: актовый зал
С14	С14-1	ПВ-1	4(1×1,5)	Т26	5	~220В	а, 05						
	С14-2		1×1,5			Заземление	Зв	З					
С15	С15-1		4(1×1,5)	Т26	12	Питание 3N ~ 380В 50 Гц	С1, С2, С3, В13, 06		А1, А2, А3, 0				
	С13-2		1×1,5			Заземление	Зд	З					
С16	С16-1		7(1×1,5)	Т26	2	Управление экраном			1, 2, 6	2, 4, 2, 0			
С17	С17-1		7(1×1,5)	Т26	30	Управление экраном			4, 2, 9, 9		Кл1, Кл2, Кл3, Кл4		
С18	С18-2		1×1,5	Т20	40	Заземление	З10				З		
С19	С19-1		2(1×1,5)	Т20	15	~220В	В, В2, 07						

Данная схема уточняется по заводской документации на оборудование.

Инв. № подл. | Подпись и дата | Взам. инв. № | 2-3992-164

Привязан			
Инв. №			
Н. Контр.	Смирнов		
Нач. отд.	Смирнов		
Гл. спец.	Рольщикова		
Проверил	Рольщикова		
Проверил	Смирнов		

224-1-697.91 КТ

Школа на 11 классов/422 учащихся/ с выделенным блоком клубно-спортивных помещений	Стадия	Лист	Листов
	Р	7	
Монтажная схема-таблица электросилового оборудования Лист 2	ЦНИИЭП граждансельстрой		

25073-03 22

Альбом I часть 3

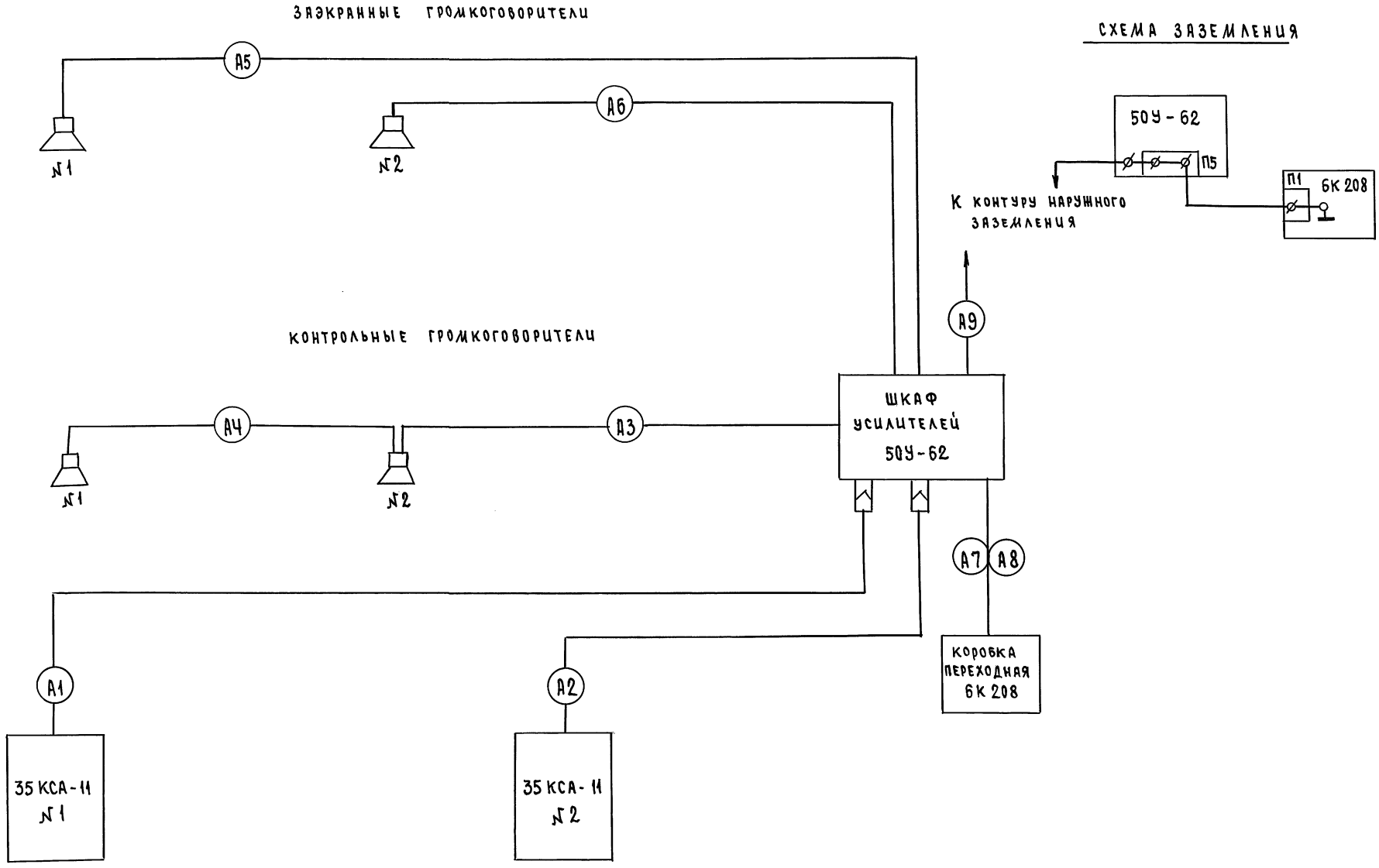

				224-1-697.91		КТ	
Привязан		Н.Контр.	Смирнов	Школа на 11 классов/422 учащихся/ с выделенным блоком клубно-спортивных помещений	Стадия	Лист	Листов
		Нач.отд.	Смирнов		Р	8	
		Гл.спец.	Рольщикова	Схема внешних связей звуковоспроизводящей аппаратуры „ЗВУК М2-25-2"	ЦНИИЭП Гражданскельстрой		
		Провер.	Рольщикова				
Инв.№		Провер.	Смирнов				

25073-03 23

Инв.№ подл. 2-3992-165 | Подпись и дата | Взам.инв.№

№№ связей	№№ соединительных линий	Характеристика соединительных линий: Марка кабеля или провода	Кол-во жил и сечение мм²	Способ прокладки	Длина /м/	Назначение
А1	А1-1	КАБЕЛЬ 5К14-2				экран
						вход 2
						нуль
						вход 1
А2	А2-1	КАБЕЛЬ 5К14-4				экран
						вход 2
						нуль
						вход 1
А3	А3-1	ПВ-380	2(1×2,5)	Т20	3	выход УК
А4	А4-1		2(1×2,5)	Т20	3	
А5	А5-1		2(1×2,5)	Т26	50	выход УО
А6	А6-1		2(1×2,5)	Т26	40	
А7	А7-1	ПМПЭВ	2×0,35	Т32	2	линейные входы
			2×0,35			
	А7-2	ПВ-380	1×1,5			нуль
А8	А8-1		1×2,5	Т20		корпус
А9	А9-1		1×4,0	Т26	50	заземление

Номера контактов и плат для подключения соединительных линий

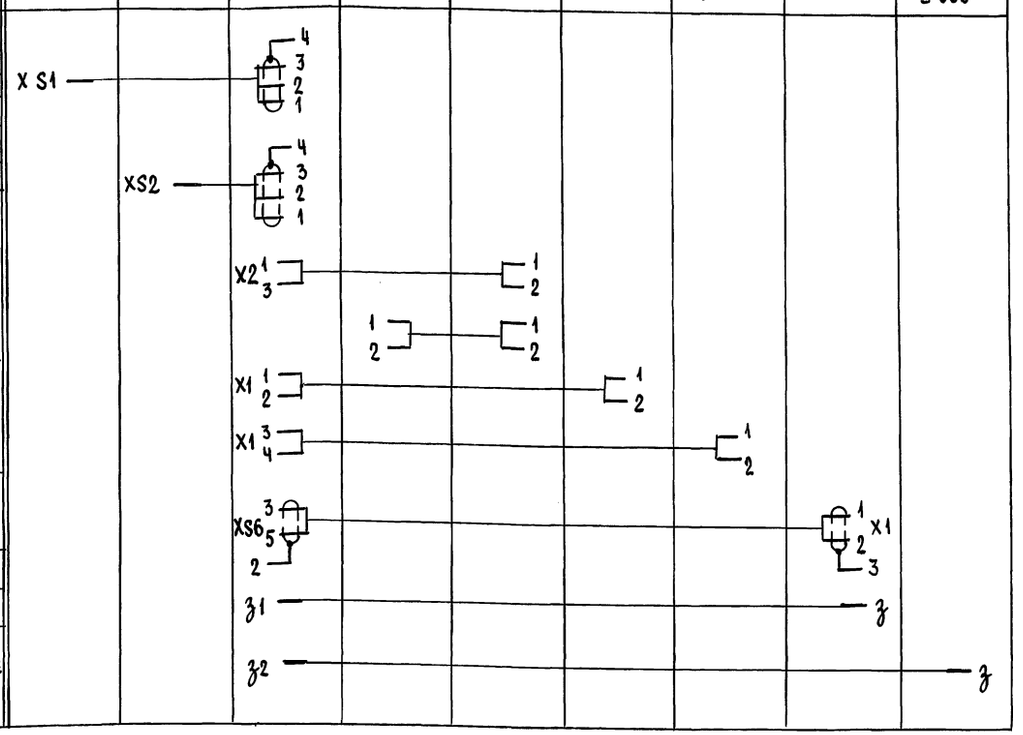

Данная схема уточняется по заводской документации на оборудование.

Привязан			
Инв.№			
Н.Контр.	Смирнов		
Нач.отд.	Смирнов		
Гл.спец.	Рольщикова		
Проверил	Рольщикова		
Проверил	Смирнов		

224-1-697.91 КТ

Школа на 11 классов (422 учащихся) с выделенным блоком клубно-спортивных помещений

стадия	лист	листов
Р	9	

Монтажная схема-таблица соединения звуковоспроизводящей аппаратуры, звук М2-25-2°

ЦНИИЭП Граждансельстрой

Инв.№ подл. | Подпись и дата | Взам.инв.№ | 2-3992-166

Альбом I часть 3

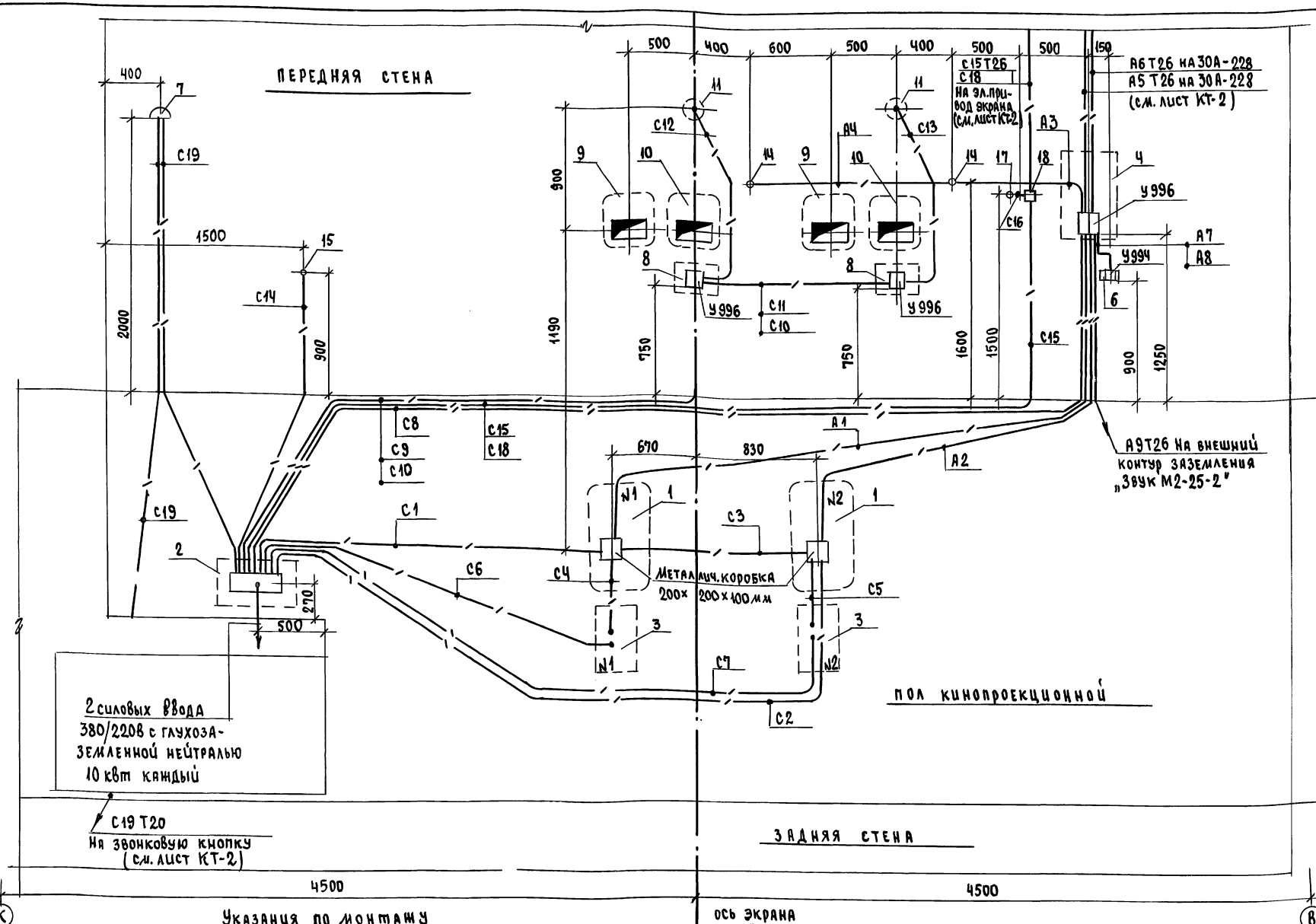

Указания по монтажу

1. Прокладка труб, установка протяжных коробок и крепление их производится согласно ПУЭ.
2. Концы труб, проложенных в полу должны выступать над отметкой чистого пола на 0,5м.
3. Крепление оборудования на стенах кинопроекционной согласно техническим указаниям и чертежам заводов-изготовителей, поставляемых вместе с оборудованием.
4. Установка кинопроекторов уточняется по месту.
5. —/— прокладка проводов и кабелей в стальной тонкостенной трубе.
6. Экспликацию оборудования см. лист КТ-4.

Н.контр.	Смирнов		
Нач.отд.	Смирнов		
Гл.спец.	Рольщикова		
Проверил	Рольщикова		
Проверил	Смирнов		

Привязан

Инв.№

224-1-697.91 КТ

Школа на 11 классов (422 учащихся) с выделенным блоком клубно-спортивных помещений

Стадия	Лист	Листов
Р	10	

Монтажная схема кинопроекционной

ЦНИИЭП Гражданскельстрой

25073-03 25

Инв.№ подл. 2-3992-167 | Подпись и дата | Взам.инв.№

Замкнутый контур заземления

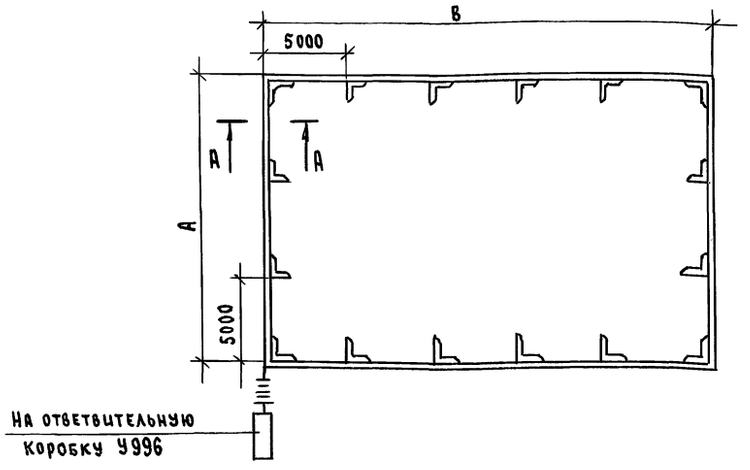

Незамкнутый контур заземления

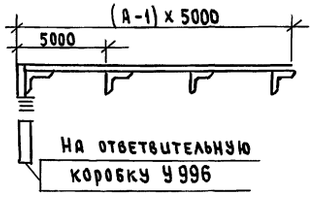

А-А

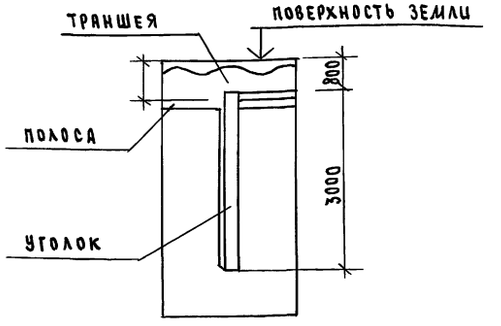

1. Звуковоспроизводящая аппаратура „Звук М2-25-2" согласно ПУЭ должна иметь отдельный наружный контур заземления с системой разводки изолированный от разводки и контуров других систем заземления.
2. Наивысшее допустимое сопротивление контура (земля – контур – система разводки) в период наименьшей проводимости не превышает 4 Ом. После устройства контура произвести измерение сопротивления заземления и в случае превышения его вбить дополнительные электроды.
3. Соединение всех элементов контура заземления произвести сваркой.
4. Переход со стальной полосы 40×4 мм на провод ПВ произвести на изолирующей прокладке в соединительной коробке У996.

Таблица для определения количества электродов в контуре заземления

Удельное сопротивление грунта Ом·м	Заземление R ≤ 4 Ом				
	Кол-во электродов	Размеры (м)		Вес (кг)	
		А	В	Полоса 40×4	Уголок 40×40×4
До 500 (чернозем)	6	—	—	32,5	68
50–100 (глина, суглинок)	8	10	10	45	91
100–300 (суглинок)	12	15	15	71	136
300–500 (песок)	46	20	85	285	520
500–1000 (каменистый грунт)	70	30	135	445	785

Инв.№ подл. | Подпись и дата | Взам.инв.№ | 2-3922-168

Привязан

Инв.№

Н.контр.	Смирнов	
Нач.отд.	Смирнов	
Гл.спец.	Рольщикова	
Провер.	Рольщикова	
Провер.	Смирнов	

224-1-697.91 КТ

Школа на 11 классов с 422 учащихся с выделенным блоком клубно-спортивных помещений

Внешний контур заземления звуковоспроизводящей аппаратуры „Звук М2-25-2"

Стадия	Лист	Листов
Р	11	

ЦНИИЭП граждансельстрой

25073-03 26

Альбом I часть 3

ВЕДОМОСТЬ ЧЕРТЕЖЕЙ ОСНОВНОГО КОМПЛЕКТА

Лист	Наименование	Примечание
1	Общие данные	
2	Сети на плане актового зала	
3	Коробка на три штепсельных разъема (сборочный чертеж)	
4	Коробка на три штепсельных разъема (крышка. корпус)	

ВЕДОМОСТЬ ССЫЛОЧНЫХ И ПРИЛАГАЕМЫХ ДОКУМЕНТОВ

Обозначение	Наименование	Примечание
	Прилагаемые документы	
СЗ.СО	Спецификация оборудования	
СЗ.ВМ	Ведомость потребности в материалах	

ОБЩИЕ УКАЗАНИЯ

В здании клуба предусмотрены:
- звукоусиление речевых и музыкальных выступлений со сцены актового зала
- звукооформление сценических постановок в актовом зале.

Для звукоусиления зрительного зала применяется оборудование звукоусилительной станции 63С2×50-103П и магнитофонов типа „Орбита-106-стерео-Hi-Fi."

Звуковые колонки типа 6К3-8 устанавливаются на стенах актового зала, а оборудование – в кинопроекционной.

Ниша и крепление звуковых колонок предусматриваются архитектурно-строительной части проекта.

Сети связи выполняются скрытым способом с устройством канализации из винипластовых труб, прокладываемых в подготовке пола, за подшивными потолками и скрыто по стенам под штукатуркой.

Работы производить согласно правилам Министерства связи СССР.

УСЛОВНЫЕ ОБОЗНАЧЕНИЯ

Обозначения	Наименование
6К3-8	Колонка звуковая с указанием типа
У-994	Коробка протяжная с указанием типа
Л1П	Коробка подпольная с указанием типа
	Коробка на 3 штепсельных разъема
2П-20 / Г-1 / М-1÷2	Раскладка кабелей и проводов по трубам скрытой проводки с указанием присвоенных индексов линиям: (в полу) Г-1 – звукоусиления; М-1÷2 – микрофонным
1П-20	Прокладка винипластовых (П) труб, по стене под штукатуркой с указанием количества (1) и условного прохода (20)
А Б В / 2П-20	Стояк с указанием количества (2П) и условного прохода труб (20): А – вверх; Б – снизу вверх; В – снизу.

Типовой проект соответствует действующим нормам и правилам (в том числе по взрыво-пожарной безопасности)

(Начальник отдела) /В.В.Смирнов/

Инв.№ подл. | Подпись и дата | Взам.инв.№ | 2-3992-169

Привязан

Инв.№

224-1-697.91 СЗ

Н.Контр.	Смирнов	
Нач.отд	Смирнов	
Разраб.	Виключенко	
Провер.	Виключенко	
Провер.	Смирнов	

Школа на 11 классов (422 учащихся) с выделенным блоком клубно-спортивных помещений

Общие данные

Стадия	Лист	Листов
Р	1	4

ЦНИИЭП граждансельстрой

25073-03 27

Альбом I часть 3

ПЛАН НА ОТМ. 3.300

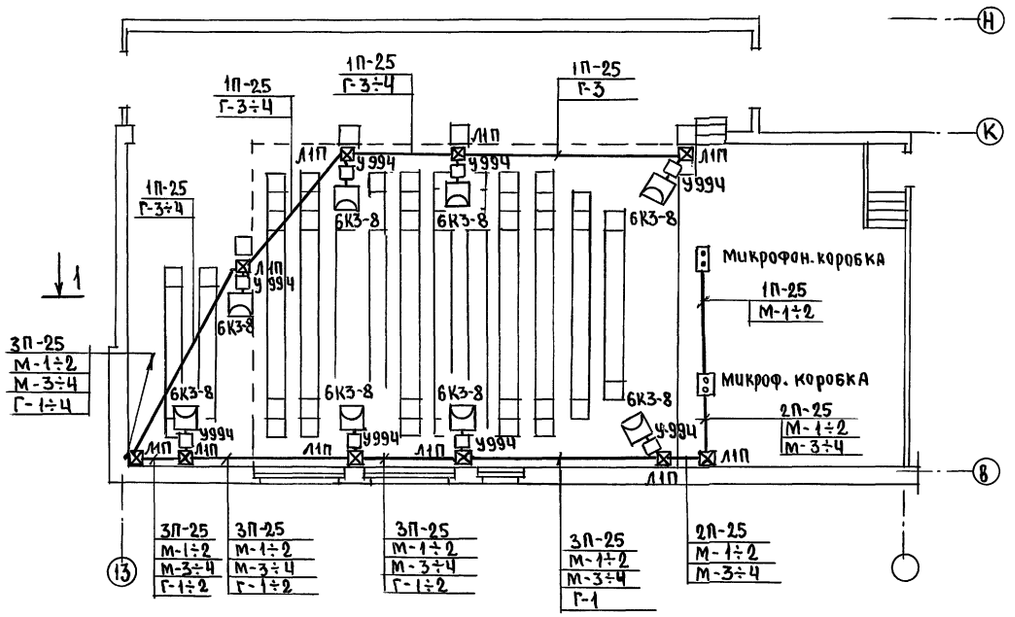

ПЛАН НА ОТМ. 6.600

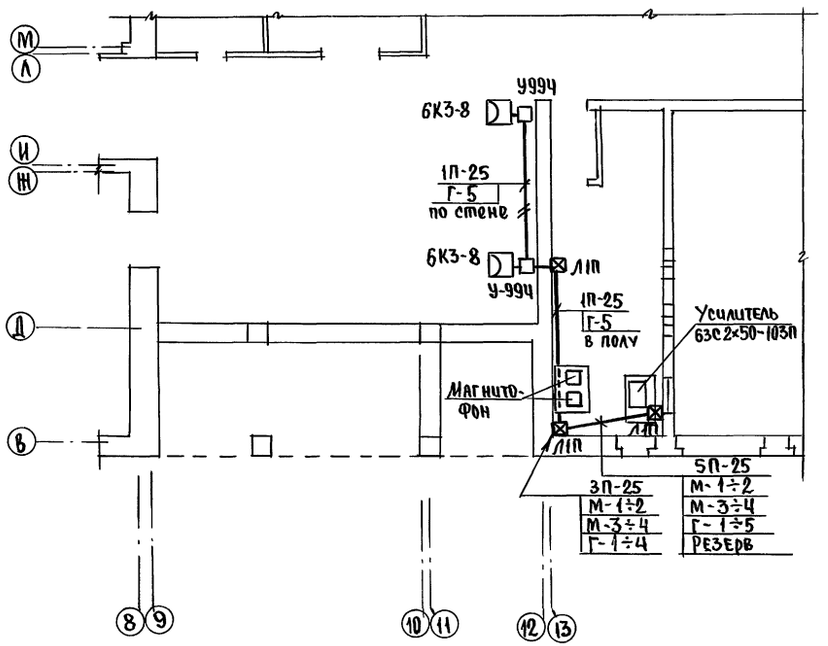

РАЗРЕЗ 1-1

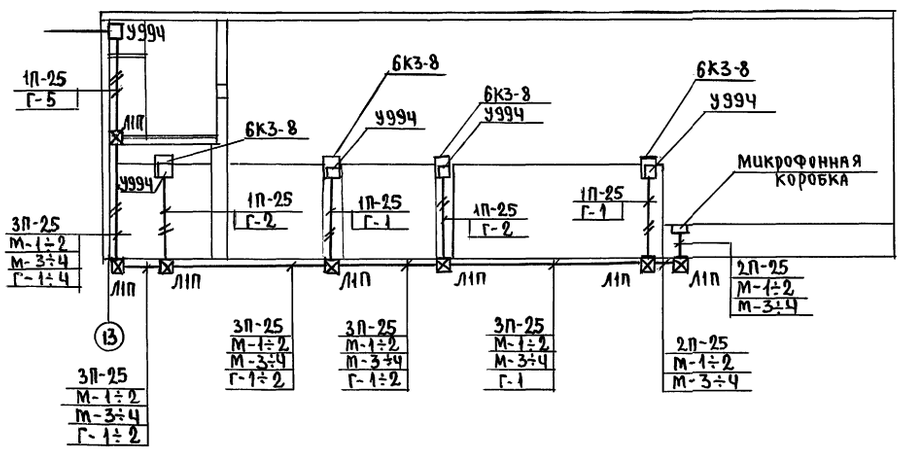

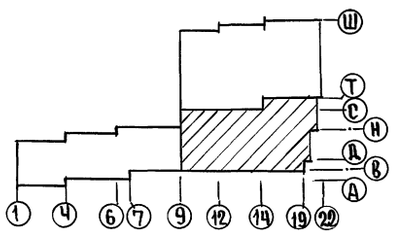

Привязан				224-1-697.91		СЗ
	Н.Контр.	Смирнов		Школа на 11 классов (422 учащихся) с выделенным блоком клубно-спортивных помещений	Стадия	Лист	Листов
	Нач.отд.	Смирнов			Р	2	
	Разраб.	Виключенко		Сети на плане актового зала	ЦНИИЭП гражданскельстрой		
	Провер.	Виключенко					
Инв.№	Провер.	Смирнов					

25073-03 28

Инв. № подл. 2-3992-170 | Подпись и дата | Взам. инв. №

Альбом I часть 3

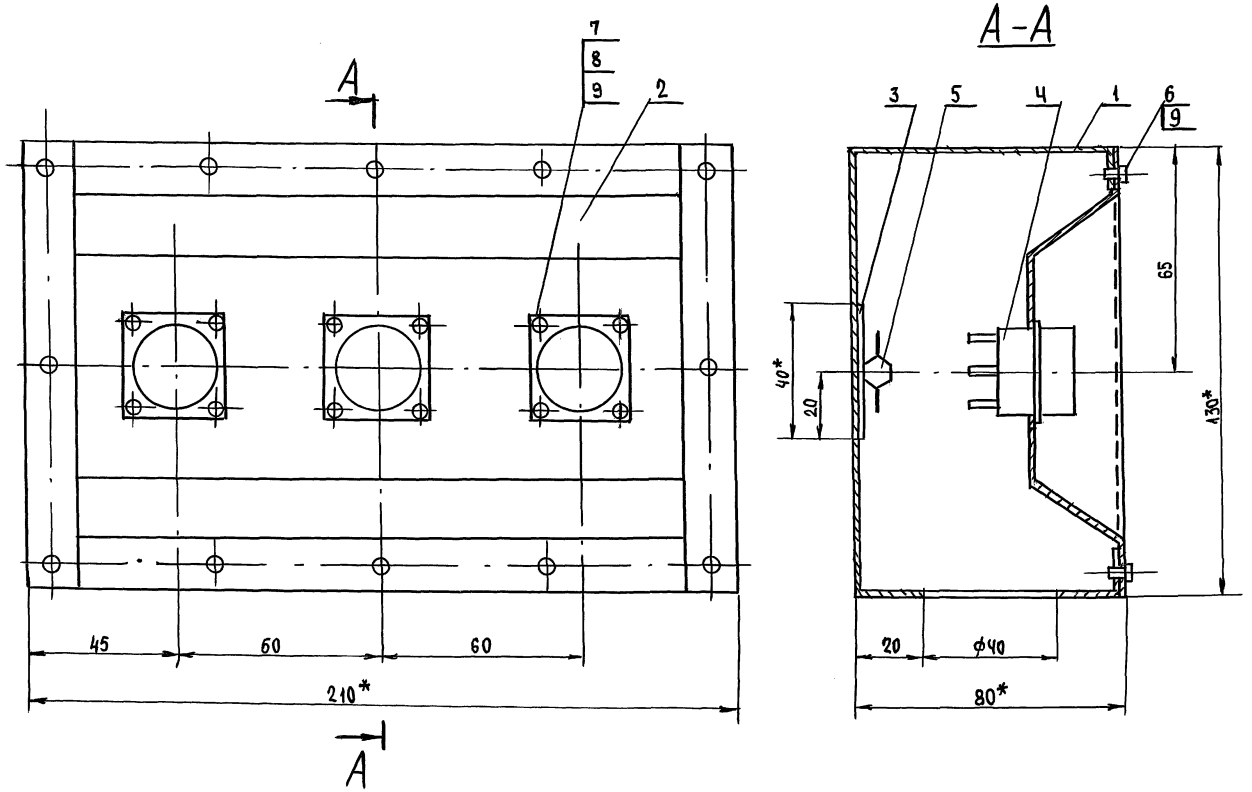

Формат	Зона	Поз.	Обозначение	Наименование	Кол.	Примечание
				ДОКУМЕНТАЦИЯ		
			С3-1.000 СБ	Сборочный чертеж		
				ДЕТАЛИ		
		1	С3-1.001	Корпус	1	
		2	С3-1.002	Крышка	1	
		3		Плата		
				Текстолит ПТ-2		
				сорт 1 ГОСТ 5-72		
				90 h14 × 40 h14	1	
				СТАНДАРТНЫЕ ИЗДЕЛИЯ		
				Штепсельный разъем 2РМ14 8Э Г1 В1	3	
		4		Штепсельный разъем		
				2РМ14	3	
		5		Плата соединительная		
				НГО 366 000		
				ПС 100-10	1	
		6		Винт 2М3×6.58		
				ГОСТ 1491-80	12	
		7		Винт 2М3×12.58		
				ГОСТ 1491-80	12	
		8		Гайка М3 ГОСТ 5915-70	12	
		9		Шайба 3 65Г 02		
				ГОСТ 6402-70	24	

224-1-697.91 С3

Привязан	Н.контр	Смирнов	Школа на 11 классов (422 учащихся) с выделенным блоком клубно-спортивных помещений	Стадия	Лист	Листов
	Нач.отд	Смирнов		Р	3	
	Провер.	Виключенко	Коробка на 3 штепсельных разъема. Сборочный чертеж	ЦНИИЭП Гражданселькстрой		
	Разраб.	Виключенко				
Инв.№	Проверил	Смирнов				

25073-03 29

Инв.№ подл. | Подпись и дата | Взам. инв.№
2-3992-171

Альбом I часть 2

Крышка

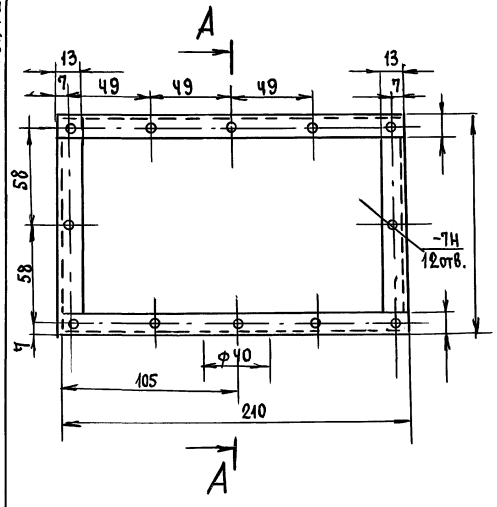

Корпус

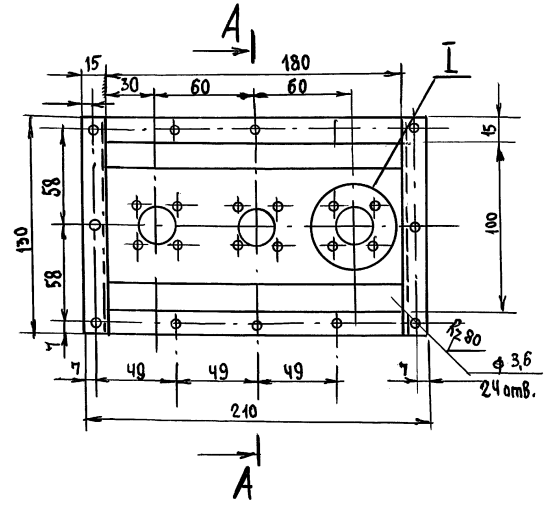

Развертка детали

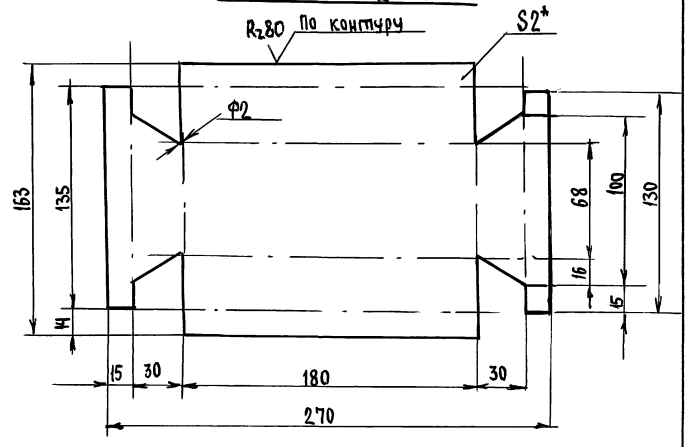

A - A

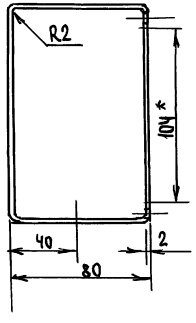

Развертка детали

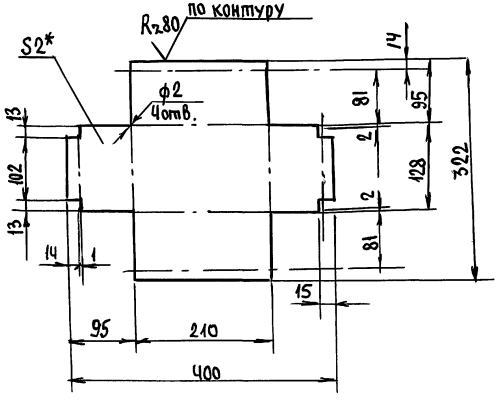

A - A

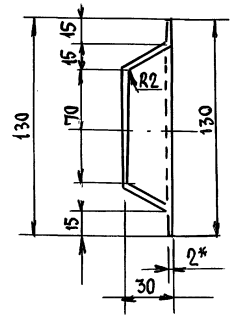

I
M1:1

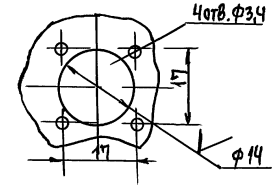

1. Сварку производить электродом Э42 ГОСТ 9467-75 по ГОСТ 5264-80 по контуру примыкания поверхностей детали. Катет шва сварки равен 2 мм.
2. * Размеры для справок.

Инв.№ подл. | Подпись и дата | Взам.инв.№ | 2-3992-172

Привязан					224-1-697.91		СЗ
			Н.контр.	Смирнов	Школа на 11 классов (422 учащихся) с выделенным блоком клубно-спортивных помещений	стадия	лист	листов
			Нач.отд.	Смирнов		Р	4	
			Разраб.	Вихлячейка	Коробка на 3 штепсельных разъема. Крышка и корпус.	ЦНИИЭП граждансельстрой		
			Проверил	Вихлячейка				
Инв.№			Проверил	Смирнов				

25073-03 30

Альбом I часть 3

Ведомость рабочих чертежей основного комплекта ЭТ

Лист	Наименование	Примечание
1	Общие указания.	
	Таблица распределения линий освещения	
	эстрады.	
2	1ЩО-Т. Схема принципиальная однолинейная	
	Верхнее освещение эстрады	
3	Конструкция для установки прожекторов	
	Установка электрооборудования и прокладка	
	труб	

Ведомость ссылочных и прилагаемых документов

Обозначение	Наименование	Примечание
	Прилагаемые документы	
	Коробка штепсельная КШС-2	ЭЛ.М-21.000
	Коробка штепсельная КШС-2. Сборочный чертеж	ЭЛ.М-21.000СБ
	Корпус	ЭЛ.М-21.100
	Стенка задняя	ЭЛ.М-21.101
	Корпус. Сборочный чертеж	ЭЛ.М-21.100СБ
	Стенка боковая	ЭЛ.М-21.102
	Панель	ЭЛ.М-21.103
	Крышка. Сборочный чертеж	ЭЛ.М-21.200СБ
	Корыто	ЭЛ.М-21.201
	Ушко	ЭЛ.М-21.104
	Штепсельная коробка ШКГ-2. Сборочный чертеж	ЭЛ.М-06.000СБ
	Штепсельная коробка ШКГ-2	ЭЛ.М-06.000
	Ушко	ЭЛ.М-06.002
	Ось	ЭЛ.М-06.003
	Стенка левая	ЭЛ.М-06.102
	Дверца	ЭЛ.М-06.001
	Планка запорная	ЭЛ.М-06.104
	Корпус. Сборочный чертеж	ЭЛ.М-06.000СБ
	Корпус	ЭЛ.М-06.100
	Кожух	ЭЛ.М-06.101
	Стенка задняя	ЭЛ.М-06.103
2241-697.91-ЭТ.СО.	Спецификация оборудования	АА. III
ЭТ. ВМ.	Ведомость потребности в материалах	АА. IV
ЭТ. МЭЗ	Ведомость изделий МЭЗ	АА. III

Проект соответствует действующим нормам и правилам (в том числе по взрыво-пожарной безопасности)

Главный инженер проекта /Смирнов/

Инв.№ подл. | Подпись и дата | Взам.инв.№ | Инв.№ отд. 2-3992-175

Общие указания

Рабочие чертежи постановочного освещения эстрады на основании архитектурно-строительных чертежей и задания заказчика.

Установленная мощность электроприемников эстрады 21 квт.

$P_{расч.}$ = 14,7 квт K_c = 0,7

$I_{расч.}$ = 22А

Постановочное освещение эстрады состоит из верхнего, бокового и переносного освещения.

Верхнее освещение эстрады осуществляется светильниками с галогенными лампами, установленными двумя рядами.

Боковое освещение осуществляется прожекторами, установленным на специальных конструкциях на боковых стенах зрительного зала.

На эстраде предусмотрена установка коробок со штепсельными разъемами для подключения переносной аппаратуры.

В качестве установки управления и питания потребителей эстрады применен пункт распределительный ПР11-3052-21У3 (1ЩО-Т) с вводным автоматом и 12-ю линейными.

Все металлические нормально-нетоковедущие части электросветительной установки, должны быть заземлены. Для заземления использовать нулевой провод сети.

Таблица распределения линий освещения эстрады

№№ линий	Наименование потребителей	Цвет	Аппаратура: тип	Аппаратура: к-во	Мощность квт: одной точки	Мощность квт: всех точек	Примечание
	Верхнее освещение эстрады						
1	1 ряд	К	СВТГ-0,5	3	0,5	1,5	КШС-2-5шт.
2	"	С	СВТГ-0,5	3	0,5	1,5	
3	"	Б	СВТГ-0,5	3	0,5	1,5	
4	2 ряд	К	СВТГ-0,5	3	0,5	1,5	КШС-2-5шт.
5	"	С	СВТГ-0,5	3	0,5	1,5	
6	"	Б	СВТГ-0,5	3	0,5	1,5	
	Боковое освещение эстрады						
7	Левая конструкция	У	ПРТЛ-0,5	2	0,5	1,0	
8	"	У	ПРТЛ-0,5	2	0,5	1,0	
9	Правая конструкция	У	ПРТЛ-0,5	2	0,5	1,0	
10	"	У	ПРТЛ-0,5	2	0,5	1,0	
	Переносные потребители						
11	Планшет	У	СВТГ-0,5	8	0,5	8,2	1ЯПШ, 2ЯПШ (ШКГ-2-2шт.)
			ПРЗ00М	4	0,3		
12	"	У	ПРОБ-150М	2	0,5		
			ПРТКЛ-1	2	1,0		
	Итого: 21 квт						

Привязан:

Инв.№

2241-697.91 ЭТ

Н.контр.	Смирнов	
Нач.отд.	Смирнов	
Разраб.	Черкасова	
Провер.	Меркасова	
Провер.	Смирнов	

Школа на 11 классов/422 учащихся с выделенным блоком клубно-спортивных помещений

Стадия	Лист	Листов
Р	1	3

Общие указания. Таблица распределения линий освещения эстрады.

ЦНИИЭП граждансельстрой

25073-03 31

Альбом I часть 2

1 ЩО-Т. Схема принципиальная однолинейная

Данные питающей сети	380/220В ПРН-3052-21У3												Руст.=36 кВт. $I_р$=40А
Аппарат ввода	QF А3720Ф												
Распределительный пункт													
Аппарат отходящей линии	A АЕ2044 63А к20	B АЕ2044 63А к20	C АЕ2044 63А к20	A АЕ2044 63А к20	B АЕ2044 63А к20	C АЕ2044 63А к20	A АЕ2044 63А к20	B АЕ2044 63А к20	C АЕ2044 63А к20	A АЕ2044 63А к20	B АЕ2044 63А к20	C АЕ2044 63А к20	
Марка и сечение провода	ПВ1-Ч(1х2,5)			ПВ1-Ч(1х2,5)			ПВ1-З(1х2,5)			ПВ1-З(1х2,5)		ПВ1-З(1х2,5)	
Номер линии	1	2	3	4	5	6	7	8	9	10	11	12	
Номинальная мощность, кВт	1,5	1,5	1,5	1,5	1,5	1,5	1,0	1,0	1,0	1,0	4,0	4,0	
Наименование потребителей	Верхнее освещение эстрады						Боковое освещение эстрады				Планшет эстрады		
	1 ряд			2 ряд			Левая конструкция		Правая конструкция				

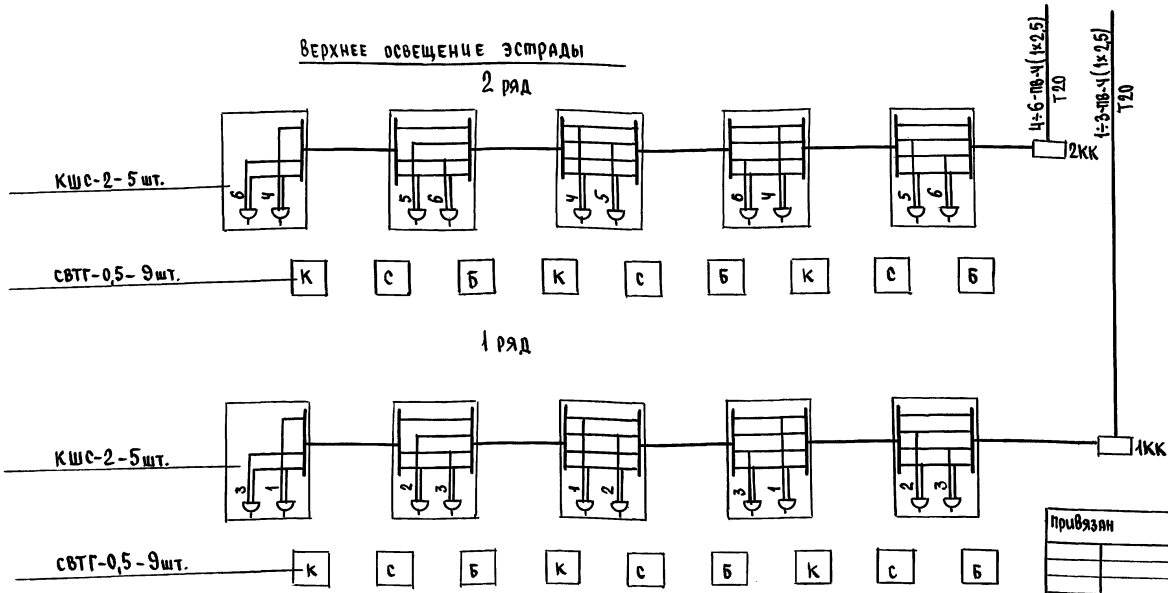

Привязан				224-1-697.91	ЭТ
	Н.Контр.	Смирнов		Школа на 11 классов (422 учащихся) с выделенным блоком клубно-спортивных помещений	Стадия: Р; Лист: 2; Листов:
	Нач.отд.	Смирнов			
	Разраб.	Черкасова			
Инв.№	Провер.	Черкасова		1 ЩО-Т. Схема принципиальная однолинейная. Верхнее освещение эстрады.	ЦНИИЭП Граждансельстрой
	Праверил	Смирнов			

Инв.№ подл. | Подпись и дата | Взам.инв.№ | 2-3992-174

Вид „А"

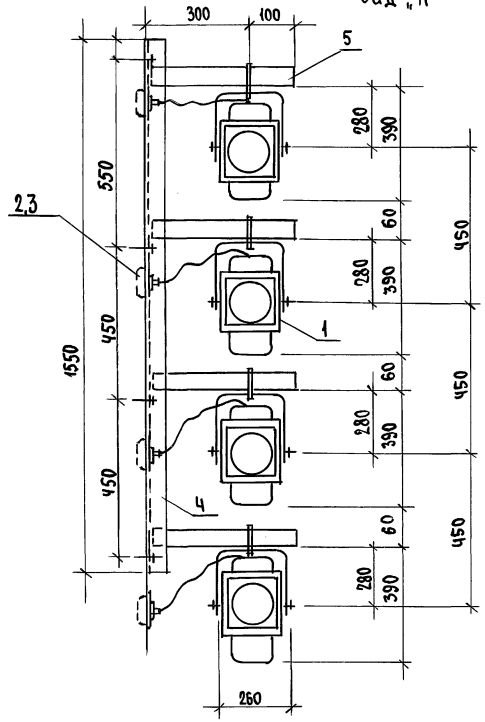

КОНСТРУКЦИЯ ДЛЯ УСТАНОВКИ ПРОЖЕКТОРОВ

ПЛАН

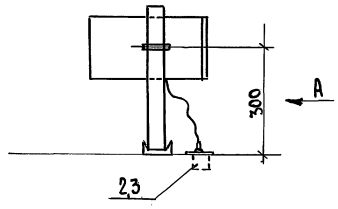

Марка позиция	Обозначение	Наименование	К-во	Масса ед.кг	Примечание
1	ПРТЛ-0,5	Прожектор	Ч		
2	РШ-Ц-20-6-40/220	Розетка	Ч		
3	КР2-10 УХЛ4	Коробка	Ч		
		Крышка	Ч		
Ч		Швеллер ГОСТ 8240-72 / N8 ℓ-1550	1		
5		Труба ГОСТ 3262-75 / Ф50 ℓ-400	Ч		

Установка электрооборудования и прокладка труб

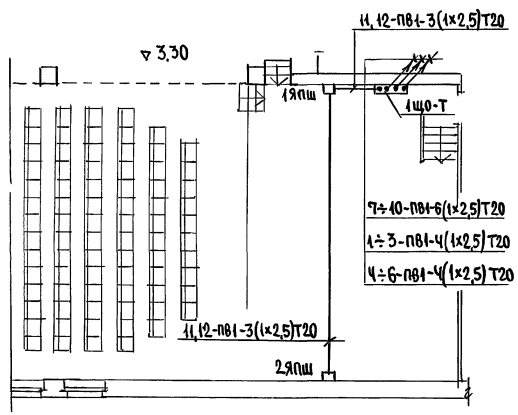

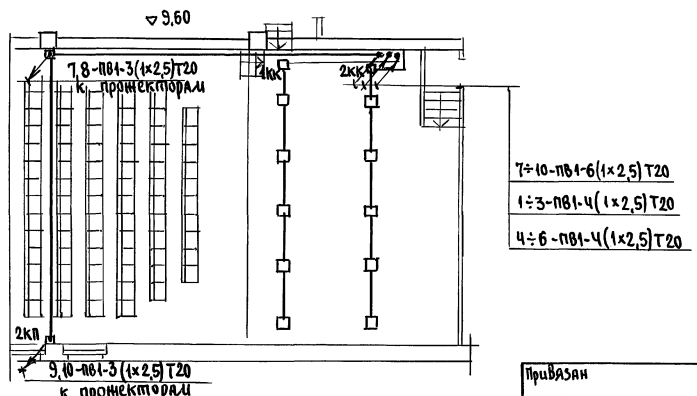

Марка, позиция	Обозначение	Наименование	К-во	Масса ед.кг	Примечание
1ЯПШ 2ЯПШ	ЭЛ.М-06.000СБ	Штепсельная коробка ШКГ-2	2		
1КК 2КК	У-614 ГЭМ	Клеммная коробка	2		
1КП 2КП	У 995 ГЭМ	Коробка протяжная	2		
1ЩО-Т	ПР11-3052-21У3	Пункт распределительный	1		

Привязан

Инв.№

Н.контр.	Смирнов	
Нач.отд.	Смирнов	
Разраб.	Черкасова	
Провер.	Черкасова	
Провер.	Смирнов	

224-1-697.91 ЭТ

Школа на 11 классов (422 учащихся) с выделенными блоками клубно-спортивных помещений

Конструкция для установки прожекторов. Установка электрооборудования и прокладка труб.

Стадия	Лист	Листов
Р	3	

ЦНИИЭП граждансельстрой

25073-03 33

Инв.№ подл. | Подпись и дата | Взам.инв.№ | 2-3992-175

ЭЛ.М-21.000СБ

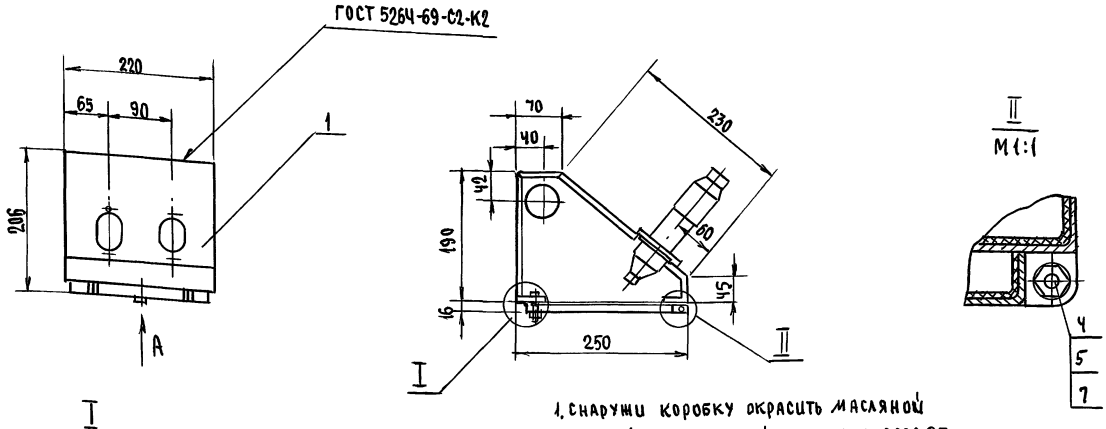

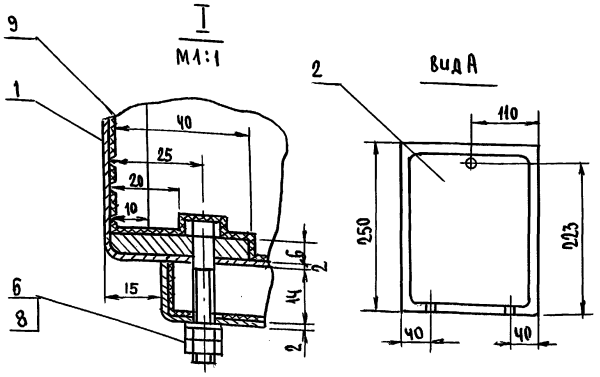

1. Снаружи коробку окрасить масляной краской в светло-серый цвет ГОСТ 8292-85
2. С внутренней стороны корпус и крышку оклеить асбестовым картоном поз. 9. Клей эпоксидный ЭДП-ТУ-84-606-76.
3. Неуказанные предельные отклонения размеров: валов - по h14, остальных - $\pm\frac{IT14}{2}$.
4. * Размеры для справок

Изм.	Лист	№ докум.	Подп.	Дата
Разраб.		Черкасова		
Пров.		Черкасова		
Пров.		Рольщиков		
Пров.		Плотников		
Н.контр.		Смирнов		
Утв.		Смирнов		

ЭЛ.М-21.000СБ т.п. 224-1-697.91

Коробка штепсельная КШС-2 сборочный чертеж

Лит.	Масса	Масштаб
И	8,0	1:5

Лист 1 Листов 1

ЦНИИЭП гражданельстрой

Альбом I часть 3

Форм. зона	Поз.	Обозначение	Наименование	Кол.	Примечание
			ДОКУМЕНТАЦИЯ		
		ЭЛ.М-21.100СБ	Сборочный чертеж		
			ДЕТАЛИ		
	1	ЭЛ.М-06.104	Планка запорная	1	
	2	ЭЛ.М-21.101	Стенка задняя	1	
	3	ЭЛ.М-21.102	Стенка боковая	1	
	4	ЭЛ.М-21.102-01	Стенка боковая	1	
	5	ЭЛ.М-21.103	Панель	1	
	6	ЭЛ.М-21.104	Ушко	2	
			СТАНДАРТНЫЕ ИЗДЕЛИЯ		
	7		Болт М8х40 36.05 ГОСТ 7798-70	1	

Изм.	Лист	№ докум.	Подп.	Дата
Разраб.		Черкасова		
Пров.		Черкасова		
Пров.		Рольщикова		
Н.контр.		Смирнов		
Утв.		Смирнов		

ЭЛ.М-21.100 т.п. 224-1-697.91

Корпус

Лит.	Лист	Листов
И	1	1

ЦНИИЭП гражданельстрой

Альбом I часть 3

Форм. зона	Поз.	Обозначение	Наименование	Кол.	Примечание
			ДОКУМЕНТАЦИЯ		
		ЭЛ.М-21.000СБ	Сборочный чертеж		
			СБОРОЧНЫЕ ЕДИНИЦЫ		
	1	ЭЛ.М-21.100	Корпус	1	
	2	ЭЛ.М-21.200	Крышка	1	
			СТАНДАРТНЫЕ ИЗДЕЛИЯ		
	3		Винт М4х20 36.05 ГОСТ 17473-80	2	
	4		Гайки ГОСТ 5915-70		
	5		М4 40.05	4	
			М8 40.05	2	
			ШАЙБЫ ГОСТ 11371-78		
	6		Шайба 4 01 05	2	
	7		Шайба 8 01 05	1	
			МАТЕРИАЛЫ		
	8		Картон асбестовый КАОН-1 ГОСТ 2850-80	см²	

Изм.	Лист	№ докум.	Подп.	Дата
Разраб.		Черкасова		
Провер.		Рольщикова		
Н.контр.		Смирнов		
Утв.		Смирнов		

ЭЛ.М-21.000 т.п. 224-1-697.91

Коробка штепсельная КШС-2

Лит.	Лист	Листов
И	1	1

ЦНИИЭП гражданельстрой

ЭА.М-21.101

Альбом I часть 3

Развертка

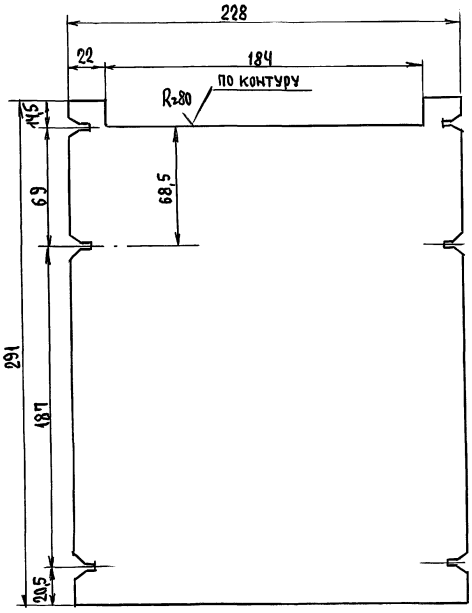

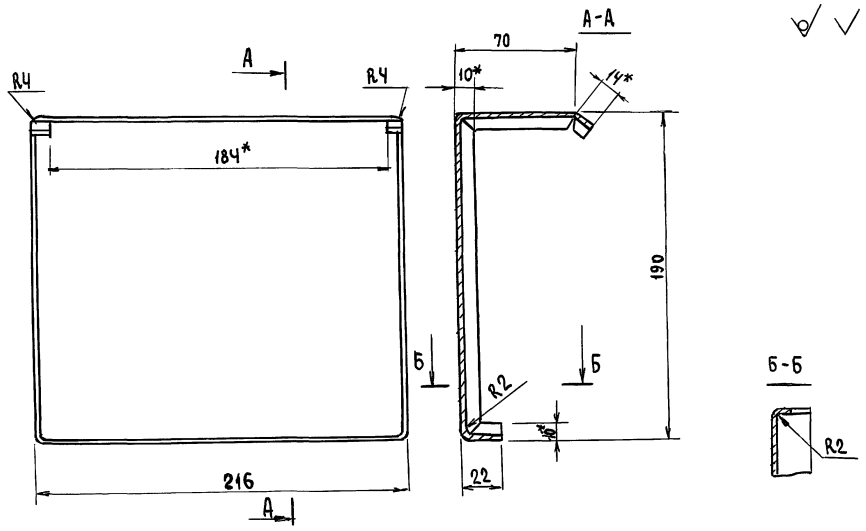

Неуказанные предельные отклонения размеров: валов по h14, отверстий по H14, остальных - ±IT14/2

*размеры для справок.

					ЭЛ.М-21.101	Т.П. 224-I-697.91	
Изм.	Лист	№ докум.	Подпись	Дата	СТЕНКА ЗАДНЯЯ	Литер: И	Масса: 1,03 / Масштаб: 1:2
Разраб.		Черкасова				Лист 1	Листов 1
Провер.		Черкасова			Лист 2 ГОСТ 19903-74 / ст.3 ГОСТ 16523-70	ЦНИИЭП гражданельстрой	
Провер.		Рольщикова					
Провер.		Плотникова					
Н.Контр.		Смирнов					
Утв.		Смирнов					

Инв.№ подл. | Подпись и дата | Взам.инв.№ | Инв.№ дубл. | Подпись и дата

ЭА.М-21.100 СБ

Альбом I часть 3

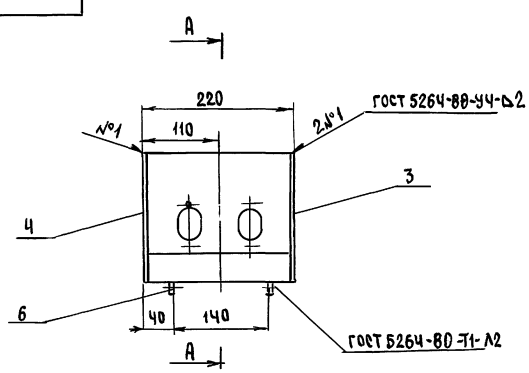

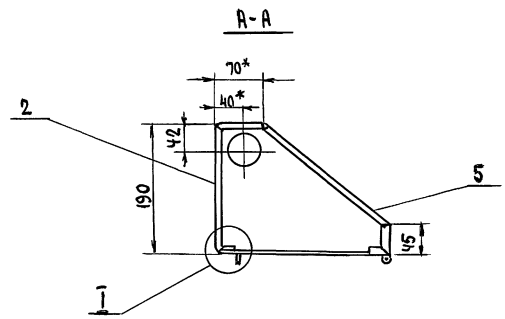

*Размеры для справок

I
М 1:1

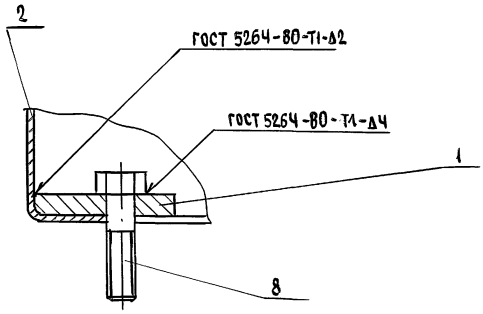

					ЭЛ.М-21.100СБ	Т.П. 224-I-697.91	
Изм.	Лист	№ докум.	Подпись	Дата	КОРПУС СБОРОЧНЫЙ ЧЕРТЕЖ	Лит.: И	Масса: 2,84 / Масштаб: 1:5
Разраб.		Черкасова				Лист 4	Листов 1
Провер.		Черкасова				ЦНИИЭП гражданельстрой	
Провер.		Рольщикова					
Провер.		Плотникова					
Н.Контр.		Смирнов					
Утв.		Смирнов					

Инв.№ подл. | Подпись и дата | Взам.инв.№ | Инв.№ дубл. | Подпись и дата

2-3992-178

ЭЛ.М-21.103

Альбом I часть 3

РАЗВЕРТКА

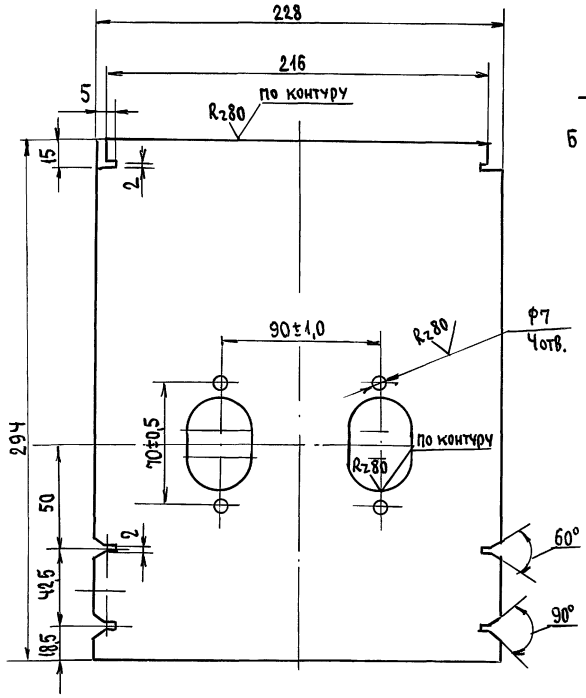

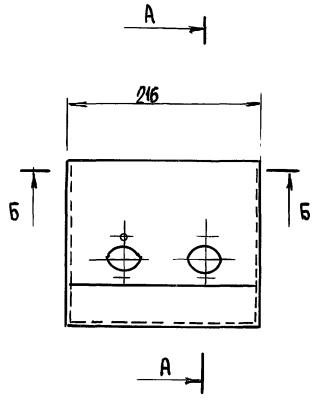

А-А

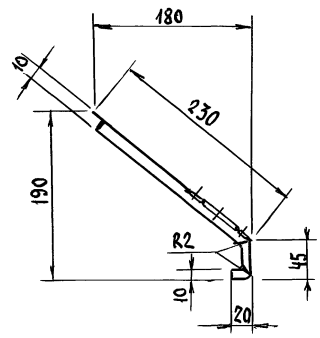

Б-Б

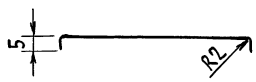

Неуказанные предельные отклонения размеров: валов по h14, отверстий - H14, остальных - ±js14.

Изм.	Лист	№ докум.	Подп.	Дата
Разраб.		Черкасова		
Провер.		Черкасова		
Разраб.		Плотникова		
Провер.		Плотникова		
Н.контр.		Смирнов		
Утв.		Смирнов		

ЭЛ.М-21.103 т.п. 224-I-697.91

ПАНЕЛЬ

Лит.	Масса	Масшт.
И	0,9	1:4

Лист 1 Листов 1

Лист 2 ГОСТ 19903-74 ст.3 ГОСТ 16523-70

ЦНИИЭП гражданселькстрой

Инв.№ подл. | Подпись и дата | Взам.инв.№ | Инв.№ дубл. | Подпись и дата

ЭЛ.М-21.102

Альбом I часть 3

ЭЛ.М-21.102

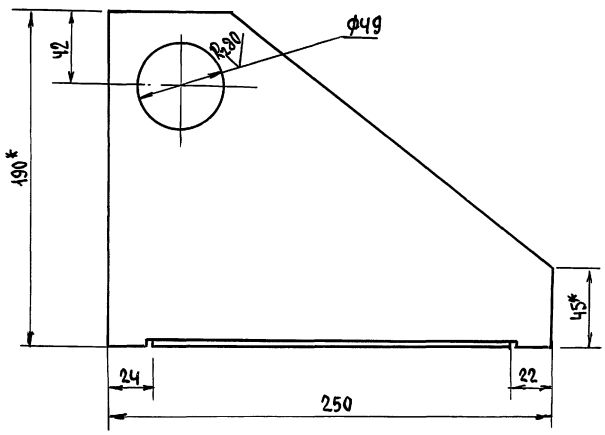

РАЗВЕРТКА

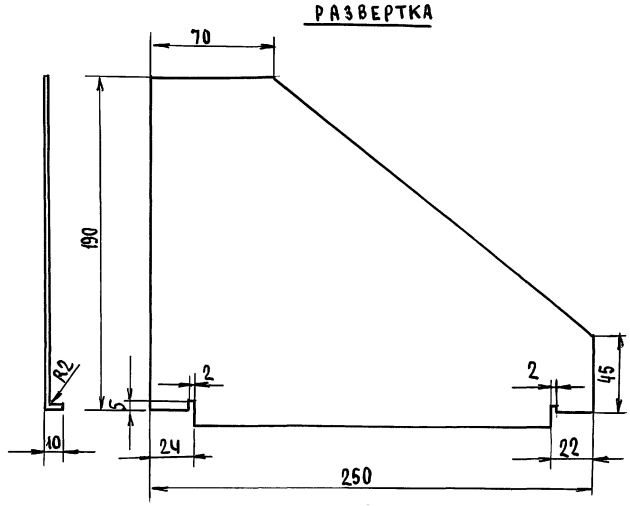

Неуказанные предельные отклонения размеров: валов - по h14, отверстий - по H14, остальных - ±js14

* Размеры для справок

ЭЛ.М-21.102-01

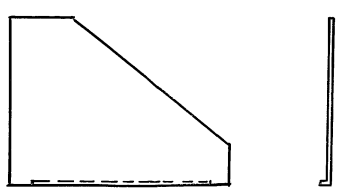

Изм.	Лист	№ докум.	Подп.	Дата
Разраб.		Черкасова		
Пров.		Черкасова		
Разраб.		Плотникова		
Пров.		Плотникова		
Н.контр.		Смирнов		
Утв.		Смирнов		

ЭЛ.М-21.102 т.п. 224-I-697.91

СТЕНКА БОКОВАЯ

Лит.	Масса	Масшт.
И	0,49	1:2

Лист 1 Листов 1

Лист 2 ГОСТ 19903-74 ст.3 ГОСТ 16523-70

ЦНИИЭП гражданселькстрой

Инв.№ подл. | Подпись и дата | Взам.инв.№ | Инв.№ дубл. | Подпись и дата

25073-03 36

1977

Альбом I часть 3

Эл.М-21.201

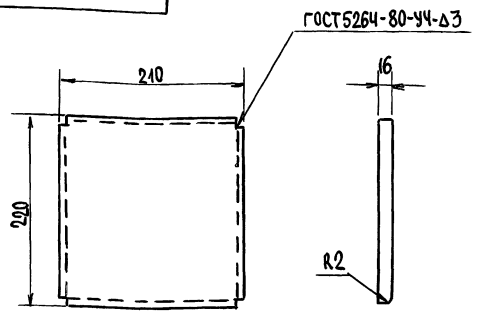

РАЗВЕРТКА

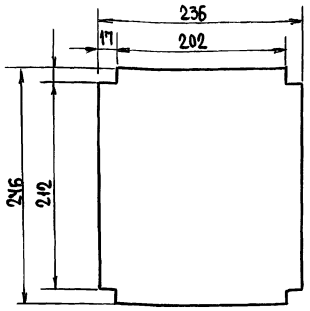

Неуказанные предельные отклонения размеров:
валов – по h14, остальные – ±IT14/2

Изм.	Лист	№ докум.	Подп.	Дата
Разраб.		Черкасова		
Пров.		Черкасова		
Разраб.		Плотникова		
Пров.		Плотникова		
Н.контр.		Смирнов		
Утв.		Смирнов		

Эл.М-21.201 т.п. 224-I-697.91

Корыто

Лит.	Масса	Масшт.
И	0,5	1:4
Лист 1	Листов 1	

Лист 2 ГОСТ 19903-74 / ст.3 ГОСТ 16523-70

ЦНИИЭП гражданселькстрой

Инв.№ подл. | Подпись и дата | Взам.инв.№ | Инв.№ дубл. | Подпись и дата

Альбом I часть 3

Эл.М-21.104

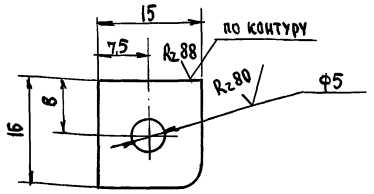

Неуказанные предельные отклонения размеров:
валов – по h14, отверстий – по H14, остальных – ±IT14/2

Изм.	Лист	№ докум.	Подп.	Дата
Разраб.		Черкасова		
Провер.		Черкасова		
Разраб.		Плотникова		
Провер.		Плотникова		
Н.контр.		Смирнов		
Утв.		Смирнов		

Эл.М-21.104 т.п. 224-I-697.91

Ушко

Лит.	Масса	Масшт.
И	0,004	2:1
Лист 1	Листов 1	

Лист 2 ГОСТ 19903-74 / ст.3 ГОСТ 16523-70

ЦНИИЭП гражданселькстрой

Инв.№ подл. | Подпись и дата | Взам.инв.№ | Инв.№ дубл. | Подпись и дата

25073-03 37

Альбом I часть 3

Эл.М-21.200СБ

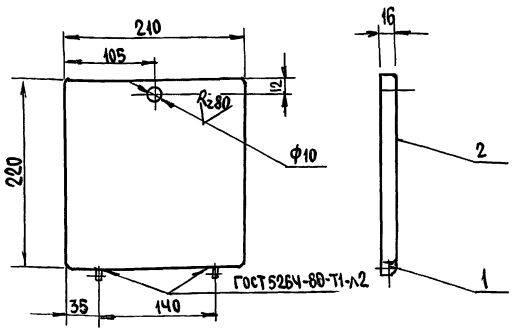

Обозначение	Наименование	Кол.	Примечание
	ДЕТАЛИ		
1 Эл.М-21.104	Ушко	2	
2 Эл.М-21.201	Корыто	1	

Изм.	Лист	№ докум.	Подп.	Дата
Разраб.		Черкасова		
Провер.		Черкасова		
Разраб.		Плотникова		
Провер.		Плотникова		
Н.контр.		Смирнов		
Утв.		Смирнов		

Эл.М-21.200СБ т.п. 224-I-697.91

Крышка сборочный чертеж

Лит.	Масса	Масшт.
И	1,02	1:4
Лист 1	Листов 1	

ЦНИИЭП гражданселькстрой

Инв.№ подл. | Подпись и дата | Взам.инв.№ | Инв.№ дубл. | Подпись и дата

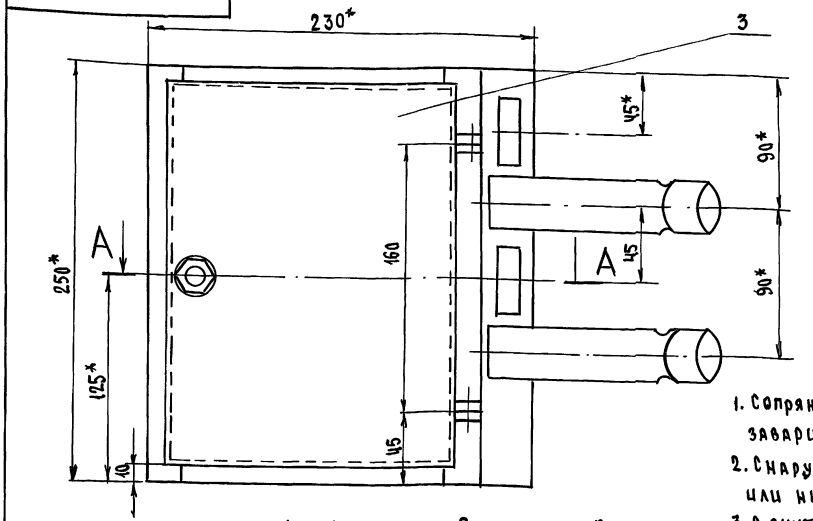

1. Сопряжения углов коробки и крышки выправить заварить и зачистить.
2. Снаружи коробку окрасить масляной краской или нитрокраской в светлосерый цвет.
3. С внутренней стороны коробку оклеить асбестовым картоном толщиной 2мм, клей АК-88.
4. На стекле светового табло пишется № линии
5. Корпус коробки и установленную на ней аппаратуру заземлить
6. * Размеры для справок.

Изм.	Лист	№ докум.	Подп.	Дата
Разраб.		Черкасова		
Провер.		Черкасова		
Провер.		Польщиков		
Разраб.		Плотников		
Н.контр.		Смирнов		
Утв.		Смирнов		

ЭЛ.М-06.000СБ т.п. 224-1-697.91

Штепсельная коробка ШКГ-2. Сборочный чертеж

Лит.	Масса	Масшт.
И	6.0	1:1

Лист 1 Листов 1

ЦНИИЭП гражданельстрой

Альбом I часть 3

Форм.	Зона	Поз.	Обозначение	Наименование	Кол	Примечание
				МАТЕРИАЛЫ		
		9		Картон асбестовый		
				КАОН-1 ГОСТ 2850-80	1,5	кг
		10		Штепсельное		
				соединение ШТС-40А		
				ТУ34-02-053-75	2	

Изм.	Лист	№ докум.	Подп.	Дата

ЭЛ.М-06.000

Лист 2

Альбом I часть 3

Форм.	Зона	Поз.	Обозначение	Наименование	Кол	Примеч.
				ДОКУМЕНТАЦИЯ		
А3			ЭЛ.М-06.000СБ	Сборочный чертеж		
				СБОРОЧНЫЕ ЕДИНИЦЫ		
ДЧ		1	ЭЛ.М-06.100	Корпус	1	
				ДЕТАЛИ		
А5		3	ЭЛ.М-06.001	Дверца	1	
ДЧ		4	ЭЛ.М-06.002	Ушко	2	
ДЧ		5	ЭЛ.М-06.003	Ось	2	
				СТАНДАРТНЫЕ ИЗДЕЛИЯ		
		6		Гайка М8.4.05 ГОСТ 5915-70	4	
		7		Шайба 8.36.05 ГОСТ 11371-78	1	

Изм.	Лист	№ докум.	Подп.	Дата
Разраб.		Черкасова		
Провер.		Черкасова		
Провер.		Плотникова		
Н.контр.		Смирнов		
Утв.		Смирнов		

ЭЛ.М-06.000 т.п. 224-1-697.91

Штепсельная коробка ШКГ-2

Лит.	Лист	Листов
И	1	2

ЦНИИЭП гражданельстрой

Альбом I часть 3

Эл.М-06.102

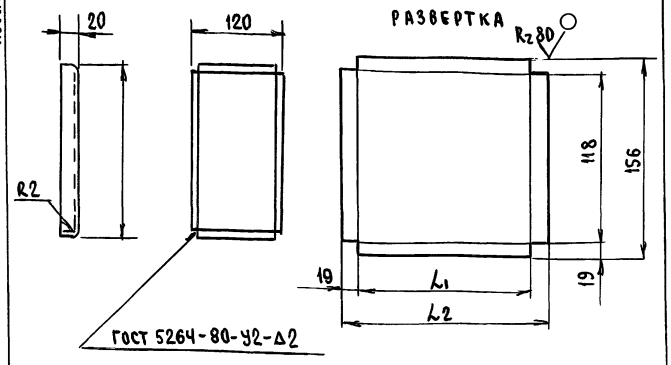

Обозначение	L	L1	L2	Масса кг
Эл.М-06.102	250	248	286	0,5
-01	420	418	456	0,8
-02	600	598	636	0,95

Неуказанные предельные отклонения размеров: валов – по h14, остальных – по ±IT14/2

Изм.	Лист	№ докум.	Подп.	Дата
Разраб.		Черкасова		
Пров.		Черкасова		
Разраб.		Плотникова		
Пров.		Плотникова		
Н.контр.		Смирнов		
Утв.		Смирнов		

Эл.М-06.102 Т.П. 224-I-697.91

Стенка левая

Лит	Масса	Масшт.
Ц	см. табл. Ц	1:5
Лист 1	Листов 1	

Лист 2 ГОСТ 19903-74 / ст.3 ГОСТ 16523-70

ЦНИИЭП гражданельстрой

Инв.№ подл. | Подпись и дата | Взам.инв.№

Эл.М-06.001

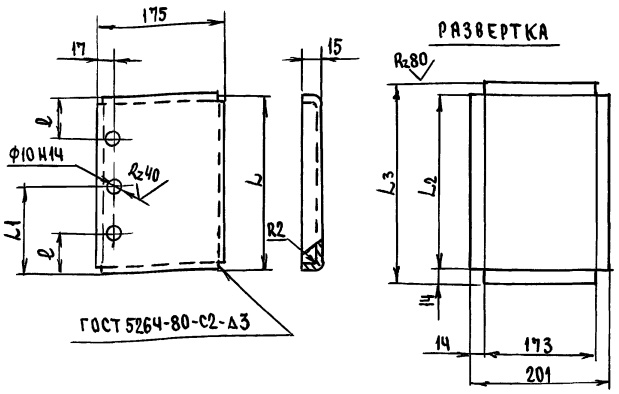

Обозначение	L	L1	L2	L3	ℓ	Масса кг
Эл.М-06.001	230	116	228	256	–	0,8
-01	400	–	398	426	90	1,3
-02	580	–	578	606	90	1,9

Неуказанные предельные отклонения размеров: отверстий – по h14, валов – по h14, остальных – по ±IT14/2

Изм.	Лист	№ докум.	Подп.	Дата
Разраб.		Черкасова		
Пров.		Черкасова		
Разраб.		Плотникова		
Пров.		Плотникова		
Н.контр.		Смирнов		
Утв.		Смирнов		

Эл.М-06.001 Т.П. 224-I-697.91

Дверца

Лит.	Масса	Масшт.
Ц	см. табл.	1:5
Лист 1	Листов 1	

Лист 2 ГОСТ 19903-74 / ст.3 ГОСТ 16523-70

ЦНИИЭП гражданельстрой

Альбом I часть 3

Эл.М-06.002

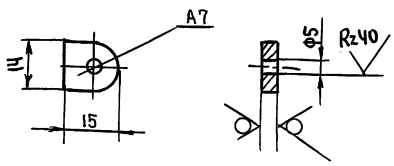

Неуказанные предельные отклонения размеров: отверстий – по h14, валов – по h14, остальных – по ±IT14/2

Изм.	Лист	№ докум.	Подп.	Дата
Разраб.		Черкасова		
Пров.		Черкасова		
Разраб.		Плотникова		
Пров.		Плотникова		
Н.контр.		Смирнов		
Утв.		Смирнов		

Эл.М-06.002 Т.П. 224-I-697.91

Ушко

Лит	Масса	Масшт.
Ц	0,007	1:1
Лист 1	Листов 1	

Лист 5 ГОСТ 19903-74 / ст.3 ГОСТ 16523-70

ЦНИИЭП гражданельстрой

25073-03 39

Альбом I часть 3

Эл.М-06.003

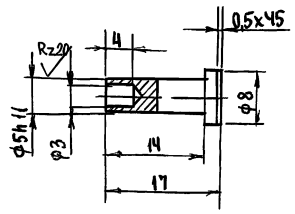

Неуказанные предельные отклонения размеров: отверстий – по h14, валов – по h14, остальных – по ±IT14/2

Изм.	Лист	№ докум.	Подп.	Дата
Разраб.		Черкасова		
Провер.		Черкасова		
Разраб.		Плотникова		
Провер.		Плотникова		
Н.Контр.		Смирнов		
Утв.		Смирнов		

Эл.М-06.003 Т.П. 224-I-697.91

Ось

Лит.	Масса	Масшт.
Ц	0,002	2:1
Лист 1	Листов 1	

ст.3 ГОСТ 380-88

ЦНИИЭП гражданельстрой

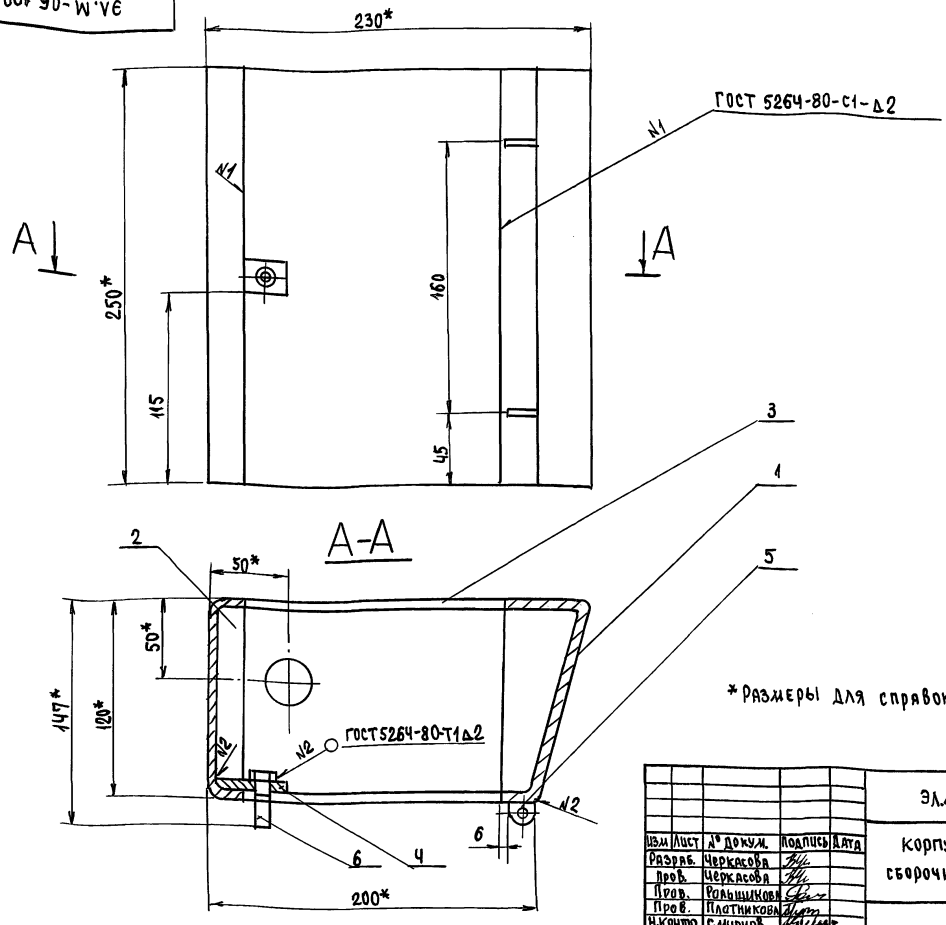

*Размеры для справок

Изм.	Лист	№ докум.	Подпись	Дата
Разраб.		Черкасова		
Пров.		Черкасова		
Пров.		Ролышикова		
Пров.		Плотникова		
Н.контр.		Смирнов		
Утв.		Смирнов		

Эл.М.-06.100СБ т.п. 224-I-697.91

Корпус сборочный чертеж

Стадия	Лист	Листов
И	4,0	1:2
Лист 1	Листов 1	

УниИЭП Гражданстельстрой

Альбом I часть 3

Форм.	Зона	Поз.	Обозначение	Наименование	Кол.	Примечание
				Документация		
А3			Эл.М.-06.100СБ	Сборочный чертеж		
				Детали		
А3		1	Эл.М-06.101	Кожух	1	
А4		2	Эл.М-06.102	Стенка левая	1	
А4		3	Эл.М-06.103	Стенка задняя	1	
А4		4	Эл.М-06.104	Планка запорная	1	
		5	Эл.М-06.002	Ушко	2	
				Стандартные изделия		
		6		Болт М8х35 36.05 ГОСТ 7798-70	1	

Инв.№ подл. | Подпись и дата | Взам.инв.№ | 25073-03 40

Изм.	Лист	№ докум.	Подп.	Дата
Разраб.		Черкасова		
Провер.		Черкасова		
Провер.		Ролышикова		
Н.Контр.		Смирнов		
Утв.		Смирнов		

Эл.М-06.100

Корпус

Лит	Масса	Масштаб
И		
Лист 1	Листов 1	

ЦНИИЭП Гражданстельстрой

Rz 80

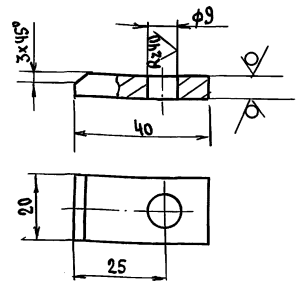

Неуказанные предельные отклонения размеров: валов – по h14, остальных – по ±IT14/2.

Изм.	Лист	№ докум.	Подп.	Дата
Разраб.		Черкасова		
Пров.		Черкасова		
Пров.		Ролышикова		
Пров.		Плотникова		
Н.Контр.		Смирнов		
Утв.		Смирнов		

Эл.М-06.104 т.п. 224-I-697.91

Планка запорная

Лит	Масса	Масштаб
И	0,08	1:1
Лист 1	Листов 1	

Лист 6 ГОСТ 19903-74 / ст.3 ГОСТ 14637-79

ЦНИИЭП Гражданстельстрой

2-3992-183

Альбом I часть 3

ЭЛ.М-06.101

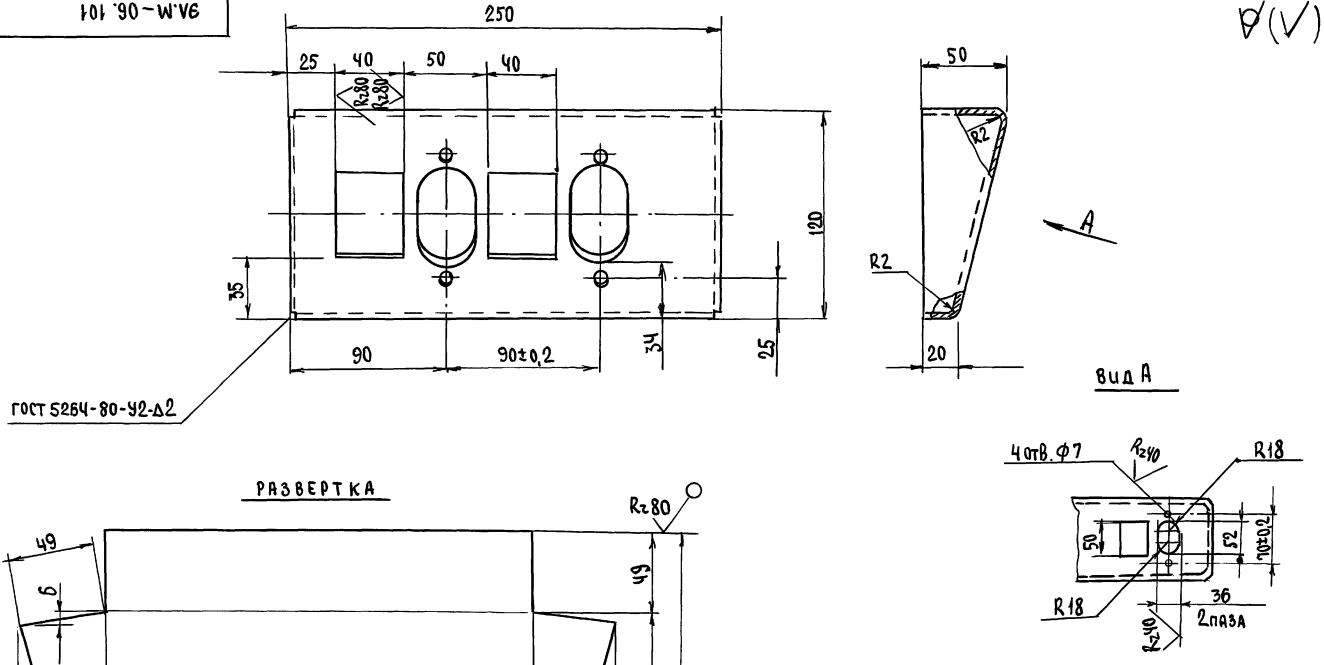

Неуказанные предельные отклонения размеров: отверстий – по h14, валов – по h14, остальных – по $\dot{S}s$ 14

					ЭЛ.М-06.101		т.п. 224-I-697.91		
Изм	Лист	№ докум.	Подп.	Дата	КОЖУХ	Лит.	Масса	Масшт.	
Разраб.		Черкасова				И	1,0	1:2	
Пров.		Черкасова				Лист 1	Листов 1		
Разраб.		Плотникова							
Пров.		Плотникова							
Н.контр.		Смирнов			Лист 2 ГОСТ 19903-74 / СТ.3 ГОСТ 16523-70	ЦНИИЭП гражданскельстрой			
Утв.		Смирнов							

Инв. № подл. | Подпись и дата | Взам. инв. №

Альбом I часть 3

ЭЛ.М-06.103

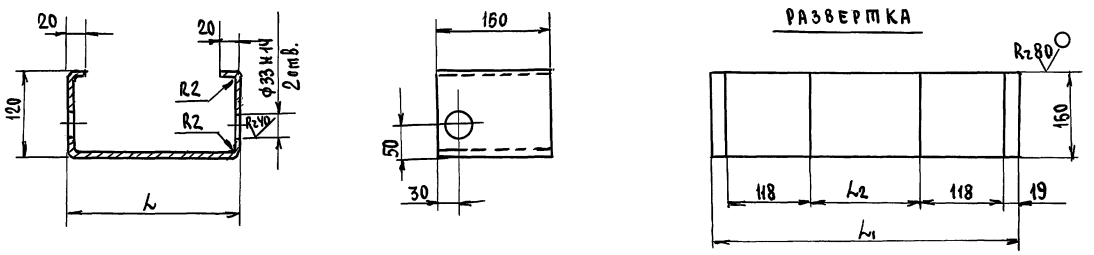

Обозначение	L	L_1	L_2	Масса кг
ЭЛ.М-06.103	250	522	248	0,8
-01	420	692	418	1,1
-02	600	872	598	1,3

Неуказанные предельные отклонения размеров: отверстий – по h14, валов – по h14, остальных – по $\dot{S}s$ 14

					ЭЛ.М-06.103		т.п. 224-I-697.91		
Изм	Лист	№ докум	Подп.	Дата	СТЕНКА ЗАДНЯЯ	Лит	Масса	Масшт.	
Разраб.		Черкасова				И	см. табл	1:5	
Пров.		Черкасова				Лист 1	Листов 1		
Разраб.		Плотникова							
Пров.		Плотникова							
Н.контр.		Смирнов			Лист 2 ГОСТ 19903-74 / СТ.3 ГОСТ 16523-70	ЦНИИЭП гражданскельстрой			
Утв.		Смирнов							

25073-03 (41)

Инв. № подл. | Подпись и дата | Взам. инв. №

gost.e-ecolog.ru