ТИПОВОЙ ПРОЕКТ

224-1-697.91

ШКОЛА НА 11 КЛАССОВ /422 УЧАЩИХСЯ/ С ВЫДЕЛЕННЫМ БЛОКОМ КЛУБНО-СПОРТИВНЫХ ПОМЕЩЕНИЙ

СО СТЕНАМИ ИЗ КИРПИЧА

АЛЬБОМ I ЧАСТЬ 2

АС - Архитектурно-строительные чертежи стр 73-142

gost.e-ecolog.ru

Альбом I часть 2

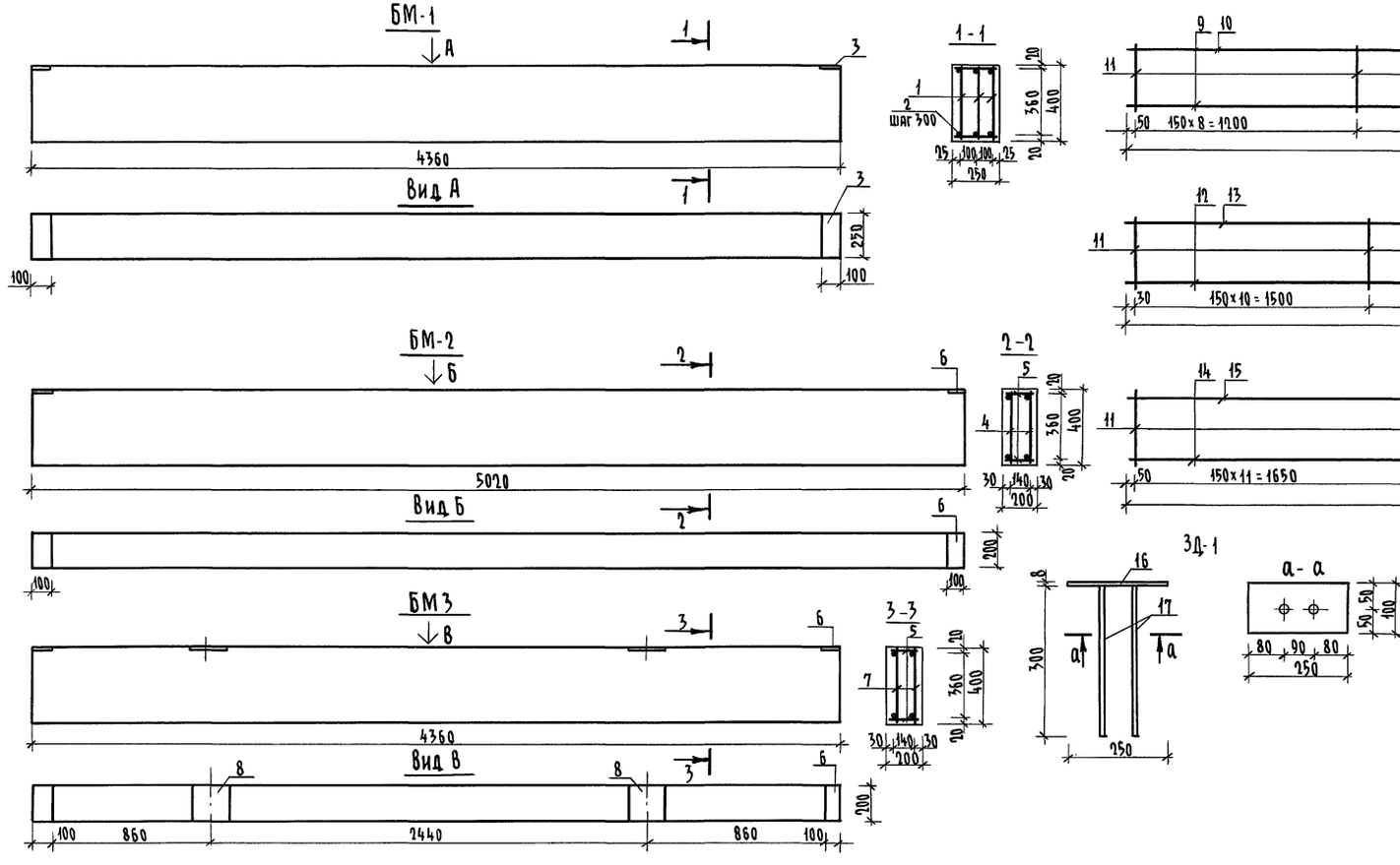

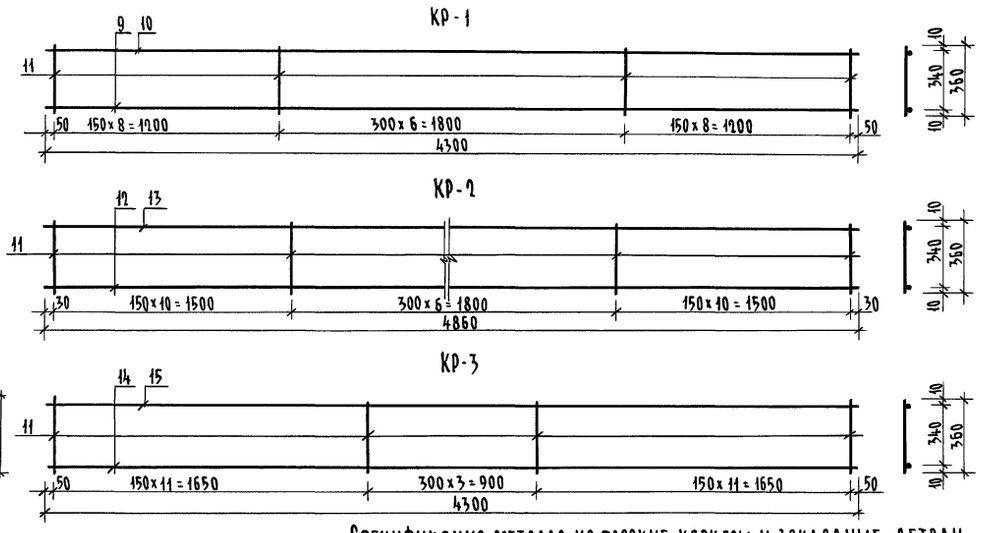

Спецификация материалов на монолитные участки

Марка, поз.	Обозначение	Наименование	Кол. шт	Масса ед.кг	Примеч.
		БМ-1		1230	
1		КР-1	3	30,820	
2		8AI ГОСТ 5781-82* ℓ=230	15	0,09	
3		3Д-1	2	1,808	
		Бетон кл. В20 м³	0,44		
		БМ-2		1120	
4		КР-2	2	26,812	
5		8AI ГОСТ 5781-82* ℓ=180	17	0,07	
6		3Д-2	2	1,494	
		Бетон кл. В20 м³	0,4		
		БМ-3		980	
7		КР-3	2	23,978	
5		8AI ГОСТ 5781-82* ℓ=180	15	0,07	
6		3Д-2	2	1,494	
8		3Д-3	2	2,988	
		Бетон кл. В20 м³	0,35		

Спецификация металла на плоские каркасы и закладные детали

Марка, поз.	Обозначение	Наименование	Кол. шт.	Масса ед. кг.	Примеч.
		КР-1		30,82	
9		28AIII ГОСТ 5781-82* ℓ=4300	1	20,769	
10		16AIII ГОСТ 5781-82* ℓ=4300	1	6,785	
11		8AI ГОСТ 5781-82* ℓ=360	23	0,142	
		КР-2		26,812	
12		25AIII ГОСТ 5781-82* ℓ=4860	1	18,662	
13		12AIII ГОСТ 5781-82* ℓ=4860	1	4,316	
11		8AI ГОСТ 5781-82* ℓ=360	27	0,142	
		КР-3		23,978	
14		25AIII ГОСТ 5781-82* ℓ=4300	1	16,512	
15		12AIII ГОСТ 5781-82* ℓ=4300	1	3,774	
11		8AI ГОСТ 5781-82* ℓ=360	26	0,142	
		3Д-1		1.808	
16		Полоса 8×100 ГОСТ 103-76* / Ст3 ГОСТ 535-88 ℓ=250	1	1,570	
17		8AIII ГОСТ 5781-82* ℓ=300	2	0,119	
		3Д-2		1,494	
18		Полоса 8×100 ГОСТ 103-76* / Ст3 ГОСТ 535-88 ℓ=200	1	1,256	
17		8AIII ГОСТ 5781-82* ℓ=300	2	0,119	
		3Д-3		2,988	
19		Полоса 8×200 ГОСТ 103-76* / Ст3 ГОСТ 535-88 ℓ=200	1	2,512	
17		8AIII ГОСТ 5781-82* ℓ=300	4	0,119	

Привязан

Инв. №

Взам. инв. №

Подпись и дата

Инв. № подл. 2-3992-74

Н.контр.	Шилтова		
Нач.м.	Радыгин		
Зам.н.м	Земляк		
ГАП	Егоров		
Вед.инж	Коцарь		
Исполн.	Чистякова		
Провер.	Коцарь		

224-1-697.91 -АС

Школа на 11 классов/422 учащихся/ с выделенным блоком клубно-спортивных помещений

Стадия	Лист	Листов
Р	70	

Монолитные балки БМ-1, БМ-2, БМ-3

ЦНИИЭП гражданельстрой

АЛЬБОМ I ЧАСТЬ 2

ЛЕСТНИЦА N 3
РАЗРЕЗ

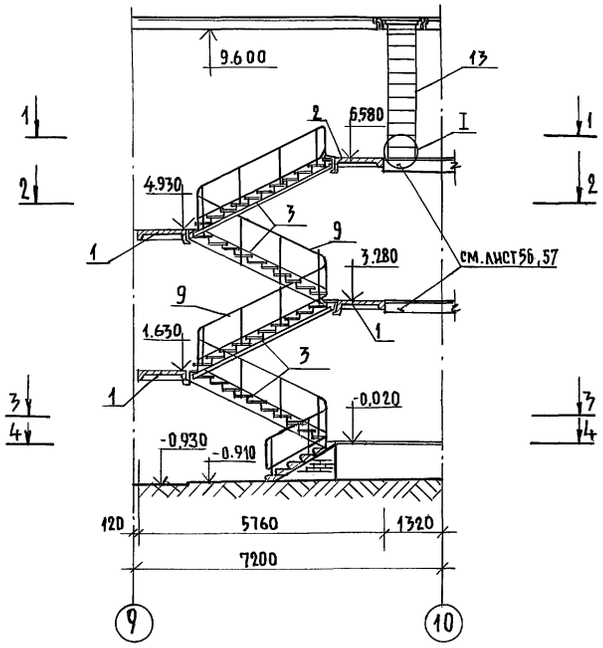

СЕЧЕНИЕ 6-6

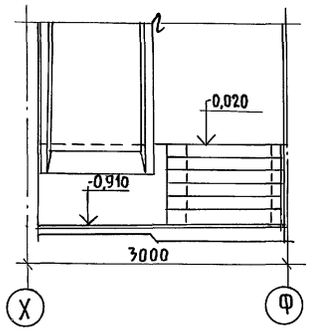

СЕЧЕНИЕ 5-5

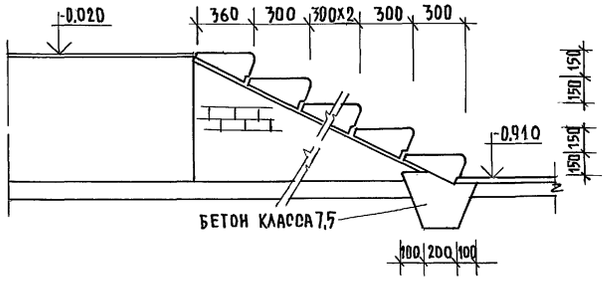

СПЕЦИФИКАЦИЯ СБОРНЫХ ИЗДЕЛИЙ НА ЛЕСТНИЦУ N3

МАРКА ПОЗ.	ОБОЗНАЧЕНИЕ	НАИМЕНОВАНИЕ	КОЛ. ШТ.	МАССА ЕД., КГ.	ПРИМЕЧАНИЕ
	ЖЕЛЕЗОБЕТОННЫЕ ИЗДЕЛИЯ				
1	1.252.1-4.1	ЛЕСТН. ПЛОЩ. ЛПФ28.11-5Ш	3	1100	
2	1.252.1-4.1	ЛПФ28.11В-5Ш	1	1260	
3	1.251.1-4.1	ЛЕСТНИЧН. МАРШ 2ЛНФ39.14.17-5	4	1420	
4	1.251.1-4.1	ПРОСТУПИ 1ЛН14.3	40	38	
5	1.251.1-4.1	2ЛН14.28	4	29	
6	1.251.1-4.1	1ЛН14.2	4	26	
7	ГОСТ 8717.1-84	СТУПЕНИ АС14	1	145	
8	ГОСТ 8717.1-84	АС14-1	4	145	
	МЕТАЛЛИЧЕСКИЕ ИЗДЕЛИЯ				
9	1.256.2-2.1	ОГР. МАРШЕЙ МВ30.17-30.9.Р	4	39.27	
10	1.256.2-2.1	ОГР. СТУПЕНЕЙ МВ6.5-6.9.Р	2	17.28	
11	1.256.2-2.1	ОГР. ПЛОЩАДКИ ПВ16.9 Р	1	19.5	
13	224-1-697.91 л. 82	СТРЕМЯНКА МПЛ-1	1	34.02	
14	ГОСТ 103-76*	ПОЛОСА 8х40 ℓ=0,6	2	1.51	
	ДЕРЕВЯННЫЕ ИЗДЕЛИЯ				
12	1.136.5-19	ЛЮК ДЛ 10-10	1	0.06	

УЗЕЛ I

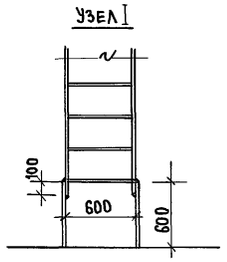

СЕЧЕНИЕ 1-1

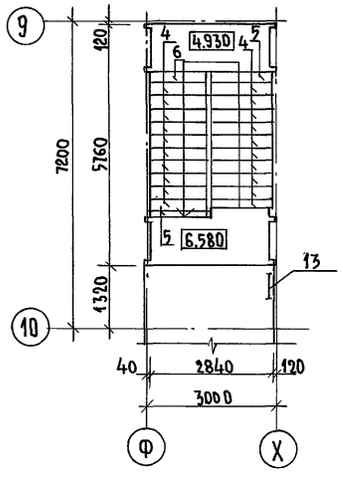

СЕЧЕНИЕ 2-2

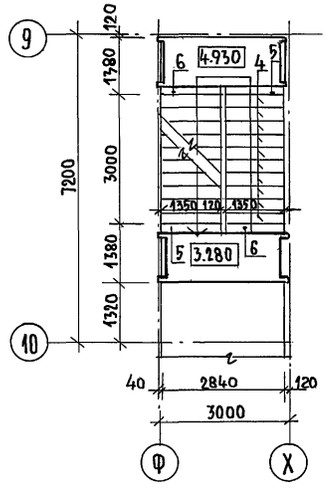

СЕЧЕНИЕ 3-3

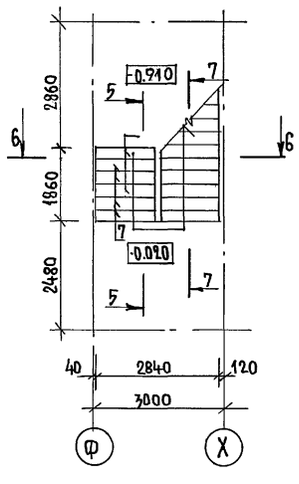

СЕЧЕНИЕ 4-4

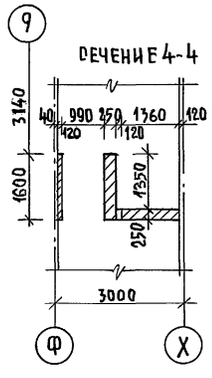

СЕЧЕНИЕ 7-7

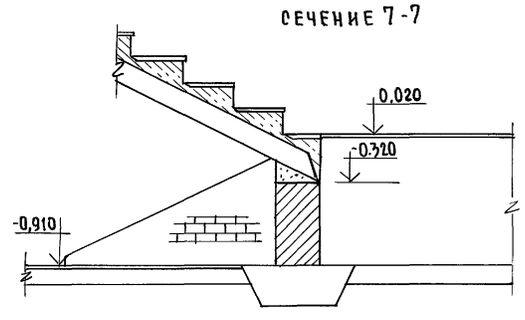

1. СТРЕМЯНКУ КРЕПИТЬ К СТЕНЕ В 2-Х МЕСТАХ ПО ВЫСОТЕ

ПРИВЯЗАН:			
ИНВ.№			

Н.КОНТР.	ЕГОРОВ		
НАЧ.МАСТ.	РАДЫГИН		
ЗАМ. Н.М.	ЗЕМЛЯК		
ГАП	ЕГОРОВ		
ГЛ.СПЕЦИАЛ.	БОРОЗНОВ		
ВЕД.ИНЖ.	ШИЛТОВА		
ИСПОЛНИЛ	РЕФИЛАКТОВА		
ПРОВЕРИЛ	СУХАНОВА		

224-1-697.91 -АС

Школа на 11 классов/422 учащихся/ с выделенным блоком клубно-спортивных помещений.

СТАДИЯ	ЛИСТ	ЛИСТОВ
Р	71	

ЛЕСТНИЦА N3.

ЦНИИЭП ГРАЖДАНСЕЛЬСТРОЙ

25073-02 3

ИНВ.№ПОДЛ. | ПОДПИСЬ И ДАТА | ВЗАМ.ИНВ.№ | 2-3992-75

Альбом I часть 2

Лестница N 4

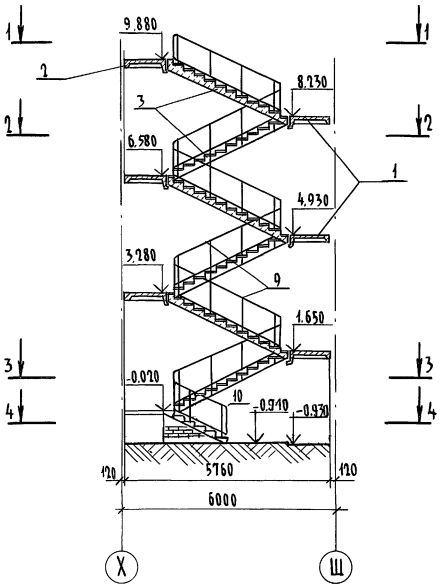

Сечение 5-5

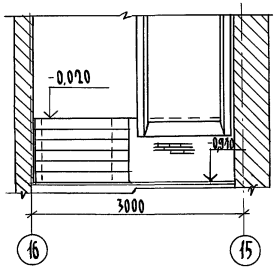

Сечение 6-6

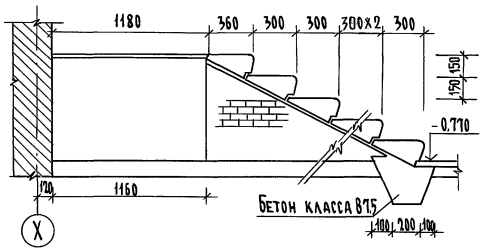

Спецификация сборных изделий на лестницу N 4

Марка поз.	Обозначение	Наименование	Кол. шт.	Масса ед. кг.	Приме-чание
		Железобетонные изделия			
1	1.252.1-4.1	Лестн. площ. ЛПФ 28.11-5	5	1100	
2	1.252.1-4.1	ЛПФ 28.11Б-5п	1	1260	
3	1.251.1-4.1	Лестн. марш 2ЛМФ 39.14.17-5-1	6	1420	
4	1.251.1-4.1	Проступи 1ЛН 14.3	60	38	
5	1.251.1-4.1	2ЛН 14.26	6	29	
6	1.251.1-4.1	1ЛН 14.2	6	26	
7	ГОСТ 8717.1-84	Ступени ЛС 14	4	145	
8	ГОСТ 8717.1-84	Ступени ЛС 14-1п	2	145	
		Металлические изделия			
9	1.256.2-2.1	Огражд. марша МВ 30.17-30.9р	6	39,27	
10	1.256.2-2.1	Огражд. ступеней МВ 15.9-16.9р	1	22,20	
11	1.256.2-2.1	Огражд. площадки ПВ 16.9р	1	19,50	

Сечение 1-1

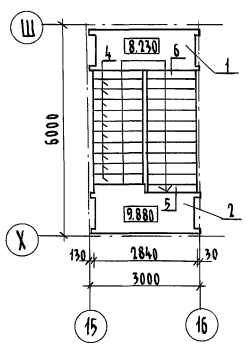

Сечение 2-2

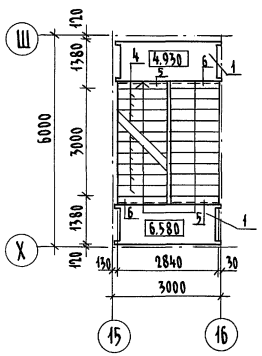

Сечение 3-3

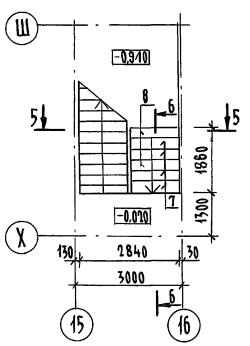

Сечение 4-4

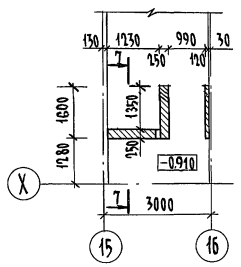

Сечение 7-7

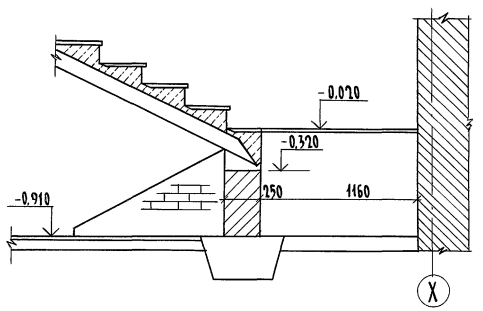

Н.контр.	Шилтова		224-1-697.91 -АС
Нач.маст.	Радыгин		
Зам.н.м.	Земляк		Школа на 11 классов/422 учащихся/ с выделенным блоком клубно-спортивных помещений
ГАП	Егоров		Стадия: Р; Лист: 72; Листов:
Гл.спец.	Борознов		Лестница N 4
Вед.инж.	Шилтова		ЦНИИЭП гражданселькстрой
Исполн.	Феофилактова		
Проверил	Шилтова		

Привязан

Инв. №

Инв. № подл. | Подпись и дата | Взам. инв. №

2-3992-76

Копировал 25073-02 4 Формат А2

Альбом I часть 2

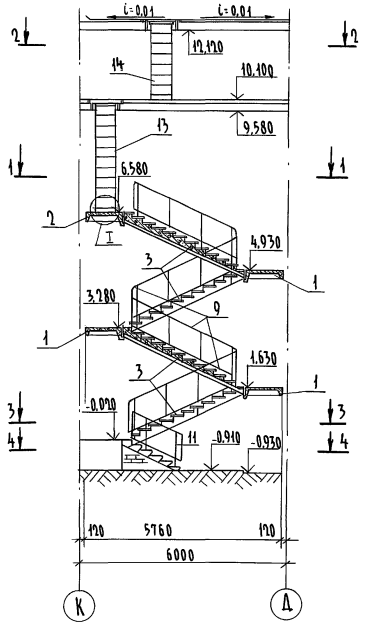

Сечение 5-5

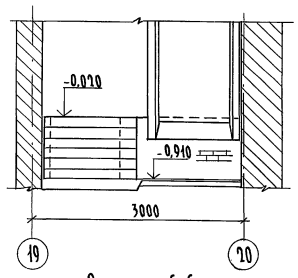

Сечение 6-6

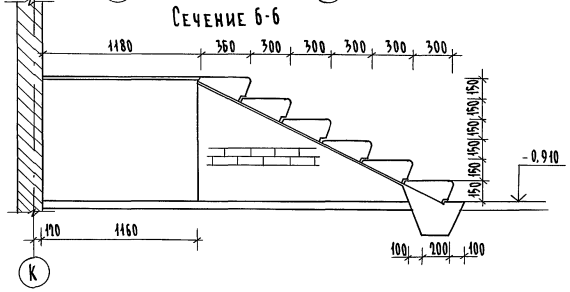

Спецификация сборных изделий на лестницу N 5

Марка поз.	Обозначение	Наименование	Кол. шт.	Масса, ед. кг.	Примечание
	Железобетонные изделия				
1	Серия 1.252.1-4.1	Лестничная площ. ЛПФ 28.11-5	3	1.100	
2		ЛПФ 28.11б-5п	1	1260	
3		Лестничный марш 2ЛМФ 39.14.17-5-1	4	1420	
4		Проступь 1ЛН 14.3	40	38	
5		2ЛН 14.2б	4	29	
6		1ЛН 14.2	3	26	
7	ГОСТ 8717.1-84	Ступени ЛС 14-Л-1	2	145	
8	ГОСТ 8717.0-84	Ступени ЛС 14	4	145	
1ПБ-13-1	Серия 1.038.1-1	Перемычка 1ПБ-13-1	4	25	
	Металлические изделия				
L 125×10		Уголок 125×10 ГОСТ 8510-86* / Ст 2 сп ГОСТ 535-88 ℓ=1300	2	24,83	
9	Серия 1.256.2-2.1	Ограждение марша МВ 30.17-30.9р	4	39,27	
10		Ограждение площ. ПВ 16.9р	1	19,5	
11		Ограждение ступеней МВ 15.9-16.9р	1	22,20	
13	224-1-697.91 л.82	Стремянка МПЛ4-1 ℓ=2700	1	40,76	
14	224-1-697.91 л.82	Стремянка МПЛ4 ℓ=2240	1	53,08	
		Деревянные изделия			
12	Серия 1.136.5-19	Люк ДЛ 10-10	2	0,06	
15		Дверь ДС 16-9ГТ	1	0,06	м³

Сечение 1-1

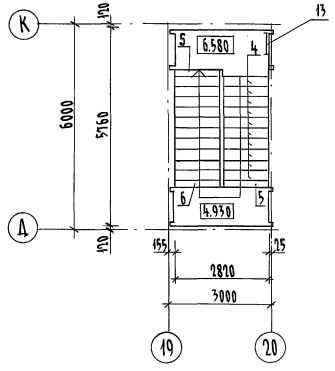

Сечение 2-2

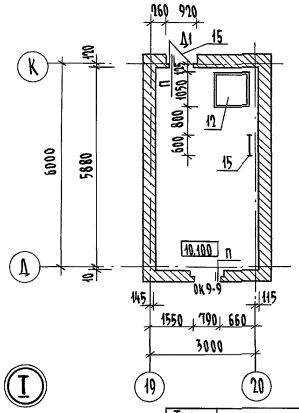

Сечение 3-3

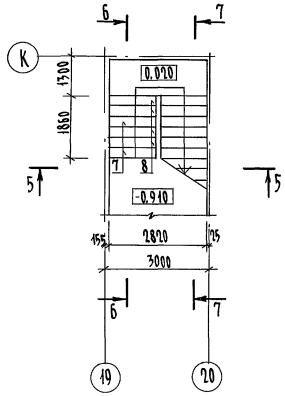

Сечение 4-4

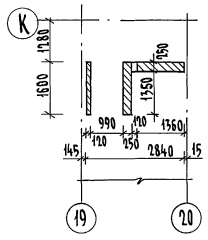

Сечение 7-7

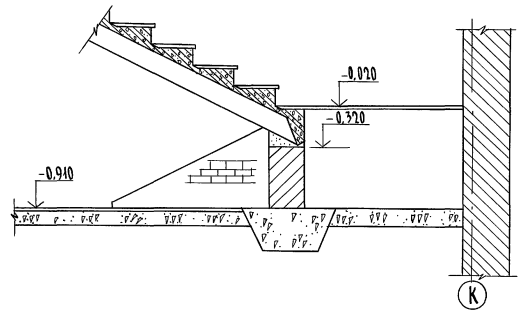

Стремянку крепить к стене в 2х местах по высоте

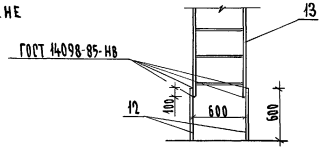

Тип сечение	Схема сечения
П	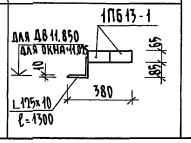

Н. контр.	Егоров		
Нач. маст.	Радыгин		
Зам. н. м.	Земляк		
ГАП	Егоров		
Гл. спец.	Борознов		
Вед. инж.	Шилтова		
Исполн.	Феофилактова		
Проверил	Шилтова		

Привязан

Инв. №

224-1-697.91 – АС

Школа на 11 классов/422 учащихся/ с выделенным блоком клубно-спортивных помещений

Стадия	Лист	Листов
Р	73	

Лестница N 5

ЦНИИЭП гражданселькстрой

Инв. N подл. 2-3992-77 | Подпись и дата | Взам. инв. N

копировал 25073-02 5 Формат А2

Альбом I часть 2

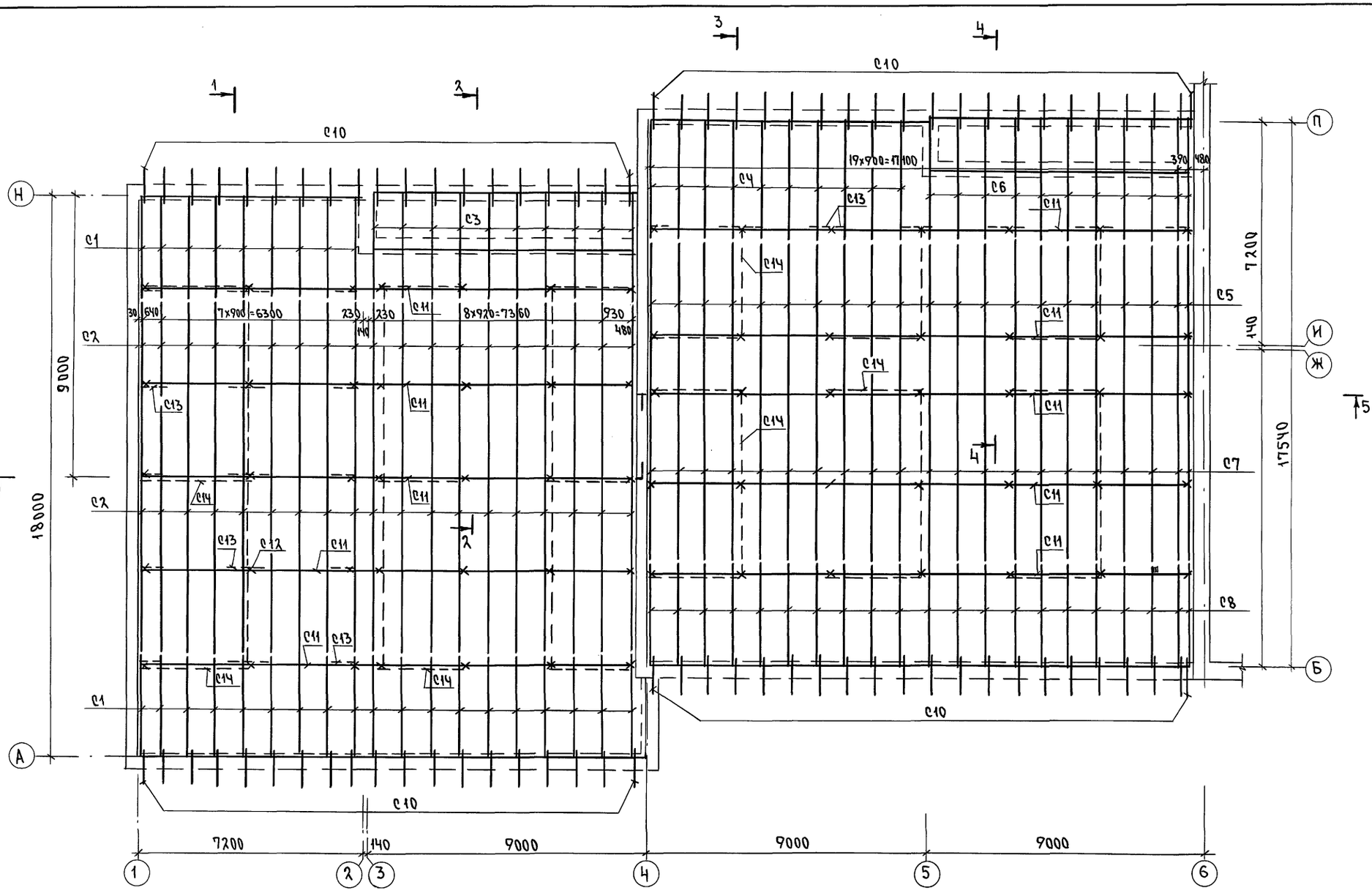

Анкер А-2 /9,22 кг/

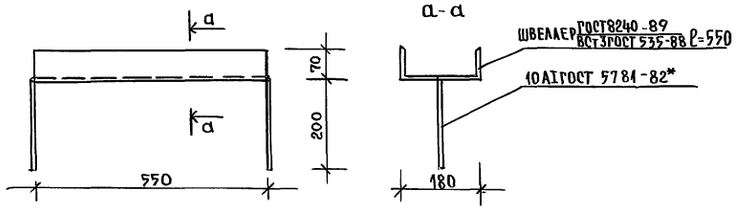

Хомут Х-1 / 0,863 кг/

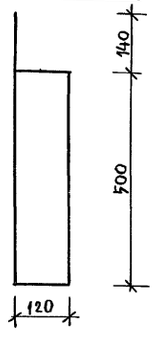

1. Вентшахты условно не показаны.
2. Крыша разработана для снеговой нагрузки 100 кг/м².
3. Элементы крыши изготовить из древесины хвойных пород с влажностью не более 20% по ГОСТ 24454-80. Качество древесины должно удовлетворять требованиям ГОСТ 8486-86*, СНиП II-25-80.
4. Деревянные элементы чердака обработать антипиренами.
5. Шаг обрешотки - 750 мм.
6. Анкер А-2 и Х-1 замаркированы на листе 89.

Н.контр.	Егоров		
Нач.маст	Радыгин		
Зам.н.м.	Земляк		
ГАП	Егоров		
Гл.спец.арх	Борознов		
Вед.инж.	Шилтова		
Исполн.	Шишкина		
Провер.	Шилтова		

Привязан

Инв.N

224-1-697.91 - АС

Школа на 11 классов (432 учащихся) с выделенным блоком клубно-спортивных помещений

Стадия	Лист	Листов
Р	74	

Схема расположения элементов стропил в осях 1-6; А-П

ЦНИИЭП граждансельстрой

25073-02 6

Формат А2

Инв.N подл. | 2-3992-78 | Подпись и дата | Взам.инв.N

Альбом I часть 2

1-1

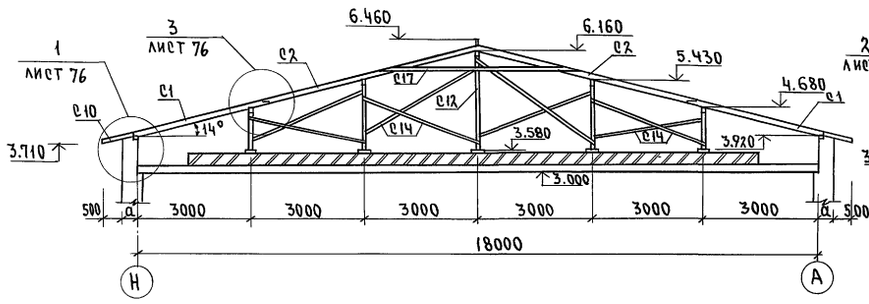

2-2

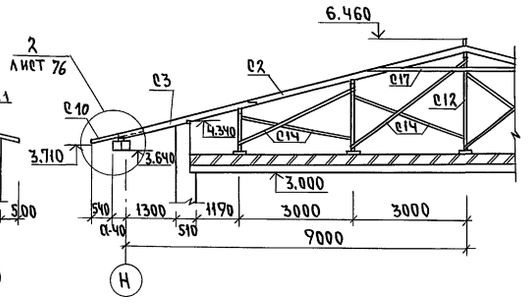

3-3

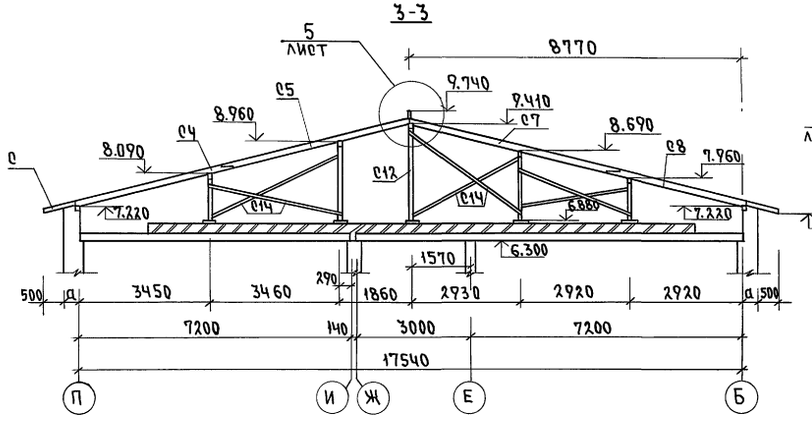

4-4

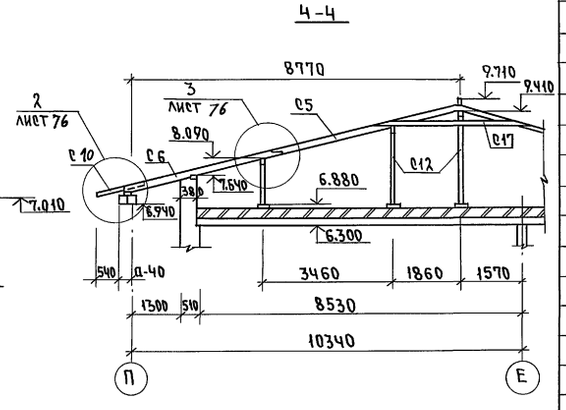

5-5

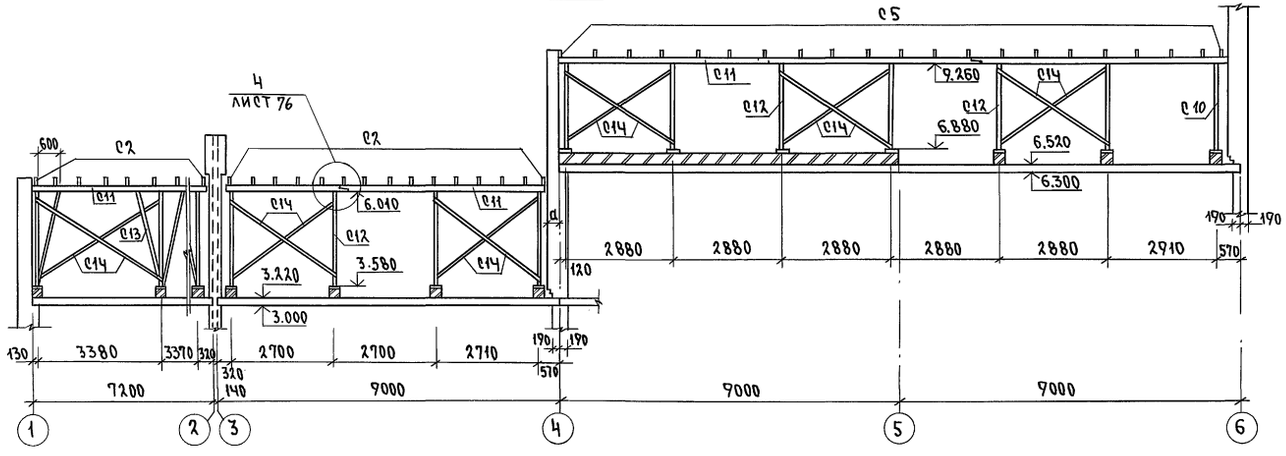

Отметки стропил даны для толщины наружных стен 510мм.

Спецификация элементов стропил, замаркированных на листе - 74

Марка, поз.	Обозначение	Наименование	Кол. шт	Масса ед., кг	Примеч.
С1	ГОСТ 8486-86*Е	Стропильная нога 50х150(h); ℓ=3800	28		0.800м³
С2		Стропильная нога 50х150(h); ℓ=5950	38		1.700м³
С3		Стропильная нога 50х150(h), ℓ=3850	10		0.290м³
С4		Стропильная нога 50х150(h), ℓ=4260	10		0.320м³
С5		Стропильная нога 50х150(h), ℓ=5200	21		0.820м³
С6		Стропильная нога 50х150(h); ℓ=4310	11		0.360м³
С7		Стропильная нога 50х150(h), ℓ=5770	21		0.910м³
С8		Стропильная нога 50х150(h), ℓ=5130	21		0.590м³
С9		Лобовая доска 25х100 (19х94) п.м.	230.0		0.580м³
С10		Кобылка 50х100(h); ℓ=1220	80		0.490м³
С11		Прогон 100х150(h) п.м.	176.0		2.640м³
С12		Стойка 100х100 п.м.	110.0		1.100м³
С13		Подкос 100х100 п.м.	70.0		0.700м³
С14		Ветровые связи 50х125(h) п.м.	150.0		0.940м³
С15		Мауэрлат 100х100 п.м.	51.0		0.510м³
С16		Мауэрлат 100х50 (h) п.м.	36.0		0.180м³
С17		Затяжка 50х125(h); ℓ=5000	40		1.250м³
С18		Обрешетка 50х50 п.м.	1220		3.050м³
С19		Подкладка 250х250х50	70		0.220м³
С20		Опорный брус 50х50х400	80		0.08м³
С21		Накладка 50х150х400	80		0.240м³
С22		Накладка 50х100х400	140		0.280м³
С23		Коньковый брус 50х50 п.м.	76.0		0.190м³
С24		Подшивка свесов 16х100 (13х94) м²	90.0		1.170м³
		Ходовые доски 400х100	280.0		1.120м³
		Скрутка ФЧврI	42	0.75	
А1	лист-76 224-1-697.91	Анкер А1	14	0.34	
С1	лист-76	Сетка С1 п.м.	190.0	100.7	

Привязан

Инв.N

Н.контр.	Егоров		
Нач.маст.	Радыгин		
Зам.н.м.	Земляк		
ГАП	Егоров		
Гл.спец.арх.	Борознов		
Вед.инж.	Шилтова		
Исполн.	Шишкина		
Провер.	Шилтова		

224-1-697.91 -АС

Школа на 11 классов (422 учащихся) с выделенным блоком клубно-спортивных помещений

Стадия	Лист	Листов
Р	75	

Стропила. Разрезы 1-1...5-5

ЦНИИЭП граждансельстрой

25073-02 7

Формат А2

Инв.N подл. | Подпись и дата | Взам.инв.N

2-3992-79

Альбом I часть 2

Схема расположения кирпичных стеночек

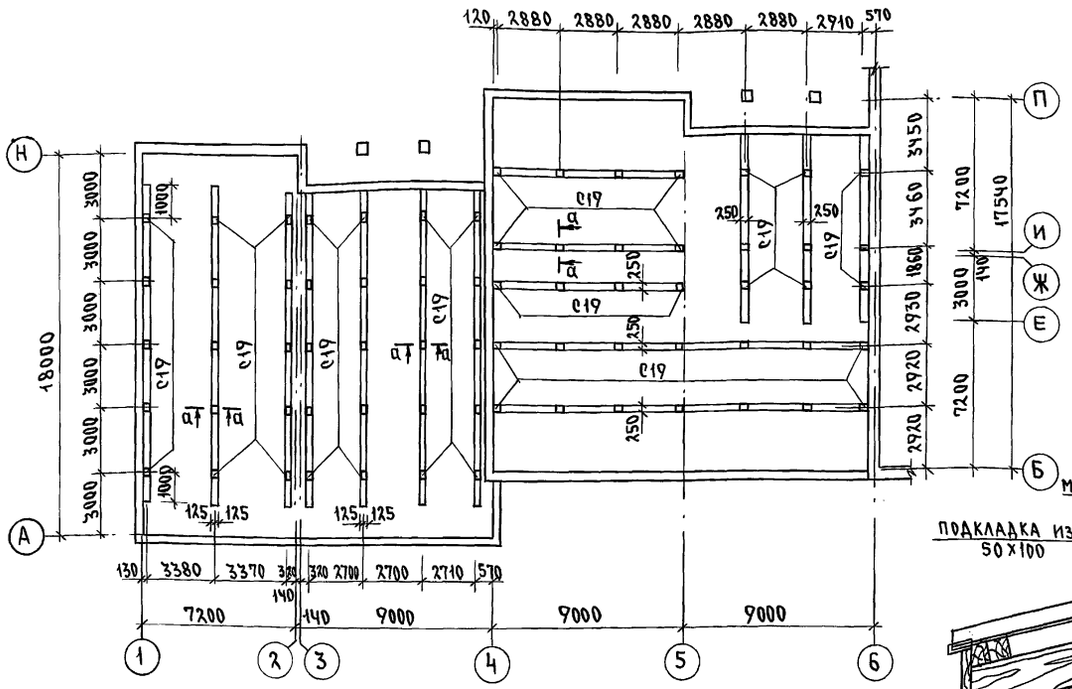

1

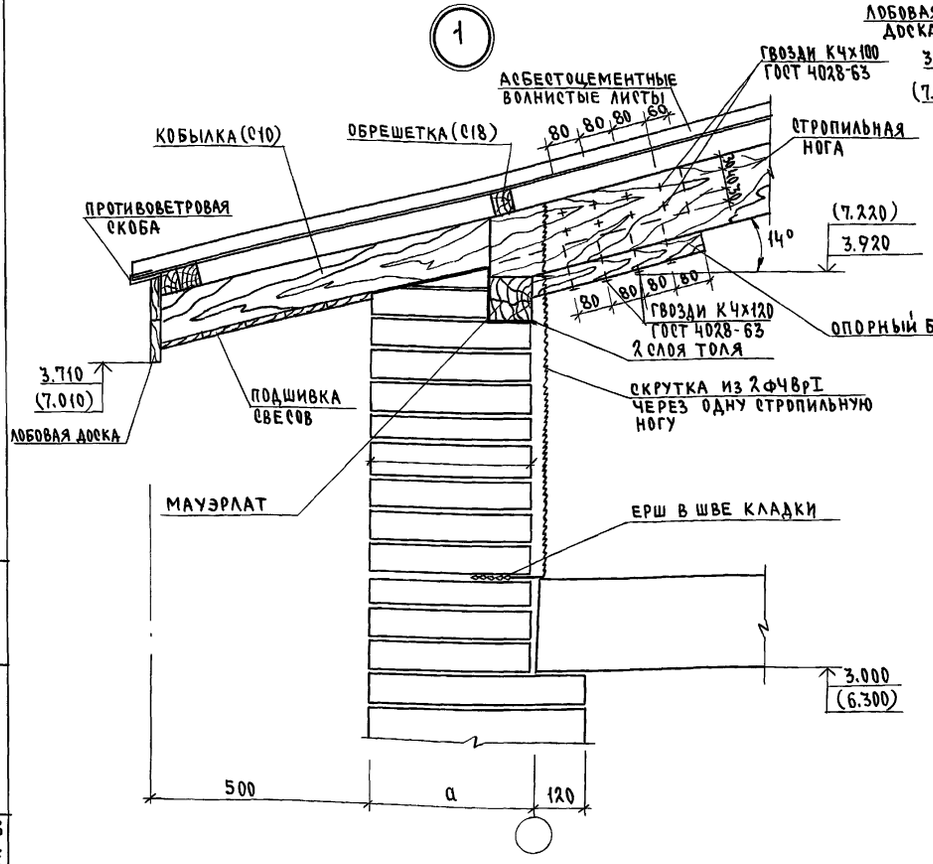

А-А

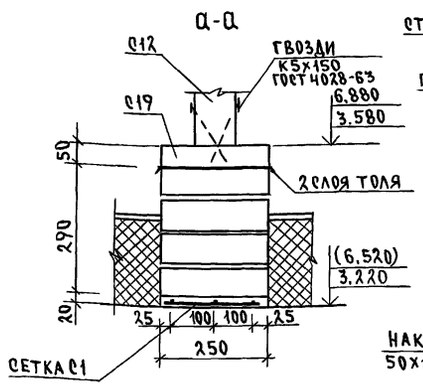

3

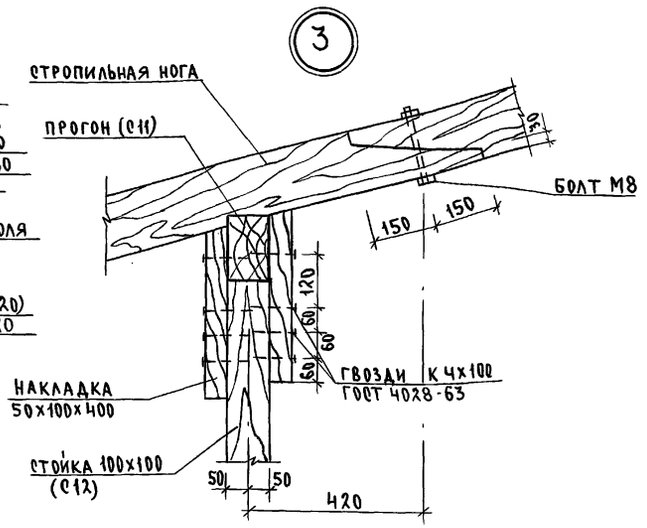

2

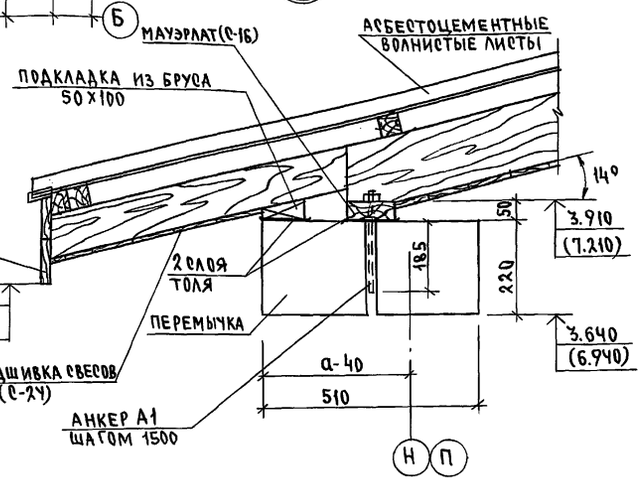

4

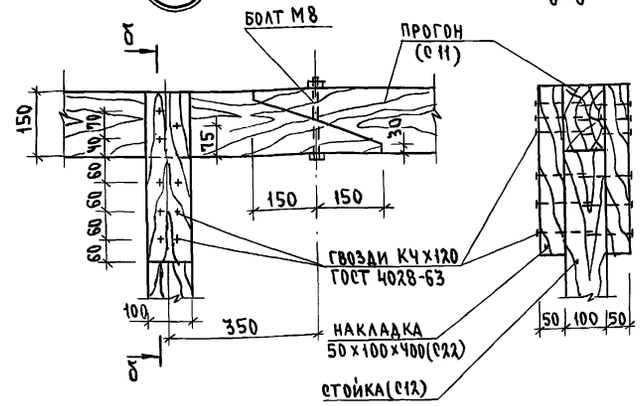

б-б

5

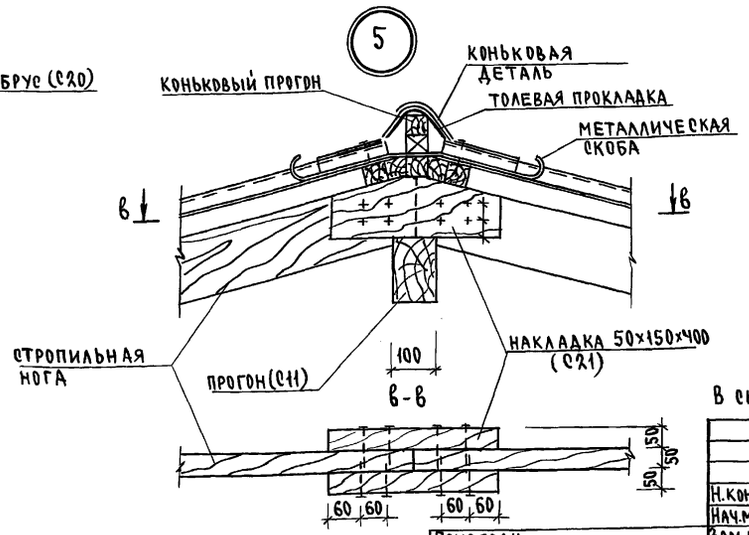

Анкер А1 /0.340кг/

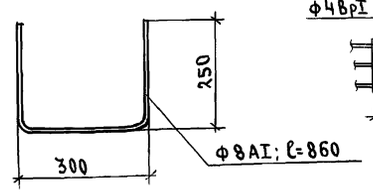

Сетка С1 /1п.м.-0,53кг/

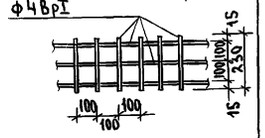

В скобках даны отметки для стропил в осях 4-6

Привязан

Инв. N

Н.контр.	Егоров		
Нач.маст.	Радыгин		
Зам.н.м.	Земляк		
ГАП	Егоров		
Гл.сп.арх.	Борознов		
Вед.инж.	Шилтова		
Исполн.	Шишкина		
Провер.	Шилтова		

224-1-697.91 – АС

Школа на 11 классов (432 учащихся) с выделенным блоком клубно-спортивных помещений

Стадия	Лист	Листов
Р	76	

Схема расположения кирпичных стенок. Узлы 1...5

ЦНИИЭП гражданселькстрой

25073-02 8

Формат А2

Инв.№ подл. | 2-3992-80 | Подпись и дата | Взам.инв.№

Альбом I часть 2

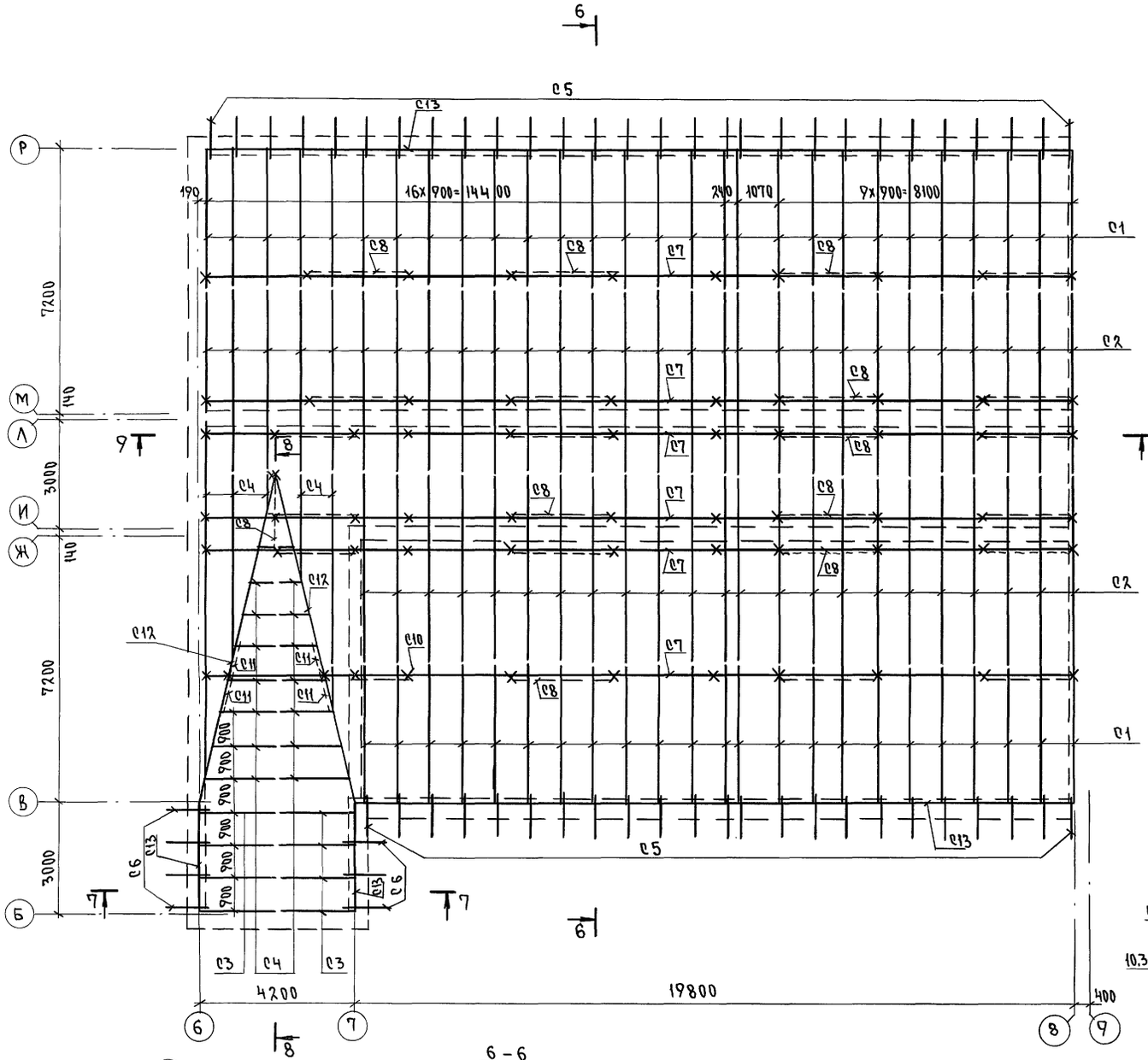

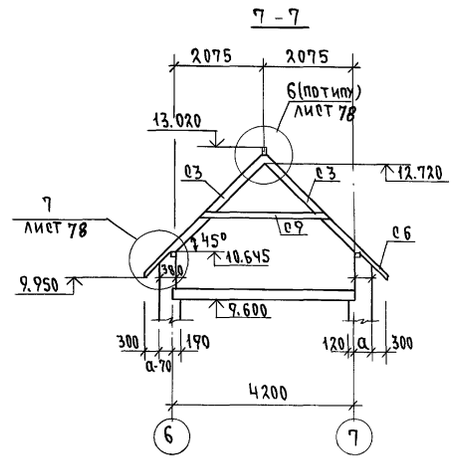

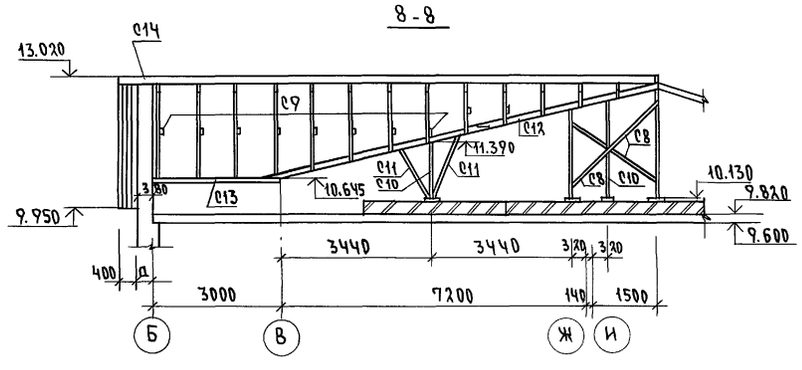

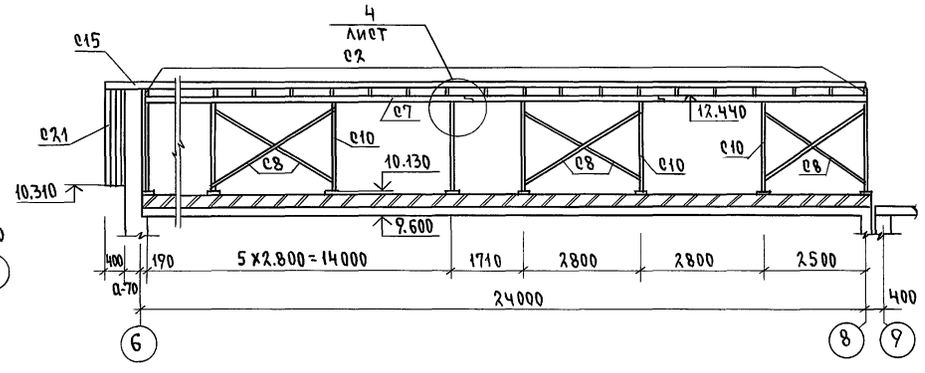

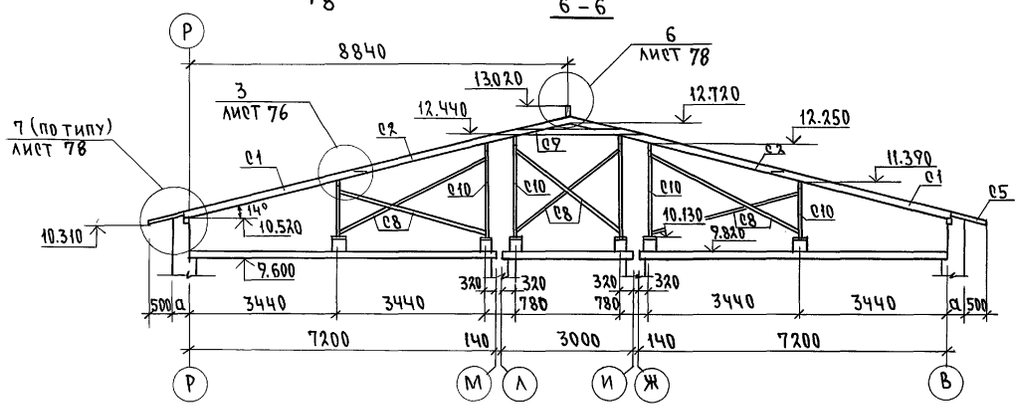

1. Общие примечания см. лист 74
2. Спецификацию см. л. 78

				224-1-697.91 Ас		
Н. контр.	Егоров					
Нач. маст.	Радыгин					
Зам. н. м.	Земляк			Школа на 11 классов (422 учащихся) с выделенным блоком клубно-спортивных помещений	Стадия	Лист	Листов
ГАП	Егоров				Р	77	
Гл. спец. арх.	Борознов			Схема расположения элементов стропил в осях Б-В, Б-Р. Разрезы 6-6 ... 9-9	ЦНИИЭП гражданельстрой		
Вед. инж.	Шилатова						
Исполн.	Шишкина						
Провер.	Шилатова						

Привязан

Инв. N

Инв. N подл. | Подпись и дата | Взам. инв. N | 2-3992-81

Альбом I часть 2

Схема расположения кирпичных стенок

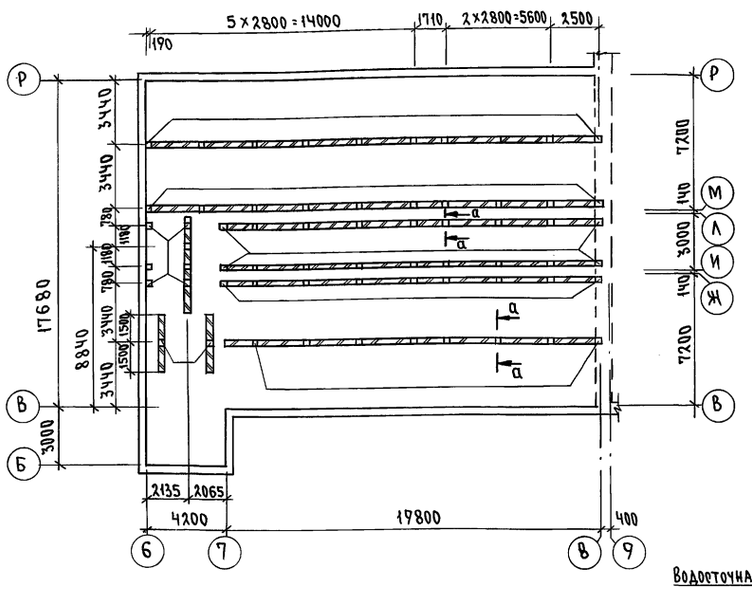

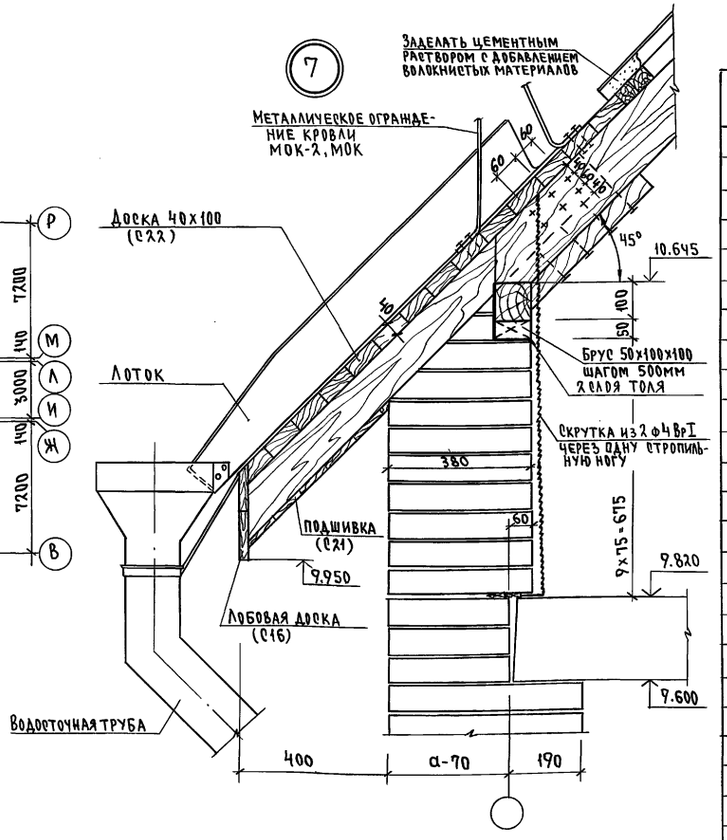

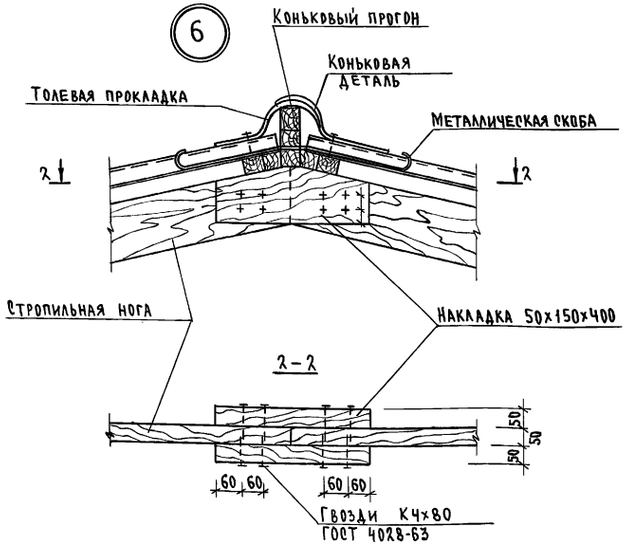

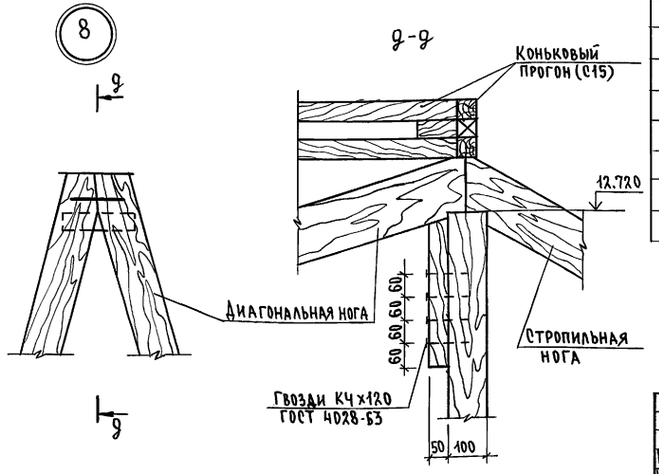

1. Сечение а-а см. лист 76

Спецификация элементов стропил, замаркированных на листе - 77

Марка, поз.	Обозначение	Наименование	Кол шт	Масса ед.кг	Примеч.
С1	ГОСТ 8486-86*Е	Стропильная нога 50×150(h) ℓ=4250	51		1.630 м³
С2		Стропильная нога 50×150(h) ℓ=5350	51		2.050 м³
С3		Стропильная нога 50×150(h) ℓ=3180	8		0.190 м³
С4		Нарожники 50×150(h) п.м.	66.0		0.500 м³
С5		Кобылка 50×100(h) ℓ=1220	51		0.310 м³
С6		Кобылка 50×100(h) ℓ=1350	7		0.050 м³
С7		Прогон 100×150(h) п.м.	160.0		2.400 м³
С8		Ветровые связи 50×125(h) п.м.	280.0		1.750 м³
С9		Затяжка 50×125(h), ℓ=3300	35		0.720 м³
С10		Стойка 100×100 п.м.	120.0		1.200 м³
С11		Подкос 100×100 п.м.	6.500		0.060 м³
С12		Диагональная нога 100×150(h) п.м.	30.0		0.450 м³
С13		Мауэрлат 100×100 п.м.	50.0		0.500 м³
С14		Обрешетка 50×50 п.м.	910.0		2.300 м³
С15		Коньковый прогон 50×50 п.м.	65.0		0.160 м³
С16		Лобовая доска 25×100 п.м. (119×94)	172.0		0.430 м³
С17		Подкладка 250×250×50	63		0.200 м³
С18		Опорный брус 50×50×400	59		0.060 м³
С19		Накладка 50×100×400	130		0.260 м³
С20		Накладка 50×150×400	80		0.240 м³
С21		Подшивка свесов 16×100 (13×94) м²	45.0		0.720 м³
С22		Доска 40×100 п.м.	700		2.800 м³
		Ходовые доски 40×100 п.м.	200		0.800 м³
		Скрутка ф4 ВрI	30	0.75	
С1	лист 76	Сетка С1 п.м.	140.0	74.20	
МОК2	224-1-697.91 л.80	МОК2	41	2.17	
МОК	224-1-697.91 л.80	МОК п.м.	95.0	115.0	

Привязан

Инв.N

Н.контр.	Егоров	
Нач.маст.	Радыгин	
Зам.н.м.	Земляк	
ГАП	Егоров	
Гл.спецарх.	Борознов	
Вед.инж.	Шилтова	
Исполнил	Шишкина	
Проверил	Шилтова	

224-1-697.91 -АС

Школа на 11 классов (422 учащихся) с выделенным блоком клубно-спортивных помещений

Стадия	Лист	Листов
Р	78	

Схема расположения кирпичных стенок. Узлы 6...8

ЦНИИЭП гражданельстрой

25073-02 10

Формат А2

Инв.N подл. | Подпись и дата | Взам.инв.N | 2-3992-82

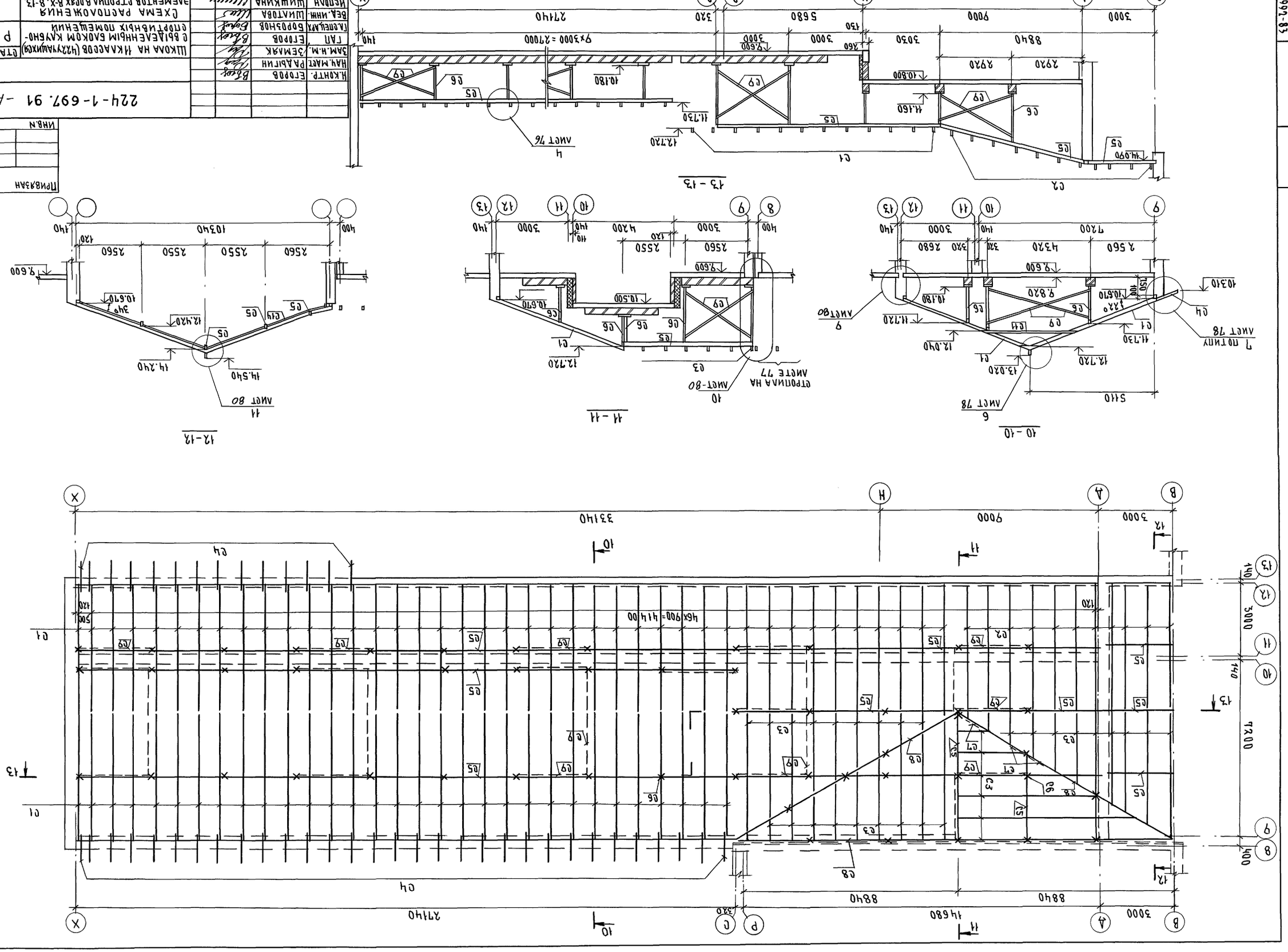
Н.КОНТР.
ГИП
ГАП
Нач.арт.
Рук.арт.
Разраб.
Пров.
Т.контр.
Н.контр.
ГАП
Нач.арт.
Рук.арт.
Разраб.
Пров.
Т.контр.
Н.контр.
22Ч-1-697.91 -АС
Схема расположения элементов в осях 8-Х, 8-13.
Элементов отправка в осях 8-Х, 8-13.
Ведомость ссылочных и прилагаемых документов
Ведомость расхода стали
Ведомость расхода стали на 1 изделие
Спецификация элементов
Спецификация элементов на 1 изделие
Ведомость деталей
Ведомость деталей на 1 изделие
Ведомость отверстий
Ведомость отверстий на 1 изделие
Ведомость закладных деталей
Ведомость закладных деталей на 1 изделие
Ведомость монтажных петель
Ведомость монтажных петель на 1 изделие
Ведомость выборки стали
Ведомость выборки стали на 1 изделие
Ведомость материалов
Ведомость материалов на 1 изделие
Ведомость трубопроводов
Ведомость трубопроводов на 1 изделие
Ведомость электрооборудования
Ведомость электрооборудования на 1 изделие
Ведомость электроизделий
Ведомость электроизделий на 1 изделие
Ведомость электроматериалов
Ведомость электроматериалов на 1 изделие
Ведомость электроприборов
Ведомость электроприборов на 1 изделие
Ведомость электроустановок
Ведомость электроустановок на 1 изделие
Ведомость электроцепей
Ведомость электроцепей на 1 изделие
Ведомость электроэлементов
Ведомость электроэлементов на 1 изделие
Ведомость электроаппаратов
Ведомость электроаппарат

Альбом I часть 2

Схема расположения кирпичных стенок

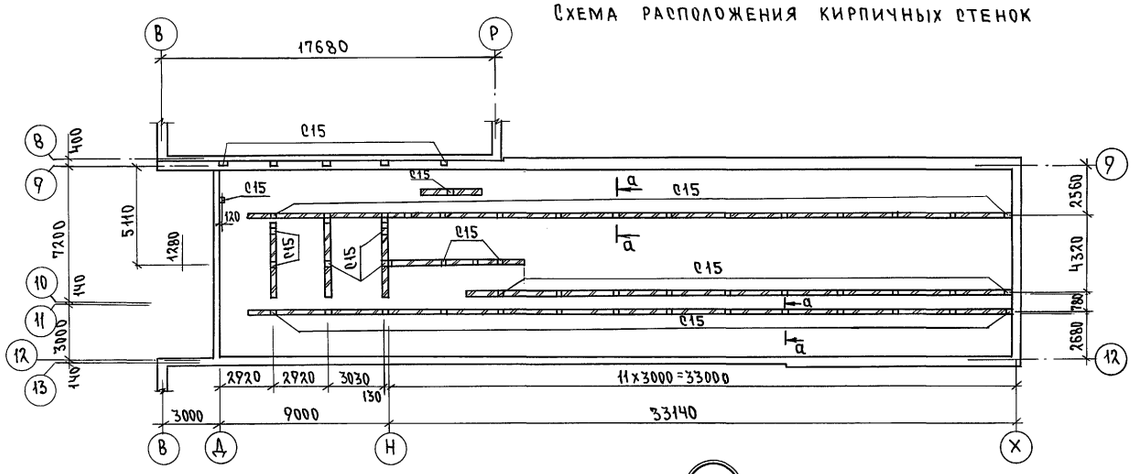

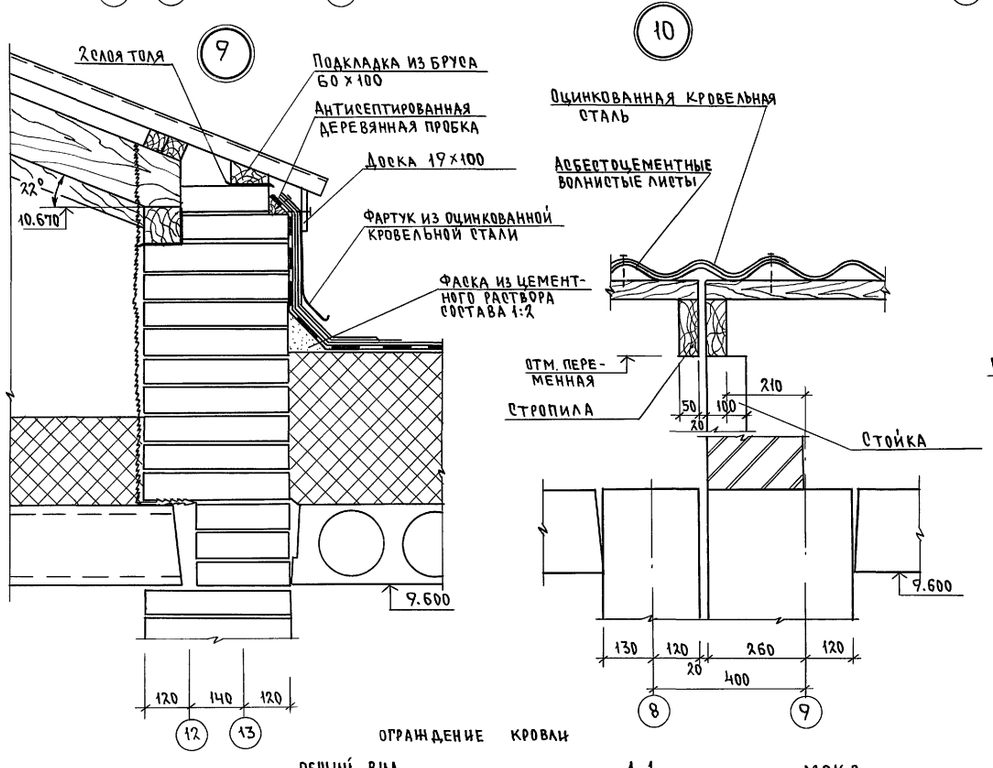

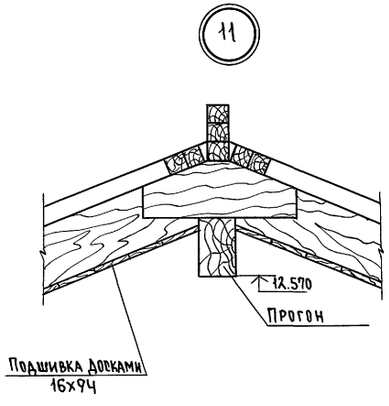

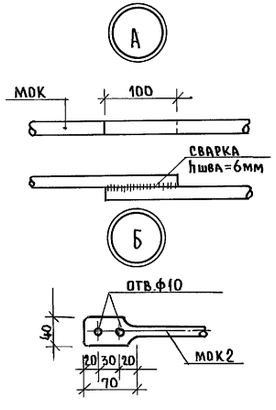

Ограждение кровли

Общий вид

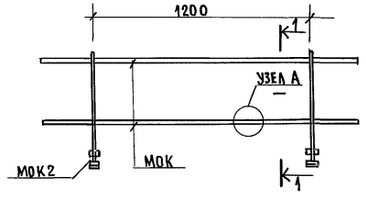

1-1

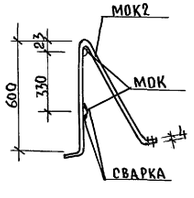

МОК 2

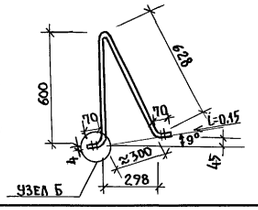

Спецификация элементов стропил, замаркированных на листе 79

Марка, поз.	Обозначение	Наименование	Кол.	Масса ед. кг	Примеч.
С1	ГОСТ 8486-86* Е	Стропильная нога 50×150(h) ℓ=5680	72		3.070 м³
С2		Стропильная нога 50×150(h) ℓ=6380	11		0.530 м³
С3		Наружники 50×150(h) п.м.	120.0		0.900 м³
С4		Кобылка 50×100(h) ℓ=1300	45		0.290 м³
С5		Прогон 100×150 (h) п.м.	180.0		2.700 м³
С6		Стойка 100×100 п.м.	100.0		1.00 м³
С7		Подкос 100×100 п.м.	10.0		0.100 м³
С8		Диагональная нога 100×150 п.м.	35.0		0.530 м³
С9		Ветровые связи 50×125(h) п.м.	170.0		1.060 м³
С10		Мауэрлат 100×100 п.м.	73.0		0.730 м³
С11		Затяжка 50×125, ℓ=4000	38		0.950 м³
С12		Об решетка 50×50 п.м.	1130.0		2.830 м³
С13		Лобовая доска 25×100 (19×94)	150		0.380 м³
С14		Подшивка свесов 16×100(15×94) м²	73.0		1.170 м³
С15		Подкладка 250×250×50	53		0.170 м³
С16		Опорный брус 50×50×400	80		0.080 м³
С17		Накладка 50×150×400	104		0.310 м³
С18		Накладка 50×100×400	110		0.220 м³
С19		Коньковый брус 50×50 п.м.	100.0		0.250 м³
		Доска 40×100 п.м.	550		2.200
		Ходовые доски 40×100	340		1.360
		Скрутка ф 4 ВрI	44	0.75	
С1	Лист -76	Сетка С1 п.м.	135.0	72.0	
МОК2	224-1-697.91 л.80	МОК-2	34	2.17	
МОК	224-1-697.91 л.80	МОК п.м.	80.0	96.80	
	Спецификация на 1 изделие				
МОК2	224-1-697.91 л.80	16 АI ГОСТ 5781-82* ℓ=1370	1	2.17	
МОК	224-1-697.91 л.80	14 АI ГОСТ 5781-82* п.м	—	1,21	
		Болт М8×85 ГОСТ 7798-70*	2	0.077	

1. Марка МОК поставляется в погонных метрах, при установке на место концы сварить в нахлестку.
2. Материал ограждения - сталь класса АI

Н.контр.	Егоров	
Нач.маст	Радыгин	
Зам.н.м	Земляк	
ГАП	Егоров	
Гл.спец.АР	Борознов	
Вед.инж.	Шилтова	
Исполн.	Шишкина	
Проверил	Шилтова	

Привязан

Инв.N

224-1-697.91 -АС

Школа на 11 классов (422 учащихся) с выделенным блоком клубно-спортивных помещений

Стадия	Лист	Листов
Р	80	

Схема расположения кирпичных стенок. Узлы 9...11

ЦНИИЭП гражданельтрой

25073-02 12

Формат А2

Инв.N подл. | Подпись и дата | Взам.инв.N | 2-3992-84

Альбом I часть2

План кровли

Спецификация сборочных изделий к плану кровли

Марка поз.	Обозначение	Наименование	Кол. шт.	Масса ед. кг.	Приме-чание
		Плиты парапетные ж.б.			
П1	ГОСТ 6786-80	ППУ 10.4-Т	8	80	для стен толщиной 380 мм
П2		ПП 15.4-Т	122	120	
П1		ППУ 10.5-Т	8	100	для стен толщиной 510 и 640мм
П2		ПП 15.5-Т	114	150	
П2		ПП 15.4-Т	8	120	
		Металлические пожарные лестницы			
МПЛ1	224-1-697.91 лист82	МПЛ1	2	137,62	
МПЛ2	лист82	МПЛ2	1	101.60	
МПЛ3	лист82	МПЛ3	1	75.0	
МПЛ4	лист82	МПЛ4	1	53.08	

1. Конструкция чердачной крыши и узлы разработаны на листах
2. Сечение 1-1 см. на листе 111, сечения А-А ÷ В-В на листе 82.
5. Вентиляционные шахты разработаны на листах 84; 85;
4. Вдоль коньков и по скату кровли уторцовых стен чердачной крыши устраиваются настилы по деталям 9 и 10 серии 2.460-1 в.1. Расход древесины - 4,2 м³ в настиле - 174 мм.

Привязан

Инв.№

Н.контр.	Егоров	
Нач.маст.	Радыгин	
Зам.н.м.	Земляк	
ГАП	Егоров	
Гл.спец.	Борознов	
Вед.инж.	Коцарь	
Исполн.	Шишкина	
Проверил	Коцарь	

224-1-697.91 – АС

Школа на 11 классов /422 учащихся/ с выделенным блоком клубно-спортивных помещений

Стадия	Лист	Листов
Р	81	

План кровли

ЦНИИЭП граждансельстрой

Копировал 25073-02 13 Формат А2

Инв.№ подл. | Подпись и дата | Взам. инв.№ | 2-3992-85

А-А

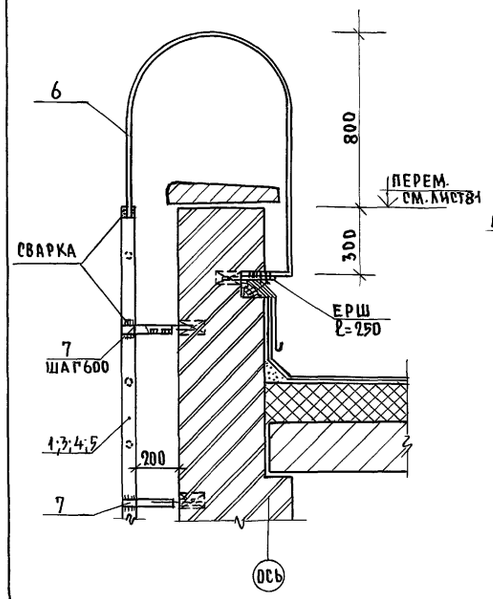

Б-Б

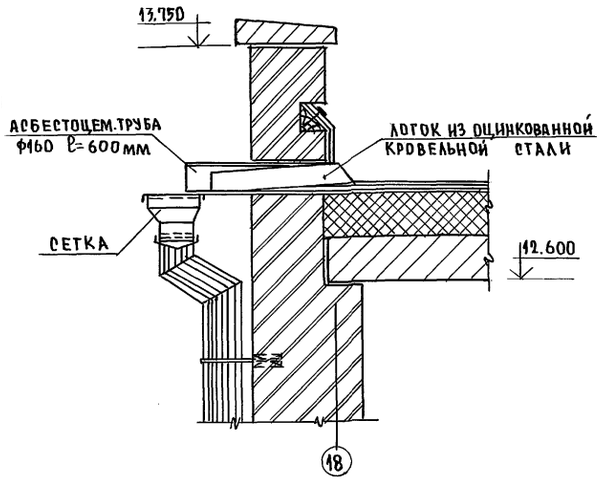

В-В

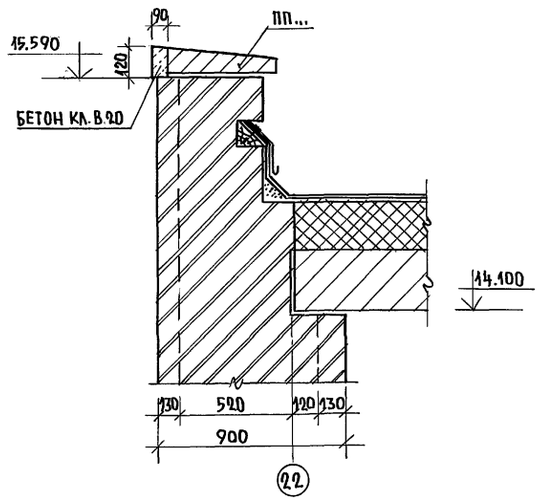

МЕТАЛЛИЧЕСКИЕ ПОЖАРНЫЕ ЛЕСТНИЦЫ

МПЛ1

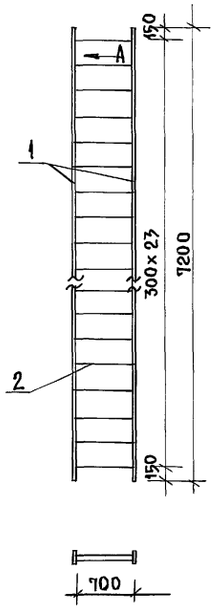

МПЛ2

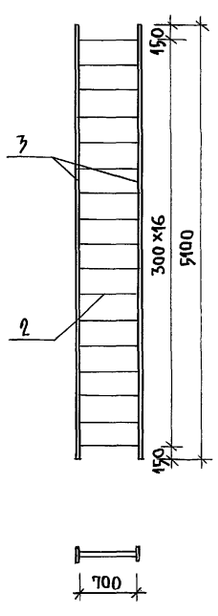

МПЛ3

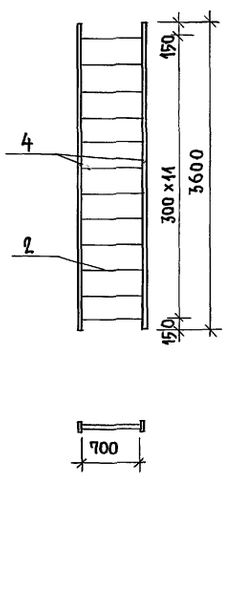

МПЛ4 (МПЛ4-1) [МПЛ4-2]

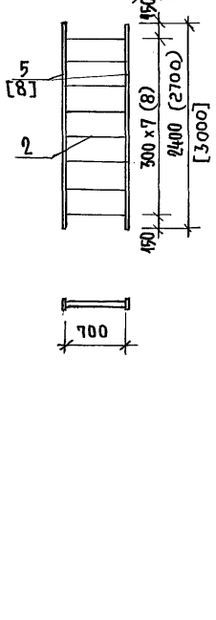

ВИД „А"

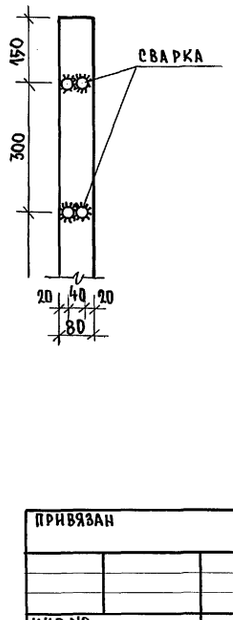

Спецификация металлических элементов на пожарные лестницы

Марка поз.	Обозначение	Наименование	Кол. шт.	Масса ед. кг	Примеч.
	224-1-697.91 л.82	МПЛ1		137.62	
1		Полоса 5×80 ГОСТ 103-76* / Ст3 ГОСТ 535-88 ℓ=7200	2	22.61	
2		18АI ГОСТ 5781-82* ℓ=700	48	1,4	
6		18АI ГОСТ 5781-82* ℓ=2300	2	4,6	
7		Уголок 50×5 ГОСТ 8509-86 / Ст.2 сп ГОСТ 535-88 ℓ=210	20	0,8	
	224-1-697.91 л.82	МПЛ2		101.60	
3		Полоса 5×80 ГОСТ 103-76* / Ст3 ГОСТ 535-88 ℓ=5100	2	16.0	
2		18АI ГОСТ 5781-82* ℓ=700	34	1,4	
6		18АI ГОСТ 5781-82* ℓ=2300	2	4,6	
7		Уголок 50×5 ГОСТ 8509-86 / Ст.2 сп ГОСТ 535-88 ℓ=210	16	0,8	
	224-1-697.91 л.82	МПЛ3		75.0	
4		Полоса 5×80 ГОСТ 103-76* / Ст.3 ГОСТ 535-88 ℓ=3600	2	11.3	
2		18АI ГОСТ 5781-82* ℓ=700	24	1,4	
6		18АI ГОСТ 5781-82* ℓ=2300	2	4,6	
7		Уголок 50×5 ГОСТ 8509-86 / Ст.2 сп ГОСТ 535-88 ℓ=210	12	0,8	
	224-1-697.91 л.82	МПЛ4 (МПЛ4-1)		53,08 (40,76)	
5		Полоса 5×80 ГОСТ 103-76* / Ст.3 ГОСТ 535-88 ℓ=2400 (ℓ=2700)	2	7,54 (8,48)	
2		18АI ГОСТ 5781-82* ℓ=700	16 (17)	1,4	
6		18АI ГОСТ 5781-82* ℓ=2300	2 (—)	4,6 (—)	
7		Уголок 50×5 ГОСТ 8509-86 / Ст.2 сп ГОСТ 535-88 ℓ=210	8 (—)	0,8 (—)	
	л.82	МПЛ4-2		44,04	
8		Полоса 5×80 ГОСТ 103-76* / Ст.3 ГОСТ 535-88 ℓ=3000	2	9,42	
2		18АI ГОСТ 5781-82* ℓ=700	18	1,4	

1. План кровли и местоположение сечений на листе 81.
2. Металлические пожарные лестницы обозначены на л.81.

ИНВ.№ ПОДЛ. | ПОДПИСЬ И ДАТА | ВЗАМ. ИНВ.№ | 2-3992-86

ПРИВЯЗАН

ИНВ.№

Н.контр.	Егоров		
Нач.маст	Радыгин		
Зам.н.м.	Земляк		
ГАП	Егоров		
Гл.сп.арх.	Борознов		
Вед.инж.	Коцарь		
Исполнил	Коцарь		
Проверил	Шилтова		

224-1-697.91 -АС

Школа на 11 классов/422 учащихся с выделенным блоком клубно-спортивных помещений

Стадия	Лист	Листов
Р	82	

Сечения А-А ÷ В-В. Металлические пожарные лестницы.

ЦНИИЭП гражданселькстрой

25073-02 14

Вентиляционные шахты.

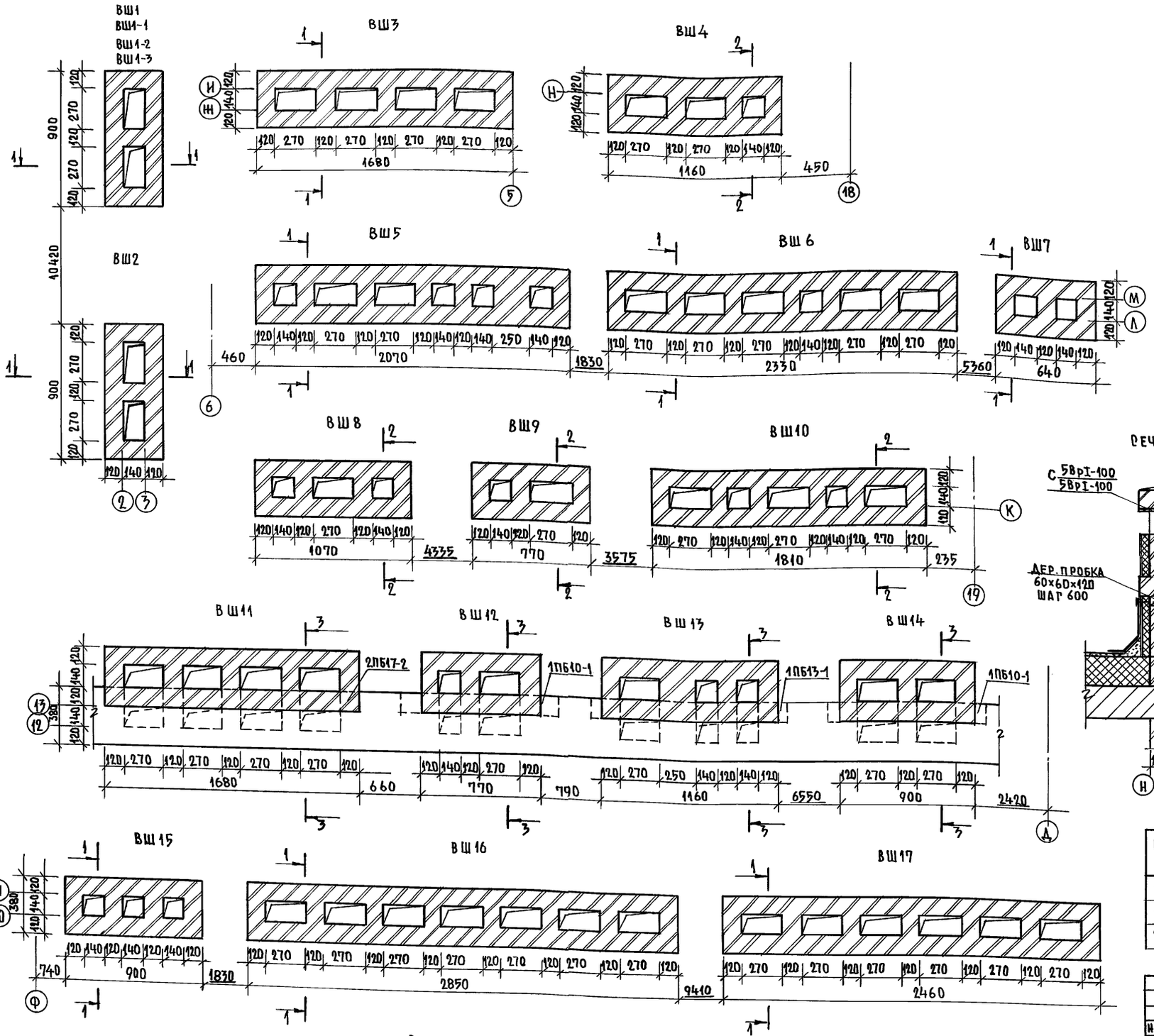

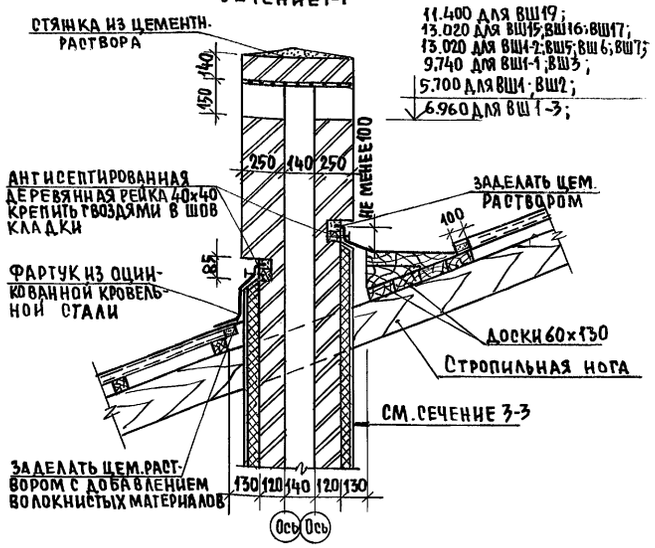

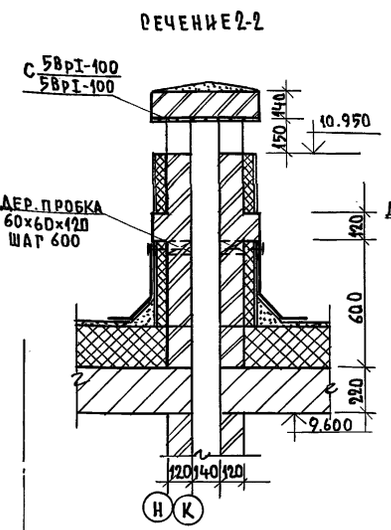

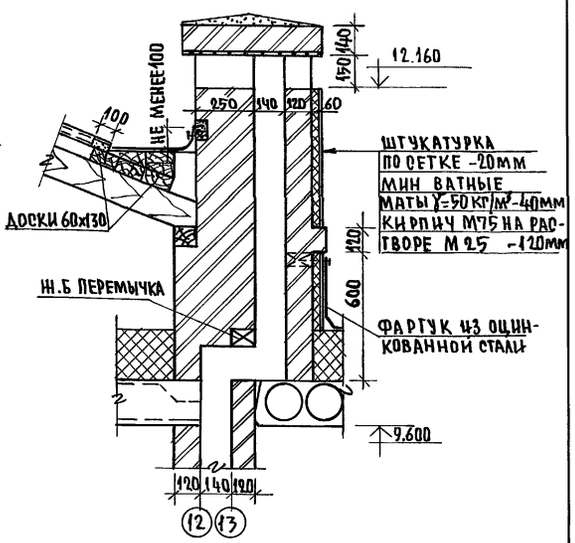

Спецификация сборных ж.б. перемычек на вентшахты

Марка поз.	Обозначение	Наименование	Кол. шт.	Масса ед. кг.	Примечание
1ПБ10-1	1.038.1-1 в.1	1ПБ10-1	2	20	
1ПБ13-1		1ПБ13-1	1	25	
2ПБ17-2		2ПБ17-2	1	71	

1. Вентшахты выполнять из обыкновенного полнотелого кирпича марки 75 на растворе марки 50.
2. Фартук вокруг вентшахт выправляется из оцинкованной кровельной стали и крепится к деревянным рейкам или пробкам кровельными гвоздями.
3. Схема расположения вентшахт на листе 81

Привязан:

Инв. №

Н.контр.	Егоров	
Нач.маст.	Радыгин	
Зам.н.м.	Земляк	
РАП	Егоров	
Гл.спец.	Борознов	
Вед.инж.	Коцарь	
Исполнил	Коцарь	
Проверил	Шилгова	

224-1-697.91 -АС

Школа на 11 классов (422 учащихся) с выделенным блоком клубно-спортивных помещений

Вентиляционные шахты ВШ1 ÷ ВШ17.

Стадия	Лист	Листов
Р	83	

ЦНИИЭП Граждансельстрой

25073-02 15

Альбом I части 2

Инв.№ подл. | Подпись и дата | Взам.инв.№ | 2-3992-87

Альбом I часть 2

ВШ 18

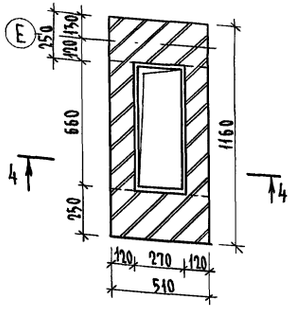

ВШ 19

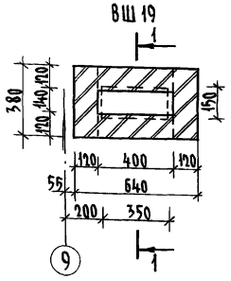

ВШ 20

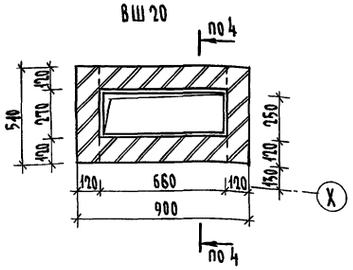

ВШ 21

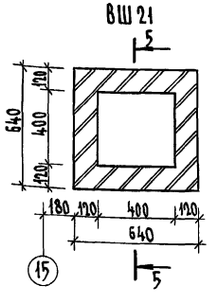

Сечение 4-4

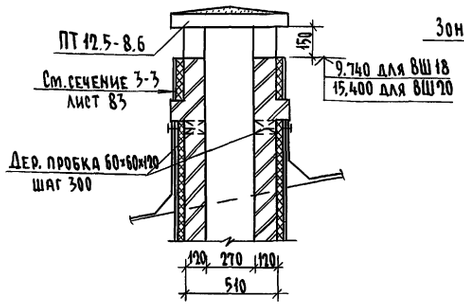

Сечение 5-5

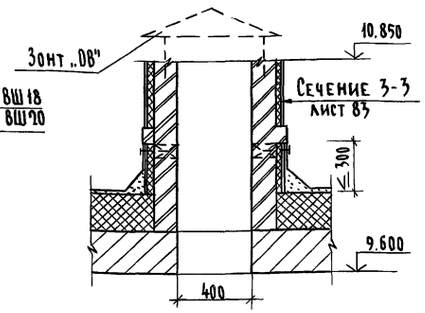

ВШД 1

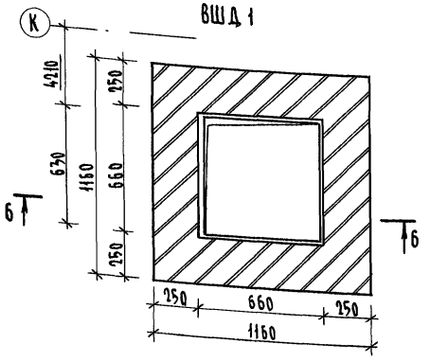

ВШД 2 (2 шт)

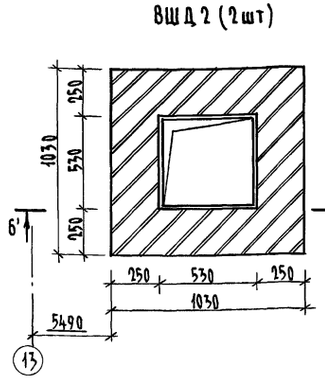

ВШД 3 (2 шт)

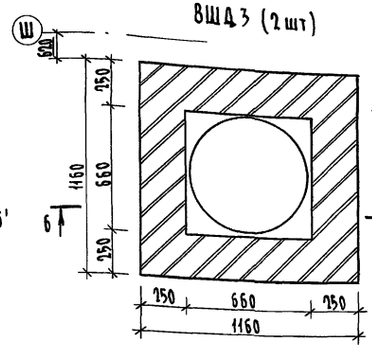

Сечение 6-6 (6'-6')

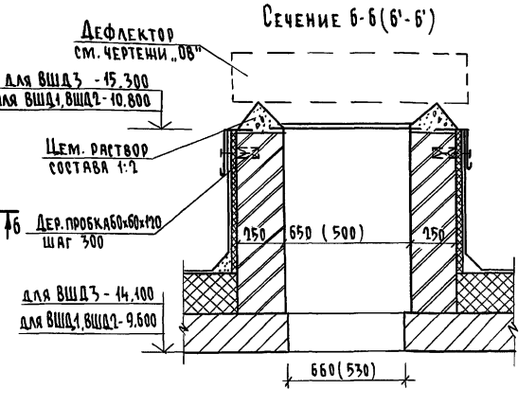

ШКВ 1

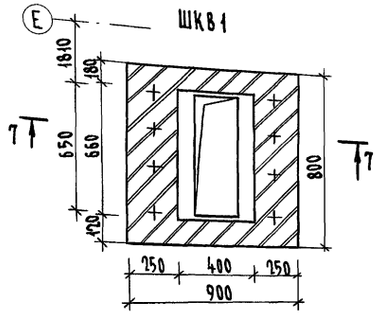

ШКВ 2

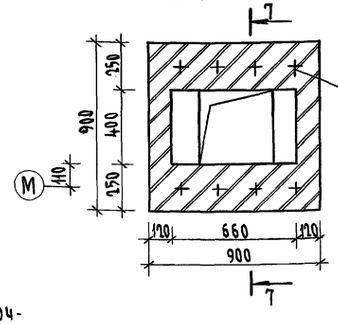

ШКВ 3 (3 шт)

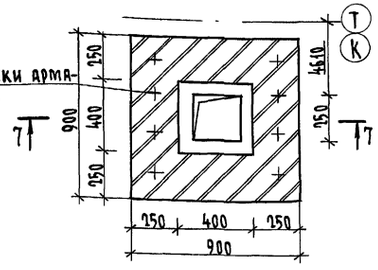

ШКВ 4 (2 шт)

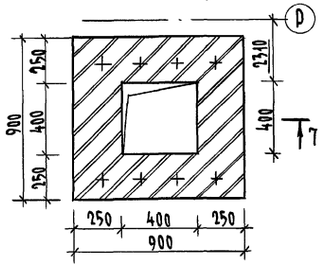

Сечение 7-7

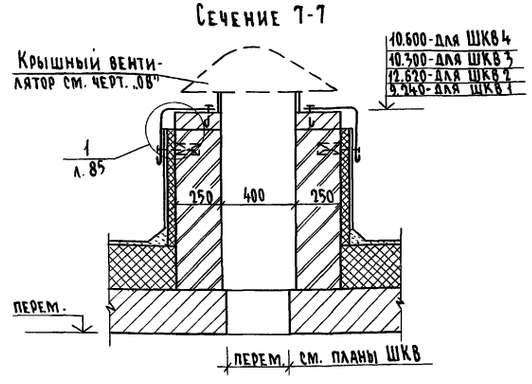

Схема расположения установочных болтов для ШКВ

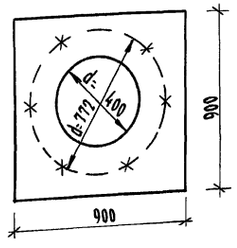

1. Вентиляционные шахты выполнять из обыкновенного полнотелого кирпича марки 75 на растворе марки 50.
2. Схема расположения вентшахт на листе 81.
3. Узел „1" на листе 85.
4. Спецификация материалов на вентшахты на листе 85.

				224-1-697.91 - АС	
Н. контр.	Егоров				
Нач. маст.	Радыгин				
Зам. н. м.	Земляк			Школа на 11 классов/422 учащихся с выделенным блоком клубно-спортивных помещений	Стадия: Р; Лист: 84; Листов:
ГАП	Егоров				
Гл. спец. пр.	Борознов				
Вед. инж.	Коцарь			Вентиляционные шахты ВШ 18 ÷ ВШ 21; ВШД 1 ÷ ВШД 3; ШКВ 1 ÷ ШКВ 4	ЦНИИЭП гражданселькстрой
Испол.	Коцарь				
Проверил	Шилова				

Привязан

Инв. №

Инв. № подл. | Подпись и дата | Взам. инв. № | 2-3992-88

25073-02 16 Формат А2

Альбом I часть 2

ШКВ5

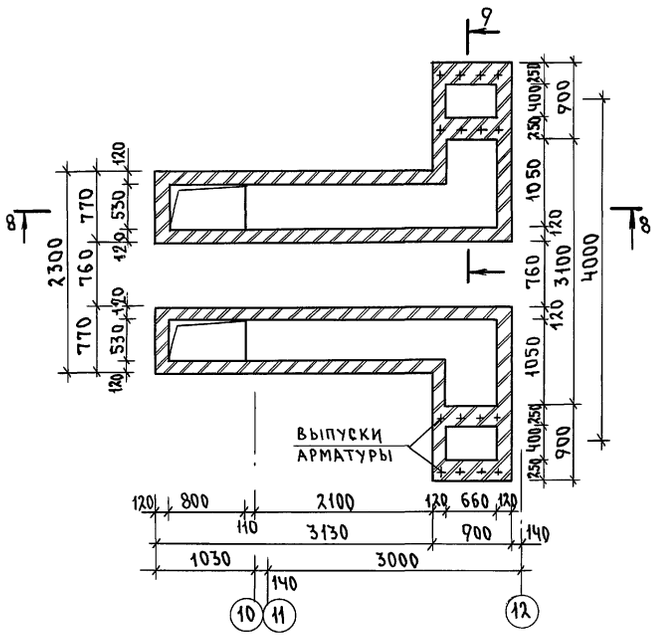

Схема перекрытия ШКВ5

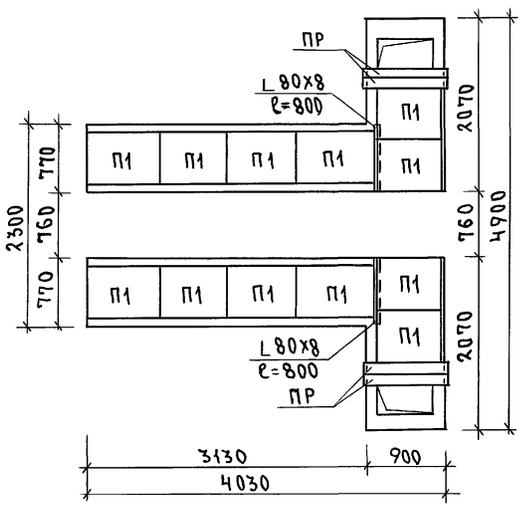

Сечение 8-8

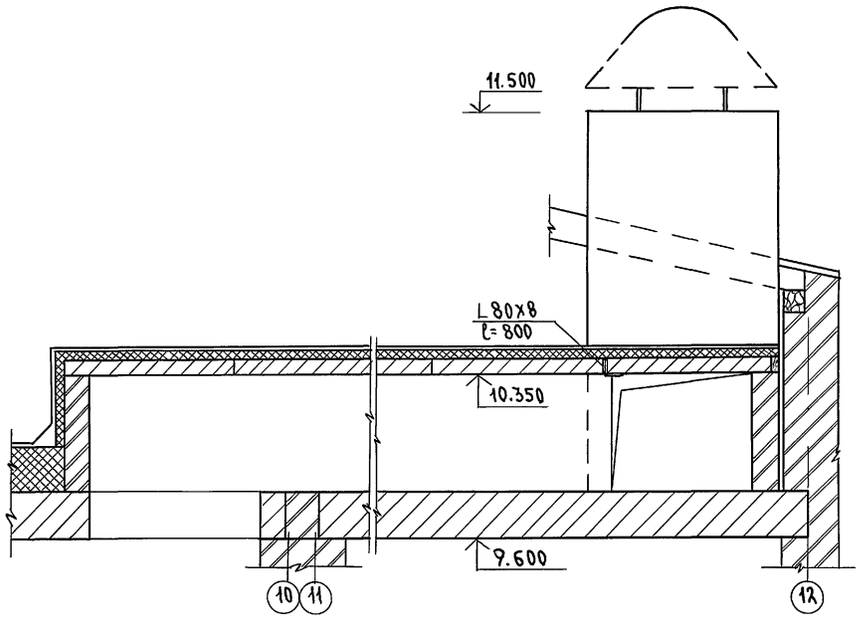

Сечение 9-9

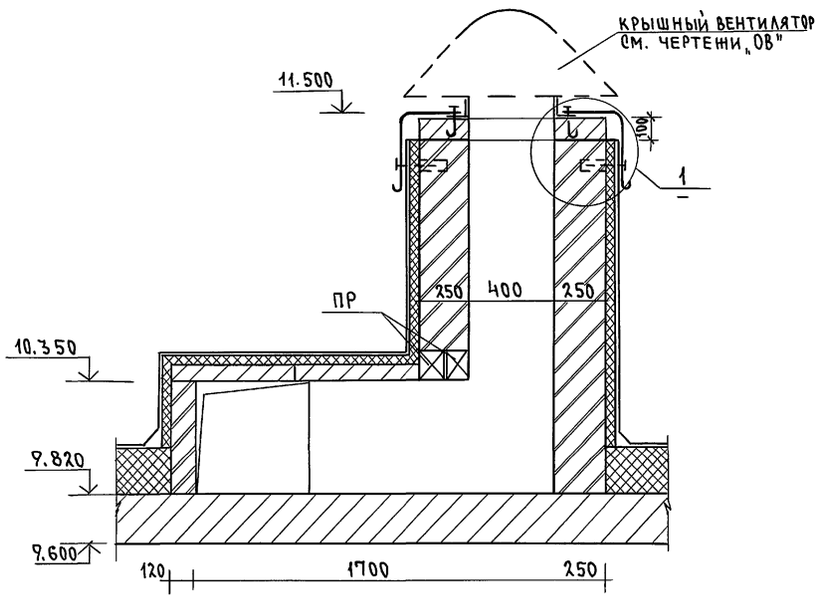

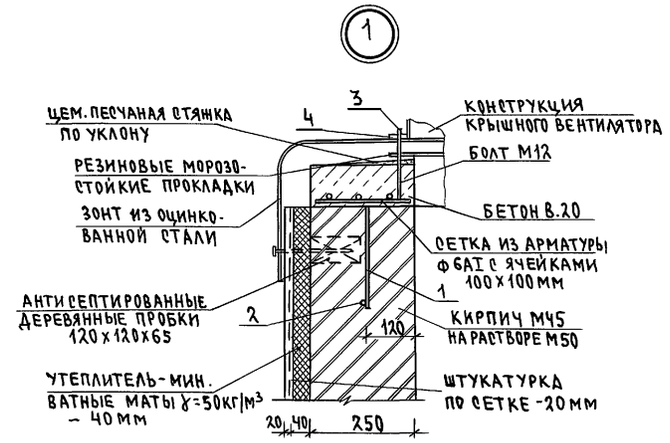

Спецификация материалов и изделий на вентшахты

Марка поз.	Обозначение	Наименование	Кол. шт.	Масса ед.кг	Примеч.
П1	1.243.1-4	Плиты плоские ПТ12.5-8.6	14	96	
ПР	1.038.1-1 в.1	Перемычки 2ПБ10-1	4	43	
L80х8		Уголок $\frac{Б\ 80х8\ ГОСТ\ 8509-86}{Ст3сп\ ГОСТ\ 535-88}$ ℓ=800	2	7.72	
	Монолитные перекрытия вентшахт				
1	ГОСТ 5781-82*	Анкер ф8АI ℓ=360мм	72	0.14	10.1кг
2		Стержень ф8АI ℓ=900мм	18	0.36	6.48кг
3	ГОСТ 7798-70	Болт М12х170.6.6.011	54		
4	ГОСТ 5915-70	Гайка М42.4.011	54		
	ГОСТ 5781-82	Арматура ф6АI п.м.	180	0.222	40кг
	ГОСТ 8478-81	Сетка С $\frac{5ВрI-100}{5ВрI-100}$ 400 п.м.	27	2.88	77.8кг
		Бетон класса В20	0.62		м3

1. Вентшахта ШКВ5 выполняется из обыкновенного полнотелого кирпича марки 75 на растворе марки 50.
2. Схема расположения вентшахты на листе 81.

Инв.№ подл. | Подпись и дата | Взам.инв.№ | 2-3992-89

Привязан

Инв.№

Н.контр.	Егоров		
Нач.маст	Радыгин		
Зам.н.м.	Земляк		
ГАП	Егоров		
Гл.спецарх	Борознов		
Вед.инж.	Коцарь		
Исполн.	Коцарь		
Провер.	Шилатова		

224-1-697.91 -АС

Школа на 11 классов (422учащихся) с выделенным блоком клубно-спортивных помещений

Стадия	Лист	Листов
Р	85	

Вентиляционная шахта ШКВ5

ЦНИИЭП граждансельстрой

25073-02 17 Формат А2

Альбом I часть 2

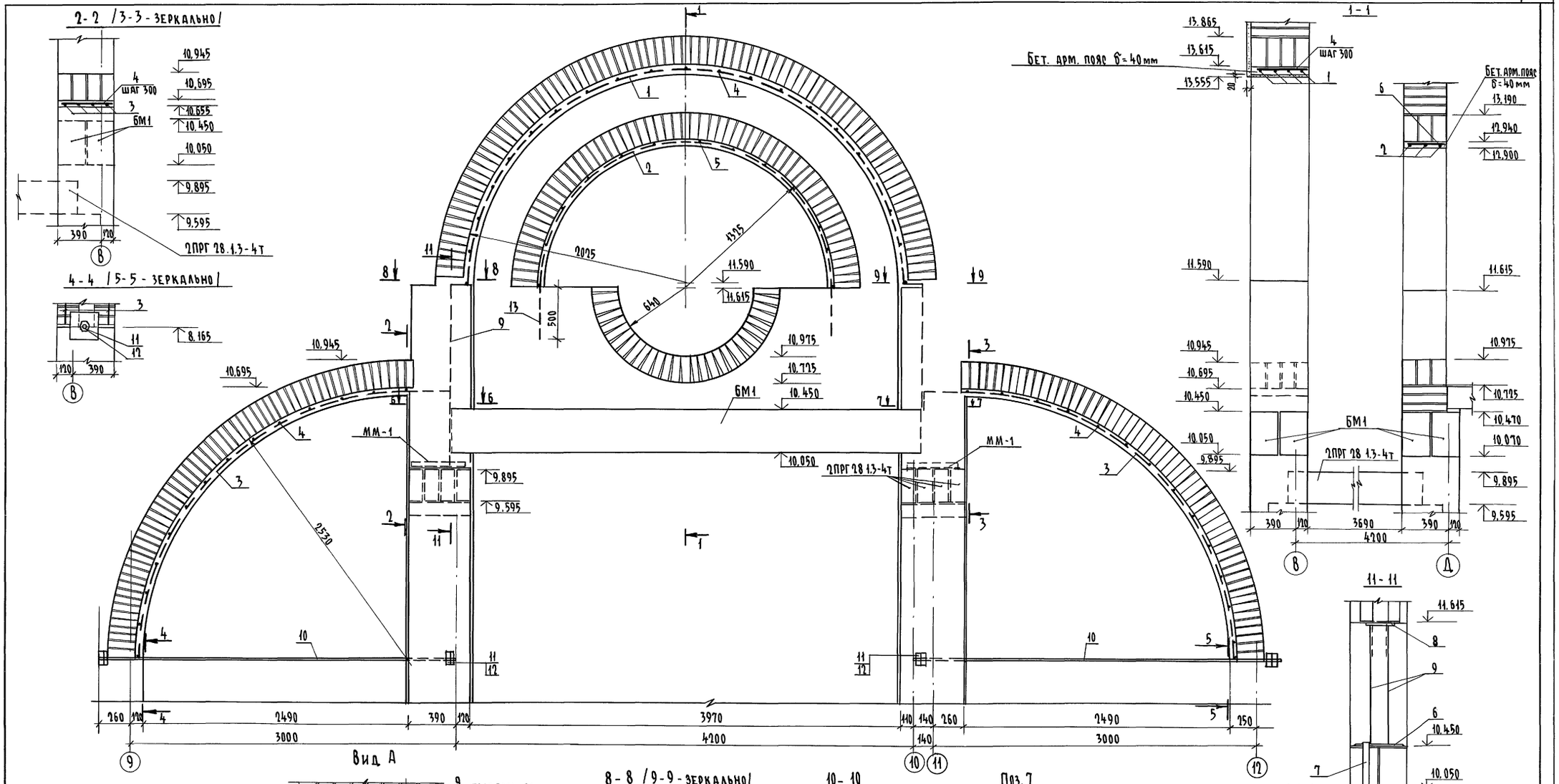

6-6 /7-7-зеркально/

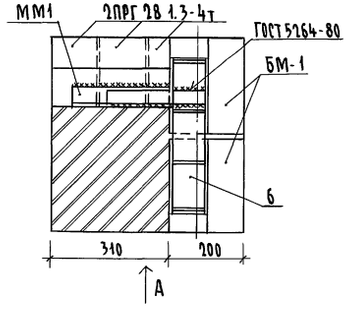

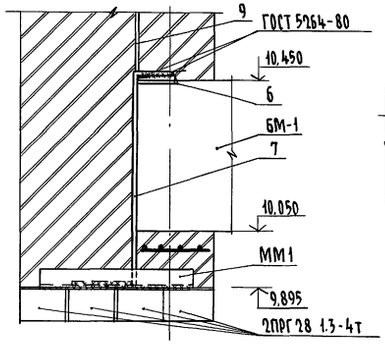

8-8 /9-9-зеркально/

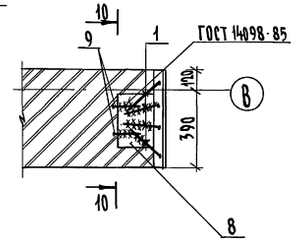

10-10

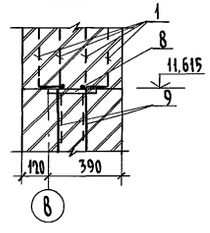

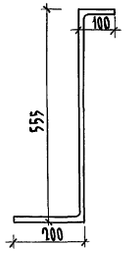

Н.контр.	Шилтова		
Нач.маст	Радыгин		
Зам.н.м.	Земляк		
ГАП	Егоров		
Гл.спец.	Борознов		
Вед.инж	Шилтова		
Исполн.	Чистякова		
Проверил	Шилтова		

Привязан

Инв.№

224-1-697.91 -АР

Школа на 11 классов/422 учащихся/ с выделенным блоком-клубно-спортивных помещений

Стадия	Лист	Листов
Р	86	

Фрагмент фасада ФР1

ЦНИИЭП гражданельстрой

Инв.№ подл. 2-3992-90 | Подпись и дата | Взам.инв.№

Копировал 25073-02 18 Формат А1

Альбом I часть 2

Фрагмент 2

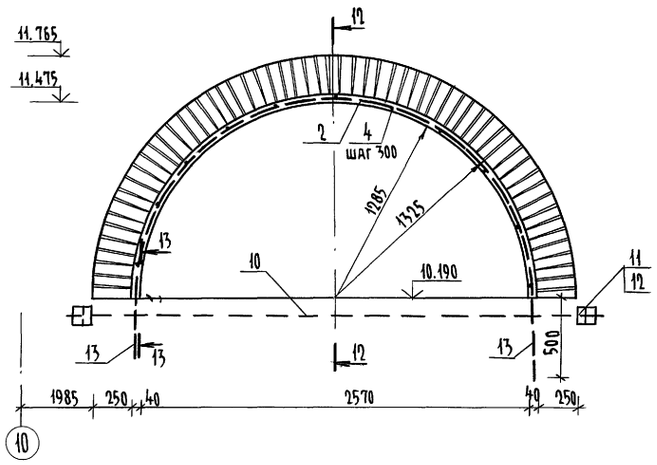

Фрагмент 3

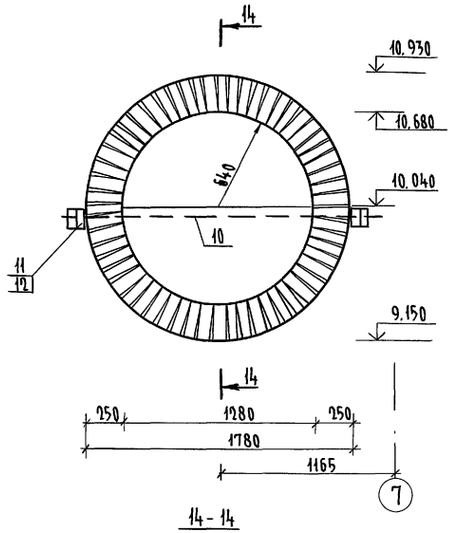

Фрагмент 4
Фрагмент 5
Фрагмент 6

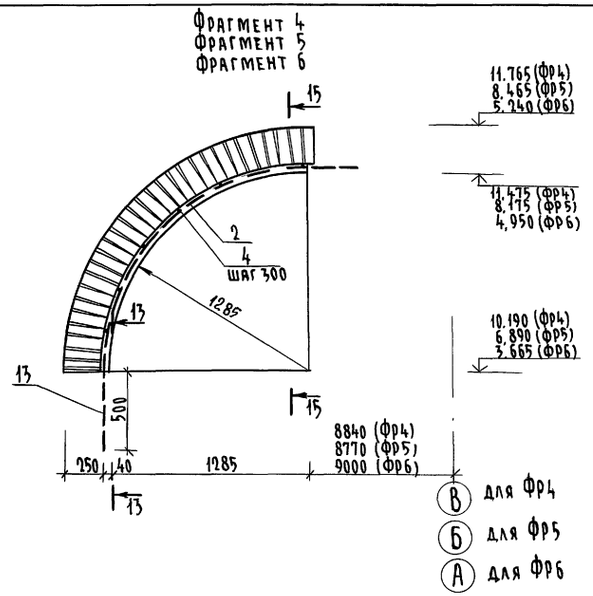

12-12

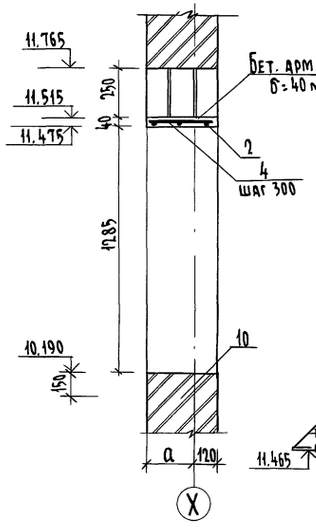

13-13

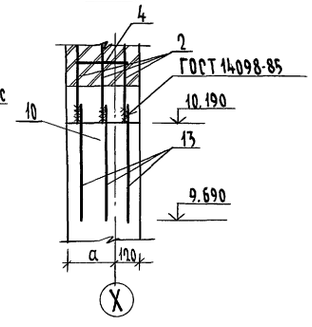

14-14

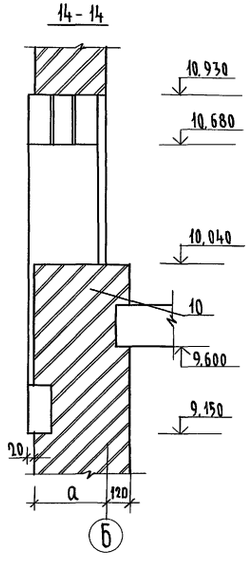

15-15

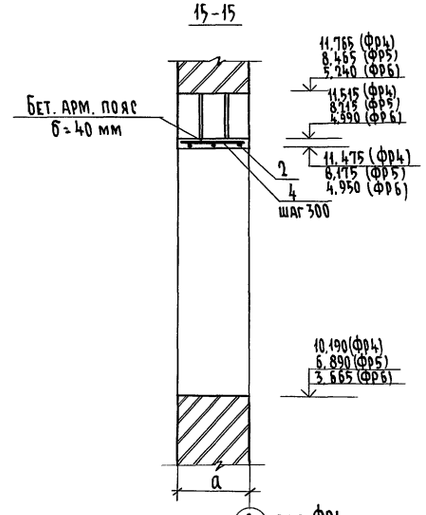

16-16

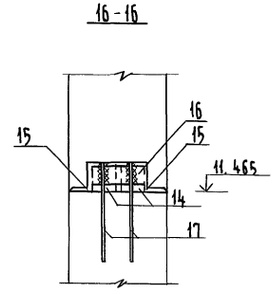

Фрагмент 7

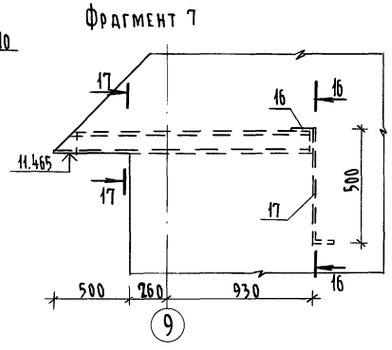

17-17
/18-18 - зеркально/

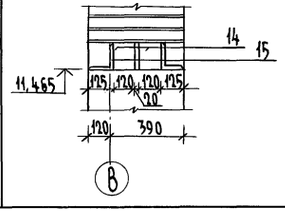

Фрагмент 8

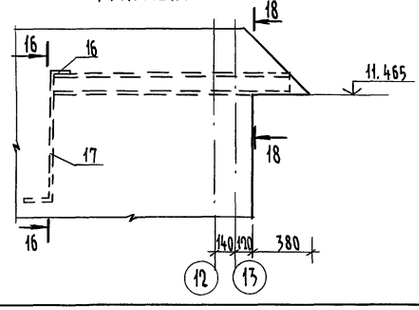

1. При возведении арочных конструкций использовать металло-деревянную или деревянную опалубку.
2. Снимать опалубку после набора кладкой 100% прочности.
3. Спецификацию см. л. 88.

				224-1-697.91	- АС
Н. контр.	Шилтова				
Нач. маст	Радыгин				
Зам. н.м	Земляк				
ГАП	Егоров			Школа на 11 классов/422 учащихся/ с выделенным блоком клубно-спортивных помещений	Стадия: Р; Лист: 87; Листов:
Гл. спец.	Борознов				
Вед. инж.	Шилтова			Фрагменты фасадов Фр2 ÷ Фр8	ЦНИИЭП граждансельстрой
Исполн.	Чистякова				
Провери	Шилтова				

Привязан

Инв. N

Инв. N подл. | Подпись и дата | Взам. инв. N | 2-3991-91

копировал 25073-02 19 формат А2

Альбом I часть 2

Спецификация материалов для фрагментов фасадов

Марка поз.	Обозначение	Наименование	Кол. шт.	Масса кг	Примеч.
		Фрагмент 1		197,969	
1		16 A III ГОСТ 5781-82* ℓ=6500	4	10,257	
2		16 A III ГОСТ 5781-82* ℓ=4100	4	6,47	
3		16 A III ГОСТ 5781-82* ℓ=4200	8	6,628	
4		6 A I ГОСТ 5781-82* ℓ= 430	21	0,095	
5		6 A I ГОСТ 5781-82* ℓ= 290	27	0,064	
6	224-1-697.91 л. 44	ИМ-3	2	2,01	
7		Полоса $\frac{40\times4\ \text{ГОСТ}\ 103\text{-}76^*}{\text{ВСт3}\ \text{ГОСТ}\ 535\text{-}88}$ ℓ= 855	2	1,077	
8	224-1-697.91 л. 70	ЗД-1	2	1,808	
9		10 A I ГОСТ 5781-82* ℓ=1220	4	0,752	
10		36 A I ГОСТ 5781-82* ℓ=3350	2	26,766	
11		Шайба-полоса $\frac{200\times8\ \text{ГОСТ}\ 103\text{-}76^*}{\text{ВСт3}\ \text{ГОСТ}\ 535\text{-}88}$ ℓ=200	2	2,512	
12		Гайка М36 ГОСТ 5927-70	8		
13		10 A I ГОСТ 5781-82* ℓ= 600	8	0,370	
		Бетон класса В15	0,300		м³
	2.240-1 в.2	мм 12	2		
		Фрагмент 2		35,901	
2		16 A III ГОСТ 5781-82* ℓ=4100	4	6,47	
4		6 A I ГОСТ 5781-82* ℓ= 290	11	0,064	
10		10 A I ГОСТ 5781-82* ℓ=3350	1	2,067	
11		Шайба-полоса $\frac{200\times8\ \text{ГОСТ}\ 103\text{-}76^*}{\text{ВСт3}\ \text{ГОСТ}\ 535\text{-}88}$ ℓ=200	2	2,512	
12		Гайка М10 ГОСТ 5927-70	4		
13		10 A I ГОСТ 5781-82* ℓ= 600	6	0,370	

Марка поз.	Обозначение	Наименование	Кол. шт.	Масса ед. кг.	Примеч.
		Бетон класса В15	0,065		м³
		Фрагмент 3		6,258	
10		10 A I ГОСТ 5781-82* ℓ=2000	1	1,234	
11		Шайба-полоса $\frac{200\times8\ \text{ГОСТ}\ 103\text{-}76^*}{\text{ВСт3}\ \text{ГОСТ}\ 535\text{-}88}$ ℓ=200	2	2,512	
12		Гайка М10 ГОСТ 5927-70	4		
		Фрагмент 4		13,555	
2		16 A III ГОСТ 5781-82* ℓ=2300	3	3,629	
4		6 A I ГОСТ 5781-82* ℓ= 290	7	0,064	
13		10 A I ГОСТ 5781-82* ℓ= 600	6	0,370	
		Бетон класса В15	0,033		м³

Марка поз.	Обозначение	Наименование	Кол. шт.	Масса ед. кг.	Примеч.
	Фрагмент 5 то же, что фрагмент 4			13,555	
		Бетон класса В15	0,033		м³
	Фрагмент 6 то же, что фрагмент 4			13,555	
		Бетон класса В15	0,033		м³
	Фрагмент 7			71,028	
14	1.038.1-1	2-ПБ 16-2	2	65,0	
15		Уголок $\frac{125\times10\ \text{ГОСТ}\ 8509\text{-}86}{\text{ВСт3}\ \text{ГОСТ}\ 535\text{-}88}$ ℓ=1690	2	32,279	
16		Уголок $\frac{125\times10\ \text{ГОСТ}\ 8509\text{-}86}{\text{ВСт3}\ \text{ГОСТ}\ 535\text{-}88}$ ℓ=300	1	5,73	
17		10 A III ГОСТ 5781-82* ℓ=600	2	0,37	
	Фрагмент 8 - то же, что фрагмент 7				

Данный лист читать совместно с л. 86, 87

Привязан

Инв.№

Н. контр.	Шилтова	
Нач. маст	Радыгин	
Зам. н.м.	Земляк	
ГАП	Егоров	
Гл. спец.	Борознов	
Вед. инж	Шилтова	
Исполнил	Чистякова	
Проверил	Шилтова	

224-1-697.91 — АС

Школа на 11 классов/422 учащихся/ с выделенным блоком клубно-спортивных помещений

Стадия	Лист	Листов
Р	88	

Спецификация материалов для фрагментов фасадов ФР1÷ФР8

ЦНИИЭП гражданселькстрой

Инв.№ подл. | 2-3992-92 | Подпись и дата | Взам. инв.№

Альбом I часть 2

План на отм. 16.780

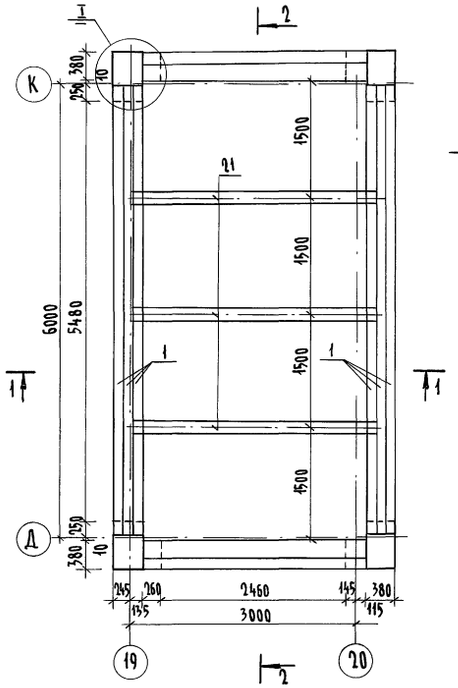

1-1

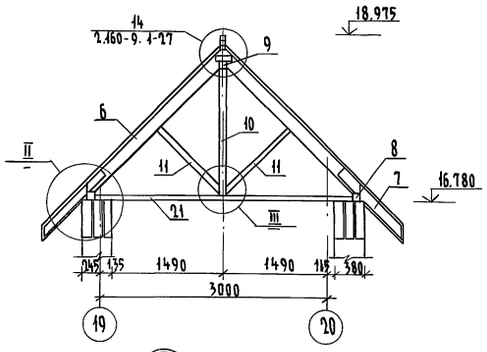

2-2

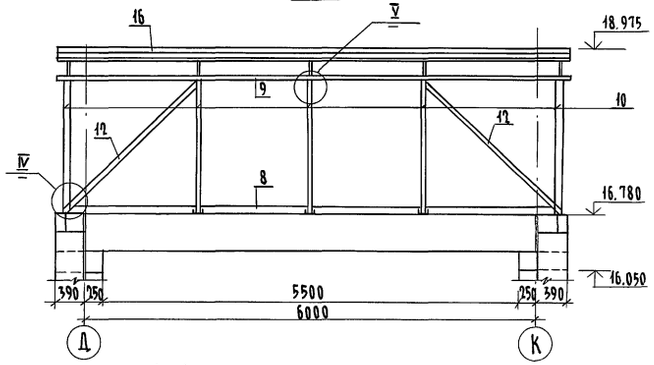

3-3

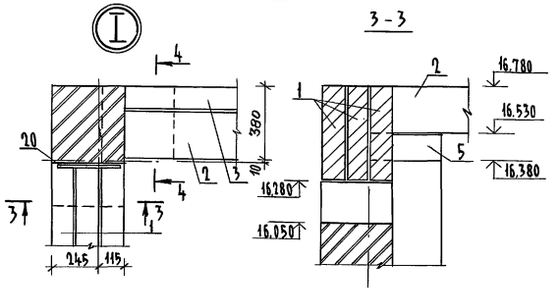

4-4

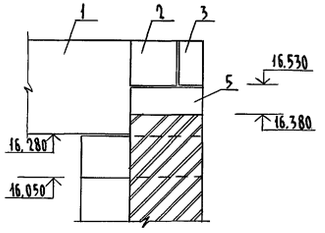

Схема расположения элементов стропил

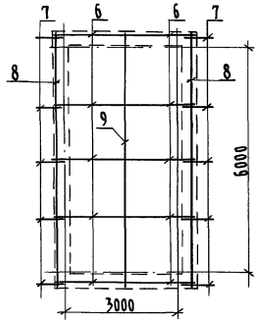

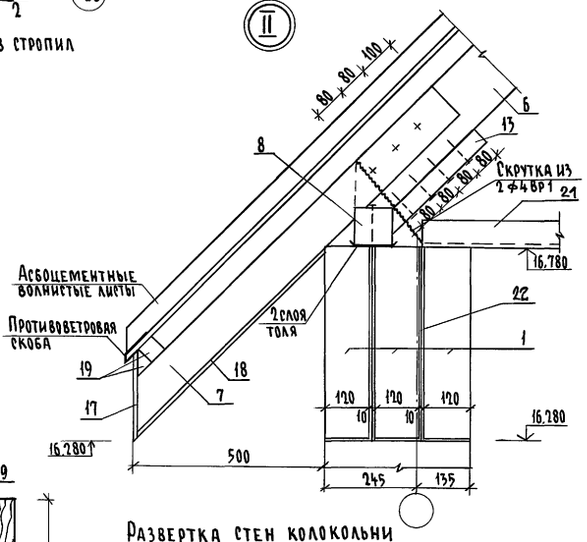

Вид А

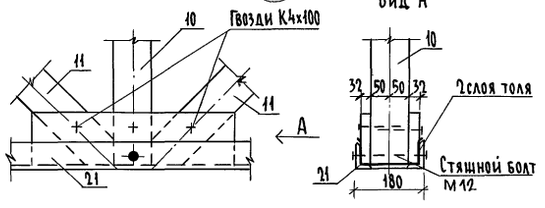

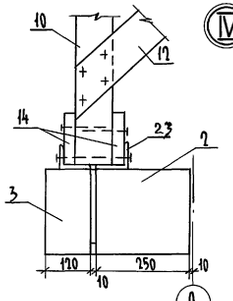

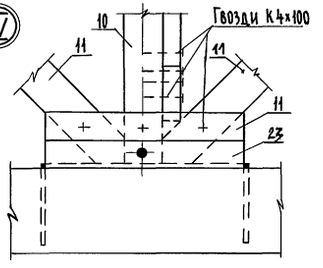

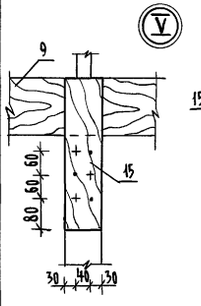

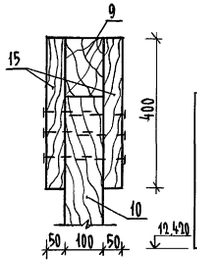

Развертка стен колокольни

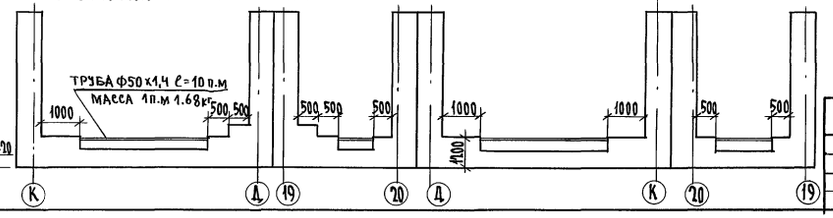

Спецификация элементов колокольни

Марка, поз.	Обозначение	Наименование	Кол. шт.	Масса ед. кг.	Примеч.
1	1.225-2 вып. 11	ПРГ 60.25-4т	6	1500	
2	1.038.1-1 вып. 1	5ПБ 30-37	2	410	
3	1.038.1-1 вып. 1	3ПБ 30-8	2	197	
4	1.225-2 вып. 11	ОП 6.4-Т	4	140	
5	1.225-2 вып. 11	ОП 4.4-Т	4	50	
6	ГОСТ 8486-86*Е	Стропильная нога 50×150, п.м	27		0,21 м³
7		Кобылка 50×100 ℓ=1250	10		0,06 м³
8		Мауэрлат 100×100 п.м.	13,5		0,14 м³
9		Прогон 100×150 ℓ=6780	1		0,10 м³
10		Стойка 100×100 п.м.	9,5		0,10 м³
11		Подкос 50×100 ℓ=1350	4		0,03 м³
12		Ветровые связи 50×100 ℓ=2700	2		0,02 м³
13		Опорный брусок 50×50 ℓ=350	10		0,01 м³
14		Подкладка 32×150 ℓ=550	10		0,03 м³
15		Накладка 50×100 ℓ=400	10		0,02 м³
16		Коньковый брус 100×100 п.м.	20,5		0,21 м³
17		Лобовая доска 22×280 п.м.	13,6		0,08 м³
18		Подшивка свесов 16×100 м³			0,3 м³
19		Обрешетка 50×50 п.м.	67,8		0,17 м³
20	2.240-1 вып. 2	ММ-5		1,61	
21		Швеллер 18 ГОСТ 8240-89 Вст3 ГОСТ 535-88 ℓ=3230	3	52,65	
22	224-1-697.91 л.74	хомут Х-1	10	0,863	
23	224-1-697.91 л.74	анкер А-2	2	9,220	
		Противоветровая скоба п.м.			

Н.контр.	Шилтова		224-1-697.91 -АС
Нач.маст	Радыгин		
Зам.н.м.	Земляк		Школа на 11 классов /422 учащихся/ с выделенным блоком клубно-спортивных помещений
ГАП	Егоров		Стадия Р; Лист 89; Листов
Гл.спец.	Борознов		
Вед.инж.	Шилтова		Конструкции крыши лестницы № 5
Исполнил	Чистякова		ЦНИИЭП граждансельстрой
Проверил	Шилтова		

Привязан

Инв. №

Инв.№ подл. | Подпись и дата | Взам.инв.№ 2-3992-93

Копировал бл 25073-02 21 Формат А1

Развертка стен в осях С-Ц

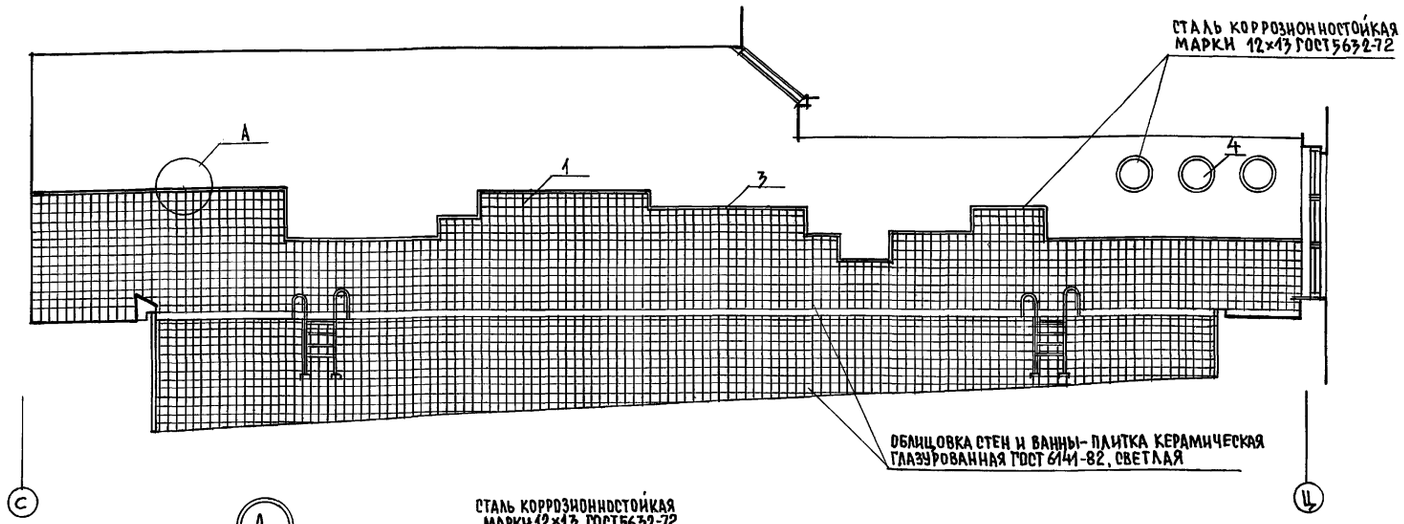

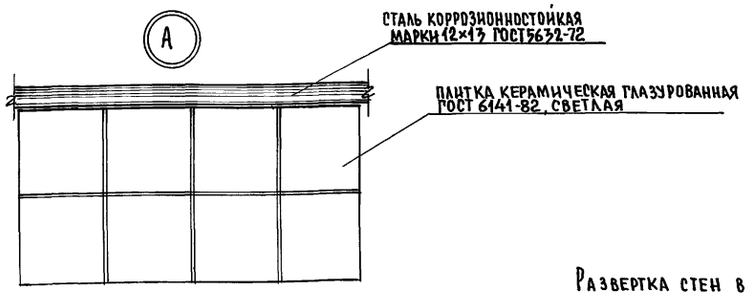

Развертка стен в осях 13-14

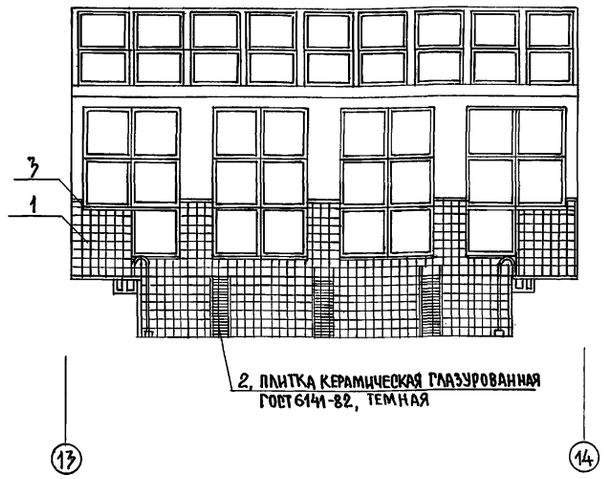

Развертка стен в осях Ц-С

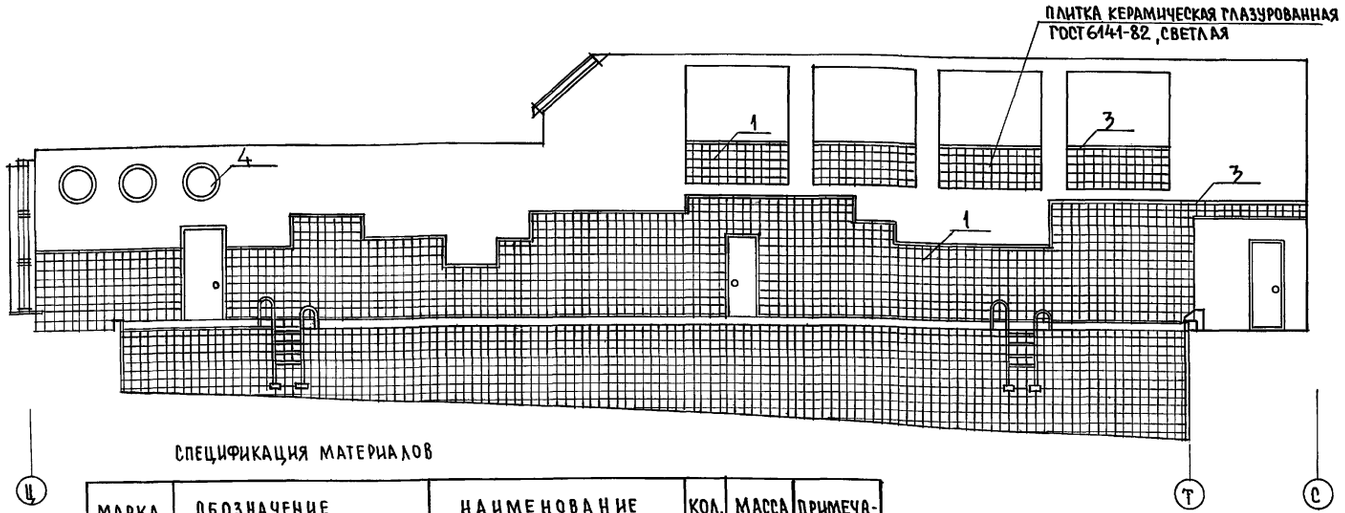

Развертка стен в осях 15-12

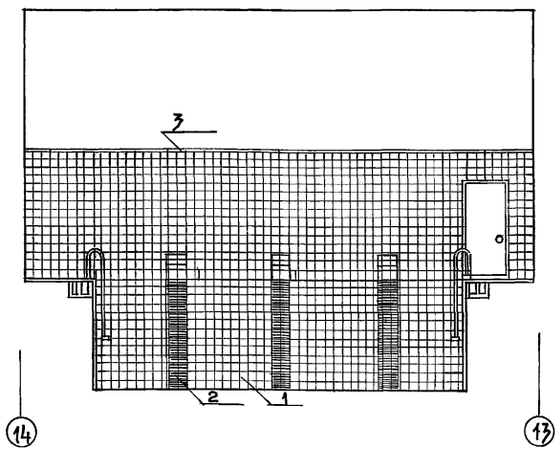

Спецификация материалов

Марка поз.	Обозначение	Наименование	Кол. шт.	Масса ед. м²	Примечание
1	ГОСТ 6141-82	Плитка керамическая глазурованная без завала сторон 200×200. светлая	—	—	475,6 м²
2		темная	—	—	43,5 м²
3	ГОСТ 5632-72	Лента стальная коррозионностойкая марки 12×13 толщ. 8 мм; высота - 50 мм	—	—	97,1 м.п
4		Диск стальной коррозионностойки марки 12×13 толщ. 8 мм; радиус - 450 мм	—	—	3,81 м²

Привязан:

Инв. №

Норм. контр.	Егоров	
Нач. маст.	Радыгин	
Зам. н. м.	Земляк	
Рап	Егоров	
Гл. специал.	Борознов	
Вед. к.	Шилтова	
Исполн.	Маоян	
Проверил	Егоров	

224-1-697.91 — АС

Школа на 11 классов/422 учащихся/ с выделенным блоком клубно-спортивных помещений

Стадия	Лист	Листов
Р	90	

Развертка стен бассейна

ЦНИИЭП граждансельстрой

25073-02 22

Инв. № подл. | Подпись и дата | Взам. инв. №

2-3992-94

Альбом I часть 2

Стена спортзала

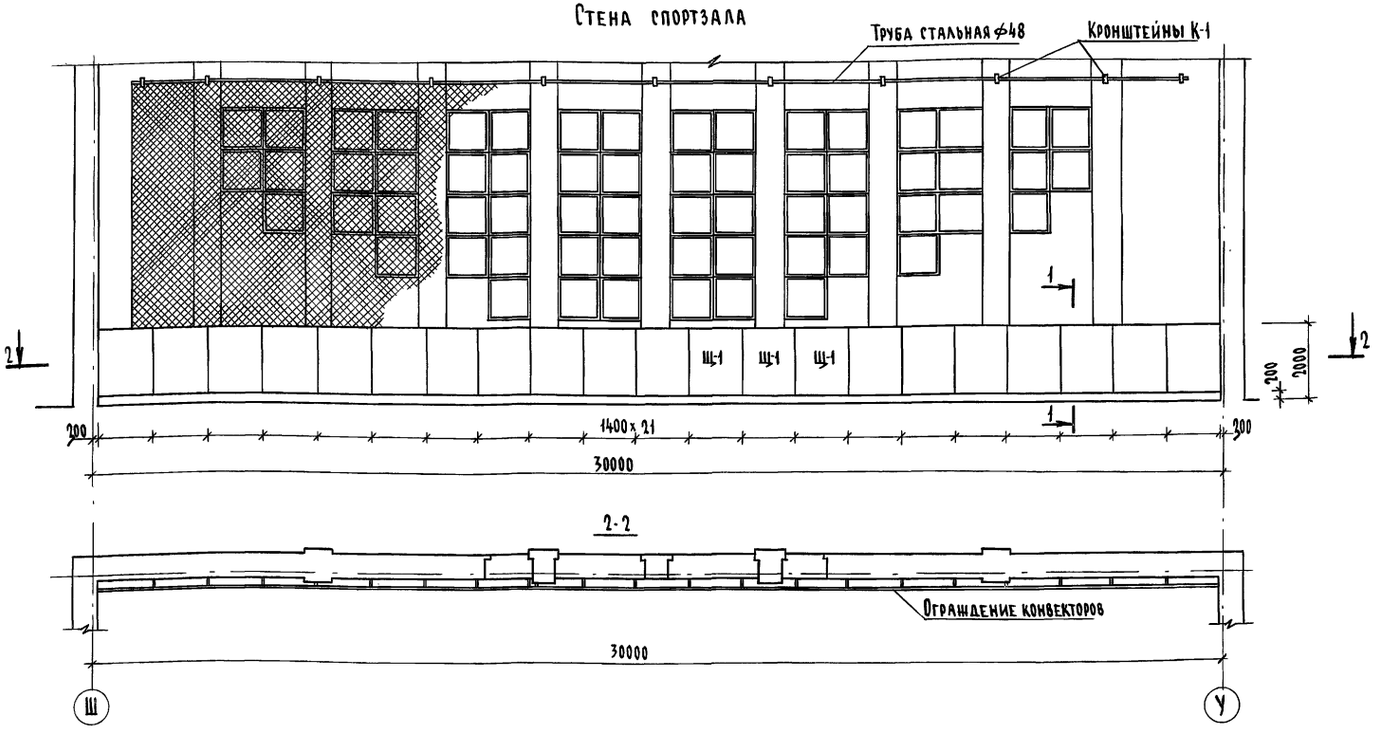

Ограждение конвекторов

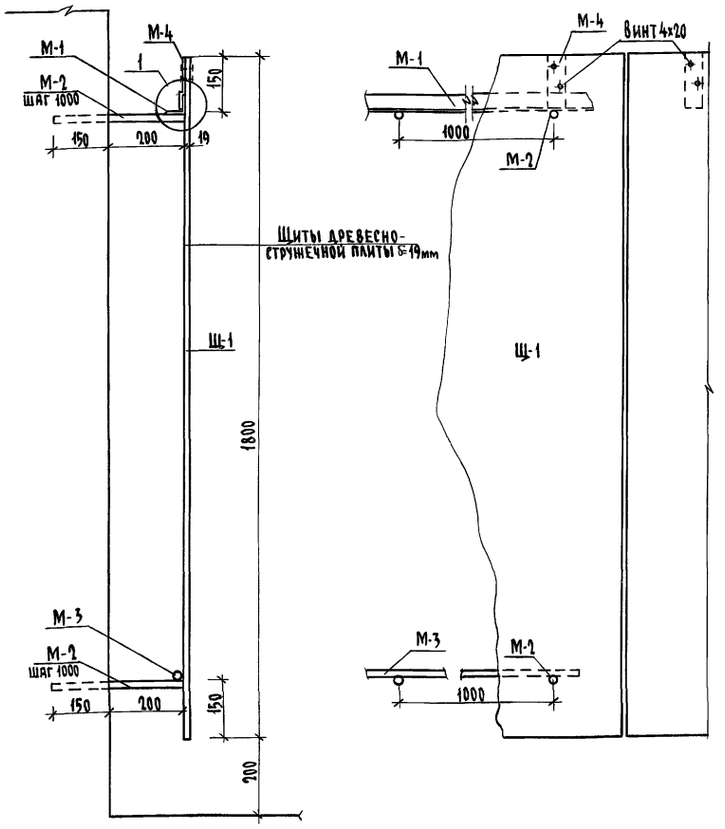

Спецификация материалов

Марка поз.	Обозначение	Наименование	Кол. шт.	Масса ед. кг.	Примечание
		Ограждение конвекторов			
М-1	ГОСТ 8509-86	Уголок 50х4 ℓ=29600	1	90,28	
М-2	ГОСТ 10704-76	Опорная труба ф20 ℓ=350	54	0,164	
М-3	ГОСТ 3262-75*	Труба ст. водогазопроводн. ф48 ℓ=29600	1	98,568	
М-4	ГОСТ 103-76*	Пластина 50х4 ℓ=124	36	0,195	
Щ-1	ГОСТ 10632-77*	ДСП δ=19мм 1400х1800	21	2,52	м²
1	ГОСТ 7798-70	Болт М 6х30	72		
2	ГОСТ 5915-70*	Гайка М 6	72		
		Ограждение окон			
3	ГОСТ 3262-75*	Труба ст. водогазопроводн., усиленная ф48, ℓ=28000	1	93,24	
4	ГОСТ 103-76*	Крюк из полосовой стали пластина 25х4 ℓ=50	29	0,04	
5	ГОСТ 17475-80*	Винт 4х20	58		
К-1	ГОСТ 103-76*	Пластина 50х5 ℓ=280	11	0,549	
		Сетка волейбольная	1	182	м²

Кронштейн К-1

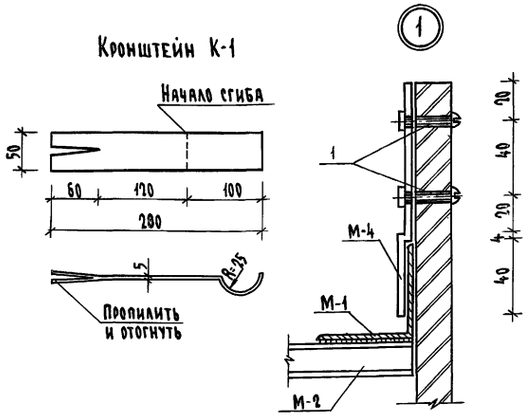

М-4

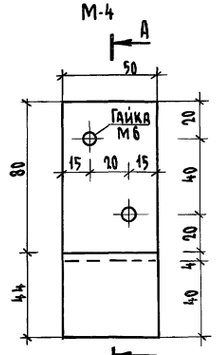

А-А

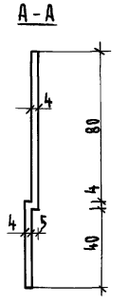

Защитная сетка окон вешается за трубу (поз. 3). Низ сетки закрепляется за крюки, установленные на ограждениях радиаторов с внутренней стороны с шагом 1,0 м.

			224-1-697.91 АС
Н. контр.	Егоров		
Нач. маст	Радыгин		
Зам. н.м.	Земляк		Школа на 11 классов/422 учащихся/ с выделенным блоком клубно-спортивных помещений
ГАП	Егоров		Стадия: Р; Лист: 91; Листов:
Гл. спец. ав.	Борознов		
Вед. инж.	Шилтова		Спортивный зал. Ограждение отопительных приборов
Исполнил	Феофилактова		ЦНИИЭП граждансельстрои
Проверил	Шилтова		

Привязан

Инв. N

Инв. № подл. | Подпись и дата | Взам. инв. N | 2-3992-95

Копировал

25073-02 23 Формат А2

Альбом I часть 2

Трибуна для зрителей

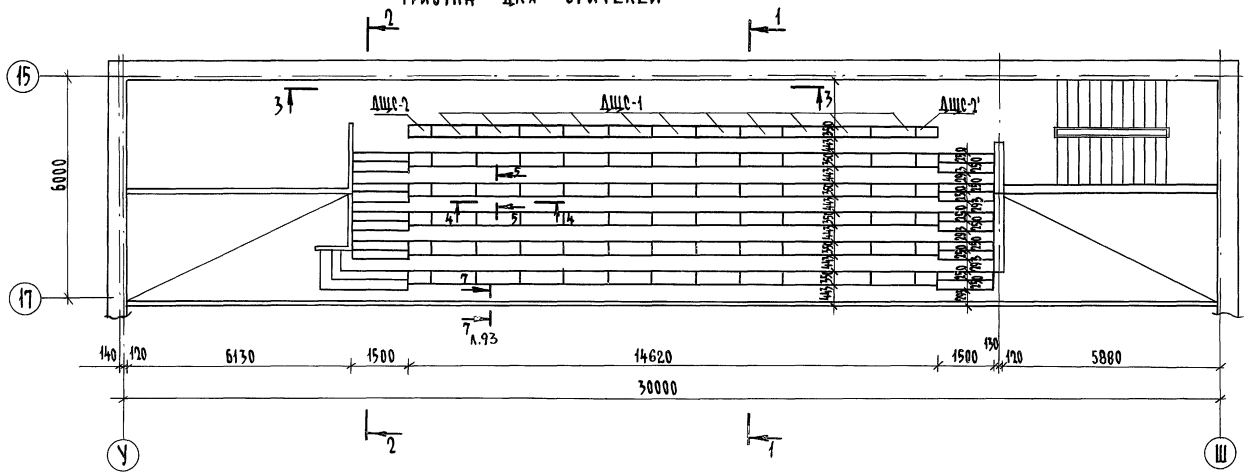

План разбивки опорных столбиков (ОС)

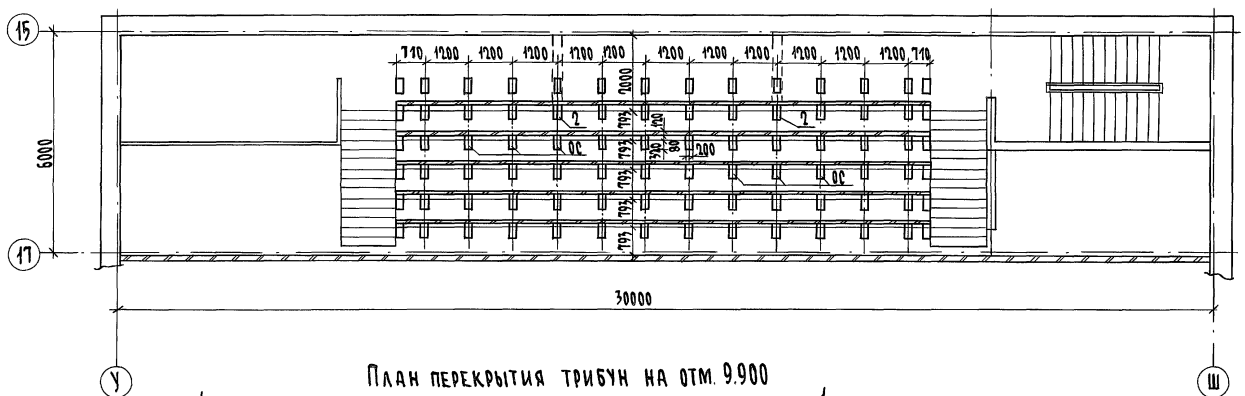

План перекрытия трибун на отм. 9.900

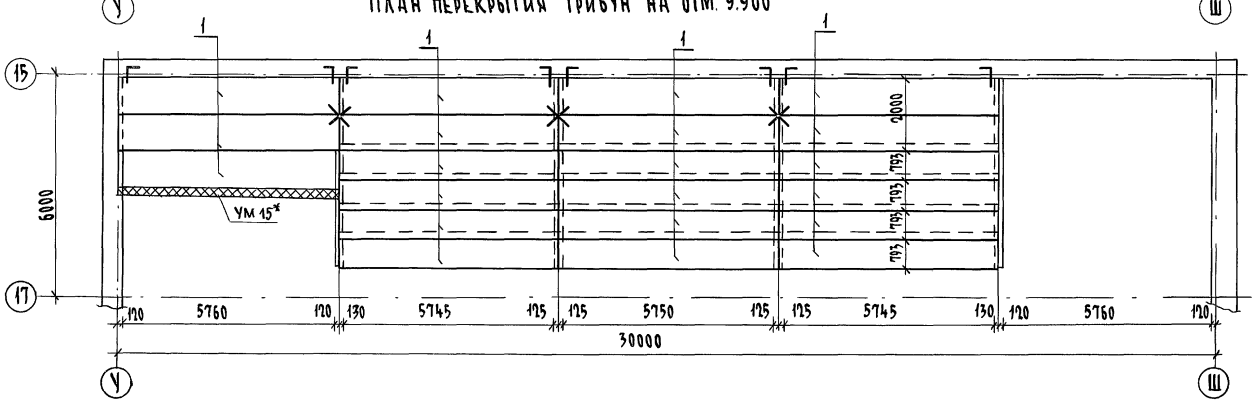

1-1

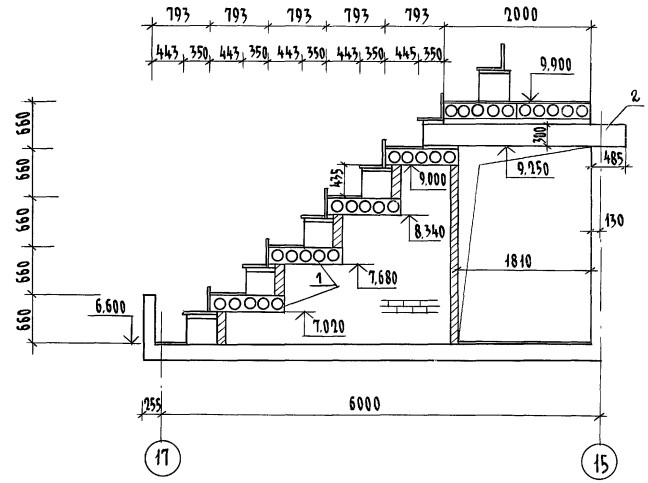

2-2

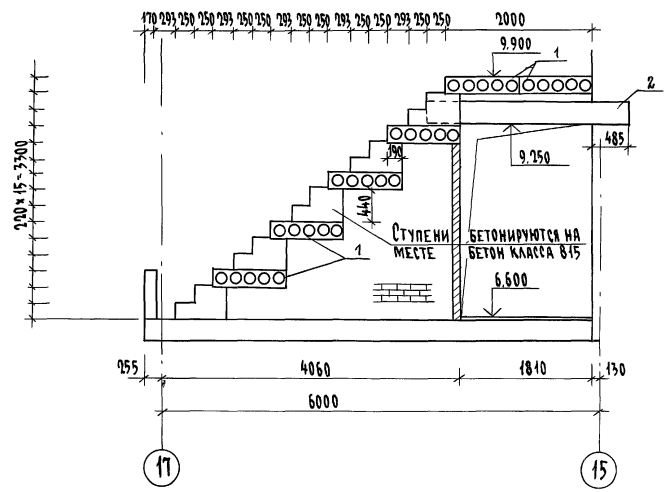

Данный лист читать с л. 93

Н. контр.	Шилтова		
Нач. маст.	Радыгин		
Зам. н.м.	Земляк		
ГАП	Егоров		
Гл. спец.	Борознов		
Вед. инж.	Коцарь		
Исполн.	Феофилактова		
Провер.	Коцарь		

Привязан

Инв. №

224-1-697.91 -АС

Школа на 11 классов/422 учащихся/ с выделенным блоком клубно-спортивных помещений

Стадия	Лист	Листов
Р	92	

Трибуна для зрителей. Планы, разрезы

ЦНИИЭП гражданстрой

Инв. № подл. 2-3992-96 | Подпись и дата | Взам. инв. №

Копировал 25073-02 24 Формат А2

3-3

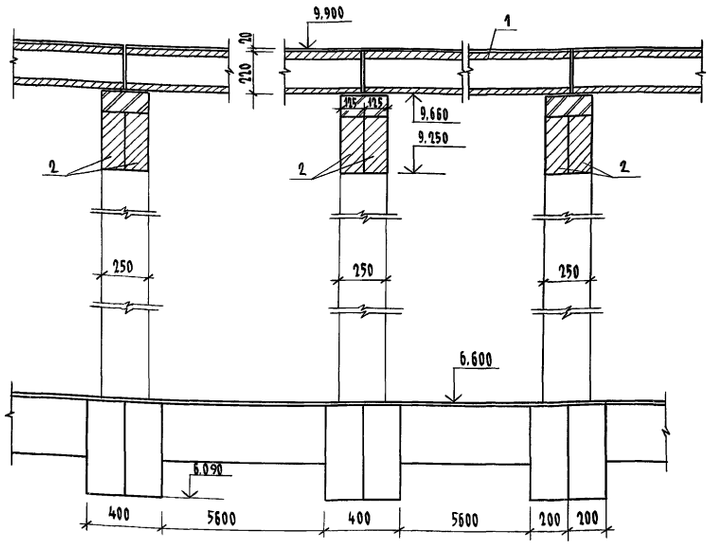

4-4

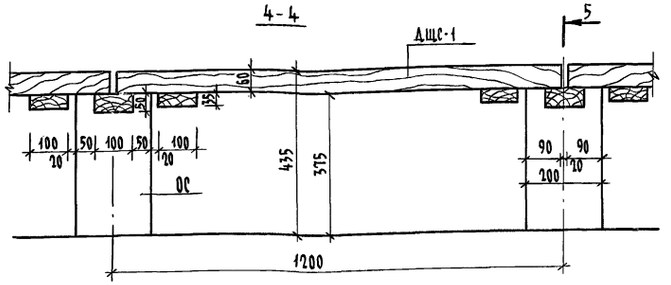

Опорный столбик (ОС) под сиденье скамей

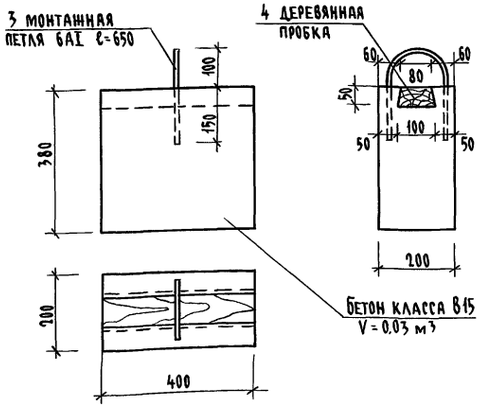

Деревянный щит скамейки ДЩС-1

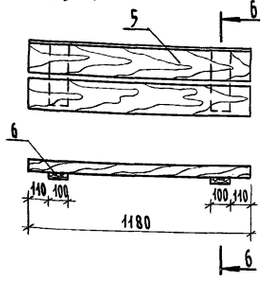

6-6

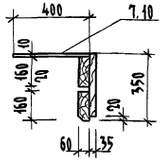

ДЩС-2, ДЩС-2'

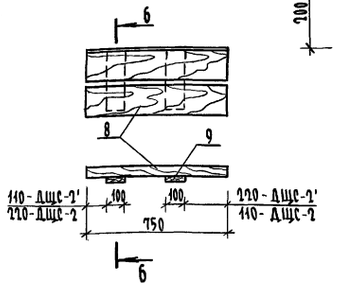

5-5

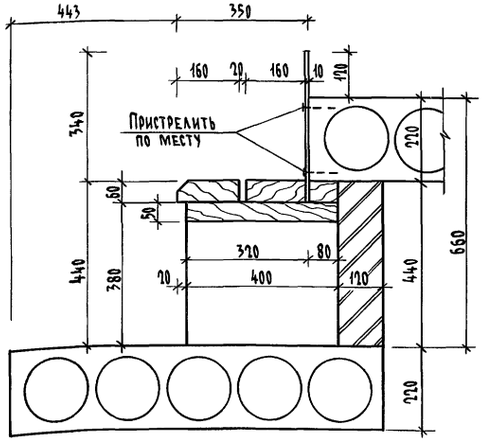

7-7

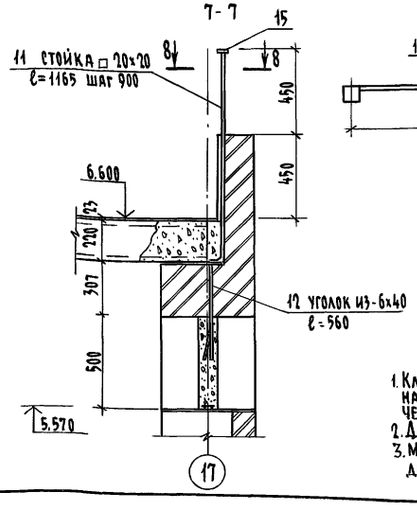

8-8

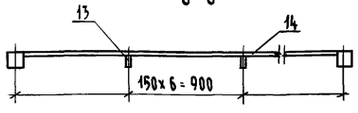

1. Кладку стенок ограждения выполнять из кирпича М75 на растворе М75 с укладкой металлических сеток 3/3/100/100 через один ряд кладки ограждения.
2. Данный лист читать совместно с Л.92
3. Монолитный участок УМ15* выполнить по типу УМ15 длиной 5980 мм Л.59

Спецификация материалов и изделий на трибуну

Марка, поз.	Обозначение	Наименование	Кол. шт.	Масса ед. кг.	Примеч.
1	1.141-1.63.400-01	ПК 60.10-8 Ат VI	21	1725	
ОС	224-1-697.91 Л.93	Опорный столбик ОС	82	72	
2	1.225-2.11-1.000	ПРГ 28.1.3-4т	6	250	
ДЩС-1	224-1-697.91 Л.93	Деревянный щит скамейки ДЩС-1	66		
ДЩС-2		ДЩС-2	6		
ДЩС-2'		ДЩС-2'	6		
		Монолитный бетон для ступеней класса В15	3		м³
		Опорный столбик ОС			
3		6АI ГОСТ 5781-82* ℓ=650	1		
4		Пробка деревянная 100×50×400	1		
		Бетон класса В15	0,03		м³
		Деревянный щит скамейки ДЩС-1			
5		Доска 60×160 ℓ=1180	2	0,023	м³
6		Доска 35×100 ℓ=320	2	0,002	м³
7		Фанера 10×400 ℓ=1180	1	0,47	м³
		Деревянный щит скамейки ДЩС-2, ДЩС-2'			
8		Доска 60×160 ℓ=750	2	0,014	м³
9		Доска 35×100 ℓ=320	2	0,002	м³
10		Фанера 10×400 ℓ=750	1	0,3	м³
		Ограждение трибун			
11		□ 20×20 ℓ=1165	34	3.66	
12		- 6×40 ℓ=560	34	0.71	
		Проволока 3ВрI ГОСТ 6727-80* для армирования кладки ограждения трибун	447		п.м.
13		- 16×4 ℓ=420 ГОСТ 103-76*	165	0,63	
14		- 18×5 ℓ=880 ГОСТ 103-76*	66	0,71	
15		- 40×5 ℓ=29760 ГОСТ 103-76*	1	1,57	
		Поручень поливинилхлоридный ГОСТ 19111-77	30,0		п.м.
УМ15*	224-1-697.91 Л.59	Монолитный участок УМ15*	1		

224-1-697.91 -АС

Н. контр.	Шилтова	
Нач. маст.	Радыгин	
Зам. н.м.	Земляк	
ГАП	Егоров	
Гл. спец.	Борознов	
Вед. инж.	Коцарь	
Исполнил	Феофилактова	
Проверил	Коцарь	

Школа на 11 классов/432 учащихся/ с выделенным блоком клубно-спортивных помещений

Трибуна для зрителей. Сечения. Узлы. Детали. Спецификация.

Стадия	Лист	Листов
Р	93	

ЦНИИЭП граждансельстрой

Привязан

Инв. №

Инв. № подл. | 2-3992-97 | Подпись и дата | Взам. инв. №

Копировал 25073-02 25 Формат А1

Альбом I часть 2

Схема размещения закладных деталей для спортивного оборудования

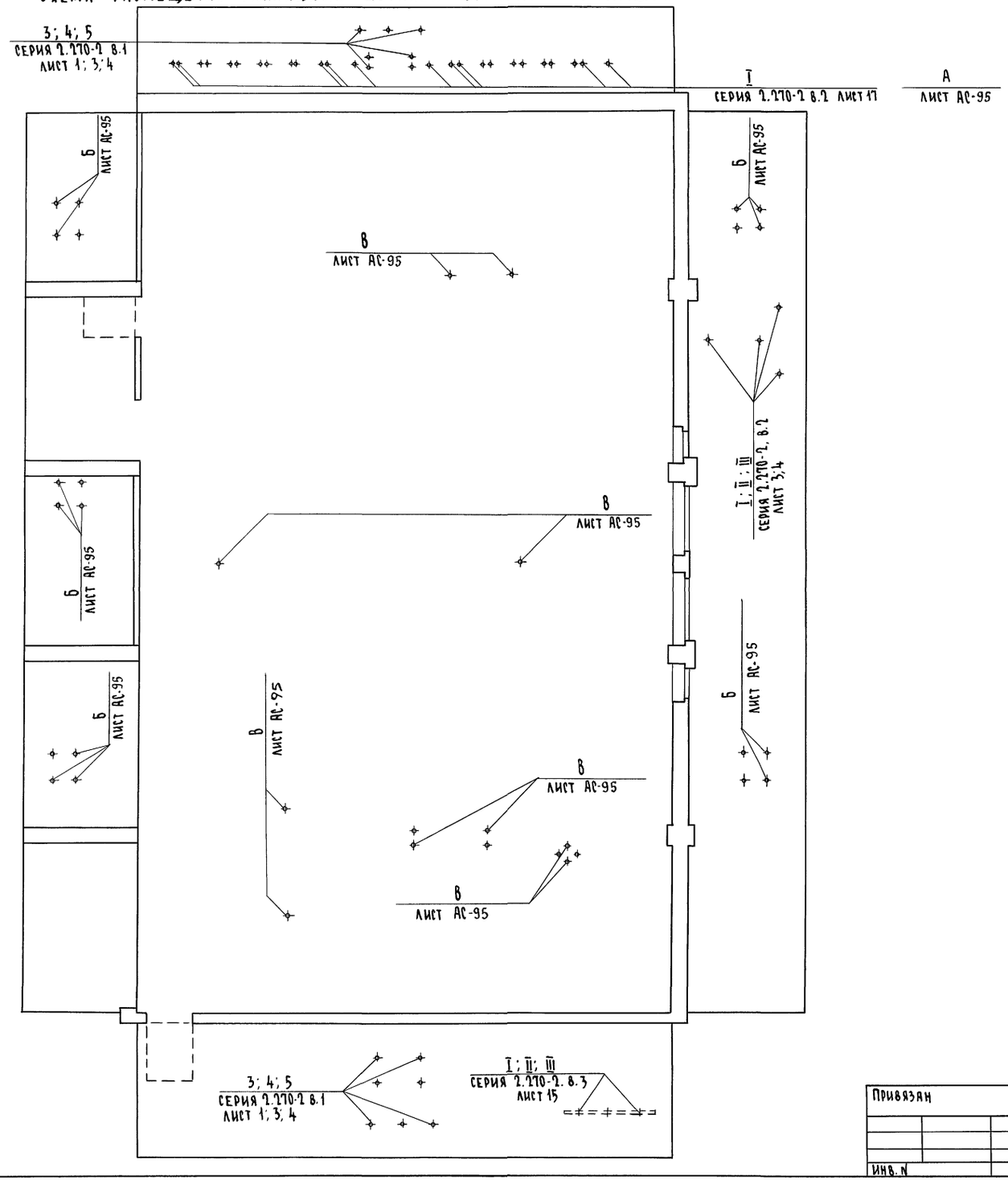

Спецификация деталей крепления спортивного оборудования

Марка поз.	Обозначение	Наименование	Кол. шт.	Масса ед. кг.	Примечание
	Детали крепления каната для лазания				
	Серия 2.270-2.в.5 л.30;37	М 56	3	2,03	
		М 57	3	2,87	
	Серия 2.270-2 в.5 л.34,38	М 68	3	2,08	
	Детали крепления подвески баскетбольной				
	Серия 2.270-2 в.1 л.5	М 6	4	3,6	
		М 7	4	2,6	
		М 11	6	2,7	
	Детали крепления подвески блочной с гимнастическими кольцами				
	Серия 2.270-2 в.5 л. 30,37	М 52	3	1,23	
		М 55	1	5,53	
	Детали крепления стенки гимнастической				
	Серия 2.270-2 в.5 л.30,37	М 52	25	1,23	
	224-1-697.91 л. АС-95	Уголок Б-100х8 ГОСТ 8509-86 / Ст 2 сп ГОСТ 535-88 / С-100	28	1,22	
	Детали крепления щитов баскетбольных (ЗД-3)				
	224-1-697.91 л. АС-95	Круг ⌀ 12 ГОСТ 2590-71	80	0,23	
		- 8х150х200 ГОСТ 19903-74*	20	1,90	
		- 8х120х120 ГОСТ 19903-74*	40	0,90	
	Деталь установки стакана в перекрытии				
	224-1-697.91 л. АС-95	Труба 89х3,5-ст3 ГОСТ 10704-76*	14	2,32	
		- 6х200х200 ГОСТ 19903-74*	14	1,18	
		- 6х150х150 ГОСТ 19903-74*	14	1,06	

1. Данный лист рассматривать совместно с листами АС-95; ТХ;

Привязан

Инв. N

Н.контр.	Егоров		224-1-697.91 -АР
Нач.маст	Радыгин		
Зам.н.м.	Земляк		Школа на 11 классов/422 учащихся/ с выделенным блоком-клубно-спортивных помещений
ГАП	Егоров		Стадия: Р; Лист: 94; Листов:
Гл.спец.	Борознов		
Вед.инж	Шилтова		Схема размещения закладных деталей для спортивного оборудования. Спецификация деталей крепления спортивного оборудования
Исполнил	Маслова		ЦНИИЭП граждансельстрой
Проверил	Шилтова		

Инв.N подл. | Подпись и дата | Взам.инв.N | 2-3992-98

Копировал 25073-02 26 Формат А2

Альбом I часть 2

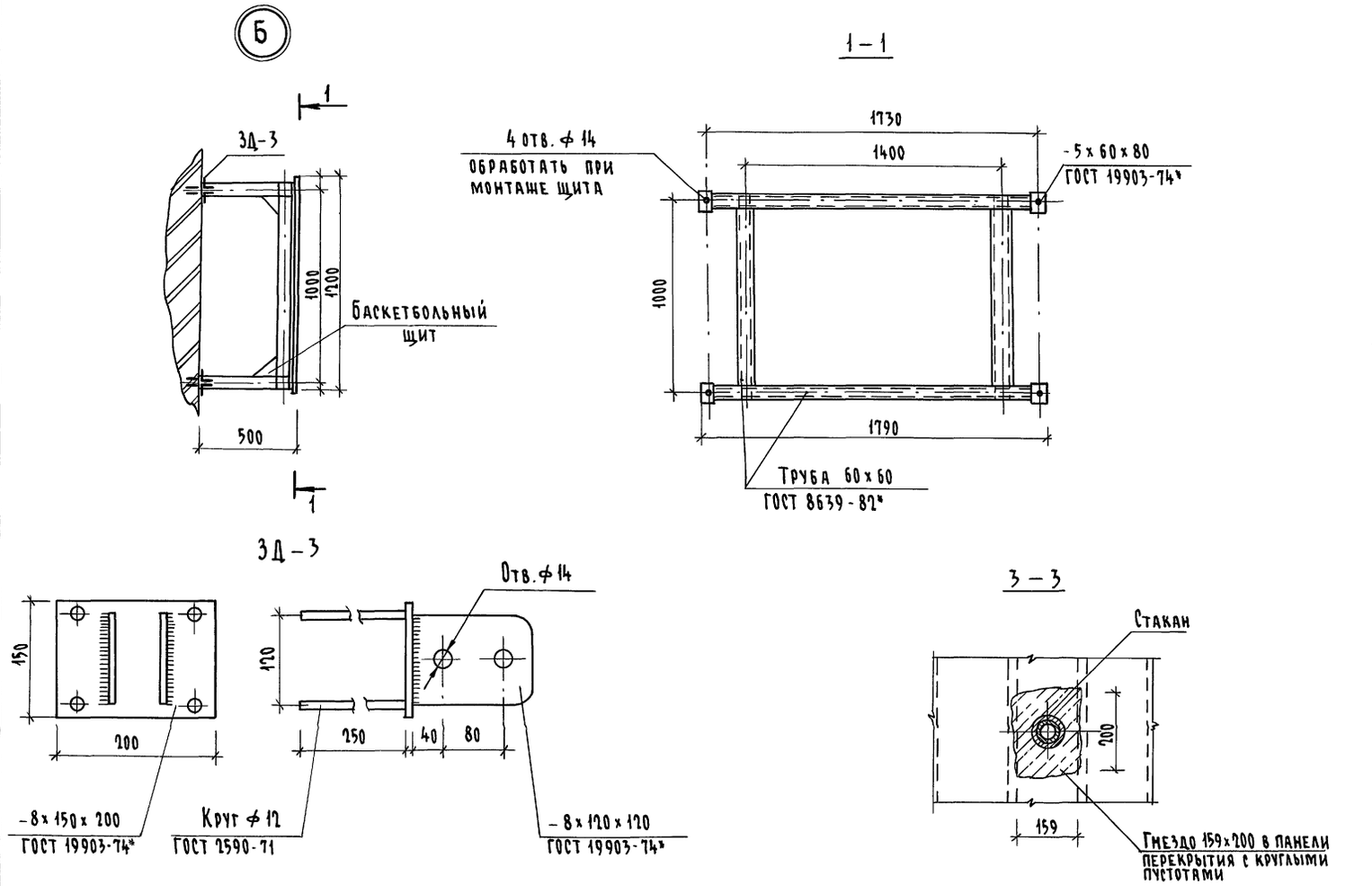

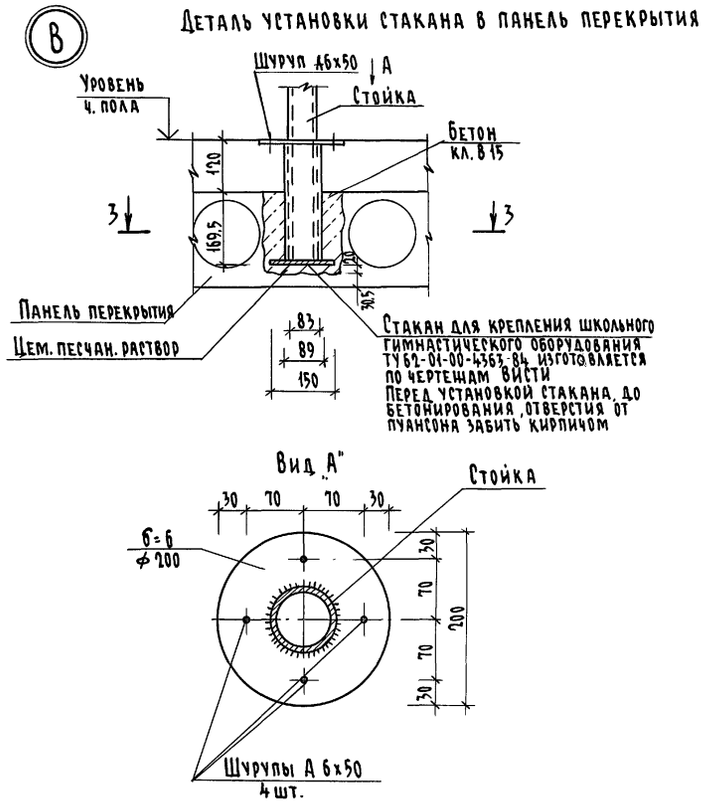

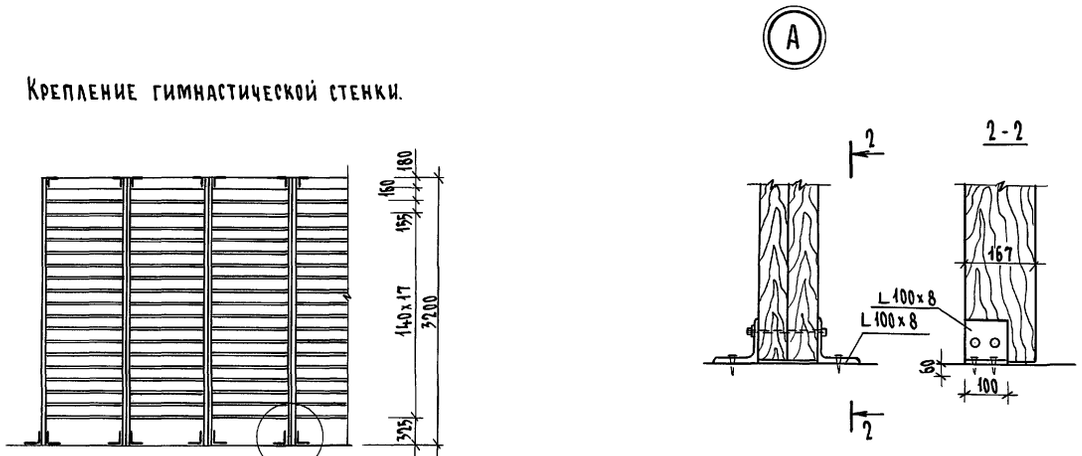

1. Данный лист рассматривать совместно с листами АС-94; ТХ;
2. Для установки стакана в панель перекрытия пробивается гнездо 159 x 200 в пустоте панели не нарушая ребер жесткости.

Н.контр.	Егоров		224-1-697.91	-АС
Нач.маст.	Радыгин			
Зам.н.м.	Земляк		Школа на 11 классов/422 учащихся/ с выделенным блоком клубно-спортивных помещений	Стадия: Р; Лист: 95; Листов:
ГАП	Егоров			
Гл.спец.	Борознов			
Вед.инж.	Шилтова		Крепление гимнастической стенки, баскетбольного щита и деталь установки стакана в панель перекрытия	ЦНИИЭП Гражданстрой
Исполнил	Маслова			
Проверил	Шилтова			

Привязан

Инв. №

Инв. № подл. 2-3992-99 | Подпись и дата | Взам. инв. №

Копировал 25073-02 27 Формат А2

ПЛАН НА ОТМ. 3.300

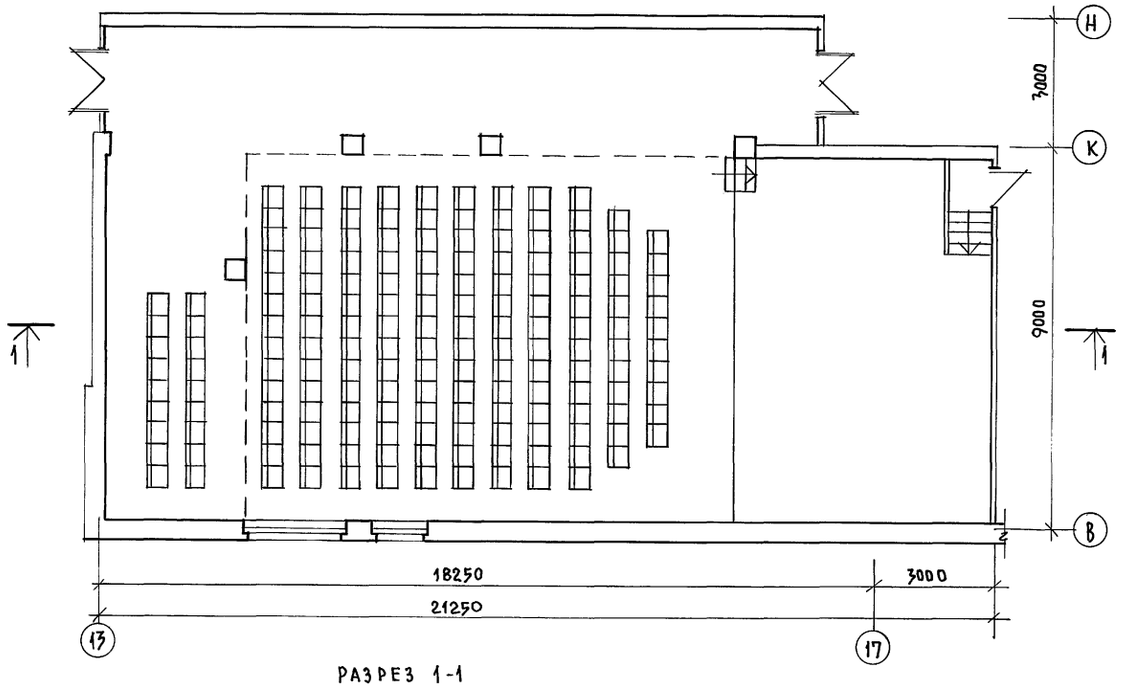

РАЗРЕЗ 1-1

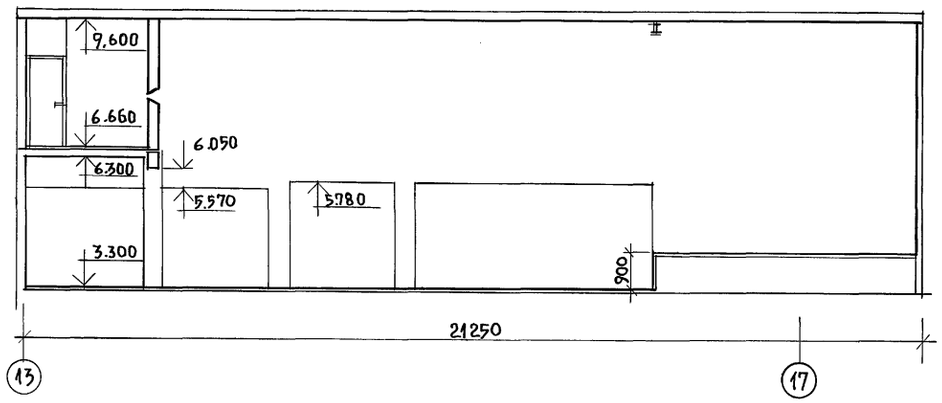

ПЛАН НА ОТМ. 6.600

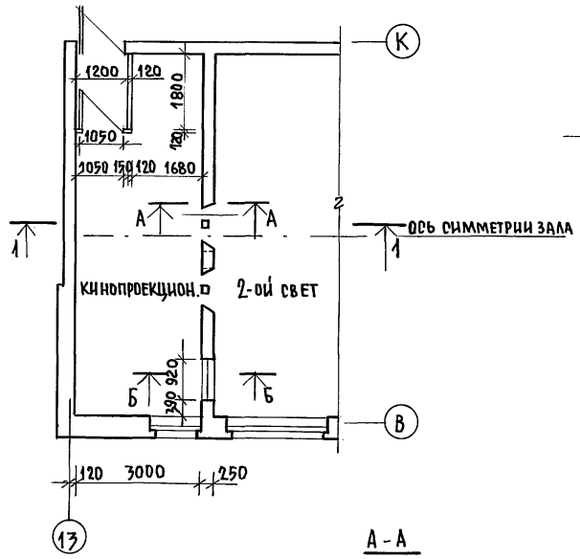

Разбивка проекционных и смотровых окон М1:20

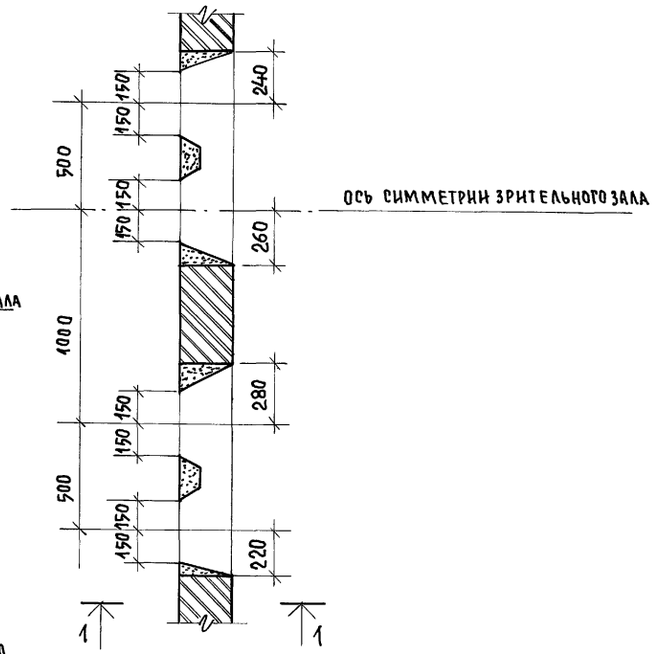

А-А

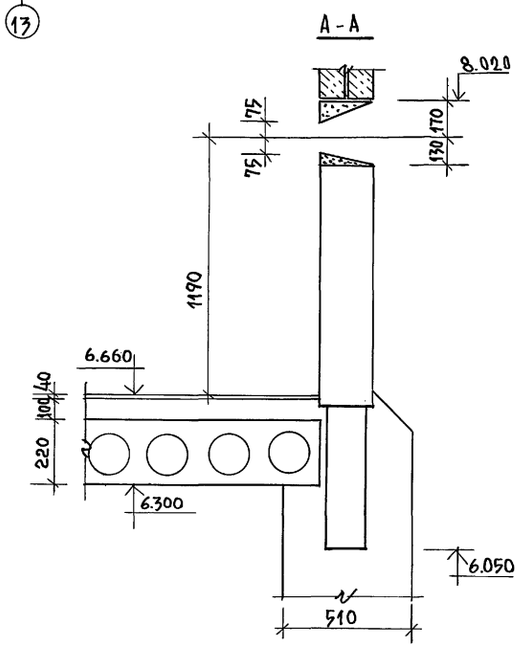

Б-Б

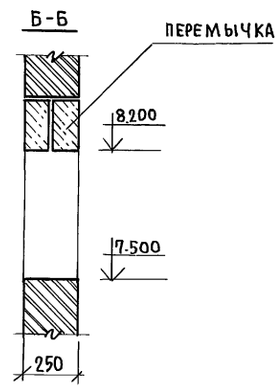

1. Откосы устраиваются после установки окна из комплекта кинооборудования.
2. В кинопроекционной выполнить акустическую штукатурку потолка.

				224-1-697.91 – АС	
Н.контр.	Егоров				
Нач.маст	Радырин				
Зам.н.м.	Земляк			Школа на 11 классов/422 учащихся/ с выделенным блоком клубно-спортивных помещений.	Стадия: Р; Лист: 96; Листов:
ГАП	Егоров				
Гл.спецар	Борознов				
Вед.инж	Шилова			Актовый зал, кинопроекционная Планы, разрез, узлы.	ЦНИИЭП гражданселькстрой
Исполнил	Шишкина				
Проверил	Егоров				

Привязан:

Инв.№

Инв.№ подл. | Подпись и дата | Взам.инв.№ | 2-3992-100

25073-02 28

Альбом I часть 2

Вид стены в осях 17-17

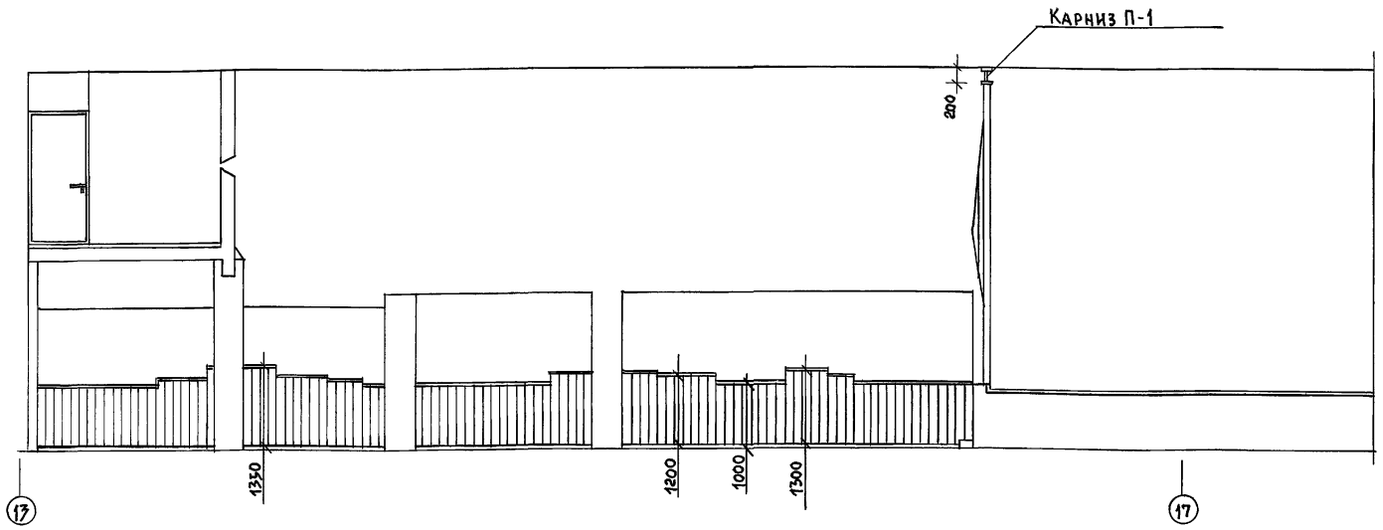

Вид стены в осях В-Н

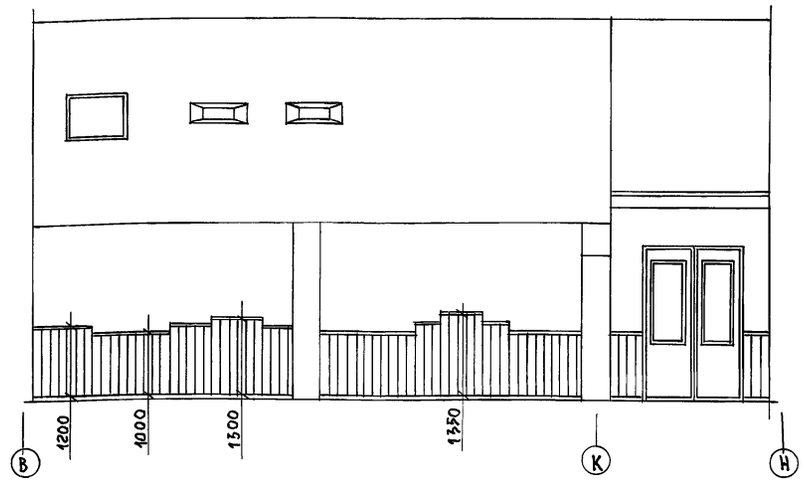

Вид стены в осях 17-13

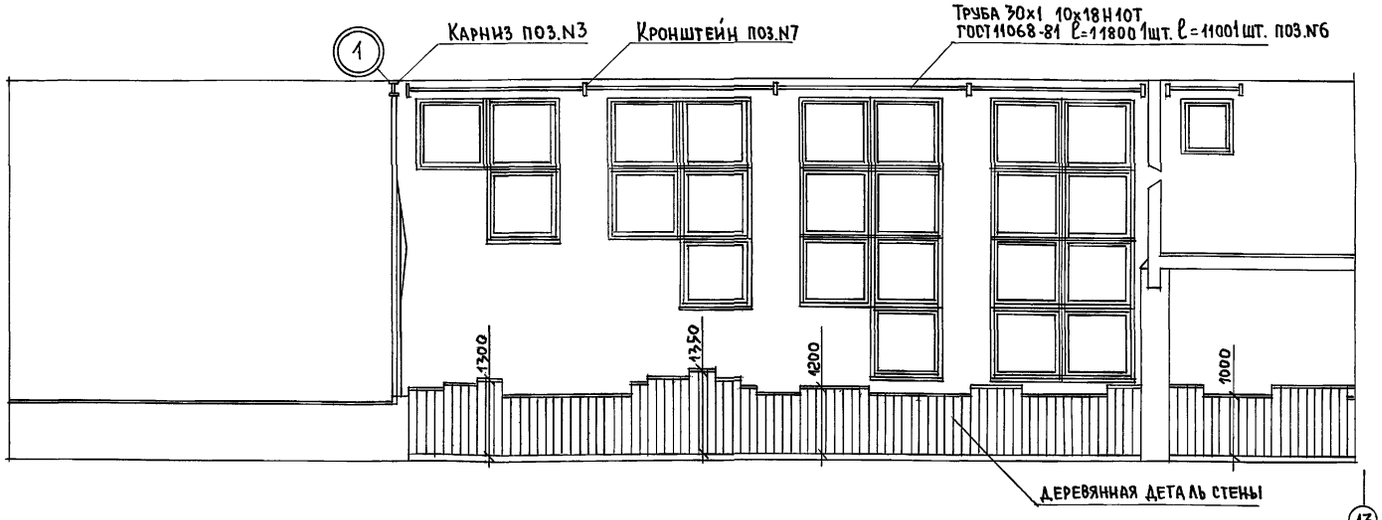

Крепление деревянной детали к стене

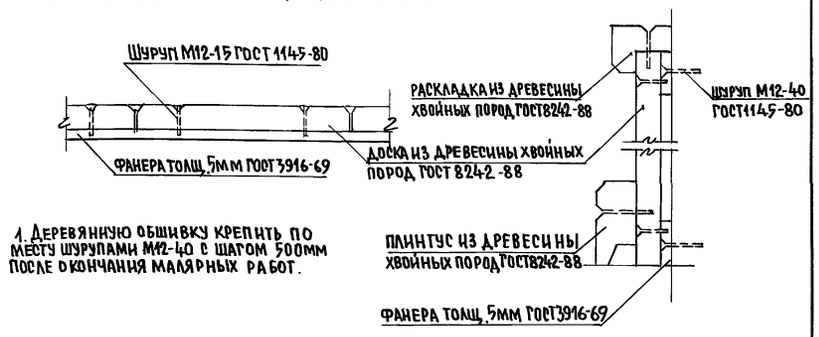

1. Деревянную обшивку крепить по месту шурупами М12-40 с шагом 500мм после окончания малярных работ.

Кронштейн

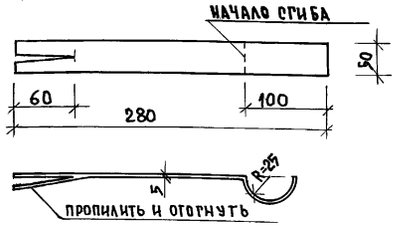

Спецификация материалов

Марка поз.	Обозначение	Наименование	Кол. шт.	Масса ед. кг.	Примечание
1	Шайба 6 ГОСТ 6958-78	Шайба М6	8	0,010	—
2	Ст. половая ГОСТ 103-76*	Анкер-50х5 ℓ=500	8	7,84	—
3	ДСП ГОСТ 10632-89	Карниз 200х16х8000, м³	—	0,026	Офанерован
4	Болт М6х30 ГОСТ 7796-70*	Болт М6х30	8	0,100	—
5	Гайка М6 ГОСТ 5916-70*	Гайка М6	8	0,016	—
6	Труба 30х1 10х18Н10Т ГОСТ 11068-81	Труба 30х1 10х18Н10Т ℓ=11800 ℓ=1100	2	—	—
7	Кронштейн ГОСТ 103-76*	Кронштейн-50х5 ℓ=280	7	—	—
8	Доска ГОСТ 8242-88	Доска 100х13	—	—	39,4 м²

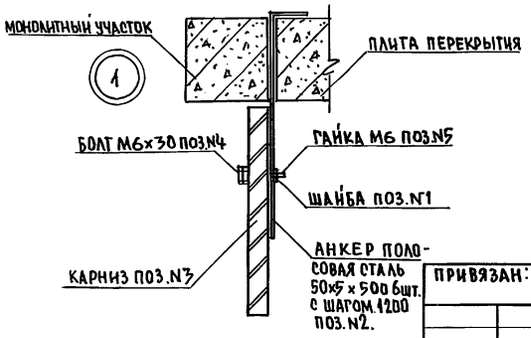

Привязан:

Инв. №

Норм.кон.	Егоров	
Нач.маст	Радыгин	
Зам.н.м.	Земляк	
ГАП	Егоров	
Гл.спец.	Борознов	
Вед.инж.	Шилгова	
Исполнил	Малоян	
Проверил	Егоров	

224-1-697.91 -АС

Школа на 11 классов/422 учащихся/ с выделенным блоком клубно-спортивных помещений.

Стадия	Лист	Листов
Р	97	

Развертки стен актового зала

ЦНИИЭП граждансельстрой

Инв.№ подл. | Подпись и дата | Взам.инв.№ | 2-3992-101

ПЛАН ЭСТРАДЫ

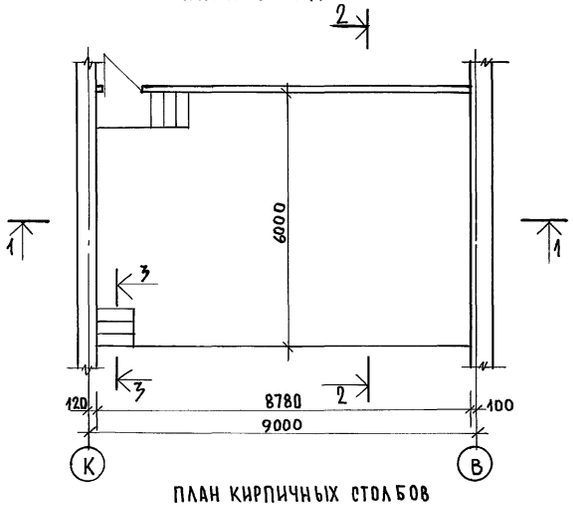

ПЛАН КИРПИЧНЫХ СТОЛБОВ

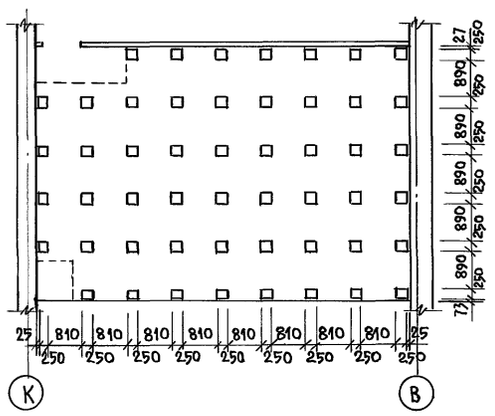

ЛЕСТНИЧНЫЙ МАРШ

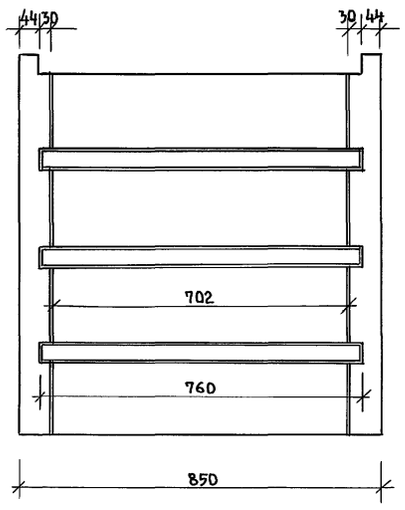

СЕЧЕНИЕ 1-1

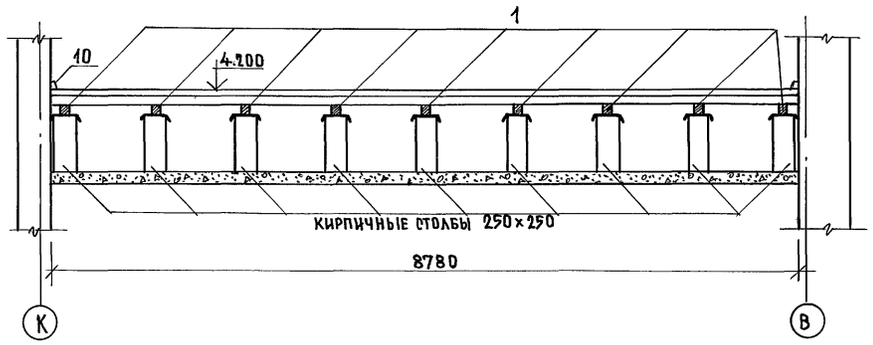

СЕЧЕНИЕ 2-2

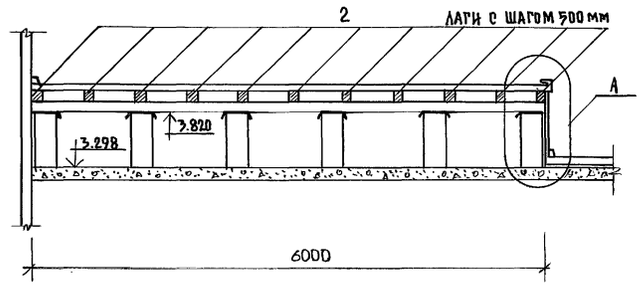

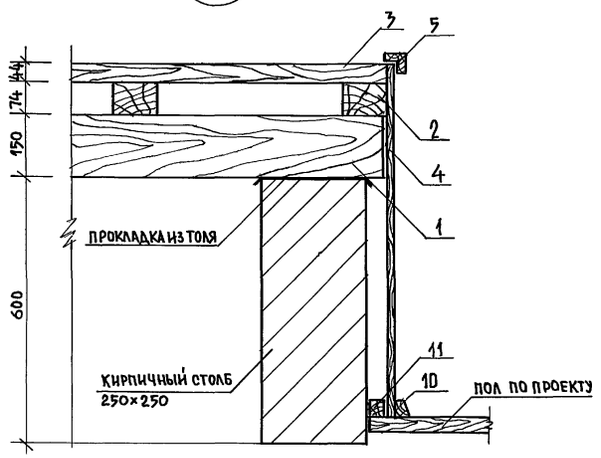

СЕЧЕНИЕ 3-3

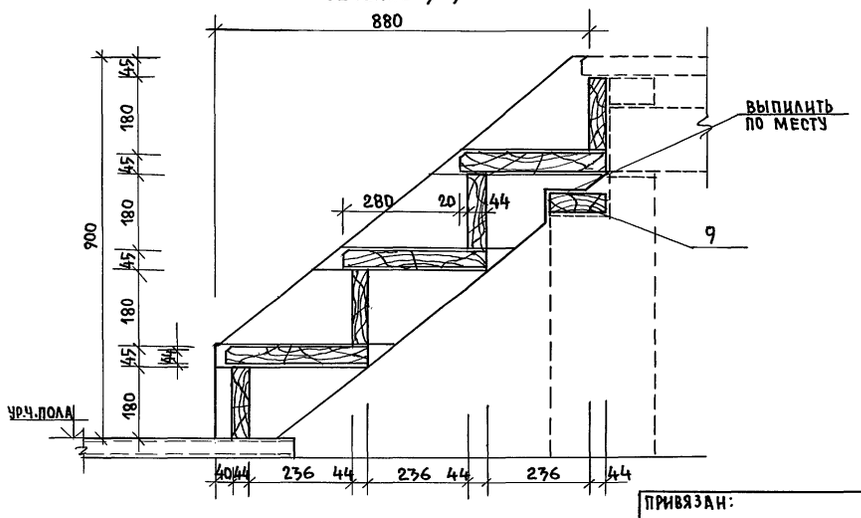

СПЕЦИФИКАЦИЯ ДРЕВЕСИНЫ

МАРКА ПОЗ.	ОБОЗНАЧЕНИЕ	НАИМЕНОВАНИЕ	КОЛ. ШТ.	ОБЪЕМ	ПРИМЕЧ.
1	ГОСТ 8486-86*Е	ПРОГОН 100×150×6000	9	0.46	
2	ГОСТ 8486-86*Е	ЛАГА 100×74×8780	11	0.40	
3	ГОСТ 8486-86*Е	ДОСКА ПОЛА 94×44×6000	93	1.11	
4	ГОСТ 8486-86*Е	ДОСКА ОБШИВКИ 19×94×860	93	0,15	
5	ГОСТ 8486-86*Е	РАСКЛАДКА 94×44×10800	—	0,04	ДУБ,БУК
6	ГОСТ 8486-86*Е	ТЕТИВА ЛЕСТН.МАРША 74×250×1400	4	0.11	
7	ГОСТ 8486-86*Е	ПРОСТУПЬ 144×44×760	12	0,06	
8	ГОСТ 8486-86*Е	ЛОБОВАЯ ДОСКА 180×44×702	8	0,05	
9	ГОСТ 8486-86*Е	ОПОРНАЯ ДОСКА 144×44×850	2	0,02	
10	ГОСТ 8486-86*Е	ПЛИНТУС 69×19×26000	—	0,04	
11	ГОСТ 8486-86*Е	МОНТАЖНЫЙ БРУС 44×44×8780	—	0,02	

ИЗДЕЛИЯ ИЗ ДРЕВЕСИНЫ ПОДВЕРГНУТЬ ГЛУБОКОЙ ПРОПИТКЕ АНТИПИРЕНАМИ И АНТИСЕПТИКАМИ.

ИНВ.№ПОДЛ. | ПОДПИСЬ И ДАТА | ВЗАМ.ИНВ.№ | 2-3992-102

ПРИВЯЗАН:

ИНВ.№

Н.КОНТР.	ЕГОРОВ		224-1-697.91 -АС
НАЧ.МАСТ.	РАДЫГИН		
ЗАМ.Н.М.	ЗЕМЛЯК		ШКОЛА НА 11 КЛАССОВ/422 УЧАЩИХСЯ/ С ВЫДЕЛЕННЫМ БЛОКОМ КЛУБНО-СПОРТИВНЫХ ПОМЕЩЕНИЙ.
ГАП	ЕГОРОВ		ЭСТРАДА. ПЛАНЫ. СЕЧЕНИЯ. СПЕЦИФИКАЦИЯ.
ГЛ.СПЕЦ.А.	БОРОЗНОВ		
ВЕД.ИНЖ.	ШИЛТОВА		
ИСПОЛНИЛ	ШИШКИНА		
ПРОВЕРИЛ	ЕГОРОВ		

СТАДИЯ	ЛИСТ	ЛИСТОВ
Р	98	

ЦНИИЭП ГРАЖДАНСЕЛЬСТРОЙ

Альбом I часть 2

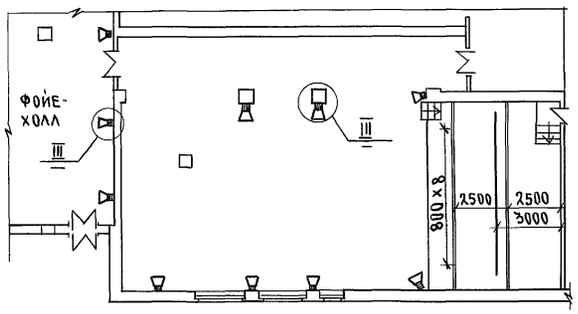

Площадка громкоговорителя ПлГ

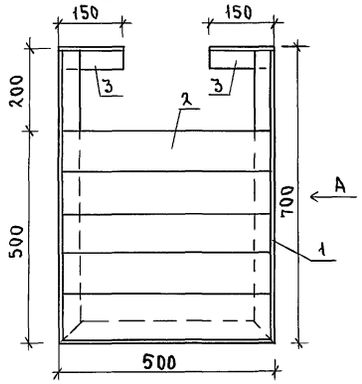

Вид А

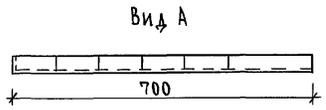

Спецификация материалов для деталей крепления оборудования сценической зоны и актового зала

Марка, поз.	Обозначение	Наименование	Кол. шт.	Масса ед. кг	Примеч.
		Площадка громкоговорителя ПлГ	10		
1	224-1-697.91 лист 99	Уголок 50х4 ГОСТ 8509-86 / Вст3 ГОСТ 535-88 ℓ=1900	1	5.80	
2	ГОСТ 8486-86Е	Доска 100х40 ГОСТ 8486-86Е ℓ=500	5	0.002	м³
3		Уголок 50х4 ГОСТ 8509-86 / Вст3 ГОСТ 535-88 ℓ=150	2	0.46	
		Деталь подвески П1	2		
4	224-1-697.91 лист 99	Полоса 75х6 ГОСТ 103-76* / Вст ГОСТ 535-88 ℓ=150	1	0.53	
5		20А I ГОСТ 5781-82* ℓ=570	1	1.41	
6		Гайка М20.4.01Н ГОСТ 5915-70*	1	0.019	
		Деталь подвески П2	18		
7	224-1-697.91 л. 99	Подвеска 10А I ГОСТ 5781-82* ℓ=550	1	0.340	
		Пружина подвески			
8	224-1-697.91 л.99	Полоса 4х20 ГОСТ 103-76* / Вст3 ГОСТ 535-88 ℓ=90	1	0.060	
9		Дюбель-винт ДВ М6х55	1		
10		Гайка М6-6Н.5.019 ГОСТ 5915-70*	1		
11		Шайба 6.01.019 ГОСТ 11371-78*	1		
12		Труба ф50 ГОСТ 10707-80 ℓ=8700	2	14.62	

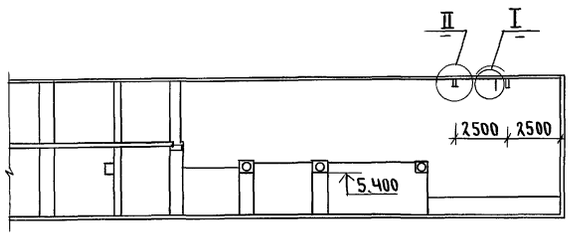

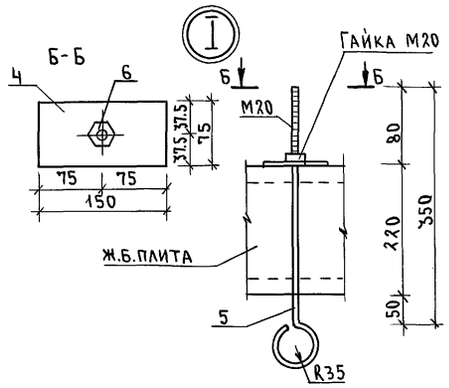

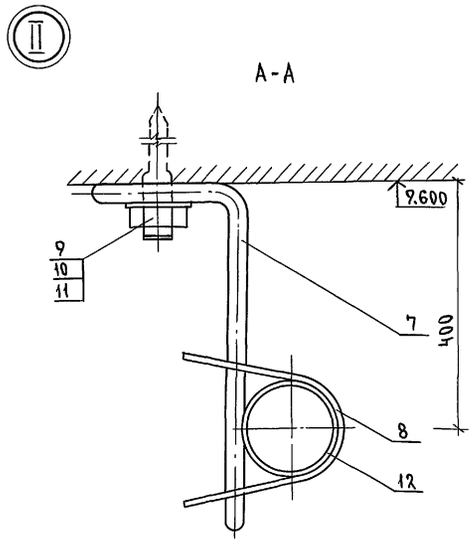

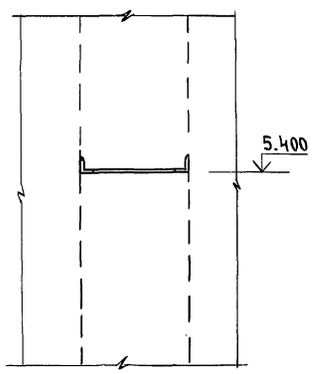

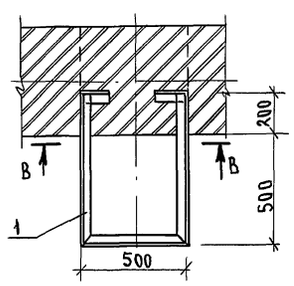

Ведомость деталей

Марка, поз.	Эскиз	Марка, поз.	Эскиз
8	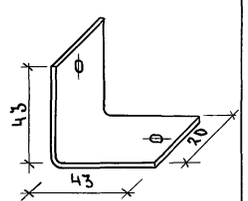	7	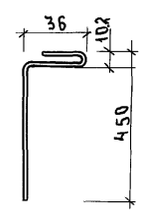

Н.контр.	Шилтова			224-1-697.91 – АС
Нач. маст.	Радыгин			
Зам.н.м.	Земляк			Школа на 11 классов (432 учащихся с выделенным блоком клубно-спортивных помещений
ГАП	Егоров			
Вед. инж.	Шилтова			
Исполн.	Чистякова			Детали и узлы крепления оборудования сценической зоны и актового зала
Провер.	Шилтова			

Стадия	Лист	Листов
Р	99	

ЦНИИЭП гражданселькстрой

Привязан

Инв.N

Инв.N подл. | 2-3992-103 | Подпись и дата | Взам. инв. N

25073-02 31 Формат А2

Альбом I часть 2

ПЛАН

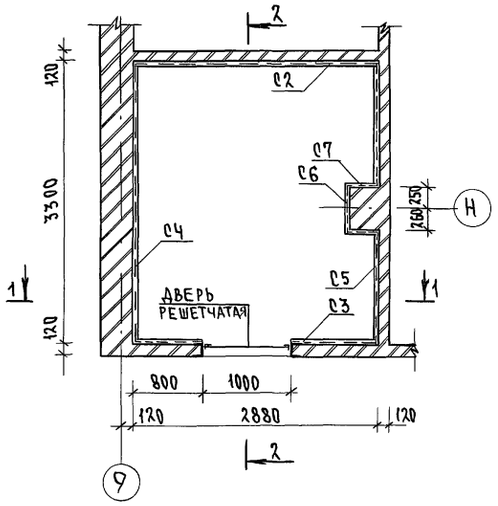

1-1

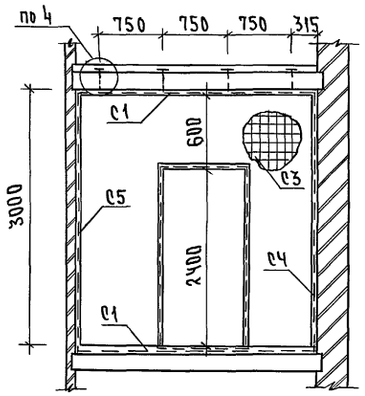

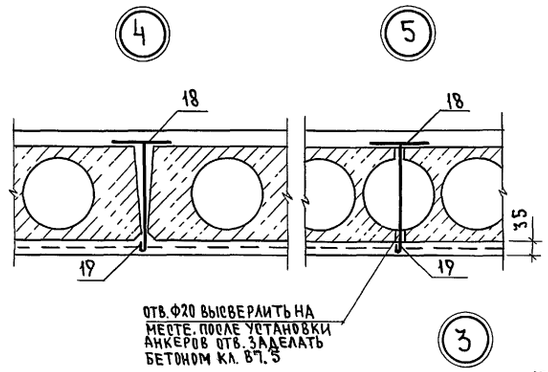

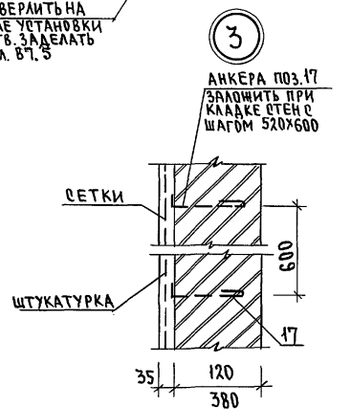

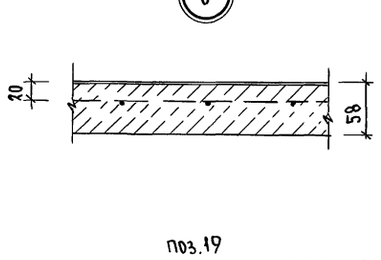

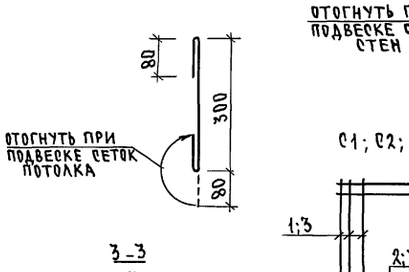

Альбом I часть 2

Витраж В-1

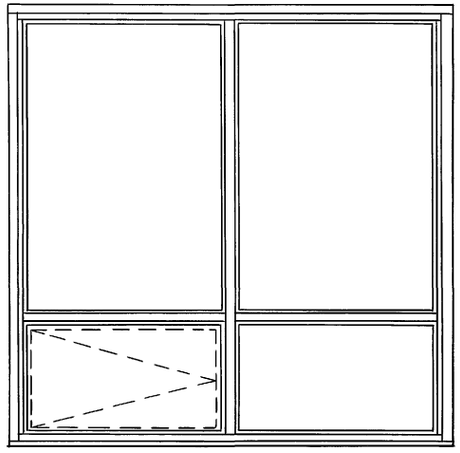

Витраж В-2

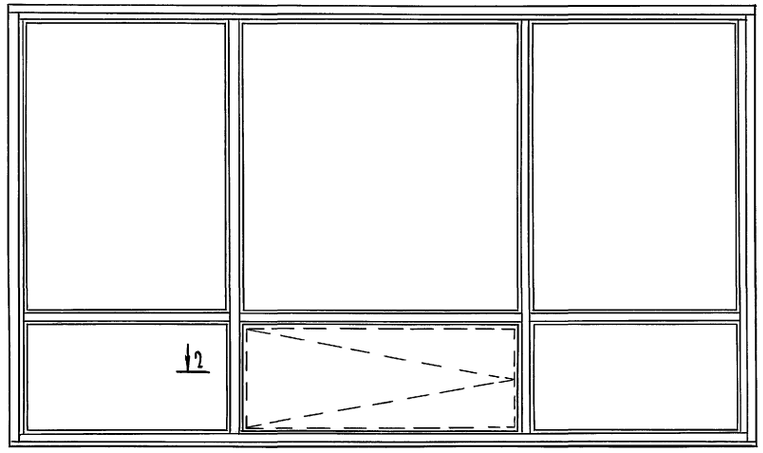

Витраж В-1.1

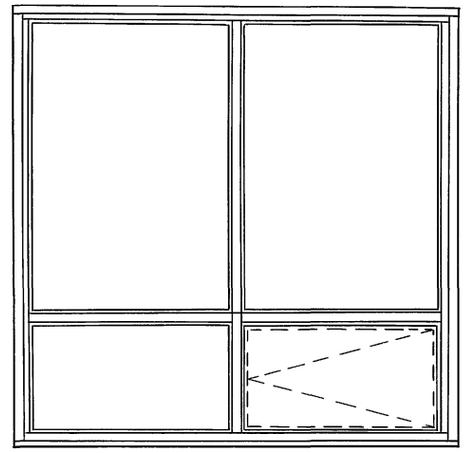

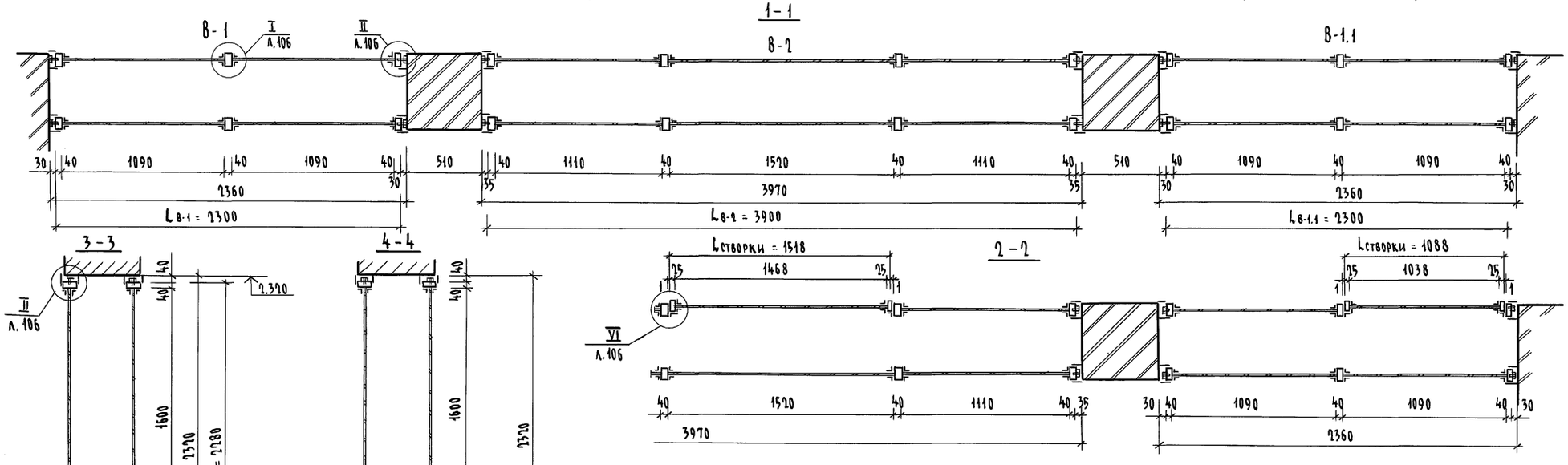

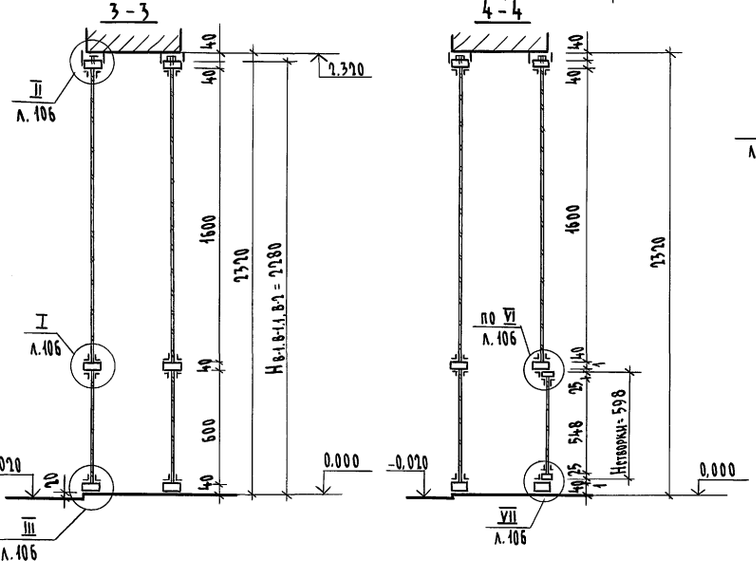

1. Схемы монтажа и крепления см. л. 105
2. Узлы см. л. 106
3. Спецификацию см. л. 107, 108.

Привязан

Инв.№

Н. контр.	Егоров	
Нач. маст	Радыгин	
Зам. н.м	Земляк	
ГАП	Егоров	
Гл. спец.	Борознов	
Вед. инж	Шилатова	
Исполн.	Шилатова	
Провер.	Егоров	

224-1-697.91 -АС

Школа на 11 классов/422 учащихся/ с выделенным блоком клубно-спортивных помещений

Стадия	Лист	Листов
Р	101	

Витражи В-1, В-1.1, В-2

ЦНИИЭП граждансельстрой

Инв.№ подл. | 2-3992-105 | Подпись и дата | Взам. инв.№

Копировал 25073-02 33 Формат А1

Альбом I часть 2

Витраж В-3

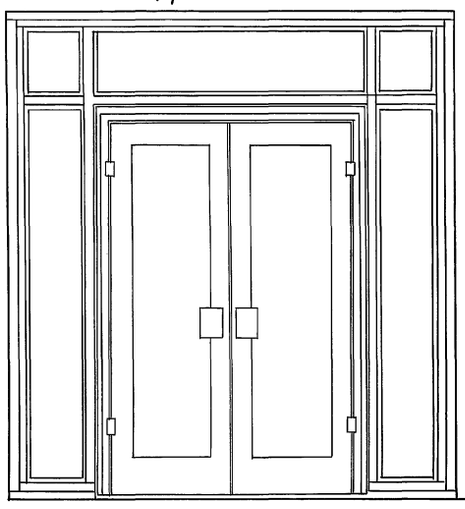

Витраж В-4

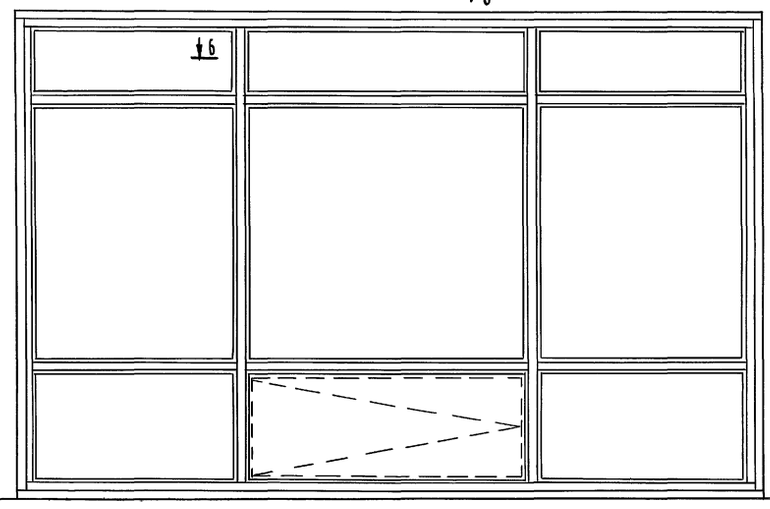

Витраж В-3.1

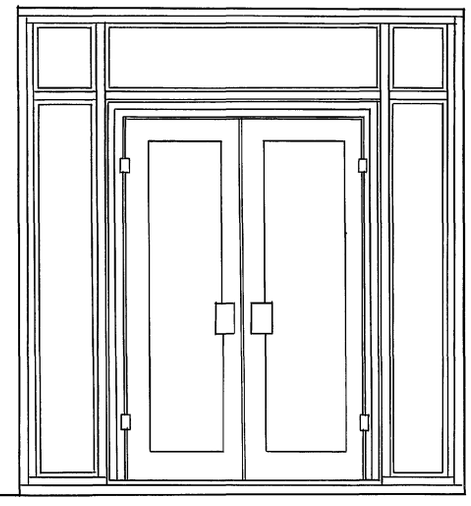

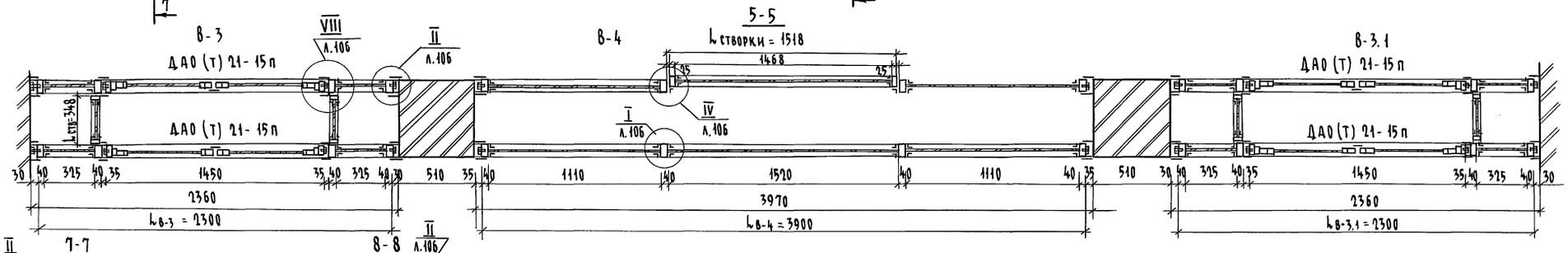

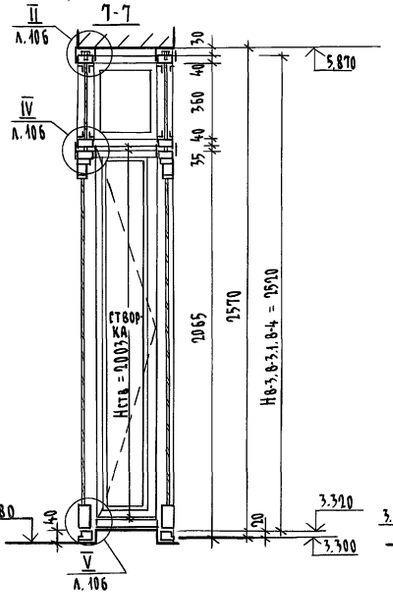

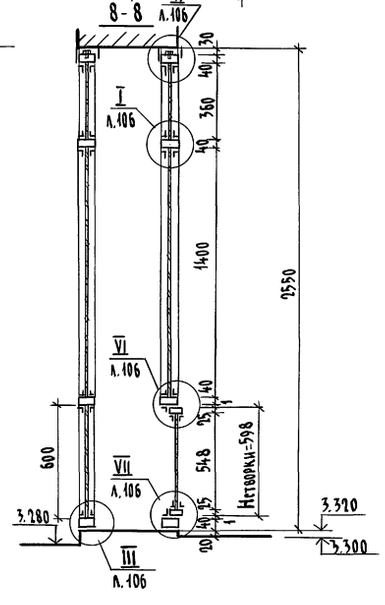

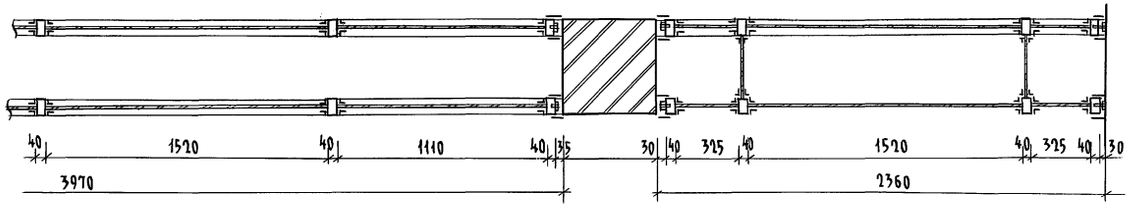

1. Схемы монтажа и крепления см. л. 105
2. Узлы см. л. 106.
3. Спецификацию см. л. 107, 108

Н.контр.	Егоров		
Нач.маст	Радыгин		
Зам.н.м.	Земляк		
ГАП	Егоров		
Гл.спец	Борознов		
Вед.инж	Шилтова		
Исполн.	Шилтова		
Провер.	Егоров		

224-1-697.91 - АС

Школа на 11 классов/422 учащихся с выделенным блоком клубно-спортивных помещений

Стадия	Лист	Листов
Р	102	

Витражи В-3, В-3.1, В-4

ЦНИИЭП гражданельстрой

Привязан:

Инв.№

Инв.№ подл. | Подпись и дата | Взам. инв.№ | 2-3992-106

копировал Суд 25073-02 34 Формат А2

Альбом I часть 2

ВИТРАЖ В-6

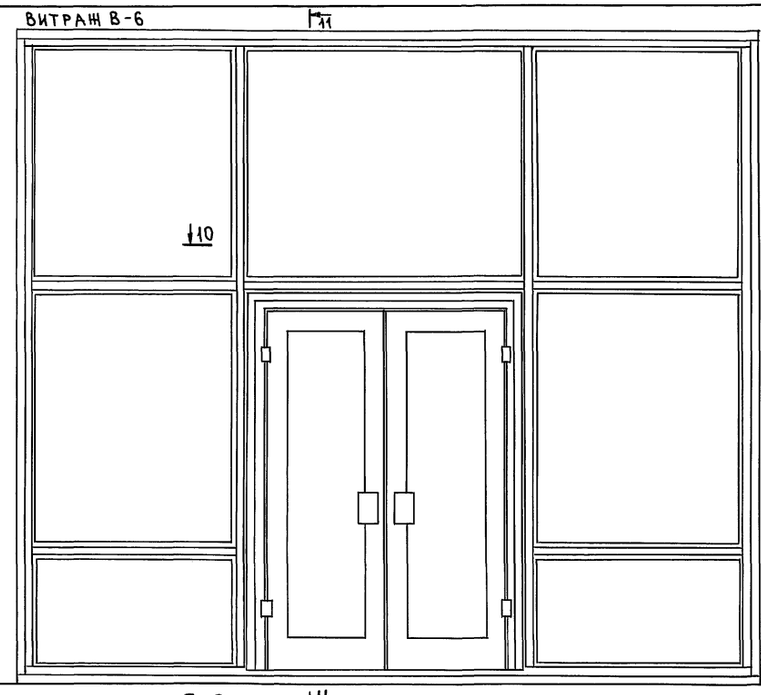

ВИТРАЖ В-5

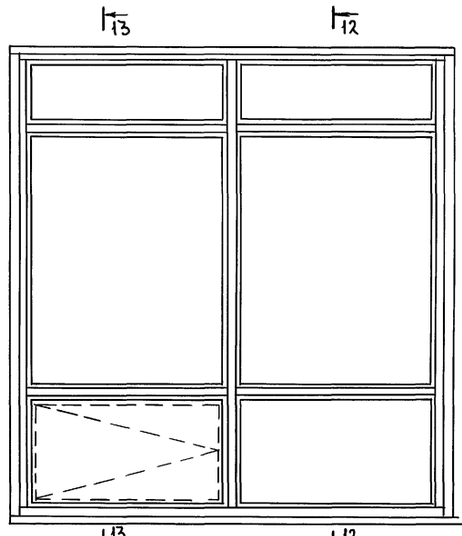

ВИТРАЖ В-5.1

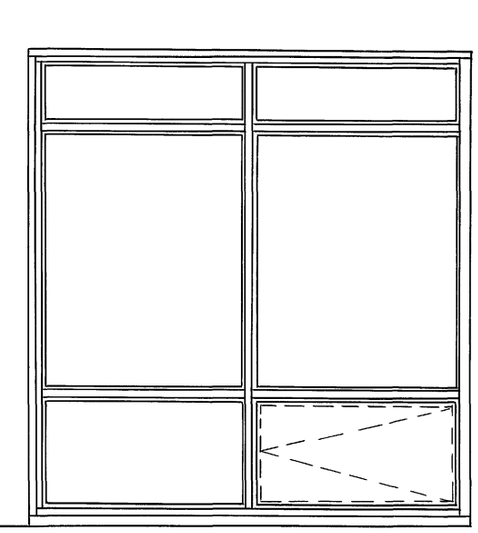

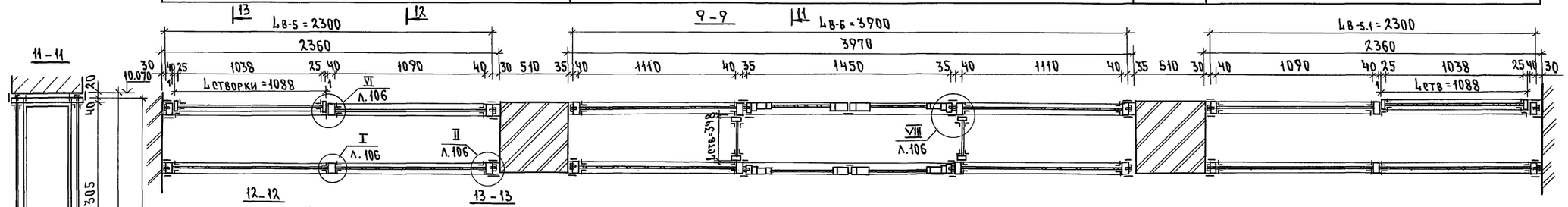

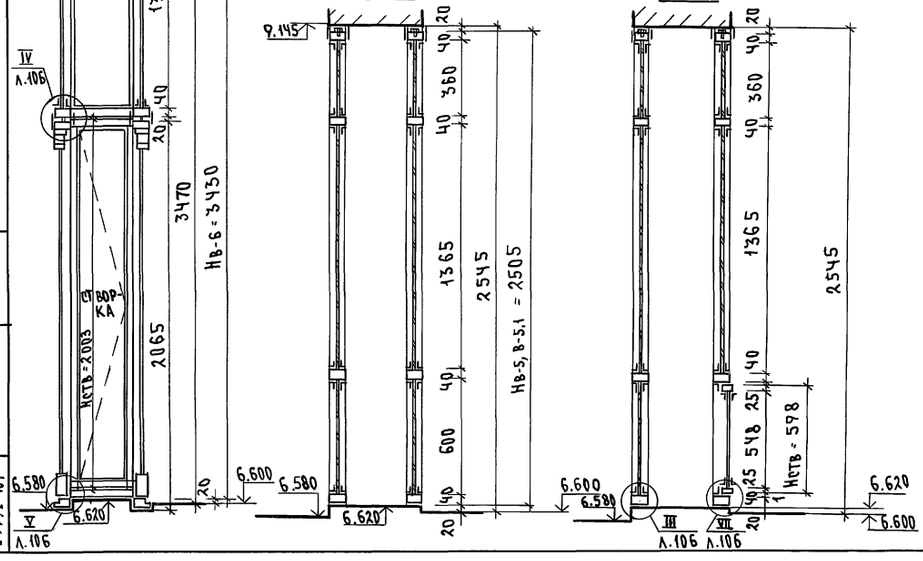

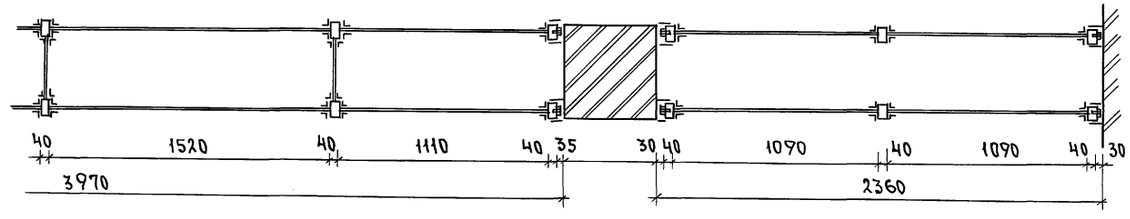

1. Схемы монтажа и крепления см. л. 105
2. Узлы см. л. 106.
3. Спецификацию см. л. 107, 108.

Н. контр.	Егоров		
Нач. маст.	Радыгин		
Зам. н. м.	Земляк		
ГАП	Егоров		
Гл. спец.	Бородзнов		
Вед. инж.	Шилтова		
Исполн.	Шилтова		
Провер.	Егоров		

224-1-697.91 -АС

Школа на 11 классов (432 учащихся) с выделенным блоком клубно-спортивных помещений

Стадия	Лист	Листов
Р	103	

Витражи В-5; В-5.1; В-6.

ЦНИИЭП граждансельстрой

Привязан

Инв. N

Инв. N подл. | Подпись и дата | Взам. инв. N

2-3992-107

25073-02 35

Формат А2

Альбом I часть 2

ВИТРАЖ В-7

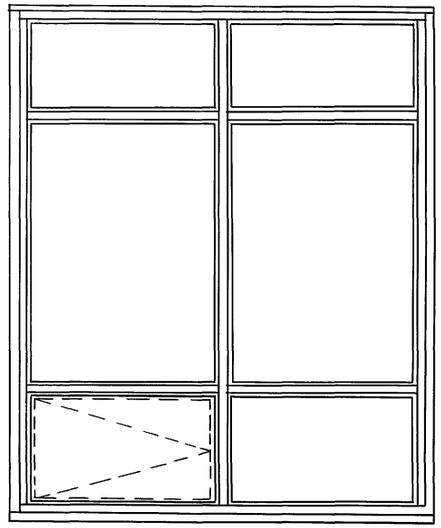

ВИТРАЖ В-8

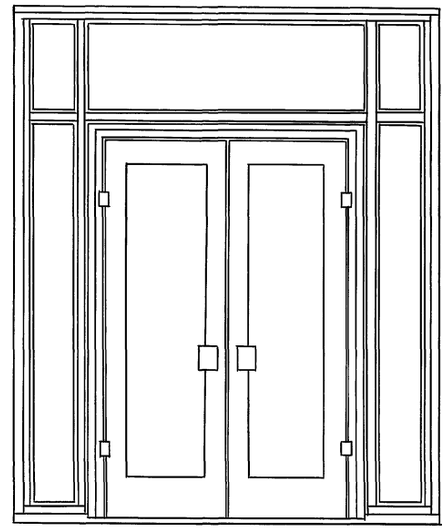

ВИТРАЖ В-7.1

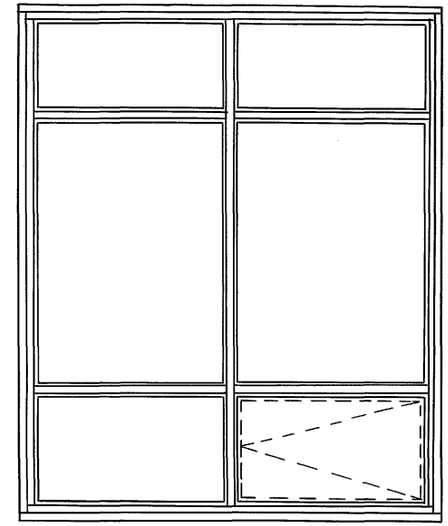

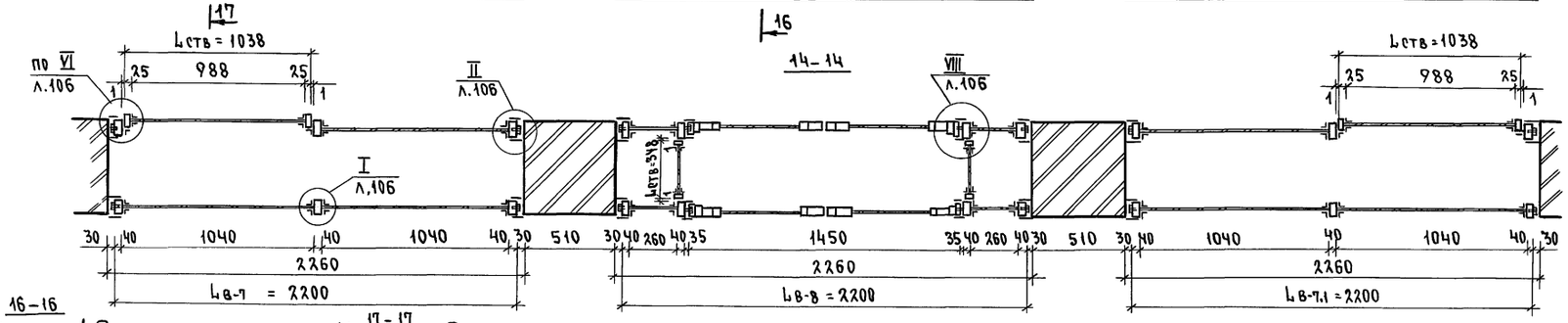

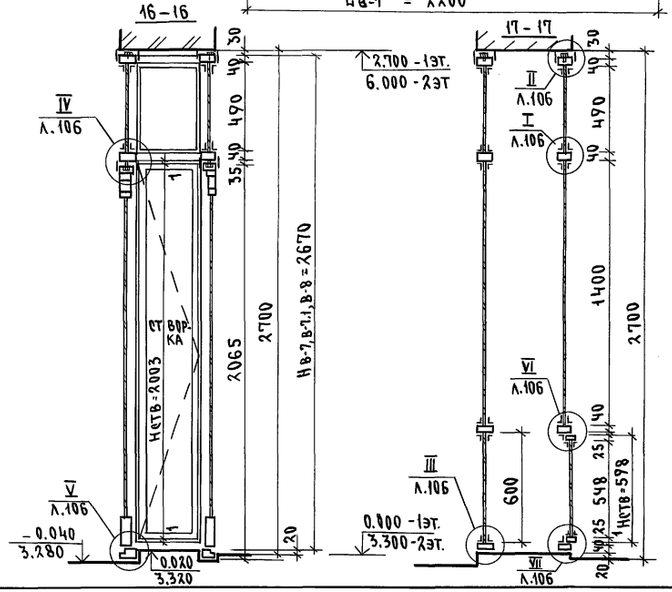

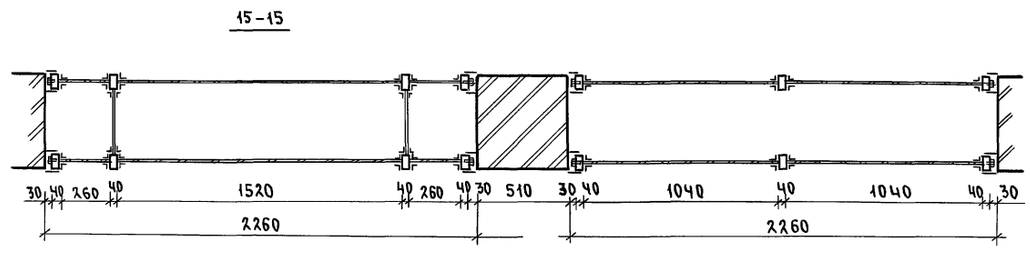

1. Схемы монтажа и крепления см. л. 105
2. Узлы см. л. 106.
3. Спецификацию см. л. 107, 108.

Привязан			
Инв. N			

Н. контр.	Егоров		
Нач. маст.	Радыгин		
Зам. н. м	Земляк		
ГАП	Егоров		
Гл. спец.	Борознов		
Вед. инж.	Шилтова		
Исполн.	Шилтова		
Провер.	Егоров		

224-1-697.91 –АС

Школа на 11 классов (422 учащихся) с выделенным блоком клубно-спортивных помещений	Стадия	Лист	Листов
	Р	104	
Витражи В-7, В-7.1, В-8.	ЦНИИЭП граждансельстрой		

Инв. N подл. | Подпись и дата | Взам. инв. N
2-3992-108

Альбом I часть 2

Схемы монтажа витражей

Витраж В-1, В-1.1

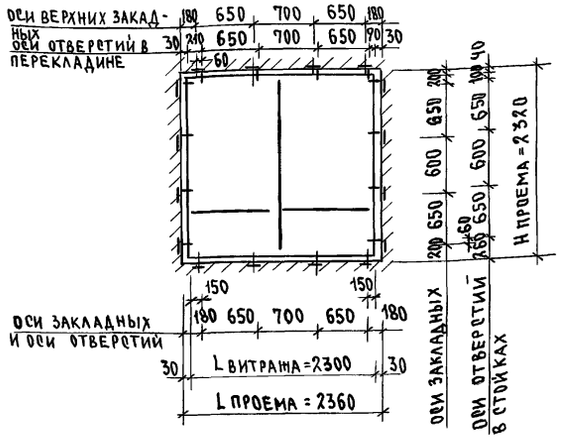

Витраж В-2

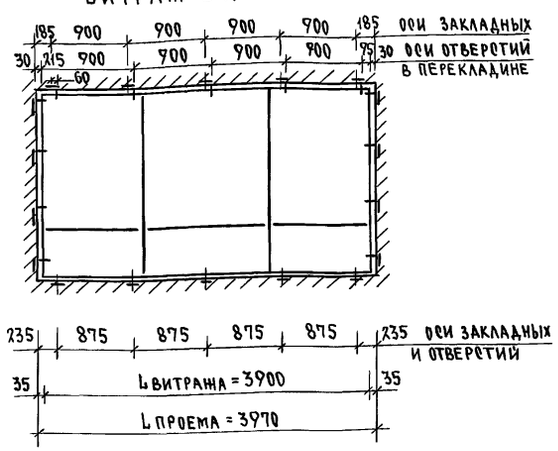

Витраж В-3, В-3.1

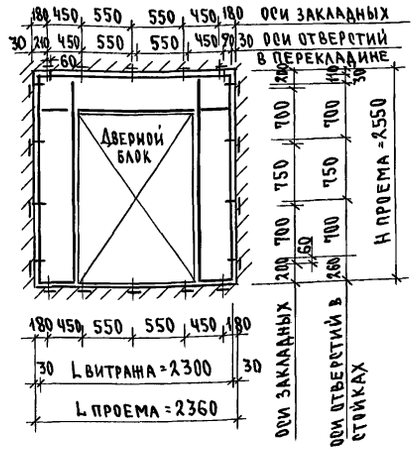

Витраж В-4

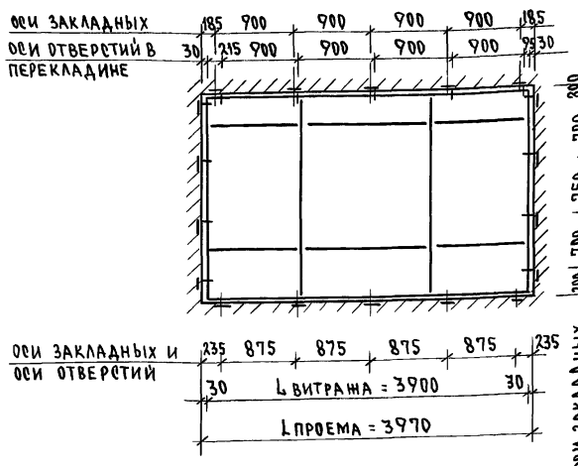

Витраж В-5, В-5.1

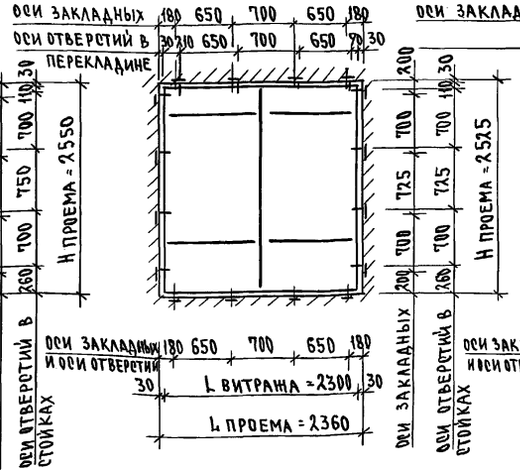

Витраж В-7, В-7.1

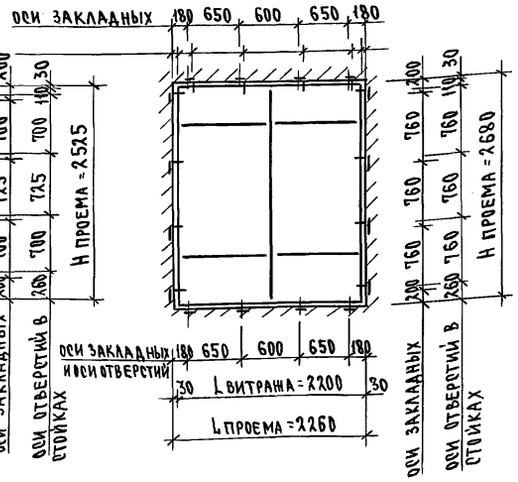

Витраж В-6

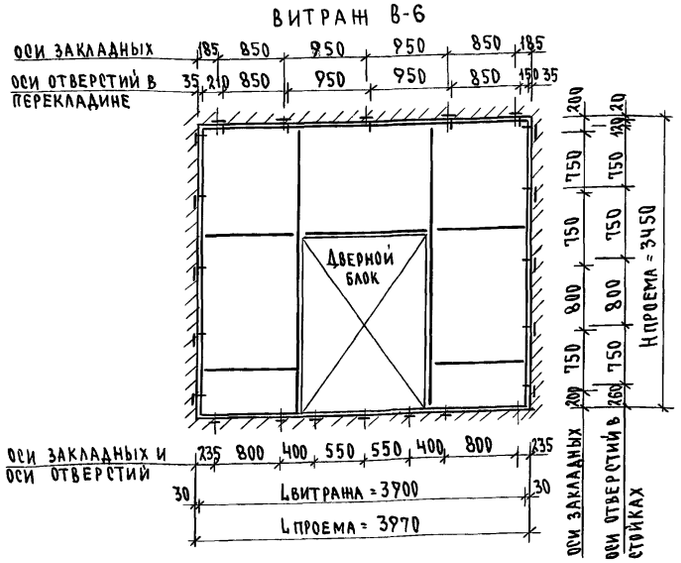

Витраж В-8

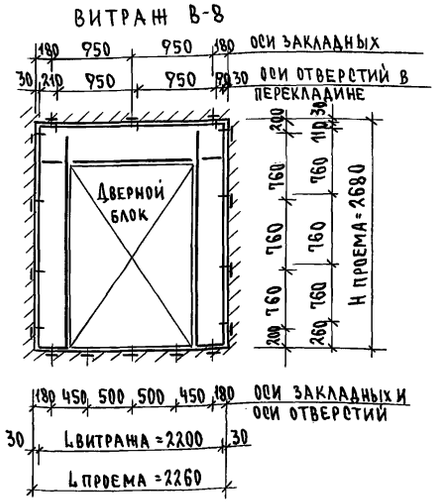

Указания по изготовлению и монтажу витражей

1. Каркас витражей выполнять на сварке из труб сечением 80х40х3 (ГОСТ 8645-68*) согласно схемам. (см. данный лист).
2. К каркасу крепить уголки, удерживающие стекло. Уголки крепить с уличной стороны - на сварке по всему периметру, с внутренней стороны - на винтах с шагом 0.3м. Уголки крепить по оси труб каркаса, расстояние между угол - ками 8 мм.
3. В витражах установить створки согласно схемам и узлам.
4. В боковых стойках и верхних перекладинах выполнить отверстия с резьбой М-8, в нижних перекладинах - с резьбой М-12. Разметку отверстий - см. схемы монтажа витражей на данном листе.
5. В проемах под витражи закладные детали устанавливать в боковых кирпичных стенах во время кладки. Расположение закладных см. данный лист. К плитам перекрытий закладные пристреливать перед монтажом витражей. Рамы витражей устанавливать на опорные болты и крепить сначала к боковым закладным деталям, через привариваемые к закладным детали „А" и болты М-8. Не забывать устанавливать крепежный элемент. (поз. 53).
6. После юстировки каркасов с помощью болтов на нужных отметках, приварить опорные болты, далее крепить каркасы к верхним закладным деталям и зафиксировать с помощью гаек боковые крепления. После этого можно производить остекление: отвинтить уголки рамы с внутренней стороны, вставить резиновую утепли - тельную, вставить стекло, привинтить уголки обратно. Производить эти операции последовательно с каждым стеклом, чтобы не перепутать уголки из-за возможности нестыковки резьбовых отверстий.
7. При окончательной отделке здания заделать раствором верхние и нижние стыки. Заполнить боковые щели минватой и установить алюминиевые нащельники.
8. Установить в проемах каркаса витража дверные блоки серии 1.236.Ч-7/64 в.2. согласно узлам серии.
9. Металлические элементы витражей окрасить снаружи и внутри эмалью за 2 раза.

Инв.N подл. | 2-3992-109
Подпись и дата
Взам.инв.N

Привязан

Инв.N

Н.контр.	Егоров		
Нач.мас.	Радыгин		
Зам.н.м.	Земляк		
ГАП	Егоров		
Гл.спец.арх.	Борознов		
Вед.инж.	Шилатова		
Исполн.	Шилатова		
Проверил	Егоров		

224-1-697.91 -АС

Школа на 11 классов (432 учащихся) с выделенным блоком клубно-спортивных помещений

Стадия	Лист	Листов
Р	105	

Схемы монтажа и крепления витражей В-1÷В-8

ЦНИИЭП граждансельстрой

25073-02 37 Формат А2

Альбом I часть 2

I

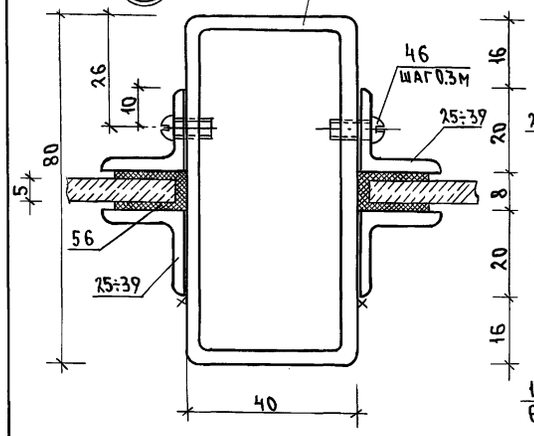

II

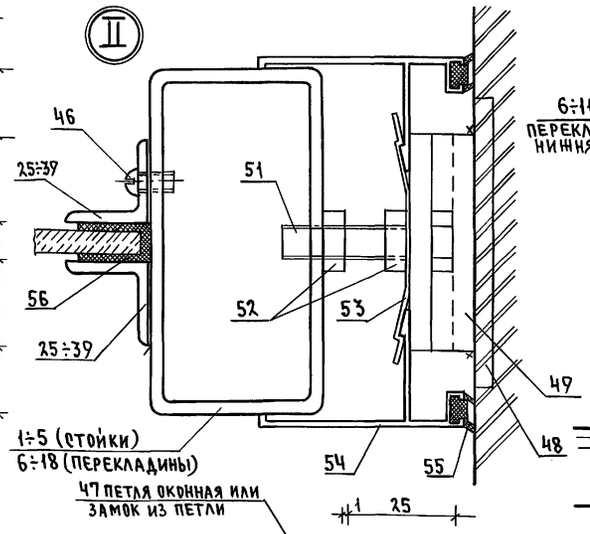

III

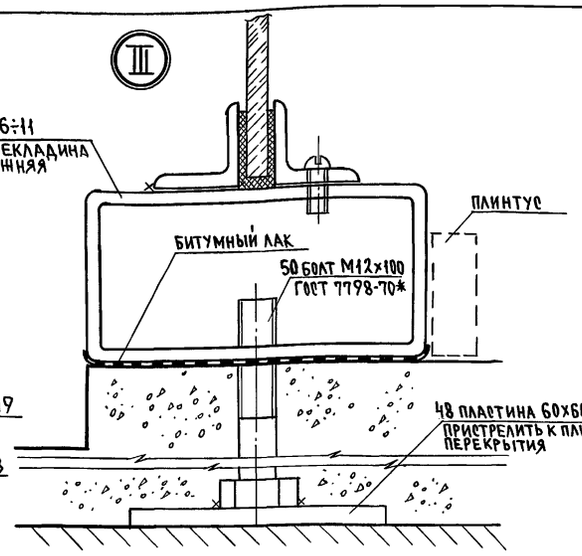

VIII повернуто

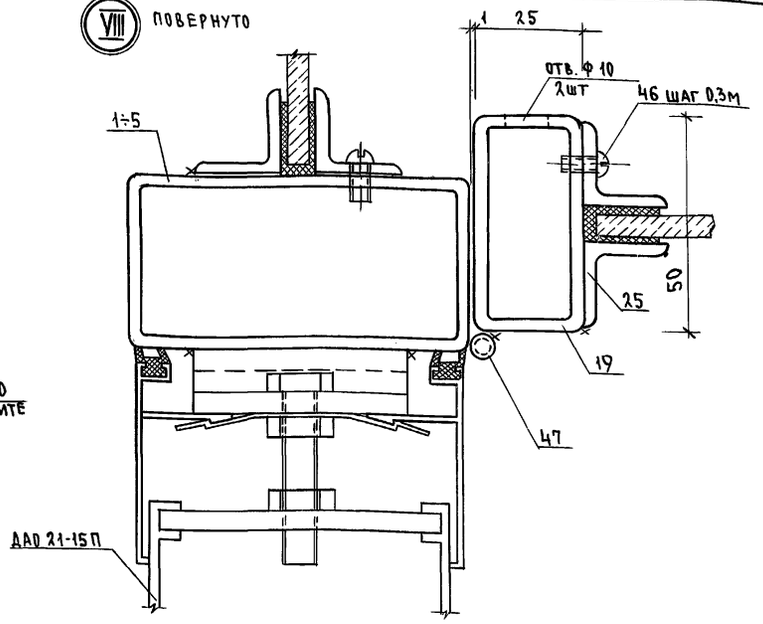

IV

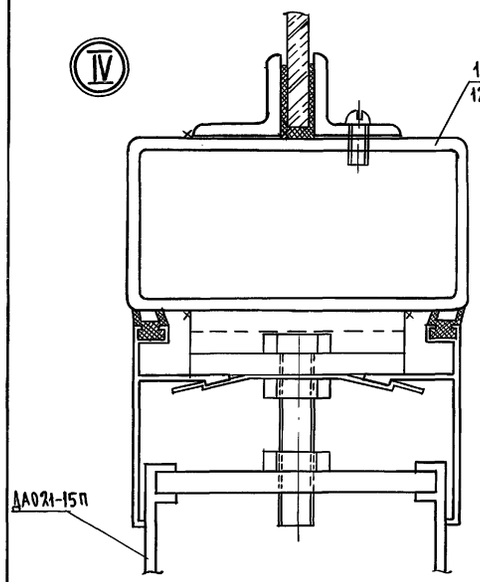

VI

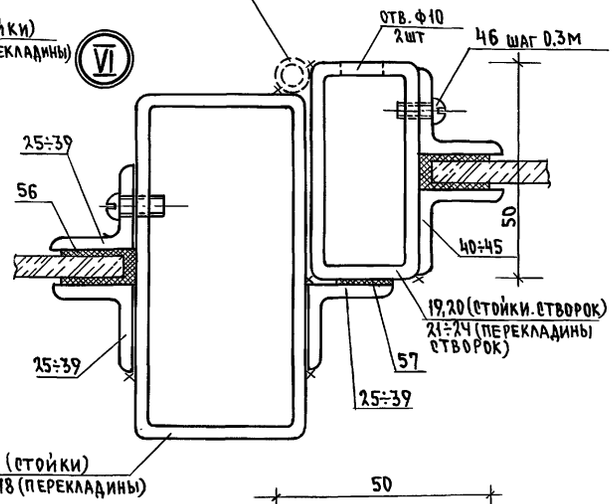

V

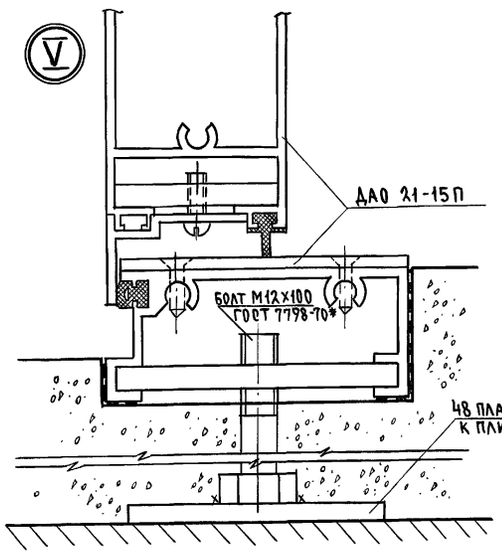

VII

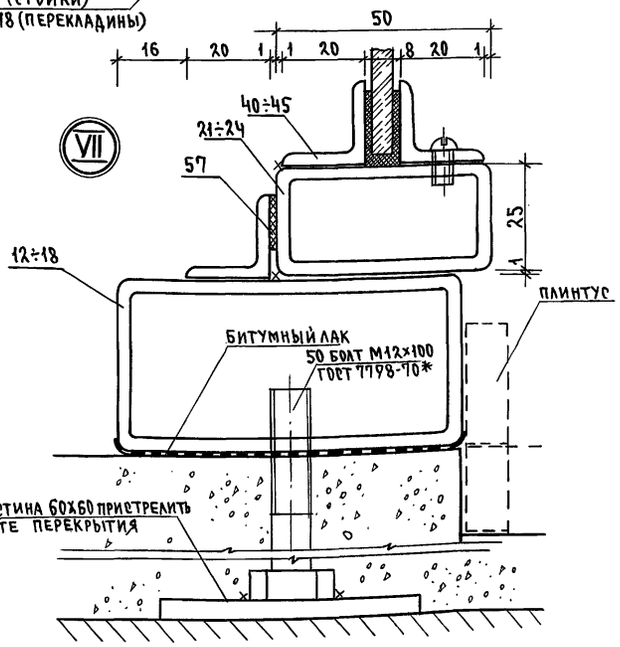

Узел крепления витража в проеме

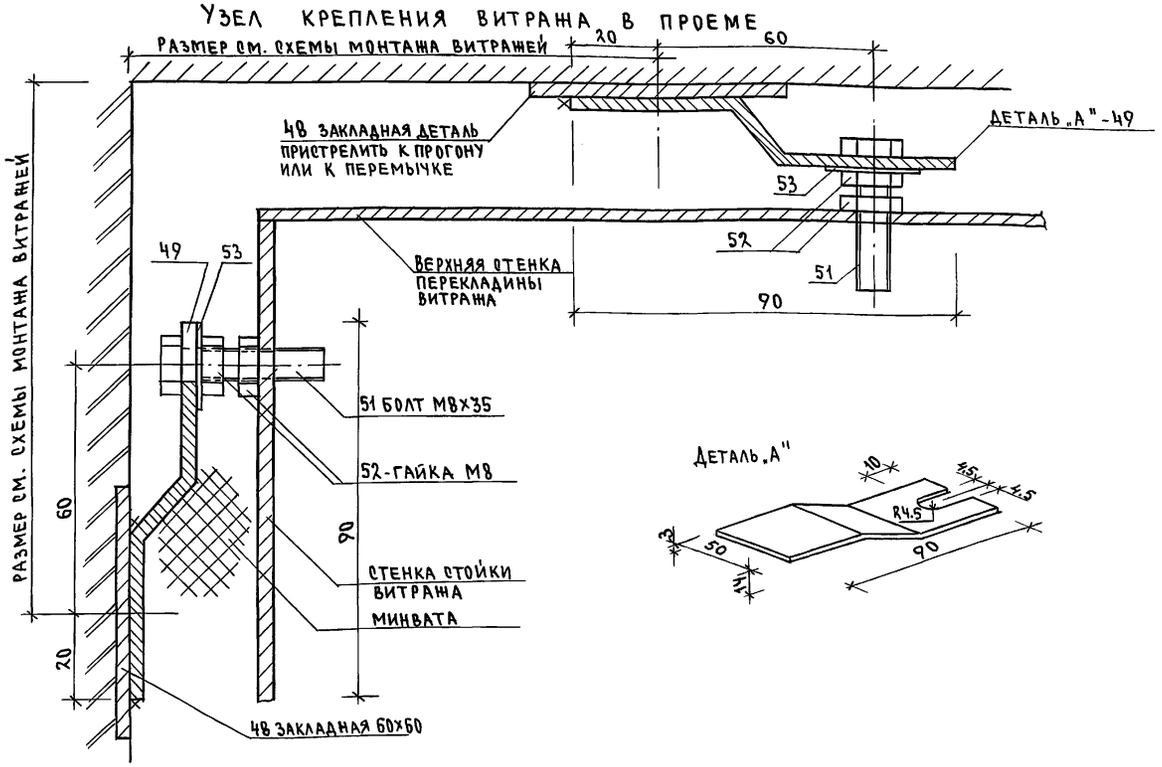

Деталь „А"

Н.контр.	Егоров		224-1-697.91 –АС
Нач.маст.	Радыгин		
Зам.н.м.	Земляк		Школа на 11 классов (422 учащихся) с выделенным блоком клубно-спортивных помещений
ГАП	Егоров		Стадия: Р; Лист: 106; Листов:
Гл.еп.арх.	Борознов		
Вед.инж.	Шилатова		Витражи. Узлы.
Исполнил	Шилатова		ЦНИИЭП граждансельстрой
Проверил	Егоров		

Привязан

Инв.N

Инв.N подл. | Подпись и дата | Взам.инв.N | 2-3992-110

25073-02 38 Формат А2

СПЕЦИФИКАЦИЯ МАТЕРИАЛОВ И ИЗДЕЛИЙ НА ВИТРАЖИ В-1...В-8 /НАЧАЛО/

МАРКА, ПОЗ.	ОБОЗНАЧЕНИЕ	НАИМЕНОВАНИЕ	КОЛИЧЕСТВО, ШТ.												МАССА, ЕД., КГ	ПРИМЕЧ.
			В-1	В-1.1	В-2	В-3	В-3.1	В-4	В-5	В-5.1	В-6	В-7	В-7.1	В-8		
1	ГОСТ 8645-68*	СТОЙКА-ТРУБА 80х40х3 ℓ=3350									8				17.99	
2		ℓ=2570										6	6	8	13.80	
3		ℓ=2440				8	8	8							13.10	
4		ℓ=2425							6	6					13.02	
5		ℓ=2200	6	6	8										11.81	
6		ПЕРЕКЛАДИНА ВЕРХНЯЯ И НИЖНЯЯ - ТРУБА 80х40х3 ℓ=3900			4			4			2				20.94	
7		ℓ=2300	4	4		2	2		4	4					12.35	
8		ℓ=2200										4	4	2	11.81	
9		ℓ=1190									4				6.39	
10		ℓ=405				4	4								2.17	
11		ℓ=340												4	1.82	
12		ПЕРЕКЛАДИНА СРЕДНЯЯ ТРУБА 80х40х3 ℓ=1520			2	2	2	4			2			2	8.16	
13		ℓ=1110			4			8			8				5.96	
14		ℓ=1090	4	4					8	8					5.85	
15		ℓ=1040										8	8		5.58	
16		ℓ=350				6	6				6			6	1.88	
17		ℓ=325				4	4								1.74	
18		ℓ=260												4	1.40	
19	ГОСТ 8645-68*	СТОЙКИ СТВОРКИ - ТРУБА 50х25х3 ℓ=1953				4	4				4			4	6.35	
20		ℓ=548	2	2	2			2	2	2		2	2		1.78	
21		ПЕРЕКЛАДИНА СТВОРКИ - ТРУБА 50х25х3 ℓ=1518			2			2							4.93	
22		ℓ=1088	2	2					2	2					3.54	
23		ℓ=1038										2	2		3.37	
24		ℓ=348				4	4				4			4	1.13	
25	ГОСТ 8509-86	УГОЛОК Б-25х3 ст 2сп ГОСТ 535-88 ℓ=2040				16	16					2	2	16	1.82	
26		ℓ=1600	16	16	24										1.42	
27		ℓ=1520			14	8	8							8	1.35	
28		ℓ=1400						24				16	16		1.25	
29		ℓ=1365							16	16	16				1.21	
30		ℓ=1305									32				1.03	
31		ℓ=1110			32										0.99	
32		ℓ=1090	26	26					42	42					0.97	
33		ℓ=1040										44	44		0.92	
34		ℓ=600	14	14	22			22	14	14	16	14	14		0.53	
35		ℓ=490										16	16	32	0.44	
36		ℓ=360				32	32	24	16	16					0.32	
37		ℓ=350				8	8				8				0.31	
38		ℓ=325				32	32								0.29	
39		ℓ=260												32	0.23	

АЛЬБОМ I ЧАСТЬ 2

ИНВ.N ПОДЛ. 2-3992-111 | ПОДПИСЬ И ДАТА | ВЗАМ.ИНВ.N

ПРИВЯЗАН

ИНВ.№

Н.КОНТР.	ЕГОРОВ		
НАЧ.МАС.	РАДЫГИН		
ЗАМ.Н.М.	ЗЕМЛЯК		
ГАП	ЕГОРОВ		
ГА.СП.АРХ	БОРОЗНОВ		
ВЕД.ИНЖ	ШИЛТОВА		
ИСПОЛН.	ШИЛТОВА		
ПРОВЕР.	ЕГОРОВ		

224-1-697.91 — АС

ШКОЛА НА 11 КЛАССОВ /422 УЧАЩИХСЯ/ С ВЫДЕЛЕННЫМ БЛОКОМ КЛУБНО-СПОРТИВНЫХ ПОМЕЩЕНИЙ

СТАДИЯ	ЛИСТ	ЛИСТОВ
Р	107	

СПЕЦИФИКАЦИЯ МАТЕРИАЛОВ И ИЗДЕЛИЙ НА ВИТРАЖИ В-1...В-8

ЦНИИЭП ГРАЖДАНСЕЛЬСТРОЙ

СПЕЦИФИКАЦИЯ МАТЕРИАЛОВ И ИЗДЕЛИЙ НА ВИТРАЖИ В-1 ÷ В-8 /ОКОНЧАНИЕ/

МАРКА, ПОЗ.	ОБОЗНАЧЕНИЕ	НАИМЕНОВАНИЕ	КОЛИЧЕСТВО, ШТУК												МАССА, ЕД., КГ	ПРИМЕЧ.
			В-1	В-1.1	В-2	В-3	В-3.1	В-4	В-5	В-5.1	В-6	В-7	В-7.1	В-8		
40	ГОСТ 8509-86	УГОЛОК Б-25х3 / СТ2СП ГОСТ 535-88 РОК ДЛЯ СТВОРОК ℓ=1953				8	8				8			8	1.74	
41		ℓ=1468			4			2							1.30	
42		ℓ=1038	4	4					2	2					0.92	
43		ℓ=988										2	2		0.88	
44		ℓ=548	4	4	4			2	2	2		2	2		0.49	
45		ℓ=298				8	8				8			8	0.27	
46	ГОСТ 17473-80*	ВИНТ 4х10	144	144	220	184	184	288	176	176	296	184	184	188		
47	ГОСТ 5088-78*	ПЕТЛЯ ОКОННАЯ	2	2	2	6	6	2	2	2	6	2	2	6		
48	ГОСТ 103-76*	ЗАКЛАДНАЯ ДЕТАЛЬ ПОЛОСА 60х4; ℓ=60	32	32	36	36	36	36	32	32	44	32	32	32		
49	Л.106	ДЕТАЛЬ "А" ПОЛОСА 50х3 ℓ=100	24	24	26	26	26	26	24	24	30	24	24	22		
50	ГОСТ 7798-70*	БОЛТ М12х100	8	8	10	10	10	10	8	8	14	8	8	10		
51		БОЛТ М8х35	24	24	26	26	26	26	24	24	30	24	24	22		
52	ГОСТ 5916-70*	ГАЙКА М8	48	48	52	52	52	52	48	48	60	48	48	44		
53	1.236.4-7/84 ВЫП.2	ЭЛ-Т КРЕПЕЖНЫЙ ПА-653И	24	24	26	26	26	26	24	24	30	24	24	22		
54		НАЩЕЛЬНИК АЛЮМ. ПА-652И, П.М	28,0	28,0	34,2	30,0	30,0	36,44	29,84	29,84	43,64	30,4	30,4	18,48		
55		РЕЗИН. УПЛОТН. ПР-65И, П.М	28,0	28,0	34,2	30,0	30,0	36,44	29,84	29,84	43,64	30,4	30,4	18,48		
56	ТУ 38-005-204-71	УПЛОТНИТЕЛЬНАЯ ПРОКЛАДКА ДЛЯ СТЕКОЛ 40х2 ММ, П.М	12,72	12,72	51,92	34,92	34,92	82,5	41,38	41,38	69,08	36,68	36,68	35,48		
57		УПЛОТНИТЕЛЬН. ПРОКЛ. ДЛЯ СТВОР. КИ 15х2 ММ, П.М	0,65	0,65	4,24	9,4	9,4	4,24	3,38	3,38	9,04	3,07	3,07	9,00		
58	1.236.4-7/84 ВЫП.2	ДВЕРЬ АЛЮМ. ДАО 21-15П				2	2									КОМПЛЕКТ
59	ГОСТ 7380-77	СТЕКЛО ВИТРИННОЕ δ=5ММ ДЛЯ ВИТРАЖА 1595х1085	4	4							2			2		
60		1085х595	3	3												
61		1595х1515			2											
62		1595х1105			4											
63		1105х595			4			4								
64		2000х320				4	4				4					
65		355х320				4	4									
66		1515х355				2	2	2								
67		355х345				2	2									
68		1105х355						4								
69		1105х1395						4								
70		1515х1395						2								
71		1515х595						1								
72		1085х355							4	4						
73		1085х1360							4	4						
74		1085х595							3	3						
75		1105х1300									4					
76		1105х1360									4					
77		1515х1300									2					
78	ГОСТ 7380-77	СТЕКЛО ВИТРИННОЕ ДЛЯ СТВОРОК δ=5мм 543х1083	1	1												
79		1513х543			1			1								
80		2000х293				2	2									
81		1033х543							1	1	2			2		
82/83		СТЕКЛО ВИТРИННОЕ ДЛЯ ВИТРАЖА 1035х485 / 1035х1395										4/4	4/4			
84/85		1035х595 / 255х1000										3/3		4		
86/87		255х485 / 1515х485												4/2		
88/89		485х345 / 983х595										1/1		2		

ВЫБОРКА МАТЕРИАЛОВ И ИЗДЕЛИЙ НА ВИТРАЖИ В-1 ÷ В-8

МАРКА, ПОЗ.	ОБОЗНАЧЕНИЕ	НАИМЕНОВАНИЕ	КОЛ. ШТ.	МАССА ЕД., КГ	ПРИМЕЧ.
	ГОСТ 8645-68*	ТРУБА 80х40х3, П.М	620,0	5,37	
		ТРУБА 50х25х3, П.М	91,0	3,25	
	ГОСТ 8509-86	УГОЛОК Б-25х3 / СТ2СП ГОСТ 535-88, П.М	1522	0.89	
	ГОСТ 17473-80*	ВИНТ 4х10	3480		
	ГОСТ 5088-78*	ПЕТЛЯ ОКОННАЯ	60		
	ГОСТ 103-76*	ПОЛОСА 60х4, П.М	37,0	1.88	
		ПОЛОСА 50х3, П.М	46,0	1.18	
	ГОСТ 7798-70*	БОЛТ М12х100	164		
		М8х35	452		
	ГОСТ 5916-70*	ГАЙКА М8	904		
	1.236.4-7/84 ВЫП.2	ЭЛ-Т КРЕПЕЖНЫЙ ПА-653И	452	0.035	
		НАЩЕЛЬНИК АЛЮМ. ПА-652И, П.М	530	0.36	
		РЕЗИН. УПЛОТНИТ. ПР-65И, П.М	530		
		ДВЕРИ АЛЮМ. ДАО 21-15П	12		КОМПЛЕКТ
	ТУ 38-005-204-71	УПЛОТНИТЕЛЬНАЯ ПРОКЛАДКА ДЛЯ СТЕКОЛ 40х2, П.М	781		
		УПЛОТНИТЕЛЬНАЯ ПРОКЛАДКА ДЛЯ СТЕКОЛ СТВОРОК 15х2, П.М	90,0		
	ГОСТ 7380-77	СТЕКЛО ВИТРИННОЕ ДЛЯ ВИТРАЖА δ=5мм, М²	192		

ПРИВЯЗАН

ИНВ.№

Н.КОНТР.	ЕГОРОВ	
НАЧ.МАС.	РАДЫГИН	
ЗАМ.Н.М.	ЗЕМЛЯК	
ГАП	ЕГОРОВ	
ГЛ.СПЕЦ.	БОРОЗНОВ	
ВЕД.ИНЖ.	ШИАТОВА	
ИСПОЛН.	ШИАТОВА	
ПРОВЕР.	ЕГОРОВ	

224-1-697.91 -АС

ШКОЛА НА 11 КЛАССОВ/422 УЧАЩИХСЯ С ВЫДЕЛЕННЫМ БЛОКОМ ВЛУБНО-СПОРТИВНЫХ ПОМЕЩЕНИЙ

СТАДИЯ: Р | ЛИСТ: 108 | ЛИСТОВ:

СПЕЦИФИКАЦИЯ МАТЕРИАЛОВ И ИЗДЕЛИЙ НА ВИТРАЖИ В-1...В-8

ЦНИИЭП ГРАЖДАНСЕЛЬСТРОЙ

АЛЬБОМ I ЧАСТЬ 2

ИНВ.N ПОДЛ. | ПОДПИСЬ И ДАТА | ВЗАМ. ИНВ.N | 2-3992-112

Остекленные перегородки

ОП-1, ОП-2

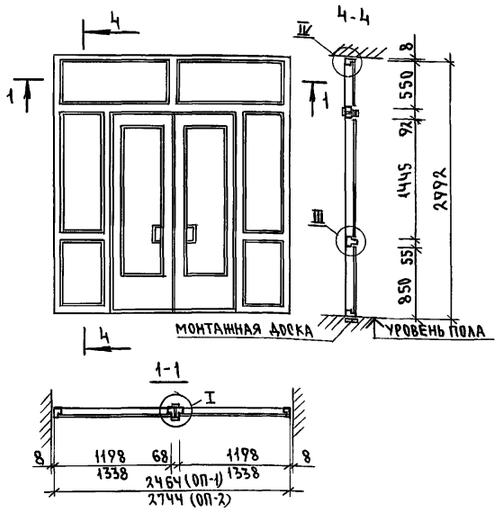

ОП-3, ОП-4

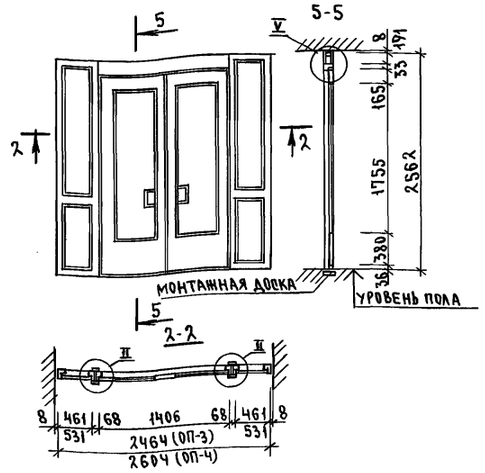

ОП-5

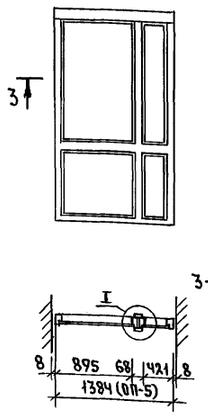

ОП-6

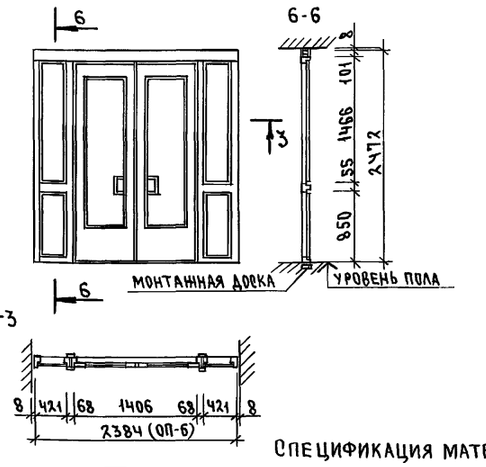

Сечения брусков коробки

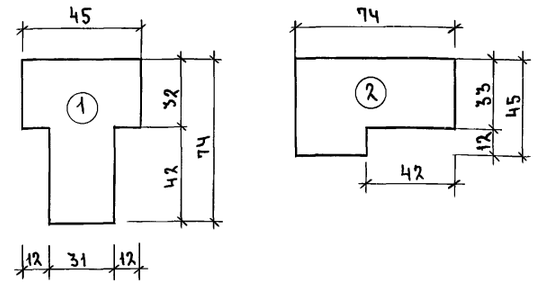

Спецификация материалов на ОП-1; ОП-2; ОП-3; ОП-4; ОП-5; ОП-6.

№ п.п.	Обозначение	Наименование	Ед. изм.	Количество на перегородку						Примеч.
				ОП-1	ОП-2	ОП-3	ОП-4	ОП-5	ОП-6	
1	Пиломатериалы хвойные ГОСТ 8486-86*Е	Брус коробки 74×55	м3	0.004	0.005	0.004	0.004	0.005	0.003	
2	Пиломатериалы хвойные ГОСТ 8486-86*Е	Брус коробки 74×45	м3	0.1	0.1	0.08	0.08	0.05	0.07	
3	Пиломатериалы хвойные ГОСТ 8486-86*Е	Брусок 44×50	м3			0.004	0.004	0.007	0.012	
4	Пиломатериалы хвойные ГОСТ 8486-86*Е	Брусок 44×60	м3			0.01	0.01			
5	Пиломатериалы хвойные ГОСТ 8486-86*Е	Доска толщ.16мм h=200 мм	м3			0.09	0.09			
6	Пиломатериалы хвойные ГОСТ 8242-88	Наличник Н-1 13×44	м3	0.01	0.01	0.01	0.01	0.004	0.01	
7	Пиломатериалы хвойные ГОСТ 8486-86*Е	Рейка-штапик 41×16	м3	0.02	0.02	0.01	0.01	0.01	0.01	
8	Стекло оконное ГОСТ 111-89	Остекление толщ. 3мм	м2	3.4	4.0	1.8	2.3	2.9	1.7	
9	ГОСТ 1145-70	Шуруп М 3×50	шт			36	36	24	40	
10	ГОСТ 1145-70	Шуруп М 8×100	шт			12	12	8	12	
11	Пиломатериалы хвойные ГОСТ 8242-88	Наличник Н-2 13×34	м3	0.003	0.004	0.003	0.003	0.003	0.003	
12	Пиломатериалы хвойные ГОСТ 8486-86*Е	Доска толщ.16мм h=100 мм	м3					0.002	0.003	

I

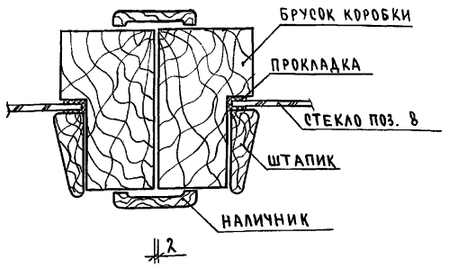

II

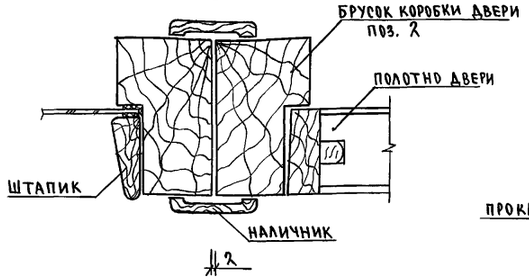

III

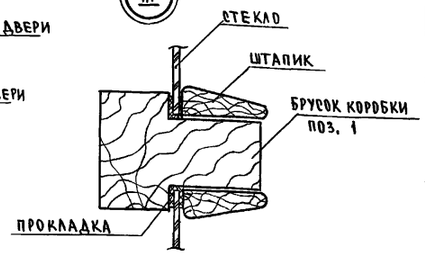

IV

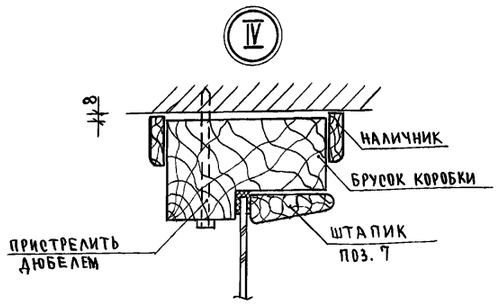

V

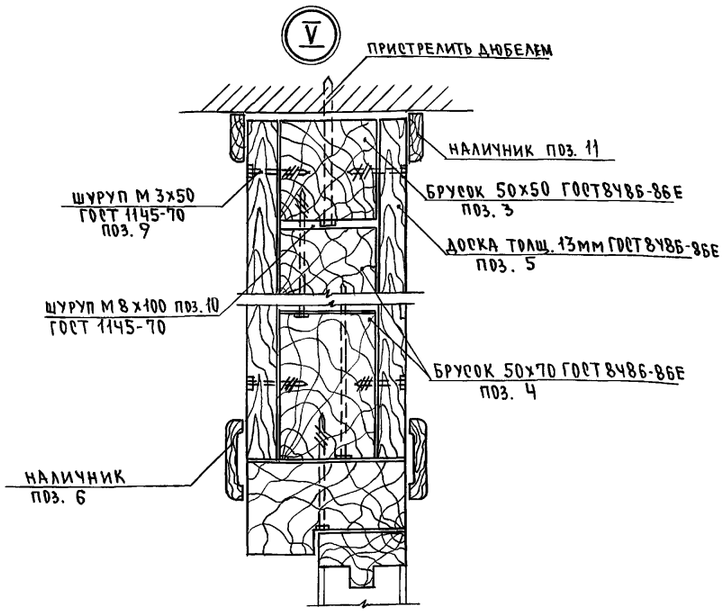

1. Зашивка остекленных перегородок ОП-3; ОП-4; ОП-5; ОП-6 крепится по месту шурупами М 3×50.
2. Количество перегородок см. л. 12.
3. Двери оборудуются приборами для закрывания дверей ГОСТ 5091-78*
4. Данный лист читать совместно с л. 27-29
5. Для крепления в стены остекленных перегородок заложить деревянные пробки 65×65×120 по 3 с каждой стороны.

Привязан

Инв.№

Н. контр.	Егоров		
Нач. маст.	Радыгин		
Зам. н.м.	Земляк		
ГАП	Егоров		
Гл. спец. АВ	Борознов		
Вед. инж.	Шилова		
Исполнил	Малоян		
Проверил	Барабанщикова		

224-1-697.91 — АС

Школа на 11 классов (422 учащихся) с выделенным блоком клубно-спортивных помещений

Стадия	Лист	Листов
Р	109	

Остекленная перегородка ОП-1; ОП-2; ОП-3; ОП-4; ОП-5; ОП-6

ЦНИИЭП граждансельстрой

Инв.№ подл. | 2-3992-113 | Подпись и дата | Взам. инв.№

Альбом I часть 2

Окно ОСИ-1

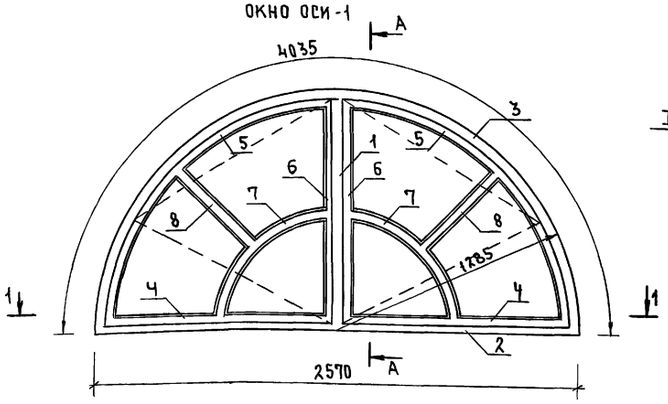

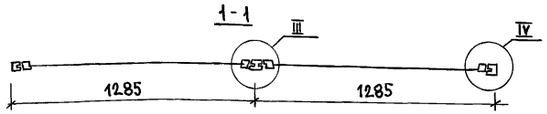

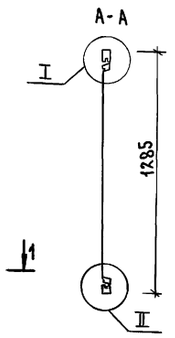

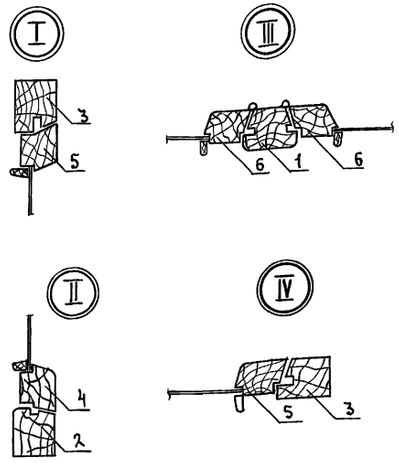

Окно ОСИ-2

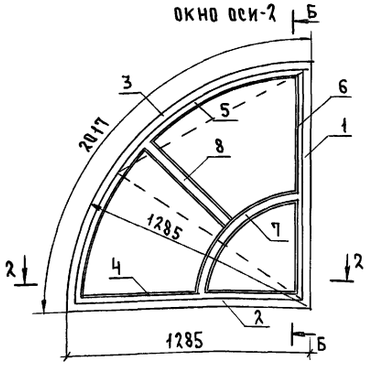

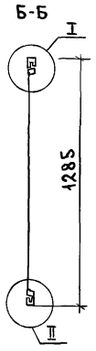

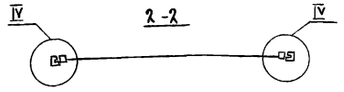

Окно ОСИ-3

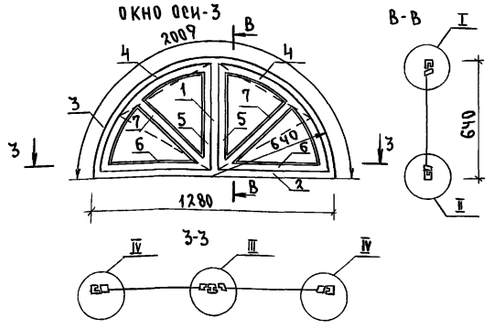

Спецификация материалов на окно ОСИ-3 (2 шт)

Марка поз.	Обозначение	Наименование	Кол.	Масса ед.кг	Примеч.
		ДЕТАЛИ			
1	ГОСТ 11214-86	Брус-импост 94х70 ℓ=640	1	0.005	м3
2	ГОСТ 11214-86	Брус коробки 94х55 ℓ=1280	1	0.007	м3
3	ГОСТ 11214-86	Брус коробки 94х55 ℓ=2009	1	0.01	м3
4	ГОСТ 11214-86	Брус переплета 55х52 ℓ=918	2	0.003	м3
5	ГОСТ 11214-86	Брус переплета 55х52 ℓ=530	2	0.002	м3
6	ГОСТ 11214-86	Брус переплета 55х52 ℓ=550	2	0.002	м3
7	ГОСТ 11214-86	Брус переплета 55х52 ℓ=550	2	0.002	м3
8	ГОСТ 11214-86	Брус штапик 16х10 ℓ=3098	2	0.0005	м3
		МАТЕРИАЛЫ			
	ГОСТ 111-89	стекло	–	1.1	м2
		СТАНДАРТНЫЕ ИЗДЕЛИЯ			
	ГОСТ 5088-78*	петля накладная	4	–	
	ГОСТ 5090-86	прибор фрамужный ПФ-2	2	–	
		расход древесины на ОСИ-3	1	0.04	м3

Спецификация материалов на окно ОСИ-1 (2 шт)

Марка поз.	Обозначение	Наименование	Кол.	Масса ед.кг	Примеч.
		ДЕТАЛИ			
1	ГОСТ 11214-86	Брус-импост 94х70 ℓ=1285	1	0.008	м3
2	ГОСТ 11214-86	Брус коробки 94х55 ℓ=2570	1	0.013	м3
3	ГОСТ 11214-86	Брус коробки 94х55 ℓ=4035	1	0.02	м3
4	ГОСТ 11214-86	Брус переплета 55х52 ℓ=1195	2	0.003	м3
5	ГОСТ 11214-86	Брус переплета 55х52 ℓ=1931	2	0.005	м3
6	ГОСТ 11214-86	Брус переплета 55х52 ℓ=1175	2	0.003	м3
7	ГОСТ 11214-86	Брус переплета 55х52 ℓ=918	2	0.003	м3
8	ГОСТ 11214-86	Брус переплета 55х52 ℓ=645	2	0.002	м3
9	ГОСТ 11214-86	Брус штапик 16х10 ℓ=7357	2	0.001	м3
		МАТЕРИАЛЫ			
	ГОСТ 111-89	стекло	–	2.6	м2
		СТАНДАРТНЫЕ ИЗДЕЛИЯ			
	ГОСТ 5088-78*	петля накладная	4		
	ГОСТ 5090-86	прибор фрамужный ПФ-2	2		
		расход древесины на ОСИ-1	1	0.08	м3

Спецификация материалов на окно ОСИ-2 (3 шт)

Марка поз.	Обозначение	Наименование	Кол.	Масса ед.кг	Примеч.
		ДЕТАЛИ			
1	ГОСТ 11214-86	Брус-импост 94х70 ℓ=1285	1	0.008	м3
2	ГОСТ 11214-86	Брус коробки 94х55 ℓ=1285	1	0.007	м3
3	ГОСТ 11214-86	Брус коробки 94х55 ℓ=2017	1	0.010	м3
4	ГОСТ 11214-86	Брус переплета 55х52 ℓ=1160	1	0.003	м3
5	ГОСТ 11214-86	Брус переплета 55х52 ℓ=1806	1	0.005	м3
6	ГОСТ 11214-86	Брус переплета 55х52 ℓ=1175	1	0.003	м3
7	ГОСТ 11214-86	Брус переплета 55х52 ℓ=918	1	0.003	м3
8	ГОСТ 11214-86	Брус переплета 55х52 ℓ=645	1	0.002	м3
9	ГОСТ 11214-86	Брус штапик 16х10 ℓ=7357	–	0.001	м3
		МАТЕРИАЛЫ			
	ГОСТ 111-89	стекло	–	1.3	м2
		СТАНДАРТНЫЕ ИЗДЕЛИЯ			
	ГОСТ 5088-78*	петля накладная	2	–	
	ГОСТ 5090-86	прибор фрамужный ПФ-2	1	–	
		расход древесины на ОСИ-2	1	0.04	м3

Привязан

Инв.N

Н.контр.	Егоров	
Нач.маст.	Радыгин	
Зам.н.м.	Земляк	
ГАП	Егоров	
Гл.спец.арх.	Борознов	
Вед.инж.	Шиатова	
Исполнил	Шишкина	
Проверил	Чистякова	

224-1-697.91 – Ас

Школа на 11 классов (432 учащихся) с выделенным блоком клубно-спортивных помещений	Стадия	Лист	Листов
	Р	110	
Окна слуховые индивидуальные ОСИ-1; ОСИ-2; ОСИ-3	ЦНИИЭП граждансельстрой		

25073-02 42 Формат А2

Инв.N подл. | 2-3992-114 | Подпись и дата | Взамен инв.N

Альбом I часть 2

Фрагмент плана

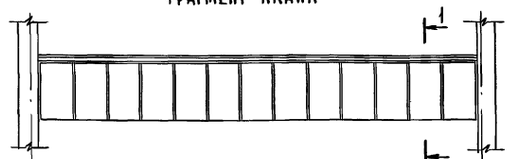

Монтажная схема уголков фонаря

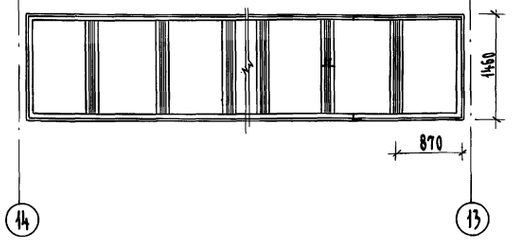

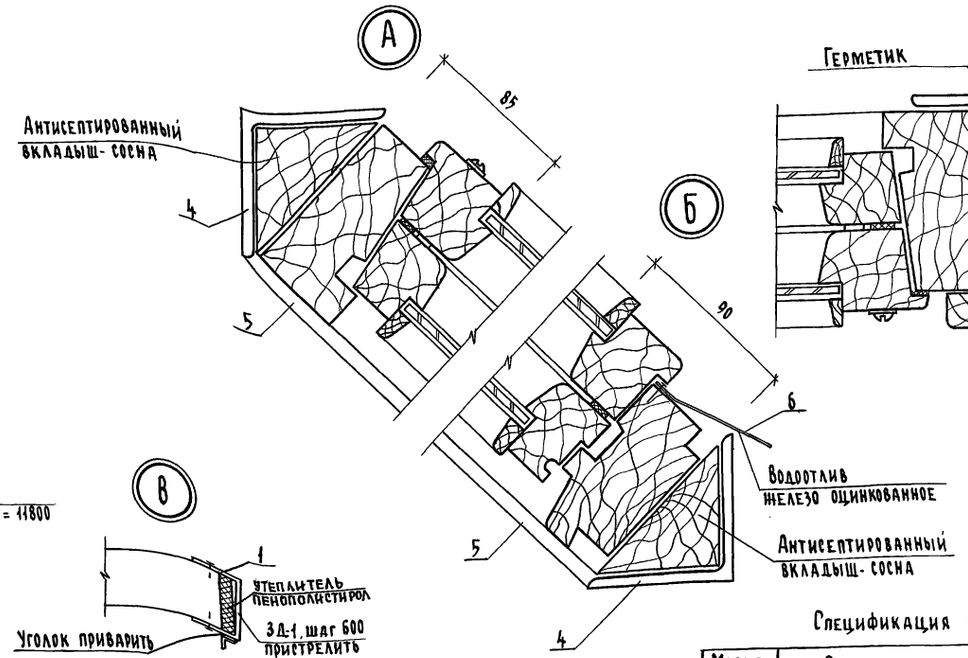

2-2

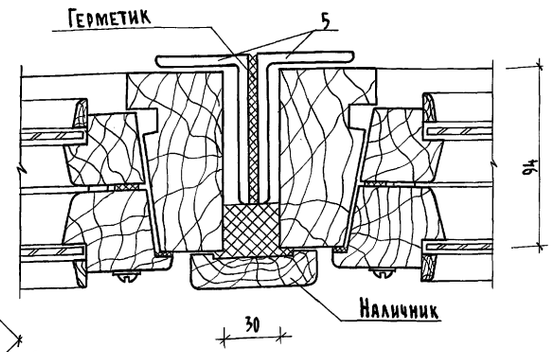

1-1

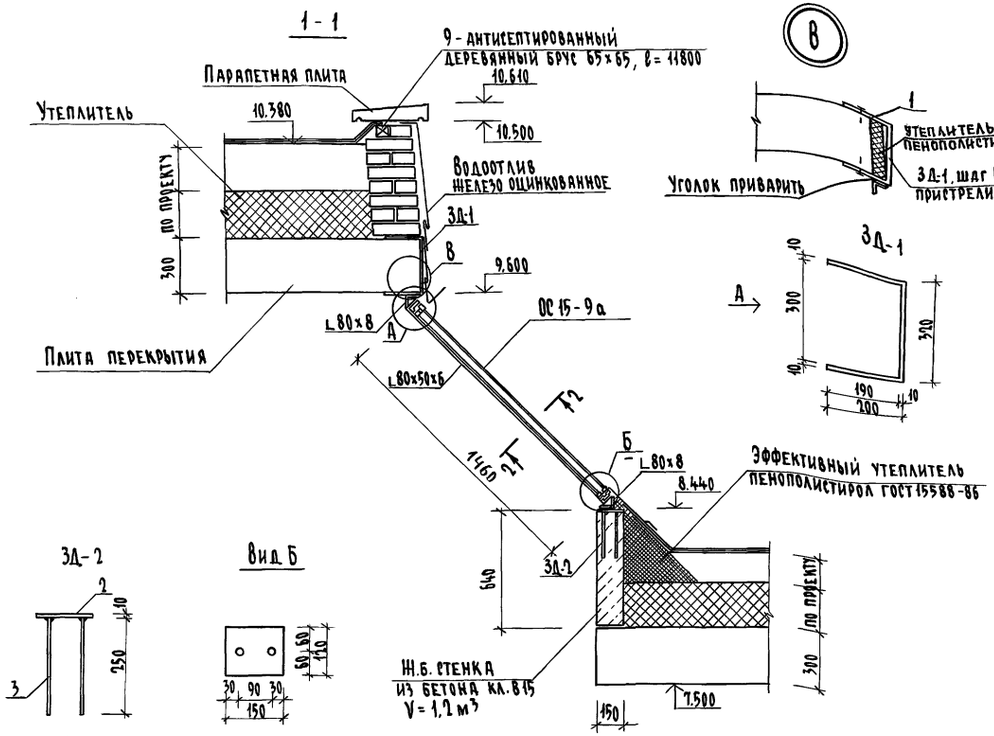

Спецификация материалов фонара

Марка поз.	Обозначение	Наименование	Кол. шт.	Масса ед. кг.	Примеч.
		Металлические изделия			
	224-1-697.91 л.111	ЗД-1		6.7	
1		Полоса 40х120 ГОСТ 103-76* Ст3 ГОСТ 535-88 ℓ=720	1	6.7	
	224-1-697.91 л.111	ЗД-2		1.7	
2		Полоса 40х120 ГОСТ 103-76* Ст3 ГОСТ 535-88 ℓ=150	1	1.4	
3		10 АII, ГОСТ 5781-82*, ℓ=250	2	0.15	
4		Уголок 5-50х8 ГОСТ 8509-86 Ст 2сп ГОСТ 535-88 ℓ=11500	1	120	
5		Уголок 80х50х6 ГОСТ 8509-86 Ст 2сп ГОСТ 535-88 ℓ=1540	1	9.1	
6	ГОСТ 14918-80*	Кровельная сталь толщ 0,5		100	
		Деревянные изделия			
7	ГОСТ 8486-86*Е	Наличник 13х70 п.м.	21	0.019	
8	ГОСТ 8486-86*Е	Вкладыш 80х80 п.м.	24	0.15	
9	ГОСТ 8486-86*Е	Деревянный брус 65х65 п.м.	12	0.5	
10	Серия 1.136.5-23	ОС 15-9а	13	0.506	

Оконные блоки и парапетные плиты учтены на листах 81, 111.

		224-1-697.91 -АС	
Н.контр.	Егоров		
Нач.маст.	Радыгин		
Зам.н.м.	Земляк	Школа на 11 классов (432 учащихся) с выделенным блоком клубно-спортивных помещений	Стадия: Р; Лист: 111; Листов:
ГАП	Егоров		
Гл.спец.	Борознов		
Вед.инж.	Шилова	Фонарь бассейна Спецификация материалов фонара	ЦНИИЭП гражданстельстрой
Исполн.	Шишкина		
Проверил	Кощарь		

Привязан

Инв. №

Инв.№ подл. | 2-3992-115 | Подпись и дата | Взам. инв.№

копировал 25073-02 43 формат А2

Альбом I часть 2

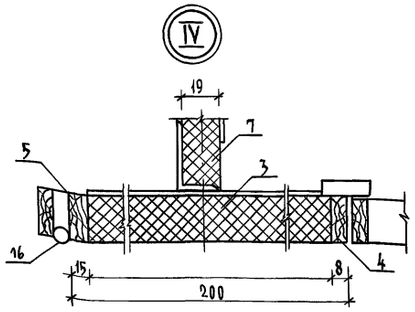

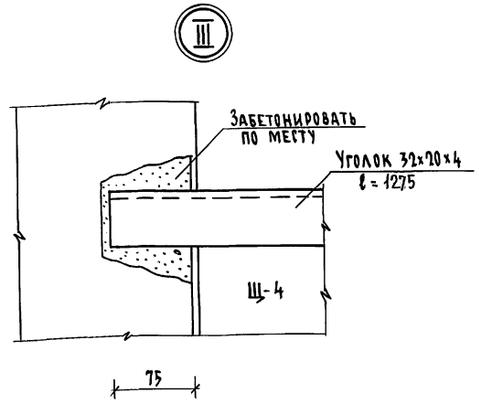

Спецификация древесины на душевые и санкабины

Марка поз.	Обозначение	Наименование	Кол. шт.	Масса ед. кг.	Примеч.
		Щ-1			
1	ГОСТ 10632-89	Дверной щит 1770×584 б=19	12	1,033	м²
2	ГОСТ 8486-86*Е	Обкладка 8×19 ℓ=3500	24	0,001	м³
		Щ-2			
3	ГОСТ 10632-89	Вставка кабины 1790×170 б=19	8	0,304	м²
4	ГОСТ 8486-86*Е	Обкладка 8×19 ℓ=1790	8	0,0003	м³
5	ГОСТ 8486-86*Е	Обкладка 15×19 ℓ=1790	8	0,0005	м³
		Щ-3			
6	ГОСТ 10632-89	Вставка кабины 1790×85 б=19	8	0,152	м²
5	ГОСТ 8486-86*Е	Обкладка 15×9 ℓ=1790	8	0,0005	м³
		Щ-4			
7	ГОСТ 10632-89	Экран кабины 1790×1190	20	2,130	м²
		Щ-5			
9	ГОСТ 10632-89	Экран душевой кабины	21	1,601	м²
		1840×870 б=17			

Фрагменты планов

Блок „Д" 1 этаж

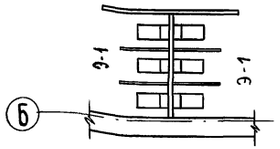

2 этаж блок „А"

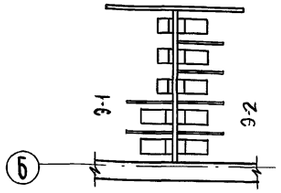

1,2 этаж блок „Б"

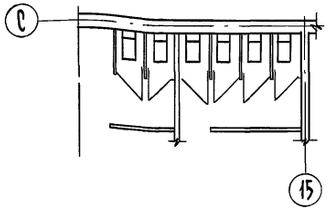

2 этаж блок „Б"

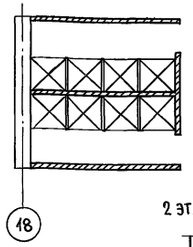

Щиты кабин санузлов Щ-1; Щ-2; Щ-3; Щ-4

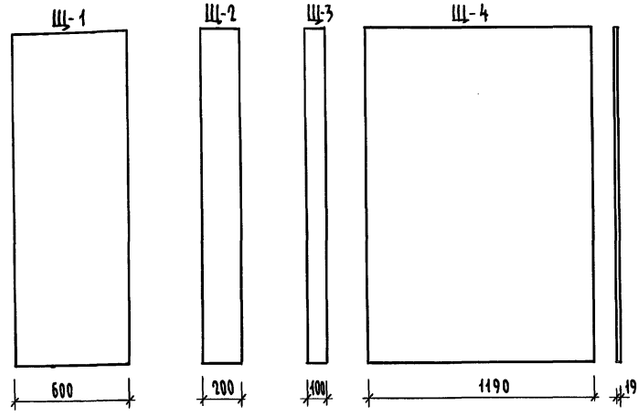

2 этаж „Блок Б"

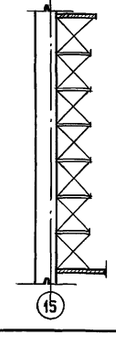

2 этаж „Блок Б"

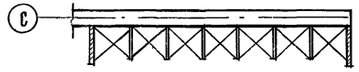

3 этаж „Блок Б"

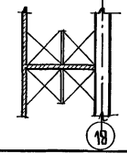

Спецификация металла на душевые и санузлы

Марка поз.	Обозначение	Наименование	Кол. шт.	Масса ед. кг.	Примеч.
9		Уголок 32×20×4 ГОСТ 8510-72 / Ст.3 ГОСТ 535-88 ℓ=100	8	0,152	
10		Уголок 32×20×4 ГОСТ 8510-72 / Ст.3 ГОСТ 535-88 ℓ=200	8	0,304	
11		Уголок 32×20×4 ГОСТ 8510-72 / Ст.3 ГОСТ 535-88 ℓ=2130	20	3,238	
12		Уголок 32×20×4 ГОСТ 8510-72 / Ст.3 ГОСТ 535-88 ℓ=1275	40	1,938	
13		Уголок 32×20×4 ГОСТ 8510-72 / Ст.3 ГОСТ 535-88 ℓ=9900	-	14,592	
14		Труба 30×2,0 ГОСТ 3262-75* / Ст.3 ГОСТ 535-88 ℓ=280	21	0,233	
15		Уголок 45×28×3 ГОСТ 8510-72 / Ст.3 ГОСТ 535-88 ℓ=5500	21	9,24	
16	ГОСТ 5088-78	Петля П31-90-1	36	-	
17	ГОСТ 5087-80	Ручка тип РС-80	24	-	
18	ГОСТ 5090-88	Завертка накладная ЗМ-2	12	-	
19	ГОСТ 7798-70	Болт М6×40	190	-	
20	ГОСТ 5915-70	Гайка М6	190	-	

1. Щиты экранов кабин и вставок соединяются крепежными элементами из металлических уголков шурупами.
2. Щиты вставок и дверей обрамляются обкладкой из березы на водостойком клее марки К-63, в заводских условиях и окрашиваются высококачественной масляной краской или нитроэмалью светлых тонов.
3. Монтаж кабин санузла и душевых начинается с установки и сварки каркасов.
4. Все отверстия в крепежных металлических элементах разенковать с внешней стороны.
5. Все соединения варить электродами Э-42, $h_{шва}$=4 мм.
6. Уголки оцинковать и покрыть нитроэмалью
7. Данный лист смотреть с л. 113
8. Технические условия пиломатериалов хвойных пород см. ГОСТ 8486-86*Е

Привязан

Инв.№

Н.контр.	Шилтова		
Нач.м.	Радыгин		
Зам.н.м.	Земляк		
ГАП	Егоров		
Гл.специал.	Борознов		
Вед.инж.	Коцарь		
Исполн.	Феофилактова		
Проверил	Коцарь		

224-1-697.91 -АС

Школа на 11 классов/422 учащихся/ с выделенным блоком клубно-спортивных помещений

Стадия	Лист	Листов
Р	112	

Кабины санузлов. Спецификация.

ЦНИИЭП гражданселькстрой

Копировал 25073-02 44 Формат А2

Инв.№ подл. | 2-3992-116 | Подпись и дата | Взам.инв.№

Альбом I часть 2

ЭКРАНЫ САНУЗЛОВ

МЕТАЛЛИЧЕСКИЙ КАРКАС

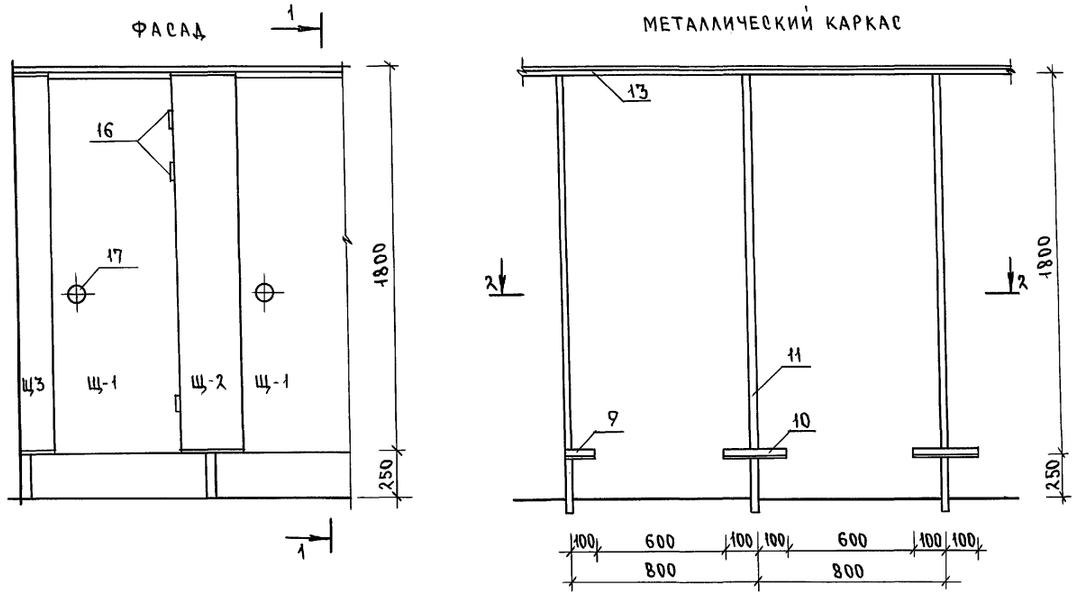

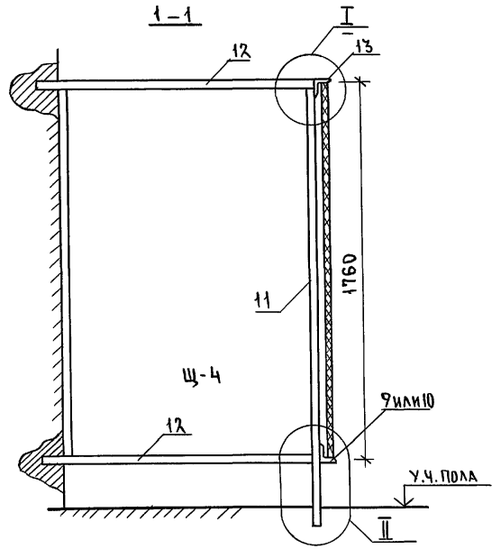

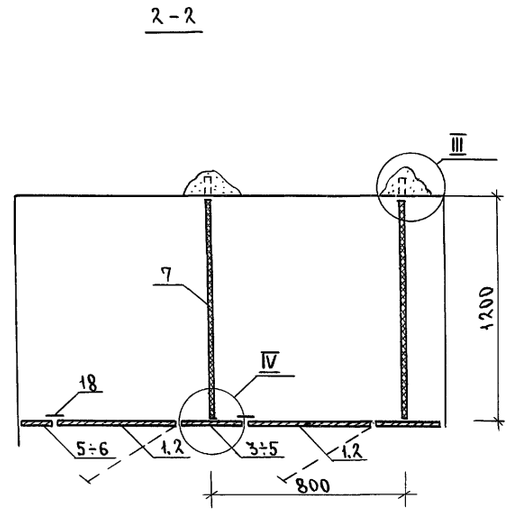

РАЗДЕЛИТЕЛЬНАЯ ПЕРЕГОРОДКА ДУШЕВОЙ КАБИНЫ

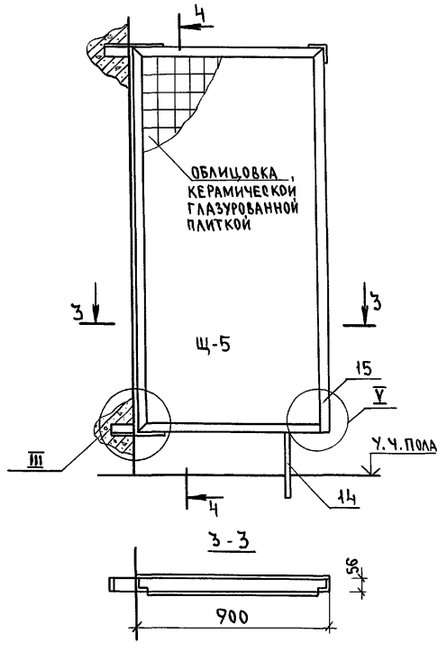

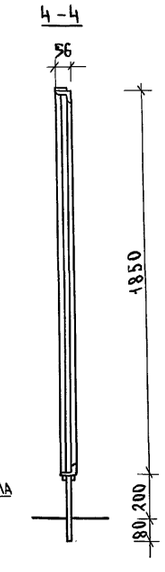

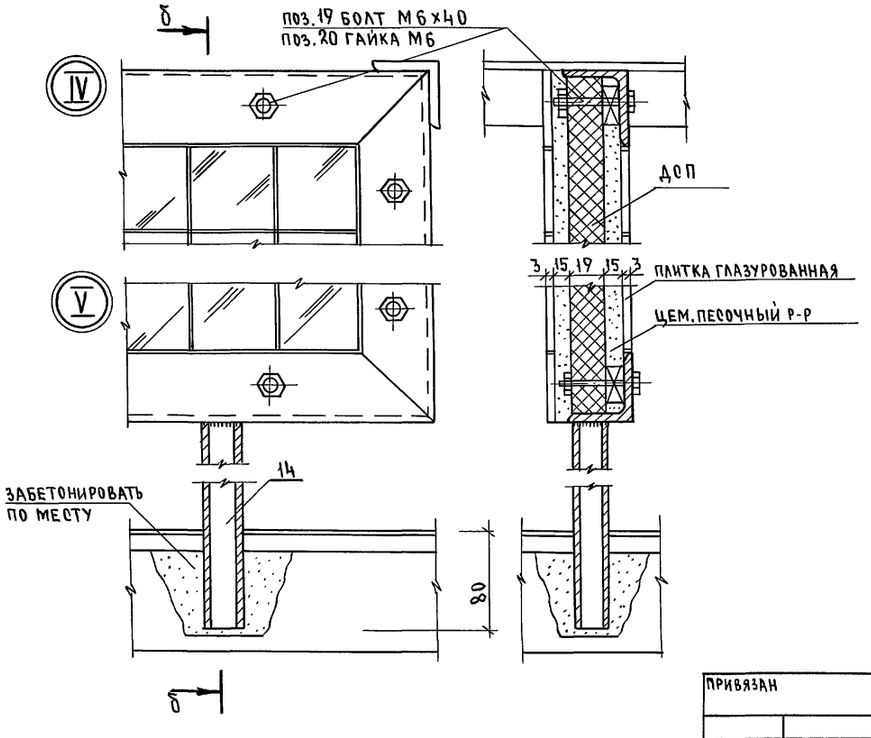

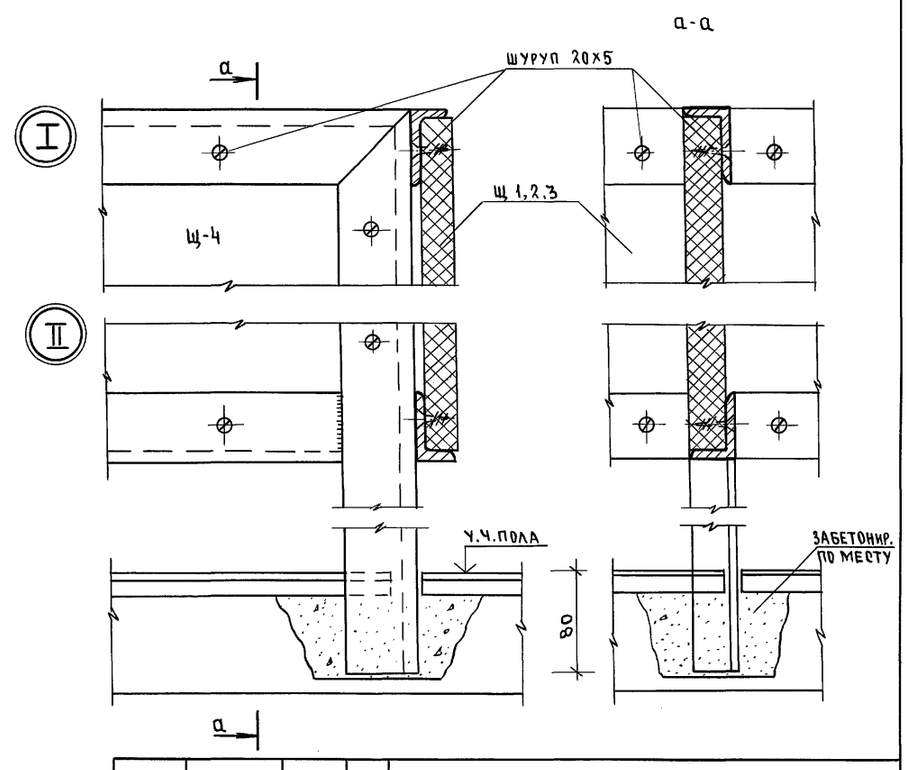

Инв.N подл.	2-3992-117		
Подпись и дата			
Взам. инв.N			

Привязан			
Инв.N			

Н. контр.	Егоров		
Нач. маст.	Радыгин		
Зам. н.м.	Земляк		
ГАП	Егоров		
Гл. спец. арх.	Борознов		
Вед. инж.	Шилтова		
Исполнил	Феофилактова		
Проверил	Суханова		

224-1-697.91 -АС

Школа на 11 классов (422 учащихся) с выделенным блоком клубно-спортивных помещений	Стадия	Лист	Листов
	Р	113	
Кабины санузлов. Разделительная перегородка душевой кабины.	ЦНИИЭП гражданселькстрой		

25073-02 45 Формат А2

Альбом I часть 2

Пожарный шкаф - ПК-1

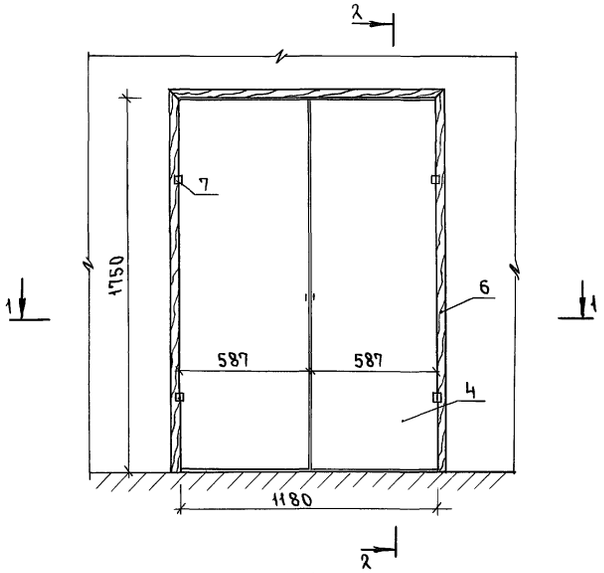

2-2

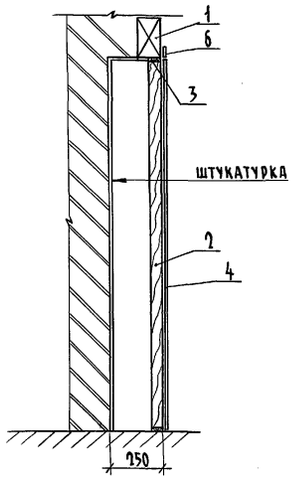

Подиум

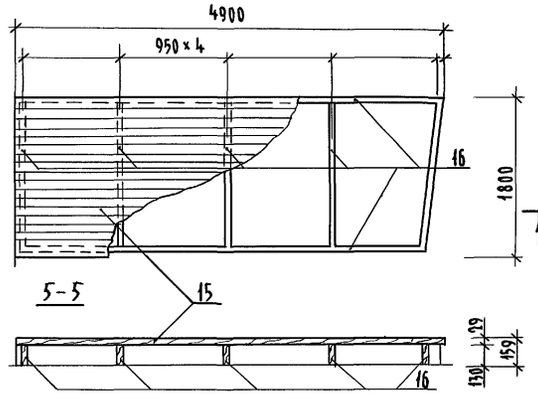

Ограждение радиаторов в кабинете хореографии

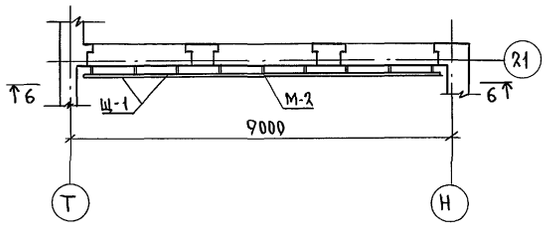

Пожарный шкаф - ПК-2

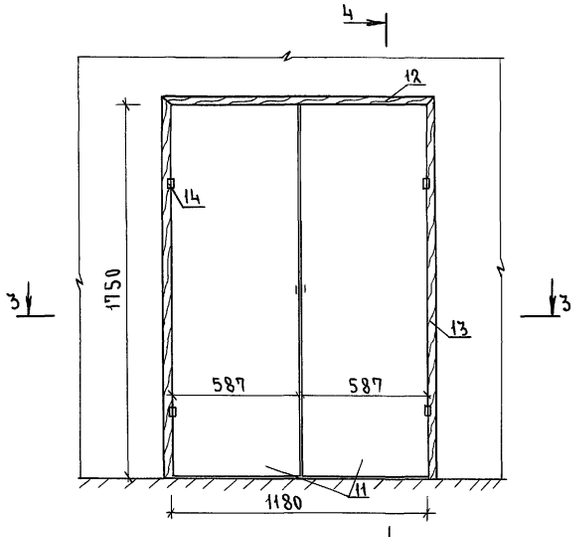

3-3

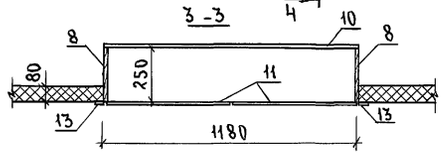

4-4

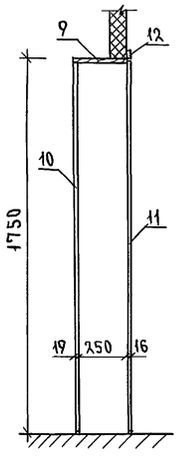

6-6

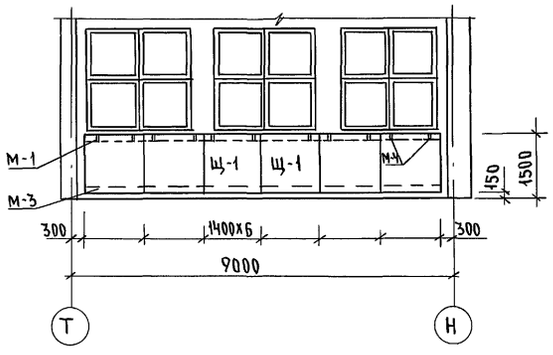

Спецификация материалов

Марка, поз.	Обозначение	Наименование	Кол. шт.	Масса ед.кг	Примечан.
		ПК-1 (26 шт.)			
1	1.038.1-1	ПЕРЕМЫЧКА ЗПБ16-37	1	102	
2	ГОСТ 8486-86*Е	БРУС 22×54×1700	2	0.003	м3
3		БРУС 22×54×1180	2	0.002	м3
4	ГОСТ 10632-89	ДСП 1695×587 δ=16мм	2	0.99	м2
5	ГОСТ 8242-88	НАЛИЧНИК Н-2-44-1270	1	0.001	м2
6		НАЛИЧНИК Н-2-44-1795	2	0.001	м2
7	ГОСТ 5088-78*	ПЕТЛЯ ПВ4-90-1	4		
		ПК-2 (10 шт)			
8	ГОСТ 8486-86*Е	ДОСКА 22×250 ℓ=1750	2	0.011	м3
9		ДОСКА 22×250 ℓ=1180	1	0.007	м2
10	ГОСТ 10632-89	ДСП 1695×1175 δ=19мм	1	1.992	м2
11		ДСП 1695×587 δ=16мм	2	0.995	м2
12	ГОСТ 8242-88	НАЛИЧНИК Н-2-44-1270	1	0.001	м3
13		НАЛИЧНИК Н-2-44 1794	2	0.001	м3
14	ГОСТ 5088-78*	ПЕТЛЯ ПВ4-90-1	4	–	
		ПОДИУМ (4шт)			
15	ГОСТ 8486-86*	ДОСКА 180×32 ℓ=5000	8	0.040	
16	ГОСТ 8486-86*	ДОСКА 130×45 ℓ=19 м.п.	–	0.111	м3
		ОГРАЖДЕНИЕ РАДИАТОРОВ			
М-1		УГОЛОК 50х4 ГОСТ 8509-86 / Ст3 ГОСТ 535-88 ℓ=8400	1	25.68	
М-2	ГОСТ 10704-76	ТРУБА Ф20 ℓ=350	9	0.164	
М-3	ГОСТ 3262-75*	ТРУБА Ф48 ℓ=8400	1	27.972	
М-4		ПОЛОСА 50х4 ГОСТ 103-76 / Ст3 ГОСТ 535-88 ℓ=114	12	0.179	
Щ-1	ГОСТ 10632-89	ДСП 1400×1350 δ=19мм	6	1.89	м2
	ГОСТ 7798-70	БОЛТ М6×30	24	–	
	ГОСТ 5915-70*	ГАЙКА М-6	24	–	

1. Крепление ограждения радиаторов см. лист 91
2. Объем древесины подсчитан по черновым заготовкам.
3. Древесину обработать антисептиком и антипиренами.

Инв.№ подл. 2-3992-118 | Подпись и дата | Взам. инв.№

Привязан

Инв.№

Н. контр.	Егоров	
Нач. маст.	Радыгин	
Зам.н.м.	Земляк	
ГАП	Егоров	
Гл.спец.арх	Борознов	
Вед. инж.	Шилтова	
Исполнил	Феофилактова	
Проверил	Егоров	

224-1-697.91 – АС

Школа на 11 классов (432 учащихся) с выделенным блоком клубно-спортивных помещений

Стадия	Лист	Листов
Р	114	

Ниша пожарного крана ПК-1, ПК-2, подиум, ограждение радиаторов в кабинете хореографии.

ЦНИИЭП гражданельстрой

Альбом I часть 2

Разметка и оборудование ванны для соревнований по плаванию М1:100

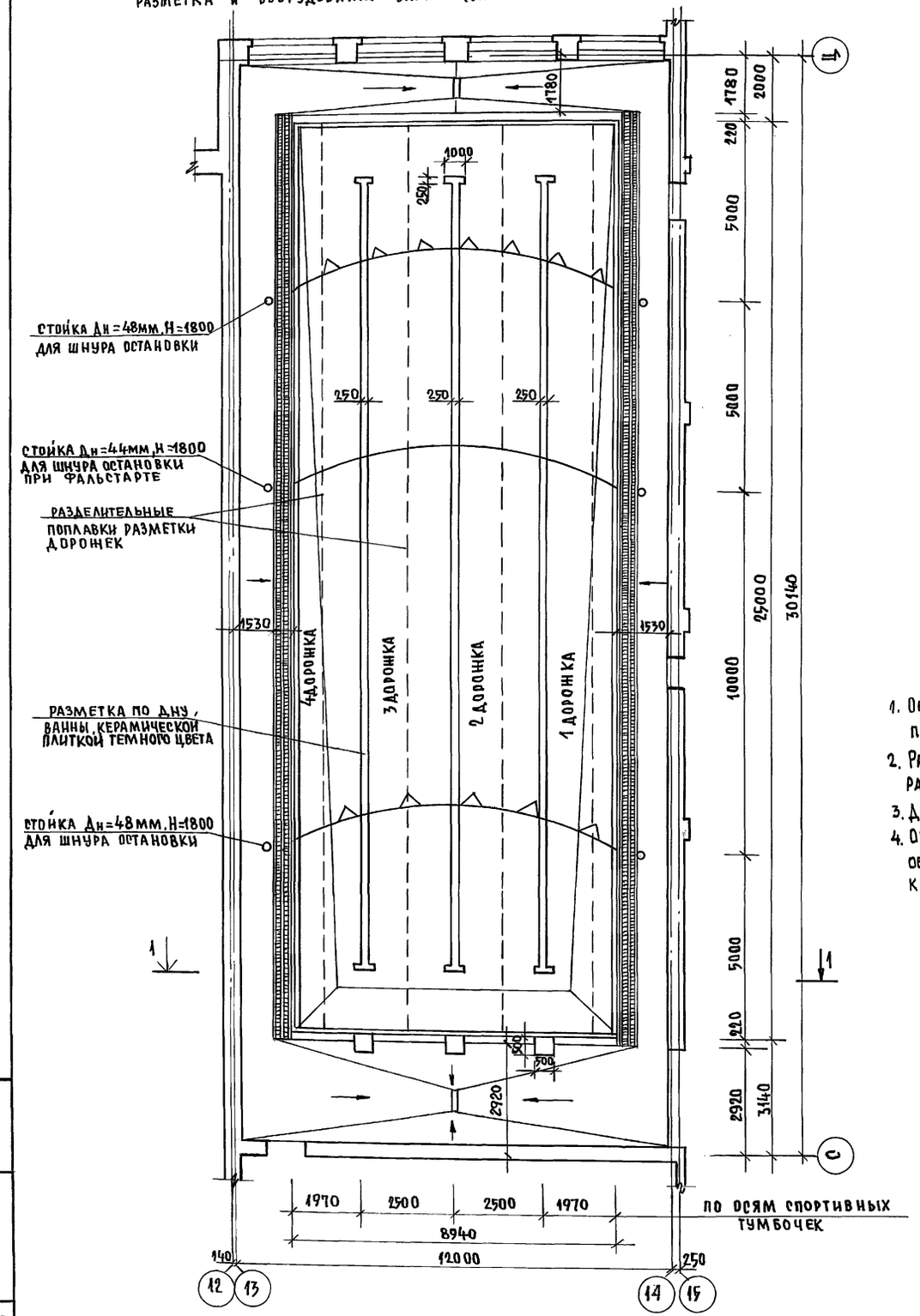

Сечение 1-1 М1:50

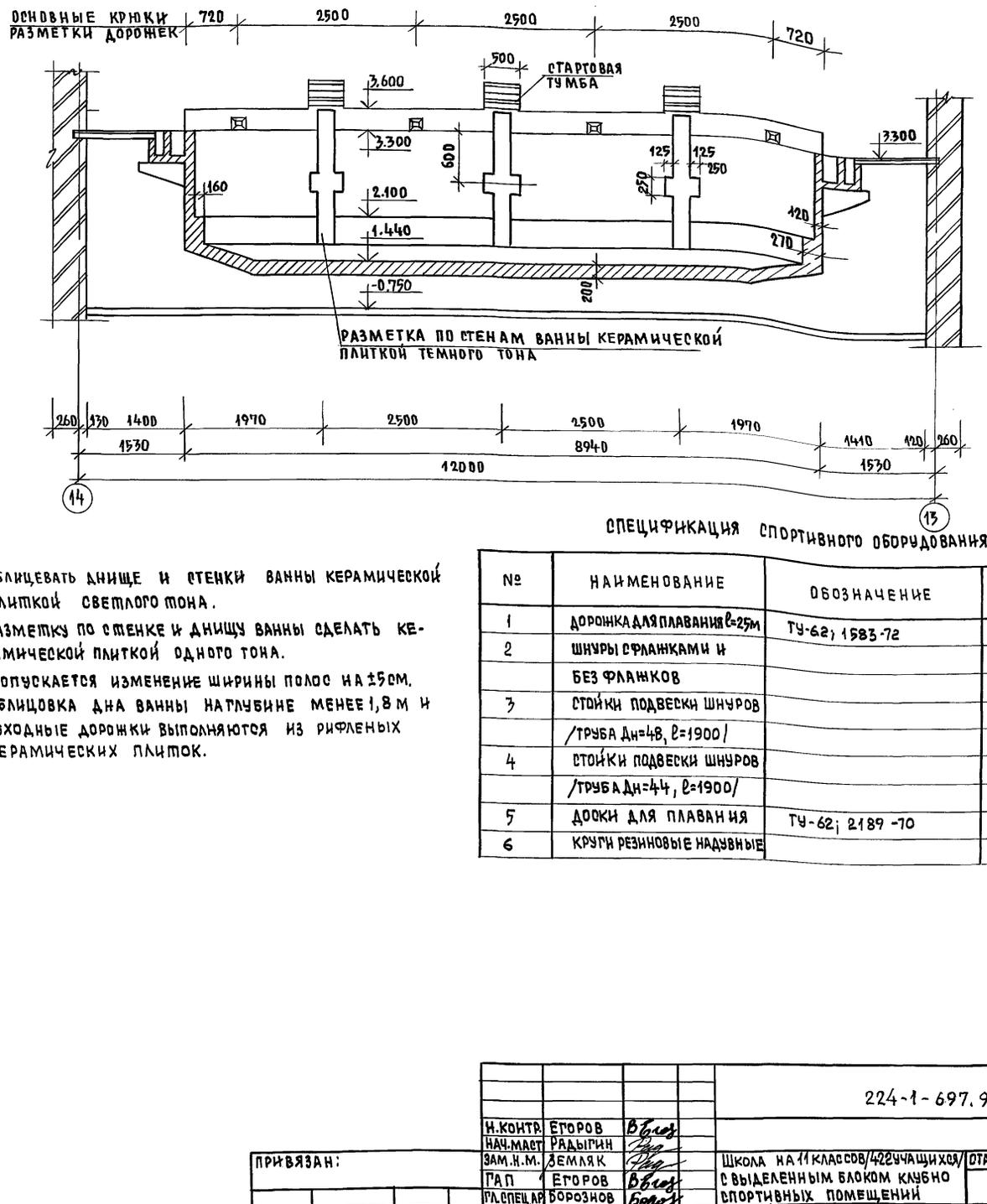

1. Облицевать днище и стенки ванны керамической плиткой светлого тона.
2. Разметку по стенке и днищу ванны сделать керамической плиткой одного тона.
3. Допускается изменение ширины полос на ±5см.
4. Облицовка дна ванны на глубине менее 1,8 м и обходные дорожки выполняются из рифленых керамических плиток.

Спецификация спортивного оборудования

№	Наименование	Обозначение	Ед. изм.	Кол-во	Прим.
1	Дорожка для плавания ℓ=25м	ТУ-62; 1583-72	шт.	4	
2	Шнуры с флажками и			3	
	без флажков				
3	Стойки подвески шнуров			4	
	/труба Дн=48, ℓ=1900/				
4	Стойки подвески шнуров			2	
	/труба Дн=44, ℓ=1900/				
5	Доски для плавания	ТУ-62; 2189-70		40	
6	Круги резиновые надувные			20	

Взам. инв. № | Подпись и дата | Инв. № подл. 2-3992-119

Привязан:

Инв. №

Н. контр.	Егоров	
Нач. маст	Радыгин	
Зам. н. м.	Земляк	
ГАП	Егоров	
Гл. спец. ар	Борознов	
Вед. инж.	Шилтова	
Исполнил	Шишкина	
Проверил	Маслова	

224-1-697.91 -АС

Школа на 11 классов/422 учащихся/ с выделенным блоком клубно спортивных помещений

Бассейн, ванна 25×8,5. Разметка и оборудование ванны для соревнования. Сечение 1-1. Спецификация спортивного оборудования.

Стадия	Лист	Листов
Р	115	

ЦНИИЭП граждансельстрой

Альбом I часть 2

Схема расположения плит перекрытия в бассейне на отм. 3.300

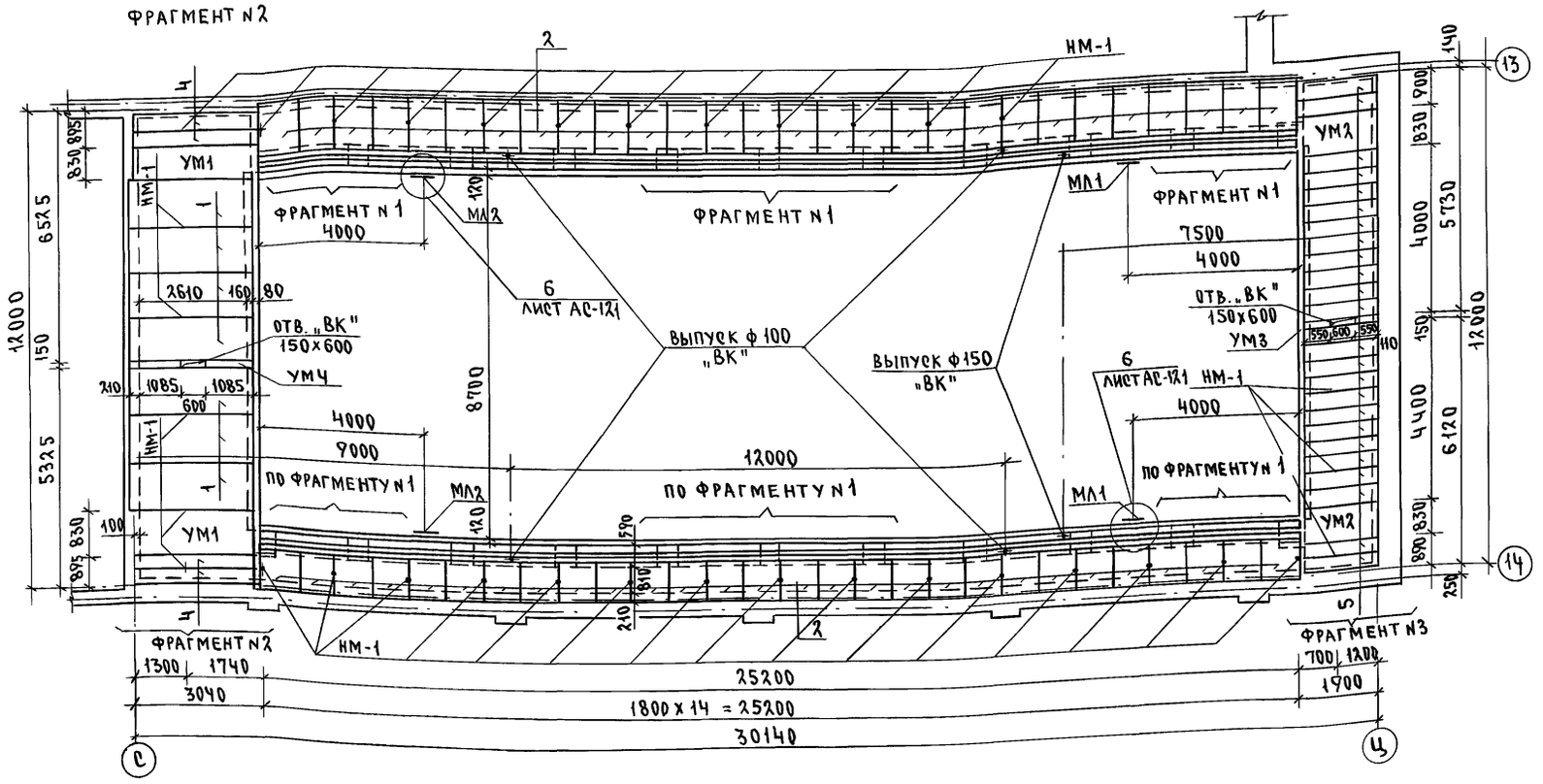

Фрагмент N1

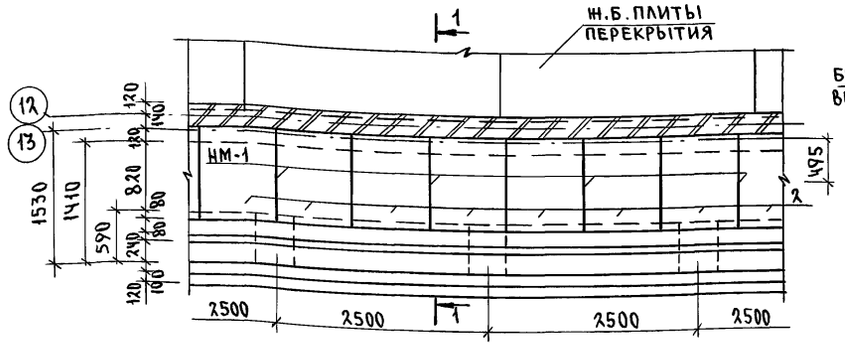

1–1

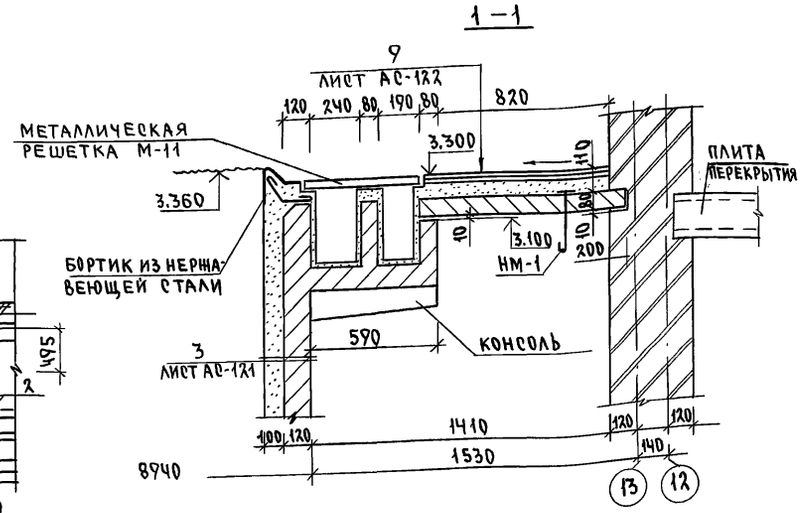

Спецификация изделий и материалов на перекрытие

Марка поз.	Обозначение	Наименование	Кол. шт.	Масса ед. кг	Примечание
		Панели перекрытий			
1	Серия 1.141-1 вып. 60	ПК 30.12-6Т	7	1080	
2	Серия 1.243.1-4	ПТ 12.5-11.9	56	198	
		Перемычки железобетонные			
4	Серия 1.038.1-1 в.1	3 ПП 30-10	4	623	
5	Серия 1.038.1-1 в.1	2 ПП 18-5	25	241	
УМ1	224-1-697.91 л.АС-118	Монолитный участок УМ1	2		
УМ2	224-1-697.91 л.АС-118	УМ2	2		
УМ3	224-1-697.91 л.АС-118	УМ3	1		
УМ4	224-1-697.91 л.АС-118	УМ4	1		
		Элементы металлические			
НМ-1	224-1-697.91 л.АС-133	Закладная деталь НМ-1	35		
3	224-1-697.91 л.АС-117	I 12 ГОСТ 8240-89 ℓ=1050	4	12.08	

1. Укладку панелей и заделку швов между панелями производить на цементном растворе марки 100.
2. Металлические детали анкеровки панелей после устройства соединений оцинковать и защитить слоем цементного раствора марки 100 не менее 20 мм.
3. Фрагменты N2, N3 разработаны на листе АС-117.
4. В схеме расположения плит перекрытия в бассейне на отм. 3.300 облицовка не показана.
5. Закладная деталь НМ-1 разработана на листе АС-133, закладная деталь М-11 на листе АС-139.
6. Разбивка труб обогрева, расположенных в конструкциях пола обходной дорожки, разработана в чертежах „ВК".
7. Площадь обходных дорожек - 92.00 м².
8. Детали установки лестниц МЛ-1, МЛ-2 для спуска в ванну см. лист АС-118, АС-133.
9. Бортик пенного корытца обрамлен нержавеющей сталью в=0.350 м; δ=0.200 мм; ℓ=50,400 м.

Взам. инв. N | Подпись и дата | Инв. N подл. 2-3992-190

Привязан

Инв. N

			224-1-697.91. – АС
Н. контр.	Егоров		
Нач. маст.	Радыгин		
Зам. н. м.	Земляк		Школа на 11 классов (422 учащихся) с выделенным блоком клубно-спортивных помещений
ГАП	Егоров		Стадия: Р; Лист: 116; Листов:
Гл. спецарх.	Борознов		
Вед. инж.	Шилтова		Бассейн ванна 25×8.5 Схема расположения плит перекрытия на отм. 3.300. Фрагмент N1.
Исполнил	Маслова		ЦНИИЭП гражданселькстрой
Проверил	Шилтова		

25073-02 48 Формат А2

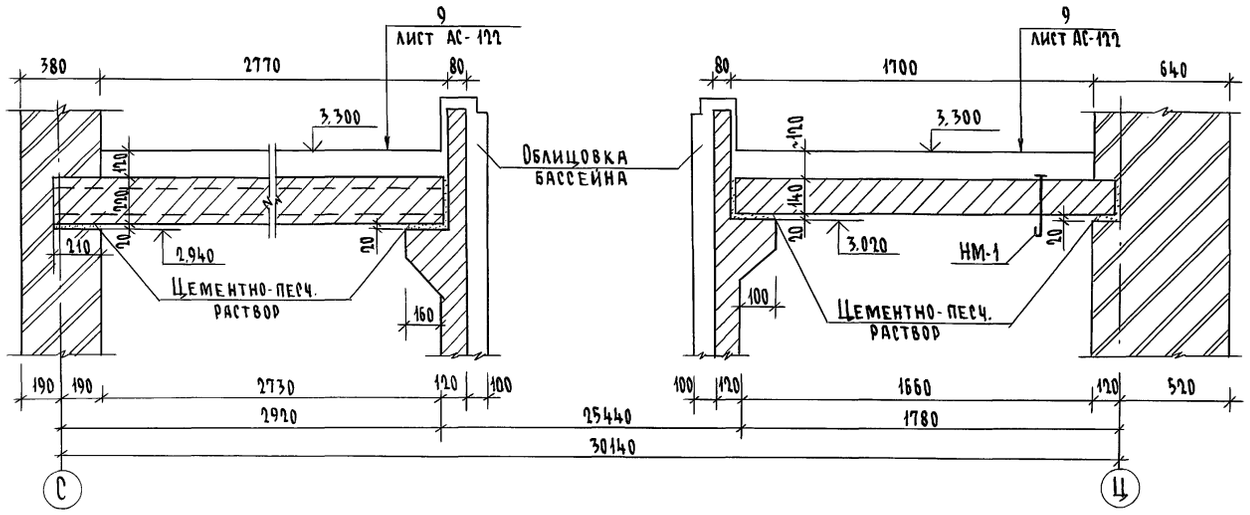

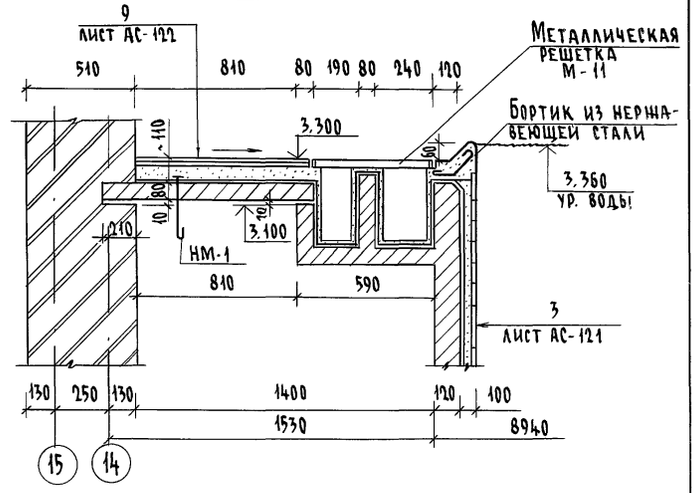

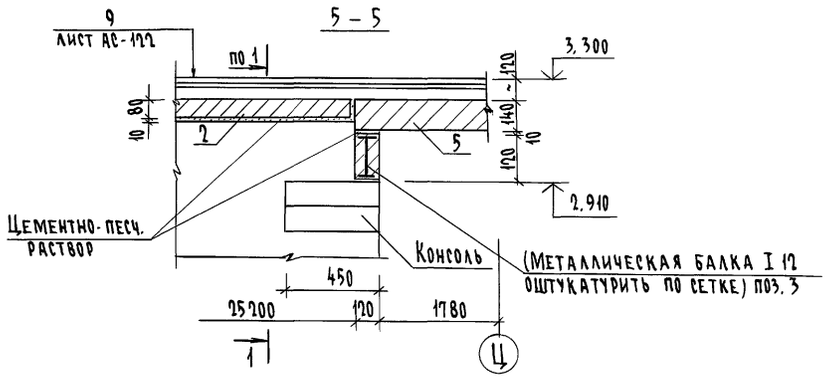

Данный лист рассматривать совместно с листами АС-116 ÷ АС-133

Фрагмент №2

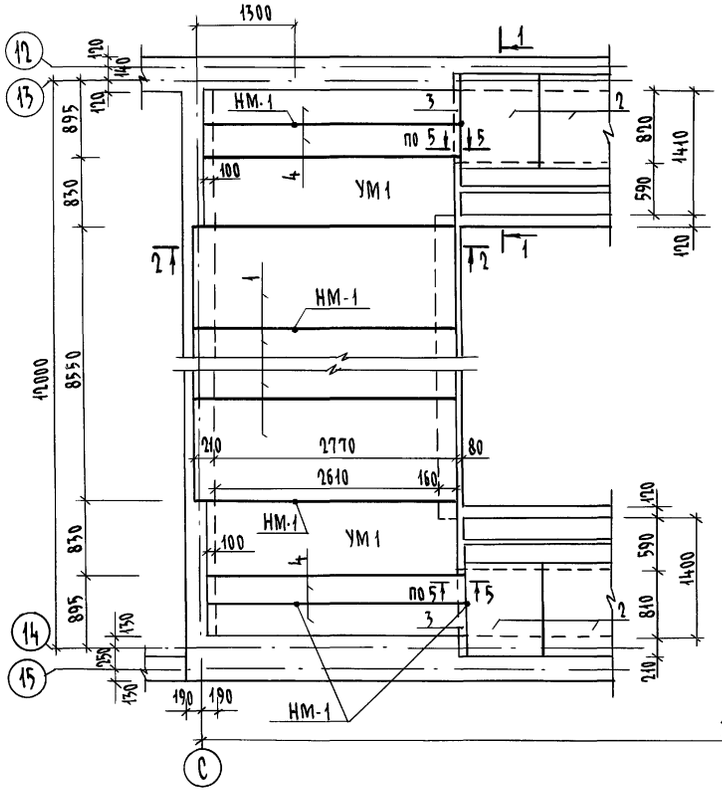

Фрагмент №3

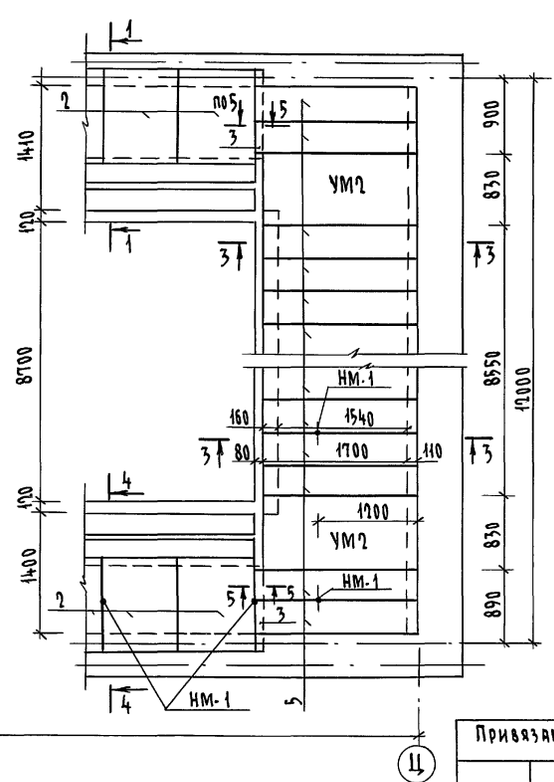

Альбом I часть 2

Н.контр.	Егоров		224-1-697.91 -АС
Нач.маст.	Радыгин		
Зам.н.м.	Земляк		Школа на 11 классов/422 учащихся/ с выделенным блоком-клубно-спортивных помещений
ГАП	Егоров		Стадия: Р; Лист: 117; Листов:
Гл.спец.	Борознов		
Вед.инж.	Шилтова		Бассейн. Ванна 25х8,5. Схема расположения плит перекрытия на отм. 3.300. Фрагменты №2, №3
Исполнил	Маслова		ЦНИИЭП Гражданскельстрой
Проверил	Шилтова		

Привязан

Инв. №

Инв. № подл. 2-3992-121 | Подпись и дата | Взам. инв. №

Альбом I часть 2

ДЕТАЛИ УСТАНОВКИ ЛЕСТНИЦ МЛ-1; МЛ-2 ДЛЯ СПУСКА В ВАННУ

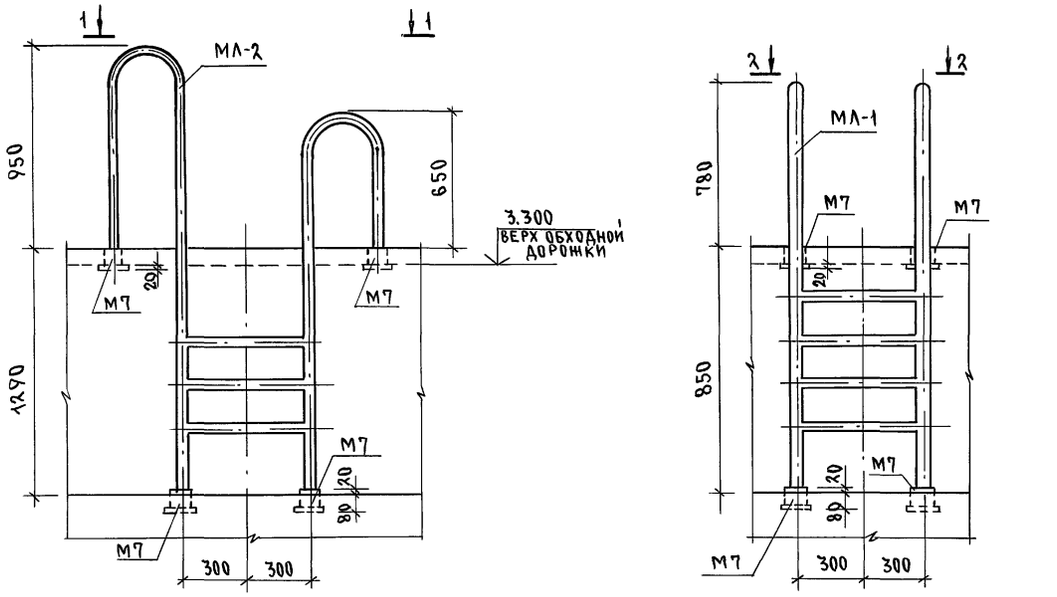

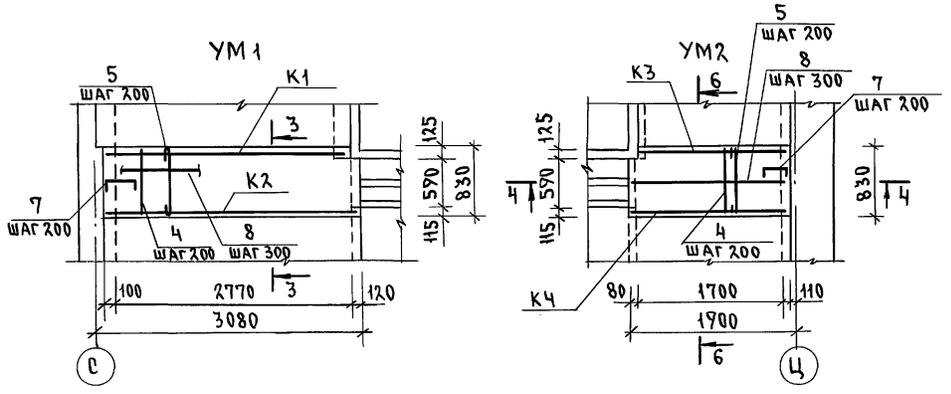

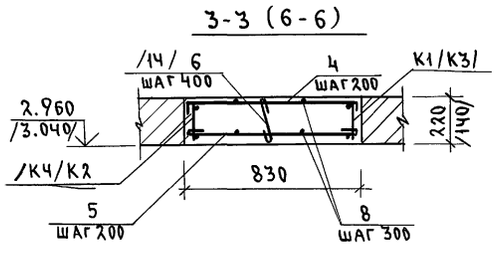

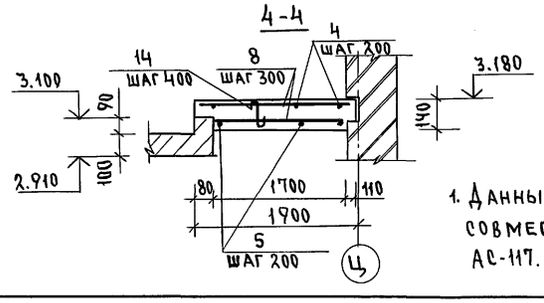

1. Данный лист рассматривать совместно с листами АС-116; АС-117.

ВЕДОМОСТЬ ДЕТАЛЕЙ

Поз.	Эскиз
	УМ1
4	800; 200; 200
5	800
6 (14)	/100/ 180
7	250

КАРКАСЫ К1; К2

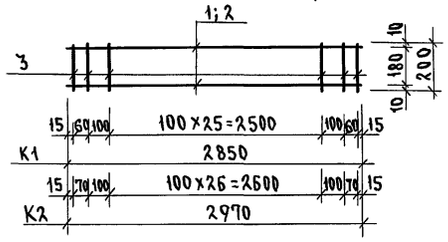

УМ4; УМ3

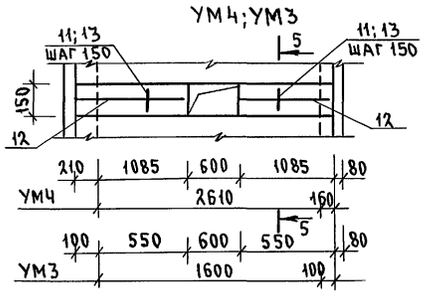

5-5

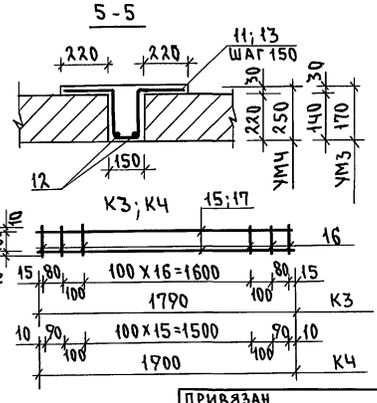

СПЕЦИФИКАЦИЯ МАТЕРИАЛОВ НА МОНОЛИТНЫЕ УЧАСТКИ

Марка, поз.	Обозначение	Наименование	Кол. шт.	Масса ед. кг	Примечание
		КАРКАС К1		4.92	
1	224-1-697.91 л.АС-118	10 AIII ГОСТ 5781-82* ℓ=2850	2	1.77	3.54
3		6 AI ГОСТ 5781-82* ℓ=200	31	0.05	1.38
		КАРКАС К2		5.11	
2	224-1-697.91 л.АС-118	10 AIII ГОСТ 5781-82* ℓ=2970	2	1.85	3.69
3		6 AI ГОСТ 5781-82* ℓ=200	32	0.05	1.42
		КАРКАС К3		2.80	
15	224-1-697.91 л.АС-118	10 AIII ГОСТ 5781-82* ℓ=1790	2	1.10	2.21
16		6 AI ГОСТ 5781-82* ℓ=120	22	0.03	0.59
		КАРКАС КЧ		2.91	
17	224-1-697.91 л.АС-118	10 AIII ГОСТ 5781-82* ℓ=1900	2	1.17	2.35
16		6 AI ГОСТ 5781-82* ℓ=120	21	0.03	0.56
		МОНОЛИТНЫЙ УЧАСТОК УМ1 (2 шт)		23.71	
К1	224-1-697.91 л.АС-117	КАРКАС К1	1	4.92	
К2		КАРКАС К2	1	5.11	
4		6 AI ГОСТ 5781-82* ℓ=1200	15	0.27	4.00
5		ℓ= 890	15	0.20	2.96
6		ℓ= 270	8	0.06	0.50
7		ℓ= 650	5	0.14	0.72
8		п.м.			5.50
		БЕТОН КЛ. В.15 м³			0.56
		МОНОЛИТНЫЙ УЧАСТОК УМ2 (2 шт)		16.91	
К3	224-1-697.91 л.АС-117	КАРКАС К3	1	2.80	
КЧ		КАРКАС КЧ	1	2.91	
4		6 AI ГОСТ 5781-82* ℓ=1200	15	0.27	4.00
5		ℓ= 890	15	0.20	2.96
8		п.м	14.0		3.18
7		ℓ= 650	5	0.14	0.72
14		ℓ= 190	8	0.04	0.34
		БЕТОН КЛ. В.15 м³			0.22
		МОНОЛИТНЫЙ УЧАСТОК УМ3 (1 шт)		10.97	
11	224-1-697.91 л.АС-117	10 AIII ГОСТ 5781-82* ℓ=850	19	0.52	9.97
12		6 AI ГОСТ 5781-82* п.м.	4.5		1.00
		БЕТОН КЛ. В.15 м³			0.03
		МОНОЛИТНЫЙ УЧАСТОК УМ4 (1 шт)		7.79	
13	224-1-697.91 л. АС-117	10 AIII ГОСТ 5781-82* ℓ=980	12	0.61	7.26
12		6 AI ГОСТ 5781-82* п.м	–	2.40	0.53
		БЕТОН КЛ. В.15 м³			0.10

Инв.№ подл. | Подпись и дата | Взам. инв.№ | 2-3992-122

Привязан			224-1-697.91 – АС
Инв.№			
Норм.конт.	Егоров		
Нач.маст.	Радыгин		
Зам.нач.м	Земляк		
ГАП	Егоров		
Гл.сп.арх	Борознов		
Вед.инж.	Шилтова		
Исполн.	Маслова		
Провер.	Шилтова		

Школа на 11 классов (422 учащихся) с выделенным блоком клубно-спортивных помещений. Бассейн. Ванна 25×8.5. Детали установки лестниц МЛ-1, МЛ-2 для спуска в ванну. Монолитные участки УМ1÷УМ4; спецификация.

Стадия	Лист	Листов
Р	118	

ЦНИИЭП гражданселькстрой

25073-02 50 Формат А2

Альбом I часть 2

План ванны

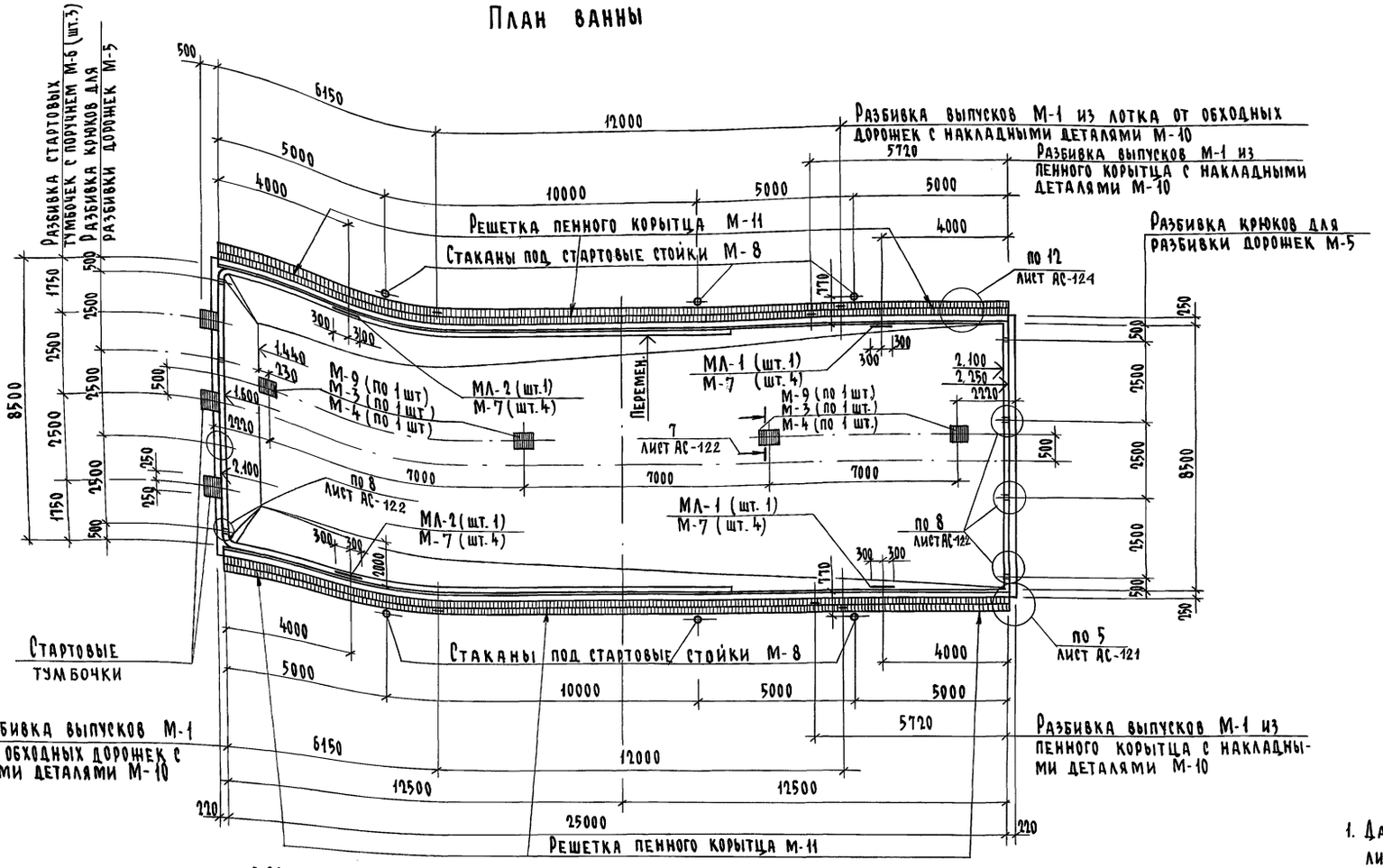

1. Данный лист рассматривать совместно с листами АС-120÷142;



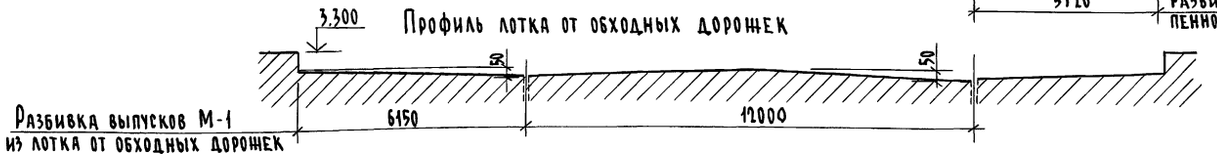

Н. контр.	Егоров		
Нач. маст	Радыгин		
Зам. н.м	Земляк		
ГАП	Егоров		
Гл. спец.	Борознов		
Вед. инж.	Шилтова		
Исполнил	Маслова		
Проверил	Шилтова		

224-1-697.91 — АС

Школа на 11 классов/422 учащихся с выделенным блоком клубно-спортивных помещений

Бассейн. ванна 25 х 8.5
План ванны. Профиль пенного корытца. Профиль лотка от обходных дорожек

Стадия	Лист	Листов
Р	119	

ЦНИИЭП гражданскельстрой

Привязан

Инв. №

Инв. N подл. 2-3992-123 | Подпись и дата | Взам. инв. N

Альбом I часть 2

Опалубочный план ванны

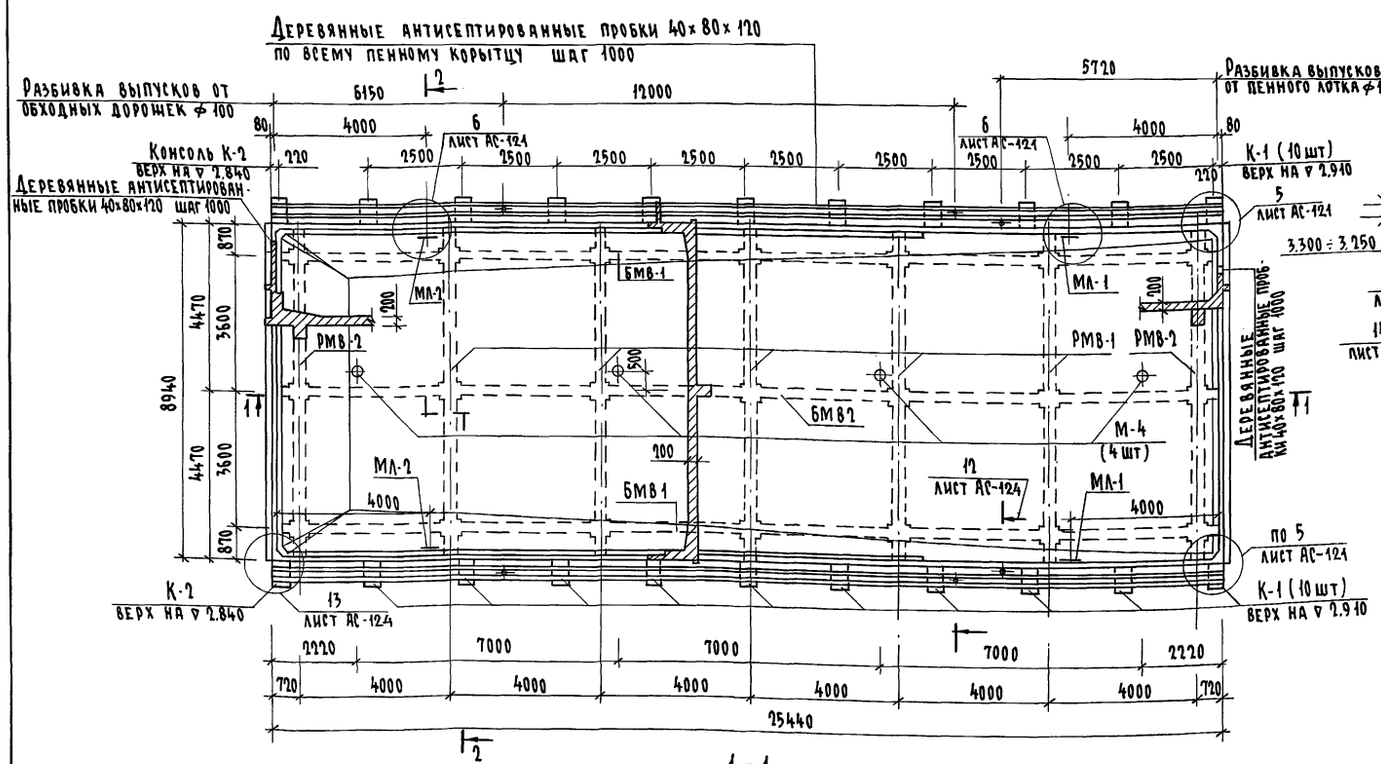

1 – 1

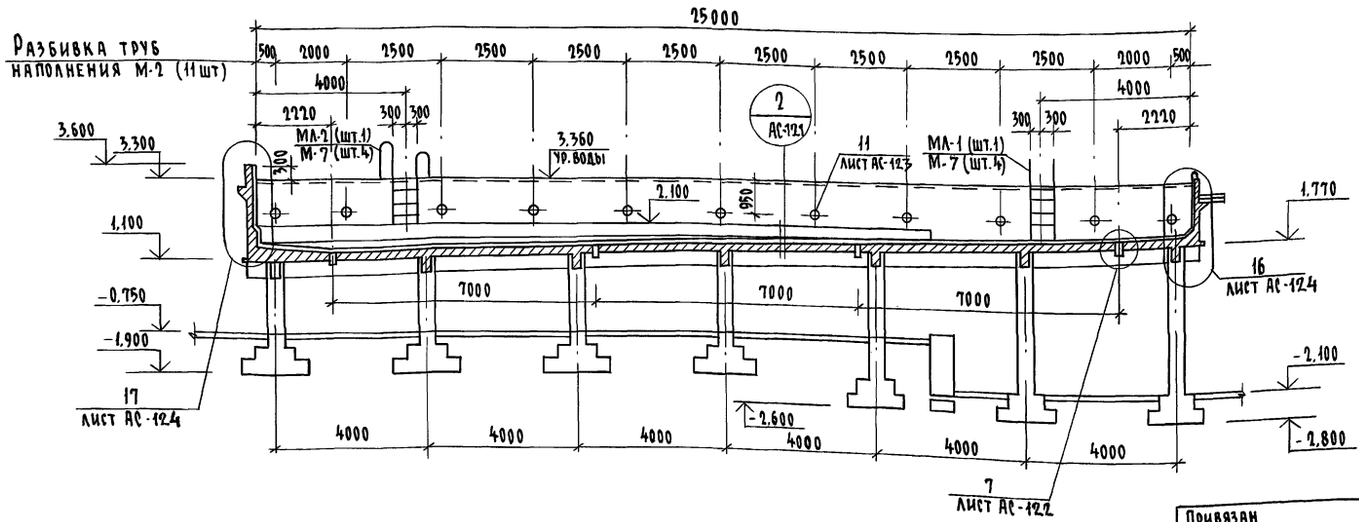

2 – 2

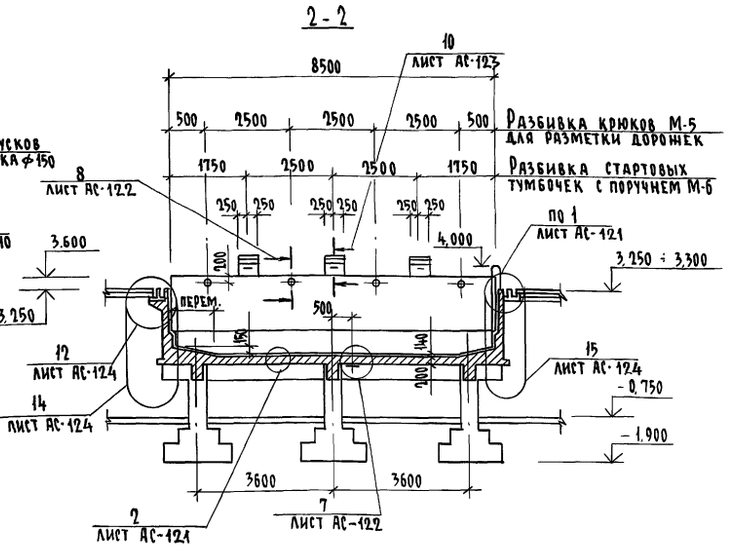

Указания по производству работ

1. Монтаж арматуры и бетонирование производить в соответствии указаниям СНиП 3.03.01-87. Бетонирование ванны вести непрерывно.
2. До устройства гидроизоляции железобетонную чашу ванны тщательно обследовать и все обнаруженные раковины расчистить и заторкретировать бетоном М-400 на расширяющемся цементе. Особое внимание уделить на качество бетона у 3х гранных углов и в местах установки закладных деталей.
3. Железобетонная чаша испытывается на водонепроницаемость путем пробной заливки водой.
4. В горизонтальных и вертикальных углах, гидроизоляция усиливается 2-мя слоями стеклохолста между основными слоями гидроизоляции, а 3х-гранные углы помимо стеклохолста усилить листами оцинкованной стали $\delta = 0.8$ мм укладываемыми под гидроизоляцию. Лист должен заходить на все плоскости не менее, чем на 500 мм.

Примечания

1. Данный лист рассматривать совместно с листами АС-121 ÷ АС-138
2. Гидроизоляционные работы выполнять в соответствии с указаниями действующих нормативных документов.
3. Торцы труб наполнения, входящие в ванну, должны покрываться изоляцией из грунтовочной покраски: 70% нефтяного битума № 4 и 30% порошкообразного наполнителя из асбестового волокна или трепела. В случае применения труб из нержавеющей стали изоляция не нужна.

Н. контр.	Егоров	
Нач. маст	Радыгин	
Зам. н.м	Земляк	
ГАП	Егоров	
Гл. спец.	Борознов	
Вед. инж	Шилтова	
Исполн.	Маслова	
Проверил	Шилтова	

224-1-697.91 -АС

Школа на 11 классов (422 учащихся) с выделенным блоком клубно-спортивных помещений

Стадия	Лист	Листов
Р	120	

Бассейн. Ванна 25 х 8.5. Опалубочный план. Сечения 1-1, 2-2

ЦНИИЭП граждансельстрой

Привязан

Инв. N

Инв. N подл. | Подпись и дата | Взам. инв. N | 2-3992-124

Копировал

25073-02 52 Формат А3

1

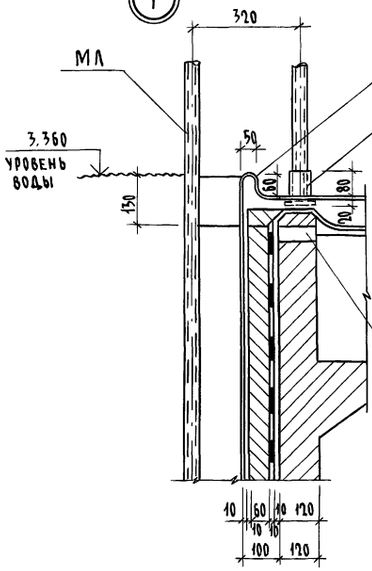

Полоса из оцинкованной кровельной стали

Деревянная антисептированная рейка 40 × 120

Деревянная антисептированная пробка 40 × 80 × 120

2

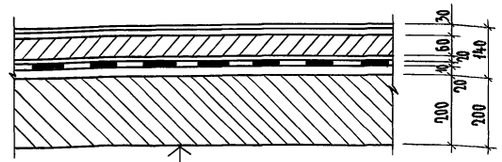

Железобетонная монолитная плита днища (бетон кл. В20)	-200мм
Цементный выравнивающий слой	-20мм
Оклеечная гидроизоляция из 3х слоев гидроизола на горячей битумной мастике	-10мм
Защитный слой бетона мелком заполнителе	-20мм
Железобетонная монолитная прижимная плита армированная сеткой (бетон кл. В20)	-60мм
Керамическая плитка (ГОСТ 6141-82) на цементном растворе	-30мм

3

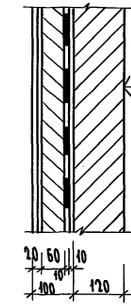

Железобетонная стенка ванны (бетон кл. В-20)	-120мм
Цементный выравнивающий слой	-10мм
Оклеечная гидроизоляция из 3х слоев гидроизола на горячей битумной мастике	-10мм
Железобетонная монолитная прижимная плита (бетон кл. В-20) армированная сеткой	-60мм
Керамическая плитка (ГОСТ 6141-82) на цементном растворе	-20мм

Деталь гидроизоляции выпусков для навески арматуры прижимной плиты

4

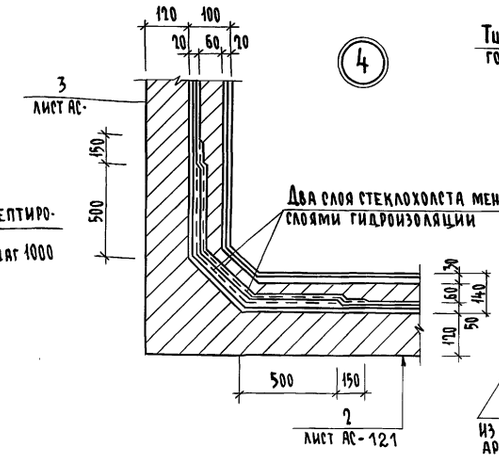

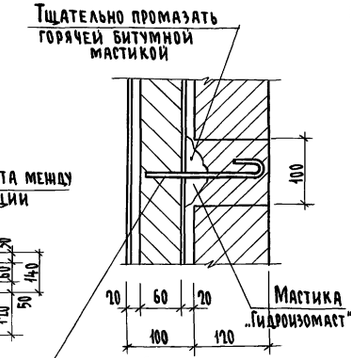

Поз. 44 Выпуска БА1 (шаг 500 × 500) из стенок ванны для навески арматуры прижимной плиты

5

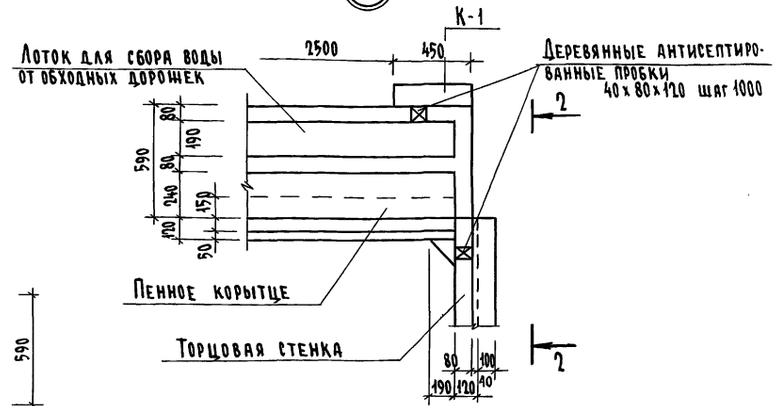

6

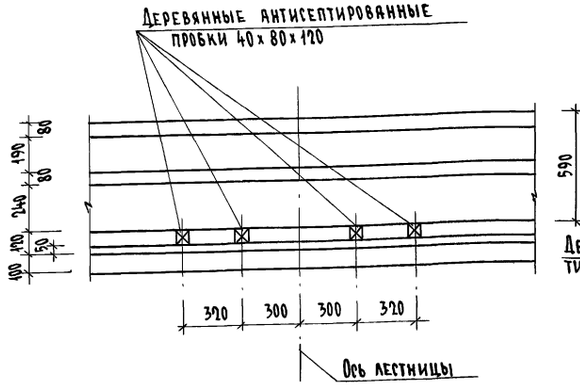

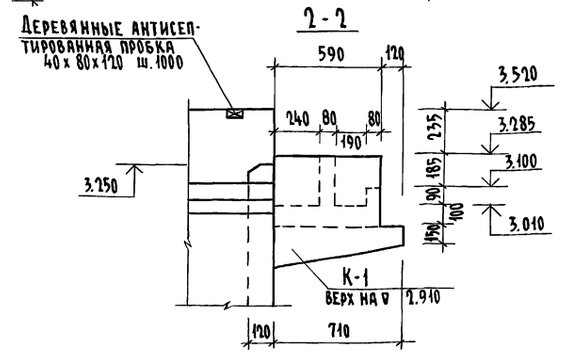

1. Работать совместно с листами АС-123÷128;
2. Горизонтальные и вертикальные углы ванны при оклеечной гидроизоляции усиливаются листами оцинкованной кровельной стали б = 0,8 мм ГОСТ 14918-80, укладываемых под гидроизоляцию. Лист должен заходить на все плоскости не менее чем на 500 мм.
3. В узле „6" лестница МЛ-1 (МЛ-2) условно не показана.

Привязан

Инв. №

Н. контр.	Егоров		
Нач. маст	Радыгин		
Зам. н.м	Земляк		
ГАП	Егоров		
Гл. спец.	Борознов		
Вед. инж.	Шилтова		
Исполнил	Маслова		
Проверил	Шилтова		

224-1-697.91 -АС

Школа на 11 классов/422 учащихся/ с выделенным блоком клубно-спортивных помещений

Стадия	Лист	Листов
Р	121	

Бассейн. Ванна 25 × 8,5. Опалубочный план. Узлы 1÷6.

ЦНИИЭП граждансельстрой

Копировал

25073-02 53 Формат А2

Инв. № подл. | Подпись и дата | Взам. инв. №

2-3992-125

Альбом I часть 2

7

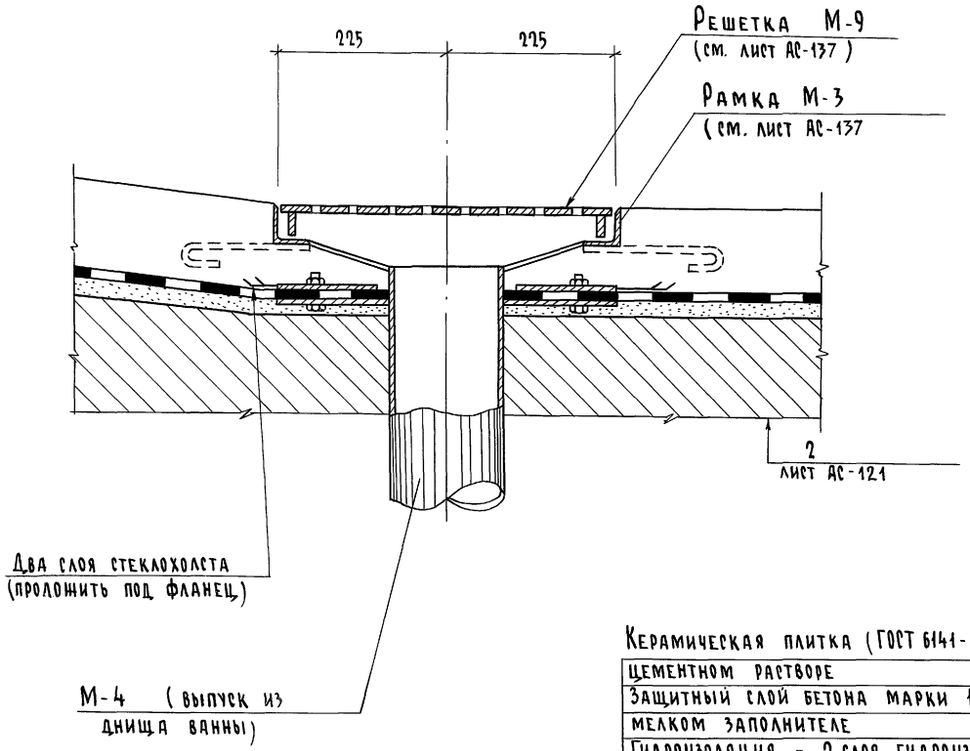

8

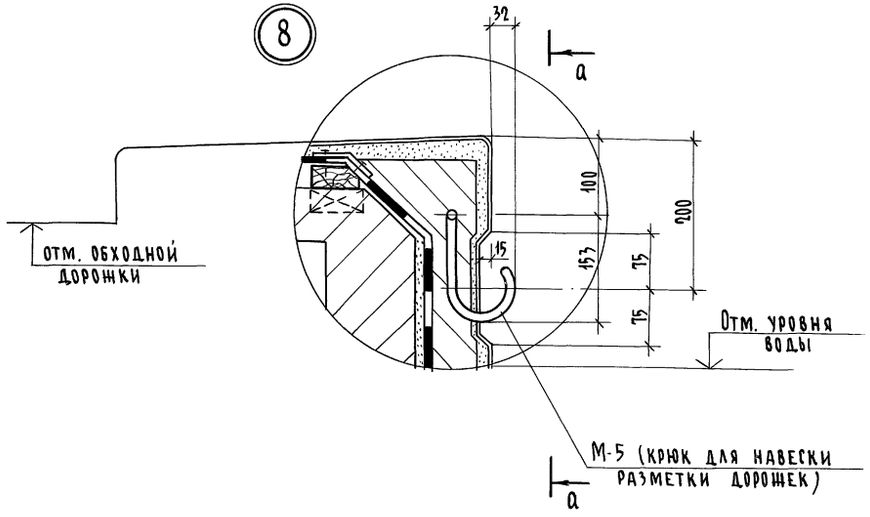

а - а

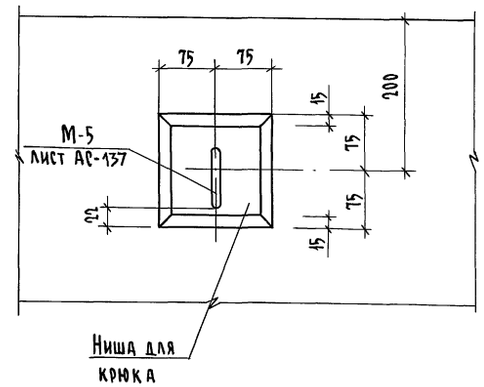

9

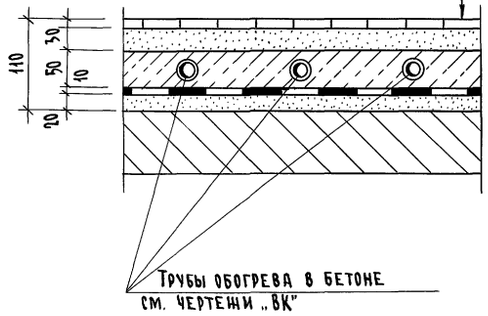

Керамическая плитка (ГОСТ 6141-82) на

цементном растворе	- 30 мм
Защитный слой бетона марки 100 на мелком заполнителе	- 50 мм
Гидроизоляция - 2 слоя гидроизола на битумной мастике	- 10 мм
Цементная стяжка	- 20 мм
Железобетонная плита перекрытия	

1. Разбивка труб обогрева, расположенных в конструкции пола обходной дорожки, разработана в чертежах „ВК".
2. Данный лист рассматривать совместно с листами АС-115; АС-117; АС-119; АС-120;

Н. контр	Егоров		224-1-697.91	-АС
Нач. маст	Радыгин			
Зам. н.м.	Земляк		Школа на 11 классов/422 учащихся с выделенным блоком клубно-спортивных помещений	Стадия: Р; Лист: 122; Листов:
ГАП	Егоров			
Гл. спец.	Борознов			
Вед. инж	Шилтова		Бассейн. Ванна, 25 х 8,5. Опалубочный план. Узлы 7,8,9	ЦНИИЭП гражданселькстрой
Исполнил	Маслова			
Проверил	Шилтова			

Привязан

Инв. №

Инв. № подл. 2-3992-126 | Подпись и дата | Взам. инв. №

Копировал 25073-02 54 Формат А2

Альбом I часть 2

10

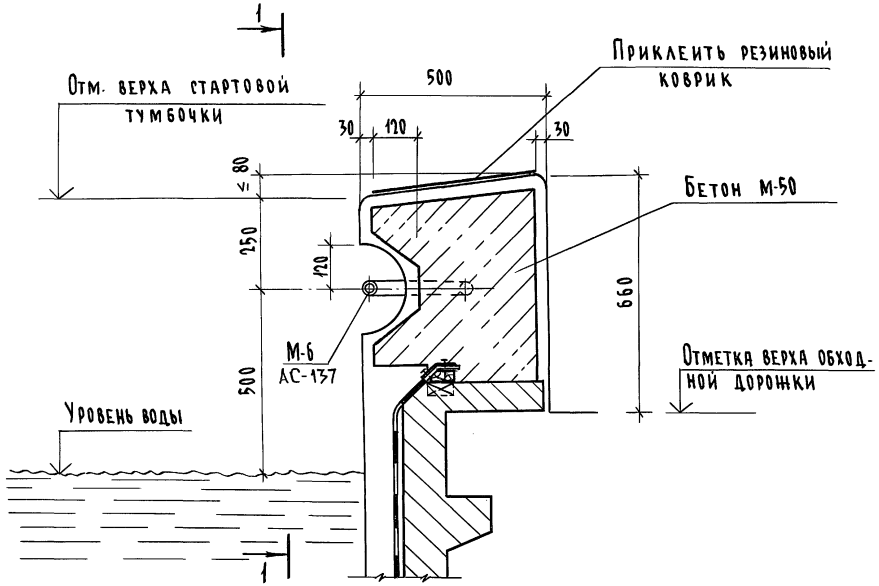

1 - 1

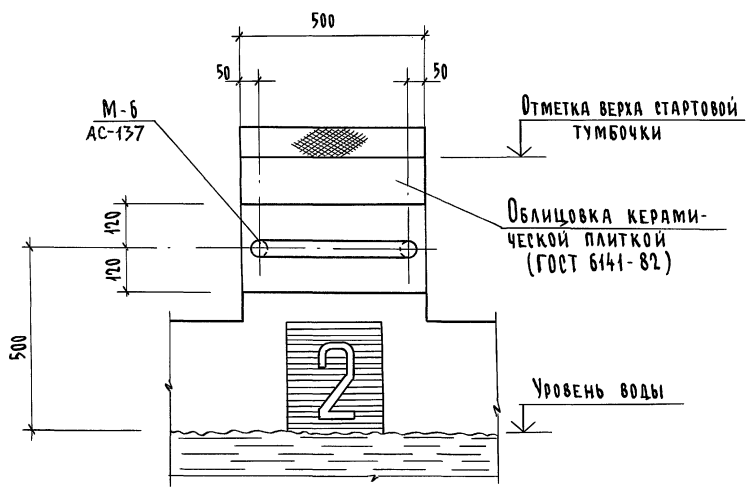

11

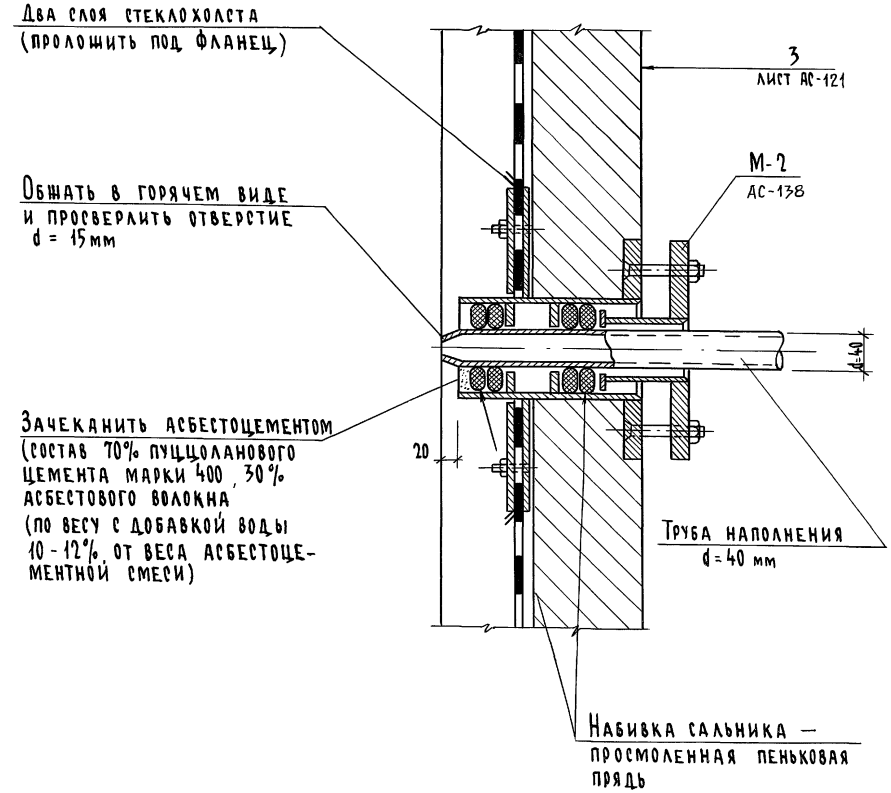

1. Торцы труб наполнения, выходящие в ванну, должны быть покрыты изоляцией, состоящей из грунтовочной покраски (70% нефтяного битума № 4 и 30% порошкообразного наполнителя из асбестового волокна или трепела).
   В случае применения труб из нержавеющей стали изоляция не нужна.
2. Данный лист рассматривать совместно с листами АС-115; АС-119; АС-120; АС-121; АС-137; АС-138;

				224-1-697.91 -АС		
Н.контр.	Егоров					
Нач.маст	Радыгин					
Зам.н.м.	Земляк			Школа на 11 классов/422 учащихся/ с выделенным блоком клубно-спортивных помещений	Стадия	Лист	Листов
ГАП	Егоров				Р	123	
Гл.спец.	Борознов					
Вед.инж	Шилтова			Бассейн Ванна 25 х 8,5 Опалубочный план. Узлы 10,11	ЦНИИЭП гражданскельстрой	
Исполнил	Маслова					
Проверил	Шилтова					

Привязан

Инв. №

Инв. № подл. 2-3992-127 | Подпись и дата | Взам. инв. №

Копировал 25D73-02 55 формат А2

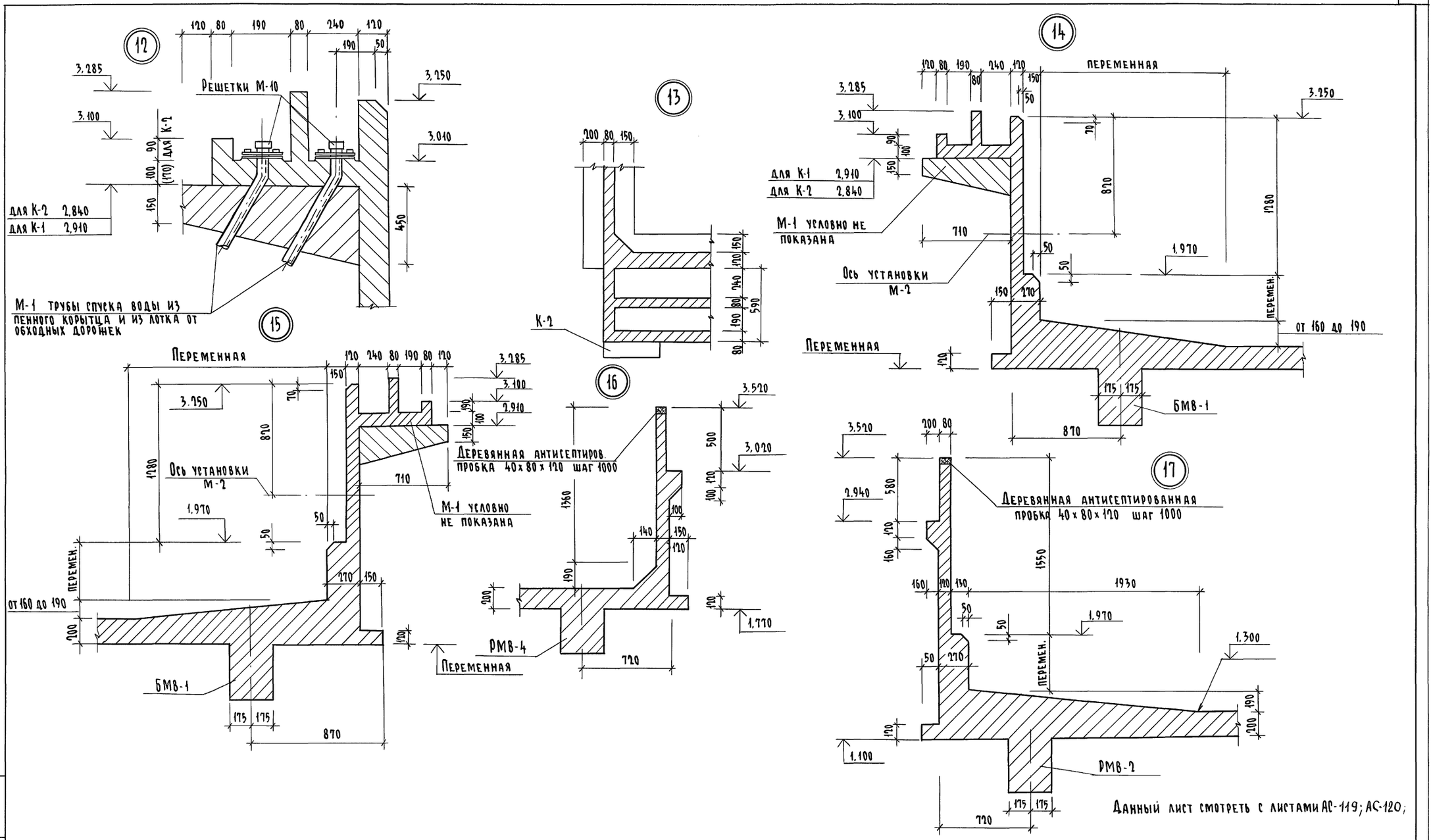

Альбом I часть 2

				224-1-697.91		-АС
		Н. контр.	Егоров			
		Нач. маст.	Радыгин			
Привязан		Зам. н. м.	Земляк	Школа на 11 классов/422 учащихся/ с выделенным блоком клубно-спортивных помещений	Стадия	Лист	Листов
		ГАП	Егоров		Р	124	
		Гл. спец.	Борознов				
		Вед. инж.	Шилтова	Бассейн. Ванна 25×8,5. Опалубочный план. Узлы 12÷17.	ЦНИИЭП граждансельстрой		
		Исполнил	Маслова				
Инв. №		Проверил	Шилтова				

Инв. № подл. 2-3992-128 | Подпись и дата | Взам. инв. №

План раскладки сеток днища

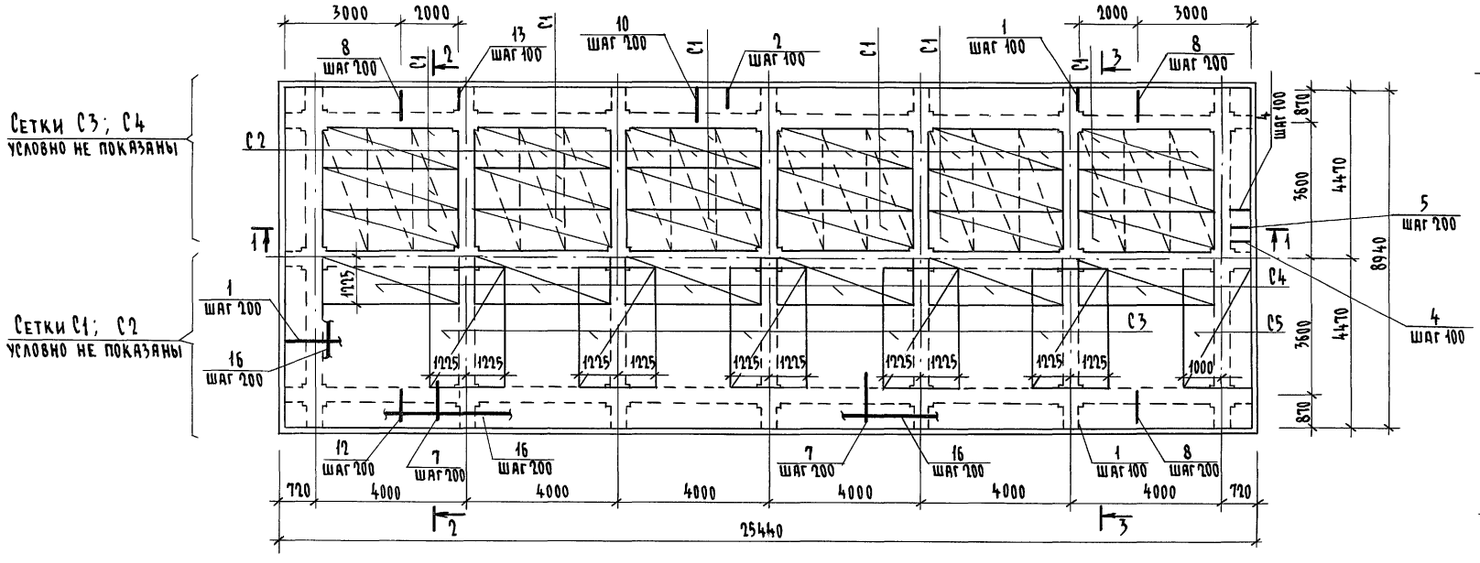

1 - 1

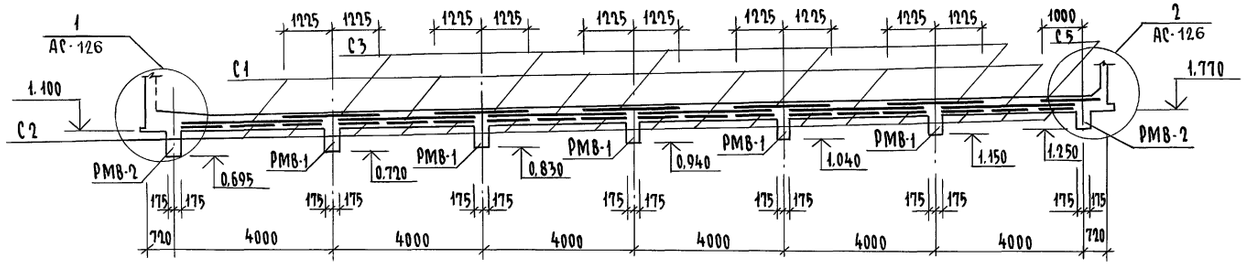

2 - 2

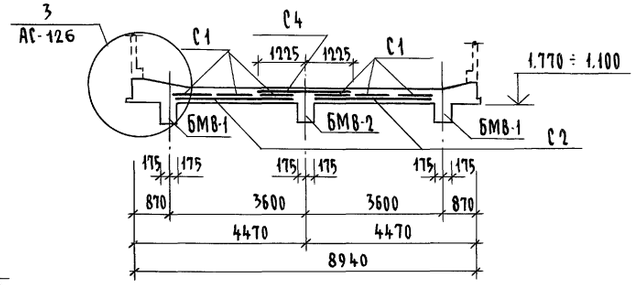

3 - 3

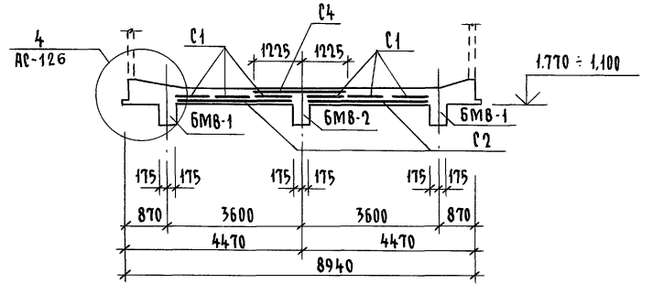

1. Спецификация арматурных изделий дана на листе 134; 135
2. Монтажные стержни сеток нижнего слоя должны быть снизу в защитном слое рабочей арматуры, а в сетках верхнего слоя - сверху.
3. Данный лист смотреть с листами АС-119 ÷ 135;

			224-1-697.91 АС
Н.контр.	Шилтова		
Нач.маст	Радыгин		
Зам.н.м.	Земляк		Школа на 11 классов/422 учащихся/ с выделенным блоком клубно-спортивных помещений
ГАП	Егоров		
Гл.спец.	Борознов		
Вед.инж.	Шилтова		Бассейн. Ванна 25×8.5. План раскладки сеток днища.
Исполнил	Маслова		
Проверил	Шилтова		

Стадия	Лист	Листов
Р	125	

ЦНИИЭП Граждансельстрой

Привязан

Инв.№

Инв.№ подл. | Подпись и дата | Взам.инв.№ 2-3992-129

Копировал Суд 25073-02 57 Формат А2

Альбом I часть 2

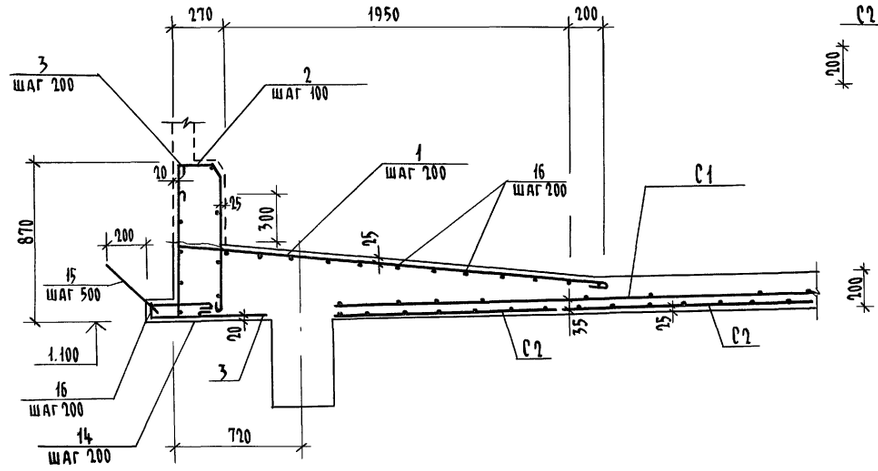

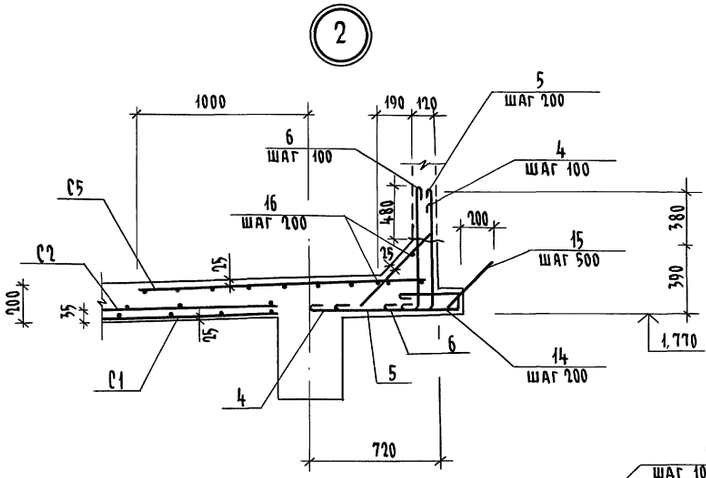

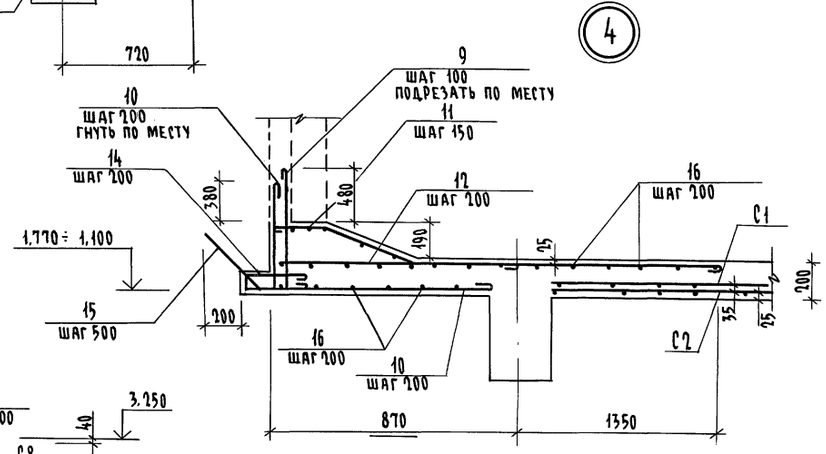

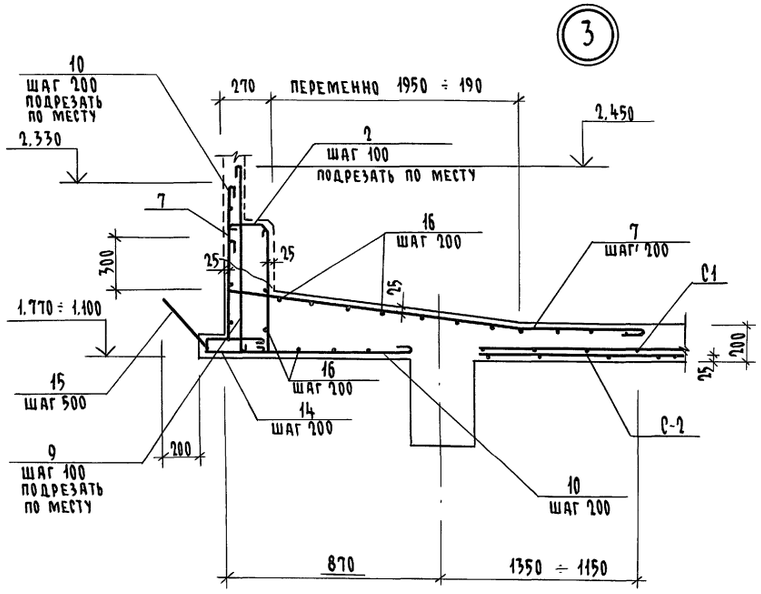

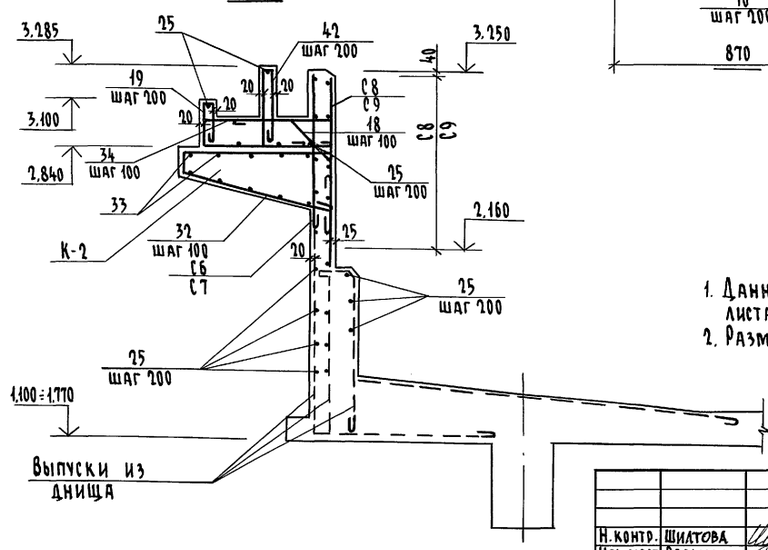

1. Данный лист рассматривать совместно с листами АС-125; АС-127;
2. Размер не в масштабе 870.

				224-1-697.91			АС
Н. контр.	Шилтова						
Нач. маст.	Радыгин						
Зам. н.м.	Земляк			Школа на 11 классов/422 учащихся/ с выделенным блоком клубно-спортивных помещений	Стадия	Лист	Листов
ГАП	Егоров				Р	126	
Гл. спец.	Борознов			Бассейн. Ванна 25 х 8.5 Узлы 1; 2; 3; 4. Сечение 1-1.	ЦНИИЭП граждансельстрой		
Вед. инж.	Шилтова						
Исполн.	Маслова						
Проверил	Шилтова						

Привязан

Инв. №

Инв.№ подл. | Подпись и дата | Взам. инв.№ | 23992-130

Альбом I часть 2

Продольная стенка ванны
Раскладка сеток по наружной грани

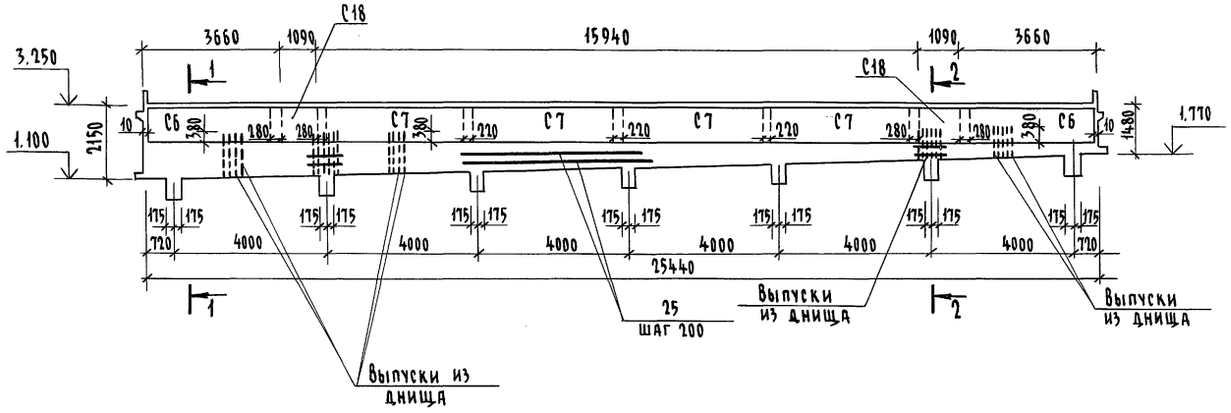

Раскладка сеток по наружной и внутренней граням

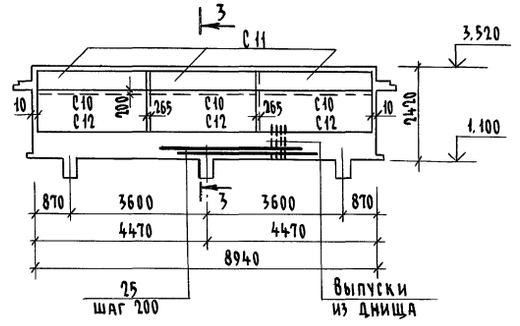

Продольная стенка ванны
Раскладка сеток по внутренней грани

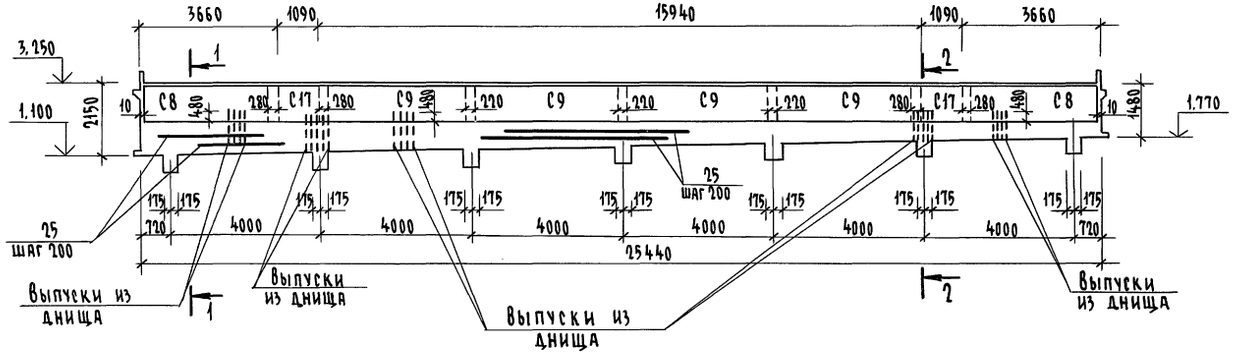

Раскладка сеток по наружной и внутренней граням

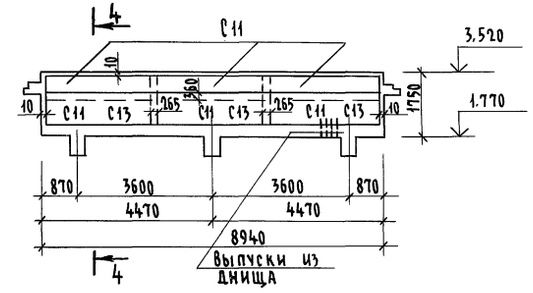

1. Данный лист рассматривать совместно с листами АС-126; АС-128;
2. Перед укладкой бетона установить фиксаторы проектного положения арматуры в опалубке.

Н. контр.	Егоров		224-1-697.91 -АС
Нач. маст.	Радыгин		
Зам. н.м	Земляк		Школа на 11 классов/422 учащихся/ с выделенным блоком клубно-спортивных помещений
ГАП	Егоров		Стадия: Р; Лист: 127; Листов:
Гл. спец.	Борознов		Бассейн. Ванна 25 х 8.5. Армирование стенок ванны
Вед. инж.	Шилтова		ЦНИИЭП Гражданскельстрой
Исполн.	Маслова		
Проверил	Шилтова		

Привязан

Инв. №

Инв. N подл. 2-3992-131 | Подпись и дата | Взам. инв. N

Копировал 25073-02 59 Формат А2

Альбом I часть 2

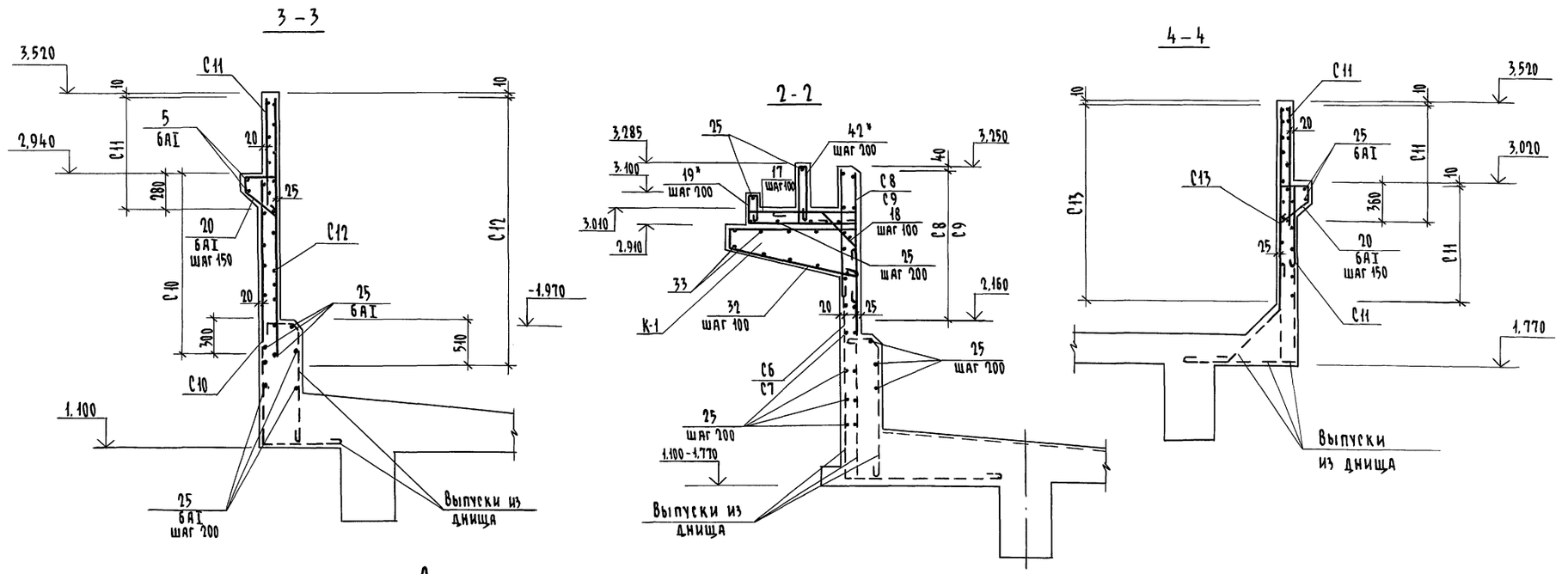

Армирование вертикальных углов ванны

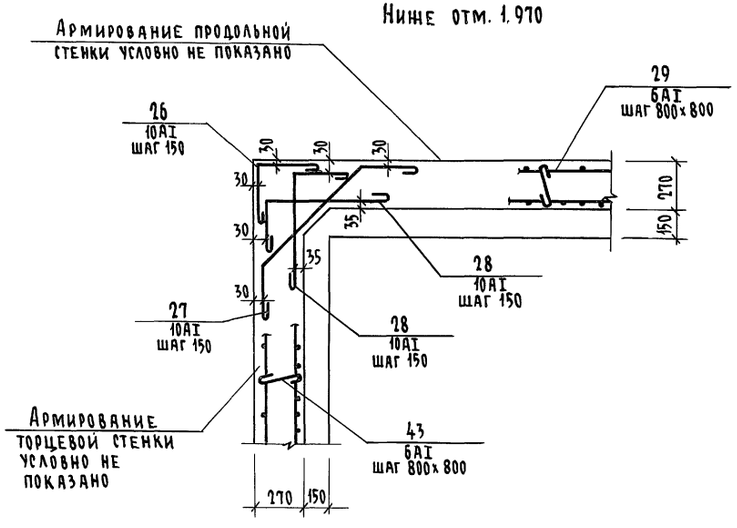

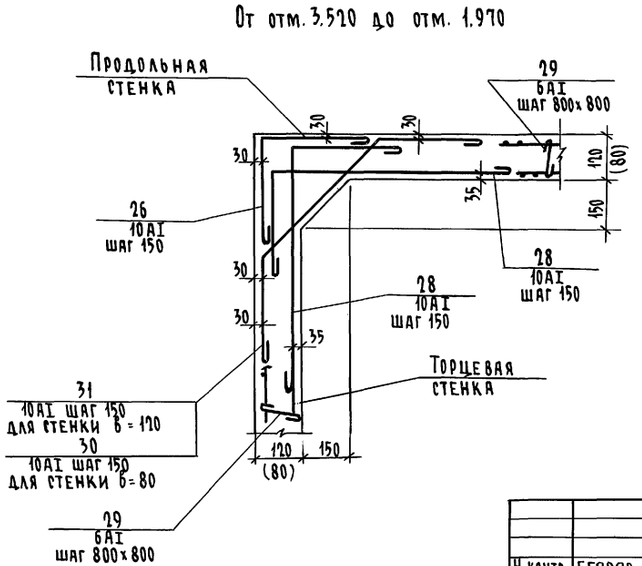

1. Данный лист рассматривать совместно с листами АС-120 ÷ АС-127;
2. По наружной стене бассейна к оси Г вместо поз. 35 (см. сечение 2-2) уложить поз. 25 ⌀6AI шаг 200.

Н. контр.	Егоров		224-1-697.91		-АС
Нач. маст.	Радыгин				
Зам. н.м.	Земляк		Школа на 11 классов /422 учащихся/ с выделенным блоком клубно-спортивных помещений	Стадия	Лист	Листов
ГАП	Егоров			Р	128	
Гл. спец.	Борознов					
Вед. инж.	Шилтова		Бассейн. Ванна 25×8,5. Армирование стенок вертикальных углов. Сечения 2-2; 3-3; 4-4	ЦНИИЭП гражданскельстрой		
Исполн.	Маслова					
Проверил	Шилтова					

Привязан

Инв. №

Инв. № подл. 2-3992-132 | Подпись и дата | Взам. инв. №

Копировал 25073-02 60 Формат А2

Альбом I Часть 2

Армирование балок БМВ1 и БМВ2

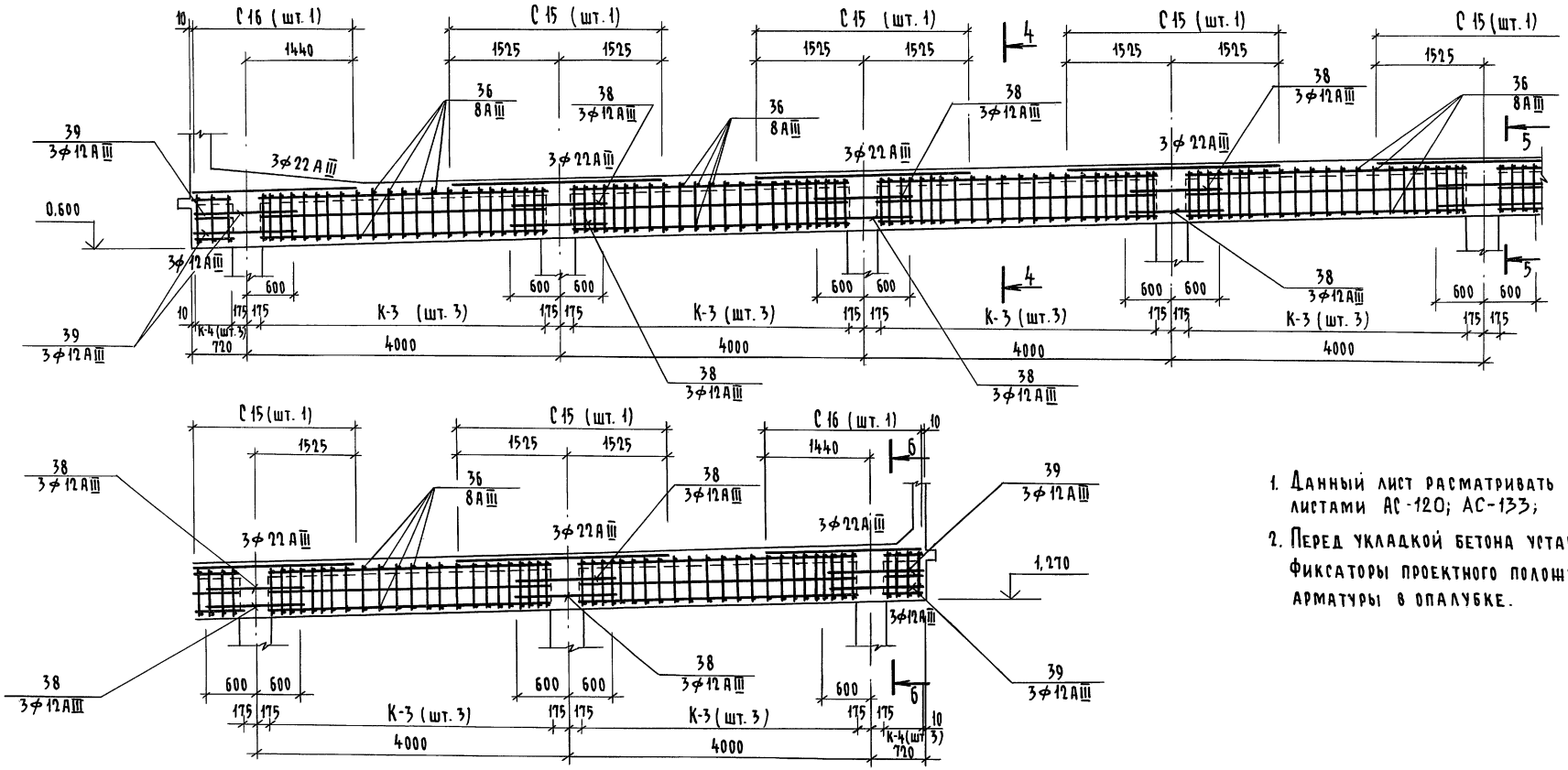

1. Данный лист рассматривать совместно с листами АС-120; АС-133;
2. Перед укладкой бетона установить фиксаторы проектного положения арматуры в опалубке.

				224-1-697.91 АС			
Н. контр.	Егоров						
Нач. маст.	Радыгин						
Зам. н.м.	Земляк			Школа на 11 классов /422 учащихся/ с выделенным блоком клубно-спортивных помещений	Стадия	Лист	Листов
ГАП	Егоров				Р	129	
Гл. спец.	Борознов			Бассейн. Ванна 25×8,5. Армирование балок БМВ-1; БМВ-2	ЦНИИЭП гражданельстрой		
Вед. инж.	Шилтова						
Исполн.	Маслова						
Провер.	Шилтова						

Привязан

Инв. №

Инв. № подл. | Подпись и дата | Взам. инв. №
2-3992-177

Копировал Суд 25073-02 61 Формат А2

Армирование рам РМВ-1 и РМВ-2

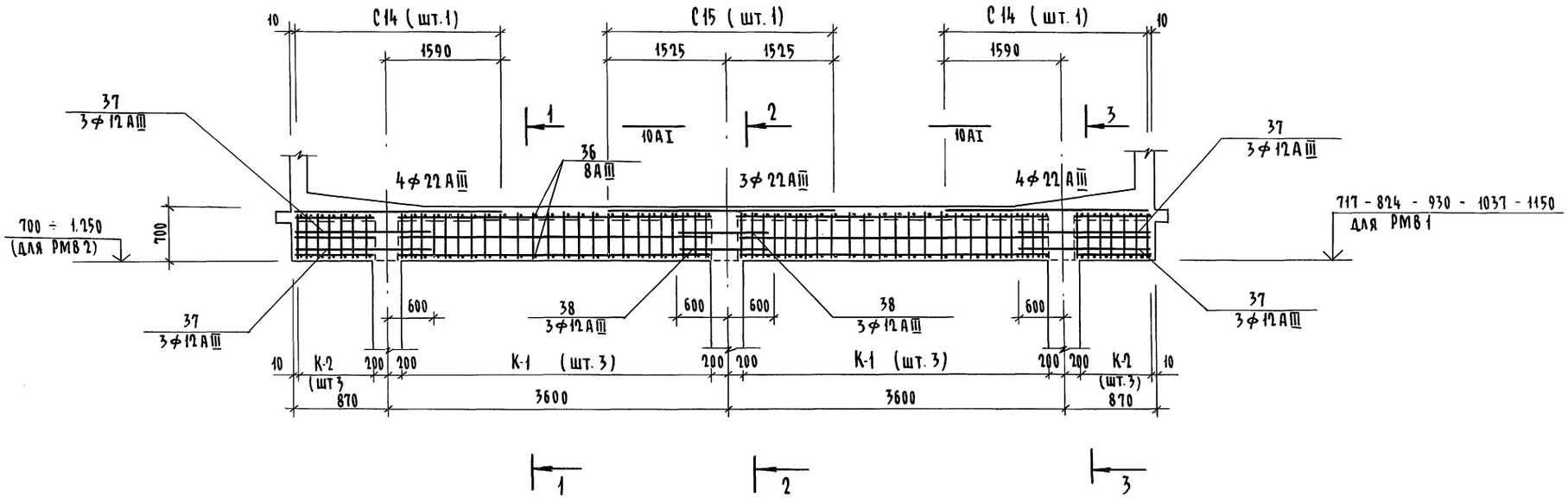

1 - 1

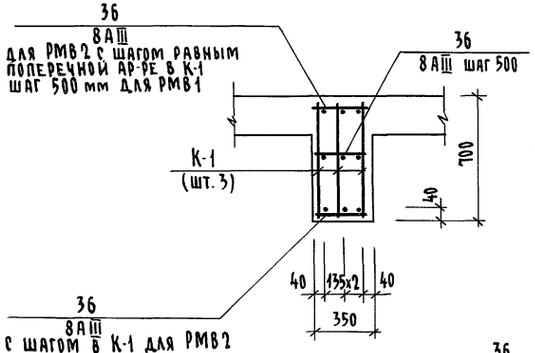

2 - 2

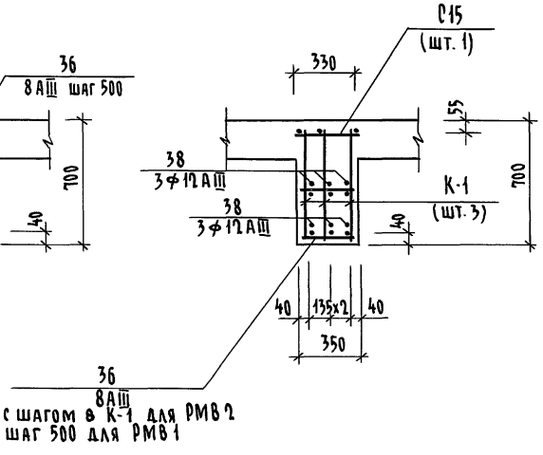

3 - 3

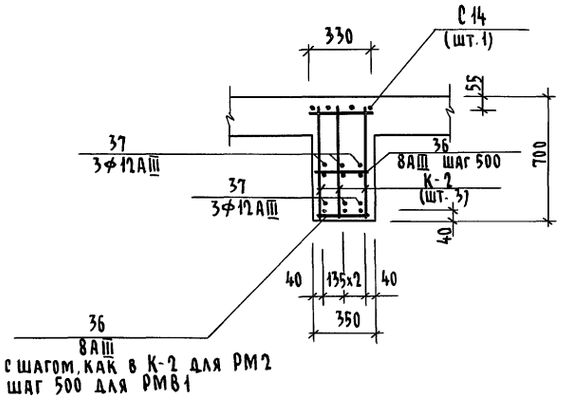

1. Перед укладкой бетона установить фиксаторы проектного положения арматуры в опалубке.
2. Опалубочный чертеж см. листы АС-120
3. Данный лист смотреть с листами АС-133
4. Шаг поз.36 в РМВ2 принять равный шагу поперечной арматуры в каркасах К-1; К-2

				224-1-697.91 АС		
Н.контр.	Егоров					
Нач.маст.	Радыгин					
Зам.н.м.	Земляк			Школа на 11 классов/422 учащихся с выделенным блоком клубно-спортивных помещений	Стадия	Лист	Листов
ГАП	Егоров				Р	130	
Гл.спец.	Борознов			Бассейн. Ванна 25 х 8,5. Армирование рам РМВ1; РМВ2	ЦНИИЭП гражданельстрой		
Вед.инж.	Шилтова						
Исполн.	Маслова						
Проверил	Шилтова						

Привязан

Инв.№

Инв.№ подл. | Подпись и дата | Взам.инв.№ | 2-3992-134

Армирование стоек С-1 (С-2)

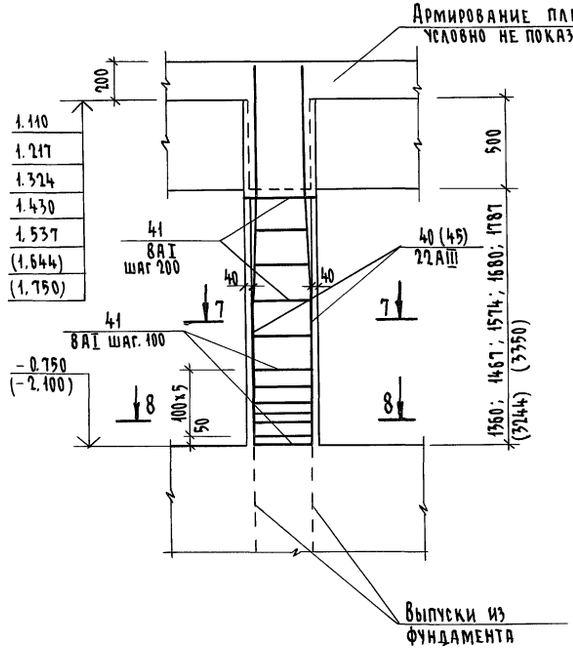

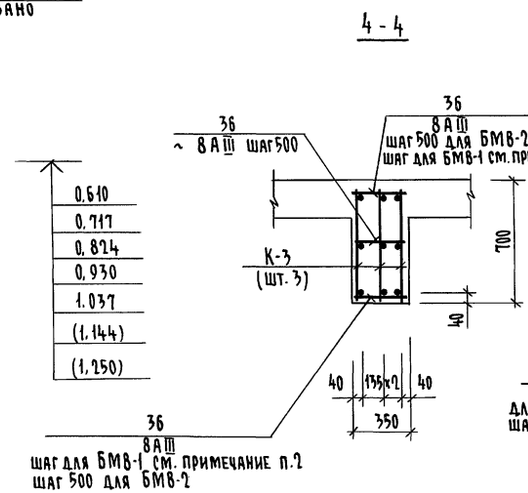

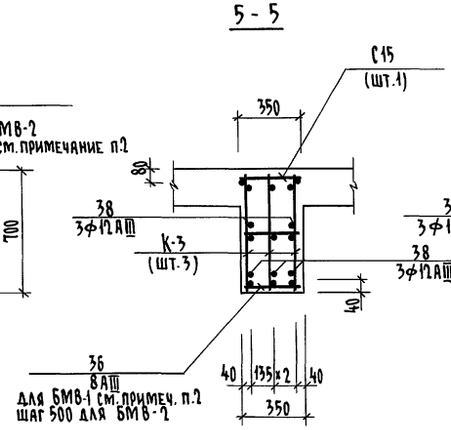

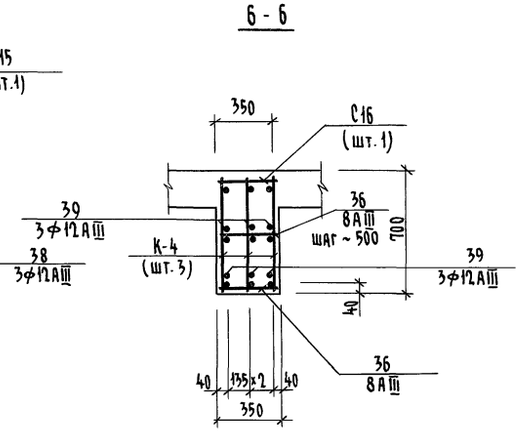

1. Данный лист рассматривать совместно с листами АС-131; АС-133; АС-136;
2. Шаг поз. 36 в БМВ-1 принять равный шагу поперечной арматуры в каркасах К-3, К-4.

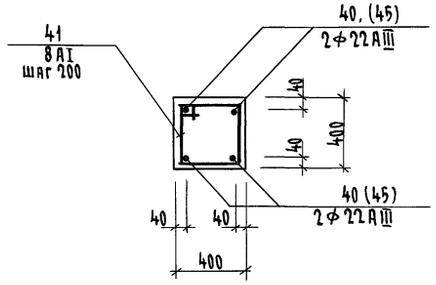

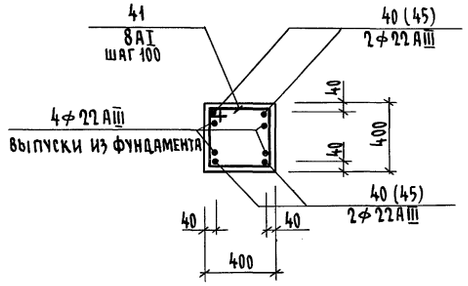

			224-1-697.91 АС
Н. контр.	Егоров		
Нач. маст.	Радыгин		
Зам. н. м	Земляк		
ГАП	Егоров		
Гл. спец.	Борознов		
Вед. инж	Шилтова		
Исполнил	Маслова		
Проверил	Шилтова		

Привязан

Инв. №

Школа на 11 классов/422 учащихся/ с выделенным блоком клубно-спортивных помещений

Бассейн. Ванна 25 х 8.5. Армирование стоек С-1, С-2

Стадия	Лист	Листов
Р	131	

ЦНИИЭП гражданселькстрой

Инв. № подл. | Подпись и дата | Взам. инв. №

2-3992-135

Альбом I часть 2

С1

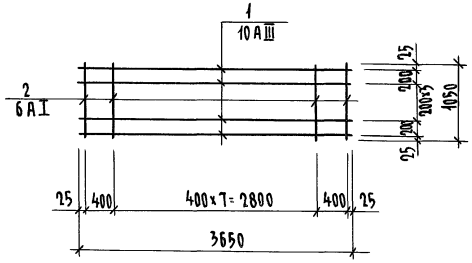

С2

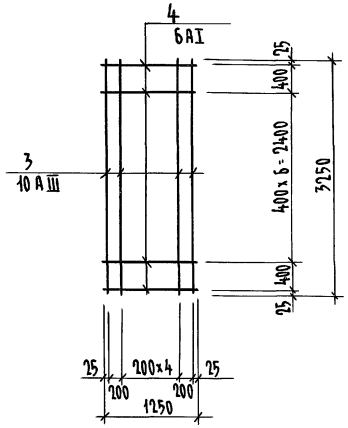

С3

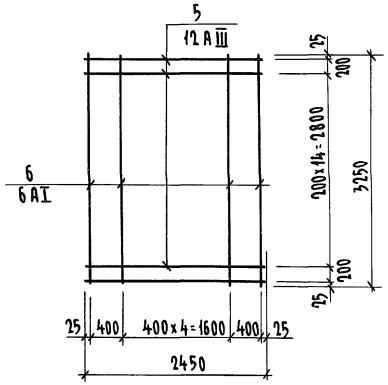

С4

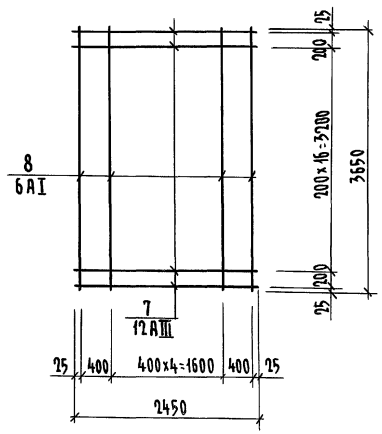

С5

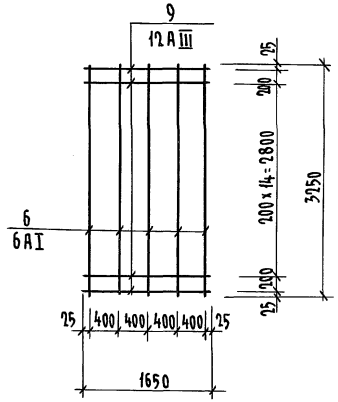

С6; С7; С18

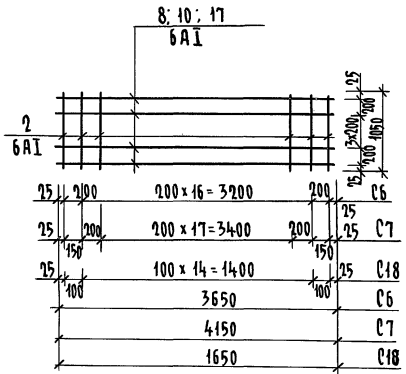

С8; С9; С17

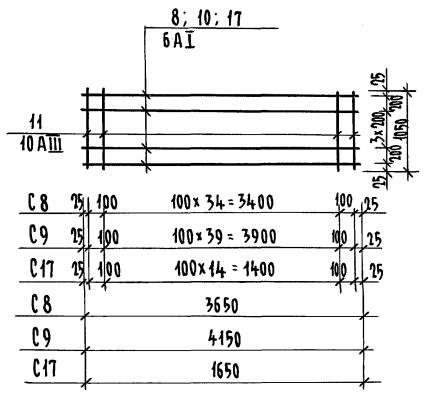

С10; С11

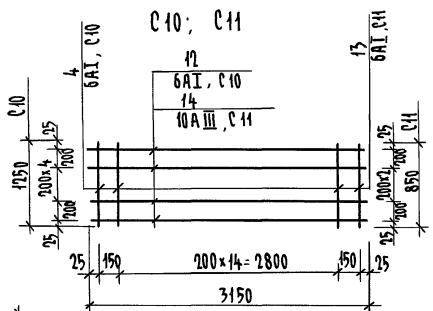

С12; С13

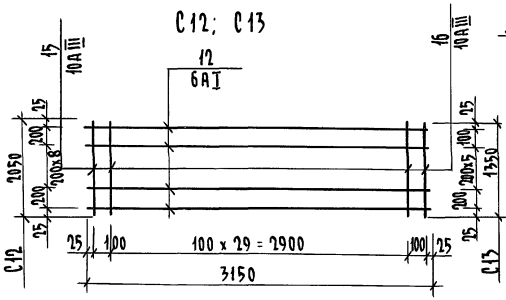

Данный лист читать совместно с листами АС-25; АС-27;

Спецификация металлических элементов

Марка поз.	Обозначение	Наименование	Кол. шт.	Масса ед.кг.	Приме-чание
	224-1-697.91 л. АС-132	Сетка С1		15.83	
1		10 А III ГОСТ 5781-82* ℓ=3650	6	2.25	13.50
2		6 А I ГОСТ 5781-82* ℓ=1050	10	0.23	2.33
	224-1-697.91 л. АС-132	Сетка С2		16.54	
3		10 А III ГОСТ 5781-82* ℓ=3250	7	2.01	14.04
4		6 А I ГОСТ 5781-82* ℓ=1250	9	0.28	2.50
	224-1-697.91 л. АС-132	Сетка С3		42.04	
5		12 А III ГОСТ 5781-82* ℓ=2450	17	2.18	36.99
6		6 А I ГОСТ 5781-82* ℓ=3250	7	0.72	5.05
	224-1-697.91 л. АС-132	Сетка С4		47.01	
7		12 А III ГОСТ 5781-82* ℓ=2450	19	2.18	41.34
8		6 А I ГОСТ 5781-82* ℓ=3650	7	0.81	5.67
	224-1-697.91 л. АС-132	Сетка С5		28.51	
9		12 А III ГОСТ 5781-82* ℓ= 1650	17	1.47	24.91
6		6 А I ГОСТ 5781-82* ℓ=3250	5	0.72	3.61
	224-1-697.91 л. АС-132	Сетка С6		9.30	
8		6 А I ГОСТ 5781-82* ℓ=3650	6	0.81	4.86
2		ℓ=1050	19	0.23	4.43
	224-1-697.91 л. АС-132	Сетка С7		10.59	
10		6 А I ГОСТ 5781-82* ℓ=4150	6	0.92	5.53
2		ℓ=1050	22	0.23	5.06
	224-1-697.91 л. АС-132	Сетка С8		28.83	
11		10 А III ГОСТ 5781-82* ℓ=1050	37	0.65	23.97
8		6 А I ГОСТ 5781-82* ℓ=3650	6	0.81	4.86
	224-1-697.91 л. АС-132	Сетка С9		32.74	
11		10 А III ГОСТ 5781-82* ℓ=1050	42	0.65	27.21
10		6 А I ГОСТ 5781-82* ℓ=4150	6	0.92	5.53
	224-1-697.91 л. АС-132	Сетка С10		9.66	
4		6 А I ГОСТ 5781-82* ℓ=1250	17	0.28	4.76
12		ℓ=3150	7	0.70	4.50
	224-1-697.91 л. АС-132	Сетка С11		12.85	
13		6 А I ГОСТ 5781-82* ℓ= 850	17	0.19	3.23
14		10 А III ГОСТ 5781-82* ℓ=3150	5	1.94	9.72
	224-1-697.91 л. АС-132	Сетка С12		46.89	
15		10 А III ГОСТ 5781-82* ℓ=2050	31	1.27	39.20
12		6 А I ГОСТ 5781-82* ℓ=3150	11	0.70	7.69
	224-1-697.91 л. АС-132	Сетка С13		32.15	
16		10 А III ГОСТ 5781-82* ℓ=1350	32	0.83	26.56
12		6 А I ГОСТ 5781-82* ℓ=3150	8	0.70	5.59
	224-1-697.91 л. АС-132	Сетка С17		13.21	
11		10 А III ГОСТ 5781-82* ℓ=1050	17	0.65	11.01
17		6 А I ГОСТ 5781-82* ℓ=1650	6	0.37	2.20
	224-1-697.91 л. АС-132	Сетка С18		6.16	
2		6 А I ГОСТ 5781-82* ℓ=1050	17	0.23	3.96
17		ℓ=1650	6	0.37	2.20

224-1-697.91 -АС

Н.контр.	Егоров	
Нач.маст	Радыгин	
Зам.н.м	Земляк	
ГАП	Егоров	
Гл.спец.	Борознов	
Вед.инж	Шилова	
Исполн.	Маслова	
Провер.	Шилова	

Школа на 11 классов/422 учащихся с выделенным блоком клубно-спортивных помещений

Стадия	Лист	Листов
Р	132	

Бассейн. Ванна 25х8.5. Армирование. Сетки С1 ÷ С13; С17; С18

ЦНИИЭП гражданселькстрой

Привязан

Инв. №

Инв. № подл. | Подпись и дата | Взам. инв. №

2-3392-136

Альбом I часть 2

С14

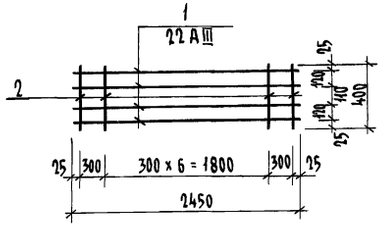

С15; С16

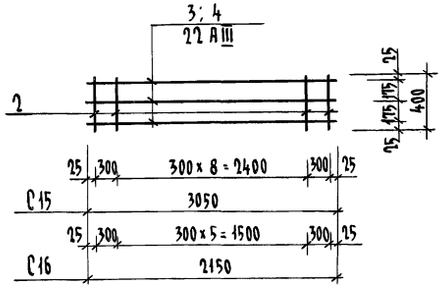

К1; К3

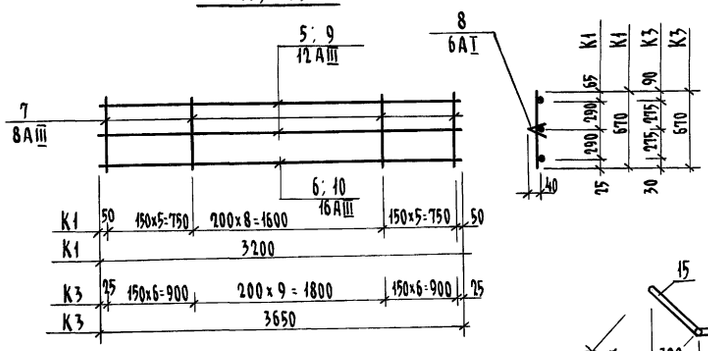

К2; К4

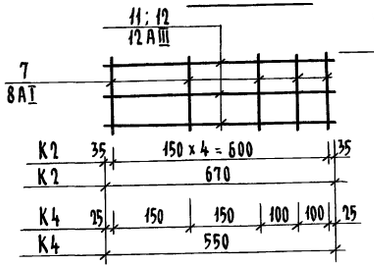

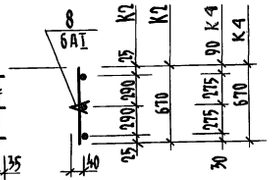

МЛ-1

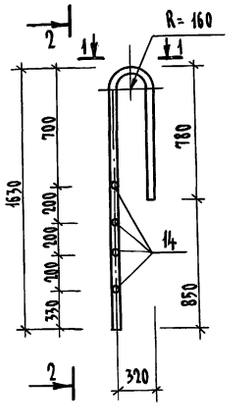

1 - 1

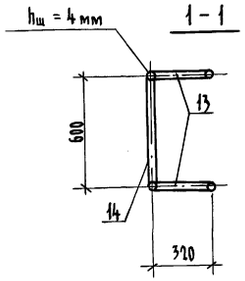

3 - 3

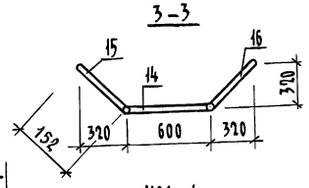

НМ-1

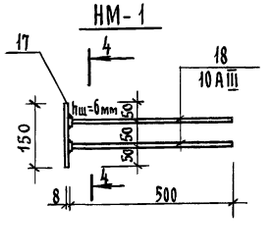

2 - 2

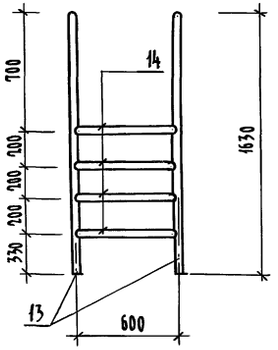

МЛ-2

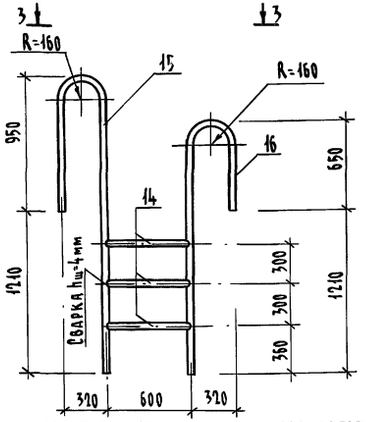

1. Сварные элементы сеток и каркасов изготовлять при помощи контактной точечной сварки в соответствии с ГОСТ 10922-75.
2. Все сварные швы лестниц МЛ-1; МЛ-2; выполнять hшва = 4 мм; длиной, равной длине свариваемых элементов электродом Э-50А
3. Поверхности деталей, соприкасающиеся с водой защитить комбинированным металлизационно-лакокрасочным покрытием.
4. Данный лист читать совместно с листами АС 119-133.

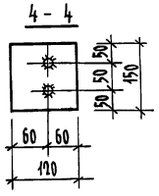

Ведомость металлических изделий

Марка поз.	Обозначение	Наименование	Кол. шт.	Масса ед. кг.	Примечание
		Сетка С14		30,90	
1	224-1-697.91 Л.133	22 AIII ГОСТ 5781-82* ℓ=2450	4	7,30	29,40
2		8 AIII ГОСТ 5781-82* ℓ=400	9	0,16	1,50
		Сетка С15		30,20	
3	224-1-697.91 Л.133	22 AIII ГОСТ 5781-82* ℓ=3150	3	9,39	28,16
2		8 AIII ГОСТ 5781-82* ℓ=400	11	0,16	1,80
		Сетка С16		20,50	
4	224-1-697.91 Л.133	22 AIII ГОСТ 5781-82* ℓ=2150	3	6,41	19,22
2		8 AIII ГОСТ 5781-82* ℓ=400	8	0,16	1,30
		Каркас К1		16,10	
5	224-1-697.91 Л.133	12 AIII ГОСТ 5781-82* ℓ=3200	2	2,90	5,80
6		16 AIII ГОСТ 5781-82* ℓ=3200	1	5,10	5,10
7		8 AIII ГОСТ 5781-82* ℓ=670	19	0,27	5,10
8		6 AI ГОСТ 5781-82* ℓ=100	2	0,02	0,04
		Каркас К2		3,20	
11	224-1-697.91 Л.133	12 AIII ГОСТ 5781-82* ℓ=670	3	0,59	1,80
7		8 AIII ГОСТ 5781-82* ℓ=670	5	0,26	1,33
8		6 AI ГОСТ 5781-82* ℓ=100	2	0,02	0,04
		Каркас К3		18,20	
9	224-1-697.91 Л.133	12 AIII ГОСТ 5781-82* ℓ=3650	2	3,24	6,48
10		16 AIII ГОСТ 5781-82* ℓ=3650	1	5,77	5,77
7		8 AIII ГОСТ 5781-82* ℓ=670	22	0,27	5,90
8		6 AI ГОСТ 5781-82* ℓ=100	2	0,02	0,04
		Каркас К4		2,90	
12	224-1-697.91 Л.133	12 AIII ГОСТ 5781-82* ℓ=550	3	0,50	1,50
7		8 AIII ГОСТ 5781-82* ℓ=670	5	0,27	1,35
8		6 AI ГОСТ 5781-82* ℓ=100	2	0,02	0,04
		Лестница МЛ-1		21,40	
13	224-1-697.91 Л.133	Труба 40х3х2618 ГОСТ 10704-76*	2	7,40	14,80
14		Труба 40х3х600 ГОСТ 10704-76*	4	1,64	6,58
		Лестница МЛ-2		23,55	
15	224-1-697.91 Л.133	Труба 40х3х3318 ГОСТ 10704-76*	1	9,10	9,10
16		Труба 40х3х2718 ГОСТ 10704-76*	1	7,50	7,50
14		Труба 40х3х600 ГОСТ 10704-76*	3	1,65	4,94
		Закладная деталь НМ-1		1,75	
17	224-1-697.91 Л.133	Полоса 8х190 ГОСТ 103-76* Ст3 ГОСТ 535-88 ℓ=150	1	1,13	1,13
18		10 AIII ГОСТ 5781-82* ℓ=500	2	0,31	0,62

Привязан

Инв.№

Н. контр.	Егоров		
Нач. маст.	Радыгин		
Зам. н.м.	Земляк		
ГАП	Егоров		
Гл. спец.	Борознов		
Вед. инж.	Шиатова		
Исполн.	Маслова		
Проверил	Шиатова		

224-1-697.91 АС

Школа на 11 классов/422 учащихся/ с выделенным блоком - клубно-спортивных помещений
Бассейн
Ванна 25 х 8,5
Армирование С14 ÷ С16 К1 ÷ К4 МЛ-1; МЛ-2; НМ-1

Стадия	Лист	Листов
Р	133	

ЦНИИЭП гражданселькстрой

Инв.№ подл. | 23992-137 | Подпись и дата | Взам. инв.№

Копировал:

25073-02 65 Формат А2

Альбом I часть 2

Ведомость деталей

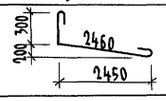

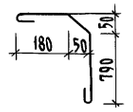



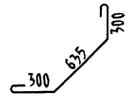

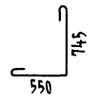

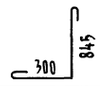

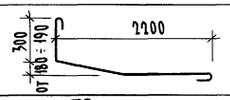

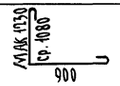

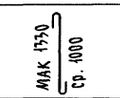

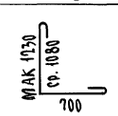

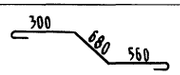

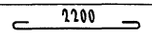

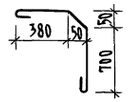

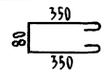

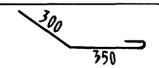

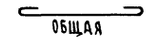

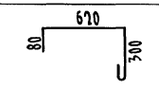

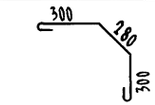

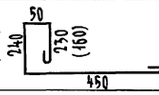

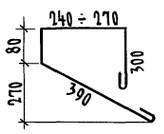

Поз.	Эскиз
	Днище чаши ванны
1	200, 300, 2460, 2450
2	180, 50, 50, 790
3	850, 540
4	300, 635, 300
5	550, 745
6	300, 845
7	300, от 180 ÷ 190, 2200
8	МАК 1230 ср. 1080, 900
9	МАК 1330 ср. 1000
10	МАК 1230 ср. 1080, 700
11	300, 680, 560
12	2200
13	380, 50, 50, 700
14	350, 80, 350

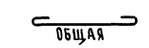



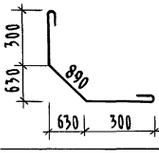

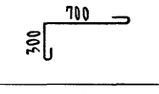

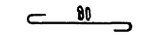

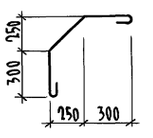

Поз.	Эскиз
15	300, 350
16	общая
	Стенки ванны
17	620, 80, 300
18	300, 280, 300
19 (19*)	50, (170) 240, 230 (160), 450
20	240 ÷ 270, 80, 270, 300, 390
25	общая
26	300, 300
27	300, 630, 890, 630, 300
28	700, 300
29	80
30	250, 300, 250, 300
31	330, 300, 470, 330, 300

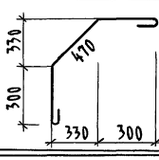

Спецификация арматуры

Марка поз.	Обозначение	Наименование	Кол. шт.	Масса ед. кг.	Примечание
	Днище	чаши ванны		2521,00	
1	224-1-697.91 л. АС-126	14 AI ГОСТ 5781-82* ℓ=3000	43	3,63	156,10
2		10 AI ГОСТ 5781-82* ℓ=1190	414	0,73	305,50
3		6 AI ГОСТ 5781-82* ℓ=1470	43	0,33	14,40
4		10 AI ГОСТ 5781-82* ℓ=1390	86	0,86	74,20
5		6 AI ГОСТ 5781-82* ℓ=1340	43	0,30	12,80
6		10 AI ГОСТ 5781-82* ℓ=1280	86	0,79	68,30
7		14 AI ГОСТ 5781-82* ℓ=2730	172	3,30	568,20
8		6 AI ГОСТ 5781-82* $\ell_{ср}$=2060	52	0,46	23,80
9		10 AI ГОСТ 5781-82* ℓ=1130	512	0,70	358,70
10		6 AI ГОСТ 5781-82* $\ell_{ср}$=1860	256	0,41	105,70
11		14 AI ГОСТ 5781-82* ℓ=1650	48	2,00	95,80
12		ℓ=2380	48	2,88	138,20
13		10 AI ГОСТ 5781-82* ℓ=1300	22	0,80	17,70
14		6 AI ГОСТ 5781-82* ℓ=870	348	0,20	67,20
15		10 AI ГОСТ 5781-82* ℓ=730	142	0,45	64,30
16		6 AI ГОСТ 5781-82* п.м.	2026	-	450,0
	Стенки	ванны		183,631	
17	224-1-697.91 л. АС-126	10 AI ГОСТ 5781-82* ℓ=1130	510	0,70	355,60
18		6 AI ГОСТ 5781-82* ℓ=960	510	0,21	108,69

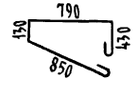

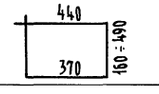

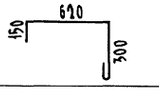

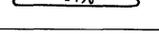

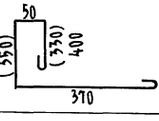

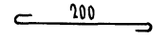

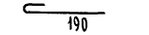

Поз.	Эскиз
32	790, 130, 430, 850
33	440, 370, 160 ÷ 490
34	620, 150, 300
35	2450
42 (42*)	50, 420 (350), (330) 400, 370
43	200
44	190
	Стойки С-1, С-2
41	450, 450, 350, 350

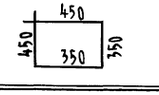

Данный лист рассматривать совместно с листами АС-118÷142;

Марка поз.	Обозначение	Наименование	Кол. шт.	Масса ед. кг.	Примечание
19 (19*)	224-1-697.91 л. АС-128	6 AI ГОСТ 5781-82* ℓ=1100	510	0,25	127,50
20		10 AI ГОСТ 5781-82* $\ell_{ср}$=1160	120	0,72	86,30
25		6 AI ГОСТ 5781-82*, общ.	-		290,00
26		10 AI ГОСТ 5781-82* ℓ=750	58	0,46	27,00
27		ℓ=1540	14	0,95	13,40
28		ℓ=1150	116	0,71	82,70
29		6 AI ГОСТ 5781-82* ℓ=170	244	0,04	9,30
30		10 AI ГОСТ 5781-82* ℓ=1100	16	0,68	10,90
31		ℓ=1220	32	0,75	24,20
32		16 AI ГОСТ 5781-82* ℓ=2380	110	3,76	413,60
33		10 AI ГОСТ 5781-82* $\ell_{ср}$=1520	110	0,94	103,20
34		ℓ=1200	10	0,74	7,40
35		ℓ=2580	88	1,59	139,92
42 (42*)		6 AI ГОСТ 5781-82* ℓ=1320	10	0,30	3,10
43		ℓ=280	290	0,06	18,00
44		ℓ=240	290	0,05	15,50
		Рама РМВ1		29,50	
36		8 AIII ГОСТ 5781-82* ℓ=330	57	0,13	7,50
37		12 AIII ГОСТ 5781-82* ℓ=1460	12	1,30	15,50
38		ℓ=1200	6	1,07	6,50
		Рама РМВ2		37,10	
36		8 AIII ГОСТ 5781-82* ℓ=330	115	0,13	15,10
37		12 AIII ГОСТ 5781-82* ℓ=1460	12	1,30	15,50
38		ℓ=1200	6	1,07	6,50
		Балка БМВ1		71,50	
36		8 AIII ГОСТ 5781-82* ℓ=330	193	0,13	20,20
38		12 AIII ГОСТ 5781-82* ℓ=1200	30	1,07	32,00
39		ℓ=1310	12	1,16	14,00
		Балка БМВ2		66,20	
36		8 AIII ГОСТ 5781-82* ℓ=330	153	0,13	20,20
38		12 AIII ГОСТ 5781-82* ℓ=1200	30	1,07	32,00
39		ℓ=1310	12	1,16	14,00
		Стойка С1		33,60	
40		22 AIII ГОСТ 5781-82* $\ell_{ср}$=2180	4	6,50	25,99
41		8 AI ГОСТ 5781-82* ℓ=1600	12	0,63	7,58
		Стойка С2		72,07	
41		8 AI ГОСТ 5781-82* ℓ=1600	19	0,63	12,01
45		25 AIII ГОСТ 5781-82* $\ell_{ср}$=3900	4	15,02	60,06

Н. контр.	Егоров		224-1-697.91 -АС
Нач. маст.	Радыгин		
Зам. н.м.	Земляк		
ГАП	Егоров		Школа на 11 классов / 422 учащихся / с выделенным блоком клубно-спортивных помещений
Гл. спец.	Борознов		
Вед. инж.	Шилтова		Бассейн. Ванна 25×8,5. Ведомость деталей. Спецификация арматуры
Исполн.	Маслова		
Провер.	Шилтова		

Стадия	Лист	Листов
Р	134	

ЦНИИЭП гражданскельстрой

Привязан

Инв. №

Инв. № подл. 2-3992-138 | Подпись и дата | Взам. инв. №

копировал 25073-02 66 формат А2

Альбом I часть 2.

Марка поз.	Обозначение	Наименование	Кол-во	Масса ед. кг	Примечание
	Днище	ванны		5316.24	
С1	224-1-697.91 л.АС-132	сетка арматурная С1	36	15.83	569.90кг
С2	224-1-697.91 л.АС-132	С2	36	16.54	595.50кг
С3	224-1-697.91 л.АС-132	С3	10	42.04	420.40кг
С4	224-1-697.91 л.АС-132	С4	6	47.01	282.10кг
С5	224-1-697.91 л.АС-132	С5	4	28.50	114.00кг
		5Вр1-100 / 5Вр1-100 1540 ГОСТ 5478-81	152	—	609.00кг
	224-1-697.91 л.АС-126	отдельные стержни	—	—	2521.00кг
М-3	224-1-697.91 л.АС-137	закладная деталь М-3	4	8.28	33.20кг
М-4	224-1-697.91 л.АС-139	М-4	4	20.90	83.60кг
М-7	224-1-697.91 л.АС-137	М-7	16	0.64	10.24кг
М-9	224-1-697.91 л.АС-137	М-9	4	19.33	77.30кг
		бетон В 20	53.00		м³
	прижимная плита	бетон В 20	13.00		м³
	стенки	ванны		2057.05	
С6	224-1-697.91 л.АС-132	сетка арматурная С6	4	9.30	37.20кг
С7	224-1-697.91 л.АС-132	С7	8	10.59	84.72кг
С8	224-1-697.91 л.АС-132	С8	4	28.83	115.32кг
С9	224-1-697.91 л.АС-132	С9	8	32.74	261.92кг
С10	224-1-697.91 л.АС-132	С10	3	9.66	28.98кг
С11	224-1-697.91 л.АС-132	С11	9	12.85	115.65кг
С12	224-1-697.91 л.АС-132	С12	3	46.89	140.67кг
С13	224-1-697.91 л.АС-132	С13	3	32.15	96.45кг
С17	224-1-697.91 л.АС-132	С17	2	13.21	26.42кг
С18	224-1-697.91 л.АС-132	С18	2	6.16	12.32кг
		5Вр1-100 / 5Вр1-100 1540 ГОСТ 8478-81 п.м.	110	—	440.50кг
	224-1-697.91 л.АС-128	отдельные стержни	—	—	1836.31
М-1	224-1-697.91 л.АС-137	закладная деталь М-1	6	4.70	28.20кг
М-2	224-1-697.91 л.АС-138	М-2	22	25.40	558.80кг
М-5	224-1-697.91 л.АС-137	М-5	8	0.50	4.00кг
М-6	224-1-697.91 л.АС-137	М-6	3	3.80	11.40кг
М-7	224-1-697.91 л.АС-137	М-7	16	0.64	10.24кг
М-8	224-1-697.91 л.АС-139	М-8	6	0.58	3.50кг
М-10	224-1-697.91 л.АС-138	М-10	6	0.05	0.30кг
М-11	224-1-697.91 л.АС-139	М-11	51	9.90	504.90кг
МЛ-1	224-1-697.91 л.АС-133	МЛ-1	2	21.40	42.80кг
МЛ-2	224-1-697.91 л.АС-133	МЛ-2	2	21.40	42.80кг
		бетон В 20	20.16		м³
	прижимная плита	бетон В 20	6.00		м³

Марка поз.	Обозначение	Наименование	Кол-во	Масса ед. кг	Примечание
		рама РМВ1 (5шт)		236.10	
К1	224-1-697.91 л.АС-133	каркас К1	6	16.10	96.60кг
К2	224-1-697.91 л.АС-133	К2	6	3.00	18.00кг
С14	224-1-697.91 л.АС-133	сетка арматурная С14	2	30.90	61.80кг
С15	224-1-697.91 л.АС-133	С15	1	30.20	30.20кг
	224-1-697.91 л.АС-130	отдельные стержни	—	29.50	
		бетон В20	1.56		м³
		рама РМВ2 (2шт)		236.10	
К1	224-1-697.91 л.АС-133	каркас К1	6	16.10	96.60кг
К2	224-1-697.91 л.АС-133	К2	6	3.00	18.00кг
С14	224-1-697.91 л.АС-133	сетка арматурная С14	2	30.90	61.80кг
С15	224-1-697.91 л.АС-133	С15	1	30.20	30.20кг
	224-1-697.91 л.АС-130	отдельные стержни	—	37.10	
		бетон В20	1.56		м³
		балка БМВ1 (2шт.)		608.90	
К3	224-1-697.91 л.АС-133	каркас К-3	18	18.20	327.60кг
К4	224-1-697.91 л.АС-133	К4	6	2.90	17.40кг
С15	224-1-697.91 л.АС-133	сетка арматурная С15	5	30.20	151.00кг
С16	224-1-697.91 л.АС-133	С16	2	20.70	41.40кг
	224-1-697.91 л.АС-129	отдельные стержни	—	71.50	
		бетон В20	4.45		м³
		балка БМВ2 (1шт)		603.60	
К3	224-1-697.91 л.АС-133	каркас К3	18	18.20	327.60кг
К4	224-1-697.91 л.АС-133	К4	6	2.90	17.40кг
С15	224-1-697.91 л.АС-133	сетка арматурная С15	5	30.20	151.00кг
С16	224-1-697.91 л.АС-133	С16	2	20.70	41.40кг
	224-1-697.91 л.АС-129	отдельные стержни	—	66.20	
		бетон В20	4.45		м³

Марка поз.	Обозначение	Наименование	Кол-во	Масса ед. кг	Примечание
		стойки С-1 (15 шт)		33.60	
	224-1-697.91 л.АС-131	отдельные стержни	—	33.60	33.60кг
		бетон В20	0.33		м³
		стойки С-2 (6 шт)		72.07	
	224-1-697.91 л.АС-131	отдельные стержни	—	72.07	72.07кг
		бетон В.20	0.61		м³
НМ-1	224-1-697.91 л.АС-133	закладная деталь НМ-1	35	1.75	

Альбом I часть 2

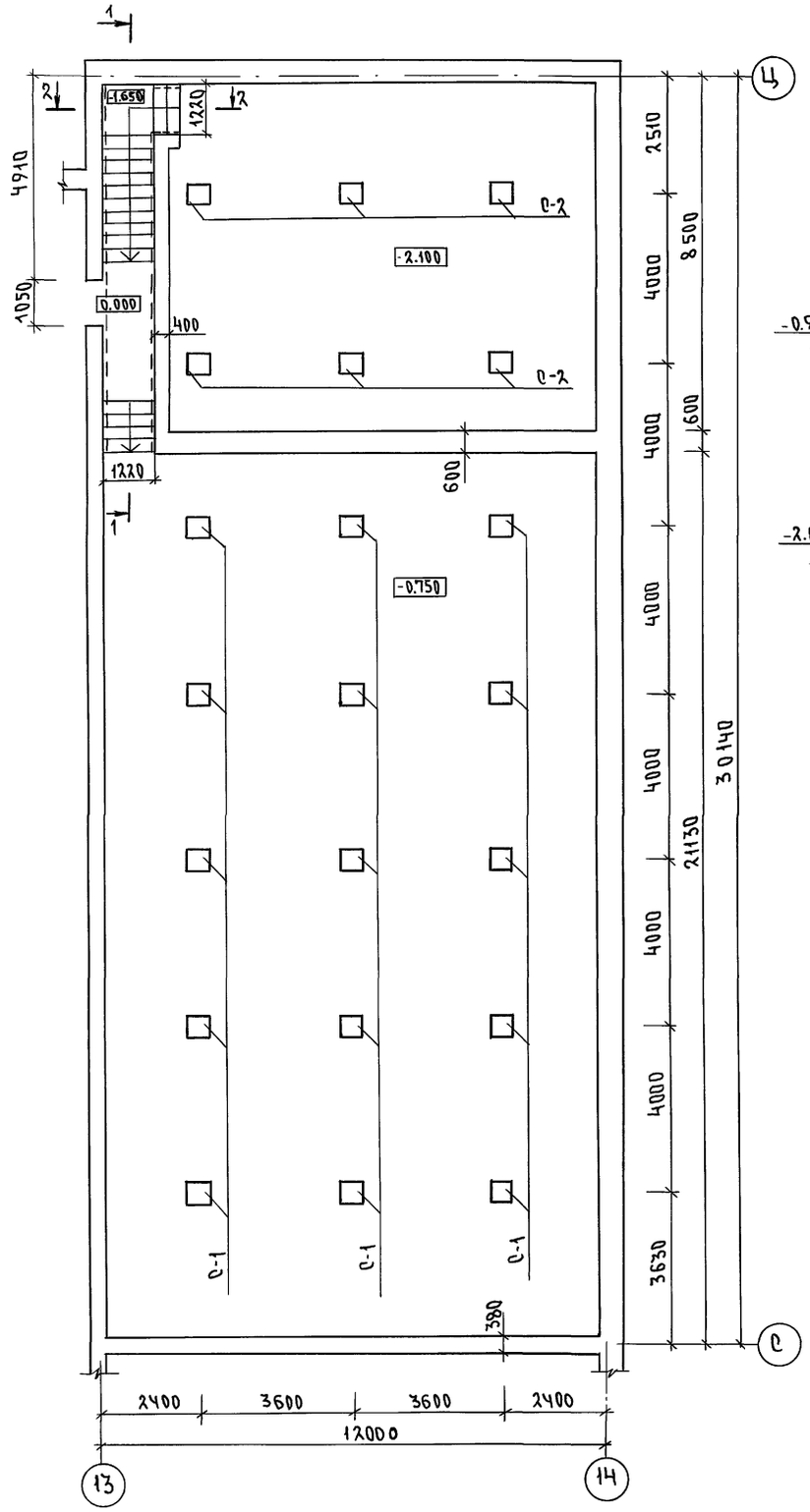

СЕЧЕНИЕ 1-1

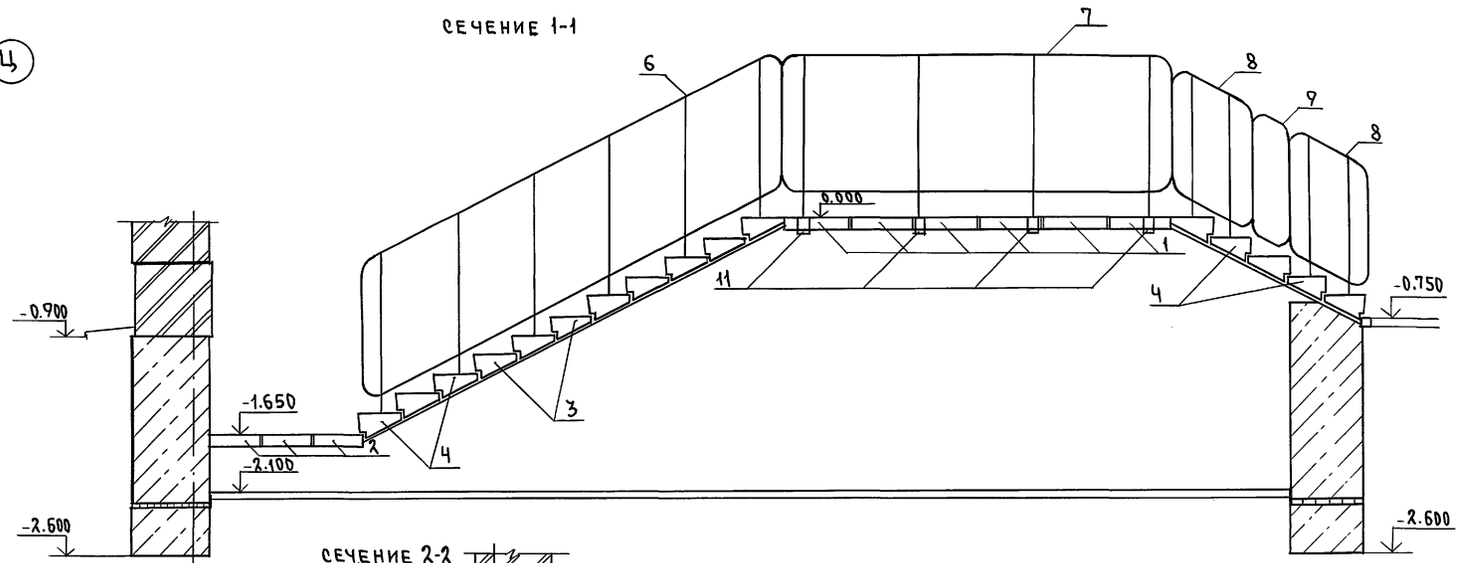

СЕЧЕНИЕ 2-2

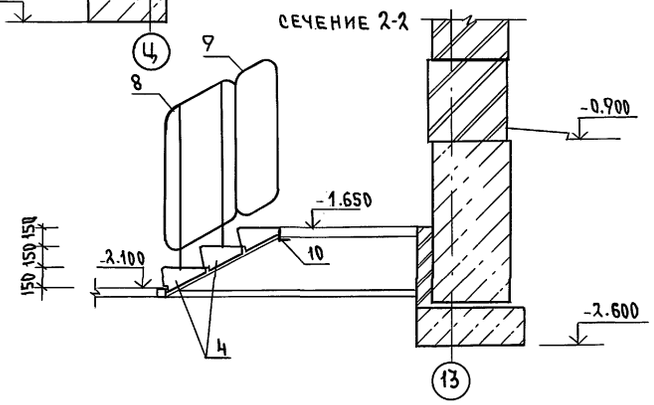

1. Данный лист рассматривать совместно с листами АС-131;

СПЕЦИФИКАЦИЯ ИЗДЕЛИЙ И МАТЕРИАЛОВ

Марка поз.	Обозначение	Наименование	Кол. шт	Масса кг	Примеч.
	Перемычки железобетонные /плитные/				
1	Серия 1.038.1-1. в.1	4ПП 12-4	6	95	
2		1ПП 12-3	3	72	
	Ступени железобетонные				
3	ГОСТ 8717.0-84*	ЛС-12	6	128	
4		ЛС-12-1	12	128	
	Металлические ограждения				
6	Серия 1.256.2-2. в.1	МВ 33.18-33.9Р	1	56.08	
7		ПВ-30.9Р-1	1	39.12	
8		МВ 6.5-6.9Р	3	17.28	
9		ОВ-2.9Р	2	2.9	
	Элементы металлические				
10	224-1-697.91 АС-136	уголок Б-125×8 ГОСТ 8509-86 Ст 2сп ГОСТ 535-58	1	23.25	l=1.50м
11	224-1-697.91 АС-136	уголок Б-125×8 ГОСТ 8509-86 Ст 2сп ГОСТ 535-58	4	12.4	l=0.20м

Инв.№подл. | 2-3992-140
Подпись и дата
Взам.инв.№

Привязан

Инв.№ подл.

Н.контр.	Егоров	
Нач.маст	Радыгин	
Зам.н.м.	Земляк	
ГАП	Егоров	
Гл.спец.арх	Борознов	
Инженер	Маслова	
Исполн.	Шишкина	
Проверил	Шилтова	

224-1-697.91 – АС

Школа на 11 классов (422 учащихся) с выделенным блоком клубно-спортивных помещений

Стадия	Лист	Листов
Р	136	

Бассейн. Ванна 25×8.5 План подвала на отм. -0.750; -2.100

ЦНИИЭП гражданселькстрой

25073-02 68 Формат А2

Альбом I часть 2

М-1

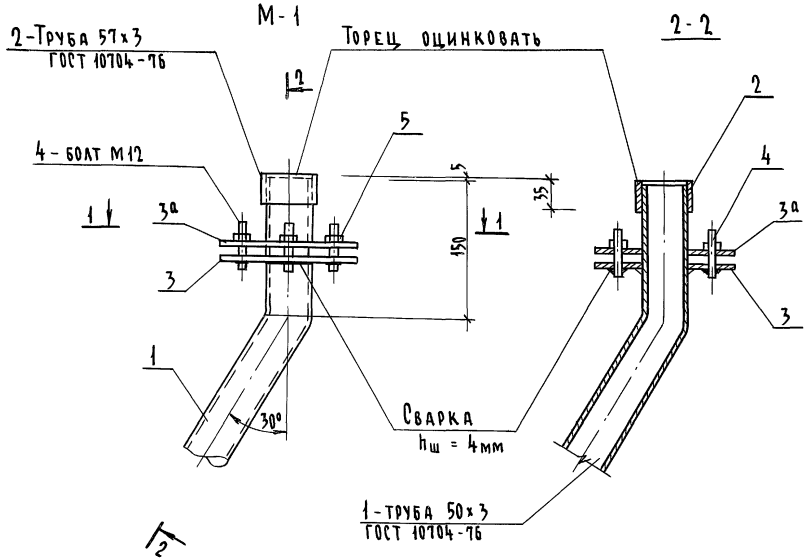

2-2

М-5

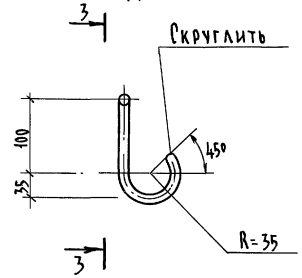

3-3

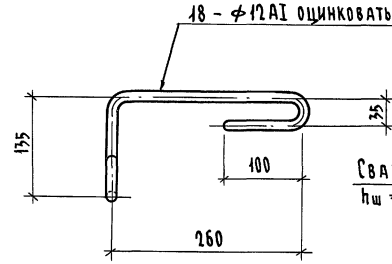

М-3

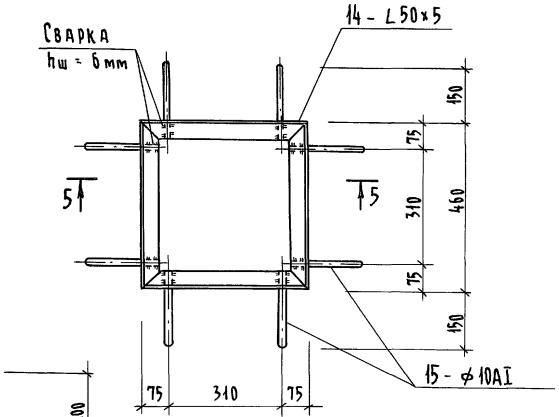

М-6

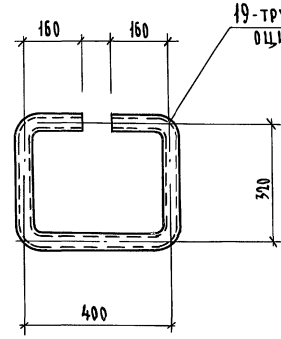

М-7

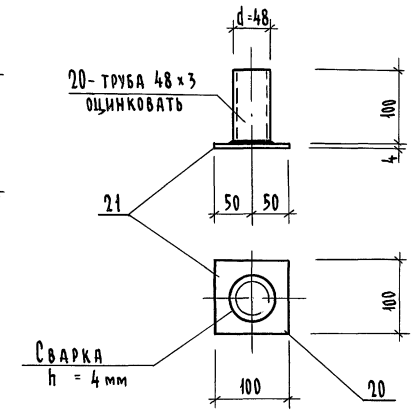

5-5

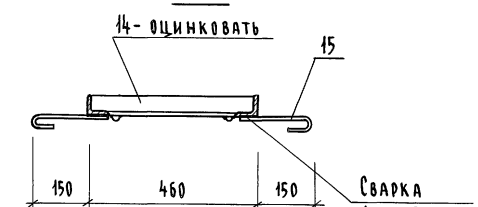

1-1

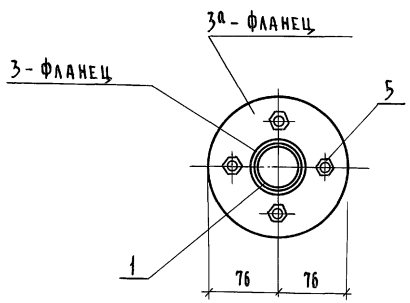

Позиция 3 (3а)

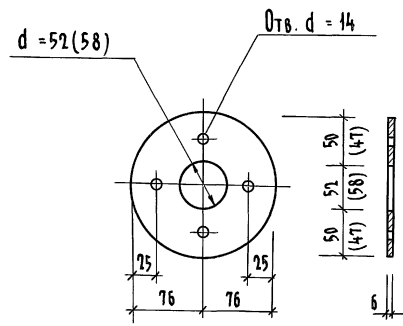

М-9

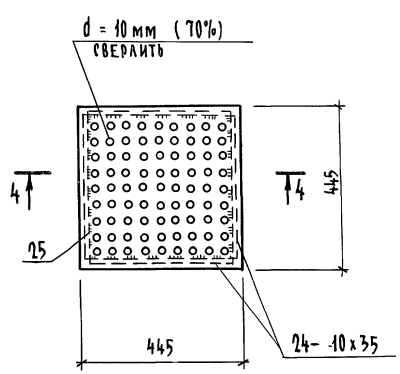

4-4

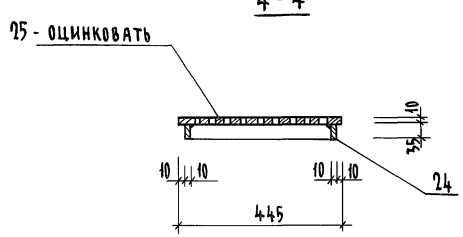

1. Спецификацию металла см. лист АС-139;
2. Конструкция М-1 расчитана на оклеечную битумную гидроизоляцию. Для других видов гидроизоляции конструкция фланцев уточняется проектом.
3. Данный лист рассматривать совместно с листами АС-119 ÷ АС-142;

				224-1-697.91 АС		
Н.контр.	Егоров					
Нач.маст	Радыгин					
Зам.н.м.	Земляк					
ГАП	Егоров			Школа на 11 классов/472 учащихся/ с выделенным блоком клубно-спортивных помещений	Стадия	Лист	Листов
Гл.спец.	Борознов				Р	137	
Вед.инж.	Шилова			Бассейн. Ванна 25х8,5. Закладные и монтажные детали марки М-1; М-3; М-5; М-6; М-7; М-9	ЦНИИЭП граждансельстрой		
Исполн.	Маслова						
Провер.	Шилова						

Привязан

Инв.№

Инв.№ подл. | Подпись и дата | Взам. инв.№ | 2-3992-141

Копировал 25073-02 69 Формат А2

Альбом I часть 2

1 - 1

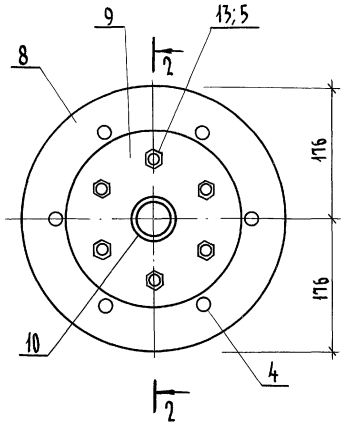

М-2

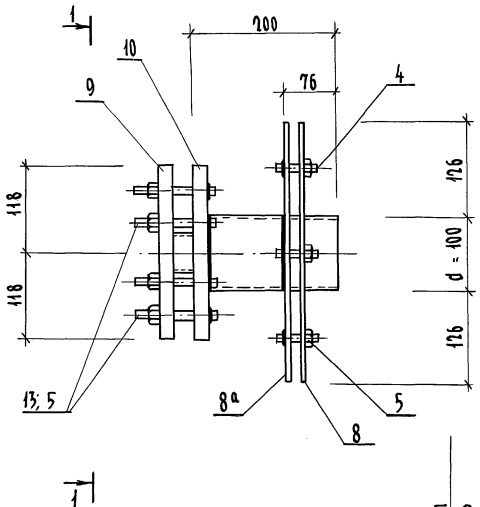

Позиция 8а

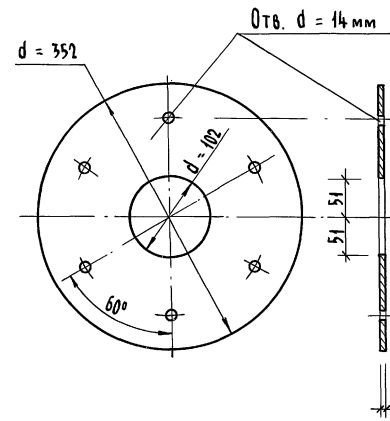

Позиция 8

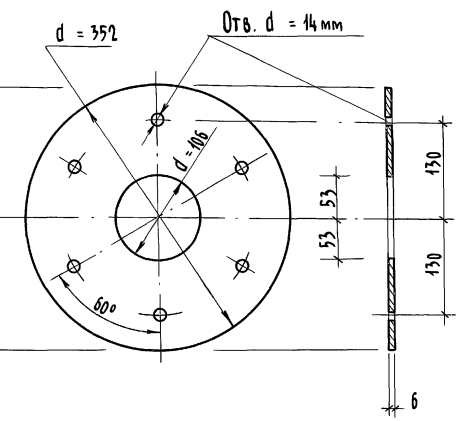

Позиция 9

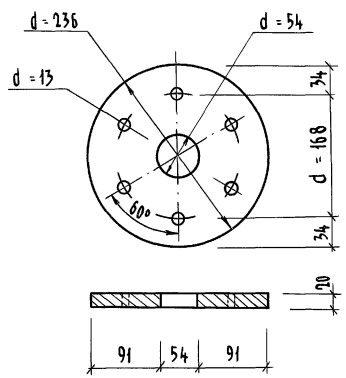

2-2

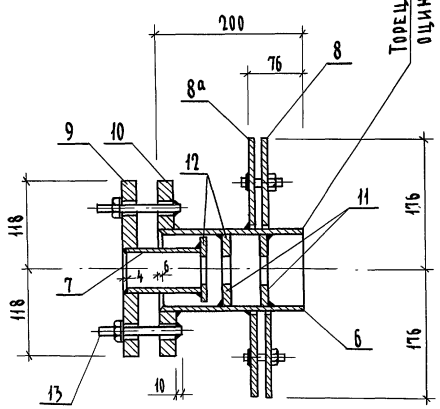

Позиция 10

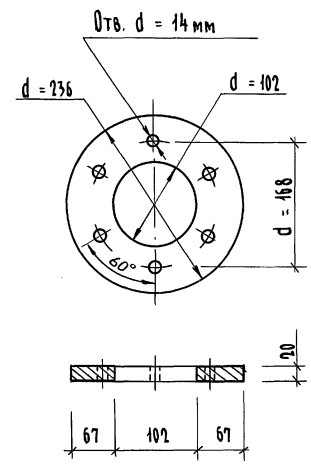

Позиция 6 и 11

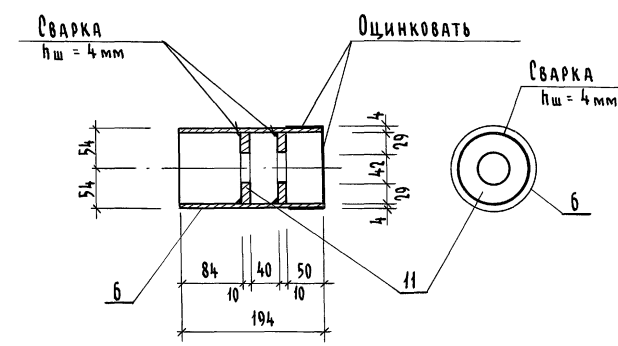

М-10

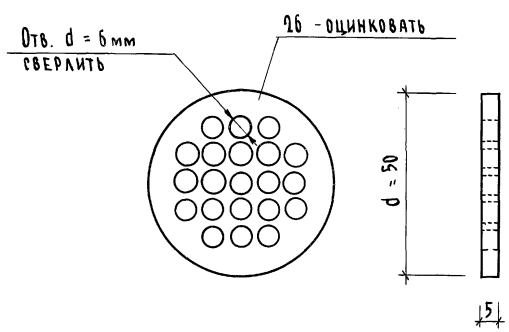

Позиция 11

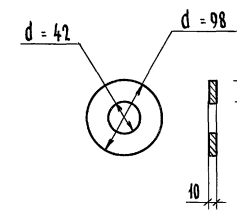

Позиция 12

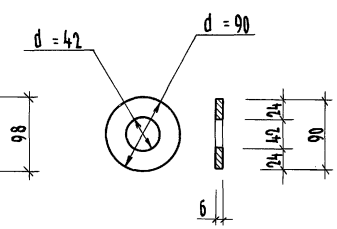

1. Конструкция М-2 расчитана на оклеечную битумную гидроизоляцию.
2. Спецификацию металла см. лист АС-135; АС-139;
3. Данный лист рассматривать с листами АС-119 ÷ АС-142;

				224-1-697.91 -АС	
Н.контр.	Егоров				
Нач.маст	Радыгин				
Зам.н.м.	Земляк			Школа на 11 классов/422 учащихся/ с выделенным блоком клубно-спортивных помещений	Стадия: Р; Лист: 138; Листов:
ГАП	Егоров				
Гл.спец.	Борознов				
Вед.инж.	Шилова			Бассейн. Ванна 25 х 8,5 Закладные и монтажные детали. Марка М-2, М-10	ЦНИИЭП граждансельстрой
Исполн.	Маслова				
Провер.	Шилова				

Привязан

Инв. №

Инв. № подл. | Подпись и дата | Взам. инв. №
2-3992-142

Копировал 25073-02 70 Формат А2

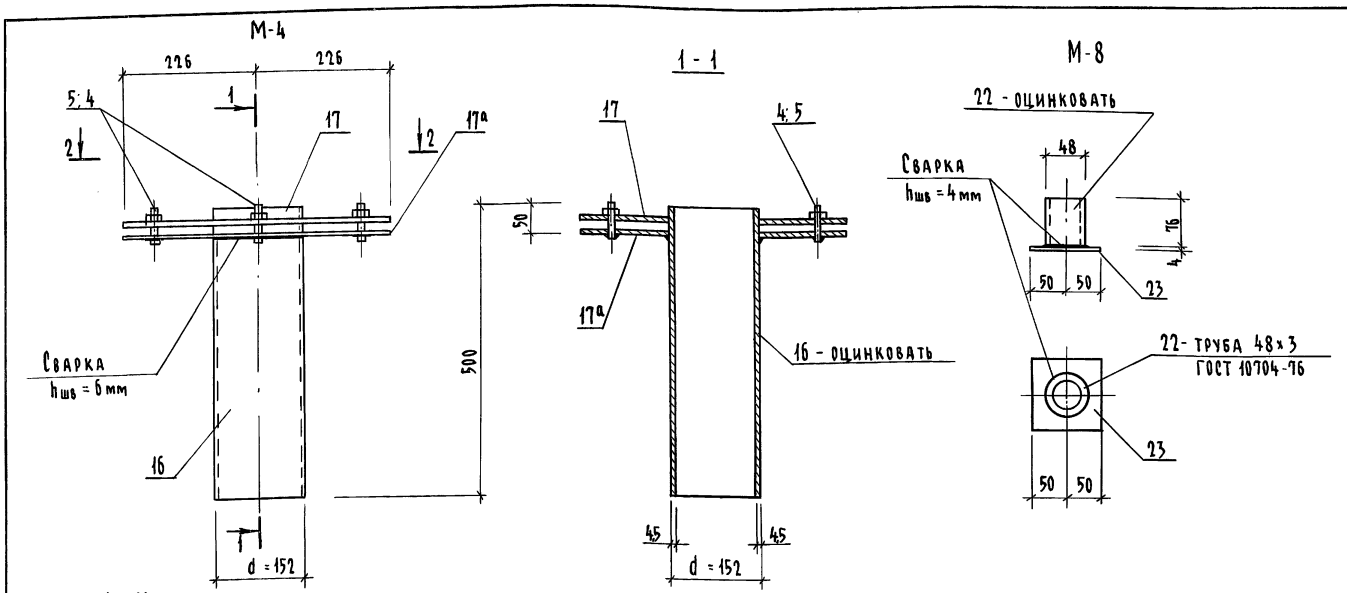

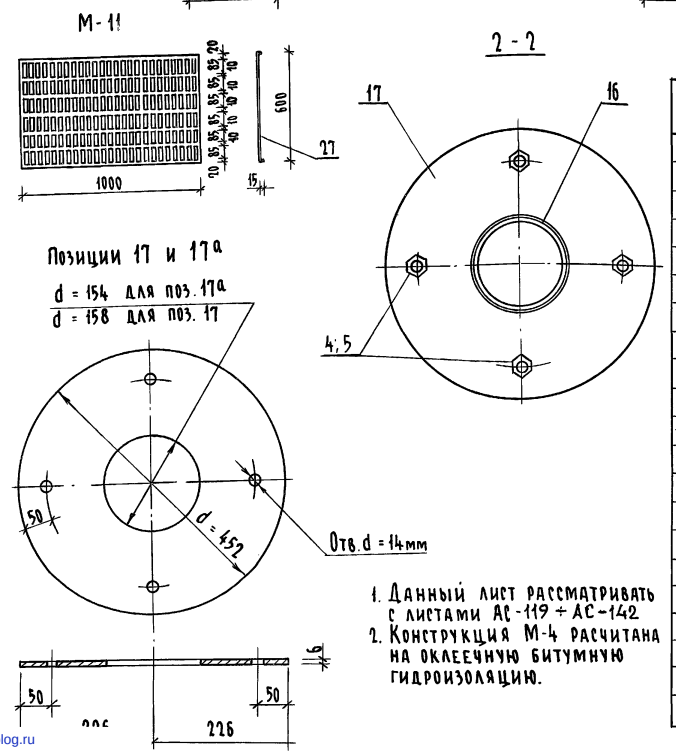

1. Данный лист рассматривать с листами АС-119 ÷ АС-142
2. Конструкция М-4 расчитана на оклеечную битумную гидроизоляцию.

Спецификация закладных деталей бассейна (начало)

Марка поз.	Обозначение	Наименование	Кол. шт.	Масса ед. кг	Примечание
		Закладная деталь М-1		4,66	
1	224-1-697.91 л. АС-137	Труба 50×3×800 ГОСТ 10704-76	1	2,80	
2		57×3×35	1	0,14	
3		Фланец стальной плоский приварной б=6мм ГОСТ 12820-80	1	0,71	
3а		б=6мм	1	0,71	
4		Болт М12-8g×55.58 ГОСТ 7798-70*	4	0,05	0.20
5		Гайка М12-7Н.04 ГОСТ 15522-70	4	0,025	0.10
		Закладная деталь М-2		25,32	
6	224-1-697.91 л. АС-138	Труба 108×4×194 ГОСТ 10704-76	1	2,00	
7		53×3×110	1	0,41	
8		Фланец стальной плоский приварной б=6мм ГОСТ 12820-80	1	4,17	
8а		б=6мм	1	4,17	
9		б=20мм	1	6,51	
10		б=20мм	1	5,57	
11		б=10мм	2	0,48	0,96
12		б=10мм	1	0,59	
13		Болт М12-8g×100.58 ГОСТ 7798-70*	6	0,09	0,54
4		Болт М12-8g×55.58 ГОСТ 7798-70*	6	0,05	0,30
5		Гайка М12-7Н.04 ГОСТ 15522-70	12	0,025	0,30

Продолжение

Марка поз.	Обозначение	Наименование	Кол. шт.	Масса ед. кг.	Примечание
		Закладная деталь М-3		8,28	
14	224-1-697.91 л. АС-137	Уголок $\frac{Б-50×50×5\ ГОСТ\ 8509-86}{Ст.2сп\ ГОСТ\ 535-88}$ ℓ=460	4	1,73	6,92
15		10АI ГОСТ 5781-82* ℓ=270	8	0,17	1,36
		Закладная деталь М-4		20,90	
16	224-1-697.91 л. АС-139	Труба 152×4,5×500 ГОСТ 10704-76	1	7,30	
17		Фланец стальной плоский приварной б=6мм ГОСТ 12820-80	1	6,65	
17а		б=6мм	1	6,65	
4		Болт М12-8g×55.58 ГОСТ 7798-70	4	0,05	0,20
5		Гайка М12-7Н.04 ГОСТ 15522-70	4	0,025	0,10
		Закладная деталь М-5		0,53	
18	224-1-697.91 л. АС-137	12 АI ГОСТ 5781-82* ℓ=595	1	0,53	
		Закладная деталь М-6		3,78	
19	224-1-697.91 л. АС-137	Труба 40×3×1380 ГОСТ 10704-76	1	3,78	
		Закладная деталь М-7		0,64	
20	224-1-697.91 л. АС-137	Труба 48×3×100 ГОСТ 10704-76	1	0,33	
21		Полоса $\frac{4×100\ ГОСТ\ 103-76*}{Ст.3\ ГОСТ\ 535-88}$ ℓ=100	1	0,31	
		Закладная деталь М-8		0,58	
22	224-1-697.91 л. АС-139	Труба 48×3×76 ГОСТ 10704-76	1	0,27	
23		Полоса $\frac{4×100\ ГОСТ\ 103-76*}{Ст.3\ ГОСТ\ 535-88}$ ℓ=100	1	0,31	
		Закладная деталь М-9		19,33	
24	224-1-697.91 л. АС-137	Полоса $\frac{10×35\ ГОСТ\ 103-76*}{Ст.3\ ГОСТ\ 535-88}$ ℓ=405	4	1,12	4,48
25		Полоса $\frac{10×445\ ГОСТ\ 103-76*}{Ст.3\ ГОСТ\ 535-88}$ ℓ=445	1	14,85	
		Закладная деталь М-10		0,05	
26	224-1-697.91 л. АС-138	Решетка б=5мм ГОСТ 103-76*	1	0,05	
		Закладная деталь М-11		9,90	
27	224-1-697.91 л. АС-139	Решетка б=2мм ГОСТ 103-76*	1	9,90	

224-1-697.91 -АС

Н.контр.	Егоров	
Нач.маст.	Радыгин	
Зам.н.м.	Земляк	
ГАП	Егоров	
Гл.спец.	Борознов	
Вед.инж.	Шилтова	
Исполн.	Маслова	
Проверил	Шилтова	

Школа на 11 классов/422 учащихся/ с выделенным блоком клубно-спортивных помещений

Бассейн. ванна 25×8,5. Закладные и монтажные детали М-4, М-8, М-11. Спецификация закладных деталей бассейна

Стадия	Лист	Листов
Р	139	

ЦНИИЭП гражданселстрой

Привязан

Инв. №

Альбом I часть 2

Инв. № подл. | Подпись и дата | Взам. инв. №

2-3992-143

gost.e-ecolog.ru