ТИПОВОЙ ПРОЕКТ

224-1-697.91

ШКОЛА НА 11 КЛАССОВ /422 УЧАЩИХСЯ/ С ВЫДЕЛЕННЫМ БЛОКОМ КЛУБНО-СПОРТИВНЫХ ПОМЕЩЕНИЙ

СО СТЕНАМИ ИЗ КИРПИЧА

АЛЬБОМ I ЧАСТЬ 1

АС – Архитектурно-строительные чертежи стр. 4-72

gost.e-ecolog.ru

ТИПОВОЙ ПРОЕКТ
224-1-697.91
ШКОЛА
НА 11 КЛАССОВ /422 УЧАЩИХСЯ/
С ВЫДЕЛЕННЫМ БЛОКОМ
КЛУБНО-СПОРТИВНЫХ ПОМЕЩЕНИЙ
СО СТЕНАМИ ИЗ КИРПИЧА

АЛЬБОМ I ЧАСТЬ 1

ПЕРЕЧЕНЬ АЛЬБОМОВ

Альбом I часть 1,2	АС	– Архитектурно-строительные чертежи 4.1 стр. 4-72, 4.2 стр. 73-142
часть 3.	ТХ	– Технологические чертежи стр. 143-156
	КТ	– Кинотехнология стр. 157-167
	СЗ	– Сценическая звукофикация стр. 168-171
	ЭТ	– Постановочное освещение стр. 172-182
Альбом II часть 1.	ОВ	– Отопление и вентиляция стр. 4-31
	ВК	– Водопровод и канализация стр. 32-50
	ЭО	– Электрооборудование стр. 51-68
часть 2.	ЭО	– Электрооборудование стр. 69-85
	СС	– Связь и сигнализация стр. 86-102
	ОПС	– Охрана пожарной сигнализации стр. 103-117
	АВ	– Автоматика вентиляции стр. 118-122
	АВК	– Автоматика электрозадвижки стр. 123-125
Альбом III	СО	– Спецификация оборудования
Альбом IV	ВМ	– Ведомости потребности в материалах
Альбом V	С	– Сметы книги 1,2
Альбом VI	Приспособление здания школы под лечебное учреждение	
Альбом VII	Хозяйственно-бытовые помещения, размещаемые в подвале школы	
Альбом VIII	Сметы к хозяйственно-бытовым помещениям в подвале школы	

Разработан
проектным институтом
ЦНИИЭП граждансельстрой

Гл.инженер института М.Г.Лейзерович

Гл.архитектор проекта В.Н.Егоров

Утвержден Госкомархитектуры
Приказ N 182 от 22.06. 1988г.

Введен в действие ЦНИИЭПграждансельстрой
Приказ N 27/т от 2.08. 1991г.

СОДЕРЖАНИЕ АЛЬБОМА I ЧАСТЕЙ 1 И 2 / НАЧАЛО /

Лист	Наименование	стр.
	Содержание альбома /начало/	2
	Содержание альбома /окончание/	3
	Архитектурно-строительные чертежи - АС	
	Часть 1	
1	Общие данные /начало/	4
2-3	Общие данные /продолжение/	5-6
4	Общие данные /окончание/	7
5	Схема генерального плана	8
6	Фасады в осях "1-22"; "22-1"	9
7	Фасады в осях "Ш-А"; "А-Ш"	10
8	Фасады в осях "1-22"; "22-1" /вариант/	11
9	Фасады в осях "Ш-А"; "А-Ш" /вариант/	12
10	План подвала. Схема расположения панелей перекрытия	13
11	Кладочный план 1 этажа. (Блок"А") в осях "1-6", "А-Р"	14
12	Кладочный план 1 этажа. (Блок"А") в осях "6-9", "Б-Р"	
	Спецификация перегородок	15
13	Кладочный план 2 этажа. (Блок"А") в осях "4-9", "Б-Р"	16
14	Кладочный план 3 этажа. (Блок"А") в осях "6-9", "Б-Р"	17
15	Кладочный план 1 этажа. (Блок"Б") в осях "9-22", "В-Т"	18
16	Кладочный план 1 этажа. (Блок"Б") в осях "9-14", "С-Ц"	19
17	Кладочный план 1 этажа. (Блок"Б") в осях "14-22","Т-Ш"	20
18	Кладочный план 2 этажа. (Блок"Б") в осях "9-22", "В-Т"	21
19	Кладочный план 2 этажа. (Блок"Б") в осях "9-14", "С-Ц"	22
20	Кладочный план 2 этажа. (Блок"Б") в осях "14-22","Т-Ш"	23
21	Кладочный план 3 этажа. (Блок"Б") в осях "9-22", "В-Т"	24
22	Кладочный план 3 этажа. (Блок"Б") в осях "9-14", "С-Ц"	25
23	Кладочный план на отм. 6.600 и 9.900 в осях "14-22", "Т-Ш"	26
24	План 1 этажа	27
25	План 2 этажа	28
26	План 3 этажа	29
27	План 1 этажа с маркировкой заполнения проемов	30
28	План 2 этажа с маркировкой заполнения проемов	31
29	План 3 этажа с маркировкой заполнения проемов	32
30	Спецификация столярных изделий и витражей	33
31	Разрезы I-I, II-II, III-III, IV-IV	34
32	Разрезы V-V, VI-VI	35
33	Главный вход. Фрагмент фасада в осях "8-13". Разрезы	36
34	Схема фундаментов в осях "1-6"	37
35	Схема фундаментов в осях "6-9"	38

Лист	Наименование	стр.
36	Схема фундаментов в осях "9-22" между осями "В-Т"	39
37	Схема фундаментов в осях "9-14-15" между осями "С-Ц"	40
38	Схема фундаментов в осях "14-15-22" между осями "У-Т-Ш"	41
39	Фундаменты. Таблица расчетных нагрузок. Спецификация. Примечание	42
40	Крыльца N 1, 5	43
41	Крыльца N 2, 3, 4	44
42	Схема расположения прогонов 1 этажа	45
43	Схема расположения прогонов 2 этажа	46
44	Схема расположения прогонов 3 этажа	47
45	Узлы "1-10", "I"	48
46	Узлы "11-21"	49
47	План перемычек 1 этажа. Ведомость перемычек наружных стен	50
48	План перемычек 2 этажа. Ведомость перемычек наружных стен	51
49	План перемычек 3 этажа. Ведомость перемычек наружных стен	52
50	Ведомость перемычек внутренних стен и перегородок	
	Спецификации перемычек	53
51	Сечения наружных стен с порядовкой 1-1, 2-2, 3-3	54
52	Сечения наружных стен с порядовкой 4-4, 5-5	55
53	Сечения наружных стен с порядовкой 6-6, 7-7, 8-8	56
54	Экспликация полов	57
55	Ведомость отделки помещений	58
56	Схема расположения плит перекрытия 1 этажа	59
57	Схема расположения плит перекрытия 2 этажа	60
58	Схема расположения плит покрытия	61
59	Монолитные участки УМ1-УМ16	62
60	Плоские каркасы КР1-КР7	63
61	Спецификация материалов на монолитные участки УМ1-УМ16	64
62	Схема расположения ферм и связей	65
63	Опорная плита ИОП-1	66
64	Лестница N 1	67
65	Лестница N 2	68
66	Металлические косоуры лестницы N 1	69
67	Металлические косоуры лестницы N 2	70
68	Узлы, сечения лестниц N 1 и N 2	71
69	Ограждения лестниц N 1 и N 2	72
	Часть 2	
70	Монолитные балки БМ-1; БМ-2; БМ-3	73
71	Лестница N 3	74
72	Лестница N 4	75
73	Лестница N 5	76

Лист	Наименование	стр.
74	Схема расположения элементов стропил в осях "1-6", "А-П"	77
75	Стропила. Разрезы "1-1"...."5-5"	78
76	Схема расположения кирпичных стенок. Узлы 1-5	79
77	Схема расположения элементов стропил в осях "6-9",	80
	"Б-Р". Разрезы "6-6"...."9-9"	
78	Схема расположения кирпичных стенок. Узлы "6"..."8"	81
79	Схема расположения элементов стропил в осях "В-Х", 8-13"	
	Разрезы "10-10"..."13-13"	82
80	Схема расположения кирпичных стенок. Узлы "9"..."11"	83
81	План кровли	84
82	Сечения "А-А"-"8-8". Металлические пожарные лестницы	85
83	Вентиляционные шахты ВШ1-ВШ17	86
84	Вентиляционные шахты ВШ18-ВШ21; ВШД1-ВШД3; ШКВ1-ШКВ4	87
85	Вентиляционная шахта ШКВ-5	88
86	Фрагмент фасада ФР1	89
87	Фрагменты фасадов ФР2-ФР8	90
88	Спецификация материалов для фрагментов фасадов ФР1-ФР8.	91
89	Конструкция крыши лестницы N 5	92
90	Развертка стен бассейна	93
91	Спортивный зал. Ограждение отопительных приборов	94
92	Трибуна для зрителей. Планы, разрезы.	95
93	Трибуна для зрителей. Сечения, узлы, детали. Спецификация	96
94	Схема размещения закладных деталей для спортивного оборудования	97
	Спецификация. Детали крепления спортивного оборудования	
95	Крепление гимнастической стенки баскетбольного щита и	98
	деталь установки стакана в панель перекрытия.	
96	Актовый зал, кинопроекционная. Планы, разрез, узлы.	99
97	Развертки стен актового зала.	100
98	Эстрада. Планы. Сечения. Спецификация.	101
99	Детали и узлы крепления оборудования сценическоой зоны и актового зала	102
100	Комната хранения оружия	103
101	Витражи В-1, В-1.1, В-2	104
102	Витражи В-3, В-3.1, В-4	105
103	Витражи В-5, В-5.1, В-6	106
104	Витражи В-7, В-7.1, В-8	107
105	Схемы монтажа и крепления витражей В-1-В-8	108
106	Витражи. Узлы	109
107	Спецификация материалов и изделий на витражи В1-В8.	110
108	Спецификация материалов и изделий на витражи В1-В8.	111
109	Остекленная перегородка - ОП-1;ОП-2: ОП-3;ОП-4;ОП-5;ОП-6	112

Альбом I часть 1

224-1-697.91.

Инв. № подл. 2-3992-3 | Подпись и дата | Взам. инв. №

СОДЕЖАНИЕ АЛЬБОМА / ОКОНЧАНИЕ /

Лист	Наименование	стр.
110	Окна слуховые индивидуальные ОСИ-1; ОСИ-2; ОСИ-3	113
111	Фонарь бассейна. Спецификация материалов фонаря.	114
112	Кабины санузлов. Спецификация.	115
113	Кабины санузлов. Разделительная перегородка душевой кабины	116
114	Ниша пожарного крана ПК-1, ПК-2. Подиум. Ограждение	
	радиаторов в студии хореографии.	117
	Бассейн	
115	Бассейн. Ванна 25х8,5. Разметка и оборудование ванны для соревнований. Сечение 1-1. Спецификация спортивного оборудования	118
116	Бассейн. Ванна 25х8,5. Схема расположения плит	
	перекрытия на отм. 3.300. Фрагмент N 1.	119
117	Бассейн. Ванна 25х8,5. Схема расположения плит	
	перекрытия на отм. 3.300. Фрагменты N 2, N 3.	120
118	Бассейн. Ванна 25х8,5. Детали установки лестниц МЛ-1, МЛ-2 для	
	спуска в ванну. Монолитные участки УМ1-УМ4. Спецификация.	121
119	Бассейн. Ванна 25х8,5. План ванны. Профиль пенного	
	корытца, профиль лотка от обходных дорожек	122
120	Бассейн. Ванна 25х8,5. Опалубочный план. Сечения 1-1, 2-2.	123
121	Бассейн. Ванна 25х8,5. Опалубочный план. Узлы 1-6.	124
122	Бассейн. Ванна 25х8,5. Опалубочный план. Узлы 7,8,9	125
123	Бассейн. Ванна 25х8,5. Опалубочный план. Узлы 10,11	126
124	Бассейн. Ванна 25х8,5. Опалубочный план. Узлы 12-17	127
125	Бассейн. Ванна 25х8,5. План раскладки сеток днища.	128
126	Бассейн. Ванна 25х8,5. Узлы 1,2,3,4. Сечение 1-1.	129
127	Бассейн. Ванна 25х8,5. Армирование стенок ванны.	130
128	Бассейн. Ванна 25х8,5. Армирование стенок вертикаль-	
	ных углов. Сечения 2-2, 3-3, 4-4.	131
129	Бассейн. Ванна 25х8,5. Армирование балок БМВ1; БМВ2.	132
130	Бассейн. Ванна 25х8,5. Армирование рам РМВ1; РМВ2.	133
131	Бассейн. Ванна 25х8,5. Армирование стоек С-1; С-2.	134
132	Бассейн. Ванна 25х8,5. Армирование. Сетки С1-С13; С17; С18	135
133	Бассейн. Ванна 25х8,5. Армирование С14-С16; К1-К4; МЛ-1, МЛ-2, НМ-1	136
134	Бассейн. Ванна 25х8,5. Ведомость деталей. Спецификация арматуры	137
135	Бассейн. Ванна 25х8,5. Спецификация арматуры.	138
136	Бассейн. Ванна 25х8,5. План подвала на отм. -0.750; -2.100.	139
137	Бассейн. Ванна 25х8,5. Закладные и монтажные детали	
	марки М-1, М-3, М-5, М-6, М-7, М-9.	140
138	Бассейн. Ванна 25х8,5. Закладные и монтажные детали М-2, М-10	141
139	Бассейн. Ванна 25х8,5. Закладные и монтажные детали	
	М-4,М-8,М-11. Спецификация закладных деталей бассейна	142
	Часть 3	
	Технологические чертежи - ТХ	
1	Общие данные	143
2	План 1 этажа в осях "1-7" и "А-П". Блок "А".	144
3	План 1 этажа в осях "6-9" и "А-Р". Блок "А".	145
4	План 1 этажа в осях "14-22" и "Т-Ш". Блок "Б".	146
5	План 1 этажа в осях "8-22" и "В-С". Блок "Б".	147
6	План столовой с расстановкой технологического оборудования	148
7	Монтажный план столовой.	149
8	План 2 этажа в осях "4-9" и "Б-Р". Блок "А".	150
9	План 2 этажа в осях "8-21" и "В-У". Блок "Б".	151
10	План 2 этажа в осях "8-12" и "С-Ц". Блок "Б".	152
11	План 2 этажа в осях "14-22" и "Т-Ш". Блок "Б".	153
12	Схема размещения закладных деталей для спортивного зала (30х18м)	154
13	План 3 этажа в осях "8-9" и "Б-Р". Блок "А".	155
14	План 3 этажа в осях "8-22" и "В-Т". Блок "Б".	156
	Кинотехнология - КТ	
1	Общие данные	157
2	План, разрезы 1-1, 2-2 актового зала	158
3	План кинопроекционной	159
4	Разрезы 1-1, 2-2 кинопроекционной	160
5	Схема внешних связей электросилового оборудования	161
6	Монтажная схема-таблица соединения электросилового	
	оборудования. Лист 1.	162
7	Монтажная схема-таблица соединения электросилового	
	оборудования. Лист 2.	163
8	Схема внешних связей звуковоспроизводящей аппаратуры	
	"звук М2-25-2". Схема заземления.	164
9	Монтажная схема-таблица звуковоспроизводящей аппаратуры "звук М2-25-2".	165
10	Монтажная схема кинопроекционной	166
11	Внешний контур заземления звуковоспроизводящей	167
	аппаратуры "звук М2-25-2".	
	Сценическая звукофикация - СЗ	
1	Общие данные	168
2	Сети на плане актового зала	169
3	Коробка на 3 штепсельных разъема /сборочный чертеж/	170
4	Коробка на 3 штепсельных разъема /крышка, корпус/	171
	Постановочное освещение - ЭТ	
1	Общие указания. Таблица распределения линий освещения эстрады	172
2	1ЩО-Т. Схема принципиальная однолинейная. Верхнее	
	освещение эстрады.	173
3	Конструкция для установки прожекторов. Установка	
	электрооборудования и прокладка труб.	174
	Прилагаемые документы	
	Коробка штепсельная. КШС-2. ЭЛ.М - 21.000	
	Коробка штепсельная КШС-2.Сборочный чертеж ЭЛ.М - 21.000 СБ	
	Корпус ЭЛ.М - 21.100	175
	Стенка задняя ЭЛ.М - 21.101	
	Корпус. Сборочный чертеж ЭЛ.М - 21.100 СБ	176
	Стенка боковая ЭЛ.М - 21.102	
	Панель ЭЛ.М - 21.103	177
	Крышка. Сборочный чертеж ЭЛ.М - 21.200 СБ	
	Корыто ЭЛ.М - 21.201	
	Ушко ЭЛ.М - 21.104	178
	Коробка штепсельная ШКГ-2.Сборочный чертеж ЭЛ.М - 06.000 СБ	
	Штепсельная коробка ШКГ-2. ЭЛ.М - 06.000	179
	Ушко ЭЛ.М - 06.002	
	Ось ЭЛ.М - 06.003	
	Стенка левая ЭЛ.М - 06.102	
	Дверца ЭЛ.М - 06.001	180
	Планка запорная ЭЛ.М - 06.104	
	Корпус. Сборочный чертеж ЭЛ.М - 06.100 СБ	
	Корпус. ЭЛ.М - 06.100	181
	Кожух ЭЛ.М - 06.101	
	Стенка задняя ЭЛ.М - 06.103	182

Альбом I часть 1

ВЕДОМОСТЬ ЧЕРТЕЖЕЙ ОСНОВНОГО КОМПЛЕКТА МАРКИ - АС

Лист	Наименование	Стр. альбома
	Архитектурно-строительные чертежи - АС	
	Часть 1	
1	Общие данные /начало/	4
2-3	Общие данные /продолжение/	5-6
4	Общие данные /окончание/	7
5	Схема генерального плана	8
6	Фасады в осях „1-22", „22-1"	9
7	Фасады в осях „Ш-А", „А-Ш"	10
8	Фасады в осях „1-22", „22-1" /вариант/	11
9	Фасады в осях „Ш-А", „А-Ш" /вариант/	12
10	План подвала. Схема расположения панелей перекрытия над подвалом	13
11	Кладочный план 1 этажа (блок „А") в осях „1-6", „А-Р"	14
12	Кладочный план 1 этажа (блок „А") в осях „6-9", „Б-Р"	
	Спецификация перегородок.	15
13	Кладочный план 2 этажа (блок „А") в осях „4-9", „Б-Р"	16
14	Кладочный план 3 этажа (блок „А") в осях „6-9", „Б-Р"	17
15	Кладочный план 1 этажа (блок „Б") в осях „9-22", „В-Т"	18
16	Кладочный план 1 этажа (блок „Б") в осях „9-14", „С-Ц"	19
17	Кладочный план 1 этажа (блок „Б") в осях „14-22", „Т-Ш"	20
18	Кладочный план 2 этажа (блок „Б") в осях „9-22", „В-Т"	21
19	Кладочный план 2 этажа (блок „Б") в осях „9-14", „С-Ц"	22
20	Кладочный план 2 этажа (блок „Б") в осях „14-22", „Т-Ш"	23
21	Кладочный план 3 этажа (блок „Б") в осях „9-22", „В-Т"	24
22	Кладочный план 3 этажа (блок „Б") в осях „9-14", „С-Ц"	25
23	Кладочный план на отм. 6.600 и 9.900 (блок „Б") в осях „14-22", „Т-Ш"	26
24	План 1 этажа	27
25	План 2 этажа	28
26	План 3 этажа	29
27	План 1 этажа с маркировкой заполнения проемов	30
28	План 2 этажа с маркировкой заполнения проемов	31
29	План 3 этажа с маркировкой заполнения проемов	32
30	Спецификация столярных изделий и витражей	33
31	Разрезы I-I, II-II, III-III, IV-IV	34
32	Разрезы V-V, VI-VI	35
33	Главный вход. Фрагмент фасада в осях 8-13". Разрезы.	36
34	Схема фундаментов в осях „1-6"	37
35	Схема фундаментов в осях „6-9"	38
36	Схема фундаментов в осях „9-22" между осями „В-Т"	39
37	Схема фундаментов в осях „9-14-15" между осями „С-Ц"	40
38	Схема фундаментов в осях „14-15-22" между осями „Т-Ш"	41
39	Фундаменты. Таблица расчетных нагрузок. Спецификация. Примечание.	42
40	Крыльца №1, 5	43
41	Крыльца № 2, 3, 4	44
42	Схема расположения прогонов 1 этажа.	45
43	Схема расположения прогонов 2 этажа.	46
44	Схема расположения прогонов 3 этажа.	47
45	Узлы „1-10"; „I"	48
46	Узлы „11-21"	49
47	План перемычек 1 этажа. Ведомость перемычек наружных стен.	50
48	План перемычек 2 этажа. Ведомость перемычек наружных стен	51
49	План перемычек 3 этажа Ведомость перемычек наружных стен	52
50	Ведомости перемычек внутренних стен и перегородок. Спецификации перемычек.	53
51	Сечения наружных стен с порядовкой 1-1, 2-2, 3-3.	54
52	Сечения наружных стен с порядовкой 4-4, 5-5	55
53	Сечения наружных стен с порядовкой 6-6, 7-7, 8-8	56
54	Экспликация полов	57
55	Ведомость отделки помещений	58
56	Схема расположения плит перекрытия 1 этажа	59
57	Схема расположения плит перекрытия 2 этажа	60
58	Схема расположения плит покрытия	61
59	Монолитные участки УМ1-УМ16	62
60	Плоские каркасы КР1 ÷ КР7	63
61	Спецификация материалов на монолитные участки УМ1-УМ16	64
62	Схема расположения ферм и связей	65
63	Опорная плита ИОП-1	66
64	Лестница №1	67
65	Лестница №2	68
66	Металлические косоуры лестницы №1	69
67	Металлические косоуры лестницы №2	70
68	Узлы, сечения лестниц №1 и №2	71
69	Ограждения лестниц №1 и №2	72
	Часть 2	
70	Монолитные балки БМ-1; БМ-2; БМ-3	73
71	Лестница №3	74
72	Лестница №4	75
73	Лестница №5	76
74	Схема расположения элементов стропил в осях „1-6", „А-П"	77
75	Стропила. Разрезы „1-1"... „5-5"	78
76	Схема расположения кирпичных стенок. Узлы 1-5	79
77	Схема расположения элементов стропил в осях „6-9", „Б-Р"	
	Разрезы „6-6"... „9-9"	80
78	Схема расположения кирпичных стенок. Узлы 6...8"	81
79	Схема расположения элементов стропил в осях „8-13", „8-Х"	
	Разрезы „10-10"... „13-13"	82
80	Схема расположения кирпичных стенок. Узлы „9...11"	83
81	План кровли	84
82	Сечения „А-А", „8-8". „Металлические" пожарные лестницы.	85

Типовой проект соответствует действующим нормам и правилам.

Гл.архитектор проекта /В.Н.Егоров/

Гл.инженер привязки проекта / /

Инв.№ подл. | Подпись и дата | Взам.инв.№ | 2-3992-191

Привязан

Инв.№

Гл.спец.по		
пом.безоп.	Проскуряков	
Н.контр.	Егоров	
Нач.маст.	Радыгин	
Зам.нач.м.	Зеляк	
ГАП	Егоров	
Гл.спец.арх	Борознов	
Вед.инж.	Коцарь	
Исполнил	Профилактова	
Проверил	Суханова	

224-1-697.91 АС

Школа на 11 классов/422 учащихся/ с выделенным блоком клубно-спортивных помещений

Стадия	Лист	Листов
Р	1	139

Общие данные /начало/

ЦНИИЭП граждансельстрой

Альбом I часть 1

ВЕДОМОСТЬ ЧЕРТЕЖЕЙ ОСНОВНОГО КОМПЛЕКТА МАРКИ – АС /ПРОДОЛЖЕНИЕ/

Лист	Наименование	Стр. альбома
83	Вентиляционные шахты ВШ1-ВШ17	86
84	Вентиляционные шахты ВШ18-ВШ21; ВШД1-ВШД3; ШКВ1-ШКВ4	87
85	Вентиляционная шахта ШКВ5	88
86	Фрагмент фасада ФР1	89
87	Фрагменты фасадов ФР2-ФР8	90
88	Спецификация материалов для фрагментов фасадов ФР1-ФР6	91
89	Конструкция крыши лестницы №5	92
90	Развертка стен бассейна	93
91	Спортивный зал. Ограждение отопительных приборов,	94
92	Трибуна для зрителей. Планы. Разрезы.	95
93	Трибуна для зрителей. Сечения, узлы, детали. Спецификация.	96
94	Схема размещения закладных деталей для спортивного оборудования. Спецификация	
	деталей крепления спортивного оборудования	97
95	Крепление гимнастической стенки баскетбольного щита и деталь.	
	Установки стакана в панель перекрытия	98
96	Актовый зал. Кинопроекционная. Планы, разрез, узлы.	99
97	Развертки стен актового зала	100
98	Эстрада. Планы. Сечения. Спецификация.	101
99	Детали и узлы крепления оборудования сценической зоны и актового зала	102
100	Комната хранения оружия	103
101	Витражи В-1, В-1.1, В-2	104
102	Витражи В-3, В-3.1, В-4	105
103	Витражи В-5, В-5.1, В-6	106
104	Витражи В-7, В-7.1, В-8	107
105	Схемы монтажа и крепления витражей В1÷В8	108
106	Витражи. Узлы.	109
107	Спецификация материалов и изделий на витражи В1÷В-8	110
108	Спецификация материалов и изделий на витражи В1÷В-8	111
109	Остекление перегородок ОП-1, ОП-2, ОП-3, ОП-4, ОП-5, ОП-6	112
110	Окна слуховые индивидуальные ОСИ-1, ОСИ-2, ОСИ-3	113
111	Фонарь бассейна. Спецификация материалов фонаря	114
112	Кабины санузлов. Спецификация	115
113	Кабины санузлов. Разделительная перегородка душевой кабины.	116
114	Ниша пожарного крана ПК-1, ПК-2. Подиум. Ограждение радиаторов в кабинете	

Лист	Наименование	Стр. альбома
	хореографии	117
	Бассейн	
115	Бассейн. Ванна 25×8,5. Разметка и оборудование ванны для соревнований. Сечение 1-1.	
	Спецификация спортивного оборудования	118
116	Бассейн 25×8,5. Схема расположения плит перекрытия на отм. 3.300. Фрагмент №1	119
117	Бассейн. Ванна 25×8,5. Схема расположения плит перекрытия на отм.3.300. Фрагменты №2, №3	120
118	Бассейн. Ванна 25×8,5. Детали установки лестниц МЛ-1, МЛ-2 для спуска в ванну.	
	Монолитные участки УМ1-УМ4. Спецификация	121
119	Бассейн. Ванна 25×8,5. План ванны. Профиль пенного корытца,	
	Профиль лотка от обходных дорожек	122
120	Бассейн. Ванна 25×8,5. Опалубочный план. Сечения 1-1; 2-2.	123
121	Бассейн. Ванна 25×8,5. Опалубочный план. Узлы 1÷6	124
122	Бассейн. Ванна 25×8,5. Опалубочный план. Узлы 7,8,9.	125
123	Бассейн. Ванна 25×8,5. Опалубочный план. Узлы 10,11	126
124	Бассейн. Ванна 25×8,5. Опалубочный план. Узлы 12÷17	127
125	Бассейн. Ванна 25×8,5. План раскладки сеток днища	128
126	Бассейн. Ванна 25×8,5. Узлы 1,2,3,4. Сечение 1-1.	129
127	Бассейн. Ванна 25×8,5. Армирование стенок ванны	130
128	Бассейн. Ванна 25×8,5. Армирование стенок вертикальных углов. Сечения 2-2, 3-3, 4-4.	131
129	Бассейн. Ванна 25×8,5. Армирование балок БМ81; БМ82	132
130	Бассейн. Ванна 25×8,5 Армирование рам РВМ1; РВМ2	133
131	Бассейн. Ванна 25×8,5. Армирование стоек С-1; С-2	134
132	Бассейн. Ванна 25×8,5. Армирование. Сетки С1-С13; С17, С18	135
133	Бассейн. Ванна 25×8,5. Армирование. С14-С16; К1-К4; МЛ1, МЛ2; НИ-1.	136
134	Бассейн. Ванна 25×8,5. Ведомость деталей. Спецификация арматуры.	137
135	Бассейн. Ванна 25×8,5. Спецификация арматуры.	138
136	Бассейн. Ванна 25×8,5. План подвала на отм. -0.750; -2.100	139
137	Бассейн. Ванна 25×8,5. Закладные и монтажные	
	детали марки М-1, М-3, М-5, М-6, М-7, М-9	140
138	Бассейн. Ванна 25×8,5. Закладные и монтажные детали М-2, М-10.	
139	Бассейн. Ванна 25×8,5. Закладные и монтажные детали М-4, М-8, М-11	
	Спецификация закладных деталей бассейна	142

ТЕХНИКО-ЭКОНОМИЧЕСКИЕ ПОКАЗАТЕЛИ

Наименование	Ед.измерен.	Всего
Стоимость		
Общая сметная стоимость	тыс.руб.	1738,21
в том числе		
строительно-монтажных работ	"	1428,72
оборудования и мебели	"	307,20
Стоимость строительно-монтажных работ		
на 1 м² полезной площади	руб.	223,69
на 1 м³ строительного объема	"	45,54
Стоимость общая на расчетный показатель	"	4118,98
Трудоемкость		
Построечные трудовые затраты	чел/дн	15187,00
то же на 1 м² полезной площади	"	2,38
то же на 1 м³ строительного объема	"	0,48
то же на расчетный показатель	"	35,98
Технические характеристики		
Строительный объем	м³	31370,00
в том числе подземной части	"	340,00
Строительный объем на 1 м² полезной площади	"	4,91
то же на 1 м² нормируемой площади (К2)	"	6,13
то же на расчетный показатель	"	74,33
Площадь		
застройки	м²	3265,00
общая	"	7358,00
в том числе подземной части	"	79,50
Полезная площадь	"	6387,00
то же на расчетный показатель	"	15,13
Нормируемая	"	5119,00
то же на расчетный показатель	"	12,13
то же на 1 м² полезной площади (К1)	"	0,80
Расход строительных материалов		
цемент	т	1111,83
цемент, приведенный к марке 400	"	1072,75
сталь	"	113,97
сталь, приведенная к классам А-I и Ст3	"	154,59
бетон и железобетон	м³	1891,78
лесоматериалы	"	559,23
лесоматериалы, приведенные к круглому лесу	"	754,97
кирпич	тыс.шт.	1463,80

Привязан

Инв.№

Инв.№ подл. | 2-3992-6 | Подпись и дата | Взам.инв.№

			224-1-697.91 АС
Н.Контр.	Егоров		
Нач.мас.	Радыгин		
Зам.нач.	Земляк		Школа на 11 классов/422учащихся/ с выделенным блоком клубно-спортивных помещений
ГАП	Егоров		
Гл.спец.пр.	Борознов		
Вед.инж.	Коцарь		Общие данные /продолжение/
Исполн.	Феофилактова		
Проверил	Суханова		

Стадия	Лист	Листов
Р	2	

ЦНИИЭП граждансельстрой

25073-01 6

Альбом I часть 1

Типовой проект школы на 11 классов (422 учащихся) с выделенным блоком клубно-спортивных помещений со стенами из кирпича разработан на основании задания на проектирование, утвержденного ЦИТП 25 января 1990 года, договор №3-36-Ц/40

Проект утвержден Госкомархитектуры приказ №182 от 22.06.88г.

Характеристика здания:

Класс ответственности здания - I.

Коэффициент надежности здания - I.

Степень огнестойкости - II.

Область применения: II и III климатические районы, IB климатический подрайон с расчетными зимними температурами наружного воздуха - 20°, -30° (основное решение), -40°С с обычными геологическими условиями.

Нормативное значение снеговой нагрузки 1,0 кПа (100 кгс/м²).

Нормативное значение ветрового давления 0,38 кПа (38 кгс/м²).

Архитектурно-планировочное решение.

Примерная схема генплана разработана на основе СНиП 2.07.01-89 „Градостроительство. Планировка и застройка городских и сельских поселений", СНиП 2.08.02-89 „Общественные здания и сооружения". Предлагаемая схема генерального плана участка школы является рекомендацией, определяющей взаимосвязь зон участка. На участке предусмотрены зоны:
спортивная, учебно-опытная, отдыха и хозяйственного двора. Участок полностью благоустраивается, озеленяется. Проезды и основные подходы к зданию асфальтируются. По периметру участка устраивается защитная полоса зеленых насаждений.

В соответствии с заданием здание школы состоит из блока школьных помещений-классов, кабинетов, лабораторий, рекреаций и администрации; выделенного блока клубно-спортивных помещений, предназначенного как для использования школьниками, так и взрослым населением с расчетом на 300 посетителей. Школа рассчитана на 11 классов на 422 учащихся с соотношением потоков 1:1:1 при количестве учащихся в классах: в первом - 30 человек, во II-IX - 40 человек, в X-XI - 36 человек.

Школьный блок решен ступенчатым одно-двух-трехэтажным объемом с размещением на первом этаже 1-го класса и начальной школы, а на 2-ом и 3-ем этажах V-IX классов с группировкой помещений по кафедральному признаку.

Блок клубно-спортивных помещений выделен в самостоятельный объем, но имеющий непосредственные связи со школьным блоком по всем этажам и примыкающий к нему. Ближе всего к помещениям классов и кабинетов располагаются по этажам: на первом - медицинские помещения и столовая, во втором - кабинет ИЗО и актовый зал, на третьем - кружковая юннатов и библиотека.
В состав помещений блока входит также спортзал с трибунами, бассейн, актовый зал, фойе-холл, кружковые (включая кабинет ИЗО и музыки), помещения администрации и помещения трудового обучения, которые рассчитаны и на кружковые занятия взрослого населения поселка.

Архитектурный объем школы - ступенчатый, разноэтажный со скатными чердачными кровлями над школьным блоком и совмещенными по железобетонным панелям покрытия над блоком клубно-спортивных помещений.

В соответствии с заданием на проектирование разработаны планировочные вариантные решения:

- приспособление здания школы для размещения в нем лечебного учреждения на 300 коек, согласно СН 515-79.
- хозяйственно-бытовые помещения в подвале школы.

При привязке школы с вариантом последующего приспособления ее под лечебное учреждение надлежит пользоваться помимо альбомов I и II альбомом, учитывающим дополнительные мероприятия, связанные со спецификой лечебного учреждения, как в процессе строительства, так и в случае перевода школьного здания на режим лечебного учреждения. В этом случае к варианту должен быть привязан подвал с хозяйственно-бытовыми помещениями (см. Альбом VII), которые впоследствии будут использоваться для нужд лечебного учреждения.

Отделочные работы

Таблицы наружной и внутренней отделки здания приведены на л.55

Конструктивное решение.

Здание запроектировано с несущими продольными и поперечными стенами с разрезкой температурным швом на отсеки. Пространственная жесткость здания обеспечивается работой перекрытий как сплошных горизонтальных дисков в системе с продольными и поперечными стенами. Шаги поперечных и продольных, наружных и внутренних стен - 3.0; 6.0; 7.2; 9.0; 12.0; 24.0 м

Фундаменты - ленточные бутобетонные из бута марки 50, бетон кл. В 7.5. Цоколь выполняется из кирпича обыкновенного полнотелого объемной массой 1800 кг/м³ ГОСТ 530-80 марки 100 на растворе марки 75.

Наружные стены бассейна выполняются из кирпича обыкновенного полнотелого объемной массой 1600 кг/м³ ГОСТ 530-80, остальные наружные стены здания школы выполняются из кирпича керамического пустотелого объемной массой 1400 кг/м³ ГОСТ 530-80 марки 100 на песчано-цементном растворе марки 75 с отделкой фасадов лицевым кирпичом ГОСТ 7484-78.

Внутренние стены из кирпича обыкновенного полнотелого объемной массой 1800 кг/м³ ГОСТ 530-80 марки 75 на растворе марки 50.

Перегородки - гипсобетонные по серии 1.231.9-7 вып.1 и частично кирпичные из кирпича обыкновенного полнотелого объемной массой 1800 кг/м³ ГОСТ 530-80 марки 50 на растворе марки 25.

Прогоны сборные железобетонные по серии 1.225-2 в. 11.

Перемычки сборные железобетонные по серии 1.038.1-1 в.1.

Лестницы - сборные железобетонные по сериям 1.252.1-4 в.1 и 1.251.1-4 в.1 и индивидуальные из железобетонных ступеней по металлическим косоурам.

Перекрытия и покрытия - плиты сборные железобетонные с круглыми пустотами по сериям 1.141-1 вып. 60; 64 и 1.241-1 выпуски 24; 25; 27; над спортивным залом - ребристые по металлическим фермам.

Крыша - чердачная по наклонным деревянным стропилам с холодным чердаком, утеплитель пенобетон γ = 400 кг/м³ (толщину см. таблицу на листе 4) и совмещенная плоская с 4-х слойным рубероидным ковром. Кровля чердачной крыши - волнистые асбестоцементные листы по деревянной обрешетке.

Водосток внутренний, на участках чердачной крыши организованной.

Ванна бассейна железобетонная монолитная с облицовкой керамической плиткой.

В проекте разработаны конструктивные варианты: наружные стены и фундаменты при расчетных температурах наружного воздуха - 20°С, -40°С; заполнение оконных проемов с двойным и тройным остеклением.

Краткие указания по производству работ.

Работы по возведению стен и конструкций из кирпича выполнять в соответствии со СНиП 3.03.01-87 и проектом производства работ, а также требованиям глав СНиП по организации строительного производства. Особое внимание необходимо обратить на укладку опорных подушек под балки, фермы, прогоны, на армирование стен, столбов в соответствии с проектом, а также на правильность установки перемычек.

Устройство кровли из асбестоцементных листов, а также рулонной выполнять по указаниям СНиП 3.04.01-87. Отделочные работы выполнять после устройства кровли и прокладки сетей инженерного оборудования здания.

За относительную отметку 0.000 принят уровень чистого пола первого этажа соответствующий абсолютной отметке

Указания по производству работ в зимнее время.

Проект разработан исходя из условий производства в летнее время. При производстве работ в зимнее время следует соблюдать соответствующие пункты СНиП 3.03.01-87, СНиП 3.04.01-87.

Антикоррозийная защита конструкций.

Работы производить при соблюдении пунктов СНиП 3.03.01-87. и СНиП 2.03.11-85. Выполнение антикоррозийных мероприятий должно обязательно оформляется специальными актами на скрытые работы. Антисептирование изделий и деталей производить согласно СНиП 3.03.01-87.

Охрана окружающей среды.

Школа не является источником нарушения экологического состояния окружающей среды. Хозяйственно-бытовые выбросы предусмотрены в наружную сеть канализации.

На земельном участке школы предусматривается посадка деревьев кустарников и озеленение газонов. Для полива предусмотрены поливочные водопроводные краны.

Указания по привязке проекта

При привязке проекта фундаменты должны быть переработаны с учетом местных геологических условий, наличия грунтовых вод и глубины промерзания.

Сведения о патентоспособности и патентной чистоте.

Принятые конструкции и узлы не патентноспособны, т.к. являются проектной переработкой известных решений и обладают патентной чистотой в отношении СССР по состоянию на 1.06.90г.

Инв.№ подл. | Подпись и дата | Взам.инв.№ | 2-3992-7

Привязан

Инв.№

Н.Контр.	Егоров		224-1-697.91 АС
Нач.маст.	Радыгин		
Зам.нач.	Зеляк		Школа на 11 классов/422 учащихся/ с выделенными блоком клубно-спортивных помещений
ГАП	Егоров		Стадия Р, Лист 3, Листов
Гл.спец.ар	Борознов		Общие данные /продолжение/
Вед.инж.	Коцарь		ЦНИИЭП граждансельстрой
Исполнил	Коцарь		
Проверил	Шилтова		

25073-01 7

Альбом I часть 1

ВЕДОМОСТЬ ССЫЛОЧНЫХ И ПРИЛАГАЕМЫХ ДОКУМЕНТОВ

Обозначение	Наименование	Прим.
Серия 1.236.5-12 в.1;2	Окна и балконные двери деревянные	
	для общественных зданий	
Серия 1.136.5-23 в.1;2;3	Окна и балконные двери деревянные	
	для жилых зданий	
Серия 1.136.5-19	Двери деревянные наружные для	
	жилых и общественных зданий	
Серия 1.136-10	Двери деревянные внутренние для	
	жилых и общественных зданий	
Серия 1.231.9-7 в.1.	Панели перегородок гипсобетонные	
	для общественных зданий со стенами	
	из кирпича с высотами 3,3; 3,6; 4,2м.	
Серия 1.236.4-7/84 в.2.	Витрины и тамбуры из алюминиевых	
	сплавов для общественных зданий	
ГОСТ 8242-88	Детали профильные из древесины и	
	древесных материалов для строительства	
Серия 2.244-1 в.4.	Детали полов общественных зданий	
Серия 1.038.1-1 в.1.	Перемычки железобетонные для	
	зданий с кирпичными стенами	
Серия 1.225-2 в.11.	Железобетонные прогоны	
Серия 1.243.1-4	Плиты плоские железобетонные	
Серия 1.141-1 в.60;64	Панели перекрытий железобетонные	
	многопустотные	
Серия 1.241-1 в.24;25;27	Панели перекрытий железобетонные	
	многопустотные	
ГОСТ 6786-80*	Плиты парапетные железобетонные	
	для производственных зданий	
ГОСТ 22701.1-77*	Плиты железобетонные ребристые	
	предварительно напряженные размерами 6х3м	
	для покрытий производственных зданий	
Серия 1.238-1 в.2.2	Железобетонные козырьки входов и пара-	
	петные плиты общественных зданий	
Серия 1.255.1-1	Ступени железобетонные плоские длиной	
	150 и 210 см для наружных крылец	
	общественных зданий	
ГОСТ 8717.0-84*	Ступени железобетонные и бетонные	
Серия 1.251.1-4 в.1.	Лестничные марши для общественных зданий	
Серия 1.252.1-4 в.1.	Лестничные площадки для общественных зданий	
Серия 1.256.2-2 в.1.	Металлические ограждения лестниц	
	общественных зданий	
Серия 1.263.2-4 в.1.	Унифицированные конструкции сталь-	
	ных ферм для порытий зальных поме-	
	щений общественных зданий	
Серия 2.160-9 в.1.	Узлы деревянных крыш жилых	
	сельских зданий	
Серия 2.240-1 в.2.	Детали перекрытий общественных зданий	

Обозначение	Наименование	Прим.
Серия 2.260-1 в.3.	Детали покрытий общественных зданий	
Серия 2.460-1 в.1;2.	Типовые архитектурно-строительные детали	
224-1-697.91:		
Альбом I ч. 2,3	Разделы АС; ТХ; КТ; ЭТ; СЗ.	
Альбом II ч.1;2	Разделы ОВ; ВК; ЭО; СС; ПОС; АВ; АВК	
Альбом III	Спецификация оборудования	
Альбом IV	Ведомость потребности в материалах	
Альбом V	Сметы	
Альбом VI	Приспособление здания школы под	
	лечебное учреждение	
Альбом VII	Помещения общественного назначения	
	размещаемые в подвале школы	
Альбом VIII	Сметы к помещениям общественного	
	назначения	

ТАБЛИЦА ТОЛЩИН НАРУЖНЫХ СТЕН

Таблица N2

Материал наружных стен	Температура наружного воздуха ТнС	Толщина стены, мм	Привязка к оси а, мм
Кирпич керамический пустотелый пластического формирования ГОСТ 530-80 на цементно-песчаном растворе с объемным весом кладки γ = 1400 кг/м3 (кроме бассейна)	-20	380	260
	-30	510	390
	-40	640	520
БАССЕЙН Кирпич керамический полнотелый пластического прессования ГОСТ 530-80 на цементно-известковом растворе с объемным весом кладки γ = 1600 кг/м3	-20	510	390
	-30	640	520
	-40	770	650

ТАБЛИЦА ТОЛЩИН УТЕПЛИТЕЛЯ

Таблица N3

Материал утеплителя	Температура наружного воздуха ТнС	Толщина утеплителя, мм
Пенобетон γ = 400 кг/м3 /кроме бассейна/	-20	180
	-30	240
	-40	280
БАССЕЙН Пенобетон γ = 400 кг/м3	-20	160
	-30	200
	-40	240

ВЕДОМОСТЬ СПЕЦИФИКАЦИЙ

Лист	Наименование	Стр. альбома
10	Спецификация сборных ж.б. и металлических элементов	13
12	Спецификация перегородок	15
30	Спецификация столярных изделий и витражей	33
39	Спецификация изделий и материалов	42
40,41	Спецификация материалов и крыльца N1;N2;N3;N4;N5	43,44
50	Спецификация перемычек наружных и внутренних стен	53
60	Спецификация металлических элементов плоских каркасов	63
61	Спецификация материалов на монолитные участки УМ1...УМ16	64
62	Спецификация к схеме расположения ферм и связей	65
63	Спецификация материалов на опорную плиту ИОП-1	66
64,65	Спецификация элементов лестницы N1; N2.	67,68
66;67	Спецификация металла на косоуры лестницы N1; N2	69;70
69	Спецификация материалов ограждения лестниц N1; N2	72
71;72;73	Спецификация сборных изделий на лестницу N3; N4; N5	74;75;76
75;78;80	Спецификация элементов стропил	78;81;83
81	Спецификация сборных изделий к плану кровли.	84
88	Спецификация материалов для фрагментов фасадов	91
89	Спецификация элементов колокольни	92
93	Спецификация материалов и изделий на трибуну	96
94	Спецификация деталей крепления спортивного оборудования	97
98	Спецификация древесины	101
99	Спецификация материалов для деталей крепления	
	оборудования сценической зоны и актового зала	102
100	Спецификация материалов	103
107;108	Спецификация материалов и изделий на витражи В1...В8	110;111
109	Спецификация материалов на ОП-1...ОП-6	112
110	Спецификация материалов на окна ОСИ-1...ОСИ-3	113
111	Спецификация материалов фонаря.	114
112	Спецификация древесины на дешевые и санкабины	115
114	Спецификация материалов	117
115	Спецификация спортивного оборудования	118
116	Спецификация изделий и материалов на перекрытие	119
118	Спецификация материалов на монолитные участки	121
135	Спецификация арматуры	138
136	Спецификация изделий и материалов	139

Н.контр.	Егоров		224-1-697.91 - АС
Нач.маст.	Радыгин		
Зам.нач.м.	Земляк		Школа на 11 классов /422учащихся/ с выделенным блоком клубно-спортивных помещений
ГАП	Егоров		Стадия: Р; Лист: 4; Листов:
Гл.спец.арх.	Борознов		
Вед.инж.	Коцарь		Общие данные /окончание/
Исполнил	Коцарь		ЦНИИЭП граждансельстрой
Проверил	Шилтова		

Инв. № подл. 2-3992-8 | Подпись и дата | Взам. инв. №

25073-01 8

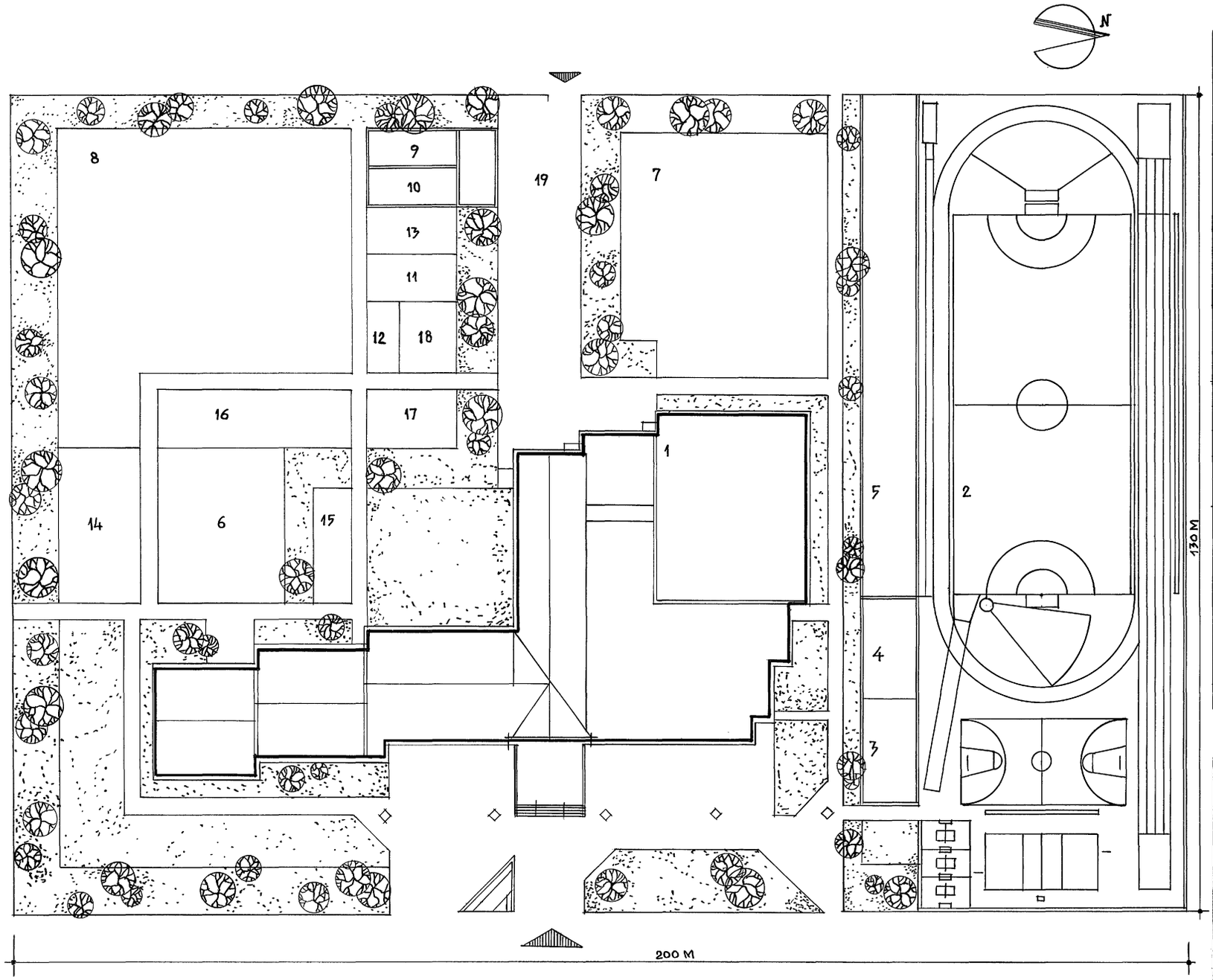

Состав и площади зон земельного участка школы на 11 классов

№№	Наименование зон	№№ типовых проектов	Площадь м²
1	Здание школы с блоком клубно-спортивных		
	помещений		3262
2	Стадион с беговой дорожкой, игровыми площадками		
	площадкой для прыжков и метаний		5300
3	Гимнастическая площадка I-IV кл.		200
4	Гимнастическая площадка V-XI кл.		200
5	Площадка для нач. военной подготовки		1000
6	Участок начальных классов		400
7	Участок полевых и овощных культур		1200
8	Участок сада		2300
9	Участок цветочно-декоративных растений		400
10	Теплица		170
11	Метео-географическая площадка		100
12	Площадка для занятий на воздухе		30
13	Зоологический отдел		100
14	Коллекция растений		350
15	Площадка для подвижных игр I кл.		100
16	Площадка для подвижных игр II-IV кл.		300
17	Площадка для подвижных игр V-IX кл.		125
18	Площадка тихого отдыха V-IX кл.		100
19	Хозяйственная площадка с сараем		500

Баланс территории

№№ по порядк	Наименование	Площадь м²
1	Площадь участка	26000
2	Площадь застройки	3262
3	Площадь спортивных площадок	6700
4	Площадь озеленения	4200
5	Площадь площадок, дорожек, хоздвора	2155

Инв. № подл. | Подпись и дата | Взам. инв. №
2-7992-9

Привязан:

Инв. №

Н. контр.	Егоров	
Нач. маст.	Радыгин	
Зам. н. м.	Земляк	
ГАП	Егоров	
Гл. спец.	Борознов	
Вед. инж.	Шилгова	
Исполнил	Шишкина	
Проверил	Егоров	

224-1-697.91 - АС

Школа на 11 классов/422 учащихся с выделенным блоком клубно-спортивных помещений

Стадия	Лист	Листов
Р	5	

Схема генплана

ЦНИИЭП граждансельстрой

25073-01 9

Альбом I часть 1

Фасад 1-22

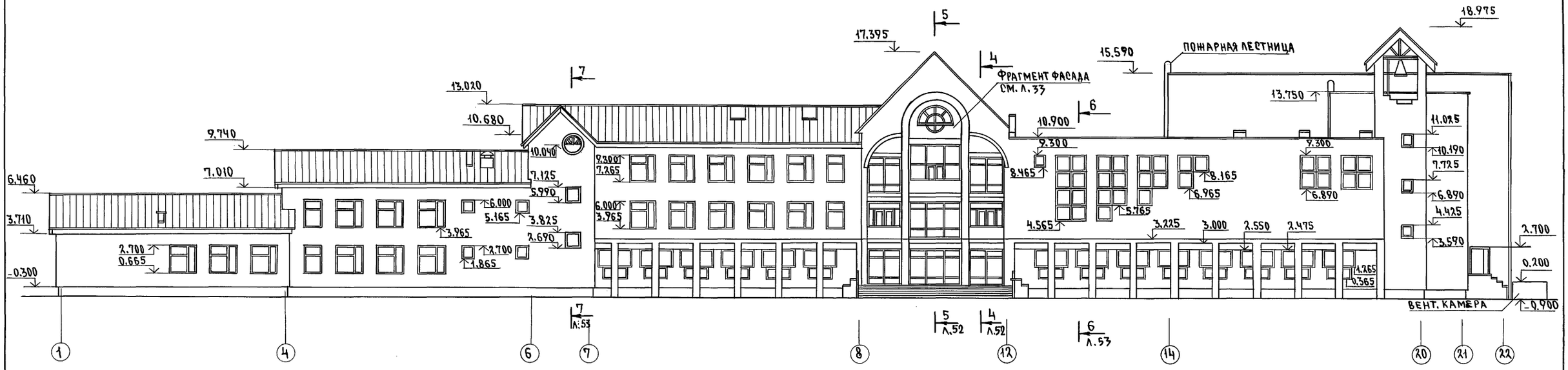

Фасад 22-1

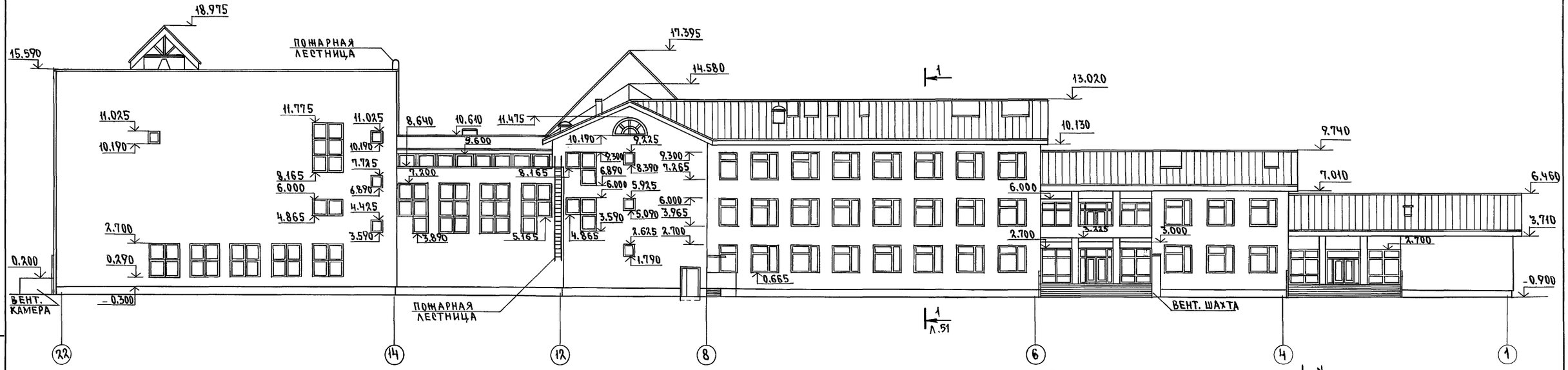

Сечения порядовок стен обозначаются

Инв.№подл.	2-3992-10		
Подпись и дата			
Взам.инв.№			

Привязан

Инв.№

Гл.спец.по пож.безоп.	Прокурякова	
Н.контр.	Егоров	
Нач.маст.	Радыгин	
Зам.н.м.	Земляк	
ГАП	Егоров	
Гл.спец.К.	Шилтова	
Гл.спец.АР	Борознов	
Исполнил	Малоян	
Проверил	Суханова	

224-1-697.91 -АС

Школа на 11 классов (422 учащихся) с выделенным блоком клубно-спортивных помещений

Стадия	Лист	Листов
Р	6	

Фасады в осях 1-22, 22-1

ЦНИИЭП гражданселькстрой

25073-01 10 Формат А2

Альбом I часть 1

Вид кладки стен

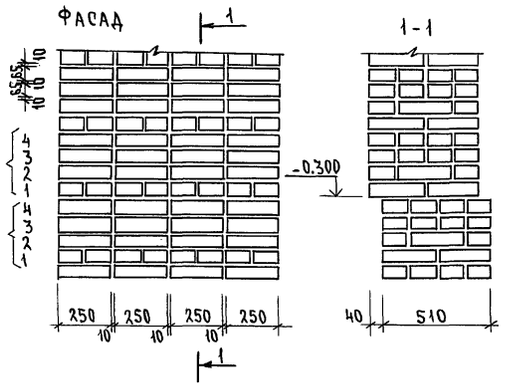

Фасад Ш-А

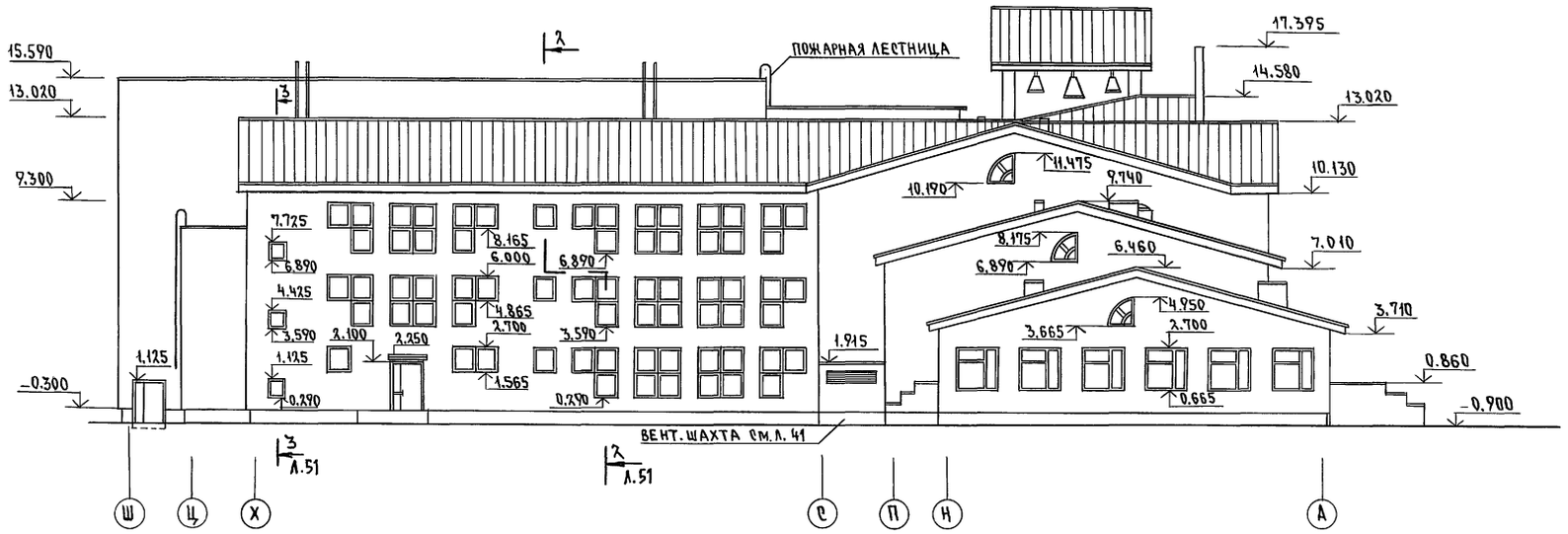

Фасад А-Ш

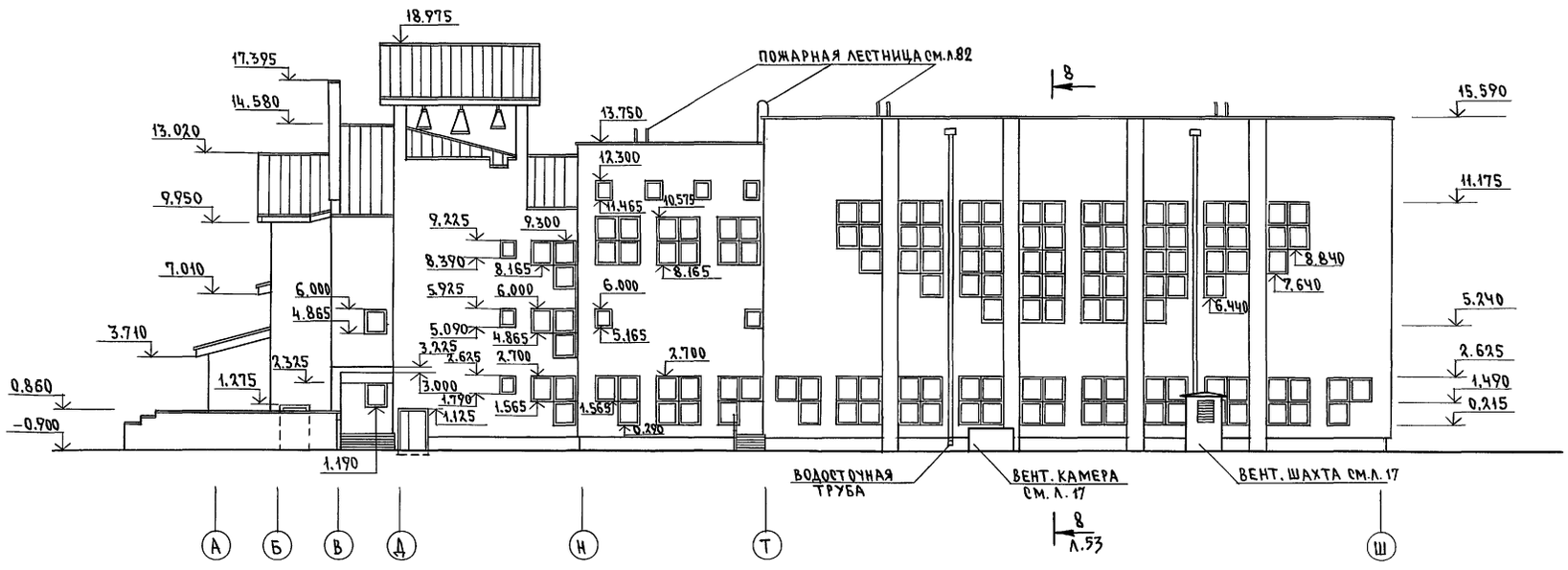

1-1

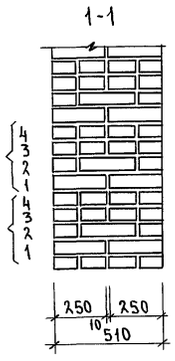

1-1

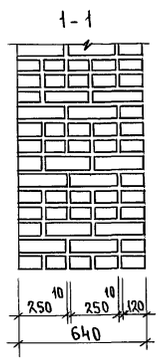

Таблица наружной отделки

Наименование	Вид отделки	Примечания
стены	расшивка швов	
цоколь	штукатурка „под шубу"	
колонны	улучшенная штукатурка цементно-известковым раствором	
окна, двери, открытые детали крыш	масляная цветная окраска	

Взам. инв. N | Подпись и дата | Инв. N подл. 2-3992-11

Привязан

Инв. N

Н. контр.	Егоров		
Нач. маст.	Радыгин		
Зам. н. м.	Земляк		
ГАП	Егоров		
Гл. спец. к.	Шилтова		
Гл. спец. арх.	Борознов		
Исполнил	Малоян		
Проверил	Суханова		

224-1-697.91 -АС

Школа на 11 классов (422 учащихся) с выделенным блоком клубно-спортивных помещений

Стадия	Лист	Листов
Р	7	

Фасады в осях Ш-А, А-Ш.

ЦНИИЭП граждансельстрой

25073-01 11

Формат А2

Альбом I часть 1

ФАСАД 1-22

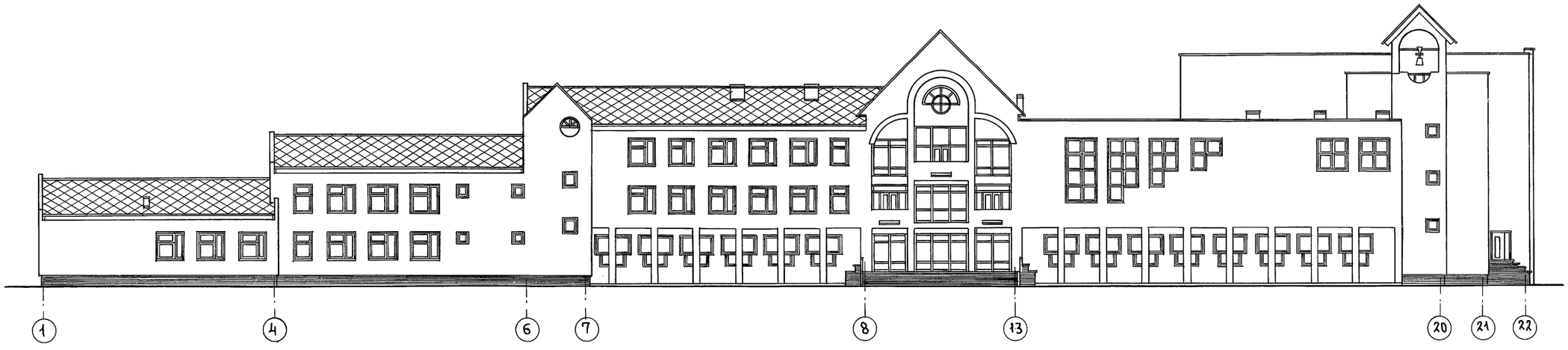

ФАСАД 22-1

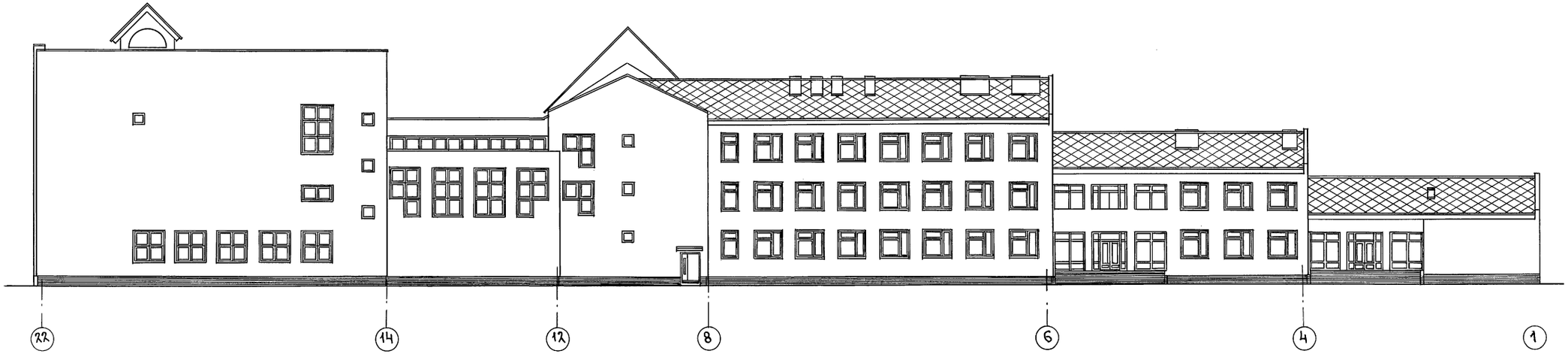

			224-1-697.91 -- АС
Н.контр.	Егоров		
Нач.маст.	Радыгин		
Зам.н.м.	Земляк		
ГАП	Егоров		
Гл.спец.	Борознов		
Вед.инж.	Шилтова		
Исполнил	Малоян		
Проверил	Егоров		

Школа на 11 классов (422 учащихся) с выделенным блоком клубно-спортивных помещений

Стадия	Лист	Листов
Р	8	

Фасады 1-22; 22-1 (вариант)

ЦНИИЭП граждансельстрой

Привязан

Инв.N

Инв.N подл. 2-3992-12 | Подпись и дата | Взам. инв. N

25073-01 12 Формат А2

Альбом I часть 1

Фасад Ш-А

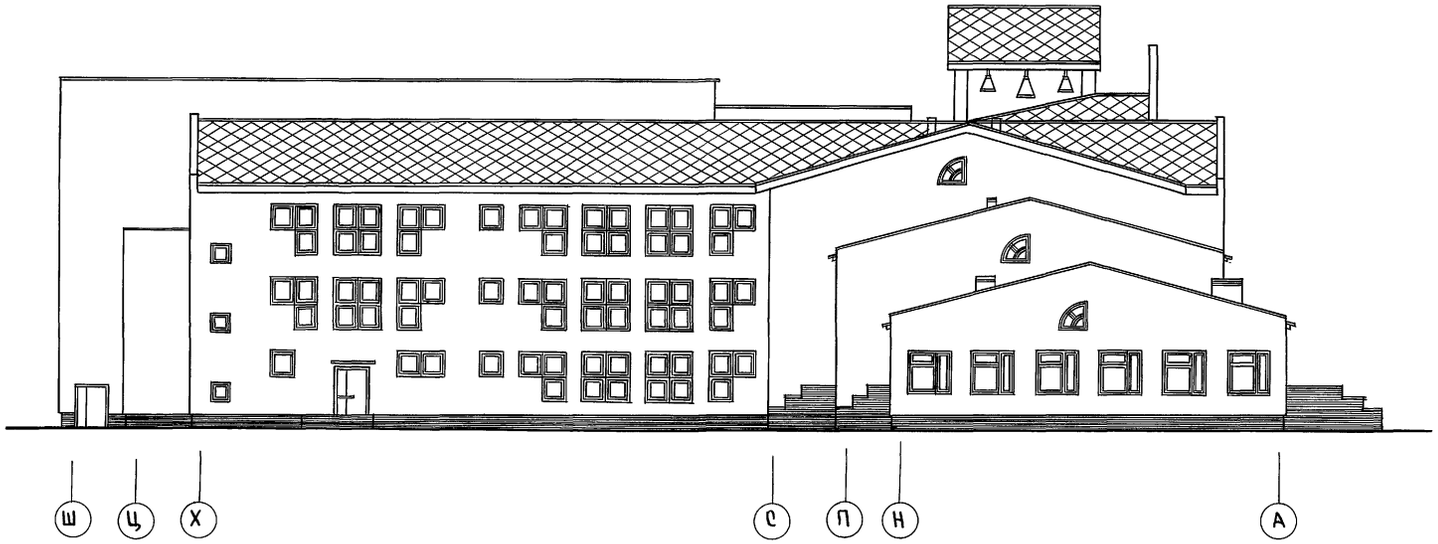

Фасад А-Ш

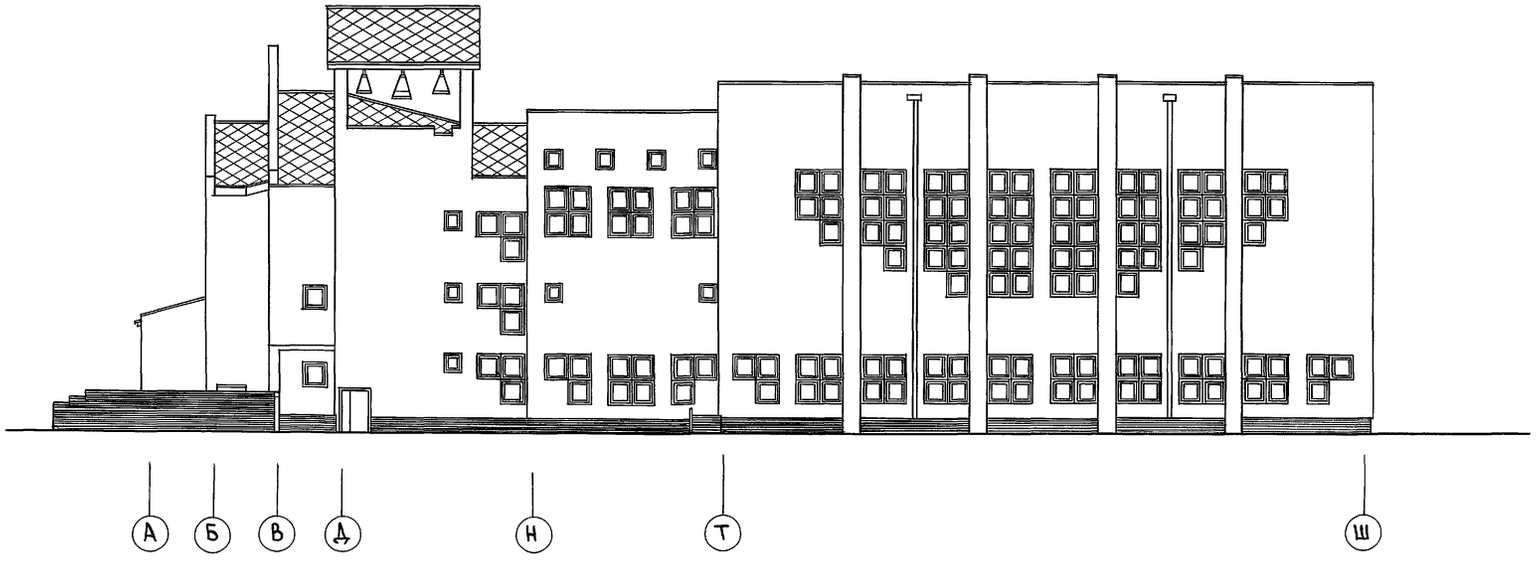

				224-1-697.91 -АС			
		Н.контр.	Егоров				
		Нач.маст.	Радыгин				
Привязан		Зам.н.м.	Земляк	Школа на 11 классов (422 учащихся) с выделенным блоком клубно-спортивных помещений	Стадия	Лист	Листов
		ГАП	Егоров		Р	9	
		Гл.спец.арх.	Борознов				
		Вед.инж.	Шилтова	Фасады в осях Ш-А, А-Ш/вариант	ЦНИИЭП гражданскельстрой		
		Исполн.	Малоян				
Инв.N		Проверил	Егоров				

25073-01 13 Формат А2

Инв.N подл. 2-3992-13 | Подпись и дата | Взам.инв.N

Альбом I часть 1

План подвала

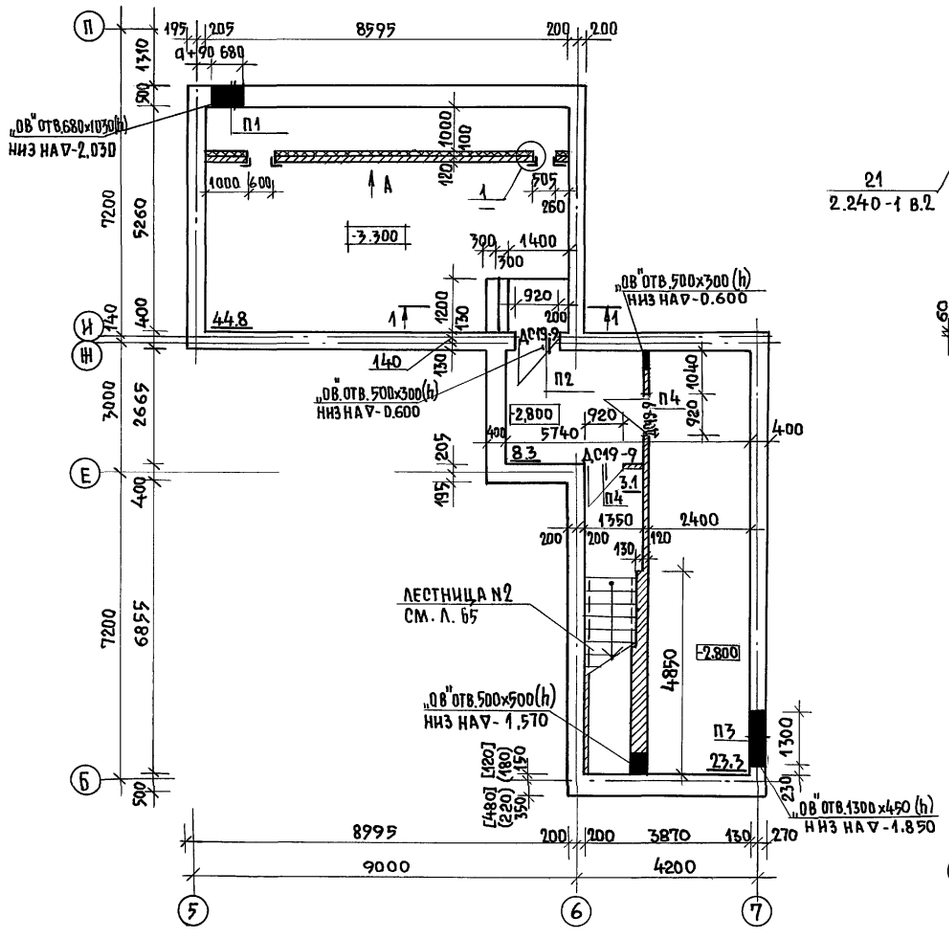

Схема расположения панелей перекрытия над подвалом

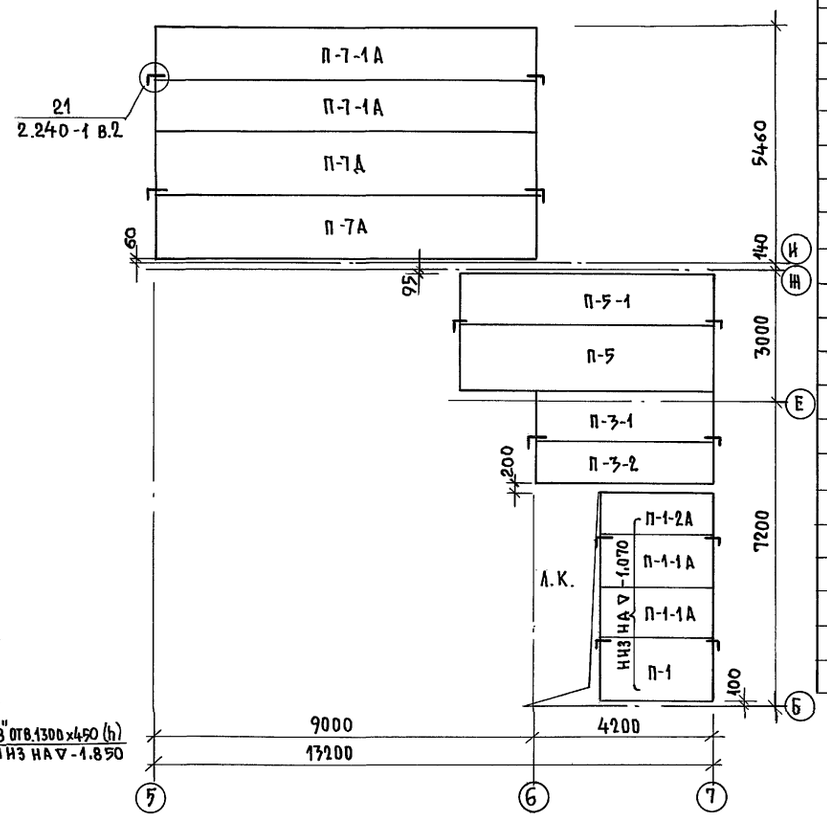

Спецификация сборных ж.б. изделий и металлических элементов

Марка поз.	Обозначение	Наименование	Кол. шт.	Масса ед.кг	Приме-чание
		Ж.б. панели перекрытий			
П-1	1.141-1 в.60	ПК27.15-6Т	1	1290	
П-1-1А		ПК27.12-8Т	2	970	
П-1-2А		ПК27.10-8Т	1	795	
П-3-1		ПК42.12-6Т	1	1490	
П-3-2		ПК42.10-6Т	1	1230	
П-5	1.141-1 в.64	ПК60.15-6АIVТ	1	2800	
П-5-1		ПК60.12-6АIVТ	1	2100	
П-7А	1.241-1 в.24	П90.15-8АIIIвТ	2	4190	
П-7-1А		П90.12-8АIIIвТ	2	3170	
		Перемычки ж.б.			
1ПБ13-1	1.038.1-1 в.1	1ПБ13-1	2	25	
3ПБ13-37		3ПБ13-37	7	85	
3ПБ18-37		3ПБ18-37	3	119	
		Металлические элементы			
21	2.240-1 в.2	10АI ГОСТ 5781-82* ℓ=900	12	0.555	
1		Уголок $\frac{50\times4\ \text{ГОСТ}\ 8509\text{-}86}{\text{ст.2 сп ГОСТ}\ 535\text{-}58}$	7	3,05	п.м.
2		6АI ГОСТ 5781-82* ℓ=250	20	0,06	
3		8АI ГОСТ 5781-82* ℓ=1000	16	0.395	

Ведомость перемычек

Тип	Схема сечения	Тип	Схема сечения
П1	500, 3ПБ13-37, -1.000, 120 120 120 120, 5 10 5	П3	3ПБ18-37, -1.850, 120 120 120, 20 20, 130 270, 7
П2	3ПБ13-37, -0.910, 120 120 120, 20 20, 130 140 130, И Ж	П4	1ПБ13-1, -0.910, 120

Вид А

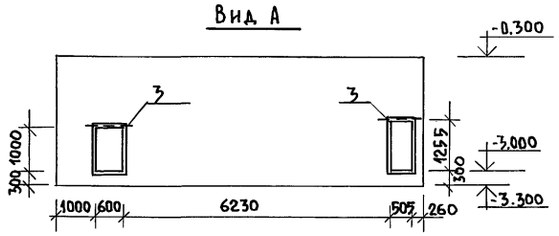

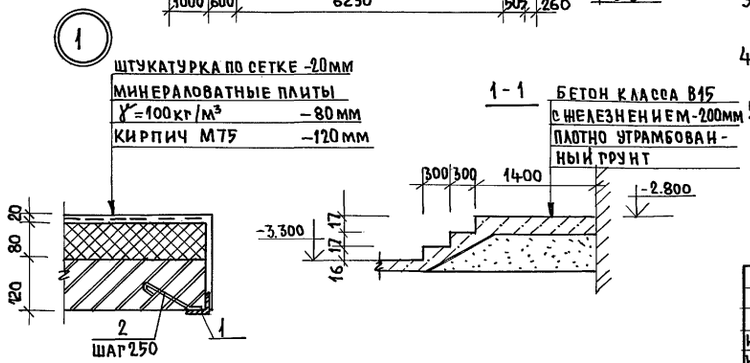

1. Панели перекрытия над подвалом укладывать на отм -0.300, кроме оговоренных на плане.
2. Укладку панелей на стены и заделку швов между панелями производить на цементном растворе М100 для плит длиной до 6м и на цементном растворе М200 для плит длиной 9м.
3. Монтажные металлические детали анкеровки панелей после устройства соединений защитить слоем цементного раствора М100.
4. Над проемами и отверстиями шириной до 600мм проложить арматуру ф8АI ℓ=1000мм через 100мм по ширине стены.
5. Дверные блоки учтены в спецификации на листе 30

Норм.конт	Егоров		
Нач.маст	Радыгин		
Зам.н.м.	Земляк		
ГАП	Егоров		
Гл.спец.	Борозинов		
Вед.инж	Коцарь		
Исполнил	Коцарь		
Проверил	Шилатова		

Привязан:

Инв. №

224-1-697.91 -АС

Школа на 11 классов/422 учащихся/ с выделенным блоком клубно-спортивных помещений.

Стадия	Лист	Листов
Р	10	

План подвала. Схема расположения панелей перекрытия

ЦНИИЭП Граждансельстрой

25073-01 14

Инв. № подл. | Подпись и дата | Взам. инв. №

2-3992-4

Альбом I часть 1.

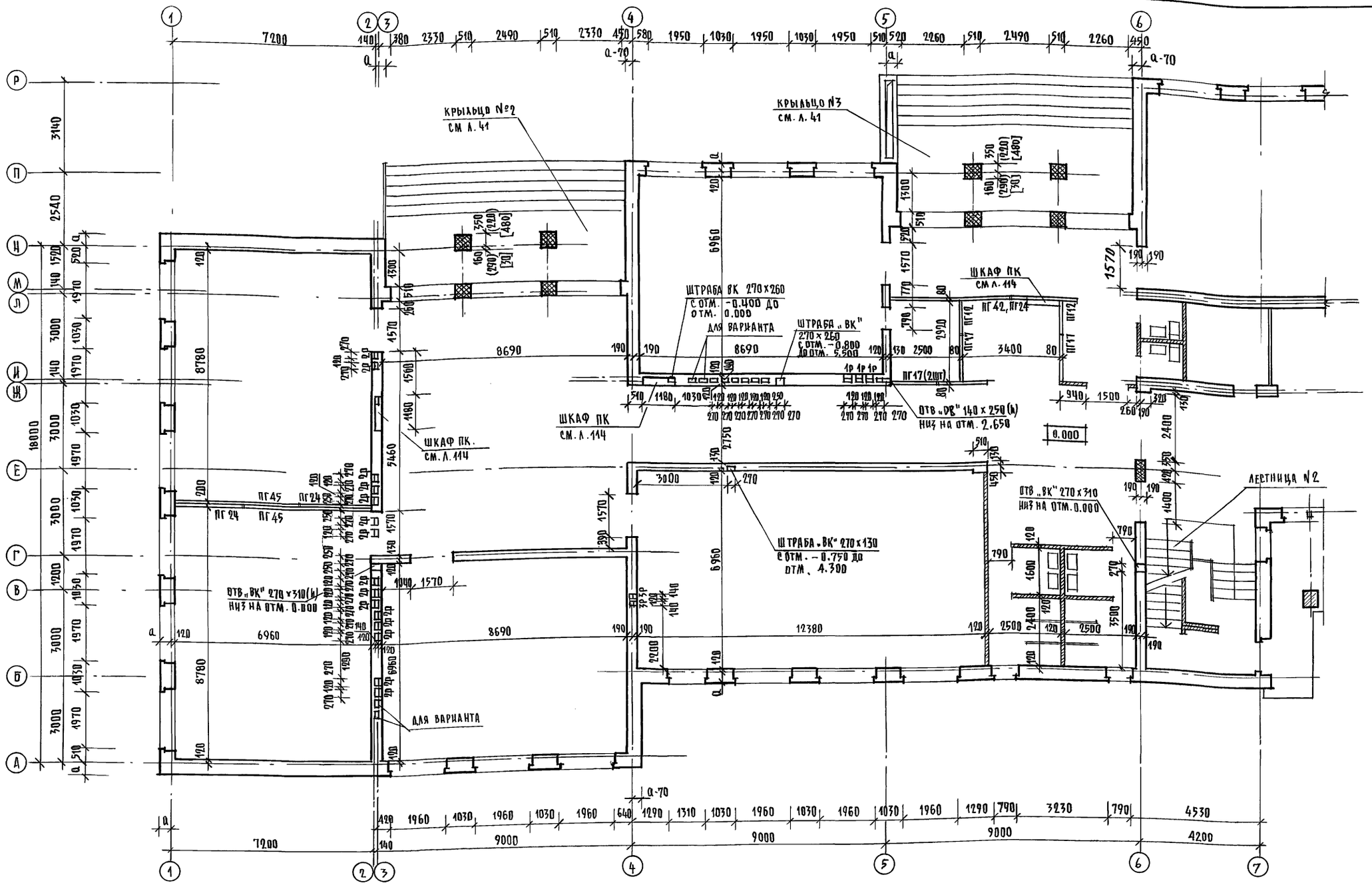

1. На кладочном плане привязаны вентканалы открывающиеся на данном этаже, а также каналы приточной вентиляции на 2 и 3 этажи. Привязку остальных каналов см. планы 2 и 3 этажей.
2. Отверстия вентканалов 200 х 200 (h) с решетками 1р открыть на 1 этаже с отм. 2.700
   200 х 440 (h) с решетками 2р — " — с отм. 2.450
   150 х 150 (h) с решетками 3р — " — с отм. 2.750
   150 х 340 (h) с решетками 4р — " — с отм 2.550

   Отверстия вентканалов 200 х 200 (h) с решетками 1р открыть на 2 этаже с отм. 6.000
   200 х 440 (h) с решетками 2р — " — с отм 5.750
   150 х 150 (h) с решетками 3р — " — с отм. 6.050
   150 х 340 (h) с решетками 4р — " — с отм. 5.850

   Отверстия вентканалов 200 х 200 (h) с решетками 1р открыть на 3 этаже с отм. 9.300
   200 х 440 (h) с решетками 2р — " — с отм. 9.050
   150 х 150 (h) с решетками 3р — " — с отм. 9.400
   150 х 340 (h) с решетками 4р — " — с отм. 9.150
3. Кладку каналов приточной вентиляции из подпольных каналов начинать с отм. -0.300 читать совместно с чертежами ОВ

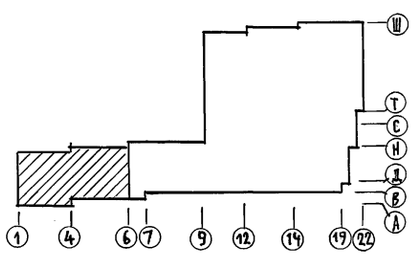

Привязан

Инв №

Взам. инв № | Подпись и дата | Инв № подл. 2-2992-15

Н. контр.	Егоров		
Нач. маст.	Радыгин		
Зам. н. м.	Земляк		
ГАП	Егоров		
Гл. спец. АР	Борознов		
Вед. инж.	Шилгова		
Исполнит.	Барабанщикова		
Проверил	Егоров		

224-1-697.91 - АС

Школа на 11 классов /422 учащихся/ с выделенным блоком клубно-спортивных помещений

Кладочный план 1 этажа (блок „Д") в осях „1-6", „А-Р"

Стадия	Лист	Листов
Р	11	

ЦНИИЭП гражданселькстрой

Копировал.

25073-01 15 Формат А2

Альбом I часть 1

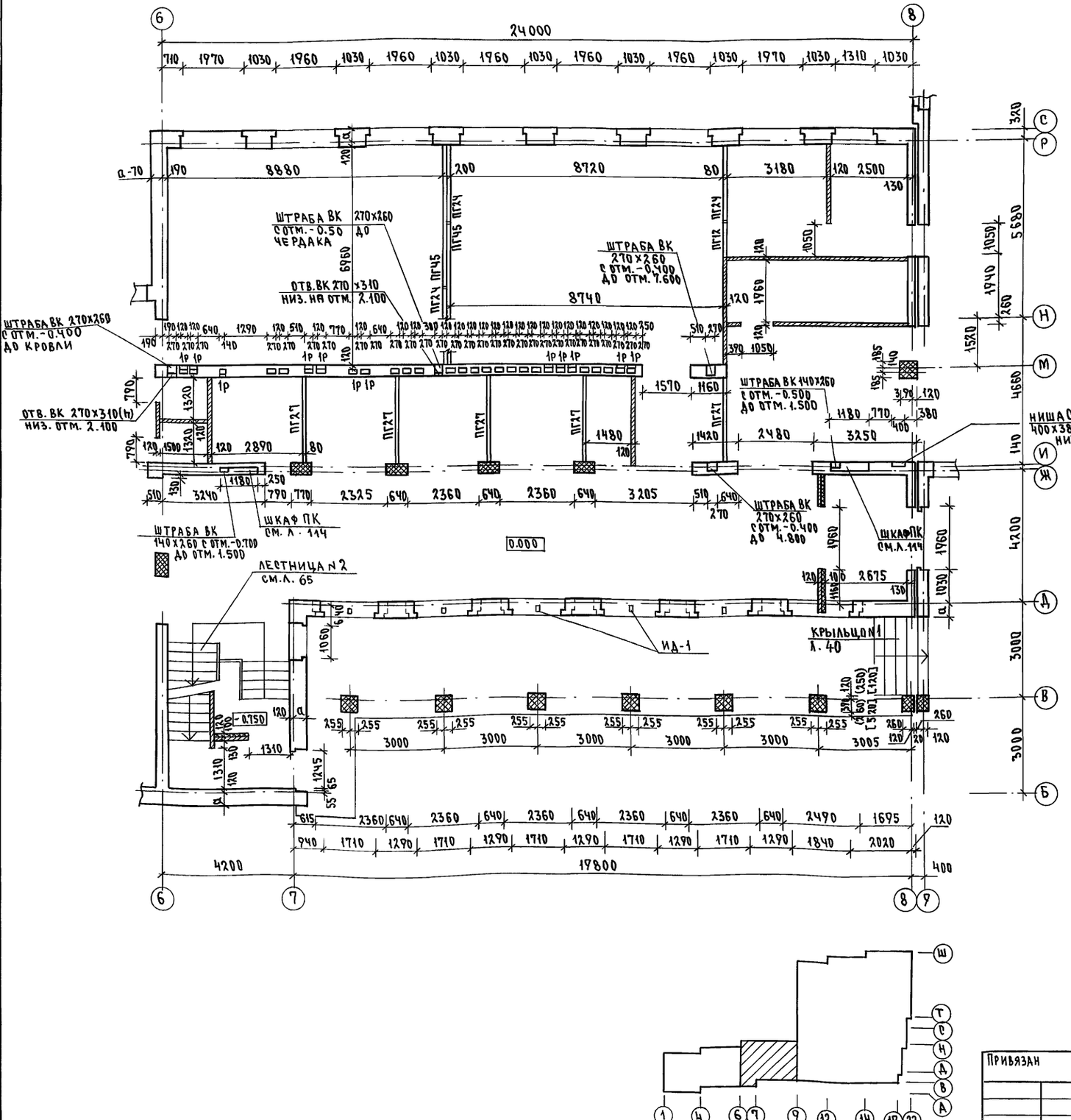

Спецификация перегородок

Марка поз.	Обозначение	Наименование	Количество 1эт	2эт	3эт	всего	Масса ед.кг	Примечание
ПГ11	серия 1.231.9-7 вып.1	ПГ 11.30.8-5Г	12	5	9	26	345	
ПГ12		ПГ 12.30.8-5Г	10	9	1	20	395	
ПГ17		ПГ 17.30.8-5Г	14	6	2	22	535	
ПГ24		ПГ 24.30.8-5Г	9	15	10	34	750	
ПГ27		ПГ 27.30.8-5Г	6	3	4	13	845	
ПГ42		ПГ 42.30.8-5Г	3	1	2	6	1320	
ПГ45		ПГ 45.30.8-5Г	14	5	7	26	1410	
ПГ8		ПГ 8.9.8-5Г	—	7	—	7	75	
ПГ10		ПГ 10.6.8-5Г	3	3	2	8	67	
ПГ15		ПГ 15.6.8-5Г	1	—	1	2	93	

1. Наружные стены бассейна выполняются из кирпича полнотелого пластического прессования на цементно-известковом растворе γкд = 1600 кг/м³. Остальные наружные стены - из кирпича пустотелого пластического прессования на цементно-песчаном растворе γкд=1400 кг/м³. Внутренние стены и перегородки выполняются из кирпича полнотелого пластического прессования на цементно-песчаном растворе γкд = 1800 кг/м³. См. лист 3
2. Стены с вентканалами и кирпичные перегородки высотой 3,0м армировать сеткой из арматуры 3ВрI с ячейками 100х100 мм через 3 ряда кладки на всю высоту.
3. Примечание по кладке вентканалов см. л. 11
4. Все столбы и простенки, обозначенные на кладочных планах ▨ выполнять из кирпича обыкновенного полнотелого М100 на растворе М75 по МРЗ 35 объемной массой 1800 кг/м³ ГОСТ 530-80 и армировать сеткой из арматуры 3ВрI с ячейками 3.5х3.5 см через 2 ряда кладки.
5. Под опорами балок и прогонов стены и простенки армировать сеткой из арматуры 3ВрI с ячейками 3.5х3.5 см в первых трех каждых швах, а затем через 3 ряда кладки на высоту 70см шириной 1 м.
6. При кладке стен спортивного зала обратить внимание на установку закладных деталей для крепления спортивного оборудования.
7. Для крепления оконных и дверных блоков в проемах заложить антисептированные деревянные пробки по 3шт. по высоте с каждой стороны. В наружных стенах пробки обернуть толем.
8. Ниши пожарных шкафов перекрываются перемычками ЗПБ 16-37, а в местах прохождения штраб-арматурой Ф 10 А III ℓ=350 с шагом 150мм. Перемычки учтены на листе 50
9. Линии разрезов показаны на листах 24 . Сечения по стенам см. л. 51...53
10. Тамбуры утеплить минеральной ватой толщиной 100мм γ=100кг/м³ и оштукатурить по сетке.
11. Изменяющиеся привязки стен и столбов даны на основной вариант, при t°н.в.-30° без скобок, на t°н.в.-20°-в круглых скобках, на t°н.в.-40° - в квадратных скобках.
12. Устройство полов и внутренние отделочные работы производить после монтажа коммуникаций и устройства кровли.
13. Схемы расположения закладных деталей крепления витражей см. л. 105
14. Деревянные импосты ИД-1 выполнить из древесины хвойных пород по ГОСТ 8486-86*Е сечением 75х100 (для основного решения) по ГОСТ 24454-80 длиной 2500; ИД-1 заделать в кладку по низу окна и с помощью уголков закрепить к перемычке.

				224-1-697.91 -АС	
Н.контр.	Егоров				
Нач.маст.	Радыгин				
Зам.н.м.	Земляк			Школа на 11 классов (432 учащихся) с выделенным блоком клубно-спортивных помещений	Стадия Р; Лист 12; Листов
ГАП	Егоров				
Гл.спец.арх.	Бородянов				
Вед.инж.	Шилтова			Кладочный план 1этажа (блок „А") в осях „6-9", „Б-В". Спецификация перегородок.	ЦНИИЭП граждансельстрой
Исполнил	Барабанщикова				
Проверил	Егоров				

Привязан

Инв.N

Инв.N подл. | Подпись и дата | Взам.инв.N | 2-3992-16

25073-01 16 Формат А2

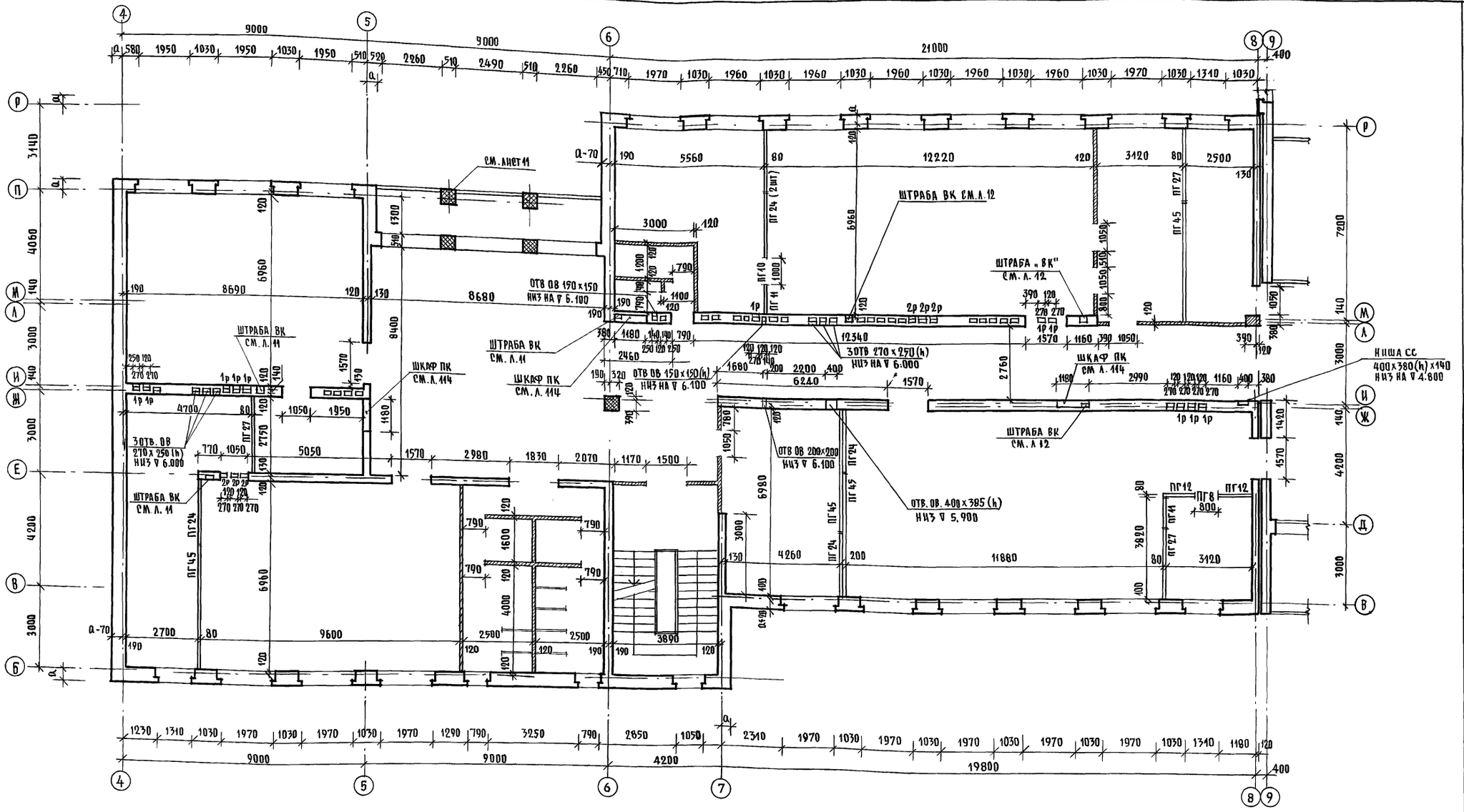

1. Общие примечания по кладке см. л. 12. Примечания по кладке вентканалов см. л. 11

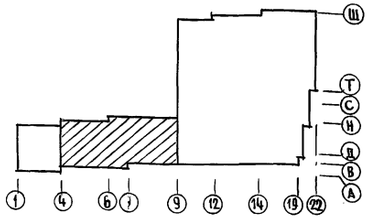

			224-1-697.91 - АС
Н. контр.	ЕГОРОВ		
Нач. маст.	РАДЫГИН		
Зам. Н. М.	ЗЕМЛЯК		
ГАП	ЕГОРОВ		
Гл. специал.	БОРОЗНОВ		
Вед. инж.	ШИАТОВА		
Исполнил	БАРАБАНЩИКОВА		
Проверил	ЕГОРОВ		

Школа на 11 классов /422 учащихся/ с выделенным блоком клубно-спортивных помещений

Стадия	Лист	Листов
Р	13	

Кладочный план 2-этажа (блока) в осях „4-9", „Б-Р"

ЦНИИЭП гражданселькстрой

25073-01 17

Формат А2

Привязан

Инв. №

Копировал

Инв. № подл. | Подпись и дата | Взамен инв. №

2-3992-17

Альбом I часть 1.

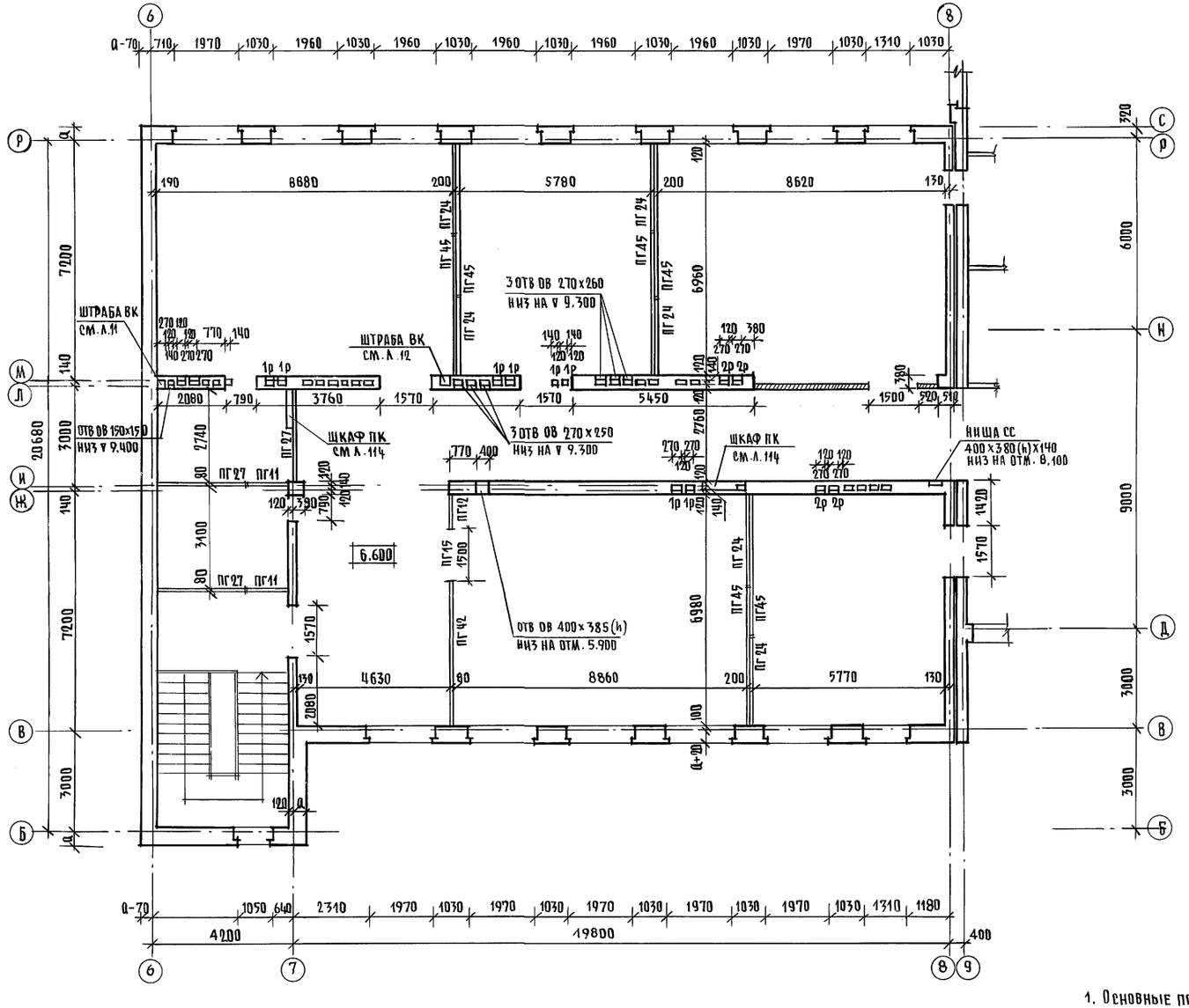

1. Основные примечания по кладке см. л.12 Примечание о вентканалах см. л. 11

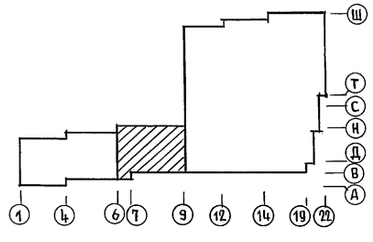

				224-1-697.91 - АС
	Н. контр.	Егоров		
	Нач. маст	Радыгин		
Привязан	Зам. н. м	Земляк		Школа на 11 классов /422 учащихся/ с выделенным блоком клубно-спортивных помещений
	Гап	Егоров		Стадия: Р; Лист: 14; Листов:
	Гл. спецар.	Борознов		
	Вед. инж	Шилтова		Кладочный план 3-этажа (блок „А") в осях „6-9", „Б-Р"
	Исполн.	Барабанщикова		ЦНИИЭП Гражданскельстрой
Инв №	Проверил	Егоров		
	Копировал			25073-01 18 Формат А2

Инв № подл. 2-3992-18 | Подпись и дата | Взамен инв №

Альбом I часть 1

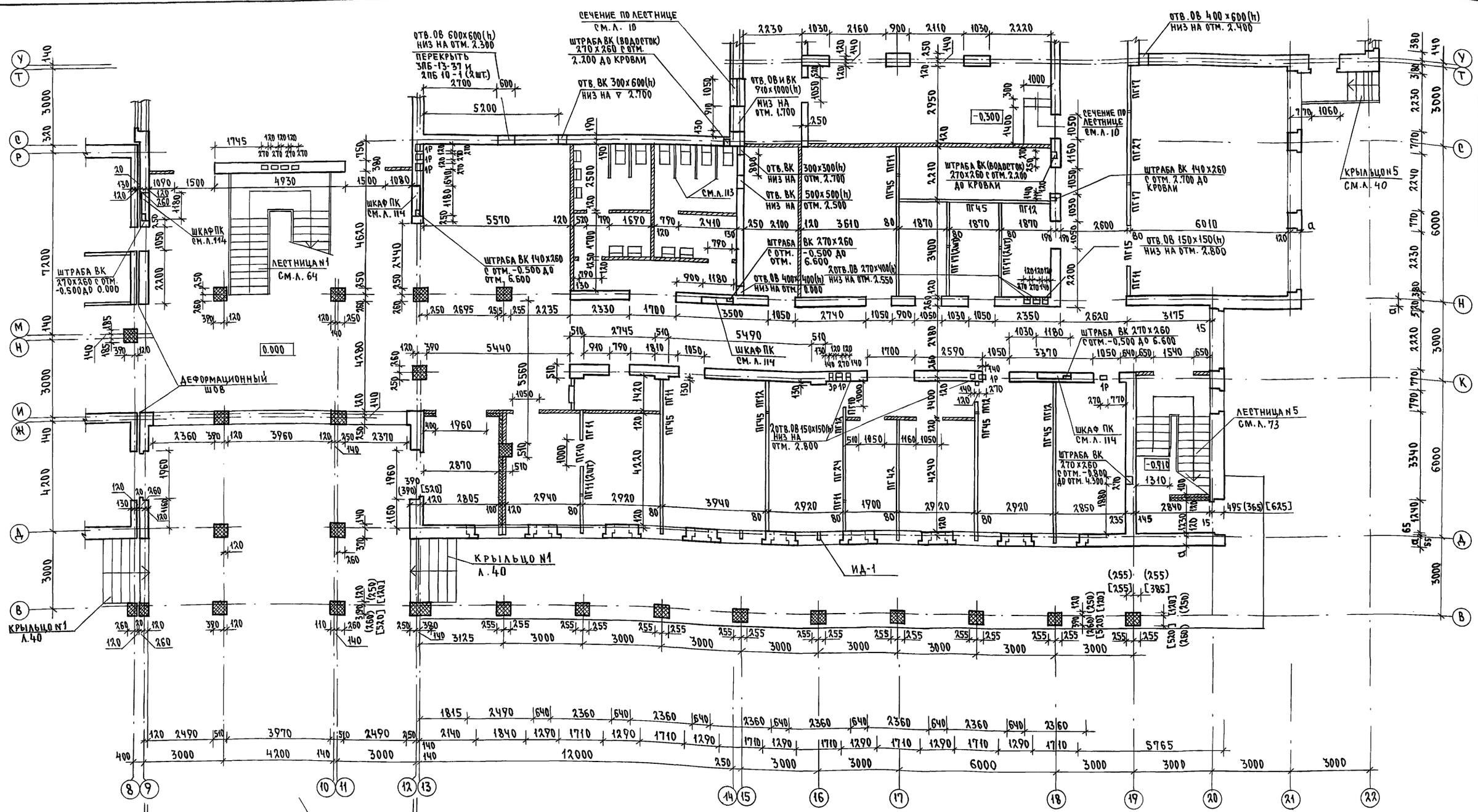

1. Основные примечания по кладке см. л. 12
2. Примечания по кладке вентканалов см. л. 11
3. Перемычки для перекрытия сантехнических отверстий учтены на л. 50

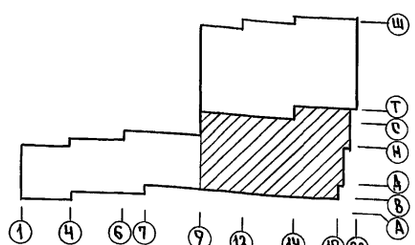

Инв. N подл.	2-3992-19		
Подпись и дата			
Взам. инв. N			

Н. контр.	Егоров		
Нач. маст.	Радыгин		
Зам. н.м.	Земляк		
ГАП	Егоров		
Гл. спец. арх.	Борознов		
Вед. инж.	Шилатова		
Исполнил	Барабанщикова		
Проверил	Егоров		

Привязан

Инв. N

224-1-697.91 -АС

Школа на 11 классов (422 учащихся) с выделенным блоком клубно-спортивных помещений.

Стадия	Лист	Листов
Р	15	

Кладочный план 1 этажа (блок „Б") в осях „9-22", „В-Т"

ЦНИИЭП гражданселькстрой

25073-01 19 Формат А2

Альбом I часть 1

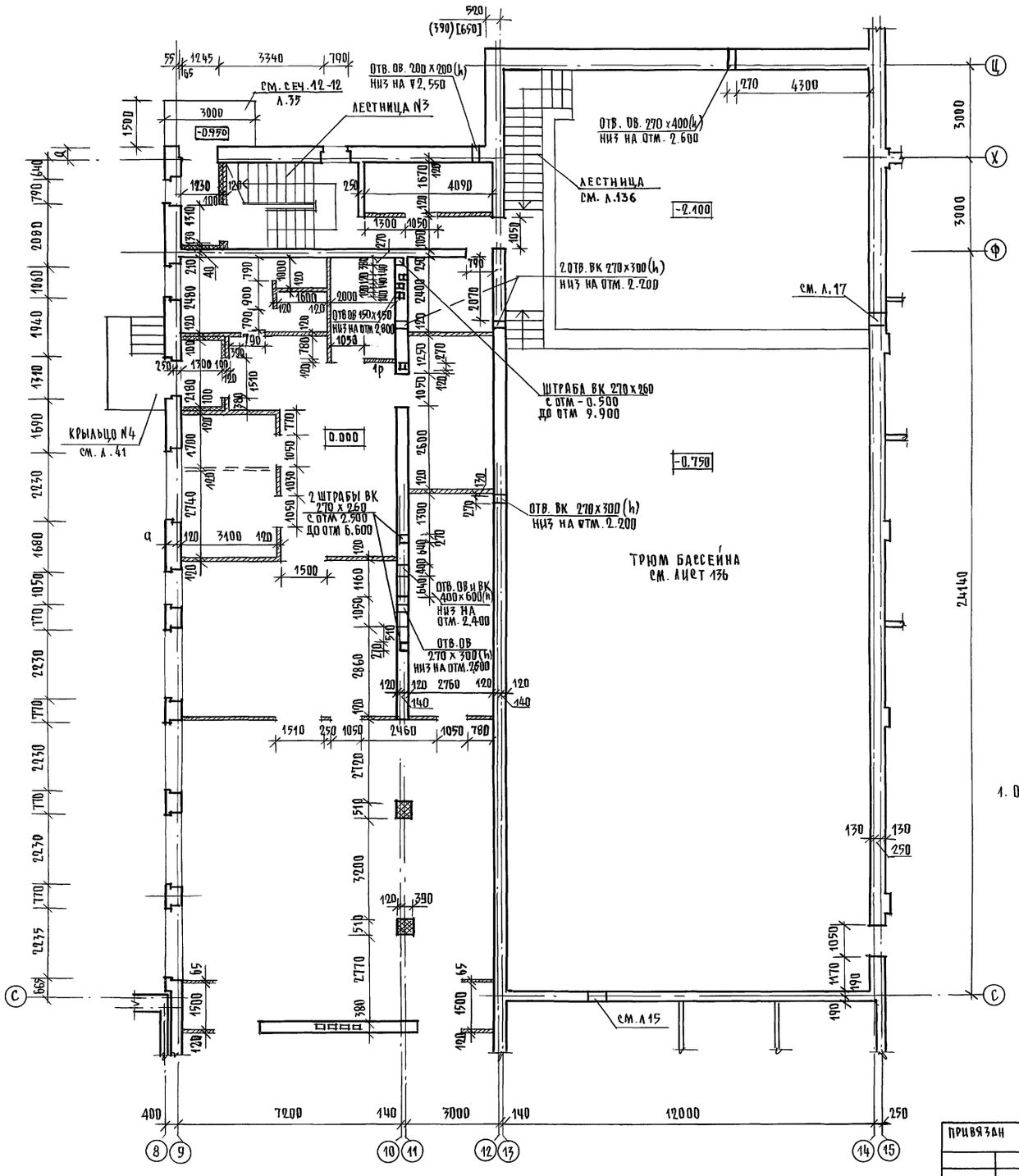

1. Общие примечания по кладке см. л. 11. Примечания по кладке вентканалов см. л. 12.

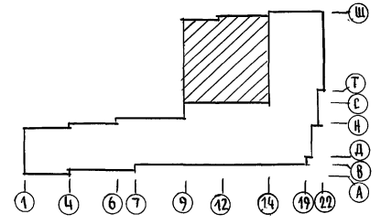

				224-1-697.91 - АС	
Н. контр.	Егоров				
Нач. маст.	Радыгин				
Зам. н. м.	Земляк			Школа на 11 классов (422 учащихся) с выделенным блоком клубно-спортивных помещений	Стадия: Р; Лист: 16; Листов:
ГАП	Егоров				
Гл. спецар.	Борознов			Кладочный план 1 этажа (блок "Б") в осях "9-14", "С-Ц"	Цниэп граждансельстрой
Вед. инж.	Шилова				
Исполнит.	Барабанщикова				
Проверил	Егоров				

Привязан

Инв №

Копировал.

25073-01 20 Формат А2

Инв № подл. | 2-3992-20 | Подпись и дата | Взам. инв №

Альбом I часть 1

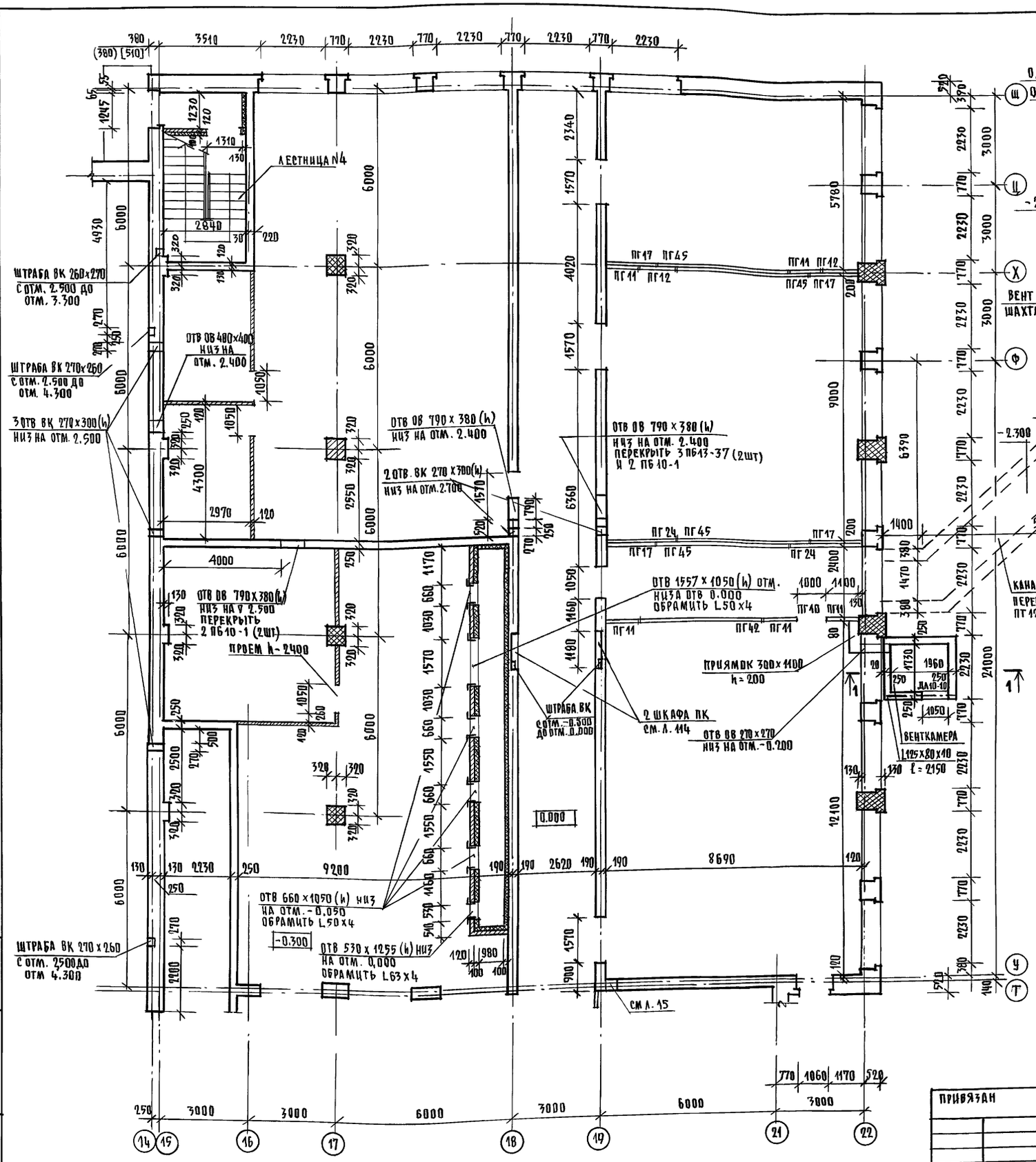

Спецификация материалов и изделий на вентКамеру, вентшахту и канал.

Марка поз.	Обозначение	Наименование	Кол. шт.	Масса ед., кг	Примеч.
ПТ12.5-11.9	1.243.1-4	Плита пасская ПТ 12.5-11.9	4	198	
ПТ12.5-16.14		ПТ 12.5-16.14	8	448	
2ПБ13-1	1.038.1-1.1	Перемычка 3ПБ 13-37	8	85	
		3ПБ 18-37	2	119	
ДЛ10-10	1.136.5-19	Люк ДЛ 10-10	1		
L125х80х10		L125х80х10 ГОСТ 8510-86 ℓ=2150	3	33.33	
L63х4		L63х4 ГОСТ 8509-86, п.м.	4.0	3.9	
L50х4		L50х4 ГОСТ 8509-86, п.м.	20.0	3.05	

1. Основные примечания по кладке см. л. 12
2. Перемычки для перекрытия сантехнических отверстий учтены на л. 50

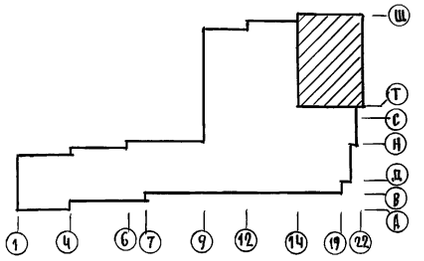

Привязан

Инв. №

Н. контр.	Егоров	
Нач. маст	Радыгин	
Зам. н. м.	Земляк	
ГАП	Егоров	
Гл. специал	Борозинов	
Вед. инж.	Шилтова	
Исполнит	Барабанщикова	
Проверил	Егоров	

224-1-697.91 — АС

Школа на 11 классов (422 учащихся) с выделенным блоком клубно-спортивных помещений

Кладочный план 1 этажа (Блок Б) в осях „14-22", „Т-Ш"

Стадия	Лист	Листов
Р	17	

ЦНИИЭП гражданселькстрой

Копировал.

25073-01 21 Формат А2

Инв. № подл. | 2-3992-21 | Подпись и дата | Взамен инв. №

Альбом I часть 1

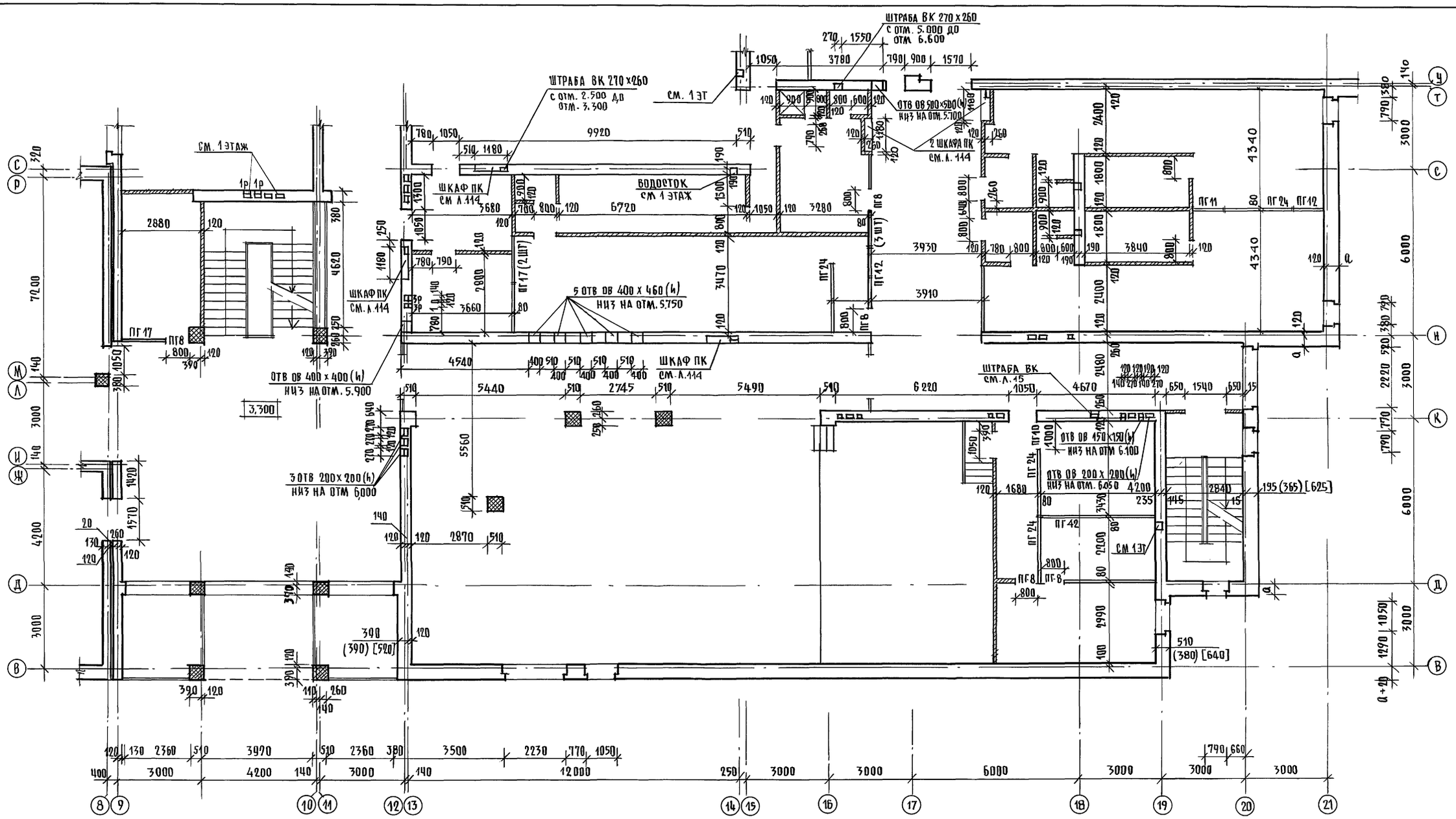

1. Основные примечания по кладке см. л. 12. Примечания по кладке вентканалов см. л. 11.

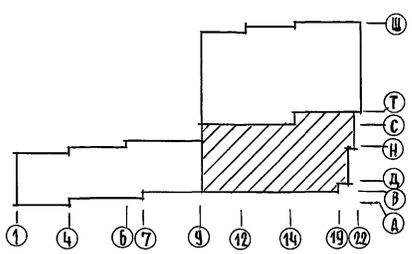

				224-1-697.91 – АС			
Н. контр.	Егоров						
Нач. маст.	Радыгин						
Зам. н. м	Земляк			Школа на 11 классов / 422 учащихся / с выделенным блоком клубно-спортивных помещений	стадия	лист	листов
ГАП	Егоров				Р	18	
Гл. спецар	Борознов			Кладочный план 2 этажа (блок „Б") в осях „9-22", „В-Т"	ЦНИИЭП Гражданселькстрой		
Вед. инж.	Шилова						
Исполн.	Барабанщикова						
Провер.	Егоров						

Привязан

Инв. N

Копировал

25073-01 22 Формат А 2

Инв № подл. | Подпись и дата | Взамен инв №
2-3992-22

Альбом I часть 1.

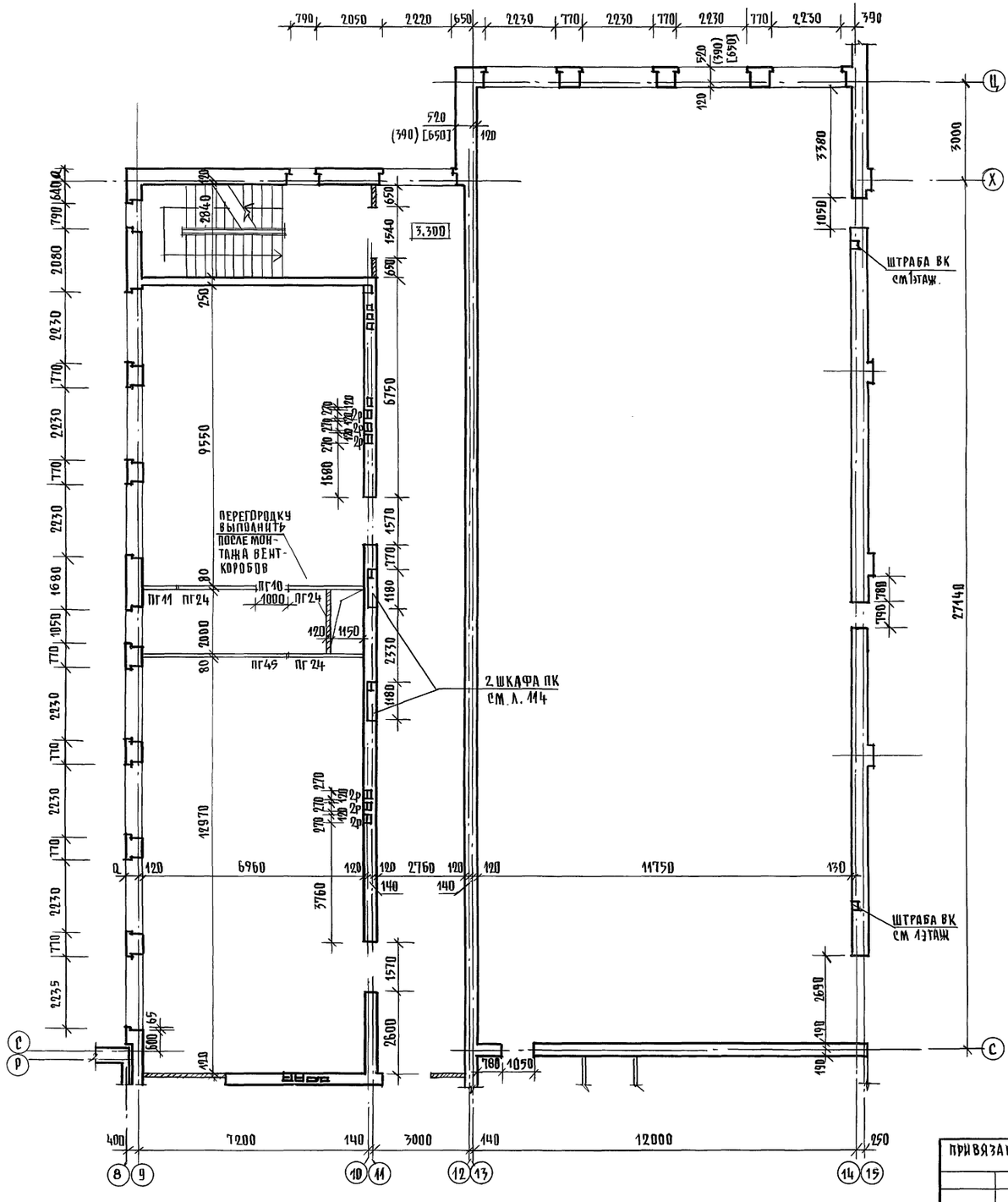

1. Основные примечания по кладке см. л. 11. Примечания по кладке вентканалов см. л. 12

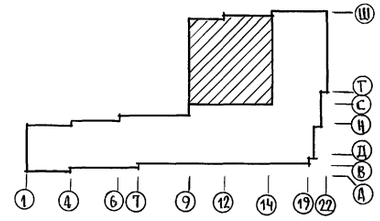

				224-1-697.91 -АС			
		Н. контр.	Егоров				
		Нач. маст.	Радыгин				
Привязан		Зам. н. м.	Земляк	Школа на 11 классов (422 учащихся) с выделенным блоком клубно-спортивных помещений	Стадия	Лист	Листов
		Гап	Егоров		Р	19	
		Гл. спецар.	Борознов				
		Вед. инж.	Шилтова	Кладочный план 2 этажей (блок „Б") в осях „9-14", „С-Ц"	ЦНИИЭП Гражданселькстрой		
		Исполнит.	Барабанщикова				
Инв №		Проверил	Егоров				
			Копировал.				

25073-01 23 Формат А2

Инв № подл.	Подпись и дата	Взамен инв №
2-3992-23		

Альбом I часть 1.

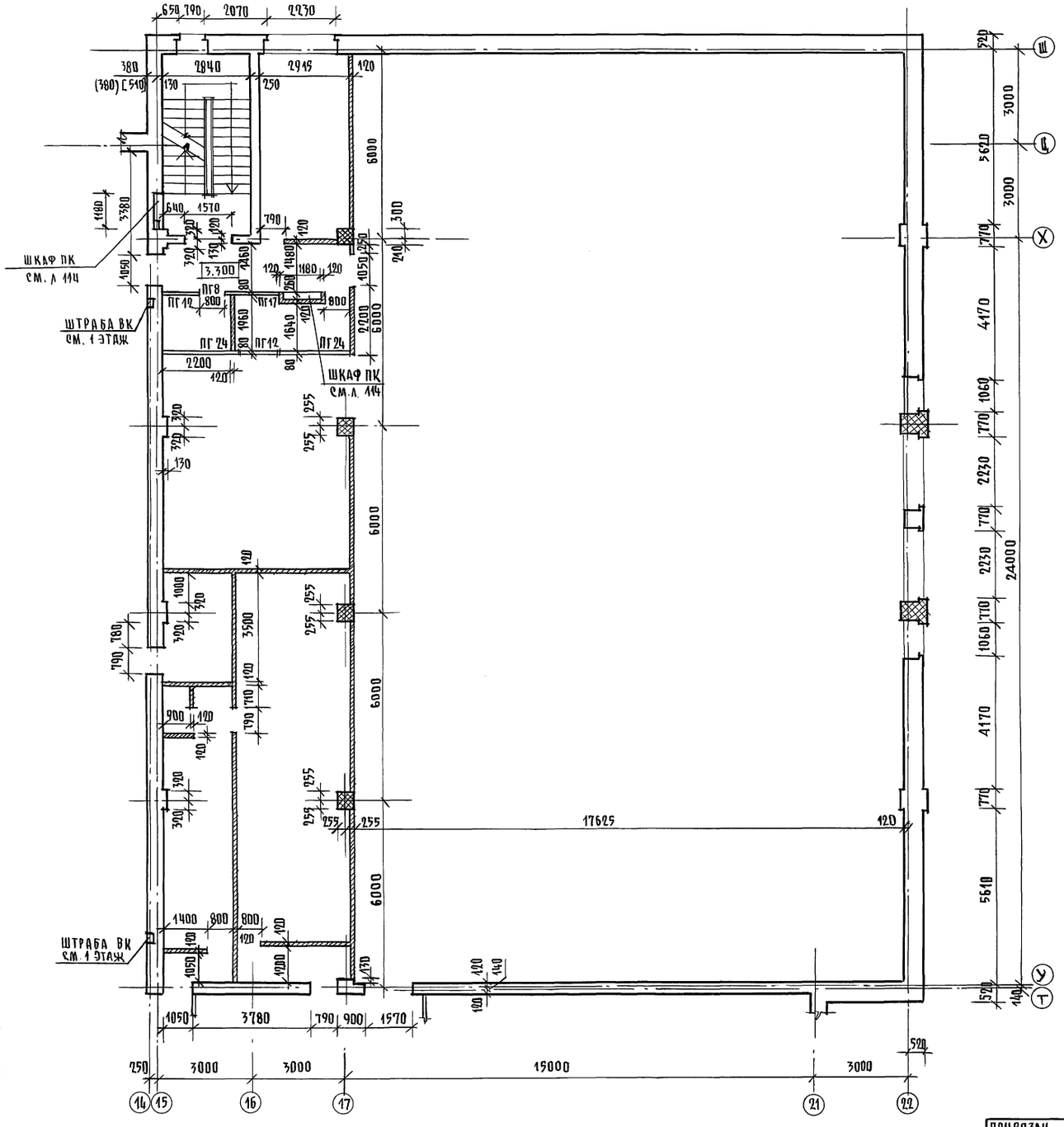

1. Основные примечания по кладке см. л. 11

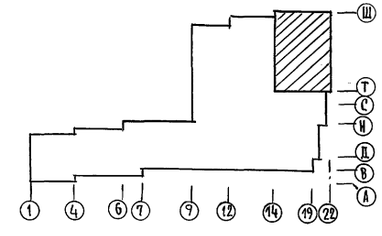

Инв № подл.	2-3992-24		
Подпись и дата			
Взамен инв №			

Привязан			
Инв №			

Н. контр.	Егоров		
Нач. маст	Радыгин		
Зам. н. м.	Земляк		
ГАП	Егоров		
Гл. спец. АР	Борознов		
Вед. инж.	Шилтова		
Исполнил	Барабанщикова		
Проверил	Егоров		

Копировал

224-1-697.91 - АС

Школа на 11 классов (422 учащихся) с выделенным блоком клубно-спортивных помещений	Стадия	Лист	Листов
	Р	20	
Кладочный план 2 этажа (блок „б") в осях „14-22", „Т-Ш"	ЦНИИЭП граждансельстрой		

25073-01 24 Формат А2

Альбом I часть 1

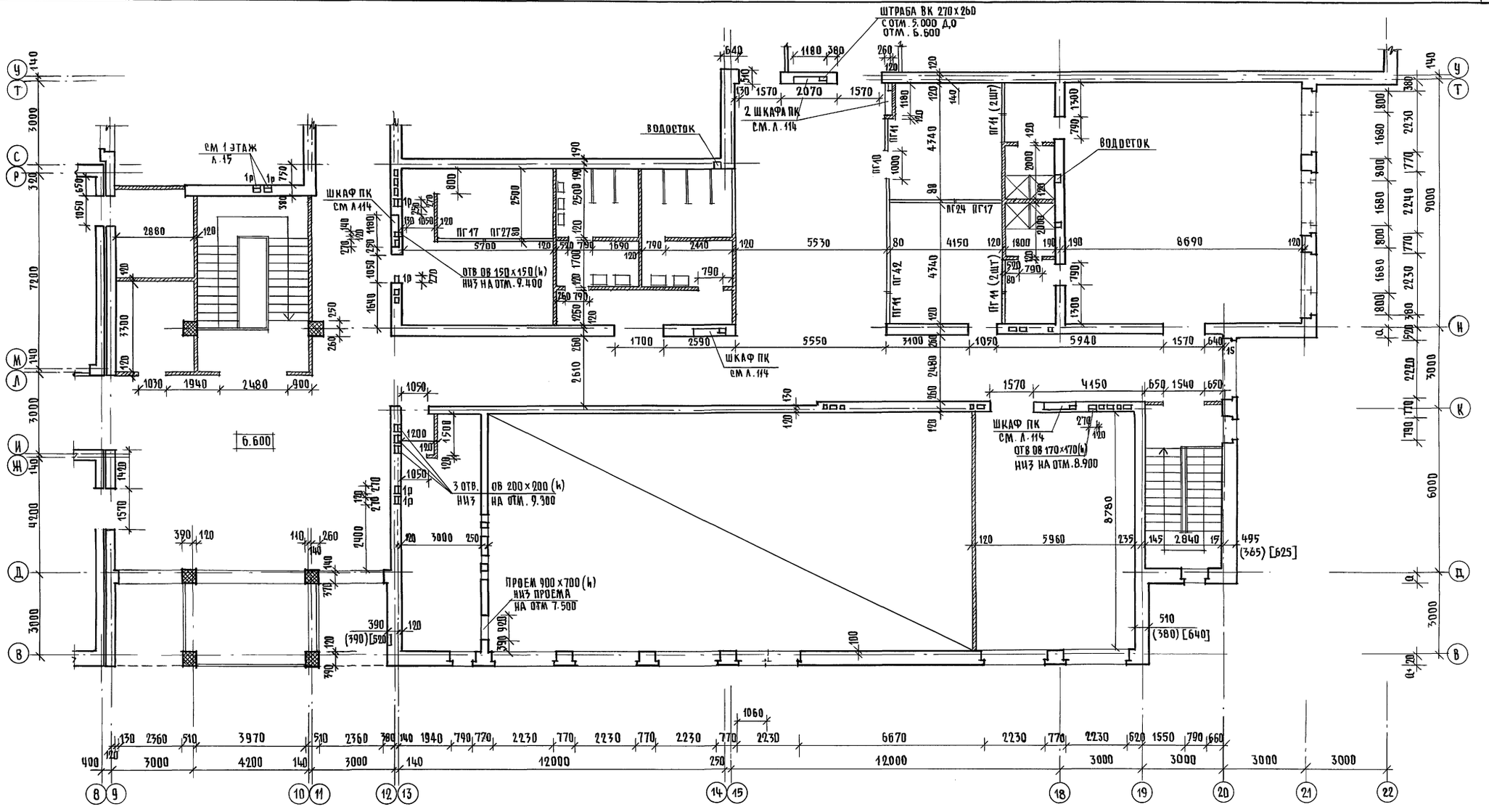

1. Основные примечания по кладке см. л. 12. Примечания по кладке вентканалов см. л. 11

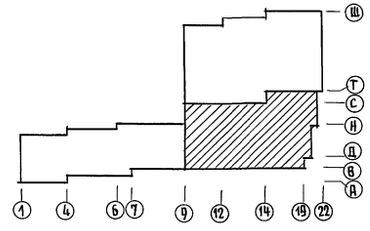

Н. контр	Егоров		
Нач. маст	Радыгин		
Зам. н. м	Земляк		
Гип.	Егоров		
Гл. специал.	Борознов		
Вед. инж	Шилгова		
Исполнил	Барабанщикова		
Проверил	Егоров		

Привязан

Инв №

Копировал

224-1-697.91 – АС

Школа на 11 классов / 422 учащихся с выделенным блоком клубно-спортивных помещений.

Стадия	Лист	Листов
Р	21	

Кладочный план 3-этажа (блок „Б") в осях „9-22", „В-Т"

ЦНИИЭП гражданселькстрой

Инв № подл. | 2-3492-25 | Подпись и дата | Взам. инв №

25073-01 25 Формат А2

Альбом I часть 1.

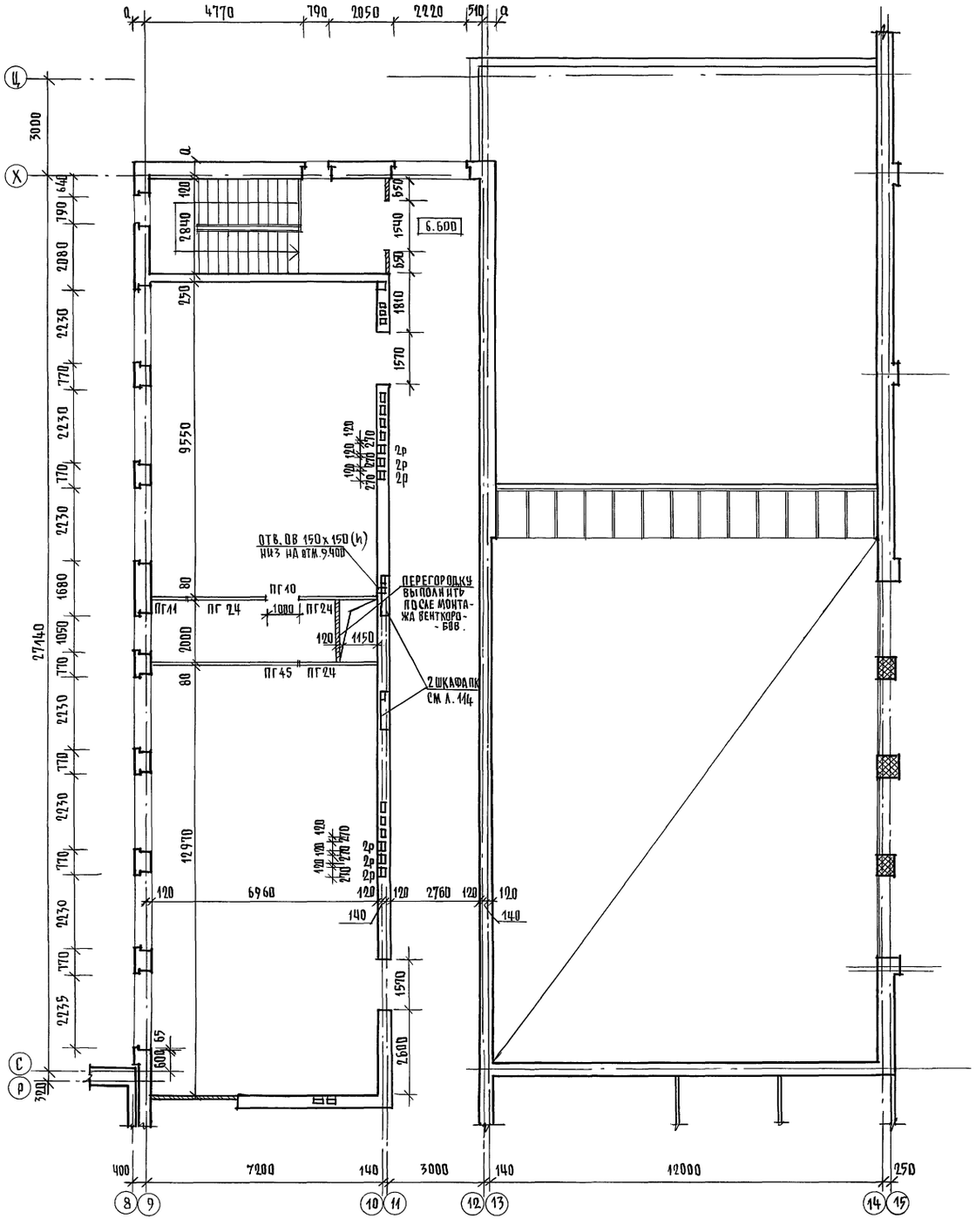

1. Основные примечания по кладке см. л. 11. Примечания по кладке вентканалов см. л. 12

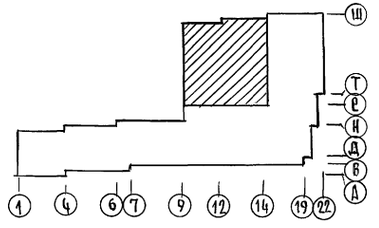

				224-1-697.91 -АС			
	Н. контр.	Егоров					
	Нач. маст	Радыгин					
	Зам. н. м.	Земляк					
	ГАП	Егоров		Школа на 1100 классов (422 учащихся) с выделенным блоком клубно-спортивных помещений	Стадия	Лист	Листов
	Гл. специал.	Борознов			Р	22	
	Вед. инж.	Шилова		Кладочный план 3-этажа (блок Б) в осях 9-14, с-ц	ЦНИИЭП граждансельстрои		
	Исполнит.	Балбанщикова					
	Проверил	Егоров					

Привязан

Инв. №

Копировал

Инв. № подл. | Подпись и дата | Взамен инв. №

2-3992-26

25073-01 26 Формат А2

Альбом I часть 1

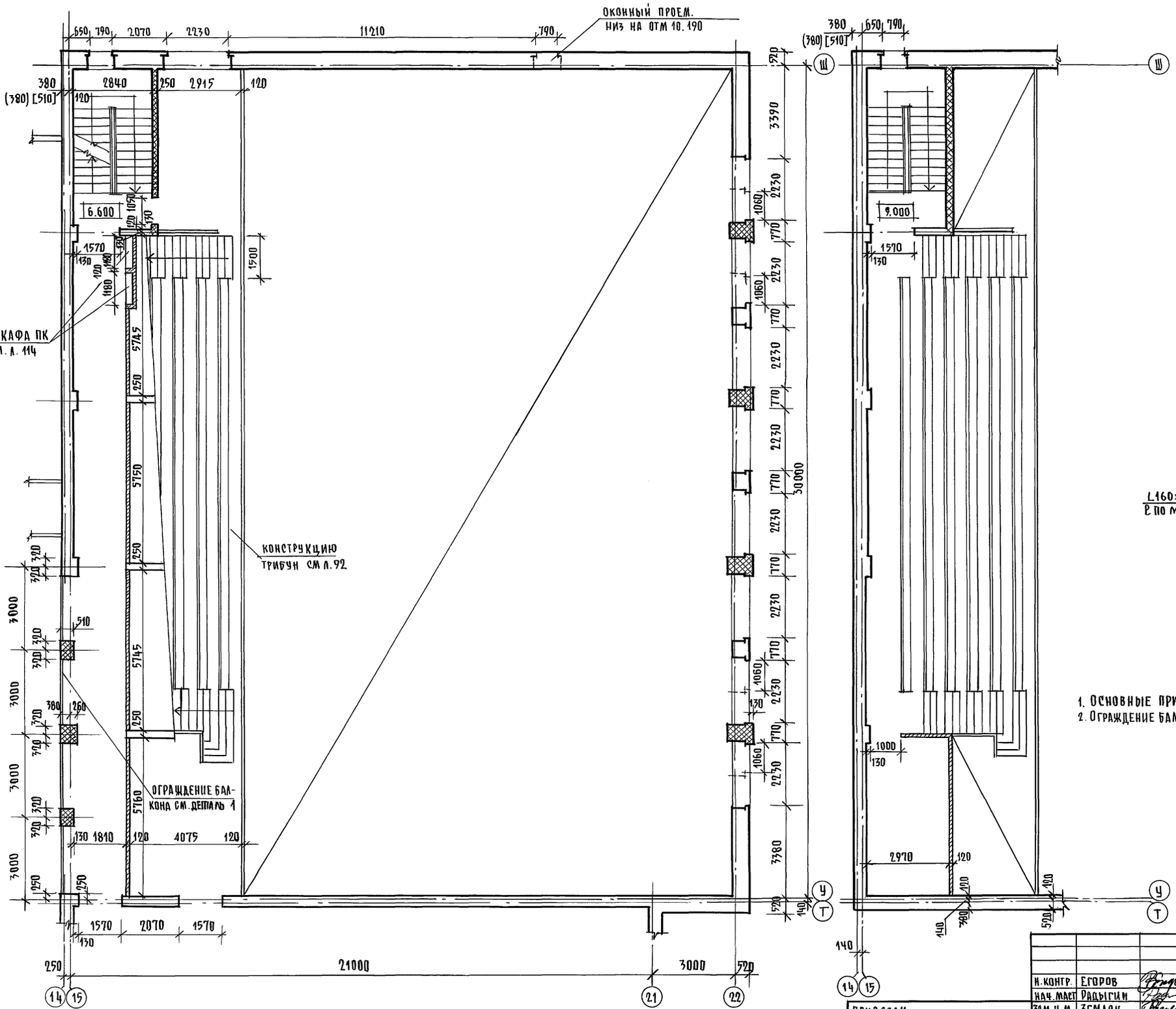

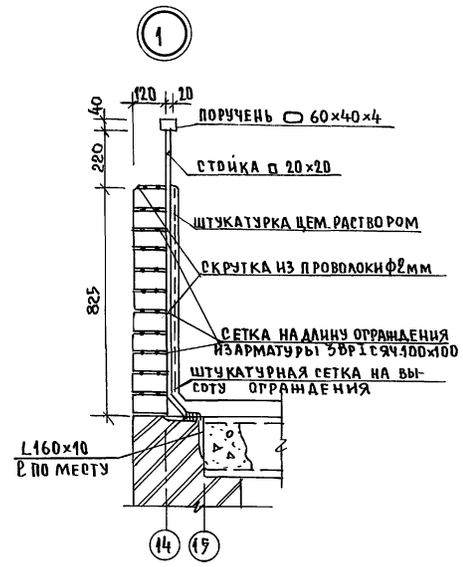

1. Основные примечания по кладке см. л. 11
2. Ограждение балкона выполнять по детали 1.

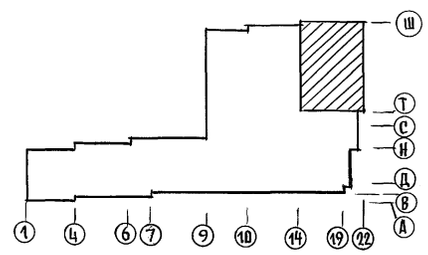

Н. контр.	Егоров		224-1-697.91 -АС
Нач. маст	Радыгин		
Зам. н. м.	Земляк		Школа на 11 классов (422 учащихся) с выделенным блоком клубно-спортивных помещений
ГАП	Егоров		Стадия Р; Лист 23; Листов
Гл. спец. ар.	Борознов		
Вед. инж	Шилтова		Кладочный план на отм. 6.600 и 9.900 (блок „Б") в осях „14-22", „Т-Ш"
Исполн.	Барабанщикова		ЦНИИЭП гражданстройпроект
Проверил	Егоров		

Привязан

Инв. №

Инв. № подл. | 2-3992-27 | Подпись и дата | Взам. инв. №

Копировал.

25073-01 27 Формат А2

РАЗРЕЗЫ I-I ... IV-IV см. л.31, V-V, VI-VI см. л.32.
I
II
III
IV
V
VI
1 2 3 4 5 6 7 8 9 10 11 12 13 14 15 16 17 18 19 20 21 22
7200 1440 9000 9000 9000 4200 19800 3000 420 4200 420 3000 12000 250 3000 3000 6000 3000 3000 3000
10547Ø0
А Б В Г Д Е Ж К Л М Н П
3000 3000 3000 3000 3000 3000 3000 3000 3000 3000 3000 3000 3000 3000
18000
5114Ø
КЛАСС 2 60,6
РЕКРЕАЦИЯ 76,3
КЛАСС 3 60,0
КЛАСС 4 60,0
МАСТЕРСКАЯ МАЛАШ.КЛАССОВ 89,7
СПАЛЬНЯ-ИГРОВАЯ 1 КЛ. 60,0
РЕКРЕАЦИЯ 1 КЛ. 22,8
ТАРАТОРЕ 2,4 КЛАСС
ГАРАЖ 5-М КЛ.
ВЕСТИБЮЛЬ 90,2
ТАМБУР 10,3
ТАМБУР 11,3
КЛАСС 1 61,3
ПОМЕЩЕНИЕ ДЛЯ ПРОДАВЕЦКОГО ДНЯ 60,3
ВЕСТИБЮЛЬ 126,0
ОБЕДЕННЫЙ ЗАЛ 98,0
ТРЮМЫ БАССЕЙНА 269,0
МОЕЧНАЯ 19,8
РОЗНИЧ. ЦЕХ 34,8
МАСТЕРСКАЯ ПРОИЗВОДИТЕЛЬНОГО ТРУДА 125,9
МАСТЕРСКАЯ ПО КУЛИНАРИИ 49,8
КОМБИНИРОВАННАЯ МАСТЕРСКАЯ ПО ОБРАБОТКЕ МЕТАЛЛА И ДРЕВЕСИНЫ 104,3
КОМНАТА МАСТЕРА 20,8
МАСТЕРСКАЯ ПО ОБРАБОТКЕ ТКАНЕЙ 77,7
КАБИНЕТ ПО ПРОФОРИЕНТАЦИИ 52,0
ВЕНТКАМЕРА 177,3
КЛАДОВАЯ 12,4
КЛАДОВАЯ 12,5
КЛАДОВАЯ 6,4
КОМНАТА ОБОРУДОВАНИЯ 6,5
КОМ. ХРАНЕНИЯ ГИП ОХОРНАЯ 6,6
КЛАДОВАЯ 2,7
ЗАГРУЗОЧНАЯ
ЗАВГОТОВОЧ. ЦЕХ 13,3
МЕСТО ЗАМЕРА
КЛАДОВАЯ СУХИХ ПРОДУКТОВ 13,2
КОМНАТА ОТДЫХА 2,0
ТАМБУР 3,3
ТАМБУР 3,3
ТАМБУР 3,3

АЛЬБОМ I ЧАСТЬ 1

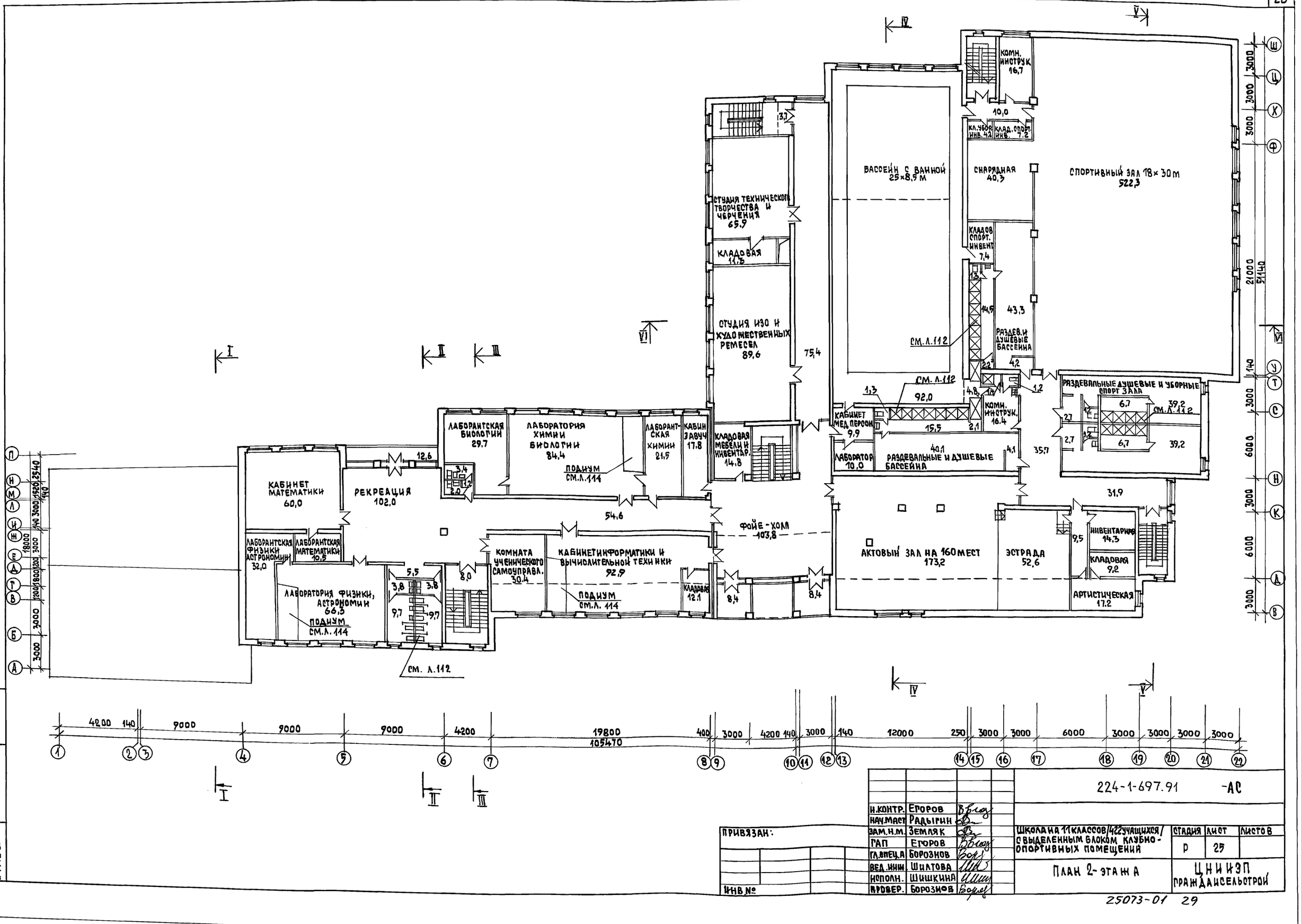
КАБИНЕТ МАТЕМАТИКИ 60,0
РЕКРЕАЦИЯ 102,0
ЛАБОРАНТСКАЯ БИОЛОГИИ 29,7
ЛАБОРАТОРИЯ ХИМИИ БИОЛОГИИ 84,4
ЛАБОРАНТ-СКАЯ ХИМИИ 21,5
КАБИН ЗАВУЧ 17,8
ПОДИУМ СМ.Л.111
ЛАБОРАНТСКАЯ ФИЗИКИ АСТРОНОМИИ 32,0
ЛАБОРАНТСКАЯ МАТЕМАТИКИ 10,5
ЛАБОРАТОРИЯ ФИЗИКИ, АСТРОНОМИИ 66,3
ПОДИУМ СМ.Л. 114
КОМНАТА УЧЕНИЧЕСКОГО САМОУПРАВЛ. 30,4
КАБИНЕТ ИНФОРМАТИКИ И ВЫЧИСЛИТЕЛЬНОЙ ТЕХНИКИ 92,9
ПОДИУМ СМ.Л. 114
КЛАДОВАЯ 12,1
ФОЙЕ-ХОЛЛ 103,8
АКТОВЫЙ ЗАЛ НА 160 МЕСТ 173,2
ЭСТРАДА 52,6
ИНВЕНТАРНАЯ 14,3
КЛАДОВАЯ 9,2
АРТИСТИЧЕСКАЯ 17,2
СТУДИЯ ТЕХНИЧЕСКОГО ТВОРЧЕСТВА И ЧЕРЧЕНИЯ 65,9
КЛАДОВАЯ 11,5
СТУДИЯ ИЗО И ХУДОЖЕСТВЕННЫХ РЕМЕСЕЛ 89,6
КЛАДОВАЯ МЕБЕЛИ И ИНВЕНТАР. 14,8
БАССЕЙН С ВАННОЙ 25×8,5 М
КОМН. ИНСТРУК 16,7
КЛ. УБОР. ИНВ. 4,2
КЛАД. СПОРТ. ИНВ. 7,2
СНАРЯДНАЯ 40,5
КЛАДОВ СПОРТ. ИНВЕНТ 7,4
СПОРТИВНЫЙ ЗАЛ 18×30 М 522,3
РАЗДЕВ. И ДУШЕВЫЕ БАССЕЙНА
СМ. Л. 112
КАБИНЕТ МЕД. ПЕРСОН 9,9
ЛАБОРАТОР 10,0
РАЗДЕВАЛЬНЫЕ И ДУШЕВЫЕ БАССЕЙНА 40,1
КОМН. ИНСТРУК. 16,4
РАЗДЕВАЛЬНЫЕ ДУШЕВЫЕ И УБОРНЫЕ СПОРТ ЗАЛА
СМ. Л. 112
I
II
III
IV
V
VI
42,00 140 9000 9000 9000 4200 19800 105470
400 3000 4200 140 3000 140 12000 250 3000 3000 6000 3000 3000 3000 3000
1 2 3 4 5 6 7 8 9 10 11 12 13 14 15 16 17 18 19 20 21 22
А Б В Г Д Е И К Л М Н П Р С Т У Ф Х Ц Ш
3000 6000 6000 3000 3000 3000 3

Альбом I часть 1

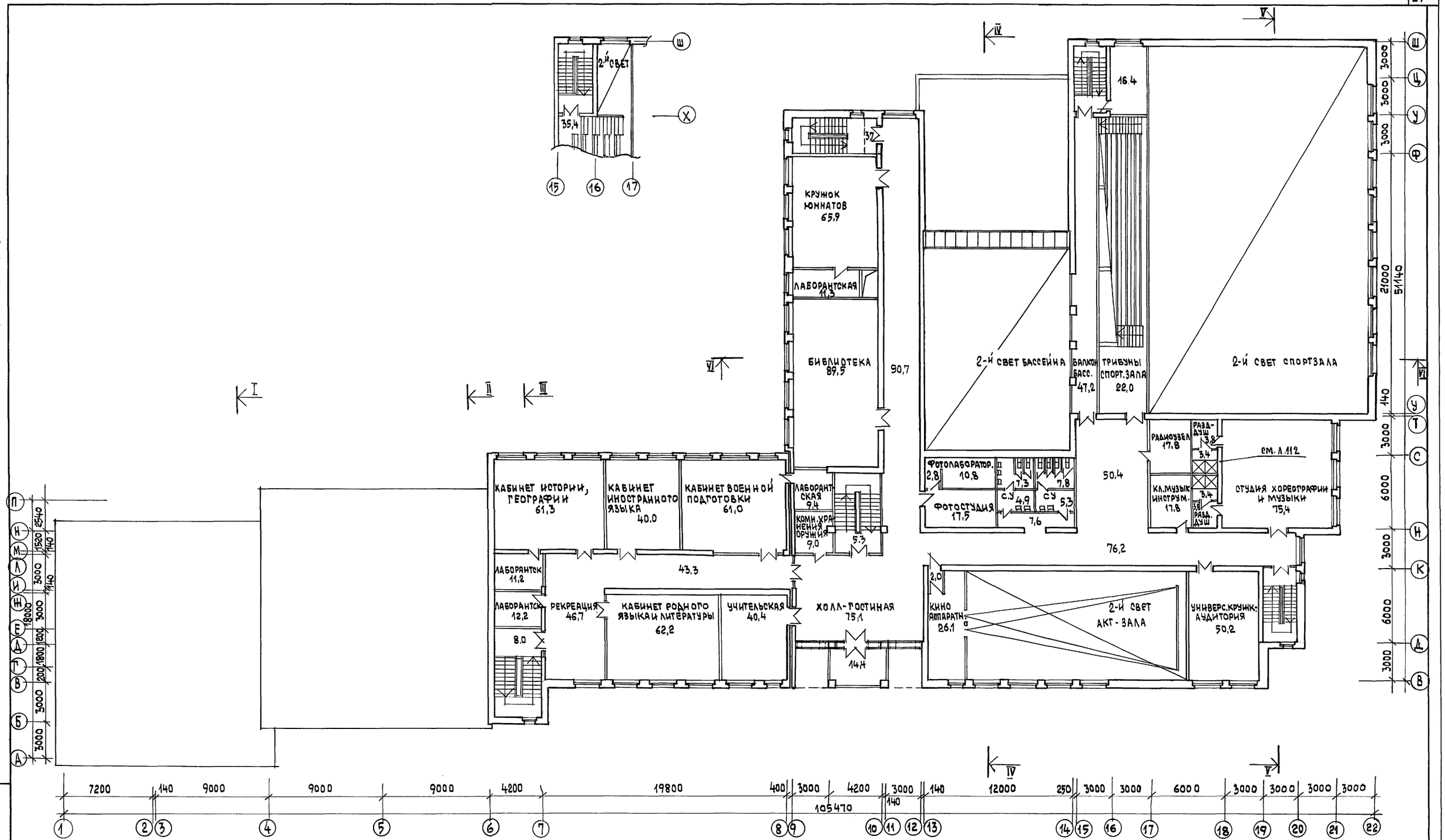
2-й свет
35,4
15
16
17
Кружок юннатов 65,9
Лаборантская 11,3
Библиотека 89,5
90,7
Кабинет истории, географии 61,3
Кабинет иностранного языка 40,0
Кабинет военной подготовки 61,0
Лаборантская 9,4
Комн. хранения оружия 9,0
5,3
43,3
Лаборантск. 11,2
Лаборантск. 12,2
8,0
Рекреация 46,7
Кабинет родного языка и литературы 62,2
Учительская 40,4
Холл-гостиная 75,1
14,4
2-й свет бассейна
16.4
Балкон басс. 47,2
Трибуны спорт. зала 22,0
2-й свет спортзала
Фотолаборатор. 2,8
10,8
Фотостудия 17,5
7,3
С.У 4,9
7,8
С.У 5,3
7,6
50,4
Радиоузел 17,8
Разд. душ 3,8
3,4
см. л 112
Кл. музык. инструм. 17,8
3,4
Разд. душ
Студия хореографии и музыки 75,4
76,2
2,0
Кино аппаратн. 26,1
2-й свет акт-зала
Универс. кружк. аудитория 50,2
I
II
III
IV
V
VI
7200
140
9000
9000
9000
4200
19800
400
3000
4200
3000
140
105470
140
12000
250
3000
3000
6000
3000
3000
3000
3000
3000
3000
3000
1520
140
3000
1140
3000
1200
1800
200
3000
3000
6000
3000
6000
3000
140
5140
1140
1140
1

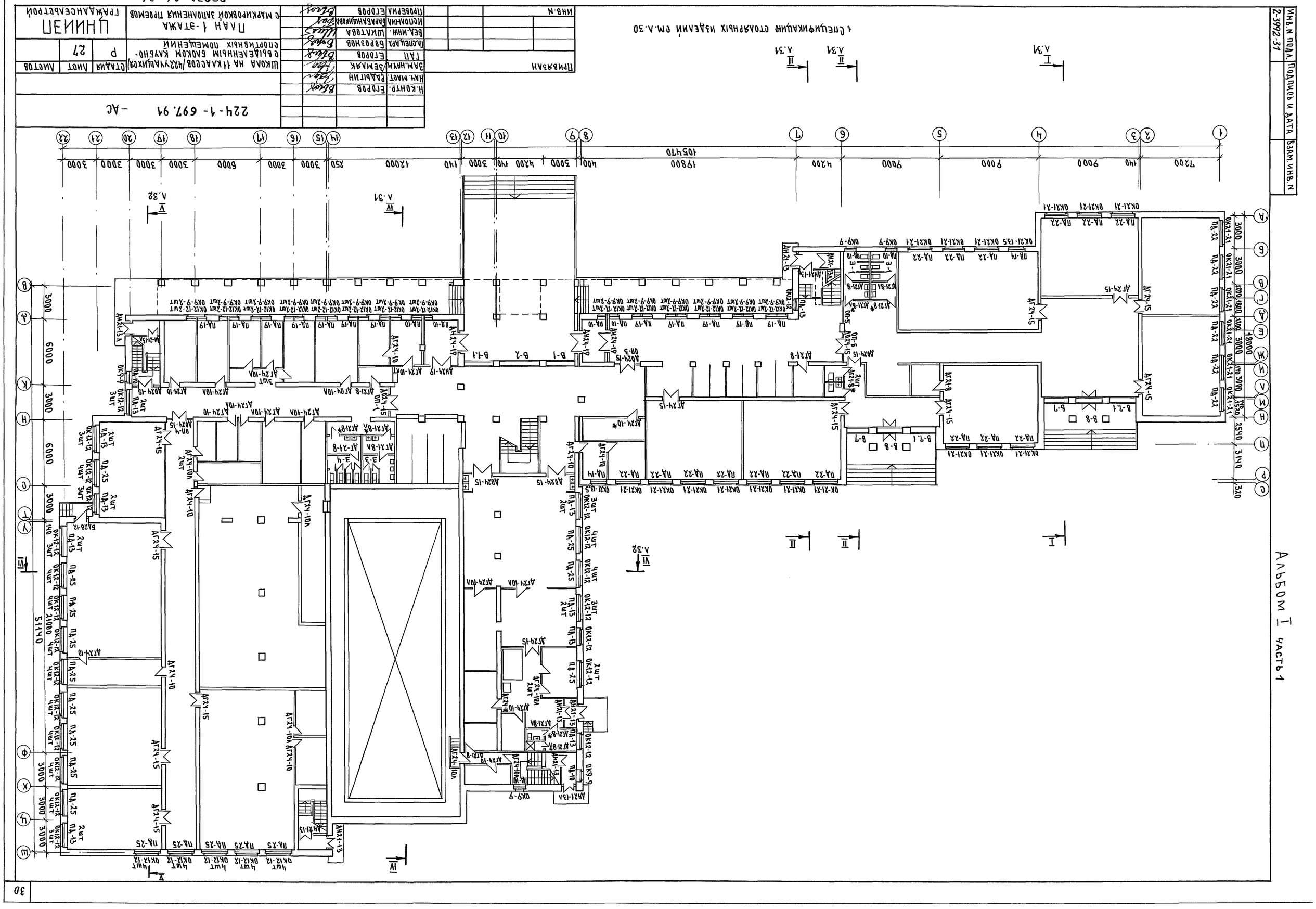

Альбом I часть 1
Инв.N подл. 2-3992-31
Подпись и дата
Взам.инв.N
224-1-697.91 -АС
Школа на 11 классов/422 учащихся/ с выделенным блоком клубно-спортивных помещений
План 1-этажа с маркировкой заполнения проемов
Стадия Р
Лист 27
Листов
ЦНИИЭП Гражданселькстрой
Н.контр. Егоров
Нач.маст. Радыгин
Зам.нач.м. Земляк
ГАП Егоров
Гл.спец.арх. Борознов
Вед.инж. Шилтова
Исполнил Барабанщикова
Проверил Егоров
Привязан
Инв.N
1 Спецификацию столярных изделий см.л.30
25073-01 31 формат А2

| | | |

Альбом I часть 1

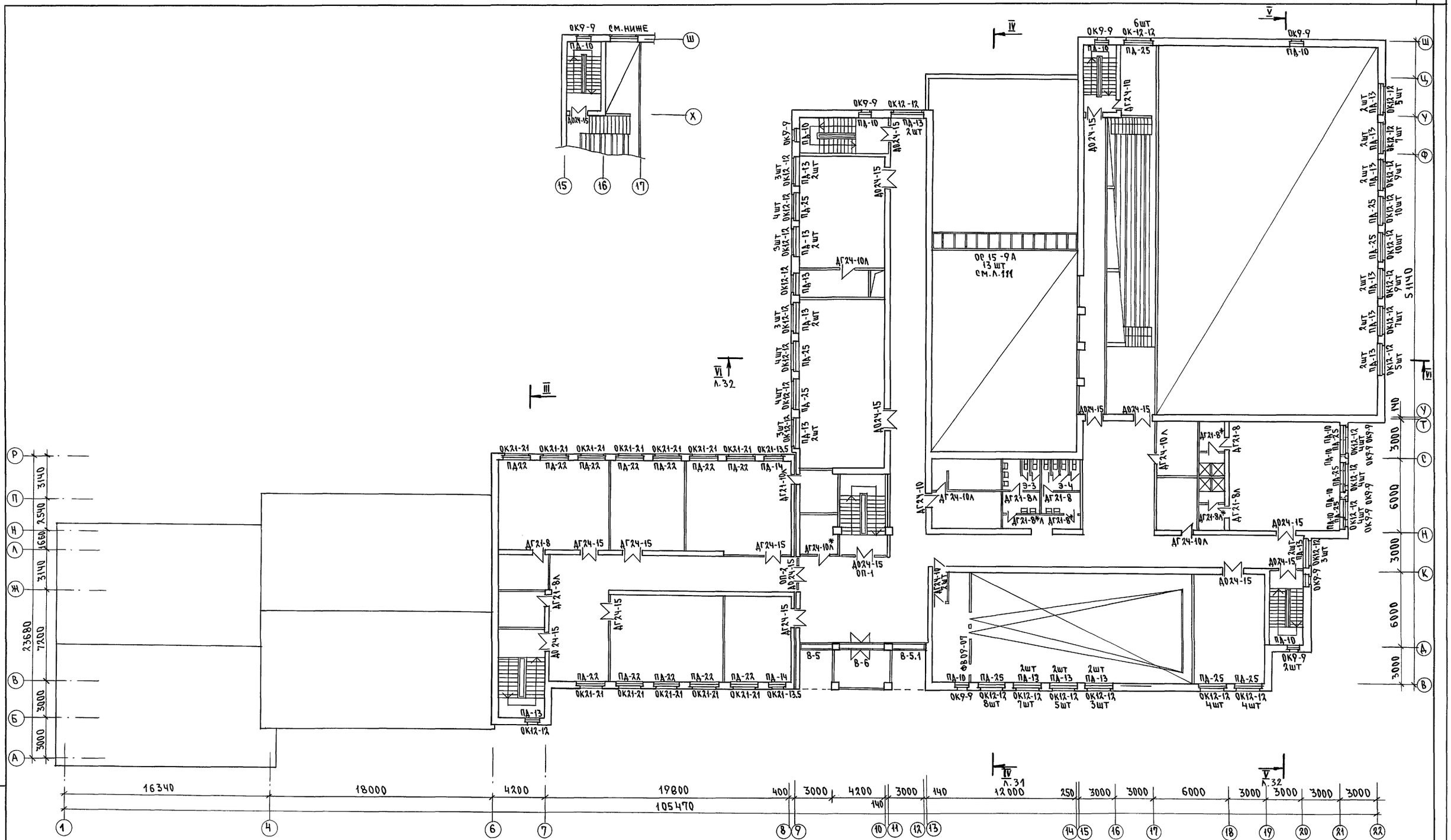
ОК9-9 см.ниже
ПД-10
ДО24-15
Ш
Х
15
16
17
III
Л.31
IV
Л.31
V
Л.32
VI
Л.32
ОК21-21
ПД-22
ПД-14
ОК21-13,5
ДГ21-8
ДГ24-15
ДГ24-10А
ДГ24-10А*
ДО24-15
ОП-1
ОП-2
ДГ21-8А
ДО 24-15
ДГ24-15
В-5
В-6
В-5.1
ПД-13
ОК12-12
ОК9-9
ОК12-12
ПД-10
ПД-13
2шт
ДО24-15
ДГ24-10А
ОР 15-9А
13 шт
см.л.111
ОК9-9
6шт
ОК-12-12
ПД-25
ПД-10
ДО24-15
ДГ24-10А
ДГ21-8*
ДГ21-8
ДГ21-8А
ДГ21-8*А
З-3
З-4
ДО24-15
ДГ24-10А
ДО24-15
ДГ24-10А
ДО24-15
ОК9-9
2шт
ФВ07-07
ПД-10
ПД-25
ПД-13
ОК12-12
ОК9-9
2шт
ОК9-9
ОК12-12
ПД-25
ПД-13
ОК12-12
ПД-10
ПД-25
ОК12-12
ОК9-9
ОК9-9
ОК12-12
ПД-13
ОК12-12
ПД-25
ПД-13
ОК12-12
ПД-25
ПД-13
ОК12-12
ПД-25

Альбом I часть 1

Спецификация столярных изделий

Марка поз.	Обозначение	Наименование	Кол. шт.	Объем ед. м³	Примечан.
Окна и балконные двери					
ОК9-9	Серия 1.136.5-23 вып.1	ОС-9-9	55	0.032	
	Серия 1.136.5-23.вып.2	ОР 9-9	55	0.043	
	Серия 1.136.5-23 вып.3	ОРС 9-9	55	0.047	
ОК12-12	Серия 1.236.5-12 вып.1	ОС 12-12В	318	0.039	
		ОР 12-12В	296/22	0.052	См. примечание п.11
	Серия 1.236.5-12 вып.2	ОРС 12-12В	296/22	0.065	См. примечание п.11
ОК21-13.5	Серия 1.236.5-12 вып.1	ОС 21-13.5В	7	0.074	
		ОР 21-13.5В	7	0.108	
	Серия 1.236.5-12 вып.2	ОРС 21-13.5В	7	0.124	
ОК21-21	Серия 1.236.5-12 вып.1	ОС 21-21В	52	0.116	
		ОР 21-21В	52	0.181	
	Серия 1.236.5-12 вып.2	ОРС 21-21В	52	0.194	
БД28-12	Серия 1.236.5-12 вып.1	БС 28-12Л	1	0.085	См. примечание п.6
		БР 28-12Л	1	0.130	См. примечание п.6
	Серия 1.236.5-12 вып.2	БРС 28-12Л	1	0.155	См. примечание п.6
Двери наружные					
ДН 24-19	Серия 1.136.5-19	ДН 24-19П	4	0.152	
ДН 21-13		ДН 21-13БП	8/5	0.134	См. примечание п.2
Двери внутренние					
ДО24-15	Серия 1.136-10	ДО 24-15	19/10	0.107	См. примечание п.9
ДГ 24-15		ДГ 24-15	27	0.165	
ДГ 24-10		ДГ 24-10	21/33	0.115	См. примечание п.2
ДГ24-10А*		ДГ 24-10* ЛП	2	0.115	См. примечание п.4
ДГ21-8		ДГ 21-8	20/17	0.086	См. примечание п.2
ДГ21-8*		ДГ 21-8*	13/10	0.086	См. примечание п.2.3
Доски подоконные					
ПД-10	ГОСТ 8242-88	ПД-1-34×200×1000	31	0.007	
		ПД-1-34×250×1000	31	0.009	
		ПД-1-34×400×1000	31	0.014	
ПД-13	ГОСТ 8242-88	ПД-1-34×200×1300	68	0.009	
		ПД-1-34×250×1300	64/4	0.011	См. примечание п.11
		ПД-1-34×400×1300	64/4	0.018	См. примечание п.11
ПД-14	ГОСТ 8242-88	ПД-1-34×200×1450	7	0.010	
		ПД-1-34×250×1450	7	0.012	
		ПД-1-34×400×1450	7	0.020	

Марка, поз.	Обозначение	Наименование	Кол. шт.	Объем ед. м³	Примечан.
ПД-19	ГОСТ 8242-88	ПД-1-34×200×1900	12	0.013	
		ПД-1-34×250×1900	12	0.016	
		ПД-1-34×400×1900	12	0.026	
ПД-22	ГОСТ 8242-88	ПД-1-34×200×2200	52	0.015	
		ПД-1-34×250×2200	52	0.019	
		ПД-1-34×400×2200	52	0.030	
ПД-25	ГОСТ 8242-88	ПД-1-34×200×2500	35	0.017	
		ПД-1-34×250×2500	36/2	0.021	См. примечание п.11
		ПД-1-34×400×2500	33/2	0.034	См. примечание п.11
Витражи					
В-1	Т.П.224-1-697.91 Ал2 Л. 101	В-1	1		
В-1.1	Т.П.224-1-697.91 Л. 101	В-1.1	1		
В-2	Т.П.224-1-697.91 Л. 101	В-2	1		
В-3	Т.П.224-1-697.91 Л. 102	В-3	1		
В-3.1	Т.П.224-1-697.91 Л. 102	В-3.1	1		
В-4	Т.П.224-1-697.91 Л. 102	В-4	1		
В-5	Т.П.224-1-697.91 Л. 103	В-5	1		
В-5.1	Т.П.224-1-697.91 Л. 103	В-5.1	1		
В-6	Т.П.224-1-697.91 Л. 103	В-6	1		
В-7	Т.П.224-1-697.91 Л. 104	В-7	3		
В-7.1	Т.П.224-1-697.91 Л. 104	В-7.1	3		
В-8	Т.П.224-1-697.91 Л. 104	В-8	3		
Фрамуги					
ФВ-09-07	Серия 1.136-12 выпуск 1	ФВ 09-07	1	0.016	
Люки и служебные двери					
ДС-19-9	Серия 1.136.5-19	ДС 19-9 ГУЛ	3	0.072	
Слуховые окна					
ОСИ-1	Т.П.224-1-697.91 Ал2 Л. 110	ОСИ-1	2		
ОСИ-2	Т.П.224-1-697.91 Л. 110	ОСИ-2	3		
ОСИ-3	Т.П.224-1-697.91 Л. 110	ОСИ-3	2		

Марка поз.	Обозначение	Наименование	Кол. шт.	Объем ед. м³	Примеч.
Остекленные перегородки					
ОП-1	Т.П.224-1-697.91 Ал2 Л. 109	ОП-1	5		
ОП-2	Т.П.224-1-697.91 Л.109	ОП-2	2		
ОП-3	Т.П.224-1-697.91 Л.109	ОП-3	1		
ОП-4	Т.П.224-1-697.91 Л.109	ОП-4	1		
ОП-5	Т.П.224-1-697.91 Л.109	ОП-5	1		
ОП-6	Т.П. 224-1-697.91 Л.109	ОП-6	1		

1. Для основного решения наружных стен при $t°_{н.в.}$=-30°С (толщина стены 510мм) приняты оконные блоки марки ОР, для $t°_{н.в.}$=-20°С (толщина стены 380мм) приняты блоки марки ОС, для $t°_{н.в.}$=-40°С (толщина стены 640мм) приняты блоки марки ОРС.
   В соответствии с толщиной наружных стен приняты подоконные доски шириной 250 мм (основное решение), 200 и 400 мм.
2. В графе количество числом в виде дроби обозначены дверные блоки правого исполнения (в числителе) и левого исполнения.
3. Марка двери ДГ21-8 со значком * соответствует дверному блоку с порогом.
4. Марка двери ДГ 24-10*ЛП соответствует дверному блоку с порогом. Полотно двери обшить листовой сталью.
5. В местах установки оконного блока ОК 12-12 на ОК9-9 участок стены без подоконной доски выполнить цементную стяжку с железнением.
6. Балконную дверь БД 28-12 изготавливать с открыванием полотна наружу.
7. Двери лестничных клеток оборудовать приборам автоматического закрывания дверей ГОСТ 5091-78*.
8. Остальные двери оборудовать приборами закрывания ГОСТ 23306-87 и ГОСТ 5089-80.
9. Двери марки ДО 24-15 в количестве 10 штук (знаменатель дроби) в лестничных клетках устанавливаются с порогом.
10. Двери и люки выходов на кровлю учтены на листе 65, 71, 73
11. В помещении бассейна при всех $t°$ наружного воздуха устанавливаются оконные блоки типа ОС 12-12В в количестве 22 шт (указаны в знаменателе) подоконные доски приняты шириной 200мм (указаны в знаменателе)
12. Двери витражей учтены на л. 108
13. Двери в кладовые обшить листовой сталью.

Инв. N подл. 2-3992-34 | Подпись и дата | Взам. инв. N

Привязан

Инв. N

Н. контр.	Егоров		
Нач. маст.	Радыгин		
Зам. нач. м	Земляк		
ГАП	Егоров		
Гл. спец. арх	Борознов		
Вед. инж.	Шилатова		
Исполн.	Барабанщикова		
Проверил	Егоров		

224-1-697.91 – АС

Школа на 11 классов (422 учащихся) с выделенным блоком клубно-спортивных помещений

Стадия	Лист	Листов
Р	30	

Спецификация столярных изделий и витражей

ЦНИИЭПгражданстройстрой

25073-01 34 Формат А2

Альбом I часть 1

Разрез II-II

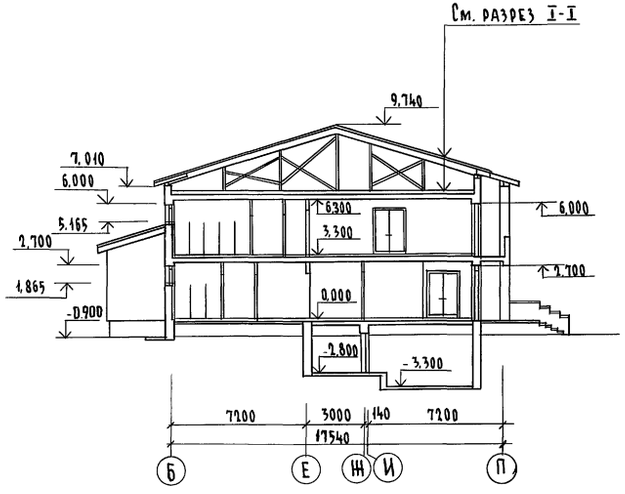

Разрез IV - IV

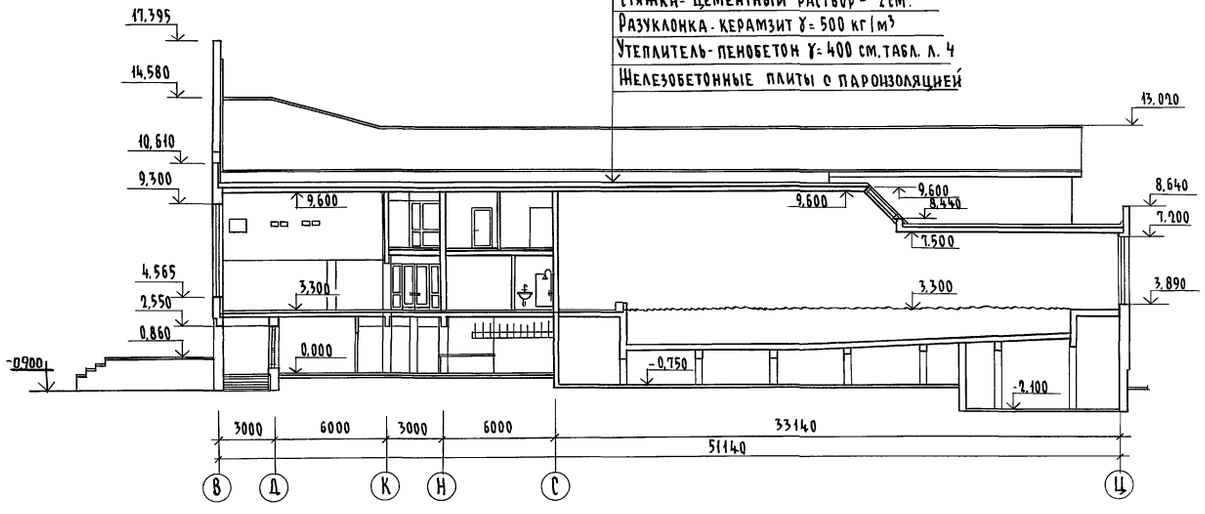

Разрез I-I

Асбестоцементные листы ГОСТ 16233-77*
по деревянной обрешетке
Стяжка - цементный раствор - 2 см.
Утеплитель - пенобетон γ = 400 кг/м³ см. табл. л. 4
Железобетонные плиты

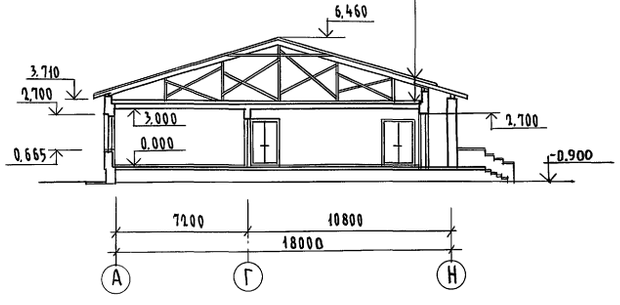

Разрез III - III

Асбестоцементные листы ГОСТ 16233-77*
по деревянной обрешетке
Стяжка - цементный раствор - 2 см.
Утеплитель - пенобетон γ = 400 см. табл. л. 4
Железобетонные плиты

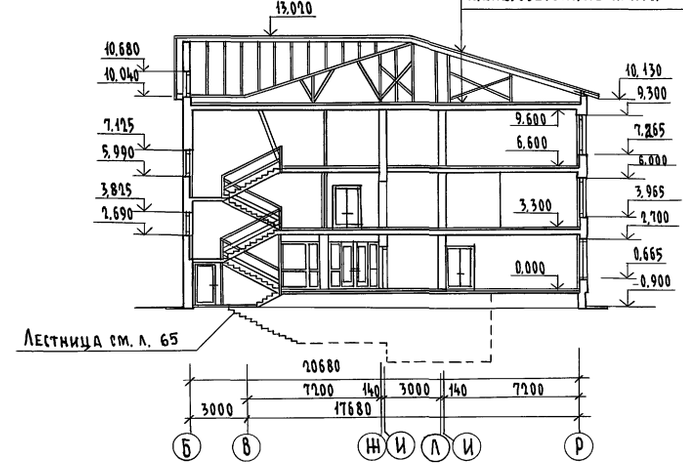

Разрезы замаркированы на листе 24

				224-1-697.91	-АС
	Н. контр.	Егоров			
	Нач. маст	Радыгин			
Привязан	Зам. н.м.	Земляк		Школа на 11 классов/422 учащихся с выделенным блоком клубно-спортивных помещений	Стадия: Р; Лист: 31; Листов:
	ГАП	Егоров			
	Гл. спец	Борознов			
	Вед. инж	Шилтова		Разрезы I-I, II-II, III-III, IV-IV	ЦНИИЭП гражданселькстрой
	Исполн.	Малоян			
Инв. N	Проверил	Егоров			

Инв. N подл. | 2-3992-35 | Подпись и дата | Взам. инв. N

Альбом I часть 1

Разрез VI - VI

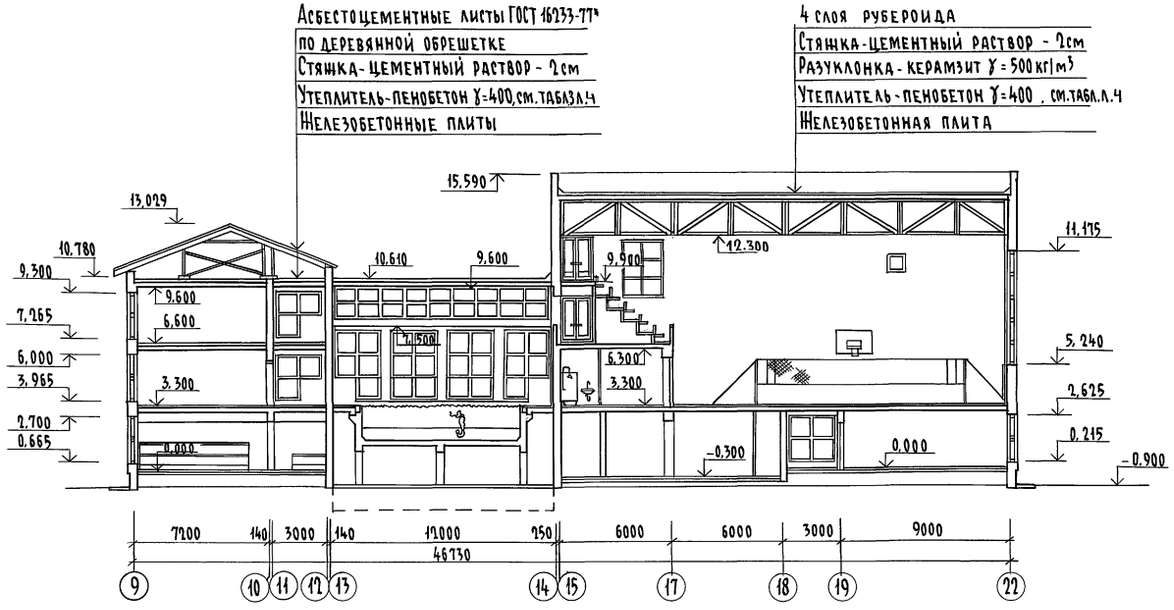

Разрез V - V

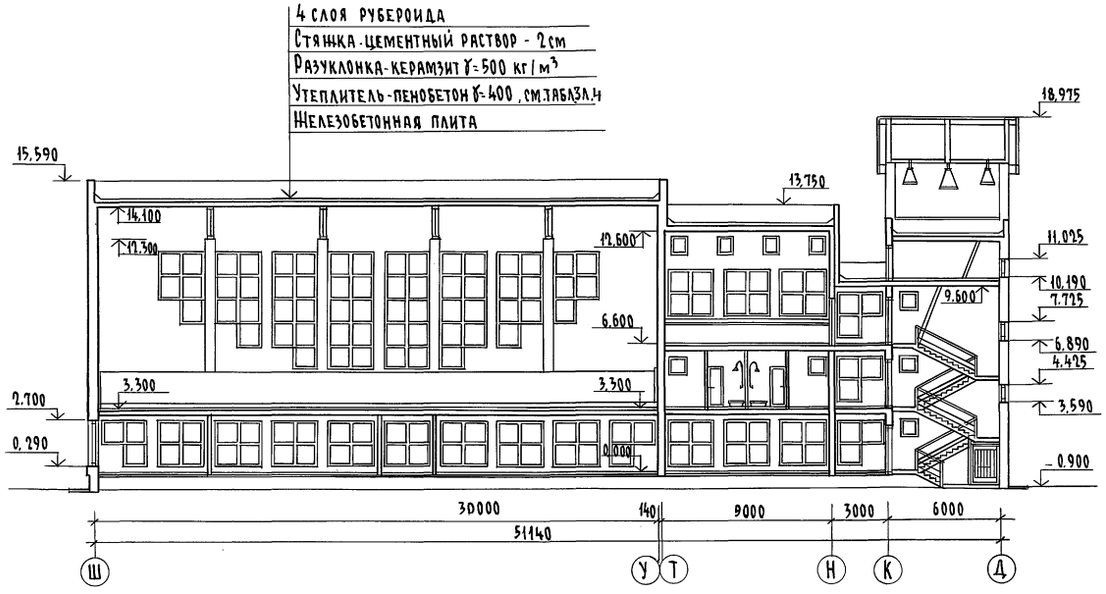

Инв. № подл. | Подпись и дата | Взам. инв. №
2-3992-36

Привязан	Н. контр.	Егоров	
	Нач. маст.	Радыгин	
	Зам. н. м.	Земляк	
	ГАП	Егоров	
	Гл. спец. к.	Шилтова	
	Гл. спец.	Борознов	
	Исполн.	Малоян	
Инв. №	Провер.	Егоров	

224-1-697.91 АС

Школа на 11 классов/422 учащихся с выделенным блоком клубно-спортивных помещений

Стадия	Лист	Листов
Р	32	

Разрезы V - V, VI - VI

ЦНИИЭП гражданселькстрой

Копировал [illegible] 25073-01 36 Формат А1

Альбом I часть1

Разрез IV-IV

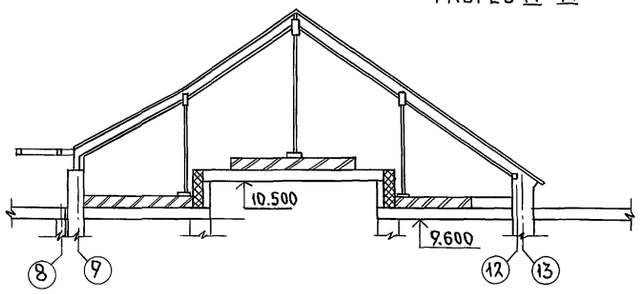

Разрез III-III

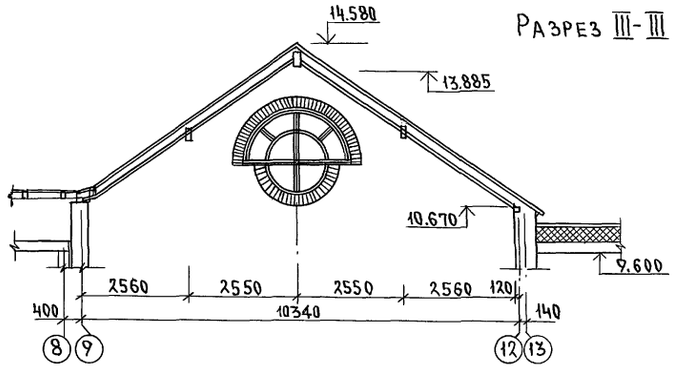

Разрез I-I

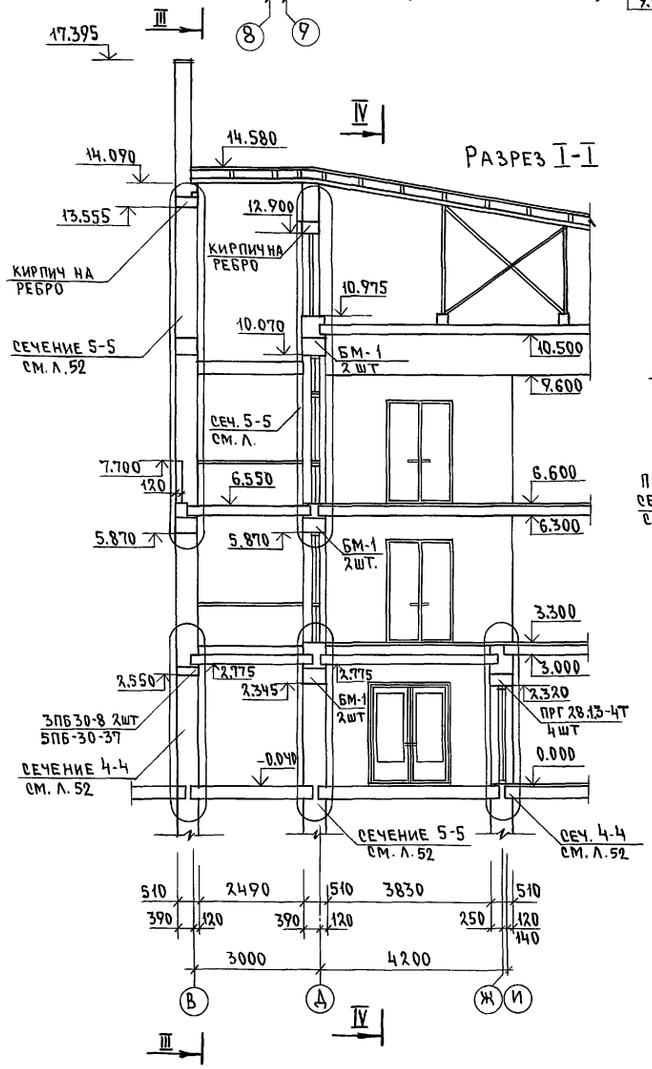

Разрез II-II

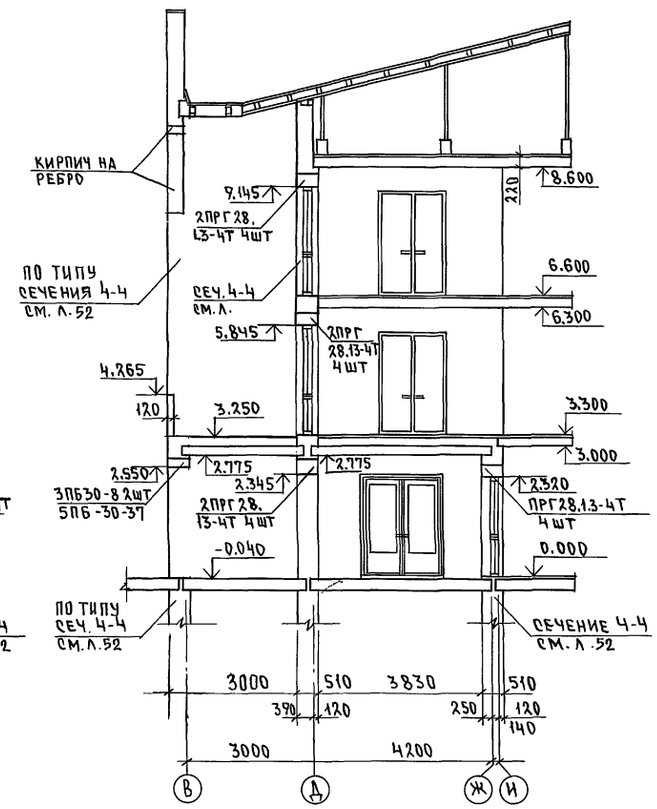

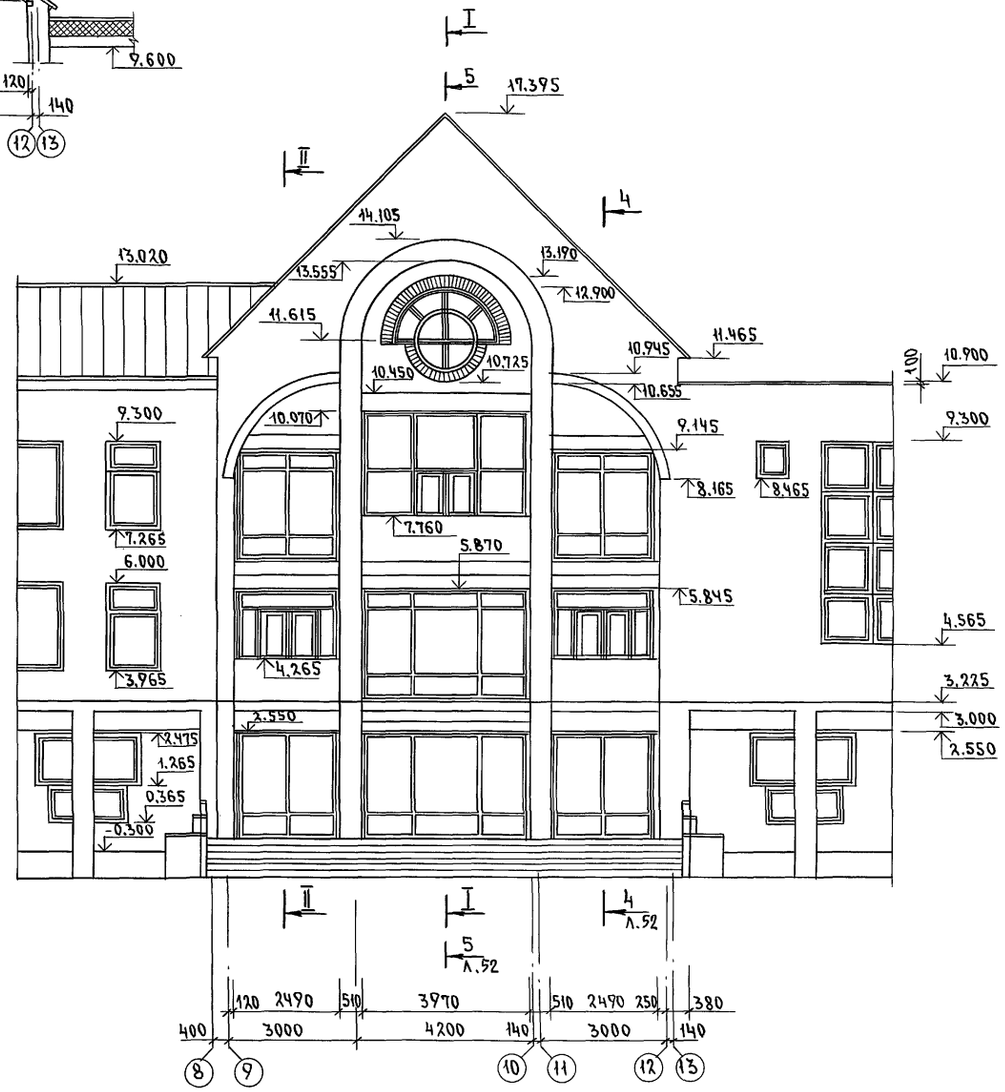

			224-1-697.91 – АС
Н.контр.	Егоров		
Нач.маст.	Радыгин		
Зам.н.м.	Земляк		
ГАП	Егоров		
Гл.спец.к.	Шилтова		
Гл.спец.арх	Борознов		
Исполнил	Малоян		
Проверил	Суханова		

Школа на 11 классов (422 учащихся) с выделенным блоком клубно-спортивных помещений.	Стадия	Лист	Листов
	Р	33	
Главный вход. Фрагмент фасада в осях 8-13 Разрезы	ЦНИИЭП гражданстрой		

Привязан

Инв.N

Инв.N подл. | 2-3992-37 | Подпись и дата | Взам.инв.N

25073-01 37 Формат А2

Альбом I часть 1

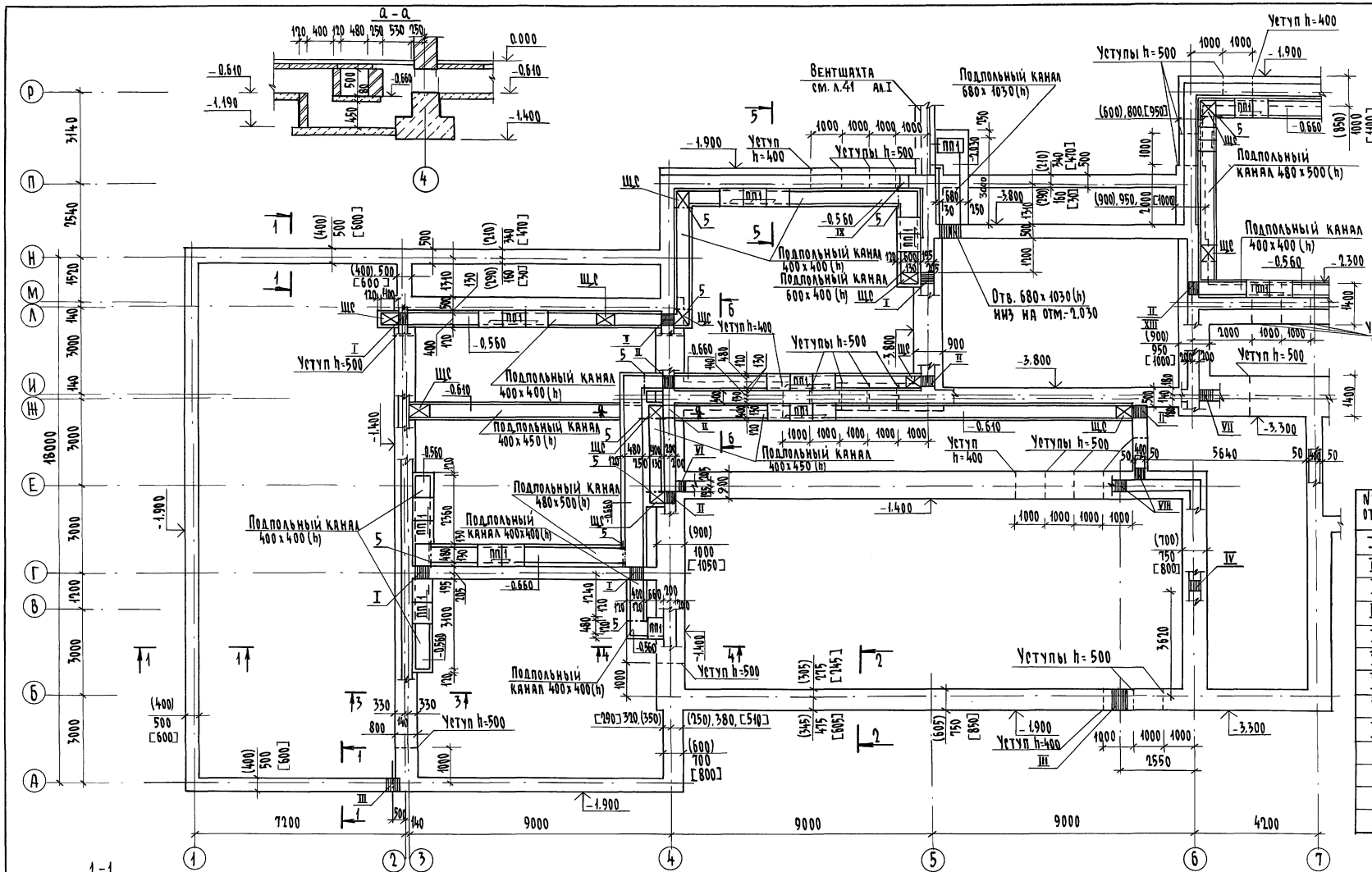

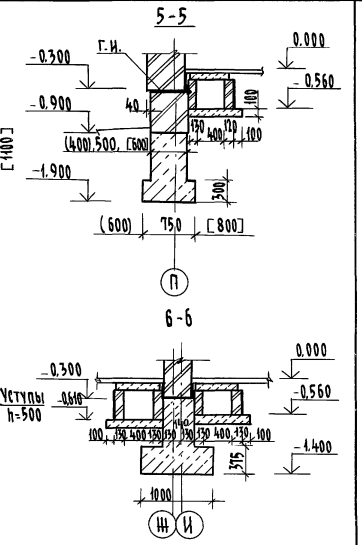

Таблица отверстий

№№ отв.	Назначение	Размеры мм	Низ на отм.
I	ОВ	400 x 400 (h)	- 0,560
II	ВК	400 x 450 (h)	- 0,610
III	ВК	500 x 500 (h)	при привязке
IV	ВК	300 x 300 (h)	0,000
V	ВК	300 x 300 (h)	- 0,500
VI	ВК	300 x 300 (h)	- 0,700
VII	ВК	500 x 500 (h)	- 0,900
VIII	ВК	500 x 500 (h)	- 1,100
IX	ниша поливочного крана		

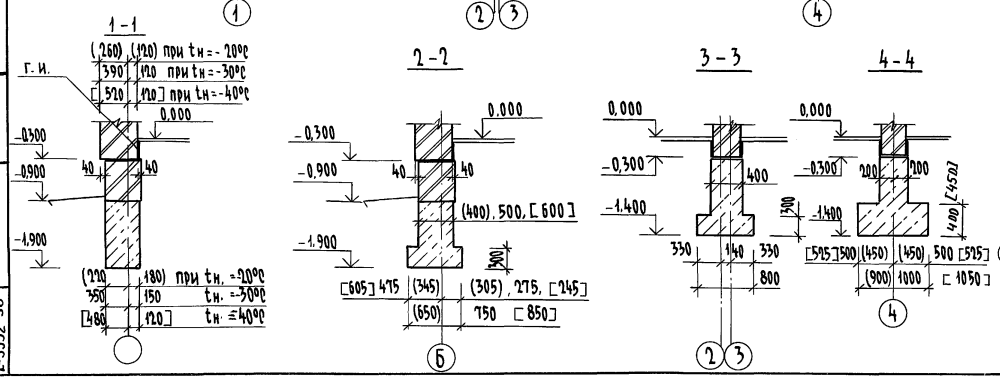

Схема плана

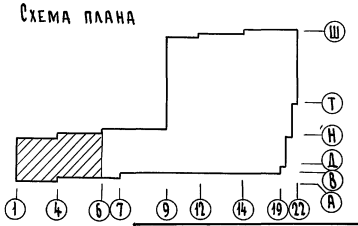

1. Общие примечания см. л.39
2. Спецификацию см. л.39
3. Таблицу расчетных нагрузок см. л.39

Н.контр.	Егоров		
Нач.маст.	Радыгин		
Зам.н.м.	Земляк		
ГАП	Егоров		
Гл.спец.	Борознов		
Вед.инж.	Шилатова		
Исполн.	Шилатова		
Проверил	Кощарь		

224-1-697.91 -АС

Школа на 11 классов/422 учащихся/ с выделенным блоком клубно-спортивных помещений

Стадия	Лист	Листов
Р	34	

Схема фундаментов в осях 1÷6

ЦНИИЭП гражданстельстрой

Привязан

Инв.№

Взам.инв.N | Подпись и дата | Инв.N подл. 2-3992-38

Копировал 25073-01 38 Формат А2

Альбом I часть 1

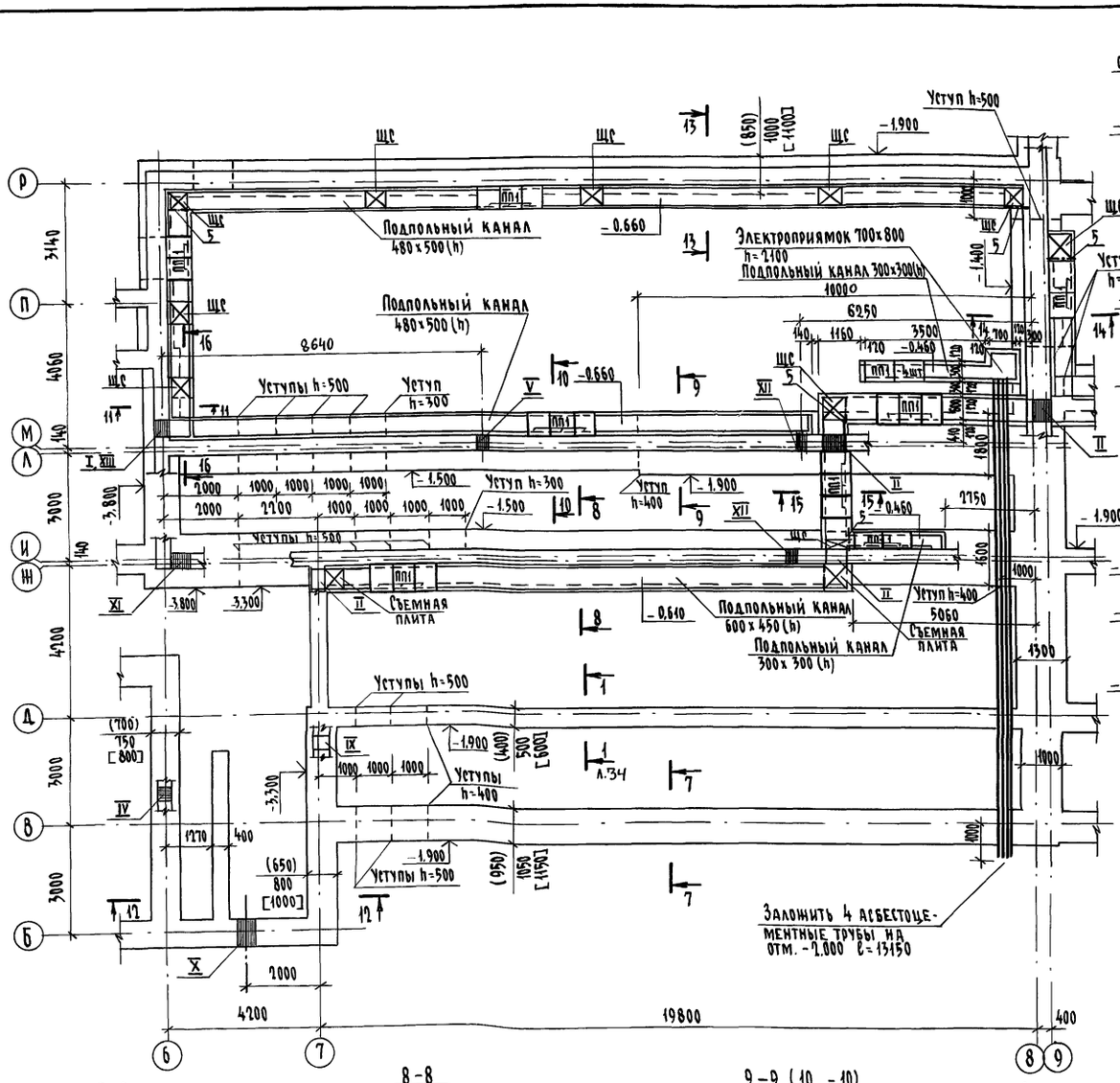
Подпольный канал 480×500(h)
Подпольный канал 480×500(h)
Электроприямок 700×800 h=1100
Подпольный канал 300×300(h)
Уступы h=500
Уступ h=300
Уступы h=500
Уступ h=400
Подпольный канал 600×450(h)
Подпольный канал 300×300(h)
Съемная плита
Съемная плита
Уступы h=500
Уступы h=400
Уступы h=500
Заложить 4 асбестоцементные трубы на отм. -2.000 ℄=13150
8640
6250
5050
19800
4200
2000
2200
1300
1600
1000
2750
4100
3140
4060
3000
3000
3000
1400
1400
1400

Альбом I часть 1

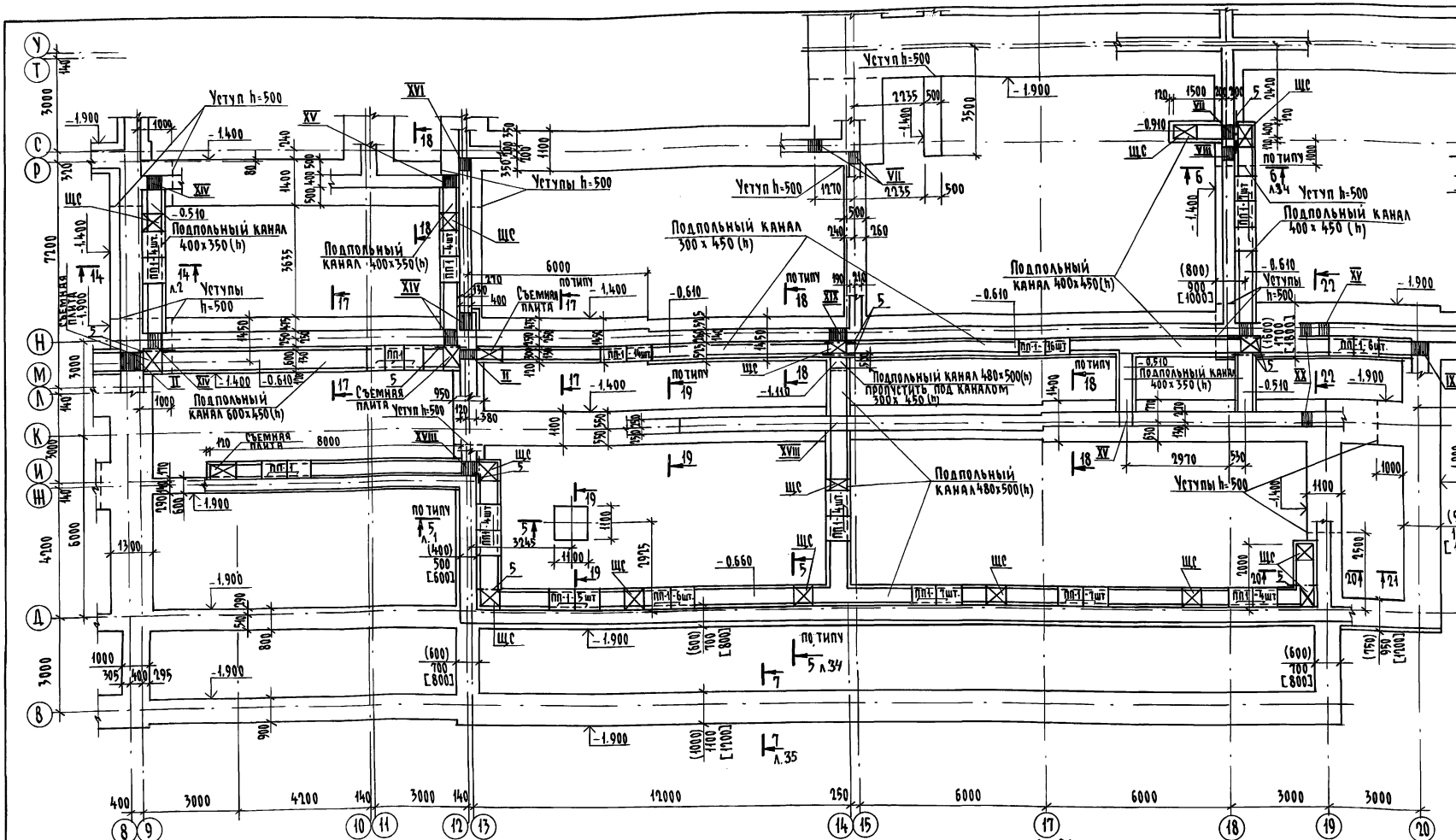
Уступ h=500
Подпольный канал 400х350(h)
Подпольный канал 500х450(h)
Подпольный канал 600х450(h)
Подпольный канал 480х500(h) пропустить под каналом 500х450(h)
Подпольный канал 400х450(h)
Подпольный канал 400х350(h)
Подпольный канал 400х350(h)
Уступы h=500
Съемная плита
по типу
Уступы h=500
Подпольный канал 480х500(h)
Уступы h=500
Подпольный канал 400х350(h)
Уступы h=500
Уступы h=500
Уступы h=500

Альбом I часть 1

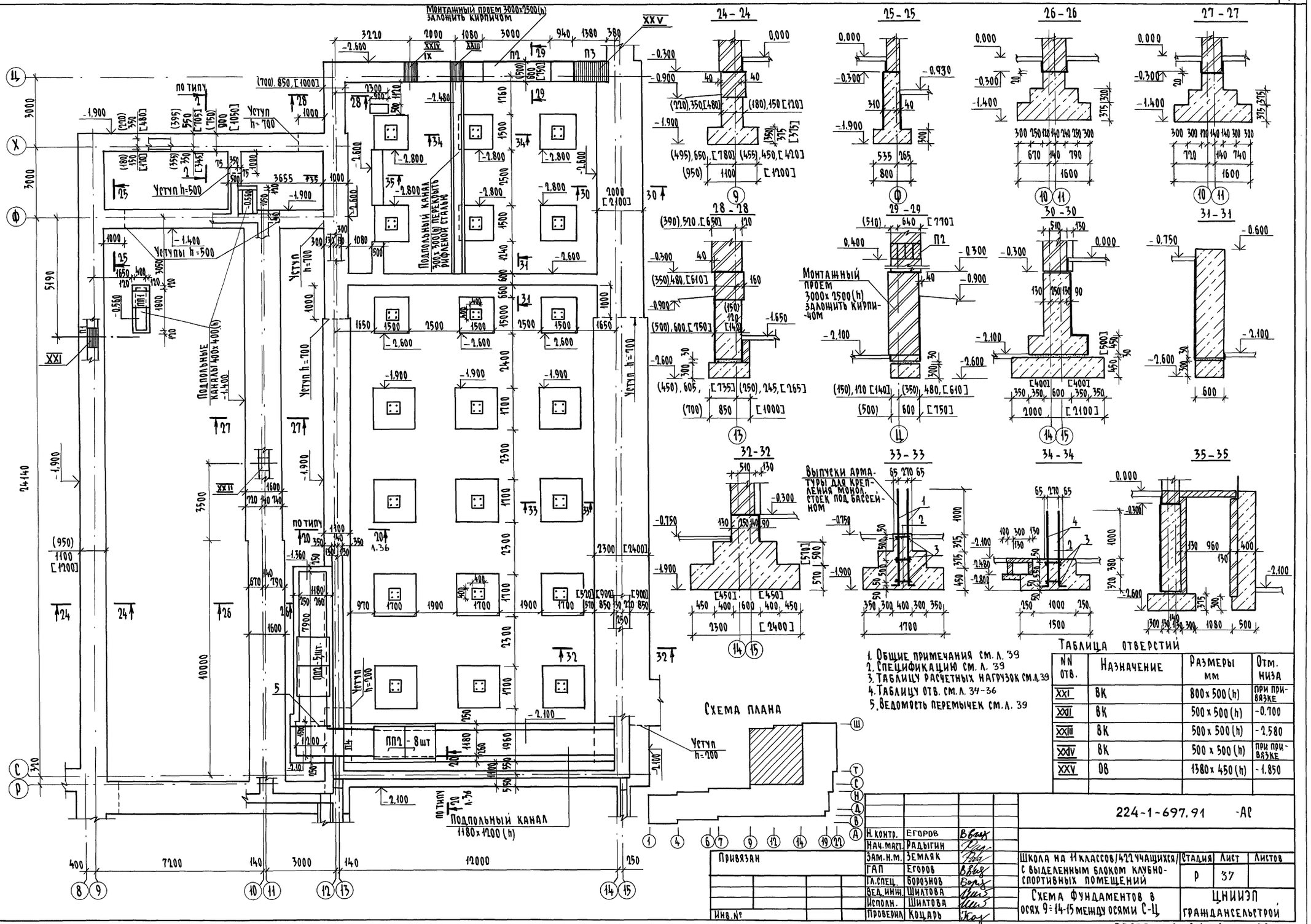

1. Общие примечания см. л. 39
2. Спецификацию см. л. 39
3. Таблицу расчетных нагрузок см. л. 39
4. Таблицу отв. см. л. 34–36
5. Ведомость перемычек см. л. 39

Таблица отверстий

NN отв.	Назначение	Размеры мм	Отм. низа
XXI	ВК	800х500(h)	при привязке
XXII	ВК	500х500(h)	-0.700
XXIII	ВК	500х500(h)	-2.580
XXIV	ВК	500х500(h)	при привязке
XXV	ОВ	1380х450(h)	-1.850

Н. контр.	Егоров	
Нач. маст.	Радыгин	
Зам. н.м.	Земляк	
ГАП	Егоров	
Гл. спец.	Борознов	
Вед. инж.	Шилова	
Исполн.	Шилова	
Проверил	Коцарь	

224-1-697.91 -АР

Школа на 11 классов/422 учащихся/ с выделенным блоком клубно-спортивных помещений

Стадия	Лист	Листов
Р	37	

Схема фундаментов в осях 9=14-15 между осями С-Ц

ЦНИИЭП гражданселькстрой

Инв.№ подл. | Подпись и дата | Взам. инв.№ 2-3992-41

Копировал 25073-01 41 Формат А2

АЛЬБОМ I ЧАСТЬ 1

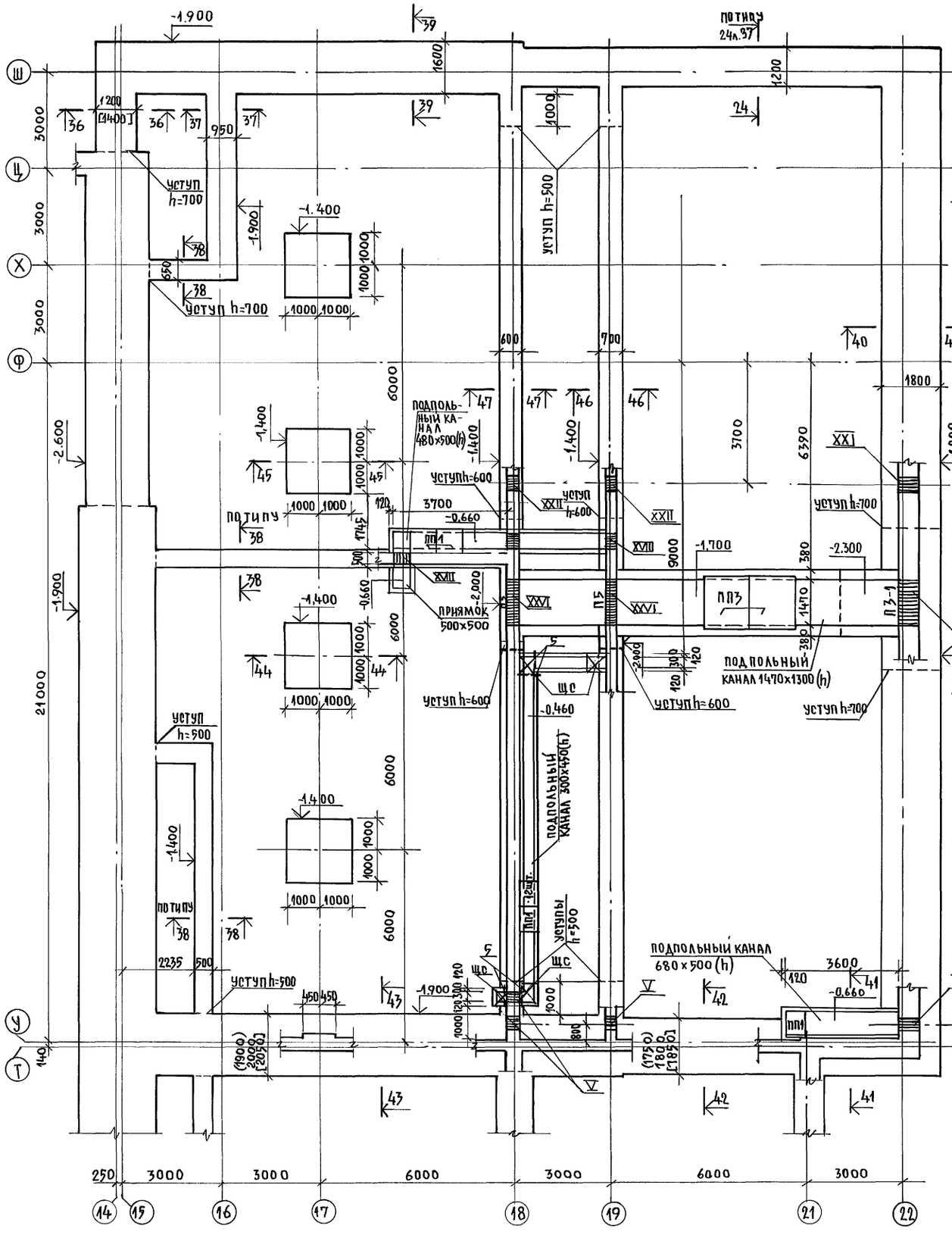

ТАБЛИЦА ОТВЕРСТИЙ

NN ОТВ.	НАЗНАЧЕНИЕ	РАЗМЕРЫ, мм	ОТМ. НИЗА
XXVI	ОВ	1470×1300(h)	-1.700
XXVII	ОВ	1470×1300(h)	-2.300

1. Общие примечания см. л. 39
2. Спецификацию см. л. 39
3. Таблицу расчетных нагрузок см. л. 39
4. Таблицы отв. см. л. 34, 37

Н.контр.	Егоров		
Нач. маст.	Радырин		
Зам.н.м.	Земляк		
ГАП	Егоров		
Гл.специал.	Борознов		
Вед.инж.	Шилтова		
Исполнил	Шилтова		
Проверил	Коцарь		

224-1-697.91 -АС

Привязан:

Инв.№

Школа на 11 классов/422 учащихся/ с выделенным блоком клубно-спортивных помещений

Схема фундаментов в осях 14-15÷22 между осями У-Т÷Ш.

Стадия	Лист	Листов
Р	38	

ЦНИИЭП граждансельстрой

25073-01 42

Инв.№ подл. | Подпись и дата | Взам.инв.№ | 2-3992-42

РАСЧЕТНЫЕ НАГРУЗКИ НА ОТМ. -0.300 В КН/П.М ПРИ $\gamma_f = 1$

NN сеч.	t° наружного воздуха, °С			NN сеч.	t° наружного воздуха		
	-20°	-30°	-40°		-20°	-30°	-40°
1-1	46.0	55.8	63.3	33-33	159.8	159.8	189.2
2-2	27.7	36.7	44.6	34-34	246.0	246.0	246.0
3-3	30.9	39.9	47.8	35-35	163.0	163.0	163.0
4-4	79.7	79.7	79.7	36-36	66.9	89.8	112.6
5-5	15.8	15.8	15.8	37-37	179.4	207.6	235.8
6-6	84.8	97.1	107.4	38-38	120.4	146.8	173.2
7-7	73.6	88.6	101.1	39-39	95.5	126.6	157.7
8-8	91.7	104.0	110.8	40-40	76.1	88.1	100.1
9-9	46.4	60.3	74.1	41-41	62.6	67.2	71.7
10-10	116.0	130.5	145.2	42-42	190.8	190.8	190.8
11-11	157.0	157.0	157.0	43-43	86.8	86.8	86.8
12-12	88.7	88.7	88.7	44-44	158.4	164.2	172.1
13-13	115.9	115.9	115.9	45-45	155.0	155.0	155.0
14-14	73.3	73.3	73.3	46-46	350.7	350.7	375.0
15-15	103.7	112.3	118.3	47-47	69.8	69.8	69.8
16-16	184.7	194.6	201.8	48-48	105.8	105.8	105.8
17-17	146.6	171.4	192.7	49-49	58.5	58.2	58.2
18-18	77.8	102.0	122.3	50-50	217.6	225.3	226.7
19-19	117.5	143.9	166.2	51-51	284.0	298.7	333.0
20-20	112.2	120.8	129.2	52-52	87.9	93.3	108.8
21-21	124.8	138.2	149.9	53-53	226.3	232.9	251.6
22-22	45.2	49.5	53.9	54-54	171.0	171.0	171.0
23-23	188.3	188.3	188.3	55-55	166.9	166.9	166.9
24-24	181.3	181.3	181.3	56-56	126.2	126.2	126.2
25-25	252.3	252.3	252.3	57-57	67.4	74.5	81.2
26-26	112.8	127.4	141.9	58-58	110.5	124.3	138.5
27-27	126.7	141.1	155.5	59-59	140.0	140.0	140.0
28-28	95.9	118.9	138.9	60-60	430.0	430.0	430.0
29-29	114.2	139.6	159.0	61-61	610.0	610.0	610.0
30-30	71.4	89.6	107.8				
31-31	215.5	215.5	215.5				
32-32	163.0	163.0	163.0				

ВЕДОМОСТЬ ПЕРЕМЫЧЕК

ТИП	СХЕМА СЕЧЕНИЯ	ТИП	СХЕМА СЕЧЕНИЯ
П1	(400), 500, [600] 3ПБ13-37 (3), 4, [5] шт. при привязке	П5	3ПБ18-37 -0.400
П2	(510), 640, [770] ПРГ36.1.4-Т (4), 5, [6] шт. 0.400		
П3 (П3-1)	(510), 640, [770] 3ПБ18-37 (4), 5, [6] шт. для П3-1 - 5 шт. -1.400 (-1.000)		
П4	3ПБ16-37 -0.900		

СПЕЦИФИКАЦИЯ ИЗДЕЛИЙ И МАТЕРИАЛОВ НА ФУНДАМЕНТЫ

МАРКА ПОЗ.	ОБОЗНАЧЕНИЕ	НАИМЕНОВАНИЕ	КОЛИЧЕСТВО ШТ. t°НАРУЖН.ВОЗДУХА -20°	-30°	-40°	МАССА ЕД.,КГ	ПРИМЕЧ.
		ЭЛЕМЕНТЫ ЖЕЛЕЗОБЕТОННЫЕ					
ПП1	1.243.1-4	ПЛИТЫ ПЛОСКИЕ ПТ12.5-8.6	384	384	384	96	
ПП2		ПТ 8-13.13	14	14	14	338	
ПП3		ПТ 12.5-16.14	8	8	8	448	
	1.038.1-1	ПЕРЕМЫЧКА 3ПБ13-37	3	4	5	85	
		3ПБ16-37	3	3	3	102	
		3ПБ18-37	15	16	17	119	
	1.225-2.8.11	ПРОРОН ПРГ36.1.4-Т	4	5	6	430	
		ЭЛЕМЕНТЫ МЕТАЛЛИЧЕСКИЕ					
1	224-1-697.91 АI л.39	22 AIII ГОСТ 5781-82*	48	48	48	6.70	
2		8 AIII ГОСТ 5781-82* ℓ=370	120	120	120	0,19	
3		6 AI ГОСТ 5781-82* ℓ=370	120	120	120	0,08	
4	224-1-697.91 АI л.39	22 AIII ГОСТ 5781-82*	36	36	36	5,36	
5		∟75×6 ГОСТ 8509-86, П.М	21	21	21	6,89	
		СТАЛЬ РИФЛ. δ=5ММ ГОСТ 8568-77,КП	126,9	126,9	126,9		
		10 AI ГОСТ 5781-82*, П.М	200	210	220	0,617	
		ДЕРЕВЯННЫЕ ЭЛЕМЕНТЫ					
ЩС	224-1-697.91 АI л.39	ЩИТЫ СЪЕМНЫЕ	40	40	40		
		МАТЕРИАЛ					
		БУГОБЕТОН, М³	850	900	950		
		ЭЛЕМЕНТЫ АСБЕСТОЦЕМЕНТНЫЕ БНТ 100 ГОСТ 1839-80 ℓ=13150	4	4	4		

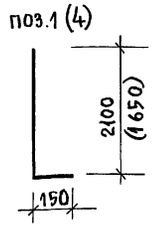

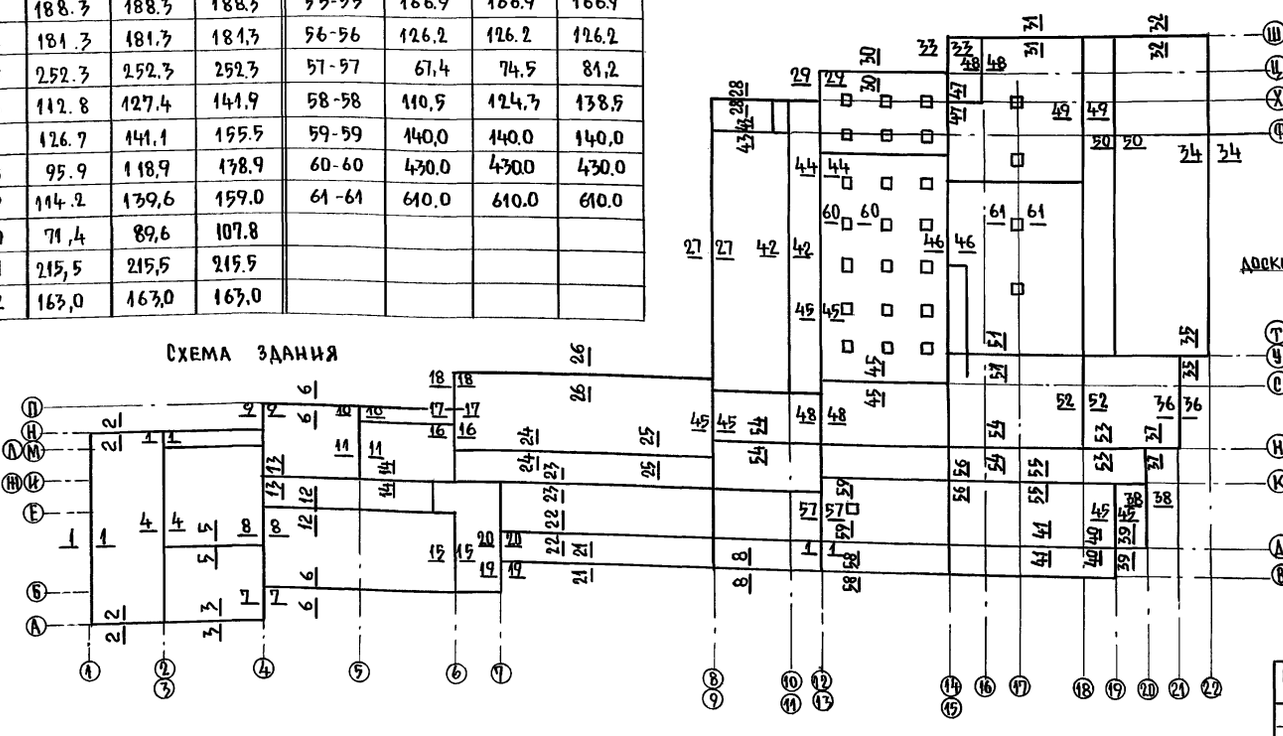

Схема здания

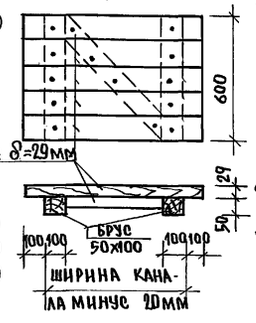

Эскиз изготовления деревянных съемных щитов для каналов Щ,С

1. Фундаменты разработаны для стен при $t°_{н.в}$ = -20°, -30° (основное решение) -40°С.
2. Расчетное давление R на грунт под подошвой фундаментов определено согласно СНиП 2.02.01-83 при условном расчетном давлении R=0,20 МПа.
3. Фундаменты выполняются из бутобетона, бут марки М50. Бетон класса В7.5.
4. Цоколь выполняется из кирпича обыкновенного полнотелого объемной массой 1800 тс/м³ ГОСТ 530-80 М100 на растворе М75 с отм. -0,910 до отм. -0,320. Морозостойкость кирпича определить при привязке. Отделка цоколя - штукатурка под „шубу".
5. Горизонтальная гидроизоляция выполняется на отм. -0,32 из 2х слоев гидроизола на битумной мастике и из цементного раствора состава 1:2 на отм. по сечениям (см. л. 34...38)
6. Вертикальную гидроизоляцию выполнять по предварительно подготовленной поверхности горячим битумом за 2 раза.
7. Стенки подпольных каналов выполняются из кирпича обыкновенного полнотелого объемной массой 1800 тс/м³ ГОСТ 530-80 М75 на растворе М25. Бетонная подготовка из бетона класса В5 укладывается на предварительно уплотненный грунт.
8. Над отверстиями до 600 мм проложить арматуру ф10 AI, свыше 600 мм - перемычки.
9. На чертежах в скобках даны размеры для вариантов: $t_{н.в.}$ = -20° - круглые скобки, $t_{н.в.}$ = -40° - квадратные.
10. Схемы фундаментов и сечения смотри листы: 34...38

Н.контр.	Егоров		224-1-697.91 -АС
Нач.маст.	Радыгин		
Зам.н.м.	Земляк		Школа на 11 классов / 422 учащихся с выделенным блоком клубно-спортивных помещений. Стадия: Р; Лист: 39; Листов:
ГАП	Егоров		
Гл.спец.	Борознов		
Вед.инж.	Шилтова		Фундаменты. Таблица расчетных нагрузок. Спецификация. Примечания.
Исполнил	Шилтова		ЦНИИЭП граждансельстрой
Проверил	Коцарь		

Привязан:

Инв.№

Альбом I часть 1

Инв.№ подл. | Подпись и дата | Взам.инв.№ | 2-3992-43

25073-01 43

Альбом I часть 1.

Крыльцо N 1

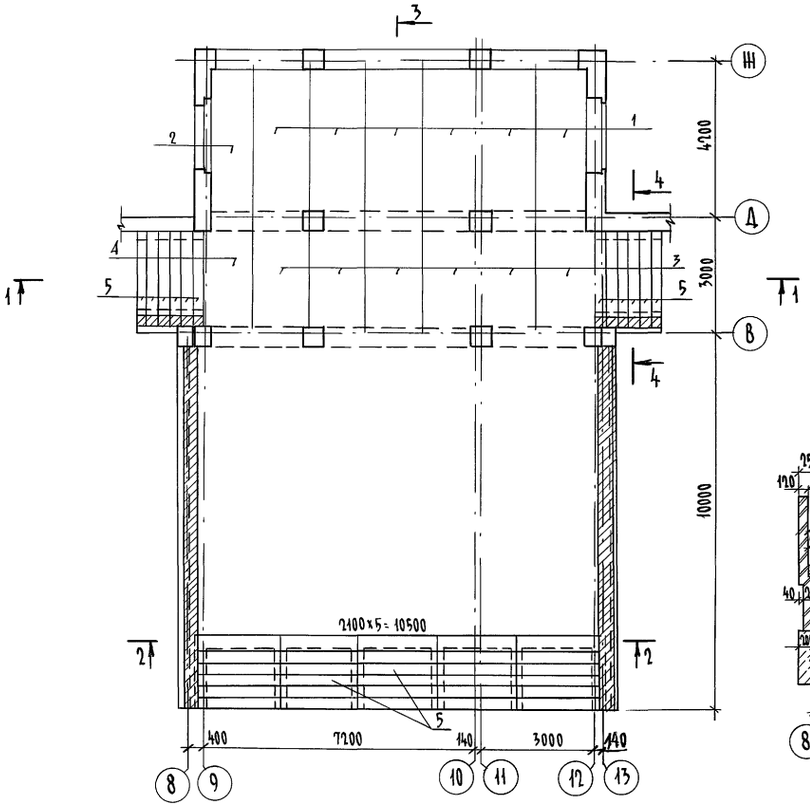

1-1

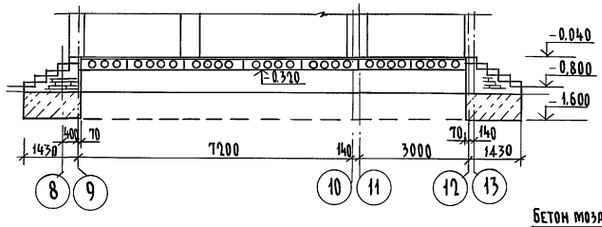

3-3

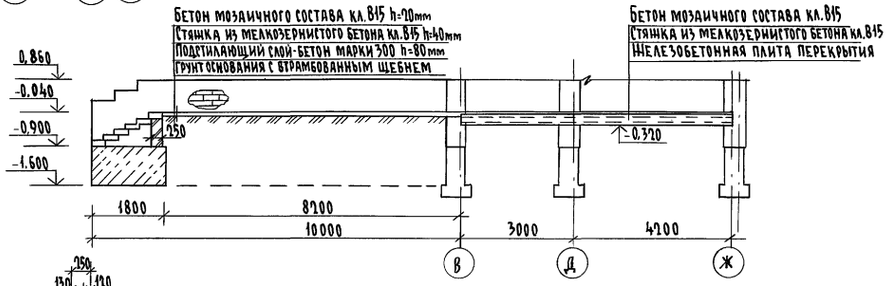

2-2

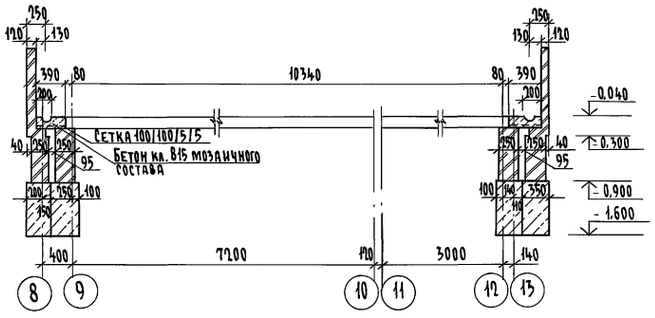

Спецификация материалов на крыльца N 1, N 5

Марка, поз.	Обозначение	Наименование	Кол. шт.	Масса ед. кг.	Примеч.
		Крыльцо N 1			
1	1.141-1 вып. 60	ПК 42.15-8т	6	1970	
2		ПК 42.12-8т	1	1490	
3		ПК 30.15-8т	6	1425	
4		ПК 30.12-8т	1	1080	
5	1.255.1-1	СНК 21.3,5-6	42	250	
		Крыльцо N 5			
6	ГОСТ 8717.0-84	ЛС 12-6	8	128	

Крыльцо N 5

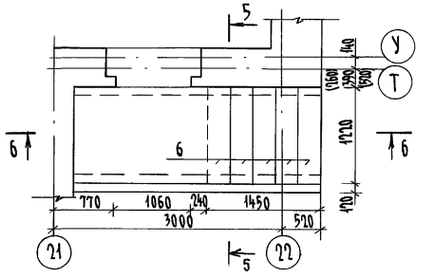

5-5

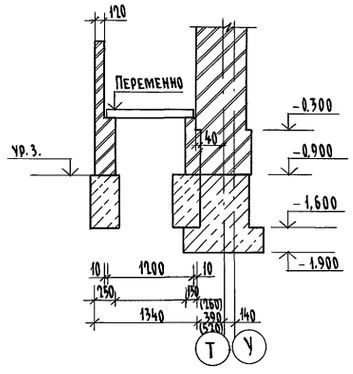

4-4

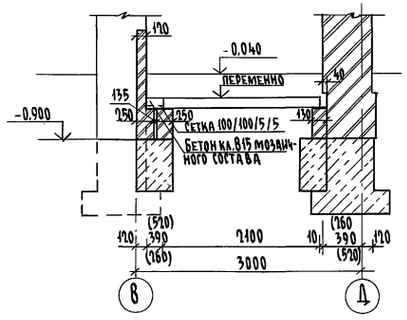

6-6

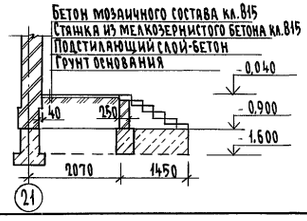

Н. контр.	Шилтова		
Нач. маст.	Радыгин		
Зам. н.м.	Земляк		
ГАП	Егоров		
Вл. спец.	Борознов		
Вед. инж.	Шилтова		
Исполн.	Чистякова		
Проверил	Шилтова		

224-1-697.91 -АС

Школа на 11 классов / 422 учащихся / с выделенным блоком клубно-спортивных помещений

Стадия	Листов	Листов
Р	40	

Крыльца N 1; 5

ЦНИИЭП гражданскельстрой

Привязан

Инв. N

Инв. N подл. 2-3992-44 | Подпись и дата | Взам. инв. N

Копировал 25073-01 44 Формат А2

Альбом I часть 1

Крыльцо N2

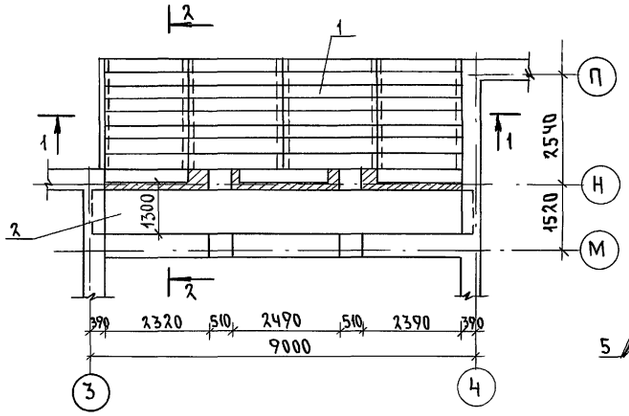

Крыльцо N3

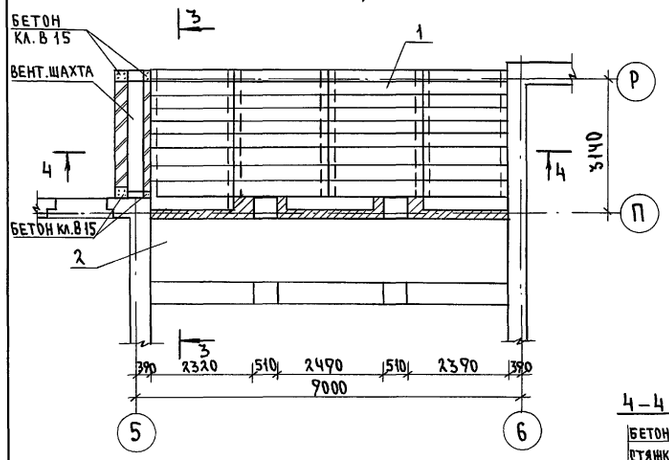

Крыльцо N4

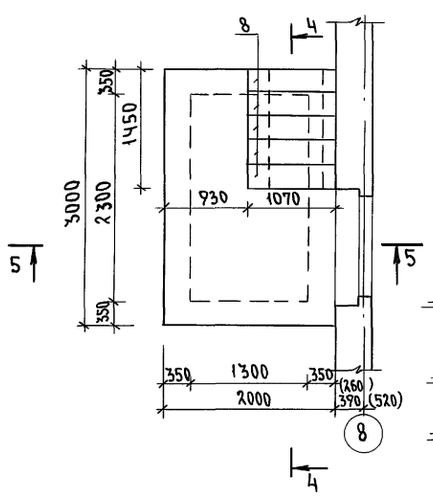

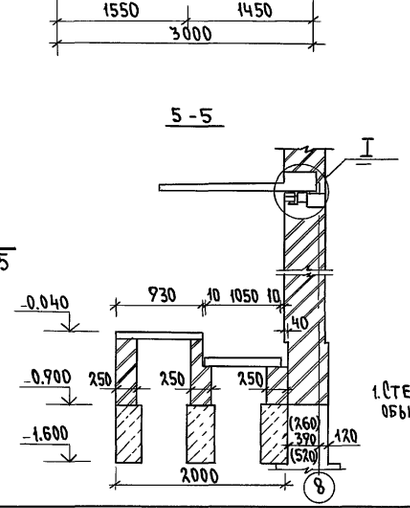

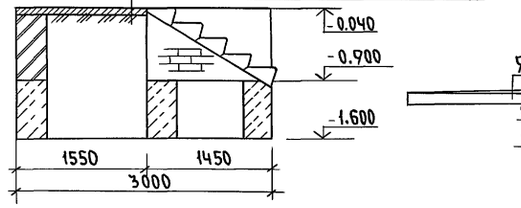

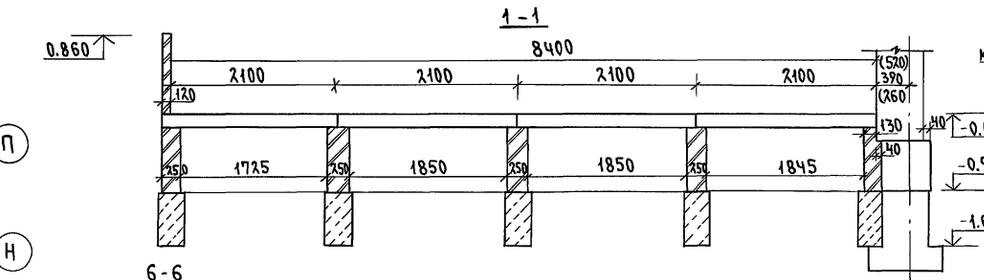

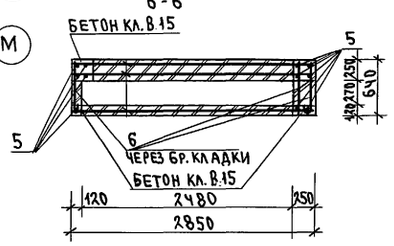

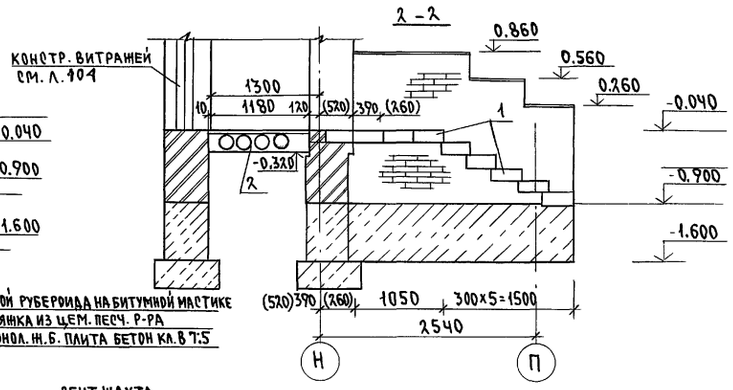

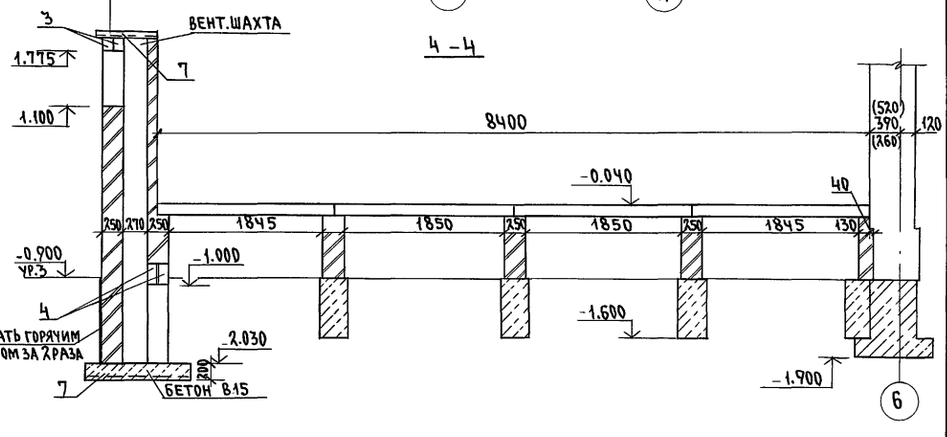

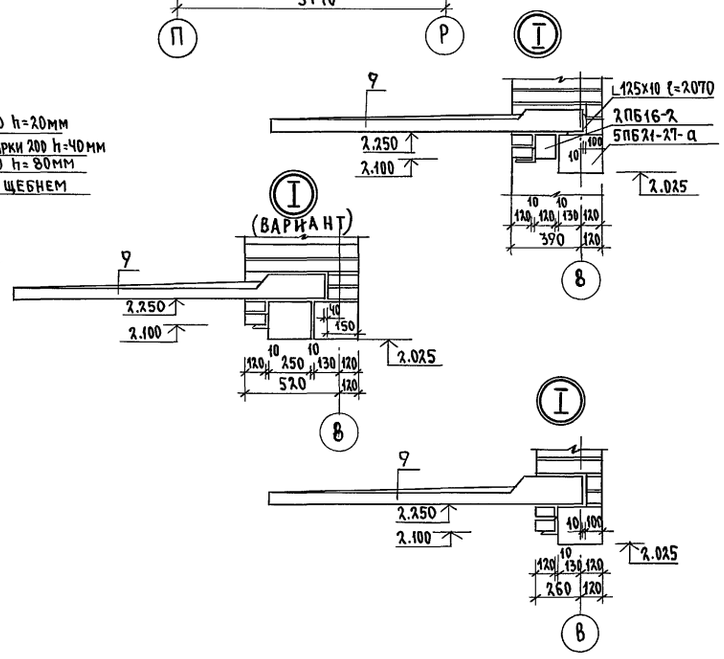

1. Стены вентшахты выкладывать из кирпича глиняного обыкновенного пластического прессования М75 на р-ре 50.

Спецификация материалов на крыльца N 2,3,4

Марка поз.	Обозначение	Наименование	Кол. шт.	Масса кг	Примеч.
		Крыльцо N2			
1	1.255.1-1	СНК 21.3.5-6	35	250	
2	1.241-1	П 90.12-8А III вт	1	350	
		Крыльцо N3			
1	1.255.1-1	СНК 21.3.5-6	47	250	
2	1.241-1 вып. 24	П 90.12-8А III вт	1	350	
3	1.038.1-1 В.1	2ПБ 29-4	2	120	
4	1.038.1-1 В.1	3ПБ 13-37	2	85	
5		10АI ГОСТ 5781-82* ℓ=45.5м		28.07	
6		6АI ГОСТ 5781-82* ℓ=95.0м		21.09	
7		С $\frac{5Вр1-100}{5Вр1-100}$ м²	5	2.6	
		Крыльцо N4			
8	ГОСТ 8717.0-84	ЛС 11-Б	5	111	
9	1.238-1 В.2	КВ 18.28-Т	1	1330	

224-1-697.91 – АС

Н. контр.	Шилтова	
Нач. маст.	Радыгин	
Зам. н. м.	Земляк	
ГАП	Егоров	
Вед. инж.	Шилтова	
Исполнил	Чистякова	
Проверил	Шилтова	

Школа на 11 классов (432 учащихся) с выделенным блоком клубно-спортивных помещений

Стадия	Лист	Листов
Р	41	

Крыльца N 2,3,4

ЦНИИЭП граждансельстрой

Привязан

Инв. N

Инв. N подл. | 2-3992-45 | Подпись и дата | Взам. инв. N

25073-01 45 Формат А2

Альбом I Часть 1

Ведомость прогонов (начало)

Тип	Схема сечения	Тип	Схема сечения	Тип	Схема сечения
ПР1 (ПР1-1) [ПР1-2] (ПР1-3)	3эт.9.170 [2эт.6.090] 2эт.5.870 1эт. 2.570 1эт.(2.775) ПРГ 32.14-4Т ПРГ32.14-4Т ТОЛЬКО ДЛЯ ПР1-3 L 125×10 ℓ=3180 2,550 120 130 Е 7 8 7 19	ПР4	3эт.10.070 2эт.5.810 1эт. 2.570 БМ-1 120 130 10 7 Н	ПР7 (ПР7-1) [ПР7-2]	2эт.5.870 3эт.9.170 (2эт.5.780) 1эт. 2.345 [9.595] ПРГ28.1.3-4Т (ПРГ32.14-4Т) 250 140 120 370 140 ДЛЯ „Д" Н И А
ПР2 (ПР2-1) [ПР2-2]	[1эт.2.480] 2эт.5.870 1эт.2.570 1эт.2.690 ПРГ 28.1.7-4Т 190 190 120 140 120 ДЛЯ „И-Н" 12-13" „У-Т" 6	ПР5 (ПР5-1)	3эт.9.080 2эт.(6.090) 2эт. 5.780 1эт. 2.480 ПРГ60.2.5-4Т 270 130 К Е	ПР8 (ПР8-1)	3эт.10.070 2эт.5.870 1эт. 2.345 (1эт.2.775) 2эт.6.300 БМ-1 (ЭПБ 30-37) 250 140 120 370 140 ДЛЯ „Д" 11 Н И 10
ПР3 (ПР3-1) [ПР3-2]	3эт. 9.170 2эт.5.870 1эт. 2.570 1эт[2.775] ПРГ32.1.4-4Т (ПРГ36.1.4-4Т) 120 140 120 ДЛЯ „И-Н" „10-11" 190 190 9 6 4 9	ПР6	3эт.9.170 2эт.5.870 1эт. 2.570 БМ-2 120 140 140 И 10 11 Н	ПР9 (ПР9-1)	БЕТОН КЛ. В15 2эт.5.780 1эт.2.480 (2эт.5.570) ПРГ60.2.5-4Т 6АТ ℓ=100 12АIII ℓ=5980 255 255 17

Схема расположения прогонов 1-го этажа

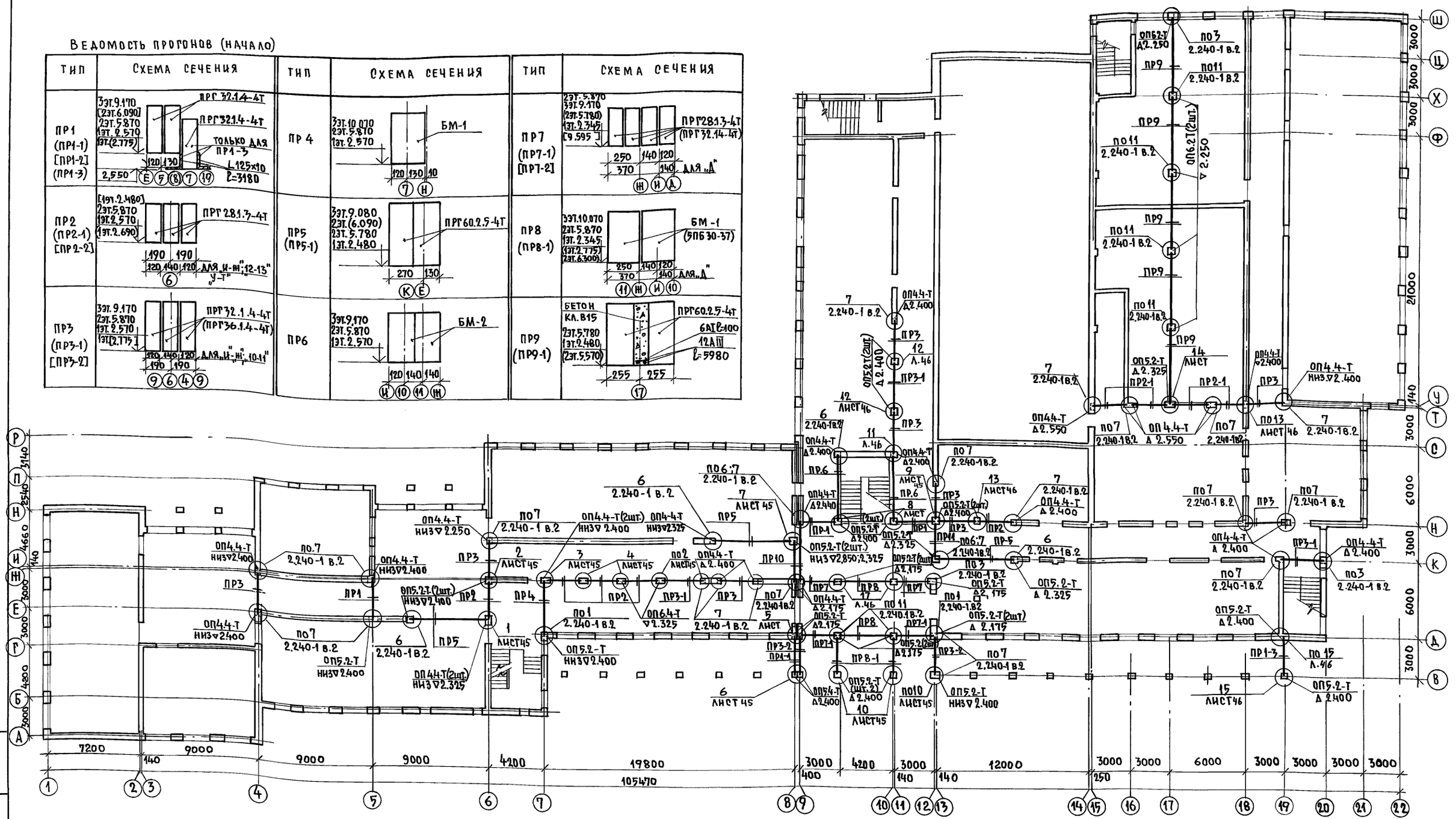

1. Спецификация прогонов для всех этажей на листе 44.
2. Узлы крепления прогонов разработаны на листе 45,46.
3. Продолжение ведомости прогонов на листе 43,44.
4. Количество прогонов по наружным стенам дано для основного решения.

Взам. инв.№ | Подпись и дата | Инв.№подл. 2-3992-46

Привязан:

Инв.№

Н.контр.	Егоров	
Нач.маст	Радыгин	
Зам.н.м.	Земляк	
ГАП	Егоров	
Гл.спец.дох	Борознов	
Вед.инж.	Коцарь	
Исполнил	Коцарь	
Проверил	Шилтова	

224-1-697.91 -АС

Школа на 11 классов /422 учащихся/ с выделенным блоком клубно-спортивных помещений.

Стадия	Лист	Листов
Р	42	

Схема расположения прогонов 1-го этажа.

ЦНИИЭП граждансельстрой

25073-01 46

Ведомость прогонов (продолжение)

Тип	Схема сечения	Тип	Схема сечения
ПР10	5ПБ34-10; 4ПБ48-8; 2эт. 6.300; 1эт. 3.000; 130 120 260 120 20; 8 9	ПР13	ПРГ60.12.5-4Т; 2эт. 5.550; 295 305; К
ПР11	2эт. 6.300; 1эт. 3.000; 4ПБ30-4; 50 140 240; 12 13	ПР14	4ПБ48-8; БМ-1; 2эт. 5.870; 260 120; Н
ПР12	ПРГ60.12.5-4Т; 2эт. 6.075	ПР15	ПРГ32.12.4-4т; 3эт. 9.600; 130 260 100 20 400; 8 9

Схема расположения прогонов 2-го этажа

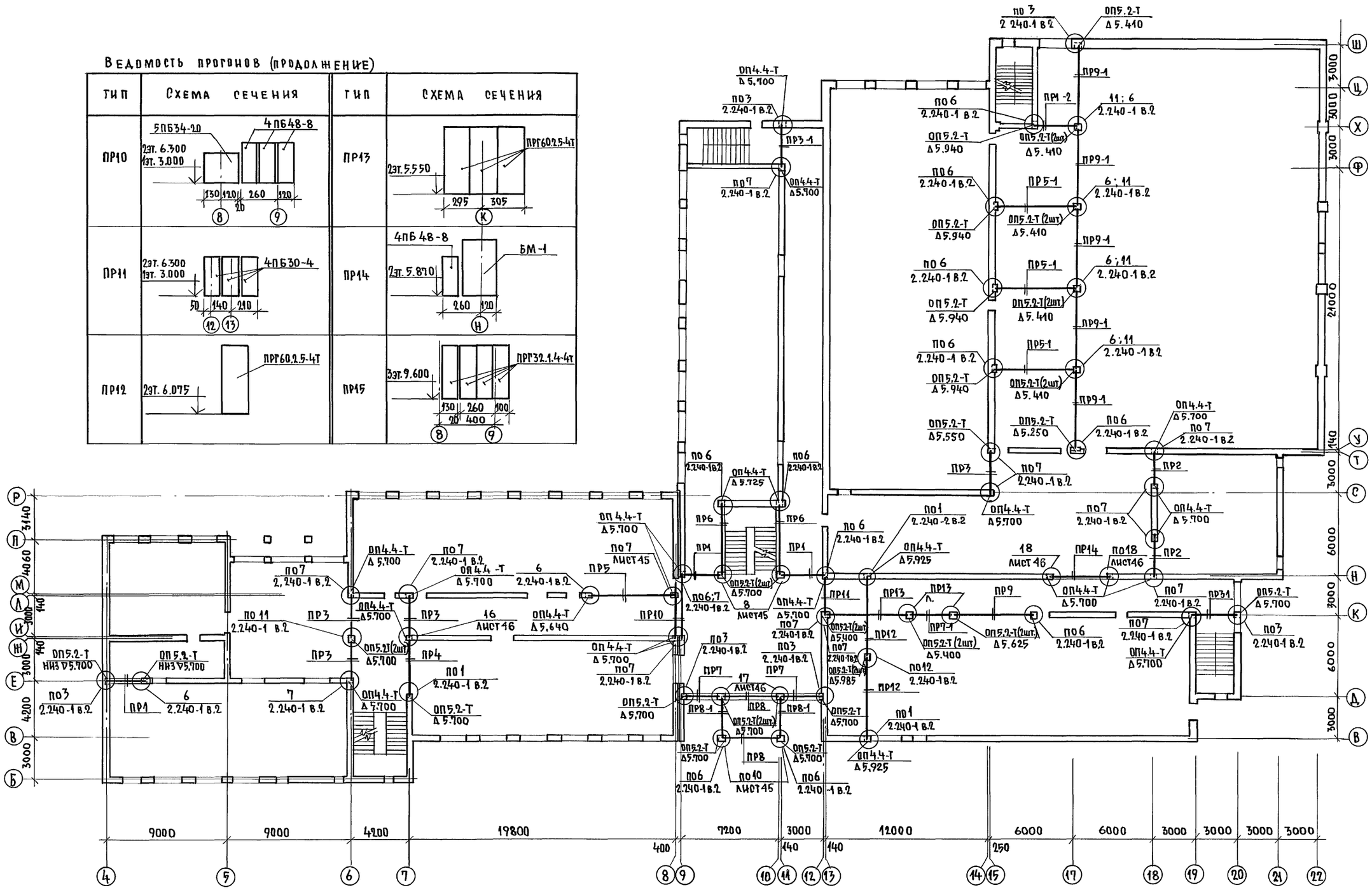

1. Спецификация прогонов для всех этажей на листе 44.
2. Узлы крепления прогонов разработаны на листе 45,46.
3. Начало ведомости прогонов на листе 42

Н.контр.	Егоров		224-1-697.91 -АС
Нач.маст	Радыгин		
Зам.н.м.	Земляк		Школа на 11 классов/422 учащихся/ с выделенным блоком клубно-спортивных помещений
ГАП	Егоров		Стадия: Р; Лист: 43; Листов:
Гл.спец.	Борознов		
Вед.инж.	Коцарь		Схема расположения прогонов 2-го этажа.
Исполнил	Коцарь		ЦНИИЭП граждансельстрой
Проверил	Шилтова		

Привязан:

Инв.№

Альбом I часть 1

Инв.№ подл. | 2-3992-47 | Подпись и дата | Взам.инв.№

Альбом I часть I

Схема расположения прогонов 3-го этажа

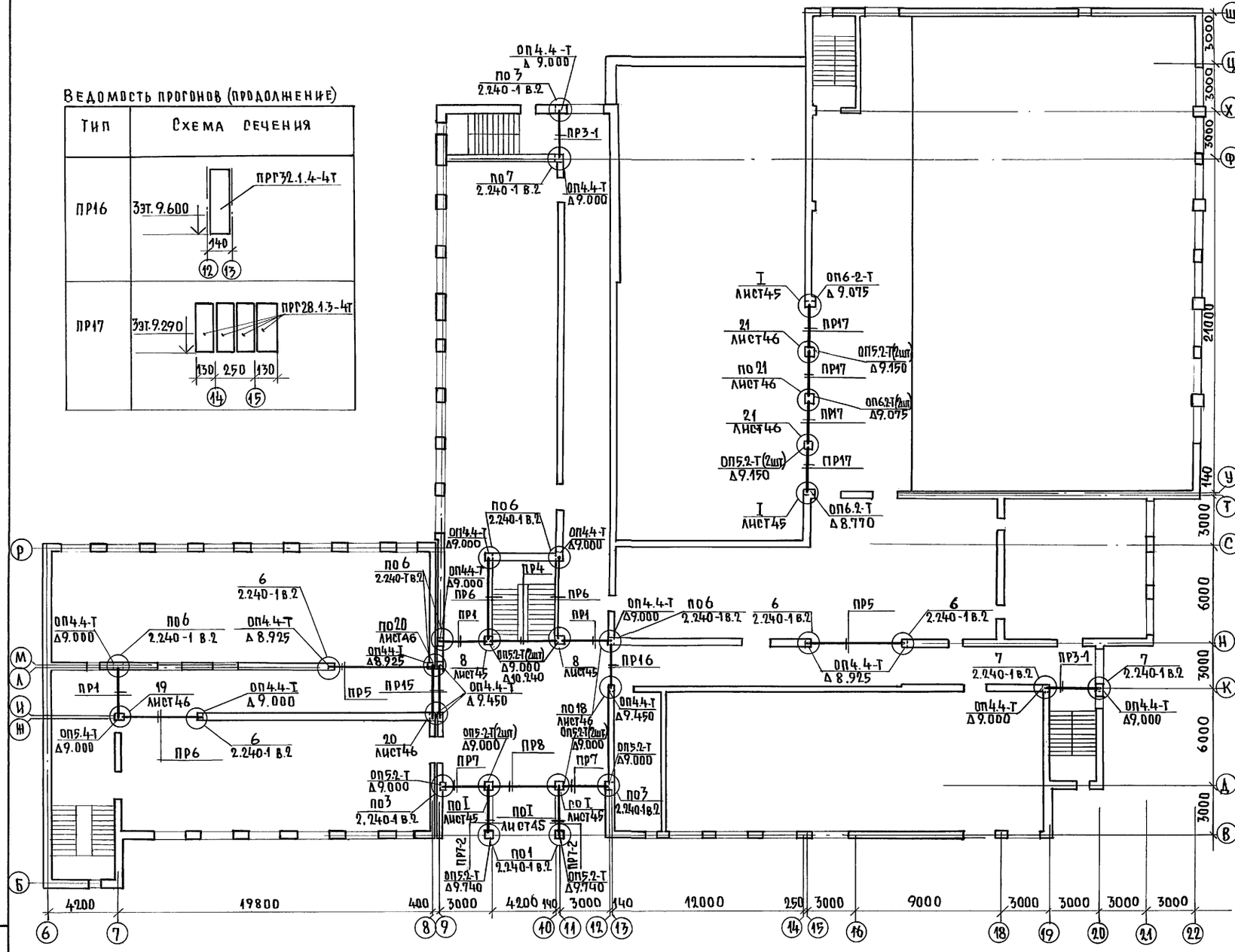

Ведомость прогонов (продолжение)

Тип	Схема сечения
ПР16	ПРГ32.1.4-4Т; Эт. 9.600; 140; 12, 13
ПР17	ПРГ28.1.3-4Т; Эт. 9.290; 130, 250, 130; 14, 15

Спецификация изделий к схемам расположения прогонов

Марка поз.	Обозначение	Наименование	Кол. шт.	Масса ед. кг	Примечание
		Ж.Б. прогоны, балки, перемычки			
П28	1.225-2 в.11	ПРГ28.1.3-4Т	81	250	
П32		ПРГ32.1.4-4Т	87	380	
П36		ПРГ36.1.4-4Т	21	430	
П60		ПРГ60.2.5-4Т	45	1500	
БМ-1	224-1-697.91 лист70	БМ-1	14	1230	
БМ-2	224-1-697.91 лист70	БМ-2	14	1120	
4ПБ30-4	1.038.1-1 в.1	4ПБ30-4	6	259	
4ПБ48-8		4ПБ48-8	7	418	
5ПБ34-20		5ПБ34-20	2	463	
5ПБ30-37		5ПБ30-37	8	410	
L125х10	ГОСТ8509-86	Уголок Б-125х10 ГОСТ 8509-86 / Ст 2 сп ГОСТ 535-79	2	60,74	ℓ= 3180
		Опорные плиты			
ОП44-Т	1.225-2 в.11	ОП4.4-Т	75	50	
ОП5.2-Т		ОП5.2-Т	106	50	
ОП6.2-Т		ОП6.2-Т	13	90	
ОП64-Т		ОП6.4-Т	3	140	
ОП5.4-Т		ОП5.4-Т	3	70	
		Монтажные металлические детали			
ММ1	2.240-1 в.2	ММ1	7	1.70	
ММ2		ММ2	12	2.73	
ММ3		ММ3	57	0.80	
ММ4		ММ4	69	1.10	
ММ5		ММ5	9	1.61	
ММ6		ММ6	14	2.76	
ММ7		ММ7	1	1.66	
ММ8		ММ8	16	29,50	
ИМ1	224-1-697.91 лист44	ИМ1	1	2.16	
ИМ2		ИМ2	2	1.81	
ИМ3		ИМ3	17	2.01	
L160х100	ГОСТ 8510-86	Уголок Б-160х100х9 ГОСТ 8510-86 / Ст 2 сп ГОСТ 535-79*	8	3.24	ℓ=180
L100х10		Уголок Б-100х10х8 ГОСТ 8510-86 / Ст 2 сп ГОСТ 535-79*	4	4.36	ℓ=400
L50х5	ГОСТ 8509-86	Уголок Б-50х5 ГОСТ 8509-86 / Ст 2 сп ГОСТ 535-79*	1,2	4.52	п.м.
	ГОСТ 727-80*	Проволока 3Вр I ГОСТ 6727-80	50	0.052	п.м.

1. Узлы крепления прогонов разработаны на листах 45; 46;
2. Ведомость прогонов (начало) на листе 42.

Металлические соединительные элементы

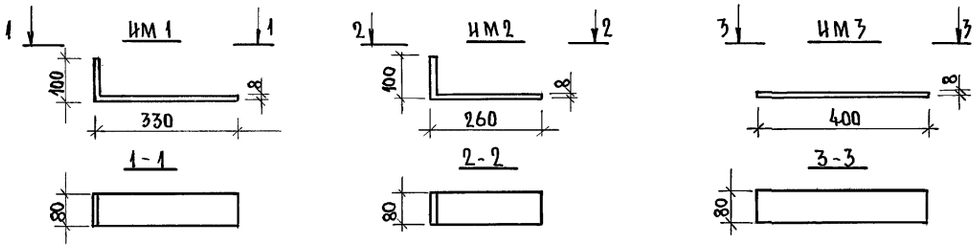

Инв. № подл. | Подпись и дата | Взам. инв. №
2-3992-48

Привязан:

Инв. №

Н. контр.	Егоров	
Нач. маст.	Радыгин	
Зам. н.м.	Земляк	
ГАП	Егоров	
Гл. спец.	Борознов	
Вед. инж.	Коцарь	
Исполнил	Коцарь	
Проверил	Шилтова	

224-1-697.91 -АО

Школа на 11 классов/422 учащихся/ с выделенным блоком клубно-спортивных помещений.

Стадия	Лист	Листов
Р	44	

Схема расположения прогонов 3-го этажа.

ЦНИИЭП гражданселькстрой

25073-01 48

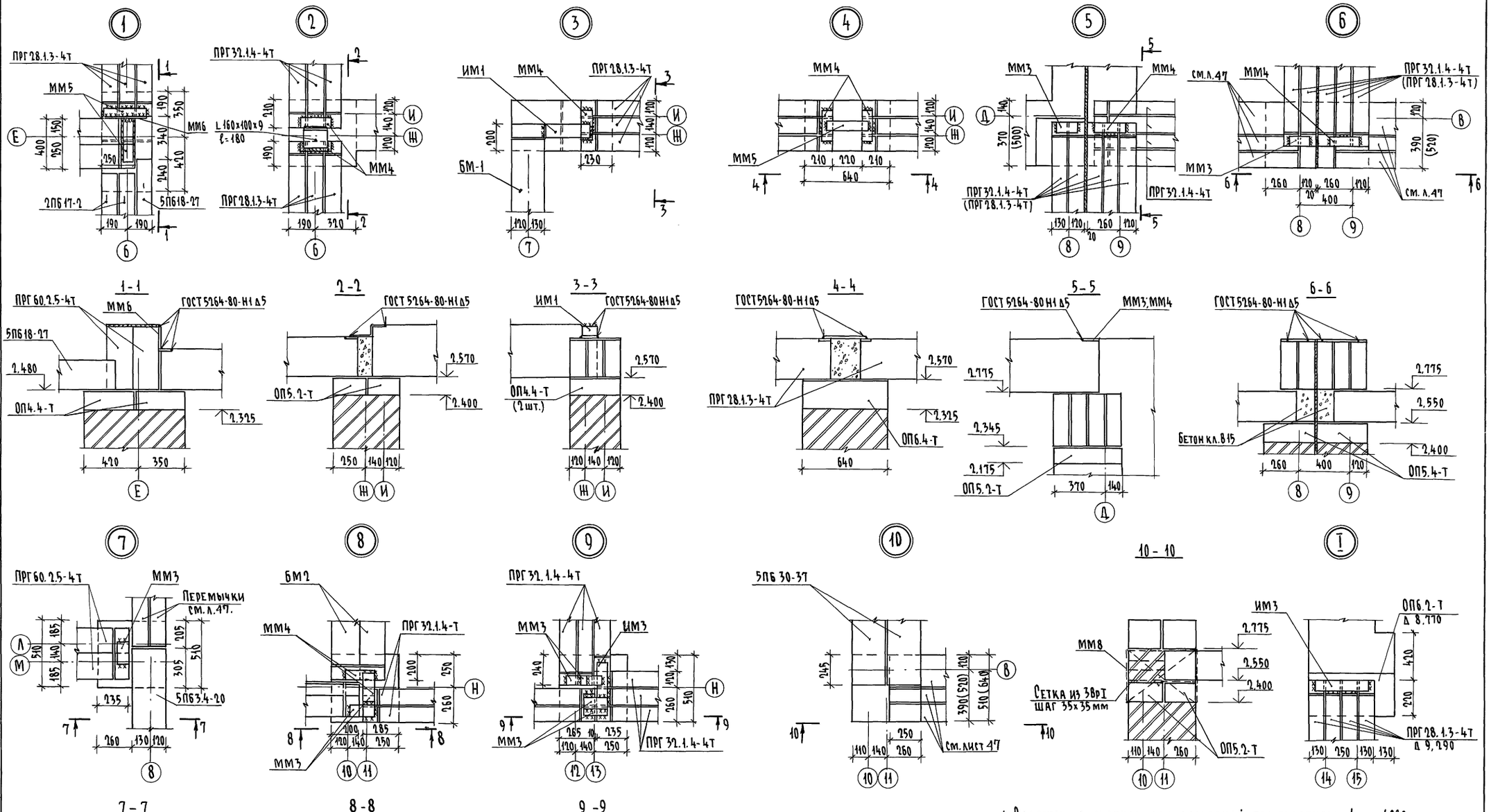

1. Размеры в скобках для расчетной температуры $t_н = -40°C$.
2. Местоположение узлов на листах 42÷44.
3. Спецификация монтажных металлических деталей на листе 44.
4. Отметки и количество прогонов даны для основного решения.

			224-1-697.91 АС
Н. контр.	Егоров		
Нач. маст.	Радыгин		
Зам. н.м.	Земляк		Школа на 11 классов/422 учащихся с выделенным блоком клубно-спортивных помещений
ГАП	Егоров		Стадия: Р; Лист: 45; Листов:
Гл. спец.	Борознов		
Вед. инж.	Коцарь		Узлы 1÷10; I
Исполнил	Коцарь		ЦНИИЭП граждансельстрой
Проверил	Шилтова		

Привязан

Инв. №

Инв. № подл. | Подпись и дата | Взам. инв. №
2-3992-49

Копировал 25073-01 49 Формат А2

Альбом I часть 1

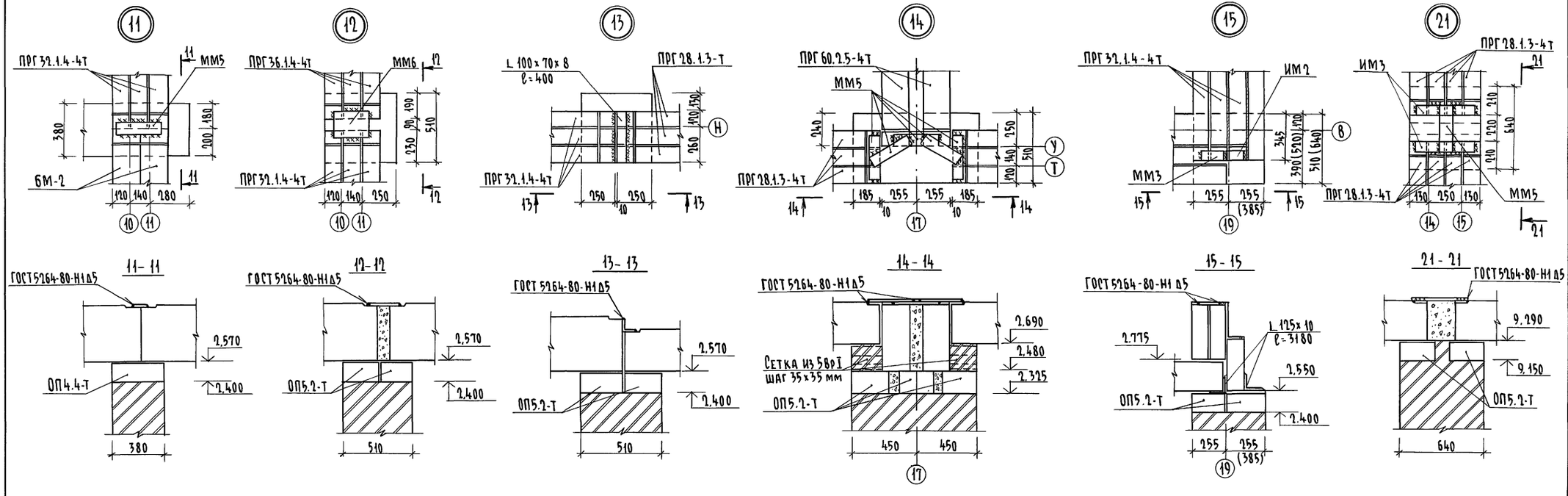

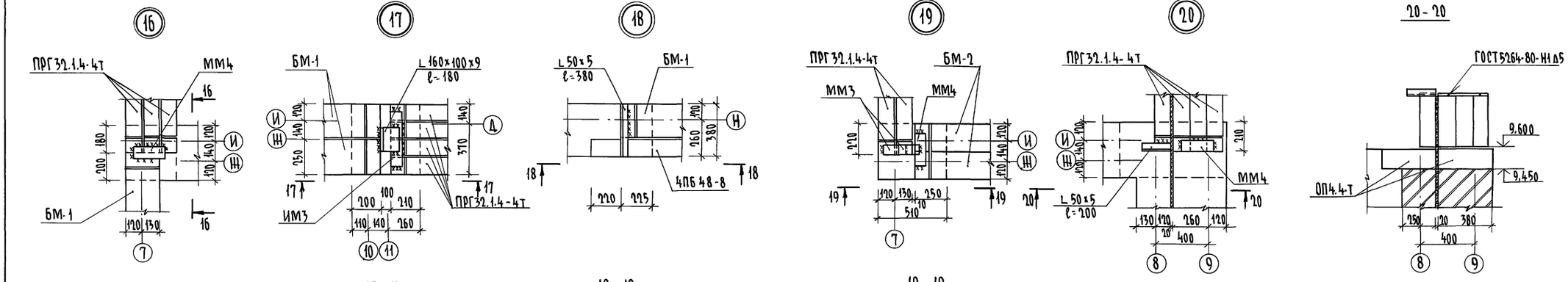

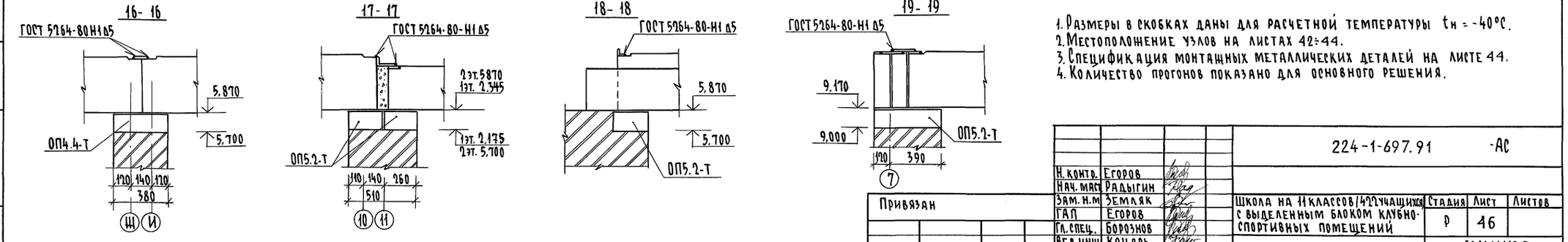

1. Размеры в скобках даны для расчетной температуры $t_н = -40°C$.
2. Местоположение узлов на листах 42÷44.
3. Спецификация монтажных металлических деталей на листе 44.
4. Количество прогонов показано для основного решения.

Н. контр.	Егоров		
Нач. маст	Радыгин		
Зам. н.м	Земляк		
ГАП	Егоров		
Гл. спец.	Борознов		
Вед. инж	Коцарь		
Исполн.	Коцарь		
Проверил	Шилтова		

Привязан

Инв. №

224-1-697.91 -АС

Школа на 11 классов/422 учащихся с выделенным блоком клубно-спортивных помещений

Стадия	Лист	Листов
Р	46	

Узлы 11 ÷ 21

ЦНИИЭП граждансельстрой

Инв.№ подл. | 2-3992-50 | Подпись и дата | Взам. инв.№

Копировал 25073-01 50 Формат А2

ВЕДОМОСТЬ ПЕРЕМЫЧЕК НАРУЖНЫХ СТЕН

Тип	Схема сечения
П-1	L125×10 ℓ=2500; 2ПБ 25-3 (2) 3[4]; 2700; 85; 10; 510; (380) [640]
П-2	2ПБ 25-3 1[2]-шт; 5ПБ 27-37 (1) 1[1]-шт; III ЭТ. 9300; II ЭТ. 6.000; I ЭТ. 2.700; 85; L125×10 ℓ=2500; 510; (380) [640]
П-3	2ПБ 17-2 1[2]-шт; 5ПБ 18-27 (1) 1[1]-шт; III ЭТ. 9300; II ЭТ. 6.000; I ЭТ. 2.700; 85; L125×10 ℓ=1800; 510; (380) [640]

Тип	Схема сечения
П-4 П4-1 П4-2	2ПБ13-1 (1) 2[3] для П-4 и П4-1; 2ПБ13-1 3 шт для П4-2; L125×10 ℓ=1300; III ЭТ 9.300; II ЭТ 6.000; I ЭТ 2.700; 85; 3ПБ13-37 (1) 1[1] шт; L125×10 ℓ=1300; III ЭТ 2.625; II ЭТ 5.925; I ЭТ 9.225; 11.025; 510; (380) [640]; 640; П-4; П4-1; П4-2
П-5 П5-1	3ПБ30-8 1[2] шт; L125×10 ℓ=3000; 5ПБ30-37 (1) 1[1] шт.; III ЭТ 9.300; II ЭТ 6.000; I ЭТ 2.700; I ЭТ 2.475; 85; 510; (380) [640]

Тип	Схема сечения
П-6	3ПБ30-8 (2) 2[3] шт; 5ПБ30-37 (1) 1[1] шт; 2.550; 510; (510) [640]; см. примеч. пункт 4
П-7	3ПБ18-8 (2) 2[3] шт; 3ПБ18-37 (2) 2[2] шт; 2.550; 510; (510) [640]; см. примеч. пункт 4
П-8 П8-1	2ПБ16-2 1[2] шт; 3ПБ18-37 (2) 2[2]; L125×10 ℓ=1800; III ЭТ 7.125; II ЭТ 3.825; 2.325; 510; (380) [640]

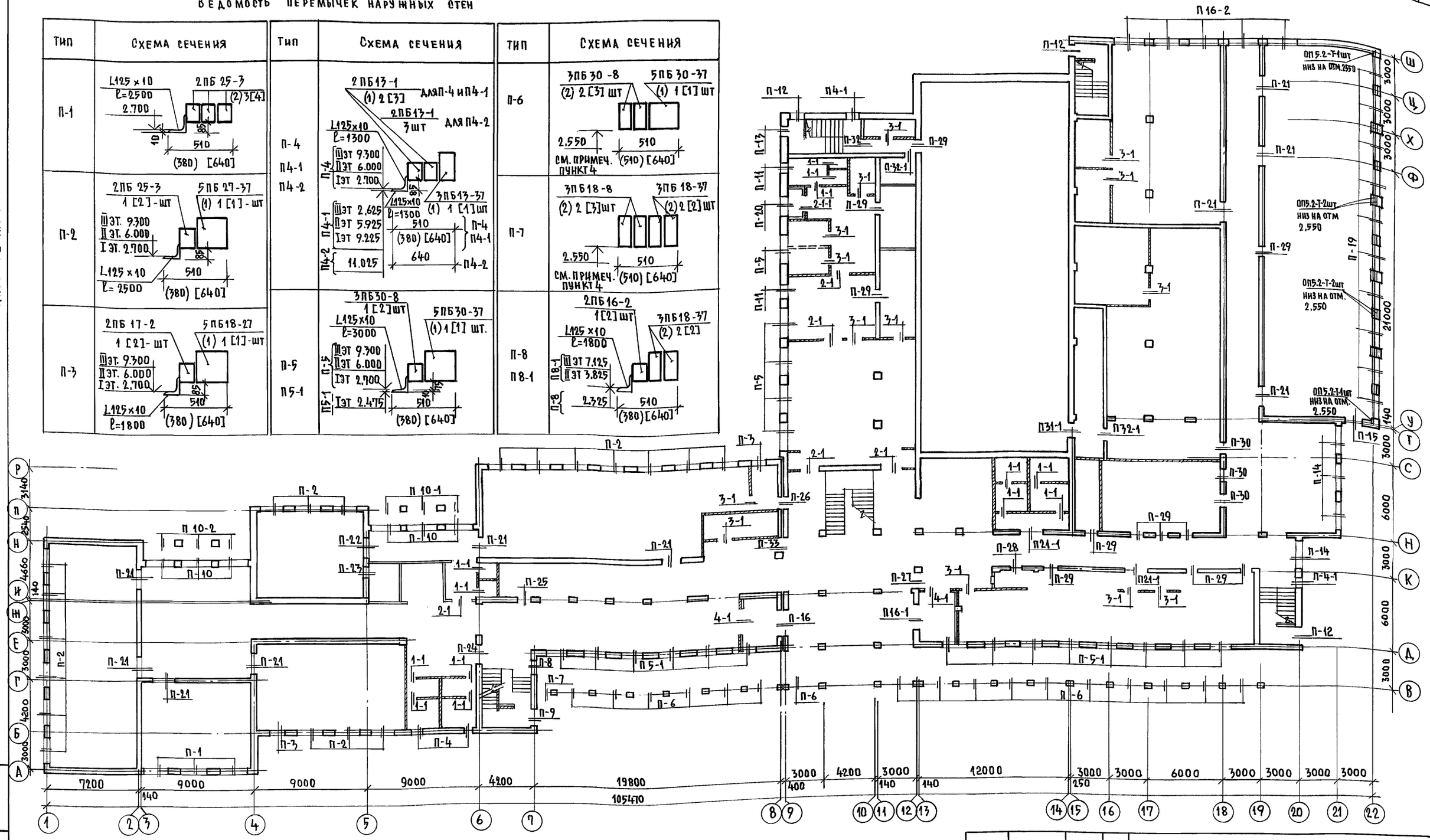

1. Продолжение ведомости перемычек наружных стен см. листы 47, 48,49
2. Ведомость перемычек внутренних стен см. лист 50
3. Спецификация перемычек дана на листе 50
4. При работе с перемычками типа П-6 и П-7 см. сечения наружных стен с порядовкой 4-4 лист 52 и 6-6 лист 53

Н.контр.	Егоров		224-1-697.91 -АС
Нач.маст.	Радыгин		
Зам.н.м.	Земляк		Школа на 11 классов/422 учащихся/ с выделенным блоком клубно-спортивных помещений.
ГАП	Егоров		Стадия Р; Лист 47; Листов
Гл.специал	Борознов		План перемычек 1 этажа. Ведомость перемычек наружных стен.
Вед.инж.	Коцарь		ЦНИИЭП граждансельстрой
Исполнил	Суханова		
Проверил	Шилтова		

Привязан:

Инв.№

Альбом I часть 1

Взам.инв.№ 2-3992-51 | Подпись и дата | Взам.инв.№

25073-01 51

Ведомость перемычек наружных стен

Тип	Схема сечения	Тип	Схема сечения	Тип	Схема сечения
П-9	3ПБ18-8 (1) 1 [1]; 2ПБ16-2 (1) 2 [3]; 1.275; 1.200; L125×10 ℓ=1800	П-12	3ПБ18-37 (1) 1 [1]; 2ПБ16-2 (1) 2 [3]; 1.125; 1.050; L125×10 ℓ=1800	П-14, П14-1, П14-2	3ПБ30-8 (2) 3 [4]; L125×10 ℓ=3000; 510 (380) [640]; 640 для П14-2; I эт. 2.700; II эт. 6.000; III эт. 9.300; 10.575; 11.175; П14-2 П14-1 П14-2; Добавить 1 шт 3ПБ30-8 только для П14-2
П-10, П10-1, П10-2, П10-3	П-10 II эт 6.000; I эт 2.700; П10-1 3.000; П10-2 3.640; П10-3 6.640; 5ПБ30-37 (2) 2 [2]; Штукатурка для П10-1, П10-2, П10-3; 20 350 160; 20 (220) (290); 20 [480] [30]; Для П-10 510; Для П-10-1, П-10-2, П-10-3	П-13, П13-1, П13-2, П13-3	1ПБ13-1 (2) 3 [4]; L125×10 ℓ=1300; I эт. 1.125; II эт. 4.425; III эт. 7.725; 11.025; П-13; I эт. 6.000; П13-1; 12.300; П13-2; II эт. 4.425; III эт. 7.725; П13-2; 510 (380) [640]; 640 для П13-3; Добавить 1 шт. 1ПБ13-1 только для П13-3	П-15	2ПБ16-2 (4) 4 [4]; L125×10 ℓ=1800; 640; 2.700
П-11, П11-1	2ПБ16-2 (1) 2 [3]; 3ПБ18-37 (1) 1 [1]; III 9.300; II 6.000; I 2.700; L125×10 ℓ=1800; Для П11-1 заменить на перемычку 2ПБ16-2-1 шт.				

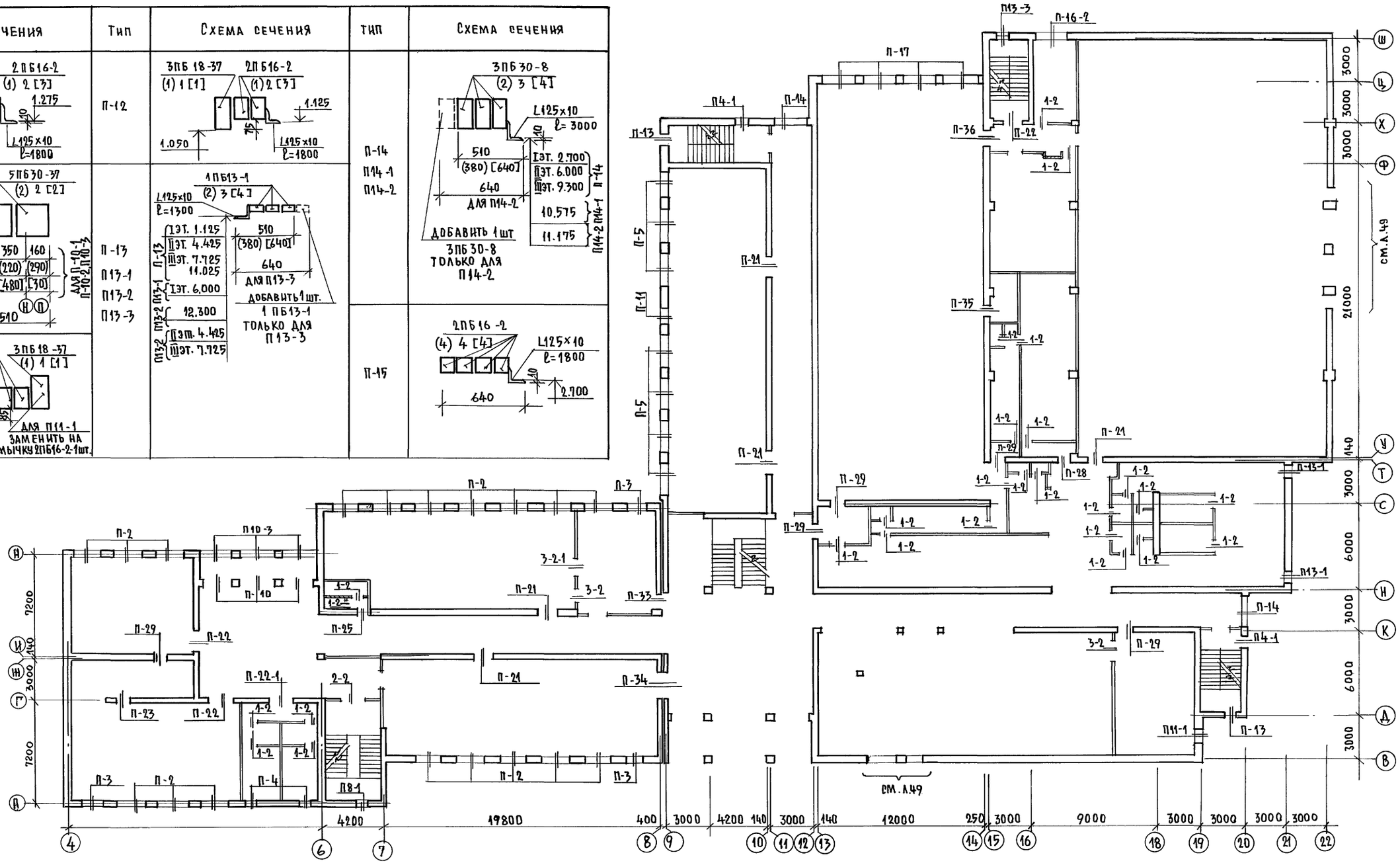

Читать совместно с листами 47, 49, 50

Норм. кон.	Егоров		
Нач. маст.	Радыгин		
Зам. н.м.	Земляк		
ГАП	Егоров		
Гл. спец.	Борознов		
Вед. инж.	Коцарь		
Исполн.	Суханова		
Провер.	Шилтова		

Привязан:

Инв. №

224-1-697.91 -АС

Школа на 11 классов /422 учащихся/ с выделенным блоком клубно-спортивных помещений

План перемычек 2 этажа. Ведомость перемычек наружных стен.

Стадия	Лист	Листов
Р	48	

ЦНИИЭП Гражданскельстрой

25073-01 52

Альбом I часть 1

Инв. № подл. 2-3992-52 | Подпись и дата | Взам. инв. №

Ведомость перемычек наружных стен

Тип	Схема сечения
П-16 П-16-1 П16-2	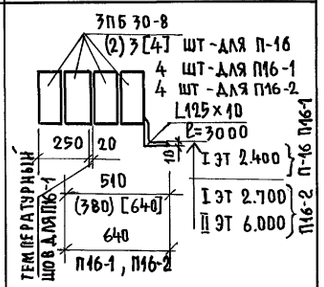
П-17	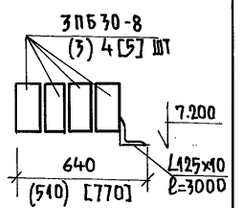

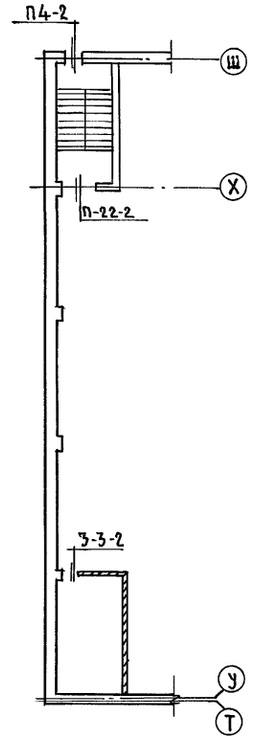

Ведомость перемычек наружных стен

Тип	Схема сечения
П-18	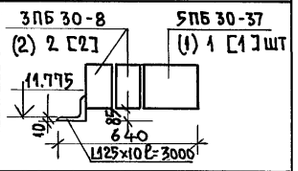
П-19	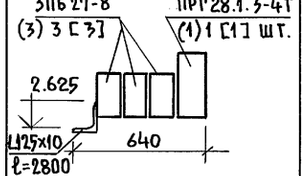
П-20	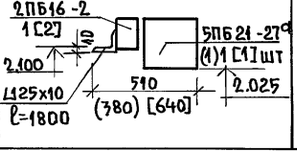

Читать совместно с листами 47, 48, 50

Н.контр.	Егоров		224-1-697.91 -АС
Нач.маст	Радыгин		
Зам.н.м	Земляк		Школа на 11 классов/422учащихся с выделенным блоком клубно-спортивных помещений
ГАП	Егоров		Стадия: Р; Лист: 49; Листов:
Гл.спец	Борознов		План перемычек 3-этажа. Ведомость перемычек наружных стен.
Вед.инж	Коцарь		ЦНИИЭП гражданселькстрой
Исполнил	Суханова		
Проверил	Шилтова		

Привязан:

Инв.№

Альбом I часть 1

Инв.№подл | Подпись и дата | Взам.инв.№ | 2-3992-53

25073-01 53

АЛЬБОМ I ЧАСТЬ 1

ВЕДОМОСТЬ ПЕРЕМЫЧЕК ВНУТРЕННИХ СТЕН

ТИП	СХЕМА СЕЧЕНИЯ
П-21 П21-1	3ПП 21-71 I ЭТ 2.400 II ЭТ 5.700 III ЭТ 9.000 — П-21 380 I ЭТ 2.775 III ЭТ 9.375 — П21-1
П-22 П22-1 П22-2	5ПБ 25-37 I ЭТ 2.400 II ЭТ 5.700 III ЭТ 9.000 — П-22 250 II ЭТ 6.075 - П22-1 см. примечание пункт 1 12.300 - П22-2
П-23	3ПБ 13-37 — 2 шт I ЭТ 2.100 II ЭТ 5.700 III ЭТ 8.700 250
П-24	2 ПБ 17-2 - 2 шт 5ПБ 18-27 380 I ЭТ. 2.480
П-25	2 ПБ 13-1 - 2 шт 3 ПБ 13-37 I ЭТ. 2.100 II ЭТ. 5.400 III ЭТ. 8.700 380
П-26	2ПБ 13-1 - 4 шт. 3ПБ 16-37 250 20 380 I ЭТ. 2.400 III ЭТ. 8.700 ТЕМПЕРАТУРНЫЙ ШОВ
П-27	3ПБ 18-37 - 4 шт. 3.000 510
П-28	3ПБ 13-37 - 2 шт I ЭТ - 2.100 II ЭТ - 5.400 2 ПБ 13-1 380

Тип	Схема сечения
П-29	3 ПБ 16-37 - 2 шт I ЭТ 2.400 II ЭТ 5.700 III ЭТ 9.000 2 ПБ 13-1 380
П-30	2ПБ-13-1 - 3 шт I 2.400 III 8.700 380
П-31	5 ПБ 25-37 2 шт. 510 2.700
П-32 П32-1 П32-2 П32-3	2 ПБ 13-1 - 2 шт. I ЭТ 2.400 П-32 I ЭТ 2.100 П32-1 III ЭТ 8.020 П32-2 III ЭТ 8.200 П32-3 250
П-33	3ПБ 16-37 — 2 шт I ЭТ 3.000 II ЭТ 5.700 250
П-34	5ПБ 25-37 3ПП 21-71 I ЭТ 5.700 III ЭТ. 9.000 250 // 2 380 ТЕМПЕРАТИВНЫЙ ШОВ. см. ПРИМЕЧАНИЕ ПУНКТ 1
П-35	3ПБ 13-37 2 шт II ЭТ. 5.400 2ПБ 13-1 - 2 шт 510
П-36	3ПБ 16-37 2 шт II ЭТ 5.700 2ПБ 13-1 510
П-37	3ПБ 16-37 2 шт III ЭТ 9,075 250

ВЕДОМОСТЬ ПЕРЕМЫЧЕК ДЛЯ ПЕРЕГОРОДОК ТОЛЩ 120

ТИП	СХЕМА СЕЧЕНИЯ
1-1 1-2 1-3	1 ПБ 10-1 120 I ЭТ 2.400 1-1 II ЭТ 5.400 1-2 III ЭТ 8.700 1-3
2-1 2-2 2-3 2-1-1	2 ПБ 17-2 120 I ЭТ. 2.400 2-1 II ЭТ. 5.700 2-2 III ЭТ. 9.000 2-3 I ЭТ. 2.100 2-1-1
3-1 3-2 3-2-1 3-3 3-3-1 3-3-2	1 ПБ 13-1 120 I ЭТ 2.400 3-1 II ЭТ 5.700 3-2 II ЭТ 5.800 3-2-1 III ЭТ 9.000 3-3 III ЭТ 9.075 3-3-1 12.300 3-3-2
4-1	2 ПБ 22-3 120 I ЭТ 2.400 4-1
5-3	2 ПБ 29-4 120 III ЭТ. 9.000 5-3

1. ДЛЯ НОРМАТИВНОГО (НЕ БОЛЕЕ 330мм) ОПИРАНИЯ ПЕРЕМЫЧКИ 5 ПБ 25-37 ПОД ОПОРНУЮ ЧАСТЬ НА 120 ММ ПРОЛОЖИТЬ ПАКЛЮ, СМОЧЕННУЮ В ГЛИНЯНОМ РАСТВОРЕ НА ВЫСОТУ КИРПИЧА, Т.Е 65ММ.

СПЕЦИФИКАЦИЯ ПЕРЕМЫЧЕК НАРУЖНЫХ СТЕН

МАРКА ПОЗИЦ.	ОБОЗНАЧЕНИЕ	НАИМЕНОВАНИЕ	КОЛ-ВО ШТУК -20°С	-30°С	-40°С	МАССА ЕД. КГ.	ПРИМЕЧАН
	СЕРИЯ 1.038.1-1 В.1	1 ПБ 13-1	32	44	56	25	
		2 ПБ 13-1	17	28	39	54	
		2 ПБ 16-2	14	27	40	65	
		2ПБ 17-2	—	7	14	71	
		2ПБ 25-3	6	58	110	103	
		3ПБ 18-8	3	3	4	119	
		3ПБ 27-8	30	30	30	180	
		3ПБ 30-8	132	187	259	197	
		5ПБ 18-27	7	7	7	250	
		5ПБ 21-27а	1	1	1	285	
		5ПБ 27-37	49	49	49	315	
		5ПБ 30-37	93	93	93	410	
		3ПБ 13-37	13	13	13	85	
		3ПБ 18-37	15	15	15	119	
	СЕРИЯ. 1.225-2 В.11	ПРГ 28.1.3-4т	10	10	10	250	
		ОП 5.2-Т	16	16	16	50	
	ГОСТ 8509-86	L 125×10 П.М.	443.9	443.9	443.9		

СПЕЦИФИКАЦИЯ ПЕРЕМЫЧЕК ВНУТРЕННИХ СТЕН И ПЕРЕГОРОДОК

МАРКА ПОЗИЦ.	ОБОЗНАЧЕНИЕ	НАИМЕНОВАНИЕ	КОЛ-ВО ШТ.	МАССА ЕД. КГ.	ПРИМЕЧ.
	ДЛЯ ВНУТРЕННИХ СТЕН.				
	СЕРИЯ 1.038.1-1 В.1	2ПБ10-1	5	43	
		2ПБ13-1	61	54	
		2ПБ 17-2	2	71	
		5ПБ 18-27	1	250	
		3ПБ 13-37	20	85	
		3ПБ16-37	88	102	
		3ПБ18-37	4	119	
		5ПБ 25-37	13	338	
	СЕРИЯ 1.038.1-1 В2	3ПП 21-71	32	433	
	ДЛЯ ВНУТРЕННИХ КИРПИЧНЫХ ПЕРЕГОРОДОК ТОЛЩ. 120 ММ.				
	СЕРИЯ 1.038.1-1 В.1	1ПБ10-1	47	20	
		1ПБ13-1	21	25	
		2ПБ17-2	18	71	
		2ПБ22-3	2	92	
		2ПБ29-4	1	120	

ВЗАМ.ИНВ.№ | ПОДПИСЬ И ДАТА | ИНВ.№ ПОДЛ. 23992-54

Н.КОНТР	ЕГОРОВ		224-1-697.91 -АС
НАЧ.МАСТ	РАДЫГИН		
ЗАМ.Н.М.	ЗЕМЛЯК		
ГАП	ЕГОРОВ		
ГА.СПЕЦ.А	БОРОЗНОВ		
ВЕД.ИНЖ	КОЦАРЬ		
ИСПОЛН.	СУХАНОВА		
ПРОВЕР.	ШИЛОВА		

ПРИВЯЗАН:

ИНВ.№

ШКОЛА НА 11 КЛАССОВ/422УЧАЩИХСЯ/ С ВЫДЕЛЕННЫМ БЛОКОМ КЛУБНО-СПОРТИВНЫХ ПОМЕЩЕНИЙ.	СТАДИЯ	ЛИСТ	ЛИСТОВ
	Р	50	
ВЕДОМОСТИ ПЕРЕМЫЧЕК ВНУТРЕННИХ СТЕН И ПЕРЕГОРОДОК. СПЕЦИФИКАЦИИ ПЕРЕМЫЧЕК.	ЦНИИЭП ГРАЖДАНСЕЛЬСТРОЙ		

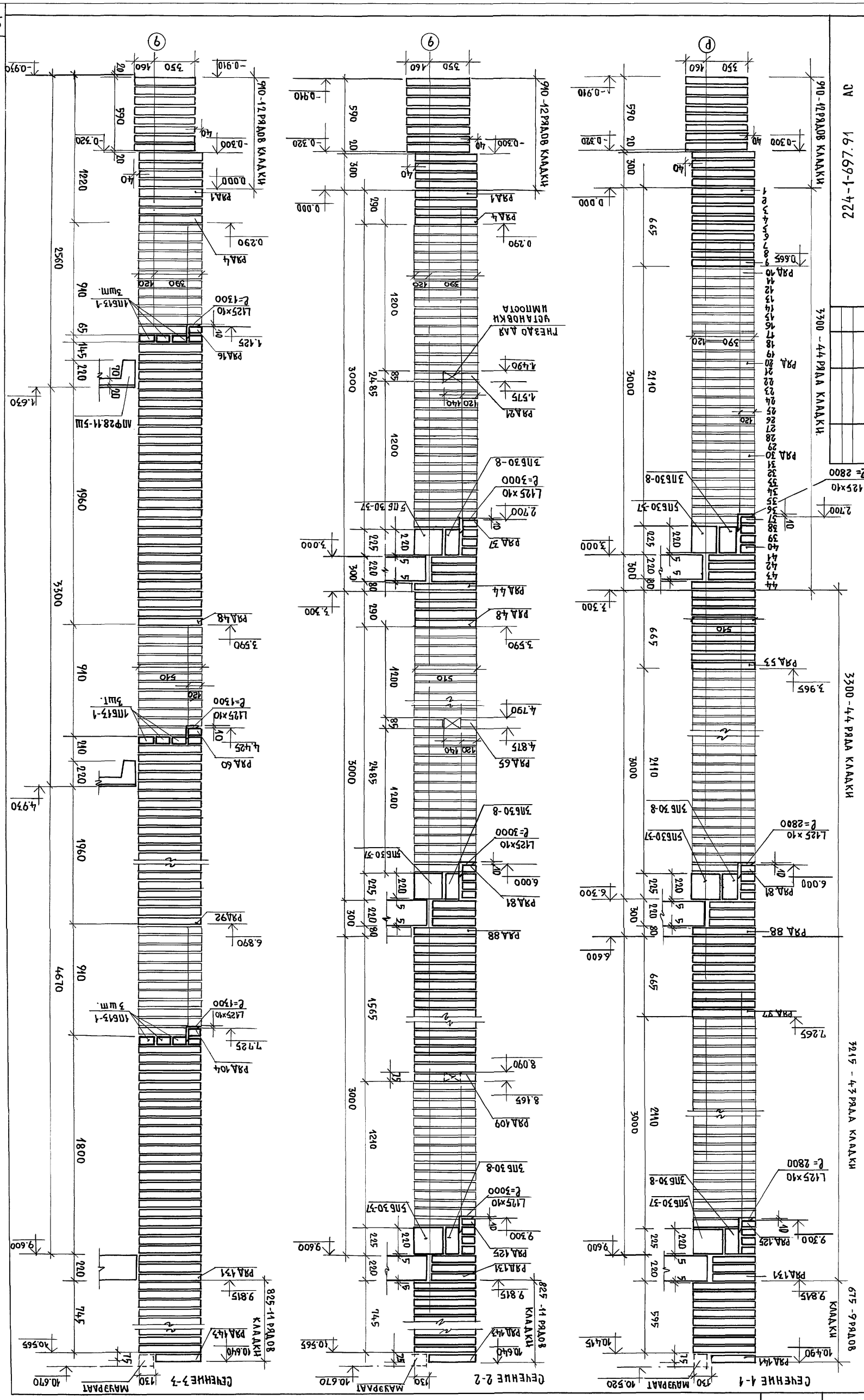

224-1-697.91 АС

ШКОЛА НА 11 КЛАССОВ/422 УЧАЩИХСЯ/ С ВЫДЕЛЕННЫМ БЛОКОМ КЛУБНО-СПОРТИВНЫХ ПОМЕЩЕНИЙ

СЕЧЕНИЯ НАРУЖНЫХ СТЕН С ПОРЯДОВКОЙ 1-1, 2-2, 3-3

Н.КОНТР.	ЕГОРОВ	
НАЧ.МАСТ.	РАДЫГИН	
ЗАМ.Н.М.	ЗЕМЛЯК	
ГАП	ЕГОРОВ	
ГЛ.СПЕЦ.А.	БОРОЗНОВ	
ВЕД.ИНН.	ШИЛТОВА	
ИСПОЛНИЛ	СУХАНОВА	
ПРОВЕР.	КОЦАРЬ	

ПРИВЯЗАН

ИНВ.№

СТАДИЯ	ЛИСТ	ЛИСТОВ
Р	51	

ЦНИИЭП ГРАЖДАНСЕЛЬСТРОЙ

25073-01 55

ИНВ.№ ПОДЛ.	ПОДПИСЬ И ДАТА	ВЗАМ.ИНВ.№
2-3992-55		

АЛЬБОМ I ЧАСТЬ 1

ИНВ.№ПОДЛ.	ПОДПИСЬ И ДАТА	ВЗАМ.ИНВ.№
2-3992-56		

АЛЬБОМ I ЧАСТЬ 1

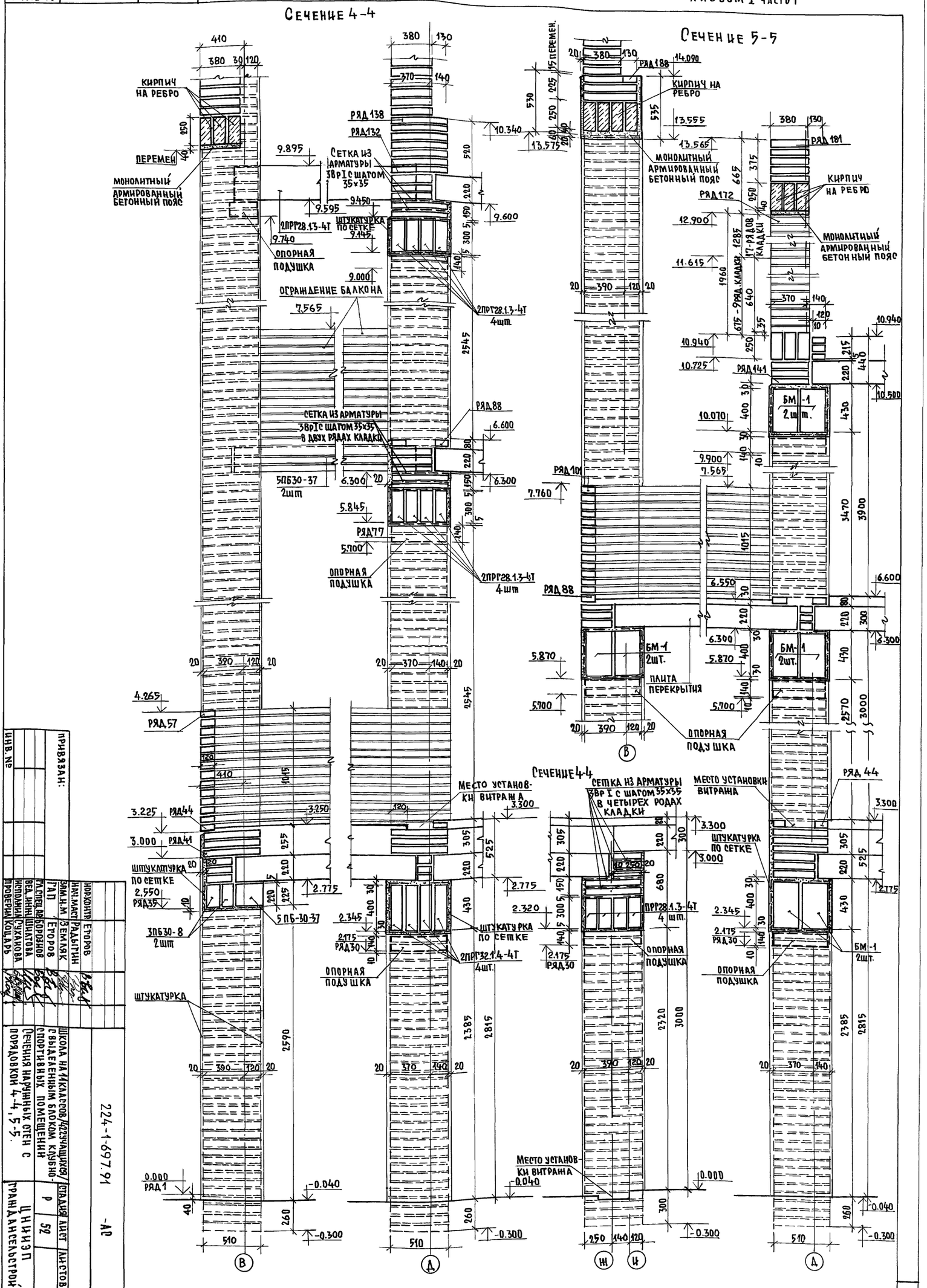

НОР.КОНТР.	ЕГОРОВ		
НАЧ.МАСТ.	РАДЫГИН		
ЗАМ.Н.М.	ЗЕМЛЯК		
ГАП	ЕГОРОВ		
ГЛ.СПЕЦ.АР.	БОРОЗНОВ		
ВЕД.ИНЖ.	ШИЛТОВА		
ИСПОЛНИЛ	СУХАНОВА		
ПРОВЕРИЛ	КОЦАРЬ		

ПРИВЯЗАН:

ИНВ.№

224-1-697.91 -АС

ШКОЛА НА 11 КЛАССОВ/422 УЧАЩИХСЯ/ С ВЫДЕЛЕННЫМ БЛОКОМ КЛУБНО-СПОРТИВНЫХ ПОМЕЩЕНИЙ

Сечения наружных стен с порядовкой 4-4, 5-5.

СТАДИЯ	ЛИСТ	ЛИСТОВ
Р	52	

ЦНИИЭП ГРАЖДАНСЕЛЬСТРОЙ

25073-01 56

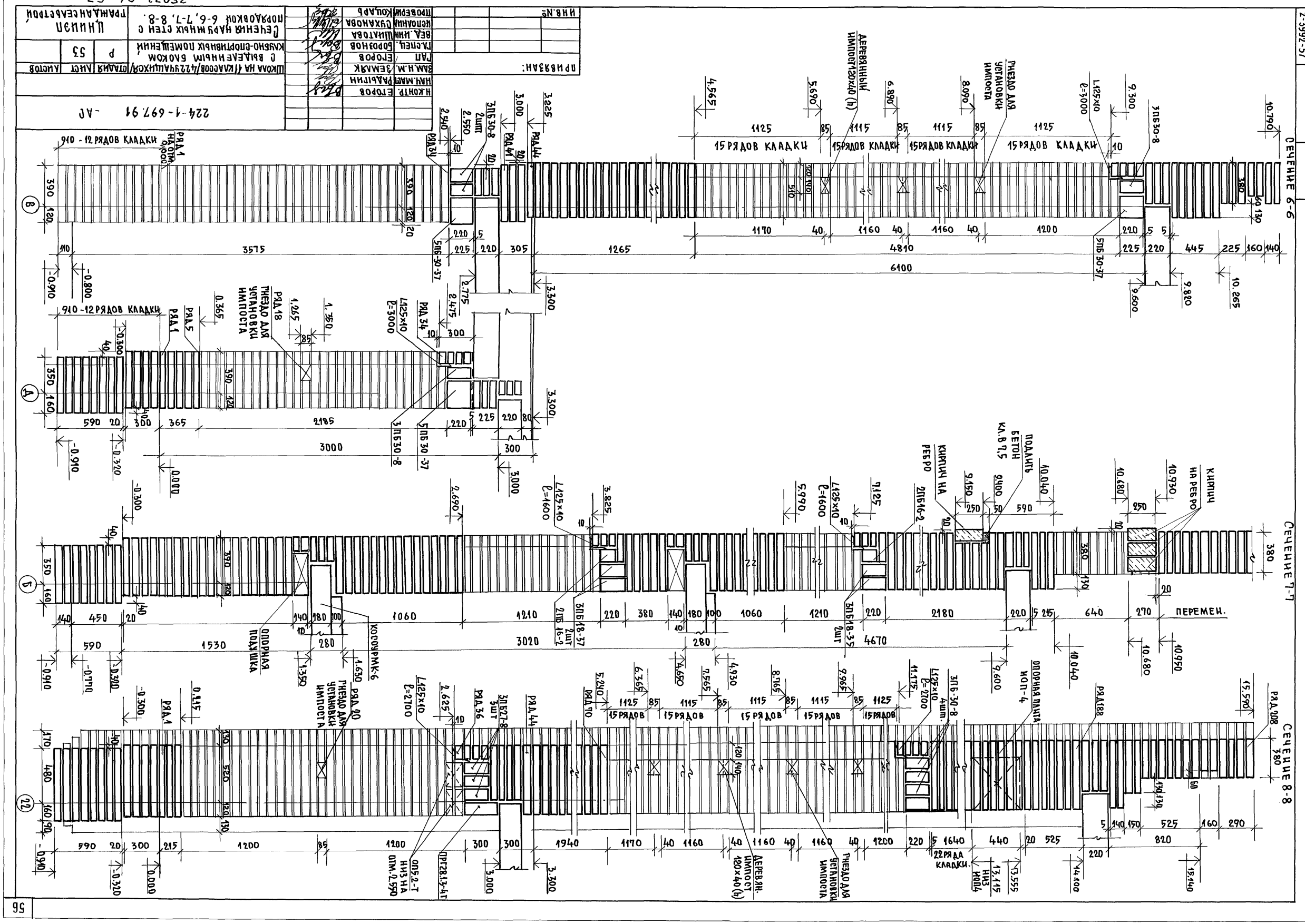

Альбом I часть 1.
Сечение 6-6
Сечение 7-7
Сечение 8-8
15 рядов кладки
910 - 12 рядов кладки
Перемен.
Косоурмк-6
Опорная подушка
Гнездо для установки импоста
Деревянный импост 120х40 (h)
Кирпич на ребро
Подлить бетон кл. В 7,5
Опорная плита ИОП-4
22 ряда кладки.
Инв. № подл. 2-3992-57
Подпись и дата
Взам. инв. №
Инв. №
Привязан:
Н. контр. Егоров
Нач. маст. Радыгин
Зам. н. м. Землях
Гап Егоров
Гл. спец. Борознов
Вед. инж. Шилтова
Исполнил Суханова
Проверил Коцарь
Школа на 11 классов/422 учащихся/ с выделенным блоком клубно-спортивных помещений
Сечения наружных стен с порядовкой 6-6, 7-7, 8-8.
Стадия Р
Лист 53
Листов
Цниизп Гражданстрой
224-1-697.91 -АС
25073-01 57

Альбом I часть 1

Экспликация полов

Наименование или номер помещения по проекту	Тип пола по проекту	Схема пола или номер узла по серии 2.244-1 вып.4	Элементы пола и их толщина	Площадь пола м²
		Полы по грунту		
Вестибюль и гардероб клубной части, вестибюль и гардероб школы (5-11кл) тамбуры входов		243 (136)	Бетон мозаичного состава марки В15	330.0 (28.4)
Рекреации и коридоры школы (блок „А"), коридоры (блок „Б"), 1,2,3,4 учебные классы, спальня-игровая, мастерская младших классов, гардероб 2-4кл, помещение продленного дня		211 (30)	Паркетные щиты ГОСТ 862.4-87	758.8 (44.5)
Кабинеты директора школы и клуба, канцелярии, кабинеты врачей, комната обслуживающего персонала администрации бассейна, касса, кабинет организации внеклассной работы, комната персонала столовой, кабинет профориентации, учебные мастерские, комната мастера		222	Линолеум с теплозвукоизоляционным слоем ГОСТ 18108-80	577.2
Мастерская по обслуживанию здания, склад мастерских, кладовые (кроме столовой) инвентарные		225	Линолеум поливинилхлоридный на тканевой основе ГОСТ 7251-77	84.0
Обеденный зал столовой, коридор и загрузочная, кухонного блока, кладовые сухих продуктов и овощей, электрощитовая		240	Керамическая плитка ГОСТ 6787-80*	156.6
Заготовочный цех столовой умывальные		251	Керамическая плитка ГОСТ 6787-80* с 2 слоями гидроизоляции	31.0
Горячий цех столовой, моечная столовой и кухонной посуды, санузлы, душевая, постирочная		251	Керамическая плитка ГОСТ 6787-80* с 4 слоями гидроизоляции	100.2
Венткамеры узлы ввода, хранение коагулянта, технические помещения под бассейном		245	Бетон марки В15	660.6
		Полы по междуэтажным перекрытиям		
Актовый зал на 160 мест, артистическая, кабинет информатики и вычислительной техники с кладовой, комната ученического самоуправления, фойе-холл см. примечание п.3		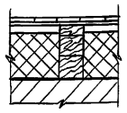	Паркетные щиты ГОСТ 862.4-87 25мм Лага 100×40, шаг 500мм 40мм Деревянные бруски 100×80 240мм Утеплитель-минераловатные маты γ=50 кг/м³ толщиной 250 (200) [300] мм между лагами Пароизоляция-1 слой рубероида Ж.б. плита перекрытия 220мм	182.0
эстрада-см. п.4		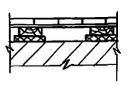	Паркетные щиты ГОСТ 862.4-87 25мм Лага 100×400, шаг 500мм 40мм Звукоизоляционная ленточная прокладка минераловатная плита γ=150 кг/м³ 15мм Ж.б. плита перекрытия 220мм	300.0
Холл-гостиная, коридоры, рекреации, библиотека, студия хореографии и музыки		30	Паркетные щиты ГОСТ 862.4-87	857.4
Спортзал, снарядная		15	Рейки 60×60	562.6
Учебные кабинеты и лаборатории студии и кружковые, учительская, кабинет завуча, кабинет медперсонала, комнаты инструкторов		67	Линолеум с теплозвукоизоляционным слоем ГОСТ 18108-80	807.7
Лаборантские учебных кабинетов, кладовые, инвентарные радиоузел, трибуны спортзала, коридоры		54	Линолеум поливинилхлоридный на тканевой основе ГОСТ 7251-77	372.5
Кладовая спортинвентаря бассейна, лаборатория бассейна, балкон бассейна, раздевальные фотолаборатория		122	Керамическая плитка ГОСТ 6787-80*	278.8
Умывальные балконы		127	Керамическая плитка ГОСТ 6787-80* с 2 слоями гидроизоляции	61.6
Санузлы, душевые		127	Керамическая плитка ГОСТ 6787-80* с 4 слоями гидроизоляции	108.0
Площадки лестниц в осях „6-7" и „Ф-Х"		141	Бетон мозаичного состава марки В15	23.4
Киноаппаратная		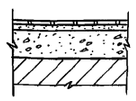	Керамическая плитка ГОСТ 6787-80* 10мм Прослойка и заполнение швов из цементно-песчаного раствора М150 15мм Стяжка из легкого бетона γ=1200 кг/м³ 100мм Ж.б. плита перекрытия 220мм	28.1

1. Номер детали и площадь пола в скобках даны для участков пола над помещением венткамеры и узла ввода. Граница участков полов выполняемых по разным деталям показана пунктиром на листах 24÷26
2. Конструкцию и площадь пола бассейна см. лист 116
3. В помещениях 2 этажа, находящихся над столбами 1 этажа со стороны главного фасада полы выполняются с утеплителем в осях „7-8" и „13-19" между осями „В-Д" и без утеплителя между осями „Д-Ж" и „Д-Н";
4. В зоне эстрады утеплить плиты перекрытия над столбами 1 этажа; конструкция пола эстрады-рейки см. лист 98
5. При привязке школы с хозяйственно-бытовыми помещениями, размещаемыми в подвале, конструкции пола первого этажа по грунту выполняются по перекрытию;
   Деталь N 243 заменить на N 141-163,9 м², N 211 на N 30-502,4 м², № 222 на №57-19,8 м², №240 на №122-10,9 м² №251 на №127-230 м².
6. При привязке школы с вариантом приспособления под лечебное учреждение в раздевальных спортивного зала (29г.) подсыпку пола до проектной отметки выполнить толщина утеплителя 250мм-основное решение, 200мм для -20°С, 300мм для -40°С. Границу изменения конструкции пола см. лист 25 баритовым песком -99,6 м².

Привязан

Инв. N

Инв. N подл. | 2-3992-58 | Подпись и дата | Взам. инв. N

Н. контр.	Егоров		224-1-697.91 -АС
Нач. маст.	Радыгин		
Зам. н. м	Земляк		
ГАП	Егоров		Школа на 11 классов (422 учащихся) с выделенным блоком клубно-спортивных помещений
Гл. спец. арх.	Борознов		Стадия Р; Лист 54; Листов
Вед. инж.	Шилтова		Экспликация полов.
Исполнил	Барабанщикова		ЦНИИЭП граждансельстрой
Проверил	Егоров		

25073-01 58 Формат А2

Альбом I часть 1

Наименование или номер помещения	Потолок		Стены или перегородки		Низ стен или перегородок (панель)			Столбы, перемычки прогоны		Примечание
	площадь	вид отделки	площадь	вид отделки	площадь	вид отделки	высота мм	площадь	вид отделки	
1	2	3	4	5	6	7	8	9	10	11
1 этаж										
вестибюль, с гардеробом школы, вестибюль с гардеробом клубной части, коридоры учебного блока и клубной части, рекреации, классы, спальня-игровая, помещение продленного дня, учебно-производственные мастерские, комната мастера, кабинет директора и канцелярия школы, канцелярия, касса, кабинет директора клубной части, администратор бассейна, кабинет организатора внеклассной работы,	1656.0	водоэмульсионная побелка	2710.0	водоэмульсионная окраска	—	—	—	228.0	водоэмульсионная окраска	
кабинеты врачей,					7.5	глазур. плитка	1800			см. примеч. п. 1
					—	—	—			
кабинет по профориентации, обеденный зал столовой,					12.8	глазур. плитка	1800			см. примеч. п. 1
комната персонала столовой, тамбуры входов, комната обслуживающего персонала					—	—	—			
					2.5	глазур. плитка	1800			см. примеч. п. 1
загрузочная столовой, кладовые овощей и сухих продуктов, моечная столовой и кухонной посуды, цеха столовой	118.3	водоэмульсионная побелка	130	водоэмульсионная окраска	175.3	глазур. плитка	1800		—	
санузлы, умывальные, душевые, постирочная	63.3	клеевая побелка	138.0	клеевая окраска	145.8	глазур. плитка	1800		—	
					35.0		2100			
мастерская по обслуживанию здания, склад мастерских, кладовые, инвентарные, электрощитовая	94.5	клеевая побелка	351.0	клеевая окраска		—			—	
технические помещения бассейна с коридором, венткамера, техническое помещение, трюм ванны бассейна с насосной	571.0	известковая побелка	903.0	известковая побелка		—		137.5	известковая побелка	
Подвал										
венткамера, узел ввода, коридор, лестница в подвал	85.5	известковая побелка	200.0	известковая побелка		—			—	

1	2	3	4	5	6	7	8	9	10	11
2 этаж										
учебные кабинеты, лаборатории, лаборантские, комната ученического самоуправления, студии, кабинет завуча, фойе-холл, основные коридоры, рекреации, кабинет медперсонала, комнаты инструкторов, спортивный зал, снарядная, раздевальные бассейна и спортзала, актовый зал с артистической	2018.5	водоэмульсионная побелка	3393.0	водоэмульсионная окраска		—		184.0	водоэмульсионная окраска	
бассейн	349.0	водоэмульсионная побелка	140.0	водоэмульсионная окраска	213.0	глазур. плитка			—	см. примеч. п. 2
кладовые, инвентарные	83.2	клеевая побелка	302.9	клеевая окраска		—			—	
санузлы, умывальные, душевые	93.7	клеевая побелка	192.3	клеевая окраска	134.0	глазур. плитка	1800		—	
					154.2		2100			
3 этаж										
учебные кабинеты, лаборантские, помещения кружковых, библиотека, холл-гостиная, коридоры, рекреации, студия хореографии и музыки, раздев. трибуны спортзала, балкон бассейна, учительская	1132.0	водоэмульсионная побелка	2028.4	водоэмульсионная окраска		—		95.0	водоэмульсионная окраска	
фотолаборатория, фотостудия, киноаппаратная, комната хранения оружия, радиоузел, кладовая музыкальных инструментов	103.8	клеевая побелка	268.0	клеевая окраска	22.5	глазур. плитка	1800		—	
					—		—			
санузлы, умывальные, душевые	32.1	клеевая побелка	64.0	клеевая побелка	63.5	глазур. плитка	1800		—	
					28.6		2100			
лестничные клетки	330.0	водоэмульсионная побелка	740.0	водоэмульсионная окраска		—			—	

1. В зоне установки умывальников стену облицевать глазурованной плиткой на высоту 1800 мм.
2. Отделку помещения бассейна см. лист 115. Площадь облицовки ванны бассейна учтена на листе 90
3. Штукатурку кирпичных стен и перегородок применять высококачественную. В технических помещениях - обычную.
4. Оконные и дверные блоки и подоконные доски окрасить высококачественной масляной краской.

Инв. N подл. | 2-3092-59 | Подпись и дата | Взам. инв. N

Привязан

Инв. N

Н. контр.	Егоров		224-1-697.91 -АС
Нач. маст.	Радыгин		
Зам. н. м.	Земляк		Школа на 11 классов (422 учащихся) с выделенным блоком клубно-спортивных помещений
ГАП	Егоров		Стадия Р; Лист 55; Листов
Гл. спец. АРХ	Борознов		
Вед. инж.	Шилтова		Ведомость отделки помещений
Исполнил	Барабанщикова		ЦНИИЭП Граждансельстрой
Проверил	Егоров		

25073-01 59 Формат А2

Альбом I часть I

Спецификация анкеров крепления плит перекрытия

Марка поз. (№ узла)	Обозначение	Наименование	Кол-во шт. 1 эт.	2 эт.	3 эт.	всего	Масса ед. кг	Примеч.
		Монтажные металлические детали						
21	Серия 2.240-1 в.2	Анкер Ф10 АI ГОСТ 5781-82 l=900	109	101	82	292	0.555	
22		l=600	76	40	42	158	0.370	
25		l=800	186	86	86	358	0.494	

Схема расположения плит перекрытия 1-го этажа

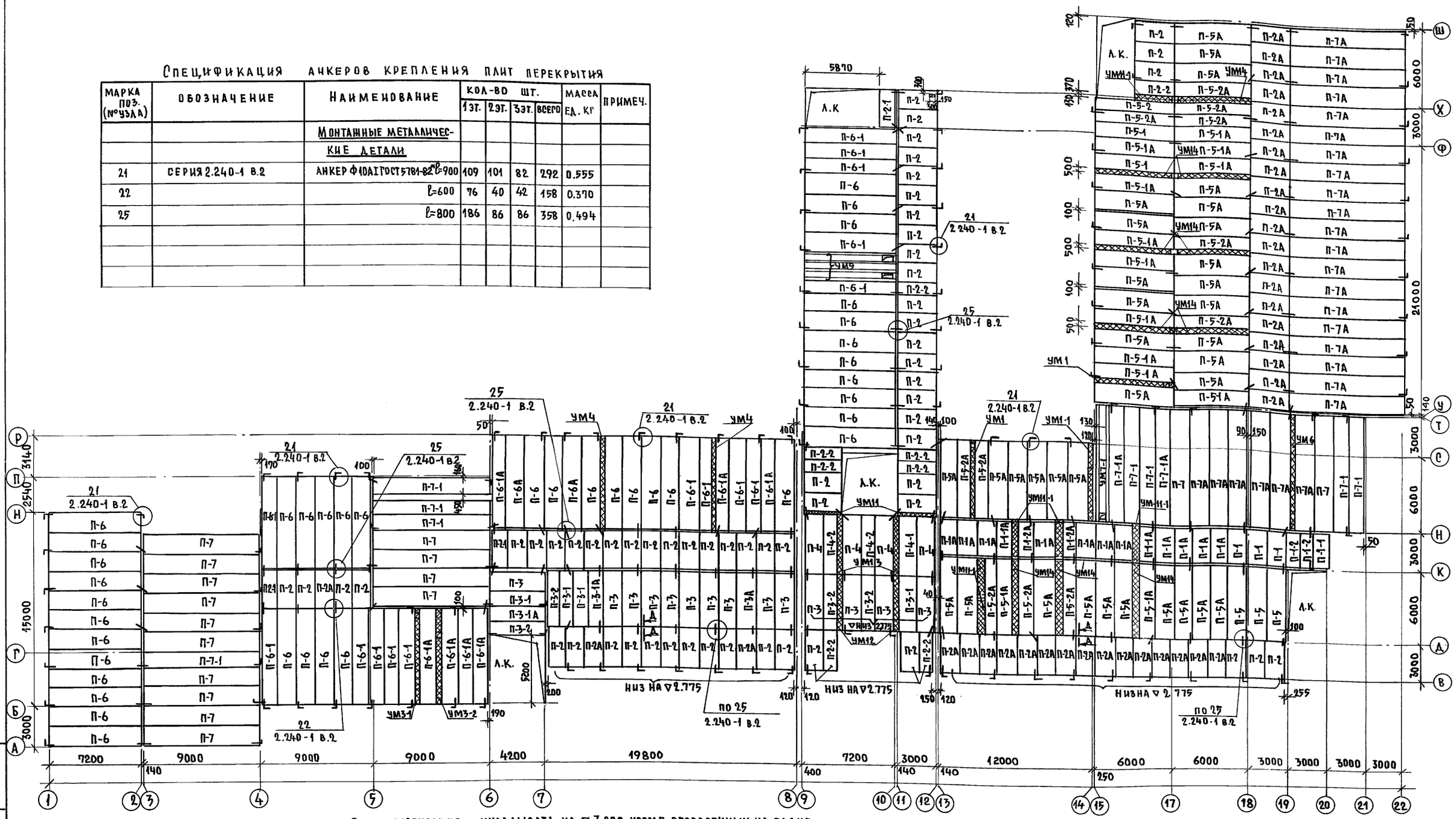

Д - Д

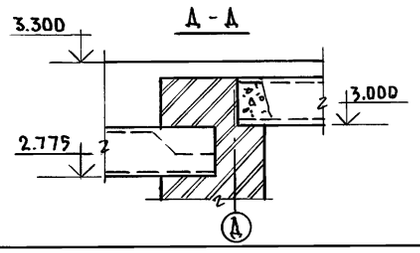

1. Панели перекрытия укладывать на ▽3.000 кроме оговоренных на плане.
2. Укладку панелей на стены и заделку швов между панелям и производить на цементном растворе марки 100 для плит длиной до 6м и на цементном растворе марки 200 для плит длиной 7,2; 9 и 12м.
3. Монтажные металлические детали анкеровки панелей после устройства воединений защитить слоем цементного раствора М100.
4. Отверстия шириной 150мм, не обозначенные на данных схемах, (см. чертежи „ОВ", „ВК") сверлить по месту, не нарушая несущих ребер панелей.
5. Монолитные участки разработаны на листе 59.
6. Спецификация панелей перекрытия на листе 58.

Н.контр.	Егоров	
Нач.мас	Радыгин	
Зам.н.м	Земляк	
ГАП	Егоров	
Гл.спец.	Борознов	
Вед.инж.	Коцарь	
Исполн.	Коцарь	
Провер.	Шилатова	

Привязан.

Инв.№

224-1-697.91 -АС

Школа на 11 классов (422 учащихся) с выделенным блоком клубно-спортивных помещений

Схема расположения плит перекрытия 1-го этажа

Стадия	Лист	Листов
Р	56	

ЦНИИЭП Граждансельстрой

25073-01 60

Инв.№подл. | Подпись и дата | Взам.инв.№ | 2-3992-60

АЛЬБОМ I ЧАСТЬ 1

Спецификация монолитных участков

Марка поз.	Обозначение	Наименование	Количество шт 1эт.	2эт	3эт.	Всего	Масса ед.кг	Примечание
УМ1	224-1-697.91 лист 59	Монолитный участок УМ1	2	1		3		
УМ1-1	лист 59	УМ1-1	1	2	1	4		
УМ2	лист 59	УМ2		1		1		
УМ2-1	лист 59	УМ2-1		1		1		
УМ3	лист 59	УМ3		2	1	3		
УМ3-1	лист 59	УМ3-1	1			1		
УМ3-2	лист 59	УМ3-2	1			1		
УМ4	лист 59	УМ4	2			2		
УМ5	лист 59	УМ5		1	2	3		
УМ6	лист 59	УМ6	1	1	1	3		
УМ7	лист 59	УМ7			1	1		
УМ7-1	лист 59	УМ7-1	1			1		
УМ8	лист 59	УМ8			2	2		
УМ9	лист 59	УМ9	1	1	1	3		
УМ10	лист 59	УМ10			3	3		
УМ10-1	лист 59	УМ10-1			1	1		
УМ11	лист 59	УМ11	2	2		4		
УМ11-1	лист 59	УМ11-1	6			6		
УМ12	лист 59	УМ12	2			2		
УМ13	лист 59	УМ13	2			2		
УМ14	лист 59	УМ14	10			10		
УМ15	лист 59	УМ15		1		1		
УМ16	лист 59	УМ16		2		2		

Схема расположения плит перекрытия 2-го этажа

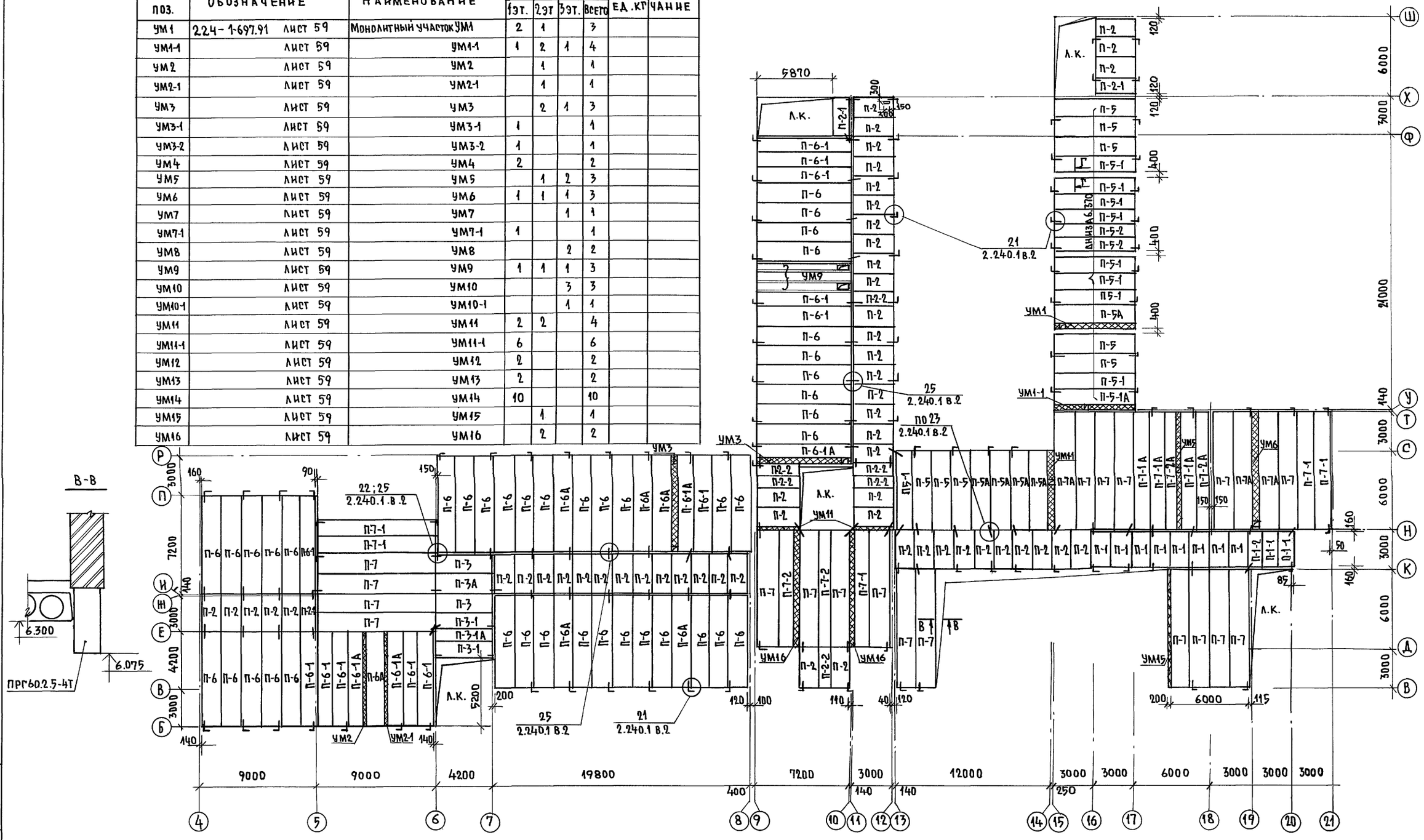

В-В

Г-Г

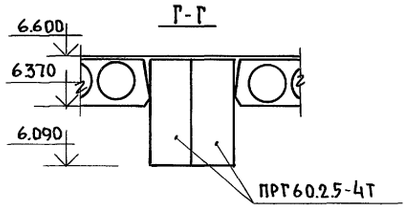

1. Плиты перекрытия укладывать на ▽ 6.300 кроме оговоренных на плане.
2. Общие примечания даны на листе 56.
3. Монолитные участки разработаны на листе 59.
4. Спецификация плит перекрытия на листе 58.

Н.контр.	Егоров		224-1-697.91 -АС
Нач.маст	Радыгин		
Зам.н.м.	Земляк		Школа на 11 классов / 422 учащихся с выделенным блоком клубно-спортивных помещений
ГАП	Егоров		Стадия Р; Лист 57; Листов
Гл.специал	Борознов		
Вед.инж.	Коцарь		Схема расположения плит перекрытия 2 этажа.
Исполн.	Коцарь		ЦНИИЭП Граждансельстрой
Провер.	Шилтова		

Привязан:

Инв.№

Инв.№подл | Подпись и дата | Взам.инв.№ | 2-3992-61

25073-01 61

АЛЬБОМ I ЧАСТЬ 1

Схема расположения плит покрытия

Схема расположения плит покрытия на ▽12.140

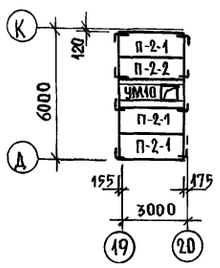

А-А

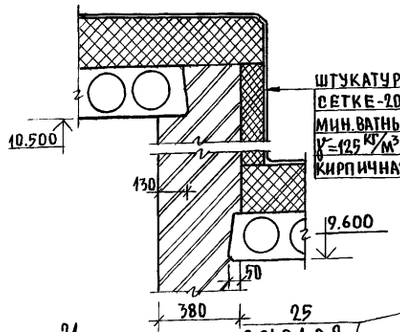

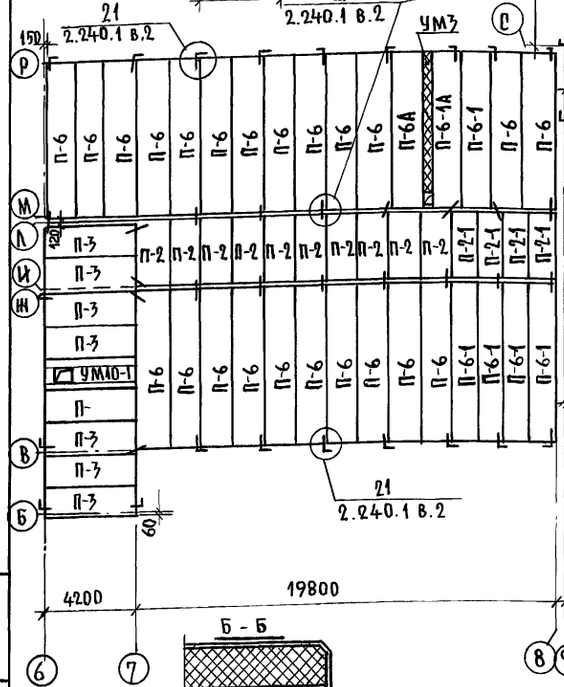

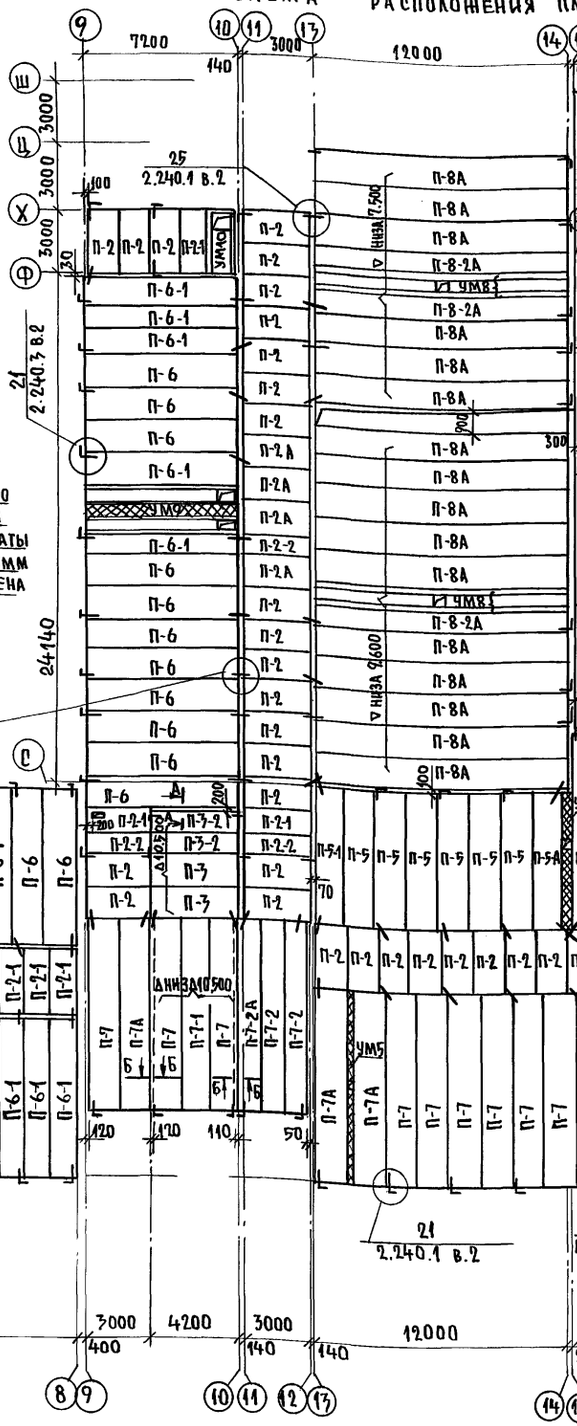

Б - Б

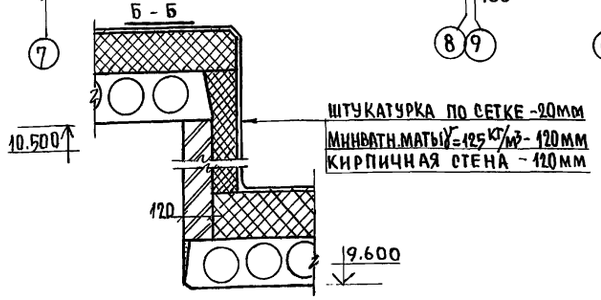

1. Плиты покрытия укладывать на ▽9.600 кроме оговоренных на плане.
2. Общие примечания даны на листе 56
3. Толщина утеплителя кирпичных стенок при перепаде высоты покрытия дана для расчетной температуры наружного воздуха $t^н$=-40°С
4. Монолитные участки разработаны на листе 59
5. Отверстия в покрытии над спортзалом просверлить по месту.

Привязан:

Инв.№

Спецификация сборных панелей к схемам расположения перекрытий

Марка поз.	Обозначение	Наименование	Кол. шт.	Масса ед. кг.	Примечание
П-1	1.141-1 в.60	ПК27.15-6Т	15	12.90	
П-1А		ПК27.15-8Т	15	12.90	
П-1-1		ПК27.12-6Т	3	9.70	
П-1-1А		ПК27.12-8Т	4	9.70	
П-1-2		ПК27.10-4Т	3	795	
П-1-2А		ПК27.10-8Т	3	795	
П-2		ПК30.15-6Т	156	1425	
П-2А		ПК30.15-8Т	42	1425	
П-2-1		ПК30.12-6Т	19	1080	
П-2-2		ПК30.10-6Т	19	882	
П-3		ПК42.15-6Т	26	1970	
П-3А		ПК42.15-8Т	2	1970	
П-3-1		ПК42.12-6Т	6	1490	
П-3-1А		ПК42.12-8Т	3	1490	
П-3-2		ПК42.10-6Т	6	1230	
П-4	1.141-1 в.64	ПК48.15-6АIVТ	4	2250	
П-4-1		ПК48.12-6АIVТ	1	1700	
П-4-2		ПК48.10-6АIVТ	2	1400	
П-5		ПК60.15-6АIVТ	17	2800	
П-5А		ПК60.15-8АIVТ	40	2800	
П-5-1		ПК60.12-6АIVТ	12	2100	
П-5-1А		ПК60.12-8АIVТ	14	2100	
П-5-2		ПК60.10-6АIVТ	3	1725	
П-5-2А		ПК60.10-8АIVТ	11	1725	
П-6	1.241-1 в.27	П72.15-6АтVТ	115	3350	
П-6А		П72.15-12,5АтVТ	9	3350	
П-6-1		П72.12-6АтVТ	34	2530	
П-6-1А		П72.12-12,5АтVТ	14	2530	
П-7	1.241-1 в.24	П90.15-6АIIIВТ.	50	4190	
П-7А		П90.15-8АIIIВТ.	40	4190	
П-7-1		П90.12-6АIIIВТ.	20	3170	
П-7-1А		П90.12-8АIIIВТ.	8	3170	
П-7-2		П90.10-6АIIIВТ.	4	2620	
П-7-2А		П90.10-8АIIIВТ.	5	2620	
П-8А	1.241-1 в.25	П120.15-8АIIIВТ.	16	7470	
П-8-2А		П120.10-8АIIIВТ.	3	4890	
П-9	ГОСТ 22701.1-77*	ПГ-5АIVТ	40	2650	

Н.контр.	Егоров		
Нач.маст	Радыгин		
Зам.н.м.	Земляк		
Рап	Егоров		
Гл.спец.	Борознов		
Вед.инж.	Коцарь		
Исполн.	Коцарь		
Провер.	Шилатова		

224-1-697.91 -АС

Школа на 11 классов/422 учащихся/ с выделенным блоком клубно-спортивных помещений.

Стадия	Лист	Листов
Р	58	

Схема расположения плит покрытия

ЦНИИЭП Граждансельстрой

Инв.№ подл. | Подпись и дата | Взам.инв.№ | 2-3992-62

25073-01 62

Альбом I Часть 1

УМ1

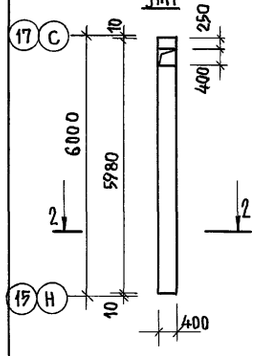

УМ1-1

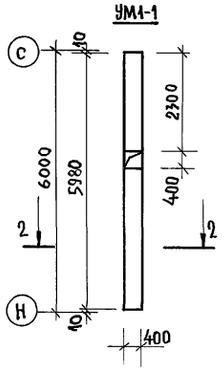

УМ2

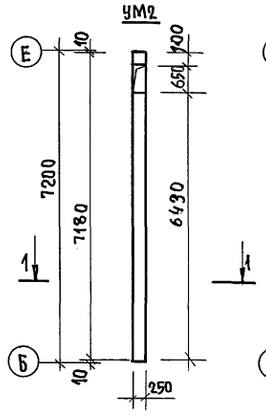

УМ2-1

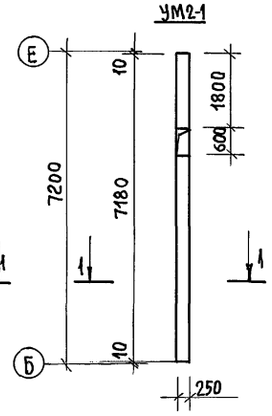

УМ3

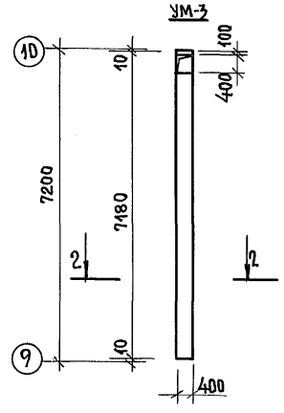

УМ3-1

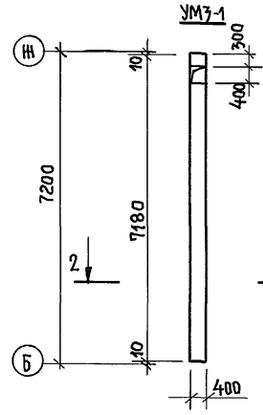

УМ3-2

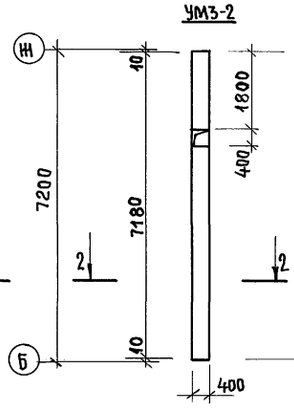

УМ-4

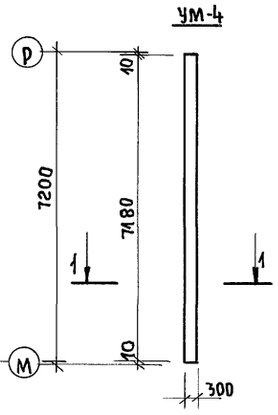

УМ5

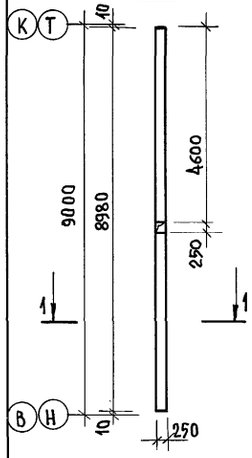

УМ6

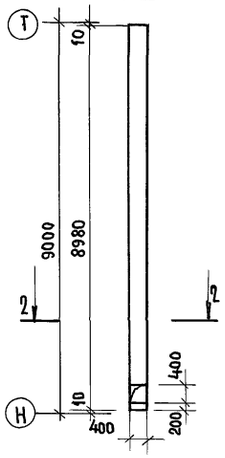

УМ7

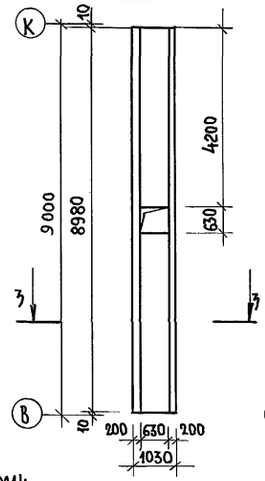

УМ7-1

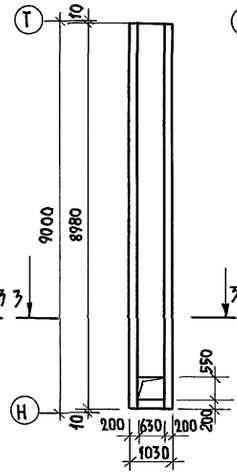

УМ8

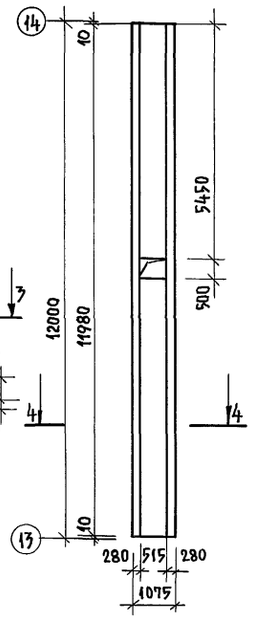

УМ9

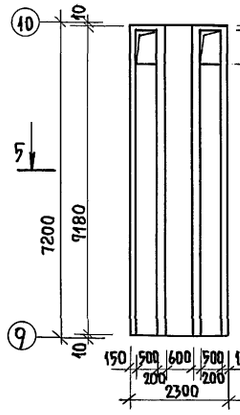

УМ10

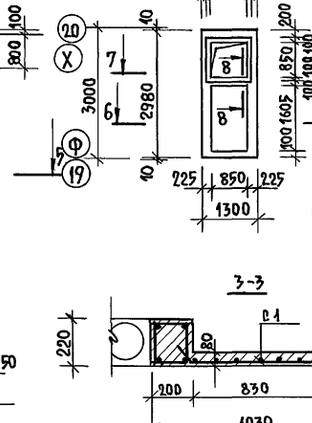

УМ10-1

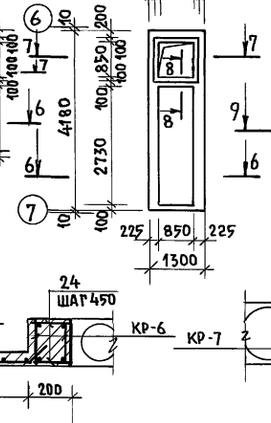

УМ11

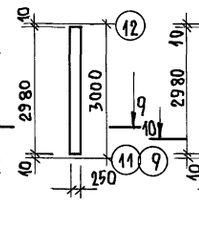

УМ11-1

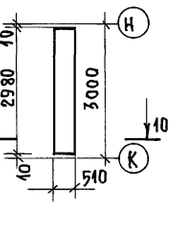

УМ12

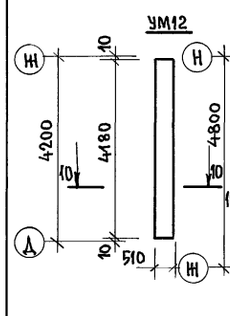

УМ13

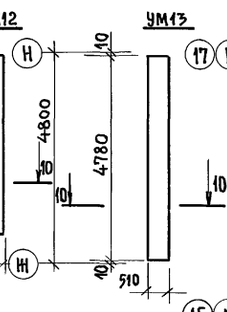

УМ14

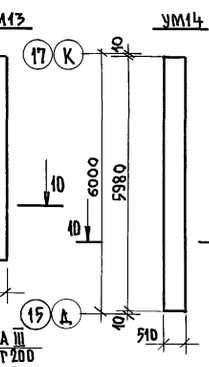

УМ15

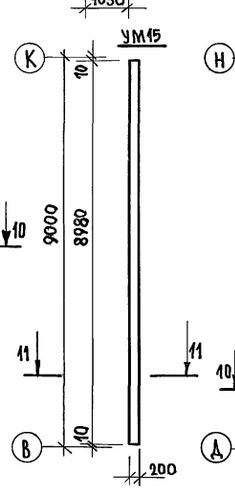

УМ16

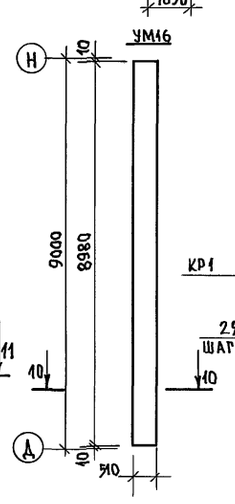

1-1

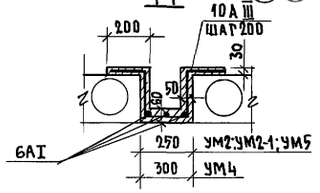

2-2

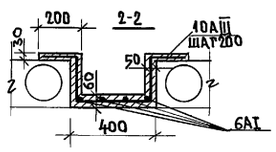

9-9

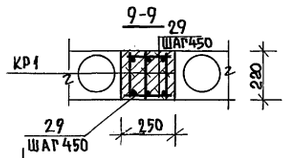

11-11

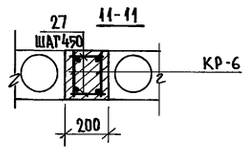

10-10

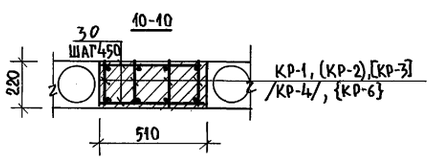

8-8

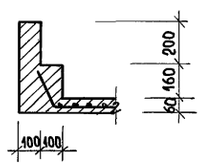

3-3

4-4

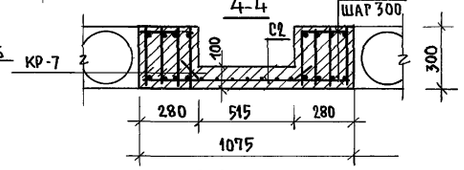

5-5

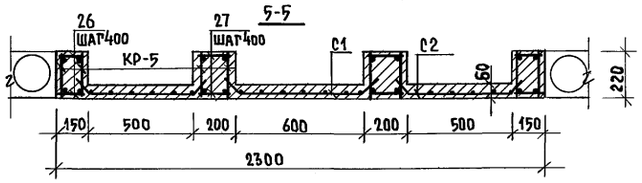

6-6

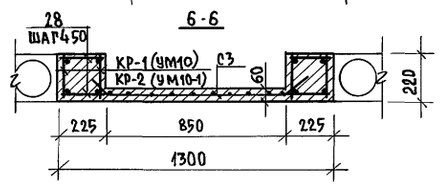

7-7

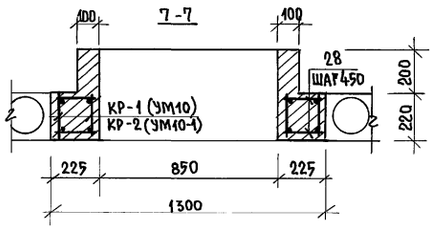

1. Расположение монолитных участков см. листы АС-56 ÷ 58
2. Спецификация материалов на монолитные участки см. лист - АС-61

		224-1-697.91	- АС
Н.контр.	Егоров		
Нач.маст.	Радыгин		
Зам.н.м.	Земляк	Школа на 11 классов/422 учащихся/ с выделенным блоком клубно-спортивных помещений	Стадия: Р; Лист: 59; Листов:
ГАП	Егоров		
Гл.специа.	Борознов		
Вед.инж.	Коцарь	Монолитные участки УМ1÷УМ16.	ЦНИИЭП Граждансельстрой
Исполнил	Феофилактова		
Проверил	Коцарь		

Привязан:

Инв.№

Инв.№подл. | Подпись и дата | Взам.инв.№ | 2-3992-63

25073-01 63

КР-1

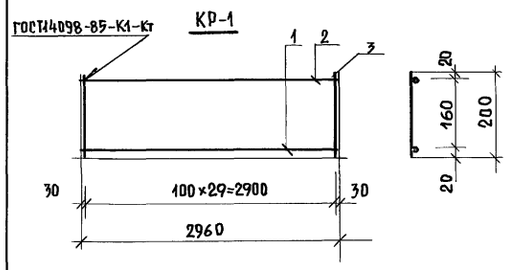

КР-2

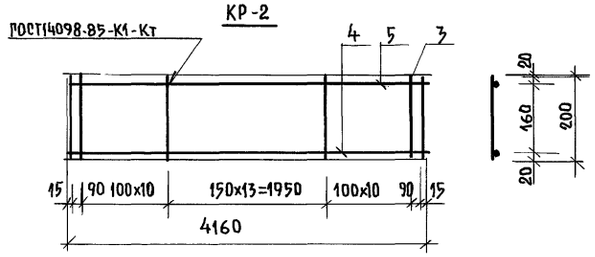

КР-3

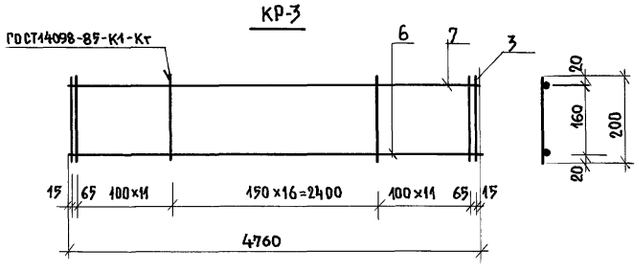

КР-4

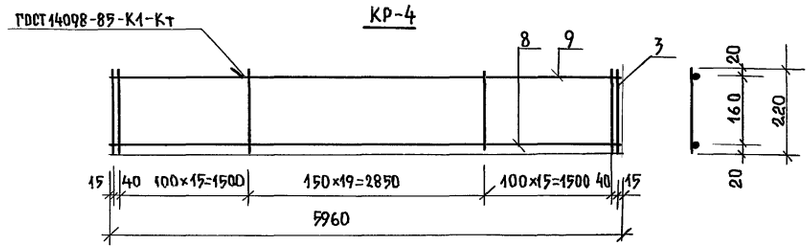

КР-5

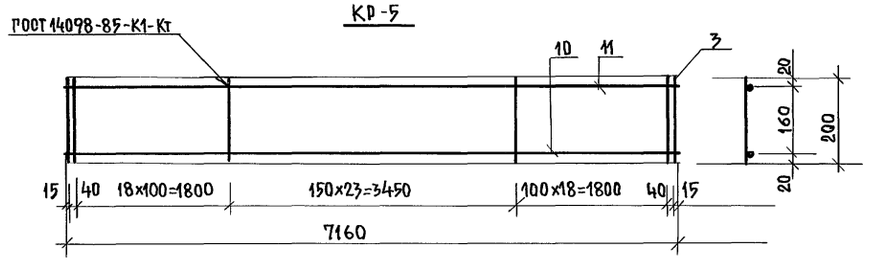

КР-6

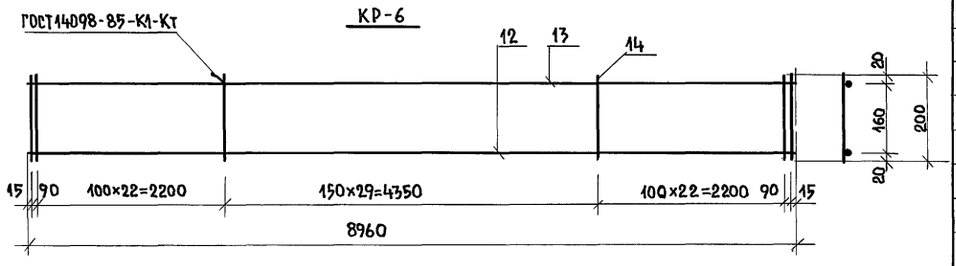

КР-7

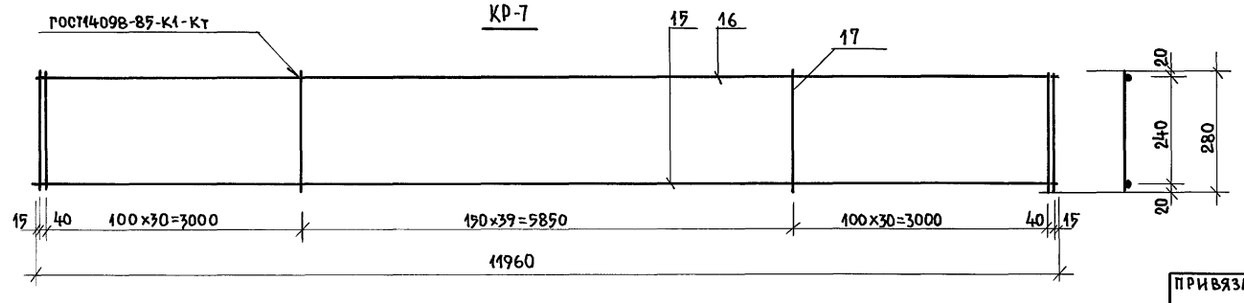

СПЕЦИФИКАЦИЯ МЕТАЛЛИЧЕСКИХ ЭЛЕМЕНТОВ ПЛОСКИХ КАРКАСОВ

МАРКА ПОЗ.	ОБОЗНАЧЕНИЕ	НАИМЕНОВАНИЕ	КОЛ. ШТ.	МАССА ЕД.КГ	ПРИМЕЧАНИЕ
	224-1-697.91 л.60	КАРКАС КР-1		3.146	
1		8AIII ГОСТ5781-82* ℓ=2960	1	1,169	
2		6AI ГОСТ5781-82* ℓ=2960	1	0,657	
3		6AI ГОСТ5781-82* ℓ= 200	30	0,044	
	224-1-697.91 л.60	КАРКАС КР-2		6.201	
4		12AIII ГОСТ5781-82* ℓ=4160	1	3,694	
5		6AI ГОСТ5781-82* ℓ=4160	1	0,923	
3		6AI ГОСТ5781-82* ℓ=200	36	0,044	
	224-1-697.91 л.60	КАРКАС КР-3		11,195	
6		16AIII ГОСТ5781-82* ℓ=4760	1	7,511	
7		8AI ГОСТ5781-82* ℓ=4760	1	1,880	
3		6AI ГОСТ5781-82* ℓ= 200	41	0,044	
	224-1-697.91 л.60	КАРКАС КР-4		17.873	
8		18AIII ГОСТ5781-82* ℓ=5960	1	11.908	
9		10AI ГОСТ 5781-82* ℓ=5960	1	3,677	
3		6AI ГОСТ5781-82* ℓ=200	52	0,044	
	224-1-697.91 л.60	КАРКАС КР-5		28.511	
10		22AIII ГОСТ5781-82* ℓ=7160	1	21,365	
11		10AI ГОСТ5781-82* ℓ=7160	1	4,418	
3		6AI ГОСТ5781-82* ℓ=200	62	0,044	
	224-1-697.91 л.60	КАРКАС КР-6		48.366	
12		25AIII ГОСТ5781-82* ℓ=8960	1	34.406	
13		12AI ГОСТ5781-82* ℓ=8960	1	7,956	
14		8AI ГОСТ5781-82* ℓ=200	76	0,079	
	224-1-697.91 л.60	КАРКАС КР-7		117.010	
15		32AIII ГОСТ5781-82* ℓ=11960	1	75,468	
16		18AI ГОСТ5781-82* ℓ=11960	1	23,896	
17		10AI ГОСТ5781-82* ℓ=280	102	0,173	

ИНВ.№ ПОДЛ. | ПОДПИСЬ И ДАТА | ВЗАМ.ИНВ.№ 2-3992-64

ПРИВЯЗАН:

ИНВ.№

Н.КОНТР.	ЕГОРОВ	
НАЧ.МАСТ.	РАДЫГИН	
ЗАМ.Н.М.	ЗЕМЛЯК	
ГАП	ЕГОРОВ	
ГЛ.СПЕЦ.АР.	БОРОЗНОВ	
ВЕД.ИНЖ.	КОЦАРЬ	
ИСПОЛНИЛ	РЕФИЛАКТОВА	
ПРОВЕРИЛ	КОЦАРЬ	

224-1-697.91 - АР

ШКОЛА НА 11 КЛАССОВ/422 УЧАЩИХСЯ/ С ВЫДЕЛЕННЫМ БЛОКОМ КЛУБНО-СПОРТИВНЫХ ПОМЕЩЕНИЙ

СТАДИЯ	ЛИСТ	ЛИСТОВ
Р	60	

Плоские каркасы КР1÷КР7.

ЦНИИЭП ГРАЖДАНСЕЛЬСТРОЙ

25073-01 64

МАРКА ПОЗ.	ОБОЗНАЧЕНИЕ	НАИМЕНОВАНИЕ	КОЛ. ШТ.	МАССА ЕД. КГ	ПРИМЕЧ.
		УМ1			
18		6AI ГОСТ 5781-82* ℓ=5960	4	1,323	
19		10AIII ГОСТ 5781-82* ℓ=1090	30	0,673	
		БЕТОН КЛ. В 20		0,3	м³
		УМ1-1			
18		6AI ГОСТ 5781-82* ℓ=5960	4	1,323	
19		10AIII ГОСТ 5781-82* ℓ=1090	30	0,673	
		БЕТОН КЛ. В 20		0,29	м³
		УМ2			
20		6AI ГОСТ 5781-82* ℓ=7160	3	1,589	
21		10AIII ГОСТ 5781-82* ℓ=940	34	0,580	
		БЕТОН КЛ. В 20		0,28	м³
		УМ2-1			
20		6AI ГОСТ 5781-82* ℓ=7160	3	1,589	
21		10AIII ГОСТ 5781-82* ℓ=940	34	0,580	
		БЕТОН КЛ. В 20		0,28	м³
		УМ3			
20		6AI ГОСТ 5781-82* ℓ=7160	4	1,589	
19		10AIII ГОСТ 5781-82 ℓ=1090	35	0,673	
		БЕТОН КЛ. В 20		0,35	м³
		УМ3-1			
20		6AI ГОСТ 5781-82* ℓ=7160	4	1,589	
19		10AIII ГОСТ 5781-82* ℓ=1090	35	0,673	
		БЕТОН КЛ. В 20		0,35	м³
		УМ3-2			
20		6AI ГОСТ 5781-82* ℓ=7160	4	1,589	
19		10AIII ГОСТ 5781-82* ℓ=1090	35	0,673	
		БЕТОН КЛ 20		0,35	м³
		УМ4			
20		6AI ГОСТ 5781-82* ℓ=7160	3	1,589	
22		10AIII ГОСТ 5781-82* ℓ=990	37	0,61	
		БЕТОН КЛ. В 20		0,33	м³
		УМ5			
23		6AI ГОСТ 5781-82* ℓ=8960	3	1,989	
21		10AIII ГОСТ 5781-82* ℓ=940	46	0,580	
		БЕТОН КЛ. В 20		0,375	м³
		УМ6			
23		6AI ГОСТ 5781-82* ℓ=8960	4	1,989	
19		10AIII ГОСТ 5781-82 ℓ=1090	45	0,673	
		БЕТОН КЛ. В 20		0,448	м³
		УМ7			
КР-6	224-1-697.91 ЛИСТ 60	КАРКАС КР-6	4	48,366	
24		8AI ГОСТ 5781-82* ℓ=180	80	0,07	
С-1		С 5ВР1-100 / 5ВР1-100 800×8330 ГОСТ 8478-81	1	18,07	
		БЕТОН КЛ. В 20		1,211	м³

МАРКА ПОЗ.	ОБОЗНАЧЕНИЕ	НАИМЕНОВАНИЕ	КОЛ. ШТ.	МАССА ЕД, КГ	ПРИМЕЧ.
		УМ7-1			
КР-6	224-1-697.91 ЛИСТ 60	КАРКАС КР-6	4	48,366	
24		8AI ГОСТ 5781-82* ℓ=180	80	0,07	
С-1		С 5ВР.I-100 / 5ВР.I-100 800×8410 ГОСТ 8478-81	1	18,07	
		БЕТОН КЛ. В 20		1,215	м³
		УМ8			
КР-7	224-1-697.91 ЛИСТ 60	КАРКАС КР-7	8	117,01	
25		10AI ГОСТ 5781-82* ℓ=260	160	0,160	
С-2		С 5ВрI-100 / 5ВрI-100 700×11460 ГОСТ 8478-81	1	19.958	
		БЕТОН КЛ. В.20		2,604	м³
		УМ9			
КР-5	224-1-697.91 ЛИСТ 60	КАРКАС КР-5	8	28.511	
26		6AI ГОСТ 5781-82* ℓ= 130	72	0,07	
27		6AI ГОСТ 5781-82* ℓ= 180	72	0,04	
С-2		С 5ВрI-100 / 5ВрI-100 700×6360 ГОСТ 8478-81	2	11,946	
С-1		С 5ВрI-100 / 5ВрI-100 800×7160 ГОСТ 8478-81	1	15,511	
		БЕТОН КЛ. В20		1,747	м³
		УМ10			
КР-1	224-1-697.91 ЛИСТ 60	КАРКАС КР-1	4	3,146	
28		6AI ГОСТ 5781-82* ℓ=200	28	0,044	
С-3		С 5ВрI-100 / 5ВрI-100 1000×1960 ГОСТ 8478-81	1	5,472	
		БЕТОН КЛ. В 20		0,527	м³
		УМ10-1			
КР-2	224-1-697.91 ЛИСТ 60	КАРКАС КР-2	4	6.201	
28		6AI ГОСТ 5781-82* ℓ=200	40	0,044	
С-3		С 5ВрI-100 / 5ВрI-100 1000×2130 ГОСТ 8478-81	1	0,626	
		БЕТОН КЛ. В 20		0,704	м³
		УМ11			
КР-1	224-1-697.91 ЛИСТ 60	КАРКАС КР-1	2	3,146	
29		6AI ГОСТ 5781-82* ℓ=230	14	0,051	
		БЕТОН КЛ. В 20		0,164	м³
		УМ11-1			
КР-1	224-1-697.91 ЛИСТ 60	КАРКАС КР-1	4	3,146	
30		6AI ГОСТ 5781-82* ℓ=490	14	0,109	
		БЕТОН КЛ. В 20		0,334	м³

МАРКА ПОЗ.	ОБОЗНАЧЕНИЕ	НАИМЕНОВАНИЕ	КОЛ. ШТ.	МАССА ЕД. КГ.	ПРИМЕЧ.
		УМ12			
КР-2	224-1-697.91 ЛИСТ 60	КАРКАС КР-2	4	6,201	
30		6AI ГОСТ 5781-82* ℓ=490	20	0,109	
		БЕТОН КЛ. В 20		0,5	м³
		УМ13			
КР-3	224-1-697.91 ЛИСТ 60	КАРКАС КР-3	4	11.195	
30		6AI ГОСТ 5781-82* ℓ= 490	22	0,109	
		БЕТОН КЛ. В 20		0.536	м³
		УМ14			
КР-4	224-1-697.91 ЛИСТ 60	КАРКАС КР-4	4	17,873	
30		6AI ГОСТ 5781-82* ℓ=490	28	0.109	
		БЕТОН КЛ. В 20		0,670	м³
		УМ15			
КР-6	224-1-697.91 ЛИСТ 60	КАРКАС КР-6	2	48,366	
27		6AI ГОСТ 5781-82* ℓ=180	40	0,04	
		БЕТОН КЛ. В20		0,395	м³
		УМ16			
КР-6	224-1-697.91 ЛИСТ 60	КАРКАС КР-6	4	48,366	
30		6AI ГОСТ 5781-82* ℓ= 490	40	0,109	
		БЕТОН КЛ. В 20		1,001	м³

АЛЬБОМ I ЧАСТЬ 1

ВЗАМ. ИНВ. № | ПОДПИСЬ И ДАТА | ИНВ. № ПОДЛ. 2-3992-65

ПРИВЯЗАН:

ИНВ. №

Н. КОНТР.	ЕГОРОВ		
НАЧ. МАСТ.	РАДЫГИН		
ЗАМ. Н. М.	ЗЕМЛЯК		
ГАП	ЕГОРОВ		
ГА. СПЕЦ. АРХ	БОРОЗНОВ		
ВЕД. ИНЖ.	КОЦАРЬ		
ИСПОЛНИЛ	ФЕОФИЛАКТОВА		
ПРОВЕРИЛ	КОЦАРЬ		

224-1-697.91 -АС

ШКОЛА НА 11 КЛАССОВ (422 УЧАЩИХСЯ) С ВЫДЕЛЕННЫМ БЛОКОМ КЛУБНО-СПОРТИВНЫХ ПОМЕЩЕНИЙ

СТАДИЯ	ЛИСТ	ЛИСТОВ
Р	61	

СПЕЦИФИКАЦИЯ МАТЕРИАЛОВ НА МОНОЛИТНЫЕ УЧАСТКИ УМ-1÷УМ16

ЦНИИЭП ГРАЖДАНСЕЛЬСТРОЙ

25073-01 65

Альбом I часть 1

Схема расположения ферм и связей

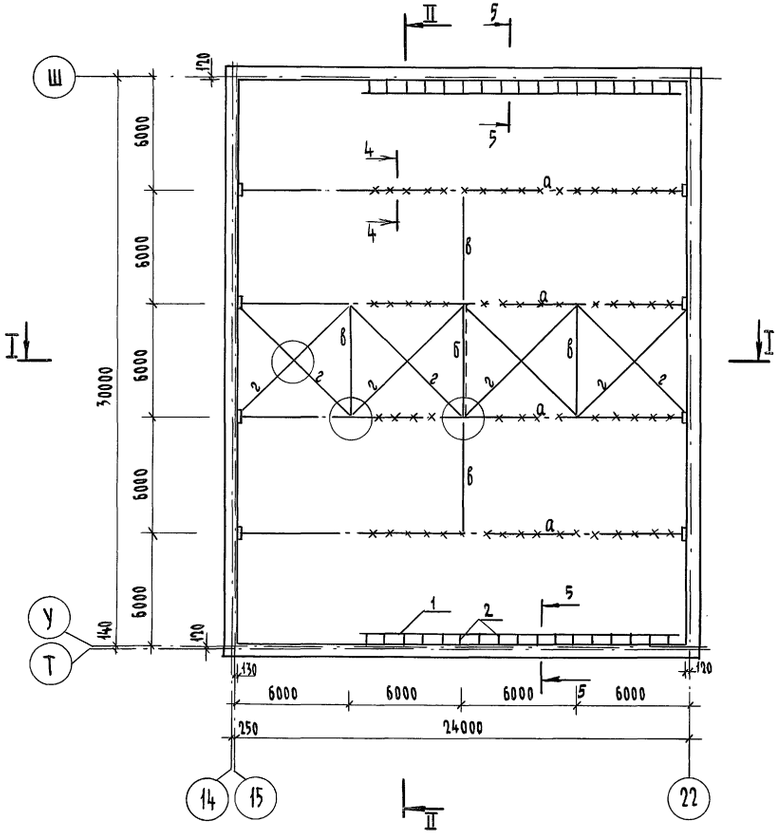

II - II

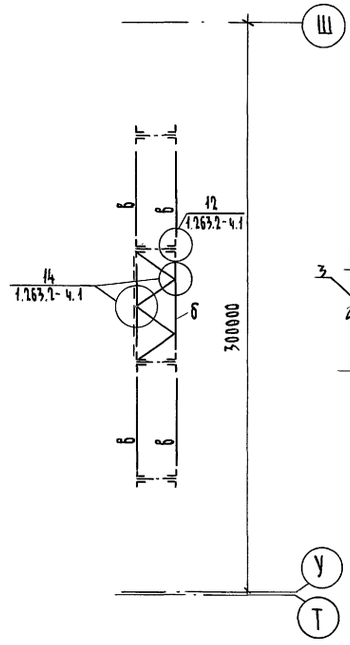

4-4

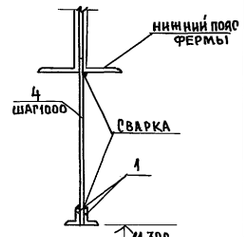

5-5

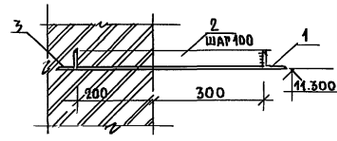

Спецификация к схеме расположения ферм и связей

Марка, поз.	Обозначение	Наименование	Кол.	Масса ед. кг.	Примечание
		Опорные плиты			
ИОП-1	224-1-697.91 л.63	ИОП 1	8	32.0	
		Фермы			
а	1.263.2-4.1 л.7	ГФУ-24.1.8-3.9	4	3200	
		Связи			
б	1.263.2-4.1 л.13	Вертикальная связь В-2	1	242.0	
в	1.263.2-4.1 л.7	Распорка б	8	88.4	
г	1.263.2-4.1 л.7	Крестовая связь г	8	45.6	
	Детали крепления ос	ветительных приборов			
1		уголок 50×5 ГОСТ 8509-86 / Ст.2сп ГОСТ 535-88 ℓ=17000	10	64.1	
2		уголок 50×5 ГОСТ 8509-86 / Ст.2сп ГОСТ 535-88 ℓ=500	34	1.885	
3		уголок 50×5 ГОСТ 8509-86 / Ст.2сп ГОСТ 535-88 ℓ=150	34	0.565	
4		пластина 50×5 ГОСТ 103-76* / Ст.3 ГОСТ 535-88 ℓ=1100	68	2.16	

I - I

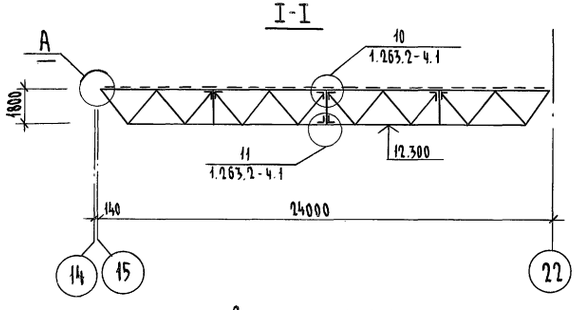

2-2

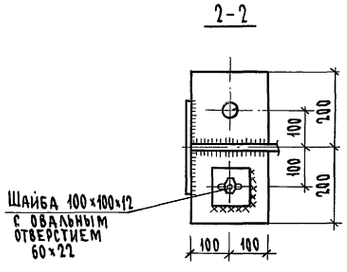

3-3

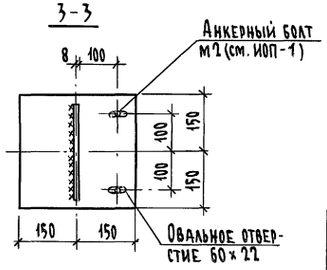

1 - 1

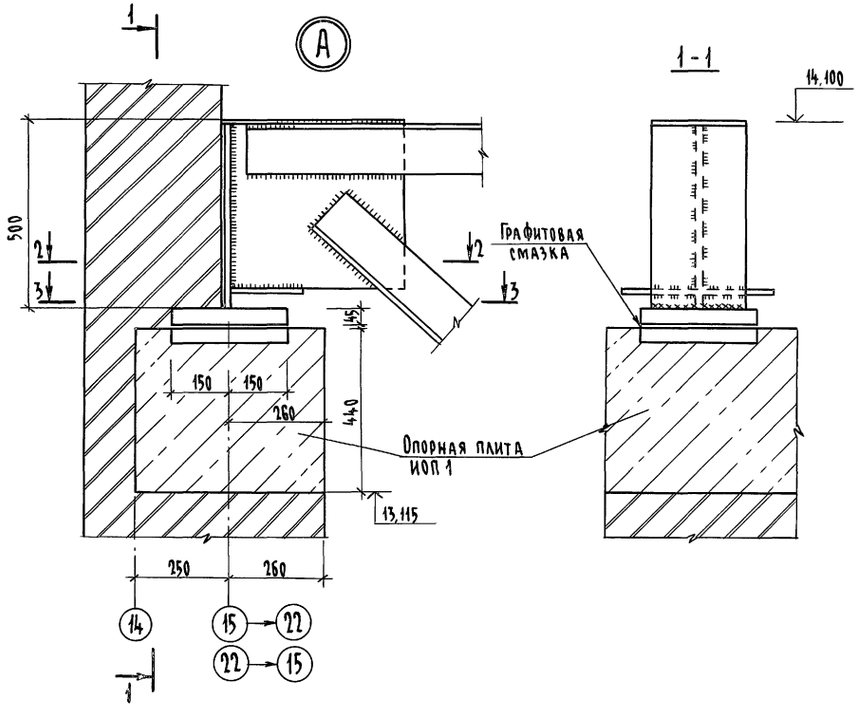

Защита от коррозии

Все конструкции должны быть огрунтованы на заводе и покрашены после монтажа масляной краской за 2 раза

Привязан			
Инв. №			
Н. контр.	Шилтова		
Нач. маст.	Радыгин		
Зам. н.м.	Земляк		
ГАП	Егоров		
Гл. спец. арх.	Борознов		
Вед. инж.	Коцарь		
Исполнил	Феофилактова		
Проверил	Коцарь		

224-1-697.91 -АС

Школа на 11 классов/422 учащихся/с выделенным блоком клубно-спортивных помещений

Стадия	Лист	Листов
Р	62	

Схема расположения ферм и связей

ЦНИИЭП гражданселькстрой

Инв. № подл. 2-3992-66 | Подпись и дата | Взам. инв. №

Альбом I часть 1

ИОП- 1

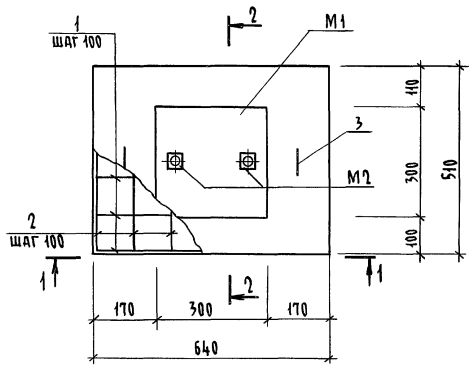

1-1

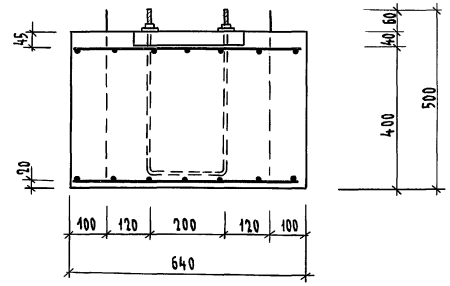

П1

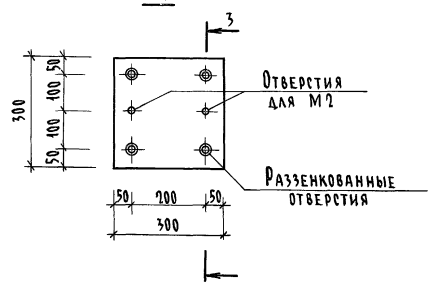

2-2

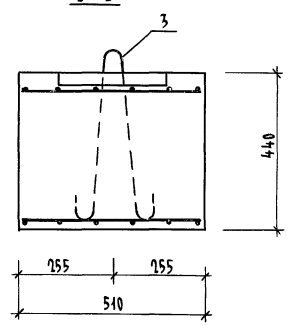

3-3

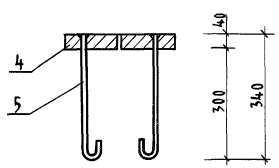

А-1

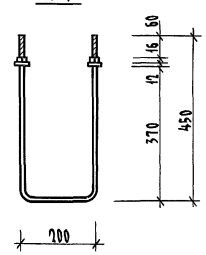

Данный лист читать совместно с л. 62

Спецификация материалов на опорную плиту ИОП- 1

Марка поз.	Обозначение	Наименование	Кол. шт	Масса ед. кг.	Примеч.
		ИОП- 1			
	Сборочные	единицы и детали			
		Сетка С1	2	6.25	
1		12-AIII ГОСТ 5781-82* ℓ=610	6	0.54	
2		12-AIII ГОСТ 5781-82* ℓ=480	7	0.43	
3		10-AI ГОСТ 5781-82* ℓ=890	2	0.55	
		Закладные детали			
		П1 (1 шт.):		29.8	
4		-300×40 ГОСТ 19903-74 ℓ=300	1	28.3	
5		12-AIII ГОСТ 5781-82* ℓ=420	4	0.37	
		А1 (1 шт.):		2.84	
6		20-AIII ГОСТ 5781-82* ℓ=1100	1	2.72	
7		Гайка d-20 ГОСТ 5915-70*	2	0.06	
8		Шайба d-20 ГОСТ 11371-78	2	0.002	
		Бетон класса В15	0.14		м³

Ведомость расхода стали на элемент, кг

Марка элемента	Изделия арматурные						Изделия закладные						Всего
	Арматура класса						Прокат марки		Арматура класса				
	AI			AIII			Вст3кп2		AI				
	ГОСТ 5781-82*						ГОСТ 19903-74		ГОСТ 5781-82*				
	ф10		Итого	ф12		Итого	б=40	Итого	ф12	ф20		Итого	
ИОП- 1	1.1		1.1	12.5		12.5	28.3	28.3	1.48	2.72		4.2	46.1

Данный лист читать с л. 62

Привязан			
Инв. №			

Н. контр.	Шилтова		
Нач. маст	Радыгин		
Зам. н. м.	Земляк		
ГАП	Егоров		
Гл. спец. арх	Борознов		
Вед. инж.	Шилтова		
Исполнил	Феофилактова		
Проверил	Шилтова		

224-1-697.91 -АС

Школа на 11 классов/422 учащихся/ с выделенным блоком клубно-спортивных помещений

Опорная плита ИОП- 1

Стадия	Лист	Листов
Р	63	

ЦНИИЭП гражданселькстрой

Инв. № подл. | Подпись и дата | Взам. инв. №
2-3992-67

Копировал: Бук 25073-01 67 Формат А2

Альбом I часть 1

Сечение 2-2

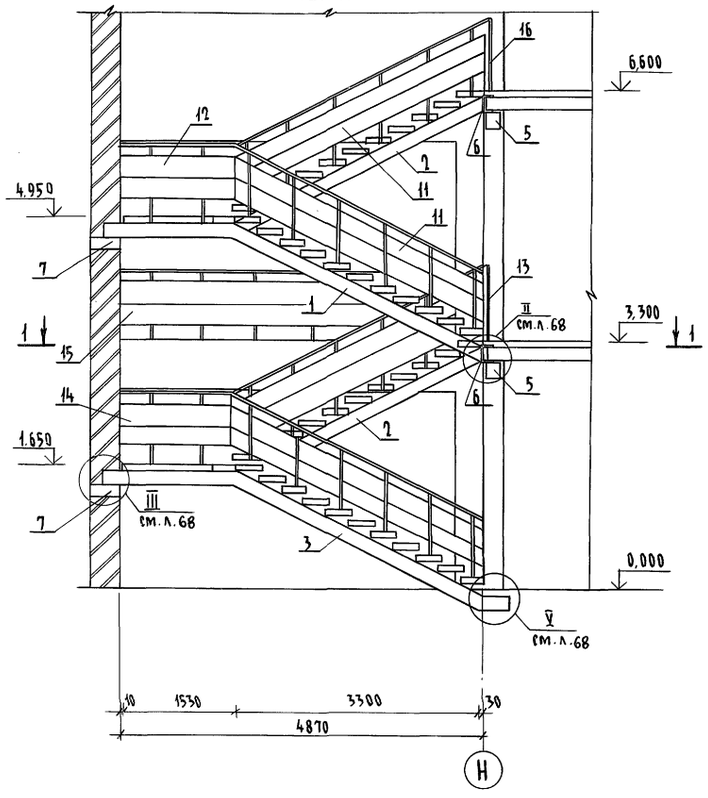

Сечение 1-1

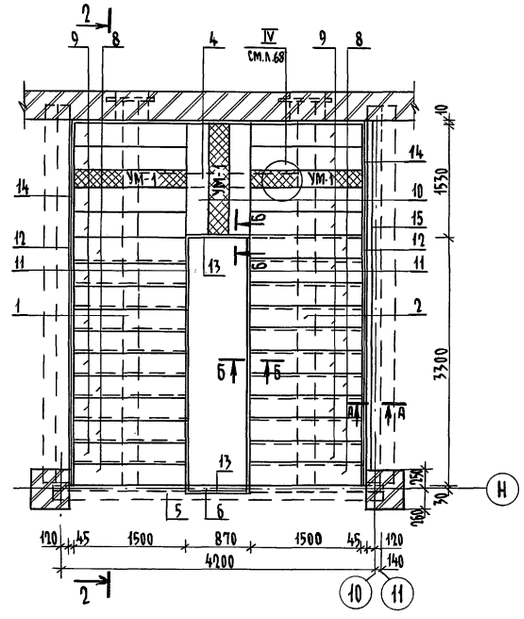

Сечение 3-3

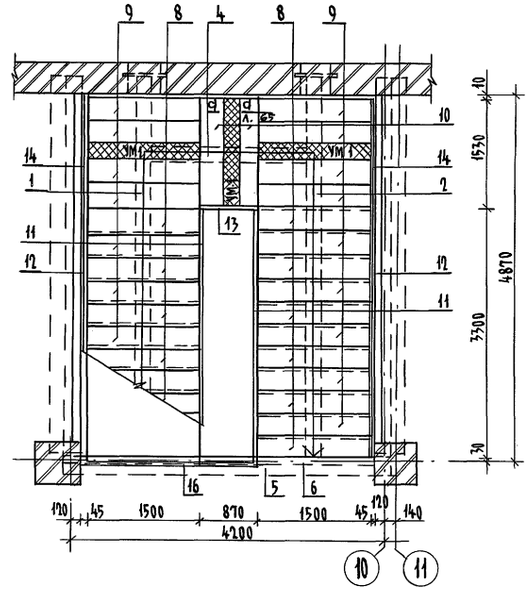

Схема разбивки ЗД-4 под стойки ограждения ОП-3

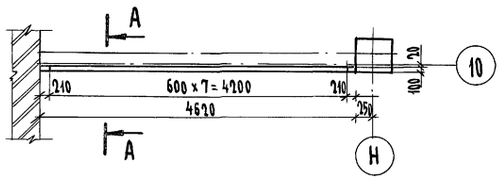

Спецификация элементов лестницы N 1

Марка, поз.	Обозначение		Наименование	Кол. шт.	Масса ед. кг.	Примеч.
1	224-1-697.91	л.66	Косоур МК-1	1	226,11	
2		л.66	Косоур МК-2	2	224,48	
3		л.66	Косоур МК-3	1	239,17	
4		л.66	Косоур МК-4	2	73,20	
5		л.70	Балка монолитная БМ1	2		
6			Швеллер 24 ГОСТ 8240-72 / Ст3 ГОСТ 535-88 ℓ=4360	1	104,64	
7	1.225-2.11.1.000		Опорная подушка ОП4.4-Т	4	50,0	
8			Проступь ЛСС 15-1	24	109	
9			Проступь ЛСС 15	28	109	
10			Проступь ЛСС 15-1л	12	109	
11	224-1-697.91	л.69	Ограждение ОГ-1	4		
12		л.69	Ограждение ОГ-2	4		
13		л.69	Ограждение ОП-1	3		
14		л.69	Ограждение ОП-5	4		
15		л.69	Ограждение ОП-3	1		
16		л.69	Ограждение ОП-2	1		
		л.67	ЗД-4	8	0,896	
УМ-1			Участок монолитный УМ-1	6		
			Бетон кл. В25, м³ (общ.)	0,18		

1. Балка монолитная разработана на л. 70
2. Ограждения разработаны на л. 69
3. Металлические косоуры разработаны на л. 66
4. Узлы разработаны на л. 68
5. Монолитные участки УМ-1 выполнить из бетона кл. В15 с армированием по типу ступеней ЛСС15 ГОСТ 8717.1-84* (расход бетона 0,18 м³, расход арматуры кл. АIII-23,46кг)
6. Сечения А-А, Б-Б см. л. 68
7. Металлические косоуры оштукатурить по сетке δ=20мм.

Н. контр.	Шилтова		224-1-697.91 -АС	
Нач. маст.	Радыгин		Школа на 11 классов/422 учащихся с выделенным блоком клубно-спортивных помещений	Стадия: Р; Лист: 64; Листов:
Зам. н.м.	Земляк			
ГАП	Егоров			
Вед. инж.	Коцарь		Лестница N 1	ЦНИИЭП, Гражданскельстрой
Исполн.	Чистякова			
Проверил	Коцарь			

Привязан

Инв. №

Инв. № подл. 2-3992-68 | Подпись и дата | Взам. инв. N

Копировал бур 25073-01 68 формат А2

Альбом I часть 1

1-1

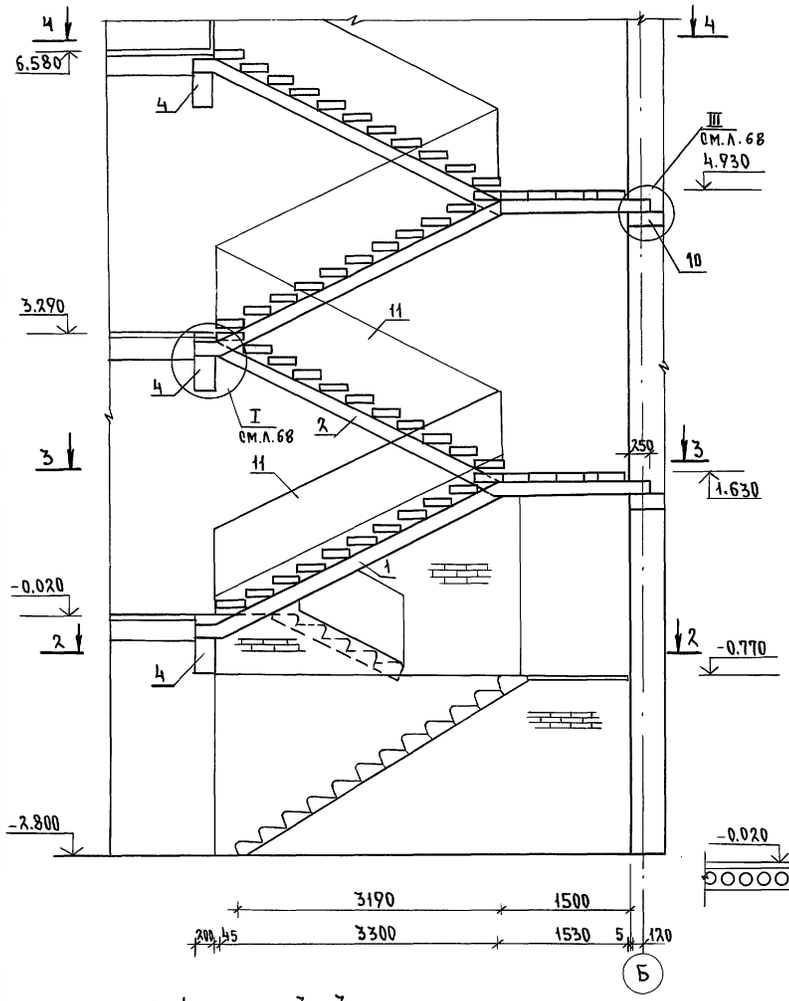

2-2

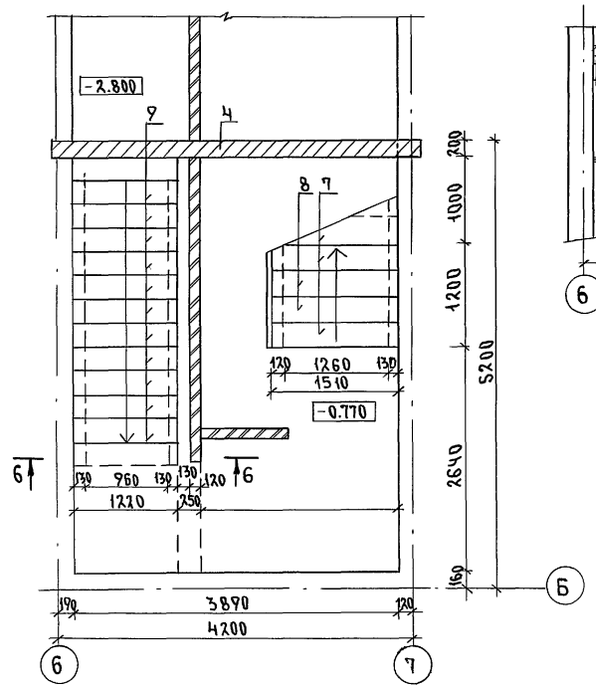

Фрагмент плана на отм. 6.580

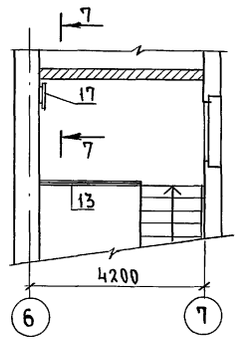

7-7

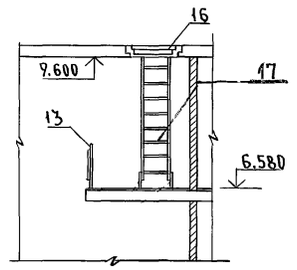

5-5

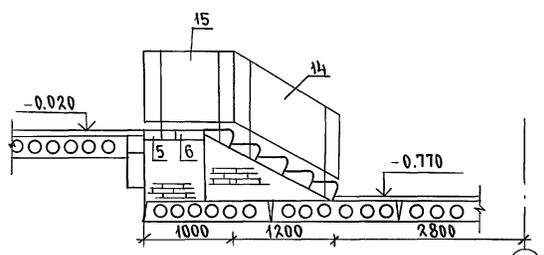

6-6

3-3

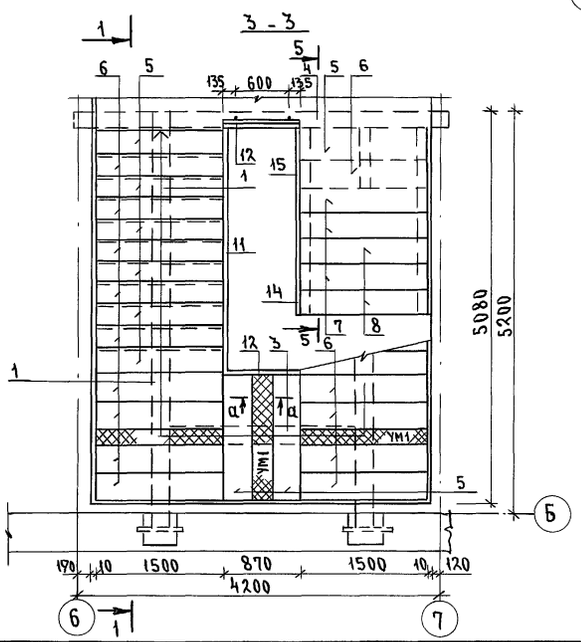

4-4

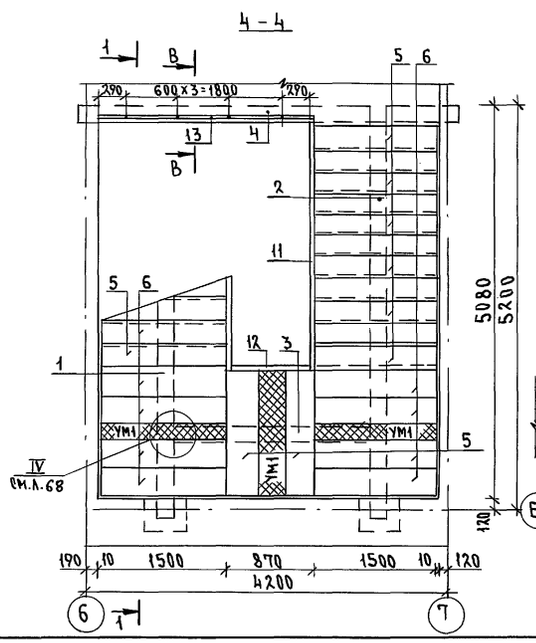

а-а

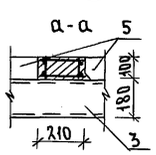

Спецификация элементов на лестницу N 2

Марка, поз.	Обозначение	Наименование	Кол. шт.	Масса	Примеч.
1	224-1-697.91 л. 67	Косоур МК-5	2	235.482	
2	л. 67	Косоур МК-6	2	234.977	
3	л. 67	Косоур МК-4	2	73.209	
4	л. 70	Балка монолитная БМ-3	3	980	
5	ГОСТ 8717.0-84*	Проступь ЛСР 15-1П	28	109	
6		Проступь ЛСР 15	36	109	
7		Проступь ЛСР 15-В-1П	3	159	
8		Проступь ЛС-15-Б	2	159	
9		Проступь ЛС 12.17	12	128	
10	1.225-2.11	Опорная подушка ОП 4.4-Т	4	50	
11	224-1-697.91 л. 69	Ограждение ОГ-1	4		
12	л. 69	Ограждение ОП-1	3		
13	л. 69	Ограждение ОП-2	1		
14	л. 69	Ограждение ОГ-3	1		
15	л. 69	Ограждение ОП-4	1		
16	1.136.5-19	Люк ДЛ 10-10	1	0.06	
17	224-1-697.91 л. 82	Стремянка МПЛ4-2	1	44.04	

1. Монолитная балка разработана на л. 70
2. Ограждения лестницы разработаны на л. 69
3. Металлические косоуры разработаны на л. 67
4. Узлы разработаны на л. 68
5. Монолитные участки УМ-1 выполнить из бетона кл. В25 с армированием по типу ступеней ЛСР 15 ГОСТ 8717.1-84*/расход бетона 0.18 м³, расход ар-ры кл. AIII 23.46 кг)
6. Ограждения маршей, площадок показаны условно.
7. Сечение В-В см. л. 68
8. Стремянку МПЛ4-2 крепить по высоте в двух местах к стене.
9. Металлические косоуры оштукатурить по сетке.

Привязан

Инв. N

			224-1-697.91 — АС
Н. контр.	Шилтова		
Нач. маст.	Радыгин		
Зам. н. м.	Земляк		Школа на 11 классов (432 учащихся) с выделенным блоком клубно-спортивных помещений
ГАП	Егоров		Стадия: Р; Лист: 65; Листов:
Гл. спец. ар.	Борознов		
Вед. инж.	Шилтова		Лестница N 2
Исполнил	Чистякова		ЦНИИЭП гражданселькстрой
Проверил	Шилтова		

Взам. инв. N | Подпись и дата | Инв. N подл. 2-3902-88

25073-01 69 Формат А2

МК-1 , МК-3

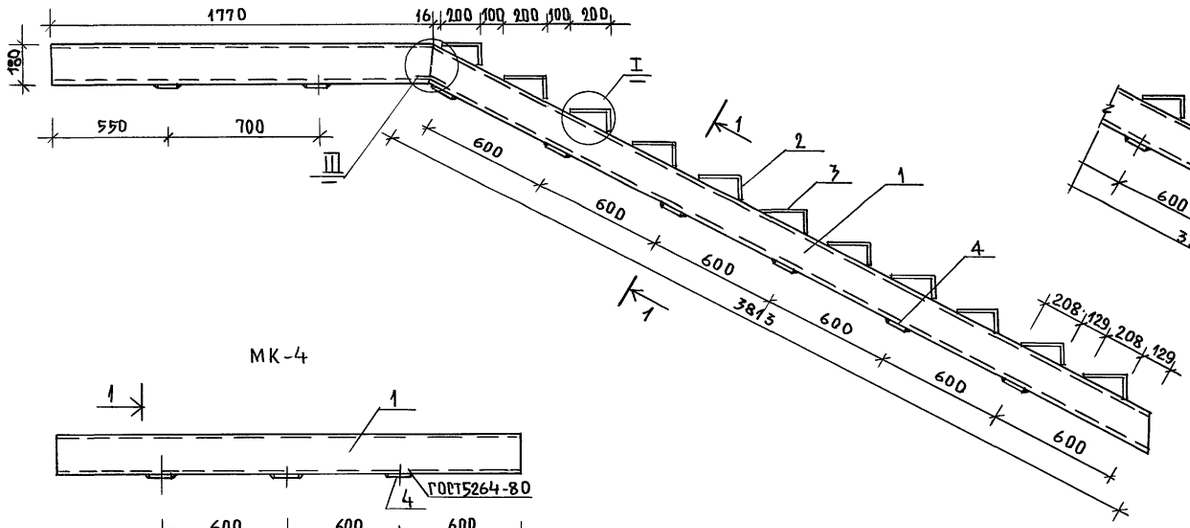

для МК-3

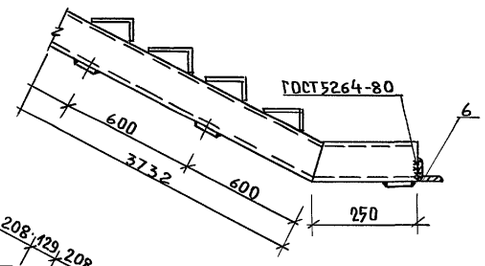

МК-4

МК-2 ,

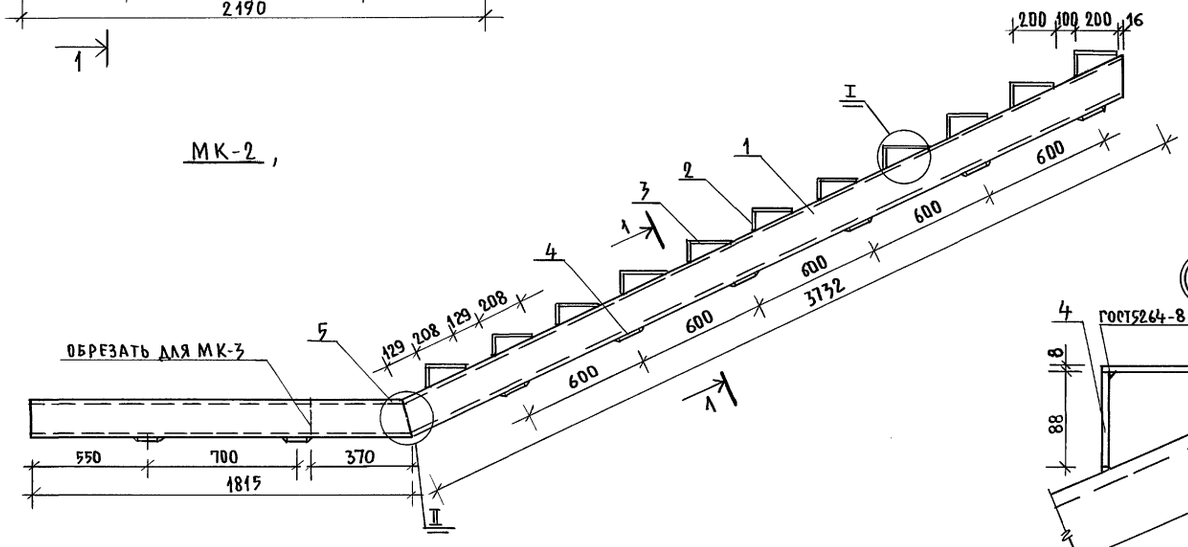

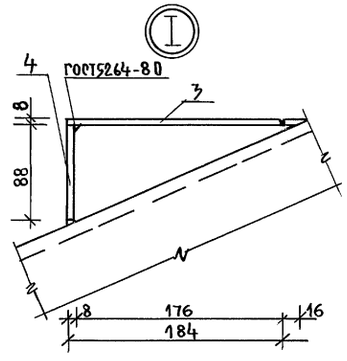

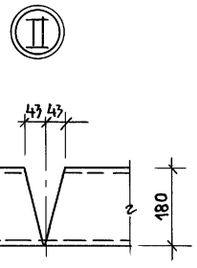

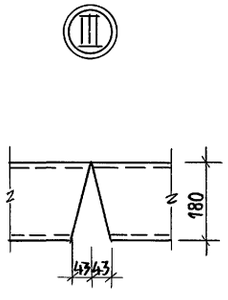

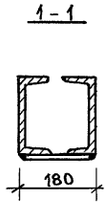

СПЕЦИФИКАЦИЯ МЕТАЛЛА НА КОСОУРЫ ЛЕСТНИЦ N1 , N2

Марка, поз.	Обозначение	Наименование	Кол.	Масса	Примеч.
	МК-1			226,112	
1		Швеллер 18 ГОСТ 8240-72* / Ст.3 ГОСТ 535-88 ℓ=5583	2	91,029	
2		Полоса 8×180 ГОСТ 103-76* / Ст.3 ГОСТ 535-88 ℓ=184	11	2,079	
3		Полоса 8×180 ГОСТ 103-76* / Ст.3 ГОСТ 535-88 ℓ=88	11	0,994	
4		Полоса 8×60 ГОСТ 103-76* / Ст.3 ГОСТ 535-88 ℓ=160	9	0,603	
5		Полоса 12×160 ГОСТ 103-76* / Ст.3 ГОСТ 535-88 ℓ=80	4	1,206	
	МК-2			224,481	
1		Швеллер 18 ГОСТ 8240-78* / Ст.3 ГОСТ 535-88 ℓ=5547	2	90,416	
2		Полоса 8×180 ГОСТ 103-76* / Ст.3 ГОСТ 535-88 ℓ=184	11	2,079	
3		Полоса 8×180 ГОСТ 103-76* / Ст.3 ГОСТ 535-88 ℓ=88	11	0,994	
4		Полоса 8×60 ГОСТ 103-76* / Ст.3 ГОСТ 535-88 ℓ=160	8	0,603	
5		Полоса 12×160 ГОСТ 103-76* / Ст.3 ГОСТ 535-88 ℓ=80	4	1,206	
	МК-3			239,172	
1		Швеллер 18 ГОСТ 8240-72* / Ст.3 ГОСТ 535-88 ℓ=5752	2	93,758	
2		Полоса 8×180 ГОСТ 103-76* / Ст.3 ГОСТ 535-88 ℓ=184	11	2,079	
3		Полоса 8×180 ГОСТ 103-76* / Ст.3 ГОСТ 535-88 ℓ=88	11	0,994	
4		Полоса 8×160 ГОСТ 103-76* / Ст.3 ГОСТ 535-88 ℓ=160	10	0,603	
5		Полоса 12×160 ГОСТ 103-76* / Ст.3 ГОСТ 535-88 ℓ=80	4	1,206	
6		Уголок 140×90×10 ГОСТ 8510-72 / Ст.3 ГОСТ 535-88 ℓ=400	1	7,00	
	МК-4			73,209	
1		Швеллер 18 ГОСТ 8240-72* / Ст.3 ГОСТ 535-88 ℓ=2190	2	35,697	
4		Полоса 8×160 ГОСТ 103-76* / Ст.3 ГОСТ 535-88 ℓ=160	3	0,603	

1. Лестница N1 разработана на листе 64
2. Металлические косоуры оштукатурить цементным раствором по металлической сетке.
3. Сварку косоуров производить электродами Э-42.

Инв. № подл.	2-3992-70		
Подпись и дата			
Взам. инв. №			

Привязан:			
Инв. №			

Н. контр.	Шилатова		
Нач. маст.	Радыгин		
Зам. н. м.	Земляк		
ГАП	Егоров		
Гл. специал.	Борознов		
Вед. инж.	Шилатова		
Исполнил	Чистякова		
Провер.	Шилатова		

224-1-697.91 -АС

Школа на 11 классов/422 учащихся/ с выделенным блоком клубно-спортивных помещений	Стадия	Лист	Листов
	Р	66	
Металлические косоуры лестницы N1	ЦНИИЭП гражданселькстрой		

25073-01 70

МК-5

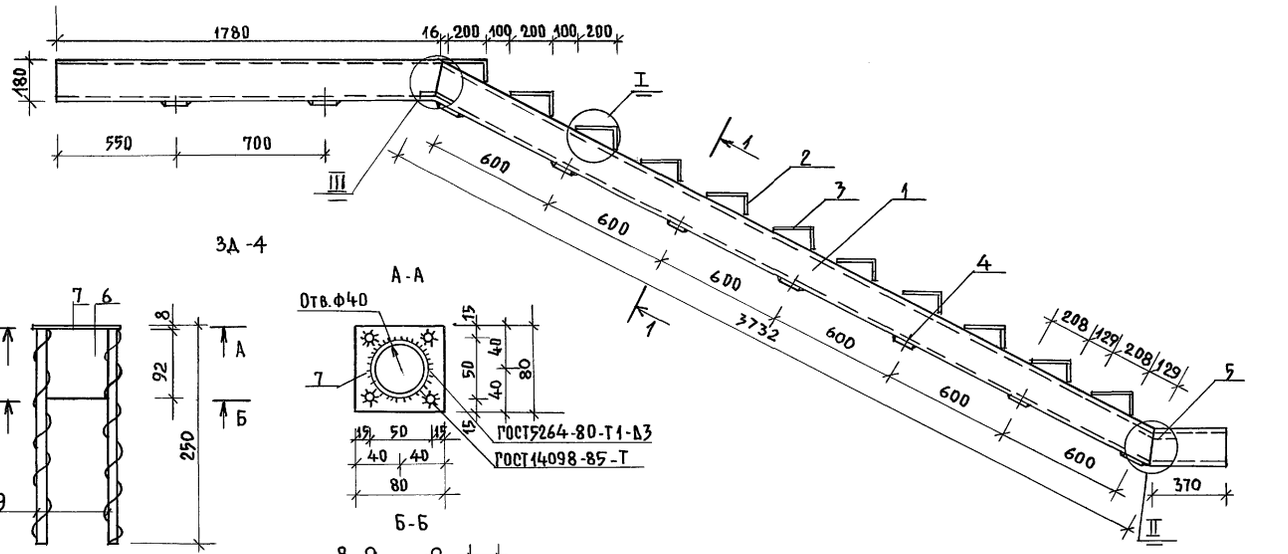

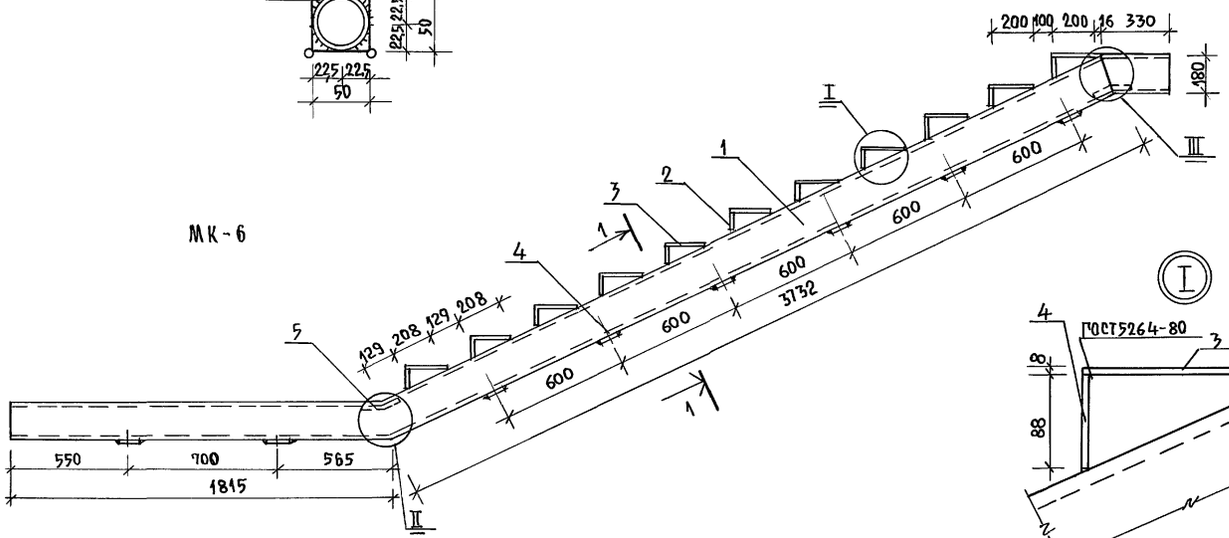

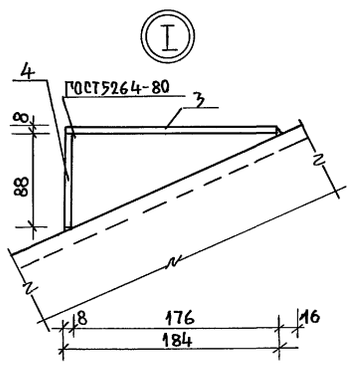

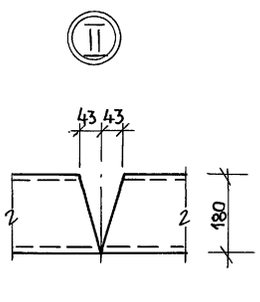

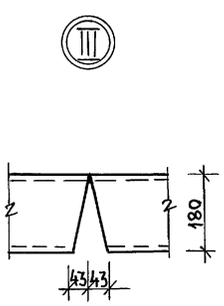

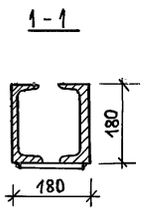

Спецификация металла на косоуры лестницы N2

Марка, поз.	Обозначение	Наименование	Кол.	Масса	Примеч.
		МК-5		235,482	
1		Швеллер 18 ГОСТ 8240-72* / Ст.3 ГОСТ 535-88 ℓ=5872	2	95,714	
2		Полоса 8×180 ГОСТ 103-76* / Ст.3 ГОСТ 535-88 ℓ=184	11	2,079	
3		Полоса 8×180 ГОСТ 103-76* / Ст.3 ГОСТ 535-88 ℓ=88	11	0,994	
4		Полоса 8×60 ГОСТ 103-76* / Ст 3 ГОСТ 535-88 ℓ=160	9	0,603	
5		Полоса 12×160 ГОСТ 103-76* / Ст.3 ГОСТ 535-88 ℓ=80	4	1,206	
		МК-6		234,917	
1		Швеллер 18 ГОСТ 8240-72* / Ст.3 ГОСТ 535-88 ℓ=5875	2	95,763	
2		Полоса 8×180 ГОСТ 103-76* / Ст.3 ГОСТ 535-88 ℓ=184	11	2,079	
3		Полоса 8×180 ГОСТ 103-76* / Ст.3 ГОСТ 535-88 ℓ=88	11	0,994	
4		Полоса 6×60 ГОСТ 103-76* / Ст.3 ГОСТ 535-88 ℓ=160	8	0,603	
5		Полоса 12×160 ГОСТ 103-76* / Ст.3 ГОСТ 535-88 ℓ=80	4	1,206	
		ЗД-4		0,896	
6		Труба 45×2 ГОСТ 10704-76* / Ст.3 ГОСТ 535-88 ℓ=92	1	0,195	
7		Полоса 8×80 ГОСТ 103-76* / Ст.3 ГОСТ 535-88 ℓ=80	1	0,402	
8		Полоса 4×50 ГОСТ 535-76 / Ст.3 ГОСТ 535-88 ℓ=50	1	0,079	
9		6А III ГОСТ 5781-82 ℓ=250	4	0,055	

1. Лестница N2 разработана на листе 65
2. Металлические косоуры оштукатурить цементным раствором по метал. сетке.
3. Сварку косоуров производить электродами Э-42.

Н.контр.	Шилтова		224-1-697.91 -АС
Нач.маст.	Радыгин		
Зам.н.м.	Земляк		Школа на 11 классов/422 учащихся с выделенным блоком клубно-спортивных сооружений.
ГАП	Егоров		Стадия Р; Лист 67; Листов
Вед.инж.	Коцарь		Металлические косоуры лестницы N2.
Исполн.	Чистякова		ЦНИИЭП гражданельстрой
Провер.	Коцарь		

Привязан:

Инв.№

Инв.№подл. | Подпись и дата | Взам.инв.№ | 2-7992-71

25073-01 71

Альбом I часть 1

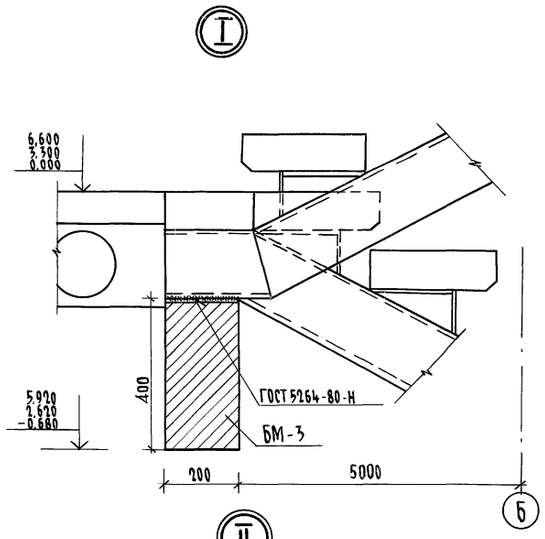

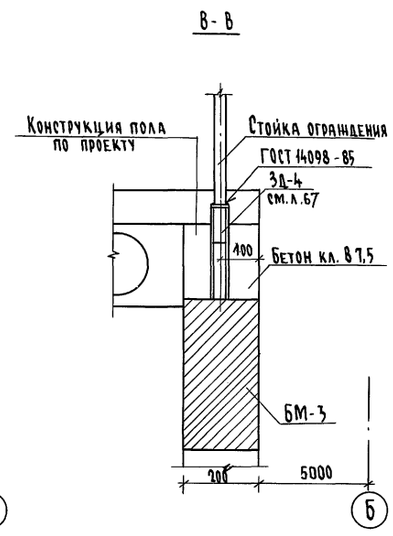

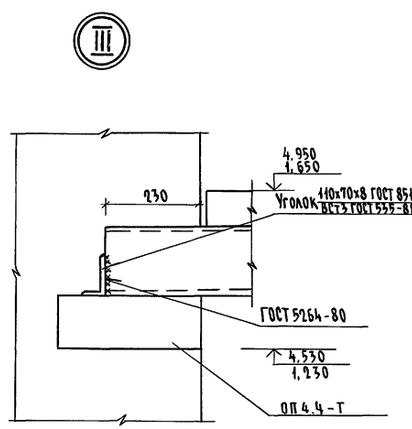

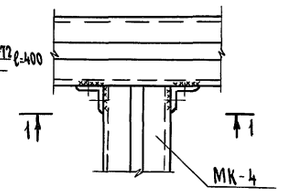

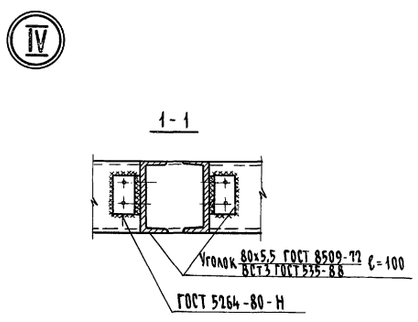

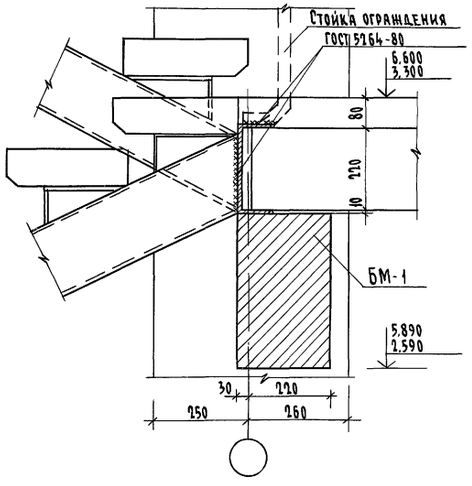

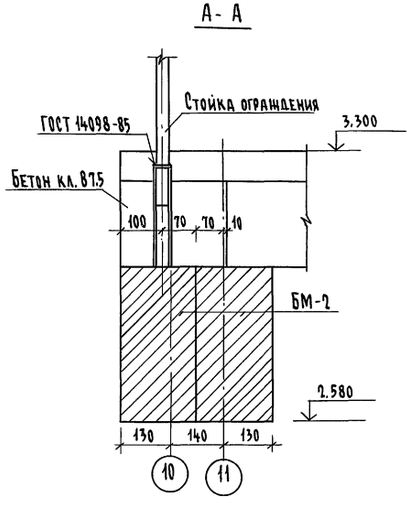

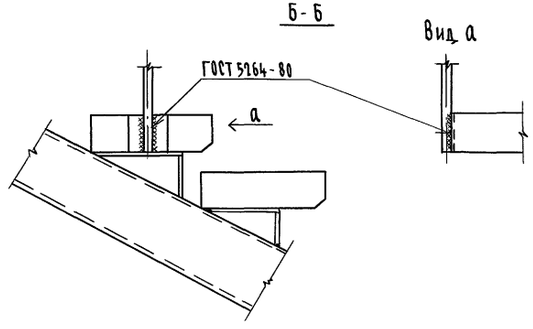

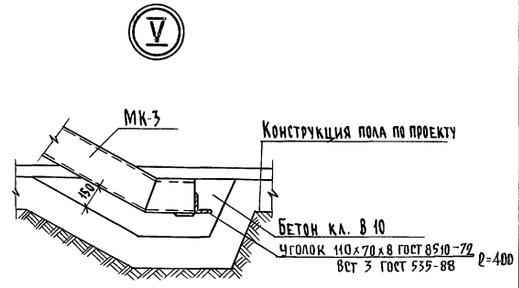

Данный лист читать совместно с л. 64, 65

				224-1-697.91 -АС		
Н. контр.	Шилтова					
Нач. маст.	Радыгин					
Зам. н.м.	Земляк			Школа на 11 классов/422 учащихся/ с выделенным блоком клубно-спортивных помещений	Стадия	Лист	Листов
ГАП	Егоров				Р	68	
Гл. спец. АрХ	Борознов						
Вед. инж.	Шилтова			Узлы, сечения лестницы N1 и N2	ЦНИИЭП гражданельстрой		
Исполнил	Чистякова						
Проверил	Шилтова						

Привязан

Инв. №

Инв. № подл. | Подпись и дата | Взам. инв. №
2-3992-72

Копировал: 25073-01 72 Формат А2

Альбом I часть 1

ОГ-1

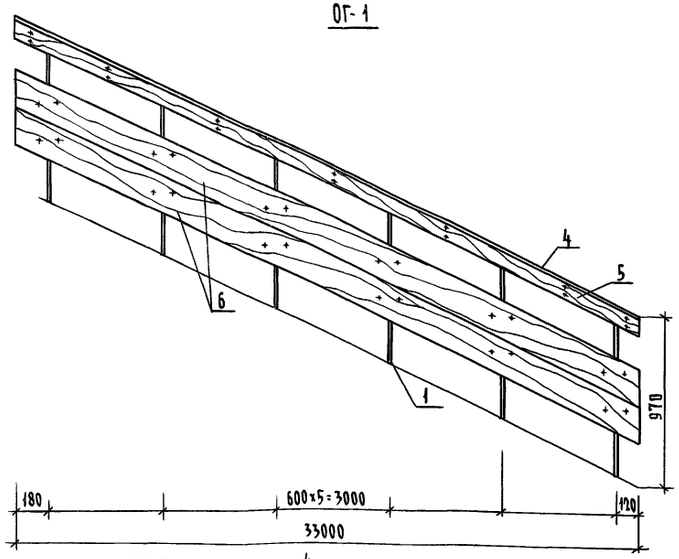

ОП-5

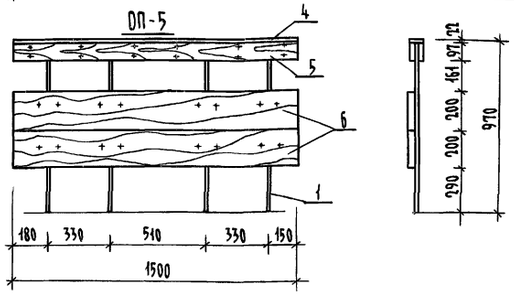

ОП-2

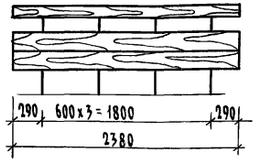

ОП-1

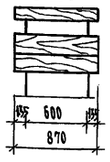

ОП-3

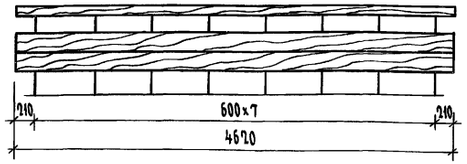

ОП-4

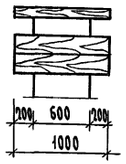

1. Сварку ограждений выполнять в соответствии с требованиями СНиП III-18-75 и ГОСТ 5264-80 ГОСТ 14098-85
2. Окраску металлических элементов производить масляными красками.
3. Деревянные элементы ограждения лестниц, обработать антипиренами, покрыть лаком.
4. Данный лист читать совместно с листами 64,65

ОГ-3

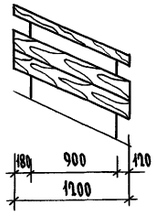

Спецификация материалов ограждения лестниц № 1, 2

Марка поз.	Обозначение	Наименование	Кол. шт.	Масса ед. кг.	Примечание
		ОГ-1		80,85	
1		Квадрат В20 ГОСТ 2591-88* Ст3 ГОСТ 535-88 ℓ=945	6	2,97	
2		Полоса 20х4 ГОСТ 103-76 Ст3 ГОСТ 535-88 ℓ=3670	1	2,31	
3		Полоса 6х60 ГОСТ 103-76 Ст3 ГОСТ 535-88 ℓ=180	12	0,51	
4	ГОСТ 8486-86*Е	Доска 25х80 ℓ=3676	1	0,007	м³
5		Доска 32х100 ℓ=3720	2	0,012	м³
6		Доска 40х200 ℓ=3760	2	0,03	м³
7	ГОСТ 11473-75	Шурупы 10х50	38		
8	ГОСТ 7785-81	Болт 10х70	14		
		ОГ-2 - ЗЕРКАЛЬНО ОГ-1			
		ОГ-3		26,22	
1		Квадрат В20 ГОСТ 2591-88* Ст3 ГОСТ 535-88 ℓ=945	2	2,97	
2		Полоса 4х20 ГОСТ 103-76 Ст3 ГОСТ 535-88 ℓ=1335	1	0,84	
3		Полоса 6х60 ГОСТ 103-76 Ст3 ГОСТ 535-88 ℓ=180	4	0,51	
4	ГОСТ 8486-86*Е	Доска 25х80 ℓ=1341	1	0,003	м³
5		Доска 32х100 ℓ=1384	2	0,004	м³
6		Доска 40х200 ℓ=1427	2	0,011	м³
7	ГОСТ 11473-75	Шурупы 10х50	14		
8	ГОСТ 7785-81	Болт 10х70	6		
		ОП-1		21,73	
1		Квадрат В20 ГОСТ 2591-88* Ст3 ГОСТ 535-88 ℓ=945	2	2,97	
2		Полоса 4х20 ГОСТ 103-76 Ст3 ГОСТ 535-88 ℓ=870	1	0,55	
3		Полоса 6х60 ГОСТ 103-76 Ст3 ГОСТ 535-88 ℓ=180	4	0,51	
4	ГОСТ 8486-86*Е	Доска 25х80 ℓ=876	1	0,002	м³
5		Доска 32х100 ℓ=876	2	0,003	м³
6		Доска 40х200 ℓ=876	2	0,007	м³
7	ГОСТ 11473-75	Шурупы 10х50	14		
8	ГОСТ 7785-81	Болт 10х70	6		

Марка поз.	Обозначение	Наименование	Кол. шт.	Масса ед. кг	Примеч.
		ОП-2		52,86	
1		Квадрат В20 ГОСТ 2591-88* Ст3 ГОСТ 535-88 ℓ=945	4	2,97	
2		Полоса 4х20 ГОСТ 103-76 Ст3 ГОСТ 535-88 ℓ=2380	1	1,50	
3		Полоса 6х60 ГОСТ 103-76 Ст3 ГОСТ 535-88 ℓ=180	8	0,51	
4	ГОСТ 8486-86*Е	Доска 25х80 ℓ=2386	1	0,005	м³
5		Доска 32х100 ℓ=2386	2	0,008	м³
6		Доска 40х200 ℓ=2386	2	0,019	м³
7	ГОСТ 11473-75	Шурупы 10х50	26		
8	ГОСТ 7785-81	Болт 10х70	10		
		ОП-3		102,63	
1		Квадрат В20 ГОСТ 2591-88* Ст3 ГОСТ 535-88 ℓ=945	8	2,97	
2		Полоса 4х20 ГОСТ 103-76 Ст3 ГОСТ 535-88 ℓ=4620	1	2,91	
3		Полоса 6х60 ГОСТ 103-76 Ст3 ГОСТ 535-88 ℓ=180	16	0,51	
4	ГОСТ 8486-86*Е	Доска 25х80 ℓ=4626	1	0,009	м³
5		Доска 32х100 ℓ=4626	2	0,015	м³
6		Доска 40х200 ℓ=4626	2	0,037	м³
7	ГОСТ 11473-75	Шурупы 10х50	50		
8	ГОСТ 7785-81	Болт 10х70	18		
		ОП-4		23,01	
1		Квадрат В20 ГОСТ 2591-88* Ст3 ГОСТ 535-88 ℓ=945	2	2,97	
2		Полоса 4х20 ГОСТ 103-76 Ст3 ГОСТ 535-88 ℓ=1000	1	0,63	
3		Полоса 6х60 ГОСТ 103-76 Ст3 ГОСТ 535-88 ℓ=180	4	0,51	
4	ГОСТ 8486-86*Е	Доска 25х80 ℓ=1006	1	0,002	м³
5		Доска 32х100 ℓ=1006	2	0,003	м³
6		Доска 40х200 ℓ=1006	2	0,008	м³
7	ГОСТ 11473-75	Шурупы 10х50	14		
8	ГОСТ 7785-81	Болт 10х70	6		
		ОП-5		39,11	
1		Квадрат В20 ГОСТ 2591-88* Ст3 ГОСТ 535-88 ℓ=945	4	2,97	
2		Полоса 4х20 ГОСТ 103-76 Ст3 ГОСТ 535-88 ℓ=1500	1	0,95	
3		Полоса 6х60 ГОСТ 103-76 Ст3 ГОСТ 535-88 ℓ=180	8	0,51	
4	ГОСТ 8486-86*Е	Доска 25х80 ℓ=1506	1	0,003	м³
5		Доска 32х100 ℓ=1506	2	0,005	м³
6		Доска 40х200 ℓ=1506	2	0,012	м³
7	ГОСТ 11473-75	Шурупы 10х50	18		
8	ГОСТ 7785-81	Болт 10х70	12		

Привязан

Инв. №

Подпись и дата | Взам. инв. №

Инв. № подл. 2-3992-

Н. контр.	Егоров		
Нач. маст.	Радыгин		
Зам. н. м.	Земляк		
ГАП	Егоров		
Гл. спец. арх.	Борознов		
Вед. инж.	Шилтова		
Исполнил	Феофилактова		
Проверил	Шилтова		

224-1-697.91 -АС

Школа на 11 классов/422 учащихся/ с выделенным блоком клубно-спортивных помещений

Стадия	Лист	Листов
Р	69	

Ограждения лестниц № 1, 2

ЦНИИЭП гражданселькстрой

Копировал 25073-01 (73) Формат А2

gost.e-ecolog.ru