ТИПОВОЙ ПРОЕКТ
0902-2-199

ЗДАНИЕ РЕШЕТОК С ДВУМЯ МЕХАНИЗИРОВАННЫМИ РЕШЕТКАМИ ТИПА РМВ 600/800

АЛЬБОМ I

Архитектурно-строительная, технологическая, механическая, санитарно-техническая и электротехническая части

gost.e-ecolog.ru

ТИПОВОЙ ПРОЕКТ
0902-2-199

ЗДАНИЕ РЕШЕТОК С ДВУМЯ МЕХАНИЗИРОВАННЫМИ РЕШЕТКАМИ ТИПА РМВ 600/800

СОСТАВ ПРОЕКТА

АЛЬБОМ I АРХИТЕКТУРНО-СТРОИТЕЛЬНАЯ, ТЕХНОЛОГИЧЕСКАЯ, МЕХАНИЧЕСКАЯ, САНИТАРНО-ТЕХНИЧЕСКАЯ И ЭЛЕКТРОТЕХНИЧЕСКАЯ ЧАСТИ
АЛЬБОМ II СМЕТЫ
АЛЬБОМ III ЗАКАЗНЫЕ СПЕЦИФИКАЦИИ

АЛЬБОМ I

РАЗРАБОТАН
ГОСУДАРСТВЕННЫМ ПРОЕКТНЫМ ИНСТИТУТОМ
СОЮЗВОДОКАНАЛПРОЕКТ

УТВЕРЖДЕН Б/О СОЮЗВОДОКАНАЛНИИПРОЕКТ
ПРИКАЗ №239 ОТ 13/XI 1973 Г.
ВВЕДЕН В ДЕЙСТВИЕ ПО ОСОБОМУ РАСПОРЯЖЕНИЮ ГОССТРОЯ СССР

СОДЕРЖАНИЕ АЛЬБОМА

Наименование	№№ чертежей	№№ страниц
Содержание альбома.	ПЗ-1	2
Заглавный лист.	ПЗ-2	3
Пояснительная записка	ПЗ-3÷7	4÷8
А. Архитектурно-строительные чертежи.		
План, разрезы 1-1, 2-2. Фасады. Спецификация столярных изделий.	АС-1	9
Детали разрезов и планов.	АС-2	10
Планы кровли полов, перемычек и подоконных плит. Экспликация полов и перемычек. Выборка сб. жел. бет. изделий. Спецификация стекла. Таблица толщин стен.	АС-3	11
Покрытие и фундаменты. Планы, сечения. Металлическая марка М-4. Спецификация.	АС-4	12
Каналы, приямок и фундаменты под оборудование. План расположения. Сечения 2-2÷4-4. Разрез 1-1	АС-5	13
Каналы, приямок и фундаменты под оборудование. Сечения 5-5÷12-12.	АС-6	14
Фундаменты под оборудование.	АС-7	15
Пути для подвесной кран балки. План, разрез. Узлы. Узлы „10" и „11" к листу АС-1.	АС-8	16
Пути для подвесной кран балки. марки М-1, М-2. Спецификация	АС-9	17
Б. Технологические чертежи.		
Монтажный чертеж. План.	ТК-1	18
Монтажный чертеж. Разрезы.	ТК-2	19
Спецификация.	ТК-3	20
В. Чертежи нестандартизированного оборудования.		
Установка вакуум-насоса КВН-4 с эл. двигателем А02-22-4.	ТМ-1	21
Бак циркуляционный.	ТМ-2	22
Контейнер для отходов. Сборочный чертеж.	ТМ-3	23
Контейнер для отходов. Кузов.	ТМ-4	24
Контейнер для отходов. Кузов. Детали.	ТМ-5	25
Контейнер для отходов. Тяга. Детали.	ТМ-6	26
Контейнер для отходов. Узлы. Детали.	ТМ-7	27
Контейнер для отходов. Детали.	ТМ-8	28
Стол для отходов. Сборочный чертеж.	ТМ-9	29
Заслонка 300×450. Сборочный чертеж.	ТМ-10	30
Заслонка 450×600. Сборочный чертеж.	ТМ-10	30
Заслонка 450×900. Сборочный чертеж.	ТМ-10	30
Заслонка 300×750. Сборочный чертеж.	ТМ-10	30
Габаритка для заказа крана подвесного ручного.	ТМ-11	31
Г. Водоснабжение и канализация.		
Внутренние водопровод и канализация. План. Схема водопровода, разрезы по канализации. Спецификация.	ВК-1	32
Д. Отопление и вентиляция.		
Отопительно-вентиляционное оборудование. Показатели проекта.	ОВ-1	33
План, разрез, схемы, узел ввода.	ОВ-2	34
Приточная ПЧ-1 и вытяжная ВЧ-1 системы.	ОВ-3	35
Е. Электротехнические чертежи.		
Принципиальная однолинейная схема сети 380/220в.	ЭЛ-1	36
Принципиальные схемы управления механизмами.	ЭЛ-2	37
Шкафы управления 1÷4ШУ. Схемы подключений.	ЭЛ-3	38
Прокладка кабелей. Кабельный журнал.	ЭЛ-4	39
Прокладка кабелей.	ЭЛ-4-1	39а
Кабельный журнал.	ЭЛ-4-2	39
План сети заземления.	ЭЛ-5	40
План сети заземления	ЭЛ-5-1	40
Электрическое освещение. План.	ЭЛ-6	41

Нач. отдела	Игрицкий		Проверил	Хромов	
Рук. группы	Николаева				
Рук. группы	Шишкина				
Ст. инженер	Зазова				
Ст. техник	Молокова				

Госстрой СССР
СОЮЗВОДОКАНАЛПРОЕКТ
г. Москва.

1972	Здание решеток с двумя механизированными решетками РМВ $\frac{600}{800}$	Пояснительная записка.	Типовой проект 0902-2-199	Альбом I	Лист ПЗ-I

Типовой проект
0902-2-199
Марка-лист
ПЗ-2
Инв. №

ЗАГЛАВНЫЙ ЛИСТ

Назначение и область применения.

Здание решеток применяется в комплексе сооружений механической и биологической очистки бытовых и близких им по составу производственных сточных вод, имеющих нейтральную или слабощелочную реакцию и служит для задержания из сточных вод крупных загрязнений.

Настоящий проект разработан для установки двух механизированных решеток типа РМВ-600/800.

Проект предназначен для применения в климатических районах с расчетной зимней температурой -30°с учетом возможности использования его в районах с температурой воздуха -20° и -40°с.

Проект не рассчитан на применение:

- в районах с расчетной сейсмичностью более 6 баллов;
- в зонах вечномерзлых, просадочных и набухающих грунтов;
- на подрабатываемых территориях;
- на участках, подверженных оползням и карстообразованиям.

Характеристика сооружения.

Решетки расположены в одноэтажном здании. Рассчитаны на пропуск 1400-4200 м³/сутки сточных вод. Для этой цели разработаны подводящие и отводящие лотки соответствующей пропускной способности.

Здание решеток кирпичное, прямоугольное с размерами в осях 6,0×9,0 м, покрытие - из сборных железобетонных плит по серии ВВ-01-01. Фундаменты - бутобетонные, каналы и приямки - бетонные.

Здание сооружается на уровне земли или на насыпях высотой 1, 2, 3, 4 и 5 м.

Перечень применяемых в проекте стандартов

N.N п/п	Шифр, стандарт, серия	Наименование	Примечание
1	ГОСТ 14624-69	Двери деревянные для зданий промышленных предприятий	
2	ГОСТ 12506-67	Окна деревянные для зданий промышленных предприятий	
3	ГОСТ 111-65	Стекло оконное листовое	
4	ГОСТ 948-66	Перемычки железобетонные сборные для жилых и общественных зданий.	
5	ГОСТ 6785-69	Плиты железобетонные подоконные для жилых и гражданских зданий.	
6	Серия ВВ-01-01 Вып. 6	Сборные железобетонные конструкции одноэтажных производственных зданий упрощенного типа. Плиты и прогоны покрытий.	
7	Серия ПК-01-119	Крупнопанельные железобетонные предварительно-напряженные плиты размером 1,5×6,0 и 3,0×6,0 м для покрытий промышленных зданий с унифицированными отверстиями для пропуска вентшахт с дефлекторами и зонтами.	
8	Серия 3.901-8 Выпуск 3	Затвор щитовой ручной 300×450	
9	Серия 3.901-8 выпуск 4	Затвор щитовой ручной 300×600	
10	Серия 3.901-8 Выпуск 5	Затвор щитовой ручной 450×600	

Сметная стоимость строительства тыс. руб.

Виды затрат	1400-2700 м³/сут.						2700-4200 м³/сут					
	Высота насыпи в м											
	0	1	2	3	4	5	0	1	2	3	4	5
Общая стоимость	13.86	13.98	14.13	14.42	14.70	15.02	13.91	14.03	14.18	14.47	14.75	15.07
в том числе строительные работы	8.36	8.48	8.63	8.92	9.2	9.52	8.41	8.53	8.68	8.97	9.25	9.57
Монтажные работы	1.52						1.52					
Оборудование	3.98						3.98					

Основные строительные показатели.

NN п/п	Наименование	Единица измерения	Количество		
			Расчетная зимняя температура		
			-20°с	-30°с	-40°с
1	Площадь застройки	м²	63,4	63,4	67,7
2	Строительная кубатура	м³	358,2	358,2	382,5

Условные обозначения

Марка детали — №/№ — № детали на листе / № листа, в котором применена деталь

Ссылка на деталь — №/№ — № детали на листе / № листа, где изображена деталь

Марка проемов или тип полов — № — № типа по проекту

Госстрой СССР
Союзводоканалпроект
г. Москва

Гл. инж. ин-та	Назаров	
Нач. отдела	Иерусалимский	
Рук. бриг.	Никитаева	
Ст. инженер	Зазова	
Проверил	Храмов	

1972	Здание решеток с двумя механизированными решетками РМВ 600/800	Заглавный лист	Типовой проект 0902-2-199	Альбом I	Лист ПЗ-2

Типовой проект 0902-2-199
Марка-лист ПЗ-3
Инв. №

Пояснительная записка

Технологическая часть

В здании решеток устанавливаются две решетки механизированные вертикальные типа РМВ $\frac{600}{800}$ (рабочая и резервная).

Техническая характеристика:

Ширина прозоров решетки 16 мм
Ширина в свету - 0.408м

Габаритные размеры решетки над каналом:

ширина 1060мм
длина 1135мм
Высота 2765мм

Работа механизированной решетки автоматизирована по временному графику. Дополнительно предусмотрено местное кнопочное управление решеткой.

Для измельчения отбросов устанавливается одна рабочая молотковая дробилка типа Д-3Б с электродвигателем А02-71-4.

Производительность дробилки зависит от состава отбросов и колеблется от 300 до 600 кг/час.

Работа дробилки периодическая по мере накопления отбросов. Управление дробилкой - местное, кнопочное.

Для подачи рабочей воды к гидроэлеваторам песколовок и к дробилке в здании устанавливается насос марки 5Ф-6 производительностью 75÷150 м³/час и напором 50-40м, или насос марки 4К-6а производительностью 105 м³/час и напором 69,5 м. Марка насоса подбирается при привязке проекта в зависимости от требуемого напора для гидроэлеватора

В качестве рабочей воды для гидроэлеватора принимается осветленная вода после первичных отстойников.

Ввиду того, что насос установлен на отметке ± 0,00 и будет находиться не под заливом, для пуска его в работу устанавливается вакуум - насос марки КВН-4 производительностью 0.33 м³/мин.

Вода для залива циркуляционного бачка вакуум - насоса подается от хоз. - питьевого водопровода с разрывом струи.

В дробилку подается вода в количестве 8-10 м³ на 1 тонну отбросов (техническая или хоз. - питьевая).

Управление электродвигателями насосов - местное.

Монтаж решеток, дробилки и насосов осуществляется с помощью ручного крана грузоподъемностью 1,0 т.

Сточные воды подводятся к решеткам и отводятся от них по двум лоткам.

На подводящих и отводящих лотках установлены шиберы, с помощью которых выключается из работы одна из решеток.

В зависимости от расхода сточных вод, ширина лотков принимается равной 300 и 450 мм.

Расчетные данные для подбора сечений лотков приведены в таблице.

Для предотвращения проникновения в здание холодного наружного воздуха на подводящих и отводящих лотках предусмотрены заслонки, открывающиеся потоком воды.

Нач. отдела	Цирицкий	
Рук. группы	Николаева	
Рук. группы	Шишкина	
Ст. техник	Малахова	
Проверил	Зорнов	

Госстрой СССР СОЮЗВОДОКАНАЛПРОЕКТ г. Москва

1972г.	Здание решеток с двумя механизированными решетками РМВ $\frac{600}{800}$	Пояснительная записка.	Типовой проект 0902-2-199	Альбом I	Лист ПЗ-3

Типовой проект 0902-2-199
Марка-лист ПЗ-4
Инв. №

Механизированные решетки размещены в уширенной части лотков сечением 600×800мм.

Перепад в отметках дна подводящих и отводящих лотков принят 300мм, что соответствует гидравлическим потерям в решетке с учетом ее засорения.

Отбросы, снимаемые с решетки механическими граблями, сбрасываются в контейнер емкостью 0,25 м³.

Периодически, по мере заполнения, контейнер с отдросами ручным подвесным краном подается на стол перед дробилкой для сортировки отбросов.

Смыв отсортированных отбросов в дробилку производится технической водой, подаваемой насосом гидроэлеватора, или хоз.-питьевой водой.

Отбросы, не подлежащие дроблению, главным образом, крупные волокнистые и металлические предметы, камни собираются в ведро и вывозятся за пределы очистных сооружений.

Измельченные отбросы по трубопроводу диаметром 150 мм сбрасываются в подводящий лоток перед решеткой.

Для переключения подачи отбросов в один из подводящих лотков на сбросном трубопроводе после дробилки устанавливаются задвижки.

Данные по расчету решеток в зависимости от производительности сведены в таблицу.

Таблица

№№ п/п	Наименование	Ед. измер.	Производительность в м³/сут. 1400	2700	4200
1	2	3	4	5	6
1.	Максимальный часовой расход	м³/час	110	200	300
2	Расчетный секундный расход	л/сек	31	56	83
3	Коэффициент неравномерности	—	1,89	1.79	1.71
4	Приведенное количество жителей при норме водоотведения 200 л/чел. сутки	чел.	7000	13500	21000
5	Количество отбросов в год	м³	42	81	126
6	Количество отбросов в сутки (при объемном весе 0,75 т/м³)	т/м³	0.086 / 0,115	0,167 / 0,222	0,260 / 0.345
7	Лотки подводящие				
	Ширина „в"	мм	300	300	450
	Уклон „i"	—	0,002	0,002	0,002
	Наполнение „h"	мм	180	280	250
	Скорость „V"	м/сек	0,59	0,67	0,75
8	Лотки отводящие				
	Ширина „в"	мм	300	300	450
	Уклон „i"	—	0,002	0,002	0,002
	Наполнение „h"	мм	180	280	250
	Скорость „V"	м/сек	0,59	0,67	0,75

Госстрой СССР СОЮЗВОДОКАНАЛПРОЕКТ г. Москва

Нач. отдела	Игрицкий		
Рук. группы	Николаева		
Ст. инженер	Зазова	Зазова	
Ст. техник	Малахова	Малахова	
Проверил	Хромов		

1972	Здание решеток с двумя механизированными решетками РМВ 600/800	Пояснительная записка	Типовой проект 0902-2-199	Альбом I	Лист ПЗ-4

Типовой проект 0902-2-199
Марка-лист ПЗ-5
Инв. N

Архитектурно-строительная часть.

Типовой проект здания решеток с двумя механизированными решетками разработан для применения на всей территории СССР за исключением районов вечной мерзлоты и сейсмичностью более 6 баллов.

При разработке проекта приняты следующие данные:

1. Высота насыпи 0, 1, 2, 3, 4 и 5 метров.

2. Рельеф площадки спокойный, грунты в основании непучинистые, непросадочные со следующими нормативными характеристиками: $\varphi = 28°$; $C^н = 0.02$ кг/см²; $E = 150$ кг/см²; $\gamma = 1{,}8$ т/м³; грунтовые воды отсутствуют.

3. Расчетная зимняя температура воздуха -20°, -30°, -40°. Скоростной напор ветра - для I ÷ IV географических районов, Вес снегового покрова - для III 2Q географического района.

Здание решеток - одноэтажное прямоугольное с размерами в плане 6×9 м и высотой до низа конструкций покрытия 5,4м.

Фундаменты ленточные бутобетонные, бут М-200, бетон М-100. Основанием под фундаменты здания при высоте насыпи 0 и 1м является материковый грунт ненарушенной структуры.

При высоте насыпи 2,3,4 и 5м основание под фундаменты здания выполняются из гравийно-песчаного грунта, укладываемого слоями по 20-30 см с уплотнением до объемного веса скелета грунта 1,6 т/м³. Напряжение на грунт под подошвой фундамента принята не более 1,5 кг/см². Стены здания выполняются из обыкновенного глиняного кирпича М-75 на цементно-известковом растворе М-10 или из других местных материалов (силикатный кирпич, бутобетон, блоки из местных скалистых пород и др.)

При кладке кирпичных стен в откосах дверных и оконных проемов для крепления коробок необходимо заложить антисептированные деревянные пробки через 1,2м по высоте, но не менее 2-х с каждой стороны проема. Кладку стен вести с расшивкой швов снаружи и подрезкой швов изнутри.

Горизонтальная гидроизоляция стен выполняется из слоя цементного раствора состава 1:2 толщиной 20мм на отм. -0.03 и -0.33

Водоизоляционный ковер - из 2 слоев рубероида РМ-350.

Выравнивающий слой - цементная стяжка марки 50 толщиной 20мм. Утеплитель плитный с объемным весом $\gamma = 600$ кг/м³. Пароизоляция - прокраска горячим битумом за 2 раза. Стены и потолки белятся клеевыми составами. Каналы и приямки монолитные бетонные из бетона М-150.

Антикоррозийная защита.

Стальные элементы внутри здания окрашиваются масляными красками за 2 раза по масляному грунту с железным суриком (СН-262-67 прил 7, группа покрытия I). Оконные панели и другие деревянные изделия антисептируются и окрашиваются масляной краской за 2 раза.

Методы производства работ.

Методы производства работ определяются исходя из наличия парка механизмов. В качестве рекомендуемых методов предлагается: срезку растительного слоя выполнять вручную или бульдозером. Грунт котлована под насосную станцию разработать с нагрузкой на транспорт с отвозкой на ближайшее расстояние и последующей подвозкой в обратную засыпку.

Обратная засыпка производится вручную или бульдозером с уплотнением грунта трамбованием. Товарный бетон транспортируется к месту укладки бадьями.

Монтаж сборных железобетонных элементов (плит покрытия) осуществлять монтажным краном. Работы по возведению здания выполнять согласно СНиП III-А. П-62 „Техника безопасности в строительстве"

Согласовано: Рубан

Нач. отд.	Андронов	
Рук. бриг.	Хрусталева	
Рук. группы	Симоренко	
Исполнитель	Калугина	
Гл. констр.		

Госстрой СССР
СОЮЗСЕЛЬХОЗПРОЕКТ
г. Москва

Типовой проект
0902-2-199
Марка-лист
ПЗ-6
Инв. №

Внутренний водопровод и канализация.

Для хоз.-питьевых целей вода подается в здание решеток по вводу диаметром 50мм от наружной сети хозяйственно-питьевого водопровода. Вода подается к раковине, поливочному крану и к вакуум-насосу.

Стоки от раковины самотеком направляются в лоток перед решеткой.

Проектом предусмотрен вариант подачи воды к дробилке от хозяйственно-питьевого водопровода с разрывом струи, на случай, если в здании решеток не будет установлен насос для гидроэлеватора и отсутствовать водопровод технической воды.

Отопление и вентиляция.

Проект отопления здания решеток разработан для строительства в климатических районах с расчетными зимними температурами -20°; -30°; -40°С.

В качестве источника тепла может быть ТЭЦ или местная котельная.

Теплоносителем принята перегретая вода с температурным перепадом 150°-70°С и 110°-70°С.

Внутренняя температура помещения - $t_в$ = 16°С.

Отопление воздушное, совмещенное с вентиляцией.

Вентиляция в здании решеток запроектирована приточно-вытяжная с механическим побуждением. На случай выхода установки из строя на складе предусматривается резервный агрегат. Вытяжка - в размере пятикратного обмена в час и местного отсоса от дробилки, приток в размере вытяжки. Воздух в количестве 80% удаляется из каналов решеток и 20% из верхней зоны помещения.

Электротехническая часть.

Здание решеток с двумя механизированными решетками РМВ 600/800 запроектировано с постоянным дежурным персоналом. В отношении надежности электроснабжения здание решеток отнесено к потребителям III категории. Расчетная нагрузка составляет 66,1квт при коэффициенте мощности 0,8.

Питание предусматривается по одной кабельной линии 380/220в. На вводе принят ящик типа ЯВЗ-33, в качестве пусковой аппаратуры - шкафы управления заводского изготовления серии ШУ 5100.

Для всех приводов запроектировано местное управление кнопками, установленными в шкафах.

Для механизированных решеток предусматривается автоматическое управление по временной программе, получаемой с помощью электропневматического прибора КЭП-12У. Время работы и пауз дано на листе ЭЛ-2 ориентировочно и уточняется при эксплуатации.

Для питания прибора КЭП-12У напряжением 127в предназначен ящик типа ЯТП-0,25 с заменой трансформатора ОСО-0,25 на трансформатор Т БС2-0,16 на напряжение 220/127 и 12в.

Все шкафы управления и ящик ЯТП-0,25 установлены на стене, прибор КЭП-12У - на боковой стенке шкафа ЧШУ. Кабели приняты марки АВВГ и АКВВГ, прокладываемые по стенам на скобах и в трубах, при подходе к двигателям.

Для заземления корпусов электрооборудования предусматривается магистраль заземления из полосовой стали 40×4мм, прокладываемая внутри здания. Магистраль заземления присоединяется к контуру заземления питающей подстанции при помощи нулевой жилы (или алюминиевой оболочки) питающего кабеля.

Нач. отдела	Угрицкий				
Рук. группы	Николаева				
Рук. группы	Шишкина				
Ст. инженер	Зазова	Зазова			
Проверил	Хромов				

Госстрой СССР
СОЮЗВОДОКАНАЛПРОЕКТ
г. Москва

1972	Здание решеток с двумя механизированными решетками. РМВ 600/800	Пояснительная записка.	Типовой проект 0902-2-199	Альбом I	Лист ПЗ-6

Ответвления заземляющей проводки к электрооборудованию выполняются из круглой стали диаметром 6 мм или, где это возможно, используются трубы электропроводки.

Проектом предусмотрено рабочее и ремонтное освещение.

Напряжение сети принято 380/220в. Напряжение ламп ремонтного освещения - 12в.

Питание и групповые сети запроектированы кабелем АВВГ. Освещенность, типы светильников и мощности ламп даны на плане осветительной установки.

Питание автомата рабочего освещения запроектировано с вводных клемм силового ящика ЯВ3-33.

Питание сетей ремонтного освещения предусмотрено от понижающего трансформатора ЯТП-0,25 - 220/12в.

Управление освещением осуществляется с осветительного щитка (автомата АП50 - 2МТ), а также выключателями, установленными вблизи ламп.

Указания по привязке.

При привязке проекта необходимо:

1. Установить величину насыпи, абсолютную отметку планировки и чистого пола.

2. В зависимости от климатических условий района строительства определить по таблице толщины стен и утеплителя.

3. На основании данных инженерно-геологических изысканий установить физико-механические свойства грунта, сравнить с данными, принятыми в проекте и, при необходимости, внести коррективы в конструкцию фундаментов.

4. По расходу сточных вод подобрать сечение подводящих лотков (см. таблицу).

5. В зависимости от требуемого напора для подачи рабочей воды к гидроэлеватору установить насос марки 5Ф-6 или 4К-6а.

6. Насосы для подачи воды к гидроэлеваторам не устанавливать в том случае, если на площадке очистных сооружений имеется технический водопровод с напором, обеспечивающим работу гидроэлеватора.

7. Решить вопрос электроснабжения объекта.

8. Произвести выбор освещения (с лампами накаливания или люминесцентными).

9. С учетом всех изменений и уточнений при привязке проекта скорректировать объемы работ и смету.

10. В случае питания по воздушной линии 380в необходимо предусмотреть повторный заземлитель нулевого провода согласно ПУЭ-1-VII-39.

Настоящий типовой проект разработан в соответствии с действующими строительными нормами и правилами, и предусматривает мероприятия, обеспечивающие взрыво-пожарную и пожарную безопасность при эксплуатации здания.

Типовой проект 0902-2-199
Марка-лист ПЗ-7
Инв. №

Госстрой СССР
СОЮЗВОДОКАНАЛПРОЕКТ
г. Москва

Нач. отдела	Гарницкий	
Рук. группы	Николаева	
Рук. группы	Шишкина	
Ст. инж.	Зазова	
Проверил	Хромов	

1972	Здание решеток с двумя механизированными решетками РМВ 600/800	Пояснительная записка	Типовой проект 0902-2-199	Альбом I	Лист ПЗ-7

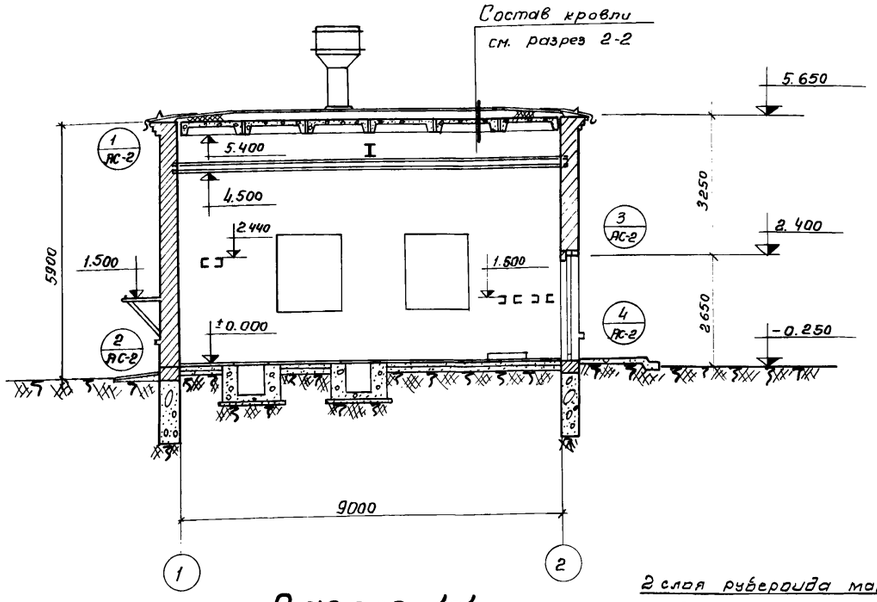

Разрез 1-1

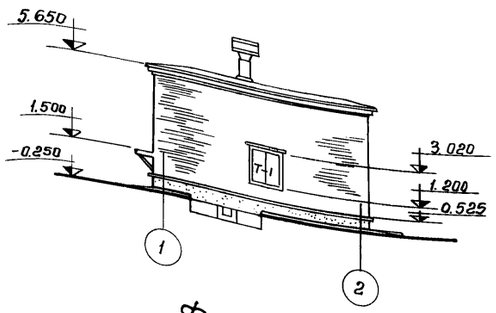

Фасад 1-2

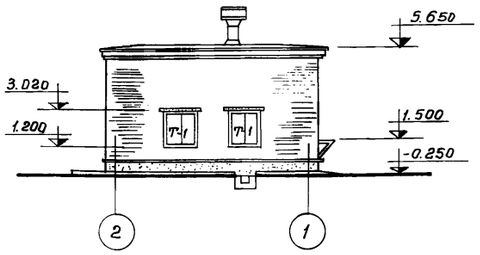

Фасад 2-1

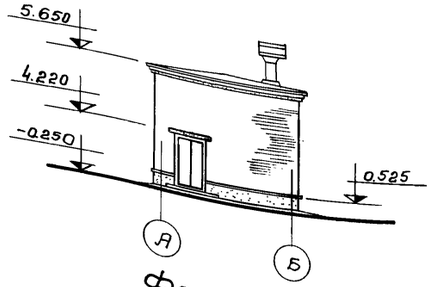

Фасад А-Б

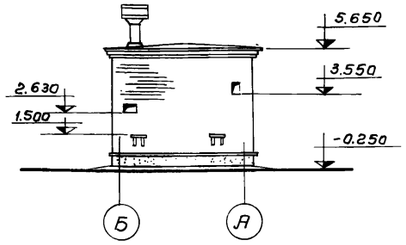

Фасад Б-А

2 слоя рубероида марки РМ-350
на битумной мастике марки МБКГ-75
Цементная стяжка по уклону h=15÷45
Плитный утеплитель γ=600 кг/м³
h - см. таблицу на листе АС-3.
Пароизоляция - окраска битумом за 2 раза
Сб. жел. бет. плиты

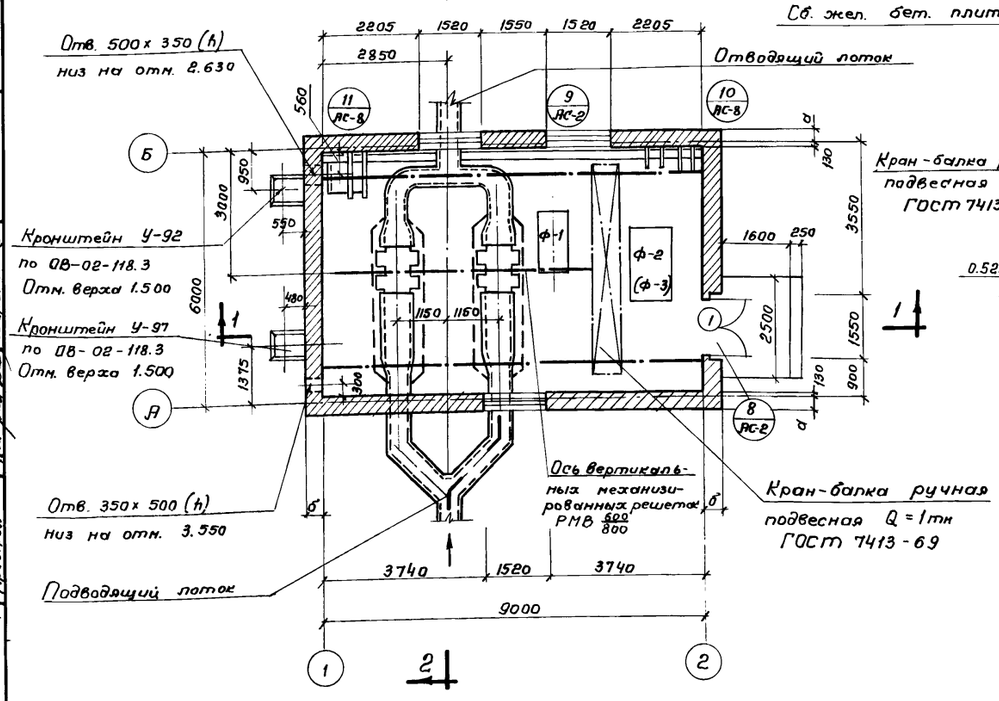

План

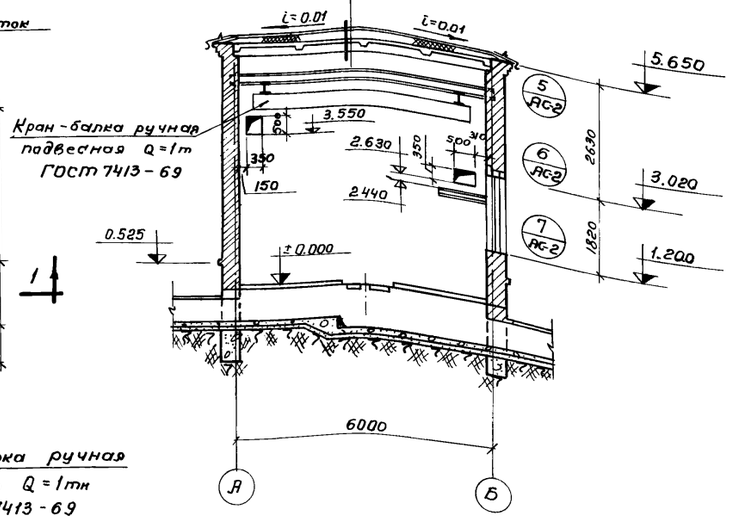

Разрез 2-2

Спецификация столярных изделий

Тип проема	Наименование изделия	Марка изделия	Размер проема	Кол-во штук	Стандарт или лист проекта	Примечания
Т-1	Оконный блок	НС2-94	1520×1820	3	ГОСТ 12506-67	Со спаренными переплетами
1	Дверной блок	Д52	1550×2400	1	ГОСТ 14624-69	Наружный

Примечания:

1. Совместно с данным листом смотрите листы АС-2÷АС-9.
2. Относительной отметке ±0.00 соответствует абсолютная отметка.

1972	Здание решеток с двумя механизированными вертикальными решетками РМВ 600/800	План, разрезы 1-1, 2-2, Фасады. Спецификация столярных изделий.	Типовой проект 0902-2-199	Альбом I	Лист АС-1

Типовой проект 0902-2-199
Марка-лист АС-1
Инв. №

Согласовано: Николаева, Шабунина, Евгеньев; Отдел №12, Отдел №15, Отд. №5; Андрианов, Хрусталева, Симиренко, Бондова, Ширинская; Нач. отдела, Рук. бригады, Рук. группы, Архитектор, Проверил

Госстрой СССР
СОЮЗВОДОКАНАЛПРОЕКТ
г. Москва

Типовой проект
0902-2-199
Марка-лист
АС-2
Инв. N

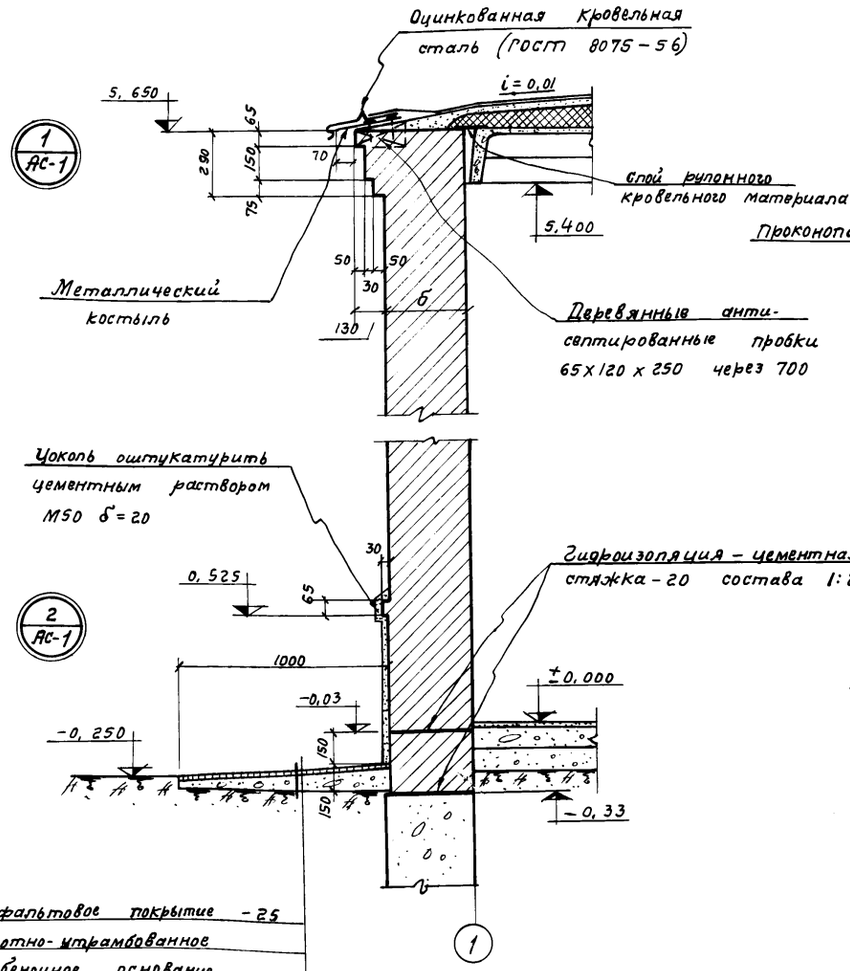

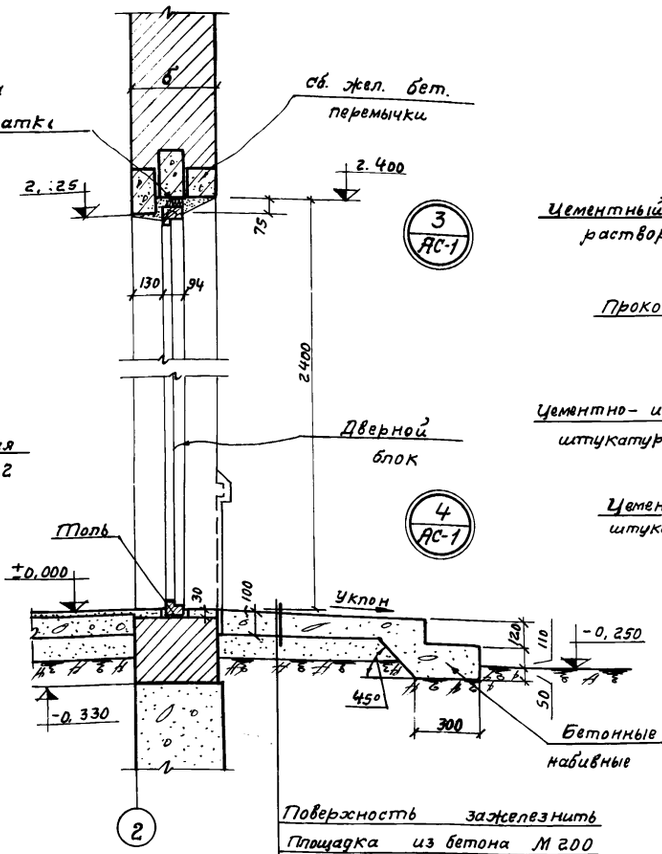

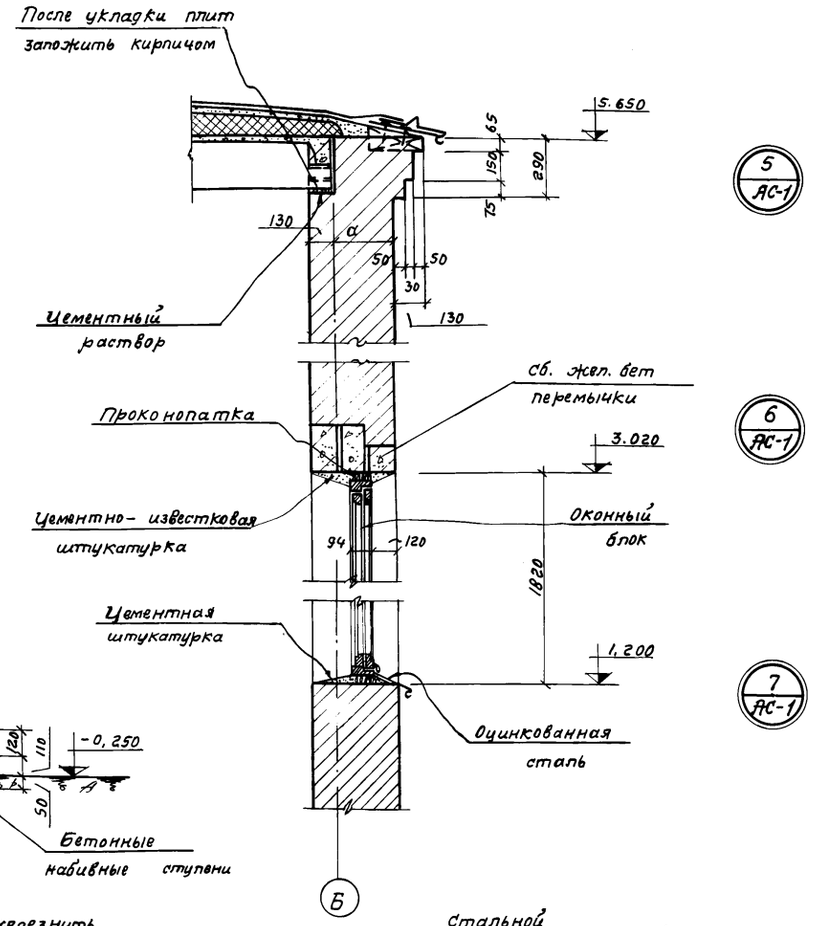

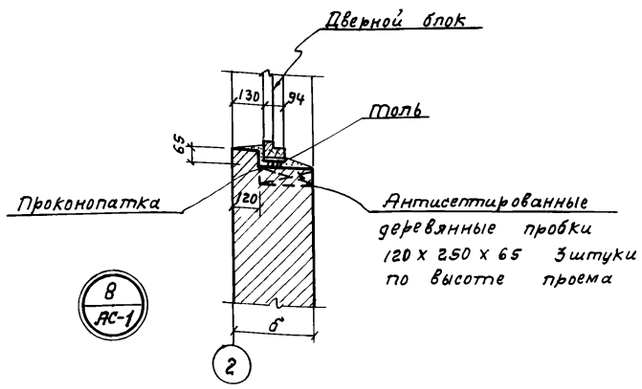

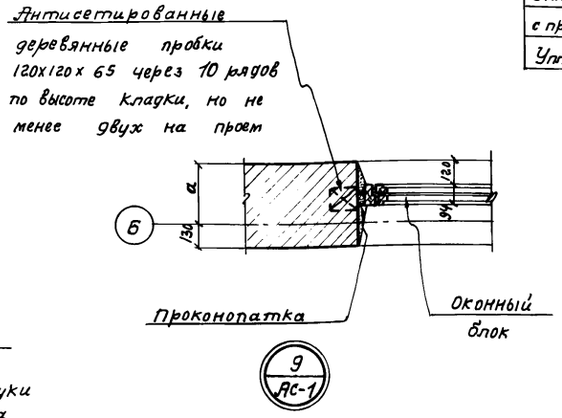

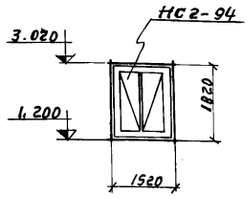

Тип-1 (шт-3)

Схема заполнения оконного проема.

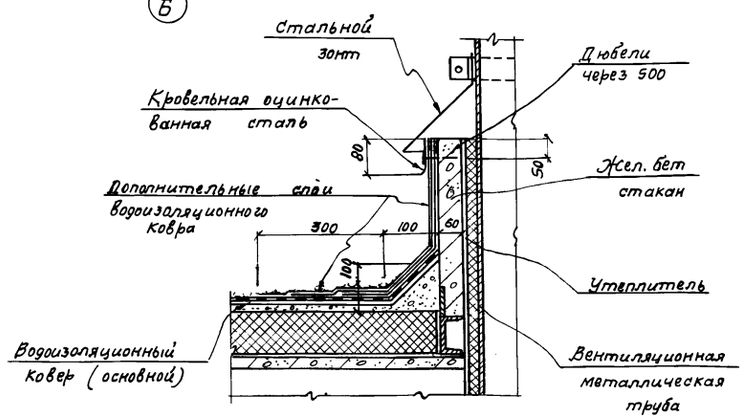

Деталь заделки кровли в месте пропуска вентиляционной трубы.

Примечание: 1. Совместно с данным листом смотрите листы АС-1, 2, 3

1972 г.	Здание решеток с двумя механизированными вертикальными решетками РМВ $\frac{600}{800}$	Детали разрезов и планов.	Типовой проект 0902-2-199	Альбом I	Лист АС-2

Нач. отдела — Андрианов
Рук. бригады — Хрусталева
Рук. группы — Симиренко
Архитектор — Бондова
Проверил — Ширинская

Госстрой СССР
СОЮЗВОДОКАНАЛПРОЕКТ
г. Москва

Типовой проект 0902-2-199
Марка-лист АС-3
Инв. N

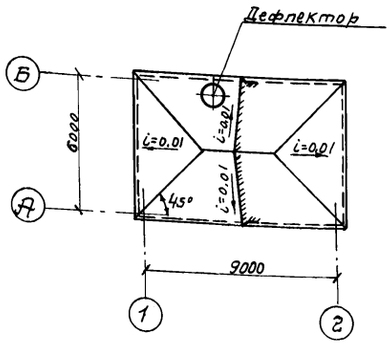

План кровли

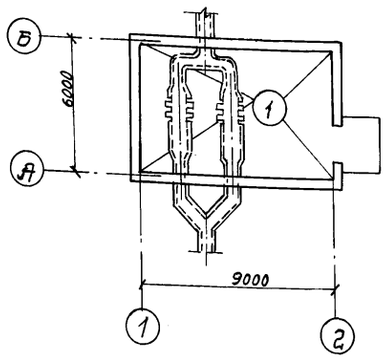

План полов

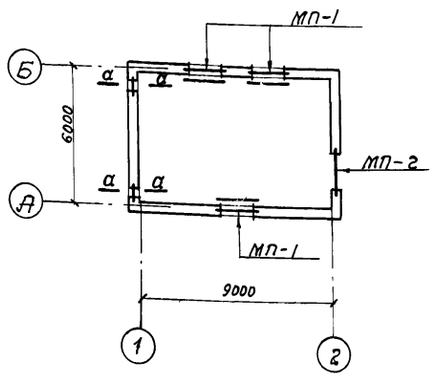

План перемычек

Экспликация полов

NN по проекту	Тип НС-300-65	Чертеж конструкции пола	Наименование слоя и толщина, мм
1	П-41	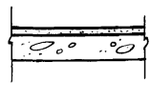	Цементно-песчаное покрытие Бетонная подготовка $h = 100$, М-50

Экспликация перемычек

Расч. темпер. воздуха	Марка по проекту	Деталь перемычки	Марка бруска по гост	Количество на проем	Количество Всего	Кол-во мест	Размер проема в свету
$t = -20°C$	МП-1	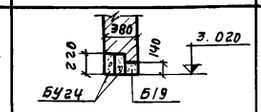	Б19 БУ24	2 1	6 3	3	1520
	МП-2	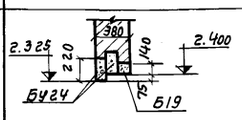	Б19 БУ24	1 2	1 2	1	1550
$t = -30°C$	МП-1	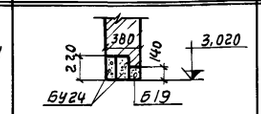	Б19 БУ24	1 2	3 6	3	1520
	МП-2	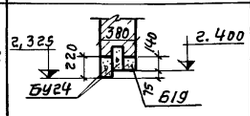	Б19 БУ24	1 2	1 2	1	1550
$t = -40°C$	МП-1	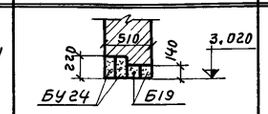	Б19 БУ24	2 2	6 6	3	1520
	МП-2	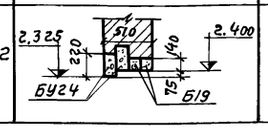	Б19 БУ24	2 2	2 2	1	1550

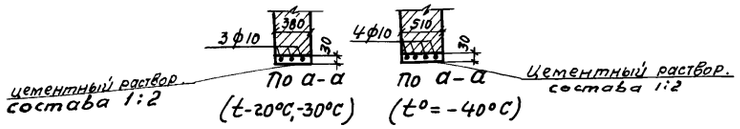

Выборка сборных железобетонных изделий

Наименование	Расчетн. темпер. наружн. воздуха	Марка перемычек	Кол-во штук	Стандарт	Примечания
Перемычки	$t=-20°C$	Б19	7	ГОСТ 948-66	
		БУ24	5		
	$t=-30°C$	Б19	7	ГОСТ 948-66	
		БУ24	5		
	$t=-40°C$	Б19	8	ГОСТ 948-66	
		БУ24	8		

Спецификация стекла (ГОСТ 111-65)

Наименование остекляемого изделия	Марка остекл. изд.	Толщина стекла мм	Размеры стекла Ширина	Размеры стекла Высота	Кол-во штук	Примечания
Оконный блок	НС2-94	3	625	1575	12	со спаренными переплетами

Таблица значений толщин стен и утеплителя в зависимости от расчетных зимних температур.

Расчетные зимние температуры $t°C$	Толщина стен в мм „а"	Толщина стен в мм „б"	Толщина утеплителя „h" мм
-20	250	380	120
-30	250	380	160
-40	380	510	180

Примечания:

1. Совместно с данным листом смотрите листы АС-1, 2, 2

Нач. отд.	Андрианов				
Рук. бригады	Хрусталева				
Рук. группы	Симиренко				
Архитектор	Бондова				
Проверил	Ширинская				

Госстрой СССР
СОЮЗВОДОКАНАЛПРОЕКТ
г. Москва

1972г	Здание решеток с двумя механизированными вертикальными решетками РМВ $\frac{600}{800}$.	Планы кровли, полов, перемычек и подоконных плит. Экспликация полов и перемычек. Выборка сб. жел. бет. изделий. Спецификация стекла. Таблица толщин стен.	Типовой проект 0902-2-199	Альбом I	Лист АС-3

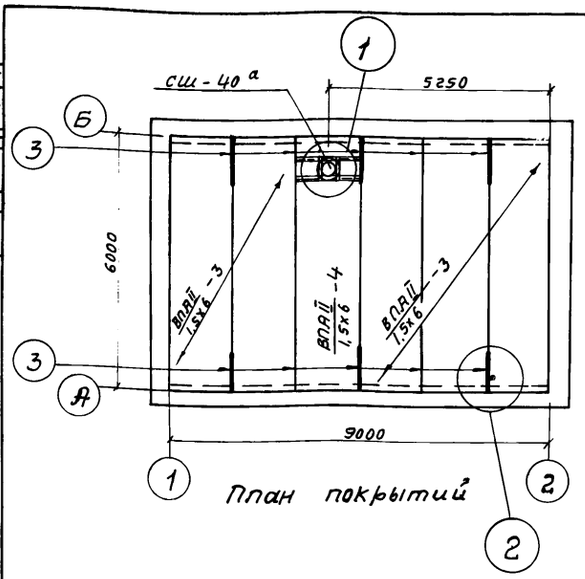

План покрытий

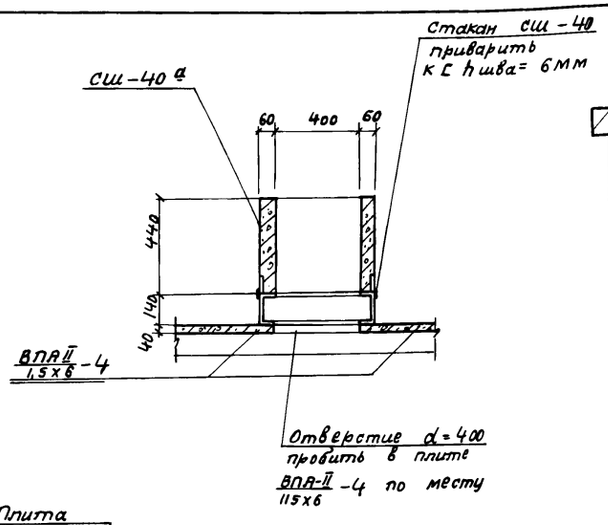

3-3; 4-4

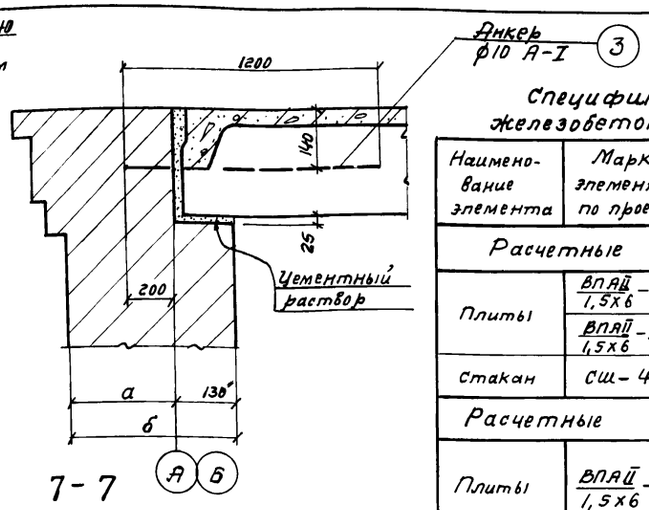

7-7

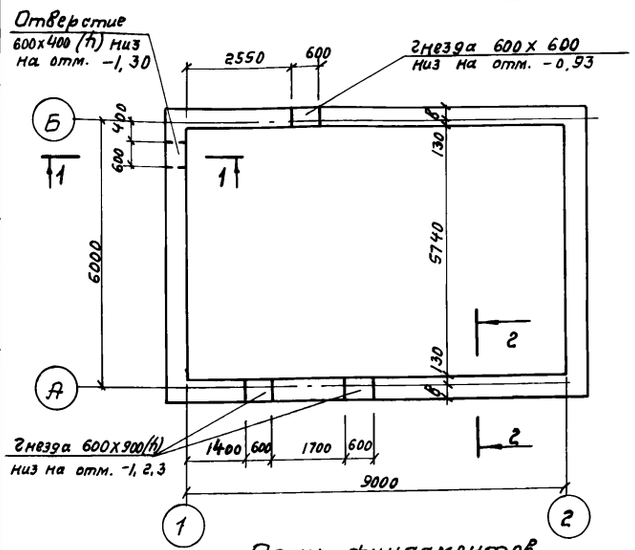

План фундаментов

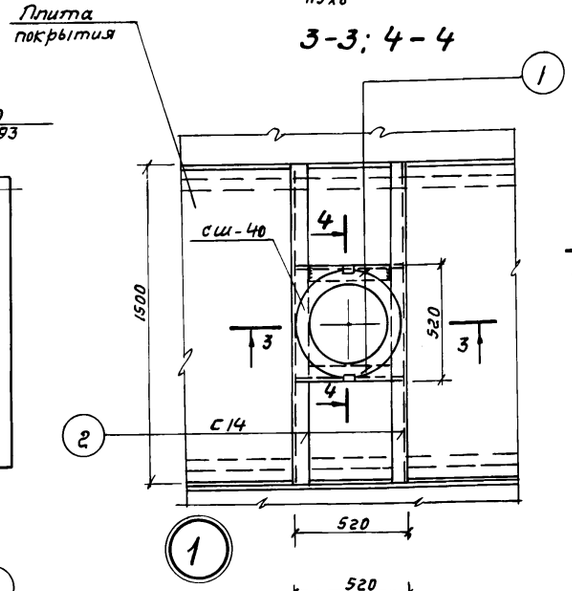

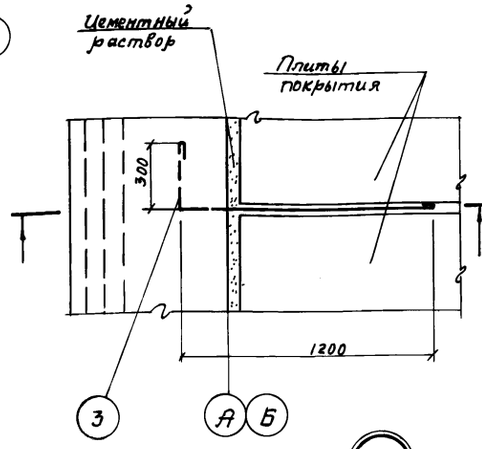

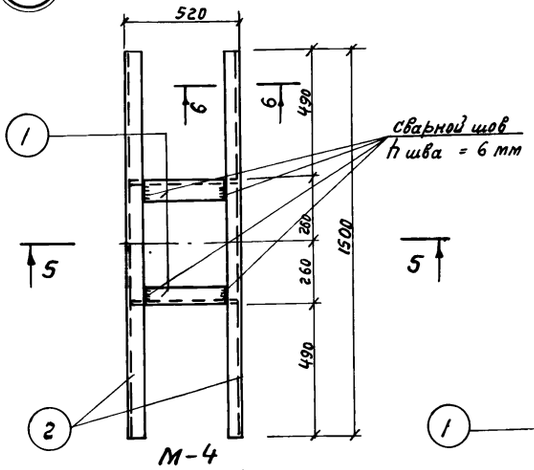

М-4
/ шт. 1 /

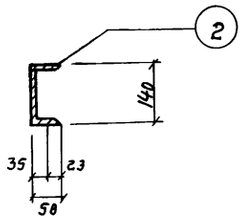

6-6

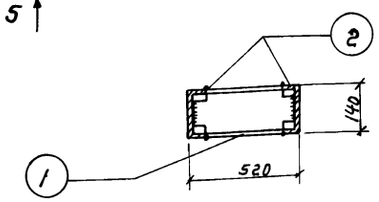

5-5

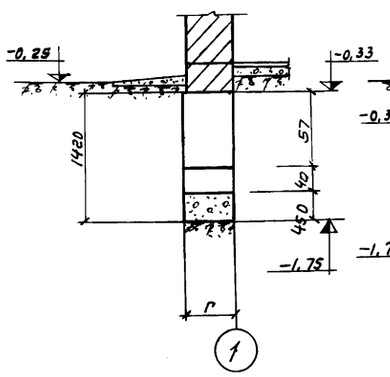

1-1

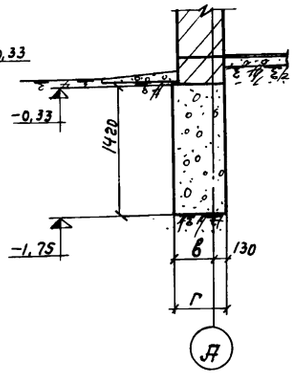

2-2

Спецификация сборных железобетонных элементов.

Наименование элемента	Марка элемента по проекту	Марка элемента по серии	Кол-во штук	Вес 1 элем. т	Стандарт или лист проекта
Расчетные зимние температуры t° С -20°					
Плиты	ВПАII 1,5х6 -4	ВПАII 1,5х6 -4	1	1,45	ВВ-01-01 выпуск 6
	ВПАII 1,5х6 -3	ВПАII 1,5х6 -3	5	1,45	ВВ-01-01 выпуск 6
Стакан	СШ-40 а	СШ-40 а	1	0,095	ПК-01-119
Расчетные зимние температуры t° С -30°; -40°					
Плиты	ВПАII 1,5х6 -4	ВПАII 1,5х6 -4	6	1,45	ВВ-01-01 выпуск 6
Стакан	СШ-40 а	СШ-40 а	1	0,095	ПК-01-119

Расход материала на фундаменты

Наименование элемента	Марка материала	Объем бутобетона м³	
		t = -20°	t = -30°-40°
Фундаменты под стены	Бут М-200 Бетон М-100	22	27

Спецификация стали на лист

Марка	N поз.	Профиль	Длина мм	Кол. шт	Вес кг Детали	Вес кг всех	Вес кг Марки	Примечания
М-4	1	С14	520	2	6,4	12,8	49,8	
	2	С14	1500	2	18,5	37		
отдельн. позиции	3	ф10А-I	1650	6	1	6	—	

Размеры фундамента

Наружняя температура градусы	Размеры в мм в	Размеры в мм г	Примечания
-20°	370	500	
-30°; 40°	470	600	

Примечания

1. Совместно с данным смотреть лист АС-1.
2. Деталь заделки кровли в месте установки стакана СШ-40 а см. лист АС-2

1972г	Здание решеток с двумя механизированными вертикальными решетками РМВ 600/800	Покрытие и фундаменты. Планы, сечения. Металлическая марка М-4. Спецификация.	Типовой проект 0902-2-199	Альбом I	Лист АС-4

Типовой проект 0902-2-199
Марка-лист АС-4
Инв. N

Согласовано: Евгенов, Евгенов
Отд. 5

Андрианов, Хрусталева, Симфенко, Ширинская, Хрусталева

Нач. отд., Рук. бригады, Рук. группы, Исполнит., Проверил

Госстрой СССР
СОЮЗВОДОКАНАЛПРОЕКТ
г. Москва

Типовой проект 0902-2-199
Марка-лист АС-5
Инв. №

Согласовано: Отдел №12 Анциполева; Отдел №15 Шабунина; Отдел №5 Евгеньев

Госстрой СССР
СОЮЗВОДОКАНАЛПРОЕКТ
г. Москва

Нач. отд. Авраменов
Рук. бригады Хрустачева
Рук. группы Симиренко
Исполнит. Мужина
Проверил Ширинская

1 Деревянный лоток

Отв. 600×400(h)
Низ на отм. -1.30

Пазы для шиберов

Деревянный подводящий лоток

Ось решетки

Анкерный болт ф 14А-II l=500

Деревянный настил

Деревянный лоток

План

Деревянный настил
Деревянный настил 0.00
Деревянный отводящий лоток
Ось решетки

Разрез 1-1

Цементная стяжка по уклону с железнением
Бетонное днище h=100; М-150
Обмазка горячим битумом за 2 раза по бетонной подготовке
Бетонная подготовка h=100 М-50
Уплотненный щебнем грунт, пролитый цементным раствором

Деревянный настил

Затирка цементным раствором с железнением

3-3

4-4

Деревянный настил δ=40

2-2

Таблица размеров

№№ п/п	Производительность м³/сутки	Размеры лотков подводящих B×H₁ мм	B₁×H₂ мм	отводящих B₂×1100мм	B₃×H₃ мм	Уклоны лотков i_1	i_2	i_3
1	1400÷2700	300×600	300×600	300×1100	300×900	0.002	0.002	0.01
2	2700÷4200	450×600	450×600	450×1100	450×900	0.002	0.001	0.01

Примечания:

1. Совместно с данным смотрите лист АС-6.
2. Фундамент Ф-3 принимать при применении насоса 4К-6а, а фундамент Ф-2 принимать при применении насоса 5Ф-6.
3. Внутренние поверхности лотков затираются цементным раствором с железнением, наружные - обмазываются горячим битумом за 2 раза.
4. Грунт в основании лотков уплотнить.

1972 г.	Здание решеток с двумя механизированными решетками РМВ 600/800.	Каналы, приямок и фундаменты под оборудование. План расположения. Разрез 1-1. Сечения 2-2 ÷ 4-4.	Типовой проект 0902-2-199	Альбом I	Лист АС-5

Типовой пр-т 0902-2-199

Марка-лист АС-6

Инв. №

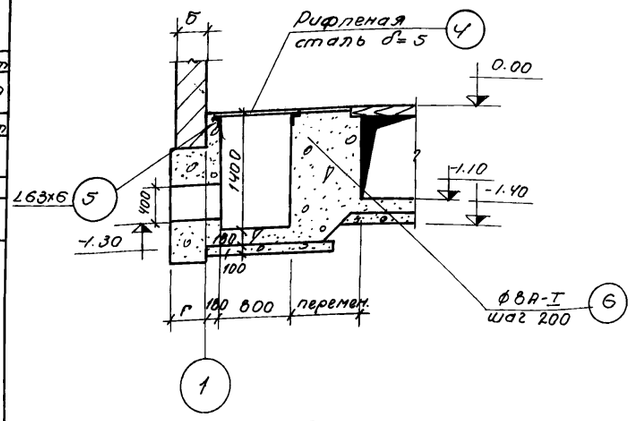

5-5

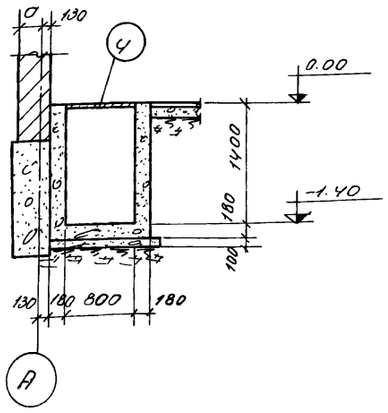

6-6

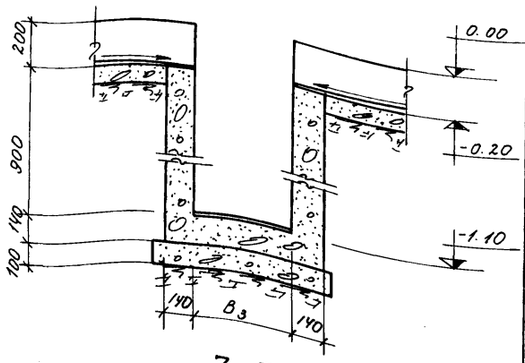

7-7

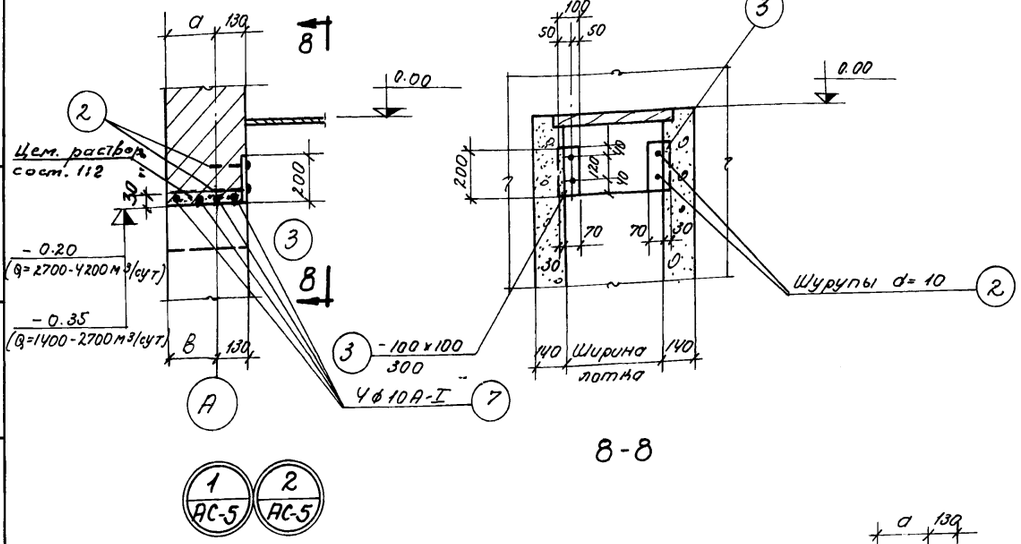

8-8

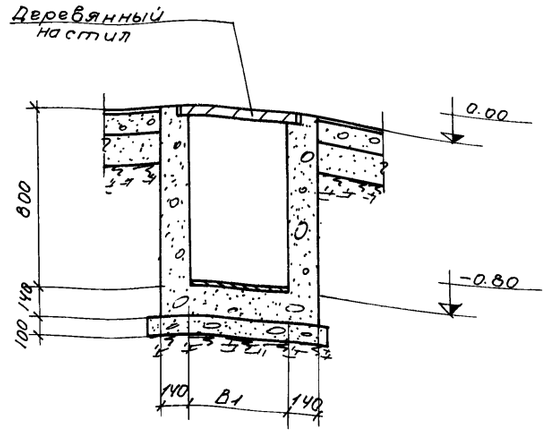

10-10

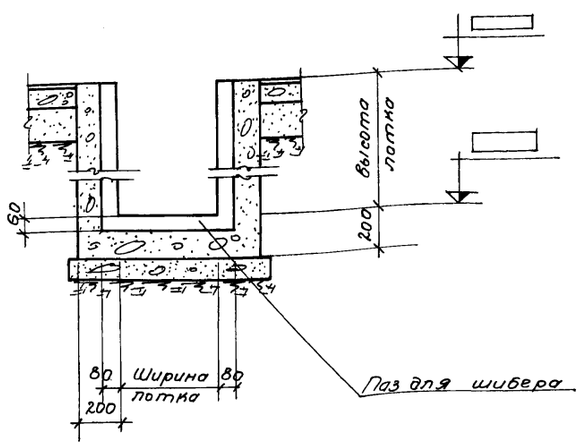

9-9

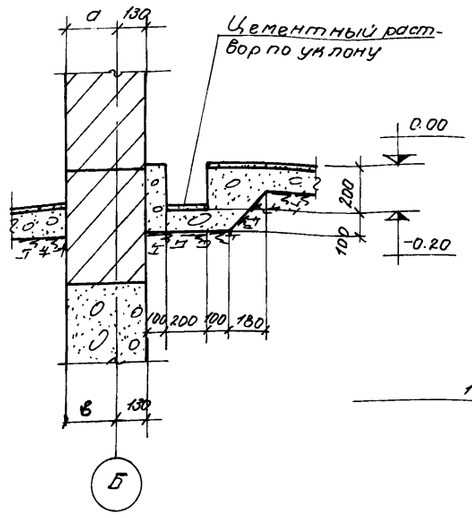

11-11

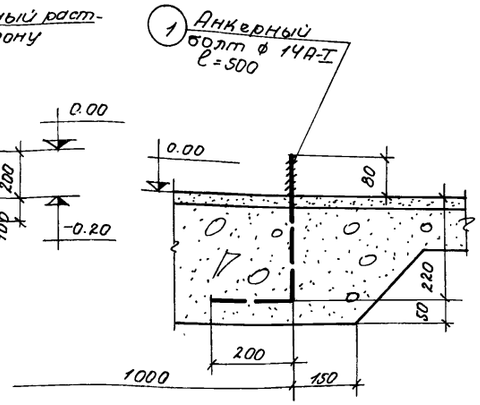

12-12

Расход материалов

Наименование элемента	Марка бетона при расчетной зимней температуре: −20°С	−30°С	−40°С	Объем в м3
Производительность 1400 ÷ 2700 м³/сутки				
Лотки бетонные	М-200, В-6 Мрз-150	М-300, В-6 Мрз-200	М-400, В-8 Мрз-300	8.5
Щебень, втрамбованный в грунт пролитый цементным раствором	—	—	—	2.0
Производительность 2700 ÷ 4200 м³/сутки				
Лотки бетонные	М-200, В-6 Мрз-150	М-300, В-6 Мрз-200	М-400, В-8 Мрз-300	9.0
Щебень втрамбованный в грунт, пролитый цем. раствором.	—	—	—	2.2

Спецификация стали на лист

Марка	Отдельные позиции	№№ поз.	Профиль	Длина мм	Кол. шт.	Вес кг: Деталь	Всех	Марки	Примечание
		1	ϕ 14А-I	500	4	0.6	2.4		
		2	Шуруп d=10	150	8	0.1	0.8		
		3	-100×10	200	4	2.4	9.6		
		4	Рифл. сталь	м2	1	27	27	55.3	
		5	L63×6	1600	1	9.2	9.2		
		6	40 70 100 100 ϕ8А-I	390	10	0.15	1.5		
		7	ϕ10А-I	900	8	0.6	4.8		

Примечания:

1. Совместно с данным смотрите лист АС-7.
2. Узел „2" зеркален узлу „1".
3. Основные примечания даны на листе АС-5.
4. Марка бетона принята применительно к серии 3-900-2 выпуск 1.

Нач. отдела Андрианов				
Рук. бригады Хрусталева				
Рук. группы Симиренко				
Исполнит. Мухина				
Проверил Ширинская				

Госстрой СССР
СОЮЗВОДОКАНАЛПРОЕКТ
г. Москва

1972 г.

Здание решеток с двумя механизированными решетками РМВ 600/800.

Каналы, приямок и фундаменты под оборудование.
Сечения 5-5 ÷ 12-12.

Типовой проект	Альбом	Лист
0902-2-199	I	АС-6

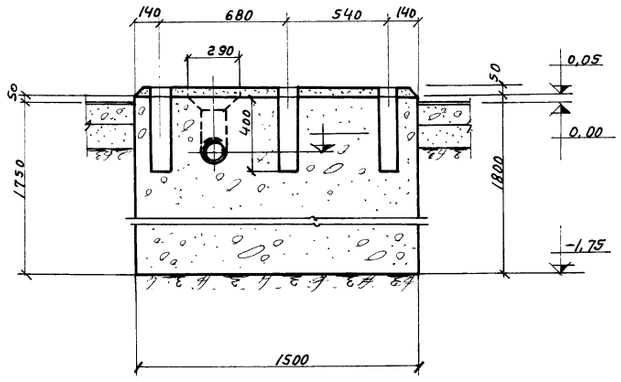

1 - 1

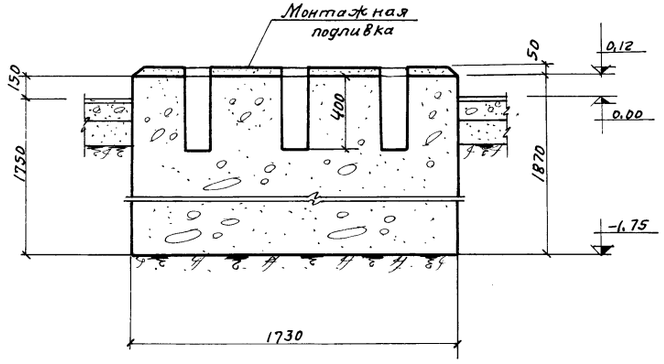

2 - 2

Расход материалов

Наименование элемента	Марка бетона	Кол-во шт.	Объем бутобетона $м^3$
Ф-1	100	1	1,8
Ф-2	100	1	2,8
Ф-3	100	1	2,8

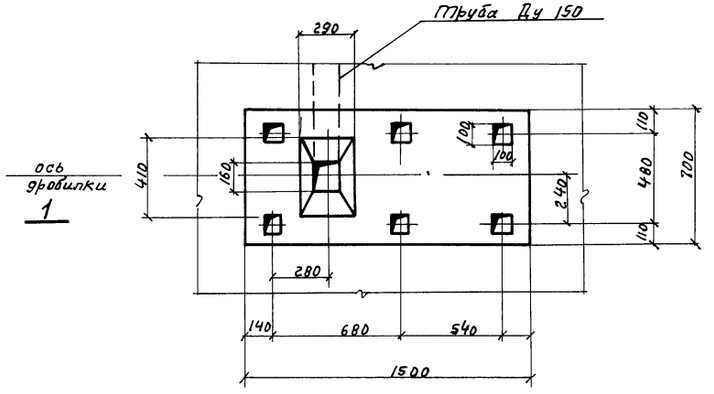

Ф - 1

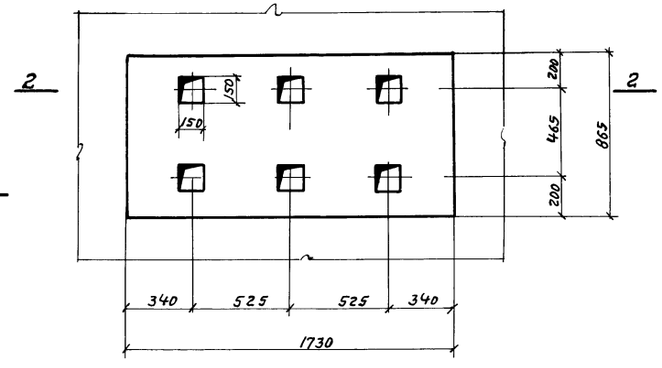

Ф - 2

Примечания:

1. Совместно с данным смотрите лист АС-5.
2. Фундаменты бутобетонные, бут М-200, бетон М-100.
3. Грунт в основании фундаментов должен быть уплотнен.

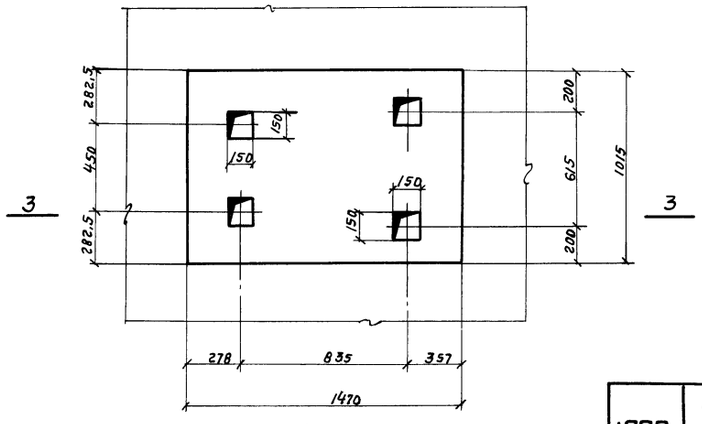

Ф - 3

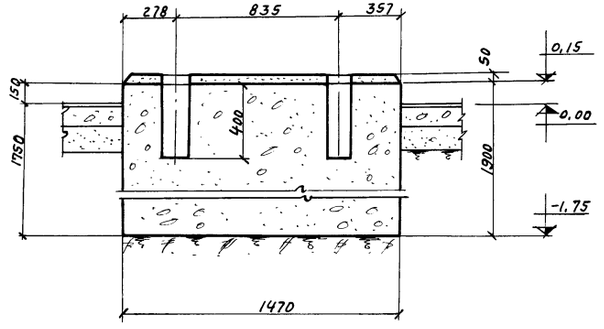

3 - 3

1972г.	Здание решеток с тремя механизированными решетками РМВ $\frac{600}{800}$	Фундаменты под оборудование.	Типовой проект 0902-2-199	Альбом I	Лист АС-7

Типовой проект 0902-2-199
Марка-лист АС-7
Инв. N

Согласовано: Отдел N 15 Шабунина

Нач. отдела Андрианов
Рук. бригады Христалева
Рук. группы Симиренко
Исполнит. Мухина
Проверил Ширинская

Госстрой СССР
СОЮЗВОДОКАНАЛПРОЕКТ
г. Москва

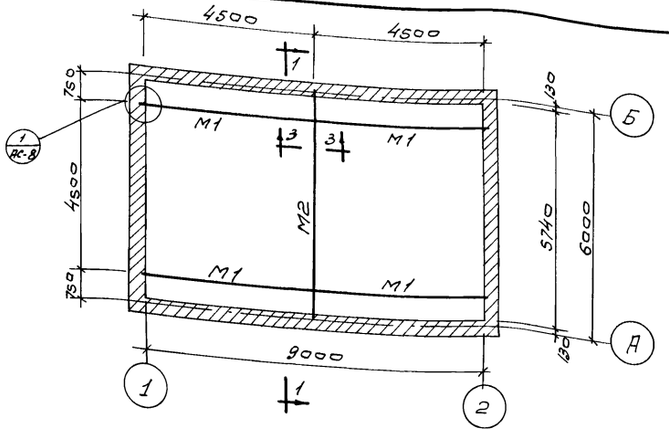

План

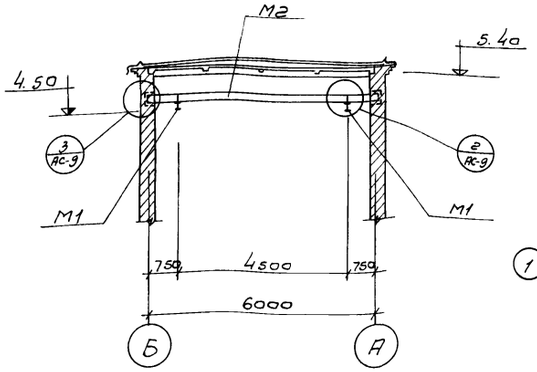

Разрез 1-1

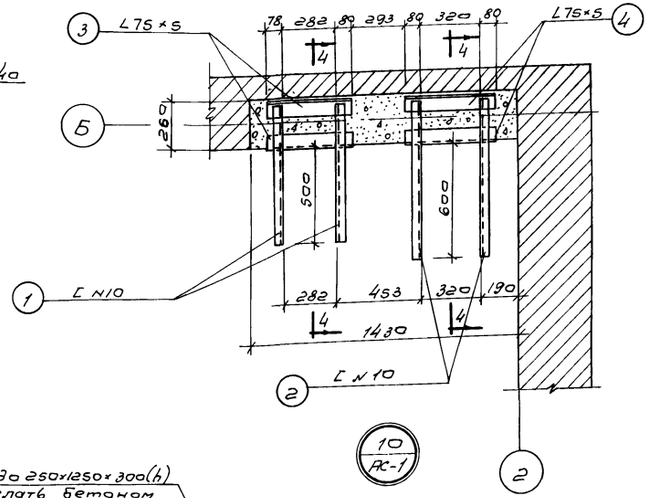

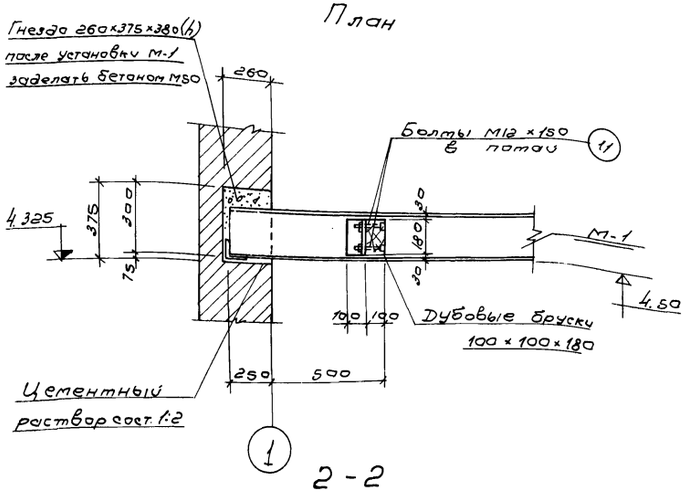

2 - 2

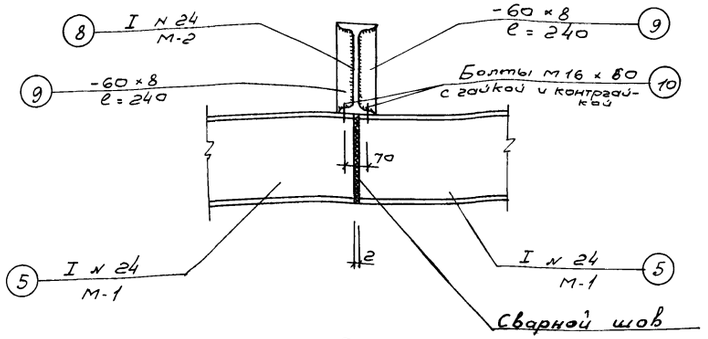

3 - 3

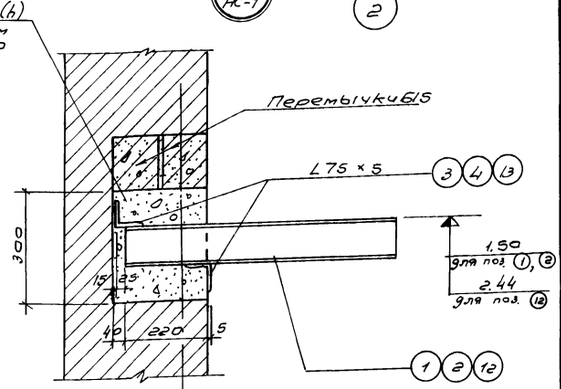

4 - 4

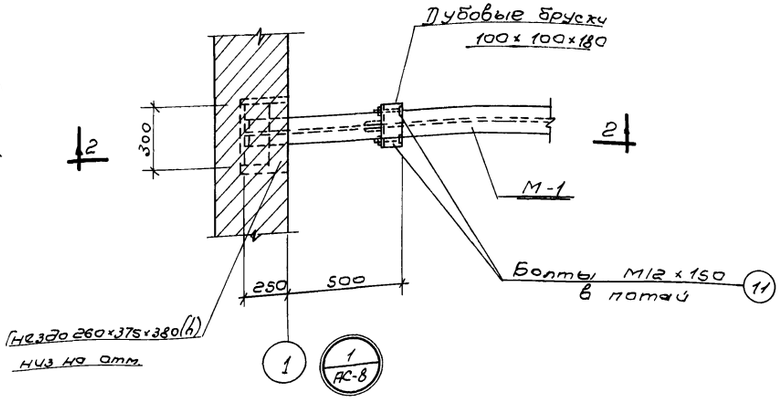

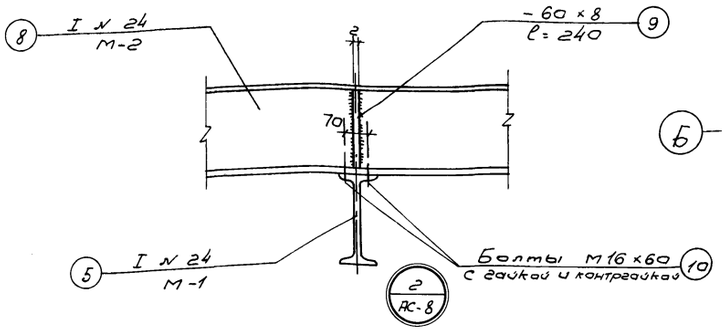

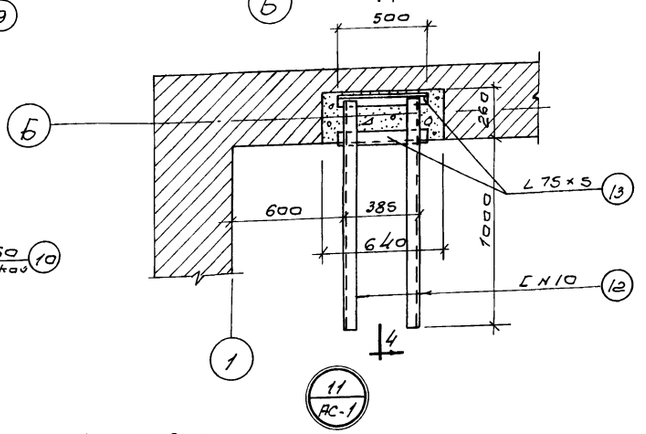

Примечания:

1. Совместно с данным смотрите лист АС-1, 9
2. Все металлические конструкции окрасить масляной краской за 2 раза

1972г.	Здание решеток с двумя механизированными вертикальными решетками РМВ $\frac{600}{800}$	Пути для подвесной кран. балки. План, разрез. Узлы. Узлы „10" и „11" к листу АС-1.	Типовой проект 0902-2-199	Альбом I	Лист АС-8

Типовой проект 0902-2-199
Марка-лист АС-8
Инв. №

Согласовано: Отд. №15 Шабунина

Нач. отдела Андрианов
Рук. бригады Хрусталева
Рук. группы Симиренко
Исполнитель Феоктистова
Проверил Ширинская

Госстрой СССР
СОЮЗВОДОКАНАЛПРОЕКТ
г. Москва

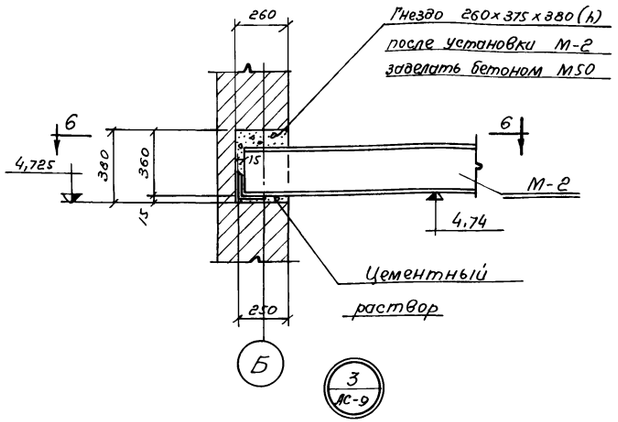

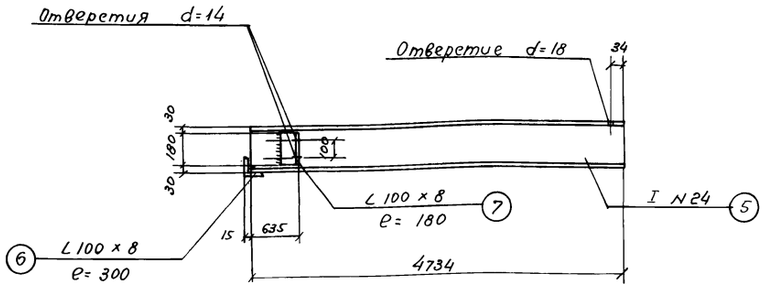

7 - 7

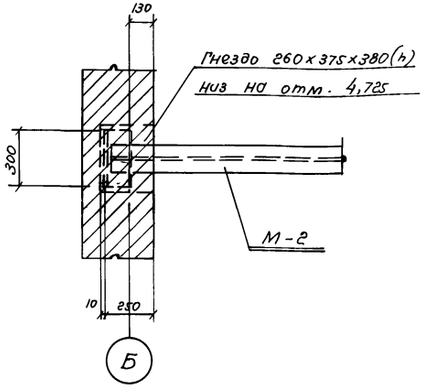

6 - 6

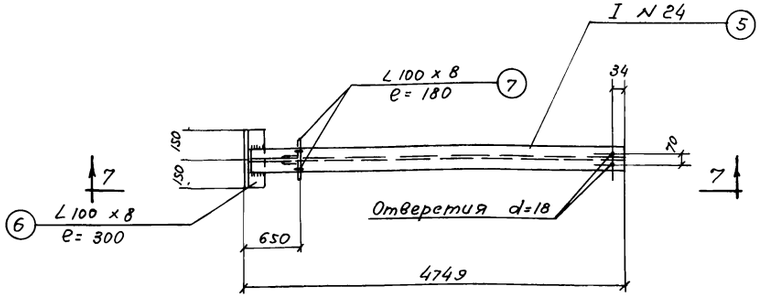

М-1 (шт. 4)

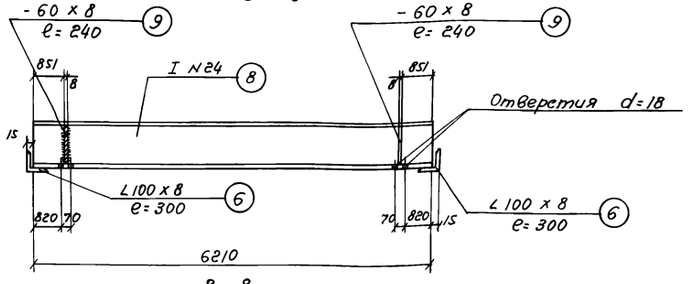

8 - 8

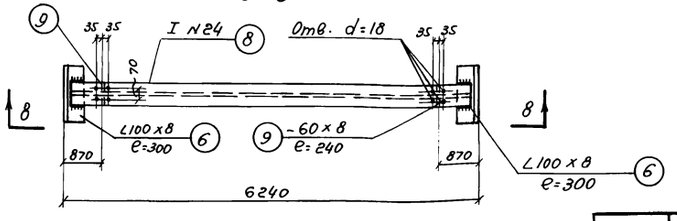

М-2 (шт. 1)

Спецификация стали на одну отправочную марку.

Марка	NN поз.	Профиль	Длина мм	Кол. шт.	Вес кг: Детали	Вес кг: Всех	Вес кг: Марки	Примечания
Отдельные элементы	1	[N 10	720	2	6,2	12,4	64,2	
	2	[N 10	820	2	7,1	14,2		
	3	L 75×5	440	2	2,6	5,2		
	4	L 75×5	480	2	2,8	5,6		
	12	[N 10	1220	2	10,5	21,0		
	13	L 75×5	500	2	2,9	5,8		
М-1	6	L 100×8	300	1	3,7	3,7	137,8	
	7	L 100×8	180	2	2,2	4,4		
	5	I N 24	4734	1	129,7	129,7		
М-2	8	I N 24	6210	1	170,4	170,4	181,4	
	6	L 100×8	300	2	3,7	7,4		
	9	-60×8	240	4	0,9	3,6		
Соединительн. элементы	10	Болт М16×60	—	8	0,15	1,2	2,4	с гайкой и контргайкой
	11	Болт М12×150	—	8	0,15	1,2		с гайкой

Выборка стали

	Профиль	[N10	L75×5	I N24	L100×8	δ=8
Прокат	Вес кг	47,6	16,6	689,2	39,8	3,6
	Болт М16×60	Болт М12×150				Всего
	1,2	1,2				799,2

Выборка марок

Марка	Количество штук	Общий вес кг
М-1	4	551,2
М-2	1	181,4
Соединительные элементы	—	2,4
Отдельные элементы	—	64,2
	Итого:	799,2

Примечания:

1. Совместно с данным смотрите лист АС-8.
2. Все металлические конструкции окрасить масляной краской за 2 раза по масляному грунту с железным суриком.

1972г	Здание решеток с двумя механизированными вертикальными решетками РМВ 600/800	Пути для подвесной кран балки. Марки М-1, М-2. Спецификация.	Типовой проект 0902-2-199	Альбом I	Лист АС-9

Типовой проект 0902-2-199
Марка-лист АС-9
Инв. №

Андрианов, Хрусталева, Симиренко, Феоктистова, Ширинская
Нач. отдела, Рук. бригады, Рук. группы, Исполнитель, Проверил
Госстрой СССР
СОЮЗВОДОКАНАЛПРОЕКТ г. Москва

Примечание.

1. Данный лист см. совместно с листом ТК-2
2. Спецификации см. на листе ТК-3
3. Крепление трубопроводов производить по месту

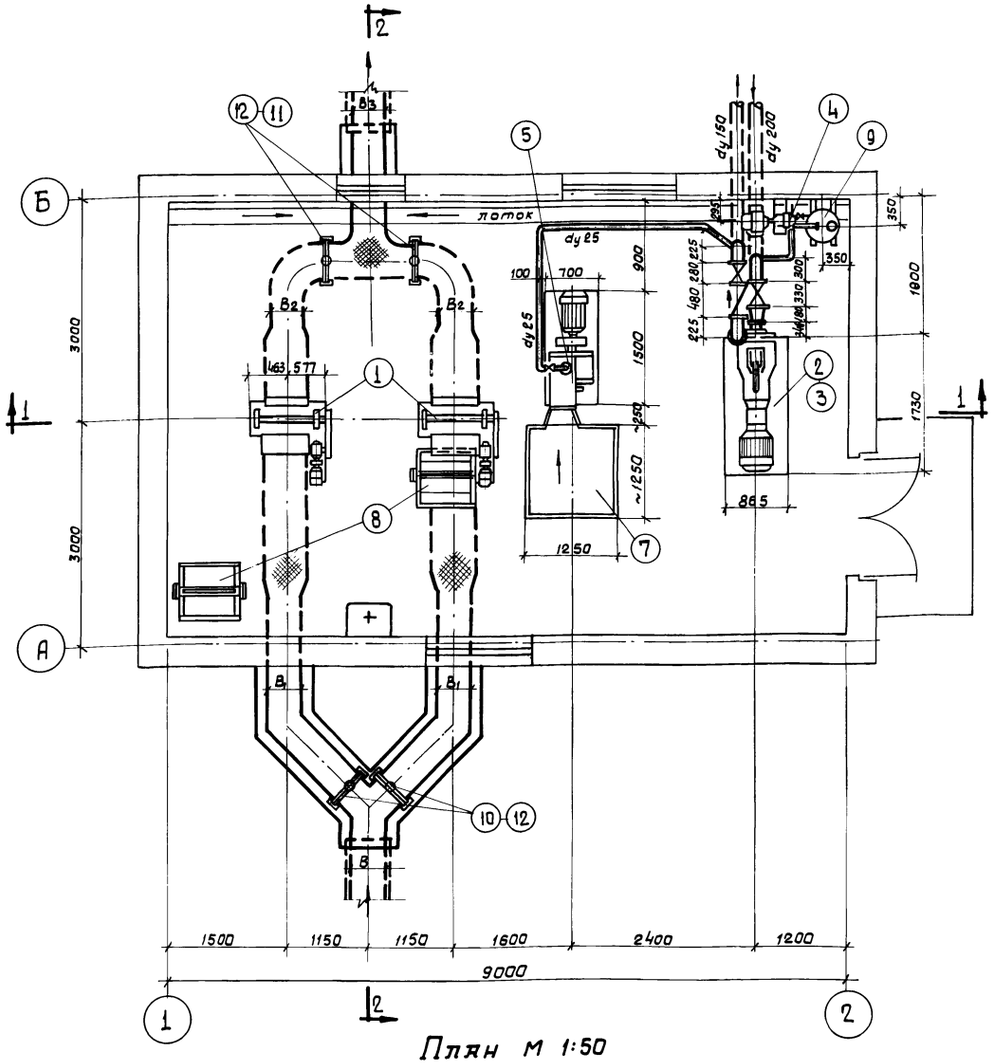

План М 1:50

Экспликация

NN п/п	Наименовани	Кол-во	Вес, кг Един.	Вес, кг Общий	Примечание
1	Решетка механизированная вертикальная РМВ 600/800 Q=17000 м³/сутки с электродвигат. А02-11-6 N=0,4 квт. n=935 об/мин U=220/380 вольт.	2	610	1220	Воронежский завод „Вод машоборудование"
2	Насос 5ф-6; Q=108 м³/час H=40м с электродвигателем А02-81-4; N=40 квт n=1440 об/мин.	1	858	858	Рыбницкий насосный завод
3	Насос 4к-6а; Q=105 м³/час H=69,5 м с электродвигателем А02-81-2 N=40 квт, n=2950 об/мин.	1	530	530	Устанавл. как вариант вместо насоса 5Ф-6 Катайский насосный завод.
4	Вакуум-насос КВН-4 Q=0,33 м³/час с электродвигателем А02-22-4, N=1,5 квт. n=1500 об/мин.	1	113	113	Завод Ливгидромаш.
5	Дробилка Д-3б Q=300-600 кг/час с электродвигателем А02-71-4. N=22 квт; n=1440 об/мин.	1	623	623	Воронежский завод Вод машоборудование
6	Кран ручной подвесной 1-5,1-4,5. ГОСТ 7413-69	1	350	350	Красногвардейск. крановый з-д
7	Стол для отходов	1	46.5	46.5	Лист ТМ-9
8	Контейнер для отходов	2	63	126	Лист ТМ-3÷8
9	Бак циркуляционный	1	37.5	37.5	Лист ТМ-2/1
10	Затвор щитовой ручной 300×450	2	27.0	54	Типовой проект Серия 3.901-8 Выпуск 3
11	Затвор щитовой ручной 300×600	2	34.0	68	—"— Выпуск 4
12	Затвор щитовой ручной 450×600	4	39.0	78	—"— Выпуск 5
13	Заслонка 300×450	2	1.05	2.10	Лист ТМ-10
14	Заслонка 300×750	1	1.5	1.5	Лист ТМ-10
15	Заслонка 450×600	2	1.8	3.6	Лист ТМ-10
16	Заслонка 450×900	1	2.5	2.5	Лист ТМ-10

Таблица подбора лотков, щитовых затворов и заслонок

NN п/п	Производительность м³/сутки	Размеры лотков: Подводящих $B \times H_1$ мм	Размеры лотков: Подводящих $B_1 \times H_2$ мм	Размеры лотков: Отводящих $B_2 \times 1100$ мм	Размеры лотков: Отводящих $B_3 \times H_3$ мм	Размеры ручных щитовых затворов: На подводящих лотках	Размеры ручных щитовых затворов: На отводящих лотках	Заслонки: На подводящих лотках	Заслонки: На отводящих лотках
1	1400-2700	300×600	300×600	300×1100	300×900	300×450	300×600	300×450	300×750
2.	2700-4200	450×600	450×600	450×1100	450×900	450×600	450×600	450×600	450×900

1972	Здание решеток с двумя механизированными решетками. РМВ 600/800	Монтажный чертеж. План.	Типовой проект 0902-2-199	Альбом I	Лист ТК-I

Типовой проект 0902-2-199
Марка-лист ТК-1
Инв. №

Госстрой СССР СОЮЗВОДОКАНАЛПРОЕКТ г. Москва

Нач. отдела	Игрицкий	
Рук. бригады	Николаева	
Ст. инженер	Зазова	
Ст. техник	Молохова	
Проверил	Шишкина	

Типовой проект
0902-2-199
Марка-лист
ТК-2
Инв. №

Госстрой СССР
СОЮЗВОДОКАНАЛПРОЕКТ
г. Москва

Нач. отдела	Гарицкий	
Рук. группы	Николаева	Зазова
Ст. инженер	Зазова	Жукова
Ст. техник	Малахова	Шишкина
Проверил	Шишкина	

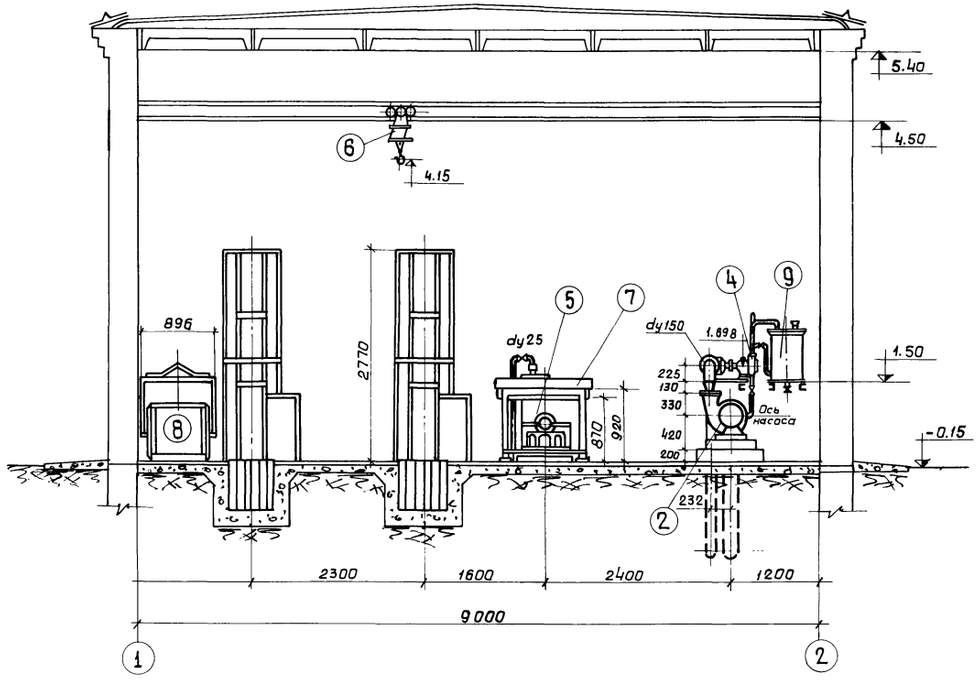

1-1 м 1:50

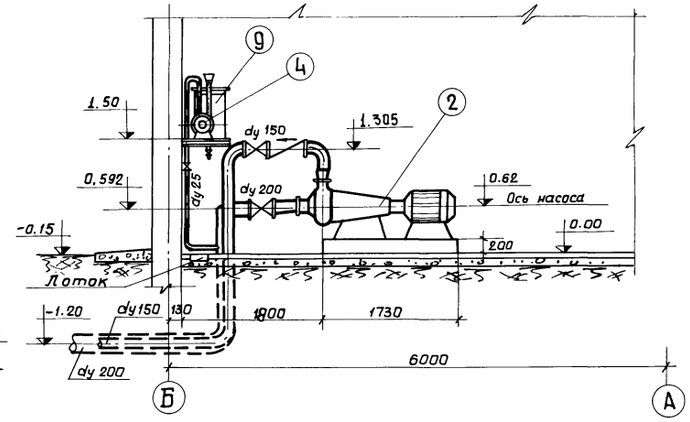

3-3 м 1:50

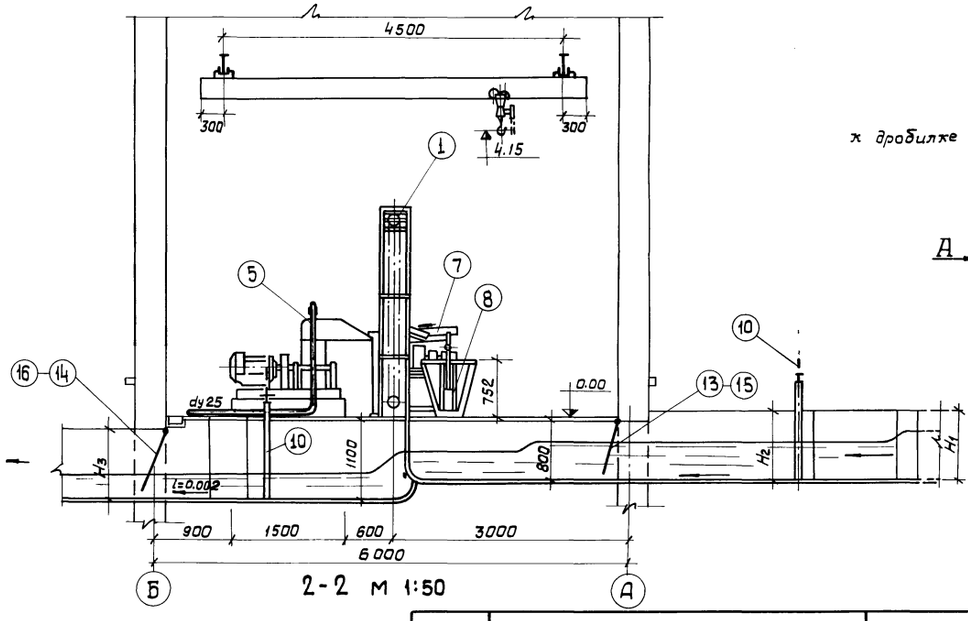

2-2 м 1:50

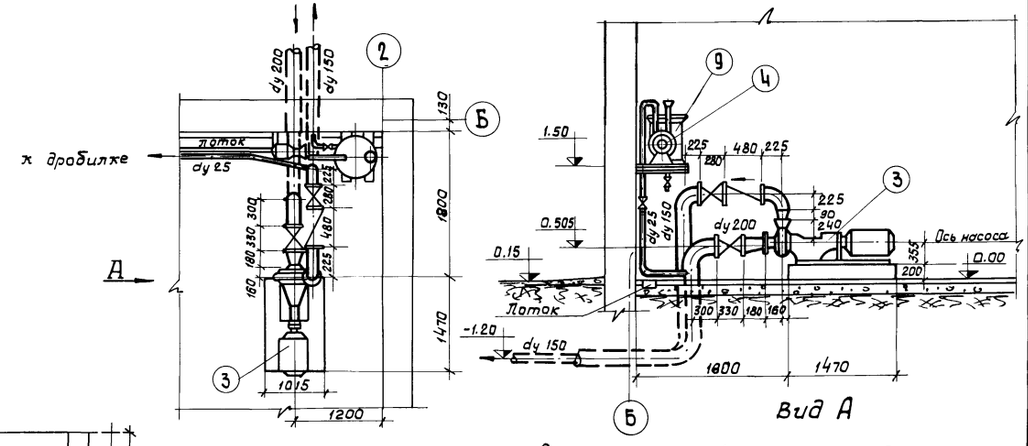

Вариант установки насоса 4К-6а м 1:50

Примечание.

1. Данный лист см. совместно с листом ТК-1

1972	Здание решеток с двумя механизированными решетками РМВ 800/800	Монтажный чертеж. Разрезы.	Типовой проект 902-2-199	Альбом I	Лист ТК-2

N поз.	Обозначение	Наименование	Един. изм.	Кол-во	Вес кг. Един.	Вес кг. Общ.	Примечание
29		Переход эксцентрический Ду 200 × 100	шт	1	5.84	5.84	
28		Переход эксцентрический Ду 200 × 125	шт	1	6.45	6.45	
27		Переход концентрический Ду 150 × 65	шт	1	1.0	1.0	
26		Переход концентрический Ду 150 × 80	шт	1	1.9	1.9	
25	МСН 120-69 ММСС СССР	Отвод 90° 159×5	шт	3	6.1	18.3	
24	МСН 120-69 ММСС СССР	Отвод 90° 219×6	шт	2	14.8	29.6	
23	ГОСТ 3262-62	Труба Ду 25	п.м.	9.0	2.39	21.5	
22	ГОСТ 10704-63	Труба 159 × 5	п.м.	7.0	18.99	132.93	
21	ГОСТ 10704-63	Труба 219 × 6	п.м.	7.0	31.92	223.4	
20		Вентиль 15кч 18к Ду 25 Ру 10	шт	1	1.4	1.4	
19		Клапан обратный 19ч 16р Ду 150 Ру 16	шт	1	82.0	82.0	
18		Задвижка 30ч 6 бр. Ду 150 Ру 10	шт	1	78.5	78.5	
17		Задвижка 30ч 6 бр. Ду 200 Ру 10	шт	1	126	126	
16	ТМ-13	Заслонка 300 × 750	шт	1	1.5	1.5	
15	ТМ-10	Заслонка 300 × 450	шт	2	1.05	2.10	
14	ТМ-11	Заслонка 450 × 600	шт	2	1.8	3.6	
13	ТМ-12	Заслонка 450 × 900	шт	1	2.5	2.5	
12	Типов. пр. Серия 3.901-8 Выпуск 3	Затвор щитовой ручной 300 × 450	шт	2	27	54	
11	Типов. пр. Серия 3.901-8 Выпуск 4	Затвор щитовой ручной 300 × 600	шт	2	34	68	
10	Типов. пр. Серия 3.901-8 Выпуск 5	Затвор щитовой ручной 450 × 600	шт	4	39	156	
9	ТМ-2	Бак циркуляционный	шт	1	37.5	37.5	
8	ТМ-3	Контейнер для отходов	шт	2	63	126	ТМ-3÷8
7	ТМ-9	Стол для отходов	шт	1	46.5	46.5	
6	ГОСТ 7413-69	Кран ручной подвесной 1-5, 1-4,5.	агрег.	1	350	350	Красногвард. крановый завод
5		Дробилка Д-3Б Q = 300-600 кг/час. с электродв. А02-71-4. N = 22 квт; n = 1440 об/мин	агрег.	1	623	623	Воронежский завод Водмашоборудование
4		Вакуум-насос КВН-4 Q = 0.33 м³/час. с электродв. А02-22-4 N = 1.5 квт.; n = 1500 об/мин	агрег	1	113	113	Завод Ливгидромаш
3		Насос 4К-6а Q = 105 м³/час; H = 40 м с электродв. А02-81-2 N = 40 квт. n = 2950 об/мин	агрег	1	530	530	Китайский насосный завод
2		Насос 5Ф-6 Q = 108 м³/час; H = 40 м с электродв. А02-81-4. N = 40 квт; n = 1440 об/мин	агрег.	1	858	858	Рыбницкий насосный завод
1		Решетка механизированная вертикальная РМВ 600/800 Q = 17000 м³/сут. с электродв. А02-11-6 N = 0.4 квт. n = 935 об/мин	агрег	2	610	1220	Воронежский завод Водмашоборудование

Спецификация.

Примечания

1. Насосы и фланцевая арматура должны поставляться с ответными фланцами, болтами, гайками и прокладками.
2. При привязке проекта выбирается один из насосов поз. 2 или 3, второй насос вычеркивается.

Типовой проект 0902-2-199	Марка-лист ТК-3	Инв. №			
Нач. отдела Иванчий	Рук. группы Николаева	Рук. группы Шишкина	Ст. инженер Зазова	Проверил Хрипов	
Госстрой СССР СОЮЗВОДОКАНАЛПРОЕКТ г. Москва					

1972	Здание решеток с двумя механизированными решетками РМВ 600/800	Спецификация.	Типовой проект 0902-2-199	Альбом I	Лист ТК-3

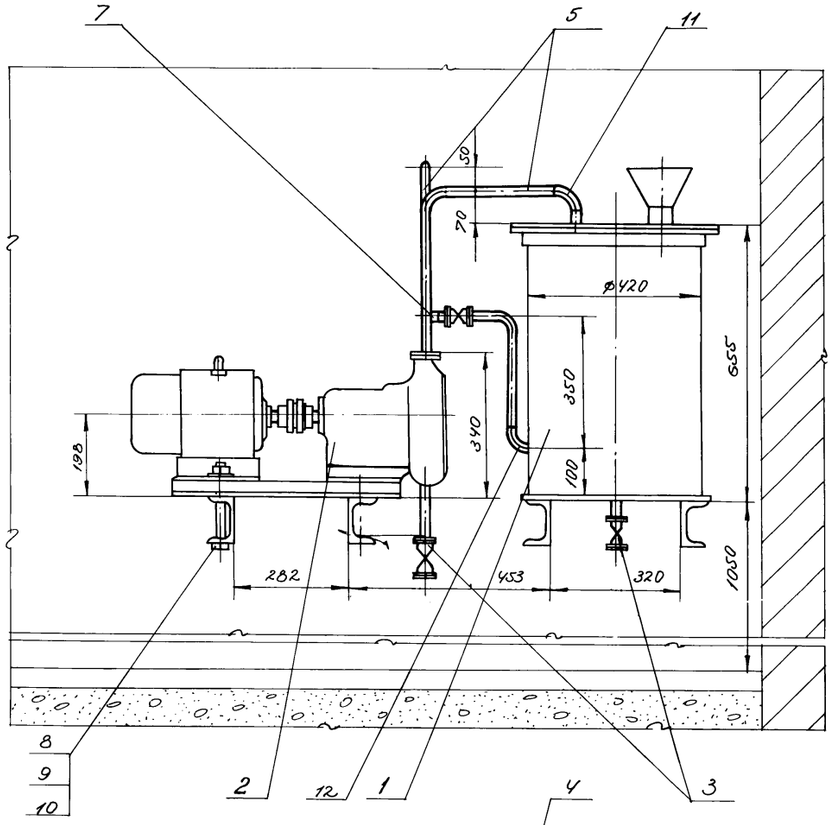

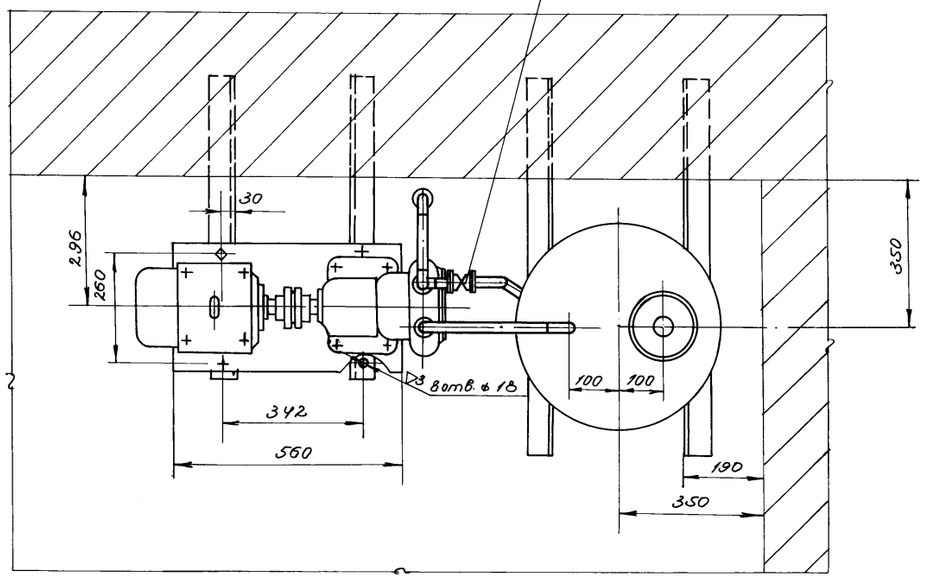

Схема вакуумнасосной установки

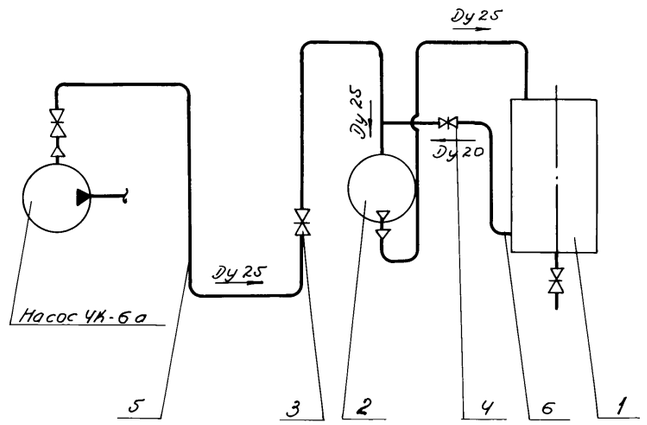

1. Монтажный чертеж здания решеток смотри чертежи ТК-1; 2

2. Вакуумнасосная установка предназначена для создания вакуума в центробежном насосе ЧК-6а перед пуском.

3. Отверстия ф18 обработать по раме насосного агрегата.

№ поз.	Обозначен.	Наименование	Кол.	Масса ед.	Масса общ.	Материал	Примеч.
12	ГОСТ 8946-59	Угольник 20	1	0.15	0,15	Чугун	
11	ГОСТ 8946-59	Угольник 25	1	0,24	0,24	Чугун	
10	ГОСТ 6402-70	Шайба пруж.1665Г016	4	0,005	0,02		
9	ГОСТ 5915-70	Гайка М16.4.016	4	0,02	0,08	Ст.3 ГОСТ 380-71	
8	ГОСТ 7798-70	Болт М16×220.36.016	4	0,36	1,44	Ст.3 ГОСТ 380-71	
7	ГОСТ 8949-59	Тройник 25×20	1	0,29	0,29	Чугун	
6	ГОСТ 3262-62	Труба 20	2п.м.	1,66	3,32	Ст2 ГОСТ380-71	
5	ГОСТ 3262-62	Труба 25	10п.м.	2,39	23,9	Ст2 ГОСТ380-71	
4		Вентиль запорный муфтовый Ду 20 15К418к	1	0,9	0,9		Готовое изделие
3		Вентиль запорный муфтовый Ду 25 15К418к	2	1,4	2,8		Готовое изделие
2		Насос КВН-4 Q=20 м³/мин; n=1500 об/мин с электродвигателем А02-22-4 № = 1,5 кВт	1	113	113		Готовое изделие
1	ТМ-2/1	Бак циркуляционный	1	37,5	37,5		
—	—	Установка вакуум-насоса КВН-4 с эл. двигателем А02-22-4		186,5		1:10	ТМ-1

№ поз.	№ узла	Наименование	Масса	Материал	М	Лист

1972г	Здание решеток с двумя механизированными решетками РМВ 600/800	Установка вакуум-насоса КВН-4 с эл. двигателем А02-22-4.	Типовой проект 0902-2-199	Альбом I	Лист ТМ-1

Типовой пр-т 0902-2-199
Марка-лист ТМ-1
Инв. №

Госстрой СССР
СОЮЗВОДОКАНАЛПРОЕКТ г. Москва

Нач. отд. Авдеев
Рук. гр. Блоков
Рук. гр. Шабунина
Инженер Пушкина
Проверил Смирнов
Проверил
Согласовано: Отд. 8 Хрусталева; Отд. 12 Николаева
Жердев

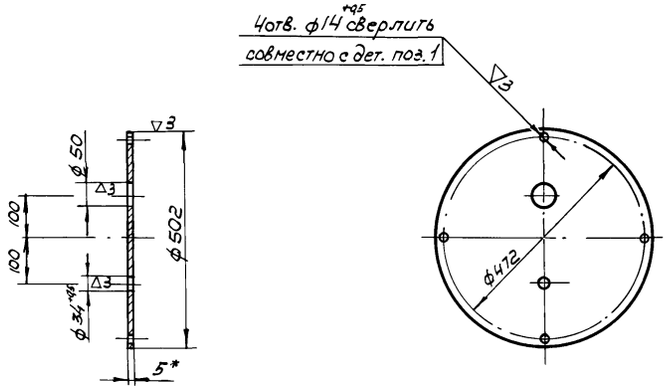

1. * Размер для справок.
2. Неуказанные ределеные отклонения размеров по 7кл.

N поз.	N узла	Наименование	Масса	Материал	М	Лист
1	ТМ-2/1	Крышка	7,7	Лист 5 ГОСТ 5681-57 / Ст.3 ГОСТ 300-58	1:10	ТМ-2/3

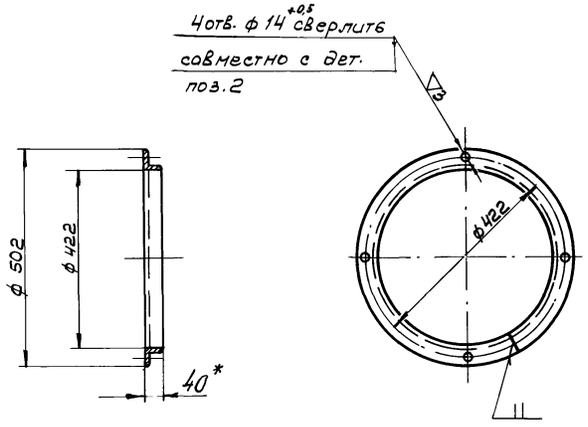

1. Длина развертки 1396 мм
2. Неуказанные предельные отклонения размеров по 7кл.
3. * Размер для справок.

N поз.	N узла	Наименование	Масса	Материал	М	Лист
4	ТМ-2/1	Кольцо	3.36	Угол. 40×40×4 ГОСТ 8509-57 / равноб. Ст.3 ГОСТ 535-58	1:10	ТМ-2/2

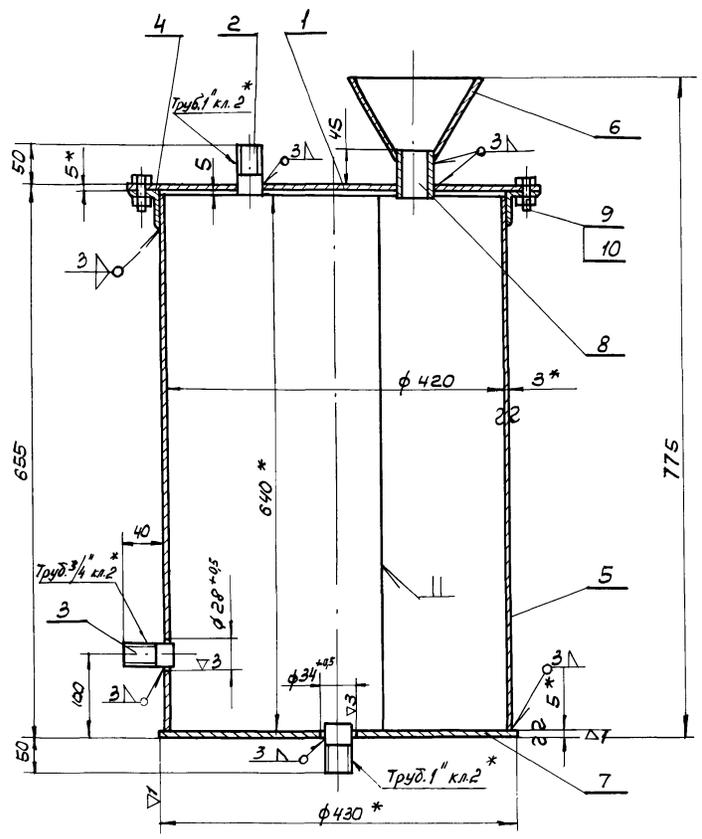

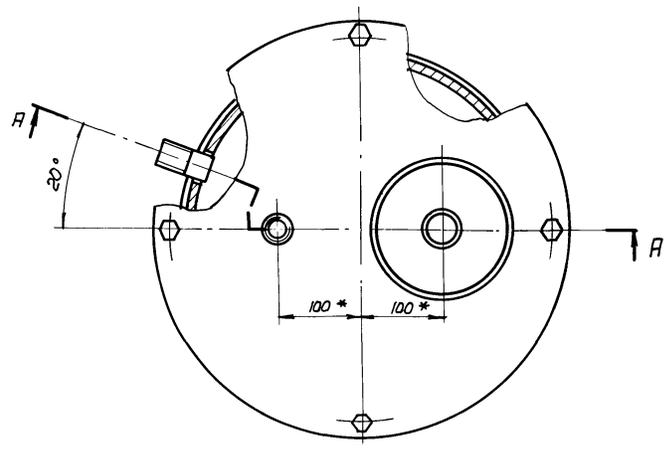

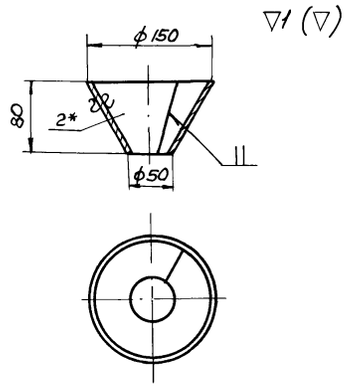

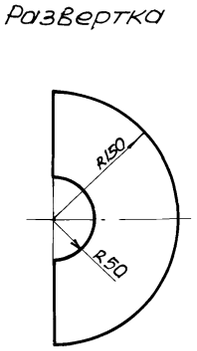

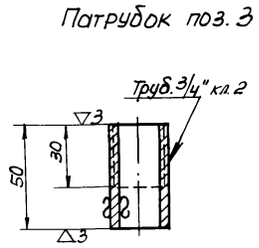

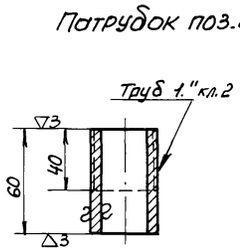

1.* Размеры для справок.
2. Бак окрасить эмалевой краской КО-24 ГОСТ 64-66 в серый цвет.
3. Неуказанные предельные отклонения размеров по 7кл.

N поз.	Обозначен.	Наименование	Кол.	Масса Ед.	Масса Общ.	Материал	Примеч.
10	ГОСТ 5915-70	Гайка М12. 4.016	4	0.017	0.068	Ст.3 ГОСТ 380-71	
9	ГОСТ 7798-70	Болт М12×30.36.016	4	0.04	0.16	Ст.3 ГОСТ 380-71	
8	ГОСТ 3262-62	Труба 40	1	0,19	0,19	Ст.3 ГОСТ 380-71	L=55
7	Б.4.	Дно ф 430	1	5,7	5,7	Лист 5 ГОСТ 5681-57 / Ст.3 ГОСТ 500-58	
6	Б.4.	Воронка	1	0,26	0,26	Лист 2 ГОСТ 5680-57 / Ст.3 ГОСТ 501-58	
5	Б.4	Обечайка 640×1328	1	19,7	19,7	Лист 3 ГОСТ 5680-57 / Ст.3 ГОСТ 501-58	
4	ТМ-2/2	Кольцо	1	3,36	3,36	Ст.3 ГОСТ 380-71	
3	Б.4	Патрубок	1	0,08	0,08	Ст.3 ГОСТ 380-71	См. данный чертеж
2	Б.4	Патрубок	2	0,14	0,28	Ст.3 ГОСТ 380-71	См. данный чертеж
1	ТМ-2/3	Крышка	1	7,7	7,7	Ст.3 ГОСТ 380-71	
1	ТМ-1	Бак циркуляционный		37,5		Сборочный чертеж	1:5 ТМ-2/1

N поз.	N узла	Наименование	Масса	Материал	М	Лист

1972 г.	Здание решеток с двумя механизированными решетками РМВ 600/800	Бак циркуляционный.	Типовой проект 0902-2-199	Альбом I	Лист ТМ-2

Типовой проект 0902-2-199
Марка-лист ТМ-2
Инв. N

Госстрой СССР
СОЮЗВОДОКАНАЛПРОЕКТ
г. Москва

Нач. отд. Рук. гр. Рук. гр. Инженер Провер.
Авдеев Блохов Шадунина Пушкина Смирнов
Проверил
Жердев

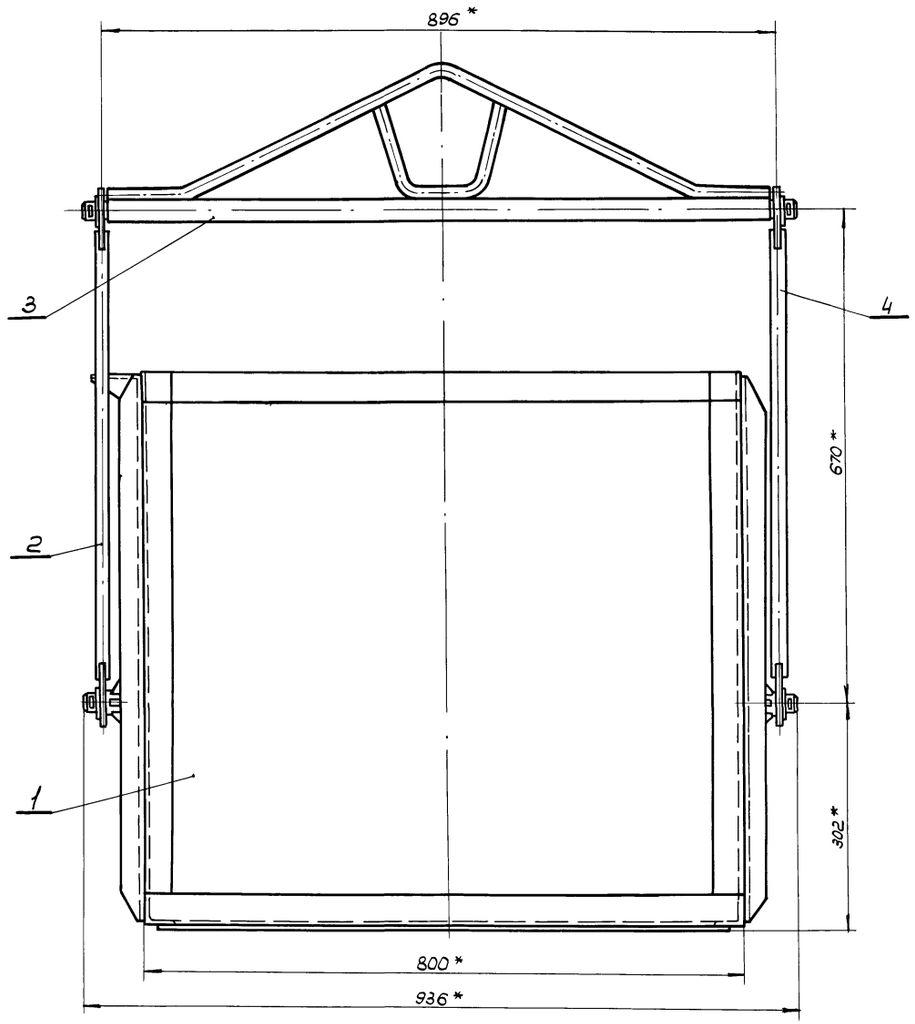

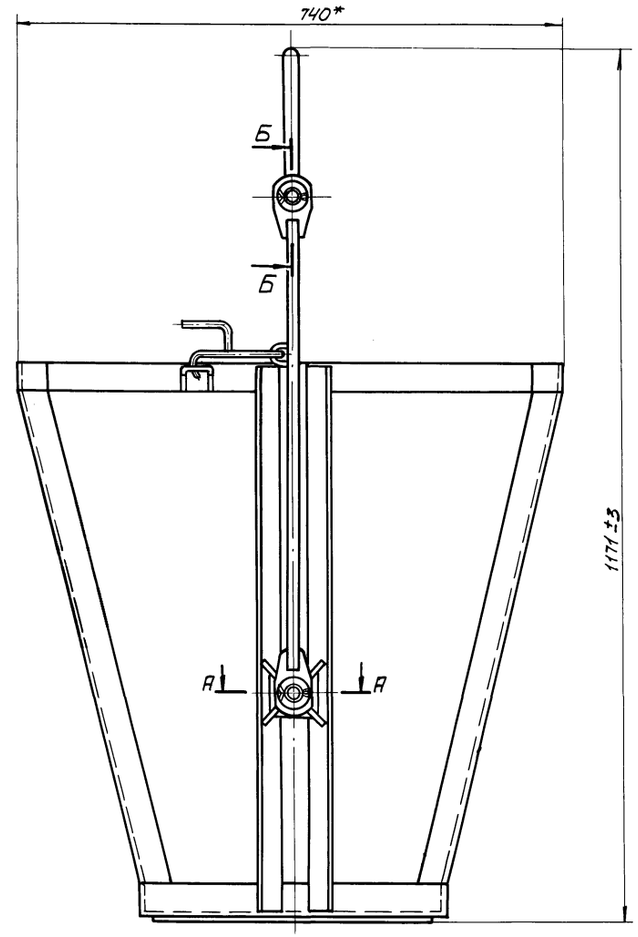

А-А
М1:1

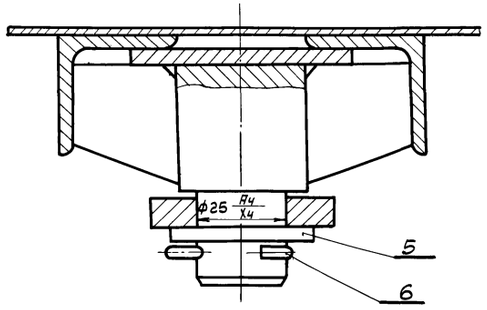

Б-Б
М1:1

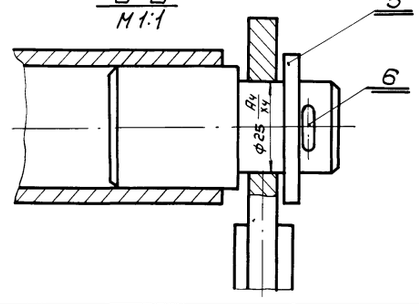

1. * Размеры для справок.
2. Контейнер окрасите эмалевой краской КО-24 ГОСТ 64-66 В серый цвет.

N поз.	Обозначен.	Наименование	Кол.	Ед. масса	Общ. масса	Материал	Примеч.
6	ГОСТ 397-66	Шплинт 4х32-О11	2	0.003	0.006	Ст.0 ГОСТ 380-71	
5	ТМ-8/1	Шайба	2	0.03	0.06	Ст.3 ГОСТ 380-71	
4	ТМ-7/1	Тяга	1	1.3	1.3	Сборочный чертеж	
3	ТМ-7/2	Траверса	1	5.4	5.4	Сборочный чертеж	
2	ТМ-6/1	Тяга	1	2.1	2.1	Сборочный чертеж	
1	ТМ-4	Кузов	1	54	54	Сборочный чертеж	

N поз.	Обозначен.	Наименование	Кол.	Масса	Материал		Примеч.
—	—	Контейнер для отходов	6.3		Сборочный чертеж	1:5	ТМ-3
N поз.	N узла	Наименование		Масса	Материал	М	Лист

Типовой проект 0902-2-199 Марка-лист ТМ-3 Инв. N

Госстрой СССР ГПИ Сантехпроект г. Москва

Нач. отд. Смолов; Рук. гр. Савлов; Рук. гр. Шабунина; Инженер Пушкина; Проверил Туркина

А.Вдовев; Б.Блохов; Проверил Николаева

1972 | Здание решеток с двумя механизированными решетками РМВ 600/800 | Контейнер для отходов. Сборочный чертеж. | Типовой проект 0902-2-199 | Альбом I | Лист ТМ-3

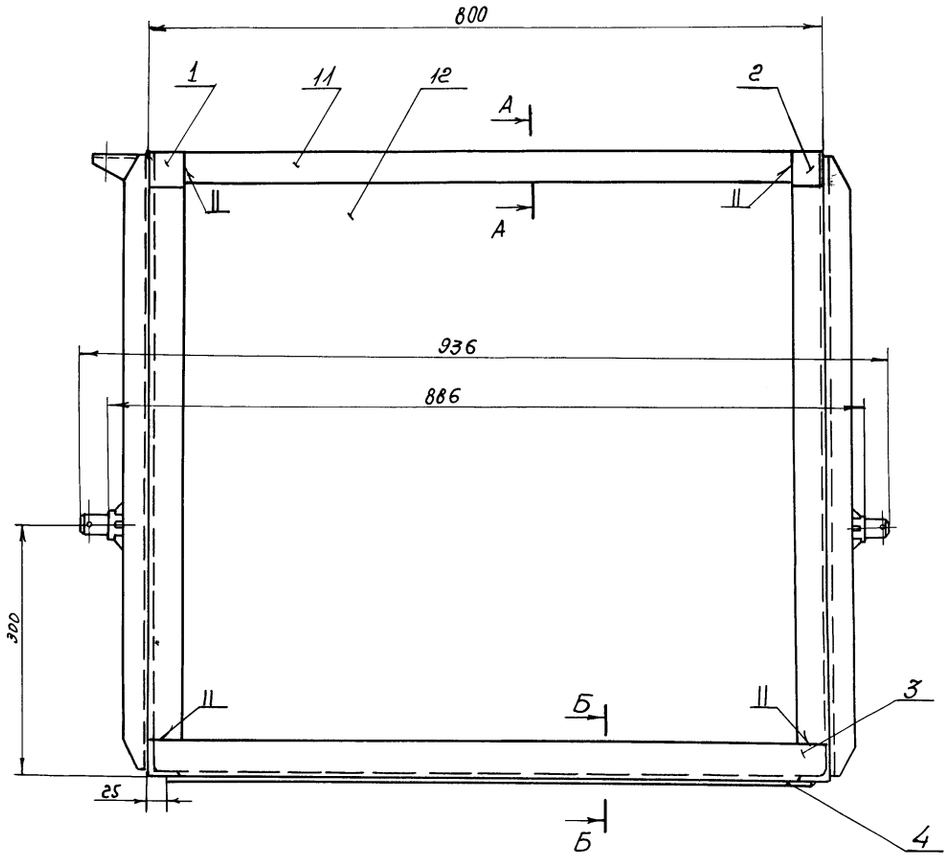

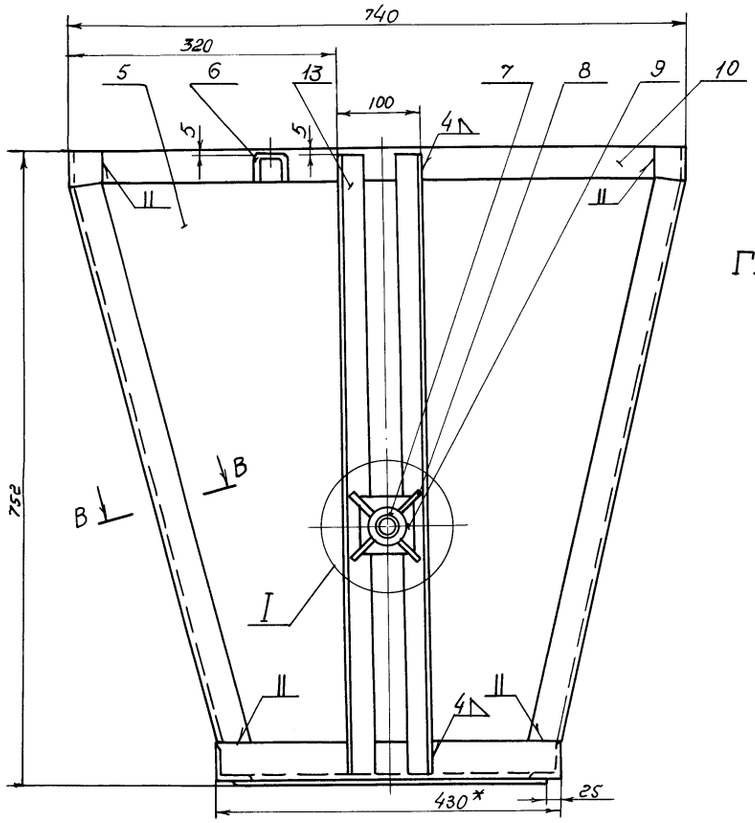

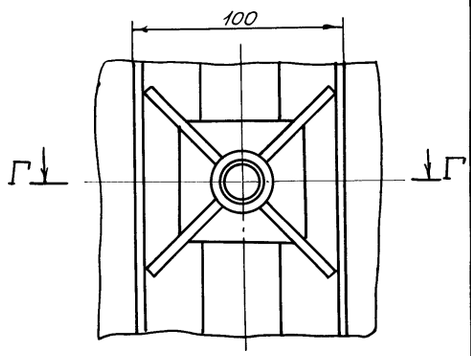

Г-Г

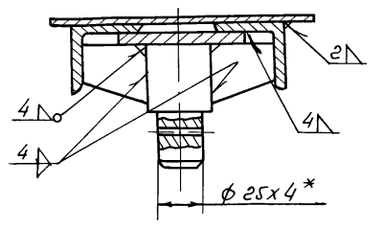

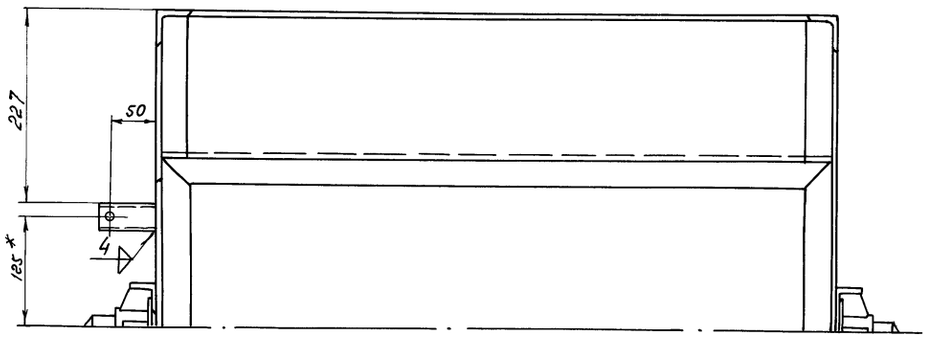

А-А
м 1:2

Б-Б
м 1:2

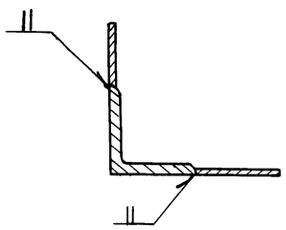

В-В повернуто
м 1:2

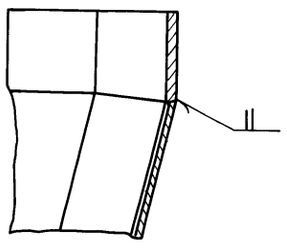

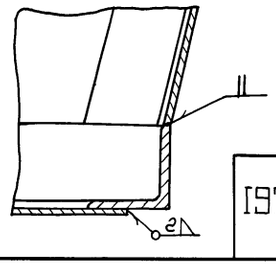

1.* Размеры для справок

2. Предельные отклонения размеров по 7кл.

13	ГОСТ 8509-57	Уголок 32х32х4; L=740	4	1,41	5,64	Ст.3 ГОСТ 380-71	Б.Ч.
12	ГОСТ 3680-57	Лист 2х688х720	2	7,77	15,54	Ст.3 ГОСТ 380-71	Б.Ч.
11	ГОСТ 103-57	Полоса 4х40; L=720	2	0,9	1,8	Ст.3 ГОСТ 380-71	Б.Ч.
10	ГОСТ 103-57	Полоса 4х40; L=660	2	0,83	1,66	Ст.3 ГОСТ 380-71	Б.Ч.
9	ГОСТ 5681-57	Лист 4х60х60	2	0,113	0,226	Ст.3 ГОСТ 380-71	Б.Ч
8	ТМ-8/3	Ребро	8	0,04	0,32	Ст.3 ГОСТ 380-71	
7	ТМ-8/2	Ось	2	0,31	0,62	Ст.3 ГОСТ 380-71	
6	ТМ-5/6	Ушко	1	0,18	0,18	Ст.3 ГОСТ 380-71	
5	ТМ-5/5	Стенка	2	5,3	10,6	Ст.3 ГОСТ 380-71	
4	ТМ-5/4	Дно	1	4,2	4,2	Ст.3 ГОСТ 380-71	
3	ТМ-5/3	Рама	1	5,6	5,6	Ст.3 ГОСТ 380-71	
2	ТМ-5/2	Уголок	2	1,75	3,5	Ст.3 ГОСТ 380-71	
1	ТМ-5/1	Уголок	2	1,75	3,5	Ст.3 ГОСТ 380-71	
№ поз.	Обозначен.	Наименование	Кол	Ед. масса	Общ. масса	Материал	Примеч.
1	ТМ-3	Кузов	54			Сборочный чертеж	1:5 ТМ-4
№ поз.	№ узла	Наименование	Масса		Материал		м лист

Гостр. ой ссср СОЮЗВОДОКАНАЛПРОЕКТ г. Москва	Нач. отд.				
	Рук. группы	Блоков	Шабунина		
	Инженер	Пушкина			
	Проверил	Турукина			
	Проверил	Авдеев			
	Н. контр.	Смирнов			

1972	Здание решеток с двумя механизированными решетками РМВ 600/800	Контейнер для отходов Кузов	Типовой проект 0902-2-199	Альбом I	Лист ТМ-4

Типовой проект 0902-2-199
Марка-лист ТМ-4
Инв. №

Типовой проект 0902-2-199
Марка-лист ТМ-5
Инв. №

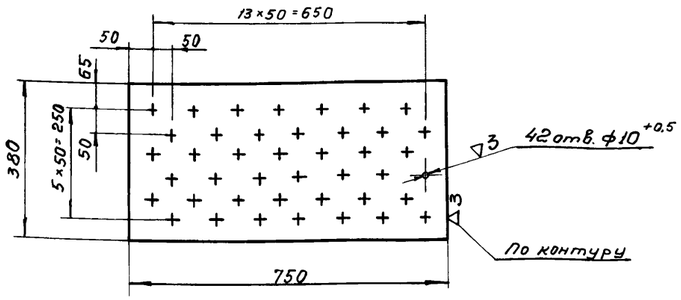

Неуказанные предельные отклонения размеров по 7 кл.

№ поз.	№ узла	Наименование	Масса	Материал	М	Лист
4	ТМ-4	Дно	4,2	Лист 2 ГОСТ 3680-57 / Ст.3 ГОСТ 501-58	1:10	ТМ-5/4

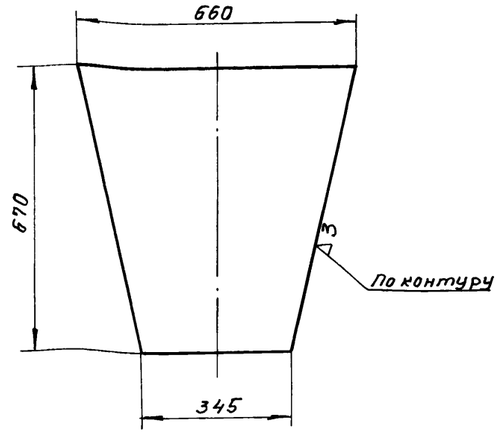

Предельные отклонения размеров по 7 кл.

№ поз.	№ узла	Наименование	Масса	Материал	М	Лист
5	ТМ-4	Стенка	5,3	Лист 2 ГОСТ 3680-57 / Ст.3 ГОСТ 501-58	1:10	ТМ-5/5

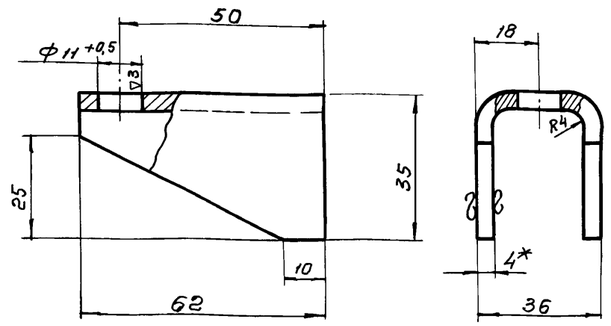

1.* Размер для справок

2. Неуказанные предельные отклонения размеров 7 кл.

№ поз.	№ узла	Наименование	Масса	Материал	М	Лист
6	ТМ-4	Ушко	0,18	Лист 4 ГОСТ 5681-57 / Ст.3 ГОСТ 500-58	1:10	ТМ-5/6

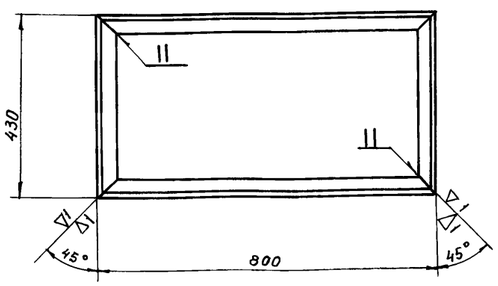

Предельные отклонения размеров по 7 кл.

№ поз.	№ узла	Наименование	Масса	Материал	М	Лист
3	ТМ-4	Рама	5,6	Угол 40×40×4 ГОСТ 8509-57 / равнобок. Ст.3 ГОСТ 535-58	1:10	ТМ-5/3

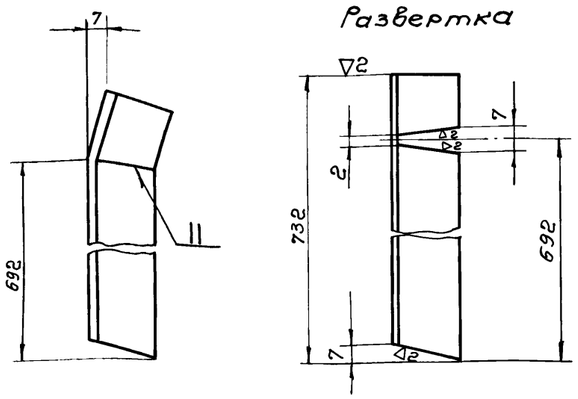

Предельные отклонения размеров по 7 кл.

№ поз.	№ узла	Наименование	Масса	Материал	М	Лист
2	ТМ-4	Уголок	1,75	Угол 40×40×4 ГОСТ 8509-57 / равнобок. Ст.3 ГОСТ 535-58	1:2,5	ТМ-5/2

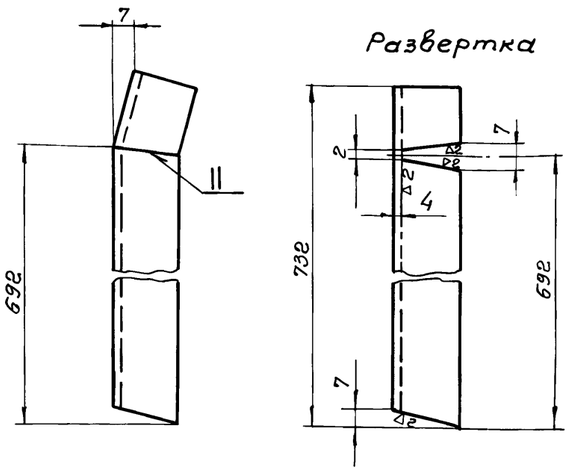

Предельные отклонения размеров по 7 кл.

№ поз.	№ узла	Наименование	Масса	Материал	М	Лист
1	ТМ-4	Уголок	1,75	Угол 40×40×4 ГОСТ 8509-57 / равнобок. Ст.3 ГОСТ 533-58	1:2,5	ТМ-5/1

Госстрой СССР
СОЮЗВОДОКАНАЛПРОЕКТ
г. Москва

Нач. отд.	Авдеев	Проверил	Смирнов
Рук. гр.	Блоков		
Рук. гр.	Шабунина		
Инженер	Пушкина		
Проверил	Турукина		

1972

Здание решеток с двумя механизированными решетками РМВ 600/800

Контейнер для отходов
Кузов. Детали

Типовой проект	Альбом	Лист
0902-2-199	I	ТМ-5

Типовой проект 0902-2-199
Марка-Лист ТМ-6
Инв. №

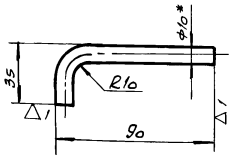

1. *Размер для справок
2. Длина развертки 109 мм
3. Предельные отклонения размеров по 7 кл.

№ поз.	№ узла	Наименование	Масса	Материал	М	Лист
2	ТМ-6/1	Ручка	0,67	Круг 10 ГОСТ 2590-71 / Ст. 3 ГОСТ 535-58	1:2	ТМ-6/3

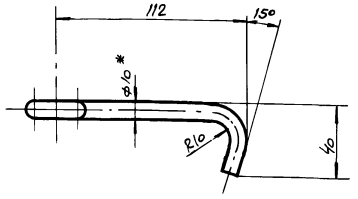

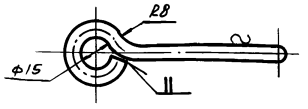

1. *Размер для справок.
2. Длина развертки 180 мм.
3. Предельные отклонения размеров по 7 кл.

№ поз.	№ узла	Наименование	Масса	Материал	М	Лист
1	ТМ-6/1	Крюк	0,11	Круг 10 ГОСТ 2590-71 / Ст. 3 ГОСТ 535-58	1:2	ТМ-6/2

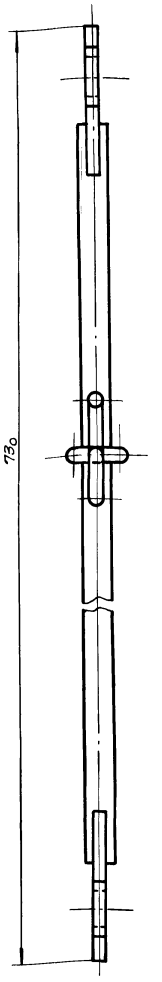

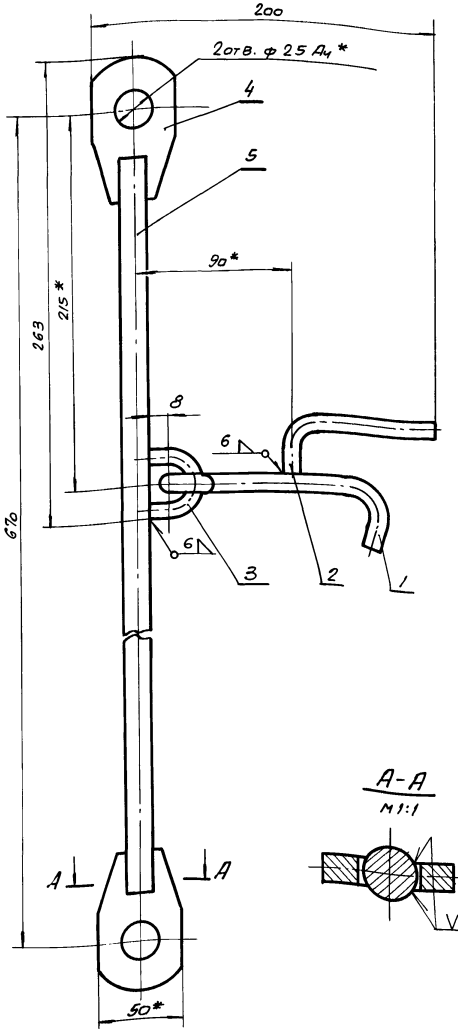

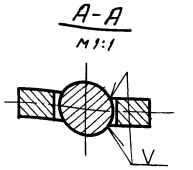

1 *Размеры для справок
2. Предельные отклонения размеров по 7 кл.

№ поз.	Обозначен.	Наименование	Кол.	Е.д. Масса	Общ. Масса	Материал	Примеч.
5	ГОСТ 2590-57	Круг ф 16 L=610	1	0,96	0,96	Ст. 3 ГОСТ 380-71	Б.Ч.
4	ТМ-8/4	Ушко	2	0,15	0,3	Ст. 3 ГОСТ 380-71	
3	ТМ-8/5	Скоба	1	0,035	0,035	Ст. 3 ГОСТ 380-71	
2	ТМ-6/3	Ручко	1	0,67	0,67	Ст. 3 ГОСТ 380-71	
1	ТМ-6/2	Крюк	1	0,11	0,11	Ст. 3 ГОСТ 380-71	

№ поз.	№ узла	Наименование	Масса	Материал	М	Лист
4	ТМ-3	Тяга	2,1	Сборочный чертеж	1:2	ТМ-6/1

Госстрой СССР
Союзводоканалпроект
г. Москва

Нач. отд. Авдеев
Рук. гр. Блоков
Инж. гр. Шабунина
Инженер Пушкина
Проверил Трукина
Проверил
Смирнов

1972

Здание решеток с двумя механизированными решетками. РМВ 600/800

Контейнер для отходов
Тяга. Детали.

Типовой проект 0902-2-199
Альбом I
Лист ТМ-6

Типовой проект
0902-2-199
Марка-лист
ТМ-7
Инв.№

▽3 (▽)

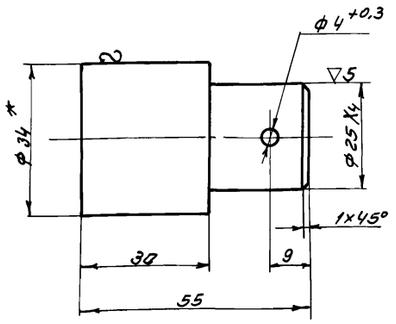

1* Размер для справок

2 Неуказанные предельные отклонения размеров по 7кл.

1	ТМ-7/2	Ось	0,3	34 ГОСТ 2590-71 / Ст.3 ГОСТ 535-58	1:1	ТМ-7/3
N поз	№ узла	Наименование	Масса	Материал	М	Лист

2 (▽)

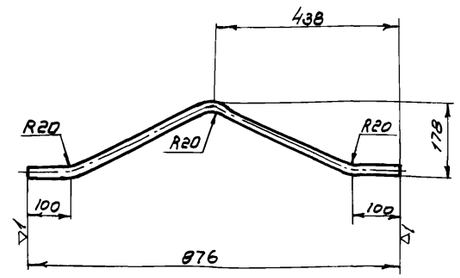

1. Длина развертки 930 мм

2. Предельные отклонения размеров по 7 кл

2	ТМ-7/2	Тяга	1,47	Круг 16 ГОСТ 2590-71 / Ст.3 ГОСТ 535-58	1:10	ТМ-7/4
N поз.	№ узла.	Наименование	масса	материал	М	Лист

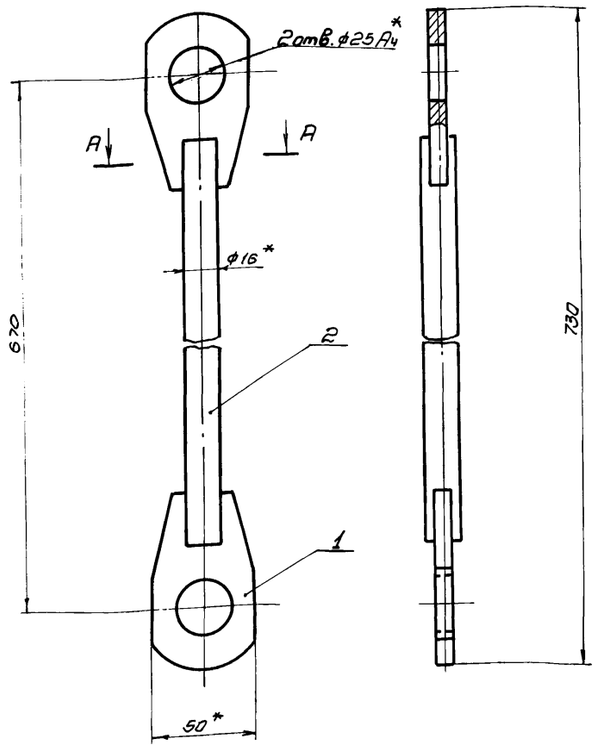

А-А
М1:1

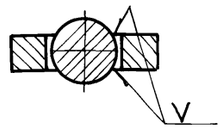

1.* размеры для справок

2. Предельные отклонения размеров по 7 кл.

2	ГОСТ 2590-57	Круг ф 16; L=610	1	0,96	0,96	Ст.3 ГОСТ 380-71	Б.4
1	ТМ-8/4	Ушко	2	0,15	0,3	Ст.3 ГОСТ 380-71	
N° поз.	Обознач.	Наименование	кол.	Ед. масса	общ.	Материал	Примеч.
2	ТМ-3	Тяга		1,3	Сборочный чертеж	1:2	ТМ-7/1
N° поз.	N° узла	Наименование		Масса	Материал	М	Лист

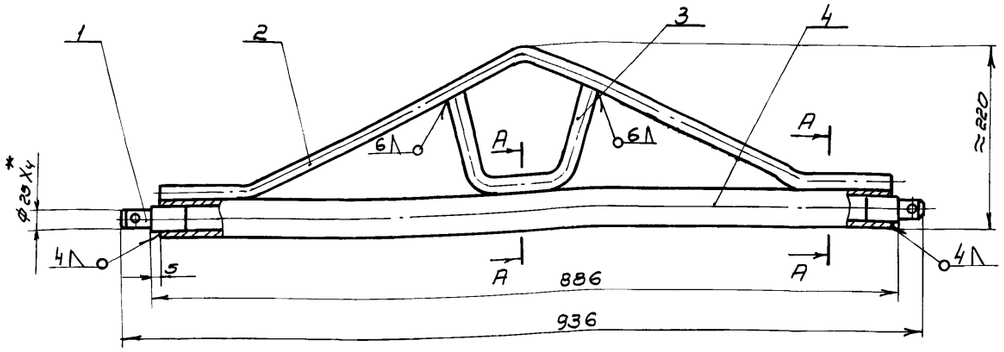

А-А
М1:2

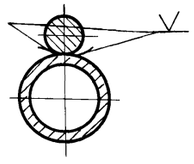

1.* размер для справок

2. Предельные отклонения размеров по 7кл.

4	ГОСТ 3262-62	Труба 32 L=876	1	2,8	2,8	Ст.3 ГОСТ 380-71	Б.4.
3	ТМ-8/6	Дуга	1	0,45	0,45	Ст.3 ГОСТ 380-71	
2	ТМ-7/4	Тяга	1	1,47	1,47	Ст.3 ГОСТ 380-71	
1	ТМ-7/3	Ось	2	0,3	0,6	Ст.3 ГОСТ 380-71	
N° поз	Обознач.	Наименование	кол.	Ед. масса	общ.	Материал	Примеч.
3	ТМ-3	Траверса		5,4	Сборочный чертеж	1:5	ТМ-7/2
N° поз.	N° Узла	Наименование		Масса	Материал	М	Лист

Госстрой СССР
Союзводоканалпроект
г. Москва

Нач. отд		
Рук. гр.	Смирнов	
Рук. гр.	Блоков	Шобунина
Инженер		Пушкина
Проверил	Авдеев	Турукина
Проверил		

1972	Здание решеток с двумя механизированными решетками РМВ 600/800	Контейнер для отходов. Узлы. Детали	Типовой проект 0902-2-199	Альбом I	Лист ТМ-7

Типовой проект
0902-2-199
Марка-лист
ТМ-8
Инв. №

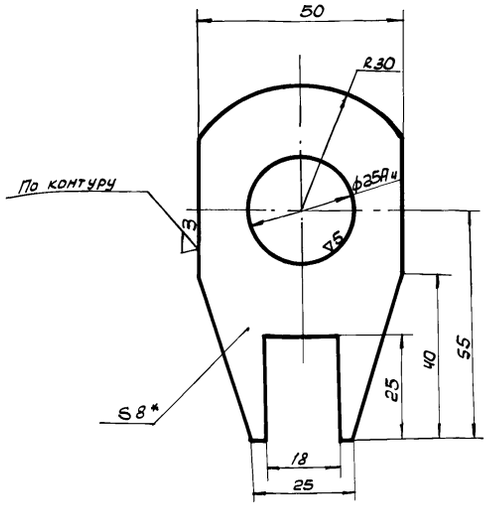

1.* Размер для справок
2. Неуказанные предельные отклонения размеров по 7кл.

4 / 1	ТМ-6/1 / ТМ-7/1	Ушко	0,15	Лист 8 ГОСТ 5681-57 / Ст.3 ГОСТ 500-58	1:1	ТМ-8/4
N поз.	N узла	Наименование	Масса	Материал	М	Лист

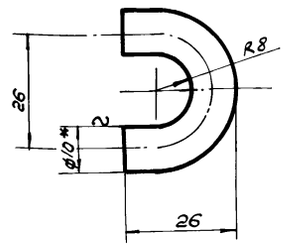

1. Длина разверки 57мм
2.* Размер для справок
3. Предельные отклонения размеров по 7кл.

3	ТМ-6/1	Скоба	0,035	Круг 10 ГОСТ 2590-71 / Ст.3 ГОСТ 535-58	1:10	ТМ-8/5
N поз.	N узла	Наименование	Масса	Материал	М	Лист

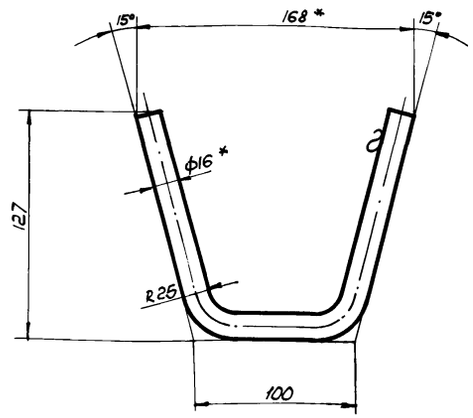

1. Длина развертки 286мм.
2.* Размеры для справок
3. Предельные отклонения размеров по 7 кл.

3	ТМ-7/2	Дуга	0,45	Круг 16 ГОСТ 2590-71 / Ст.3 ГОСТ 535-58	1:2	ТМ-8/6
N поз.	N узла	Наименование	Масса	Материал	М	Лист

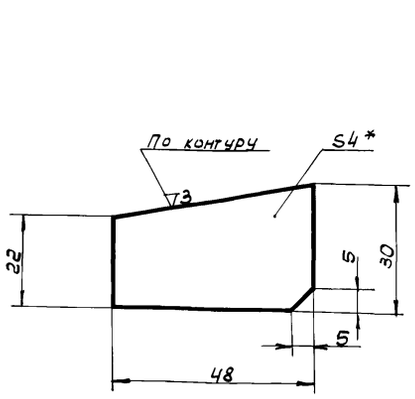

1.* Размер для справок.
2. Предельные отклонения размеров по 7 кл.

8	ТМ-4	Ребро	0,04	Лист 4 ГОСТ 5681-57 / Ст.3 ГОСТ 500-58	1:1	ТМ-8/3
N поз.	N узла	Наименование	Масса	Материал	М	Лист

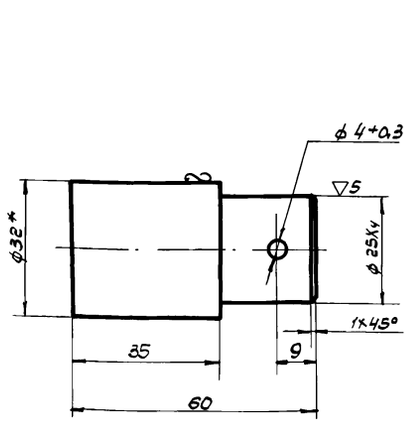

1.* Размер для справок.
2. Неуказанные предельные отклонения размеров по 7кл.

7	ТМ-4	Ось	0,31	Круг 32 ГОСТ 2590-71 / Ст.3 ГОСТ 535-58	1:1	ТМ-8/2
N поз.	№ узла	Наименование	Масса	Материал	М	Лист

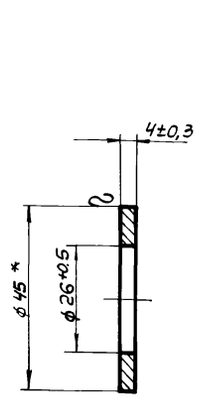

* Размер для справок.

5	ТМ-3	Шайба	0,03	Круг 45 ГОСТ 2590-71 / Ст.3 ГОСТ 535-58	1:1	ТМ-8/1
N поз.	N узла	Наименование	Масса	Материал	М	Лист

Госстрой СССР
СОЮЗВОДОКАНАЛПРОЕКТ
г. Москва

Нач. отд.	Авдеев	Проверил	Смирнов
Рук. гр.	Блоков		
Рук. гр.	Шабунина		
Инженер	Пушкина		
Проверил	Турукина		

1972

Здание решеток с двумя механизированными решетками РМВ $\frac{600}{800}$

Контейнер для отходов. Детали.

Типовой проект	Альбом	Лист
0902-2-199	I	ТМ-8

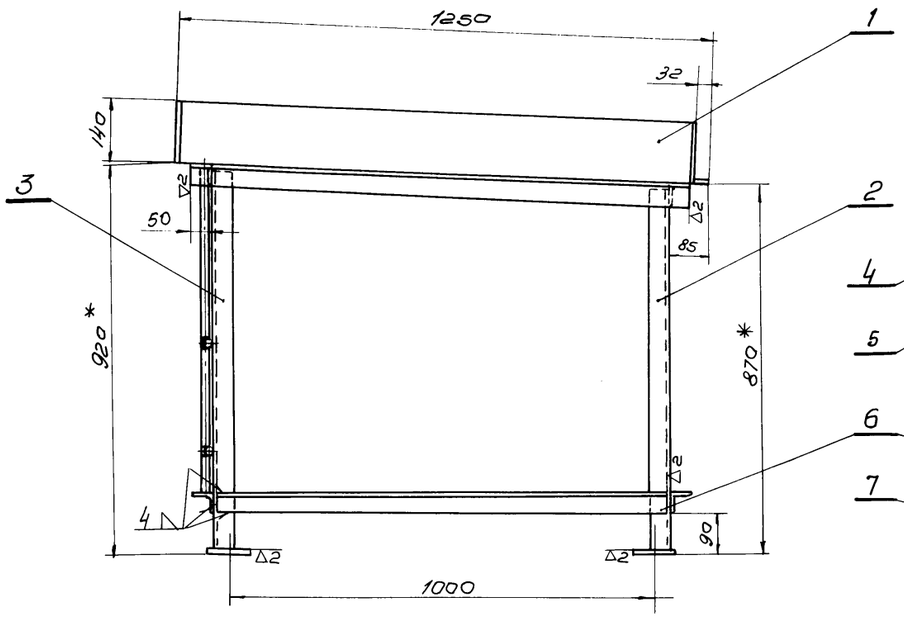

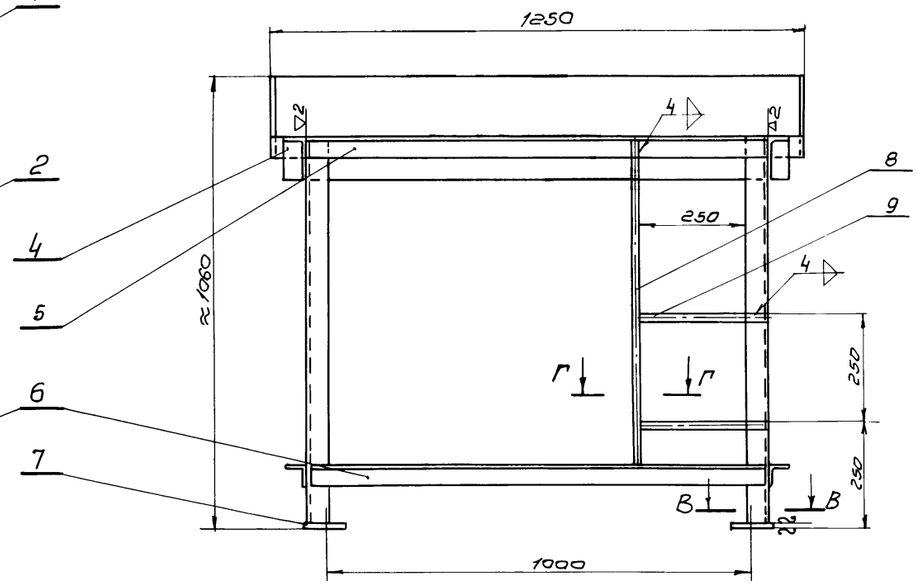

В-В
М 1:2

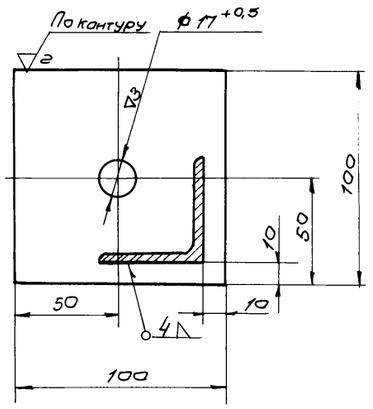

А-А
М 1:2,5

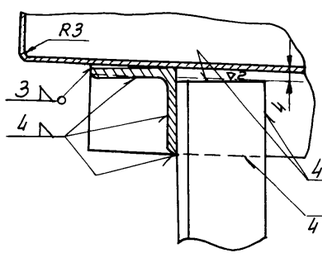

Б-Б
М 1:2,5

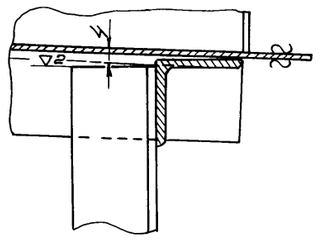

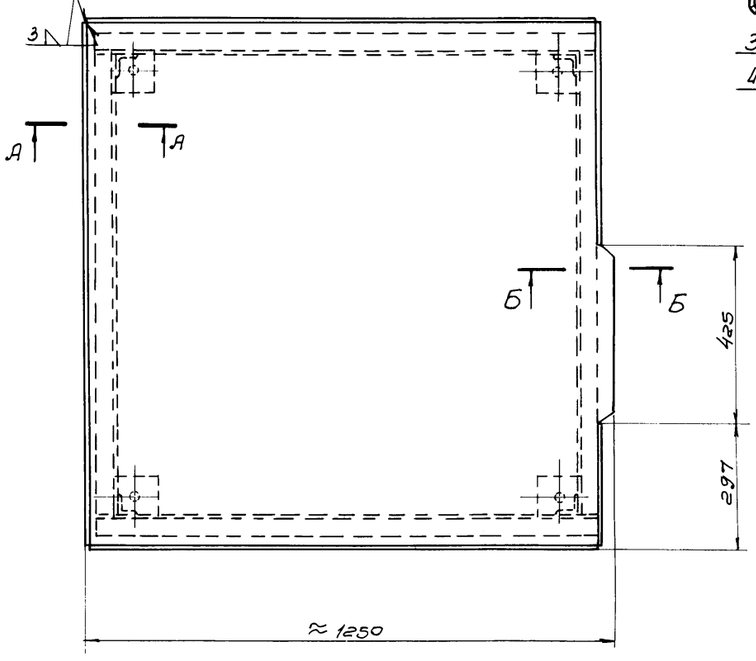

Г-Г
М 1:2

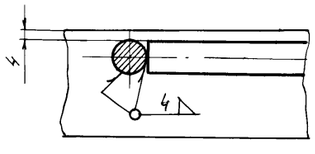

Развертка детали поз.1
М 1:20

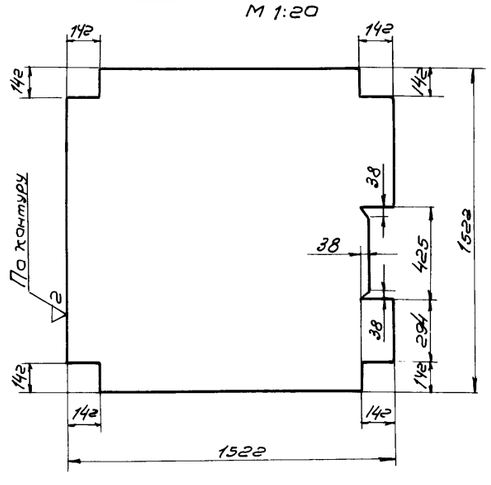

1. Стол окрасить эмалевой краской КО-24 ГОСТ 64-66 в серый цвет.
2. Неуказанные предельные отклонения размеров по 7 кл.
3. * Размеры для справок.

№ поз.	Обозначен.	Наименование	Кол.	Масса ед.	Масса общ.	Материал	Примеч.
9		Поперечина L = 300	2	0,47	0,94	Круг 16 ГОСТ 2590-71 / Ст3 ГОСТ 535-58	Б.Ч.
8		Стойка L = 774	1	1,22	1,22	Круг 16 ГОСТ 2590-71 / Ст3 ГОСТ 535-58	Б.Ч.
7		Платик	4	0,78	3,12	Лист 10 ГОСТ 5681-57 / Ст3 ГОСТ 500-58	По данному чертежу
6		Стяжка L = 1072	4	3,27	13,08	Угол 50×50×4 ГОСТ 8509-57 равноб. Ст3 ГОСТ 535-58	Б.Ч.
5		Стяжка L = 1080	2	3,29	6,58	Угол 50×50×4 ГОСТ 8509-57 равноб. Ст3 ГОСТ 535-58	Б.Ч.
4		Стяжка L = 1182	2	3,6	7,2	Угол 50×50×4 ГОСТ 8509-57 равноб. Ст3 ГОСТ 535-58	Б.Ч.
3		Стойка L = 898	2	2,74	5,48	Угол 50×50×4 ГОСТ 8509-57 равноб. Ст3 ГОСТ 535-58	Б.Ч.
2		Стойка L = 858	2	2,62	5,24	Угол 50×50×4 ГОСТ 8509-57 равноб. Ст3 ГОСТ 535-58	Б.Ч.
1		Корыто	1	5,42	5,42	Лист 3 ГОСТ 5681-57 / Ст3 ГОСТ 501-58	По данному чертежу
—	—	Стол для отходов	48,7	Сборочный чертеж			1:10 ТМ-9
№ поз.	№ узла	Наименование	Масса	Материал			М Лист

Госстрой СССР
СОЮЗВОДОКАНАЛПРОЕКТ
г. Москва

Нач. отд.	Авдеев	
Рук. гр.	Блохов	
Рук. гр.	Шабунина	
Ст. инжен.	Смирнов	
Проверил	Гурукина	

Типовой проект 0902-2-199 Марка-лист ТМ-9 Инв. №

Жердев

1972 г.	Здание решеток с двумя механизированными решетками РМВ 600/800	Стол для отходов. Сборочный чертеж.	Типовой проект 0902-2-199	Альбом I	Лист ТМ-9

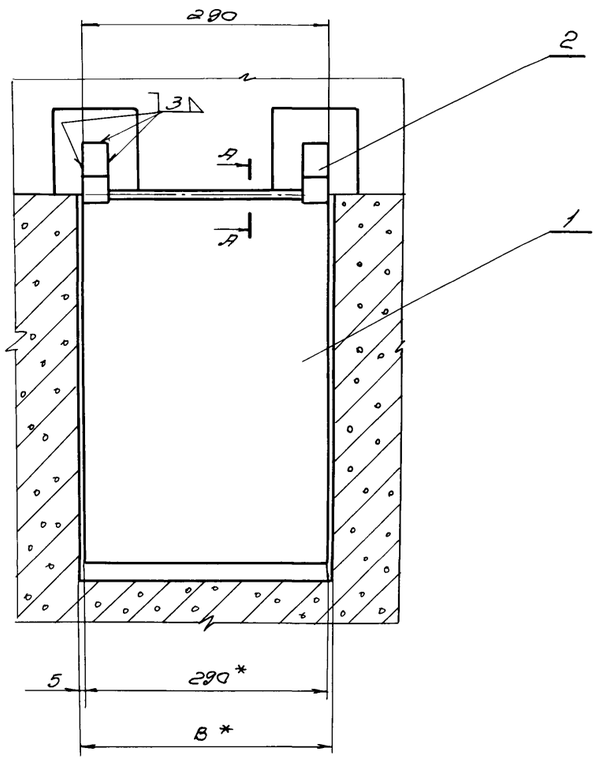

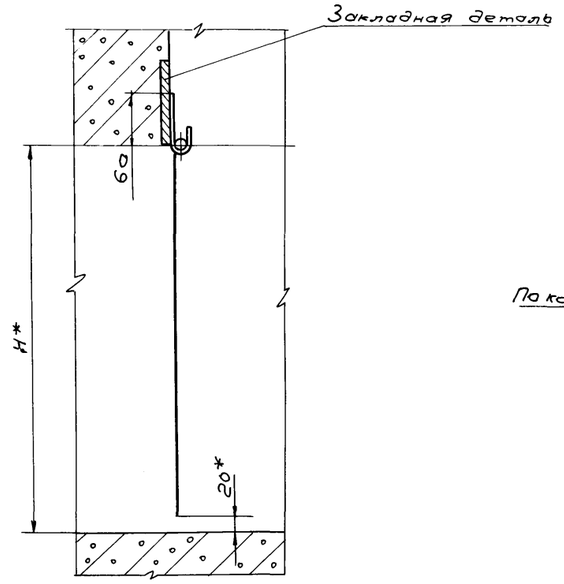

Деталь поз. 1 (Развертка)

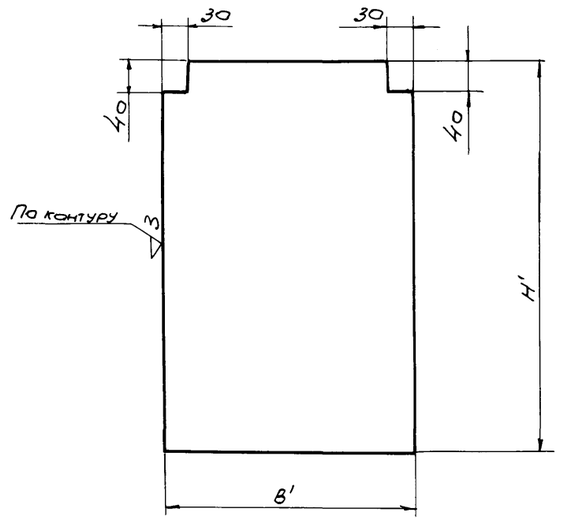

Размеры лотка		Заслонка поз. 1.			Стержень поз. 3		Общий вес
		Размеры		Вес	Длина стержня	Вес	
Н мм	В мм	Н' мм	В' мм	кг	L мм	кг.	кг
450	300	460	290	0.63	290	0.18	1.05
600	450	610	440	1.32	440	0.27	1.8
750	300	760	290	1.1	290	0.18	1.5
900	450	910	440	1.98	440	0.27	2.5

1. Предельные отклонения размеров по 7 кл.
2. *Размеры для справок

Деталь поз. 2
М1:1

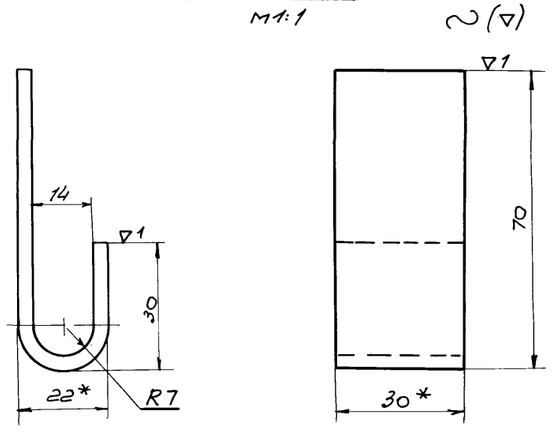

А-А
М2:1

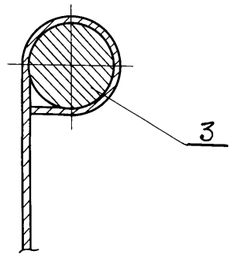

№ поз.	Обозначен.	Наименование	Кол.	Масса ед.	Масса общ.	Материал	Примеч.
3	Б.Ч.	Стержень	1			Круг 10 ГОСТ 2590-71 / Ст.3 ГОСТ 535-58	
2	Б.Ч.	Петля L = 107	2	0,1	0,2	Полоса 4×30 ГОСТ 103-57 / Ст.3 ГОСТ 535-58	По данному чертежу
1	Б.Ч	Заслонка δ = 0,63	1			Сталь тонколистовая кровельная ГОСТ 8075-56	По данному чертежу
—	—	Заслонки 300×450; 450×600; 300×750; 450×900				Сборный чертеж	1:5 ТМ-10
№ дет.	№ узла	Наименование.		Масса		Материал	М Лист

1972	Здание решеток с двумя механизированными решетками. РМВ 600/800	Заслонки 300 × 450; 300 × 750; 450 × 600; 450 × 900 Сборочный чертеж	Типовой проект 0902-2-199	Альбом I	Лист ТМ-10

Типовой проект 0902-2-199
Марка-лист ТМ-10
Инв. №

Госстрой СССР
СОЮЗВОДОКАНАЛПРОЕКТ
г. Москва

Нач. отд. Авдеев
Рук. гр. Блохов
Рук. гр. Шабунина
Инженер Пушкина
Проверил Смирнов
Проверил Турукина
Согласовано: Николаева
Отд. 12 Хрустохова
Отд. 8

Типовой проект
0902-2-199
Марка-лист
ТМ-14
Инв. N

Кран подвесной ручной.

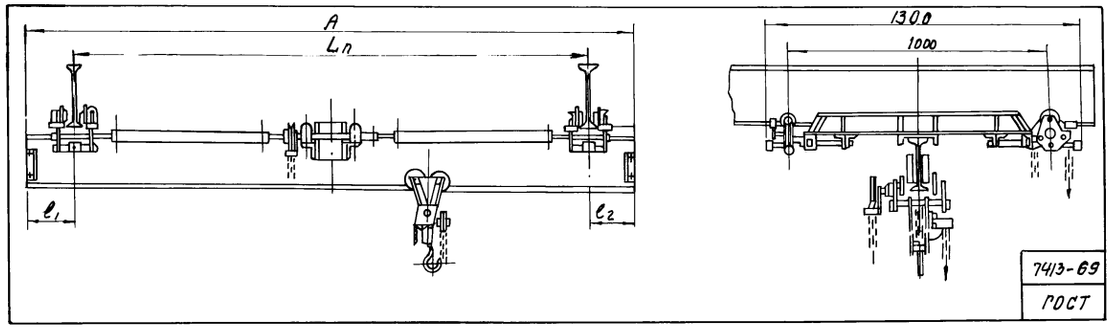

Данные для заказа кран-балки		
NN п/п	Вопросы	Ответы
1	Завод-изготовитель	Красногвардейский крановый завод
2	Условное обозначение по ГОСТ 7413-69	1-5,1-4,5
3	Грузоподъемность т с	1,0
4	Полная длина крана А мм	5100
5	Пролет L п мм	4500
6	Длина консолей $l_1 = l_2$ мм	300
7	Действительный профиль пути крана (N профиля и ГОСТ)	I N 24 M ГОСТ 5157-53
8	Максимальная высота подъема груза, мм	3 000
9	Назначение крана	Монтаж и демонтаж технологического оборудования
10	Количество заказываемых кранов	один
11	Особые условия	Условия нормальные
12	Место установки крана (назначение цеха, температура окр. среды взрывоопасность)	Помещение механических решеток

Сведения о заказчике (заполняются заказчиком)			
N п/п	Вопросы	Ответы	
1	Название предприятия с которым заключается договор и его почтовый адрес		
2	Адрес предприятия и его расчетный счет		
3	Железная дорога и станция назначения для отправки грузов		
4	Ответственный представитель, уполномоченный для переговоров по заказу, его адрес и телефон		
5	Подпись заказчика		М.П.
6	Дата утверждения		

Примечания:

1. Данная габаритка является единственным техническим габаритным документом, на основании которого завод производит изготовление крана.
2. Изменение данных опросного листа в процессе изготовления крана не принимается.
3. При передвижении крана-таль не должна находиться на консоли.
4. Утвержденную габаритку возвратить по адресу: Свердловская область, Артемовский р-н, Красногвардейский крановый завод.

Госстрой СССР
СОЮЗВОДОКАНАЛПРОЕКТ
г. Москва

Нач. отд.		Авдеев	Проверил		Шабунина
Рук. гр.		Махров	Согласовано:		
Рук. гр.		Шабунина	отд. 12		Николаева
Инженер		Турукина	отд. 8		Хрусталева
Проверил		Смирнов			

1972г	Здание решеток с двумя механизированными решетками РМВ $\frac{600}{800}$.	Габаритка для заказа крана подвесного ручного	Типовой проект 0902-2-199	Альбом I	Лист ТМ-11

Типовой проект
0902-2-199
Марка-лист
ВК-1
Инв. №

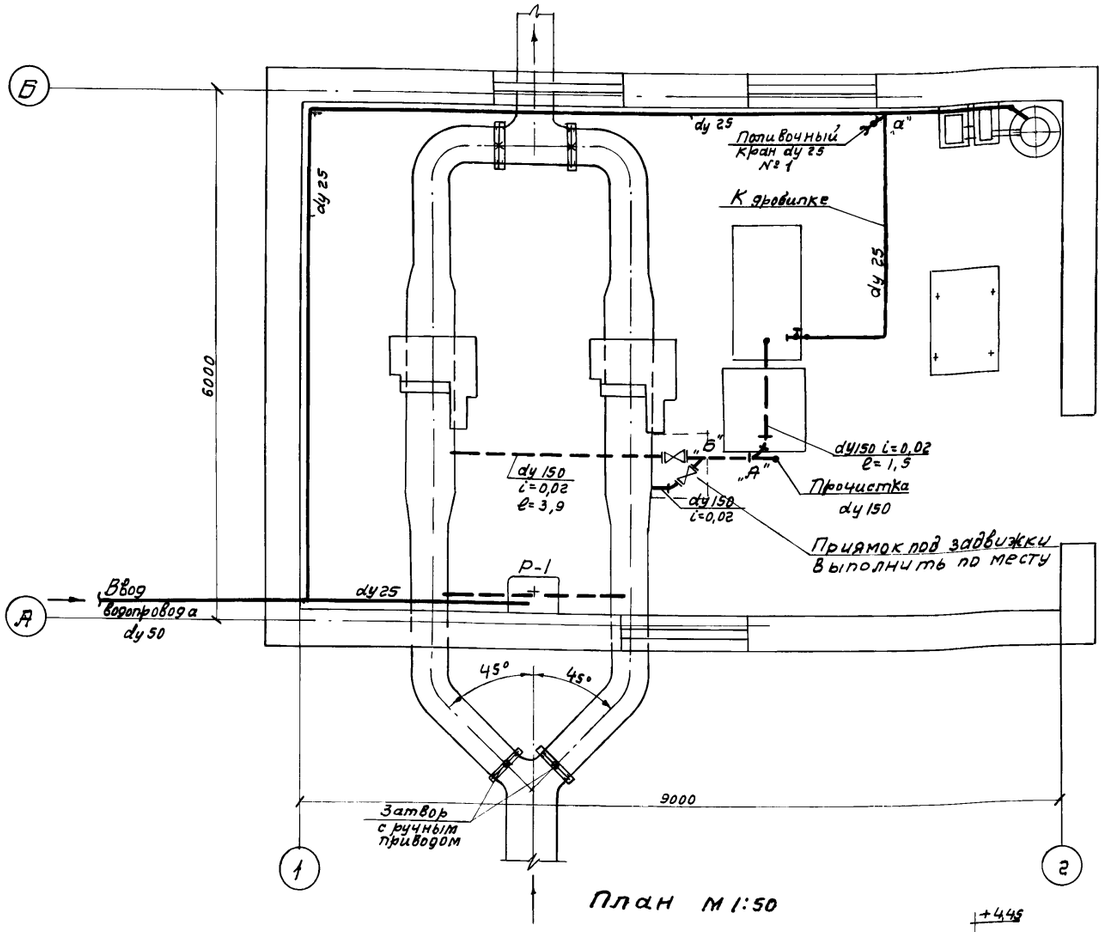

План М 1:50

Условные обозначения

— водопровод

— — канализация

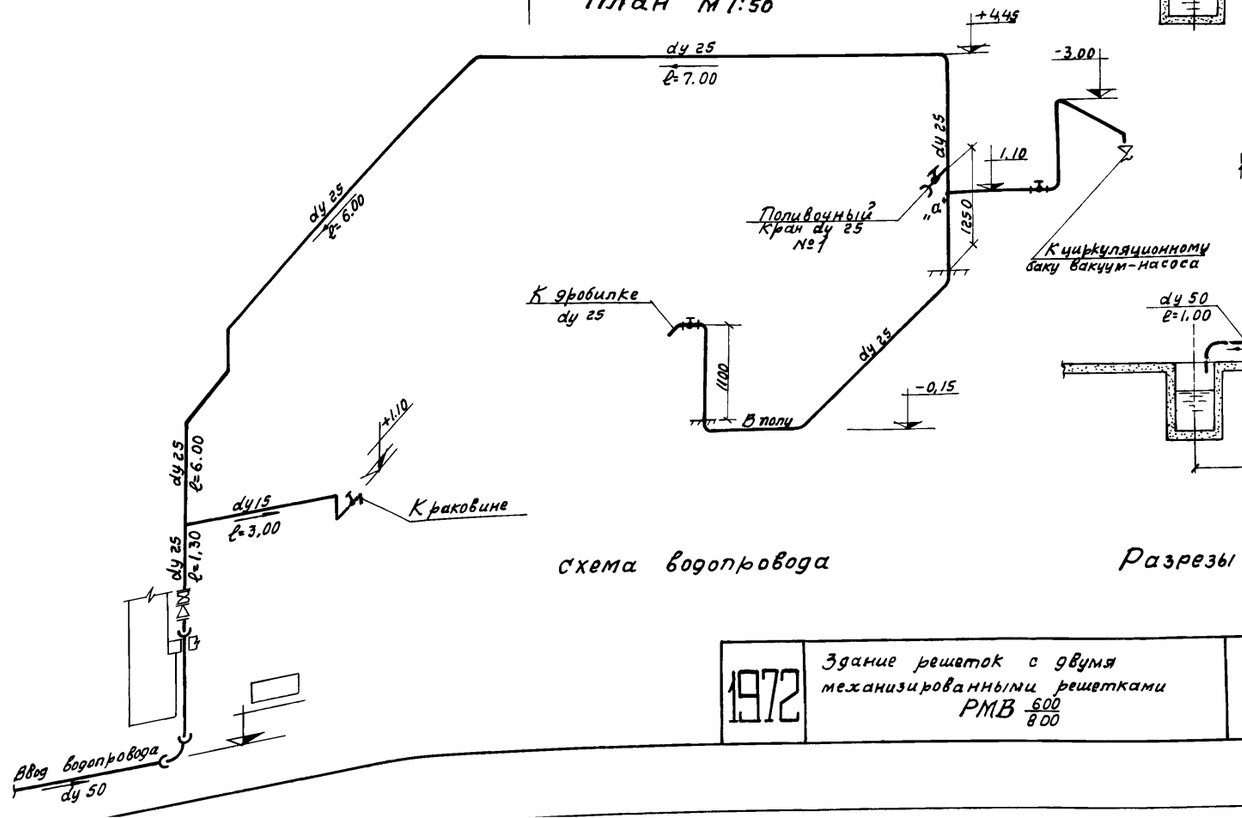

Схема водопровода

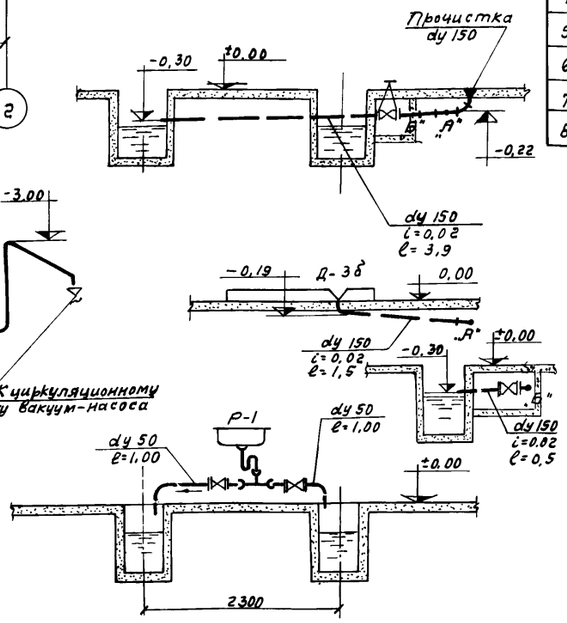

Разрезы по канализации

Спецификация

NN п/п	Наименование	Материал	Условный проход	Един. изм.	К-во	Вес в кг Един.	Вес в кг общ.	ГОСТ Марка
	Водопровод							
1	Трубы чугунные напорные	чугун	50	пм	5,0	10,6	53,0	ГОСТ 5525-61
2	Трубы стальные водогазопроводные оцинкован.	сталь	25	"	35,0	2,39	83,65	ГОСТ 3262-62
3	То же	"	15	"	4,0	1,28	5,12	"
4	Вентиль запорный муфтовый	чугун	25	шт	2	1,4	2,8	15 кч 18р
5	Кран водоразборный		15	"	1	0,37	0,37	ГОСТ 8906-58
6	Поливочный кран внутренний		25	комп	1			
7	Колено раструб-гладкий конец	сталь	50	шт.	1	8,4	8,4	ГОСТ 5525-61
8	Патрубок фланец-гладкий конец	"	50	"	1	6,2	6,2	"
9	Вентиль запорный фланцевый	"	25	"	1	3,6	3,6	15ч 9р
10	Переход концентрический	"	50х25	"	1	0,2	0,2	МСН 120-69 ММСС СССР
11	Фланец стальной приварной плоский	"	50	"	1	2,06	2,06	ГОСТ 1255-67
	Канализация							
1	Трубы стальные	сталь	150	пм	7,0	18,99	132,93	ГОСТ 10704-63
2	То же	"	57х3	"	3,0	4,0	12,0	"
3	Тройник раструбный	"	50х50	шт	1	11,7	11,7	ГОСТ 5525-61
4	Патрубок фланец-гладкий конец	"	50	"	1	6,2	6,2	"
5	Задвижка параллельная фланцев.	чугун	150	"	2	78,5	157,0	30ч 6бр
6	То же	"	50	"	2	18,0	36,0	"
7	Сифон-ревизия двухоборотный прямой	сталь	50	"	1	4,6	4,6	ГОСТ 6924-69
8	Раковина РСТО-1 стальная эмалированная	сталь		"	1			ГОСТ 8631-57

Примечания:

1. Участок трубопровода от точки „а" до дробилки монтировать только, если в здании решеток не устанавливается насос для гидроэлеватора.
2. Стальные трубопроводы окрасить перхлорвиниловой краской.
3. В рамке проставить отметку ввода водопровода в зависимости от глубины промерзания грунта.

1972	Здание решеток с двумя механизированными решетками РМВ 600/800	Внутренние водопровод и канализация. План, схема водопровода, разрезы по канализации. Спецификация.	Типовой проект 0902-2-199	Альбом I	Лист ВК-1

Госстрой СССР
АЗВОДОКАНАЛПРОЕКТ
г. Москва

Нач. отдела	Игрицкий	
рук. группы	Николаева	Николаева
Ст. инженер	Зазова	Зазова
1 Инженер	Шувалова	Зазова
Проверил	Шишкина	

Типовой пр
0902-2-199
Лист
ОВ-1
Инв N

Характеристика отопительно-вентиляционных систем

№ системы	Кол. систем	Наименование обслуживаемого помещения	Обозн. для заказа	Вентилятор: Тип.	№	Схема исп.	Полож. вращ.	L м³/ч	H кгс/м³	n об/мин.	Электродвигатель: Серия	N квт	n об/мин	Примечание
ПУ-1	1	Помещение решеток	А 4105-2	Ц4-70	4	1	л. 0°	2540	40	1410	АОЛ2-21-4	1,1	1410	
ВУ-1	1	Помещение решеток	А 4105-2	Ц4-70	4	1	Пр. 0°	2540	40	1410	АОЛ2-21-4	1,1	1410	

Основные показатели по проекту

Наименование сооружения	Кубатура м³	Расход тепла в ккал/час: tн	На отопление	На вентиляцию	Общий расход тепла	Установочная мощность эл. двиг.
Здание решеток с двумя механизированными вертикальными решетками РМВ 600/800	308	-20	17520	26300	43820	2,2
		-30	19050	33600	52650	
		-40	22960	41000	63960	

Калориферы

Наименование системы	Расчетная наружная темпер.	Теплоноситель - вода 150°-70°С: Модель	Сопротивл. кг/м²	Темпер. нагрева от	до	Расход тепла	Кол-во	Теплоноситель - вода 110°-70°С: Модель	Сопротивл. кг/м²	Темпер. нагрева от	до	Расход тепла	Кол-во
ПУ-1	-20°С	КМС-5	4,0	-20	40	43820	2	КМС-5	4.0	-20	40	43820	2
	-30°С	КМС-6	3.0	-30	42	52650	2	КМС-6	3.0	-30	42	52650	2
	-40°С	КМС-7	2,2	-40	48	63960	2	КМС-7	2,2	-40	48	63960	2

Перечень типовых чертежей примененных в проекте

№ п/п	Наименование чертежей	Обозначение
1	Унифицированные узлы прохода вытяжных вентиляционных шахт через покрытия промышленных зданий.	2.494-1 в.1
2	Зонты и дефлекторы вентиляционных систем	4.904-12
3	Установка и крепление центробежных вентиляторов на кронштейнах	ОВ-02-118 в.3
4	Средства крепления трубопроводов	3.904.-5 в.2.
5	Крепление стальных неизолированных воздуховодов.	3.904-10
6	Гибкая вставка	2.494-8

Условные обозначения

№ п/п	Наименование обозначения	Обозначение
1	Трубопровод подающий	
2	Трубопровод обратный	
3	Уклон трубопровода i≥0,003	
4	Тройник с пробкой	т.п.
5	Грязевик	
6	Вентиль	
7	Термометр	т
8	Манометр	м
9	Дефлектор	
10	Зонт	
11	Трос	
12	Воздуховод круглый d=200	d 200
13	Воздуховод прямоугольного сечения 200×400(h)	200×400(h)
14	Диафрагма d=132	d=132

Госстрой СССР
СОЮЗВОДОКАНАЛПРОЕКТ
г. Москва

Нач. отдела		Посыпкин	Проверил		Иванов
Гл. спец.		Ивонов			
Ст. инжен.		Евгеньев			
Ст. инжен.		Чуканова			

1972 г.	Здание решеток с двумя механизированными решетками РМВ 600/800	Отопительно-вентиляционное оборудование. Показатели проекта.	Типовой проект 0902-2-199	Альбом I	Лист ОВ-1

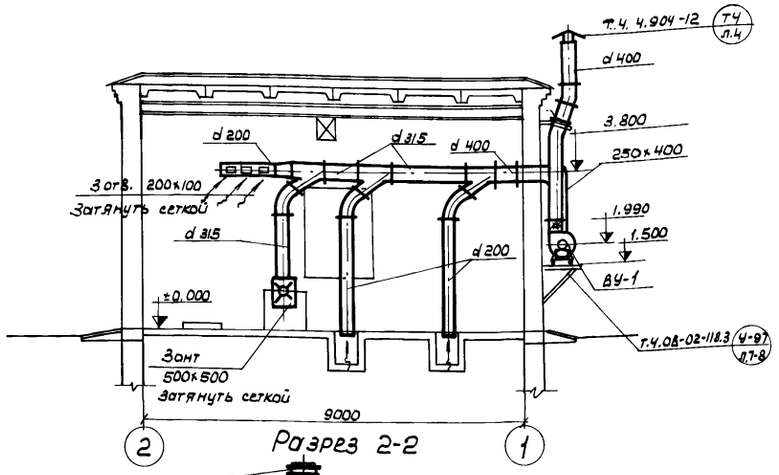

Разрез 2-2

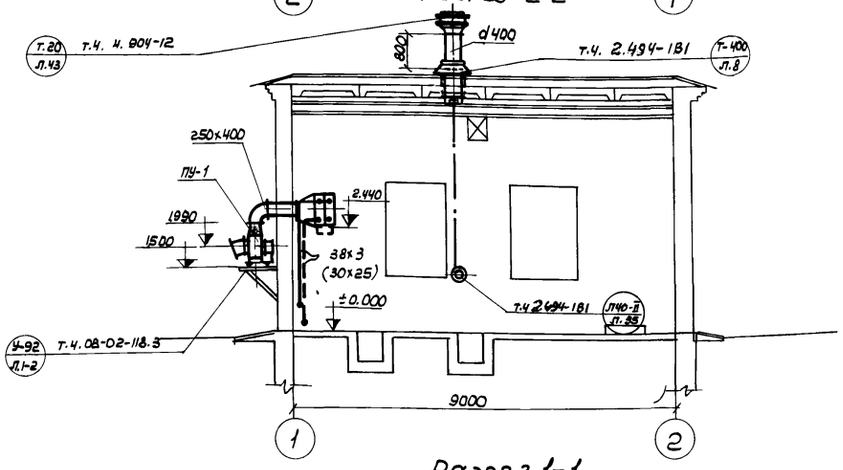

Разрез 1-1

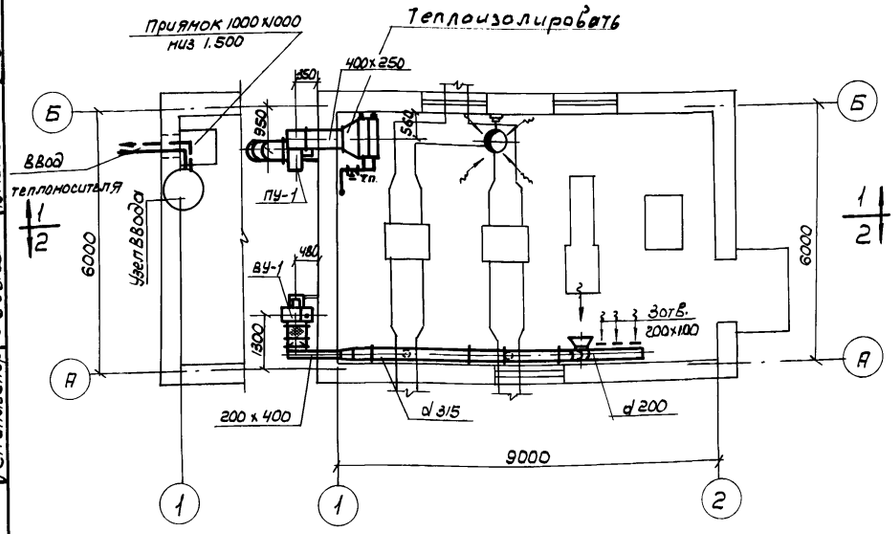

План на отметке ± 0.000

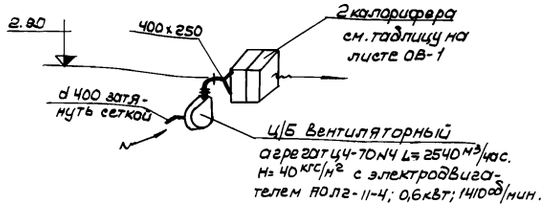

Схема воздуховодов системы ПУ-1

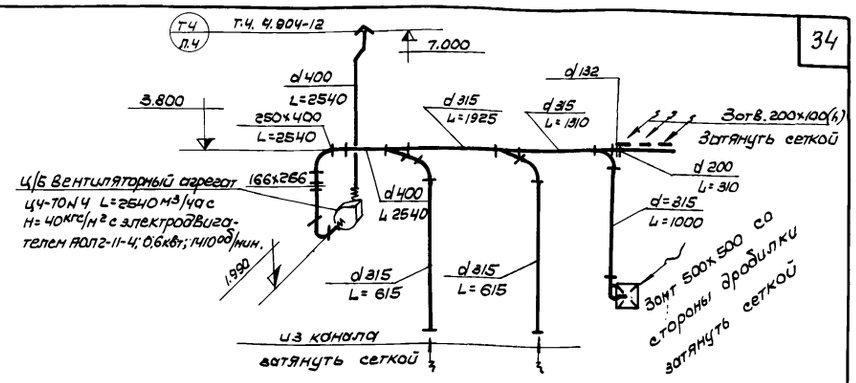

Схема воздуховодов системы ВУ-1

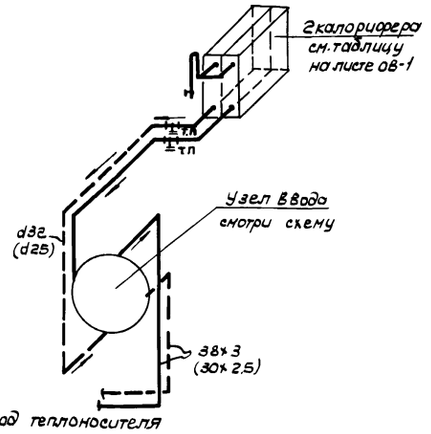

Схема подводки трубопроводов к калориферам.

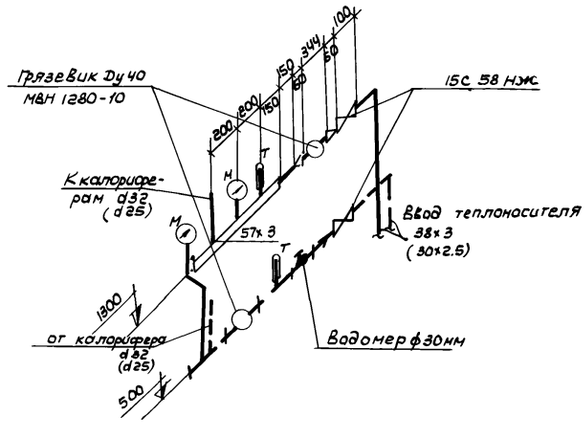

Схема узла ввода

Примечание:

1. Диаметры труб указаны для теплоносителя вода 110°-70°. В скобках указаны диаметры для теплоносителя вода 150°-70°.
2. Смотреть совместно с чертежами ОВ-1, ОВ-3.
3. На чертеже номера калориферов в зависимости от теплоносителя и наружной температуры см. в таблице нагревательных приборов см. лист ОВ-1.

1972	Здание решеток с двумя механизированными решетками РМВ $\frac{600}{800}$	План, разрез, схемы, узел ввода	Типовой проект 0902-2-199	Альбом I	Лист ОВ-2

Типовой пр. 0902-2-199
Лист ОВ-2
Инв N

Проверил: Иванов
Согласовано: Хрусталева, Шишкина
Отд. N8, Отд. N12
Посыпкин, Иванов, Евгеньев, Чуканова
Нач. отд., Гл. спец., Ст. инженер, Ст. инженер

Госстрой СССР
Союзводоканалпроект г. Москва

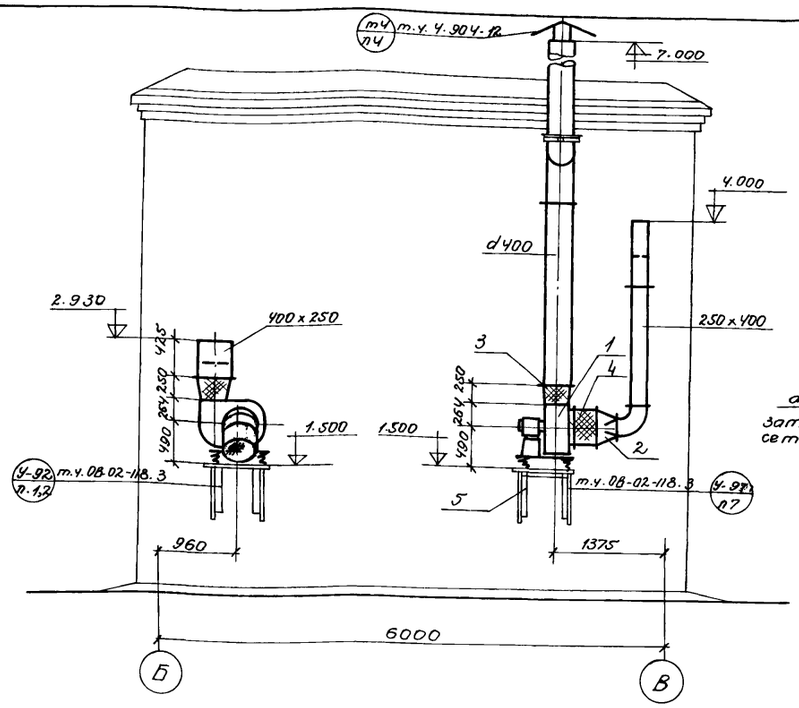

Вид А

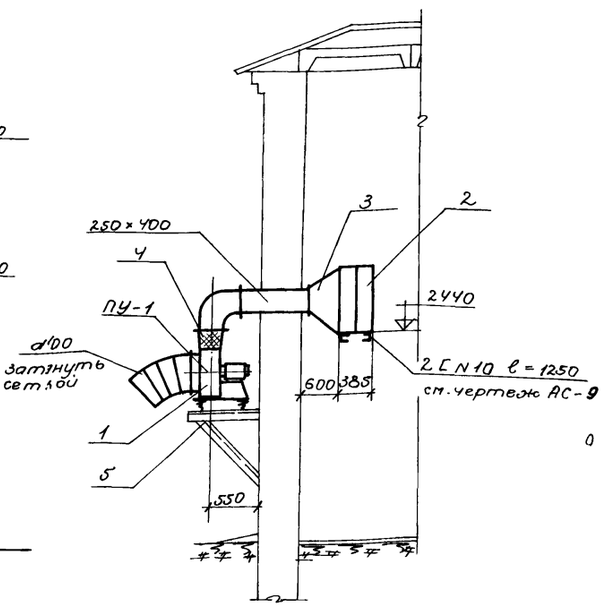

Разрез 1-1

Монтажная спецификация ПУ-1

№ поз.	Наименование	ед. изм.	К-во	Вес в кг. ед.	Вес в кг. общ.	Примечание
1	Центробежный вентиляторный агрегат ЦЧ-70 N4 Л.0° с электродвигателем АОЛ2-11-4 0.6 квт 1410 об/мин	шт	1	85	85	АЧ 105-2
2	Калорифер при-20°С КМС-5 при-30°С КМС-6 при-40°С КМС-7	шт	2 2 2	85 99 117	170 198 234	
3	Переход из лист. стали δ=1мм l=500мм при-20°С 250×400-600×770 при-30°С 250×400-600×860 при-40°С 250×400-720×860	м2 м2 м2	1.5 1.6 1.7	8 8 8	12 12.8 13.4	ГОСТ 8075-56
4	Мягкая вставка 280×280-250×400	м2	0.6	—	—	ГОСТ 7130-54
5	Кронштейн для установки вентилятора У-92	шт	1	139	139	ОВ-02-118.3

Монтажная спецификация ВУ-1

№ поз.	Наименование	ед. изм.	К-во	Вес в кг ед.	Вес в кг общ.	Примечание
1	Центробежный вентиляторный агрегат ЦЧ-70 N4 Пр.0° с электродвигателем АОЛ2-11-4 0.6 квт. 1410 об/мин.	шт	1	85	85	АЧ 105-2
2	Переход из лист. ст. δ=1мм d400-200×400	м2	0.5	8	4	ГОСТ 8075-56
3	Мягкая вставка 280×280 - d400	м2	0.5	—	—	ГОСТ 7130-54
4	Гибкая вставка ВГВ-4	шт	1	4.69	4.69	2.494-8
5	Кронштейн для установки вентилятора У-97	шт	1	108	108	ОВ-02-118.3

Примечания:

На чертеже указаны номера калориферов и размеры переходов в зависимости от наружной температуры см. таблицы монтажных спецификаций.

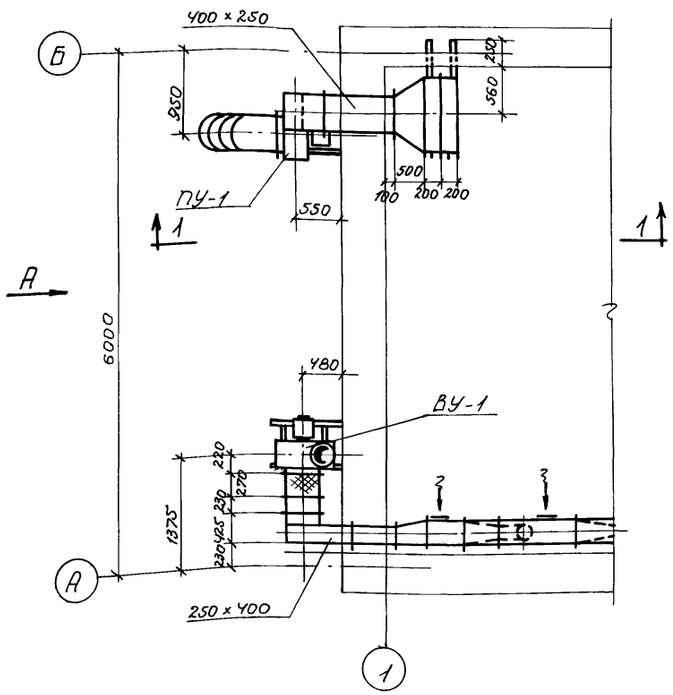

План на отметке ±0.000

1972	Здание решеток с двумя механизированными решетками РМВ 600/800.	Приточная ПЧ-1 и вытяжная ВЧ-1 системы.	Типовой проект 0902-2-199	Альбом I	Лист ОВ-3

Типовой пр. 0902-2-199
Лист ОВ-3
Инв N

Госстрой СССР
СОЮЗВОДОКАНАЛПРОЕКТ г. Москва

Нач. отд.		Посыпкин
Гл. спец.		Иванов
Гл. инж. п-та	Евгенье	Евгеньев
Ст. инженер	Евгенье	Чуканова

Проверил Иванов

Типовой проект 0902-2-199
Марка-лист ЭЛ-1
Инв. №

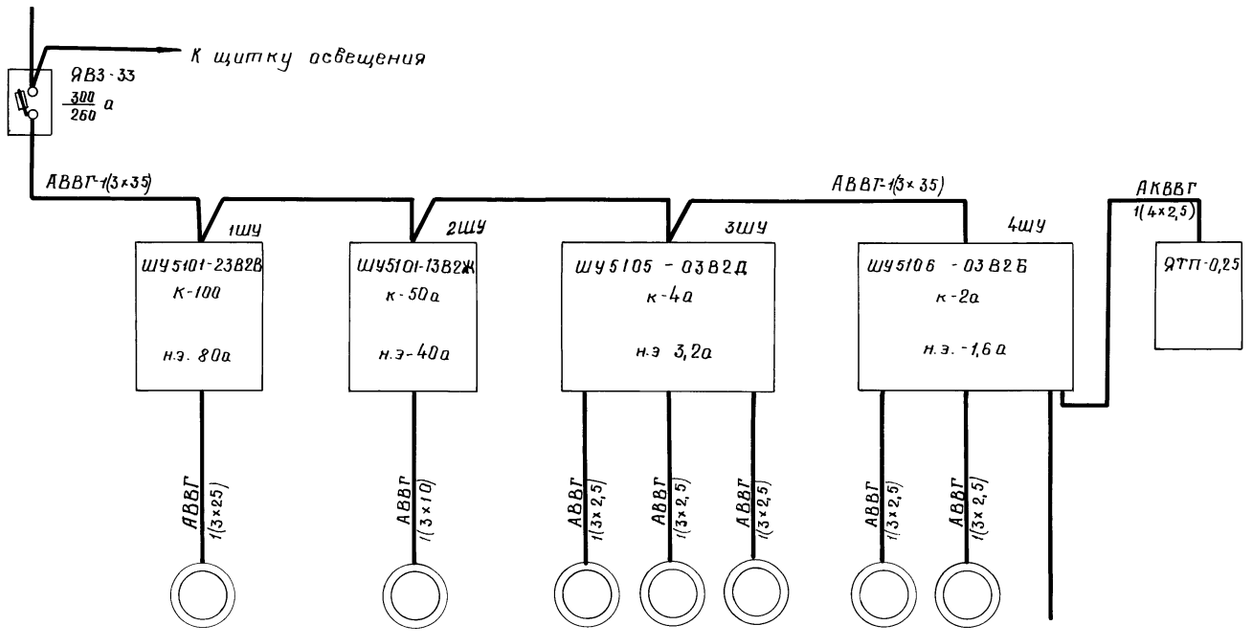

Ввод 380/220в										
Данные вводного аппарата	Тип. Номинальный ток, а									
Марка и сечение кабеля										
Данные распределительной аппаратуры	Тип. Ток расцепителя, а Ток нагревательного элемента, а									
Марка и сечение кабеля										
Электроприемник	№ по плану		1	2	3	6	7	4	5		
	Тип		АО2-81-2 (АО2-81-4)	АО2-71-4	АО2-22-4	АОЛ2-22-4	АОЛ2-22-4	АО2-11-6	АО2-11-6		
	Номинальная мощность, квт.		40	22	1,5	1,5	1,5	0,4	0,4		
	Ток, а Jн / Jп		75(73,3) / 525(573)	41,4 / 280	3,5 / 24,5	3,5 / 24,5	3,5 / 24,5	1,4 / 9,1	1,4 / 9,1		
Наименование механизма			Насос 4К-6 (насос 5Ф-6) гидроэлеватора	Дробилка Д-3б	Вакуум-насос КВН-4	Приточный вентилятор системы ПУ-1.	Вытяжной вентилятор системы ВУ-1	Механизированные решетки РМВ 600/800		Резерв	Для питания прибора КЭП и ремонтного освещения.

Госстрой СССР
Союзводоканалпроект
г. Москва

Ростовское отделение

Нач. отдела	Рук. группы	Ст. инженер
Проверил	Трухачев	Раевский
	Лидман	Раевский

1972 г.	Здание решеток с двумя механизированными решетками РМВ 600/800	Принципиальная однолинейная схема сети 380/220в	Типовой проект 0902-2-199	Альбом I	Лист ЭЛ-1

Типовой проект 0902-2-199
Марка-лист ЭЛ-2
Инв. N

Механизированная решетка 4(5)

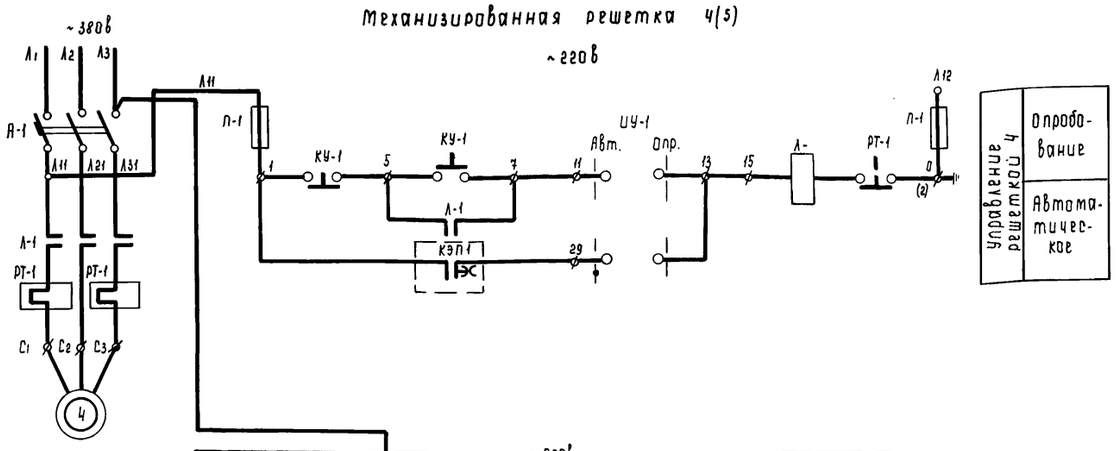

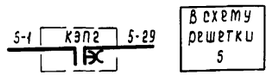

Насос 1 гидроэлеватора и дробилка 2.

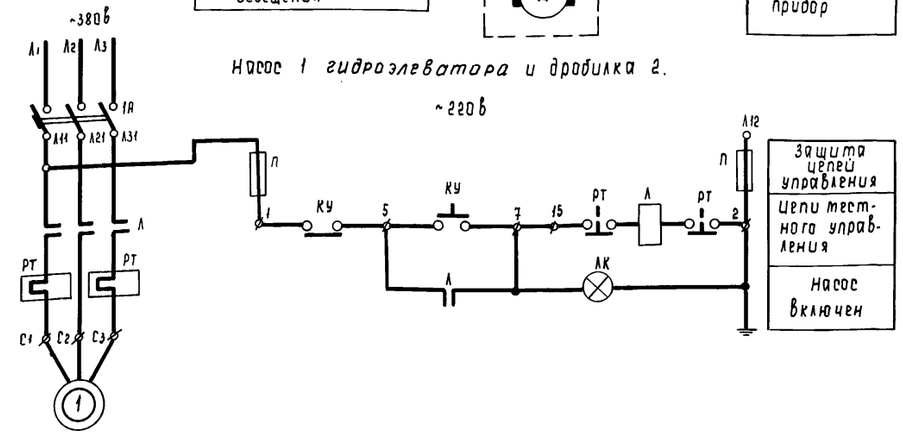

Вакуум - насос 3 и вентсистемы 6, 7.

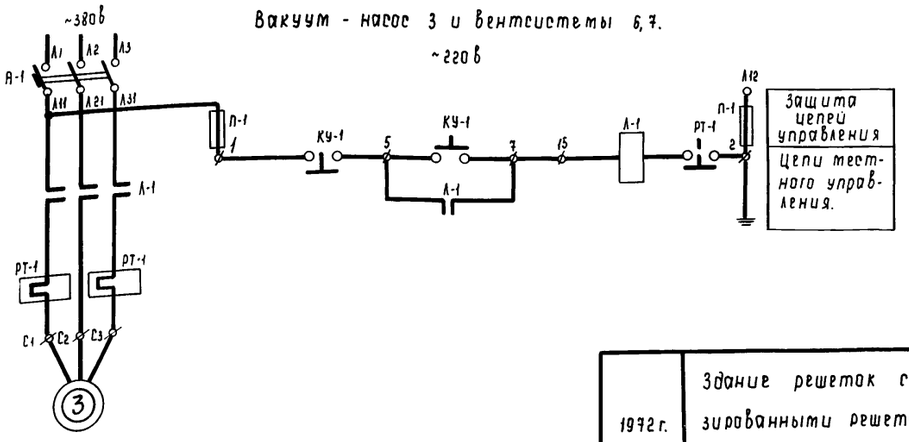

Диаграмма замыкания контактов КЭП'а

	Полный цикл работы в мин								Назначение цепи	
	0	10	20	30	40	50	60	71,28		
КЭП-1	▬								4	Включение решетки
КЭП-2		▬							5	

Пояснения к схемам:

Управление всеми механизмами местное, кнопками со шкафов управления 1÷4ШУ. Для механизированных решеток (приводы 4,5) предусматривается автоматическое управление по временной программе с помощью прибора КЭП. Время работы и пауза уточняются при эксплуатации.

Примечания:

1. Провода, показанные (—//—) перечеркнутыми, при монтаже снять.
2. Расцепители автоматов и нагревательные элементы тепловых реле пускателей приведены на схеме силовой сети.

Перечень электрооборудования

Обозначение	Наименование	Тип	Технические данные	Кол-во	Примечание
У механизма					
1	Двигатель насоса 5Ф-12	АО2-81-4	~380в; 40 квт, 1440 об/мин	1	
2	Двигатель дробилки	АО2-71-4	~380в; 220 квт, 1460 об/мин	1	
3	Двигатель вакуум-насоса	АО2-22-4	~380в; 1,5 квт, 1500 об/мин	1	
4(5)	Двигатель решетки	АО2-11-6	~380в; 0,4 квт; 935 об/мин	2	
Шкаф управления 1ШУ (2ШУ)					
1А	Автоматический выключатель	А3124 (АК63-3мг)	см. примечание	1	ШУ 5101-23В2В (13В2Ж) Клемму „2"-заземлить
Л	Пускатель магнитный	ПА-512 (ПА-412)		1	
КУ	Кнопка управления	КСГ1-12	~380в К: 2з и 2р	1	
ЛК	Лампа сигнальная	ЛС-53	~220в; красн. колпач.	1	
П	Предохранитель	ПРС-6-II	~380в; Jпл. вст. = 6а	2	
Шкаф управления 3ШУ (4ШУ)					
А-1; А-2 А-3	Автоматический выключатель	АК63-3мг	см. примечание 2	3	ШУ5105(6)-03В2Д (03В2Б) Клемму „2"-заземлить
Л-1, Л-2 Л-3	Пускатель магнитный	ПМЕ-112		3	
КУ-1, КУ-2 КУ-3	Кнопка управления	КСГ1-12	~380в; К: 2з и 2р	3	
П-1 П-2 П-3	Предохранитель	ПРС-6-II	~380в; Jпл. вст. = 6а	6	
ИУ-1, ИУ-2 ИУ-3	Пакетный переключатель	ПП3-10/Н2	~380в; 6а	3	
Ящик ЯТП-0,25					
ТР	Трансформатор понижающ.	ТБС2-0,16	160 ва; в.н. ~220в; н.н. ~127в и 12в. исп.1	1	Взамен тр-ра ОСО-0.25
1А, 2А, 3А	Автоматич. выключатель	АБ25	~220в; Т-15а	3	
На боковой стенке шкафа 4ШУ					
КЭП	Командный электропневматический прибор	КЭП-12У	~127в; без соленоида, К: 12з. с выдержк. врем.	1	Цикл 71мин.28сек

1972 г.	Здание решеток с двумя механизированными решетками РМВ 600/800	Принципиальные схемы управления механизмами.	Типовой проект 0902-2-199	Альбом I	Лист ЭЛ-2

Ростовское отделение
Нач. отдела — Трухачев
Рук. группы — Раевский
Ст. инженер — Лидман
Проверил — Раевский

Госстрой СССР
Союзводоканалпроект
г. Москва

1 ШУ
Вид спереди

2 ШУ
Вид спереди

3 ШУ
Вид спереди

4 ШУ
Вид спереди

КЭП-12У на боковой стенке шкафа 4 ШУ

В ящике ЯТП трансформатор ОСО – 0.25 заменен на трансформатор ТБС2-0.16

Условное обозначение:

Провод демонтировать

ЯТП
на стене у шкафа
4 ШУ

Типовой проект 0902-2-199
Марка-лист ЭЛ-3
Инв. №

Ростовское отделение Госстроя СССР Союзводоканалпроект г. Москва

Нач. отд.		Лидман
Рук. группы	Трухачев	Раевский
Ст. инженер	Раевский	Лидман
Ст. техник	Лидман	Бондарева

1972 г.	Здание решеток с двумя механизированными решетками РМВ 600/800	Шкафы управления. 1 ШУ ÷ 4 ШУ. Схемы подключений.	Типовой проект 0902-2-199	Альбом I	Лист ЭЛ-3

Типовой проект 0902-2-199
Марка-лист ЭЛ-4
Инв. №

План на отм. ± 0,00
М 1:50

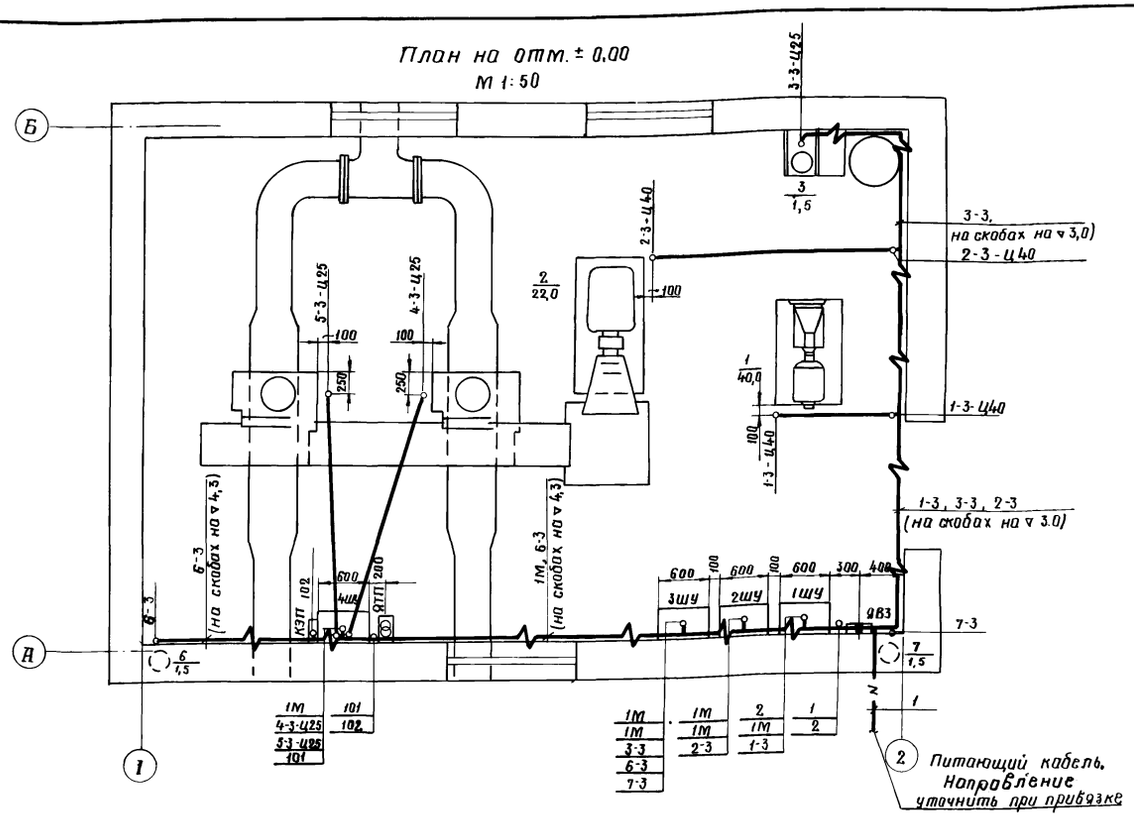

Кол.	Поз.	Наименование	Обозначение сортамент	Технические данные размеры	Общая масса	Примечание
—	1	Полоса перфорированная	К202	ℓ=10м	3,7	
3	2	Ввод гибкий	К971		2,43	
2	3	Ввод гибкий	К975		3,24	

Спецификация электрооборудования.

Примечания:

1. Кабели прокладывать по стенам и крепить скобами из перфорированной полосы.
2. Кабели на высоте менее 2х метров от уровня пола защищать трубами.
3. Подвод кабеля к эл. двигателям выполнить в гибком вводе (поз. 2, 3).
4. Аппаратуру на стене установить на следующей высоте от уровня пола:
   а) шкаф – 0,8м
   б) ящик с рубильником, ЯТП. – 1,5м

Условные обозначения:

- 1÷4ШУ – Шкафы управления
- ЯВЗ – Ящик с рубильником
- ЯТП – Ящик с трансформатором
- КЭП – Командный электропневматический прибор
- 1/400 Эл. двигатель № по плану / мощность, квт.
- Кабель прокладываемый открыто
- Труба прокладываемая в подливке пола.

Госстрой СССР Союзводоканалпроект Ростовское отделение 1972г.	Здание решеток с двумя механизированными решетками РМВ 600/800	Типовой проект 0902-2-199 Альбом
	Прокладка кабелей	Лист ЭЛ-4-1

N кабеля провода трубы	Трасса: Начало	Трасса: Конец	Проходы: Через трубы	Проходы: Через ящики	Трубы: Расчетная длина, м	Трубы: Условный проход, мм	Кабели, провода: По проекту: Марка	По проекту: Число жил и сечение	По проекту: Расчетная длина, м +10%	Проложено: Марка	Проложено: Число жил и сечение	Проложено: Длина м.
1	2	3	4	5	6	7	8	9	10	11	12	13
		Перед нарезкой длины кабелей уточняются по месту!										
1	Ввод 380/220в	Ящик с рубильником ЯВЗ										
2	Ящик ЯВЗ	Шкаф управления 1ШУ.	2		2	ц40	АВВГ	1(3×35)	6			
1М	Шкаф 1ШУ	Магистраль питания шкафов 1÷4ШУ	1М		5	ц40	АВВГ	1(3×35)	36			
1-3	— " —	Двигатель насоса 1.	1-3		4	ц40	АВВГ	1(3×25)	20			
2-3	Шкаф 2ШУ	Двигатель дробилки 2.	2-3		5	ц40	АВВГ	1(3×10)	18			
3-3	Шкаф 3ШУ	Двигатель насоса 3	3-3		1	ц25	АВВГ	1(3×2,5)	17			
6-3	— " —	Двигатель вентилятора 6					АВВГ	1(3×2,5)	11			
7-3	— " —	Двигатель вентилятора 7.					АВВГ	1(3×2,5)	6			
4-3	Шкаф 4ШУ	Двигатель решетки 4.	4-3		7	ц25	АВВГ	1(3×2,5)	10			
5-3	— " —	Двигатель решетки 5	5-3		7	ц25	АВВГ	1(3×2,5)	10			
101	— " —	Ящик ЯТП (на стене).	102		2	ц25	АКВВГ	1(4×2,5)	3			
102	Ящик ЯТП	Прибор КЭП	103		2	ц25	АКВВГ	1(4×2,5)	6			

Примечание:
Марка, сечение и длина кабеля №1 определяется при привязке проекта.

Госстрой СССР Союзводоканалпроект Ростовское отделение 1972г.	Здание решеток с двумя механизированными решетками РМВ 600/800	Типовой проект 0902-2-199 Альбом
	Кабельный журнал	Лист ЭЛ-4-2

Ростовское отделение
Нач. отдела
Рук. группы
Ст. инженер
Ст. техник
Трухачев
Раевский
Лидман
Черепанова
Проверил
Чапны

Госстрой СССР Союзводоканалпроект г. Москва

1972г.	Здание решеток с двумя механизированными решетками РМВ 600/800	Прокладка кабелей Кабельный журнал	Типовой проект 0902-2-199	Альбом I	Лист ЭЛ-4

Типовой проект
0902-2-199
Марка-лист
ЭЛ-5
Инв. №

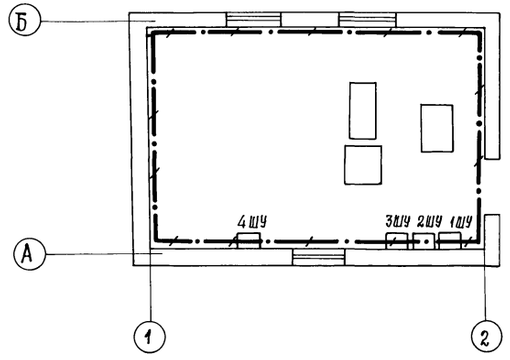

Примечания:

1. Для заземления корпусов электрооборудования предусматривается магистраль заземления из стали – 40×4, прокладываемая внутри здания.
2. Магистраль заземления присоединить к нулевым жилам (или алюминиевой оболочке) питающих кабелей.
3. Ответвления заземляющей проводки к электрооборудованию выполнить сталью круглой ф 6 мм или (где это возможно) использовать трубы электропроводки.
4. Все соединения в цепи должны быть сварные.
5. Монтаж заземляющей сети выполнить в соответствии с монтажной инструкцией СН 102 – 65.

Спецификация

Количество	Позиция	Наименование	Обозначение сортамент	Технические данные размер	Общая масса	Примечание
—	1	Сталь полосовая	ℓ=35 м	40×4	44.1кг	
—	2	Сталь круглая	ℓ=12 м	ф 6 мм	2.7кг	

Условное обозначение:

— Магистраль заземления.

Госстрой СССР Союзводоканалпроект Ростовское отделение 1972 г.	Здание решеток с двумя механизированными решетками РМВ 600/800	Типовой проект 0902-2-199
	План сети заземления	Альбом
		Лист ЭЛ-5-1

Ростовское отделение

Нач. отдела	Гаухачев	Инженер Усенко
Рук. группы	Блевский	Проверил Лидман
Рук. группы	Чапны	
Ст. инженер	Лидман	

Госстрой СССР
Союзводоканалпроект
г. Москва

1972 г.	Здание решеток с двумя механизированными решетками РМВ 600/800.	План сети заземления.	Типовой проект 0902-2-199	Альбом I	Лист ЭЛ-5

Типовой проект 0902-2-199
Марка-Лист ЭЛ-6
Инв. №

План на отм. ± 0.000

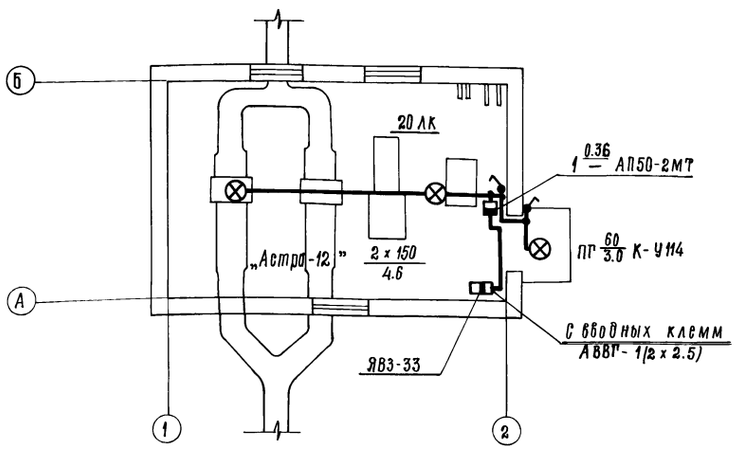

Пояснения:

1. Напряжение сети общего освещения - 380/220 в.
2. Напряжение сети ремонтного освещения - 12 в.
3. Понижающий тр-р однофазный 220/12 в мощностью 150 ва (см. чертеж „разводка кабелей").
4. Сети выполнить согласно указаниям на плане.
5. Питание осветительного щитка запроектировано с вводных клемм силового ящика ЯВЗ-33.

Условные обозначения:

- Сеть рабочего освещения
- Сеть ремонтного освещения.
- Ящик с автоматом
- Светильник с люминесцентными лампами
- Светильник с лампой накаливания.
- Выключатель однополюсный герметического исполнения.

Госстрой СССР Союзводоканалпроект Ростовское отделение 1972 г.	Здание решеток с двумя механизированными решетками РМВ 600/800. I вариант. Электрическое освещение. лампами накаливания. План.	Типовой проект 0902-2-199 Альбом Лист ЭЛ-6-1

План на отм. ± 0.000

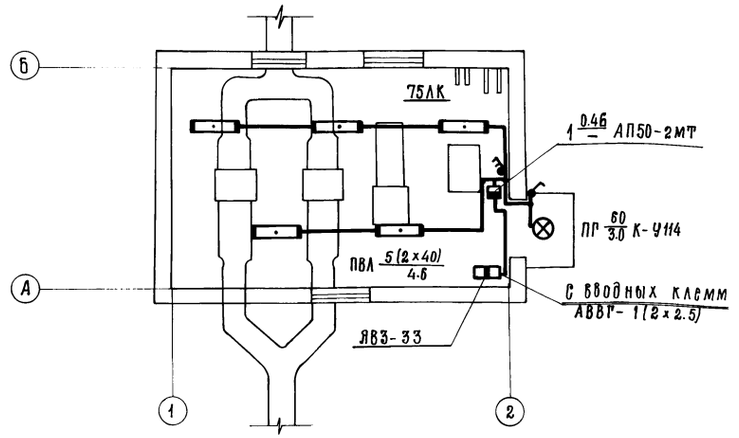

Пояснения:

1. Напряжение сети общего освещения - 380/220 в.
2. Напряжение сети ремонтного освещения - 12 в.
3. Понижающий тр-р однофазный 220/12 в мощностью 150 ва (см. чертеж „разводка кабелей").
4. Сети выполнить согласно указаниям на плане.
5. Питание осветительного щитка запроектировано с вводных клемм силового ящика ЯВЗ-33.

Условные обозначения:

- Сеть рабочего освещения
- Сеть ремонтного освещения
- Ящик с автоматом.
- Светильник с лампой накаливания
- Светильник с люминесцентными лампами.
- Выключатель однополюсный герметич. исполнения.
- Выключатель двухполюсный герметич. исполнения.

Госстрой СССР Союзводоканалпроект Ростовское отделение 1972 г.	Здание решеток с двумя механизированными решетками РМВ 600/800. II вариант. Электрическое освещение люминесцентными лампами. План.	Типовой проект 0902-2-199 Альбом Лист ЭЛ-6-2

1972 г.	Здание решеток с двумя механизированными решетками РМВ 600/800	Электрическое освещение. План.	Типовой проект 0902-2-199	Альбом I	Лист ЭЛ-6

Ростовское отделение
Нач. отдела Трухачев
Рук. группы Раевский
Исполнитель Байкова

Госстрой СССР Союзводоканалпроект г. Мос

gost.e-ecolog.ru