Типовой проект

904-1-63.86

Компрессорная станция отдельностоящая на 4-5 компрессоров ВШВ-2,3/230

Альбом IV

Архитектурно-строительные и санитарно-технические решения

126ЗРТМ-ТЧ

Привязан

Инв. N

gost.e-ecolog.ru

Формат А3

Типовой проект

904-1-63.86

Компрессорная станция отдельностоящая на 4-5 компрессоров ВШВ-23/230

Альбом IV

Состав проекта

Альбом I	Общая пояснительная записка
Альбом II	Технологические решения
Альбом III	Электротехнические решения
Альбом IV	Архитектурно-строительные и санитарно-технические решения
Альбом V	Строительные изделия
Альбом VI	Галерея баллонов
Альбом VII	Спецификации оборудования
Альбом VIII	Ведомости потребности в материалах
Альбом IX	Сметная документация
Альбом X	Показатели результатов применения научно-технических достижений

Рабочий проект утвержден и введен в действие Минэнерго СССР
Протокол № 9 от 29.03.85

Разработан
Северо-Западным отделением
института „Энергосетьпроект" Минэнерго СССР
Зам. главного инженера отделения С.В. Карпов
Главный инженер проекта Ю.Д. Парфенов

Привязан

Инв. №

196.32тм-14

Альбом IV

Типовой проект 904-1-63...85

Содержание альбома (начало)

Обозначение	Наименование	Стр.
	Чертежи основного комплекта АС	
АС-1	Общие данные (начало)	4
АС-2	Общие данные (продолжение)	5
АС-3	Общие данные (продолжение)	6
АС-4	Общие данные (продолжение)	7
АС-5	Общие данные (окончание)	8
АС-6	План на отм. 0.000	9
АС-7	Спецификации к плану на отм. 0.000	10
АС-8	Разрезы 1-1; 2-2	11
АС-9	Узлы А и Б	12
АС-10	Фасады	13
АС-11	Фрагмент фасада 1	14
АС-12	Схема расположения фундаментов здания и опор под оборудование	15
АС-13	Спецификация к схеме расположения фундаментов здания и опор под оборудование	16
АС-14	Узлы 1...3 к схеме расположения фундаментов здания	17
АС-15	Схема расположения элементов опоры ОВ-1	18
АС-16	Схема расположения элементов опоры ОВ-2	19
АС-17	Схема расположения элементов опоры ОВ-3	20
АС-18	Колодец для слива конденсата V=5,6 м³	21
АС-19	Узлы 1...4 колодца для слива конденсата V=5,6 м³	22
АС-20	Схема расположения колонн и балок	23
АС-21	Схема расположения плит покрытия	24
АС-22	Схемы расположения стеновых панелей	25

Обозначение	Наименование	Стр.
АС-23	Спецификация к схеме расположения стеновых панелей (начало)	26
АС-24	Спецификация к схемам расположения стеновых панелей (продолжение)	27
АС-25	Спецификация к схемам расположения стеновых панелей (окончание)	28
АС-26	Узлы 1...5 к схемам расположения стеновых панелей	29
АС-27	Схема расположения подвесных путей для кранбалки	30
АС-28	Техническая спецификация металла	31
АС-29	Схема расположения каналов и фундаментов под компрессоры	32
АС-30	Разрезы 1-1; 2-2; 3-3 к схеме расположения каналов и фундаментов под компрессоры	33
АС-31	Разрезы 4-4; 5-5 к схеме расположения каналов и фундаментов под компрессоры	34
АС-32	Узлы I...III к схеме расположения закладных в каналах	35
АС-33	Фрагменты 1 и 2 к схеме расположения каналов и фундаментов под компрессоры	36
АС-34	Фрагмент 3 к схеме расположения фундаментов под компрессоры и каналов.	37
АС-35	Фундамент Ф1 под компрессор	38
АС-36	Приямок Пм-1	39
АС-37	Схема расположения наружных лотковых каналов	40

Инв. № подл. 12637 тм-т4 | Подпись и дата | Взам. инв. №

Содержание альбома (окончание)

Обозначение	Наименование	Стр.
АС-3В	Схема перекрытия каналов	41
	Чертежи основного комплекта ОВ	
ОВ-1	Общие данные (начало)	42
ОВ-2	Общие данные (окончание)	43
ОВ-3	План на отм. 0.000	44
ОВ-4	Разрез 1-1	45
ОВ-5	Схемы систем П1 и П2	46
ОВ-6	Установка 2^x и 3^x электропечей Рамы для установки 2^x и 3^x электропечей	47

Альбом IV

Типовой проект 904-1-63.86

Инв. № подл.	Подпись и дата	Взам. инв. №
12637тм-74		

Альбом IV

Типовой проект 904-1-63.86

Ведомость рабочих чертежей основного комплекта АС (начало)

Лист	Наименование	Примечание
1	Общие данные (начало)	
2	Общие данные (продолжение)	
3	Общие данные (продолжение)	
4	Общие данные (продолжение)	
5	Общие данные (окончание)	
6	План на отм. 0.000	
7	Спецификации к плану на отм. 0.000	
8	Разрезы 1-1; 2-2	
9	Узлы А и Б	
10	Фасады	
11	Фрагмент фасада 1	
12	Схема расположения фундаментов здания и опор под оборудование	
13	Спецификация к схеме расположения фундаментов здания и опор под оборудование	
14	Узлы 1...3 к схеме расположения фундаментов здания	
15	Схема расположения элементов опоры 08-1	
16	Схема расположения элементов опоры 08-2	
17	Схема расположения элементов опоры 08-3	
18	Колодец для слива конденсата V=5,6 м³	
19	Узлы 1...4 колодца для слива конденсата V=5,6 м³	
20	Схема расположения колонн и балок	
21	Схема расположения плит покрытия	
22	Схема расположения стеновых панелей	
23	Спецификация к схемам расположения стеновых панелей (начало)	
24	Спецификация к схемам расположения стеновых панелей (продолжение)	
25	Спецификация к схемам расположения стеновых панелей (окончание)	
26	Узлы 1...5 к схемам расположения стеновых панелей	
27	Схема расположения подвесных путей кранбалки	
28	Техническая спецификация металла	
29	Схема расположения каналов и фундаментов под компрессоры	
30	Разрезы 1-1; 2-2; 3-3 к схеме расположения каналов и фундаментов под компрессоры	

Окончание см. лист АС-2

Инв. № подл. | Подпись и дата | Взам. инв. №

12631-14

Удостоверяю, что проект соответствует действующим нормам и правилам, а эксплуатация сооружений с пожароопасным и взрывоопасным характером производства безопасна при соблюдении предусмотренных проектом мероприятий

Главный инженер проекта Нач. Тарфенов Ю.Д.

Привязан

Инв. №

Нач. отд.	Романчук			
ГИП	Тарфенов			
Рук. гр.	Шленова			
Проверил	Корнилова			
Инженер	Колинько			

ТП 904-1-63.86 АС

Компрессорная станция отдельно стоящая на 4-5 компрессора ВШ 9-2,3/230

Общие данные (начало)

Стадия	Лист	Листов
РП	1	38

Энергосетьпроект Северо-Западное отделение Ленинград

Формат А3

Альбом IV

Типовой проект 904-1-63.86

Ведомость рабочих чертежей основного комплекта АС (окончание)

Лист	Наименование	Примечание
31	Разрезы 4-4; 5-5 к схеме расположения каналов и фундаментов под компрессоры	
32	Узлы I ... III к схеме расположения закладных в каналах.	
33	Фрагменты 1 и 2 к схеме расположения каналов и фундаментов под компрессоры	
34	Фрагмент 3 к схеме расположения фундаментов под компрессоры и каналов	
35	Фундамент Ф-1 под компрессор	
36	Приямок Пм-1	
37	Схема расположения наружных лотковых каналов.	
38	Схема перекрытия каналов	

Ведомость объемов сборных бетонных и железобетонных конструкций по рабочим чертежам основного комплекта марки АС

N строки	Наименование группы элементов и конструкций	Код	Кол $м^3$	Примечание
1	Блоки фундаментов	581100	1.93	
2	Фундаменты стаканного типа		8.4	
	и башмаки	581200		
3	Балки фундаментные	582400	4.26	
4	Колонны	582100	3.36	
5	Балки стропильные и подстропильные	582200	1.35	
6	Перемычки	582800	0.08	
7	Панели стеновые наружные	583100	45.03	
8	Плиты покрытий	584100	4.9	
9	Архитектурно-строительные элементы зданий			
10	Конструкции и детали инженерных сооружений	585000	6.8	
	Итого:		78.23	

Материалы на изготовление сборных бетонных и железобетонных конструкций учтены в ведомости потребности в материалах и отдельно не учитываются.

Привязан

Инв. N

Н. контр.	Ковалев	[подпись]	07.86
Нач. отд.	Роменский	[подпись]	07.86
ГИП	Парфенов	[подпись]	07.86
Рук. гр.	Шленова	[подпись]	07.86
Провер.	Корнилова	[подпись]	07.86
Инжен.	Колинько	[подпись]	07.86

ТП 904-1-63.86 АС

Компрессорная станция отдельно стоящая на 4-5 компрессора ВШВ-2,3/230

Общие данные (продолжение)

Стадия	Лист	Листов
РП	2	

ЭНЕРГОСЕТЬПРОЕКТ Северо-Западное отделение Ленинград

Инв. N подл. 12637 ТП-74 | Подпись и дата | Взам. инв. N

Формат А3

Ведомость ссылочных и прилагаемых документов (Начало)

Обозначение	Наименование	Примечание
	Ссылочные документы	
ГОСТ 13579-78	Блоки бетонные для стен подвалов	
ГОСТ 24698-81	Двери деревянные наружные для жилых и общественных зданий.	
ГОСТ 14624-84	Двери деревянные для зданий промышленных предприятий.	
ГОСТ 12506-81	Окна деревянные для производственных зданий	
ГОСТ 22701.1-77 ГОСТ 22701.5-77	Плиты железобетонные ребристые предварительно напряженные размерами 6х3 м для покрытий производственных зданий.	
ГОСТ 948-84	Перемычки железобетонные для зданий с кирпичными стенами	
ГОСТ 4248-78	Доски асбестоцементные электротехнические средостойкие.	
ГОСТ 1839-80	Трубы и муфты асбестоцементные для безнапорных трубопроводов	
ГОСТ 6786-80	Плиты парапетные железобетонные для производственных зданий	
1.020-1/83 Вып. 1-1	Фундаменты сборные железобетонные для колонн сечением 300х300 и 400х400.	
1.462.1-10/80 Вып. 1	Балки стропильные железобетонные для покрытий зданий с пролетами 6 и 9 м	
1.415-1 Вып. 1	Железобетонные фундаментные балки для стен производственных зданий.	

Обозначение	Наименование	Примечание
1.423-3 Вып. 0-1, 1,2	Железобетонные колонны прямоугольного сечения для одноэтажных производственных зданий, без мостовых кранов высотой до 9,6 м	
1.434-24 Вып. 1	Стаканы для крепления крышных вентиляторов, дефлекторов и зонтов	
1.030.1-1 Вып. 0-1; 0-3; 2-1; 3-3; 4-1.	Стены наружные из однослойных панелей для каркасных общественных зданий, производственных и вспомогательных зданий промышленных предприятий.	
3.006.1-2/82 Вып. 1-2	Сборные железобетонные каналы, тоннели из лотковых элементов. Плиты. Опорные подушки.	

Окончание см. лист АС-4

Типовой проект 904-1-63.86 Альбом IV

Инв. № подл. | 12637ТМ-ТХ | Подпись и дата | Взам. инв. №

Привязан

Инв. №

Н. контр.	Колышев		
ГИП	Перевозов		
Нач. сект.	Романов		
Рук. гр.	Шишкова		
Констр.	Корнилова		
Техник	Кузнецова		

ТП 904-1-63.86 АС

Компрессорная станция отдельностоящая на 4-5 компрессора ВШВ-2,3/230

Стадия: РП | Лист: 3 | Листов:

Общие данные (Продолжение)

ЭНЕРГОСЕТЬПРОЕКТ Северо-Западное отделение Ленинград

Альбом IV

Типовой проект 904-1-63.86

Ведомость ссылочных и прилагаемых документов (окончание)

Обозначение	Наименование	Примечание
	Ссылочные документы	
3.407-102 вып.1	Унифицированные железобетонные элементы подстанций 35-50 кВ	
1.425.2-3 вып.2	Стальные подкрановые балки	
2.460-18 вып.1	Узлы покрытий одноэтажных производственных зданий с рулонными кровлями и железобетонными плитами	
2.460-15 вып 0;1	Типовые узлы покрытий промышленных зданий в местах установки крышных вентиляторов	
2.436-14 вып.1	Узлы окон с деревянными переплетами по ГОСТ 12506-81	
2.460-2 вып.2	Монтажные детали сборных железобетонных конструкций покрытий одноэтажных промышленных зданий.	
2.420-1 вып.1	Монтажные детали сборных железобетонных колонн и подкрановых балок одноэтажных промышленных зданий.	
7.407-5 вып.3	Узлы прокладки воздухопроводов 20-40 кгс/см² (2.0-4.0 МПа) на подстанциях.	
1.450.3-3 вып.2	Стальные лестницы, площадки, стремянки и ограждения.	
	Прилагаемые документы	
ТП ал. V	Строительные изделия	
ТП ал. VIII	Ведомость потребности в материалах	
ТП ал. X	Показатели применения научно-технических достижений	

Ведомость спецификаций комплекта АС

Лист	Наименование	Применение
7	Спецификация элементов заполнения проемов	
	Спецификация перемычек	
11	Спецификация элементов фрагмента фасада 1	
13	Спецификация к схеме расположения фундаментов здания и опор под оборудование	
20, 21	Спецификация элементов к схеме расположения колонн, балок и плит покрытия	
24, 25, 26	Спецификация элементов к схеме расположения стеновых панелей	
28	Техническая спецификация металла	
31	Спецификация элементов к схеме расположения каналов и лотков	
38	Спецификация к схеме перекрытия каналов.	

Привязан

Инв. N

Н. контр.	Ковалев	[подпись]	07.86
Нач. отд.	Роменский	[подпись]	07.86
ГИП	Парфенов	[подпись]	07.86
Рук. гр.	Шленова	[подпись]	07.86
Провер.	Корнилова	[подпись]	07.86
Инжен.	Колунько	[подпись]	07.86

ТП 904-1-63.86 АС

Компрессорная станция отдельно стоящая на 4-5 компрессора ВШВ-2,3/230

Стадия	Лист	Листов
РП	4	

Общие данные (продолжение)

ЭНЕРГОСЕТЬПРОЕКТ Северо-Западное отделение Ленинград

Формат А3

Инв. № подл. | Подпись и дата | Взам. инв. №

12637 Тм-ТУ

Альбом IV

Типовой проект 904-1-63.86

Ведомость отделки помещений и полы

Наименование или номер помещения	Потолок		Стены или перегородки		Примечание	Полы		
	Площ. м²	Вид отделки	Площ. м²	Вид отделки		Схема пола или номер узла по серии	Элементы пола и их толщина	Площадь пола м²
Монтажная площадка	26,8	Известковая побелка	114,4	Затирка стен, масляная окраска	Штукатурка перегородок		Цементный пол М300 (с железнением) - 30 мм Монолитный бетон класса В10 - 120 мм Уплотненный щебнем грунт - 100 мм	16,8
Машинный зал	145,8	Известковая побелка	215,0	Затирка стен, масляная окраска	Штукатурка перегородок		Керамическая плитка - 10 мм Стяжка из цементного раствора - 20 мм Бетон класса В10 - 120 мм Уплотненный щебнем грунт - 100 мм	41,6

Общие указания.

1. За условную отметку 0.000, которая соответствует абсолютной отметке [ ] принят уровень чистого пола здания.
2. Данные о грунтах приведены на схеме расположения фундаментов здания.
3. Сейсмичность площадки строительства до 6 баллов. Расчетная сейсмичность здания принята 6 баллов.
4. Нормативные нагрузки приняты следующие:
   - вес снегового покрова на 1 м² горизонтальной поверхности земли принят 1,0 кПа (100 кгс/м²) по III району.
   - скоростной напор ветра на высоте 10 м от поверхности земли принят 0,44 кПа (45 кгс/м²) по III району.
5. Расчетная наружная температура воздуха самой холодной пятидневки - 30°С
6. Степень огнестойкости здания - вторая
7. Наружные ограждающие конструкции - стеновые панели из легкого бетона.
8. Перегородки кирпичные.
9. При замоноличивании стыков в зимнее время температура бетонной смеси перед кладкой должна быть не менее +5°С за счет подогрева заполнителей. Температура воды не должна превышать 20°С, песка 60°С и щебня 40°С, цемент не подогревается.
10. Наружная отделка фасадов здания - расшивка швов панелей.
11. Стальные элементы и поверхности закладных деталей окрасить масляной краской за 2 раза.
12. Материал стальных элементов - сталь марки Вст 3КП2 группы прочности 1 по ТУ 14-1-3023-80.
13. Электроды для сварных швов типа Э42 ГОСТ 9467-75.

Инв. № подл.	Подпись и дата	Взам. инв. №
12637 ТМ-14		

Привязан

Инв. №

Н. контр.	Ковалев	[signature]	07.86
Нач. отд.	Роменский	[signature]	07.86
Г.И.П.	Парфенов	[signature]	07.86
Рук. гр.	Шленева	[signature]	07.86
Провер.	Коркилова	[signature]	07.86
Инженер	Харитонова	[signature]	07.86

ТП 904-1-63.86 АС

Компрессорная станция отдельностоящая на 4-5 компрессоров ВШВ-23/230

Стадия	Лист	Листов
РП	5	

Общие данные (окончание)

ЭНЕРГОСЕТЬПРОЕКТ Северо-Западное отделение Ленинград

Копир. [signature] Формат А3

Типовой проект 904-1-63.86 Альбом IV

План на отм. 0.000

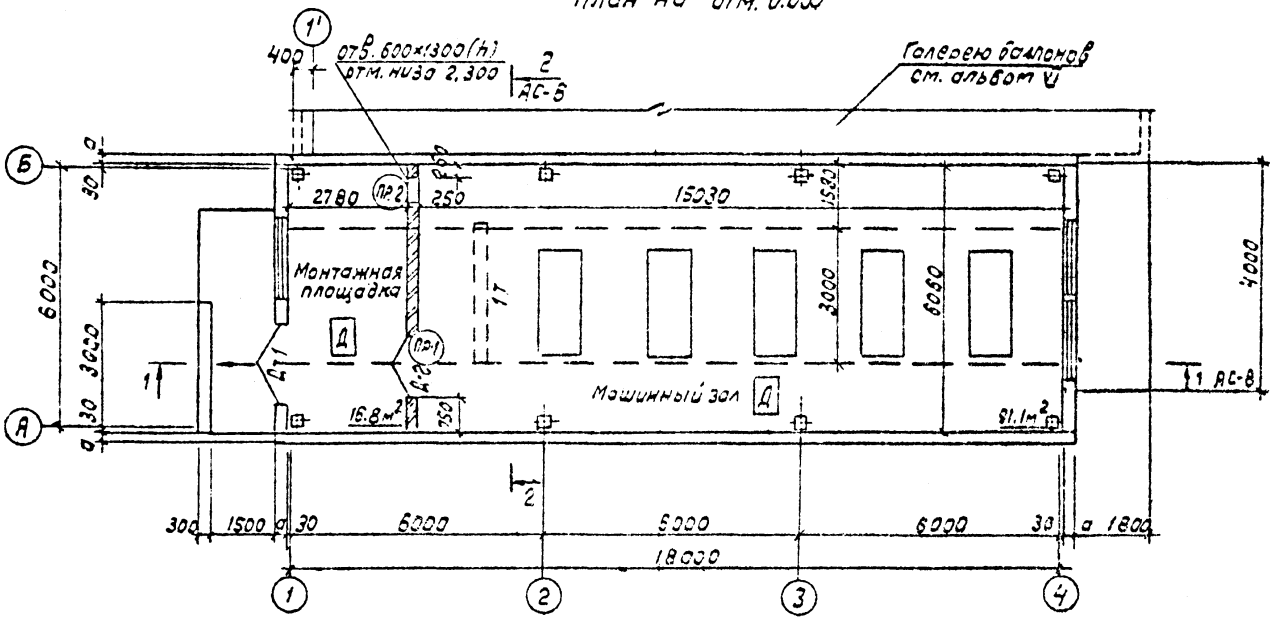

Размер „а" см. таблицу на листе АС-7

Н.контр.	Кобалев		07.86	ТП 904-1-63.86 АС	
Нач.отд.	Роменский		07.86		
ГИП	Парфенов		07.86		
Рук.гр.	Шленова		07.86	Компрессорная станция отдельно стоящая на 4-5 компрессоров ВШВ-2,3/230	Стадия: РП; Лист: 6; Листов:
Провер.	Корнилов		07.86		
Инжен.	Харитонов		07.86	План на отм. 0.000	Энергосетьпроект Северо-Западное отделение Ленинград

Привязан

Инв.№ подл. | Подпись и дата | Взам.инв.№ | 12631-ТМ-ТЧ

Формат А3

Альбом IV

Типовой проект 904-1-63.86

Спецификация элементов заполнения проемов

Марка поз.	Обозначение	Наименование	Кол.	Масса ед. кг	Примечание
Д-1	ГОСТ 24698-81	Дверной блок ДН24-15Г	1		
Д-2	ГОСТ 14624-84	Дверной блок ДВГ21-15	1		
ОК-1	ГОСТ 12506-81	Окно ПНД 12-18-2	1		
ОК-2	ГОСТ 12506-81	Окно ПНД 12-18-2	4		

Ведомость проемов ворот и дверей

Марка, поз.	Размер проема в кладке
Д-1	1510 x 2370
Д-2	1500 x 2100

Ведомость перемычек

Тип	Схема сечения
ПР1	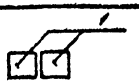
ПР2	

Спецификация перемычек

Марка, поз.	Обозначение	Наименование	Кол.	Масса ед. кг.	Примечание
1	ГОСТ 948-84	2ПБ 19-3	2	81	
2		1ПБ 13-1	2	25	

Таблица толщин стеновых панелей и утеплителя в зависимости от наружной температуры воздуха.

Температура воздуха $t°$, С	Толщина утеплителя δ, мм	Толщина панелей α, мм
-20	80	200
-30	100	250
-40	120	300

Инв. № подл. 12637 т.м.т.4 | Подпись и дата | Взам. инв. №

Привязан

Инв. №

Н. контр.	Ковалев	[signature]	07.86
Нач. отд.	Роменский	[signature]	07.86
ГИП	Парфенов	[signature]	07.86
Гл. спец.	Ковалев	[signature]	07.86
Рук. гр.	Шленова	[signature]	07.86
Провер.	Корнилова	[signature]	07.86
Инженер	Харитонов	[signature]	07.86

ТП 904-1-63.86. АС

Компрессорная станция отдельностоящая на 4-5 компрессоров ВШВ-2,3/230

Стадия	Лист	Листов
РП	7	-

Спецификации к плану на отм. 0.000

Энергосетьпроект Северо-Западное отделение Ленинград

Копировал

формат А3

Типовой проект 904-1-63.86 Альбом IV

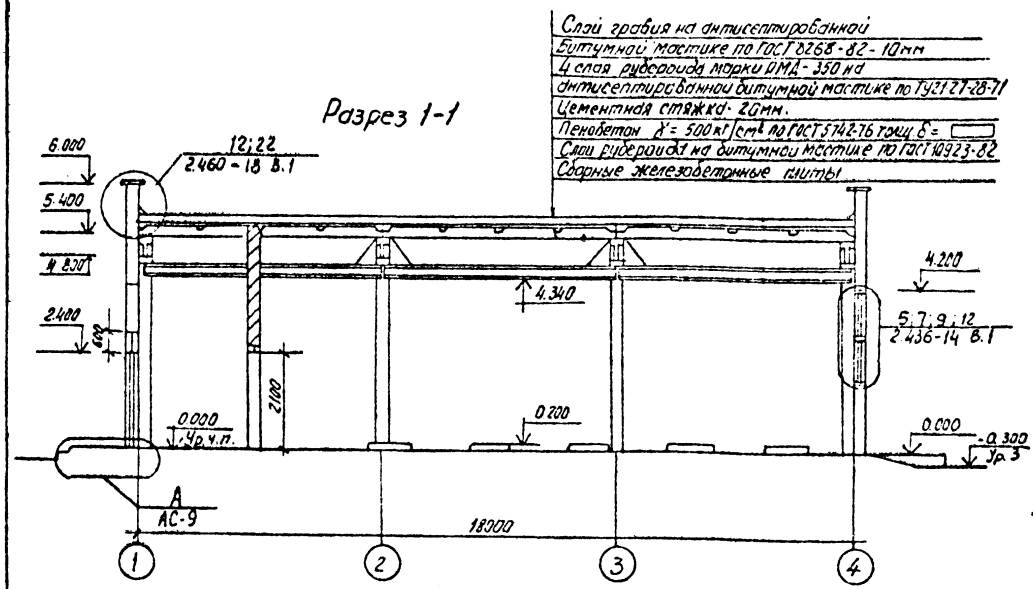

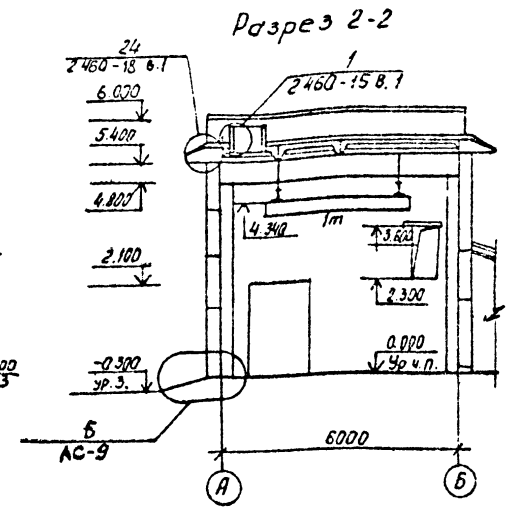

Толщину пенобетона δ см. таблицу л. АС-7

Н. контр.	Ковалев		24.07.86	ТП 904-1-63.86 АС
Нач. отд.	Роменский		24.07.86	
ГИП	Парфенов		24.07.86	
Рук. гр.	Шеснова		24.07.86	Компрессорная станция отдельнастоящая на 4-5 компрессоров ВШВ-2,3/230
Проверил	Корнилова		24.07.86	
Инженер	Харитонова		24.07.86	

Стадия	Лист	Листов
РП	8	

Разрезы 1-1; 2-2

Энергосетьпроект Северо-Западное отделение Ленинград

Привязан

Инв. №

Инв. № подл. 12637тм-Т4 | Подпись и дата | Взам. инв. №

Копировал

Формат А3

Альбом IV

Типовой проект 904-1-63.86

Инв. № подл. | Подпись и дата | Взам. инв. №

12837тм-т4

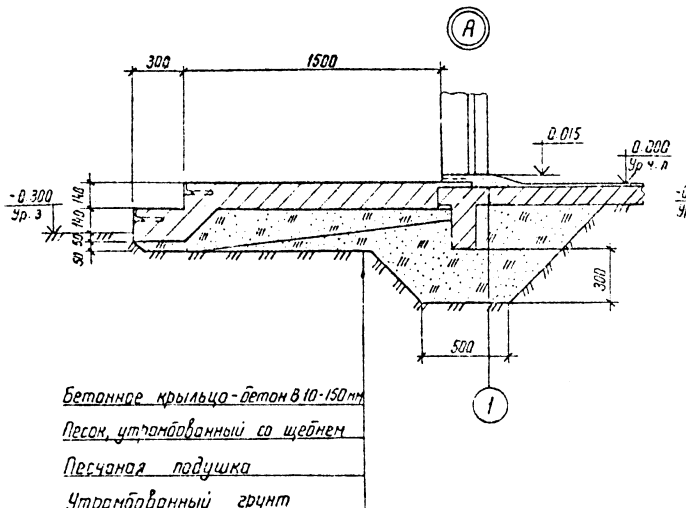

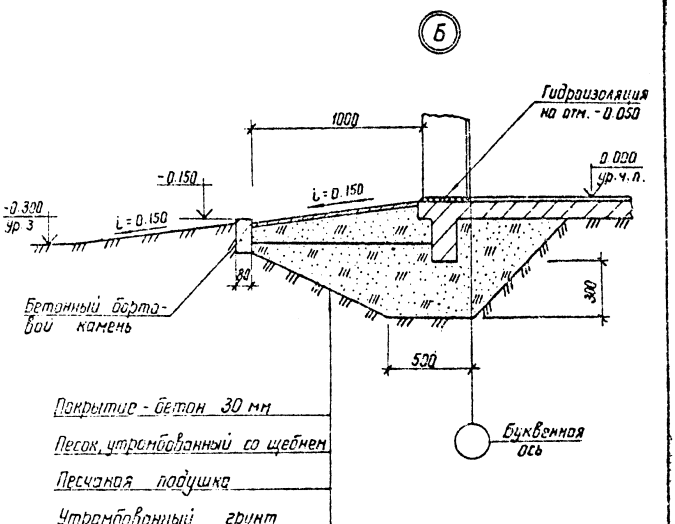

Привязан

Инв. №

Н. контр.	Ковалев		07.86
Нач. отд.	Романский		07.86
ГИП	Порфенов		07.86
Рук. гр.	Шленова		07.86
Проверил	Корнилова		07.86
Инженер	Коминько		07.86

ТП 904-1-63.86 АС

Компрессорная станция отдельностоящая, на 4-5 компрессора 8ВВ-2.3/230

Стадия	Лист	Листов
РП	9	

Узлы А и Б

ЭНЕРГОСЕТЬПРОЕКТ Северо-Западное отделение Ленинград

Копир.

Формат А3

Типовой проект 904-1-63.86 Альбом IV

ФАСАД 1-4

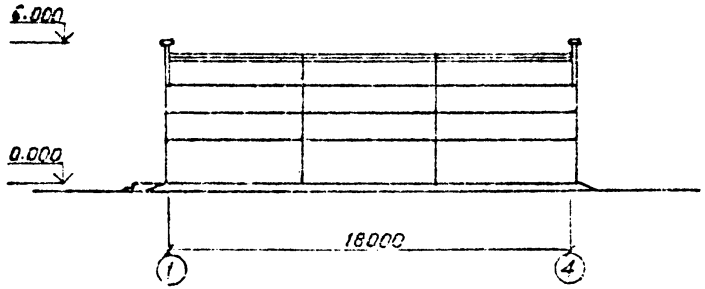

ФАСАД А-Б

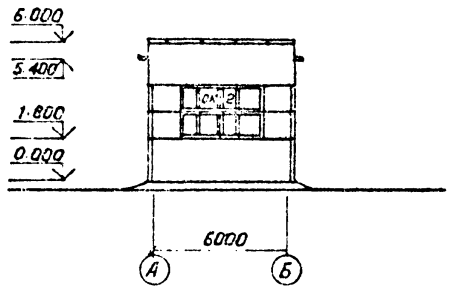

ФАСАД 4-1

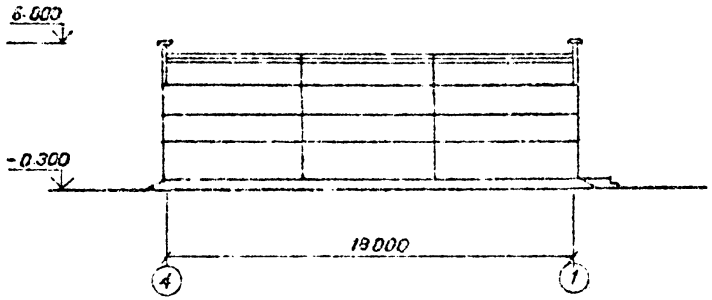

ФАСАД Б-А

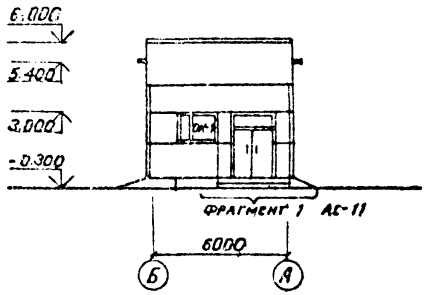

Инв.№ подл.	Подпись и дата	Взам. инв.№				
2637тм-т4						

Привязан

Инв. №

Н. контр.	Ковалёв		
Нач. отд.	Ромэнский		
ГИП	Парфенов		
Гл. спец.	Ковалёв		
Рук. гр.	Шленова		
Проверил	Корнилова		
Инженер	Харитонова		

ТП 904-1-63.86 АС

Компрессорная станция отдельностоящая на 4-5 компрессоров ВШВ-2.3/230

Стадия	Лист	Листов
РП	10	

Фасады

ЭНЕРГОСЕТЬПРОЕКТ Северо-Западное отделение Ленинград

Формат А3

Фрагмент 1

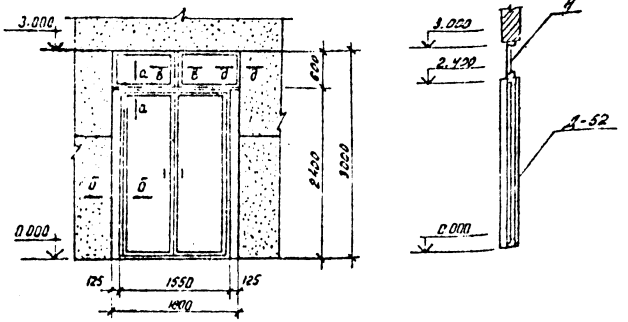

Спецификация элементов к фрагменту 1

Марка, поз.	Обозначение	Наименование	Кол.	Масса ед. кг.	Примечание
		Деревянные элементы			
1		Брус 100×130 l=2400	2	—	0,031 м³
2		Нащельник 80×14 l=2400	8	—	0,003 м³
3		Нащельник 80×14 l=600	6	—	0,001 м³
4	ГОСТ 12506-81	СГОБ-9	2		
		Материалы			
		Минеральная вата	—	—	0,05 м³

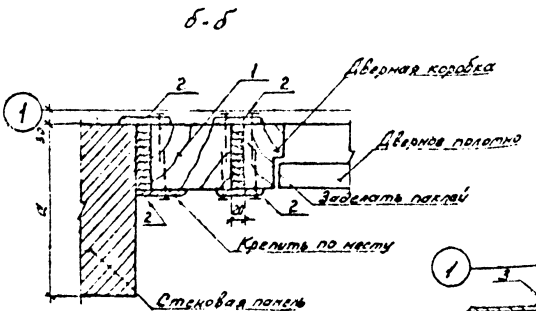

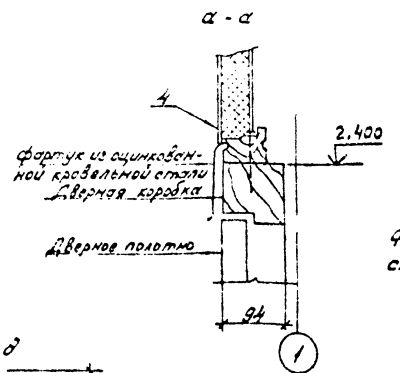

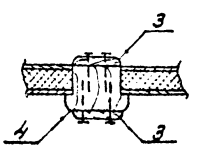

Фрагмент СГО 6-9 обить вагонкой с двух сторон с заполнением минеральной ватой.

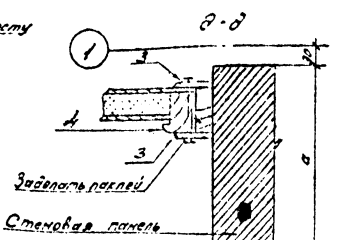

Привязан

Инв. №

Н. контр.	Ковалев		07.86
Нач. отд.	Роменский		07.86
ГИП	Парфенов		07.86
Рук. пр.	Шленова		07.86
Проверил	Корнилова		07.86
Инженер	Харитонова		07.86

ТП 904-1-63.86 АС

Компрессорная станция отдельностоящая на 4-5 компрессоров ВШВ-2,3/230

Стадия	Лист	Листов
РП	11	

Фрагмент фасада 1

ЭНЕРГОСЕТЬПРОЕКТ Северо-Западное отделение Ленинград

Копир. [illegible]

формат А3

Типовой проект 904-1-63.86 Альбом 4

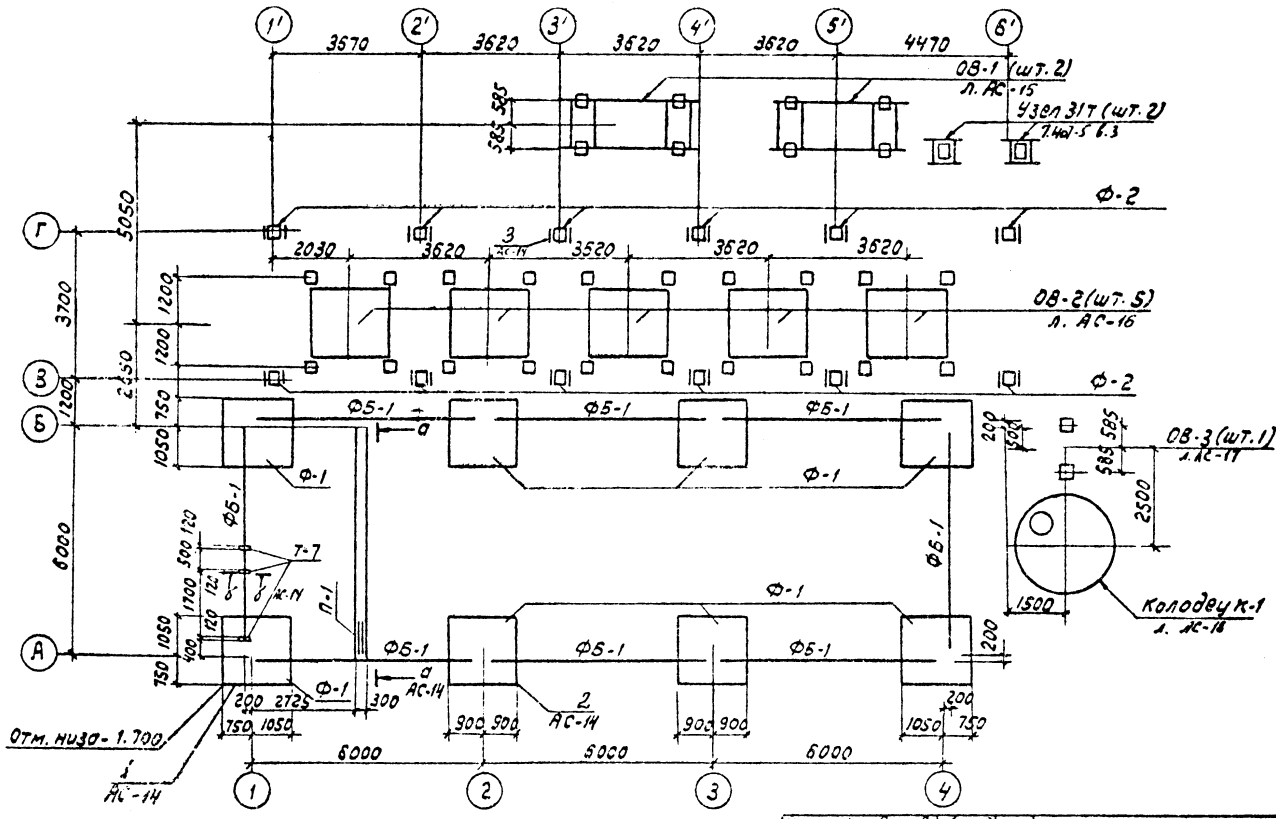

Н.контр.	Ковалев	[signature]	07.86	ТП 904-1-63.86		АС	
Нач.отд	Роменский	[signature]	07.86	Компрессорная станция отдельно стоящая на 4-5 компрессора ВШВ-2,3/230	Стадия	Лист	Листов
ГИП	Парфенов	[signature]	07.86		РП	12	
Рук. гр.	Шленова	[signature]	07.86				
Провер	Корнилова	[signature]	07.86	Схема расположения фундаментов здания и опор под оборудование	ЭНЕРГОСЕТЬПРОЕ		
Инженер	Колинько	[signature]	07.86		Северо-Западное отделение Ленинград		

Формат А4

Альбом IV

Типовой проект 904-1-63.86

Инв.№ подл.	Подпись и дата	Взам. инв.
12651 пм-1 4		

Альбом IV

Типовой проект 904-1-63.86

1. Согласно технического отчёта по инженерно-геологическим изысканиям основанием здания являются пески мелкозернистые со следующими нормативными прочностями и деформационными характеристиками $\varphi^{н} = 28^{0}$; $C = 2$кПА (0,02 кгс/см²); $E = 15$ МПА (150 кгс/см²); $\gamma = 1,8$ т/м³
2. Нормальная глубина сезонного промерзания грунтов 120 см.
3. По верху фундаментных балок и блоков выполнить цементно-песчаную гидроизоляцию толщиной 50мм состава 1:2 с уплотняющей добавкой (церезит, алюминат натрия, битумные мастики)
4. Обратную засыпку пазух котлованов производить слоями 15-20см с тщательным послойным уплотнением, исключающим просадку грунта.
5. Под подошвой фундамента выполнить песчаную подготовку толщиной 10 см.
6. Фундаментные балки ФБ6-11 укладывать на цементном растворе марки 50.
7. Блоки ФБС укладывать на цементном растворе марки 50.

Спецификация к схеме расположения фундаментов здания и опор под оборудование

Марка поз.	Обозначение	Наименование	Кол.	Масса ед.кг.	Примечание
		Фундаменты			
Ф-1	1.020-1/83 В.1-1	1Ф 18.8-2	8	3500	
		Фундаментные балки			
ФБ-1	1.415-1 В.1	ФБ6-11	8	1800	
		Фундаментные блоки			
ФБС-1	ГОСТ 13579-78	ФБС 24.3.6-Т	4	970	
ФБС-2	ГОСТ 13579-78	ФБС 9.3.6-Т	2	360	
		Перемычки			
П-1	ГОСТ 948-84	1ПБ 13-1	2	25	
		Стойки			
Ф-2	3.407-102 В.1	УСО-4А	12	400	
		Опоры под оборудование			
ОВ-1	АС-15	ОВ-1	2		
ОВ-2	АС-16	ОВ-2	5		
ОВ-3	АС-17	ОВ-3	1		
31т	7.407-5 вып.3	Узел 31т	2		
К-1	АС-18	Колодец К-1	1		
		Стальные элементы			
МП-11	АСИ-023	Изделие крепежное МП-11	24	20	
Т-7	АСИ-011	То же Т-7	3	4,3	
		Материалы			
		Монолитный бетон В10	1,2	-	м³

Н.контр.	Кабалев		07.86	ТП 904-1-63.86 АС	
Нач.отд.	Доменский		07.86		
ГИП	Парфенов		07.86		
Рук.гр.	Шлёмова		07.86	Компрессорная станция отдельностоящая на 4-5 компрессоров ВШВ-23/230	Стадия: РП; Лист: 13; Листов:
Проверил	Корнилова		07.86		
Инженер	Харитонов		07.86	Спецификация к схеме расположения фундаментов здания и опор под оборудование	ЭНЕРГОСЕТЬПРОЕКТ Северо-Западное отделение (Ленинград)

Инв.№ подл. | Подпись и дата | Взам.инв.№ | Инв.№ дубл. | Подпись и дата

Копир. Формат А3

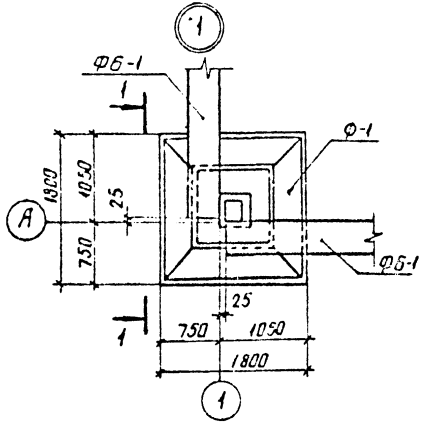

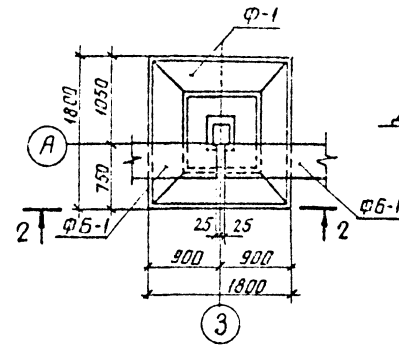

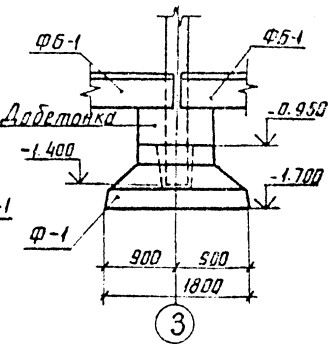

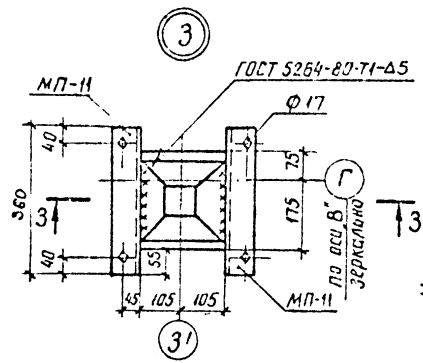

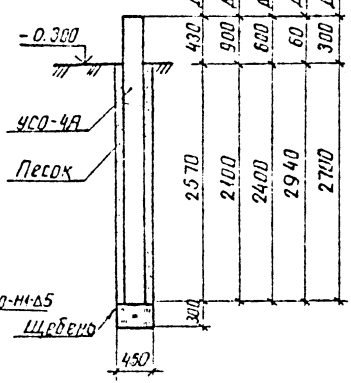

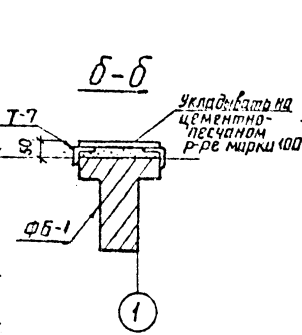

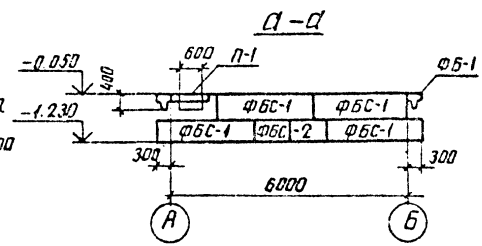

Привязан

Инв. №

Н. контр.	Ковалев		07.86	ТП 904-1-63.86 АС			
Нач. отд.	Раменский		07.86	Компрессорная станция отделяностоящая на 4-5 компрессоров 8ВВ-2.3/230	Стадия	Лист	Листов
ГИП	Парфенов		07.86		РП	14	
Вед. инж.	Шленова		07.86				
Проверил	Корнилова		07.86	Узлы 1...3 к схеме расположения фундаментов здания	ЭНЕРГОСЕТЬПРОЕКТ Северо-Западное отделение Ленинград		
Инженер	Колинько		07.86				

Инв. № подл. | Подпись и дата | Взам. инв. №
12637тм-т

Копир. Анна

Формат А3

Альбом IV

Типовой проект 904-1-63.86

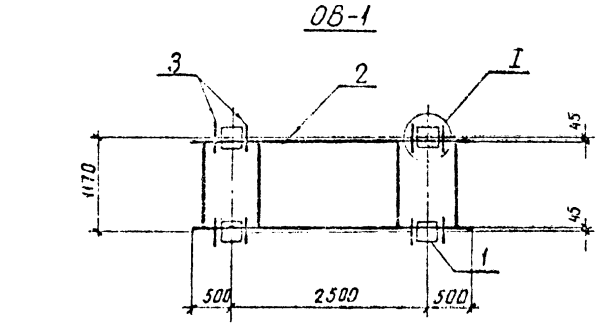

Спецификация к схеме расположения элементов опоры ОВ-1

Марка, поз.	Обозначение	Наименование	Кол.	Масса ед, кг	Примечание
		Стойки			
1	3.407-102 вып 1	УСО-4А	4	500	
		Стальные элементы			
2	АСИ-027	Рама УСМ-1	1	318.6	
3	3.407-93 ал VIII	Марка ТМО-1	8	1.7	

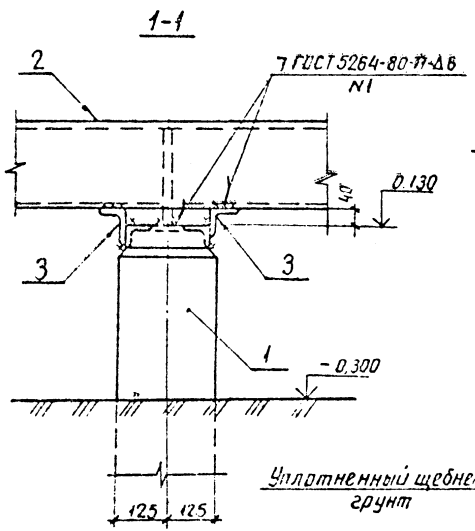

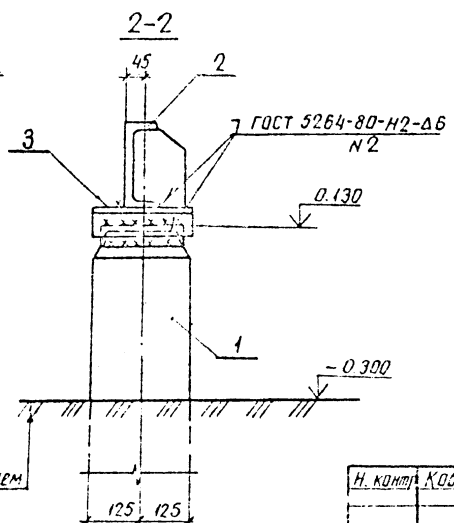

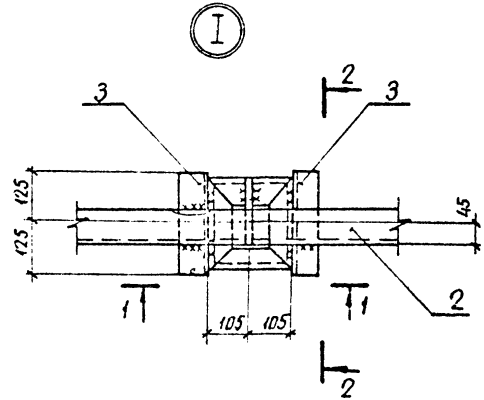

Н. контр.	Ковалев		07.86
Нач. отд.	Роменский		07.86
ГИП	Парфенов		07.86
Рук. гр.	Шленова		07.86
Провер.	Корнилова		07.86
Инженер	Чиркова		07.86

ТП 904-1-63.86 АС

Компрессорная станция отдельностоящая на 4-5 компрессоров ВШВ-2,3/230

Стадия	Лист	Листов
РП	15	

Схема расположения элементов опоры ОВ-1

ЭНЕРГОССТЬПРОЕКТ Северо-Западное отделение Ленинград

Привязан

Инв. №

Инв. № подл. 1263 ТМ-14 | Подпись и дата | Взам. инв. №

копир. Аны | формат А3

Типовой проект 904-1-63.86 Альбом IV

Спецификация к схеме расположения элементов опоры ОВ-2

Марка, поз.	Обозначение	Наименование	Кол.	Масса ед, кг.	Примечание
		Стойки			
1	3.407-102 вып. 1	УСО-4А	4	500	
	Стальные элементы				
2	АСИ-028	Рама УСМ-2	1	328,0	
3	3.407-93 ал. VIII	Марка ТМО-2	8	2,8	

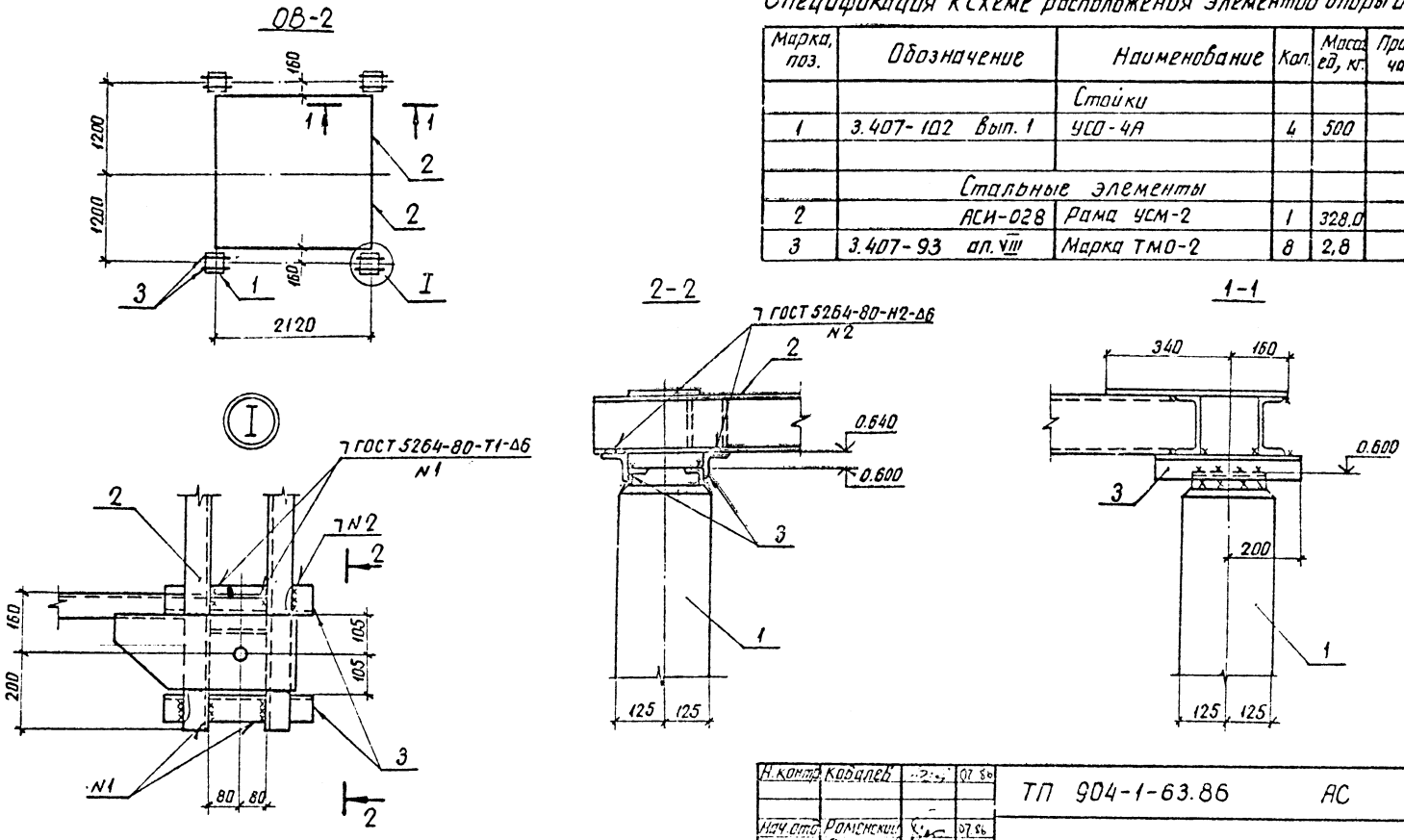

Н. контр.	Кобалев		07.86
Нач. отд.	Роменский		07.86
ГИП	Парфенов		07.86
Рук. гр.	Шленова		07.86
Провер.	Корнилова		07.86
Инженер	Зиркова		07.86

ТП 904-1-63.86 АС

Компрессорная станция отдельностоящая на 4-5 компрессоров ВШВ-2,3/230

Стадия	Лист	Листов
РП	16	

Схема расположения элементов опоры ОВ-2

ЭНЕРГОСЕТЬПРОЕКТ Северо-Западное отделение Ленинград

Привязан

Инв. №

Инв. № подл. 12637тм-тс | Подпись и дата | Взам. инв. №

копир. Анил

формат А3

Альбом IV

Типовой проект 904-1-63.86

08-3

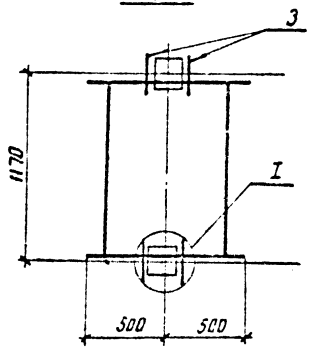

Спецификация к схеме расположения элементов опоры 08-3

Марка, поз.	Обозначение	Наименование	Кол.	Масса ед., кг	Примечание
		Стойки			
1	3.407-102 Вып.1	УСО-4А	2	500	
		Стальные элементы			
2	АСИ-029	Рама УСМ-3	1	131.1	
3	3.407-93 ал. VIII	Марка ТМО-1	4	1.7	

1-1

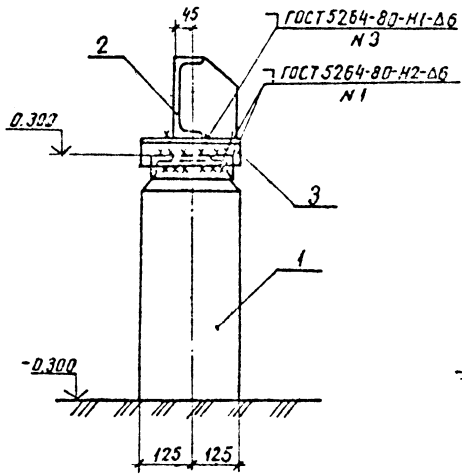

2-2

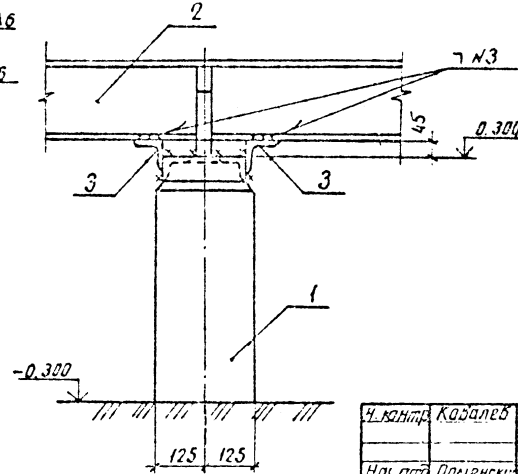

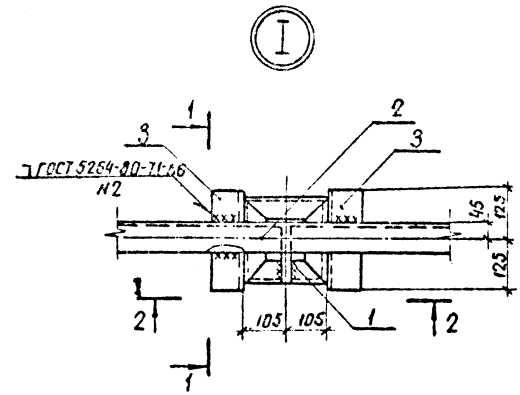

Н. контр.	Ковалев			ТП 904-1-63.86	АС
Нач. отд.	Романский				
ГИП	Парфенов				
Рук. гр.	Шленова			Компрессорная станция отдельностоящая на 4-5 компрессоров ВШВ-2,3/230	Стадия: РП; Лист: 17; Листов:
Пр.Вер.	Корнилова				
Инженер	Гиркова			Схема расположения элементов опоры 08-3	ЭНЕРГОСЕТЬПРОЕКТ Северо-Западное отделение Ленинград

Привязан

Инв. № подл. | 12637тм-т4 | Подпись и дата | Взам. инв. №

Инв. № подл.

Подпись и дата

Взам. инв. №

Копир Аня

Формат А3

Альбом IV

Типовой проект 904-1-63.86

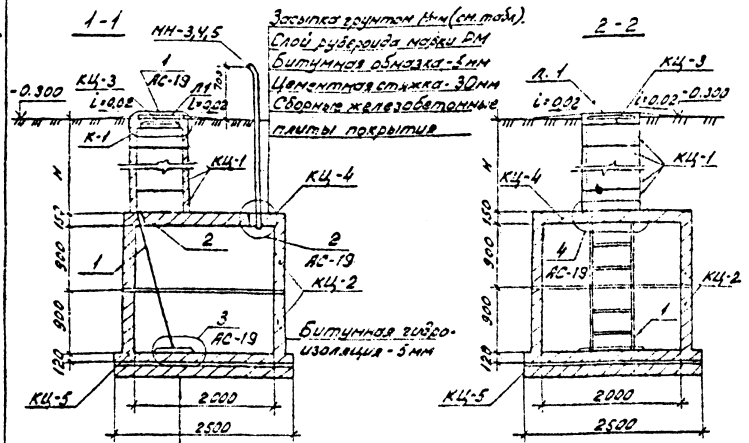

Спецификация элементов к маркировочной схеме колодца

Марка, поз.	Обозначение	Наименование	Кол.	Масса ед.кг.	Примечание
		Железобетонные элементы			
КЦ-1	3.900-3 вып.7	Кольцо стеновое КЦ-7-3	4	130	t=-20°C
КЦ-1	3.900-3 вып.7	Кольцо стеновое КЦ-7-3	5	130	t=-30°C
КЦ-1	3.900-3 вып.7	Кольцо стеновое КЦ-7-3	6	130	t=-40°C
КЦ-2	3.900-3 вып.7	Кольцо стеновое КЦ-20-9	2	1120	
КЦ-3	3.900-3 вып.7	Кольцо опорное КЦО-1	1	50	
КЦ-4	3.900-3 вып.7	Плита перекрытия КЦП1-20	1	1280	
КЦ-5	3.900-3 вып.7	Плита днища КЦД 20	1	1470	
		Стальные элементы			
1	1.450.3-3 вып.2	Стремянка СГ-22	1	43,6	Укоротить на 400 мм
2	АСИ-025	Изделие крепежное МН-2	2	2,5	
3	АСИ-026	Труба МН-3	1	30.0	t=-20°C
4	АСИ-026	" МН-4	1	33.1	t=-30°C
5	АСИ-026	" МН-5	1	36.2	t=-40°C
Л1	ГОСТ 3634-79	Люк чугунный	1	65	
К-1	АСИ-030	Крышка люка	1	–	

План колодца

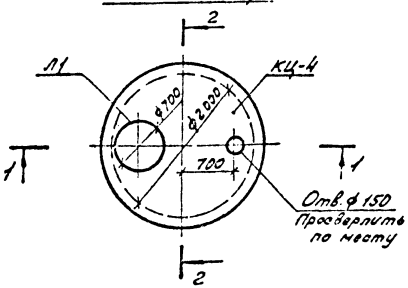

Таблица значений величины Н

Температура наружного воздуха	Величина Н мм
-20°C	1300
-30°C	1600
-40°C	1900

1. Бетон всех конструкций колодца за исключением колец люков-лазов, должен соответствовать по водонепроницаемости марке В-8, по морозостойкости марке МРЗ 150.
2. Сборные железобетонные конструкции укладывать на растворе марки 150.

Н.контр.	Ковалев		07.86
Нач.отд.	Роменский		07.86
ГИП	Парфенов		07.86
Рук.гр.	Шпенова		07.86
Проверил	Корнилова		07.86
Инженер	Мазаева		07.86

ТП 904-1-63.86 АС

Компрессорная станция отдельностоящая на 4-5 компрессоров БШ9-2,3/230

Колодец для слива конденсата V = 5,6 м³

Стадия	Лист	Листов
РП	18	

ЭНЕРГОСЕТЬПРОЕКТ Северо-Западное отделение Ленинград

Привязан

Инв. №

Инв. № подл. 12637тм-т4 | Подпись и дата | Взам. инв. №

Копир. [signature] Найт

формат А3

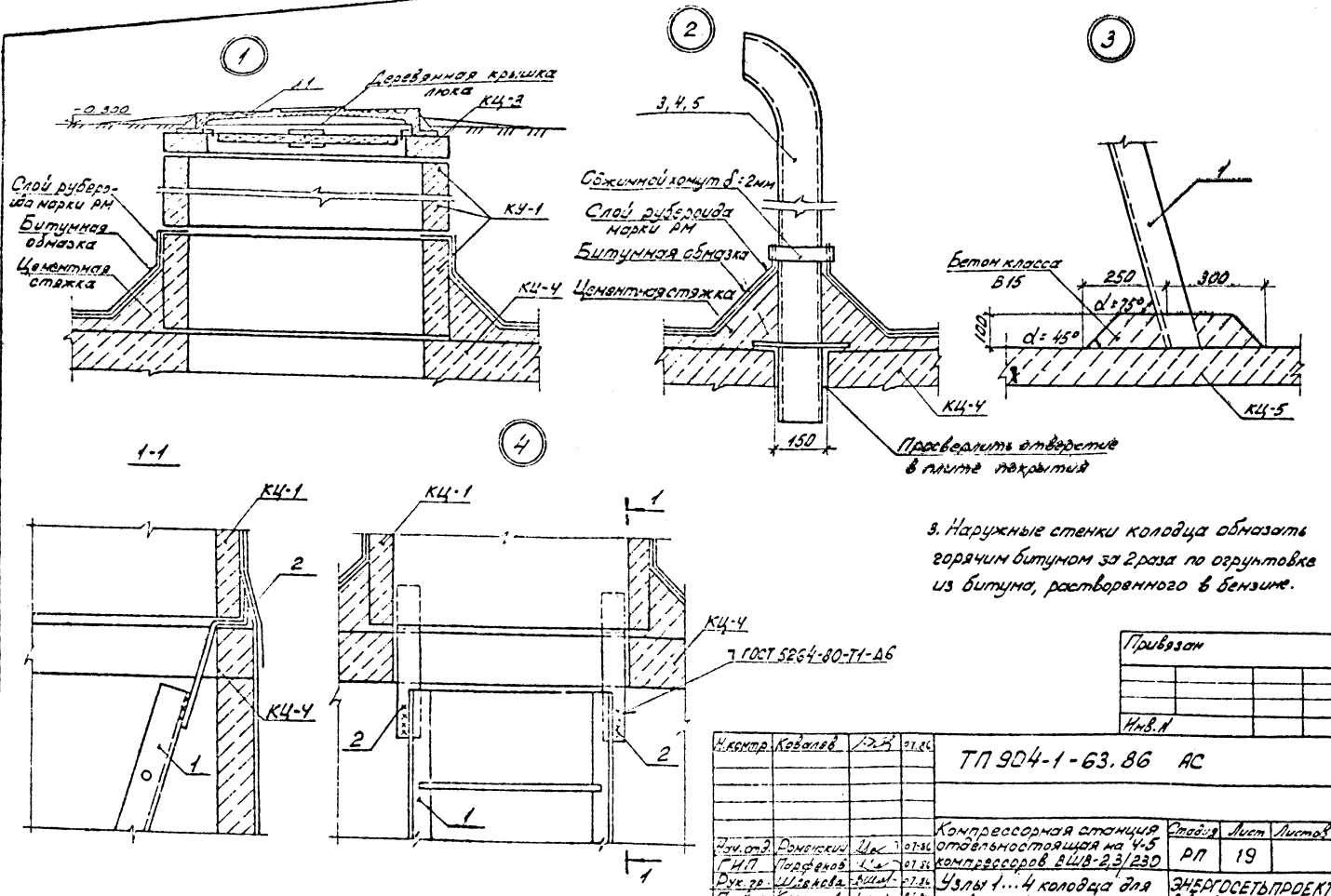

3. Наружные стенки колодца обмазать горячим битумом за 2 раза по огрунтовке из битума, растворенного в бензине.

Привязан

Инв. №

Н.контр.	Ковалев		07.86
Нач.отд.	Романский		07.86
ГИП	Парфенов		07.86
Рук.гр.	Шленова		07.86
Пробпр.	Корнилова		07.86
Инжен.	Мазаева		07.86

ТП 904-1-63.86 АС

Компрессорная станция отдельностоящая на 4-5 компрессоров ВШВ-2,3/230

Узлы 1...4 колодца для слива конденсата V=5,6м³

Стадия	Лист	Листов
РП	19	

ЭНЕРГОСЕТЬПРОЕКТ Северо-Западное отделение Ленинград

Копир. Найт

Формат А3

Типовой проект 904-1-63.86

Альбом II

Инв. № подл. 12637-ТМ-Т4

Подпись и дата

Взам. инв. №

Альбом III

Типовой проект 904-1-63.86

Схема расположения колонн и балок

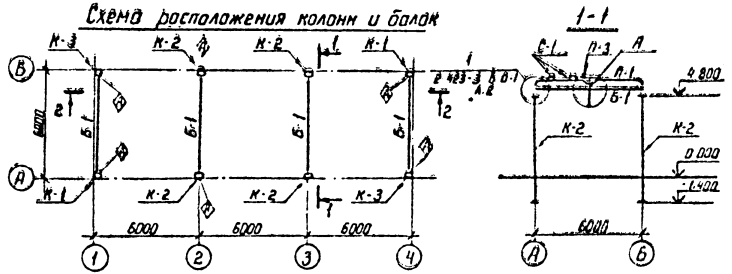

2-2

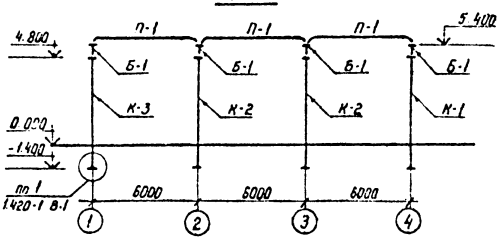

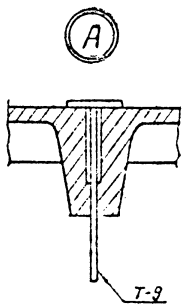

Спецификация к схеме расположения колонн и балок

Марка, поз.	Обозначение	Наименование	Кол.	Масса ед. кг	Примечание
		Колонны			
К-1	АСИ-001	К-54-7-I	2	1580	
К-2	АСИ-002	К-54-7-II	4	1500	
К-3	АСИ-001	К-54-7-III	2	1500	
		Стропильные балки			
Б-1	АСИ-003	1БСт 6-5Ат V-1	4	1150	
		Стакан для крышных			
		вентиляторов			
С-1	1.494-24 В.1	СБ7А-1	4	290	
		Стальные элементы			
Т-9	АСИ-014	Изделие крепежное	1	3.3	

Н. контр.	Ковалев		07.86	ТП 904-1-63.86 АС		
Нач. отд.	Роменский		07.86	Компрессорная станция отдельностоящая на 4-5 компрессоров ВШВ-2,3/230	Стадия	Лист	Листов
ГИП	Парфенов		07.86		РП	20	
Рук. гр.	Шленова		07.86				
Провер.	Корнилова		07.86	Схема расположения колонн и балок	ЭНЕРГОСЕТЬПРОЕКТ Северо-Западное отделение Ленинград		
Инженер	Колинько		07.86				

Привязан

Инв. № подл. | Подпись и дата | Взам. инв. №

12631тм-т4

Копир

Формат А3

Типовой проект 904-1-63.86 Альбом IV

Схема расположения плит покрытия

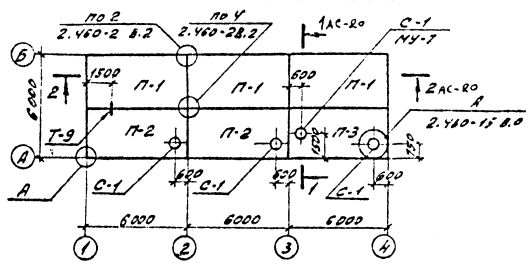

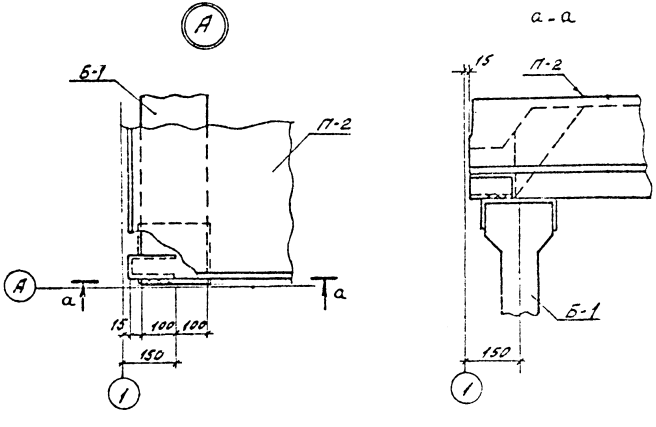

Спецификация к схеме расположения плит покрытия

Марка, поз.	Обозначение	Наименование	Кол.	Масса ед. кг.	Примечание
Плиты покрытия при снеговой нагрузке 0,7 и 1,0 кПа (70 и 100 кгс/м²)					
П-1	ГОСТ 22701.1-77	ПГ-2А т V Т	3	2650	
П-2	АСИ-004	ПВ7-3А т V Т-1	2		
П-3	-005	ПВ7-3А т V Т-2	1		
Плиты покрытия при снеговой нагрузке 1,5 кПа (150 кгс/м²)					
П-1	ГОСТ 22701.1-77	ПГ-3А т V Т	3	2650	
П-2	АСИ-004	ПВ7-4А т V Т-1	2		
П-3	-005	ПВ7-4А т V Т-2	1		

Н. контр.	Ковалев	[signature]	07.86	ТП 904-1-63.86 АС	
Нач. отд.	Роменский	[signature]	07.86	Компрессорная станция отдельностоящая на 4-5 компрессоров ВШВ-2,3/230	Стадия: РП; Лист: 21; Листов:
ГИП	Парфенов	[signature]	07.86		
Рук. гр.	Шленова	[signature]	07.86		
Провер.	Корнилова	[signature]	07.86	Схема расположения плит покрытия;	ЭНЕРГОСЕТЬПРОЕКТ Северо-Западное отделение Ленинград
Инженер	Колинько	[signature]	07.86		

Привязан

Инв. №

Инв. № подл. 12637 тм-т4 | Подпись и дата | Взам. инв. №

Копир. [signature] Анис

Формат А5

Схема расположения стеновых панелей по оси „А"

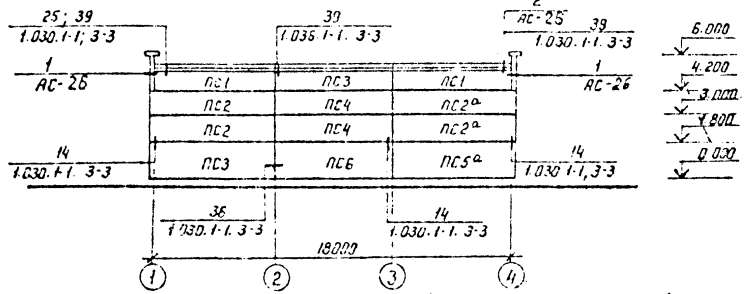

Схема расположения стеновых панелей по оси „4"

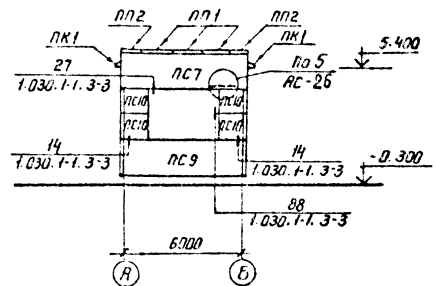

Схема расположения стеновых панелей по оси „Б"

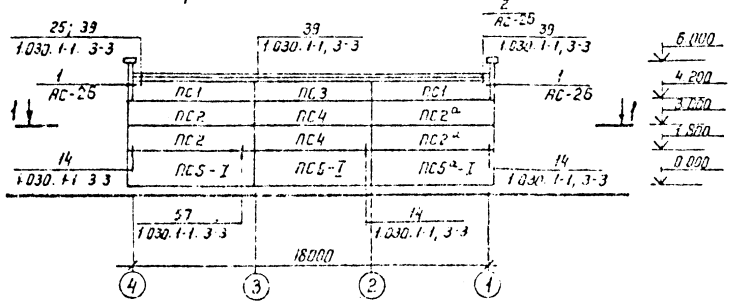

Схема расположения стеновых панелей по оси „1"

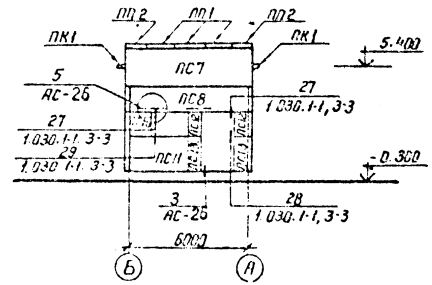

В сечении 1-1 марки Т-4; Т-5, Т-6 (соответственно для $a = 200$ мм; $a = 250$ мм, $a = 300$ мм) даны для крепления стоек галереи.

1-1

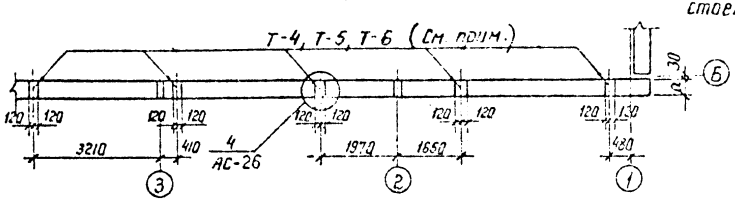

Привязан

Инв. №

Н. контр.	Ковалев			07.86
Нач. отд.	Раменский			07.86
ГИП	Порфенов			07.86
Гл. спец.	Ковалев			07.86
Рук. гр.	Шленова			07.86
Гл. конст.	Корнилова			07.86
Инженер	Харитонов			07.86

ТП 904-1-63.86. АС

Компрессорная станция отдельностоящая на 4-5 компрессоров ВШВ-23/230

Схемы расположения стеновых панелей

Стадия	Лист	Листов
РП	22	

ЭНЕРГОСЕТЬПРОЕКТ Северо-Западное отделение Ленинград

Копир №

Формат А3

Инв. № подл. | Подпись и дата | Взам. инв. №
16637тм-т4

Альбом IV

Типовой проект 904-1-63.86

Инв. № подл. 11637 тм-ТУ | Подпись и дата | Взам. инв. №

Спецификация элементов к схеме расположения стеновых панелей

Марка, поз.	Обозначение	Наименование	Кол.	Масса ед. кг.	Примечание
		Для t -20°C			
		Стеновые панели			
ПС1	1.030.1-1.1-1 05	ПС 60.12.2.0-2Л-35	4	1740	
ПС2	1.030.1-1.1-1 23	ПС 62.5.12.2.0-2Л-1,31	4	1810	
ПС2а	1.030.1-1.1-1 23	ПС 62,5.12.2.0-2Л-2,31	4	1810	
ПС3	1.030.1-1.1-1 07	ПС 60.18.2.0-2Л-35	2	1740	
ПС4	1.030.1-1.1-1 05	ПС 60.12.2.0-2Л-31	4	1740	
ПС5	1.030.1-1.1-1 23	ПС 62,5.18.2.0-3Л-1,31	1	2740	
ПС5а	1.030.1-1.1-1 23	ПС 62.5.18.2.0-3.Л-2,31	1	2740	
ПС6	1.030.1-1.1-1 07	ПС 60.18-2.0-3.Л-31	1	2620	
ПС7	1.030.1-1.1-1 27	ПС 65.18.2.0-3.Л-2.39	2	2850	
ПС8	1.030.1-1.1-1 05	ПС 60.12.2.0-2Л-37	1	1740	
ПС9	1.030.1-1.1-1 07	ПС 60.18.2.0-3.Л-44	1	2620	
ПС10	1.030.1-1.1-1 60	2ПС 12.12.2.0-Л-59	5	340	
ПС11	1.030.1-1.1-1 59	ПС30.18-2.0-6.Л-54	1	1300	
ПС12	1.030.1-1.1-1 58	2ПС6.12.2.0-Л-60	2	170	
ПС13	1.030.1-1.1-1 59	2ПС6.18.2.0-Л-60	2	260	
ПС5-I	АСИ-008	ПС62.5.18.2.0-3.Л-1.31-I	1	2740	
ПС5а-I	АСИ-006	ПС62,5.18.2.0-3Л-2,31-I	1	2740	
ПС6-I	АСИ-007	ПС60.18-2.0-3.Л-31-I	1	2620	
		Карнизные панели			
ПК1	1.030.1-1.2-1-6.00.0	ПК 60.6.5-Л	6	1200	
		Парапетные плиты			
ПП1	ГОСТ 6786-80	ПП 15.4-Т	6	120	
ПП2	ГОСТ 6786-80	ППУ 10.4-Т	4	80	
		Стальные элементы			
Т-1		Изделие крепежное Т-1	8	3,4	
Т-2		Ф14АI ГОСТ 5781-82* l=400	2	0,5	

Марка, поз.	Обозначение	Наименование	Кол.	Масса ед. кг.	Примечание
Т-3		Уголок 63×63×5 ГОСТ 8509-72* / СТ 3 ГОСТ 535-79* l=1200	3	5,76	
Т-4	АСИ-007	Изделие крепежное Т-4	5	2,71	
Т-8	-008	Изделие закладное	8,0	-	м
А-1	1.030.1-1,0-3-2.401	Уголок 30×56×8 ГОСТ 8509-72 l=80	12	0,7	
А-2	1.030.1-1,0-3-2402	Лист 14×70×150 ГОСТ 1903-78*	12	1,2	
А-3	1.030.1-1,0-3-2403	Лист 8×70×100 ГОСТ 19903-74*	18	0,4	
А-4	1.030.1-1,0-3-2404	Лист 14×70×200 ГОСТ 19903-74*	12	1,5	
„1"	1.030.1-1.4-1-120	Элемент крепления Т3	46	0,4	
„14"	1.030.1-1.4-1-220-02	Элемент крепления Т19	2		
„19"	1.030.1-1,3-2-514	Лист 8×80×140 ГОСТ 19903-74*		0,7	
„22"	1.030.1-1.3-2-515	Лист 8×140×140 ГОСТ 19903-74*		1,2	
„2	1.030.1-1,4-1-150-01	Элемент крепления Т-10		1,3	

Привязан

Инв. №

Н. контр.	Ковалёв	[signature]	07.86
Нач. отд.	Романский	[signature]	07.86
ГИП	Парфенов	[signature]	07.86
Рук. гр.	Шлёнова	[signature]	07.86
Проверил	Корнилова	[signature]	07.86
Инженер	Харитонова	[signature]	07.86

ТП 904-1-63.86 АС

Компрессорная станция отдельностоящая на 4-5 компрессоров ВШВ-2,3/230

Стадия	Лист	Листов
РП	23	

Спецификация элементов к схеме расположения стеновых панелей (начало)

ЭНЕРГОСЕТЬПРОЕКТ Северо-Западное отделение Ленинград

Копир. [signature]

формат А3

Альбом IV

Типовой проект 904-1-63.86

Взам. инв. №

Подпись и дата

Инв. № подл. 12637 ТМ-14

Спецификация элементов к схеме расположения стеновых панелей

Марка, поз.	Обозначение	Наименование	Кол.	Масса ед. кг.	Примечание
		Для t -30°C			
		Стеновые панели			
ПС1	1.030.1-1.1-1 05	ПС60.12.2.5-3.Л-35	4	2120	
ПС2	1.030.1-1.1-1 16	ПС63.12.2,5-3Л-1.31	4	2230	
ПС2а	1.030.1-1,1-1 16	ПС63.12.2.5-3.Л-2.31	4	2230	
ПС3	1.030.1-1.1-1 05	ПС60.12.2.5-3.Л-35	2	2120	
ПС4	1.030.1-1.1-1 05	ПС60.12.2.5-3.Л-31	4	2120	
ПС5	1.030.1-1.1-1 16	ПС63.18.2,5-2.Л-1.31	1	3350	
ПС5а	1.030.1-1.1-1 16	ПС63.18.2.5-2.Л-2.31	1	3350	
ПС6	1.030.1-1,1-1 05	ПС60.18.2.5-2.Л-31	1	3190	
ПС7	1.030.1-1,1-1 28	ПС65.5.18.2,5-2.Л-2.39	2	3490	
ПС8	1.030.1-1.1-1 05	ПС60.12.2.5-3.Л-37	1	2120	
ПС9	1.030.1-1.1-1 05	ПС60.18.2,5-2Л-44	1	3190	
ПС10	1.030.1-1.1-1 60	2ПС12.12.2.5-Л-59	5	420	
ПС11	1.030.1-1.1-1 03	ПС30.18.2.5-6Л-54	1	1600	
ПС12	1.030.1-1.1-1 58	2ПС6.12.2.5-Л-60	2	210	
ПС13	1.030.1-1.1-1 59	2ПС6.18.2.5-Л-60	2	320	
ПС5-I	АСИ-008	ПС63.18.2.5-2.Л-1,31-I	1	3350	
ПС5а-I	АСИ-006	ПС63.18.2,5-2.Л-2.31-I	1	3350	
ПС6-I	АСИ-007	ПС60.18.2.5-2.Л-31-I	1	3190	
		Карнизные панели			
ПК1	1.030.1-1,2-1-6.00.0	ПК 60.7-Л	6	1300	
		Парапетные плиты			
ПП1	ГОСТ 6786-80	ПП 15.4-Т	6	120	
ПП2	ГОСТ 6786-80	ППУ 10.4-Т	4	80	
		Стальные элементы			
Т-1	АСИ-005	Изделие крепёжное Т-1	8	3,4	
Т-2		Ф14АI ГОСТ 5781-82* ℓ=400	2	0,5	

Марка, поз.	Обозначение	Наименование	Кол.	Масса ед. кг.	Примечание
Т-3		Уголок 63×63×5 ГОСТ 8509-72* / Ст 3 ГОСТ 535-79* ℓ=1200	3	5,76	
Т-5	АСИ-007	Изделие крепежное Т-5	5	2,71	
Т-8	-008	Изделие закладное	8,0	-	М
А-1	1.030.1-1,0-3-2401	Уголок 90×56×8 ГОСТ 8509-72 ℓ=80	12	0,7	
А-2	1.030.1-1.0-3-2402	Лист 14×70×150 ГОСТ 19903-74*	12	1,2	
А-3	1.030.1-1.0-3-2403	Лист 8×70×100 ГОСТ 19903-74*	18	0,4	
А-4	1.030.1-1.0-3-2404	Лист 14×70×200 ГОСТ 19903-74*	12	1,5	
„1"	1.030.1-1,4-1-120	Элемент крепления Т-3	46	0,4	
„14"	1.030.1-1,4-1-220-02	Элемент крепления Т-19	2		
„19"	1.030.1-1,3-2-514	Лист 8×80×140 ГОСТ 19903-74*		0,7	
„22"	1.030.1-1,3-2-515	Лист 8×140×140 ГОСТ 19903-74*		1,2	
„27"	1.030.1-1,4-1-150-01	Элемент крепления Т-10		1,3	

Привязан

Инв. №

Н. контр.	Ковалёв	[illegible]	07.86
Нач. отд.	Роменский	[illegible]	07.86
ГИП	Парфенов	[illegible]	07.86
Рук. пр.	Шлёнова	[illegible]	07.86
Проверил	Коркилова	[illegible]	07.86
Инженер	Харитонова	[illegible]	07.86

ТП 904-1-63.86 АС

Компрессорная станция отдельностоящая на 4-5 компрессоров, ВШВ-2,3/230

Стадия	Лист	Листов
РП	24	

Спецификация элементов к схеме расположения стеновых панелей (продолжение)

ЭНЕРГОСЕТЬПРОЕКТ Северо-Западное отделение Ленинград

Копировал [illegible]

Формат А3

Альбом IV

Типовой проект 904-1-63.86

Инв.№ подл. | Подпись и дата | Взам.инв.№ 12337пм-ТМ

Спецификация элементов к схеме расположения стеновых панелей

Марка, поз.	Обозначение	Наименование	Кол.	Масса ед.кг.	Примечание
		Для t -40°С			
		Стеновые панели			
ПС1	1.030.1-1.1.1-1 05	ПС60.12.30-3.1-35	4	2510	
ПС2	1.030.1-1.1.1-1 17	ПС63.5.12.3.0-3.1-1.31	4	2560	
ПС2а	1.030.1-1.1.1-1 17	ПС63.5.12.3.0-3.1-2.31	4	2560	
ПС3	1.030.1-1.1.1-1 07	ПС60.18.3.0-3.1-35	2	2510	
ПС4	1.030.1-1.1.1-1 05	ПС 60.12.3.0-3.1-31	4	2510	
ПС5	1.030.1-1.1.1-1 17	ПС 63.5.18.3.0-2.1-1.31	1	3970	
ПС5а	1.030.1-1.1.1-1 17	ПС63.5.18.3.0-2.1-2.31	1	3990	
ПС6	1.030.1-1.1.1-1 07	ПС60.18.30-2.1-31	1	3760	
ПС7	1.030.1-1.1.1-1 29	ПС66.18.3.0-2.1-2.39	2	4740	
ПС8	1.030.1-1.1.1-1 05	ПС60.12.3.0-3.1-37	1	2510	
ПС9	1.030.1-1.1.1-1 07	ПС 60.18.3.0-21-44	1	3760	
ПС10	1.030.1-1.1.1-1 60	2ПС 12.12.3.0-1-59	5	500	
ПС11	1.030.1-1.1.1-1 03	ПС 30.18.3.0-6.1-54	1	1890	
ПС12	1.030.1-1.1.1-1 58	2ПС6.12.3.0-1-60	2	250	
ПС13	1.030.1-1.1.1-1 59	2ПС6.18.3.0-1-60	2	370	
ПС5-I	АСИ-009	ПС 63.5.18.3.0-2.1-1.31-I	1	3990	
ПС5а-I	АСИ-006	ПС 63.5.18.3.0-21-2.3 I	1	3990	
ПС6-I	АСИ-007	ПС 60.18.3.0-21-3а-I	1	3760	
		Карнизные панели			
ПК1	1.030.1-1.2-1-6.00.0	ПК 60.7.5-1	6	1400	
		Парапетные плиты			
ПП1	ГОСТ 6786-80	ПП 15.4-Т	6	120	
ПП2	ГОСТ 6786-80	ППУ 10.4-Т	4	80	
		Стальные элементы			
Т-1	АСИ-005	Изделие крепёжное Т-1	8	3,4	
Т-2		ф14 А1 ГОСТ 5781-82* Б-40ф	2	0,5	
Т-3		Уголок Ст3 ГОСТ 535-79* 63х63х5 ГОСТ 8509-93*	3	5,76	
Т-6	АСИ-007	Изделие крепёжное Т-6	3	3,5	
Т-8	-008	Изделие закладное	6,0	-	М
А-1	1.030.1-1.0-3-2401	Уголок 90х56х8 ГОСТ 8510-72* Ст 80	12	0,7	
А-3	1.030.1-1.0-3-2403	Лист 8х70х180 ГОСТ 19903-74*	18	0,4	
А-4	1.030.1-1.0-3-2404	Лист 14х70х200 ГОСТ 19903-74*	12	1,5	
„1"	1.030.1-1.4-1-120	Элемент крепления Т3	46	0,4	
„14"	1.030.1-1.4-1-220-02	Элемент крепления Т13	2		
„19"	1.030.1-1.3-2-514	Лист 8х80х140 ГОСТ 19903-74*		0,7	
„22"	1.030.1-1.3-2-515	Лист 8х140х140 ГОСТ 19903-74*		1,2	
„27"	1.030.1-1.4-1-150-01	Элемент крепления Т-10		1,3	

Привязан

Инв.№

Изменил	Кобзева			ТП 904-1-63.86 АС	
Гип	Лосевский				
Нач.гр.	Ломакина				
Пров.	Корнилов			Компрессорная стальная отопительно-вентиляционная мт 4-5 с компрессором ВШ18-2,9/230	Стадия: РП; Лист: 25; Листов:
Н.контр.	Корнилов			Спецификация элементов к схеме расположения стеновых панелей (окончание)	ЭНЕРГОСЕТЬПРОЕКТ Северо-Западное отделение Ленинград
Гл.инж.	Коротков				

Копировал Формат А3

Альбом IV

Типовой проект 904-1-63.86

Инв. № подл. | Подпись и дата | Взам. инв. №

42637тм-т4

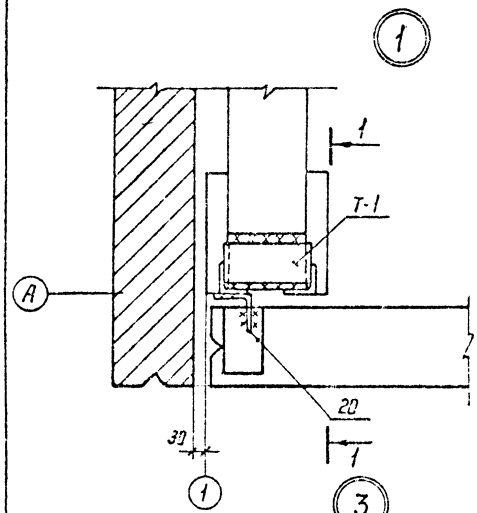

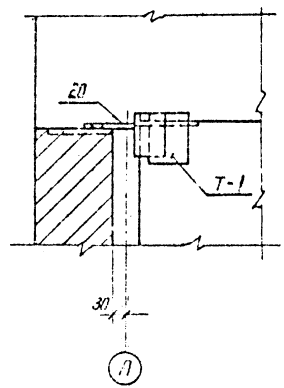

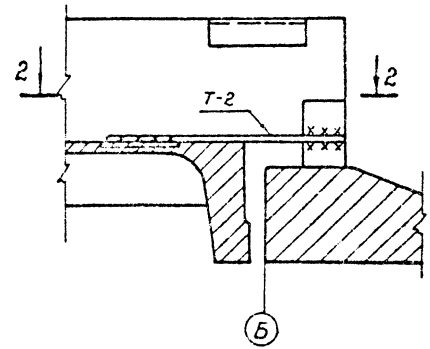

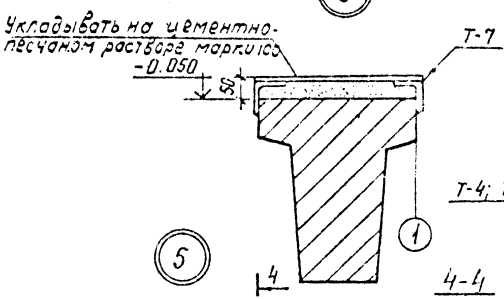

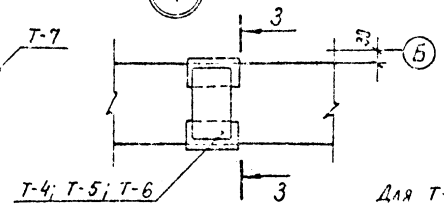

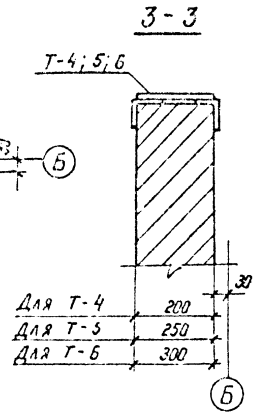

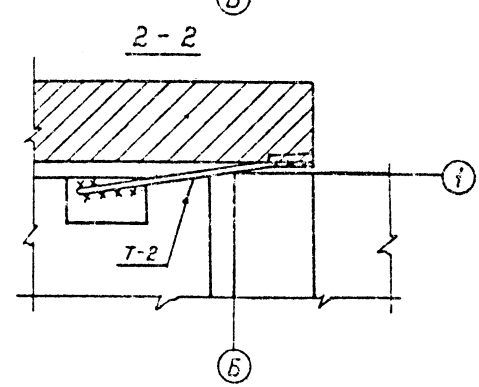

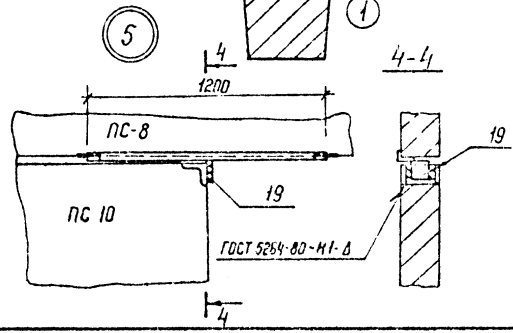

Н. контр.	Ковалев		07.86
Нач. отд.	Романский		07.86
ГИП	Парфенов		07.86
Рук. гр.	Шленова		07.86
Проверил	Корнилова		07.86
Инженер	Калинька		07.86

ТП 904-1-63.86 АС

Компрессорная станция отдельностоящая на 4-5 компрессоров 8ШВ-2,3/230

Узлы 1...5 к схемам расположения стеновых панелей

Стадия	Лист	Листов
РП	26	

ЭНЕРГОСЕТЬПРОЕКТ
Северо-Западное отделение
Ленинград

Привязан

Инв. №

Копир 14

Формат А3

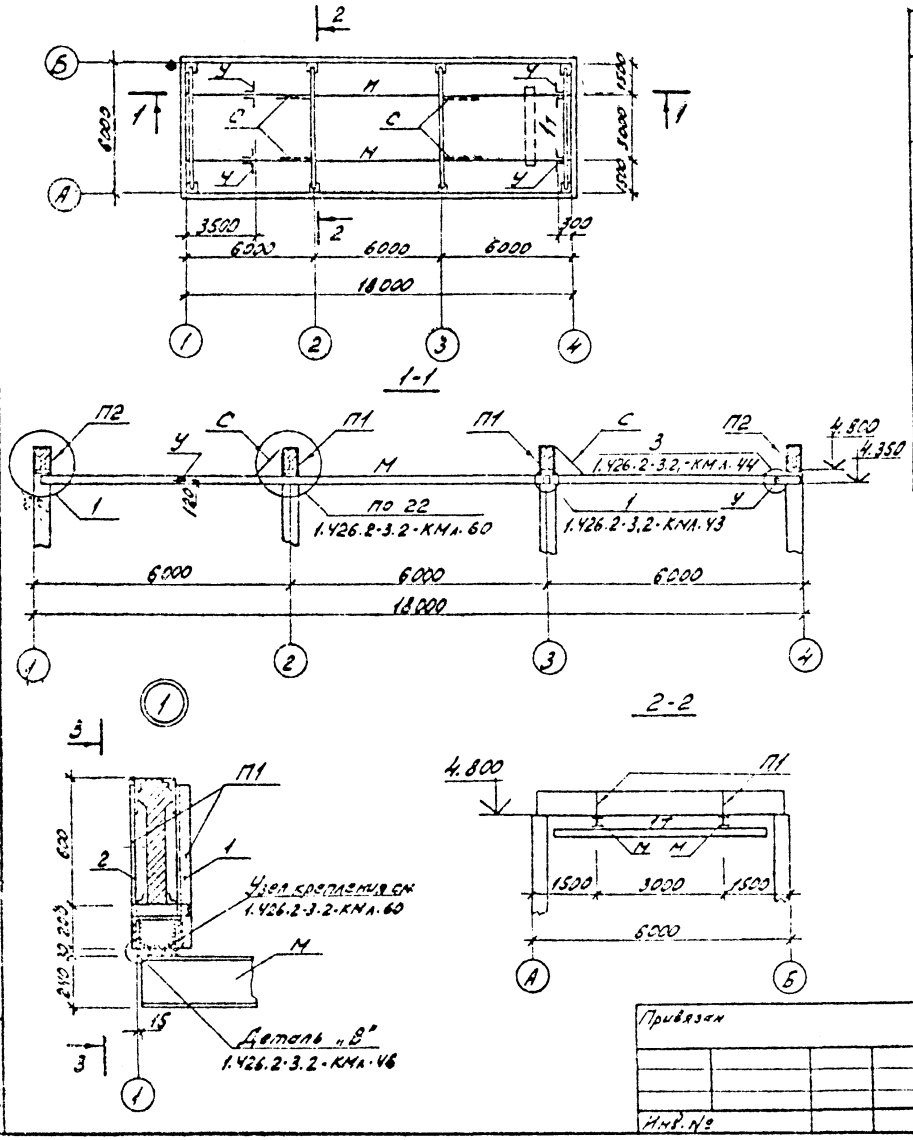

Ведомость элементов

Марка	Сечение: Эскиз	Сечение: Поз.	Сечение: Состав	Опорные усилия: M кн.м	Опорные усилия: N кН	Опорные усилия: Q кН	Группа контр.	Марка металла	Примечание
П1	216		Гн.профиль 2[60x32x3	1,0	44,0		1	Вст3Гпс5 ГОСТ380-71*	
П2	216	1 2	Гн.профиль [60x32x3 -60x6	1,0	44,0		1	Вст3Гпс5 ГОСТ380-71*	
С	L		L 63x5	по	гибкости		4	Вст3Гпс5 ГОСТ380-71*	
М	I		I 24М		26,0		1	Вст3Гпс5 ГОСТ380-71*	
У	L		L 100x7				4	Вст3Гпс5 ГОСТ380-71*	

Альбом II

Типовой проект 904-1-63.86

Н.контр.	Ковалев		01.86	ТП 904-1-63	АС
Нач.отд.	Ромачский		01.86	Компрессорная станция отдельностоящая на 4-5 компрессоров ВШВ-2,3/230	Стадия: РП; Лист: 27; Листов:
ГИП	Парфенов		01.86		
Рук.гр.	Шлепова		01.86		
Провер.	Корнилова		01.86	Схема расположения подвесных путей для кранбалки	ЭНЕРГОСЕТЬПРОЕКТ Северо-Западное отделение Ленинград
Инженер	Колинько		01.86		

Привязан

Инв. №

Копир. [signature]

формат А3

Инв. № подл. 12637 ТМ-Т4 | Подпись и дата | Взам. инв. №

Альбом IV

Типовой проект 904-1-63.86

Техническая спецификация металла

Вид профиля и ГОСТ, ТУ	Марка металла и ГОСТ	Обозначение размер профиля, мм	№№ пп	Код: Марки металла	Код: Вида профиля	Код: размера профиля	К-во, шт.	Длина мм	Масса металла по элементам конструкций, т: Подвесные пути для кранбалки	Общая масса, т	Масса потребности в металле по кварталам (заполняется изготовителем), т: I	II	III	IV	Заполняется ВЦ
1	2	3	4	5	6	7	8	9	Код элемента конструкций						
Балки двутавровые ГОСТ 19425-74*	Вст3Гпс5 ГОСТ380-71*	I 24м	1				2	17970	1,322	1,322					
Швеллеры стальные															
гнутые равнополочные ГОСТ 8278-83	Вст3Гпс5 ГОСТ380-71*	[60х32х3	2				12	800	0,027	0,027					
Сталь угловая	Вст3КП2	L 100х7	3				8	120	0,010	0,010					
равнобокая	ГОСТ380-71	L 63х5	4				4	1000	0,019	0,019					
ГОСТ 8509-72*	Итого		5						0,029	0,029					
Сталь полосовая	Вст3Гпс5														
ГОСТ 103-76*	ГОСТ380-71*	-60х6	6				4	800	0,009	0,009					
Всего масса															
металла			7						1,387	1,387					
в том числе	Вст3Гпс5		8						1,358	1,358					
по материалу	Вст3КП2		9						0,029	0,029					

Ведомость металлоконструкций по видам профилей.

Наименование конструкций по номенклатуре Прейскуранта N 01-22	Позиции по Прейскуранту № 01-22	№№ пп	Код конструкций	Масса конструкций, т: Всего стали повышенной и высокой прочности	по видам профилей стали: Балки и швеллеры	Крупнокорпусная сталь			Всего	Количество, шт.	Серия типовых конструкций
1	2	3	4	5	6	7	8	9	10	11	12
Подвесные пути											
для кранбалки	303-29	1	526121		1,349	0,038			1,387		

Инв. № подл.	Подпись и дата	Взам. инв. №
12637ТМ-14		

Н. контр.	Ковалев	[signature]	07.86	ТП 904-1-63.86 АС	
Нач. отд.	Роменский	[signature]	07.86	Компрессорная станция отдельностоящая на 4-5 компрессоров ВШВ-2,3/230	Стадия: РП; Лист: 28; Листов:
ГИП	Парфенов	[signature]	07.86		
Рук. гр.	Шленова	[signature]	07.86		
Провер.	Корнилова	[signature]	07.86	Подвесные пути для кранбалки. Техническая спецификация металла	ЭНЕРГОСЕТЬПРОЕКТ Северо-Западное отделение г. Ленинград
Инженер	Колинько	[signature]	07.86		

Контр. [signature]

Формат А3

Альбом IV

Типовой проект 904-1-63.86

Инв. № подл. | Подпись и дата | Взам. инв. №

12637-тм-т4

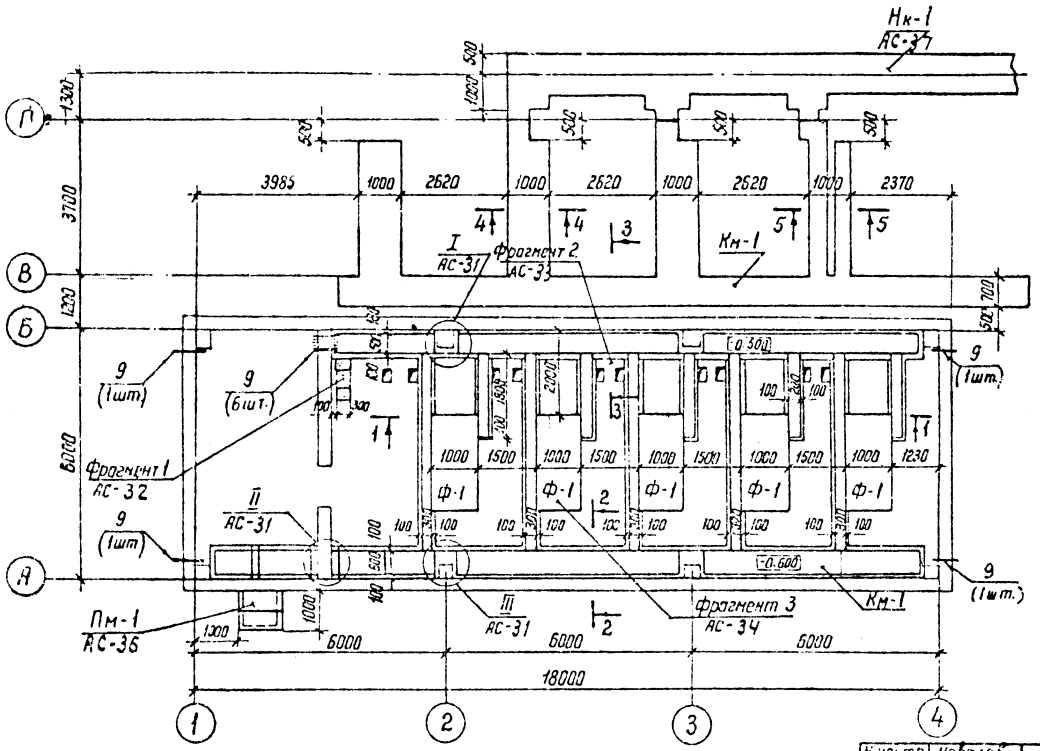

Трубу поз. 9 заложить на отм. 0.000

Н. контр.	Ковалев		07.86
Нач. отд.	Роменский		07.86
ГИП	Парфенов		07.86
Рук. гр.	Шлеховс		07.86
Провер.	Кирилова		07.86
Инженер	Калинько		07.86

Привязан

Инв. №

ТП 904-1-63.86 АС

Компрессорная станция отдельностоящая на 4-5 компрессоров ВШВ-2,3/230

Схема расположения каналов и фундаментов под компрессоры

Стадия	Лист	Листов
РП	29	

ЭНЕРГОСЕТЬПРОЕКТ
Северо-Западное отделение
Ленинград

Копир.

Формат А3

Альбом IV

Типовой проект 904-1-63.86

Взам. инв. №

Подпись и дата

Инв. № подл. 12637тм-т

1-1

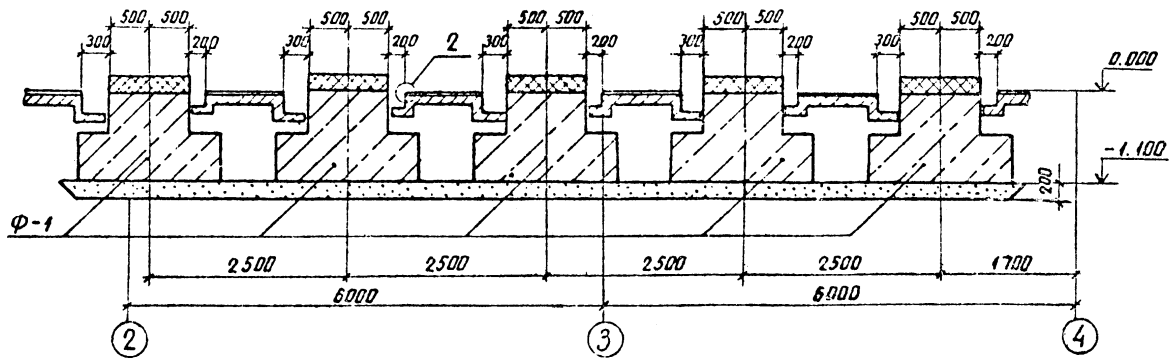

2-2

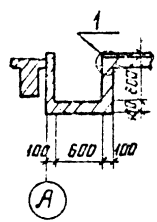

3-3

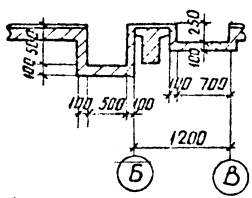

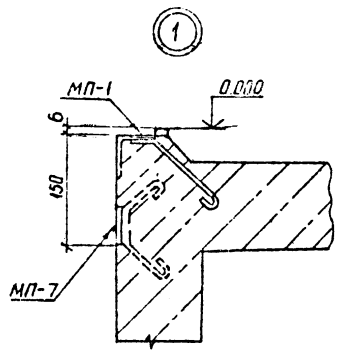

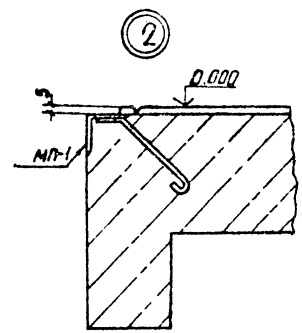

Каналы выполнять по уплотненному щебнем грунту.

Привязан				ТП 904-1-63.86 АС	
	Нач. отд.	Роменский	07.86	Компрессорная станция отдельностоящая на 4-5 компрессоров ВШВ-2,3/230	Стадия: РП; Лист: 30; Листов:
	ГИП	Парфенов	07.86		
	Рук. гр.	Шленова	07.86		
	Разраб.	Корнилов	07.86	Разрезы 1-1; 2-2; 3-3 к схеме расположения каналов и фундаментов под компрессоры.	ЭНЕРГОСЕТЬПРОЕКТ Северо-Западное отделение Ленинград
	Инженер	Колинько	07.86		
Инв. №					

Копир. Акид

Формат А3

Альбом IV

Типовой проект 904-1-63.86

4-4

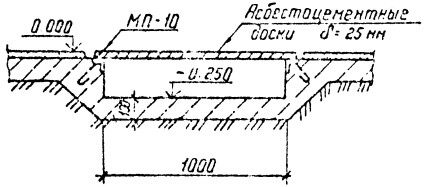

5-5

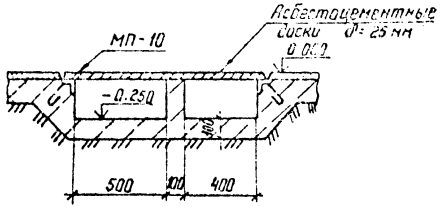

Каналы выполнять по уплотненному щебнем грунту.

Спецификация к схеме расположения каналов и фундаментов под компрессоры

Марка, поз.	Обозначение	Наименование	Кол.	Масса ед., кг	Примечание
Пм-1	АС-36	Приямок	1		
Км-1	АС-29	Канал монолитный			
Нк-1	АС-37	Наружный лотковый канал	1		
Ф-1	АС-35	Фундамент под компрессор	5		
		Сборочные единицы			
		Изделия закладные			
1	ЯСИ-015	МП-1	112,5		м
2	-016	МП-2	5	9,05	
3	-016	МП-3	5	3,77	
4	-017	МП-4	40	1,41	
5	-018	МП-5	6	5,11	
6	-019	МП-6	4	2,9	
7	-022	МП-7	34,0		м
8	-019	МП-8	4	2,4	
9	-020	МП-9	11	1,7	
10	-021	МП-10	61,5		м

Н. контр.	Іоволев		07.86
Нач. отд.	Рименский		07.86
ГИП	Трфенов		07.86
Рук. гр.	Шленова		07.86
Провер.	Юрчилова		07.86
Инженер	Калинька		07.86

ТП 904-1-63.86 АС

Компрессорная станция отдельностоящая на 4-5 компрессоров ВШВ-2,3/230

Разрезы 4-4, 5-5 к схеме расположения каналов и фундаментов под компрессоры

Стадия	Лист	Листов
РП	31	

ЭНЕРГОСЕТЬПРОЕКТ Северо-Западное отделение Ленинград

Привязан

Инв. №

Копир. Ка

Формат А3

Инв. № подл. 12637тм-т4 | Подпись и дата | Взам. инв. №

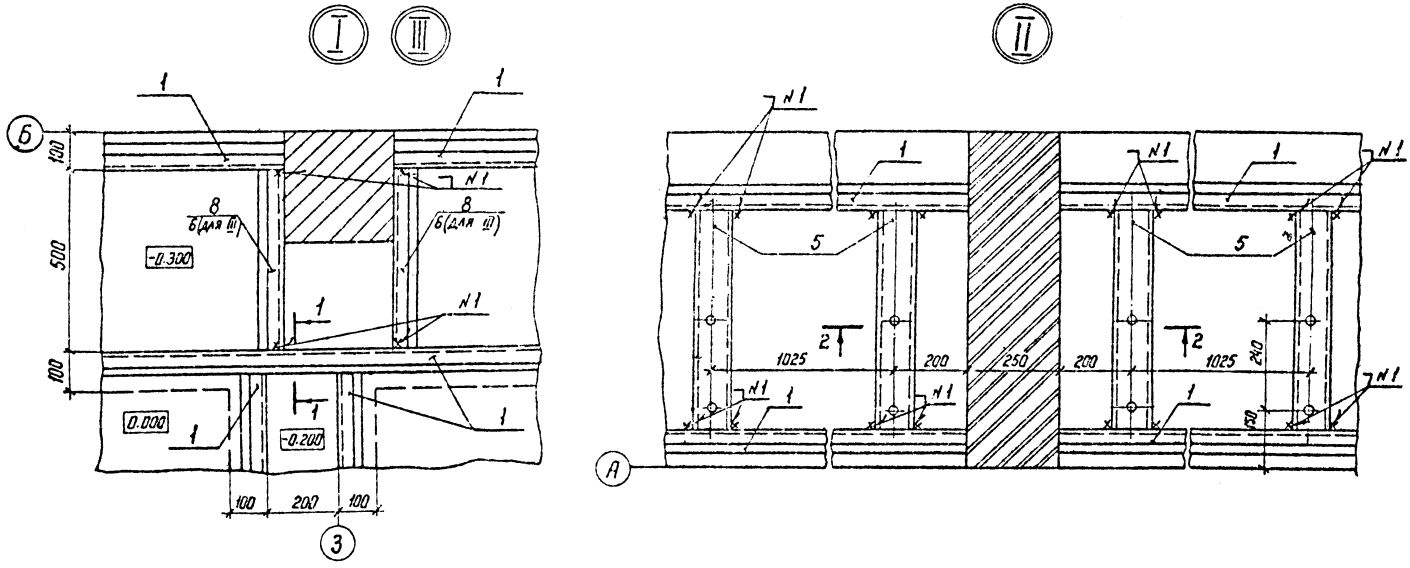

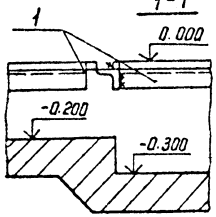

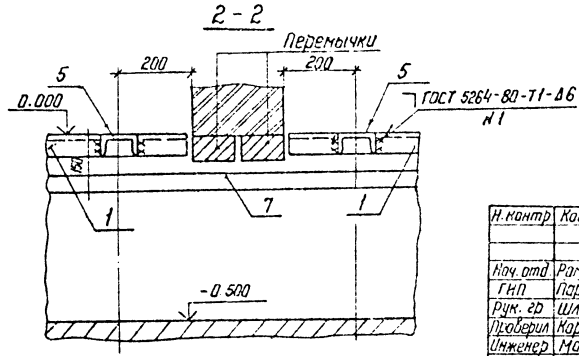

Привязан

Инв.№

Н.контр	Кабилев		07.86
Нач.отд	Раменский		07.86
ГИП	Парфенов		07.86
Рук.гр	Шленова		07.86
Проверил	Корнилова		07.86
Инженер	Мазаева		07.86

ТП 904-1-63.86 АС

Компрессорная станция отдельностоящая на 4-5 компрессоров 8ШВ-23/230

Стадия: РП | Лист: 32 | Листов:

Узлы I...III к схеме расположения закладных в каналах

ЭНЕРГОСЕТЬПРОЕКТ Северо-Западное отделение Ленинград

Копир Ка

Формат А3

Альбом IV

Типовой проект 904-1-63.86

Фрагмент 1

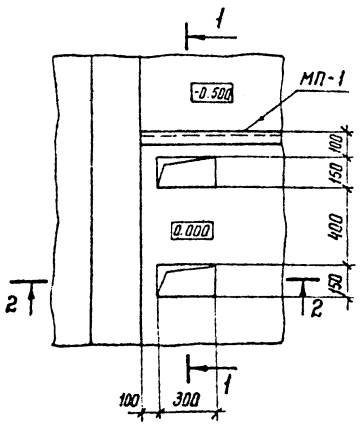

Фрагмент 2

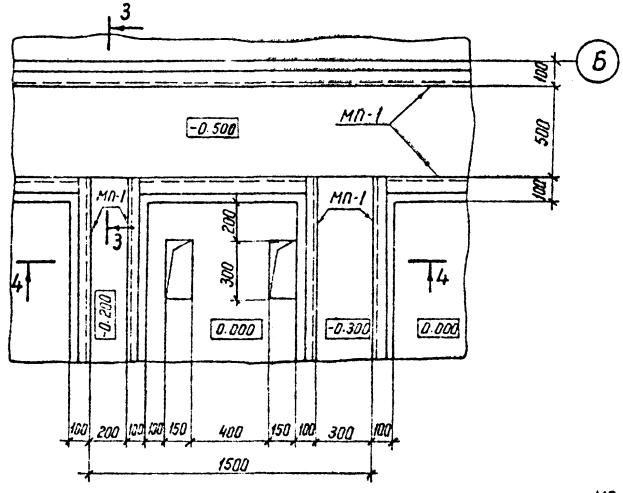

3 - 3

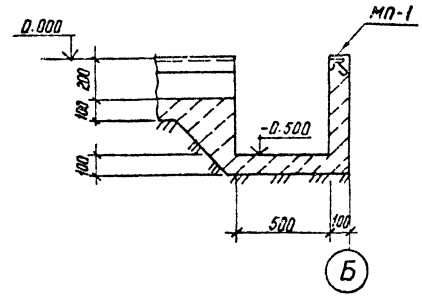

4 - 4

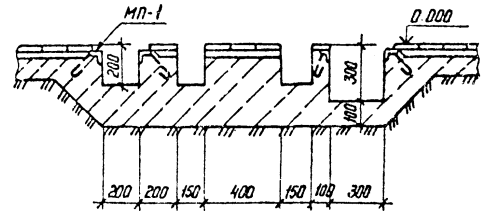

2 - 2

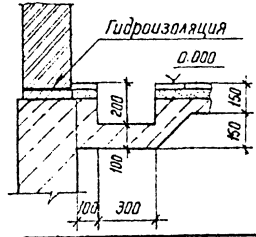

1 - 1

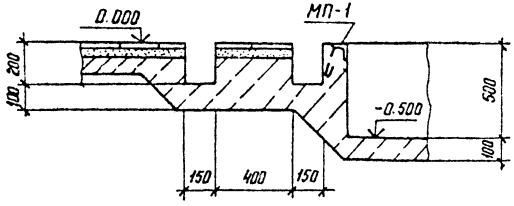

Н.контр.	Ковалев		07.86	ТП 904-1-63.86 АС			
Нач.отд.	Роменский		07.86	Компрессорная станция отдельностоящая на 4-5 компрессоров ВШВ-2,3/230	Стадия	Лист	Листов
ГИП	Парфенов		07.86		РП	33	
Рук. гр.	Шленова		07.86				
Проверил	Корнилова		07.86	Фрагменты 1 и 2 к схеме расположения каналов и фундаментов под компрессоры	ЭНЕРГОСЕТЬПРОЕКТ Северо-Западное отделение Ленинград		
Инженер	Колинько		07.86				

Привязан

Инв. №

Копир. Ко

Формат А3

Взам. инв. №

Подпись и дата

Инв. № подл. 12637 гн-т4

Альбом IV

Типовой проект 904-1-63.86

Инв.№ подл. | Подпись и дата | Взам.инв.№

12657тм4

Фрагмент 3

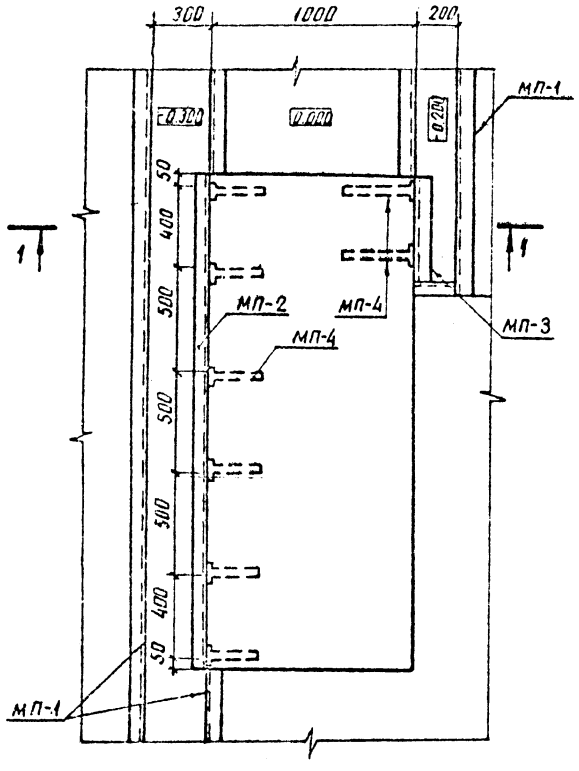

1-1

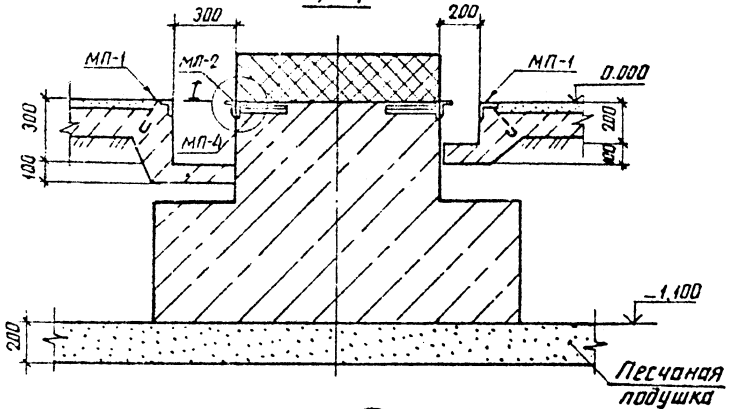

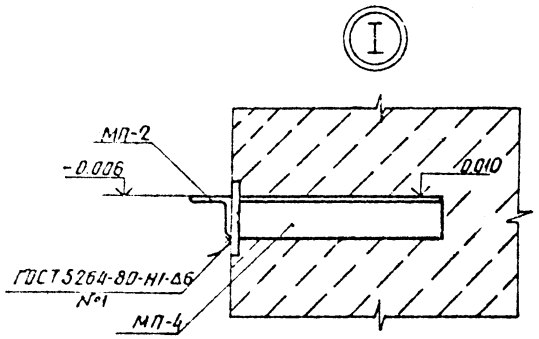

Н.контр.	Кабалев		07.86	ТП 904-1-63.86 АС	
Нач.отд.	Раменский		07.86		
ГИП	Парфенов		07.86		
Рук.гр.	Шленова		07.86	Компрессорная станция отдельностоящая на 4-5 компрессоров ВШВ-2,3/230	Стадия: РП; Лист: 34; Листов:
Проверил	Корнилова		07.86		
Инженер	Мазаева		07.86	Фрагмент 3 к схеме расположения фундаментов под компрессоры и каналов	ЭНЕРГОСЕТЬПРОЕКТ Северо-Западное отделение Ленинград

Привязан

Инв.№

Альбом IV

Типовой проект 904-1-63-86

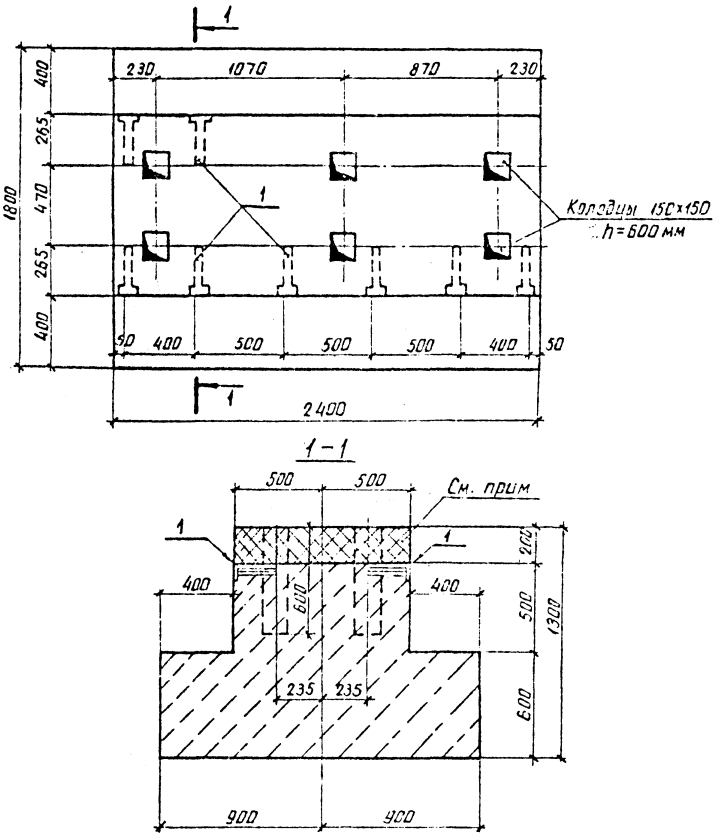

Спецификация к фундаменту Ф-1 под компрессор

Марка, поз.	Обозначение	Наименование	Кол.	Масса ед. кг	Примечание
		Изделия закладные			
1	АСИ-017	МП-4	8	1,44	
		Материалы			
		Бетон класса В10	3,8		м³
		Бетон класса В25	0,48		м³

На бетонку фундамента выполнять после установки и выверки стальной рамы агрегата, бетоном класса В25 на мелком заполнителе

Привязан

Инв. №

Н. контр.	Ковалев			ТП 904-1-63.86 АС	
Нач. отд.	Роменский				
ГИП	Парфенов				
Рук. гр.	Шелехова			Компрессорная станция отдельностоящая на 4-5 компрессоров ВШВ-2,3/230	Стадия: РП; Лист: 35; Листов:
Проверил	Корнилов				
Инженер	Мазаева			Фундамент Ф-1 под компрессор	ЭНЕРГОСЕТЬПРОЕКТ Северо-Западное отделение Ленинград

Инв. № подл. | Подпись и дата | Взам. инв. №

26377-ТМ-ТМ

Альбом IV

Типовой проект 904-1-63.86

Инв. № подл. | Подпись и дата | Взам. инв. №

12637тм-т4

Спецификация к схеме расположения приямка ПМ-1

Марка поз.	Обозначение	Наименование	Кол.	Масса ед. кг.	Примечание
		Плиты покрытия			
1	3.407-102 вып.1	УБК-5	2		0.029м³
2	ГОСТ 1839-80	Трубы асбестоцементные ф 100мм	12		ℓ=150мм
		Материалы			
		Бетон класса В10	—		1.2м³

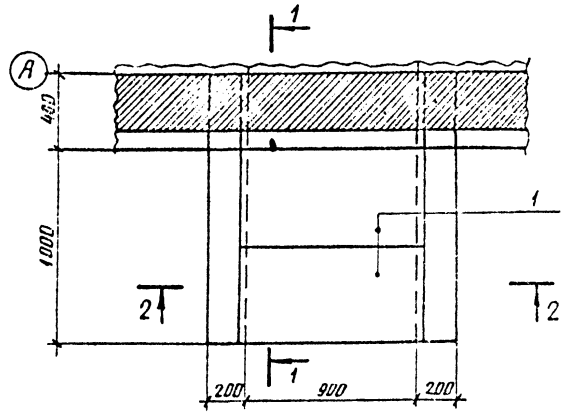

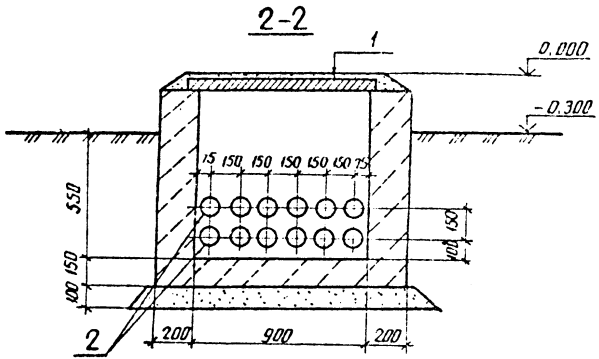

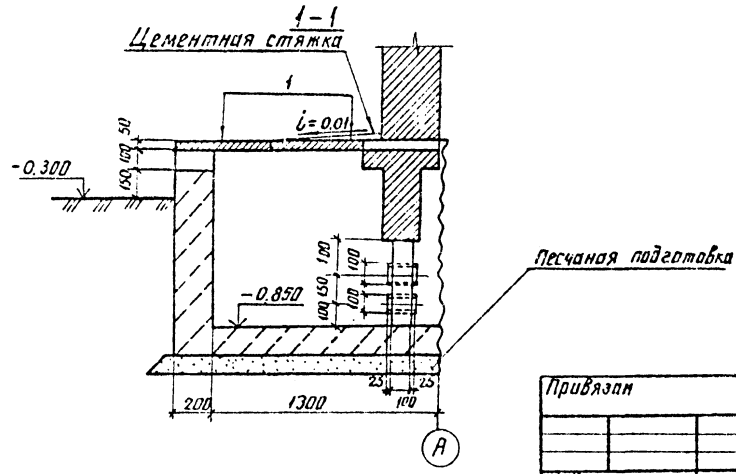

Привязан

Инв. №

Н. контр.	Кибиев		07.86
Нач. отд.	Романенко		07.86
ГИП	Парфенов		07.86
Рук. гр.	Шленова		07.86
Проверил	Корнилов		07.86
Инженер	Мизарева		07.86

ТП 904-1-63.86 АС

Компрессорная станция отдельностоящая на 4-5 компрессоров ВШ8-2.3/230

Стадия	Лист	Листов
РП	35	

Приямок ПМ-1

ЭНЕРГОСЕТЬПРОЕКТ Северо-Западное отделение Ленинград

Альбом IV

Типовой проект 904-1-63.86

Раскладка плит покрытия

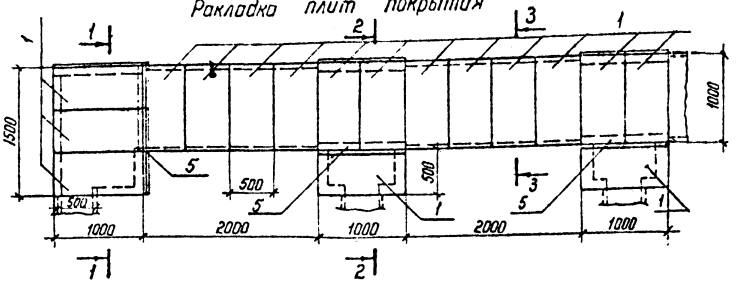

Раскладка плит днища

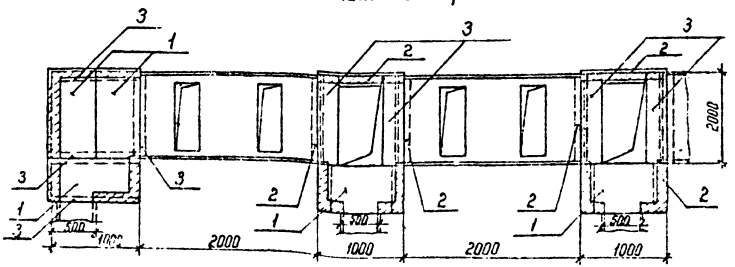

1-1

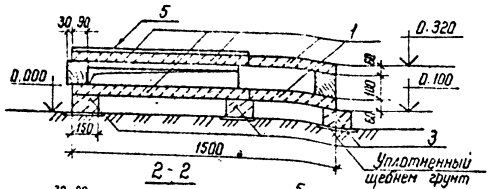

2-2

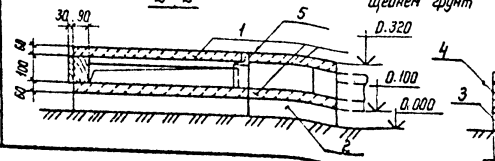

3-3

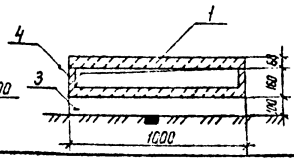

Спецификация к схеме расположения наружных лотковых каналов

Марка, поз.	Обозначение	Наименование	Кол.	Масса ед. кг	Примечание
	Железобетонные элементы				
		Плиты			
1	3.407-102 вып. 1	УБК-5	26		0,029 м³
		Бруски			
2	3.407-102 вып. 1	БК-11а	6		0,0075 м³
3	3.407-102 вып. 1	БК-12а	9		0,015 м³
		Лотки			
4	3.407-102 вып. 1	УБК-1А	3		0,11 м³
	Стальные	элементы			
5	АСН-016	Изделие крепежное МП-12	3	7,5	

Привязан

Инв. №

Н. контр.	Ковалев		07.86
Нач. отд.	Роменский		07.86
ГИП	Парфенов		07.86
Рук. гр.	Шленова		07.86
Проверил	Корнилова		07.86
Инженер	Калинько		07.86

ТП 904-1-63.86 АС

Компрессорная станция отдельностоящая на 4-5 компрессоров ВШВ-2,3/230

Схема расположения наружных лотковых каналов

Стадия	Лист	Листов
РП	37	

ЭНЕРГОСЕТЬПРОЕКТ Северо-Западное отделение Ленинград

Инв. № подл. 12637тм-т4 | Подпись и дата | Взам. инв. №

Копир. Кот

Формат А3

Альбом IV

Типовой проект 904-1-63.86

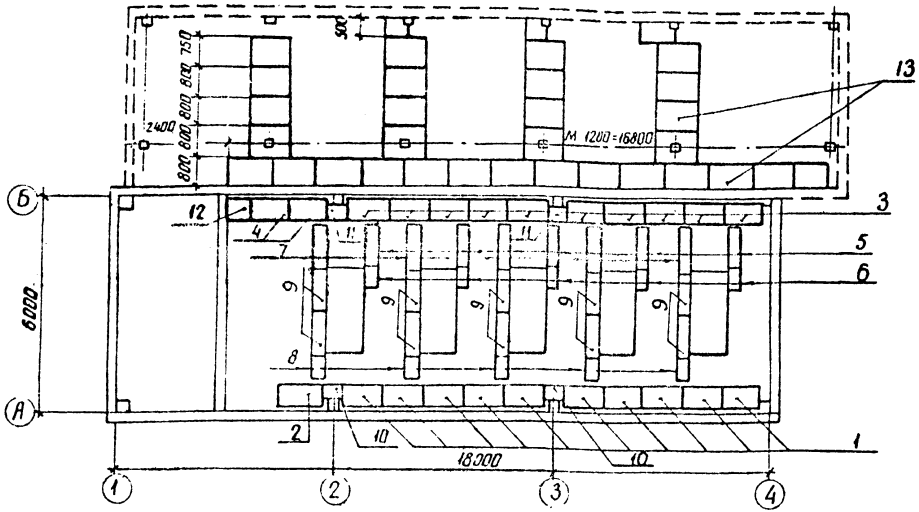

Спецификация к схеме покрытия каналов

Марка, поз.	Обозначение	Наименование	Кол.	Масса ед. кг	Примечание
		Стальные щиты			
1	АСИ-024	Щ-1	10	31.18	
2	-01	Щ-2	1	36.84	
3	-02	Щ-3	10	25.52	
4	-03	Щ-4	2	28.93	
5	-04	Щ-5	5	14.28	
6	-05	Щ-6	5	4.97	
7	-06	Щ-7	5	19.55	
8	-07	Щ-8	5	12.52	
9	-08	Щ-9	10	17.0	
10	-09	Щ-10	2	6.73	
11	-10	Щ-11	2	5.16	
12	-11	Щ-12	1	7.89	

Марка, поз.	Обозначение	Наименование	Кол	Масса ед. кг	Примечание
13		Асбестоцементные доски			
		4000×1200×8000×25 ГОСТ 4248-76	32	43.2	

Привязан

Инв. №

Инв. № подл. | Подпись и дата | Взам. инв. № | 1263 ТМ-ТХ

Н. контр.	Ковалев		07.86
Нач. отд.	Роменский		07.86
ГИП	Парфёнов		07.86
Рук. гр.	Шленова		07.86
Проверил	Корнилова		07.86
Инженер	Мазаева		07.86

ТП 904-1-63.86 АС

Компрессорная станция отвельностоящая на 4-5 компрессоров ВШВ-2,3/230

Стадия	Лист	Листов
РП	38	

Схема перекрытия каналов

ЭНЕРГОСЕТЬПРОЕКТ Северо-Западное отделение Ленинград

Альбом IV

Типовой проект 904-1-63.86

Ведомость рабочих чертежей основного комплекта марки ОВ

Лист	Наименование	Примечание
1	Общие данные (начало)	
2	Общие данные (окончание)	
3	План на отм. С.000	
4	Разрез 1-1	
5	Схемы систем П1 и П2	
6	Установка 2х и 3х электродвигателей. Рамы для установки 2х и 3х электродвигателей	

Удостоверяю, что проект соответствует действующим нормам и правилам, а эксплуатация сооружений с пожароопасным и взрывоопасным характером производства безопасна при соблюдении предусмотренных проектом мероприятий.

Главный инженер проекта Парфенов Ю.Д.

Ведомость ссылочных и прилагаемых документов

Обозначение	Наименование	Примечание
	Ссылочные документы	
Серия 5.904-1 в.1,2	Средства крепления санитарно-технических устройств	
Серия 1.494-10	Щелевые регулирующие решетки	
Серия 5904-5 вып.1	Гибкие вставки к входным и выходным отверстиям вентиляторов	
Серия 5904-1 в.2	Детали крепления воздуховодов	
Серия 5.904-10	Узлы прохода вентиляционных шахт через покрытие промышленных зданий	
	Прилагаемые документы	
ОВ.СО	Спецификация оборудования	Альбом VII
ОВ.ВМ	Ведомость потребности в материалах	Альбом IX

Привязан

Инв. № подл. | Подпись и дата | Взам. инв. №

ТП 904-1-63.86 ОВ

Н.контр.	Хайтова	
ГИП	Парфенов	
Нач.отд.	Есионов	
Рук.гр.	Хайтова	
Инженер	Хорькова	

Компрессорная станция, отдельностоящая на 4+5 компрессоров ВШВ-2,3/230

Стадия	Лист	Листов
РП	1	6

Общие данные (начало)

ЭНЕРГОСЕТЬПРОЕКТ Северо-Западное отделение Ленинград

Копир. Ал

Формат А3

Характеристика вентиляционного оборудования

Обозначение системы	Количество систем	Наименование обслуживаемого помещения технологического оборудования	Тип установки	Вентилятор: Тип, исполнение по взрывозащите	Вентилятор: №	Вентилятор: Схема исполнения	Вентилятор: Положение	Вентилятор: L м³/час	Вентилятор: P кгс/м²	Вентилятор: n об/мин	Электродвигатель: Тип, исполнение по взрывозащите	Электродвигатель: N кВт	Электродвигатель: n об/мин	Примечание
П-1	1	Машинный зал	АВ095-2	ВЦ4-70	8	1	Пр45	17600	632/68	965	4А132S6	5,5	965	
П-2	1	Машинный зал	АВ095-2	ВЦ4-70	8	1	Пр45	17600	632/68	965	4А132S6	5,5	965	

План - схема

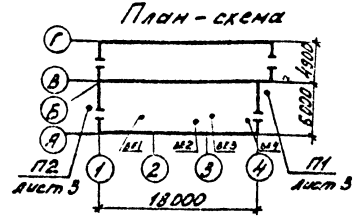

Основные показатели по чертежам отопления и вентиляции

Наименование здания (сооружение) помещения	Объем м³	Периоды годы при tн °С	Расход тепла Вт/ккал/ч: На отопление	На вентиляцию	На горячее водоснабжение	Общий	Расход холода Вт/ккал/ч	Установленная мощность электродвигателей кВт
машинный зал		— 20	12968/11190	—	—	12968/11190	—	11
		— 30	13986/12024	—	—	13986/12024	—	11
		— 40	13984/12902	—	—	13984/12902	—	11
галерея		— 20	5985/5160	—	—	5985/5160	—	—
		— 30	5985/5160	—	—	5985/5160	—	—
		— 40	5985/5160	—	—	5985/5160	—	—

1. Проект разработан для 3х периодов температура наружного воздуха минус 20°С, минус 30°С; минус 40°С.
2. В соответствии со следующими нормативными материалами.
1. Строительные нормы и правила „Отопление, вентиляция и кондиционирование воздуха" СНИП II-33-75*.
2. Строительные нормы и правила „Вспомогательные здания и помещения промышленных предприятий" СНИП II-92-76.
3. Правила устройства электроустановок ПУЭ изд. 6.

2. Температура внутреннего воздуха в машинном зале в теплое время и галереи в холодный период года + 10°С.
3. Система отопления электрическая.
4. Монтаж систем вести согласно СНИП III-28-75 Санитарно-техническое оборудование зданий и сооружений. Правила производства и приемки работ.
5. Все металлические части систем после монтажа окрасить масляной краской за 2 раза.
6. Фланцы для установки электропечей после монтажа окрасить масляной краской и заземлить

Привязан

Инв. №

Н.контр.	Хайтов		07.86	ТП 904-1-63.86 ОВ
ГИП	Парфенов		07.86	
Нач.отд	Есионов		07.86	Компрессорная станция отдельностоящая на 4-5 компрессоров ВШВ-23/230
Рук.гр.	Хайтов		07.86	
Инженер	Сухарева		07.86	Общие данные (окончание)

Стадия	Лист	Листов
РП	2	

ЭНЕРГОСЕТЬПРОЕКТ Северо-Западное отделение (Ленинград)

Копир

Формат А3

План на отм. 0,000

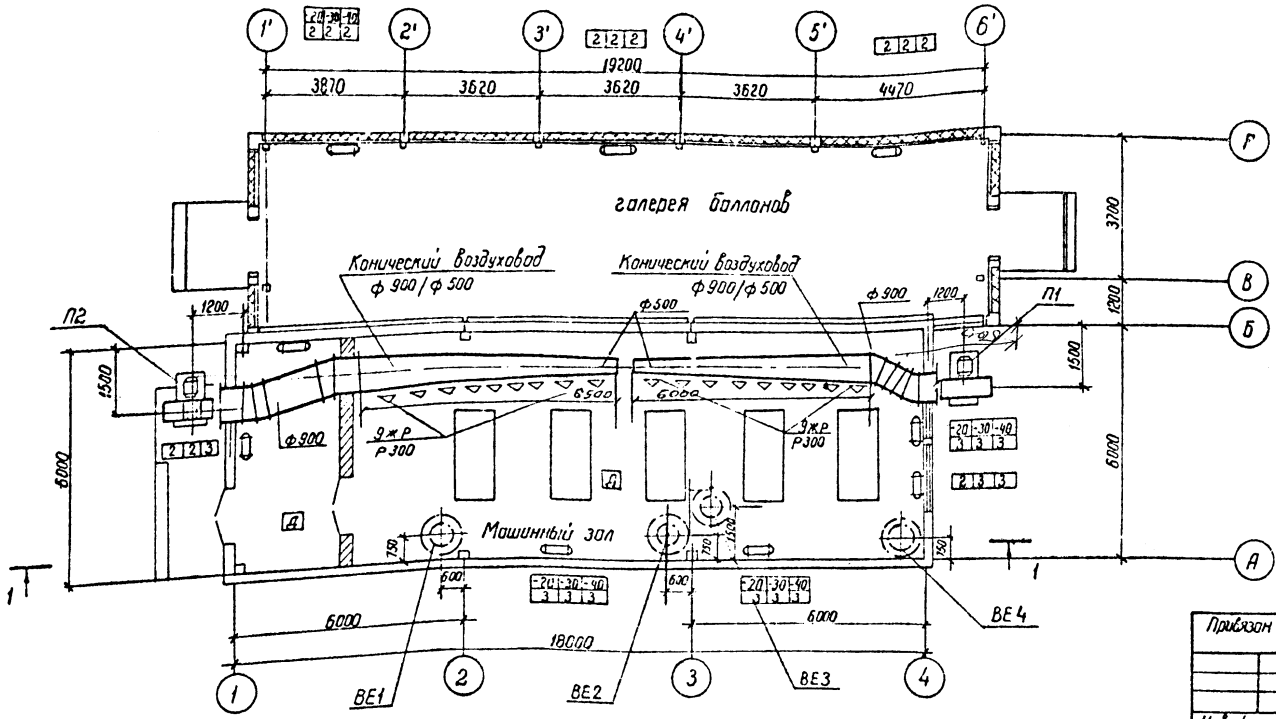

Привязан

Инв. №

Н. контр.	Хайтова		07.86
ГИП	Портянов		07.86
Нач. отд.	Есионов		07.86
Рук. гр.	Хайтова		07.86
Инженер	Коржовская		07.86

ТП 904-1-63.86 ОВ

Компрессорная станция отдельностоящая на 4-5 компрессоров ВШВ-2,3/230

Стадия	Лист	Листов
РП	3	

План на отм. 0.000

ЭНЕРГОСЕТЬПРОЕКТ Северо-Западное отделение Ленинград

Типовой проект 904-1-63.86 Альбом IV

Инв. № подл. | 12637-74 | Подпись и дата | Взам. инв. №

Альбом IV

Типовой проект 904-1-53.86

Инв. № подл. | Подпись и дата | Взам. инв. №

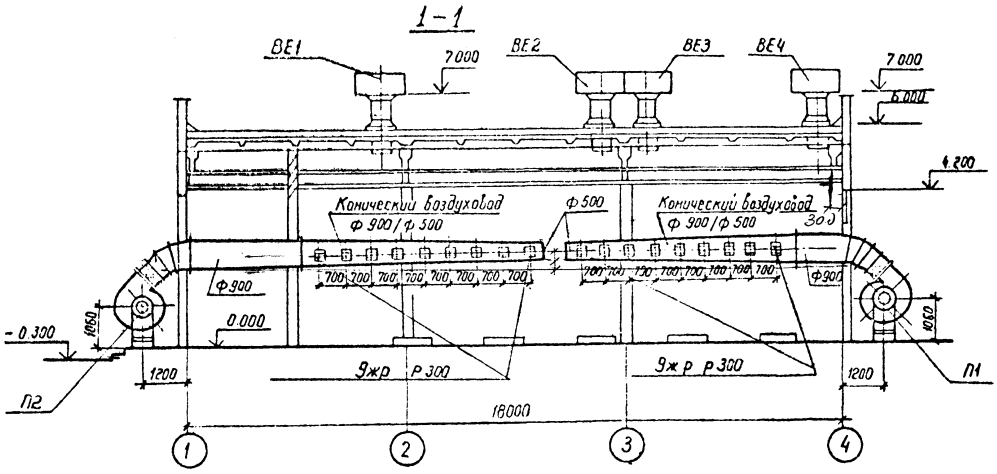

Привязан

Инв. №

Н. контр.	Хаитова		07.86
ГИП	Парфенов		07.86
Нач. отд.	Есионов		07.86
Рук. гр.	Хаитова		07.86
Инженер	Надеждина		07.86

ТП 904-1-53.86 ОВ

Компрессорная станция отдельностоящая на 4-5 компрессоров ВШВ-2,3/230

Стадия	Лист	Листов
РП	4	

Разрез 1-1

Энергосетьпроект Северо-Западное отделение Ленинград

Типовой проект 904-1-63.86 Альбом IV

Схема системы П2

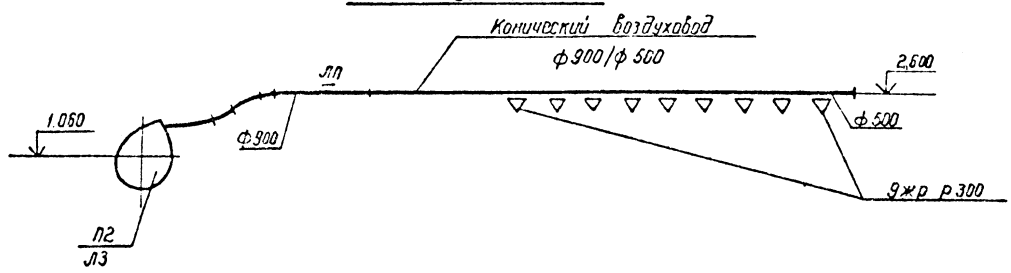

Схема системы П1

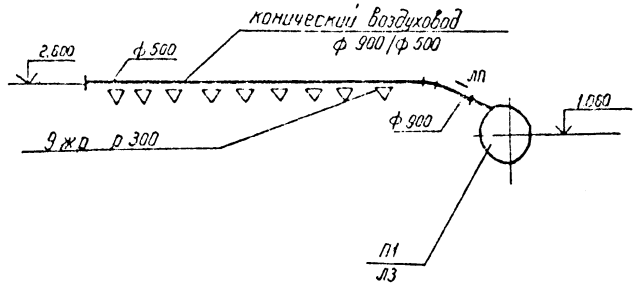

Н. контр.	Хайтова	[signature]	07.86	ТП 904-1-63.86			ОВ
ГИП	Парфенов	[signature]	07.86	Компрессорная станция отдельностоящая на 4-5 компрессоров ВШВ-23/230	Стадия	Лист	Листов
Нач отд	Есионов	[signature]	07.86		РП	5	
Рук гр.	Хайтова	[signature]	07.86				
Инженер	Жаржавина	[signature]	07.86	Схемы систем П1 и П2	ЭНЕРГОСЕТЬПРОЕКТ Северо-Западное отделение Ленинград		

Привязан

Инв. №

Взам инв.№ | Подпись и дата | Инв. № подл. 12637 ж-14

Типовой проект 904-1-63.86

Подпись и дата | Взам. инв. №

Инв. № 826.93

Установка 2х печей

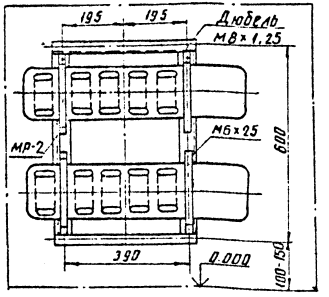

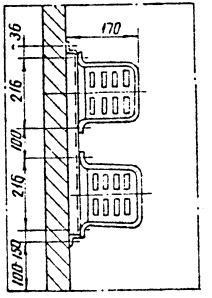

МР-2

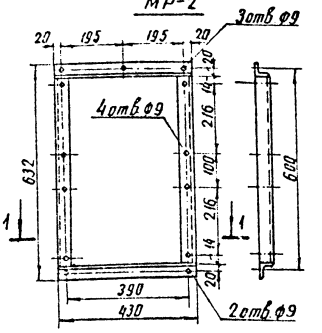

МР-3

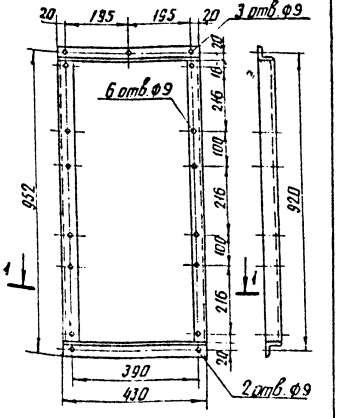

Вид спереди

Установка 3х печей

Вид сбоку

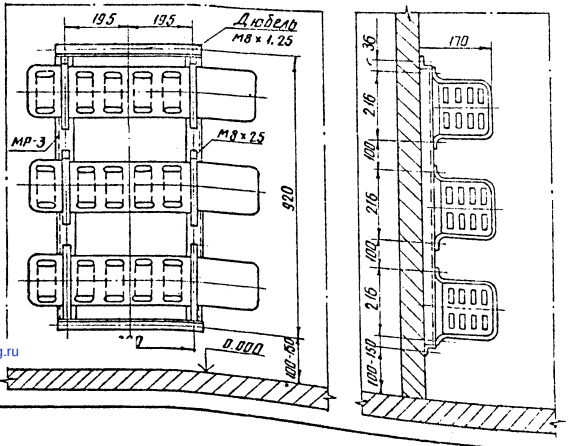

1-1

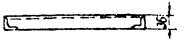

Привязан

Инв. №

Н. контр.	Хритова			ТП 904-1-63.86 ОВ			
ГИП	Парфенов						
Нач. отд.	Есионов			Компрессорная станция отдельностоящая на 4-5 компрессоров 6ШВ-2,3/230	Стадия	Лист	Листов
Рук. гр.	Хритова				РП	6	
Инженер	Харитовская			Установка 2х и 3х электропечей. Рамы для установки 2х и 3х эл. печей	ЭНЕРГОСЕТЬПРОЕКТ Северо-Западное отделение Ленинград		

Копировал Алик

Формат А3

gost.e-ecolog.ru