ТИПОВОЙ ПРОЕКТ

801-9-48.87

ЗДАНИЕ ОТГРУЗКИ СКОТА

Альбом I

22595-01

gost.e-ecolog.ru

ТИПОВОЙ ПРОЕКТ
801-9-48.87

ЗДАНИЕ ОТГРУЗКИ СКОТА

СОСТАВ ПРОЕКТА:

Альбом I Пояснительная записка. Технология производства. Архитектурно-строительные решения. Внутренние водопровод и канализация. Электроосвещение
Альбом II Спецификации оборудования
Альбом III Ведомости потребности в материалах
Альбом IV Сметы

АЛЬБОМ I

Разработан
институтом „Гипронисельхоз"

Гл. инженер института В.А. Чернояров
Гл. инженер проекта А.А.Кузнецов

Утвержден и введен в действие
институтом „Гипронисельхоз"
приказ от 12.10.87 г. N 213-П

© цитп Госстроя СССР, 1988

Привязан

Инв. N

Содержание

N листа	Наименование	N страницы
	Содержание	2
	Пояснительная записка	3
	Основной комплект рабочих чертежей	
	марки ТХ	
1	Общие данные	4
2	План. Разрезы. Узел	5
	Основной комплект рабочих чертежей	
	марки АС	
1	Общие данные (начало)	6
2	Общие данные (продолжение)	7
3	Общие данные (окончание)	8
4	План. Разрез 1-1	9
5	Фасады. План полов и отверстий.	
	План кровли	10
6	Схема расположения элементов	
	фундаментов	11
7	Схема расположения элементов покрытий.	
	Схема расположения ограждения	
	пандусов	12
	Основной комплект рабочих чертежей	
	марки ВК	
1	Общие данные.	
	План на отм. 0.000 между осями 1-2, А-Б.	
	Схемы систем В1, К3	13
	Основной комплект рабочих чертежей	
	марки ЭМ	
1	Электроосвещение. Общие данные.	
	План	14

Альбом I

Общая часть

Типовой проект „Здание отгрузки скота" разработан на основании задания 4Т на переработку типового проекта 801-347 утвержденного Госагропромом СССР 31.12.87г. и в соответствии с планом типового проектирования на 1987г. пункт Т.6.7.1 подпункт 4.

Проект разработан взамен аналогичного типового проекта 801-347 и отличается от него более экономичными планировочными и конструктивными решениями и наличием помещения для весовщика, которое отсутствовало в аналоге.

По сравнению с аналогом в проекте значительно сокращена стоимость строительства и количество построечных трудозатрат, в основном за счет: сокращения длины здания на 1,5 м; применения покрытия из асбестоцементных листов по деревянным балкам и обрешетке вместо сборных ж.б. плит; применения напольных весов не требующих устройства фундаментов; сокращения высоты помещения.

Область применения проекта

1. Расчетные зимние температуры наружного воздуха -20°С, -30°С, -40°С.
2. Вес снегового покрова - 100 кгс/м².
3. Скоростной напор ветра - 27 кг/м² (0,26 кПа).
4. Инженерно-геологические условия - обычные. Класс ответственности здания - II.

Основные технико-экономические показатели

№ п/п	Наименование показателей	Единица измерения	Показатели: Рассматриваемого проекта	Показатели: Проекта-аналога т.п.801-347
1	2	3	4	5
1	Мощность-количество взвешиваний и			
	погрузок за смену	голов	200	176
2	Численность работающих	человек	3	3
	в том числе рабочих	"	3	3
3	Затраты труда на одно взвешивание	чел.час	0,12	0,13
4	Площадь застройки	м²	51,50	62,70
5	Общая площадь здания	"	43,10	50,40
6	Строительный объем	м³	147,80	203,00
7	Общая сметная стоимость	тыс.руб	7,74	13,03
	в том числе:			
	— строительно-монтажных работ	"	5,33	12,32
	— оборудования	"	2,41	0,71
8	Удельные капитальные вложения на 1м²			
	общей площади здания	руб.	179,58	258,53
	в том числе:			
	— строительно-монтажных работ	"	123,66	244,44
9	Годовые эксплуатационные затраты:			
	на здание	"	616,50	671,10
	на 1м² общей площади здания	"	14,30	13,31
10	Приведенные затраты на			
	здание	"	1549,55	2020,85
11	Годовой экономический эффект	"	471,30	—
12	Потребная электрическая мощность	квт	1,99	1,00
13	Трудозатраты построечные	чел.час	738	244898
	на 1м² общей площади здания	"	17,12	48,59
	на 1 млн. руб. строительно-монтажных работ	тыс. чел.час	1386	198,78
	Расход основных строительных материалов:			
	цемента, приведенного к М400	т	7,48	28,72
	стали, приведенной к классам A-I, C38/23	"	0,23	4,19
	лесоматериалов, приведенных к круглому			
	лесу	м³	18,74	22,16
	кирпича	тыс.шт.	6,84	14,25
	На расчетную единицу			
	цемента	т	0,174	0,570
	стали	"	0,010	0,080
	лесоматериалов	м³	0,43	0,440
	кирпича	тыс.шт.	0,16	0,283
	На 1 млн. руб. строительно-монтажных работ			
	цемента	т	1403,38	2331,20
	стали	"	43,15	340,10
	лесоматериалов	м³	3516	1798,70
	кирпича	тыс.шт.	1283,30	1156,66

Стоимостные показатели проекта-аналога пересчитаны в цены 1984 года по индексам:

К-1,18 на строительно-монтажные работы
К-1,06 на оборудование

Технология производства

Здание предназначено для взвешивания и отгрузки скота на комплексах и фермах по выращиванию, доращиванию и откорму молодняка крупного рогатого скота и выращиванию ремонтных телок и нетелей.

В здании устанавливаются двое передвижных напольных весов для взвешивания животных и рампа для погрузки животных в специально оборудованный транспорт (автофургон).

Архитектурно-строительная часть

Здание для отгрузки скота - одноэтажное с размерами в плане 6×7,5, высота до низа выступающих конструкции - 2,4 м.

Здание решено с несущими кирпичными стенами, деревянными стропилами, кровлей из асбестоцементных листов.

Противопожарные мероприятия

Категория производственных процессов по пожарной опасности - „Д". Степень огнестойкости здания - III. Расход воды на наружное пожаротушение принят по СНиП 2.04.02-84 и составляет - 10 л/сек. Эвакуация обслуживающего персонала предусмотрена в соответствии со СНиП II-90-81, животных в соответствии с ОНТП 1-77.

Основные положения по производству строительно-монтажных работ

Основные объемы земляных работ рекомендуется выполнять в летнее время в соответствии со СНиП III-8-76. Монтаж конструкции следует выполнять с соблюдением следующих требований:

- последовательности монтажа, обеспечивающий устойчивость, геометрическую неизменяемость и прочность смонтированной части здания на всех стадиях монтажа;
- комплектности установки конструкции каждого участка (захватки) позволяющей производить на смонтированном участке последующие работы;
- безопасности производимых работ с учетом их выполнения по совмещенному графику.

Принципиальная схема возведения здания предусматривает следующую последовательность строительно-монтажных работ:

- отрывка котлованов под фундаменты экскаватором с ковшем емкостью 0,25 м³;
- устройство монолитных бетонных фундаментов;
- обратная засыпка пазух котлованов с послойным трамбованием грунта;
- кирпичная кладка стен;
- устройство деревянных стропил, обрешетки кровли.

Выбор крана следует производить с учетом его технических параметров (грузоподъемности, вылетом стрелы, высота подъема крана) весовым характеристикам монтируемых конструкций и планировкой здания.

Рекомендуется выполнять монтаж автокраном Кс-2561А грузоподъемностью 6,3 т. Засыпку под полы производить местным грунтом с послойным уплотнением и доведением его плотности до $\gamma = 1,65$ т/м³.

Кладку кирпичных стен вести в соответствии со СНиП III-17-78.

Устройство кровли выполнять в соответствии со СНиП III-20-74.

Производство строительно-монтажных работ, включая работу в зимних условиях осуществлять в соответствии с требованиями соответствующих глав III части СНиП, а также правил техники безопасности и пожарной безопасности в строительстве - СНиП III-4-80 и правил пожарной безопасности.

Радиофикация

При привязке проекта предусмотреть установку однопрограммного громкоговорителя с подключением его к конкретной трансляционной сети Министерства связи.

Согласовано

Инв.№ подл. | Подпись и дата | Взам. инв.№

				801-9-48.87-ПЗ	
ГИП	Кузнецов			Пояснительная записка	Стадия:	Лист:	Листов:
Гл.спец.	Лурье						
					ГИПРОНИСЕЛЬХОЗ

Альбом I

Ведомость рабочих чертежей основного комплекта марки ТХ

Лист	Наименование	Примечание
1	Общие данные	
2	План. Разрезы. Узел.	

Ведомость основных комплектов рабочих чертежей

Обозначение	Наименование	Примечание
ТХ	Технология производства	
АС	Архитектурно-строительные	
	решения	
ВК	Внутренние водопровод и	
	канализация	
ЭМ	Электроосвещение	

Ведомость ссылочных и прилагаемых документов

Обозначение	Наименование	Примечание
	Прилагаемые документы	
ТХ.СО	Спецификация оборудования	
ТХ.ВМ	Ведомость потребности в	
	материалах	

Технологический процесс.

Здание отгрузки скота предназначено для взвешивания и отгрузки скота на комплексах и фермах по выращиванию, доращиванию и откорму молодняка крупного рогатого скота и выращиванию ремонтных телок и нетелей.

В здании предусмотрены двое весов для взвешивания животных и погрузочная рампа.

Животных группами по 20 голов подгоняют по двум скотопрогонам к зданию отгрузки и далее на весы для взвешивания.

После взвешивания, животных грузят через погрузочную рампу в специально оборудованный транспорт (автофургон).

За смену отгружается до 200 голов крупного рогатого скота.

По окончании отгрузки животных проводят уборку помещения весовой и рампы.

Подгон, взвешивание и погрузку скота в автофургон осуществляют три человека, в том числе: два оператора по уходу за животными и бригадир-зоотехник, входящие в состав общефермской бригады.

Для подключения электробытового нагревателя при эксплуатации здания в условиях низких температур в помещении весовщика предусмотрена розетка.

Здание отгрузки скота размещается на границе предприятия для исключения заезда внешнего транспорта на его территорию.

Охрана труда и техника безопасности.

К работе с животными и оборудованием допускаются лица не моложе 18 лет, прошедшие медицинское обследование.

Рабочие, обслуживающие животных, должны пройти инструктаж по технике безопасности и противопожарной безопасности, а также прогона животных на весы и погрузки их в автотранспорт. Рабочие, подгоняющие животных на взвешивание и погрузку, должны находиться за пределами скотопрогона.

Во избежание несчастных случаев при обслуживании животных, оборудования и возникновения пожаров необходимо руководствоваться:

правилами по технике безопасности и противопожарной безопасности, изложенными в инструкциях по эксплуатации оборудования заводов-изготовителей;

правилами по технике безопасности в животноводстве, утвержденными Минсельхозом СССР и Президиумом ЦК профсоюза рабочих и служащих сельского хозяйства и заготовок 16 мая 1969 г.;

инструкцией по технике безопасности на животноводческих фермах и комплексах по выращиванию и откорму крупного рогатого скота, утвержденной Минсельхозом СССР 25 мая 1977 г и согласованной с ЦК профсоюза работников сельского хозяйства 24 мая 1977 г.

Типовой проект разработан в соответствии с действующими нормами и правилами

Главный инженер проекта А.А. Кузнецов

Взам. инв. N | Подпись и дата | Инв. N подл.

Инв. N

Привязан

801-9-48.87-ТХ

Гип	Кузнецов		10.87
Нач.отд.	Ермаков		
Гл.техн.	Леонова		
Н.контр.	Королева		09.87
Гл.спец.	Орлов		
Рук.гр.	Мастенина		
Ст.инж.	Маслова		

Здание отгрузки скота

Стадия	Лист	Листов
Р	1	2

Общие данные

ГИПРОНИСЕЛЬХОЗ

Копир. Ченцова 22595-01 5 Формат А2

Альбом I

План

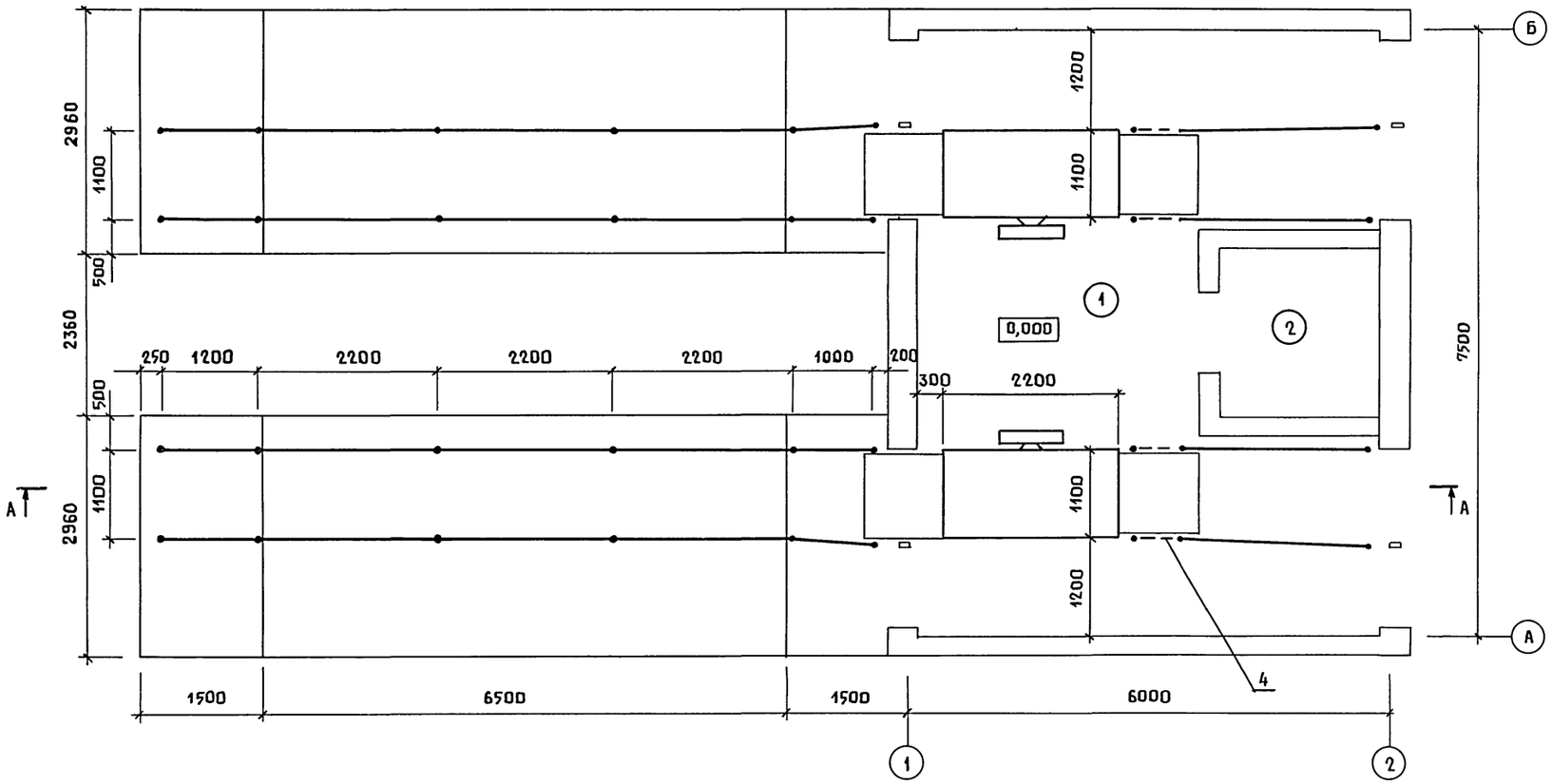

Экспликация помещений

Номер по плану	Наименование	Площадь, м²	Категория производства по взрывной, взрыво-пожарной и пожарной безопасности
1	Весовая	40,6	Д
2	Помещение весовщика	4,2	–

Схема размещения скотопрогонов-накопителей

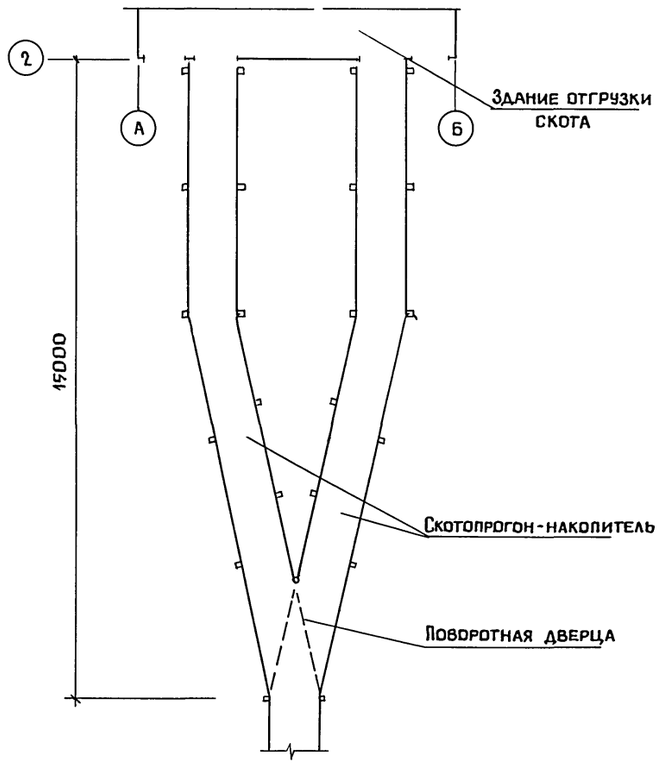

Разрез А-А

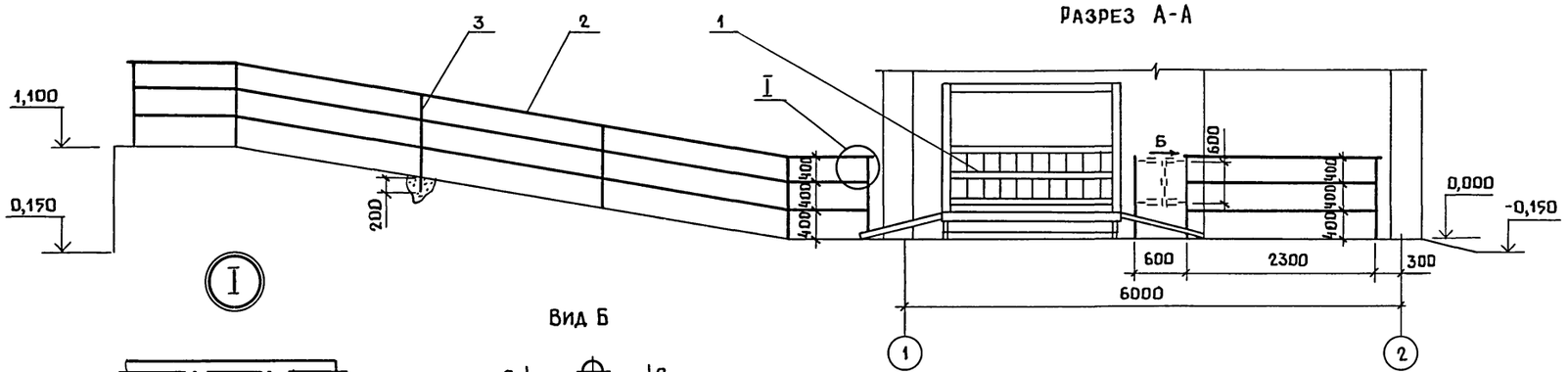

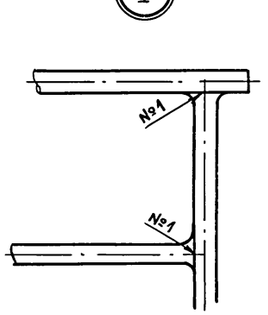

Вид Б

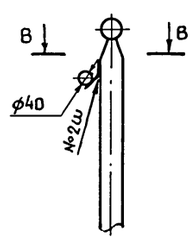

Разрез В-В

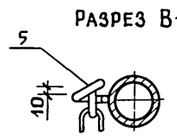

1. Сварные швы N1 и N2 - сварка ручная дуговая.
2. Сварные швы очистить от окалины.
3. Ограждения окрасить эмалью ХС-710 ГОСТ 9355-81 (ХС-558 ТУ6-10-592-73) за 2 раза по слою грунта ХС-04 ТУ6-10-1414-78.
   Общая толщина покрытия 100мкм.
4. Скотопрогоны-накопители разрабатываются в составе комплекса (фермы) при привязке проекта.

Согласовано: ВК; АР Росляков; КЖ Корнеев; ЭМ Шарф

Инв.N подл. | Подпись и дата | Взам.инв.N

Привязан			801-9-48.87-ТХ
	Гип	Кузнецов	10.87
	Нач.отд.	Ермаков	
	К.контр.	Королева	09.87
	Гл.техн.	Леонова	
	Гл.мех.	Иваненко	
	Гл.спец.	Орлов	
Инв.N	Ст.инж.	Маслова	

Здание отгрузки скота	Стадия	Лист	Листов
	Р	2	
План. Разрезы. Узел	Гипронисельхоз		

Копир. Ченцова 22595-01 6 Формат А2

Альбом I

Ведомость рабочих чертежей основного комплекта марки АС

Лист	Наименование	Примечание
1	Общие данные (начало)	
2	Общие данные (продолжение)	
3	Общие данные (окончание)	
4	План, разрезы 1-1, 2-2	
5	Фасады. План полов и отверстий.	
	План кровли	
6	Схема расположения элементов фундаментов	
7	Схема расположения элементов покрытия	
	Схема расположения ограждений пандусов	

Ведомость ссылочных и прилагаемых документов

Обозначение	Наименование	Примечание
	Ссылочные документы	
ГОСТ 14624-84	Двери деревянные для производ-	
	ственных зданий	
ГОСТ 12506-81	Окна деревянные для производ-	
	ственных зданий	
ГОСТ 18853-73	Ворота деревянные распашные	
	для производственных зданий	
1.038.1-1 вып.1	Перемычки железобетонные	
	для зданий с кирпичными	
	стенами	
1.450.3-3 вып.2	Стальные лестницы и площадки,	
	стремянки и ограждения	
2.800-2 вып.7	Унифицированные узлы и детали	
	сельскохозяйственных зданий и	
	сооружений	
1.400-15 вып.1	Унифицированные закладные	
	изделия железобетонных конст-	
	рукций для крепления техноло-	
	гических коммуникаций и	
	устройств	
2.460-1 вып.1	Типовые архитектурно-строитель-	
	ные детали одноэтажных неотап-	
	ливаемых зданий с покрытиями	
	из асбестоцементных листов	
2.860-4	Узлы сельскохозяйственных зданий	
	с каркасом и железобетонных	
	рам серии 1.822-2	
2.236-2	Детали примыкания оконных и	
	дверных блоков в общественных	
	зданиях	
2.436-17 вып.0,1	Узлы окон с деревянными перепл-	
	летами по ГОСТ 12506-81	
	Прилагаемые документы	
АС.ВМ	Ведомость потребности в	
	материалах	

Ведомость спецификаций

Лист	Наименование	Примечание
4	Спецификация элементов заполнения проемов.	
	Ведомость проемов дверей.	
	Ведомость перемычек	
5	Спецификация элементов пола	
6	Спецификация к схеме расположения	
	элементов фундаментов	
7	Спецификация к схеме расположения	
	элементов покрытия и ограждения пандусов	

Ведомость объемов сборных бетонных и железобетонных конструкций по рабочим чертежам основного комплекта марки АС

N п/п	Наименование группы элементов конструкций	Код	Кол-во м³	Примечание
1	Перемычки	582821	0,94	
	Всего бетона и железобетона		0,94	

Материалы на изготовление сборных бетонных и железобетонных конструкций учтены в ведомости потребности в материалах и отдельно не учитываются.

Типовой проект разработан в соответствии с действующими нормами и правилами

Главный инженер проекта А.Я. Кузнецов

Согласовано:

Инв.N подл. | Подпись и дата | Взам.инв.N

Привязан

Инв.N

801-9-48.87-АС

ГИП	Кузнецов		
Нач.отд.	Гомзяков		
Н.контр.	Трейбач		11.87
Гл.констр.	Олешко		
Гл.спец.	Корнеев		
Рук.гр.	Тарибердиева		
Ст.инж.	Шаброва		

Здание отгрузки скота

Стадия	Лист	Листов
Р	1	7

Общие данные (начало)

ГИПРОНИСЕЛЬХОЗ

Копир. И.Козлова 22595-01 7 Формат А2

Альбом I

Ведомость отделки помещений

Наименование или номер помещения	Потолок		Стены или перегородки		Низ стен или перегородок (панель)			Примечание
	Площадь м²	Вид отделки	Площадь м²	Вид отделки	Площадь м²	Вид отделки	Высота, мм	
1; 2	68,7	Известковая побелка	64,5	Известковая побелка				

Общие указания

1. Область применения проекта

1.1. Расчетная зимняя температура наружного воздуха минус 20°С, минус 30°С (основное решение) минус 40°С.

1.2. Скоростной напор ветра - для I географического района 0,26 кПа (27 кгс/м²).

1.3. Вес снегового покрова - для III географического района 0,98 кПа (100 кгс/м²).

1.4. Рельеф территории - спокойный, грунты непучинистые, непросадочные со следующими нормативными характеристиками:

Нормативный угол внутреннего трения $\varphi^н = 0,49$ рад или 28°;

Нормативное удельное сцепление $C^н = 2$ кПа (0,02 кгс/м²);

Модуль деформации нескальных грунтов $E = 14,7$ мПа (150 кгс/см²);

Плотность грунта $Q = 1,8$ т/м³;

Коэффициент безопасности по грунту $Кг = 1$

1.5. Расчетная нагрузка от массы покрытия - 0,49 кПа (50 кгс/м²)

1.6. Зона влажности района строительства - нормальная.

2. Общая часть

2.1. Класс ответственности здания - II

2.2. Степень огнестойкости здания - III

2.3. Температурно-влажностный режим помещений здания - ненормируемый.

2.4. За условную отметку 0.000 принят уровень чистого пола, что соответствует абсолютной отметке ☐

2.5. Наружные стены выкладывать из кирпича КР 75/1650/25/ ГОСТ 530-80 на растворе марки 25. Кладку вести с расшивкой вогнутым валиком с двух сторон.

2.6. Перегородки выкладывать из кирпича КР 75/1650/15/ ГОСТ 530-80 на растворе марки 25. Кладку вести с расшивкой швов с разделкой вогнутым валиком с двух сторон.

2.7. Отверстия в перегородках после проводки инженерных коммуникаций заложить кладкой из кирпича КР 75/1650/15 ГОСТ 530-80 на растворе марки 25.

2.8. Работы по возведению стен и перегородок вести в соответствии с требованиями СНиП III-17-78 „Каменные конструкции".

3. Указания по устройству гидроизоляции и отмостки

3.1. Горизонтальную гидроизоляцию стен и перегородок выполнить из цементно-песчаного раствора состава 1:2 толщиной 30 мм на портландцементе марки 400 с уплотняющими добавками.

3.2. По периметру наружных стен здания выполнить отмостку шириной 700 мм из асфальта толщиной 25 мм по уплотненному щебеночному основанию толщиной 100 мм с уклоном 0,1 м от здания.

4. Указания по защите деревянных конструкций от гниения

4.1. Деревянные элементы, соприкасающиеся с бетоном или утеплителем (обрешетка, пробки и др.), антисептировать препаратом ББК-3 (23787.6-79).

4.2. Защитную обработку от гниения производить в соответствии с указаниями СНиП III-19-76 „Деревянные конструкции"

5. Указания по наружной отделке здания

5.1 Окна и двери покрасить пентафталевой эмалью ПФ-115 - два слоя, по грунту ПФ-021 ГОСТ 25129-82 - один слой.

5.2. На наружных подоконниках устроить сливы из цементного раствора марки 50 и покрыть их кровельной оцинкованной сталью $t = 0,8$ мм (ГОСТ 14918-80).

6. Указания по производству работ

6.1. Работы по возведению здания, в том числе в зимнее время, необходимо вести в соответствии с требованиями третьей части СНиП по видам работ.

6.2. Обратную засыпку пазух фундаментов, а также отсыпку грунта под полы, следует производить местным грунтом оптимальной влажности с уплотнением слоями не более 200 мм и доведением степени уплотнения грунта до $К_{уп} = 0,95$

Взам. инв. № | Подпись и дата | Инв. № подл.

Привязан:

Инв. №

ГИП	Кузнецов		10.87
Нач. отд.	Гомзяков		09.87
Н. контр.	Трейбач		
Гл. констр.	Олешко		
Гл. спец.	Корнеев		
Гл. арх.	Гаврилов		
Рук. гр.	Росляков		
Техник	Макарова		

801-9-48.87-АС

Здание отгрузки скота

Стадия	Лист	Листов
Р	2	

Общие данные /продолжение/

ГИПРОНИСЕЛЬХОЗ

7. Защита конструкций от коррозии

7.1. Степень агрессивного воздействия газообразной среды животноводческих помещений – неагрессивная.

7.2. Степень агрессивного воздействия жидкой части неразбавленных навозных стоков на бетонные конструкции из бетона пониженной проницаемости – слабоагрессивная, на стальные закладные детали – среднеагрессивная.

7.3. Воздействию жидкой агрессивной среды подвержены полы, решетки, трапы.

7.4. Для бетонных конструкций необходимо предусматривать один из видов цементов: портландцемент, портландцемент с минеральными добавками, шлакопортландцемент, удовлетворяющие требованиям ГОСТ 10178-85.

7.5. В качестве мелкого заполнителя следует предусматривать кварцевый песок /обмучиваемых частиц не более 1% по массе по ГОСТ 10268-80/.

7.6. В качестве крупного заполнителя следует предусматривать фракционированный щебень изверженных пород, гравии и щебень из гравия, отвечающие требованиям ГОСТ 10268-80. Следует использовать щебень изверженных пород марки не ниже 800, гравий и щебень из гравия – не ниже Др 12.

7.7. Мелкий и крупный заполнители должны быть проверены на содержание потенциально реакционноспособных пород. В качестве мер защиты от внутренней коррозии за счет потенциально реакционноспособных пород и снижения взаимодействия заполнителя со щелочами цемента следует предусматривать:

подбор состава бетона при минимальном расходе цемента;

изготовление бетона на цементах с содержанием щелочи не более 0,6% в расчете на Na_2O;

введение в состав бетона гидрофобизирующих и газовыделяющих добавок.

При потенциально реакционноспособных заполнителях не допускается введение в бетон в качестве добавок солей натрия и калия.

7.8. Воду для затворения бетонной смеси необходимо применять в соответствии с требованиями ГОСТ 23732-79.

7.9. Для изготовления монолитных конструкций трапов и полов необходимо применять бетон пониженной проницаемости – марка по водонепроницаемости W6; коэффициент фильтрации при равновесной влажности свыше $6 \cdot 10^{-10}$ до $2 \cdot 10^{-9}$ см/с.

7.10. Для повышения стойкости бетона бетонных конструкций, эксплуатируемых в агрессивных средах, следует использовать добавки, снижающие проницаемость бетона или повышающие его химическую стойкость, а также повышающие защитную способность бетона по отношению к арматуре.

Добавки рекомендуется применять в соответствии с „Руководством по применению химических добавок в бетоне" М. Стройиздат, 1980.

7.11. Конструкции изготовленные в соответствии с перечисленными требованиями, не требуется защищать лакокрасочными покрытиями.

7.12. Металлическую решетку трапа защитить комбинированным покрытием /лакокрасочным по металлизационному слою/.

Металлизационный слой выполнить алюминиевым покрытием толщиной не менее 120 мкм.

Лакокрасочные покрытия выполнять следующего состава:

эмаль ХС-759 в 3 слоя по грунтовке ХС-059 в 2 слоя или эмаль ХВ-785 в 3 слоя по грунтовке ХС-010, ХС-068, ХВ-050 в 2 слоя.

Общая толщина лакокрасочного покрытия должна быть не менее 80 мкм.

7.13. Работы по защите конструкций от коррозии следует выполнять в соответствии с требованиями СНиП 3-04.03-85 „Защита строительных конструкций от коррозии," „Руководства по защите от коррозии лакокрасочными покрытиями строительных бетонных и железобетонных конструкций, работающих в газовлажных средах" /НИИЖБ, М, Стройиздат, 1978/, „Рекомендаций по защите от коррозии бетонных и железобетонных конструкций сельскохозяйственных зданий и сооружений" /НИИЖБ, М, 1986/.

8. Указания по привязке проекта

8.1. При изготовлении сборных и монолитных железобетонных конструкций эксплуатируемых при расчетной зимней температуре ниже минус 30 до минус 40°С включительно не допускается применять арматуру: класса AI из стали марок Ст3кп3 и 8Ст3кп2, класса AII диаметрами 18-40 мм из стали марки ВСт5пс2, класса AIII диаметрами 20-40 мм из стали марки 35Гс, класса AIV диаметрами 10-18 мм из стали марки 80°С.

Для закладных деталей бетонных и железобетонных конструкций необходимо применять углеродистую сталь марки ВСт3пс6 по ГОСТ 380-71 или ВСт3пс6-1 по ТУ 14-1-3023-80.

Инв. № подл. | Подпись и дата | Взам. инв. №

				801-9-48.87-АС	
Привязан	ГИП	Кузнецов	10.87		
	Нач. отд.	Гомзяков	09.87	Здание отгрузки скота	Стадия: Р; Лист: 3; Листов:
	Н. контр.	Трейбач			
	Гл. конст.	Олешко			
	Гл. спец.	Корнеев		Общие данные /окончание/	ГИПРОНИСЕЛЬХОЗ
Инв. №	Рук. гр.	Гаривердиева			
	Ст. инж.	Шаброва			

План

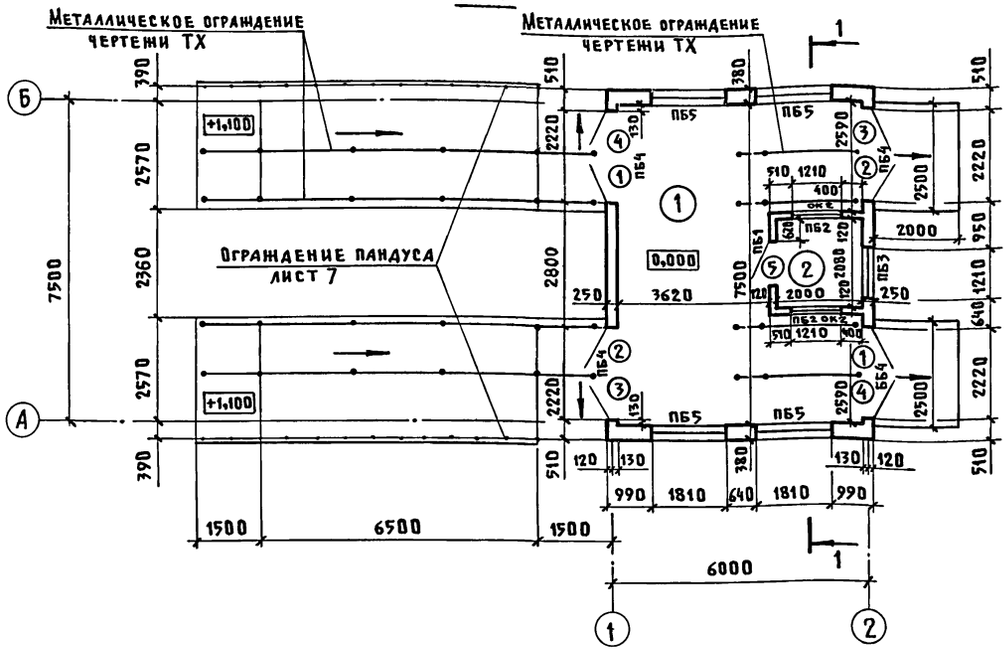

Разрез 1-1

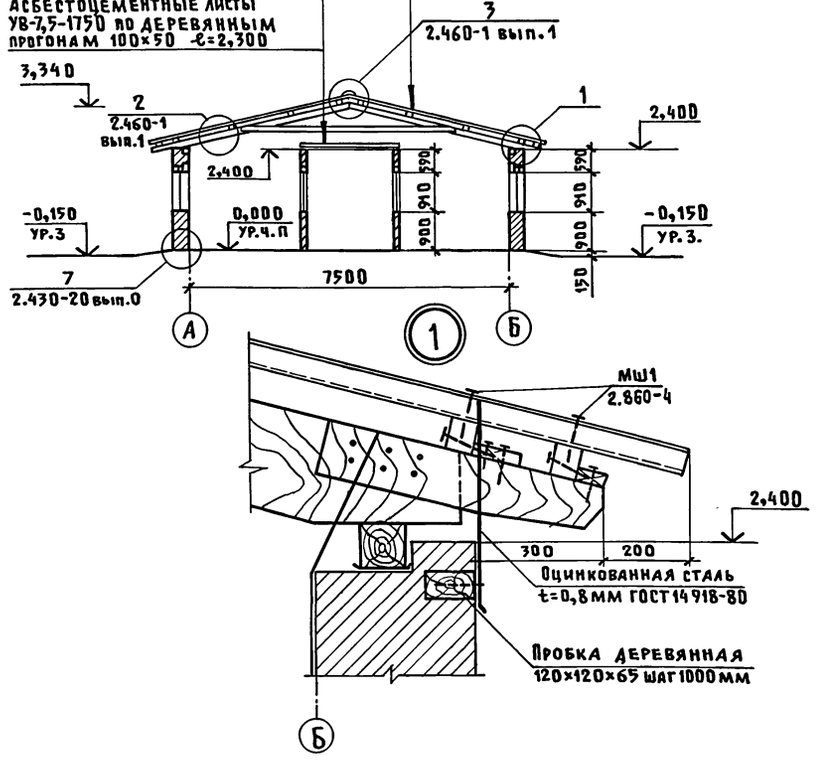

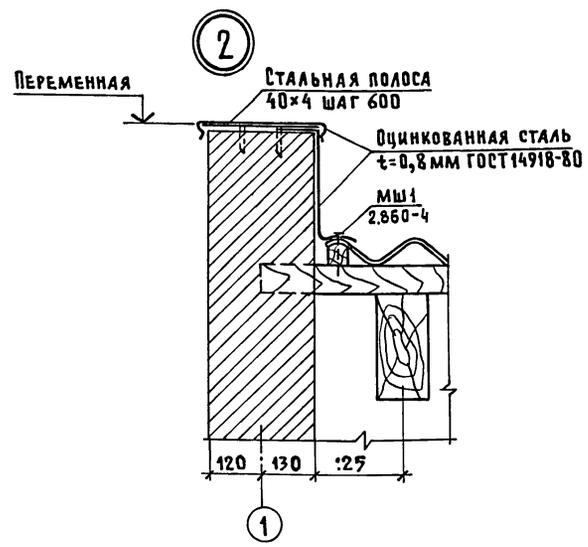

Ведомость проемов дверей

Марка, поз.	Размер проема, мм
1	1210×2370
2	1210×2370
3	1010×2370
4	1010×2370
5	910×1870

Ведомость перемычек

Марка, поз.	Схема сечения
ПБ1	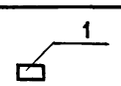
ПБ2	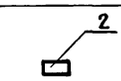
ПБ3	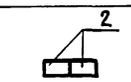
ПБ4	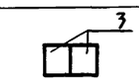
ПБ5	

Экспликация помещения

Номер по плану	Наименование	Площадь м²	Категория производства по взрывной взрыво-пожарной и пожарной опасности
1	Весовая	38,1	А
2	Помещение весовщика	4,2	

Спецификация элементов заполнения проемов

Марка, поз.	Обозначение	Наименование	Кол.	Масса ед., кг	Примечание
1	ГОСТ 14624-84	Дверной блок ДНГ24-12	2		
2	ГОСТ 14624-84	ДНГ24-12л	2		
3	ГОСТ 14624-84	ДНГ24-10	2		
4	ГОСТ 14624-84	ДНГ24-10л	2		
5	ГОСТ 14624-84	ДВГ19-9лп	1		
6	ГОСТ 12506-81	Оконный блок СВО 9-12	3		
7	ГОСТ 12506-81	СВО 9-18	4		

Спецификация перемычек

Марка, поз.	Обозначение	Наименование	Кол.	Масса ед., кг	Примечание
1	1.038.1-1 вып.1	1 ПБ 13-1	2	25	
2	1.038.1-1 вып.1	1 ПБ 16-1	4	30	
3	1.038.1-1 вып.1	2 ПБ 25-3	8	103	
4	1.038.1-1 вып.1	2 ПБ 22-3	8	92	
5	1.038.1-1 вып.1	3 ПБ 25-8-П	4	162	

1. Узел 2 замаркирован на листе 5, на плане кровли
2. Элемент крепления МШ1 учтен в спецификации на листе 7.

Согласовано: ТХ Орлов, ЭМ Дементьева, ВК Зотова

Инв.№ подл. | Подпись и дата | Взам.инв.№

			801-9-48.87-АС
ГИП	Кузнецов		10.87
Нач.отд.	Гомзяков		09.87
Н.контр.	Трейбач		
Гл.арх.	Гаврилов		
Гл.конст.	Олешко		
Рук.гр.	Росляков		
Архит.	Страмнов		

Привязан

Инв.№

Здание отгрузки скота | Стадия Р | Лист 4 | Листов

План. Разрез 1-1. | ГИПРОНИСЕЛЬХОЗ

22595-01 10 Копировал Шушакова Формат А2

Фасад 1-2

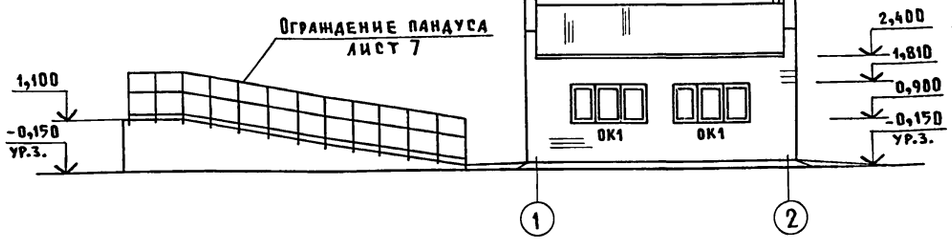

Фасад Б-А

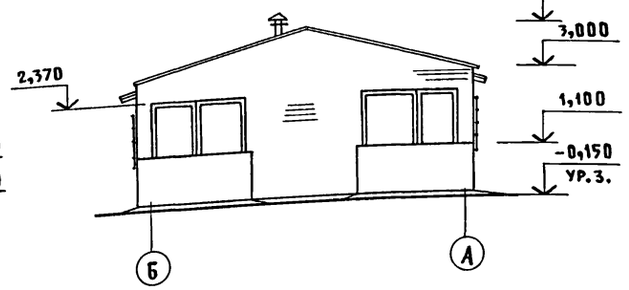

Фасад 2-1

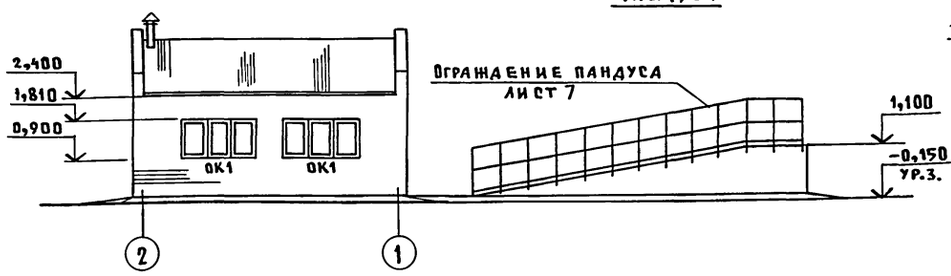

Фасад А-Б

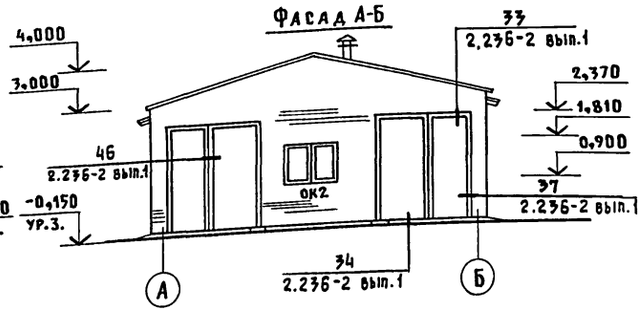

План полов и отверстий

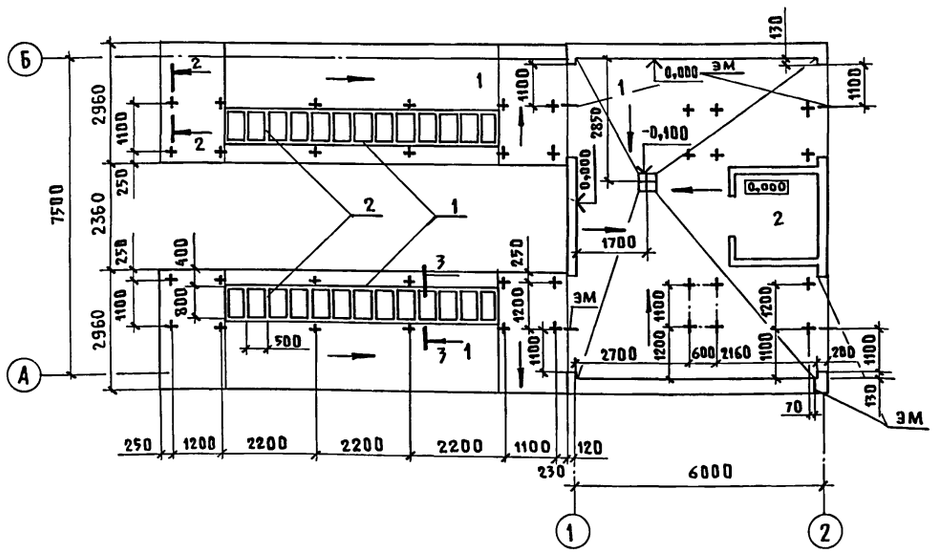

План кровли

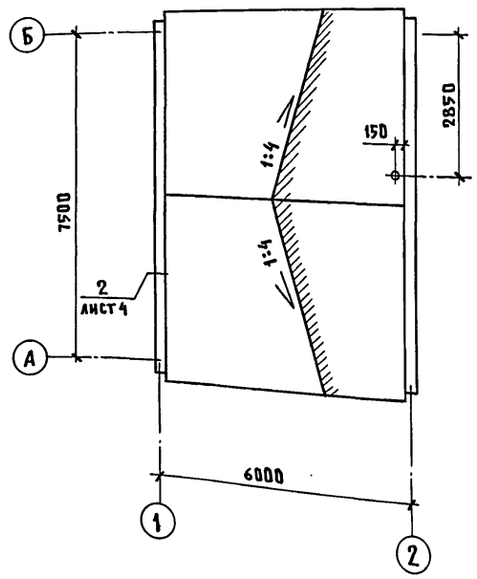

Схемы заполнения оконных проемов

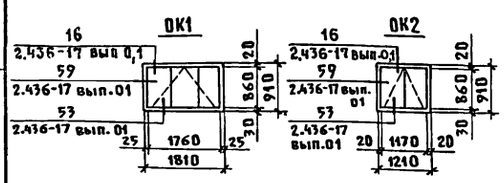

2-2

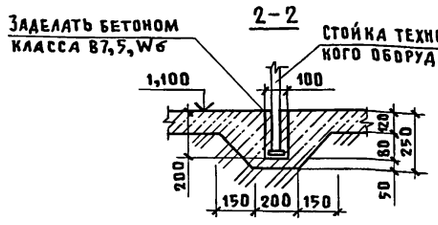

3-3

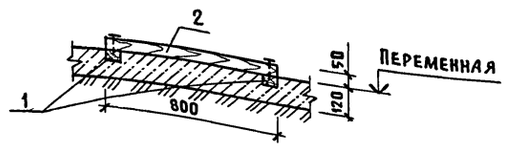

Экспликация полов

Наименование или номер помещения	Тип пола	Схема пола или номер узла по серии	Элементы пола и их толщина	Площадь пола, м².
1 НА ПАНДУСЕ	1	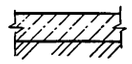	Покрытие-бетон класса В7,5, W6-120мм Основание-слой щебня крупностью 40-60мм втрамбованный в грунт	137,4
2	2	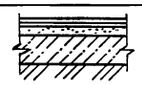	Покрытие-линолеум (ГОСТ 7251-77)-10мм Прослойка из холодной мастики на водостойких вяжущих Стяжка-легкий бетон класса 3,5-40мм Подстилающий слой-бетон класса В7,5-80мм Основание-слой щебня крупностью 40-60мм втрамбованный в грунт	4,2

Спецификация элементов пола пандусов

Марка, поз.	Обозначение	Наименование	Кол.	Масса ед., кг	Примечание
1	ГОСТ 24454-80	Брусок 50х75 ℓ=3300	8		0,013 м³
2	ГОСТ 24454-80	ℓ=800	28		0,003 м³

Таблица отверстий

№ отв.	Размер b x h мм	Отм. низа отв.	Раздел проекта	Кол. отв.	Примечание
1	⌀50	2,600	ЭМ	7	

Согласовано: ТХ Орлов; ЭМ Клементьева; ВК Зотова

Инв.№ подл. | Подпись и дата | Взам.инв.№

Привязан

Инв.№

ГИП	Кузнецов		10.87
Нач.отд.	Гомзяков		09.87
Н.контр.	Трейбач		
Гл.арх.	Гаврилов		
Гл.конст	Олешко		
Рук.гр.	Росляков		
Архит.	Страмнов		

801-9-48.87-АС

Здание отгрузки скота

Стадия	Лист	Листов
Р	5	

Фасады. План полов и отверстий. План кровли.

ГИПРОНИСЕЛЬХОЗ

225-95-01

Альбом I

Схема расположения элементов фундаментов

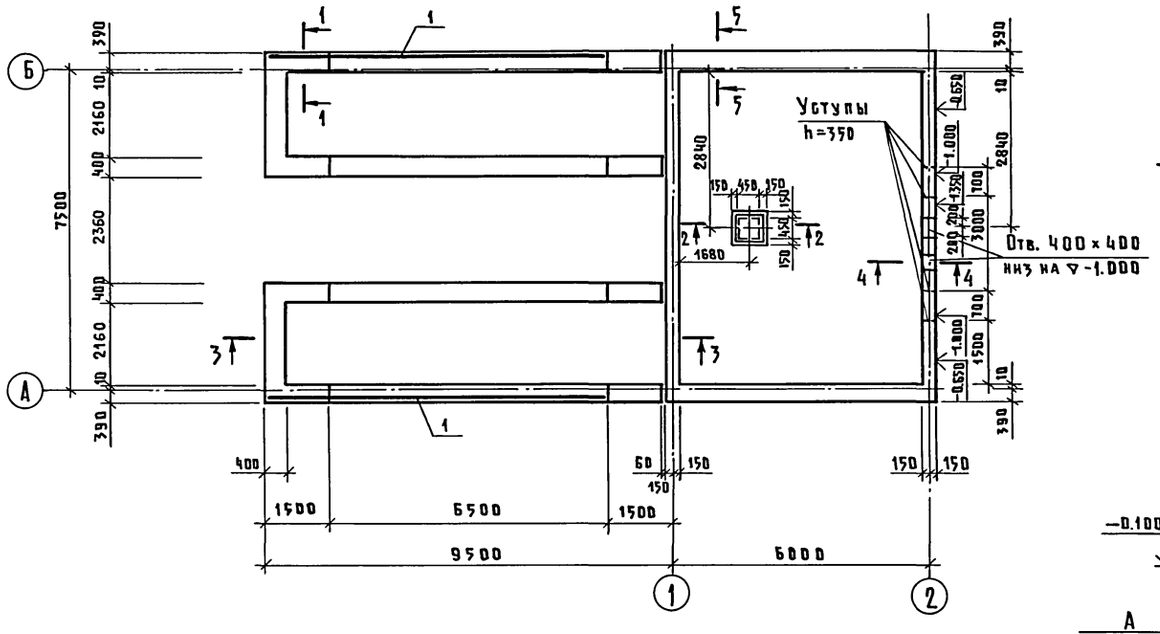

1–1

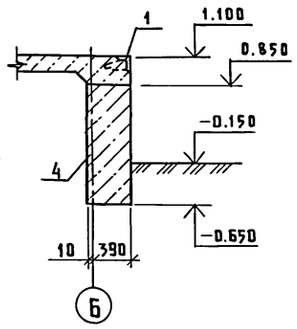

2–2

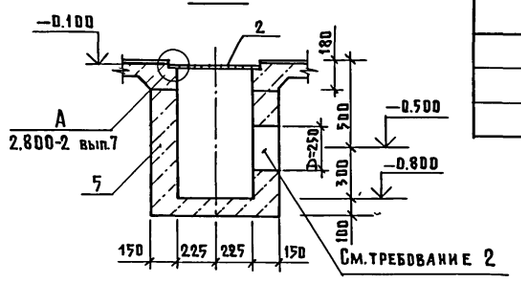

3–3

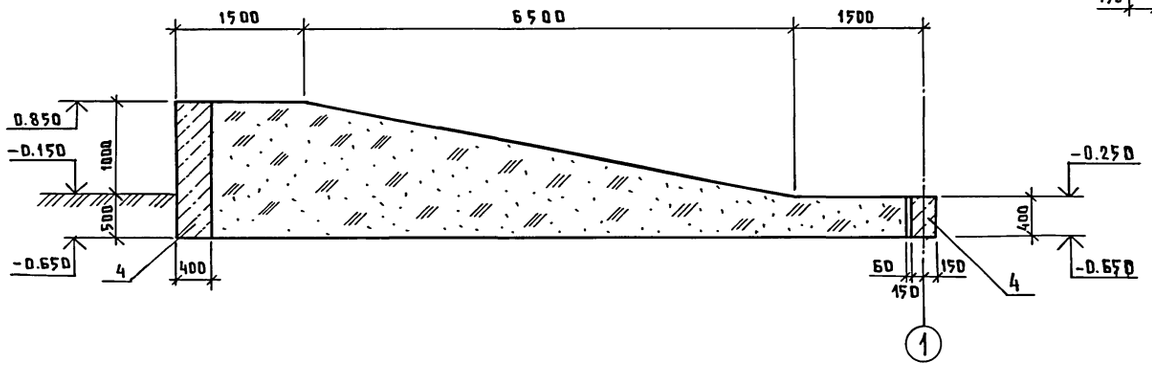

4–4

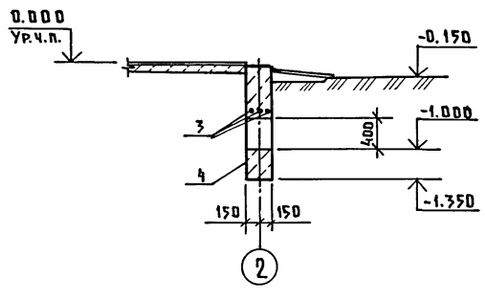

5–5

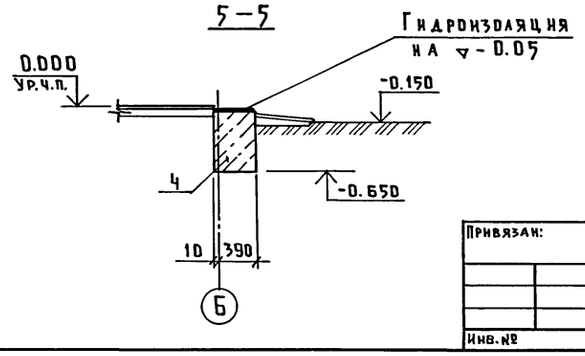

Спецификация к схеме расположения элементов фундаментов

Марка поз.	Обозначение	Наименование	Кол.	Масса ед, кг	Примечание
1	1.400-15 вып.1	Изделие закладное МН 540	16,0		м
2	2.800-2 вып.7	Решетка Т3	1		
3		⌀10АII ГОСТ 5781-82			
		ℓ=1000	6	0,617	
		Материалы			
4		Бетон класса В7,5; F 75	28,0		м³
5		Бетон класса В12,5; F 75	0,34		м³

Таблица нормативных нагрузок на верхний обрез фундамента

N оси	Расчетная схема	Нагрузки Q кН (тс)	N кН (тс)	M кНм (тсм)
А и Б	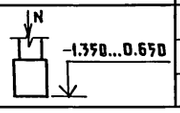	—	21.27/2.17/	—
1 и 2		—	15.48/1.58/	—

1. Сведения о грунтах приведены на листе 2
2. После укладки трубы отверстие заделать цементным раствором состава 1:2

ГИП	Кузнецов		10.87	801-9.48.87-АС
Нач.отд.	Гомзяков		09.87	
Н.контр.	Трейбач			Здание отгрузки скота
Гл.констр.	Олешко			Стадия: Р; Лист: 6; Листов:
Гл.спец.	Корнеев			Схема расположения элементов фундаментов
Рук.гр.	Гаривердиева			ГИПРОНИСЕЛЬХОЗ
Ст.инж.	Шаброва			

Привязан:

Инв. №

Согласовано: ВК, Тренин

Взам.инв. №

Подпись и дата

Инв. № подл.

22595-01 12

Формат А2

Альбом I

Схема расположения элементов покрытия

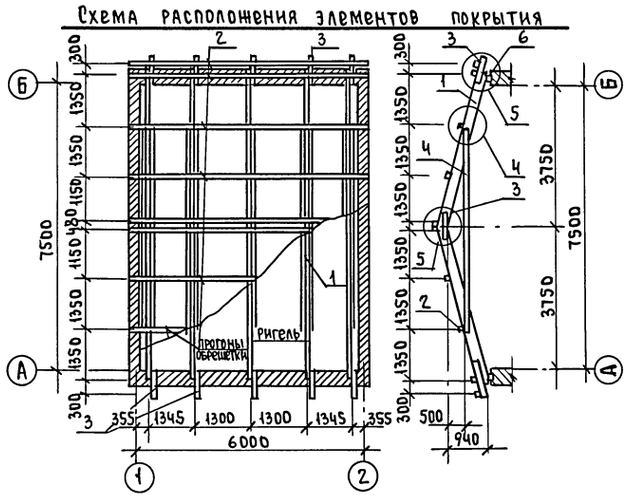

Схема расположения элементов ограждения пандусов

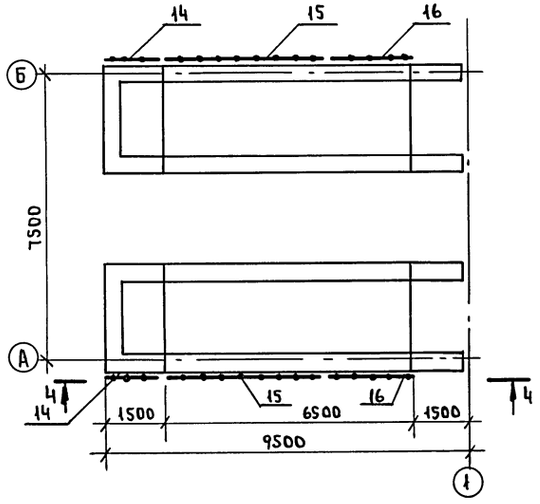

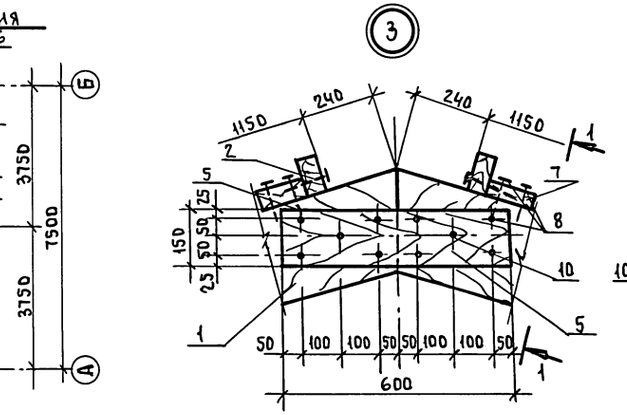

1-1

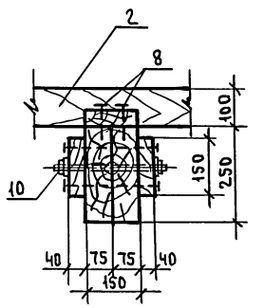

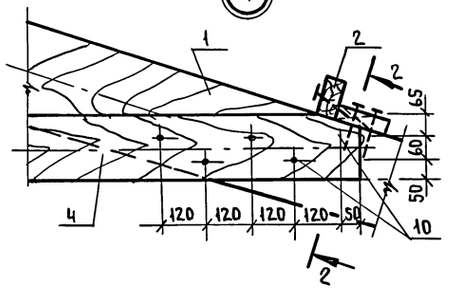

2-2

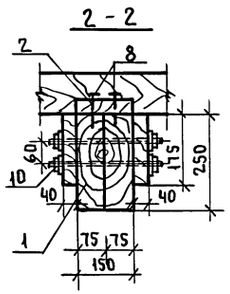

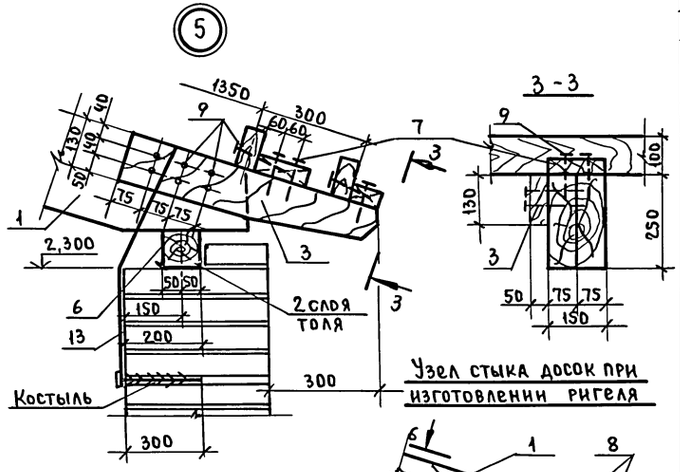

3-3

Узел стыка досок при изготовлении ригеля

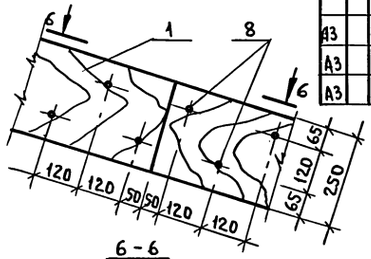

4-4

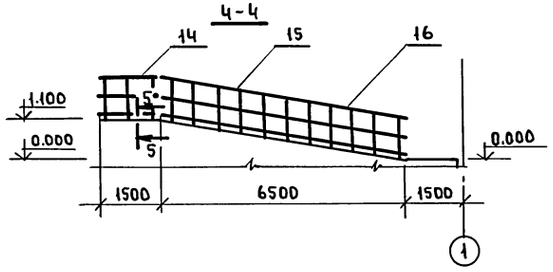

6-6

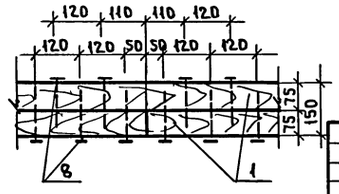

5-5

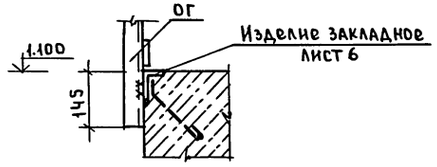

Спецификация к схемам расположения элементов покрытия и ограждения пандусов

Формат	Зона	Поз.	Обозначение	Наименование	Кол.	Примечание
				Покрытие		
				Детали		
				Пиломатериалы хвойных		
				пород ГОСТ 24454-80		
БЧ		1		Ригель 250х75 ℓ=4200	20	0,079 м³
БЧ		2		Прогон обрешетки 100х50		
				ℓ=6000	11	0,033 м³
БЧ		3		Кобылка 130х50 ℓ=700	10	0,045 м³
БЧ		4		Затяжка 175х40 ℓ=5750	10	0,400 м³
БЧ		5		Соединительный элемент		
				150х40 ℓ=600	10	0,004 м³
БЧ		6		Мауэрлат 100х100 ℓ=6000	2	0,060 м³
БЧ		7		Брус крепежный 175х50 ℓ=150	50	0,0013 м³
				Стандартные изделия		
				Гвозди ГОСТ 4028-63		
БЧ		8		К4,0х120	600	6,08 кг
БЧ		9		К5,0х150	100	2,25 кг
БЧ		10		Болт М16х300.58 ГОСТ 7798-70	60	30,5 кг
БЧ		11		Гайка 16,S ГОСТ 5915-70	60	2,0 кг
БЧ		12		Шайба 16 ГОСТ 11371-78	60	0,07 кг
БЧ		13		Проволока ЧВ1 ГОСТ 6727-80	36,0	3,6 кг
			2.860-4	Элемент крепления МШ1	66	0,05 кг
				Ограждение пандуса		
				Сборочные единицы		
А3		14	1.450.3-3 вып.2	ОГ1 ОГПМГЭБ-10.15	2	23,8 кг
А3		15	1.450.3-3 вып.2	ОГ2 ОГПМГЭБ-12.30	2	50,2 кг
А3		16	1.450.3-3 вып.2	ОГ3 ОГПМГЭБ-12.36	2	56,2 кг

Согласовано:

Инв.№ подл. | Подп. и дата | Взам.инв.№

Привязан

Инв.N

ГИП	Кузнецов	подп.
Нач.отд.	Гомзяков	"
Н.контр.	Трейбач	"
Гл.конст.	Олешко	"
Гл.спец.	Корнеев	"
Рук.гр.	Тарнеранова	"
Ст.инж.	Поручикова	"

801-9-48.87-АС

Здание отгрузки скота

Стадия	Лист	Листов
Р	7	

Схема расположения элементов покрытия. Схема расположения ограждения пандусов.

ГИПРОНИИСЕЛЬХОЗ

Пров. Жаров 28.5.90 г Коп. Петрук

22595-01 13

Альбом I

Данные по производственному водопотреблению и водоотведению

N потребителя по плану	Наименование потребителя	Количество потребителей	Количество часов работы в сутки	Водопотребление: Требования к качеству воды	Потребный напор у потребителя, м	Режим водопотребления	Расход воды на одного потребителя	Из хозяйственно-питьевого водопровода В1: м³/сут.	м³/ч	л/с	Водоотведение: Режим водоотведения	В производственную канализацию К3: м³/сут.	м³/ч	л/с	Примечание
	1. Уборка здания	34м²	1	питьев	5	3...4 раза в месяц	3л/м²	0,014 / 0,100	0,100	0,500	3...4 раза в месяц	0,014 / 0,100	0,100		из поливочн. крана
	Итого							0,014 / 0,100	0,100	0,500		0,014 / 0,100	0,100		

Ведомость рабочих чертежей основного комплекта марки ВК

Лист	Наименование	Примечание
1	Общие данные. План на отм. 0,000 между	
	осями 1-2, А-Б. Схемы систем В1, К3.	

Ведомость ссылочных и прилагаемых документов

Обозначение	Наименование	Примечание
	Ссылочные документы	
4.900-9	Узлы и детали трубопроводов из	
	пластмассовых труб для систем	
	водоснабжения и канализации	
вып. 1	Крепления пластмассовых трубопроводов	
	Прилагаемые документы	
СО. ВК	Спецификация оборудования	
ВК. ВМ	Ведомость потребности в	
	материалах	

Общие указания.

1. Нормы водопотребления и водоотведения приняты по технологическому заданию.

Типовой проект разработан в соответствии с действующими нормами и правилами

Главный инженер проекта А.А.Кузнецов

2. Основные показатели по чертежам водопровода и канализации

Наименование системы	Потребный напор на вводе м	Расчетный расход: м³/сут.	м³/ч	л/с	при пожаре, л/с	Установленная мощн. электродвигателей, кВт	Примечание
Водопровод хо-							
зяйственно-питьевой							
производственный В1	7,0	0,014 / 0,100	0,100	0,500			
Канализация про-							в жижесбор-
изводственная К3		0,014 / 0,100	0,100				ник (колодец)

3. Расход воды на наружное пожаротушение согласно СНиП 2.04.02-84 табл. N7 составляет 10л/с (при III степени огнестойкости конструкций, категории производства по пожарной опасности Д и объеме здания до 3тыс.м³).
4. Годовой расход воды -0,73 м³/год.
5. Водопровод запроектирован для уборки весовой после отгрузки скота.
6. Сеть водопровода тупиковая из полиэтиленовых напорных труб по ГОСТ 18599-83, ф25мм.
7. Стоки от уборки весовой через бетонный трап с гидрозатвором отводятся в колодец из железобетонных колец (жижесборник) ф1500 по серии 3.900-3 выпуск 7 Нр=1,8м, емкостью 1,4м³ с последующим вывозом в места, согласованные с санэпидемстанцией.
8. В таблице „Данные по водопотреблению и водоотведению" в числителе указан среднесуточный расход, а в знаменателе - максимально-суточный.
9. Уборка здания производится при плюсовых температурах наружного воздуха. На зиму водопроводная сеть опорожняется в колодец наружной водопроводной сети.
10. Полив зеленых насаждений и установка соединительной пожарной головки для заполнения пожарного резервуара решается при привязке здания к ферме.
11. Бетонный трап с гидрозатвором выполняется по чертежу АС-6.

План на отм. 0.000

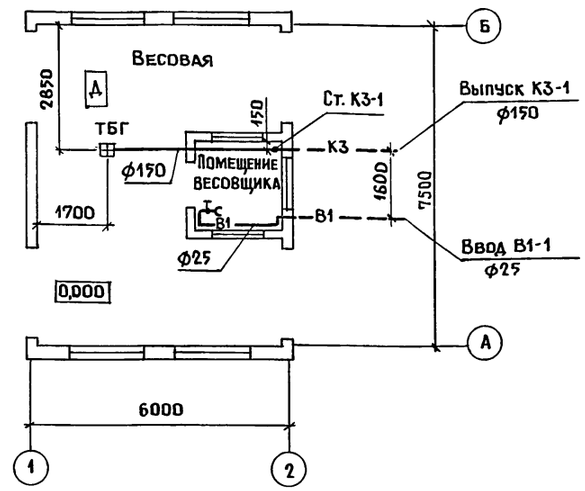

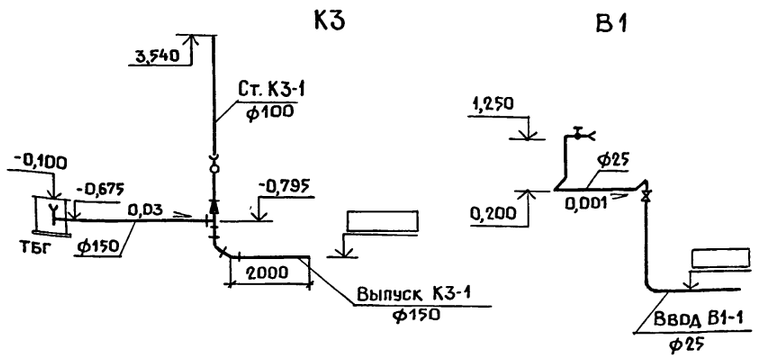

Условные обозначения

⊞ ТБГ - трап бетонный с гидрозатвором

Согласовано: ТХ Орлов; АСО КЖ Корнеев; АР Росляков

Инв.N подл. | Подпись и дата | Взам.инв.N

ОВ Шевкунов; ЭМ Дементьева

Инв.N				Привязан		
				801-9-48.87-ВК		
Гип	Кузнецов		10.87	Здание отгрузки скота	Стадия: Р	Лист:	Листов: 1
Нач.отд.	Коростелев						
Н. контр.	Панисова			Общие данные. План на отм. 0.000 между осями 1-2, А-Б. Схемы систем В1, К3.	ГИПРОНИСЕЛЬХОЗ	
Гл.спец.	Тренин					
Рук. гр.	Зотова					
Инженер	Муякшина					

22595-01 14 Копир. Ченцова Формат А2

Альбом I

План

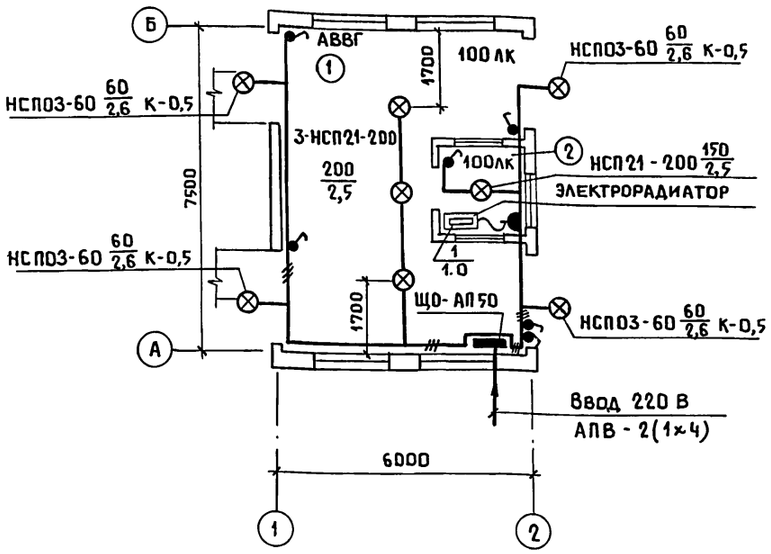

Характеристика помещений

N по плану	Наименование	Нормируемая освещенность (лк)	Характеристика по условиям среды
1	Весовая	100	Влажное
2	Помещение весовщика	100	Влажное

Основные показатели

Установленная мощность электроприемников (кВт)				Расчетная мощность электроприемников (кВт)				Естественный коэффициент мощности	Годовой расход электроэнергии (кВт. ч)
Всего	В том числе			Всего	В том числе				
	Силовых	Осветительных	Тепловых		II категории надежности	Вентиляция	Эл. теплоснабжение		
1.99	–	0.99	1.0	1.99	–	–	1.0	1.0	285

Типовой проект разработан в соответствии с действующими нормами и правилами

Главный инженер проекта А.А. Кузнецов

Ведомость ссылочных и прилагаемых документов

Обозначение	Наименование	Примечание
	Ссылочные документы	
5.407-11	Заземление и зануление электро-	
	установок	
3.407-82	Вводы линий электропередачи	
	до 1кВ в здания	
5.407-19	Установка одиночных светильников	
	с лампами накаливания	
4.407-233	Прокладка осветительных электро-	
	проводок и установка светильников	
	с лампами накаливания и ДРЛ	
	на кронштейнах	
	Прилагаемые документы	
ЭМ. СО	Спецификация электрообо-	
	рудования	

Ведомость узлов установки электрического оборудования на плане расположения

Поз.	Обозначение	Наименование	Кол.	Примечание
1	3.407-82 Лист 3	Ввод в здание с кирпичными		
		стенами	1	
2	5.407-233-01	Установка кронштейна У114		
		со светильником для ламп		
		накаливания	4	
3	5.407-19 Лист 6	Установка одиночных		
		светильников	6	

Условные обозначения

Ру, Рр	Установленная и расчетная мощности, кВт
Jр	Расчетный ток, А
К-0,5	Кронштейн с вылетом 0,5м
1/1,0	Электрорадиатор N / мощность, кВт

Общие указания

1.1 Электроприемники здания по степени надежности электроснабжения относятся к потребителям III категории.

1.2 Электроснабжение здания предусмотреть от воздушной электросети напряжением 220 В.

1.3 Освещенности помещений приняты по „Отраслевым нормам освещения сельскохозяйственных зданий и сооружений.

1.4 Напряжение сети рабочего освещения - 220 В.

1.5 Монтаж сети освещения выполнить кабелем марки АВВГ сечением 2×2,5мм² на скобках.

1.6 Потеря напряжения в осветительной сети не превышает-1.0%.

Техника безопасности

2.1 Для защиты обслуживающего персонала от поражения электрическим током все металлические нетоковедущие части электрооборудования (корпуса автомата, светильников и т.п.), которые могут оказаться под напряжением при повреждении изоляции, занулить присоединением к нулевому проводу электросети.

Согласовано: АС Росляков, ТХ Орлов

Дл. Подпись и дата | Взам. инв. N | Инв. N

gost.e-ecolog.ru

			801-9-48.87-ЭМ
Гип	Кузнецов		Здание отгрузки скота
Нач. отд.	Выборный		
Н. контр.	Ткачев		
Гип „Э"	Дементьева		Электроосвещение. Общие данные. План
Рук. гр.	Борисова		

Стадия	Лист	Листов
Р		1

ГИПРОНИСЕЛЬХОЗ

22595-01 (15)

Копир. Ченцова

Формат А2