ТИПОВОЙ ПРОЕКТ
186-115-179.87

1 — КОМНАТНЫЙ ЛЕТНИЙ САДОВЫЙ ДОМИК С МАНСАРДОЙ

СО СТЕНАМИ ИЗ МЕСТНЫХ МАТЕРИАЛОВ /БРУС/
ДЛЯ ЛЕСОИЗБЫТОЧНЫХ РАЙОНОВ

АЛЬБОМ III

РЕКОМЕНДАЦИИ ПО ДОПОЛНИТЕЛЬНОЙ ОТДЕЛКЕ ФАСАДОВ

gost.e-ecolog.ru

ТИПОВОЙ ПРОЕКТ
186-115-179.87

1 — КОМНАТНЫЙ ЛЕТНИЙ САДОВЫЙ ДОМИК С МАНСАРДОЙ

СО СТЕНАМИ ИЗ МЕСТНЫХ МАТЕРИАЛОВ /БРУС/ ДЛЯ ЛЕСОИЗБЫТОЧНЫХ РАЙОНОВ.

АЛЬБОМ III

Рекомендации по дополнительной отделке фасадов /по желанию садовода/ после осадки, с использованием традиций деревянного зодчества.

Разработан проектным институтом Гипролеспром ВНПО „Союзнаучстандартдом"

Генеральный директор /В.Г. Разуновский/

Главный инженер проекта /М.Н. Гурари/

Утвержден Госграждanстроем при Госстрое СССР приказ № 231 от 17 июля 1987г.

Введен в действие Гипролеспромом ВНПО „Союзнаучстандартдом" приказ № 121 от 21 августа 1987г.

© ГП ЦПП, 1996

Альбом III

т.п. 186-115-179.87

Наименование	NN листов	NN страниц
1	2	3
Содержание альбома	I	2
Фасады 1-3; А-Г (дополнительная отделка фасадов)	1	3
Фасады 3-1; Г-А (дополнительная отделка фасадов)	2	4
Ставни, сечение, узлы (дополнительная отделка фасадов)	3	5
Резные детали (дополнительная отделка фасадов)	4	6
Шаблон „хвоста" причелены (лобовой доски) Ш-1	5	7
Шаблон „полотенца" Ш-2	6	8
Шаблоны резных наличных Ш-3, Ш-4 (доп. отделка фасадов)	7	9
Шаблон конькового элемента Ш-5 (доп. отделка фасадов)	8	10

ГИП	Гурари	
Нач.отд.	Гольденшлагер	
Гл.спец.	Межуева	
Рук. гр.	Якубова	
Арх.	Рыжкина	

186-115-179.87 АС

Привязан:

Инв. N

1 комнатный летний садовый домик с мансардой	Стадия	Лист	Листов
	Р	I	9
Содержание альбома III	ВНПО СОЮЗНАУЧСТАНДАРТДОМ ГИПРОПЕСПРОМ		

Инв. N подл. | Подпись и дата | Взам. инв. N

22450-03 3

Типовой проект 186-115-179.87 Альбом III

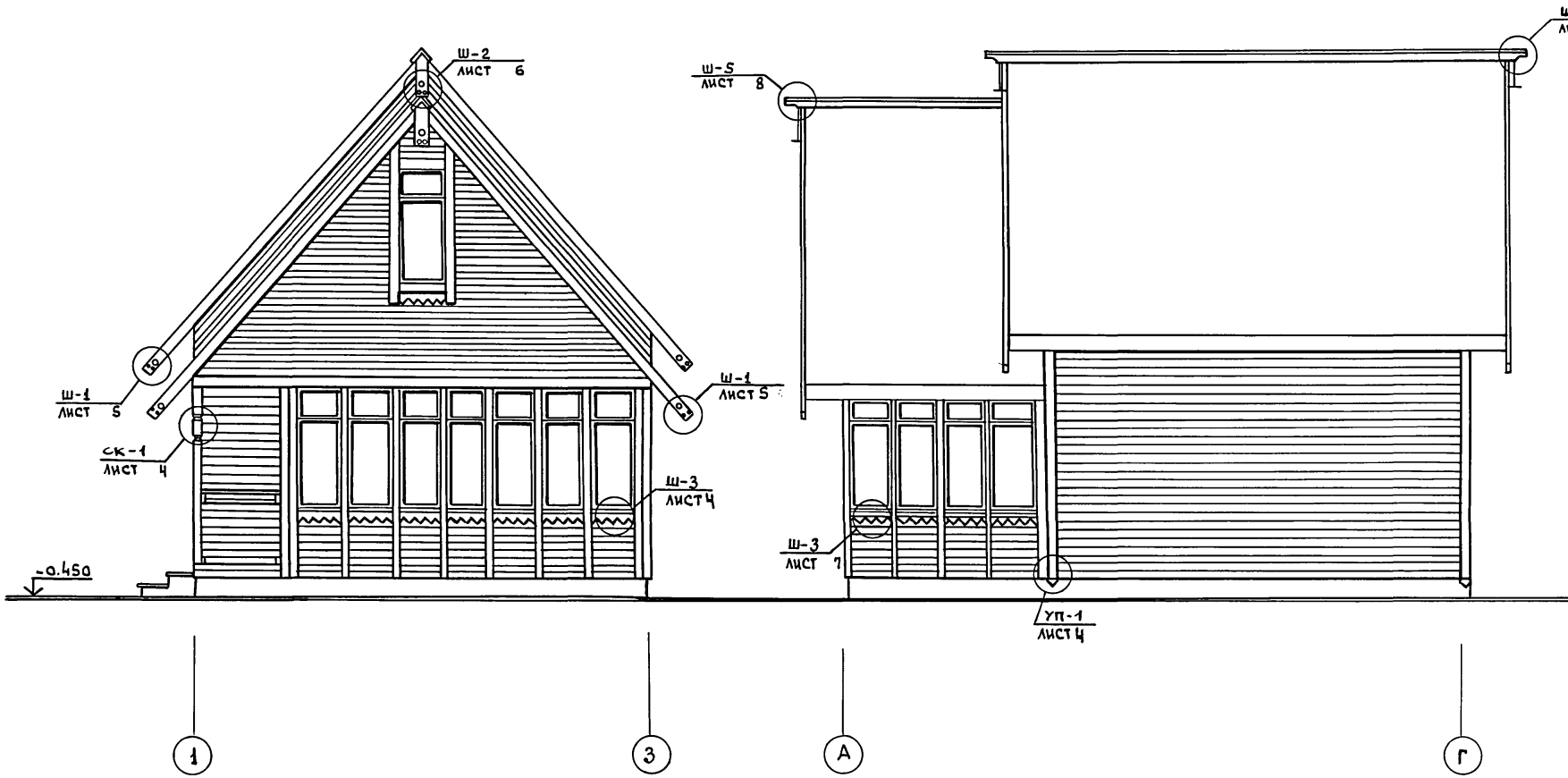

Приложение

ГИП	Гурари		186-115-179.87 АС	
Нач.отд	Гольденшлагер			
ГАП	Гурари			
Ст. арх.	Суренкова			
Привязан:			1 комнатный летний садовый домик с мансардой	Стадия: Р; Лист: 1; Листов:
Инв.№			Фасад 1-3, А-Г. (Дополнительная отделка фасадов).	ВНПО „Союзнаучстандартдом" ГИПРОЛЕСПРОМ

Инв.№ подл. | Подпись и дата | Взам.инв.№

22450-03 4

Альбом III

Типовой проект 186-115-179.87

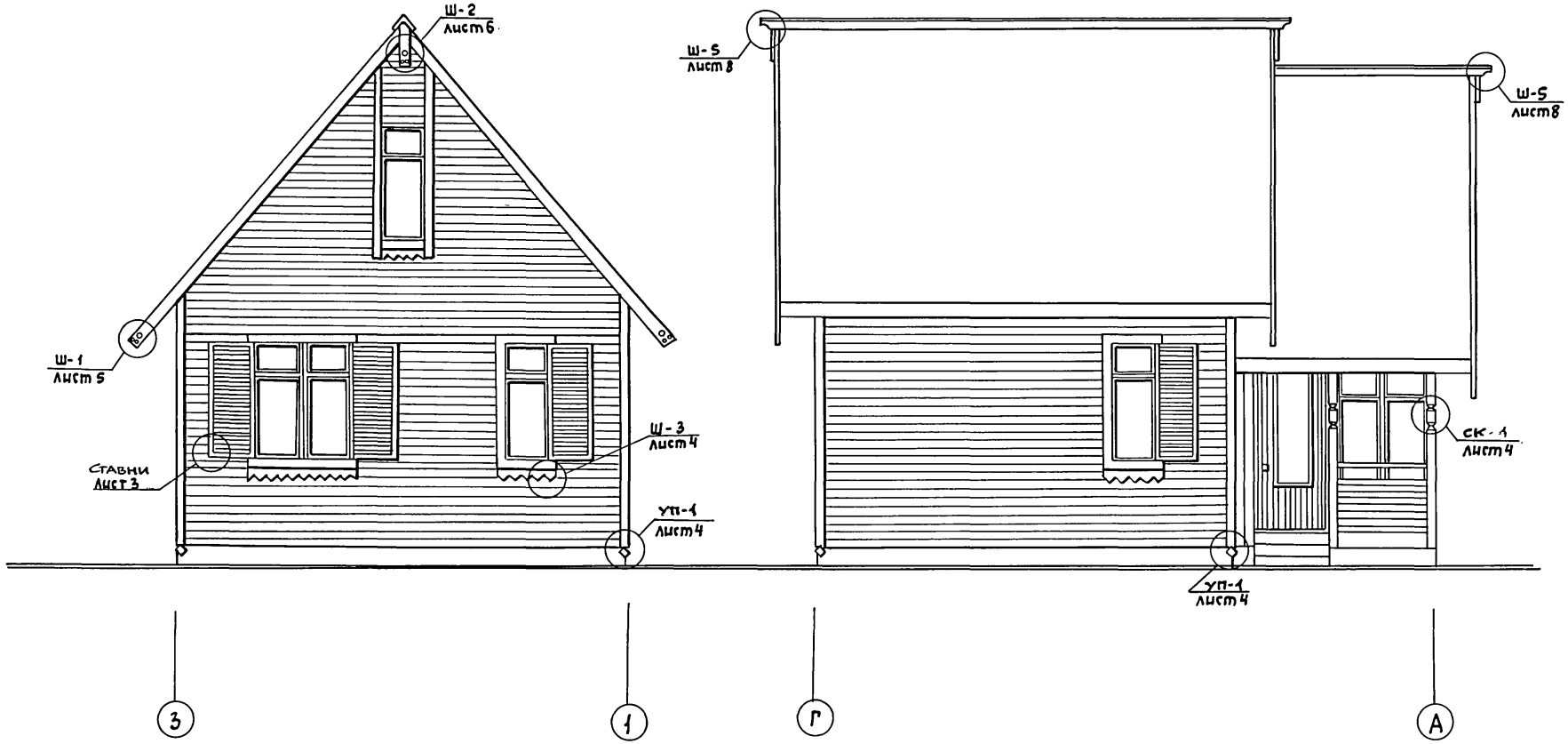

Приложение

ГИП	Гурари		
Нач. отд	Гольденшлюгер		
ГАП	Гурари		
Ст. арх	Суренкова		

186-115-179.87 АС

Привязан

Инв. №

1 комнатный летний садовый домик с мансардой

стадия	Лист	Листов
Р	2	

Фасады 3-1; Г-А (Дополнительная отделка фасадов)

ВНПО Союзнаучстандартдом ГИПРОЛЕСПРОМ

22450-03 5

Инв. № подл. | Подпись и дата | Взам. инв. №

Альбом I

Типовой проект 186-115-179.87

Сечение 1-1

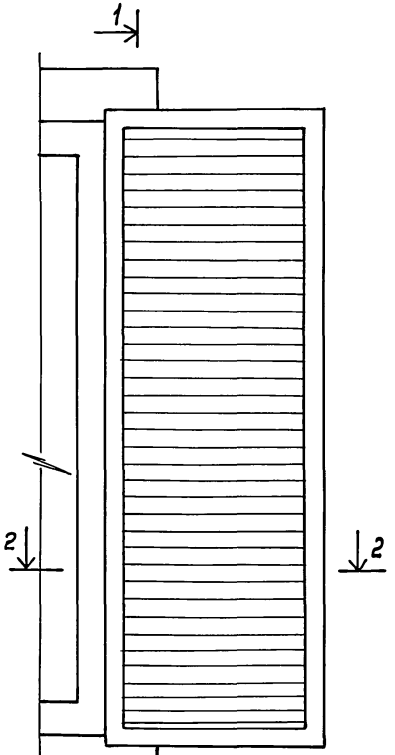

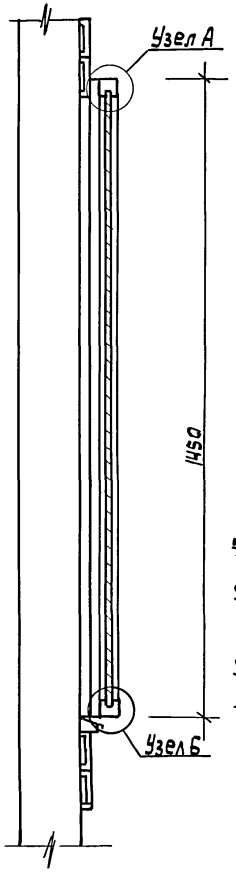

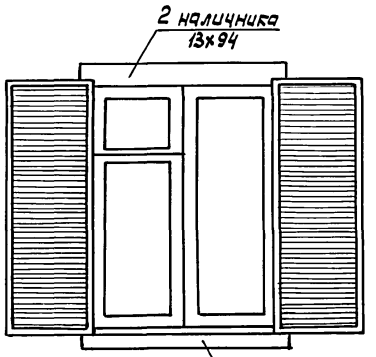

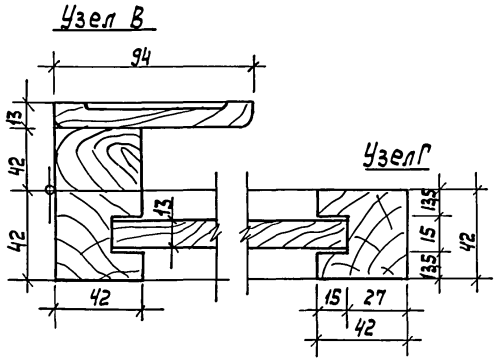

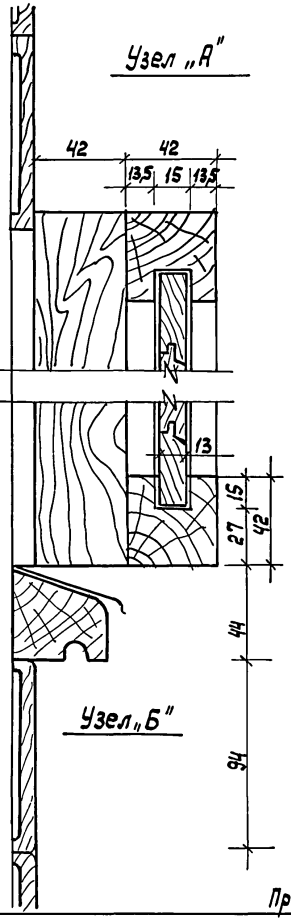

Приложение

ГИП	Гурари	
Нач. отд.	Гольденшлюгер	
ГАП	Гурари	
Ст. арх	Ястребова	

186-115-179.87 АС

Привязан:

Инв. №

1-комнатный летний садовый домик с мансардой

Стадия	Лист	Листов
Р	3	

Ставни, сечения узлы (дап. отделка фасадов)

ВНПО Союзнаучстандартдам Гипролеспром

22450-03 6

Инв. № подл. | Подп. и дата | Взам. инв. №

Типовой проект 186-115-179.87 Альбом III

Резной наличник №1 м 1:5
ш-4 лист 7

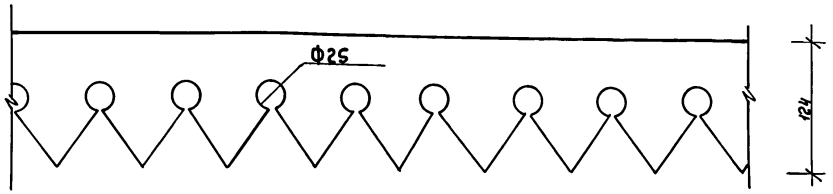

Резной наличник №2 м 1:5
ш-3 лист 7

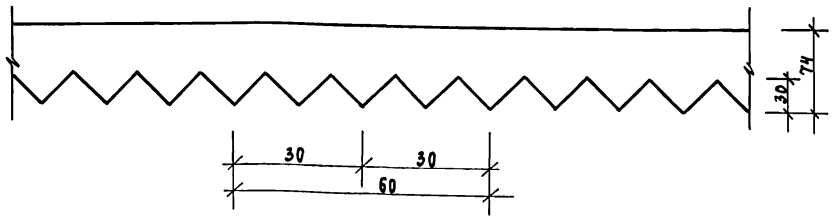

Коньковый элемент №1 Вариант из древесины
ш-5 лист 8

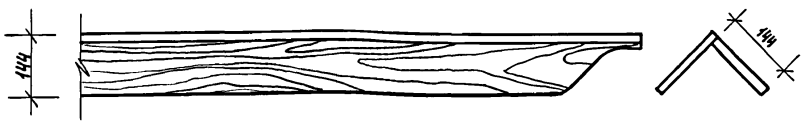

Коньковый элемент №2 Вариант из древесины

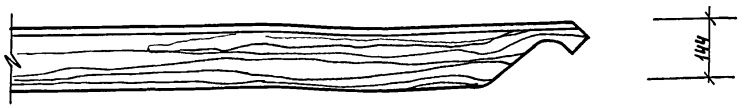

УП-1 Угловая пилястра м 1:10

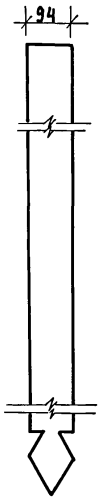

СК-1 Стойка крыльца м 1:10

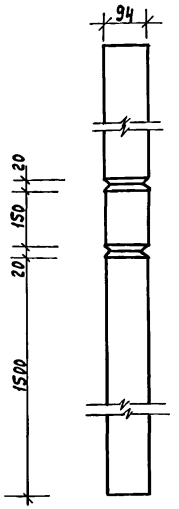

№ п/п	Наименование резных деталей	Размеры в мм: длина	ширина	толщ.	Ед. изм	Кол-во на дом
1.	„Хвост" причелины (лобовой доски) Ш-1	365	122	22	шт	6
2.	„Полотенце" Ш-2	400	122	22	"	3
3.	Резной наличник №2 Ш-3	—	74	22	пог.м	9,5
4.	Коньковый элемент Ш-5	—	144	22	"	18
5.	Угловая пилястра	3000	94	22	шт.	4
6.	Стойка крыльца	2100	94	94	шт.	2

ГИП	Гурари	
Нач.отд.	Гольденшлюпер	
ГАП	Гурари	
Ст.арх.	Бессонова	

Приложение
186-115-179.87 АС

1 комнатный летний садовый домик с мансардой

Стадия Р | Лист 4 | Листов

Резные детали (дополнительная отделка фасадов)

ВНПО „Союзнаучстандартдом" ГИПРОЛЕСПРОМ

Привязан

Инв.№

Лист читать совм. с 1.1.2

Инв.№ подл. | Подпись и дата | Взам.инв.№

22450-03 7

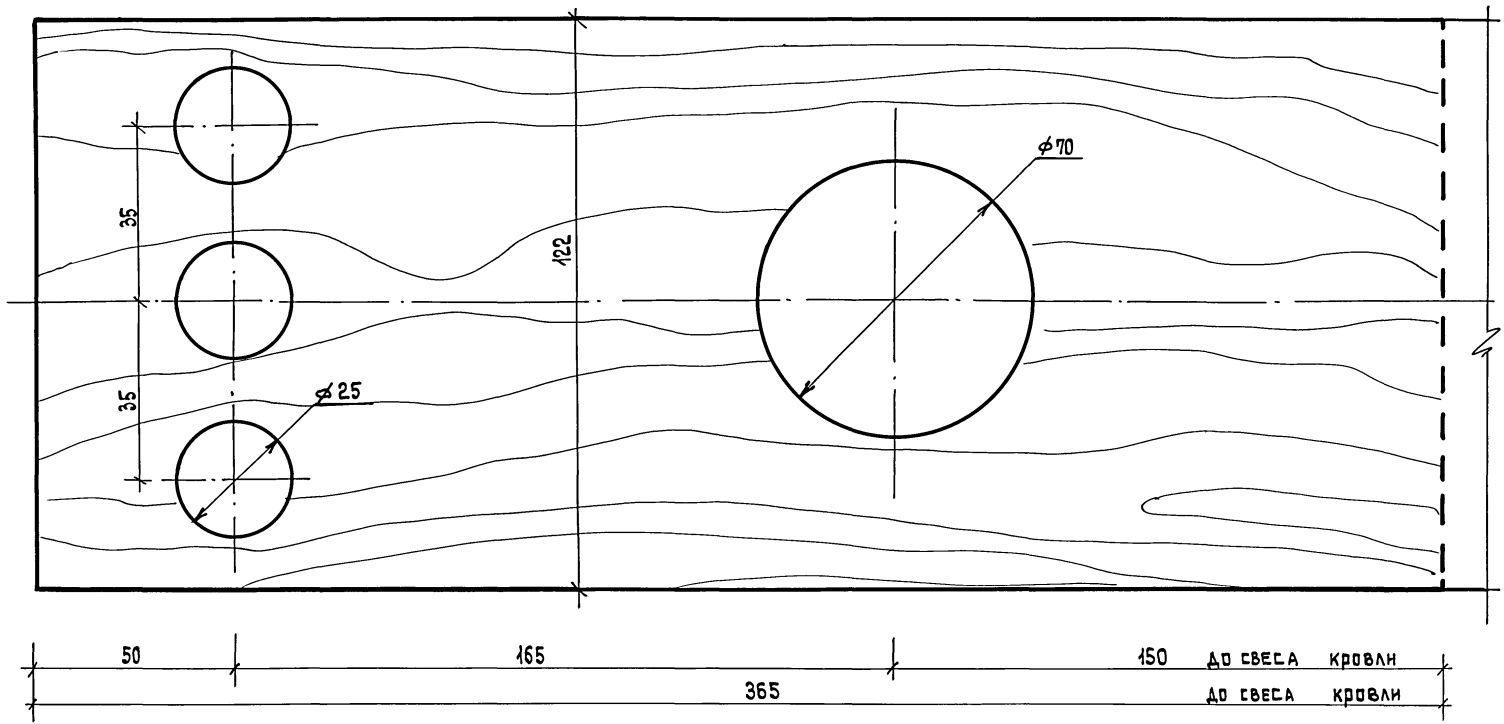

приложение

ГИП	Гурари	
Нач. отд.	Гольденмюгер	
ГАП	Гурари	
Ст. арх.	Ястребова	

186-115-179.87 АС

1-комнатный летний садовый домик с мансардой	Стадия	Лист	Листов
	Р	5	
Шаблон „хвоста" причелины /лобовой доски/ Ш-1	ВНПО Союзнаучстандартдом им-т Гипролеспром		

Привязан:

Инв. №

Инв. № подл. | Подпись и дата | Взам. инв. №

Альбом III

Типовой проект 186-115-179.87

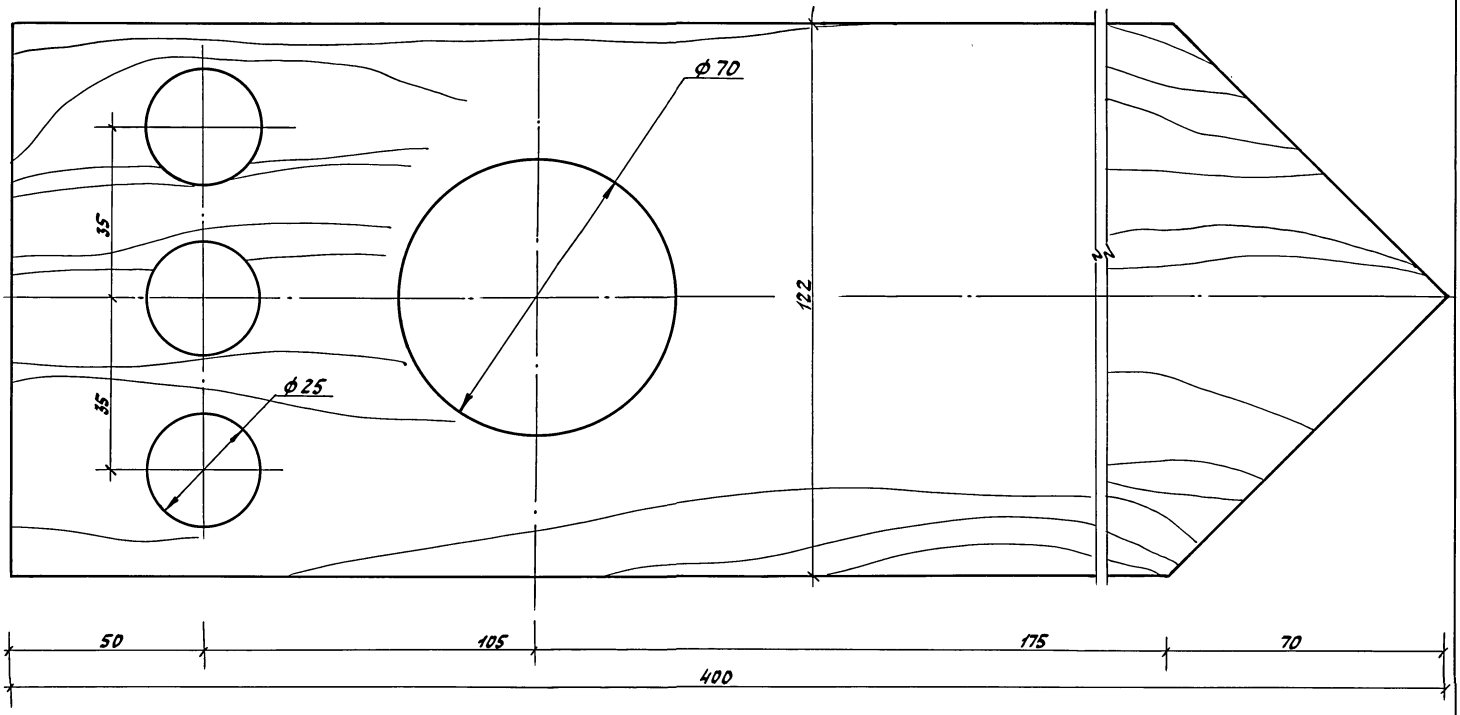

Приложение

ГИП	Гурарц		186-115-179.87 АС
Нач.отд.	Гольвенштейн		
ГАП	Гурарц		
Ст.арх.	Бессонова		

Привязан

Инв.№

1-комнатный летний садовый домик с мансардой

Шаблон „полотенца" Ш-2

Стадия	Лист	Листов
Р	6	

ВНПО СОЮЗНАУЧСТАНДАРТДОМ ГИПРОЛЕСПРОМ

22450-03 9

Жукова

Инв.№ подл. | Подп. и дата | Взам.инв.№

Типовой проект 186-115-179.87 Альбом III

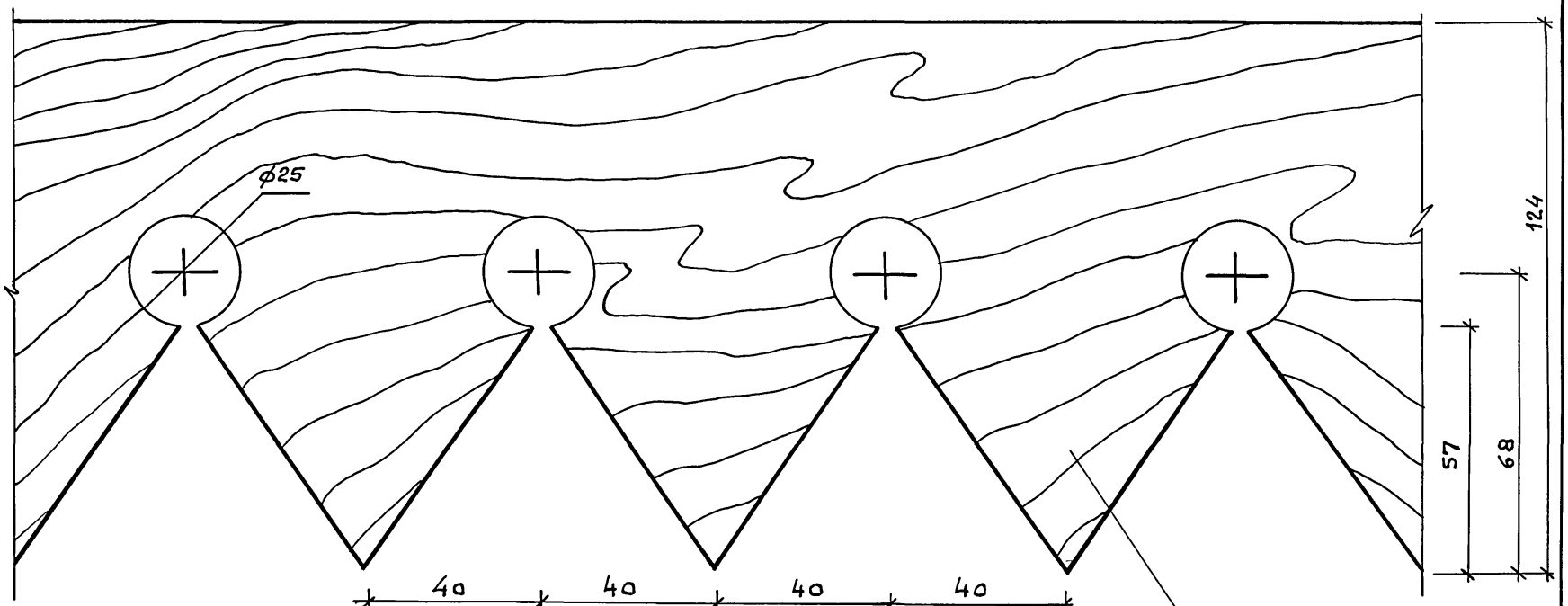

ШАБЛОН РЕЗНОГО НАЛИЧНИКА
Ш-4

ШАБЛОН РЕЗНОГО НАЛИЧНИКА
Ш-3

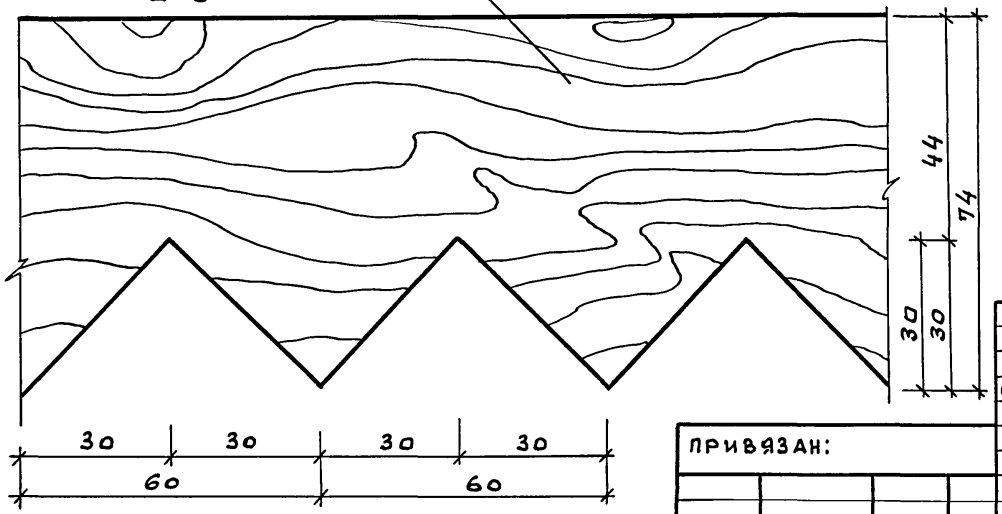

Инв. № подл. | Подпись и дата | Взам. инв. №

ПРИВЯЗАН:

Инв. №

ГИП	Гурари	
НАЧ. ОТД	Гольденшлюгер	
ГАП	Гурари	
СТ. АРХ.	Ястребова	

ПРИЛОЖЕНИЕ

186-115-179.87 АС

1-комнатный летний садовый домик с мансардой

СТАДИЯ	ЛИСТ	ЛИСТОВ
Р	7	

Шаблоны резных наличников Ш-3, Ш-4 | Дополнительная отделка фасадов |.

ВНПО Союзнаучстандартдом
ГИПРОЛЕСПРОМ

Альбом III

Типовой проект 186-115-179.87

Шаблон конькового элемента
Ш-5



Приложение

ГИП	Гурари		186-115-179.87 АС
Нач. отд.	Гольденшлюгер		
ГАП	Гурари		
Ст. арх.	Суренкова		

Привязан

Инв. №

1комнатный летний садовый домик с мансардом	стадия	Лист	Листов
	Р	8	
Шаблон конькового элемента Ш-5 (Дополнительная отделка фасадов)	ВНПО „Союзнаучистандартдом" ГИПРОЛЕСПРОМ		

Взам. инв. №

Подпись и дата

Инв. № подл.

gost.e-ecolog.ru