ТИПОВОЙ ПРОЕКТ

186-115-179.87

1 — КОМНАТНЫЙ ЛЕТНИЙ САДОВЫЙ ДОМИК С МАНСАРДОЙ

СО СТЕНАМИ ИЗ МЕСТНЫХ МАТЕРИАЛОВ /БРУС/
ДЛЯ ЛЕСОИЗБЫТОЧНЫХ РАЙОНОВ

АЛЬБОМ 1

АРХИТЕКТУРНО — СТРОИТЕЛЬНЫЙ И ЭЛЕКТРОТЕХНИЧЕСКИЙ КОМПЛЕКТЫ

gost.e-ecolog.ru

ТИПОВОЙ ПРОЕКТ
186-115-179.87

1 — КОМНАТНЫЙ ЛЕТНИЙ САДОВЫЙ ДОМИК С МАНСАРДОЙ

СО СТЕНАМИ ИЗ МЕСТНЫХ МАТЕРИАЛОВ /БРУС/
ДЛЯ ЛЕСОИЗБЫТОЧНЫХ РАЙОНОВ.

АЛЬБОМ 1

АЛЬБОМ I — АРХИТЕКТУРНО — СТРОИТЕЛЬНЫЙ И ЭЛЕКТРО-ТЕХНИЧЕСКИЙ КОМПЛЕКТЫ

АЛЬБОМ II — СМЕТЫ

АЛЬБОМ III — РЕКОМЕНДАЦИИ ПО ДОПОЛНИТЕЛЬНОЙ ОТДЕЛКЕ ФАСАДОВ

© ГП ЦПП, 1996

Утвержден Госгражданстроем при Госстрое СССР
приказ № 231 от 17 июля 1987г.
Введен в действие Гипролеспром'ом
ВНПО „Союзнаучстандартдом"
приказ № 121 от 21 августа 1987г.

Разработан проектным институтом
Гипролеспром ВНПО „Союзнаучстандартдом"
Генеральный директор /В.Г.Разумовский/
Главный инженер проекта /М.Н.Гурари/

Альбом I

т.п. 186-115-179.87

Наименование	№№ листов	№№ страниц
1	2	3
Содержание альбома		2
Основной комплект АС		
Общие данные /начало/	1	3
Общие данные /продолжение/	2-4	4-6
Общие данные /окончание/	5	7
Перспективный вид	6	8
Перспективный вид /рекомендации по дополнительной отделке после ведики/	7	9
Схема генерального плана садового участка	8	10
Фасады 1-3, А-Г	9	11
Фасады 3-1, Г-А	10	12
Архитектурные планы на отм. 0.000, 2.679	11	13
Разрезы I-I; II-II	12	14
Разрез III-III, узлы разрезов	13	15
Крыльцо, веранда. Фрагменты фасада, плана, сечения, узлы	14	16
Резные детали фасадов	15	17
Сводная спецификация /начало/	16	18
Сводная спецификация /продолжение/	17-18	19-20
Сводная спецификация /окончание/	19	21
План фундаментов. План цокольного перекрытия и полов	20	22
Сечения фундаментов	21	23
Монтажный план	22	24
Узлы монтажного плана	23	25
Спецификация к монтажному плану	24	26
Порядовки стен. Разрез	25	27
План балок перекрытия. План полов мансарды	26	28

1	2	3
План балок перекрытия веранды. Сечения	27	29
План стропил	28	30
Детали стропил	29	31
Ф-1 Фронтон дома	30	32
Ф-2 Фронтон дома	31	33
Ф-3 Фронтон дома	32	34
Ф-4 Фронтон дома	33	35
СДМ-5.4. Стропила пролетом 5,4м	34	36
СДВ-5.4. Стропила веранды пролетом 5,4м. С-1 стойка	35	37
ЛМ-1. Марш лестницы на 13 подъемов	36	38
ЛМ-1. Элементы лестничного марша	37	39
Наружный дверной блок Д021-9 сп. Профили строганых деталей	38	40
Расход материалов на упаковку	39	41
Основной комплект ЭО		
Общие данные	1	42
План расположения эл/оборудования и прокладки сетей	2	43

Инв.№ подл. | Подпись и дата | Взам.инв.№

Привязан:

Инв.№

ГИП	Сидоров	
Нач.отд.	Солдинкина	
Гл.спец.	Мегунова	
Рук.гр.	Якубова	
Ст.инж.	Брагинова	

186-115-179.87

1 комнатный летний садовый домик с мансардой

Стадия	Лист	Листов
Р		1

Содержание альбома

ВНПО СОЮЗНАУЧСТАНДАРТДОМ ГИПРОЛЕСПРОМ

Альбом I

Ведомость основных комплектов рабочих чертежей

Обозначение	Наименование	Примечан.
Основной комплект АС	Архитектурно-строительные решения	
Основной комплект ЭО	Электрооборудование	

Ведомость рабочих чертежей основного комплекта „АС"

Лист	Наименование	Примечание
1	2	3
1	Общие данные /начало/	
2-4	Общие данные /продолжение/	
5	Общие данные /окончание/	
6	Перспективный вид	
7	Перспективный вид /рекомендации по дополнительной отделке после осадки/	
8	Схема генерального плана садового участка	
9	Фасады 1-3; А-Г	
10	Фасады 3-1; Г-А	
11	Архитектурные планы на отм. 0,000, 2,679	
12	Разрезы I-I; II-II	
13	Разрез III-III	
14	Крыльцо, веранда, фрагменты фасада, плана, сечения, узлы	
15	Резные детали фасадов	
16	Сводная спецификация /начало/	
17-18	Сводная спецификация /продолжение/	
19	Сводная спецификация /окончание/	
20	План фундаментов. План цокольного перекрытия и полов	
21	Сечения фундаментов	
22	Монтажный план	
23	Узлы монтажного плана	
24	Спецификация к монтажному плану	
25	Перегородки стен. Разрез	
26	План балок перекрытия. План полов мансарды	
27	План балок перекрытия веранды. Сечения	

1	2	3
28	План стропил	
29	Детали стропил	
30	Ф-1. Фронтон дома	
31	Ф-2. Фронтон дома	
32	Ф-3. Фронтон дома	
33	Ф-4. Фронтон дома	
34	СДМ-5,4м. Стропила пролетом 5,4м	
35	СДВ-5,4. Стропила веранды пролетом 5,4м. С-1 стойка	
36	ЛМ-1. Марш лестницы на 13 подъемов	
37	ЛМ-1. Элементы лестничного марша	
38	Наружный дверной блок Д021-9 сп. Профили строганых деталей	
39	Расход материалов на упаковку	

Типовой проект разработан в соответствии с действующими нормами и правилами и предусматривает мероприятия, обеспечивающие взрывную, взрывопожарную и пожарную безопасность при эксплуатации зданий /сооружений/.

Гл. инженер проекта М.Н. Гурари

Привязан:

Инв.№		
ГИП	Гурари	
Нач. отд.	Соловейчик	
Гл. спец.	Немерова	
Рук. гр.	Якубова	
Ст. инж.	Евсеичева	

186-115-179.87 АС

1 комнатный летний садовый домик с мансардой

Стадия	Лист	Листов
Р	1	39

Общие данные /начало/

ВНПО СОЮЗНАУЧСТАНДАРТДОМ ГИПРОПЕССПРОМ

22450-01 4

Т.П. 186-115-179.87 Альбом I

Инв.№ подл. | Подпись и дата | Взам. инв.№

Альбом I

186-115-179.87

Ведомость спецификаций

Лист	Наименование	Примечание
20	Спецификация к плану фундаментов	
24	Спецификация к монтажному плану	
28	Спецификация к плану стропил	
30-33	Спецификация к фронтону	
16-19	Сводная спецификация	
39	Спецификация на упаковку материалов	

Ведомость прилагаемых и ссылочных документов

Обозначение	Наименование	Примечание
	Ссылочные документы	
Серия 1.136.10 гост 6629-74*	Двери деревянные внутренние для жилых и общественных зданий	
гост 26601-85	Окна и балконные двери деревянные для малоэтажных и жилых домов	
ГОСТ 26823-86	Домики летние садовые Общие технические условия	
	Прилагаемые документы	
Альбом III	Рекомендации по дополнительной отделке фасадов	

Общие указания

Типовой проект 1 комнатного летнего садового домика с мансардой со стенами из местных материалов (брус) для лесоизбыточных районов разработан на основании задания, на проектирование, утвержденного Госгражданстроем в соответствии с планом бюджетных проектных работ Госгражданстроя по минлесбумпрому СССР на 1987 год; постановления Совета Министров СССР от 29.12.84 №1286, гост 26823-86 „Домики летние садовые. Общие технические условия" и ВСН 43-85 „Застройка территории садоводческих товариществ, здания и сооружения. Нормы проектирования."

Проект предназначен для строительства в IB климатическом подрайоне, во II климатическом районе в лесоизбыточных местностях с обычными геологическими условиями с расчетной температурой эксплуатации до -10°С.

Скоростной напор ветра - 35 кгс/м (350 па)
Нормативная снеговая нагрузка - 100 кгс/м (980 па)

Архитектурно-планировочное решение

Летний садовый домик предназначен для пользования одной семьей в летний, а также в весенне-осенний периоды.

На первом этаже домика размещается общая комната, кухня с прихожей и веранда. С веранды лестница ведет на неотапливаемую мансарду.

К проекту дана приложение - рекомендации по дополнительному оформлению фасадов (по желанию садовода) после осадки здания, с использованием резных подзоров, угловых пилястр, навеской ставень на окна и пр. Даны шаблоны резьбы на предлагаемых деталях.

Технико-экономические показатели:

общая площадь утепленной части	24.48 м²
площадь веранды	9.67 м²
площадь мансарды	14.64 м²
суммарная общая площадь	48.79 м²
площадь застройки	39.96 м²
строительный объем	142.21 м³
в том числе утепленной части	72.33 м³

ГИП.	Гураян		
Нач. отд	Гольденшлюгер		
Гл. спец.	Менчуева		
Рук. гр.	Якубова		
Н. Контр.	Менчуева		

186-115-179.87 АС

Привязан:

Инв. №

1-комнатный летний садовый домик с мансардой

Стадия	Лист	Листов
Р	2	

Общие данные (продолжение)

ВНПО Союзнаучстандартдом Гипродеепром

Инв. № подл. | Подпись и дата | Взам. инв. №

Конструкции

Фундаменты - под наружные и внутренние стены - столбчатые бутобетонные (бут. М-100, бетон В7,5).

Цоколь - кирпичный из красного кирпича М-75 на растворе М-50, армированный стержневой арматурой 4Ф8АI. В слое цементно-песчаного раствора толщиной 60мм. Цоколь по периметру теплого объема утепляется минераловатными полужесткими плитами γ=75кг/м^3 б=60мм.

Глубина заложения фундаментов принята 0,5м от планировочной отметки земли для сухих и непучинистых грунтов.

Стены наружные - брусчатые. Брус сечением 100х100мм из лесоматериалов хвойных пород III сорта.

Брусья укладываются на паклю и закрепляются нагелями Ф18мм, расположенными через 1.5м в шахматном порядке по высоте стен. Каждый венец должен быть соединен нагелями с двумя нижележащими. Сопряжение брусьев в углах стен, сопряжение брусьев с вертикальными элементами оконных и дверных коробок осуществляется на деревянных шпонках.

Свободная осадка стен дома обеспечивается зазорами высотой равной 4% от высоты сопрягаемых с ними конструкций.

В стены вмонтированы оконные блоки ОРМ 15-6 по гост 26601-85.

Дверь наружная - щитовой конструкции по серии 1.136-10, обшитая строганными досками.

Дверь внутренняя - щитовой конструкции по серии 1.136-10

Полы - Из досок пониженной древесиноемкости 21х94 мм по лагам 50х60мм, укладываемым на деревянные прогоны по кирпичным столбикам 250х250 мм. Кирпичные столбики должны устанавливаться на утрамбованный грунт.

Перекрытие междуэтажное - балки 50х150, по балкам укладываются лаги 50х60, по которым настилается пол мансарды из досок 21х94. Низ балок подшивается досками 21х94, между балками укладывается утеплитель плиты минераловатные γ-75кг/м^3 по пергамину.

Мансарда - стены и потолок обшиваются ДВПс б=8мм по стойкам и брускам 50х50 и стойкам стропил.

Стропила - наслойные деревянные с шагом 10м

Кровля - из волнистых асбестоцементных листов по обрешетке из брусков сечением 50х50мм, 50х100мм.

Фронтоны - обшивка строганой доской толщиной 13мм.

Веранда - стены из деревянного каркаса сечением 94х94мм и 44х94мм, облицованного с наружной стороны строганой обшивкой толщиной 15мм до ДВП б=4мм. Потолки на веранде подшиваются досками толщ. 21мм.

Остекление веранды одинарное - в каркас вмонтированы наружные створки оконного блока ОРМ15-6 по ГОСТ26601-85.

Перекрытие над верандой - по балкам 44х144 ДВП б=4мм, лаги 50х60, по которым настилается дощатый пол из досок 21х94

Проектом предусмотрена защитная обработка изделий и деталей из древесины в соответствии со СНиП III-19-76.

Породы лиственной древесины следует принимать по ГОСТ 11047-72, но не более 30% от общего объема, согласно требованиям гост 26823-86 пункт 2,3.

ГИП	Гурари	подп.
Нач.отд	Ольденшлюгер	"
Гл.спец	Менцева	"
Рук.гр.	Янкубова	"
Н.контр.	Менцева	"

186-115-179.87 АС

1-комнатный летний садовый домик с мансардой

Стадия	Лист	Листов
Р	3	

Общие данные (Продолжение)

ВНПО Союзнаучстандартгражданпром ГИПРОЛЕСПРОМ

22450-01 6

Привязан

Инв.№

Инв.№ подл. | Подп. и дата | Взам.инв.№

Наружная отделка

Стены, обшивка и детали фасадов покрываются олифой или бесцветным лаком, переплеты окон - эмалями белого цвета.

Ведомость внутренней отделки помещений

N п/п	Наименование помещений	Тип отделки					
		площадь пола м2	полы	площадь потолка, м2	потолки	площадь стен м2	стены
1	Жилая комната	24.48	Доски масляная покраска	24.48	окрашиваются бесцветным лаком или олифой	65,0	Покрытие бесцветным лаком или олифой
2	Веранда, крыльца	17.08	—"—	19,2	—"—	14,0	—"—
3	Мансарда	12.80	—"—	7,20	обои ГОСТ 6810-81	29,20	Обои ГОСТ 6810-81

Маркировка, упаковка, транспортирование и хранение

Маркировка, упаковка, транспортирование и хранение должны производиться в соответствии с ГОСТ 25823-86.

На деталях и изделиях должен быть нанесен несмываемой краской штамп ОТК предприятия-изготовителя с указанием марки детали или изделия и номер контролера ОТК

Детали должны быть увязаны в пачки проволокой стальной, упаковочной лентой или другим прочным упаковочным материалом, обеспечивающим плотность и сохранность пачки.

Пачки с деталями длиной до 2,5м обвязываются в двух местах, от 2,5 до 4,0 м в трех местах и свыше 4,0м - в четырех местах

В каждой пачке должны быть детали одного наименования.

Масса пачки не должна превышать 50 кг.

Детали и изделия должны храниться рассортированными по типам и размерам, уложенными в штабеля на прокладках в условиях, не допускающих их увлажнения

При упаковке, погрузке, транспортировке, выгрузке и хранении деталей и изделий должны применяться меры против увлажнения, загрязнения и механических повреждений.

Инв. № подл. | Подпись и дата | Взам. инв. №

Привязан:

Инв. №

ГИП	Гурари		
Нач. отд	Гольденшлюгер		
Гл. спец	Меншуева		
Рук. гр.	Якубова		
Н. контр.	Меншуева		

186-115-179.87 АС

1-комнатный летний садовый домик с мансардой

Стадия	Лист	Листов
Р	4	

Общие данные (продолжение)

ВНПО Союзнаучстандартдом ГИПРОЛЕСПРОМ

22450-01 7

Указания по монтажу

Залогом качественной сборки садового дома является качественно и в точном соответствии с проектом выполненные работы по фундаментам.

Работы по возведению фундаментов рекомендуется производить в следующей последовательности:

- на спланированной и очищенной площадке производится привязка осей фундаментов. Привязка дома может быть сделана к красной линии или к существующему зданию;
- для закрепления осей вокруг дома, параллельно периметру его, устанавливают обноску из досок, прибитых к столбам, установленным вокруг здания на расстоянии 1,0-1,5 м от стены. Оси здания фиксируются на обноске забивкой гвоздей в ребра досок обноски;
- разбивку здания можно сделать без применения теодалита.

Прямой угол ВАБ разбивают, зная, что в треугольнике ЕАК, у которого стороны равны 3, 4 и 5 частям, угол против стороны, равной 5 частям, будет прямой. Проверку углов можно сделать, проверив равенства диагоналей, так как в прямоугольнике диагонали равны.

- после разбивки дома габаритные размеры фундаментов переносятся и закрепляются в натуре. При рытье ям земля выбрасывается на середину между осями фундаментов. Часть земли в дальнейшем используется для засыпки пазух, а оставшаяся разравнивается равным слоем по всей площадке. Вырытые ямы заполняются бутобетоном.

При производстве работ следить, чтобы бетон укладывался с трамбованием, у бетобетона не оказалось пустот между бутовыми камнями, а кладка из пастелистого материала производилась с перевязкой швов.

После устройства фундаментов, по опалубке укладывается стальная арматура в слое цементного раствора. Защитный слой раствора до низа арматуры должен быть не менее 30 мм. Стержни для армирования цоколя должны заканчиваться крюками. Стыкование стержней производится только на столбах с перепуском 25 см.

Кирпичную кладку цоколя производить с полным заполнением и расшивкой швов. Кладку выполнять из отборного целого кирпича. Для крепления деревянных обвязок к цоколю в кирпичной кладке закладываются деревянные антисептированные вкладыши размером в один кирпич через 2 м. Антисептирование можно произвести пастой М-200.

По окончании кирпичной кладки цоколя обязательна проверка горизонтальности и отметок верха кладки, независимо от промежуточных проверок горизонтальности кладки. По верху цоколя устраивается гидроизоляция из 2-х слоев пергамана.

Первый венец дома укладывается на выверенный цоколь. Брусья стен укладываются на паклю и закрепляются нагелями ф18.

Нижняя обвязка веранды крепится к деревянным вкладышам цоколя гвоздями к 5,0×150. Каркас веранды устанавливается на выверенную обвязку.

Балки междуэтажного перекрытия укладываются на стены и крепятся гвоздями. Низ балок подшивается строганными досками. Между балками укладываются вкладыши. Плиты минерало-ватные укладываются между балками перекрытия по пергамину. По балкам перекрытия дома укладываются лаги, по которым устраивается дощатый пол мансарды.

Перекрытие над верандой по строганым балкам.

Потолок веранды обшивается строганными досками по низу стропил.

Кровля - из волнистых асбестоцементных листов обыкновенного профиля размером 120×68 см. Под кровлю устраивают обрешетку из брусков. Асбестоцементные листы укладывают от свесов кровли к коньку горизонтальными рядами. Листы карнизного ряда крепятся шиферными гвоздями за гребень второй и пятой волн. Под шляпки гвоздей подкладывают шайбы из рубероида, толя или резины. Листы в горизонтальных рядах перекрываются на целую волну или полуволну, каждый вышележащий ряд напускают на нижний на 10-12 см.

Вертикальные стыки листов вдоль ската, желательно, располагать по одной линии.

Покрытие конька крыши производится коньковыми деталями К-1 и К-2

После устройства кровли ведутся отделочные работы.

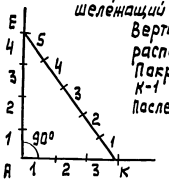

Построение прямоугольного треугольника со сторонами равными 3,4 и 5 единицам.

ГИП	Гурари		
Нач. отд	Гольденштейн		
Гл. спец.	Межуева		
Рук. гр	Якубова		
Н. контр	Межуева		

186-115-179.87 АС

1-комнатный летний садовый домик с мансардой

Стадия	Лист	Листов
Р	5	

Общие данные (окончание)

ВНПО Союзнаучстандартдом ГИПРОЛЕСПРОМ

Привязан:

Инв. №

Инв. № подл. | Подпись и дата | Взам. инв. №

Альбом I

186-115-179.87

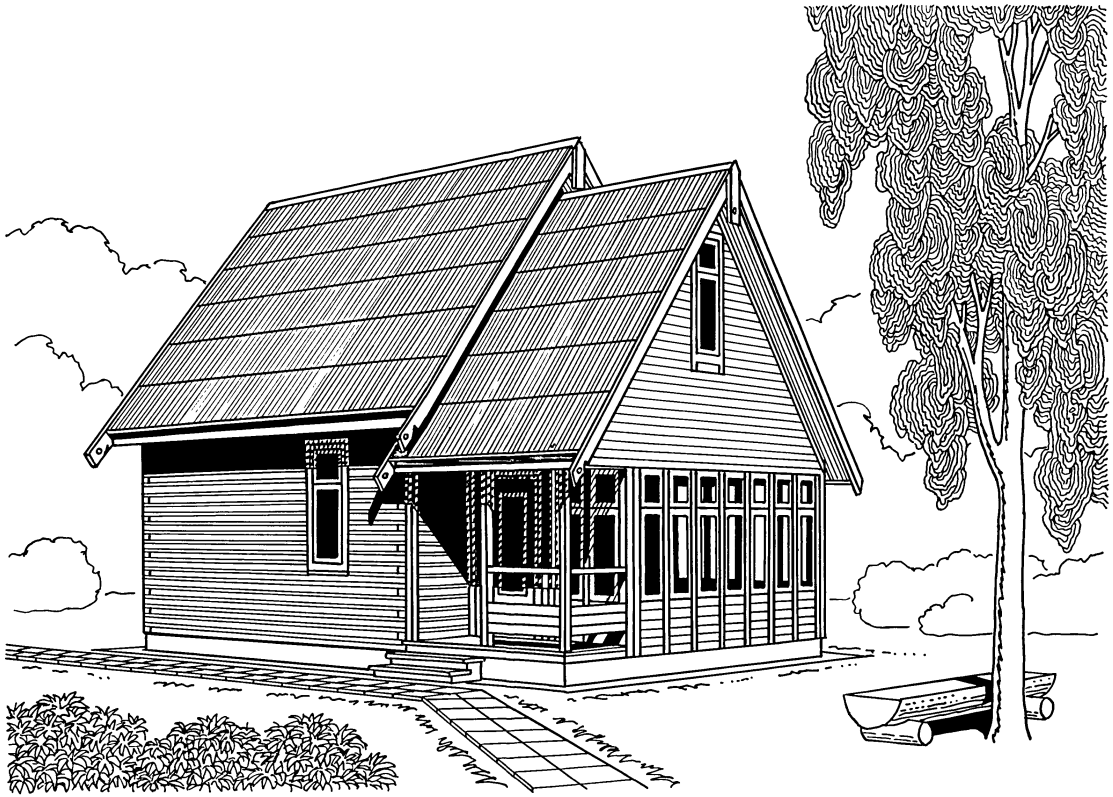

ГИП	Гурари	
Нач. отд.	Гольденшлюгер	
ГАП	Гурари	

186-115-179.87 АС

привязан:

инв. №

1-комнатный летний садовый домик с мансардой

Стадия	Лист	Листов
Р	6	

Перспективный вид

ВНПО „Союзнаучстандартдом" ГИПРОЛЕСПРОМ

22450-01 9

инв. № подл. | Подпись и дата | Взам. инв. №

Альбом I

186-115-179.87

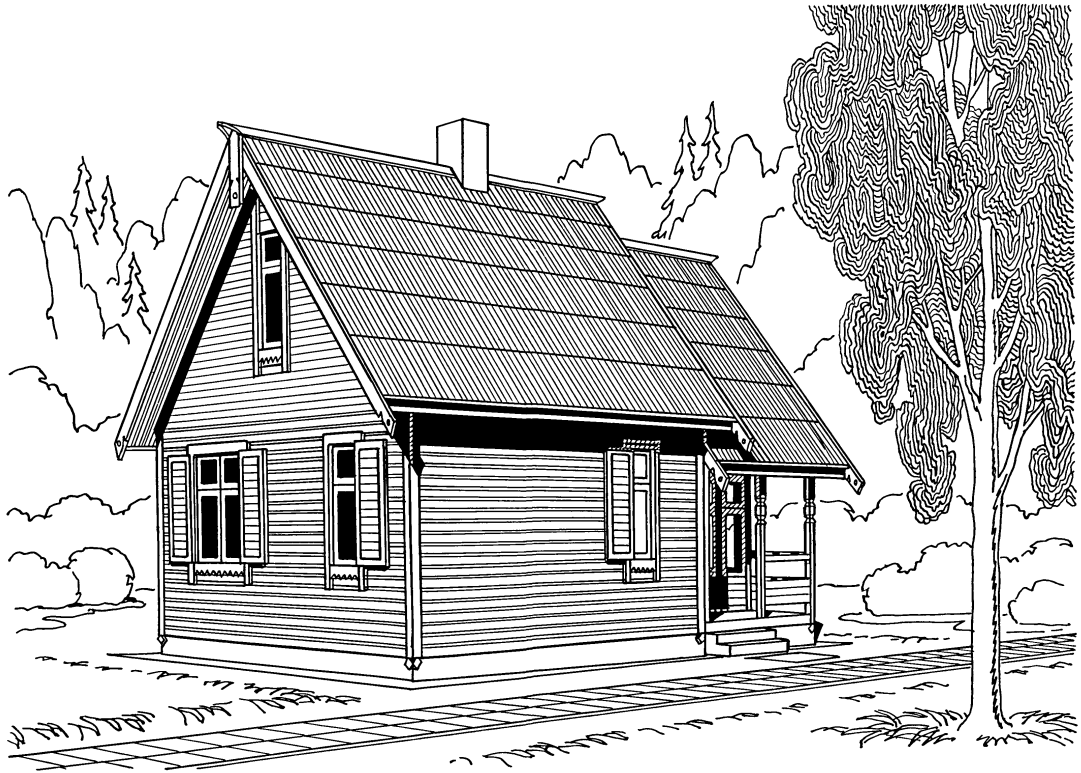

ГИП	Гурари		
Нач. отд.	Польденмлюгер		
ГАП	Гурари		

186-115-179.87 АС

Привязан:

Инв. №

1-комнатный летний садовый домик с мансардой

Стадия	Лист	Листов
Р	7	

Перспективный вид /рекомендации по дополнительной отделке после осадки/

ВНПО "Союзнаучстандартдом" Гипролеспром

22450-01 10

Инв. № подл. | Подпись и дата | Взам. инв. №

М 1:500

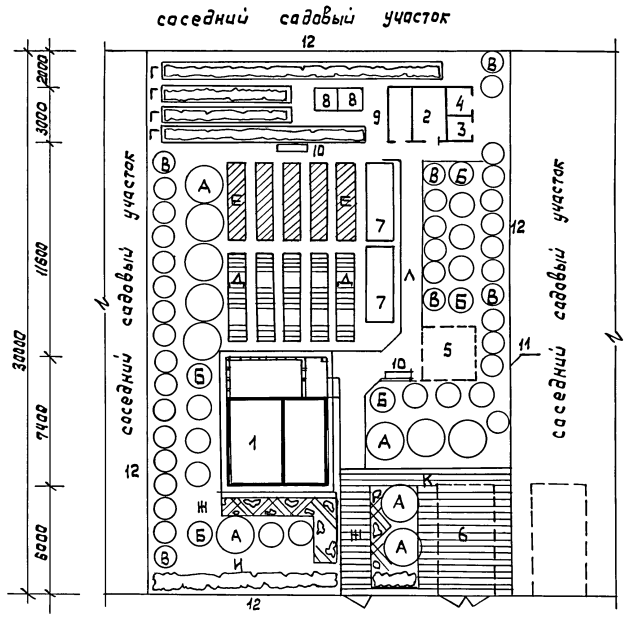

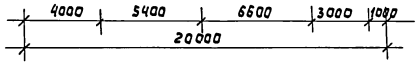

Площадь садового участка 0,06 га

Экспликация

строения

1 садовый дом
2 хозяйственный блок
3 душ
4 уборная
5 летняя кухня
6 навес для автомашины
7 Парник
8 компост
9 Бочки для воды
10 садовая скамья
11 Ограда
12 граница участка

Посадки

А яблони, груши
Б вишня, слива, черноплодная рябина
В смородина, крыжовник, облепиха
Г малина
Д земляника, клубника
Е огород
Ж цветник
И декоративный кустарник сирень, жасмин, розы
К площадки и дорожки с твердым покрытием
Л песчаные дорожки

ГИП	Гурари		
Нач. отд.	Гольденкилогер		
РАП	Гурари		
Ст. арх	Бессонова		

186-115-179.87 АС

Привязан

Инв. №

1-комнатный летний садовый домик с мансардой

Стадия	Лист	Листов
Р	8	

Схема генерального плана садового участка

ВНПО "Союзнаучстандартдом" Гипролеспром

22450-01 11

Формат А3

Инв. № подл. | Подп. и дата | Взам. инв. №

Типовой проект 186-115-179.87 Альбом I



ГИП	Гурари		
НАЧ.ОТД.	Гольденшлюгер		
ГАП	Гурари		
Ст. АРХ.	Бессонова		

186-115-179.87 АС

1-комнатный летний садовый домик с мансардой

Стадия	Лист	Листов
Р	9	

Фасады 1-3, А-Г

ВНПО Союзнаучстандартдом ГИПРОЛЕСПРОМ

Привязан

Инв. №

Инв.№ подл. | Подпись и дата | Взам.инв.№

22450-01 12

Альбом I

186-115-179.87

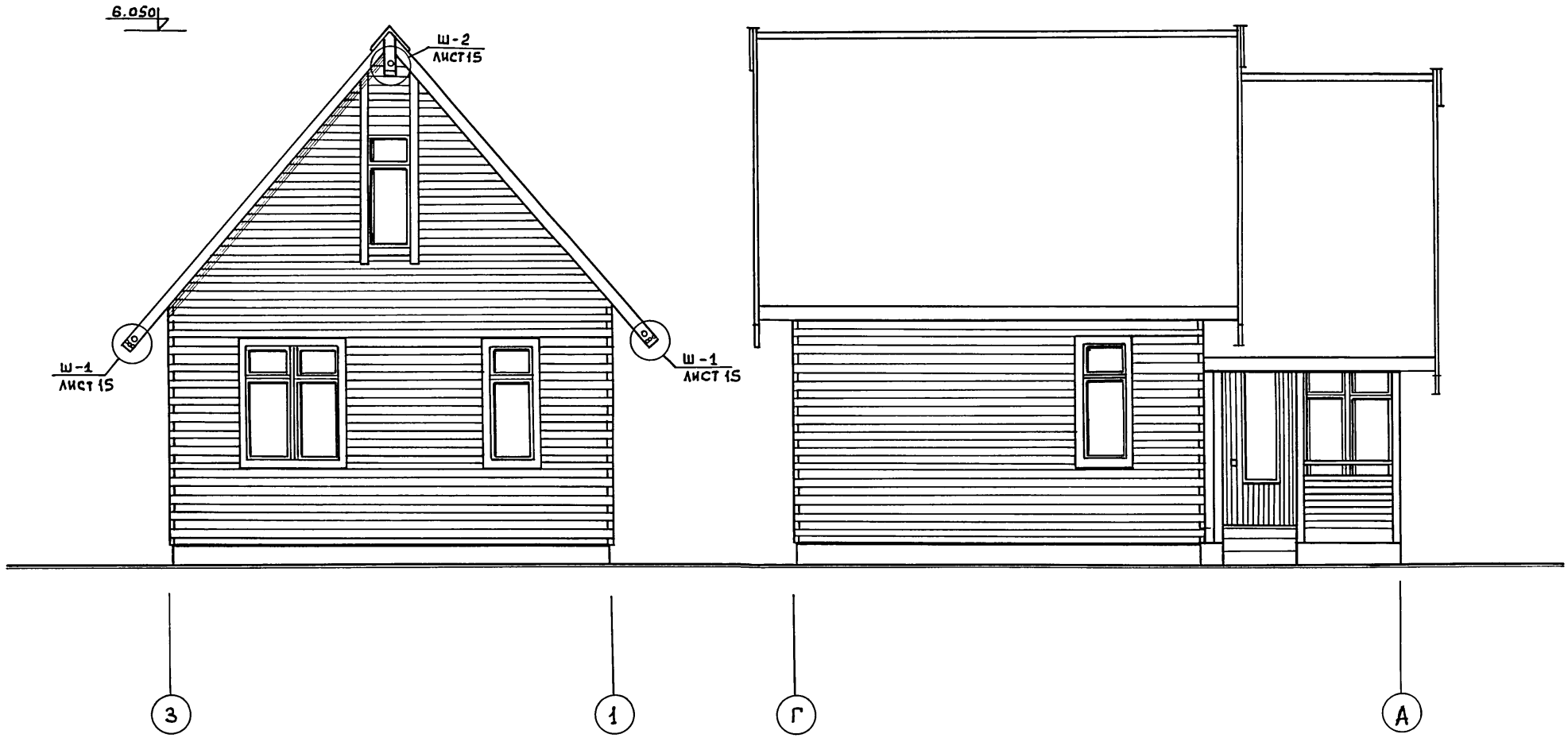

ГИП	Гурари		
Нач.отд.	Гольденшлюгер		
ГАП	Гурари		
Ст. Арх.	Бессонова		

186-115-179.87 АС

1-комнатный летний садовый домик с мансардой

стадия	лист	листов
Р	10	

Фасады 3-1, Г-А

ВНПО „Союзнаучстандартдом" ГИПРОЛЕСПРОМ

Привязан

Инв.№

Инв.№ подл. | Подп. и дата | Взам.инв.№

22450-01 13

Типовой проект 186-115-179.87 Альбом I

План на отм. 0.000

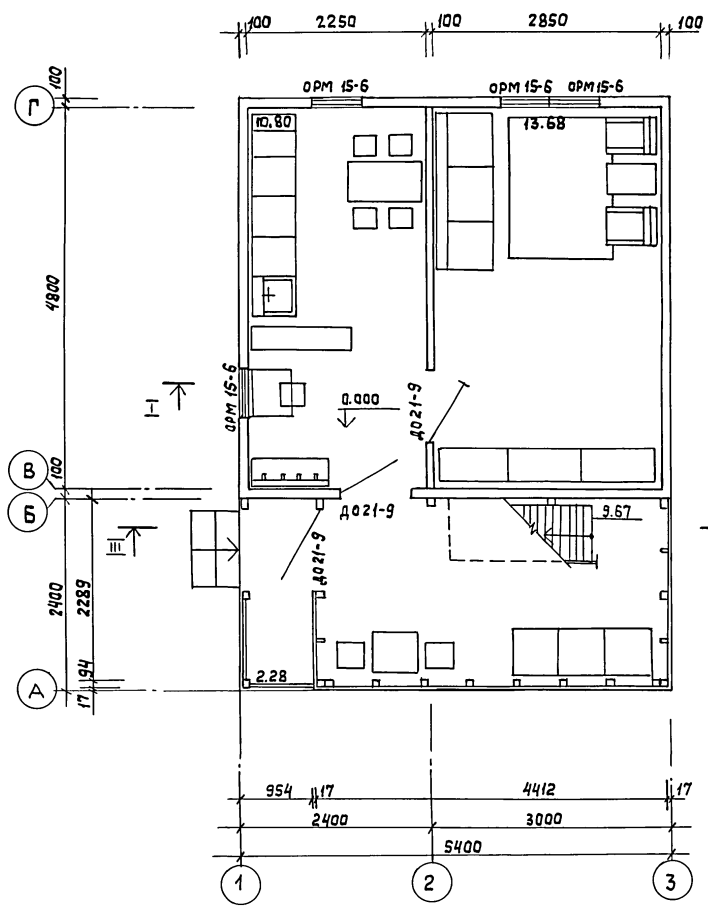

План на отм. 2.690

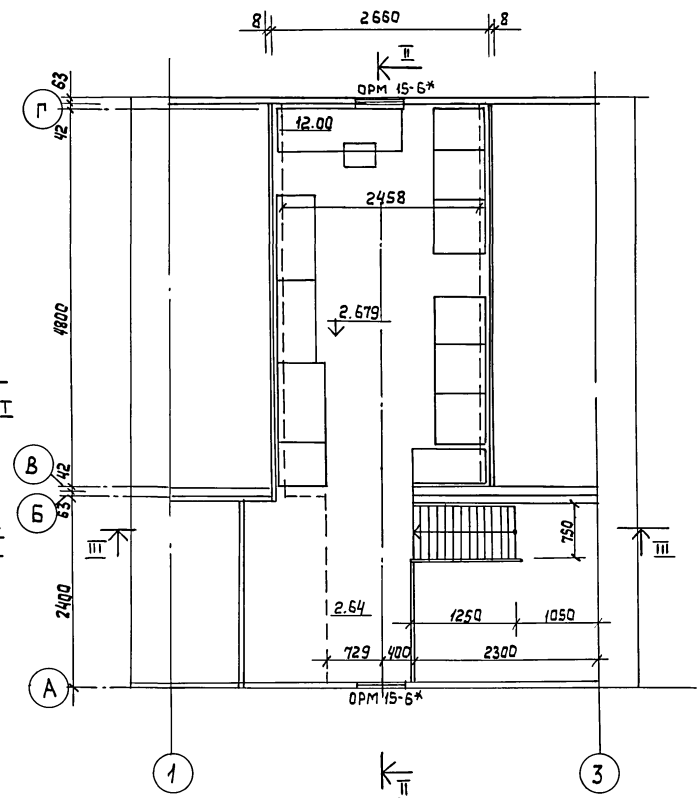

ГИП	Гурари		186-115-179.87 АС
ГАП	Гурари		
Нач. отд	Гольденшлютер		
Ст. арх	Бессонова		

Привязан

Инв. №

1-комнатный летний садовый домик с мансардой

Стадия	Лист	Листов
Р	11	

Архитектурные планы на отм. 0.000, 2.679

ВНПО Союзнаучстандартдом Гипролеспром

22450-01 14 Формат А3

Взам. инв. № | Подп. и дата | Инв. № подл.

Альбом I

Типовой проект 187-115-179.87

Разрез I-I

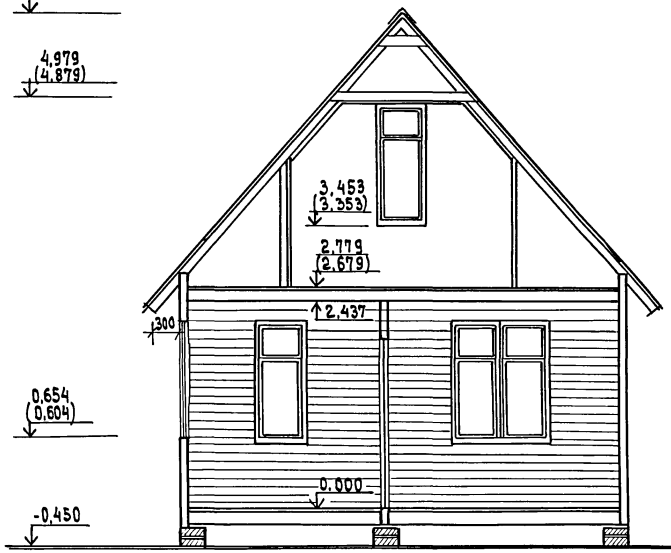

Разрез II-II

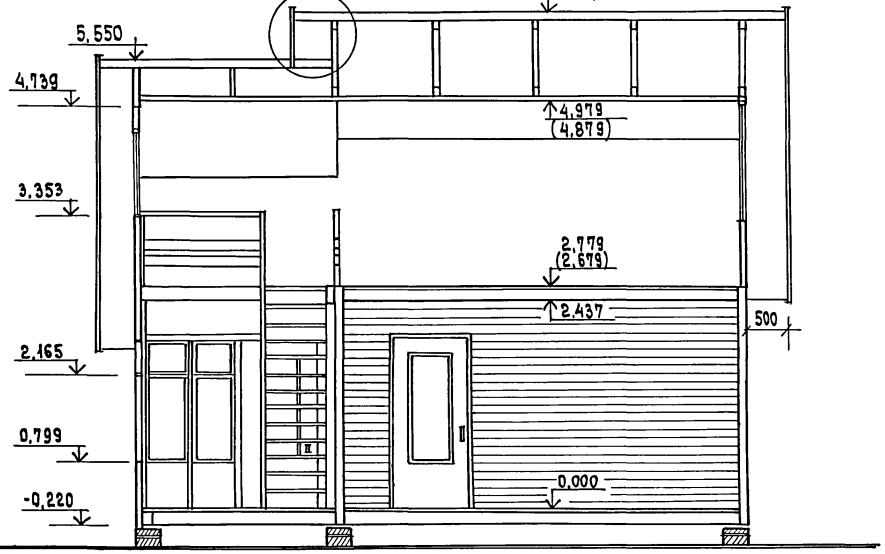

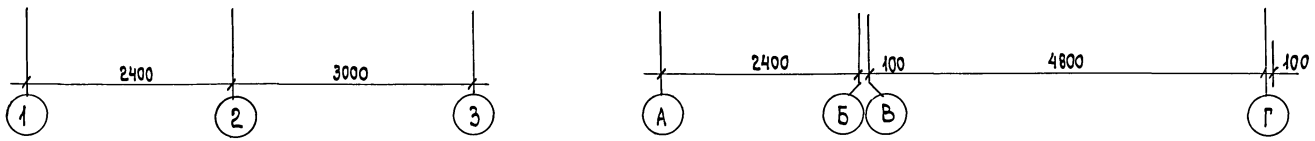

ГИП	Гурари		
Нач.отд.	Вольденшлюгер		
ГАП	Гурари		
Ст.арх.	Бессонова		

186-115-179.87 АС

1-комнатный летний садовый домик с мансардой

Стадия	Лист	Листов
Р	12	

Разрезы I-I, II-II

ВНПО Союзнаучстандартдом
ин-т Гипролеспром

Привязан:

Инв.№

Инв.№ подл. | Подпись и дата | Взам.инв.№

22450-01 15

Альбом 7

Типовой проект 186-115-179.87

Разрез III-III

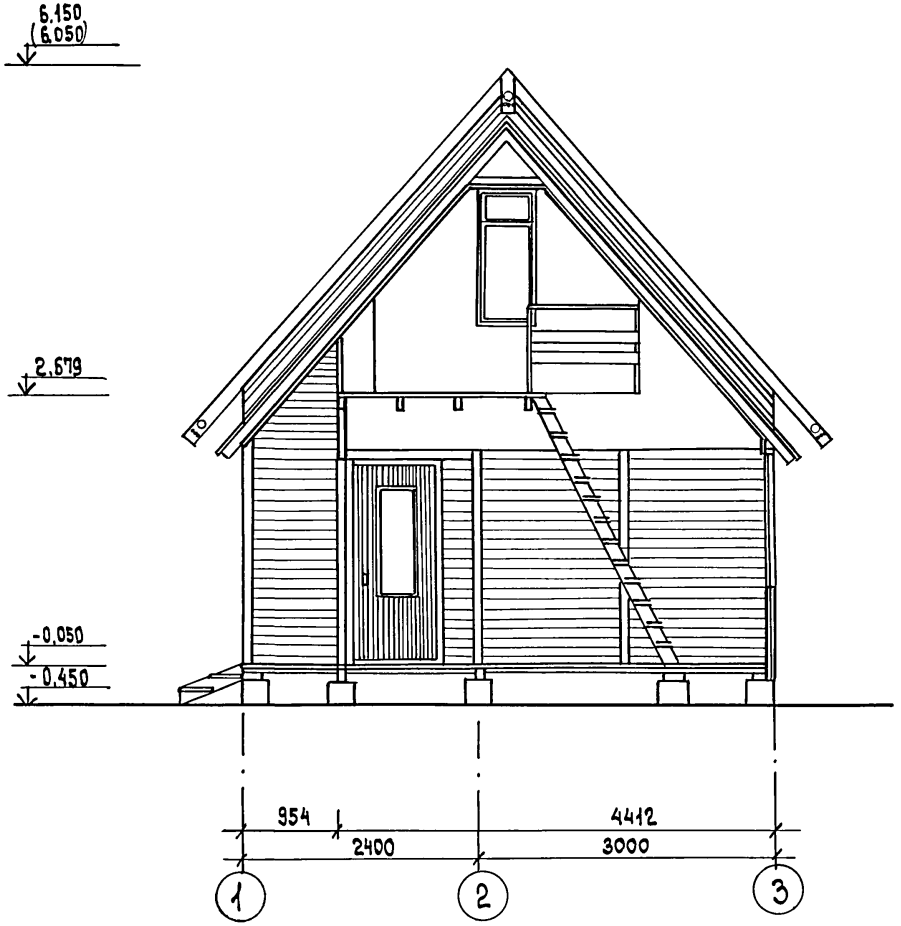

Узел 1

см. лист АС-12

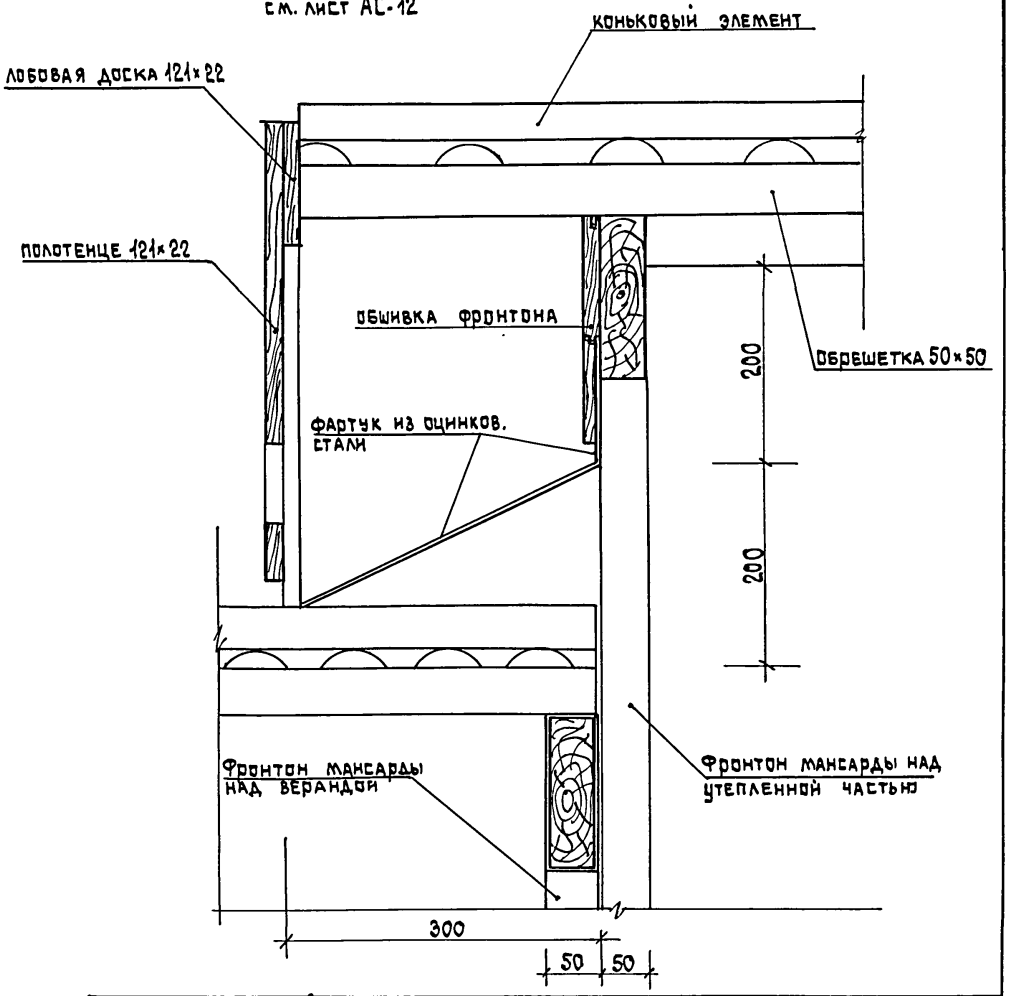

ГИП	Гурари		
нач. отд.	Гольденылюгер		
ГАП	Гурари		
ст. арх.	Бессонова		

186-115-179.87 АС

1-комнатный летний садовый домик с мансардой со стенами из местных материалов /брус/ для лесозаготовочных районов

стадия	лист	листов
Р	13	

Разрез III-III

ВНПО „Союзнаучстандартдом" ин-т ГИПРОЛЕСПРОМ

привязан:

инв. №

инв. № подл. | подпись и дата | взам. инв. №

22450-01 16

Альбом I

Типовой проект 186-115-179.87

Фрагмент фасада

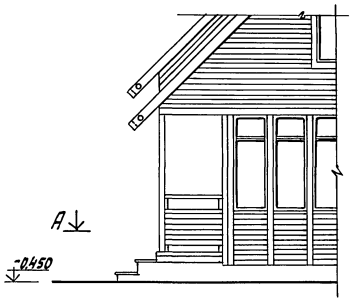

Сечение Б-Б

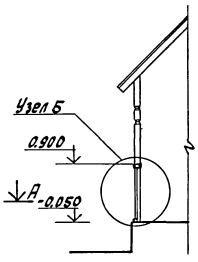

Узел В

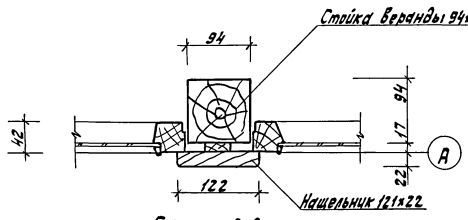

Сечение А-А

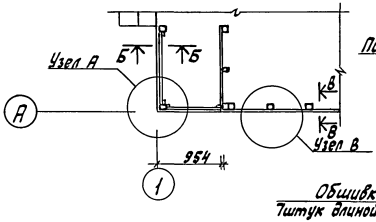

Узел Б

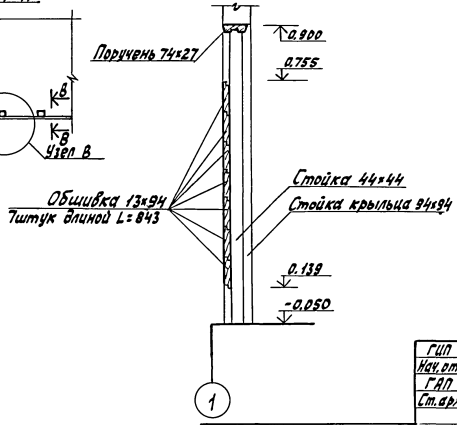

Сечение В-В

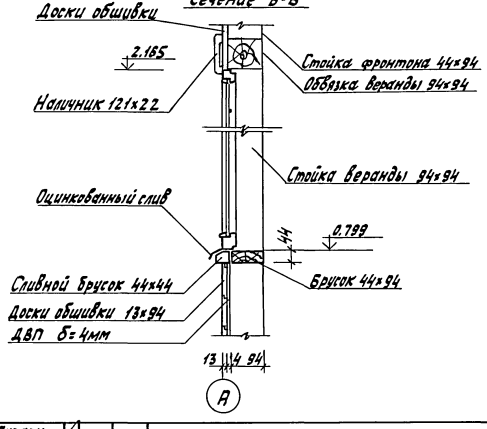

Узел А

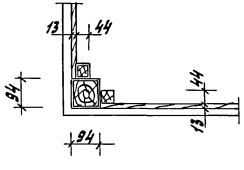

ГИП	Гурари		
Нач.отд.	Гольденшлюгер		
ГАП	Гурари		
Ст.арх.	Бессонова		

186-115-179.87 АС

Привязан

Инв.N

1-комнатный летний садовый домик с мансардой

Стадия	Лист	Листов
Р	14	

Крыльцо, веранда. Фрагменты фасада, плана, сечения, узлы.

ВНПО СОЮЗНАУЧСТАНДАРТДОМ ГИПРОЛЕСПРОМ

22450-01 17

Жукова

Инв.N подл. | Подпись и дата | Взам.инв.N

Альбом I

Типовой проект 186-115-179.87

„Хвост" причелины /лобовой доски/ М 1:2
Ш-1

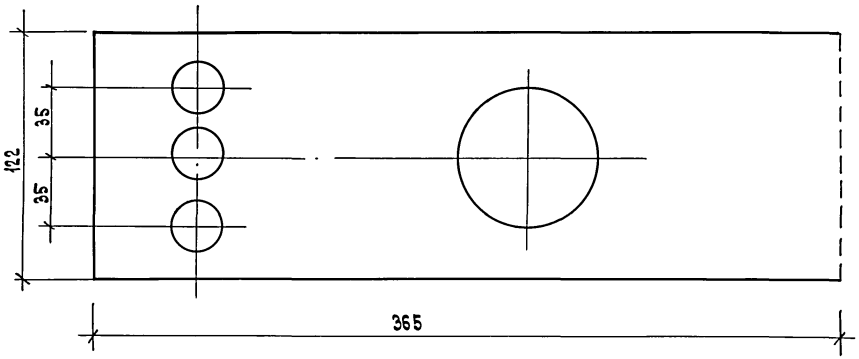

„Полотенце" М 1:2
Ш-2

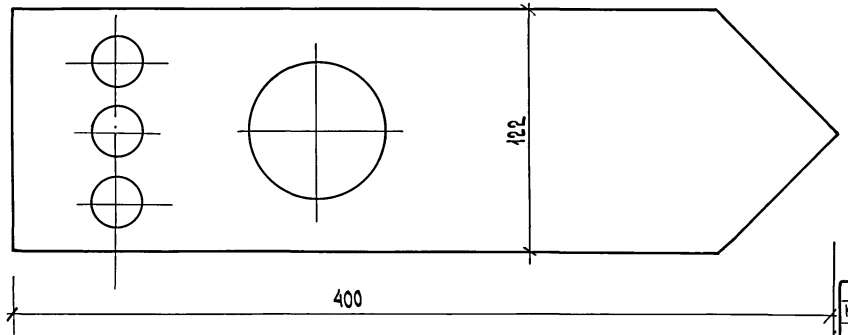

№ п/п	Наименование резных деталей	Размеры в мм			Ед. изм	Кол-во на дом
		длина	ширина	толщ.		
1	„Хвост" причелины /лобовой доски/ Ш-1	365	122	22	шт.	6
2	„Полотенце" Ш-2	400	122	22	шт.	3

Шаблоны Ш-1 и Ш-2 см. листы 5,6. Альбом III рекомендации по дополнительной отделке фасадов.

ГИП	Гурари	
Нач. отд.	Гольденшлюгер	
ГАП	Гурари	
Ст. Арх.	Бессонова	

186-115-179.87 АС

1-комнатный летний садовый домик с мансардой

Стадия	Лист	Листов
Р	15	

Резные детали фасадов

ВНПО Союзнаучстандартдом ин-т Гипролеспром

Привязан:

Инв. №

Инв. №подл. | Подпись и дата | Взам. инв. №

Альбом I

186-115-179.87

I Изделия

Марка	Наименование	Размеры в мм: толщина	ширина	длина	Ед. изм.	Кубатура ед. изм. м³	Масса ед. изм. кг	Количество на дом: штук	м³	т	ГОСТ серия альбом	Поставка
1	2	3	4	5	6	7	8	9	10	11	12	13
ОРМ 15-6	Оконный блок	134	570	1460	шт.	0,0426	19,2	4	0,1704	0,077	ГОСТ 25601-85	Пакетами
ОРМ15-6*	Наружная створка оконного блока	42	496	1386	"	0,0099	4,5	15	0,1485	0,068	"	"
Д021-9с	Дверной блок	74	870	2071	"	0,0641	34,6	1	0,0641	0,035	Серия 1.136-10	Поштучно
Д021-9*сп	Дверной блок	74	870	2071	"	0,0805	43,1	1	0,0805	0,043	Лист 38	"
Д021-9*слп	Дверной блок левый	74	870	2071	"	0,0805	43,1	1	0,0805	0,043	"	"
ЛМ-1	Лестничный марш	—	—	—	компл.	0,1644	84,6	1	0,1644	0,085	Лист 37	"
СДМ-5,4	Стропильный комплект	—	—	—	"	0,1317	79,2	4	0,5268	0,317	Лист 34	"
СДВ-5,4	Стропильный комплект веранды	—	—	—	"	0,0716	43,0	1	0,0716	0,043	Лист 35	"
—	Стропильная нога	50	150	4550	шт.	0,0341	20,5	8	0,2728	0,164	Лист 34 поз. 1	Пакетами
—	Стойка	50	100	1350	"	0,0068	4,1	8	0,0544	0,033	" поз. 5	"
—	Накладка	25	100	670	"	0,0017	1,0	4	0,0068	0,004	" поз. 6	"
—	Затяжка	25	150	1806	"	0,0068	4,1	2	0,0136	0,008	" поз. 2	"
—	Вкладыш	50	50	1408	"	0,0035	2,1	2	0,0070	0,004	" поз. 7	"
—	Накладка	25	125	546	"	0,0017	1,0	4	0,0068	0,004	" поз. 4	"
—	Затяжка	25	125	1339	"	0,0042	2,5	4	0,0168	0,010	" поз. 3	"
—	Упорный брусок	50	50	1149	"	0,0029	1,7	4	0,0116	0,007	" поз. 8	"
С-1	Стойка	94	94	2335	"	0,0234	11,7	5	0,1170	0,059	Лист 35	"
						Итого:			1,8136	1,004		

Согласовано

Взам. инв. N | Подпись и дата | Инв. N подл.

ГИП	Гурари	
Нач. отд.	Гольденшлюгер	
Гл. спец.	Межуева	
Рук. груп.	Якубова	
Инж.	Корочкина	
Н. контр.	Межуева	

Привязан

Инв. N

186-115-179.87 АС

1-комнатный летний садовый домик с мансардой

Стадия	Лист	Листов
Р	16	

Сводная спецификация (начало)

ВНПО СОЮЗНАУЧСТАНДАРТДОМ ГИПРОЛЕСПРОМ

22450-01 19

Жукова

Альбом I

186-115-179.87

II. Детали строганые

Марка	Наименование	Сечение мм до строжки	Сечение мм после строжки	Длина в мм	Един. изм.	Кубатура ед. изм. м³	Масса ед. изм. кг	Количество на 8ом шт. п.м.	Количество на 8ом м³	Количество на 8ом тонн	Группа кач-ва ГОСТ 11047-72	Антисептирован.	Абсол. влажн. %	ГОСТ альбом	Поставка
1	2	3	4	5	6	7	8	9	10	11	12	13	14	15	16
Н05п	Наличник	16х60	13х54		п.м	0,0010		72,6	0,0726		—		—	8242-75	Пакетами
009п	Доски обшивки; доски подшивки свесов стропил; доски ограждения	16х100	13х94		"	0,0016		623,0	0,9968		—		—	"	"
Х15п	Плинтус тип 1	19х60	16х54		"	0,0011		41,7	0,0459		—		—	8242-75	"
Ш21п	Нагель	25х25	ф18		"	0,0006		27,2	0,0163		1		15	8486-66* 11047-72	"
В24п	Рейка, брусок	25х50	22х44		"	0,0013		38,8	0,0504		2		18	"	"
П29-24	Доски пола	25х100	21х94	2370	шт.	0,0059		11	0,0649		—	Обмазка пастой, 200*	—	ТУ 13-889-86	"
П29-44	Доски пола	25х100	21х94	4400	"	0,0110		27	0,2970		—	"	—	"	"
П29-48	Доски пола	25х100	21х94	4780	"	0,0120		58	0,6960		—	"	—	"	"
П29п	Доски пола	25х100	21х94		п.м	0,0025		203,7	0,5093		—	"	—	"	"
Т29п	Доски подшивки потолка	25х100	21х94		"	0,0025		580,0	1,4500		2		15	8486-66* 11047-72	"
	Доска	25х100	25х94	2335	шт.	0,0058		1	0,0058		2		15	"	"
Н211п	Нащельник	25х125	22х121		п.м	0,0031		103,1	0,3196		2		18	Лист 38	"
У47п	Поручень тип 2	32х80	27х74		"	0,0026		7,4	0,0192		—		—	8242-75	"
С54п	Слив	50х50	44х44		"	0,0025		21,7	0,0543		2		18	Лист 38	"
В54-9	Стойка	50х50	44х44	900	шт.	0,0023		11	0,0253		1		18	8486-66* 11047-72	"
В59-9	Ступень	50х100	44х94	910	"	0,0046		6	0,0276		1		18	"	"
В59-23	Стойка	50х100	44х94	2335	"	0,0117		3	0,0351		1		15	"	"
В59п	Доска	50х100	44х94		п.м	0,0050		6,5	0,0325		2		15	"	"
В89п	Обвязка веранды	100х100	94х94		"	0,0100		12,6	0,1260		2		18	"	"
В512-9	Тетива	50х150	44х144	900	шт.	0,0068		2	0,0136		1		18	"	"
В512-23	Балка	50х150	44х144	2285	"	0,0171		7	0,1197		1		18	"	"
В512-24	Прогон	50х150	44х144	2385	"	0,0179		2	0,0358		1		15	"	"
В89-23	Стойка	100х100	94х94	2335	"	0,0234		14	0,3276		1		15	"	"
В89-27	Стойка-сжим	100х100	94х94	2670	"	0,0287		3	0,0801		1		15	"	"
						Итого:			5,4214	2,711					

Инв.N подл. | Подпись и дата | Взам. инв.N

Привязан:

Инв.N

Сводная спецификация (продолжение)

Лист 17

Жукова

III Детали нестроганые

1	2	3	4	5	6	7	8	9	10	11	12	13	14	15	16
09П	Доска	16×100	—	—	П.м	0,0016		3,5	0,0056		2		22	ВНВ6-66** 11047-72	пакетами
24П	Шпонка	25×50	—	—	"	0,0013		45,1	0,0586		2		"	"	"
29П	Доска	25×100	—	—	"	0,0025		2,7	0,0068		2		"	"	"
32П	Брусок	32×32	—	—	"	0,0010		13,9	0,0139		2		"	"	"
54П	Стойка ; Брусок	50×50	—	—	"	0,0025		75,0	0,1875		2		"	"	"
54-16	Обрешетка	50×50	—	1600	шт.	0,0040		8	0,0320		2	ПВ	"	"	"
54-24	Обрешетка	50×50	—	2400	"	0,0060		16	0,0960		2	"	"	"	"
54-27	Обрешетка	50×50	—	2700	"	0,0068		8	0,0544		2	"	"	"	"
55-21	Лага	50×60	—	2140	"	0,0064		9	0,0576		2	"	"	"	"
55-22	Лага	50×60	—	2240	"	0,0067		17	0,1139		2	"	"	"	"
55-24	Лага	50×60	—	2380	"	0,0071		15	0,1065		2	"	"	"	"
55-28	Лага	50×60	—	2840	"	0,0085		17	0,1445		2	"	"	"	"
55-49	Лага	50×60	—	4900	"	0,0147		10	0,1470		2	"	"	"	"
55П	Брусок под лаги и прогоны	50×60	—	—	П.м	0,0030		3,6	0,0108		3	"	"	"	"
57П	Стойки и ригели фронтонов дома и веранды	50×75	—	—	"	0,0038		31,2	0,1186		2	"	"	"	"
59-9	Балка крыльца	50×100	—	900	шт.	0,0045		7	0,0315		1		"	"	"
59-13	Прогон	50×100	—	1330	"	0,0067		2	0,0134		1	ПВ	"	"	"
59-16	Обрешетка	50×100	—	1600	"	0,0080		16	0,1280		2	"	"	"	"
59-24	Прогон	50×100	—	2400	"	0,0120		8	0,0960		1	"	"	"	"
59-24	Обрешетка	50×100	—	2400	"	0,0120		32	0,3840		2	"	"	"	"
59-26	Ригель	50×100	—	2660	"	0,0133		1	0,0133		2		"	"	"
59-27	Обрешетка	50×100	—	2700	"	0,0135		16	0,2160		2	ПВ	"	"	"
59-29	Прогон	50×100	—	2890	"	0,0145		2	0,0290		1	"	"	"	"
59-44	Прогон	50×100	—	4420	"	0,0221		4	0,0884		1	"	"	"	"
59П	Вкладыш обвязка, доска, брусок, коньковый брус, мауэрлат, подкладная доска	50×100	—	—	П.м.	0,0050		99,7	0,4985		2	"	"	"	"

Альбом I

186-115-179.87

Инв.№ подл. | Подпись и дата | Взам.инв.№

Привязан

Инв.№

Сводная спецификация /продолжение/

Лист 18

1	2	3	4	5	6	7	8	9	10	11	12	13	14	15	16
III Детали нестроганые															
512-24	Балка	50×150	—	2400	шт.	0,0180		15	0,2700		1	ПВ	22	8486-66* 11047-72	Пакетами
512-30	Балка	50×150	—	3000	"	0,0225		15	0,3375		1	"	"	"	"
512П	Доски подлаги, обвязка, обгонная доска, вкладыш	50×150	—	—	п.м	0,0075		83,0	0,6225		2	"	"	"	"
89П	Брусья стен	100×100	—	—	"	0,0100		619,6	6,1960		2		—	"	"
						Итого:			10,0778	6,047					
Всего изделий и деталей в заготовках															
на дом:									17,3128	9,762					

IV Прочие материалы

№ поз.	Наименование	Ед. изм.	Кол-во	Примечание
1	Пакля ГОСТ 16183-77	кг	30,0	
2	Плиты минераловатные полужесткие γ=75 кг/м³ ГОСТ 9573-82	м³	2,95	
3	Пергамин ГОСТ 2697-83	м²	58,0	
4	ДВП твердая б=4мм ГОСТ 4598-86	м²	19,75	
5	ДВПс б=8мм ТУ 13-444-86	"	43,0	
6	Листы асбестоцементные волнистые ВО 5,5×686×1200 ГОСТ 378-76	шт.	147	
7	Коньковая деталь К-1 ГОСТ 378-76	шт.	9	
8	Коньковая деталь К-2 ГОСТ 378-76	"	9	
9	Сталь кровельная оцинкованная б=0,65 ГОСТ 14918-80*	кг	63,8	
10	Завершенный болт М12 ℓ=200	шт.	9	
11	Арматура Ф8 AI ГОСТ 5781-82*	кг	62,8	

Инв.№ подл. | Подп. и дата | Взам.инв.№

Привязан

Инв.№

Сводная спецификация /окончание/

Лист 19

Альбом I

186-115-179.87

План фундаментов

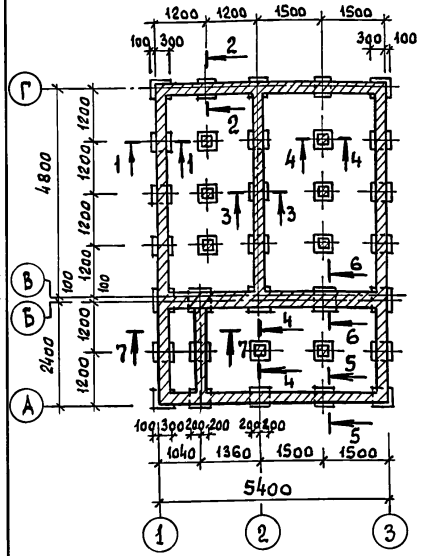

План цокольного перекрытия и полов

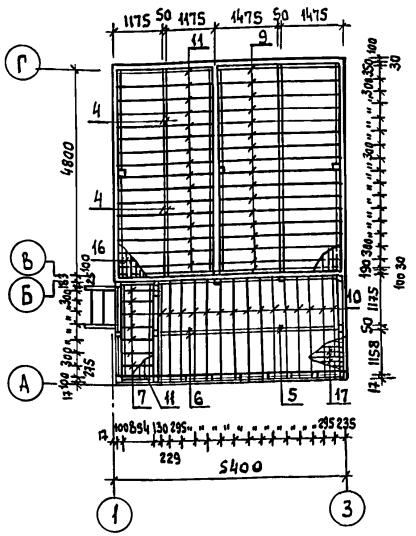

План раскладки обвязок

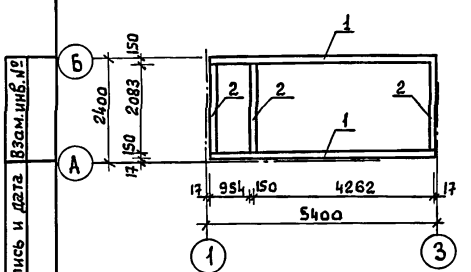

Схема нагрузок на фундамент в т

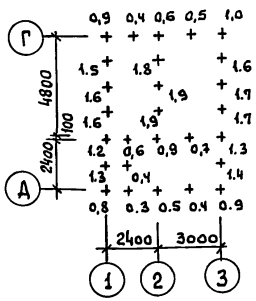

Марка поз.	Обозначение	Наименование	Кол. шт.	Масса ед. кг	Примечание
1	ГОСТ 11047-72	Обвязка 50×150×5365	2		
2	—"—	Обвязка 50×150×2080	3		
3	—"—	Доска подлаги 50×150	18,9 м		
4	—"—	Прогон 50×100×2400	8		
5	—"—	Прогон 50×100×2890	2		
6	—"—	Прогон 50×100×1330	2		
7	—"—	Балка крыльца 50×100×900	7		
8	—"—	Вкладыши и обвязка 50×100	33,4 м		
9	—"—	Лаги 50×60×2840	17		
10	—"—	Лаги 50×60×2380	15		
11	—"—	Лаги 50×60×2240	17		
12	—"—	Брусок под балки и прогоны 50×60	3,6 м		
13	—"—	Брусок 50×50×300	4		
14	—"—	Тетива 44×144×900	2		
15	—"—	Ступень 44×94×910	6		
16	ТУ13-889-86	Доски пола 21×94×4780	58		
17	—"—	Доски пола 21×94×4400	27		
18	—"—	Доски пола 21×94×2370	11		
19	ГОСТ 8242-75	Плинтус тип4 16×54	41,7 м		
20	ГОСТ 14918-80*	Сталь оцинкованная δ=0,65 (для слива)	5,2 м2		
21	ГОСТ 5781-82*	Арматура ф8 AI		62,8 кг	
22		Бутобетон	2,4 м3		
23	ГОСТ 9573-82	Плиты минераловатные γ=75кг/м3 δ=60	0,35 м3		
24	ГОСТ 2697-83	Пергамин	27,0 м2		

1. В кирпичном цоколе арматуру стыковать только на столбах, заводить на фундамент не менее 250мм.
2. Данный лист читать совместно с листом АС-21.

Привязан:

Инв.№

Инв.№ подл. | Подпись и дата | Взам.инв.№

ГИП	Гурари	
Нач.отд.	Гольденшлюгер	
Гл.спец.	Межуева	
Рук.гр.	Якубова	
Инженер	Шемшурина	
Н.контр.	Межуева	

186-115-179.87 АС

1-комнатный летний садовый домик с мансардой

Стадия	Лист	Листов
Р	20	

План фундаментов. План цокольного перекрытия и полов.

ВНПО Союзнаучстандартдом Гипродеспром

Альбом I

186-115-179.87

1-1

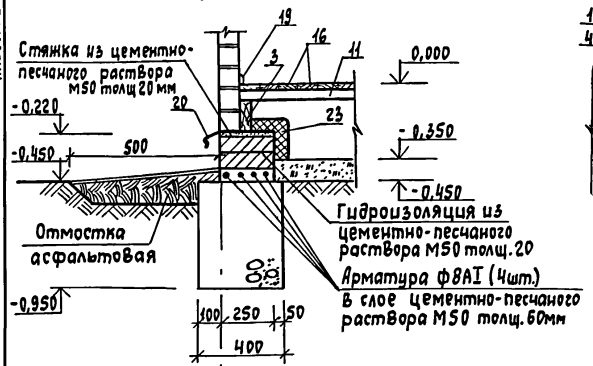

2-2

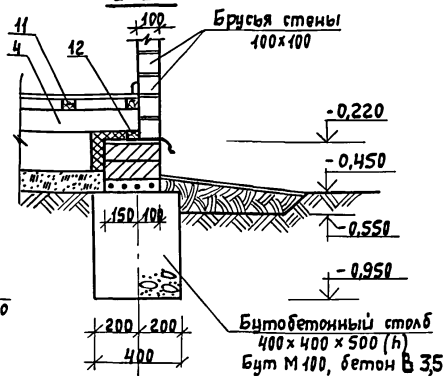

3-3

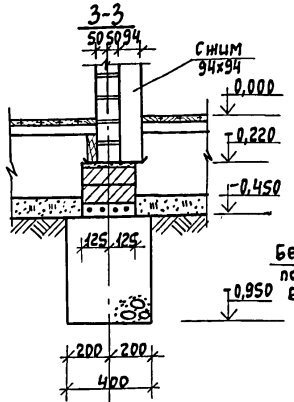

4-4

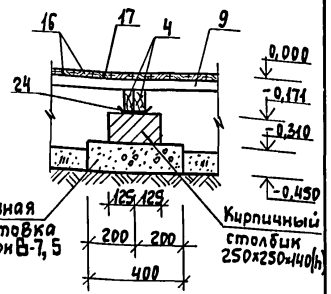

5-5

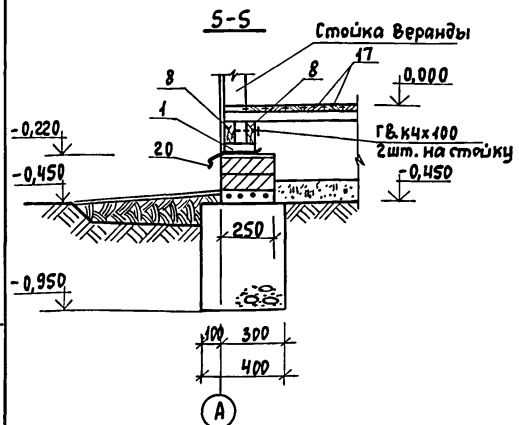

6-6

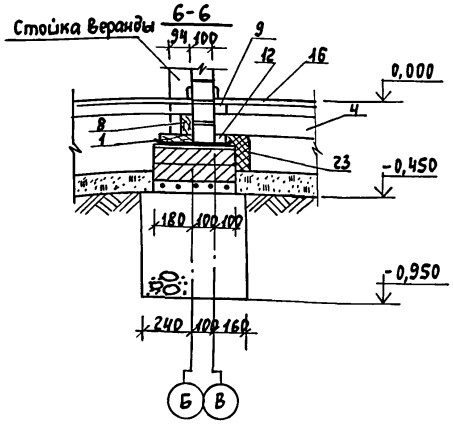

7-7

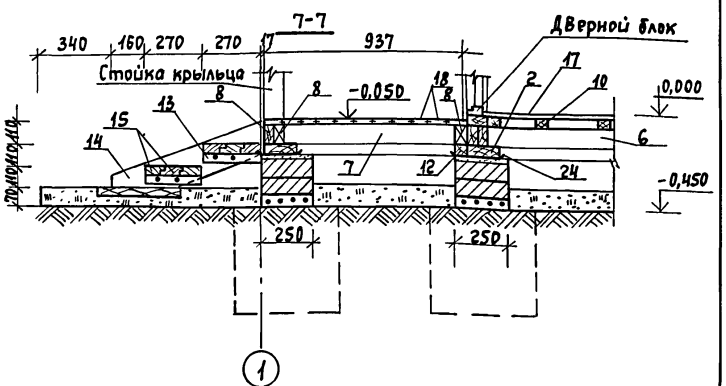

ГИП	Гурари	
Нач.отд	Гольденшлюгер	
Гл. спец.	Менцева	
Рук. гр.	Якубова	
Инженер	Шемшурина	
Н.контр.	Менцева	

Привязан

Инв.№

186-115-179.87 АС

1-комнатный летний садовый домик с мансардой

Стадия	Лист	Листов
Р	21	

Сечения фундаментов

ВНПО Союзнаучстандартдом ГИПРОЛЕСПРОМ

22450-01 24

Инв.№ подл. | Подпись и дата | Взам.инв.№

Альбом I

186-115-179.87

План 1 этажа

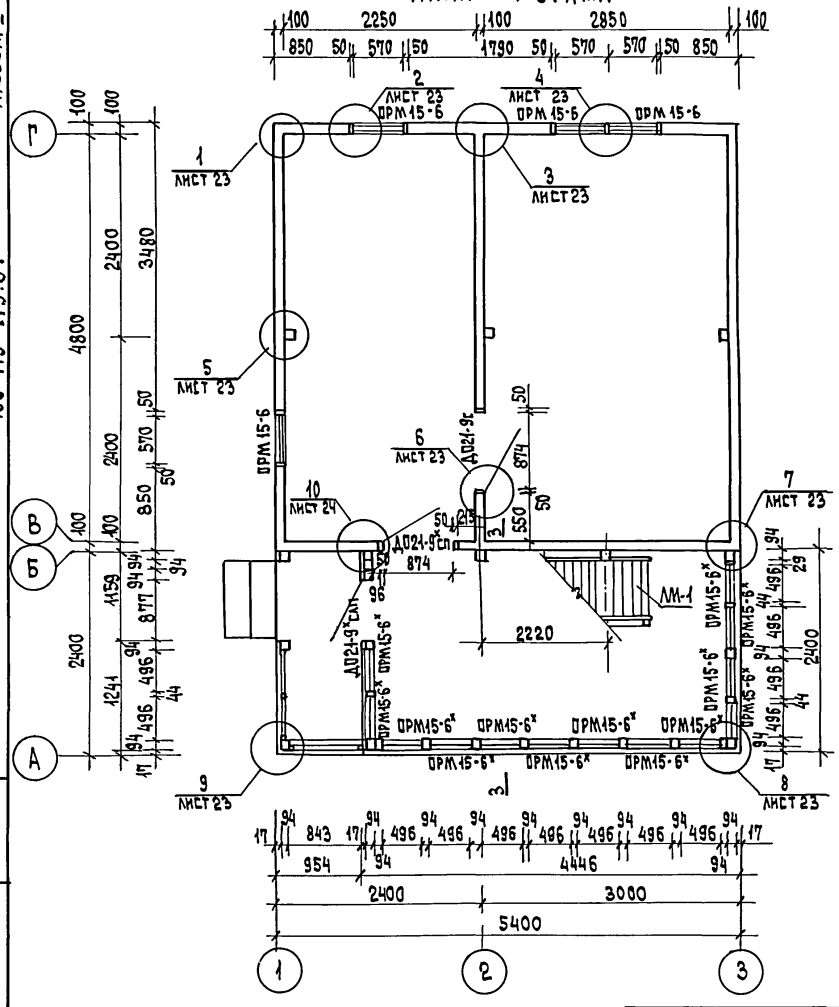

План мансарды

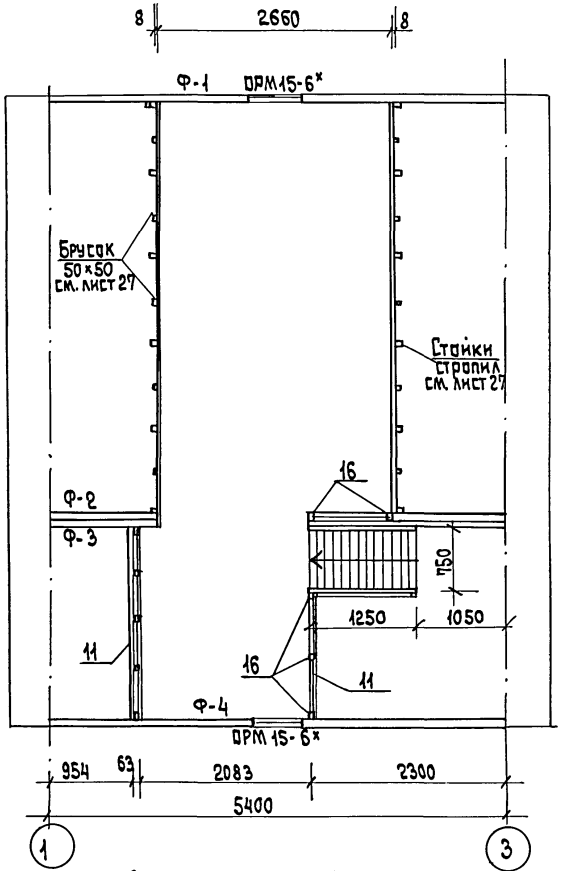

Данный лист читать совместно с листами 23, 24.

ГИП	Гудари		
Нач. отд.	Гольденшлюгер		
Гл. спец.	Межуева		
Рук. гр.	Якубова		
Ст. инж.	Лев		
Н. контр.	Межуева		

186-115-179.87 АС

1-комнатный летний садовый домик с мансардой

Стадия	Лист	Листов
Р	22	

Монтажный план

ВНПО Союзнаучстандартдом Гипролеспром

привязан:

Инв. №

Инв. № подл. | Подпись и дата | Взам. инв. №

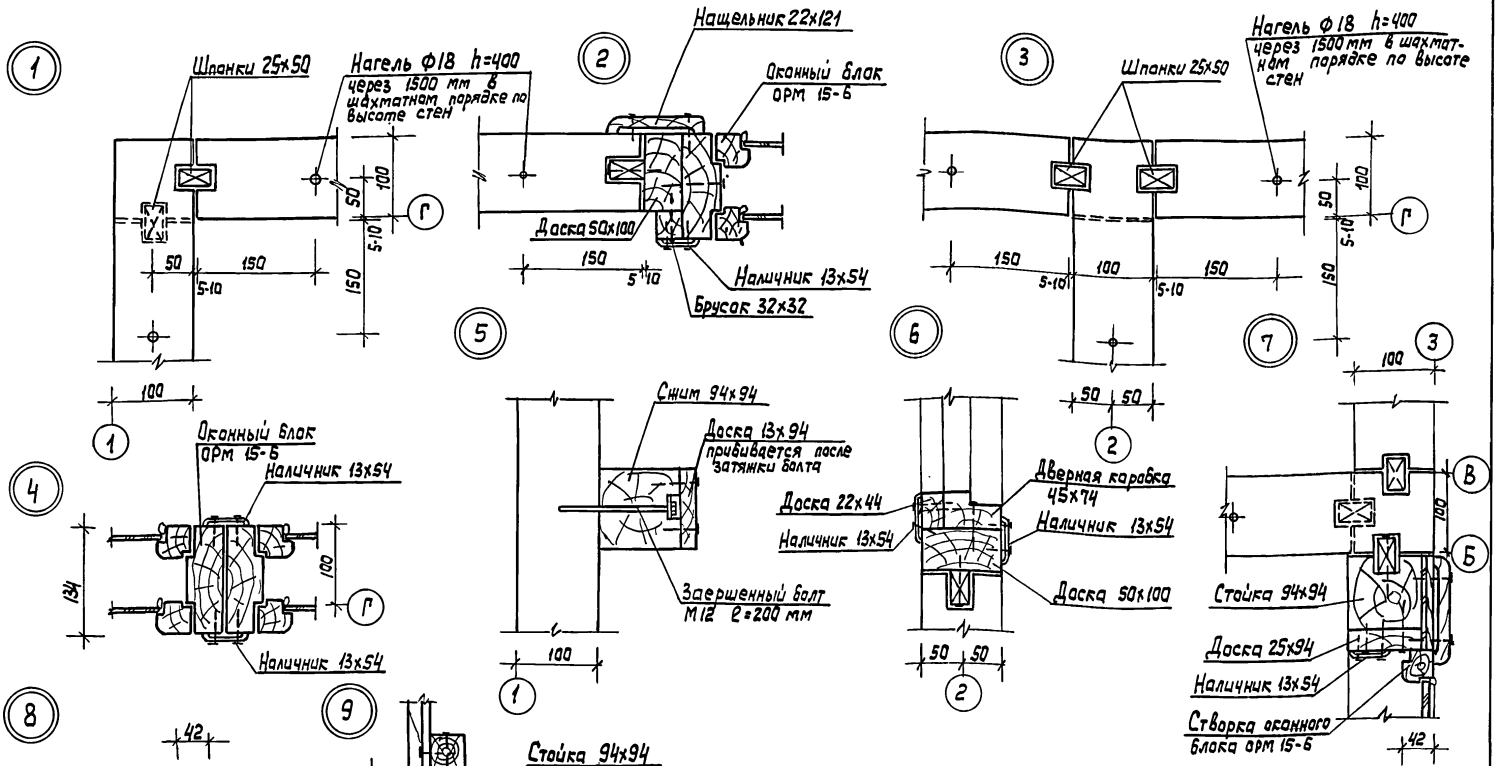

ГИП	Гурари		
Нач. отд.	Гольденшлюгер		
Гл. спец.	Мещуева		
Рук. гр.	Якубова		
Ст. инж.	Лев		
Н. контр.	Мещуева		

186-115-179.87 АС

1-комнатный летний садовый домик с мансардой

Узлы монтажного плана

Стадия	Лист	Листов
Р	23	

ВНИПИ Союзнаучстандартдом ГИПРОЛЕСПРОМ

Привязан:

Инв.№

Инв.№ подл. | Подпись и дата | Взам. инв.№

22450-01 26

Альбом I

186-115-179.87

Марка поз.	Обозначение	Наименование	Кол. шт.	Масса ед. кг	Примечание
1	2	3	4	5	6
		Изделия деревянные			
ОРМ15-6	ГОСТ 26601-85	Оконный блок ОРМ15-6	4		
		Наружная створка			
ОРМ15-6*	ГОСТ 26 601-85	оконного блока ОРМ15-6	13		
Д021-9с	ГОСТ 6629-74*	Дверной блок Д021-9с	1		
Д021-9сп	см. лист 38	Дверной блок Д021-9сп	1		
Д021-9спл	см. лист 38	—"— Д021-9спл	1		
ЛМ-1	см. листы 36,37	Лестничный марш ЛМ-1	1		
		Детали деревянные			
1	ГОСТы 11047-72,24454-80Е	Брусья стен 100×100 пм	619,6		
2	"	Доска 50×100 "	17,1		
3	"	Шпонка 25×50 "	45,1		
4	"	Стойка-смим 94×94×2670	3		
5	см. лист 35	С-1 Стойка 94×94×2335	5		
6	ГОСТы 11047-72;24454-80Е	Стойка 94×94×2335	14		
7	"	Стойка 44×94×2335	3		

1	2	3	4	5	6
8	ГОСТы 11047-72,24454-80Е	Доска 44×94×496 шт.	13		
9	"	Доска 25×94×2335 шт.	1		
10	"	Доска 13×94×2670 "	3		
11	ГОСТ 8242-75	Доски обшивки Доски сегментов 13×94 п.м.	168,0		
12	ГОСТы 11047-72, 24454-80Е	Нащельник 22×121 "	50,52		
13	ГОСТ 8242-75	Наличник 13×54 "	64,2		
14	ГОСТы 11047-72, 24454-80Е	Брусок 32×32 "	13,84		
15	"	Брусок 22×44 "	31,22		
16	"	Стойка 44×44×900 шт.	11		
17	"	Доска 16×100 п.м.	3,5		
18	"	Слив 44×44 "	20,7		
19	"	Нагель ф18 "	27,2		
20	ГОСТ 8242-75	Поручень тип 2 п.м.	7,42		
21	ГОСТ 11047-72, 24454-80Е	Доска 25×100 п.м.	2,7		
22	"	Брусок фронтона веранды 50×50 п.м.	6,6		
		Прочие материалы			
23	ГОСТ 4598-86	ДВП 8-мм под обшивку веранды м²	9,85		
24	ГОСТ 16183-77*	Пакля кг	250		
25		Загерненный болт М12×200	9		
26	ГОСТ 14918-80*	Сталь оцинкованная δ=0,65 (для слива)	1,31	м²	(6,7кг)

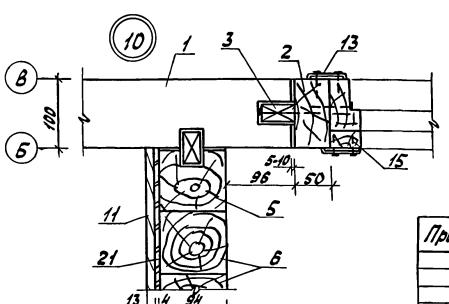

1. Шпонки и нагели изготовляются из древесины твердолиственных пород (дуб, береза, клен, ясень)
2. Данный лист читать совместно с листами 22, 23

ГИП	Гурари		
Нач.отд.	Сафронюшкер		
Гл.спец.	Мрмцева		
Рук.гр.	Якубова		
Ст.инж.	Лев		
Н.контр.	Можуева		

Привязан

Инв.N

186-115-179.87 АС

1-комнатный летний садовый домик с мансардой

Спецификация к монтажному плану

Стадия	Лист	Листов
Р	24	

ВНПО СОЮЗНАУЧСТАНДАРТОМ ГИПРОЛЕСПРОМ

Инв.N подл. | Подпись и дата | Взам.инв.N

22450-01 27

Жуковы

Альбом I

186-115-179.87

Инв.№ подл. | Подпись и дата | Взам.инв.№

3 – 3
(до осадки)

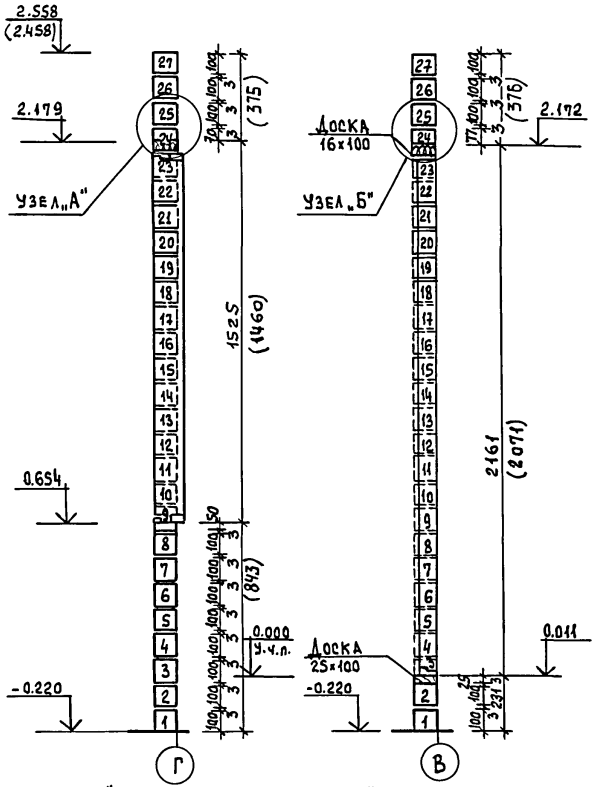

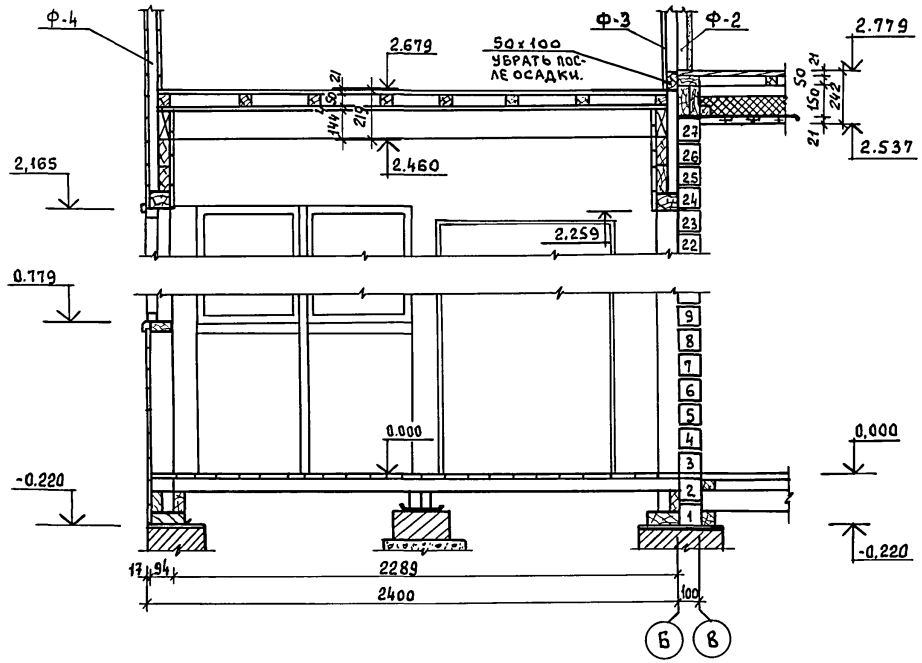

Узел „А"

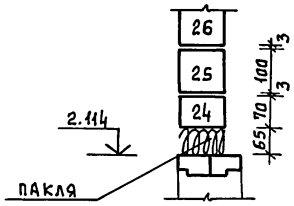

Узел „Б"

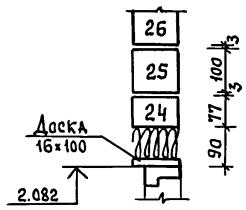

1. Разрез 3-3 см. лист 22.
2. Величина зазора на осадку равна 0,04h+3-8 мм; где h - высота оконного или дверного блока.
3. Порядовки даны до осадки стен.
4. Отметки и размеры указанные в скобках соответствуют размерам и отметкам после осадки здания

Гип	Гурари		186-115-179.87 АС
Нач.отд.	Гольденшлюгер		
Гл.спец.	Межуева		
Рук.гр.	Якубова		
Ст.инж.	Лев		
Н.контр.	Межуева		

Привязан:

Инв.№

1-комнатный летний садовый домик с мансардой

Стадия	Лист	Листов
Р	25	

Порядовки стен. Разрез.

ВНПО Союзнаучстандартдом Гипролеспром

Альбом I

186-115-179.87

План балок перекрытия

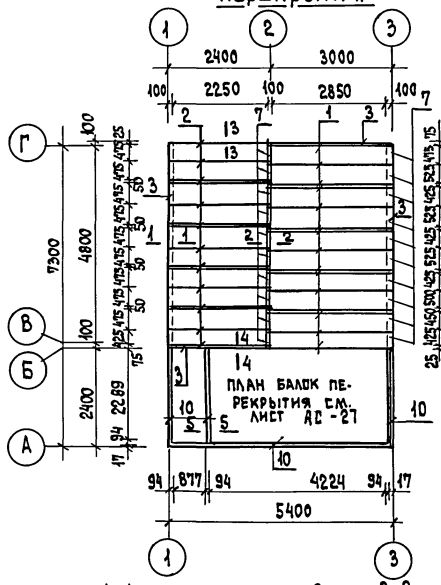

План полов мансарды

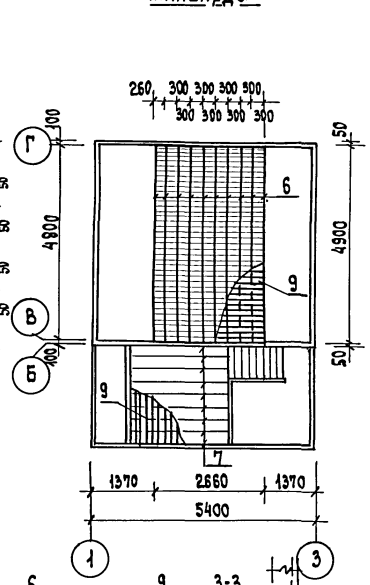

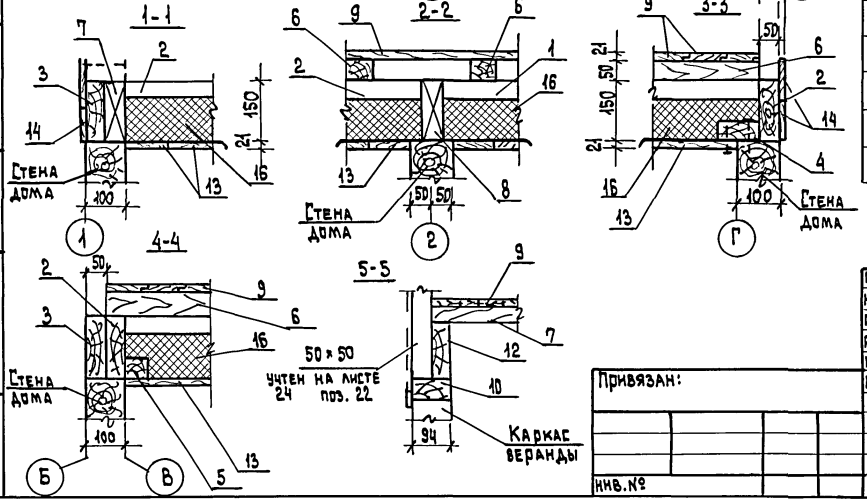

Позиция обознач.	Обозначение	Наименование	Кол-во шт.	Масса ед. кг	Примечание
1	ГОСТ 8486-66**, 11047-72	Балка 50×150×3000	15		
2	— " —	Балка 50×150×2400	15		
3	— " —	Обгонная доска 50×150 п.м.	15,2		
4	— " —	Брусок 50×100 п.м.	5,2		
5	— " —	Брусок 50×50 п.м.	5,2		
6	— " —	Лага 50×60×4900	10		
7	— " —	Лага 50×60×2140 п.м.	9		
8	— " —	Вкладыш 50×150 п.м.	14,0		
9	ТУ-13-889-86	Доски пола 21×94 п.м.	203,7		
10	ГОСТ 8486-66**, 11047-72	Обвязка веранды 94×94 и крыльца	12,6		
11	— " —	Прогон 50×100×4420	4		
12	— " —	Балка 44×144×2283	7		
13	ТУ13-889-86	Доски подшивки потолка 21×94 п.м.	285,0		
14	ГОСТ 8242-75	Доски обшивки 13×94 пм фасадов	80,0		
15	ГОСТ 4598-86	ДВП δ=4мм м²	4,9		
16	ГОСТ 9573-82	Плиты минераловатные γ=75кг/м³ δ=100мм м³	2,6		
17	ГОСТ 2697-83	Пергамин м²	31,0		

Данный лист читать совместно с листом 27.

Гл.инж.пр.	Гурари	
Нач.отд.	Гольденшлагер	
Гл.спец.	Менуева	
Рук.груп.	Якубова	
Инженер	Моспан	
Н.контр.	Менуева	

Привязан:

Инв.№

186-115-179.87 АС

1-комнатный летний садовый домик с мансардой

Стадия	Лист	Листов
Р	26	

План балок перекрытия. План полов мансарды

ВНПО Союзнаучстандартдом Гипролеспром

Согласовано: ГАП Гурари

Инв.№подл. | Подпись и дата | Взам.инв.№

22450-01 29

Альбом I

186-115-179.87

План балок перекрытия веранды

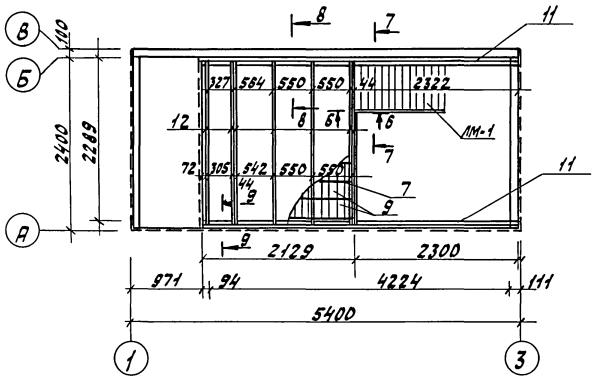

9-9

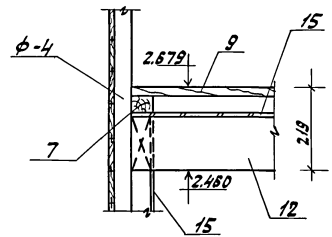

8-8

До осадки здания

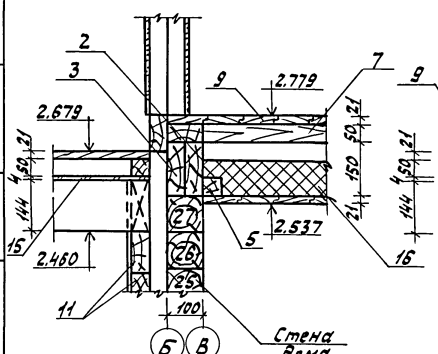

После осадки здания

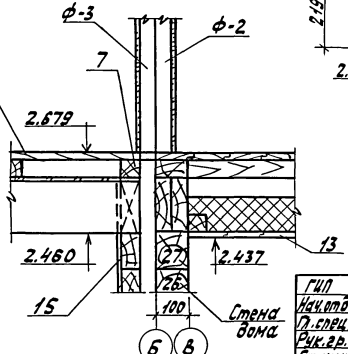

6-6

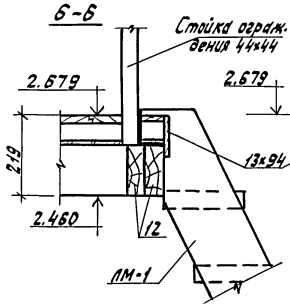

7-7

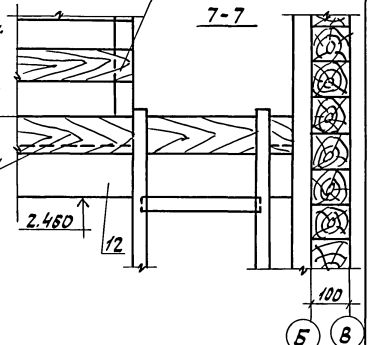

Данный лист читать совместно с листом 26

Согласовано: ГАП Гурарц

Инв.№подл. | Подпись и дата | Взам.инв.№

ГИП	Гурарц		
Нач.отд.	Гольденшлюгер		
Гл.спец.	Межуева		
Рук.гр.	Якунева		
Ст.инж.	Богомолова		
Н.контр.	Межуева		

186-115-179.87 АС

1-комнатный летний садовый домик с мансардой

Стадия	Лист	Листов
Р	27	

План балок перекрытия веранды. Сечения.

ВНПО СОЮЗНАУЧСТАНДАРТДОМ ГИПРОЛЕСПРОМ

Привязан:

Инв.N

22450-01 30

Жукова

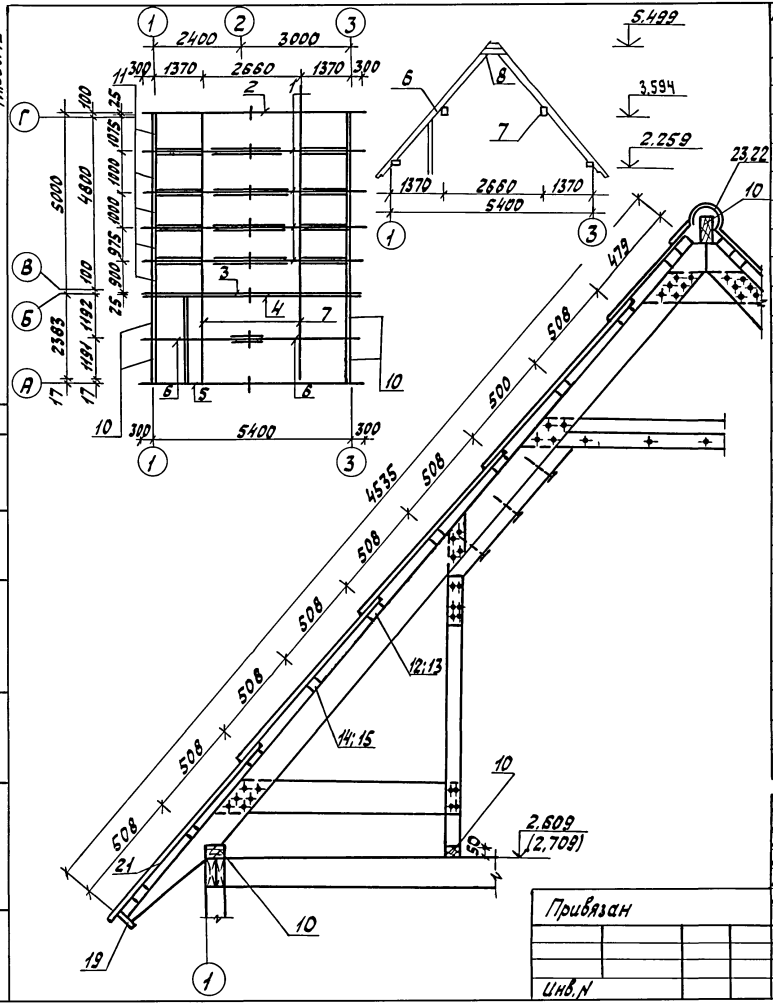

Позиция обознач.	Обозначения	Наименование	Кол-во шт.	Масса ед. кг	Примечание
1	СДМ-5,4 лист 34	Стропильный комплект	4		Изготовление деталей на заводе, сборка в построечных условиях
2	Ф-1 " 30	Фронтон дома Ф-1	1		
3	Ф-2 " 31	Фронтон дома Ф-2	1		
4	Ф-3 " 32	Фронтон веранды Ф-3	1		
5	Ф-4 " 33	Фронтон веранды Ф-4	1		
6	СДВ-5,4 лист 35	Стропильный комплект веранды	1		
7	ГОСТ 8486-66**, 11047-72	Прогон под стропильную ногу 44×144×2385	2		
8	ТУ13-889-86	Доски подшивки потолка веранды и крыльца 21×94 п.м.	295,0		
9	ГОСТ 8486-66**; 11047-72	Стойка, брусок 50×50 п.м.	62,0		
10	"	Коньковый брус мауэрлат, подкладная доска, вкладыш веранды 50×100 п.м.	44,0		
11	"	Обгонная доска, 50×150 вкладыш п.м.	20,0		
12	"	Обрешетка 50×100×2400	32		
13	"	Обрешетка 50×100×1600	16		
14	"	Обрешетка 50×50×2400	16		
15	"	Обрешетка 50×50×1600	8		
16	"	Обрешетка 50×100×2700	16		
17	"	Обрешетка 50×50×2700	8		
18	"	Доски подшивки свесов стропил дома и веранды 13×94 п.м.	179,0		
19	"	Лобовая доска дома и веранды 22×121 п.м.	45,0		
		Прочие материалы			
20	ТУ13-444-86	ДВПс δ=8мм м² для обшивки стен и потолка мансарды	32,0		
21	ГОСТ 378-76	Листы асбестоцементные волнистые 80 5,5×686×1200	147		
22	"	Коньковые детали К-1	9		
23	"	Коньковые детали К-2	9		
24	ГОСТ 14918-80*	Сталь кровельная оцинкованная δ=0,65 м²	6,0		

Альбом I

186-115-179.87

Согласовано

ГАП Гурари

Взам. инв. N | Подпись и дата | Инв. N подл.

Гл. инж. пр.	Гурари	
Нач. отд.	Гольденштрогер	
Гл. спец.	Межуева	
Рук. груп.	Якубова	
Инженер	Мослан	
Н. контр.	Межуева	

186-115-179.87 АС

Привязан

Инв. N

1-комнатный летний садовый домик с мансардой

Стадия	Лист	Листов
Р	28	

План стропил

ВНПО СОЮЗНАУЧСТАНДАРТДОМ ГИПРОЛЕСПРОМ

22450-01 31

Жукова

Альбом I

186-115-179.87

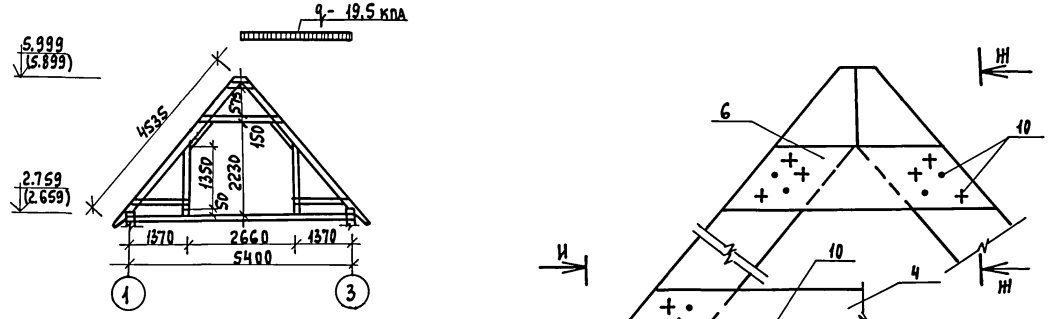

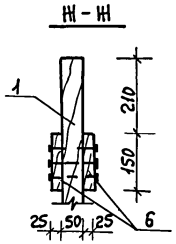

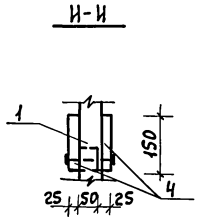

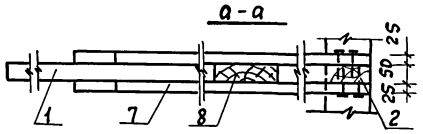

Позиция марка	Обозначение	Наименование	Кол-во шт.	Масса ед.т	Примечание
1	лист 34	Стропильная нога 50х150х4550	2		
2	—"—	Стойка 50х100х1350	2		
3	—"—	Накладка 25х100х670	4		
4	—"—	Затяжка 25х150х1806	2		
5	—"—	Вкладыш 50х50х1408	1		
6	—"—	Накладка 25х125х546	2		
7	—"—	Затяжка 25х125х1338	4		
8	—"—	Вкладыш 50х150х150	2		
9	—"—	Упорный брусок 50х50х406	2		
10	ГОСТ 4028-63*	Гвоздь К 4х100	130		

Гл. инж. пр	Гурари	
Нач. отд.	Гольденштейн	
Гл. спец.	Менцева	
Рук. грп	Якубова	
Инженер	Моспан	
Н. контр.	Менцева	

Привязан

Инв. №

186-115-179.87 АС

1-комнатный летний садовый домик с мансардой

Стадия	Лист	Листов
Р	29	

Детали стропил

ВНПО Союзнаучстандартдом ГИПРОЛЕСПРОМ

Инв. № подл. | Подпись и дата | Взам. инв. №

22450-01 32

Альбом I

186-115-179.87

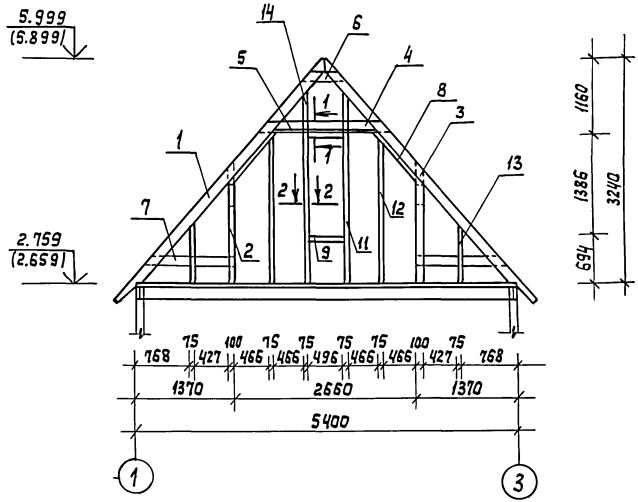

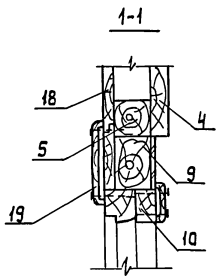

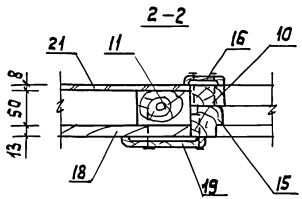

В скобках даны отметки после осадки

Позиция обознач.	Обозначение	Наименование	Кол-во шт.	Масса ед. кг	Примечание
1	2	3	4	5	6
1	Лист 34	Стропильная нога 50×150×4535	2		
2	—"—	Стойка 50×100×1350	2		
3	—"—	Накладка 25×100×670	2		
4	—"—	Затяжка 25×150×1806	1		
5	—"—	Вкладыш 50×50×1408	1		
6	—"—	Накладка 25×125×546	1		
7	—"—	Затяжка 25×125×1339	2		
8	—"—	Упорный брусок 50×50×1149	2		
9	ГОСТ 8486-66** 11047-72	Ригель 50×75×496	2		
10	—"—	Рейка 22×44 п.м	3,8		
11	—"—	Стойка 50×75×2230	2		
12	—"—	Стойка 50×75×2084	2		
13	—"—	Стойка 50×75×855	2		
14	—"—	Стойка 50×75×426	2		
15	ГОСТ 26601-85	Створка окна ОРМ 15-6	1		
16	ГОСТ 8242-75	Наличник 13×54 п.м	4,2		
17	ГОСТ 8486-66** 11047-72	Слив 44×44 п.м	0,5		
18	ГОСТ 8242-75	Доски обшивки 13×94 п.м	96,0		
19	Лист 38	Наличник 22×121 п.м	3,8		
	прочие	материалы			
20	ГОСТ 4028-63*	Гвозди К4,0×100	85		
21	ТУ 13-444-86	ДВП с δ=8мм м²	5,5		

Согласовано: ГАП Гурари

Инв.№ подл. | Подпись и дата | Взам.инв.№

ГИП	Гурари	
Нач. отд.	Ольденшлагер	
Гл. спец.	Мемуева	
Рук. груп	Якубова	
Инж.	Корочкина	
Н. контр.	Мемуева	

186-115-179.87 АС

Привязан

Инв.№

1-комнатный летний садовый домик с мансардой

Стадия	Лист	Листов
Р	30	

Ф-1 Фронтон дома

ВНПО Союзнаучстандартдом ГИПРОЛЕСПРОМ

АЛЬБОМ I

186-115-179.87

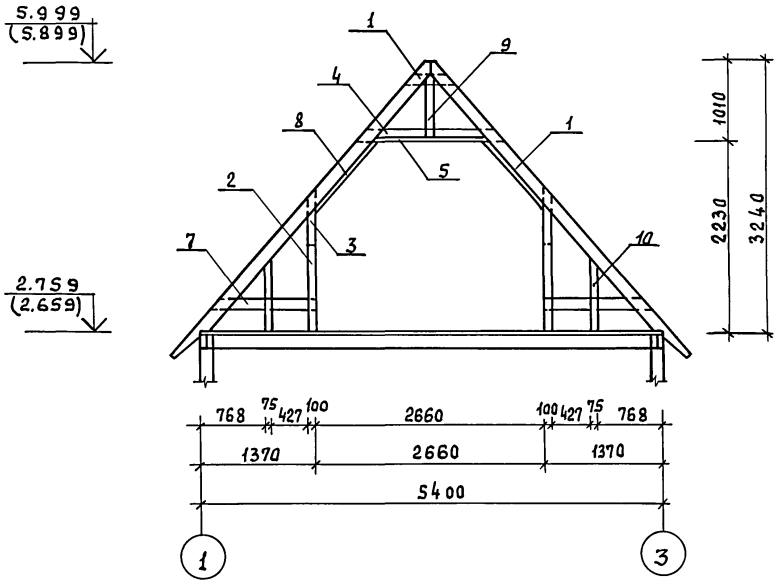

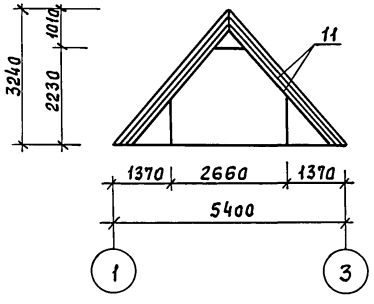

В СКОБКАХ ДАНЫ ОТМЕТКИ ПОСЛЕ ОСАДКИ

ПОЗИЦИЯ ОБОЗНАЧ.	ОБОЗНАЧЕНИЕ	НАИМЕНОВАНИЕ	КОЛ-ВО ШТ.	МАССА ЕД. КГ	ПРИМЕЧАНИЕ
1	2	3	4	5	6
1	СМ. ЛИСТ 34	СТРОПИЛЬНАЯ НОГА 50×150×4535	2		
2	—"—	СТОЙКА 50×100×1350	2		
3	—"—	НАКЛАДКА 25×100×670	2		
4	—"—	ЗАТЯЖКА 25×150×1806	1		
5	—"—	ВКЛАДЫШ 50×50×1408	1		
6	—"—	НАКЛАДКА 25×125×546	1		
7	—"—	ЗАТЯЖКА 25×125×1339	2		
8	—"—	УПОРНЫЙ БРУСОК 50×50×1149	2		
9	ГОСТ 8486-66**, 11047-72	СТОЙКА 50×75×760	1		
10	—"—	СТОЙКА 50×75×855	2		
11	ГОСТ 8242-75	ДОСКИ ОБШИВКИ 13×94 п.м	34,0		
	ПРОЧИЕ	МАТЕРИАЛЫ			
12	ГОСТ 4028-63*	ГВОЗДИ К 4,0×100	85		

ГИП	ГУРАРИ	
НАЧ. ОТД	ГОЛЬДЕНШЛЮГЕР	
ГЛ. СПЕЦ.	МЕЖУЕВА	
РУК. ГРУП	Я КУБОВА	
ИНЖ.	КОРОЧКИНА	
Н. КОНТР.	МЕЖУЕВА	

186-115-179.87 АС

1-КОМНАТНЫЙ ЛЕТНИЙ САДОВЫЙ ДОМИК С МАНСАРДОЙ

СТАДИЯ	ЛИСТ	ЛИСТОВ
Р	31	

Ф-2 ФРОНТОН ДОМА

ВНПО СОЮЗНАУЧСТАНДАРТДОМ ГИПРОЛЕСПРОМ

ПРИВЯЗАН

ИНВ. №

СОГЛАСОВАНО

ГАП ГУРАРИ

Инв. № подл. | Подпись и дата | Взам. инв. №

22450-01 34

Альбом I

186-115-179.87

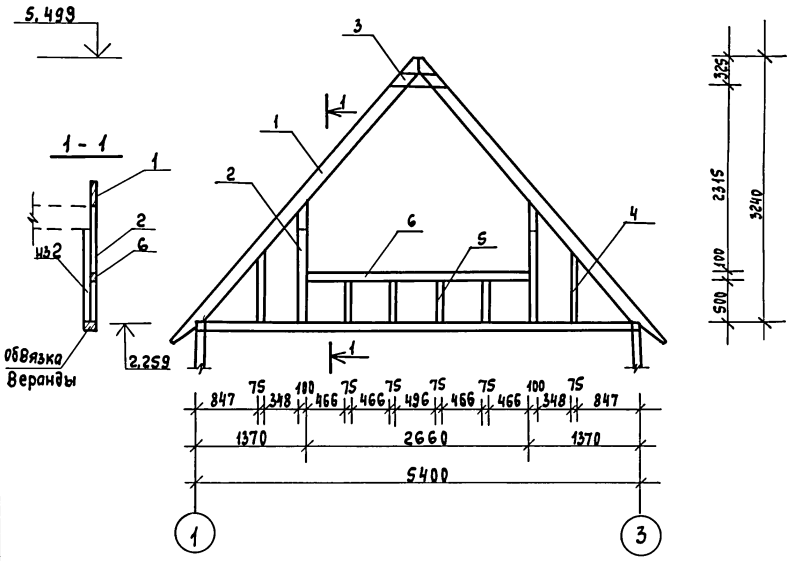

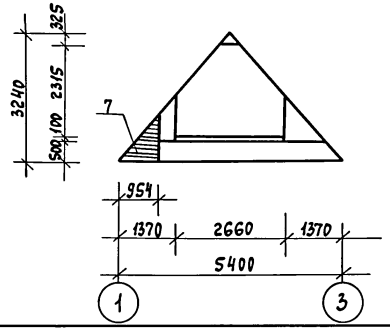

Позиция обознач.	Обозначение	Наименование	Кол-во шт.	Масса ед. кг	Примечание
1	2	3	4	5	6
1	см. лист 34	Стропильная нога 50×150×4535	2		
2	——— " ———	Стойка 50×100×1350	4		
3	——— " ———	Наклавка 25×125×546	1		
4	ГОСТ 8486-66**, 11047-72	Стойка 50×75×983	2		
5	——— " ———	Стойка 50×75×500	4		
6	——— " ———	Ригель 50×100×2660	1		
7	ГОСТ 8242-75	Доски обшивки 13×94 п.м	6,0		
		Прочие материалы			
8	ГОСТ 4028-63*	Гвозди К 4,0×100	10		

Согласовано

ГАП Гурари

Инв.№ подл. | Подпись и дата | Взам. инв.№

Привязан

Инв.№

ГИП	Гурари	
Нач. отд	Гольденшлюгер	
Гл. спец.	Мещуева	
Рук. груп.	Якубова	
Инж.	Корочкина	
Н. контр.	Мещуева	

186-115-179.87 АС

1-комнатный летний садовый домик с мансардой

стадия	Лист	Листов
Р	32	

Ф-3 Фронтон Веранды

ВНПО Союзнаучстандартдом ГИПРОЛЕСПРОМ

Альбом I

186-115-179.87

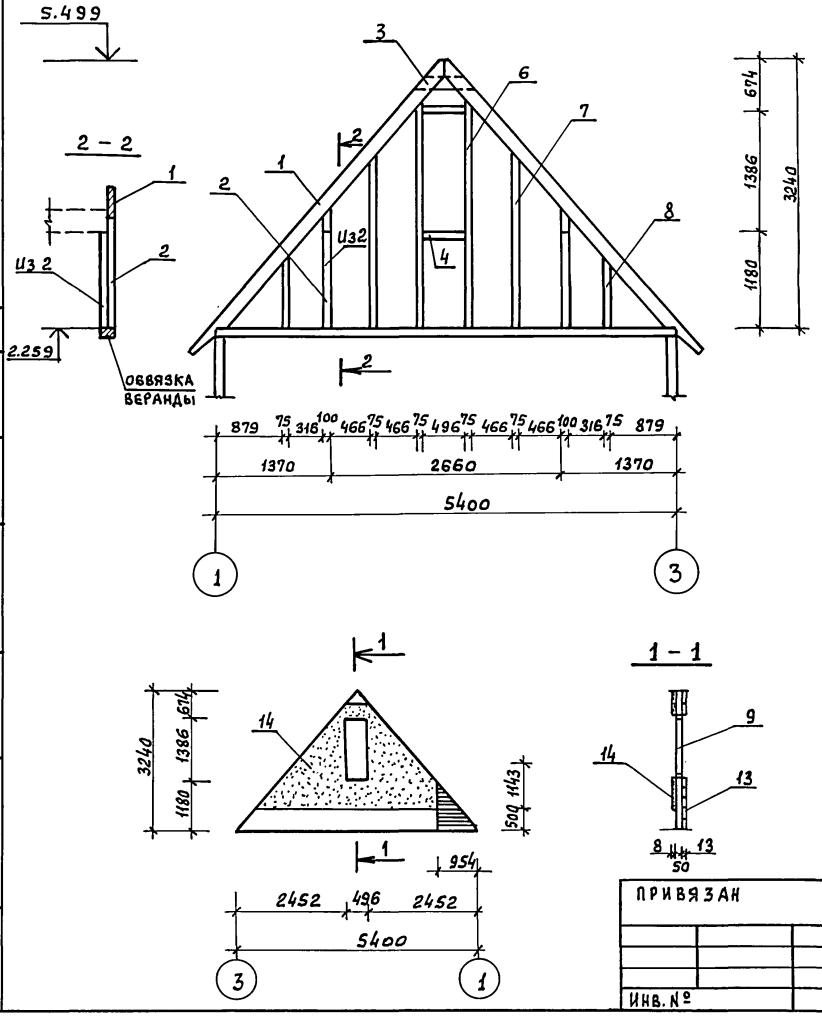

Позиция обознач.	Обозначение	Наименование	Кол-во шт.	Масса ед. кг	Приме-чание
1	2	3	4	5	6
1	см. лист 34	Стропильная нога 50×150×4535	2		
2	——"——	Стойка 50×100×1350	4		
3	——"——	Накладка 25×125×546	1		
4	ГОСТ 8486-66**, 11047-72	Ригель 50×75×496	2		
5	——"——	Рейка 22×44 п.м.	3,8		
6	——"——	Стойка 50×75×2706	2		
7	——"——	Стойка 50×75×2084	2		
8	——"——	Стойка 50×75×983	2		
9	ГОСТ 26601-85	Створка окна ОРМ 15-6	1		
10	ГОСТ 8242-75	Наличник 13×54 п.м.	4,2		
11	см. лист 35	Наличник 22×121 п.м.	3,8		
12	ГОСТ 8486-66**, 11047-72	Слив 44×44 п.м.	0,5		
13	ГОСТ 8242-75	Доски обшивки 13×94 п.м.	102,0		
	Прочие материалы				
14	ТУ 13-444-86	ДВПс δ=8 мм м²	5,5		
15	ГОСТ 4028-63*	Гвозди К 4,0×100	10		

Согласовано
ГАП Гурари

Инв. № подл. | Подпись и дата | Взам. инв. №

ГИП	Гурари	
Нач. отд.	Гольденшлюгер	
Гл. спец.	Межуева	
Рук. груп.	Якубова	
Инж.	Корочкина	
Н. контр.	Межуева	

Привязан

Инв. №

186-115-179.87 АС

1-комнатный летний садовый домик с мансардой

Стадия	Лист	Листов
Р	33	

Ф-4 Фронтон веранды

ВНПО Союзнаучстандартдром Гипролеспром

Альбом I

186-115-179.87

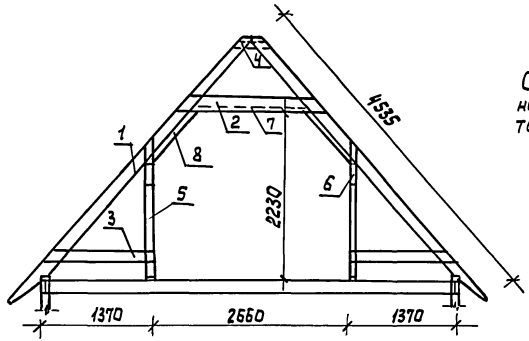

Стропила собираются на месте строительства

NN поз.	Наименование	Сечение в мм до строжки	Сечение в мм после строжки	Длина в мм	Объем един. м3	Кол-во шт	Общий объем м3	Масса кг	Антисепт.	ГОСТ	Груп. кач. древ	Абс. влаж %
1	Стропильная нога	50×150	—	4550	0,0341	2	0,0682			1047-72 8486-66	* 1	22
2	Затяжка	25×150	—	1806	0,0068	2	0,0136			"	1	"
3	Затяжка	25×125	—	1339	0,0042	4	0,0168			"	1	"
4	Накладка	25×125	—	546	0,0017	2	0,0034			"	1	"
5	Стойка	50×100	—	1350	0,0068	2	0,0136			"	1	"
6	Накладка	25×100	—	670	0,0017	4	0,0068			"	1	"
7	Вкладыш	50×50	—	1408	0,0035	1	0,0035			"	1	"
8	Упорный брусок	50×50	—	1149	0,0029	2	0,0058			"	1	"
		Итого древесины:					0,1317	79,0				
9	Гвозди к4×100					22		0,22		4028-63	*	
		Масса изделия:						79,2				

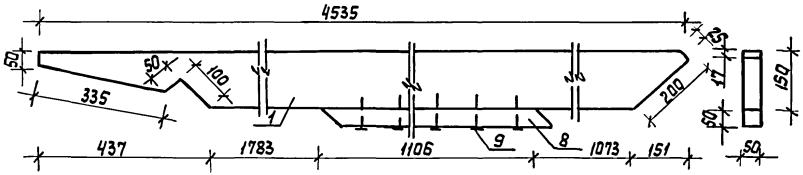

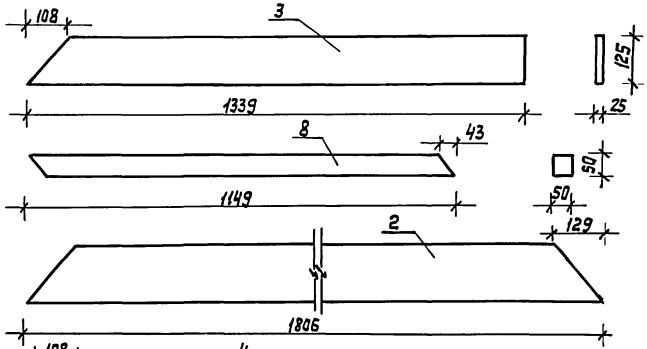

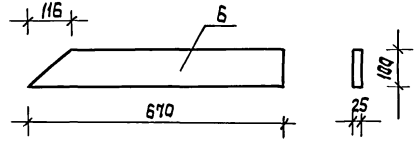

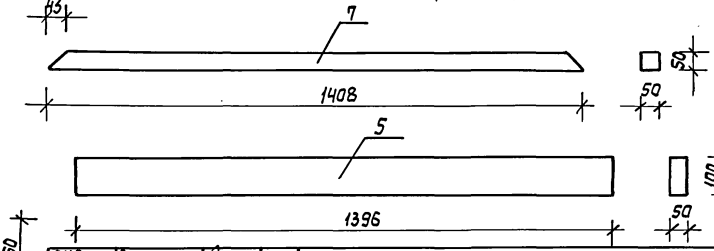

ГИП	Чурари	
Нач. отд	Гольденшлюгер	
Гл. спец.	Межуева	
Рук. груп.	Якубова	
Инж.	Карачкина	
Н. контр	Межуева	

Привязан

Инв. №

186-115-179.87			АС
1-комнатный летний садовый домик с мансардой	Стадия	Лист	Листов
	Р	34	
СДМ-5,4 стропила пролетом 5,4 м	ВНПО Союзнаучстандартдом ГИПРОСЕЛЬПРОМ		

Инв. № подл. | Подпись и дата | Взам. инв. №

Альбом I

186-115-179.87

СДВ-5.4

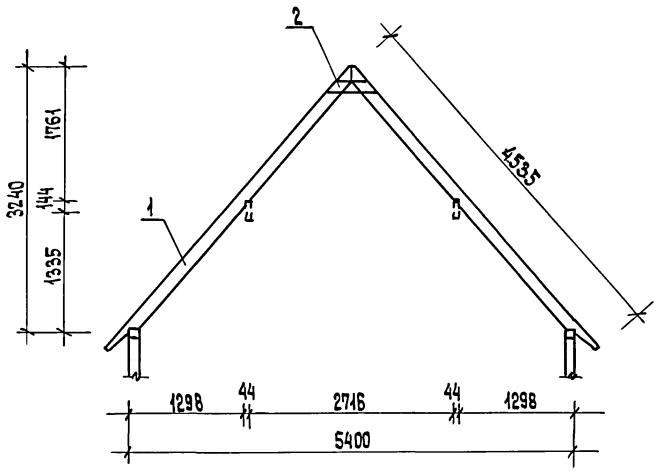

NN поз.	Наименование	Сечение в мм: до строжки	Сечение в мм: после строжки	Длина в мм	Объем един. м³	Кол-во шт	Общий объем м³	Масса кг	Антисепт.	ГОСТ	Груп. кач. древ.	Абс. влаж. %
	СДВ-5.4											
1	стропильная нога	50×150	–	4550	0,0341	2	0,0682			14047-72 8486-66*	1	22
2	накладка	25×125	–	546	0,0017	2	0,0034			"	1	22
		Итого древесины:					0,0716	43,0				
	Масса изделия							43,0				
	С-1											
3	стойка	100×100	94×94	2335	0,0234	1	0,0234			14047-72 8486-66*	1	18
		Итого древесины:					0,0234	11,7				
	Масса изделия							11,7				

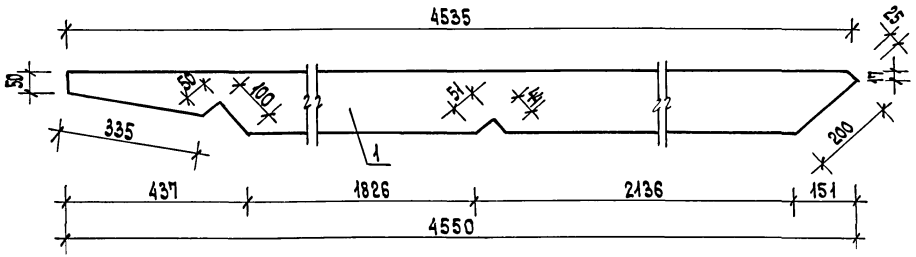

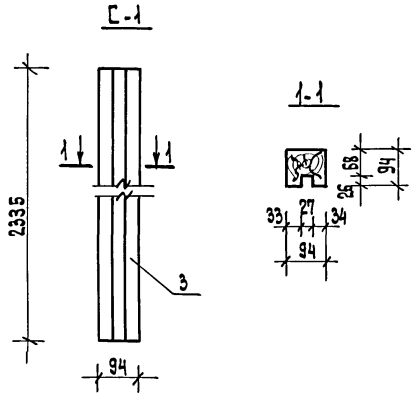

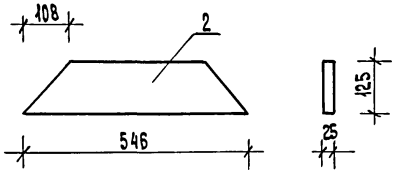

Стропила собираются на месте строительства

Привязан:

Инв. №

ГИП	Гурари	
Нач. отд.	Гольденылогер	
Гл. спец.	Мешуева	
Рук. груп.	Якубова	
Инж.	Корочкина	
Н. контр.	Мешуева	

186-115-179.87 АС

1-комнатный летний садовый домик с мансардой

Стадия	Лист	Листов
Р	35	

СДВ-5.4 стропила веранды пролетом 5,4 м
С-1 стойка

ВНПО Союзнаучстандартдом Гипролеспром

Инв. № подл. | Подпись и дата | Взам. инв. №

Альбом I

186-115-179.87

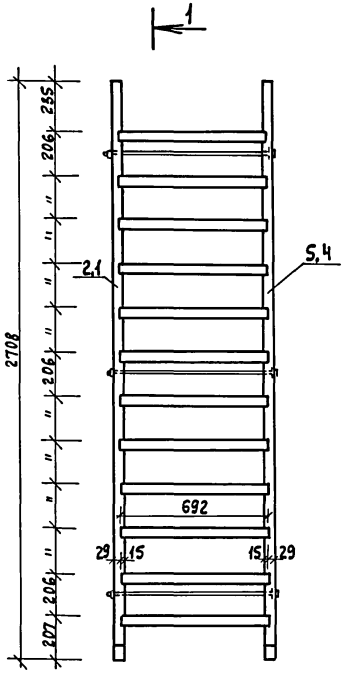

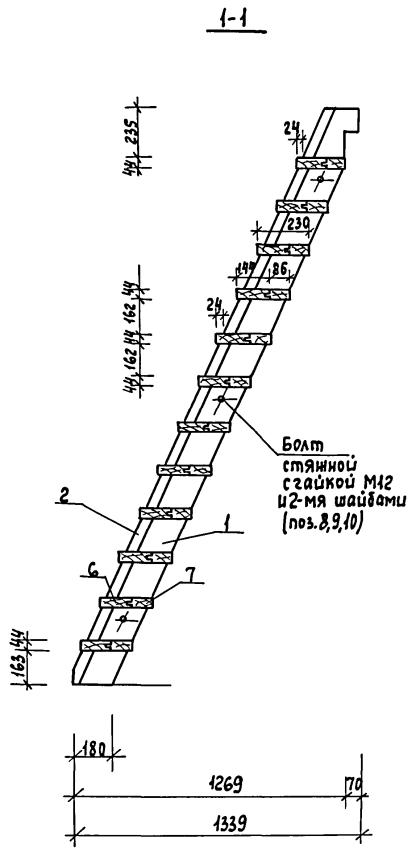

NN поз.	Наименование	Сечение мм до строжки	Сечение мм после строжки	Длина мм	Объем един. м³	Кол. шт	Объем общий м³	Масса кг	Антисепт. Антипирир	ГОСТ	Группа кач. древ.	Абс. Влажн. %
	Тетива левая	(1шт)										
1	Доска	50х150	44х144	3009	0,0226	1	0,0226	15,0		11047-72 24454-80Е	1	18
2	Брусок	50х50	44х44	2973	0,0074	1	0,0074			"	1	18
3	Гвозди к3,5х90					14		0,095		4028-63*		
	Итого:						0,0300	15,095				
	Тетива правая (1шт)											
4	Доска	50х150	44х144	3009	0,0226	1	0,0226	15,0		11047-72 24454-80Е	1	18
5	Брусок	50х50	44х44	2973	0,0074	1	0,0074			"	1	18
3	Гвозди к3,5х90					14		0,095		4028-63*		
	Итого:						0,0300	15,095				
6	Проступь (передняя доска)	50х150	44х144	692	0,0052	12	0,0624	31,2		11047-72 24454-80Е	2	18
7	Проступь (задняя доска)	50х100	44х94	692	0,0035	12	0,0420	21,0		"	2	18
8	Болт стяжной				0,717	3		2,151		2590-71*		
9	Гайка М12				0,015	3		0,045		ГОСТ 5915-70*		
10	Шайба 12				0,006	6		0,036		ГОСТ 11371-78*		
	Масса изделия: ~84,6											
	Объем древесины на марш 0,1644м³											

1. Все элементы лестничного марша должны быть гладко остроганы и в местах соединения пригнаны плотно без зазоров.
2. Данный лист см. совместно с листом 37
3. Расположение сучков для тетивы должно соответствовать II категории по СНиП III-19-76

ГИП	Гурари	
Нач. отд	Гольденшлюгер	
Гл. спец.	Менцуева	
Рук. груп	Якубова	
Инженер.	Шемшурина	
Н. контр.	Менцуева	

Привязан:

Инв. №

186-115-179.87 АС

1 комнатный летний садовый домик с мансардой

ЛМ-1 Марш лестницы на 13 подъемов

Стадия	Лист	Листов
Р	36	

ВНПО Союзнаучистандартдом ГИПРОЛЕСПРОМ

Инв. № подл. | Подпись и дата | Взам. инв. №

Альбом I

186-115-179.87

Тетива левая

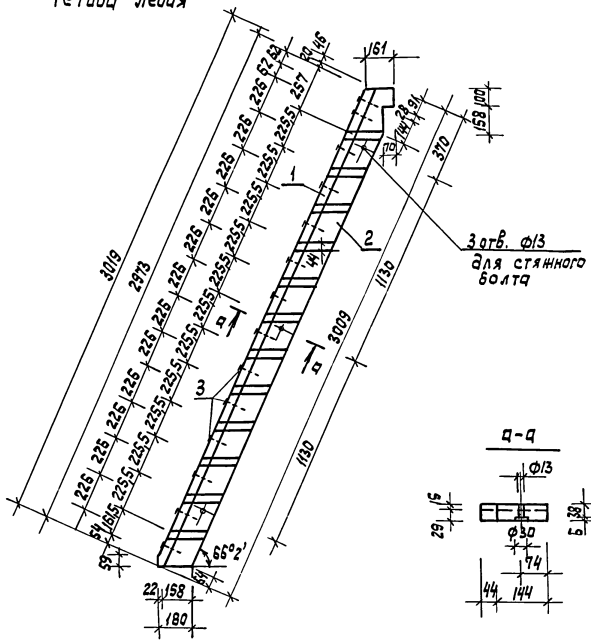

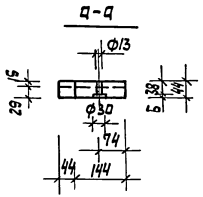

Марка	NN поз.	Профиль	Длина мм	Кол. шт	Масса кг			ГОСТ
					Поз.	Всех поз.	Марки	
Шпилька	11	ф12	790	1	0,70	0,70	0,702	2590-71 x
Гайка	12	Гайка М12	–	1	0,015	0,015	0,015	5915-70 x
Масса изделия : 0,717								

Болт стяжной поз. 8
М 1:2

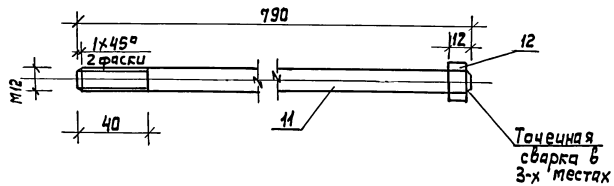

1. На чертеже дана левая тетива, правая тетива изготовляется в зеркальном изображении
2. Разрешается поставлять марши лестницы с неприрезанной по длине тетивой, с припуском для прирезки по месту.

М 1:10

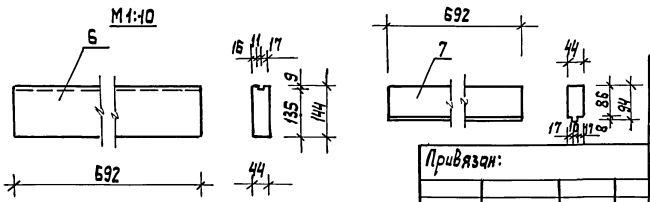

ГИП	Гурари	
Нач. отд	Гольденшлюгер	
Гл. спец.	Межуева	
Рук. гр	Якубова	
Инженер	Шемшурина	
Н. контр	Межуева	

186-115-179.87 АС

1-комнатный летний садовый домик с мансардой

Стадия	Лист	Листов
Р	37	

ЛМ-1. Элементы лестничного марша

ВНПО Союзнаучстандартдом Гипролеспром

Привязан:

Инв. №

Инв. № подл. | Подпись и дата | Взам. инв. №

22450-01 40

Альбом I

186-115-179.87

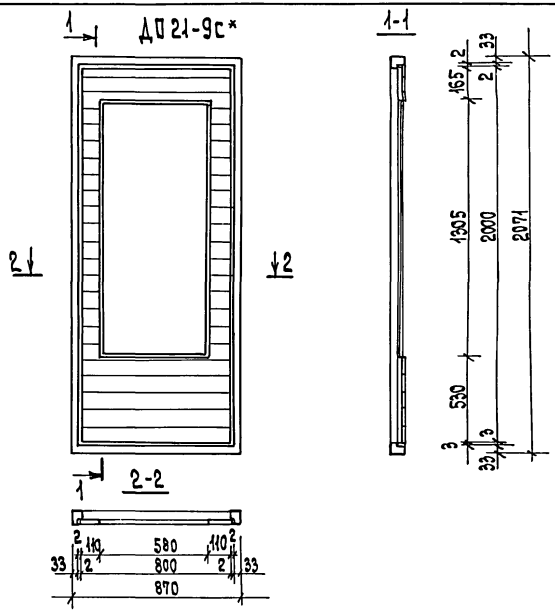

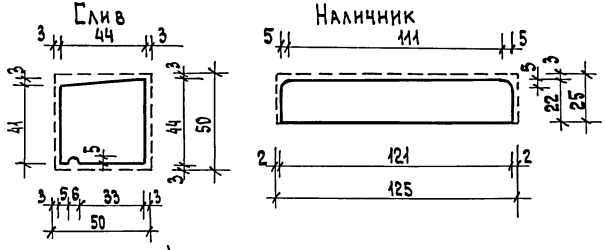

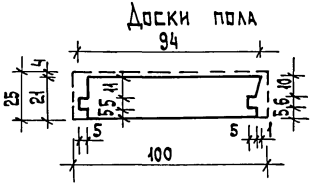

№№ поз.	Наименование	Сечение в мм до строжки	Сечение в мм после строжки	Длина в мм	Объем един. м³	Кол-во шт.	Объем общий м³	Масса кг	Антисептирование	ГОСТ	Группа кач. древ.	Абс. влажн. %
	Наружный дверной блок ДО21-9* сп											
1	Обшивка Тип 1	16×100	13×94	800	0,0013	8	0,0104	8,2		8242-75	2	18
2	Обшивка Тип 1	16×100	13×94	110	0,0002	30	0,0060			8242-75	2	18
3	Дверной блок ДО21-9с						0,0641	34,6		серия 1.136.10		
	Итого:						0,0805	42,8				
4	Гвозди К2,5×50					152		0,29				
	Масса изделия :							43,1				

Плинтус тип 4

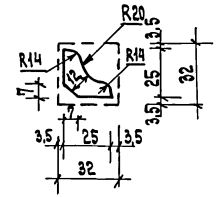

Наличник тип 1

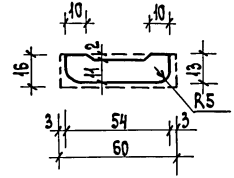

Поручень тип 2

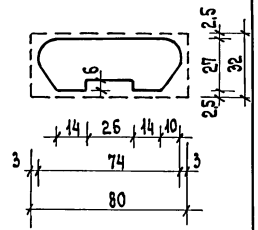

ГИП	Гурари	
Нач. отд.	Гольденшлюгер	
Гл. спец.	Мешуева	
Рук. гр.	Якубова	
Ст. инж.	Лев	
Н. контр.	Мешуева	

Привязан:

Инв. №

186-115-179.87 АС

1-комнатный летний садовый домик с мансардой

Стадия	Лист	Листов
Р	38	

Наружный дверной блок ДО 21-9* сп. Профили строганых деталей

ВНПО Союзнаучстандартдом Гипролеспром

Инв. № подл. | Подпись и дата | Взам. инв. №

22450-01 41

Альбом I

186-115-179.87

Расход материалов на упаковку

Расход материалов на упаковку комплекта садового дома рассчитан для перевозки деталей и изделий в специальных пакетах и пачках в различные районы потребления.

Брусья, балки, стропила - формируются в пакеты.

Маркировку пакетов следует выполнять по ГОСТ 14192-71 „Тара транспортная. Маркировка".

Пакетирование производить согласно „Техническим условиям погрузки и крепления грузов", разработанным ГМПС СССР в 1969 г.

В соответствии с ТУ обвязка пакетов принята брусково-проволочная. Размер брусков принят сечением 100×50мм, проволока диаметром 6мм.

Детали фрезерованные /ГОСТ 8242-75^{x}/, строганые и нестроганые детали увязываются проволокой диаметром 2мм в пачки, к которым прикрепляются бирки из твердой древесноволокнистой плиты толщиной 4мм. На бирках ставится четкий штамп отдела технического контроля с наименованием деталей, предприятия-изготовителя и номера приемщика.

Пачки формируются в пакеты.

От воздействия атмосферных осадков пакеты и пачки перед обвязкой предохраняются влагонепроницаемым материалом-поливинилхлоридной пленкой /ТУ-6-05-87226-78/.

Для предохранения от повреждения стропами при погрузке пакетов и пачек, в местах строповки прибиваются планки размером 100×100×20мм гвоздями 3,0×40мм.

Спецификация материалов на упаковку

№№ п/п	Наименование	ГОСТ	Ед. изм.	Кол-во	Примечание
1	Пиломатериалы /необрезные, хвойные II-III сорта/	8486-66^{x}	м^3	0,10	
2	Пленка поливинилхлоридная или бумага упаковочная	ТУ6-05-87226-78	м^2	105,3	
		515-77	кг	16,8	
3	Твердая ДВП δ=4мм	4598-86^{x}	м^2	2,4	
4	Проволока упаковочная ф 6мм или лента металлическая 20×0,8	3282-74^{x}	кг	6,7	
		3560-73^{x}	кг	18,3	
5	Проволока упаковочная ф 2	3282-74^{x}	кг	4,7	
6	Гвозди 3,0×40	4029-63^{x}	кг	1,44	
7	Замки для стягивания ленты	—	кг	1,44	

ГИП	Гурари	
Нач.отд.	Гольденшлюгер	
Гл.спец.	Межуева	
Рук.гр.	Якубова	
Н.контр.	Межуева	

186-115-179.87 АС

Привязан:

Инв.№

1-комнатный летний садовый домик с мансардой

Расход материалов на упаковку

Стадия	Лист	Листов
Р	39	

ВНПО СОЮЗНАУЧСТАНДАРТДОМ ГИПРОЛЕСПРОМ

Инв.№ подл. | Подпись и дата | Взам.инв.№

22450-01 42

Жукова

Ведомость рабочих чертежей основного комплекта

Лист	Наименование	Примечание
1	Общие данные	
2	План расположения электрооборудования и прокладка электрических сетей	

Общие указания

1. Проект выполнен в соответствии с Инструкцией по проектированию электрооборудования жилых зданий СН 544-82 и СН и П II Л1-71.
2. Ввод электросети в здание предусматривается однофазный ~220В (1Ф+0) от электросети 380/220В в системе с глухозаземленной нейтралью трансформатора и выполняется при привязке проекта к местным условиям.
3. На вводе электросети в дом устанавливается отключающий аппарат – автоматический выключатель.

Рабочие чертежи основного комплекта марки ЭО выполнены в соответствии с действующими строительными нормами и правилами и предусматривают технические решения, обеспечивающие безопасность при соблюдении установленных правил безопасности эксплуатации здания
Главный инженер проекта /Гурари/

Спецификация

Марка поз.	Обозначение	Наименование	Кол.	Масса ед, кг	Примечание
1	АП50Б-2Т У2.2	Автоматический выключатель ТУ16-522.139-78 Jр=16А	1		
2	ЩМИ 8501-УХЛ4	Щиток, ТУ16.536.654-80 так щитка 31,5А	1		
3	НБ0026×100/Р2'0-02	Светильник с лампой накаливания до 100Вт	1		
4	АППР	Провод сечением 2×2,5-0,66	0,04		км
5	АППР	3×2,5-0,66	0,02		км
6	Е27Н10П-01	Патрон подвесной	3		
7	СОв-3-25/250	Колодка клеммная	5		
8	РПУхл4	Розетка потолочная	5		
9	У625 ЛХЛ4	Крюк	5		
10	О-1-02-6/220	Выключатель 220В, 6А	4		
11	О-2-02-6/220	Выключатель 220В, 6А	1		
12	О-4-УрЦ4-01-6/220	Выключатель 220В, 6А	1		
13	РШ-Ц-2-0-05-6/220	Розетка штепсельная 2х полюсная 220В, 6А	5		
14	У195 М	Коробка ответвительная	10		

Привязан

Инв. №

ГИП	Гурари	
Нач. отд.	Дацкевич	
Гл. спец.	Рябцева	
Ст. инж.	Никанова	
Н. контр.	Клебанова	

186-115-179.87 ЭО

1-комнатный летний садовый домик с мансардой

Стадия	Лист	Листов
Р	1	2

Общие данные

ГИПРОЛЕСПРОМ

22450-01 43

Типовой проект 186-115-179.87

Инв. № подл. | Подпись и дата | Взам. инв. №

План 1 этажа

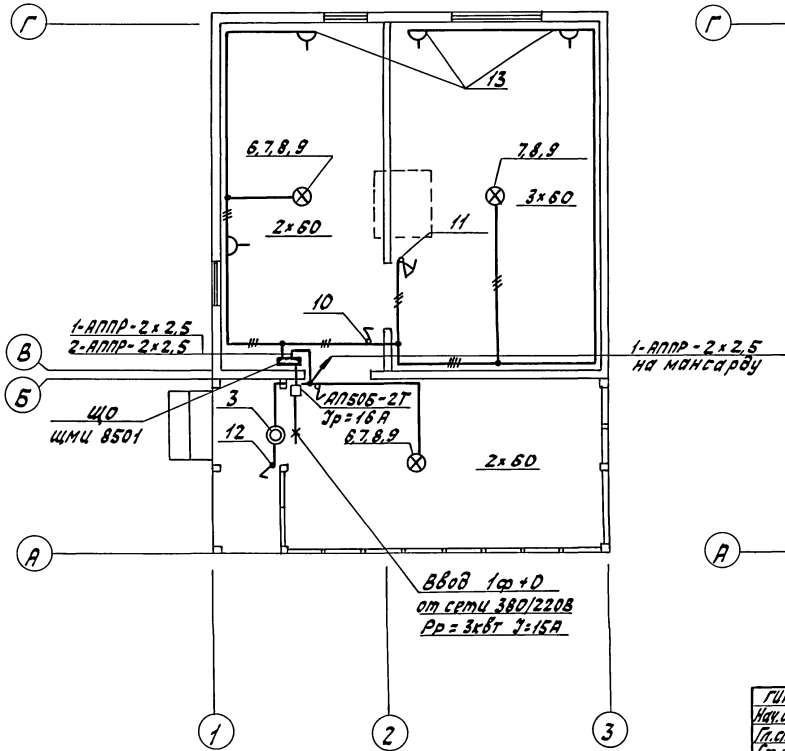

План мансарды

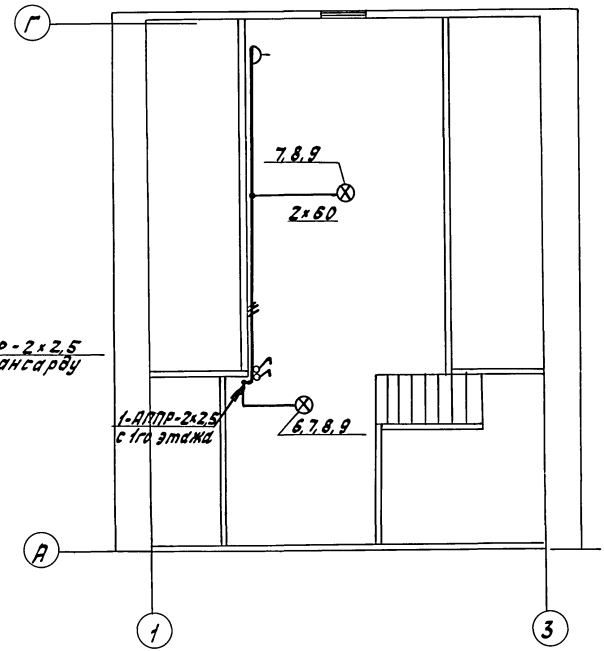

ГИП	Гирари		186-115-179.87	90
Нач.отд.	Дацкевич			
Гл.спец.	Рябцева			
Ст.инж.	Никонова			
Н.контр.	Рябцева		1-комнатный летний садовый домик с мансардой	Стадия: Р; Лист: 2; Листов:
Привязан			План расположения электрооборудования и прокладка электрических сетей	ГИПРОЛЕСПРОМ

Инв.N

Инв.N подл. | Подпись и дата | Взам.инв.N

gost.e-ecolog.ru

22450-01 (44)

Жукова