ТИПОВОЙ ПРОЕКТ
183-115-119/1.2

ОДНОЭТАЖНЫЙ 1-КВАРТИРНЫЙ 3-КОМНАТНЫЙ ЖИЛОЙ ДОМ АРБОЛИТОВОЙ КОНСТРУКЦИИ

АЛЬБОМ II

ДЕРЕВЯННЫЕ ИЗДЕЛИЯ ЗАВОДСКОГО ИЗГОТОВЛЕНИЯ.

gost.e-ecolog.ru

ТИПОВОЙ ПРОЕКТ
183-115-119/1.2

ОДНОЭТАЖНЫЙ 1-КВАРТИРНЫЙ 3-КОМНАТНЫЙ ЖИЛОЙ ДОМ АРБОЛИТОВОЙ КОНСТРУКЦИИ

АЛЬБОМ II

СОСТАВ ПРОЕКТА:

АЛЬБОМ I - АРХИТЕКТУРНО-СТРОИТЕЛЬНЫЙ, САНИТАРНО-ТЕХНИЧЕСКИЙ, ЭЛЕКТРОТЕХНИЧЕСКИЙ КОМПЛЕКТЫ.

АЛЬБОМ II - ДЕРЕВЯННЫЕ ИЗДЕЛИЯ ЗАВОДСКОГО ИЗГОТОВЛЕНИЯ.

АЛЬБОМ III - АРБОЛИТОВЫЕ И ЖЕЛЕЗОБЕТОННЫЕ ИЗДЕЛИЯ ЗАВОДСКОГО ИЗГОТОВЛЕНИЯ.

АЛЬБОМ IV - СМЕТЫ.

РАЗРАБОТАН
ИНСТИТУТОМ „ГИПРОЛЕСПРОМ"

ГЛАВНЫЙ ИНЖЕНЕР ИНСТИТУТА /И.К.БЕРЕЗИН/

ГЛАВНЫЙ ИНЖЕНЕР ПРОЕКТА /Н.П.АВИГДОР/

ТЕХНИЧЕСКИЙ ПРОЕКТ УТВЕРЖДЕН
ГОСГРАЖДАНСТРОЕМ
ПРИ ГОССТРОЕ СССР
ПРИКАЗ № 11 ОТ 12.01.81.

РАБОЧИЕ ЧЕРТЕЖИ ВВЕДЕНЫ В ДЕЙСТВИЕ ГИПРОЛЕСПРОМОМ
ПРИКАЗ № 97 ОТ 25.06.82г.

© ЦИТП Госстроя СССР, 1989

Марка изделия	Наименование листов	№№ листов	№№ страниц
	Содержание альбома	I	2
	Пояснительная записка (начало)	II	3
	Пояснительная записка (окончание)	III	4
ПЦ-1	Панель цокольного перекрытия глухая	1	5
ПЦ-2	Панель цокольного перекрытия с отверстием	2	6
ПЦ-3	Панель цокольного перекрытия глухая	3	7
ПЧ-1	Панель чердачного перекрытия глухая	4	8
ПЧ-2	Панель чердачного перекрытия с отверстием	5	9
ПЧ-3	Панель чердачного перекрытия с отверстием	6	10
Б1-42	Балка чердачного перекрытия	7	11
Б2-42	Балка цокольного перекрытия		
Щ-20	Щит перекрытия	8	12
СД-84	Стропила	9	13
ОВ-2К	Оконный переплёт веранды	10	14
ОБ-100	Оконный блок фронтона		
Л-1	Люк на чердак	11	15

Гл.инж.пр.	Явигдор	
Нач.отд.	Титов	
Гл.спец.	Горчаков	
Рук.гр.	Стрекалова	

ТП-115-119/1.2

Содержание альбома

Стадия	Лист	Листов
Р	I	

ГИПРОДЕПРОМ

Альбом II „Деревянные изделия заводского изготовления" разработан институтом „Гипролеспром" для одноэтажного 1-квартирного 3-комнатного жилого дома арболитовой конструкции.

Проектом предусмотрено изготовление деревянных деталей и изделий в заводских условиях, обеспечивающих высокую сборность зданий и сокращение трудозатрат на месте строительства.

В настоящий альбом включены следующие изделия:

- панели цокольного перекрытия;
- панели чердачного перекрытия;
- щиты перекрытия деревянные;
- балки цокольного перекрытия;
- балки чердачного перекрытия;
- стропила;
- оконный переплёт веранды и фронтона;
- люк на чердак.

На все изделия в альбоме даны: общий вид, сечения и узлы, спецификация материалов, указания по сортности, влажности и антисептированию деревянных элементов изделий.

Изделия и детали запроектированы с применением следующих материалов:

1. Пиломатериалы хвойных пород ГОСТ 8486-66** с частичным применением, в пределах требований ГОСТ 11047-72, пиломатериалов лиственных пород.
2. Заготовки из древесины хвойных пород ГОСТ 9685-61.
3. Плиты минераловатные на синтетическом связующем ГОСТ 9573-72*
4. Плиты древесноволокнистые сухого способа производства ТУ13-444-79.
5. Полиэтиленовая пленка ГОСТ 10354-73.
6. Плиты древесноволокнистые ГОСТ 4598-74*.
7. Гвозди строительные ГОСТ 4028-63*.

Изготовление деталей и изделий, представленных в альбоме, должно производиться в соответствии с требованиями ГОСТ'ов

— 11047-72 „Детали и изделия деревянные для малоэтажных жилых и общественных зданий. Технические условия";

— 475-78 „Двери деревянные. Общие технические условия";

— 1.136.5-11 серия „Окна и балконные двери деревянные с тройным остеклением для жилых и общественных зданий. Типы конструкций и размеры";

— 23166-78 „Окна и балконные двери деревянные. Общие технические условия";

— 1136.5.16 серия „Окна и балконные двери деревянные с двойным остеклением для жилых зданий в 2* частях

— 1.136-10 серия „Двери деревянные внутренние для жилых и общественных зданий. Типы и размеры";

— 4981-78 „Балки деревянные с черепными брусками";

— 1005-68 „Щиты деревянные для перекрытий в жилых и общественных зданиях";

— 1008-68 „Щиты деревянные для междукомнатных перегородок";

— 9330-76 „Детали деревянные. Основные соединения";

— 8242-75 „Детали деревянные фрезерованные для строительства";

— 7016-75 „Древесина. Шероховатость поверхности. Параметры и характеристики".

Типовой проект разработан в соответствии с действующими нормами и правилами и предусматривает мероприятия, обеспечивающие взрывную, взрывопожарную и пожарную безопасность при эксплуатации здания.
Главный инженер проекта Н.П. Авигдор

Гл.инж.пр.	Авигдор		ТП 183-115-119	1.2
Нач.отд.	Митов		
Гл.спец.	Горчаков		Пояснительная записка (начало)	Стадия Р	Лист II	Листов
Рук.гр.	Стрекалова			ГИПРОЛЕСПРОМ

Инв.№ подл. | Подпись и дата | Взам.инв.№

— 16588-71 „Древесина. Метод определения влажности".

Оконные и дверные блоки, применяемые в проекте, должны изготавливаться в соответствии с требованиями:

— Альбом I серия 1.136-11 „Двери деревянные входные и служебные для жилых и общественных зданий. Альбом I";

— серии 1.136-5.16 „Окна и балконные двери деревянные с двойным остеклением для жилых зданий";

— серии 1.136-10 „Двери деревянные внутренние для жилых и общественных зданий."

— серии 1.136-5.17 „Окна и балконные двери деревянные с тройным остеклением для жилых зданий."

Панели цокольного перекрытия состоят из деревянного каркаса, обшитого с двух сторон досками толщиной 16 мм.

Утеплитель панелей — полужесткие минераловатные плиты на синтетическом связующем средней плотности 100 кг/м³.

Панели чердачного перекрытия состоят из деревянного каркаса, скрепленного гвоздями, облицованного с двух сторон твёрдой ДВП толщиной 8 мм.

Утеплитель панелей — полужесткие минераловатные плиты на синтетическом связующем средней плотности 100 кг/м³.

В панелях цокольного и чердачного перекрытий устраивается пароизоляция из пергамина или полиэтиленовой пленки.

Изготовление щитов перекрытий, щитов перегородок, балок цокольного и чердачного перекрытий производить согласно чертежам данного альбома и соответствующим ГОСТ'ам.

Антисептированию должны подвергаться деревянные элементы изделий, указанные в чертежах, а также другие детали, указанные в сводных спецификациях к проекту дома.

Антисептирование должно производиться в соответствии с требованиями СНиП III-19-76 и ГОСТ 11047-72 в горяче-холодных ваннах (ВГХ) или путём обмазки пастой марки „200" по указанию чертежей проектов.

Допускаемые отклонения от основных размеров изделий

№№ п/п	Наименование величин	Допускаемое отклонение в мм	Метод контроля
1.	Длина панелей	±5	Измерение мерной рейкой или стальной рулеткой
2.	Длина щитов	-6	
3.	Ширина панелей	±4	
4.	Ширина щитов	-6	
5.	Толщина панелей	±3	Измерение метром
6.	Толщина щитов	±3	
7.	Прямоугольность панелей (разница длин диагоналей)	5	Измерение длин диагоналей по внутренней стороне панелей мерной рейкой или стальной рулеткой
8.	Кривизна кромок и плоскостей панелей на 1 п.м. их длины	2	Измерение зазора между поверхностью панелей и прямой линейкой штангенциркулем

Изготовление, маркировку, упаковку, хранение и транспортирование деталей и изделий осуществлять в соответствии с ГОСТ 11047-72.

Изделия поставляются предприятием по штучно.

Все строганые и нестроганые детали, весом менее 16 кг, должны поставляться в пачках или пакетах.

На все изделия в альбоме дан общий вид, разрезы, сечения, узлы и спецификации на материалы.

Расход древесины на детали и изделия дан в заготовках.

Гл.инж.пр.	Авигдор		ТП 183-115-119 | 1.2
Нач.отд.	Митов		
Гл.спец.	Горчакев		Пояснительная записка (продолжение)
Рук.гр.	Стрекалова		Стадия Р; Лист III; Листов
			ГИПРОЛЕСПРОМ

Инв.№ подл. | Подпись и дата | Взам.инв.№

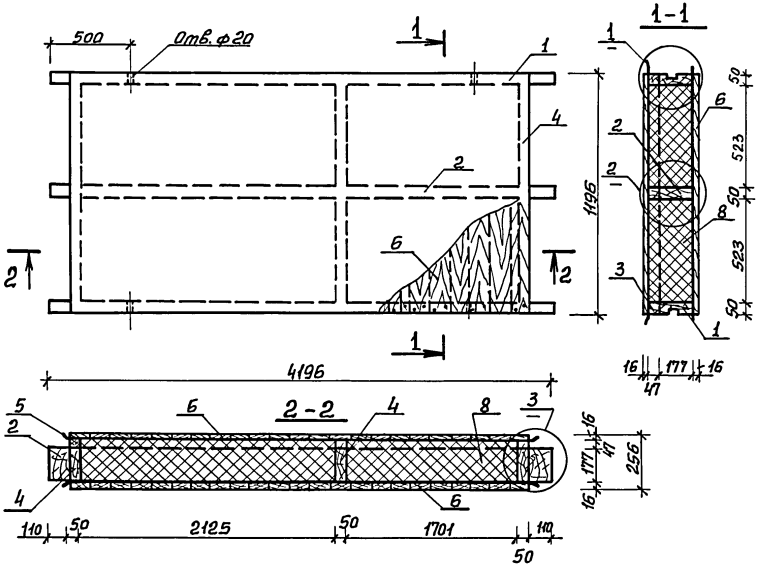

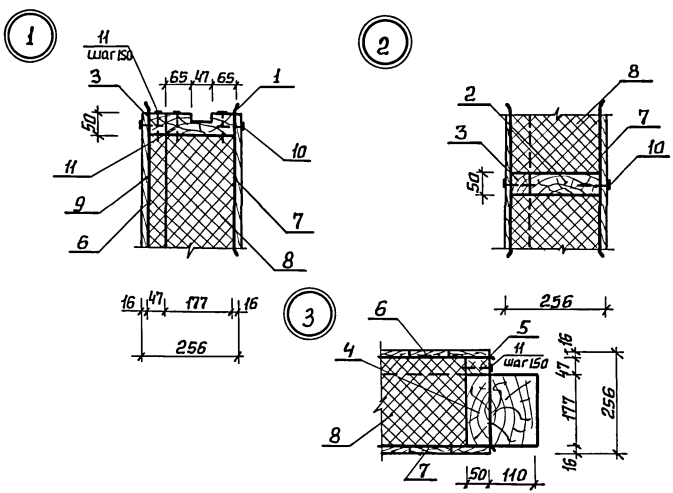

Спецификация

№№ поз.	Наименование	Сечение, мм: до строжки	Сечение, мм: после строжки	Длина в мм	Об'ём един. м³	Кол-во шт.	Общий об'ем м³	Масса в кг	Антисептир.	ГОСТ	Группа Кач-ва древ.	Абс. Влажн. %
1	Балка	50×180	50×177	4196	0,0378	2	0,0756		ВГХ	8486-66 xx	1	20
2	"	50×180	50×177	4196	0,0378	1	0,0378		"	"	"	"
3	"	50×50	50×47	4196	0,0105	3	0,0315		"	"	"	"
4	Вкладыш	50×180	50×177	523	0,0047	6	0,0282		"	см. прим.	2	"
5	"	50×50	50×47	523	0,0013	6	0,0078		"	"	"	"
6	Доска настила	16×100	—	1196	0,0019	84	0,1596		"	"	3	"
					Итого:		0,3405	170,25				
7	Строительная бумага	1200×4000			4,8 м²	1	4,8	2,6		2228-75		
8	Минераловатные плиты Рт=100 кг/м³ δ=60 мм	(2130×525)×2+(1705×525)×2 =			0,24	3	0,72	72,0		9573-72*		
9	Полиэтиленовая плёнка 2 слоя	1200×4000			4,8 м²	2	9,6	0,5		10354-73		
10	Гвозди К 2,5×50 для крепления облицовки					504		1,0		4028-63*		
11	Гвозди К 4,0×100 для крепления каркаса					135		1,3		"		
		Масса изделия ≈ 248 кг										

1. Вкладыши и доски настила допускается изготовлять из древесины лиственных пород, согласно ГОСТ 11047-72.

Гл.инж.пр.	Авигдор		ТП 183-115-119 | 1.2
Нач.отд.	Титов		
Гл.спец.	Горчаков		ПЦ-1. Панель цокольного перекрытия глухая.
Рук.гр.	Стрекалова		
Ст.инж.	Богомолова		

Стадия	Масса	Масштаб
Р	248,0	
Лист 1	Листов	

ГИПРОЛЕСПРОМ

Инв.№ подл. | Подпись и дата | Взам.инв.№

Альбом II

Типовой проект 183-115-119/1.2

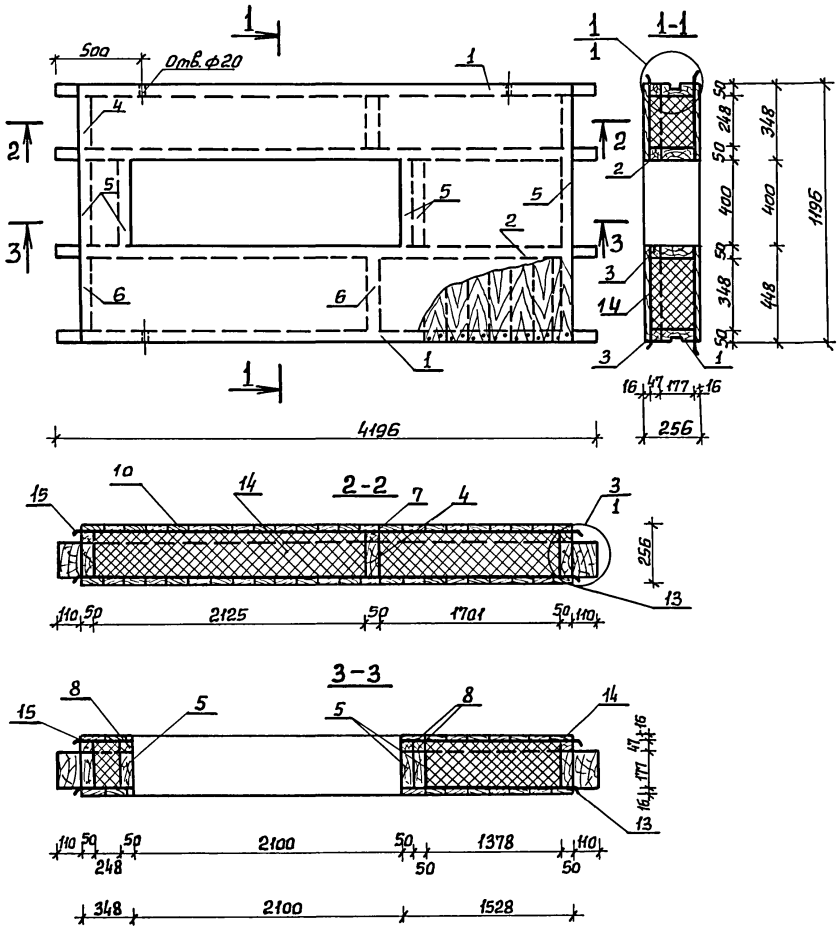

Спецификация

NN поз.	Наименование	Сечение, мм: До строжки	Сечение, мм: После строжки	Длина в мм	Об'ём един. м³	Кол. шт.	Общий об'ем м³	Масса в кг	Антисепторов.	ГОСТ	Группа кач-ва древ.	Абс. влажн. %
1	Балка	50×180	50×177	4196	0,0378	2	0,0756		ВГХ	8486-66 xx	1	20
2	"	50×180	50×177	4196	0,0378	2	0,0756		"	"	"	"
3	"	50×50	50×47	4196	0,0378	4	0,1512		"	"	"	"
4	Вкладыш	50×180	50×177	248	0,0022	3	0,0066		"	см. прим.	2	"
5	"	50×180	50×177	400	0,0036	5	0,018		"	"	"	"
6	"	50×180	50×177	348	0,0031	3	0,0093		"	"	"	"
7	"	50×50	50×47	248	0,0006	3	0,0018		"	"	"	"
8	"	50×50	50×47	400	0,001	5	0,005		"	"	"	"
9	"	50×50	50×47	348	0,0009	3	0,0027		"	"	"	"
10	Доски настила	16×100	—	1196	0,0019	38	0,0722		"	"	3	"
11	" "	16×100	—	448	0,0007	42	0,0294		"	"	"	"
12	" "	16×100	—	348	0,0006	42	0,0252		"	"	"	"
				Итого:			0,4726	236,3				
13	Строительная бумага	(1200×4000)-(2100×400) =			3,96м²	1	3,96	2,1		2228-75		
14	Минераловатные плиты γ=100кг/м³ δ=60мм	(2125×248)+(1701×348)+(2125×348)+(1701×248)+(400×248)+(1378×400)=			0,18	3	0,54	54,0		9573-72*		
15	Полиэтилен. пленка 2 сл.	(1200×4000)-(2100×400)=			3,96м²	2	7,92	0,4		10354-73		
16	Гвозди К 2,5×50 для крепления облицовки					640		1,2		4028-63*		
17	Гвозди К 4,0×100 для крепления каркаса ш.150					185		1,8		"		

Масса изделия ~ 296,0 кг

1. Вкладыши и доски настила допускается изготовлять из древесины лиственных пород, согласно ГОСТ 11047-72.

Гл. инж. пр.	Авигдор	
Нач. отд.	Титов	
Гл. спец.	Горчаков	
Рук. гр.	Стрекалова	
Ст. инж.	Богомолова	

ТП 183-115-119/1.2

ПЦ-2. Панель цокального перекрытия с отверстием

Стадия	Масса	Масштаб
Р.	296,0	

Лист 2 | Листов

ГИПРОЛЕСПРОМ

Инв. № подл. | Подпись и дата | Взам. инв. №

18258-02 7

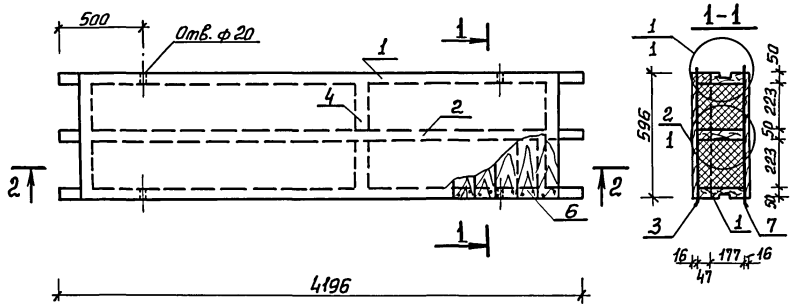

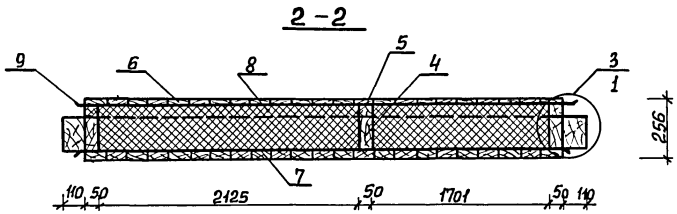

Спецификация

№№ поз.	Наименование	Сечение, мм до строжки	Сечение, мм после строжки	Длина в мм	Об'ём един. м³	Кол-во шт.	Общий об'ём м³	Масса в кг	Антисептир.	ГОСТ	Группа кач-ва древ.	Абс. влажн. %
1	Балка	50×180	50×177	4196	0,0378	2	0,0756		ВГХ	8486-66**	1	20
2	"	50×180	50×177	4196	0,0378	1	0,0378		"	"	"	"
3	"	50×50	50×47	4196	0,0105	3	0,0315		"	"	"	"
4	Вкладыш	50×180	50×177	223	0,0020	6	0,0120		"	см. прим.	2	"
5	"	50×50	50×47	223	0,0013	6	0,0078		"	"	"	"
6	Доска настила	16×100	—	596	0,0010	84	0,084		"	"	3	"
				Итого:			0,2487	125,35				
7	Строительная бумага	600×4000			2,4 м²	1	2,4	1,3		2228-75		
8	Минеральватные плиты γ=100 кг/м³ δ=60 мм	(2130×225)×2+ +(1705×225)×2=			0,10	3	0,30	30,0		9573-72		
9	Полиэтиленовая пленка 2 слоя	600×4000			2,4 м²	2	4,8	0,24		10354-73		
10	Гвозди К 2,5×50 для крепления облицовки					336		0,6		4028-63		
11	Гвозди К 4,0×100 для крепления каркаса щита					120		1,2		"		
	Масса изделия ≈ 159 кг											

1. Вкладыши и доски настила допускается изготовлять из древесины лиственных пород, согласно ГОСТ 11047-72.
2. Узлы см. лист 1.

Гл. инж. пр.	Явигдор	
Нач. отд.	Титов	
Гл. спец.	Горчаков	
Рук. гр.	Стрекалова	
Ст. инж.	Богомолова	

ТП 183-115-119/1.2

ПЦ-3. Панель цокольного перекрытия глухая.

Стадия	Масса	Масштаб
Р.	159,0	
Лист 3	Листов	

ГИПРОЛЕСПРОМ

Альбом II

Типовой проект 183-115-119/1.2

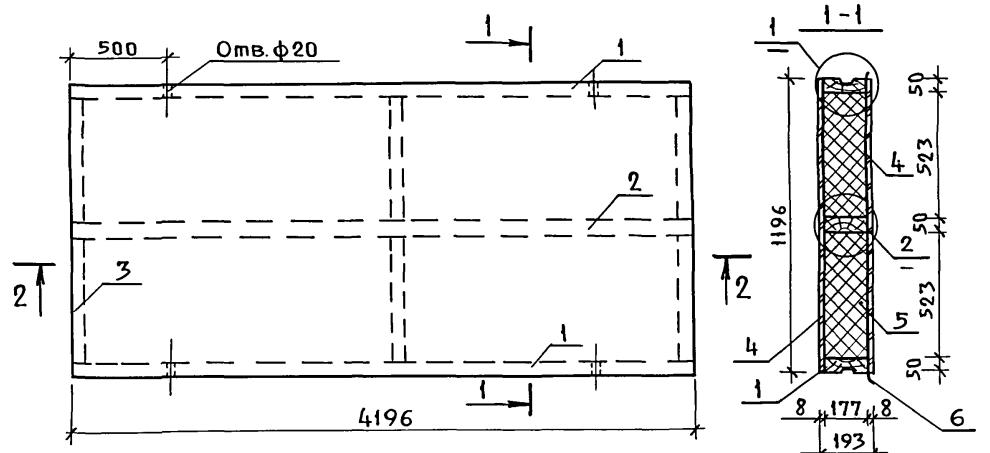

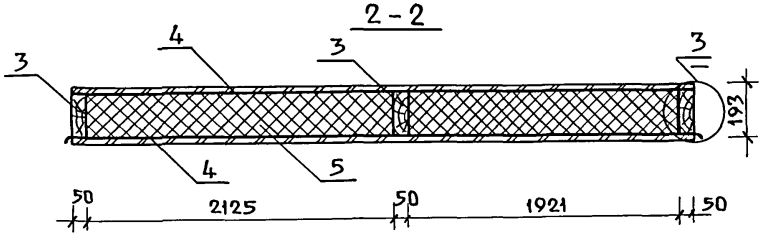

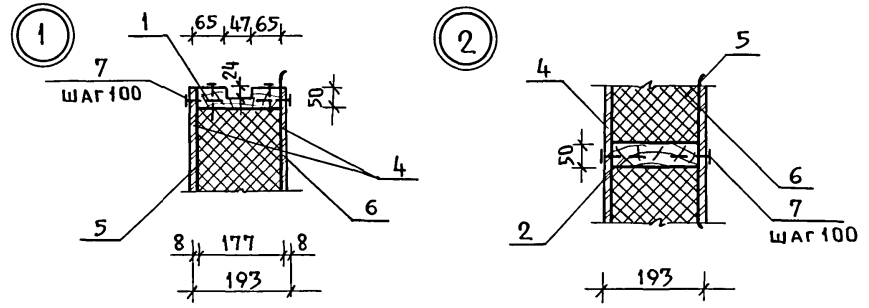

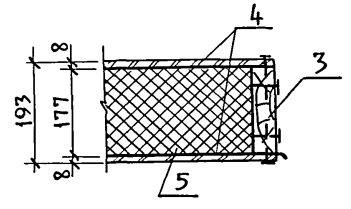

Спецификация

NN поз.	Наименование	Сечение в мм: До строжки	Сечение в мм: После строжки	Длина в мм	Объем един. м³	Кол-во шт.	Общий объем м³	Масса в кг	Антисептиров.	ГОСТ	Группа кач-ва древ.	Абс. влажн. %
1	Балка	50×180	50×177	4196	0.0378	2	0.0756		ВГХ	8486-66**	1	20
2	—"—	50×180	50×177	4196	0.0378	1	0.0378		"	"	"	"
3	Вкладыш	50×180	50×177	523	0.0047	6	0.0282		"	см. прим.	2	"
						Итого:	0.1416	70.8				
4	ДВПтв. сухого сп. δ=8мм	4196×1196			5.02м²	2	10.04	66.3		ТУ13-444-79		
5	Минераловатные плиты γ=100кг/м³ δ=60мм	(2130×525)×2 + (1925×525)×2			0.26	3	0.78	78.0		9573-72*		
6	Полиэтиленовая пленка 2 сл.				5.02м²	2	10.04	0.5		10354-73		
7	Гвозди К2,5×50 для крепления облицовки					336		0.7		4028-63*		
8	Гвозди К4,0×100 для крепления каркаса					24		0.2		"		
	Масса изделия ~ 217 кг											

1. Вкладыш допускается изготовлять из древесины лиственных пород, согласно ГОСТ 11047-72.
2. На общем виде изделия, обшивка условно не показана.

Гл.инж.пр.	Явигдор		
Нач.отд.	Титов		
Гл.спец.	Горчаков		
Рук.гр.	Стрекалова		
Ст.инж.	Богомолова		

ТП 183-115-119/1.2

ПЧ-1. Панель чердачного перекрытия глухая

Стадия	Масса	Масшт.
Р	217.0	
Лист 4	Листов	

ГИПРОЛЕСПРОМ

Инв. № подл. | Подп. и дата | Взам. инв. №

Альбом II

Типовой проект 183-115-119 | 1.2

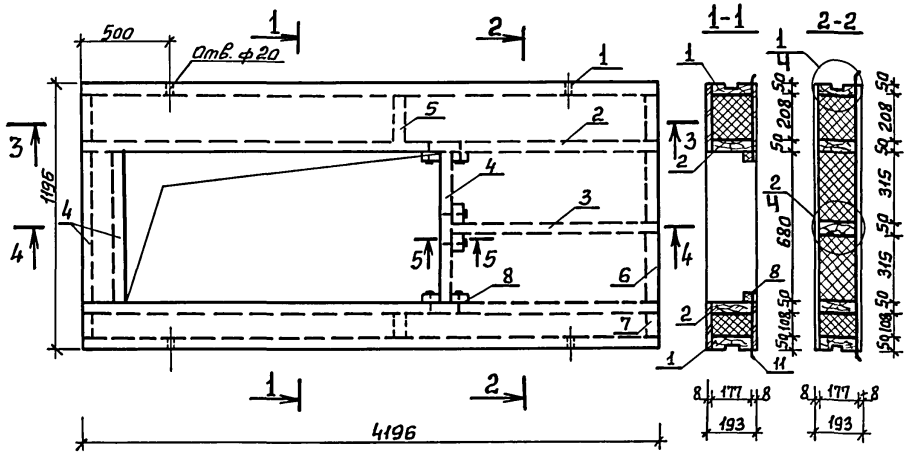

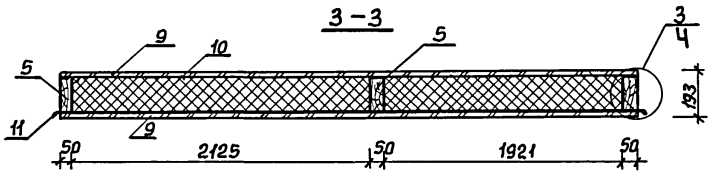

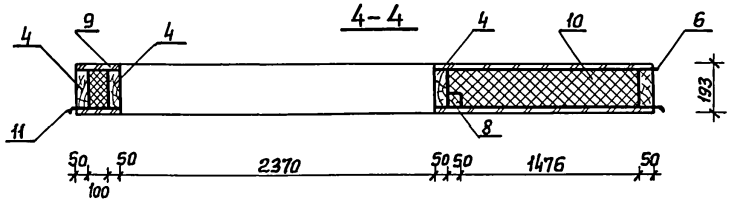

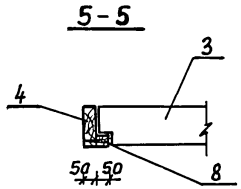

Спецификация

№№ поз	Наименование	Сечение мм до строжки	Сечение мм после строжки	Длина в мм	Об'ём един. м³	Кол-во шт.	Общий об'ём м³	Масса в кг	Антисептир.	ГОСТ	Группа кач-ва древ.	Абс. влаж. %
1	Балка	50×180	50×177	4196	0,0378	2	0,0756		ВГХ	8486-66 XI	1	20
2	"	50×180	50×177	4196	0,0378	2	0,0756		"	"	"	"
3	"	50×180	50×177	1576	0,0142	1	0,0142		"	"	"	"
4	Вкладыш	50×180	50×177	680	0,0061	3	0,0183		"	см. прим.	2	"
5	"	50×180	50×177	208	0,0019	3	0,0057		"	"	2	"
6	"	50×180	50×177	315	0,0028	2	0,0056		"	"	"	"
7	"	50×180	50×177	108	0,0010	3	0,0030		"	"	"	"
8	Брусок	50×40	—	300	0,0006	3	0,0018		"	"	"	"
					Итого:		0,1998	99,9				
9	ДВПтв сухого способа δ-8мм	(4196×1196)-(2370×680)			3,41 м²	2	6,82	46,4		ТУ13-444-79		
10	Минераловатные плиты γ=100кг/м³ δ=60мм	(1480×320)×2+(2130×210)+(105×685)+(1925×210)+(2130×110)+(1925×110)=0,14				3	0,54	54,0		9573-72*		
11	Полиэтиленовая пленка 2 сл.				3,41 м²	2	6,82	0,3		10354-73*		
12	Гвозди К 2,5×50 для крепления облицовки ш. 100					474		0,9		4028-63*		
13	Гвозди К 4,0×100 для крепления каркаса					46		0,4		"		

Масса изделия: ≈ 202,0 кг

1. На общем виде изделия обшивка условно не показана.
2. Узлы см. лист 4.
3. Вкладыши и брусок допускается изготовлять из древесины лиственных пород, согласно ГОСТ 11047-72.

Гл.инж.пр.	Явигдор	
Нач.отд.	Титов	
Гл.спец.	Горчаков	
Рук.гр.	Стрекалова	
Ст.инж.	Богомолова	

ТП 183-115-119 | 1.2

ПЧ-2. Панель чердачного перекрытия с отверстием.

Стадия	Масса	Масштаб
Р	190,0	
Лист 5	Листов	

ГИПРОЛЕСПРОМ

Взам.инв.№ | Подпись и дата | Инв.№ подл.

18258-02 10

Альбом II

Типовой проект 183-115-119/1.2

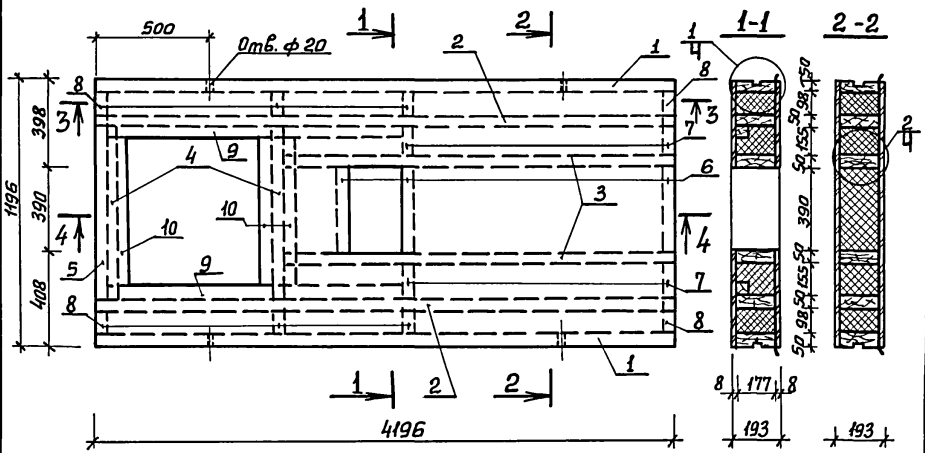

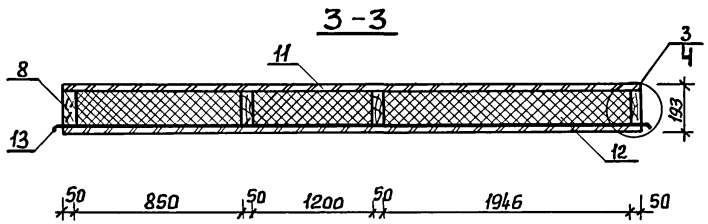

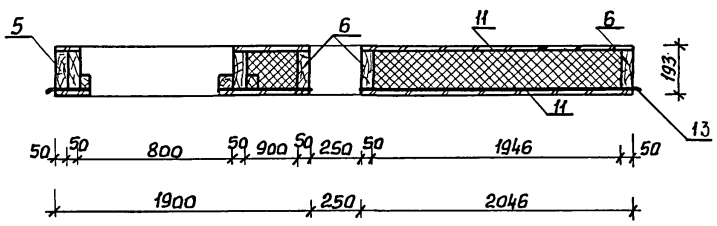

Спецификация

№№ поз.	Наименование	Сечение в мм до строжки	Сечение в мм после строжки	Длина в мм	Об'ём един. м³	Кол. шт.	Общий об'ем м³	Масса в кг	Антисептиров.	ГОСТ	Группа кач-ва древ.	Абс. влажн. %
1	Балка	50×180	50×177	4196	0,0378	2	0,0756		ВГХ	8486-66**	1	20
2	"	50×180	50×177	4196	0,0378	2	0,0756		"	"	"	"
3	Вкладыш	50×180	50×177	3246	0,0292	2	0,0584		"	см. прим.	2	"
4	Ригель	50×180	50×177	800	0,0072	2	0,0144		"	"	"	"
5	Вкладыш	50×180	50×177	800	0,0072	1	0,0072		"	"	"	"
6	—"—	50×180	50×177	390	0,0035	3	0,0105			"	"	"
7	—"—	50×180	50×177	155	0,0014	4	0,0056			"	"	"
8	—"—	50×180	50×177	98	0,0009	8	0,0072			"	"	"
9	—"—	50×50	47×47	2100	0,0052	2	0,0104			"	"	"
10	—"—	50×50	47×47	706	0,0018	3	0,0054			"	"	"
		Итого:					0,2703	135,15				
11	ДВП тв. сухого способа δ=8 мм	4,196×1,196-1,250×1,390-0,95×0,80			4,28 м²	2	8,56 м²	58,2		ТУ 13-444-79		
12	Минераловатные плиты γ=100 кг/м³ δ=60 мм				0,18 м³	3	0,54 м³	54		9573-72*		
13	Пленка полиэтиленовая 2 слоя							0,5		10354-75		
14	Гвозди К 2,5×50 для крепления обшивки ш. 150					422		0,8		4028-63		
15	Гвозди К 4,0×100 для крепления каркаса					80		0,8		—"—		
	Масса изделия:							250 кг				

1. На общем виде изделия обшивка условно не показана.
2. Узлы см. лист 4.
3. Вкладыш допускается изготовлять из древесины лиственных пород, согласно ГОСТ 11047-72.

Гл.инж.пр.	Авигдор	
Нач.отд.	Митов	
Гл.спец.	Горчаков	
Рук.груп.	Стрекалова	
Ст.инж.	Богомолова	

ТП 183-115-119/1.2

ПЧ-3. Панель чердачного перекрытия с отверстием.

Стадия	Масса	Масштаб
Р	228,0	
Лист 6	Листов	

ГИПРОЛЕСПРОМ

Взам.инв.№ | Подпись и дата | Инв.№ подл.

18258-02 11

Альбом II

Типовой проект 183-115-119/1.2

Инв.№подл. | Подпись и дата | Взам.инв.№

Спецификация

NN поз.	Наименование	Сечение мм: до строжки	Сечение мм: после строжки	Длина в мм	Об'ём един. м3	Кол. шт.	Общий об'ём м3	Масса в кг	Антисептир.	ГОСТ	Группа кач-ва древ.	Абс. влажн. %
	Б1-42											
1	Балка	50×180	–	4200	0,0378	1	0,0378		ВГХ	8486-66 хх	2	25
2	Черепной брусок	40×50	–	3980	0,0080	2	0,016		"	см. прим.	3	"
	Итого:						0,0538	32,28				
3	Гвозди 4×120					41		0,50		4028-63 ж		
	Масса изделия: ≈ 33,0 кг											
	Б2-42											
4	Балка	50×200	–	4200	0,042	1	0,042		ВГХ	8486-66 хх	2	25
2	Черепной брусок	40×50	–	3980	0,0080	2	0,016		"	см. прим.	3	"
	Итого:						0,058	34,8				
3	Гвозди 4×120					41		0,50		4028-63 ж		
	Масса изделия: ≈ 35,0 кг											

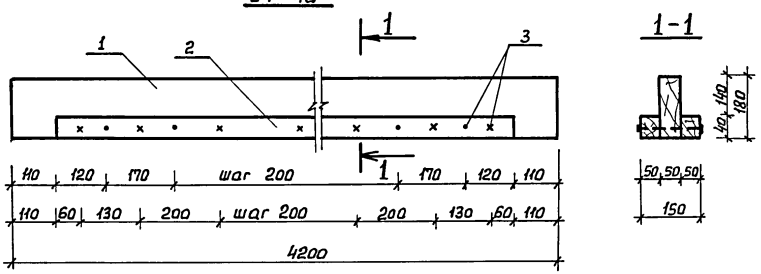

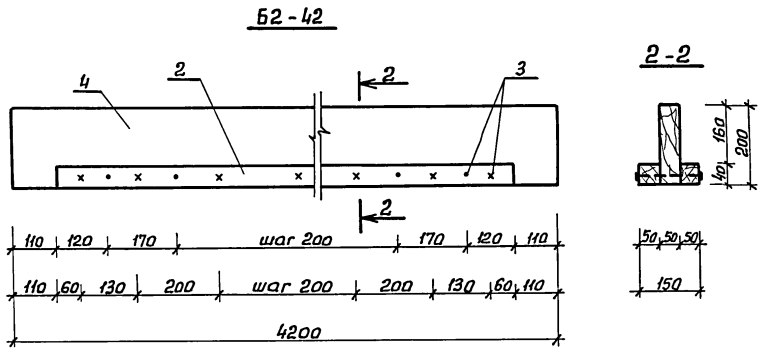

1. Изготовление, приемку, паспортизацию, хранение, и транспортирование производить по ГОСТ 4981-78 и 11047-72.
2. Условные обозначения: х - гвоздь с острия
   • - гвоздь с головкой
3. Черепной брусок допускается изготовлять из древесины лиственных пород.

Гл.инж.пр.	Авигдор	
Нач.отд.	Титов	
Гл.спец.	Горчаков	
Рук.гр.	Стрекалова	
Ст.инж.	Богонолова	

ТП 183-115-119/1.2

Б1-42 Балка чердачного перекрытия.
Б2-42 Балки цокольного перекрытия.

Стадия	Масса	Масштаб
р.	33,0 35,0	
Лист 7	Листов	

ГИПРОЛЕСПРОМ

18258-02 12

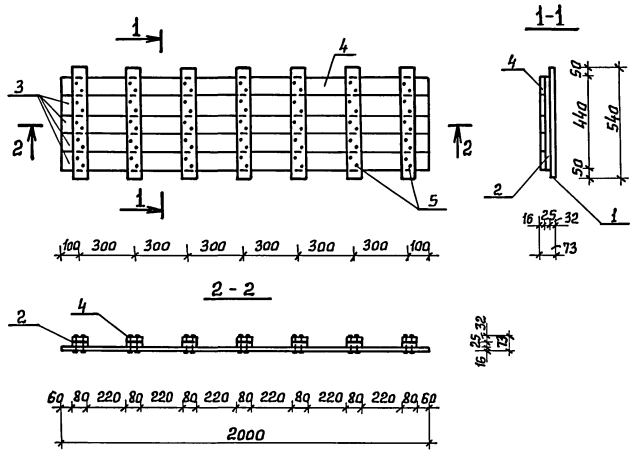

Спецификация

№№ поз.	Наименование	Сечение мм: До строжки	Сечение мм: после строжки	Длина в мм	Об'ём един. м³	Кол. шт.	Общий об'ём м³	Масса в кг	Антисептиров.	ГОСТ	Группа кач. древ.	Абс. влажн. %
1	Поперечная доска	32×80	—	540	0,0014	7	0,0098		ВГХ	8486-66**	2	25
2	" "	25×80	—	440	0,0009	7	0,0063		"	См. примеч.	3	"
3	Обшивка	16×90	—	2000	0,0029	4	0,0116		"	"	"	"
4	"	16×80	—	2000	0,0026	1	0,0026		"	См. примеч.	"	"
	Итого:						0,0303	18,18				
5	Гвозди 3,5×90					70		0,5		4028-63*		
	Масса изделия : ≈ 19,0 кг											

1. Изготовление, приемку, паспортизацию, хранение и транспортирование производить по ГОСТ 1005-68 и 11047-72.
2. Выступающие концы гвоздей должны загибаться поперёк волокон древесины.
3. Поз. 2 и 4 допускается изготовлять из древесины лиственных пород.

Гл.инж.пр.	Авигдор	
Нач.отд.	Титов	
Гл.спец.	Горчаков	
Рук.гр.	Стрекалова	
Ст.инж.	Богомолова	

ТП 183-115-119 | 1.2

Щ-20
Щит перекрытия.

Стадия	Масса	Масштаб
Р	19,0	
Лист 8	Листов	

ГИПРОЛЕСПРОМ

Инв.№ подл. | Подпись и дата | Взам.инв.№

Альбом III

Типовой проект 183-115-119/1.2

Расчетная схема

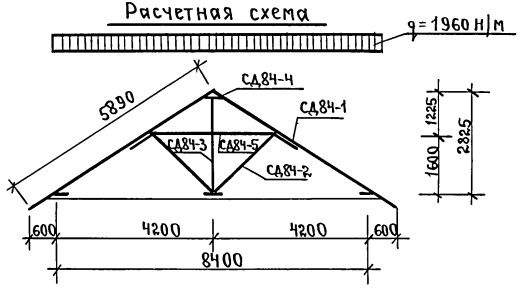

СД-84-5

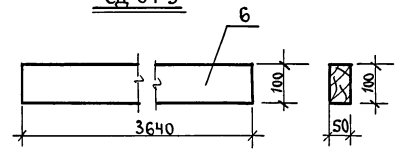

СД-84-3

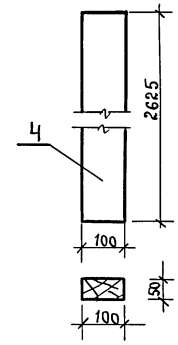

СД-84-1

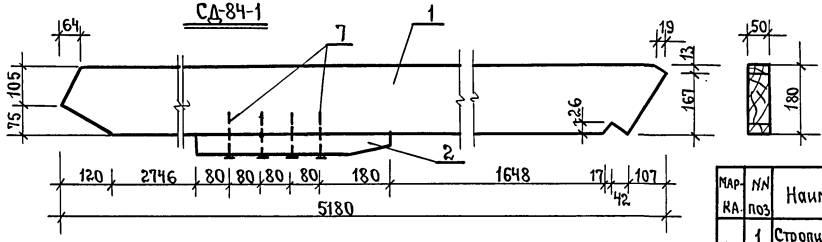

СД-84-2

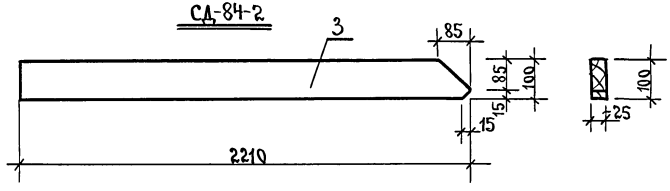

СД-84-4

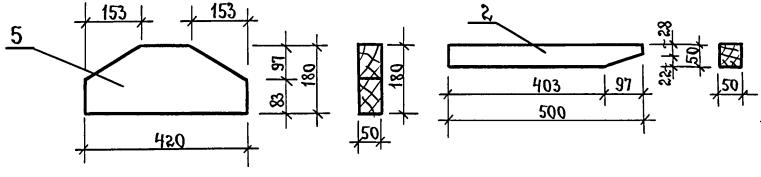

Спецификация.

Марка	№№ поз	Наименование	Сечение в мм. до строжки	Сечение в мм. после строжки	Длина в мм	Объем един. изм. м³	Кол. шт.	Общий объем м³	Масса кг.	Антисептик	ГОСТ	Группа кач-ва древесины	Абс. влаж. %
СД84-1	1	Стропильная нога	50×180	—	5180	0.0466	2	0.0932			8486-66	1	22
	2	Упорный брусок	50×50	—	500	0.0013	2	0.0026			»	1	»
СД84-2	3	Подкос	50×100	—	2210	0.0111	2	0.0222			»	1	»
СД84-3	4	Стойка	50×100	—	2625	0.0131	1	0.0131			»	1	»
СД84-4	5	Накладка	50×180	—	420	0.0038	2	0.0076			»	1	»
СД84-5	6	Затяжка	25×100	—	3640	0.0091	2	0.0182			»	1	»
						Итого		0.1569	94.1				
	7	Гв. К 4.0×100	—	—	—		18		0.5				

Общая масса изделия 94.0 кг.

Гл.инж.пр.	Авигдор	подп.
Нач.отд.	Титов	»
Гл.спец.	Горчаков	»
Рук.гр.	Стрекалова	»
Ст.инж.	Соколова	»

ТП 183-115-119/1.2

СД-84

Стропила.

Стадия	Масса	Масштаб
Р	94.0 кг	

Лист 9 | Листов

ГИПРОЛЕСПРОМ

Инв.№подл. | Подпись и дата | Взам.инв.№

18258-02 14

Альбом II

Типовой проект 183-115-119/1.2

Инв.№подл. | Подпись и дата | Взам.инв.№

ОВ-2К

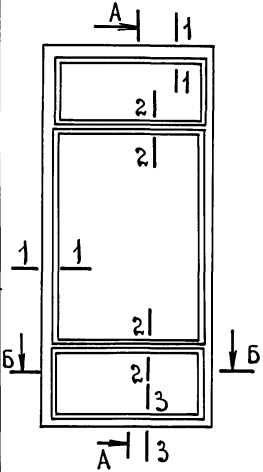

А-А

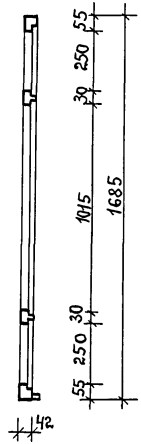

Б-Б

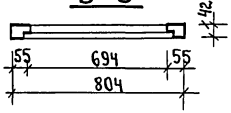

ОБ-100

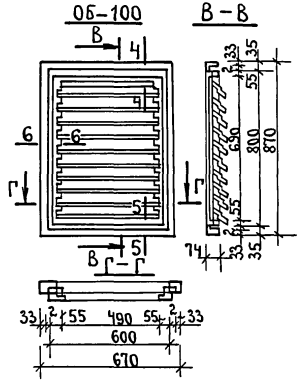

Г-Г

4-4

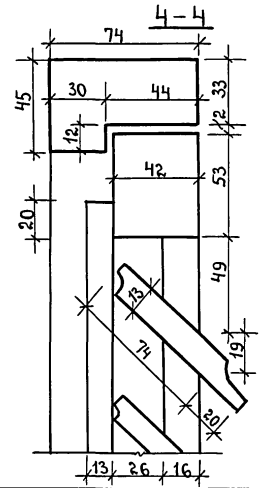

5-5

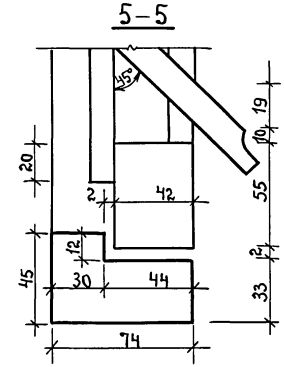

6-6

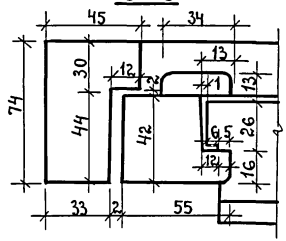

1-1

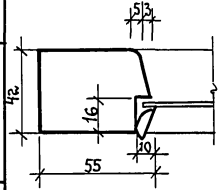

2-2

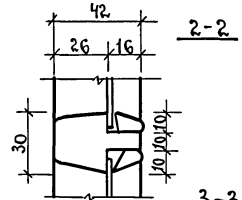

3-3

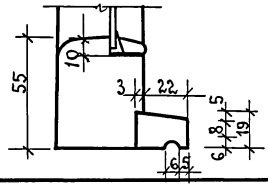

Жалюзи

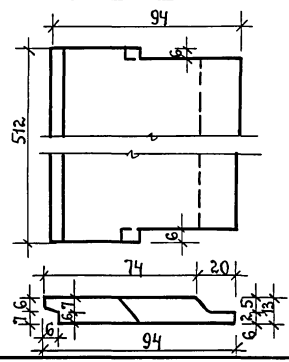

Спецификация
на оконный переплёт веранды ОВ-2К.

NN п.п.	Наименование.	ед. изм.	Кол.
1	Древесина переплета	м³	0.0214
2	Масса изделия	кг.	10.7
3	Площадь переплета	м²	1.35
4	Петли ПНЦ-85 ГОСТ 5088-78	шт.	3
5	Задвижки ЗТ ГОСТ 5091-78	»	2
6	Фиксатор ФК ГОСТ 5091-78	»	1
7	Угольник УП100 » »	»	4
8	Стекло оконное 310×704-2шт. 1140×704-1шт.	м²	1.24
9	Ручка РС-80 ГОСТ 5087-80	шт.	1

Спецификация
на оконный блок фронтона ОБ-100

NN п.п.	Наименование	ед. Изм.	Кол.
10	Древесина коробки	м³	0.0128
11	Древесина жалюзей	м³	0.0087
12	Древесина переплета	м³	0.0093
13	Масса изделия	кг	14.4
14	Площадь переплета	м²	0.48
15	Петли ПНЦ-85 ГОСТ 5088-78	шт.	2
16	Задвижка ЗТ ГОСТ 5090-79	»	2
17	Ручка РС-80 ГОСТ 5087-80	»	1

Приборы на чертеже условно не показаны.

Гл.инж.пр.	Авигдор	подп.
Нач.отд.	Титов	»
Гл.спец.	Горчаков	»
рук.гр.	Стрекалова	»
Ст.инж.	Богомолова	»

ТП 183-115-119/1.2

ОВ-2К оконный переплет веранды.
ОБ-100 оконный блок фронтона.

Стадия	Масса	Масштаб
Р		
Лист 10	Листов	

ГИПРОЛЕСПРОМ

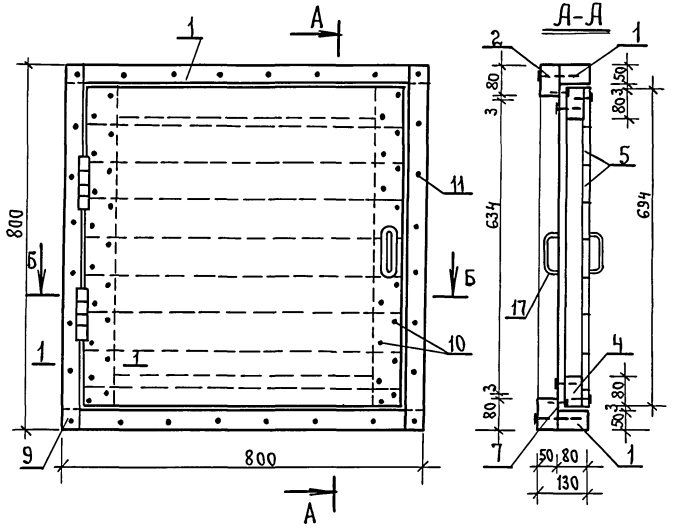

Спецификация.

NN поз	Наименование	Сечение в мм. до строжки	Сечение в мм. после строжки	Длина в мм.	Объем ед-цы м3	Кол-во шт.	Общий объём м3	Масса кг.	Антисептик Антипирир.	ГОСТ	Группа кач-ва древесины	Абсол. влаж. %
1	Брусок коробки	50×80	—	800	0.0032	4	0.0128		ВГХ	8486-66**	3	22
2	——— » ———	50×80	—	720	0.0029	4	0.0116		»	»	3	»
3	Обвязка щита	50×80	—	692	0.0028	2	0.0056		»	»	3	»
4	——— » ———	50×80	—	692	0.0028	2	0.0056		»	»	3	»
5	Обшивка щита	16×100	—	692	0.0011	7	0.0077		»	»	3	»
6	——— » ———	16×100	—	634	0.0010	7	0.0070		»	»	3	»
					Итого:		0.0503	30.18				
7	Плита ДВП изоляц. δ=12.5мм.	30×670				4	0.1м²	1.7		4598-74*		
8	Сталь кровельная	δ=0.8					2.5м²	15.7		19904-74		
9	Гвозди	3.0×70				4		0.02		4028-63*		
10	——— » ———	1.8×40				66		0.05		»		
11	——— » ———	4.0×100				24		0.24		»		
12	Гвозди кровельн.	3.5×40				100		0.28		4029-63		
13	Петли ПНЦ-130					2				5088-78		
14	Ручка РС-100					2				5087-80		
					Масса изделия			38.2 кг.				

Изготовление, приемку, паспортизацию, хранение и транспортирование производить по ГОСТ 11047-72.

Гл.инж.пр	Авигдор	подп.
Нач.отд	Титов	»
Гл.конст.	Горчаков	»
Рук.груп	Стрекалова	»
Вед.инж.	Мещерякова	»

ТП 183-115-119/1.2

Люк на чердак Л-1.

Стадия	Масса	Масштаб
Р		
Лист 11	Листов	

ГИПРОЛЕСПРОМ

Взам.инв.№ | Подпись и дата | Инв.№ подл.

gost.e-ecolog.ru