МИНИСТЕРСТВО УГОЛЬНОЙ ПРОМЫШЛЕННОСТИ СССР

ДНЕПРОГИПРОШАХТ

ПАСПОРТА

на новые технические решения принятые в проектах 1974-1975г.г.

gost.e-ecolog.ru

Паспорт нового технического решения

№ ПТР-ТI930к-II0-I-I

Схема подготовки группы сближенных пологопадающих пластов удлиненными (до 3,0км) столбами по восстанию.

Институт "Днепрогипрошахт", I975г.

УДК 622.274.2

При применении для очистных работ высокопроизводительных механизированных комплексов, для обеспечения надежной и устойчивой работы лав и наиболее рациональной планировки горных выработок, подготовка пластов осуществляется удлиненными (до 3,0км) столбами, которые отрабатываются по направлению восстания. Длина столбов соответствует длине шахтного поля (блока) по линии падения пластов. Для возможности отработки пластов по указанной схеме, от места пересечения пластов вертикальными стволами, вскрывающими шахтное поле (блок) у верхней границы, по направлению простирания проходятся панельные (откаточный и конвейерный) штреки.

Вдоль нижней границы шахтного поля (блока) по простиранию проходятся дренажные штреки, которые соединяются со стволами квершлагами. Между панельными и дренажными штреками пластов по линии их падения проходятся выемочные штреки.

Для обеспечения нормативных сроков по доставке людей к очистным забоям и вывода людей при пожаре на участке, а также для обеспечения нормального проветривания при проходке выемочных штреков в середине поля, в направлении простирания, проходится полевой штрек, который соединен со стволами квершлагом, а гезенками соединяется с выемочными штреками. При отработке столбов полевой штрек надрабатывается.

Подготовленный столб отрабатывается угледобывающим комплексом за I,5–2 года без перемонтажа.

Условный экономический эффект составляет 3,0 млн.рублей.

На I картах, карта I

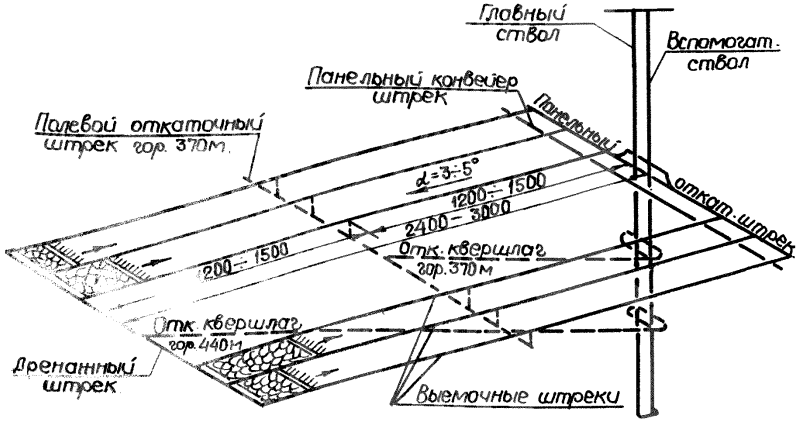

Шахта Западно-Донбасская № 34,
[illegible]водственное объединение „Павлоградуголь"

Чертеж № ТI930к-II0-I-I

Начальник отдела		Исполнитель		Начальник техотдела	
[illegible]ия	Холин Г.В.	фамилия	Бабанин В.А. Гридин А.Д.	фамилия	Резун В.Д.

Паспорт нового технического решения

№ ПТР -PI863-I38-I-84

КРЕПЛЕНИЕ СОПРЯЖЕНИЙ ГОРНЫХ ВЫРАБОТОК НАБРЫЗГБЕТОНОМ

Институт "Днепрогипрошахт", 1974

УДК 622.28I.4К-7

При креплении выработок монолитным бетоном большой объем работ приходится на монтаж и демонтаж опалубки. Трудоемкость этого процесса составляет до 70% общих трудозатрат на возведение бетонной крепи. Поэтому перспективность безопалубочного бетонирования очевидна.

Сопряжение горных выработок проходится в песчаниках крепостью (по проф. Протодьяконову) f=I0-I4. Крепление сопряжени осуществляется комбинированной крепью-анкера с набрызгбетоном.

Для анкерной крепи принята металлическая распорная штанга ЭС-I конструкции к-та"Эстонсланец" длиной I,2м. Три анкера закрепляют в кровле выработки в один ряд. Расстояние между рядами анкерной крепи Iм. Анкеры выполняют роль временной крепи при проходке выработки.

Набрызгбетонная крепь возводится "сухим" способом, машиной М-60. Толщина набрызга 30 мм.

Набрызгбетон состоит из цемента, песка, гранитной крошки, воды, ускорителя схватывания и твердения. Содержание цемента в $Iм^3$ сухой смеси -300кг, содержание гранитной крошки в заполнителе 30-40% от объема песка. Для приготовления смеси принимать сульфатостойкий портландцемент марки "400" ГОСТ-I0I78-62, гранитную крошку крупностью 2-8мм, крупнозернистый песок без глинистых включений. Вода для затворения и поливки набрызгбетона должна соответствовать требованиям ГОСТ4797-69. Водоцементное отношение (В:Ц) составляет 0,4 - 0,5

Достоинства набрызгбетонной крепи следующие: высокий уровень механизации, возможность оперативного изменения толщины крепи посредством многократных набрызгов, что может быть вызвано горнотехническими условиями. Указанные достоинства набрызгбетонной крепи приводят к снижению ее стоимости по сравнению с опалубочным бетоном при эквивалентной несущей спо-

На I картах, карта I

технология и механизация ее возведения" с учетом потерь (25%) набрызгбетона от отскока предлагаемая крепь дешевле эквивалентной анадуосчной крепи на 34-37%.

Применение набрызгбетонной крепи в сочетании с анкерами возможно в широком диапазоне горнотехнических условий.

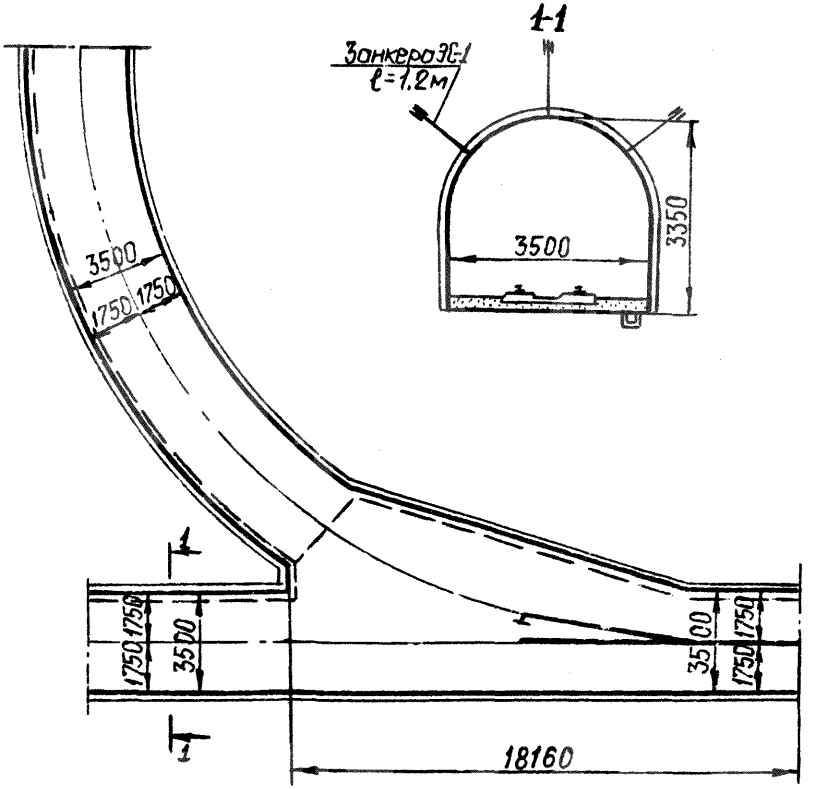

Шахта „Нагольчанская" № I-2 комбината „Донбассантрацит"

Чертеж № PI663-I38-I-84

Начальник отдела		Исполнитель		Начальник техотдела	
фамилия	Холин Г.В.	фамилия	Недмедев И.М. Бойко А.А. Лазебник С.И.	фамилия	Резун В.Д.
подпись		подпись		подпись	

Паспорт нового технического решения

№ ПТР -IP2450-223-I-3

Подсистема " Проветривание" АСУП шахты.

Институт "Днепрогипрошахт", 1974г.

УДК 622.4:65.011.56

Для рационального распределения и использования воздуха, а также для разжижения метана до безопасных концентраций предусмотрено автоматизированное управление проветриванием шахты.

I этап внедрения:

- управляющим звеном подсистемы является диспетчер, определяющий необходимость регулирования и осуществляющий это регулирование;

II этап внедрения:

- подсистема замыкается на управляющую вычислительную машину М 6000.

Проектом предусмотрена установка датчиков количества воздуха ДКВ-I и регуляторов расхода воздуха РРВ-2, разработанных Днепропетровским горным институтом им. Артема. (Опытная партия датчиков выпущена Днепропетровским заводом шахтной автоматики, опытная партия регуляторов выпускается Антрацитовским рудоремзаводом).

Аналоговый сигнал от датчиков поступает в комплекс М 6000, где сравнивается с заданным значением расхода воздуха. Сигнал об отклонении выдается диспетчеру, который изменяет пропускную способность исполнительных устройств РРВ-2 для достижения заданного режима. Кроме того, диспетчер оперативно вмешивается в процесс проветривания в аварийных ситуациях. Передача сигналов IУ-IС производится с помощью аппаратуры IКУ-2. Предусматривается автоматический пропуск шахтного электровозного транспорта через регулирующие устройства, при этом, закрытие двери диспетчером во время прохождения состава исключается.

Экономический эффект от внедрения АСУП шахты совместно с подсистемой "Проветривание" - I30,0 тыс.руб. в год.

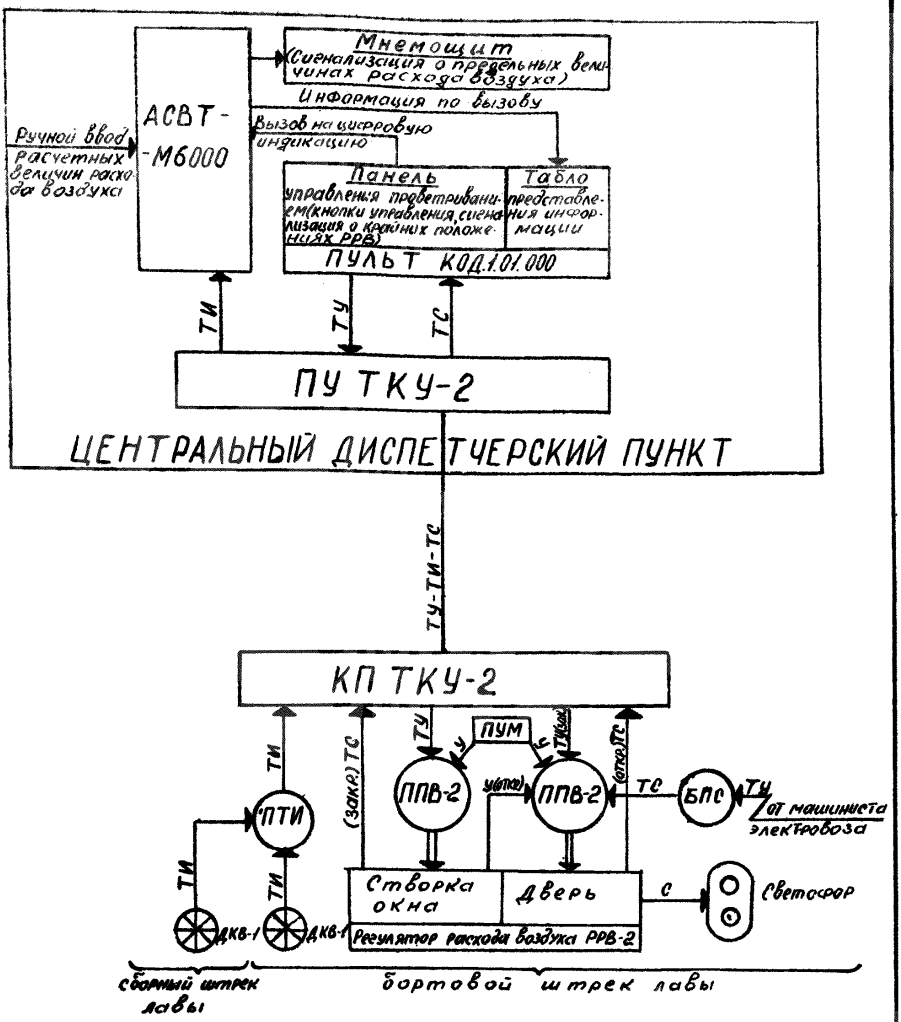

Функциональная схема подсистемы "Проветривание"

Шахта "Самарская" треста "Павлоградуголь"

Чертеж № IP2450-223-I-3, IP2450-223-IБ-4

Начальник отдела ЭИС		Исполнитель		Начальник техотдела	
фамилия	Петренко В.К.	фамилия	Гиткис Р.Г. Каблоцкий В.С. Селин В.Н. Волкова Л.И.	фамилия	Резун В.Д.
подпись		подпись		подпись	

Паспорт нового технического решения

№ ПТР _IP2450-223-П-I

Централизованное диспетчерское управление энергоснабжением шахты в комплексе с автоматической газовой защитой (АГЗ)

Институт "Днепрогипрошахт", 1974г.

УДК 622:621.313

Проект предусматривает:

- автоматизацию ЦПП и РПП-6кВ в шахте с помощью блоков АПВш и АВРш;
- централизованное управление подземными подстанциями с помощью аппаратуры телемеханики ИКУ-2 и поверхностной подстанцией по многоканальной схеме;
- использование в качестве средств представления информации секций энергоснабжения энергощита в составе диспетчерского комплекта КОДИ Быковского экспериментального завода средств автоматики;
- комплексную автоматическую газовую защиту (АГЗ) электрооборудования очистных и подготовительных забоев с воздействием от аппаратуры АМИ-3 на отключение высоковольтных ячеек РВД-6.

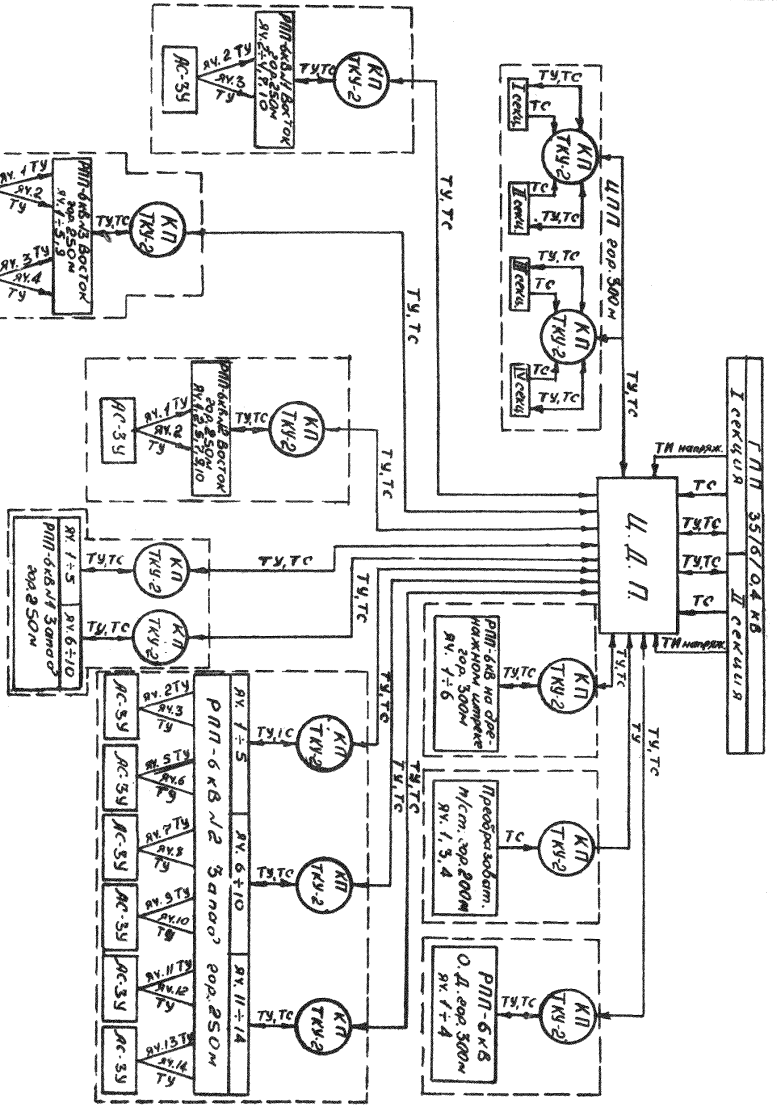

Шахта "Самарская" треста " Павлоградуголь"

Чертеж № IP2450-223-П-I

Начальник отдела ЭМС		Исполнитель		Начальник техотдела	
фамилия		фамилия	Гиткис Р.Г. Каблоцкий В.С. Герасимович В.	фамилия	
подпись					

Паспорт нового технического решения

№ ПТР -ПI857-2I6-3-I

Двухярусная подстанция 35/6кВ

Институт "Днепрогипрошахт", I974г.

УДК

Разрез I-I

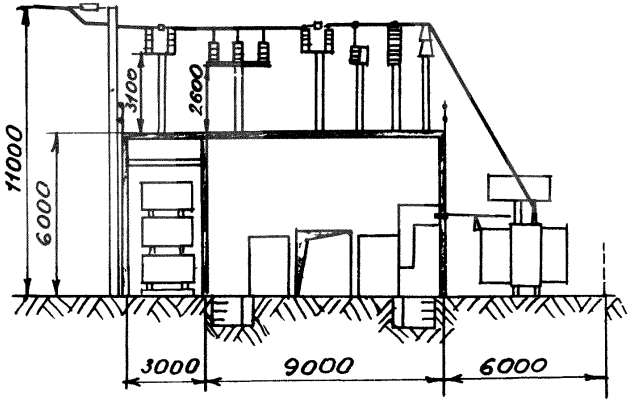

Необходимость разработки двухярусной подстанции 35/6кВ вызвана условиями блокирования подстанции с другими зданиями шахты и уменьшения размеров промышленной площадки, располагаемой на ценных для сельского хозяйства землях.

Проектом предусматривается сооружение закрытого одноэтажного здания распределительного устройства 6кВ, имеющего обычную компоновку помещений, но отличающегося усиленной прочностью несущих стеновых конструкций и плоской крыши. На уровне планировки площадки открыто устанавливается два силовых трансформатора 35/6кВ.

На крыше здания подстанции размещаются железобетонные и металлические конструкции для крепления электрооборудования 35кВ, электрические соединения которого выполняются без силовых выключателей по упрощенной схеме.

Преимуществами новой конструкции подстанции 35/6кВ явля-

площади застройки, удобства блокирования с другими зданиями поверхности.

Площадь застройки, по сравнению с жилым проектом подстанции № 407-3-158, уменьшена с 0,23 до 0,06га.

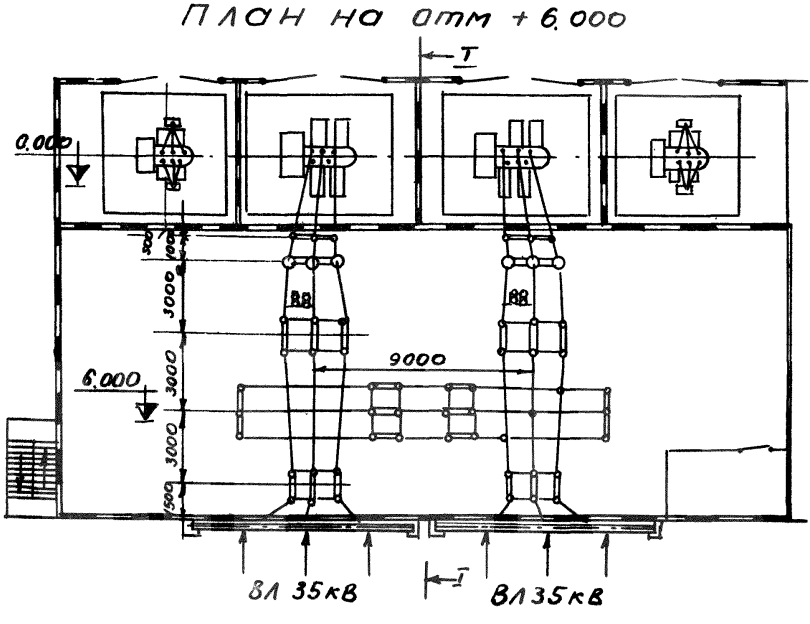

Шахта Западно- Донбасская - 6/42
треста"Павлоградуголь"

Чертеж № ПI857-2I6-3-I

Начальник отдела		Исполнитель		Начальник техотдела	
Фамилия	Петренко В.К.	Фамилия	Кутовой, Соболева, Годованик	Фамилия	Резун

Паспорт нового технического решения

№ ПТР I856-542-502Б-0ICБ

Очиститель нижней ветви ленты конвейера

Институт "Днепрогипрошахт", I975г

УДК 622.647.2:62.766

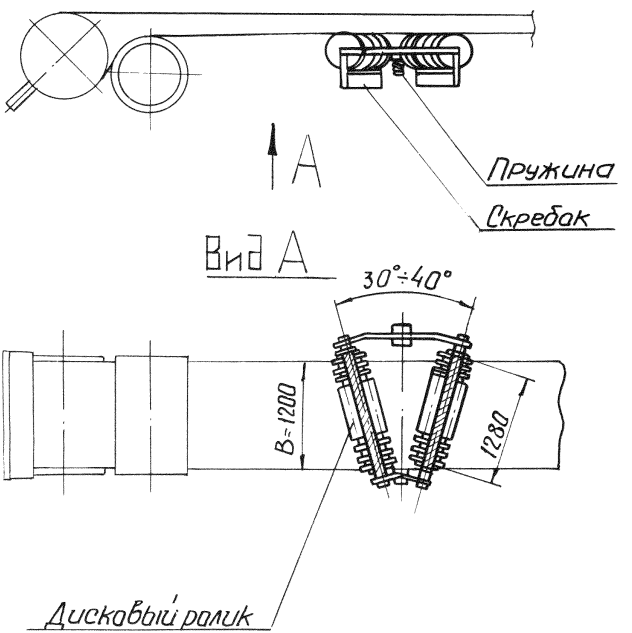

Очиститель разработан по принципу запатентованного устройства для очистки ленты конвейера Московского горного института (авторское свидетельство № II77I03/22-3). Устанавливается он под нижней ветвью ленты у приводного барабана.

Очиститель состоит из 2-х наборов резиновых дисковых роликов, установленных друг к другу и к ленте под углом. Такая установка их улучшает очистку ленты и предотвращает ее сход.

Чертежи настоящего очистителя выполнены для шахты Западно-Донбасская № 25/26.

Шахта Западно-Донбасская №25/26 треста "Павлоградуголь"

Чертеж № I856 -542-502Б-0ICБ

Начальник отдела ОПО		Исполнитель		Начальник техотдела	
фамилия	Манжула	фамилия	Губа Ефименко	фамилия	Резун

Паспорт нового технического решения

№ ПТР -22I6к-542-II57-06СБ

Отклоняющий барабан ленточного конвейера

Институт "Днепрогипрошахт", I975г

УДК 622.647.2

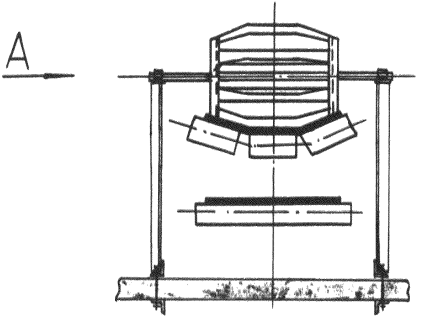

Вид А

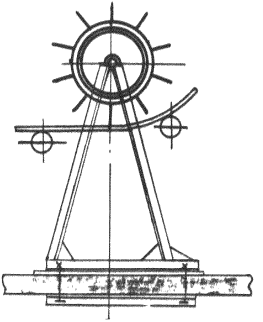

Отклоняющий барабан ленточного конвейера (авторское свидетельство № 383664), обеспечивает центрирование желобчатой ленты и местный перегиб ленточного конвейера, исключив большое расстояние для размещения радиуса изгиба ленты.

Настоящий барабан выполнен для ширины ленты В=650мм.

Шахта им. Изотова комбината „Артемуголь"

Чертеж № 2216к-542-II57-060В

Начальник отдела ОПО		Исполнитель		Начальник техотдела	
фамилия	Манжула	фамилия	Ермилов Ефименко	фамилия	Резун

Паспорт нового технического решения

№ ПТР I979-327-932СБ

Ворота раздвижные

Институт "Днепрогипрошахт", I975г.

УДК 622.0I4.5

В типовых проектах раздвижных ворот предусматривают установку их снаружи надшахтного здания, с тем чтобы не увеличивать габариты надшахтного здания или тамбура. Направляющая дверм выходит за пределы здания и для безопасности с обеих сторон делают ограждение, кроме этого направляющие ворот под действием атмосферных осадков быстро ржавеют, возникает необходимость установки специального защитного козырька. В стенах здания пробивались отверстия для пропуска канатов и присоединения их к приводу. Конструкция ворот выходила за габариты здания.

Ворота, рабочие чертежи которых выполнены по шахте им.Дзержинского, дают возможность установки их внутри надшахтного здания или тамбура.

В отведенном положении ворота занимают габарит в 2 раза меньше, что дает возможность установки их в стесненных местах.

На I карт., карта I

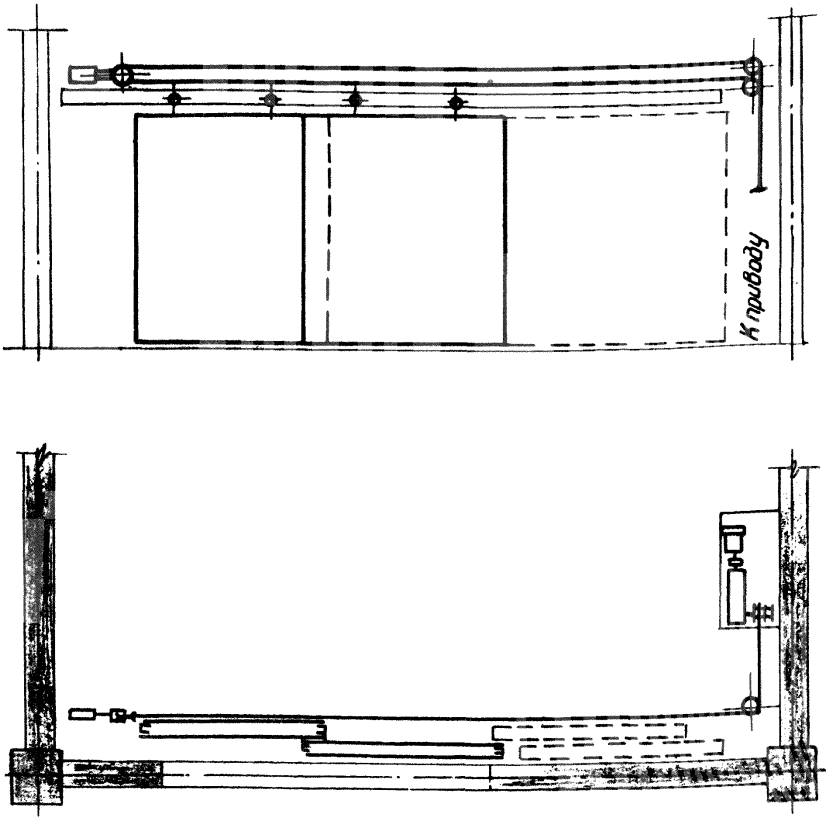

Шахта им.Дзержинского комбината „Артемуголь"

Чертеж № I979-327-932СБ

Начальник отдела ОПС		Исполнитель		Начальник техотдела	
фамилия	Манжула	фамилия	Окман Черкасский	фамилия	Резун В.Д.
подпись		подпись	Олейникова		

Паспорт нового технического решения

№ ПТР I856-327-I7СБ, I856-327-29СБ

Двери стволовые герметические раздвижные для посадки людей в один или два этажа клети.

Институт "Днепрогипрошахт", I975год

УДК 622.67.078.32

Двери стволовые герметические выполнены раздвижными. Каждый подъем оборудован самостоятельными дверьми. Привод дверей индивидуальный, при помощи шкива трения. Натяжение канатов регулируется подпружиненным блоком натяжки, что обеспечивает мягкое безударное закрывание дверей. Створки дверей своими подвесными роликами перекатываются по направляющим. Направляющие в разделе станка копра где заводится клеть - поворотные.

Открыв двери и повернув направляющие можно производить вспомогательные операции; заводку длинномерных материалов в ствол, подвешивание к клети негабаритных грузов, замену клети.

Принятая конструкция дверей и схема расположения привода позволяет двери применять при посадке людей в один (см.карту 2) или два этажа клети (см. карту 3).

Конструкция и схема расположения привода дверей I-го и 2-го этажей аналогична.

Отличаются двери направляющими и несущими конструкциями. (кронштейнами).

При заданных междуэтажных размерах клети, принятая конструкция дверей и схема расположения привода позволили разместить двери I-го этажа под посадочной площадкой дверей 2-го этажа, вследствии этого, при открытых дверях, можно производить одновременную посадку людей в I-й и 2-й этаж клети без ее перестановки.

Открыв двери I-го и 2-го этажей и повернув направляющие, можно производить следующие вспомогательные операции:

Заводку длинномерных материалов в ствол, подвешивание к клети негабаритных грузов, замену клети.

На ____ картах, карта I

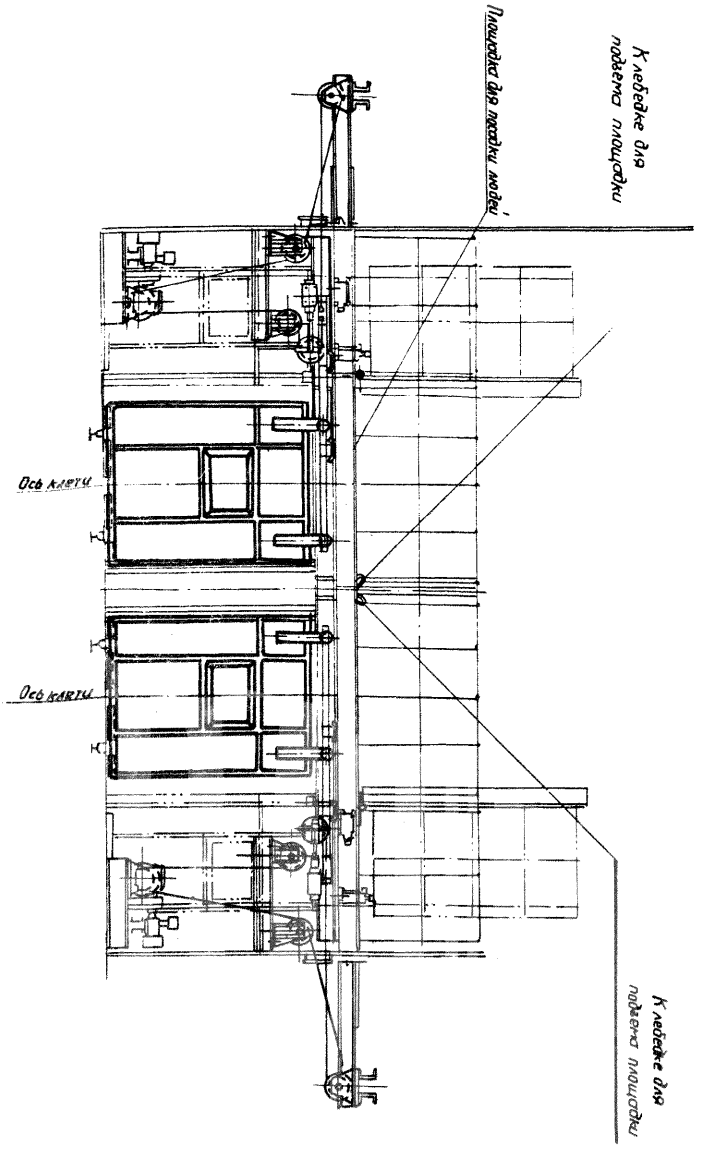

Шахта Западно-Донбасская № 25/26 треста "Павлоград-уголь"

Чертеж № I856-327-I7СБ, I856-327-29СБ

Начальник отдела ОПС		Исполнитель		Начальник техотдела	
фамилия	Манжула В.И.	фамилия	Гроссман И.Л.	фамилия	Резун В.Д..
подпись		подпись			

Паспорт нового технического решения

№ ПТР 1856-327-17СБ; 1856-327-29СБ

Двери стволовые герметические раздвижные для посадки людей в один или два этажа клети.

Институт Днепрогипрошахт, 1975год

УДК 622.67.078.32

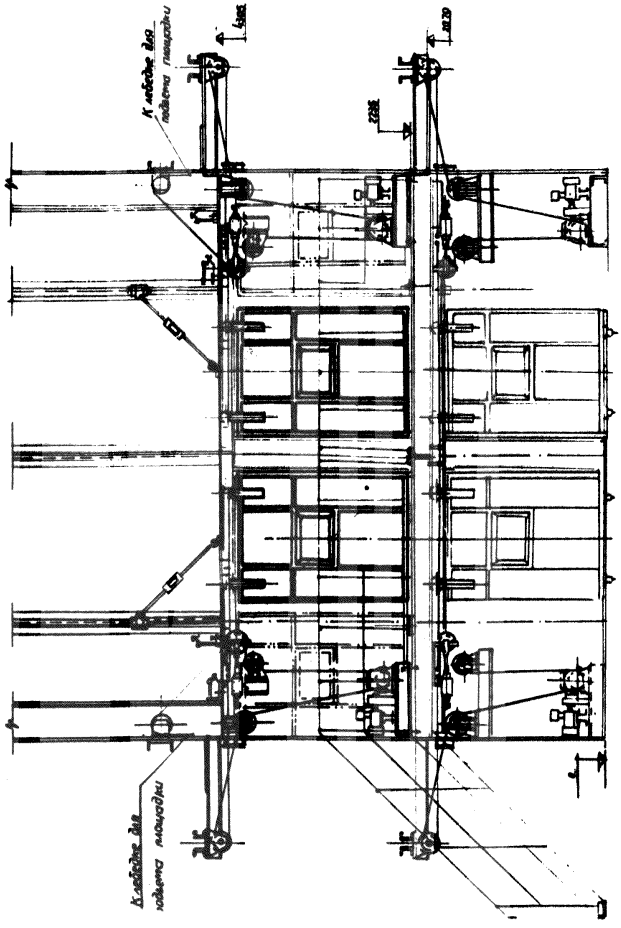

На ____ картах, карта 2

Шахта "Западно-Донбасская" №25/26
треста "Павлоградуголь"

Чертеж № I856-327-I7СВ1 I856-327-29СВ

Начальник отдела ОПО		Исполнитель		Начальник техотдела	
фамилия	Манжула В.И.	фамилия	Гроссман И.Л.	фамилия	Резун В.Д.
подпись		подпись		подпись	

Паспорт нового технического решения

№ ПТР I979-399-936СБ

Выталкиватель к агрегату АВК-2

Институт"Днепрогипрошахт", I975г.

УДК 622.675.42

С помощью наст.выталкивателя обеспечивается обмен вагонеток в клетях. Установка выталкивателя на агрегатах АВК-2 конструкции института Донгипроуглемаш, позволяет:

I. Производить безударный обмен вагонеток в клетях.

2. Производить принудительную выдачу выталкивателем вагонетки из клети.

3. Производить механизированную выдачу вагонетки из клети при отсутствии вагонеток перед клетью.

Существенной особенностью конструкции выталкивателя является то, что из длинной клети (4000мм) выталкивается малая вагонетка (ВГI,6-600).

На I картах, карта I

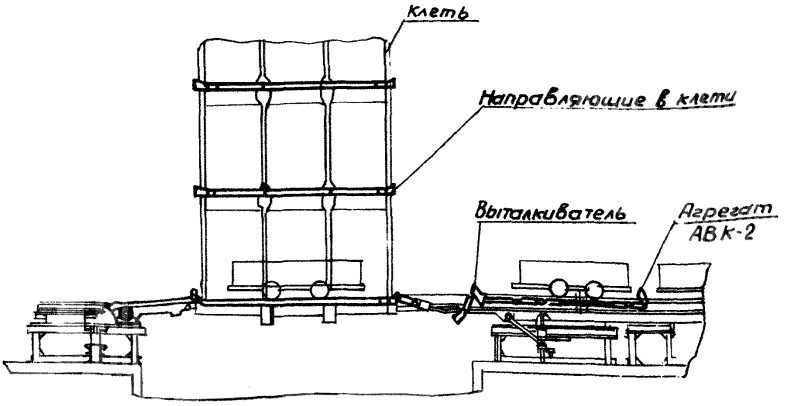

Шахта им. Дзержинского комбината "Артемуголь"

Чертеж № I979-399-936СБ

Начальник отдела ОПО		Исполнитель		Начальник техотдела	
фамилия	Манжула В.И.	фамилия	Черкасский ЭА	фамилия	Резун В.Д.

Паспорт нового технического решения

№ ПТР P2004-628-IAP-Ia

Шахта "Мусинская" с ОФ им. 50-летия Великой Октябрьской социалистической революции комбината "Донбассантрацит"

НАДШАХТНОЕ ЗДАНИЕ СТВОЛА № 3

Институт, Днепрогипрошахт, 1974г.

УДК 622.0I4.5

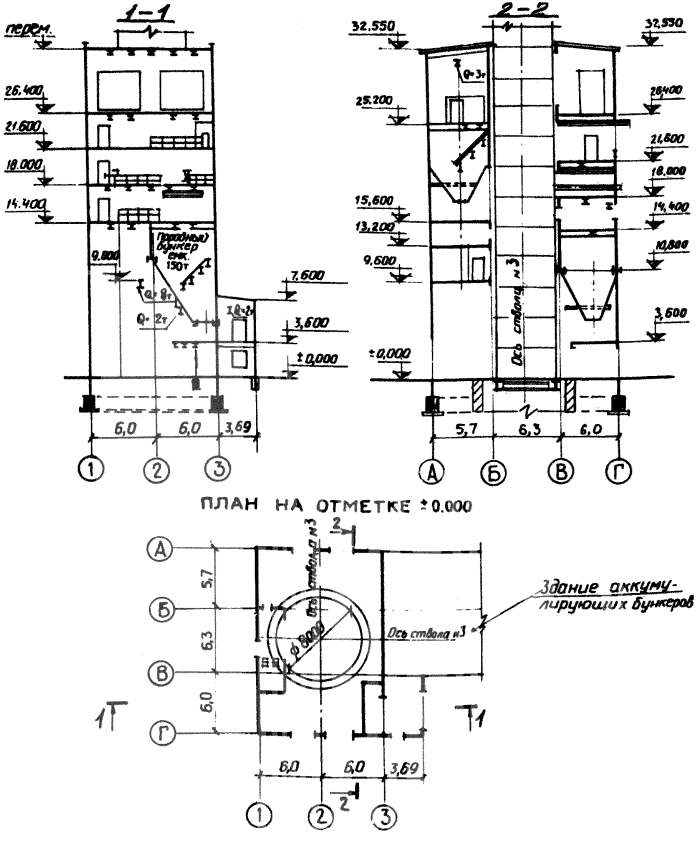

На I картах, карта I

Стены здания возводятся в скользящей опалубке из монолитного железобетона. Вертикальные железобетонные стены угольного и породного бункеров также возводятся в скользящей опалубке. Воронки бункеров - металлические. Перекрытия - железобетонные плиты по металлическим балкам, опирающимся на столики, привариваемые на монтаже к закладным деталям в железобетонных стенах здания.

Отепление наружных стен предусматривается пенобетонными плитами, укладываемыми в скользящую опалубку.

Преимущество конструктивного решения - индустриализация строительных работ и экономичность по сравнению с решением в сборном железобетоне.

Строительный объем здания 8200м^3

Площадь застройки здания 250 м^2.

Чертеж № Р2004-628-IAP-Iа

Начальник отдела ОПО		Исполнитель		Начальник техотдела	
фамилия	Леонов К.Е.	фамилия	Соловьева Колупанов	фамилия	Резун
подпись		подпись		подпись	

Паспорт нового технического решения

№ ПТР Р2440-625КМ-Iа-I

УКОСНЫЙ КОПЕР

Институт "Днепрогипрошахт" I974г

УДК 622.673.2

Металлический копер ствола № I запроектирован для специфических условий Солигорского калийного комбината. Конструкция копра учитывает повышенную агрессивность среды, а именно:

а) станок запроектирован рамной конструкции с гладкой внутренней обшивкой, исключающей накапливание калийной руды;

б) подшкивная площадка запроектирована из балок листовой конструкции, что сократило количество элементов копра и улучшились условия эксплуатации (доступ для осмотра и окраски).

Характеристика копра

Род подъема	Одноканатный
Подъемный сосуд	Полок грузовой универсальный
Расстояние от нуля до центра шкива	40м
Диаметр шкива	5000 мм
Уровень приемной площадки	± 0,000
Вес металлоконструкций копра	220т

На I картах, карта I

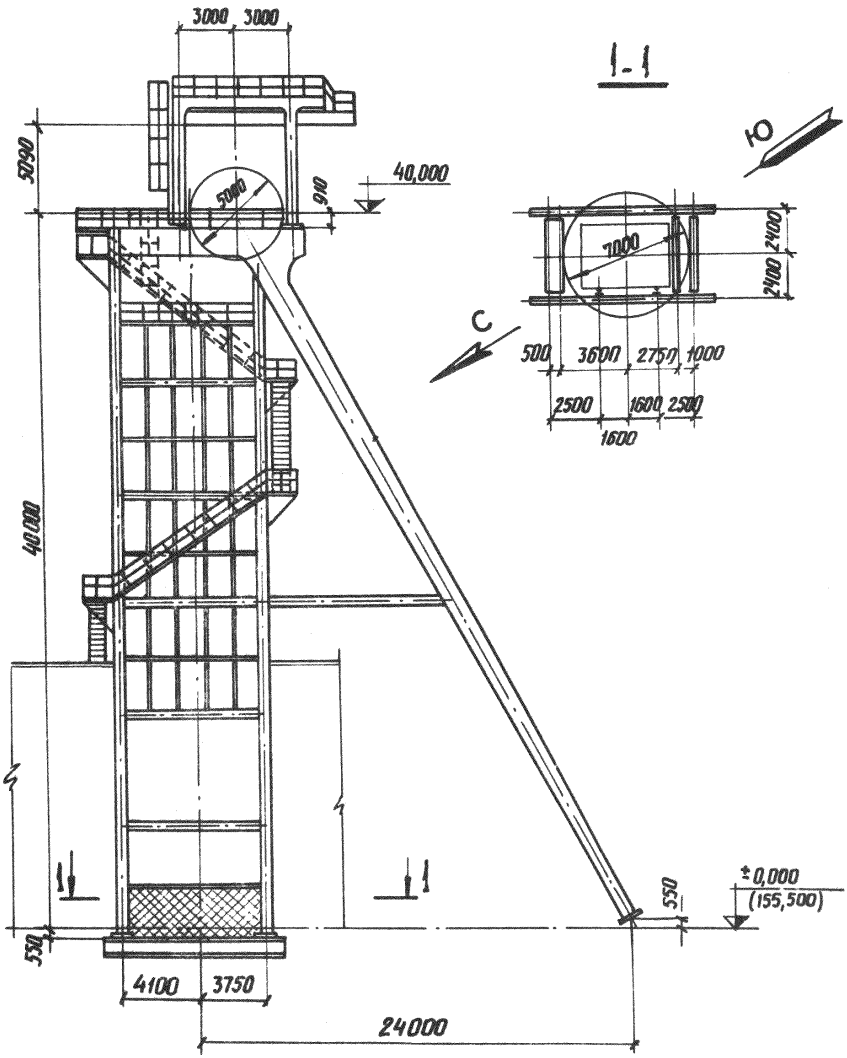

IУ. Солигорский калийный комбинат

Чертеж № Р2440-625КМ-Ia-I

Начальник отдела ПС		Исполнитель		Начальник техотдела	
фамилия	Леонов К.Е.	фамилия	Золотарев С.Ф. Кравец А.Е.	фамилия	Резун В.Д.
подпись		подпись		подпись	

Паспорт нового технического решения

№ ПТР-Р2440-625-I6-I

УКОСНЫЙ КОПЕР

Институт "Днепрогипрошахт" I974г.

УДК 622.673.2

Металлический копер ствола № 2

Запроектирован для условий Солигорского калийного комбината. Конструкции копра учитывают повышенную агрессивность среды.

Принятая в проекте рамная конструкция элементов головки укосины и станка, наилучшим образом обеспечивает условия эксплуатации и текущего содержания копра, а также условия изготовления и монтажа.

Несущие конструкции станка копра совмещают также и функции обшивки. Сплошностенчатая конструкция элементов копра делает их в меньшей степени подверженными воздействию агрессивной среды и более доступными для очистки и окраски, чем решетчатая конструкция копров, применяемая обычно на предприятиях угольной промышленности.

Характеристика копра

Род подъема	Два одноклетевых подъема
Подъемные сосуды	Клети с противовесами
Отметка нижнего шкива	+ 40.000
Отметки верхнего шкива	+ 53.000
Диаметр шкива	5000мм
Разрывное усилие в канате	I75 т
Проводники	Деревянные 200х200

На I листах, карта I

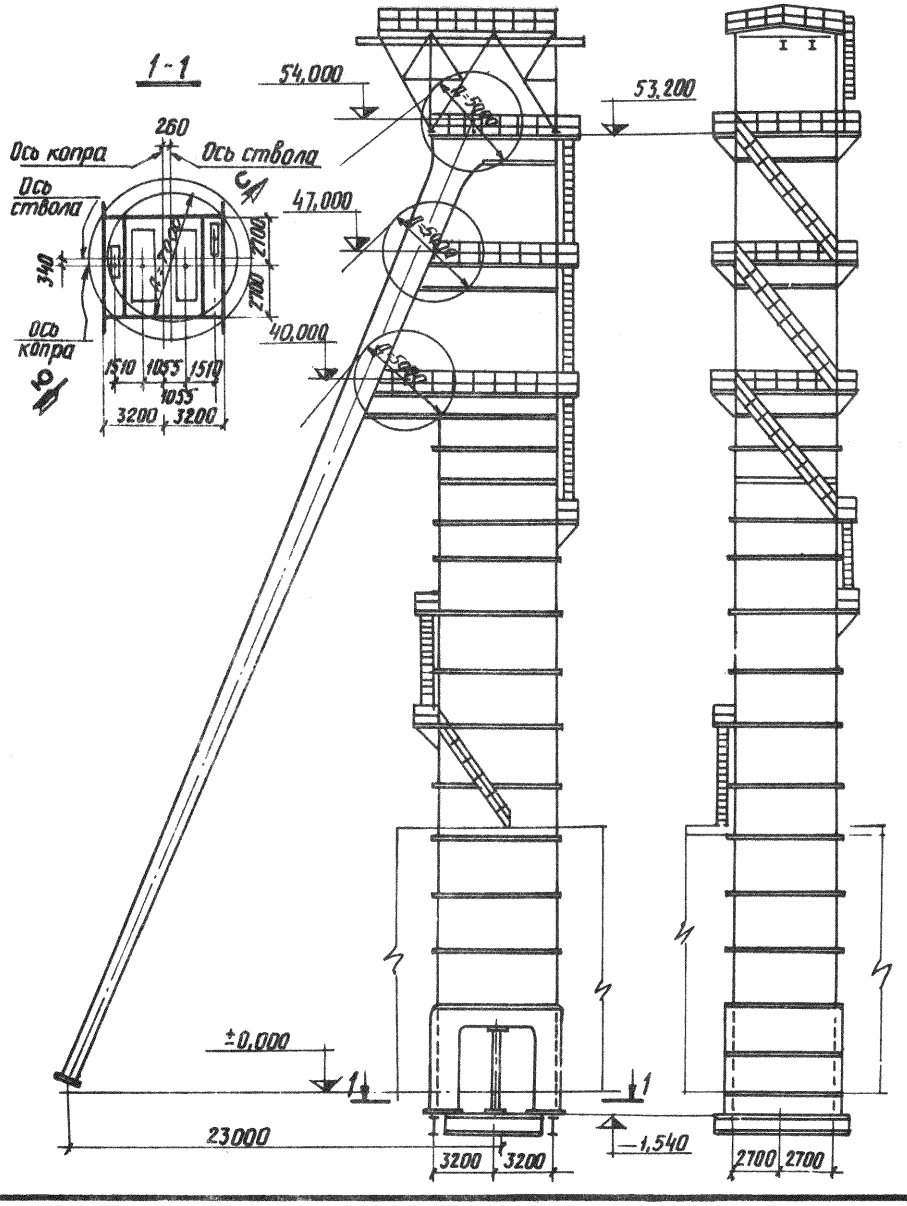

IУ Солигорский калийный комбинат

Чертеж № Р2440-625-Iб-I

Начальник отдела ОПС		Исполнитель		Начальник техотдела	
фамилия	Леонов К.Е.	фамилия	Хлебникова Н.Е. Пархоменко А.	фамилия	Резун В.Д.

Паспорт нового технического решения

№ ПТРТ -623-I-I

Проект АБК разработан для строительства во II климатической зоне с посадкой в суглинистые непросадочные грунты естественной влажности при нормативном давлении - 2 кг/см^2

Степень долговечности II
Степень огнестойкости II
Класс здания II

Институт "Днепрогипрошахт", 1975г

УДК 622.014.5

ГЛАВНЫЙ ФАСАД

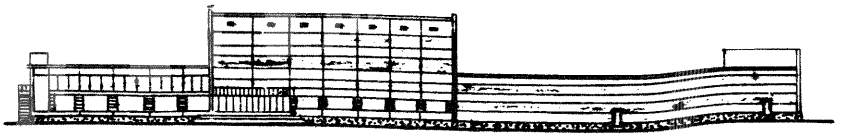

ПЛАН 1-го ЭТАЖА

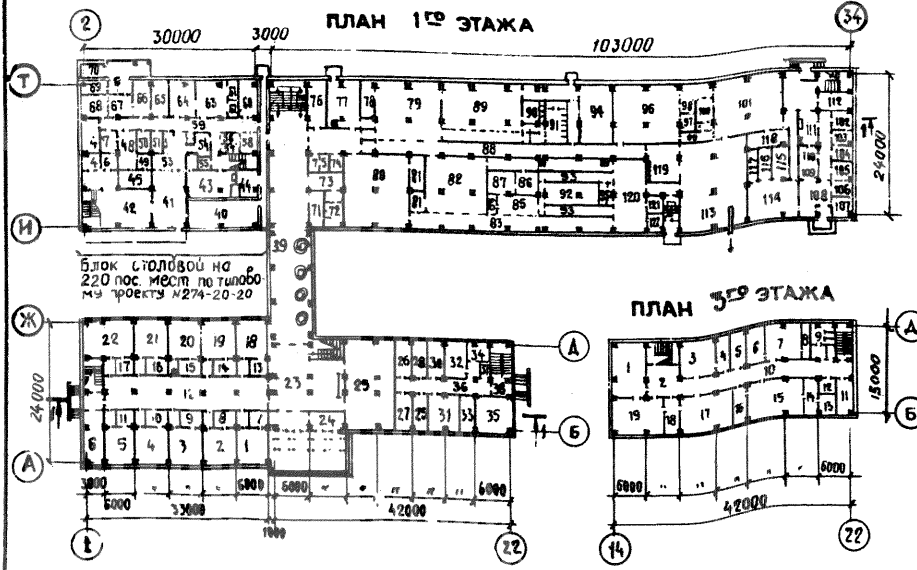

ПЛАН 5-го ЭТАЖА

I-I

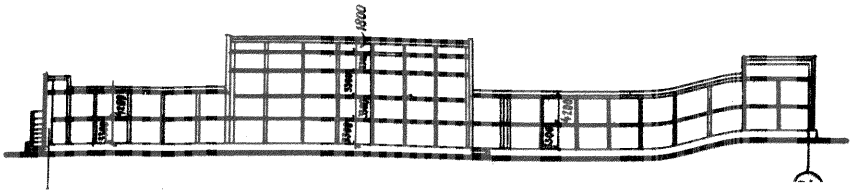

На 3 картах, карта I

ПЛАН II-го ЭТАЖА

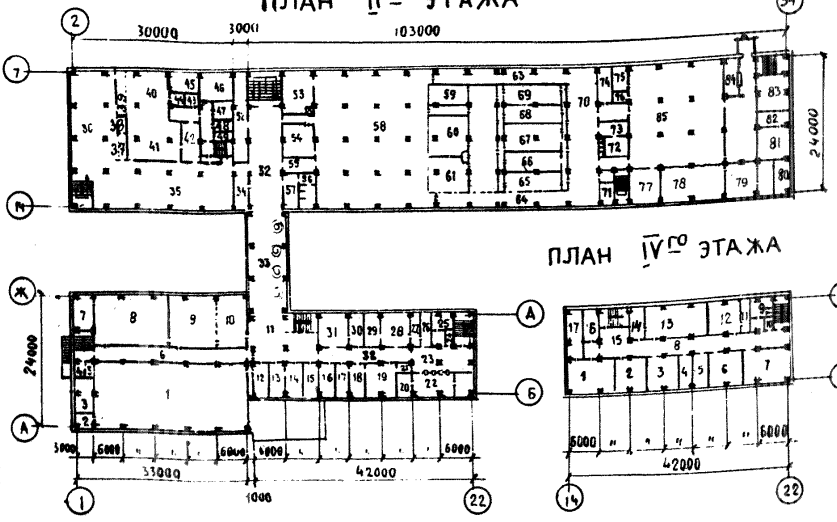

ПЛАН IV-го ЭТАЖА

ПЕРЕЧЕНЬ ПОМЕЩЕНИЙ

№№ п.п.	Наименование	площ. м²
	ПЛАН I-го ЭТАЖА	
1-22	I Нарядные добычных участков с кабинетами нач. участков	700,4
	II Вестибюльная группа помещений.	
23	Вестибюль	133
24	Мойка обуви	18
25	Гардеробная уличной одежды	134
	АТС на 300 номеров	
26	Кабинет нач. АТС	16,8
27	Передаточный стол	16,8
28	Мастерская	16,8
29	Кроссовая	16,8
30	Регулировочная	16,8
31	Автозал	33,6
32	Аккумуляторная	29,44
33	Генераторная	16,8
34	Кислотная	12

№№ п.п.	Наименование	площ. м²
35	ЛАЗ	36
36	Коридор	32,8
37	Санузел	7,2
38	Тамбур	9
	IV Подсобные службы столовой на 220 посадочных мест (ГП № 274-20-20)	
39	Переходная галерея	10,8
40	Техническое помещение	60
41	Магазин кулинарии	12,8
42	Вестибюль	48,7
43	Женская гардеробная	54,8
44	Охлаждаемая камера и камера отходов	14,4
45	Гардеробная верхней одежды	16,8
46	Санузлы	18
47	Охлаждаемые камеры	36
48	Кладовая сухих продуктов	24
49	Электрощитовая	9,0
50	Кладовая буфета	6,0

Проект АБК для обслуживания 2000 трудящихся

Чертеж № Т-623-I-I

Начальник отдела ПС		Исполнитель		Начальник техотдела	
фамилия	Леонов К.Е.	фамилия	Дебелый Н.С.	фамилия	Резун В.Д.

Паспорт нового технического решения

№ ПТР Т -623-I-I

Проект АБК для обслуживания 2000 трудящихся

Институт "Днепрогипрошахт" 1975г.

УДК 622.014.5

На 3 карт., карта 2

NN п.п.	Наименование	Площ. м²
51	Кладовая инвентаря	8,0
52	Моечная инвентаря	8,0
53	Подсобное помещение магазина	18,0
54	Мужская гардеробная	16
55	Кладовая	6,2
56	Женский санузел	7,8
57	Мужской санузел	3,6
58	Кабинет директора	12,0
59	Коридор	48,0
60	Контора	18,0
61	Моечная	6,0
62	Кладовая	6,0
63	Цех мучных изделий	15,0
64	Мясо-рыбный цех	15,0
65	Овощной цех	18,0
66	Кладовая овощей	18,0
67	Загрузочная	22,0
68	Охлаждаемая камера	17,6
69	Машинное отделение холод	5,0
70	Кладовая тары	12,9
	V Банная часть АБК	
71	Парикмахерская	18,0
72	Санузлы	18
73	Курительная	16,8
74	Комната техперсонала	7,8
75	Санузел	10,2
76	Начальник АБК	24,0
77	Кладовая чистой рабочей одежды	48,0
78	Комната отдыха	18,0
79	Гардеробная домашней одежды женщин поверхности на 150 мест	116,0
80	Гардеробная домашней и чистой рабочей одежды мастеров	139,2
81	Комнаты отдыха	29,4
82	Гардеробная домашней и чистой рабочей одежды ИТР на 100 мест	116,0
83	Коридор	72,8
84	Пульт управления	5,6
85	Полотенечная	28,0
86	Полотенечная	18,4
87	Фотарий ПРК-2	16,0
88	Коридор	96,8
89	Гардеробная рабочей одежды женщин поверхности на 150 мест	118,4
90	Сушилка	11,2
91	Душевая с санузлом	30,4
92	Парильная	30,0
93	Две душевых	50,9
94	Бойлерная	58,0
95	Санузлы	3,6

NN п.п.	Наименование	Площ. м²
97	Комната быта	7,3
98	Комната отдыха	7,8
99	Душевая и санузел	20,4
100	Сушилка	12
101	Гардеробная рабочей одежды мужчин поверхности на 150 мест	116,0
102	Комната временного пребывания больных	10,4
103	Перевязочная	12,0
104	Перевязочная	12,0
105	Зубной кабинет	12,0
106	Прием больных	12,0
107	Комната медперсонала	13,0
108	Вестибюль ожидания	31,0
109	Регистратура	4,8
110	Санузел	5,7
111	Приемная больных	13,5
112	Подсобная кафетерия	18,0
113	Сортировочная и выдача рабочей одежды	168
114	Учебный зал ВГК	51,8
115	Комната мойки и сушки	12,8
116	Кладовая	12,0
117	Компрессорная	12,8
118	Обеспыливание	12,0
119	Прием грязной рабочей одежды	34,8
120	Раздевальная ИТР и мастеров на 240 мест	
121	Сушилка	8,4
122	Кладовая	8,4
	ПЛАН II ЭТАЖА	
1	Зал собраний	360
2	Кондиционер	9,8
3	Кинопроекционная	13,2
4	Перемоточная	4,4
5	Тамбур	4,4
6	Коридор	90
7	Юстировочная	18
8	Зал ЭВМ	135
9	Диспетчерский зал	24,6
10	Техническая наряднаа	56,4
11	Холл	108
12	Кружковая комната	18
13-15	Шахткам	54
16	Юрист	18
17	Главный экономист	18
18	Главный бухгалтер	18
19	Бухгалтерия	36
20	Начальник расчетной части	18

НН п.п.	Наименование	Площ. м²
22	Расчетная часть	38
[illegible]	Архив	13
23	Расчетный зал	56
24	Санузел женский	5
25	Санузел мужской	10,2
26	Архив	18,0
27	Начальник отдела	18,0
28	Отдел нормирования	36,0
29	Комната горных мастеров	18,0
30	Зам. главного инженера по АСУП	18,0
31	ППиП	36,0
32	Коридор	108
33	Переходная галерея	110
34	Киоск	18,0
35	Торговый зал на 124 места	208
36	Торговый зал на 96 мест	151
37	Буфет	4,6
38	Подсобная	7,2
39	Раздаточная	16
40	Горячий цех	92
41	Раздаточная	40
42	Моечная столовой посуды	26,5
43	Хлеборезка	56
44	Моечная кухонной посуды	6,0
45	Холодный цех	24
46	Венткамера	29,1
47	Кладовая	7,6
48	Комната персонала	7,6
49	Комната официантов	8,6
50	Коридор	14,4
51	Коридор	108
52	Венткамера	49,2
53	Кладовая чистой одежды	44,4
54	Комната быта	18,0
55	Комната отдыха	24,0
56	Санузел	18,0
57	Курительная	16,8
58	Гардеробная домашней и чистой рабочей одежды подземных рабочих на 1500 человек	58
59	Ингаляторий	28
60	Фотарий ПРК-7	49,0
61	Фотарий ПРК-7	52,2
62	Полотенечная	120
63	Коридор	49,2
64	Коридор	49,2
65	Душевая (секция I)	40,1
66	Душевая (секция II)	40,1
67	Душевая (секция III)	40
68	Душевая (секция IV)	40
69	Душевая (секция V)	40
70	Раздевальная подземных рабочих	144
71	Санузел	16,8
72	Кладовая хранения ватников	19,0
73	Сушилка для ватников	24,0
74	Начальник ламповой	12,0
75	Щитовая	10,8
76	Кладовая	5,6
77	Мастерская	36
78	Респираторная	72
79	Газоопределительная	54
80	Хранение баллонов	18
81	Сатураторная	36
82	Фляговая	18
83	Кафетерий	34,8

НН п.п.	Наименование	Площ. м²
84	Табельная	18
85	Ламповый зал	324
	ПЛАН III-го ЭТАЖА	
1	Конференц-зал	56,4
2	Холл	30,1
3	Плановый отдел	34,8
4	Комната нач. отдела	18,0
5	Зам. директора по производству	18,0
6	Нач. отдела	18,0
7	Производственный отдел	34,8
8	Архив	18,0
9	Санузлы	21,0
10	Коридор	118,0
11	Комната геологов	20,4
12	Кладовая	5,6
13	Хранение документов	10,6
14	Обработка документов	18,0
15	Маркшейдерская	51,6
16	Главный маркшейдер	18,0
17	Главный инженер	51,6
18	Приемная	18,0
19	Директор шахты	51,6
	ПЛАН IV-го ЭТАЖА	
1	Читальный зал	54
2	Парткам	36
3	ВЛКСМ	36
4	Зам. директора по быту	18
5	Зам. гл. инженера по добыче	18
6	Служба гл. механика и главного энергетика	36
7	Конструкторское бюро	54
8	Коридор	84
9	Санузел мужчин	15
10	Санузел женщин	6
11	Архив	18
12	ОКС	36
13	Кабинет по технике безопасности	70,8
14	Зам. главного инженера по технике безопасности	18
15	Холл	68,8
16	Книгохранилище	18,0
17	Техническая библиотека	27

Проект АБК для обслуживания 2000 трудящихся

Чертеж № Т 623-I-I

Начальник отдела ПС		Исполнитель		Начальник техотдела	
фамилия	Леонов К.Е.	фамилия	Дебелый Н.С.	фамилия	Резун В.Д.

Паспорт нового технического решения

№ ПТР Т-623-I-I

Проект АБК для обслуживания 2000 трудящихся

Институт "Днепрогипрошахт", 1975г

УДК 622.014.5

ШТАТЫ ТРУДЯЩИХСЯ, ОБСЛУЖИВАЕМЫЕ АДМИНБЫТКОМБИНАТОМ

NN п.п.	Наименование категории трудящихся	Количество трудящихся с учетом ОКР'а и 20% на освоение проектной мощности.			Кол-во смен
		Всего	в том числе		
			мужчин	женщин	
1	Рабочие подземные	1500	1500	—	
2	Рабочие поверхности	300	150	150	4
3	ИТР и горные мастера	200	200	—	
4	Служащие и МОП	40	(банными помещениями не обслужив.)		

Итого: 2000

ОПИСАНИЕ ТЕХНОЛОГИЧЕСКОГО ПРОЦЕССА

Трудящиеся, идущие на работу, сначала попадают в вестибюль. Непосредственно с вестибюлем связаны следующие помещения: на I этаже — помещение для мойки обуви, гардеробная уличной одежды, помещения нарядных, курительная, санузел, парикмахерская, помещения гардеробных рабочих мужчин и мастеров, а так же посредством лестницы при вестибюле с вышележащими помещениями конторских помещений: со сборным залом технарядной на II этаже и с гардеробными II этажа.

Попав в вестибюль, рабочие снимают верхнюю одежду и сдают ее в гардеробную уличной одежды; в помещениях нарядных получают наряд на работу и затем направляются в гардеробные для переодевания в рабочую одежду (одежда хранится: а) на I этаже - в подвесных контейнерах;
б) на II этаже - в контейнерах с подвесным скользящим каркасом.

Переодевшись в рабочую одежду все подземные рабочие I и II этажей, мастера, ИТР и руководство направляются в ламповую, расположенную на втором этаже. Там, получив светильники, самоспасатели, респираторы, газоопределители, газ-воду, термос с горячей пищей и отметившись в табельной, направляются через галерею в надшахтное здание для спуска в шахту.

При возвращении с работы трудящиеся проходят обратный путь, выполняя следующие операции:
в ламповой сдают всё полученные приборы, в раздевалной снимают грязную одежду и по одеждопроводам направляют в помещение сортировки, моются в душевых, при необходимости принимают процедуры в ингалаторий и фотарии, затем переодеваются в домашнюю одежду и через вестибюль, минуя помещения нарядной, выходят с помещения АБК.

Рабочие поверхности мужчины и женщины имеют свои обособленные гардеробные со своими

На 3 картах, карта

Проектом предусмотрена ежедневная стирка рабочей одежды с обработкой касок и сапог в районной прачечной. Пункт отправки и приема одежды осуществляется автомашинами из сортировочных помещений, расположенных на 1 этаже банного блока на этажи поднимается при помощи подъемника.

ОСНОВНЫЕ ПОКАЗАТЕЛИ

Площадь застройки 4000м²
Строительный объем 37000м³
Количество обслуживаемых.. 2000чел
Строительный объем на 1чел 18,5м³

ОСНОВНЫЕ СТРОИТЕЛЬНЫЕ КОНСТРУКЦИИ

Полный каркас из сборного железобетона по серии ИИ-04
Стеновое ограждение-керамзитобетонные плиты
Кровля плоская совмещенная, над блоком конторских помещений-вентилируемая
Окна и двери по ГОСТ'у

ИНЖЕНЕРНОЕ ОБОРУДОВАНИЕ

В здании предусматривается: центральное отопление, горячее водоснабжение, водопровод, приточно-вытяжная вентиляция, осветительное и силовое электроснабжение, автоматика, радио, телевидение.
Водоснабжение от внешнего водопровода, горячая вода и теплоснабжение от шахтной котельной, электроснабжение от трансформаторной подстанции шахты.

Проект АБК для обслуживания 2000 трудящихся

Чертеж №					
Начальник отдела ОПС		Исполнитель		Начальник техотдела	
фамилия	Леонов К.Е.	фамилия	Дебелый Н.С.	фамилия	Резун В.Д.

Паспорт нового технического решения

№ ПТР I922-328-ICБ

Дверь защитная для склада ВМ

Институт"Днепрогипрошахт",I974г.

УДК 658.785

Дверь защитная предназначена для предохранения от взрывной волны склада ВМ.

Защитная дверь имеет двухстенную цилиндрическую форму с ребрами жесткости между стенками.

Простота конструкции затвора и установка шарикоподшипников в петлях двери позволяет легко и быстро открывать и закрывать ее.

Цилиндрическая форма полотна двери допускает восприятие больших нагрузок от взрывной волны.

Предполагается, что после взрыва дверь должна остаться пригодной к дальнейшей эксплуатации.

На I картах, карта I

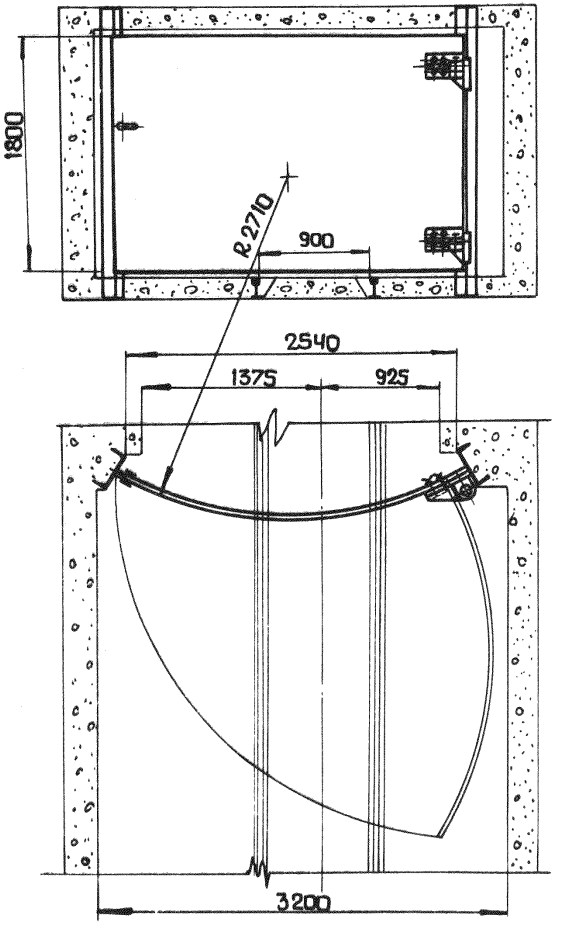

Шахта "Кондратьевка" ш/у Александр-Запад комбината "Артемуголь"

Чертеж № I922-328-ICБ

Начальник отдела ОГО		Исполнитель		Начальник техотдела	
фамилия	Удовиченко	фамилия	Милащенко	фамилия	Ревун Р.Д.

Паспорт нового технического решения

№ ПТР -PI856-46I-I-I; PI856-46I-I-2; PI856-46I-I-3

Клеммно-болтовое скрепление пути под конвейерно-грейферный мост для аккумулятора угля типа I АОС-50000

Институт "Днепрогипрошахт", 1975г.

УДК 625.143

Впервые применено клеммно-болтовое скрепление типа КБ на пути под конвейерно-грейферный мост аккумулятора угля IAOC-50000, взамен клеммно-шурупного скрепления К2, принятого в типовом проекте УкрЧИИпроекта (Р2982-675П: IКЖ, 2КЖ), которое в настоящее время не выпускается.

Применение клеммно-болтового скрепления обеспечивает надежность работы пути.

Новое техническое решение рекомендуется применять во всех проектах пути под конвейерно-грейферный мост аккумулятора угля IAOC-50000.

На I картах, карта I

Деталь крепления рельса

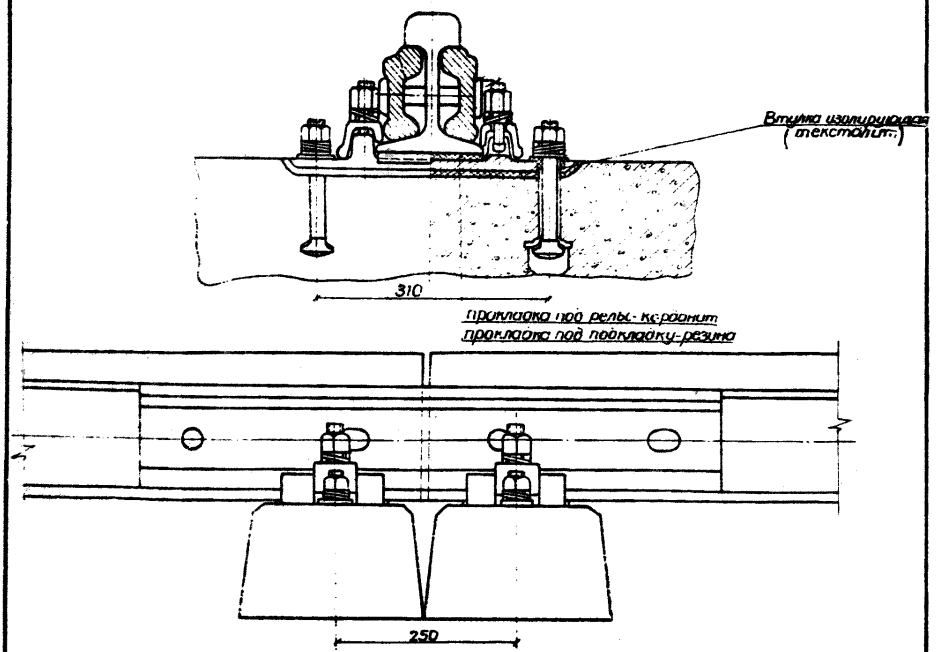

Шахта Западно-Донбасская № 25/26 треста Павлоградуголь

gost.e-ecolog.ru

Чертеж № PI856-46I-I-I; PI856-46I-I-2; PI856-46I-I-3

Начальник отдела ГИТ		Исполнитель		Начальник техотдела	
фамилия	Самоловов А.В.	фамилия	Гречин А.Я. Марченко Т.А.	фамилия	Резун В.Д.